# Типовые конструкции

# 3.501.2-143

## Пролетные строения железнодорожных мостов с ездой поверху пролетами 33,6; 45; 55 м, металлические коробчатого сечения с балластным корытом из коррозионностойкой стали с вариантом в северном исполнении

## Выпуск 2-2

## Пролетное строение Lр=45,0 м

## Элементы конструкции

## Чертежи КМ

Инв. № 1298/2-2

gost.e-ecolog.ru

Типовые конструкции, изделия и узлы
зданий и сооружений

Серия 3.501.2-143

# Пролетные строения железнодорожных мостов с ездой поверху пролетами 33,6; 45; 55 м, металлические коробчатого сечения с балластным корытом из коррозионностойкой стали с вариантом в северном исполнении

Выпуск 2-2

## Пролетное строение $L_р$ = 45,0 м

## Элементы конструкции

Чертежи КМ

Утверждены
и введены в действие с 1 января 1988 г
МПС СССР, указание от 12.11.87 N А 5713 у


Разработаны Гипротрансмостом.

Директор института О.А. Попов
Главный инженер института К.Н. Журавов
Начальник отдела Б.Н. Монов
Главный инженер проекта Л.И. Брук

| Обозначение | Наименование | Стр. |
|---|---|---|
| 3.501.2-143.2-2-000.000 | Содержание | 2 |
| 3.501.2-143.2-2-000.000ТО | Техническое описание | 5 |
| 3.501.2-143.2-2-110.000 | Блок балки коробчатой ББК (ББК1; ББК2) | 8 |
| 3.501.2-143.2-2-110.000СБ | Блок балки коробчатой ББК (ББК1; ББК2) | |
| | Сборочный чертеж | 9 |
| 3.501.2-143.2-2-110.001 | Связь | 11 |
| 3.501.2-143.2-2-110.002 | Крепление связи | 11 |
| 3.501.2-143.2-2-111.000 | Плита ортотропная | 12 |
| 3.501.2-143.2-2-111.100 | Блок плиты ортотропной БПО (БП01; БП02) | 13 |
| 3.501.2-143.2-2-111.100СБ | Блок плиты ортотропной БПО (БП01; БП02) | |
| | Сборочный чертеж | 14 |
| 3.501.2-143.2-2-111.102 | Фланец | 15 |
| 3.501.2-143.2-2-111.103 | Фланец | 15 |
| 3.501.2-143.2-2-111.110 | Ребро опирания РО (РО1... РО3) | 16 |
| 3.501.2-143.2-2-111.110СБ | Ребро опирания РО (РО1... РО3) | |
| | Сборочный чертеж | 17 |
| 3.501.2-143.2-2-111.120 | Ребро опирания | 18 |
| 3.501.2-143.2-2-111.130 | Узел | 19 |
| 3.501.2-143.2-2-112.000 | Плита ребристая | 20 |
| 3.501.2-143.2-2-112.000СБ | Плита ребристая | |
| | Сборочный чертеж | 21 |
| 3.501.2-143.2-2-113.000 | Балка поперечная | 22 |
| 3.501.2-143.2-2-114.000 | Люк смотровой | 23 |
| 3.501.2-143.2-2-115.000 | Диафрагма опорная | 24 |
| 3.501.2-143.2-2-116.000 | Элемент торцевой | 25 |
| 3.501.2-143.2-2-117.000 | Стенка С (С1, С2) | 26 |
| 3.501.2-143.2-2-117.000СБ | Стенка С (С1, С2) | |
| | Сборочный чертеж | 27 |
| 3.501.2-143.2-2-117.007 | Элемент стенки | 28 |
| 3.501.2-143.2-2-120.001 | Накладка | 29 |
| 3.501.2-143.2-2-121.000 | Плита ортотропная консольная КОП | |
| | (КОП1... КОП4) | 30 |
| 3.501.2-143.2-2-121.100 | Блок плиты ортотропной консольной | |
| | БПК (БПК1... БПК4) | 31 |
| 3.501.2-143.2-2-121.100СБ | Блок плиты ортотропной консольной | |
| | БПК (БПК1... БПК4) | |
| | Сборочный чертеж | 32 |
| 3.501.2-143.2-2-121.200 | Блок плиты ортотропной консольной | |
| | БПК (БПК5... БПК8) | 33 |
| 3.501.2-143.2-2-121.200СБ | Блок плиты ортотропной консольной | |
| | БПК (БПК5... БПК8) | |
| | Сборочный чертеж | 34 |
| 3.501.2-143.2-2-121.300 | Элемент торцевой | 35 |
| 3.501.2-143.2-2-122.000 | Консоль плиты ортотропной К (К1; К2) | 36 |
| 3.501.2-143.2-2-123.000 | Элемент опирания | 37 |
| 3.501.2-143.2-2-130.000 | Стык балки главной СБГ (СБГ1... СБГ3) | 38 |
| 3.501.2-143.2-2-130.000СБ | Стык балки главной СБГ (СБГ1... СБГ3) | |
| | Сборочный чертеж | 41 |
| 3.501.2-143.2-2-140.001 | Накладка НСХ (НСХ1; НСХ2) | 45 |
| 3.501.2-143.2-2-140.002 | Накладка НСХ (НСХ3; НСХ4) | 45 |
| 3.501.2-143.2-2-141.000 | Плита ПСХ (ПСХ1; ПСХ2т; ПСХ2н) | 46 |
| 3.501.2-143.2-2-142.000 | Стойка перильная СП (СП1... СП5) | 47 |
| 3.501.2-143.2-2-143.000 | Ступенька | 48 |
| 3.501.2-143.2-2-201.000 | Бортик Б (Б3.1; Б5.1; Б3.2; Б5.2; Б3.3; Б5.3) | 49 |
| 3.501.2-143.2-2-201.000СБ | Бортик Б (Б3.1; Б5.1; Б3.2; Б5.2; Б3.3; Б5.3) | |
| | Сборочный чертеж | 50 |
| 3.501.2-143.2-2-201.001 | Ребро жесткости | 51 |


1298/2-2 | 2

| | | |
|---|---|---|
| Нач. отд. | Монов | |
| Н. контр. | Поспавская | |
| Гл. спец. | Корноухов | |
| ГИП | Бочк | |
| Рук. гр. | Волдин | |
| Ст. инж. | Березезова | |

**3.501.2-143.2-2-000.000**

Содержание

| Стадия | Лист | Листов |
|---|---|---|
| Р | 1 | 3 |

Гипротрансмост

Инв. № подл. | Подпись и дата | Взам. инв. №

Копировал Буйнова

Формат А3

| Обозначение | Наименование | Стр. |
|---|---|---|
| 3.501.2-143.2-2-201.002 | Элемент бортика | 52 |
| 3.501.2-143.2-2-211.000 | Консоль тротуарная КТ | |
| | (КТ5.3.1; КТ6.3.1; КТ7.3.1; КТ5.5.1; КТ6.5.1; | |
| | КТ5.3.2; КТ6.3.2; КТ7.3.2; КТ5.3.3; КТ6.3.3; КТ7.3.3; | |
| | КТ6.5.3; КТ6.5.3) | 53 |
| 3.501.2-143.2-2-211.000 СБ | Консоль тротуарная КТ | |
| | (КТ5.3.1; КТ6.3.1; КТ7.3.1; КТ5.5.1; КТ6.5.1; КТ5.3.2; | |
| | КТ6.3.2; КТ7.3.2; КТ5.3.3; КТ6.3.3; КТ7.3.3; КТ5.5.3; | |
| | КТ6.5.3) | |
| | Сборочный чертеж | 55 |
| 3.501.2-143.2-2-211.001 | Стенка | 56 |
| 3.501.2-143.2-2-211.002 | Окаймление | 56 |
| 3.501.2-143.2-2-221.000 | Плита тротуарная ПТ (ПТ5П1; ПТ6П1; ПТ7П1) | 57 |
| 3.501.2-143.2-2-221.001 | Прогон | 58 |
| 3.501.2-143.2-2-221.002 | Накладка | 58 |
| 3.501.2-143.2-2-221.003 | Настил | 59 |
| 3.501.2-143.2-2-222.000 | Плита тротуарная ПТ (ПТ5П2; ПТ6П2; ПТ7П2) | 60 |
| 3.501.2-143.2-2-223.000 | Плита тротуарная ПТ (ПТ5П3; ПТ6П3; ПТ5П4; ПТ6П4) | 61 |
| 3.501.2-143.2-2-223.000 СБ | Плита тротуарная ПТ (ПТ5П3; ПТ6П3; ПТ5П4; ПТ6П4) | |
| | Сборочный чертеж | 62 |
| 3.501.2-143.2-2-224.000 | Плита тротуарная ПТ (ПТ5К1; ПТ7К1; ПТ5К2; ПТ7К2) | 63 |
| 3.501.2-143.2-2-224.000 СБ | Плита тротуарная ПТ (ПТ5К1; ПТ7К1; ПТ5К2; ПТ7К2) | |
| | Сборочный чертеж | 64 |
| 3.501.2-143.2-2-225.000 | Плита тротуарная ПТ (ПТ5Л; ПТ6Л; ПТ7Л) | 65 |
| 3.501.2-143.2-2-225.000 СБ | Плита тротуарная ПТ (ПТ5Л; ПТ6Л; ПТ7Л) | |
| | Сборочный чертеж | 66 |
| 3.501.2-143.2-2-226.000 | Плита увежища ПТ10П | 67 |
| 3.501.2-143.2-2-227.000 | Лестница | 68 |
| 3.501.2-143.2-2-227.000 СБ | Лестница | |
| | Сборочный чертеж | 69 |

Продолжение

| Обозначение | Наименование | Стр. |
|---|---|---|
| 3.501.2-143.2-2-228.000 | Крышка люка КЛ (КЛ1; КЛ2; КЛ3) | 70 |
| 3.501.2-143.2-2-231.000 | Поручень П (П1 ... П9) | 71 |
| 3.501.2-143.2-2-233.000 | Заполнение | 71 |
| 3.501.2-143.2-2-240.001 | Коротыш | 72 |
| 3.501.2-143.2-2-310.000 | Перекрытие плит проезда П | |
| | (П49.3; П42.3; П42.5; П45.3; П45.5; П42.3.2; П42.5.2) | 73 |
| 3.501.2-143.2-2-310.000 СБ | Перекрытие плит проезда П | |
| | (П49.3; П42.3; П42.5; П45.3; П45.5; П42.3.2; П42.5.2) | |
| | Сборочный чертеж | 74 |
| 3.501.2-143.2-2-310.001 | Элемент перекрытия | 75 |
| 3.501.2-143.2-2-310.003 | Ограничитель | 75 |
| 3.501.2-143.2-2-320.000 | Элемент торцевой Э (349; 342) | 76 |
| 3.501.2-143.2-2-320.000 СБ | Элемент торцевой Э (349; 342) | |
| | Сборочный чертеж | 77 |
| 3.501.2-143.2-2-321.000 | Консоль торцевого элемента | 78 |
| 3.501.2-143.2-2-322.000 | Блок торцевого элемента | 79 |
| 3.501.2-143.2-2-323.000 | Бортик торцевого элемента | 80 |
| 3.501.2-143.2-2-330.000 | Перекрытие продольное ПП (ПП1; ПП2) | 81 |
| 3.501.2-143.2-2-340.000 | Элемент торцевой тротуаров Т (Т5; Т6) | 82 |
| 3.501.2-143.2-2-410.000 | Консоль желобов | 83 |
| 3.501.2-143.2-2-420.100 | Устройство буферное | 84 |
| 3.501.2-143.2-2-420.200 | Стопор | 85 |
| 3.501.2-143.2-2-420.300 | Упор | 86 |
| 3.501.2-143.2-2-420.001 | Ограничитель | 87 |
| 3.501.2-143.2-2-420.002 | Устройство сцепное | 87 |
| 3.501.2-143.2-2-420.003 | Шарнир | 88 |


Инв. № подл. | Подпись и дата | Взам. инв. №

Окончание


| Обозначение | Наименование | Стр. |
|---|---|---|
| 3.501.2-143.2-2-420.004 | Накладка | 88 |
| 3.501.2-143.2-2-420.005 | Фиксатор | 89 |
| 3.501.2-143.2-2-430.001 | Накладка НБ (НБ1; НБ2) | 90 |
| 3.501.2-143.2-2-430.002 | Накладка НБ3 | 90 |
| 3.501.2-143.2-2-430.003 | Накладка НБ (НБ4; НБ5; НБ6) | 91 |
| 3.501.2-143.2-2-430.004 | Накладка НБ (НБ7; НБ8) | 91 |
| 3.501.2-143.2-2-430.005 | Накладка НБ (НБ9; НБ10) | 92 |
| 3.501.2-143.2-2-430.006 | Прокладка ПБ (ПБ1; ПБ2) | 92 |
| 3.501.2-143.2-2-440.000 | Окаймление стенки балки при установке торцевых элементов | 93 |
| 3.501.2-143.2-2-450.000 | Конец балки при продольной надвижке | 94 |
| 3.501.2-143.2-2-450.000 СБ | Конец балки при продольной надвижке. Сборочный чертеж. | 95 |
| 3.501.2-143.2-2-460.000 | Торец балки коробчатой при сейсмическом воздействии 9 баллов | 96 |
| 3.501.2-143.2-2-470.000 | Ограждение балластного корыта при сопряжении с пролетными строениями с ездой на поперечинах ОГ (ОГ49; ОГ42; ОГ42.2т; ОГ45.2т; ОГ42.2н; ОГ45.2н) | 97 |
| 3.501.2-143.2-2-470.000 СБ | Ограждение балластного корыта при сопряжении с пролетными строениями с ездой на поперечинах ОГ (ОГ49; ОГ42; ОГ42.2т; ОГ45.2т; ОГ42.2н; ОГ45.2н). Сборочный чертеж. | 99 |


Инв. № подл. | Подпись и дата | Взам. инв. №

## 1. Общая часть

1.1. В настоящем выпуске содержится документация, необходимая для изготовления элементов пролетного строения на заводах-изготовителях металлоконструкций.

В состав настоящего выпуска включены сборочные чертежи, чертежи деталей на пролетное строение, а также на дополнительные устройства, потребность в которых определяется специфическими условиями эксплуатации и монтажа при привязке пролетного строения.

Дополнительные устройства включают в себя консоли желобов для прокладки силовых кабелей, кабелей связи и СЦБ, антисейсмические устройства, монтажный стык пролетных строений при монтаже способом продольной надвижки, а также ограждение балластного корыта при сопряжении коробчатых пролетных строений с пролетными строениями с ездой на поперечинах.

1.2. Схемы расположения элементов пролетного строения приведены в выпуске 1-2.

1.3. Техническая характеристика пролетного строения приведена в выпуске 0-2.

1.4. На чертежах настоящего выпуска для элементов пролетного строения марки сталей даны для обычного исполнения (дополнительный номер исполнения по материалам-01) при расчетной минимальной температуре наружного воздуха до минус 40°С включительно.

При расчетной минимальной температуре наружного воздуха ниже минус 40°С до минус 50°С включительно (северное А)-исполнение-02 и ниже минус 50°С (северное Б)-исполнение-03 марки сталей приведены в таблице:

| Вид проката | Дополнительные номера исполнения по материалам | | |
|---|---|---|---|
| | 01 | 02 | 03 |
| листовой | 15ХСНД; 15ХСНД-2 | 15ХСНД-2 | 10ХСНД-3 |
| фасонный | 15ХСНД | 15ХСНД | 10ХСНД |
| любой | 16Д | 15ХСНД | 15ХСНД |

1.5. Марки других сталей, указанные на чертежах, применяются для всех дополнительных номеров исполнения.

1.6. Высокопрочные болты, гайки и шайбы изготавливаются по ГОСТ 22353-77*- 22355-77* с общими техническими требованиями к ним по ГОСТ 22356-77*.

1.7. Для крепления тротуарных плит и поручней перил для всех типов исполнения приняты стальные болты по ГОСТ 7798-70* класса прочности 4.6 по ГОСТ 1759-70** (с дополнительными испытаниями по поз. 1 и 4 табл. 10) и гайки по ГОСТ 5915-70* классов прочности 4 и 5 по ГОСТ 1759-70** (болты и гайки с дополнительными требованиями по п. 1.4 ГОСТ 1759-70**).

Инв.№ подл. | Подпись и дата | Взам.инв.№

| | | | | | |
|---|---|---|---|---|---|
| Гл.инж.ин. | Журавов | | 1298/2-2 | | 5 |
| Н.контр | Лославская | | 3.501.2-143.2-2-000.000 ТО | | |
| Нач.отд. | Манов | | | | |
| Гл.спец. | Корноухов | | Техническое описание | Стадия | Лист | Листов |
| ГИП | Брук | | | Р | 1 | 3 |
| Рук.гр. | Володин | | | Гипротрансмост | | |

Формат А3

## 2. Технические требования

При изготовлении пролетного строения для обеспечения проектной геометрии при сборке отверстия в диагоналях связей, поперечных балках, вертикальных листах коробчатой балки, фланцах ортотропных плит и консолях необходимо сверлить по кондукторам, а сварку вести при установленных пробках.

Объединение всех элементов осуществляется на высокопрочных болтах М22.

Весь металлопрокат, предназначенный для изготовления пролетных строений, перед запуском в производство, должен пройти дробеметную очистку на поточных линиях.

Очистка всех контактных поверхностей в местах сопряжения элементов - огневая с последующей очисткой металлическими щетками продуктов сгорания, кроме того в местах объединения ортотропной плиты с вертикальными стенками балки контактные поверхности должны быть подвергнуты обезжириванию уайт-спиритом.

Сварку стальных конструкций пролетного строения и обработку сварных соединений следует выполнять в соответствии с указаниями раздела I СНиП III-18-75, инструкциями ВСН 169-80, ВСН 188-78 и ТУ 35-1757-87.

Катеты сварных соединений, типы швов, места механической обработки и категории швов указаны на чертежах.

Сборка и сварка настила каждого блока ортотропной плиты из двухслойной коррозионностойкой стали марки 09Г2С+12Х18Н10Т должна производиться по рекомендациям ВНИИТС

„Технология сборки и сварки стыковых соединений двухслойной коррозионностойкой стали марки 09Г2С+12Х18Н10Т толщиной 12 мм с V-образной разделкой кромок".

Сварка блоков ортотропной плиты производится односторонней однопроходной автоматической сваркой под флюсом с металлохимической присадкой всей толщины стали с применением аустенитных сварочных материалов по рекомендациям ВНИИТС (Тема РИС-03-84)

„Исследования односторонней сварки с металлохимической присадкой стыковых соединений двухслойной коррозионностойкой стали марки 09Г2С+12Х18Н10Т толщиной 12 мм с разработкой рекомендаций."

Аналогично изготавливаются ортотропные плиты консольной части.

Сварочные материалы для сварки двухслойной коррозионностойкой стали марки 09Г2С+12Х18Н10Т принимаются в соответствии с приведенными рекомендациями.

Инв.№ подл. | Подпись и дата | Взам.инв.№

Пролетные строения должны быть огрунтованы и окрашены в соответствии с требованиями главы СНиП III-18-75.

Марки лакокрасочного покрытия и количество слоев в зависимости от типа исполнения приведены в выпуске 0-2.

Непосредственно перед нанесением грунтовки поверхность металла в готовой конструкции должна быть очищена от загрязнений, допущенных в процессе изготовления конструкций.

Степень очистки поверхностей от жировых загрязнений должна быть не ниже первой согласно ГОСТ 9.402-80.

Удаление с поверхности жировых загрязнений до первой степени необходимо производить растворителем уайт-спиритом.

Контроль качества обезжиривания производится визуально: на поверхности не должно быть явно выраженных видимых невооруженным глазом масляных пятен.

Технические требования, относящиеся к отдельным конструктивным элементам изделий, оговорены в соответствующих чертежах.

Общие технические требования на изготовление пролетного строения даны в ТУ35-1757-87.

Строительный подъем главной балки обеспечивается за счет „излома" оси пролетного строения в середине пролета.

Для обеспечения совпадения отверстий на монтаже в местах объединения коробчатой балки с консольной частью завод-изготовитель производит общую сборку каждого изготовляемого блока главной балки с частичной выставкой консолей под ортотропные плиты консольной части.

Для элементов мостового полотна, смотровых приспособлений, элементов перекрытия зазоров допускается замена автоматической и полуавтоматической сварки под слоем флюса на полуавтоматическую сварку в среде углекислого газа по ГОСТ 14771-76*.

Во всех конструкциях допускается замена ручной дуговой сварки на полуавтоматическую сварку в среде углекислого газа по ГОСТ 14771-76.*

Сварные швы I и II категории указаны на чертежах. Все остальные сварные швы – III категории.

Инв.№ подл. | Подпись и дата | Взам. инв.№

| Формат | Зона | Поз. | Обозначение | Наименование | Кол. | Примечание |
|---|---|---|---|---|---|---|
| | | | | Документация | | |
| А3 | | | 3.501.2-143.2-2-110.000СБ | Сборочный чертеж | X | |
| А3 | | | 3.501.2-143.2-2-000.000ТО | Техническое описание | X | |
| | | | | Сборочные единицы | | |
| А3 | | 1 | 3.501.2-143.2-2-111.000 | Плита ортотропная | 1 | |
| А3 | | 2 | 3.501.2-143.2-2-112.000 | Плита ребристая | 1 | |
| А3 | | 3 | 3.501.2-143.2-2-113.000 | Балка поперечная | 11 | |
| А3 | | 4 | 3.501.2-143.2-2-114.000 | Люк смотровой | 1 | |
| А3 | | 5 | 3.501.2-143.2-2-115.000 | Диафрагма опорная | 1 | |
| А4 | | 6 | 3.501.2-143.2-2-116.000 | Элемент торцевой | 1 | |
| | | | | Детали | | |
| А4 | | 7 | 3.501.2-143.2-2-110.001 | Связь | 12 | |
| | | 8 | -01 | Связь | 6 | |
| А4 | | 9 | 3.501.2-143.2-2-110.002 | Крепление связи | 6 | |
| | | 10 | -01 | Крепление связи | 6 | |
| Б4 | | 11 | 3.501.2-143.2-2-110.004 | Накладка | | |
| | | | | Лист 10 ГОСТ 19903-74* / 15ХСНД ГОСТ 6713-75* | 11 | 10,0 кг |
| Б4 | | 12 | 3.501.2-143.2-2-110.005 | Фасонка | | |
| | | | | Лист 12 ГОСТ 19903-74* / 15ХСНД ГОСТ 6713-75* | 6 | 10,2 кг |
| | | | | Стандартные изделия | | |
| | | 13 | | Болт М22-6g×65.110 ГОСТ 22353-77* | 550 | 0,297 кг |
| | | 14 | | Болт М22-6g×80.110 ГОСТ 22353-77* | 718 | 0,341 кг |
| | | 15 | | Болт М24-6g.120.110 ГОСТ 22353-77* | 8 | 0,578 кг |
| | | 16 | | Гайка М22-6Н.110 ГОСТ 22354-77* | 1268 | 0,108 кг |
| | | 17 | | Гайка М24-6Н.110 ГОСТ 22354-77* | 8 | 0,171 кг |
| | | 18 | | Шайба 22 ГОСТ 22355-77* | 2536 | 0,06 кг |
| | | 19 | | Шайба 24 ГОСТ 22355-77* | 16 | 0,076 кг |
| | | | | Переменные данные | для исполнений: | |
| | | | | | 3.501.2-143.2-2-110.000 | |
| | | | | | Детали | |
| А3 | | 20 | 3.501.2-143.2-2-117.000 | Стенка | 2 | |
| Б4 | | 21 | 3.501.2-143.2-2-110.006 | Окаймление | | |
| | | | | Лист 10 ГОСТ 19903-74* / 15ХСНД ГОСТ 6713-75* | 2 | 28,0 кг |
| | | | | | 3.501.2-143.2-2-110.000-01 | |
| | | | | | Детали | |
| А3 | | 22 | 3.501.2-143.2-2-117.000-01 | Стенка | 2 | |
| Б4 | | 23 | 3.501.2-143.2-2-110.006-01 | Окаймление | | |
| | | | | Лист 10 ГОСТ 19903-74* / 15ХСНД ГОСТ 6713-75* | 2 | 24,4 кг |

Инв. № подл. | Подпись и дата | Взам. инв. №

| | | |
|---|---|---|
| Нач. отд. | Монов | |
| Н. контр. | Лославская | |
| Гл. спец. | Корноухов | |
| ГИП | Брук | |
| Рук. группы | Володин | |
| Инж. | Маляренко | |

1298/2-2 | 8

**3.501.2-143.2-2-110.000**

Блок балки коробчатой ББК (ББК1, ББК2)

| Стадия | Лист | Листов |
|---|---|---|
| Р | | 1 |

Гипротрансмост

Формат А3

Рис. 1

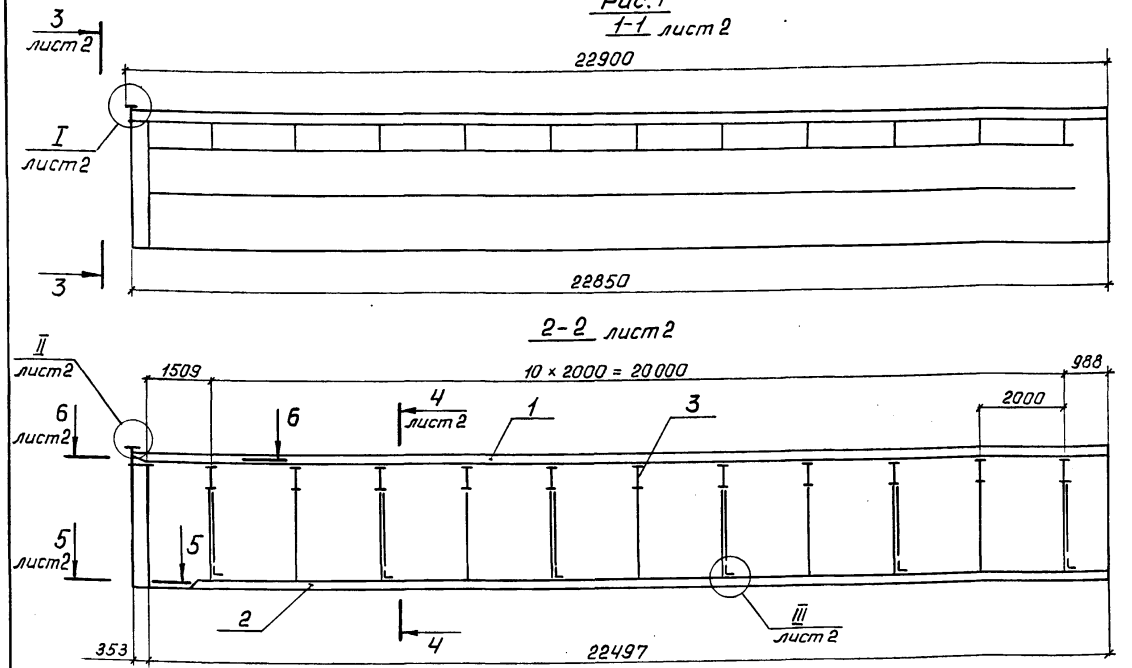


1. Болты поз. 14 (см. узел I) затянуть на заводе на 40-50% от расчетного усилия.
2. При установке пролетных строений на кривых участках пути, где требуется установка торцевых элементов, концы стенок коробчатой балки исполняются в соответствии с чертежом 440.000.
3. При монтаже пролетных строений способом продольной надвижки для устройства монтажного стыка стенки коробчатой балки, продольные ребра ортотропной плиты консольной части и нижняя ребристая плита исполняются в соответствии с чертежом 450.000.
4. При установке антисейсмического устройства торец коробчатой балки исполняется в соответствии с чертежом 460.000.
5. Сварной шов №10 - нестандартный (см. узел II), выполняется полуавтоматической сваркой под флюсом электродом типа Э-10Х25Н13Г2 марки ОЗЛ-6 или типа Э-07Х20Н9 марки ОЗЛ-8 по ГОСТ 10052-75. Шов односторонний, катет шва - 6 мм.

Таблица 1

| Номер шва | Обозначение стандарта | Условное обозначение шва | Катег. шва |
|---|---|---|---|
| 1 | ГОСТ 8713-79 | Т3 - АФ - △7 | II |
| 2 | | Т3 - ПФ - △6 | |
| 3 | ГОСТ 5264-80 | Т1 - △6 | III |
| 4 | | Т3 - △6 | |
| 5 | | Т3 - △5 | |
| 6 | | Т8 | |
| 7 | | УЧ - △5 | |
| 8 | | С12 | |
| 9 | ГОСТ 16098-80 | Т1 - Р - △6 | |
| 10 | нестандартный | — | — |

Таблица 2

| Обозначение | Марка | Рис. | Масса, кг |
|---|---|---|---|
| 3.501.2-143.2-2-110.000 | ББК1 | 1 | 41810 |
| -01 | ББК2 | 2 | 41803 |

Взам. инв. № | Подпись и дата | Инв. № подл.

| | | | |
|---|---|---|---|
| Нач. отд. | Монов | | |
| Н. контр. | Пославская | | |
| Гл. спец. | Корноухов | | |
| ГИП | Брук | | |
| Рук. группы | Володин | | |
| Ст. инж. | Берглезова | | |

1298/2-2 | 9

**3.501.2-143.2-2-110.000 СБ**

Блок балки коробчатой ББК (ББК1, ББК2) Сборочный чертеж

| Стадия | Масса | Масштаб |
|---|---|---|
| Р | см. табл. 2 | 1:100 |
| Лист 1 | Листов 2 | |

Гипротрансмост

Формат А3

Рис.1

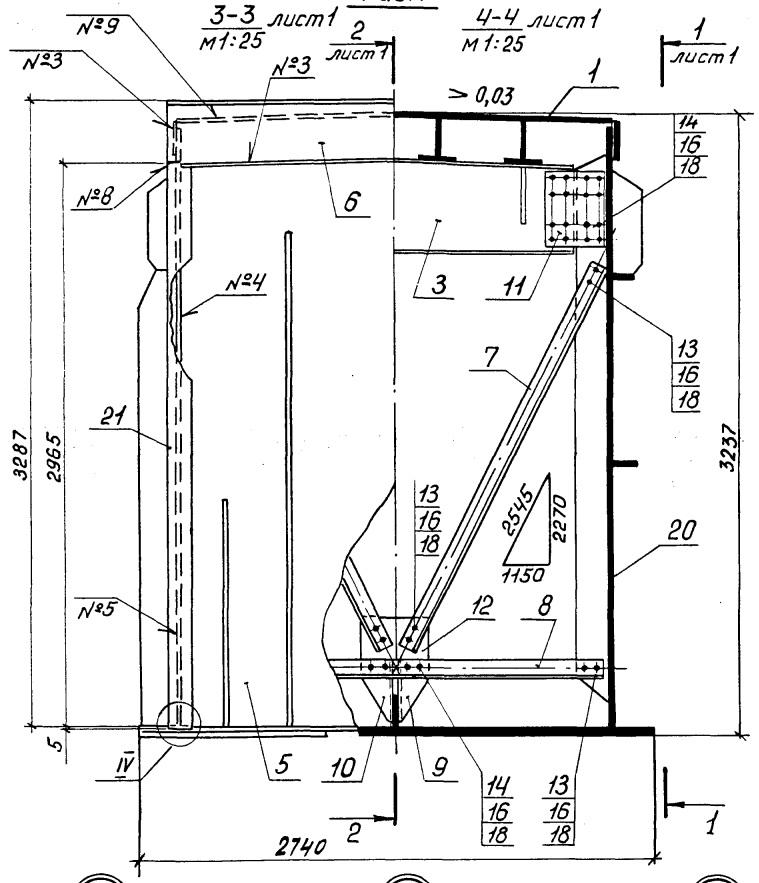


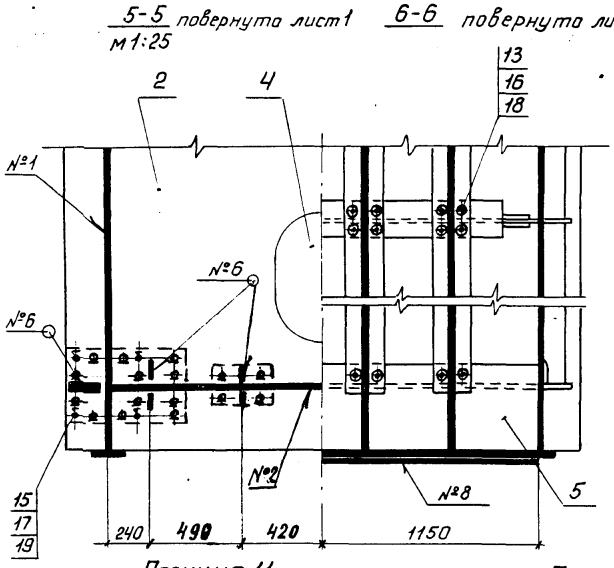


Рис.2
Остальное-см.рис.1

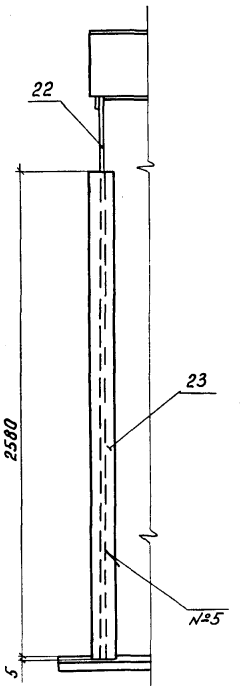


Позиция 11
м1:15

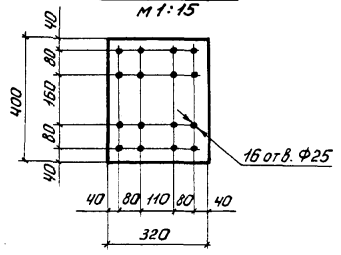


Позиция 12
м1:15

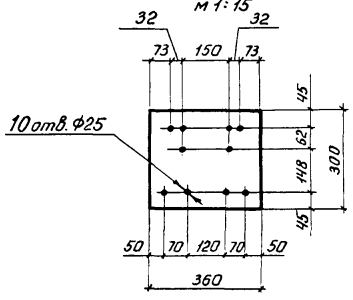


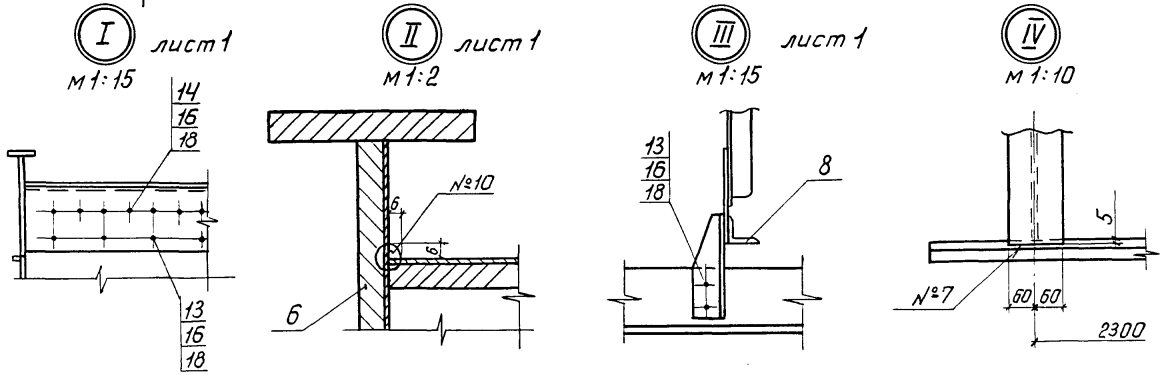


| | | |
|---|---|---|
| 1298/2-2 | | 10 |
| 3.501.2-143.2-2-110.00006 | | Лист 2 |

Формат А3

Инв. № подл. | Подпись и дата | Взам. инв. №

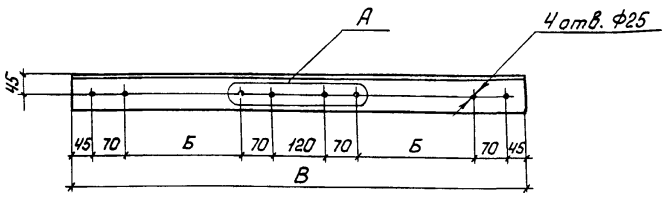


| Обозначение | Размеры, мм | | Группа отверстий А | | Масса, кг |
|---|---|---|---|---|---|
| | Б | В | количество | размер | |
| 3.501.2-143.2-2-110.001 | — | 2300 | — | — | 22,2 |
| -01 | 880 | 2250 | 4 | ф25 | 21,7 |

| 1298/2-2 | 11 |
|---|---|

| | | | |
|---|---|---|---|
| Нач.отд. | Манов | | |
| Н.контр. | Пославская | | |
| Гл.спец. | Корноухов | | |
| ГИП | Брук | | |
| Рук.группы | Володин | | |
| Ст.инж. | Березезова | | |

**3.501.2-143.2-2-110.001**

| Связь | Стадия | Масса | Масштаб |
|---|---|---|---|
| | Р | см. таблицу | 1:10 |
| | Лист | Листов 1 | |
| Уголок 80×80×8-Б-ГОСТ8509-72* / 15ХСНД ГОСТ 6713-75* | Гипротрансмост | | |

Формат А4

Инв.№ подл. | Подпись и дата | Взам.инв.№

| Изображено | Зеркальное отражение |
|---|---|
| Обозначение | |
| 3.501.2-143.2-2-110.002 | 3.501.2-143.2-2-110.002-01 |

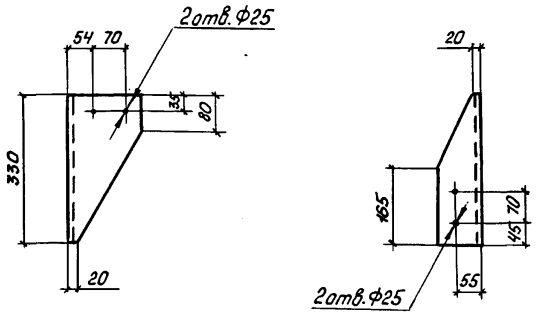


| 1298/2-2 | 11 |
|---|---|

| | | | |
|---|---|---|---|
| Нач.отд. | Манов | | |
| Н.контр. | Пославская | | |
| Гл.спец. | Корноухов | | |
| ГИП | Брук | | |
| Рук.группы | Володин | | |
| Ст.инж. | Березезова | | |

**3.501.2-143.2-2-110.002**

| Крепление связи | Стадия | Масса | Масштаб |
|---|---|---|---|
| | Р | 6,6 | 1:10 |
| | Лист | Листов 1 | |
| Уголок 160×100×10-Б-ГОСТ8509-72* / 15ХСНД ГОСТ 6713-75* | Гипротрансмост | | |

Формат А4

Инв.№ подл. | Подпись и дата | Взам.инв.№

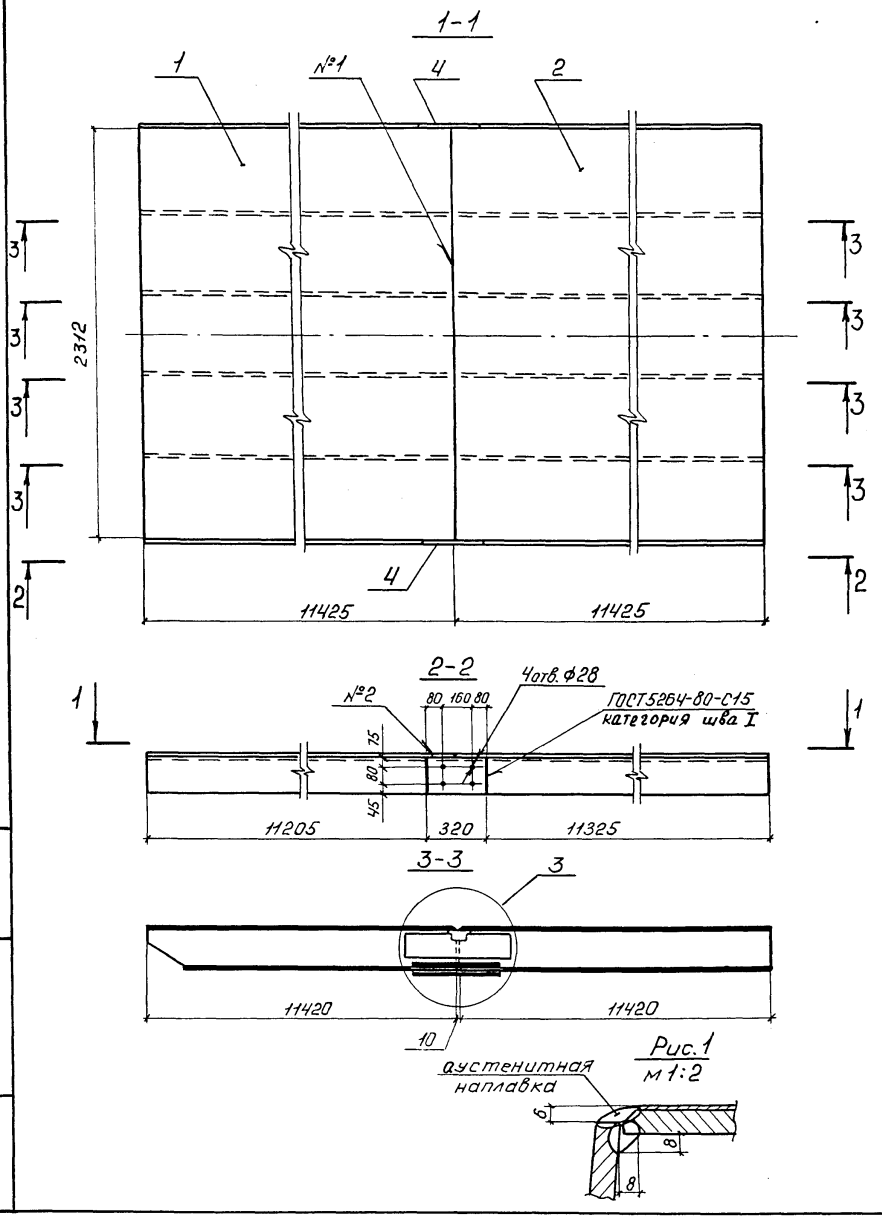


Рис. 1
м 1:2

| Формат | Зона | Поз. | Обозначение | Наименование | Кол. | Примечание |
|---|---|---|---|---|---|---|
| | | | | | | |
| | | | | Документация | | |
| А3 | | | 3.501.2-143. 2-2- 000.000 ТО | Техническое описание | X | |
| | | | | | | |
| | | | | Сборочные единицы | | |
| А3 | | 1 | 3.501.2-143. 2-2-111.100 | Блок плиты ортотропной БП01 | 1 | |
| | | 2 | -01 | Блок плиты ортотропной БП02 | 1 | |
| А4 | | 3 | 3.501.2-143. 2-2-111.130 | Узел | 4 | |
| | | | | | | |
| | | | | Детали | | |
| Б4 | | 4 | 3.501.2-143.2-2-111.001 | Вставка фланца | | |
| | | | | Лист 12 ГОСТ 19903-74* / 15ХСНД ГОСТ 6713-75* | 2 | 6,0 кг. |

Сварной шов №1 - однопроходная односторонняя автоматическая сварка под флюсом с металлохимической присадкой всей толщины стали с применением аустенитных сварочных материалов. Выполнение шва - по рекомендации к теме РИС-03-84 вариант 2 (см. стр. 6).

Сварной шов №2 длиной 720 мм. - нестандартный (см. рис. 1), выполняется ручным способом. Контроль УЗД.

Концевые участки длиной 500 мм сварного шва №1 контролировать 100% методом просвечивания. На остальной длине контроль в соответствии с главой 9 раздела I СНиП III-18-75.

1298/2-2 | 12

| | | |
|---|---|---|
| Нач. отд. | Монов | |
| Н. контр. | Пославская | |
| Гл. спец. | Корноухов | |
| ГИП | Брук | |
| Рук. группы | Володин | |
| Инж. | Маляренко | |

3.501.2-143 2-2-111.000

Плита ортотропная

| Стадия | Масса | Масштаб |
|---|---|---|
| Р | 9758 | 1:25 |
| Лист | Листов 1 | |

Гипротрансмост

Инв. № подл. | Подпись и дата | Взам. инв. №

Формат А3

| Формат | Зона | Поз. | Обозначение | Наименование | Кол. | Примечание |
|---|---|---|---|---|---|---|
| | | | | | | |
| | | | | Документация | | |
| А3 | | | 3.501.2-143.2-2-111.100 СБ | Сборочный чертеж | | |
| А3 | | | 3.501.2-143.2-2-000.000 ТО | Техническое описание | | |
| | | | | | | |
| | | | Переменные данные | для исполнений: | | |
| | | | | 3.501.2-143.2-2-111.100 | | |
| | | | | Сборочные единицы | | |
| А3 | | 1 | 3.501.2-143.2-2-111.110 | Ребро опирания | 4 | |
| | | | | | | |
| | | | | Детали | | |
| Б4 | | 2 | 3.501.2-143.2-2-111.111 | Настил | | |
| | | | | Лист 12 ГОСТ 10885-85 (09Г2С+12Х18Н10Т)-кл.1 | 1 | 2488,3кг |
| А4 | | 3 | 3.501.2-143.2-2-111.102 | Фланец | 2 | |
| | | | | | | |
| | | | | 3.501.2-143.2-2-111.100-01 | | |
| | | | | | | |
| | | | | Сборочные единицы | | |
| | | | | | | |
| А3 | | 1 | 3.501.2-143.2-2-111.120 | Ребро опирания | 4 | |
| | | | | | | |
| | | | | Детали | | |
| Б4 | | 2 | 3.501.2-143.2-2-111.111-01 | Настил | | |
| | | | | Лист 12 ГОСТ 10885-85 (09Г2С+12Х18Н10Т)-кл.1 | 1 | 2488,3кг |
| А4 | | 3 | 3.501.2-143.2-2-111.103 | Фланец | 2 | |

Взам. инв.№ | Подпись и дата | Инв.№ подл.

| | | |
|---|---|---|
| Нач.отд | Манов | |
| Н.контр. | Послабская | |
| Гл.спец | Корноухов | |
| ГИП | Брук | |
| Рук.группы | Володин | |
| Инж. | Маркулина | |

1298/2-2 | 13

3.501.2-143.2-2-111.100

Блок плиты ортотропной БП0 (БП01, БП02)

| Стадия | Лист | Листов |
|---|---|---|
| Р | | 1 |

Гипротрансмост

Формат А3

Рис.1

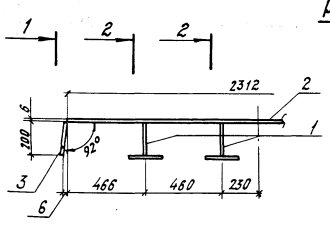


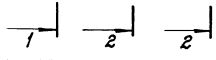


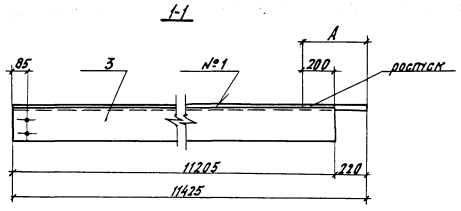


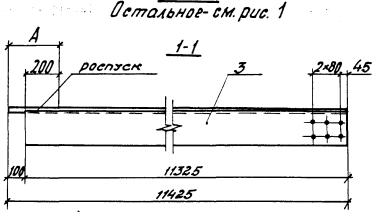


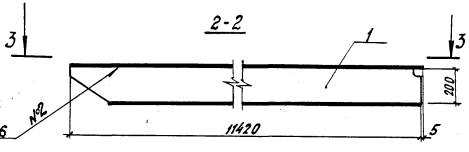


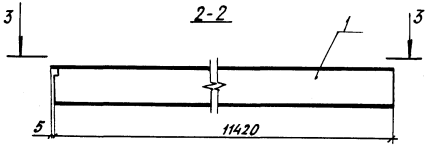


Рис.3
М1:2

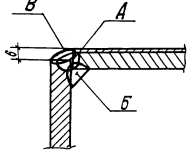


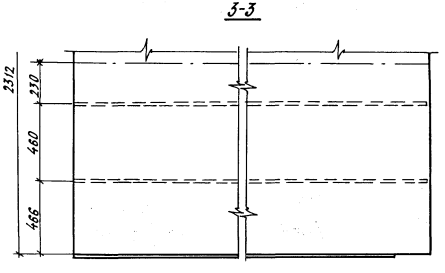


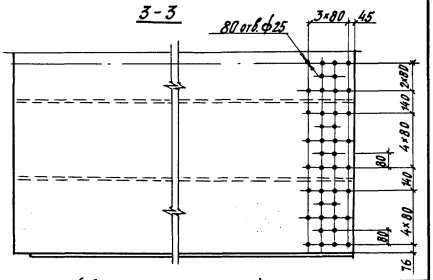


Рис.4
М1:2

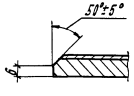


Сварной шов №1 - нестандартный (см. рис.3; ТУ 35-1757-81)
На длине „А" настил поз.2 имеет разделку кромки (см. рис.4)

1298/2-2 | 14

Таблица 1

| Обозначение | Марка | Рис. | Масса, кг |
|---|---|---|---|
| 3.501.2-143.2-2-111.100 | БП01 | 1 | 4608 |
| -01 | БП02 | 2 | 4963 |

Таблица 2

| Обозначение | Обозначение сварного шва |
|---|---|
| А | ГОСТ 14771-76-УП |
| Б | ГОСТ 8713-79-АФ-Δ10 |
| В | Аустенитная наплавка |

| | | |
|---|---|---|
| Нач. отд. | Монов | |
| Н. контр. | Прославская | |
| Гл. спец. | Кормоухов | |
| ГИП | Брук | |
| Рук. группы | Володин | |
| Инж. | Макаренко | |

3.501.2-143.2-2-111.100 СБ

Блок плиты ортотропной БПО (БП01, БП02)
Сборочный чертеж

| Стадия | Масса | Масштаб |
|---|---|---|
| Р | см. табл.1 | 1:20 |
| Лист | Листов 1 | |

ГИПРОТРАНСМОСТ

Формат А3

Инв. № подл. | Подпись и дата | Взам. инв. №

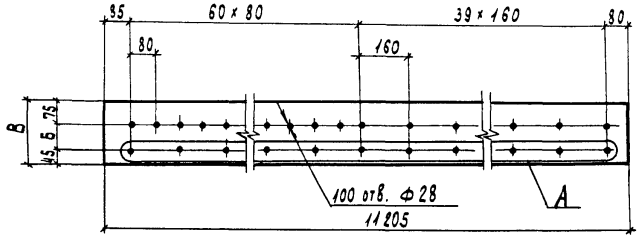


| Обозначение | Размеры, мм | | Группа отверстий А | | Масса ед., кг |
|---|---|---|---|---|---|
| | Б | В | количество | размер | |
| 3.501.2-143.2-2-111.102 | 80 | 200 | 70 | Ф28 | 211,1 |
| -01 | – | 120 | – | – | 126,7 |

1298/2-2 | 15

| | | | |
|---|---|---|---|
| Нач. отд. | Монов | | |
| Н. контр. | Лославская | | |
| Гл. спец. | Корноухов | | |
| ГИП | Брук | | |
| Рук. группы | Володин | | |
| Инж. | Маляренко | | |

# 3.501.2-143.2-2-111.102

Фланец

| Стадия | Масса | Масштаб |
|---|---|---|
| Р | см. таблицу | 1:15 |
| Лист | Листов 1 | |

Лист 12 ГОСТ 19903-74* / 15 ХСНД ГОСТ 6713-75*

Гипротрансмост

Формат А4

Взам. инв. № | Подпись и дата | Инв. № подл.



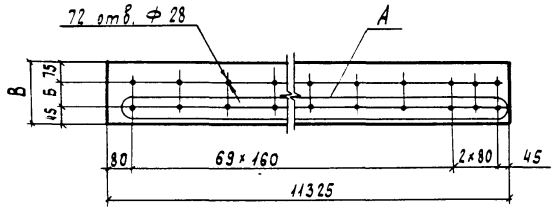


| Обозначение | Размеры, мм | | Группа отверстий А | | Масса ед., кг |
|---|---|---|---|---|---|
| | Б | В | количество | размер | |
| 3.501.2-143.2-2-111.103 | 80 | 200 | 72 | Ф28 | 213,4 |
| -01 | – | 120 | – | – | 128,0 |

1298/2-2 | 15

| | | | |
|---|---|---|---|
| Нач. отд. | Монов | | |
| Н. контр. | Лославская | | |
| Гл. спец. | Корноухов | | |
| ГИП | Брук | | |
| Рук. группы | Володин | | |
| Инж. | Маляренко | | |

# 3.501.2-143.2-2-111.103

Фланец

| Стадия | Масса | Масштаб |
|---|---|---|
| Р | см. таблицу | 1:15 |
| Лист | Листов 1 | |

Лист 12 ГОСТ 19903-74* / 15 ХСНД ГОСТ 6713-75*

Гипротрансмост

Формат А4

Взам. инв. № | Подпись и дата | Инв. № подл.

| Формат | Зона | Поз. | Обозначение | Наименование | Кол. на исполн. – | 01 | 02 | Примечание |
|---|---|---|---|---|---|---|---|---|
| | | | | Документация | | | | |
| А3 | | | 3.501.2-143.2-2-111.110СБ | Сборочный чертеж | | | | |
| А3 | | | 3.501.2-143.2-2-000.000ТО | Техническое описание | | | | |
| | | | | Детали | | | | |
| Б4 | | 1 | 3.501.2-143.2-2-111.111 | Стенка | | | | |
| | | | | Лист 12 ГОСТ 19903-74* / 15ХСНД ГОСТ 6713-75* | 1 | | | 213,5 кг |
| | | | -01 | Стенка | | | | |
| | | | | Лист 12 ГОСТ 19903-74* / 15ХСНД ГОСТ 6713-75* | | 1 | | 215,2 кг |
| | | | -02 | Стенка | | | | |
| | | | | Лист 12 ГОСТ 19903-74* / 15ХСНД ГОСТ 6713-75* | | | 1 | 215,2 кг |
| Б4 | | 2 | 3.501.2-143.2-2-111.112 | Полка | | | | |
| | | | | Лист 12 ГОСТ 19903-74* / 15ХСНД ГОСТ 6713-75* | 1 | | | 210,9 кг |
| | | | -01 | Полка | | | | |
| | | | | Лист 12 ГОСТ 19903-74* / 15ХСНД ГОСТ 6713-75* | | 1 | | 215,2 кг |
| | | | -02 | Полка | | | | |
| | | | | Лист 12 ГОСТ 19903-74* / 15ХСНД ГОСТ 6713-75* | | | 1 | 215,2 кг |

Инв. № подл. | Подпись и дата | Взам. инв. №

1298/2-2 | 16

| | | |
|---|---|---|
| Нач. отд | Монов | |
| Н. контр. | Пославская | |
| Гл. спец. | Корноухов | |
| ГИП | Брук | |
| Рук. группы | Володин | |
| Инж. | Маркулина | |

3.501.2-143.2-2-111.110

Ребро опирания РО (РО1... РО3)

| Стадия | Лист | Листов |
|---|---|---|
| Р | | 1 |

Гипротрансмост

Формат А3

Рис.1

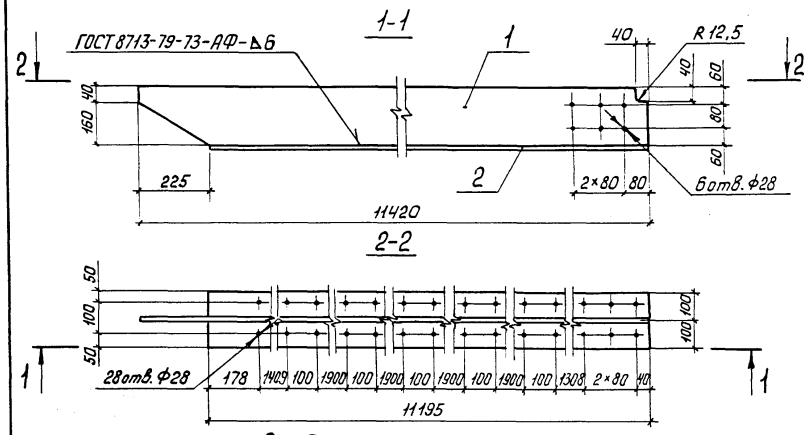


Рис.2
Остальное-см.рис.1

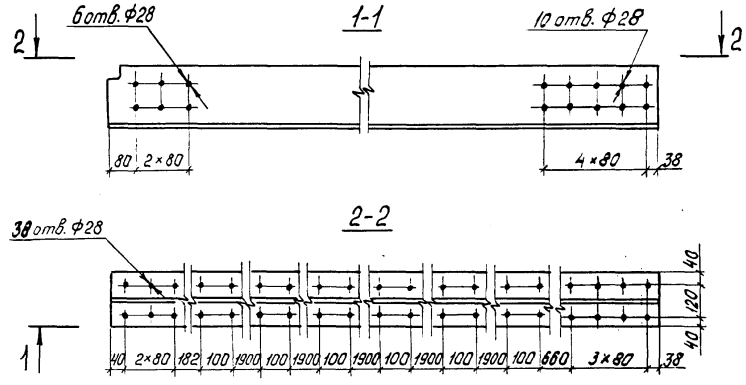


Рис.3
Остальное-см. рис.1

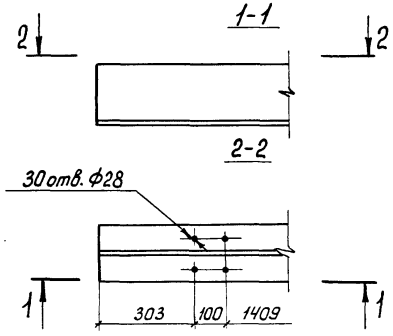


| Обозначение | Марка | Рис. | Масса, кг. |
|---|---|---|---|
| 3.501.2-143.2-2-111. 110 | Р01 | 1 | 424,4 |
| -01 | Р02 | 2 | 430,4 |
| -02 | Р03 | 3 | |

| | | |
|---|---|---|
| Нач.отд. | Монов | |
| Н.контр. | Лославская | |
| Гл.спец. | Корноухов | |
| ГИП | Брук | |
| Рук.группы | Володин | |
| Инж. | Маркулина | |

1298/2-2 | 17

3.501.2-143.2-2-111.110СБ

Ребро опирания Р0 (Р01.... Р03)
Сборочный чертеж

| Стадия | Масса | Масштаб |
|---|---|---|
| Р | см. таблицу | 1:15 |
| Лист | Листов 1 | |

Гипротрансмост

Формат А3

Инв.№подл. | Подпись и дата | Взам.инв.№

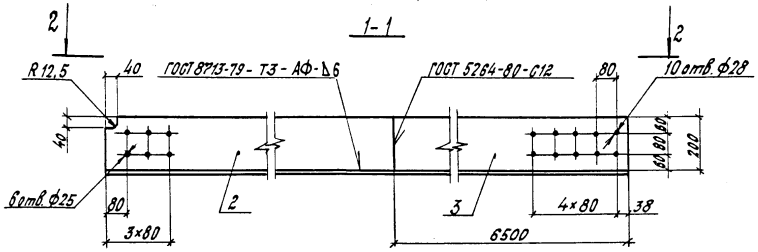


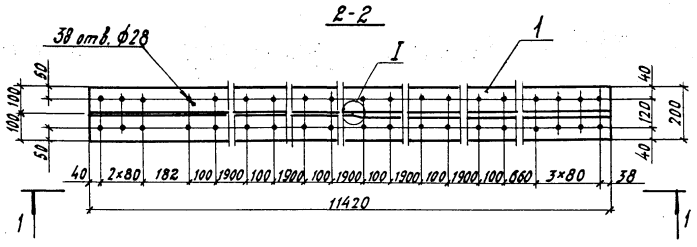


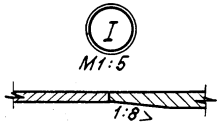


| Формат | Зона | Поз. | Обозначение | Наименование | Кол. | Примечание |
|---|---|---|---|---|---|---|
| | | | | | | |
| | | | | Документация | | |
| А3 | | | 3.501.2-143.2-2-000.000ТО | Техническое описание | X | |
| | | | | | | |
| | | | | Детали | | |
| | | | | | | |
| БЧ | | 1 | 3.501.2-143.2-2-111.121 | Полка | | |
| | | | | Лист 12 ГОСТ 19903-74* / 15ХСНД ГОСТ 6713-75* | 1 | 215,2 кг |
| БЧ | | 2 | 3.501.2-143.2-2-111.122 | Стенка | | |
| | | | | Лист 12 ГОСТ 19903-74* / 15ХСНД ГОСТ 6713-75* | 1 | 92,7 кг |
| БЧ | | 3 | 3.501.2-143.2-2-111.123 | Стенка | | |
| | | | | Лист 20 ГОСТ 19903-74* / 15ХСНД ГОСТ 6713-75* | 1 | 204,1 кг |

Инв. № подл. | Подпись и дата | Взам. инв. №

1298/2-2 | 18

| | | |
|---|---|---|
| Нач. отд. | Манов | |
| Н. контр. | Прославская | |
| Гл. спец. | Корнухов | |
| ГИП | Брун | |
| Разработал | Володин | |
| Ст. инж. | Березезова | |

3.501.2-143.2-2-111.120

Ребро опирания

| Стадия | Масса | Масштаб |
|---|---|---|
| Р | 512,0 | 1:15 |
| Лист | Листов 1 | |

Гипротрансмост

Формат А3

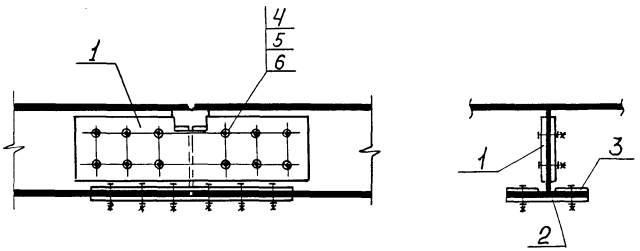


Позиция 1

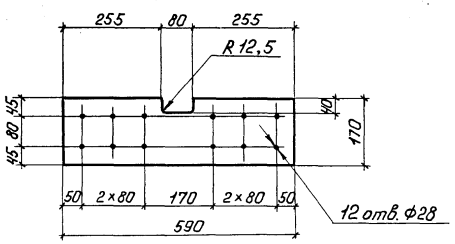


Позиция 2

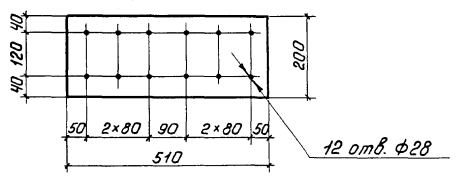


Позиция 3

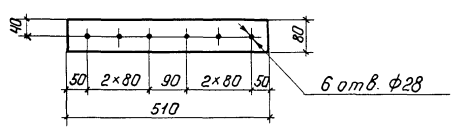


| Формат | Зона | Поз. | Обозначение | Наименование | Кол. | Примечание |
|---|---|---|---|---|---|---|
| | | | | | | |
| | | | | Документация | | |
| А3 | | | 3.501.2-143.2-2-000.000 ТО | Техническое описание | | |
| | | | | | | |
| | | | | Детали | | |
| Б4 | | 1 | 3.501.2-143.2-2-111.131 | Накладка | | |
| | | | | Лист 10 ГОСТ 19903-74* / 15ХСНД ГОСТ 6713-75* | 2 | 7,9 кг |
| Б4 | | 2 | 3.501.2-143.2-2-111.132 | Накладка | | |
| | | | | Лист 10 ГОСТ 19903-74* / 15ХСНД ГОСТ 6713-75* | 1 | 8,0 кг |
| Б4 | | 3 | 3.501.2-143.2-2-111.133 | Накладка | | |
| | | | | Лист 10 ГОСТ 19903-74* / 15ХСНД ГОСТ 6713-75* | 2 | 3,2 кг |
| | | | | | | |
| | | | | Стандартные изделия | | |
| | | 4 | | Болт М22-6g×80.110 ГОСТ 22353-77* | 24 | 0,341 кг |
| | | 5 | | Гайка М22-6Н.110 ГОСТ 22354-77* | 24 | 0,108 кг |
| | | 6 | | Шайба 22 ГОСТ 22355-77* | 48 | 0,0593 кг |

| | | |
|---|---|---|
| Нач. отд. | Монов | |
| Н. контр. | Лославская | |
| Гл. спец. | Корноухов | |
| ГИП | Брук | |
| Рук. группы | Володин | |
| Ст. инж. | Берглезова | |

1298/2-2 19

3.501.2-143.2-2-111.130

Узел

| Стадия | Масса | Масштаб |
|---|---|---|
| Р | 43,8 | 1:10 |
| Лист | Листов 1 | |

Гипротрансмост

Формат А3

Инв. № подл. | Подпись и дата | Взам. инв. №

| Формат | Зона | Поз. | Обозначение | Наименование | Кол. | Примечание |
|---|---|---|---|---|---|---|
| | | | | **Документация** | | |
| А3 | | | 3.501.2-143.2-2-112.000СБ | Сборочный чертеж | | |
| А3 | | | 3.501.2-143.2-2-000.000ТО | Техническое описание | | |
| | | | | **Детали** | | |
| Б4 | | 1 | 3.501.2-143.2-2-112.001 | Элемент плиты | | |
| | | | | Лист 12 ГОСТ 19903-74* / 15ХСНДГОСТ 6713-75* | 1 | 1768,0кг |
| Б4 | | 2 | 3.501.2-143.2-2-112.002 | Элемент плиты | | |
| | | | | Лист 16 ГОСТ 19903-74* / 15ХСНДГОСТ 6713-75* | 1 | 688,3кг |
| Б4 | | 3 | 3.501.2-143.2-2-112.003 | Элемент плиты | | |
| | | | | Лист 25 ГОСТ 19903-74* / 15ХСНДГОСТ 6713-75* | 1 | 2554,2кг |
| Б4 | | 4 | 3.501.2-143.2-2-112.004 | Элемент плиты | | |
| | | | | Лист 32 ГОСТ 19903-74* / 15ХСНДГОСТ 6713-75* | 1 | 6366,7кг |
| Б4 | | 5 | 3.501.2-143.2-2-112.005 | Ребро жесткости | | |
| | | | | Лист 12 ГОСТ 19903-74* / 15ХСНДГОСТ 6713-75* | 1 | 364,6кг |
| Б4 | | 6 | 3.501.2-143.2-2-112.006 | Лист опорный | | |
| | | | | Лист 25 ГОСТ 19903-74* / 15ХСНДГОСТ 6713-75* | 2 | 48,7кг |
| Б4 | | 7 | 3.501.2-143.2-2-112.007 | Лист поддомкратный | | |
| | | | | Лист 25 ГОСТ 19903-74* / 15ХСНДГОСТ 6713-75* | 2 | 11,8кг |
| | | | | **Стандартные изделия** | | |
| | | 8 | | Винт В.М20-6g×60.46ГОСТ11475-80* | 40 | 0,1484кг |
| | | 9 | | Гайка М20-6Н.5ГОСТ5915-70* | 40 | 0,0626кг |
| | | 10 | | Шайба 20.02Ст3ГОСТ11371-78* | 40 | 0,0172кг |

Инв. № подл. | Подпись и дата | Взам. инв. №

| | | |
|---|---|---|
| Нач. отд. | Монов | |
| Н. контр. | Пославская | |
| Гл. спец. | Корноухов | |
| ГИП | Брук | |
| Рук. группы | Володин | |
| Инж. | Маляренко | |

1298/2-2 | 20

3.501.2-143.2-2-112.000

Плита ребристая

| Стадия | Лист | Листов |
|---|---|---|
| Р | | 1 |

ГИПРОТРАНСМОСТ

Формат А3

1-1

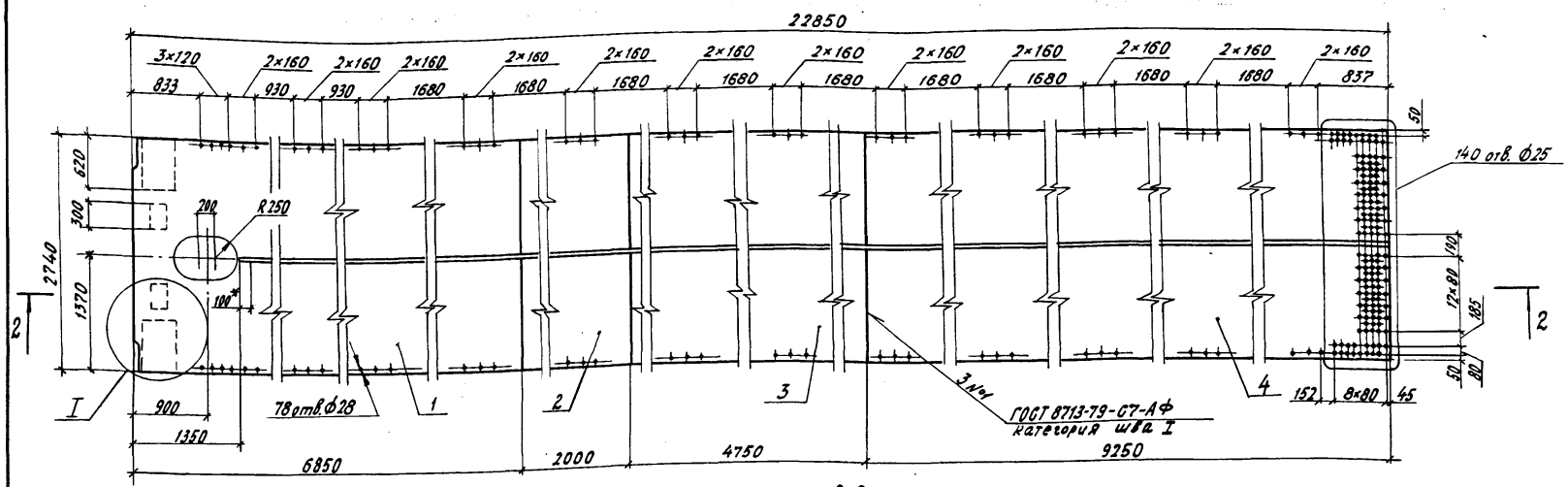


2-2
М1:20

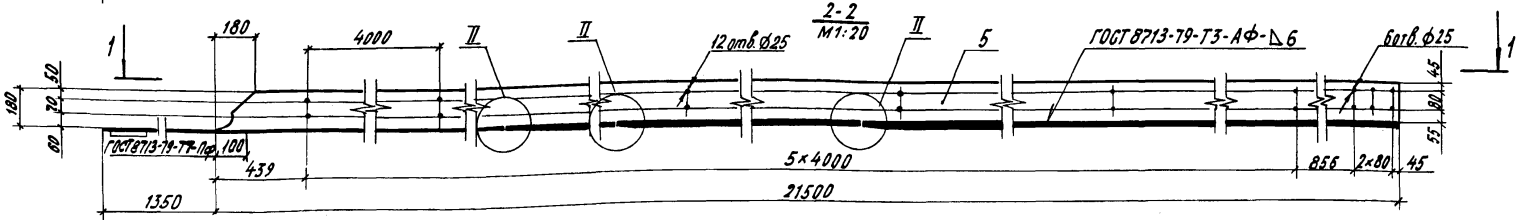


I повернуто
М1:20

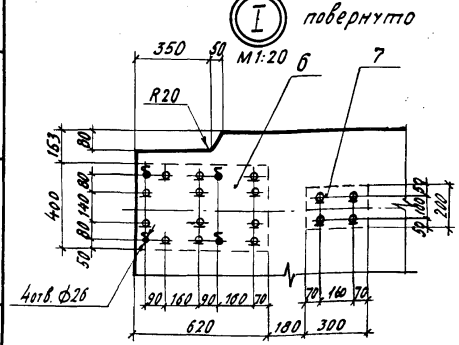


II
М1:10




Докрытый лист поз. 7 в обычном исполнении (01) допускается приваривать по контуру ГОСТ 5264-80-Н1-Δ8

1. Обработку ребра жесткости поз. 1 производить по ВСН 188-78 п. 3.2
2. *- На длине 100мм сварной шов по ГОСТ 8713-79-Т7-Пф
3. Гайки поз. 9 не допускается изготавливать из кипящей или автоматической стали в соответствии с разделом 1 ГОСТ 1759-70

| | | |
|---|---|---|
| 1298/2-2 | | 21 |

| | | |
|---|---|---|
| Нач. отд. | Монов | |
| Н. контр. | Поставская | |
| Гл. спец. | Корноухов | |
| ГИП | Брук | |
| Вед. группы | Володин | |
| Инж. | Маляренко | |

3.501.2-143.2-2-112.000СБ

Плита ребристая
Сборочный чертеж

| Стадия | Масса | Масштаб |
|---|---|---|
| Р | 11872 | 1:50 |
| Лист | Листов 1 | |

ГИПРОТРАНСМОСТ

Копировал Буйнова

Формат А3

Инв. № подл. | Подпись и дата | Взам. инв. №

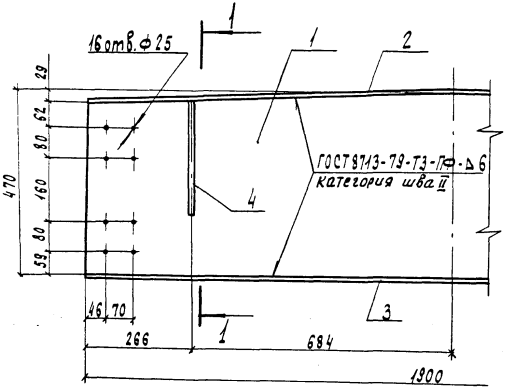


Позиция 4

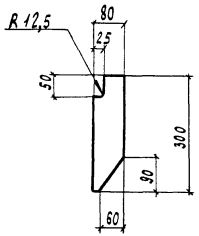


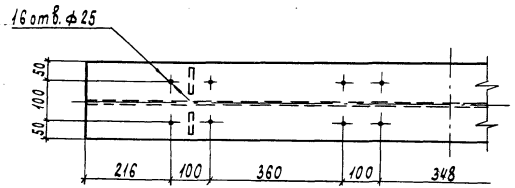


1-1

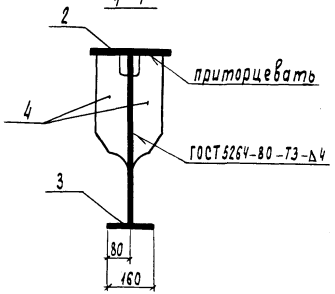


| Формат | Зона | Поз. | Обозначение | Наименование | Кол. | Примечание |
|---|---|---|---|---|---|---|
| | | | | Документация | | |
| А3 | | | 3.501.2-143. 2-2-000.00070 | Техническое описание | | |
| | | | | Детали | | |
| Б4 | | 1 | 3.501.2-143. 2-2-113. 001 | Стенка | | |
| | | | | Лист 10 ГОСТ 19903-74* / 15ХСНД ГОСТ 6713-75* | 1 | 67,9 кг |
| Б4 | | 2 | 3.501.2-143. 2-2-113. 002 | Полка | | |
| | | | | Лист 10 ГОСТ 19903-74* / 15ХСНД ГОСТ 6713-75* | 1 | 29,8 кг |
| | | 3 | -01 | Полка | | |
| | | | | Лист 10 ГОСТ 19903-74* / 15ХСНД ГОСТ 6713-75* | 1 | 23,9 кг |
| Б4 | | 4 | 3.501.2-143. 2-2-113. 003 | Ребро жесткости | | |
| | | | | Лист 10 ГОСТ 19903-74* / 15ХСНД ГОСТ 6713-75* | 4 | 1,6 кг |

Ребро жесткости поз. 4 обработать по п. 3.2 ВСН 188-78.

| | | |
|---|---|---|
| Нач. отд. | Монов | |
| Н. контр. | Пославская | |
| Гл. спец. | Корноухов | |
| ГИП | Брук | |
| Рук. группы | Володин | |
| Инж. | Маркулина | |

1298/2-2 | 22

3.501.2-143.2-2-113.000

Балка поперечная

| Стадия | Масса | Масштаб |
|---|---|---|
| Р | 128 | 1:10 |
| Лист | Листов 1 | |

Гипротрансмост

Инв. № подл. | Подпись и дата | Взам. инв. №

Формат А3

Позиции 5, 6, 7 не показаны

1-1

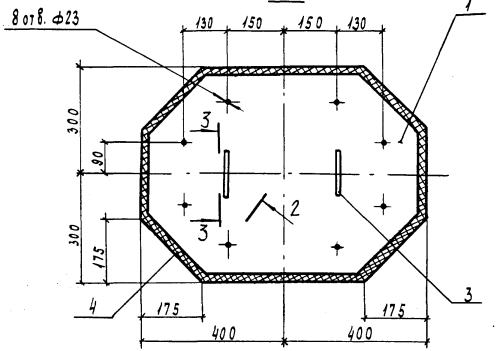


Позиция 2
М 1:2,5
развёртка

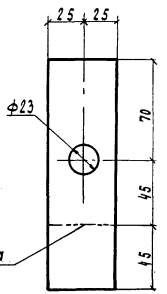


Линия сгиба

2-2 повернуто
М 1:2

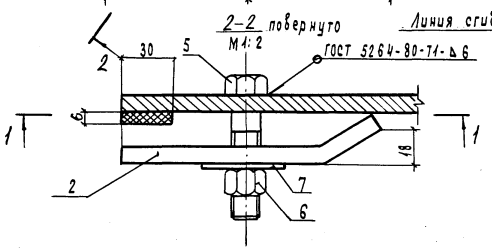


3-3
М 1:4

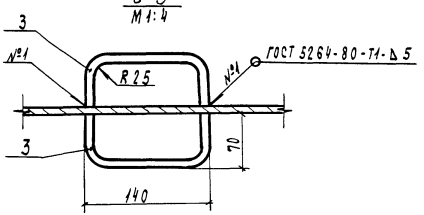


| Формат | Зона | Поз | Обозначение | Наименование | Кол. | Примечание |
|---|---|---|---|---|---|---|
| | | | | Документация | | |
| А3 | | | 3.501.2-143.2-2-000.000ТО | Техническое описание | | |
| | | | | Детали | | |
| Б4 | | 1 | 3.501.2-143.2-2-114.001 | Крышка | | |
| | | | | Лист 8 ГОСТ 19903-74* / 16Д ГОСТ 6713-75* | 1 | 26,3 кг |
| Б4 | | 2 | 3.501.2-143.2-2-114.002 | Крепление | | |
| | | | | Лист 10 ГОСТ 19903-74* / 16Д ГОСТ 6713-75* | 8 | 0,6 кг |
| Б4 | | 3 | 3.501.2-143.2-2-114.003 | Ручка крышки | | |
| | | | | А-I-10 ГОСТ 5781-82* | 4 | 0,2 кг |
| | | | | $\ell$=460 | | |
| Б4 | | 4 | 3.501.2-143.2-2-114.004 | Прокладка | | |
| | | | | Пластина 1, лист, МС-М-6×600×800 - ГОСТ 7338-77 | 1 | |
| | | | | Стандартные изделия | | |
| | | 5 | | Болт М20-8g×60.46 ГОСТ 7796-70* | 8 | 0,194 кг |
| | | 6 | | Гайка М20-6Н.5 ГОСТ 5915-70* | 8 | 0,063 кг |
| | | 7 | | Шайба 20.02 Ст.3 ГОСТ 11371-78* | 8 | 0,017 кг |

| | | |
|---|---|---|
| Нач. отд. | Монов | |
| Н. контр. | Лославская | |
| Гл. спец. | Корночков | |
| ГИП | Брук | |
| Рук. группы | Володин | |
| Инж. | Маляренко | |

1298/2-2 | 23

3.501.2-143.2-2-114.000

Люк смотровой

| Стадия | Масса | Масштаб |
|---|---|---|
| Р | 34,0 | 1:10 |
| Лист | Листов 1 | |

Гипротрансмост

Инв. № подл. | Подпись и дата | Взам. инв. №

Формат А3

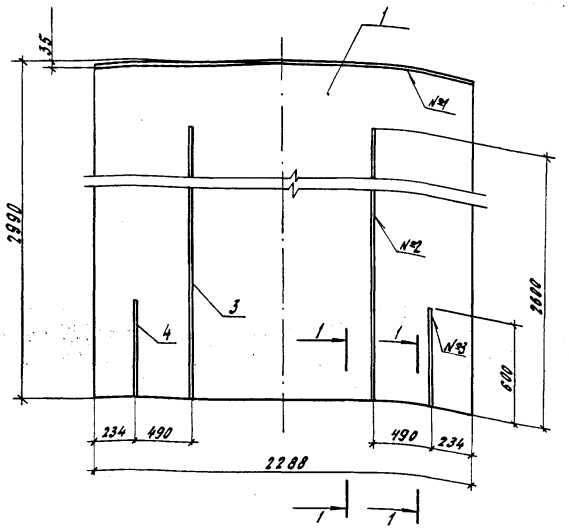


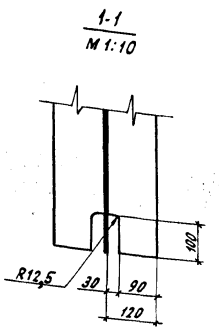


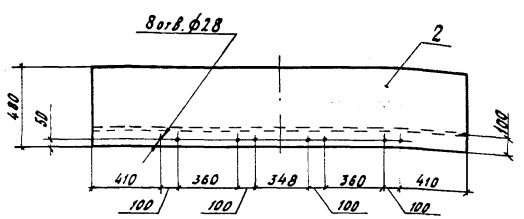


| Формат | Зона | Поз. | Обозначение | Наименование | Кол. | Примечание |
|---|---|---|---|---|---|---|
| | | | | | | |
| | | | | Документация | | |
| А3 | | | 3.501.2-143.2-2-000.000 ТО | Техническое описание | X | |
| | | | | | | |
| | | | | Детали | | |
| Б4 | | 1 | 3.501.2-143.2-2-115.001 | Диафрагма | | |
| | | | | Лист 12 ГОСТ 19903-74* / 15ХСНД ГОСТ 6713-75* | 1 | 640,7 кг |
| Б4 | | 2 | 3.501.2-143.2-2-115.002 | Полка | | |
| | | | | Лист 10 ГОСТ 19903-74* / 15ХСНД ГОСТ 6713-75* | 1 | 86,2 кг |
| Б4 | | 3 | 3.501.2-143.2-2-115.003 | Ребро жесткости | | |
| | | | | Лист 12 ГОСТ 19903-74* / 15ХСНД ГОСТ 6713-75* | 4 | 29,4 кг |
| | | 4 | -01 | Ребро жесткости | | |
| | | | | Лист 20 ГОСТ 19903-74* / 15ХСНД ГОСТ 6713-75* | 4 | 11,3 кг |

Обработать ребра жесткости поз. 3...4 согласно указаниям ВСН 188-78 п. 3.2

| Номер шва | Обозначение стандарта | Условное обозначение шва | Категория шва |
|---|---|---|---|
| 1 | ГОСТ 8713-79 | Т3-ПФ-△5 | III |
| 2 | ГОСТ 8713-79 | Т3-АФ-△6 | |
| 3 | ГОСТ 5264-80 | Т3-△6 | |

| | | |
|---|---|---|
| Нач. отд. | Монов | |
| Н. контр. | Поспавская | |
| Гл. спец. | Корноухов | |
| ГИП | Брук | |
| Рук. группы | Володин | |
| Инж. | Маляренко | |

1298/2-2 | 24

3.501.2-143.2-2-115.000

Диафрагма опорная

| Стадия | Масса | Масштаб |
|---|---|---|
| Р | 890 | 1:25 |
| Лист | Листов 1 | |

ГИПРОТРАНСМОСТ

Инв. № подл. | Подпись и дата | Взам. инв. №

Формат А3

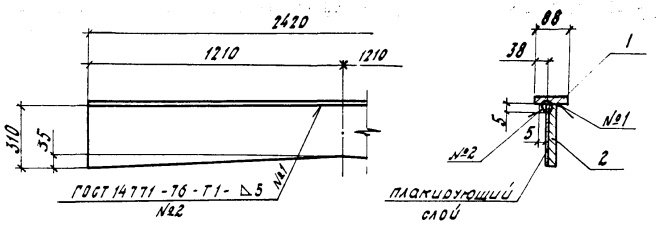


| Формат | Зона | Поз. | Обозначение | Наименование | Кол. | Примечание |
|---|---|---|---|---|---|---|
| | | | | Документация | | |
| А3 | | | 3.501.2-143.2-2-000.000 ТО | Техническое описание | X | |
| | | | | Детали | | |
| Б4 | | 1 | 3.501.2-143.2-2-116.001 | Полка | | |
| | | | | Лист 12 ГОСТ 19903-74* 15ХСНД ГОСТ 6713-75* | 1 | 20,0 кг |
| Б4 | | 2 | 3.501.2-143.2-2-116.002 | Стойка | | |
| | | | | Лист 12 ГОСТ 10885-85 (09Г2С+12Х18Н10Т)-кл.1 | 1 | 71,0 кг |

Сварной шов №2 - ручная дуговая сварка.

1298/2-2 | 25

| | | | |
|---|---|---|---|
| Нач. отд. | Манов | | |
| Н. контр. | Преславская | | |
| Гл. спец. | Корноухов | | |
| ГИП | Брук | | |
| Рук. группы | Володин | | |

3.501.2-143.2-2-116.000

Элемент торцевой

| Стадия | Масса | Масштаб |
|---|---|---|
| Р | 91 | 1:20 |
| Лист | Листов 1 | |

ГИПРОТРАНСМОСТ

Формат А4

Инв. № подл. | Подпись и дата | Взам. инв. №

| Формат | Зона | Поз. | Обозначение | Наименование | Кол. | Примечание |
|---|---|---|---|---|---|---|
| | | | | Документация | | |
| А3 | | | 3.501.2-143.2-2-117.000 СБ | Сборочный чертеж | | |
| А3 | | | 3.501.2-143.2-2-000.000 ТО | Техническое описание | | |
| | | | | Детали | | |
| Б4 | | 1 | 3.501.2-143.2-2-117.001 | Ребро жесткости | | |
| | | | | Лист 40 ГОСТ 19903-74* / 15ХСНД ГОСТ 6713-75* | 1 | 154,3 кг |
| Б4 | | 2 | 3.501.2-143.2-2-117.002 | Ребро жесткости | | |
| | | | | Лист 12 ГОСТ 19903-74* / 15ХСНД ГОСТ 6713-75* | 5 | 48,8 кг |
| Б4 | | 3 | 3.501.2-143.2-2-117.003 | Ребро жесткости | | |
| | | | | Лист 12 ГОСТ 19903-74* / 15ХСНД ГОСТ 6713-75* | 6 | 48,8 кг |
| Б4 | | 4 | 3.501.2-143.2-2-117.004 | Ребро жесткости | | |
| | | | | Лист 12 ГОСТ 19903-74* / 15ХСНД ГОСТ 6713-75* | 12 | 9,0 кг |
| Б4 | | 5 | 3.501.2-143.2-2-117.005 | Ребро жесткости | | |
| | | | | Лист 10 ГОСТ 19903-74* / 15ХСНД ГОСТ 6713-75* | 1 | 206,3 кг |
| Б4 | | 6 | 3.501.2-143.2-2-117.006 | Ребро жесткости | | |
| | | | | Лист 10 ГОСТ 19903-74* / 15ХСНД ГОСТ 6713-75* | 1 | 207,9 кг |
| | | | | Переменные данные для исполнений: | | |
| | | | | 3.501.2-143.2-2-117.000 Детали | | |
| А3 | | 7 | 3.501.2-143.2-2-117.007 | Элемент стенки | 1 | |

| Формат | Зона | Поз. | Обозначение | Наименование | Кол. | Примечание |
|---|---|---|---|---|---|---|
| | | | | 3.501.2-143.2-2-117.000-01 Детали | | |
| А3 | | 7 | 3.501.2-143.2-2-117.007-01 | Элемент стенки | 1 | |

Инв. № подл. | Подпись и дата | Взам. инв. №

| | | |
|---|---|---|
| Нач. отд. | Монов | |
| Н. контр. | Поставская | |
| Гл. спец. | Корноухов | |
| ГИП | Брух | |
| Рук. группы | Володин | |
| Инж. | Маляренко | |

1298/2-2 | 26

3.501.2-143.2-2-117.000

Стенка С (С1, С2)

| Стадия | Лист | Листов |
|---|---|---|
| Р | | 1 |

ГИПРОТРАНСМОСТ

Формат А3

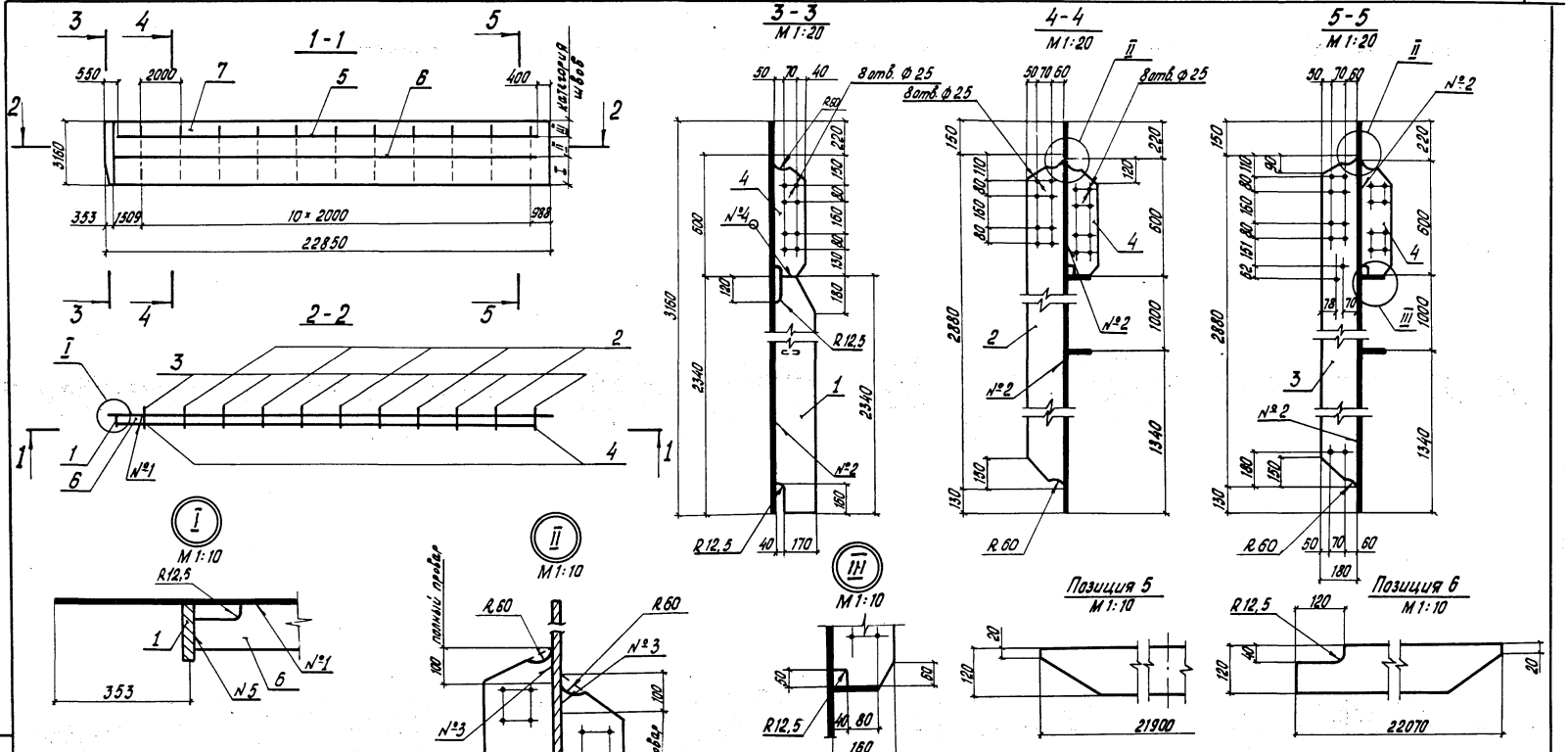


Ребра жесткости поз. 2...4 обработать по ВСН 188-78 п. 3.2
Ребра жесткости поз. 5, 6 обработать по ВСН 188-78 п. 4.2

Таблица 1

| Номер шва | Обозначение стандарта | Условное обозначение шва | Категория шва |
|---|---|---|---|
| 1 | ГОСТ 8713-79 | Т3-Аф-△6 | III |
| 2 | ГОСТ 8713-79 | Т3-Аф-△7 | |
| 3 | ГОСТ 8713-79 | Т7-ПФ | I |
| 4 | ГОСТ 5264-80 | Т7-△6 | III |
| 5 | ГОСТ 14771-79 | Т1-УП-△6 | |

Таблица 2

| Обозначение | Марка |
|---|---|
| 3.501.2-143.2-2-117.000 | С1 |
| -01 | С2 |

| | | |
|---|---|---|
| Нач. отд. | Монов | |
| Н. контр. | Пословская | |
| Гл. спец. | Корнеухов | |
| ГИП | Врук | |
| Рук. группы | Володин | |
| Инж. | Маляренко | |

1298/2-2 | 27

3.501.2-143.2-2-117.000СБ

Стенка С (С1, С2)
Сборочный чертеж

| Стадия | Масса | Масштаб |
|---|---|---|
| Р | 8010 | 1:200 |
| Лист | Листов 1 | |

Гипротрансмост

Инв. № подл. | Подпись и дата | Взам. инв. №

Формат А3

Рис. 1

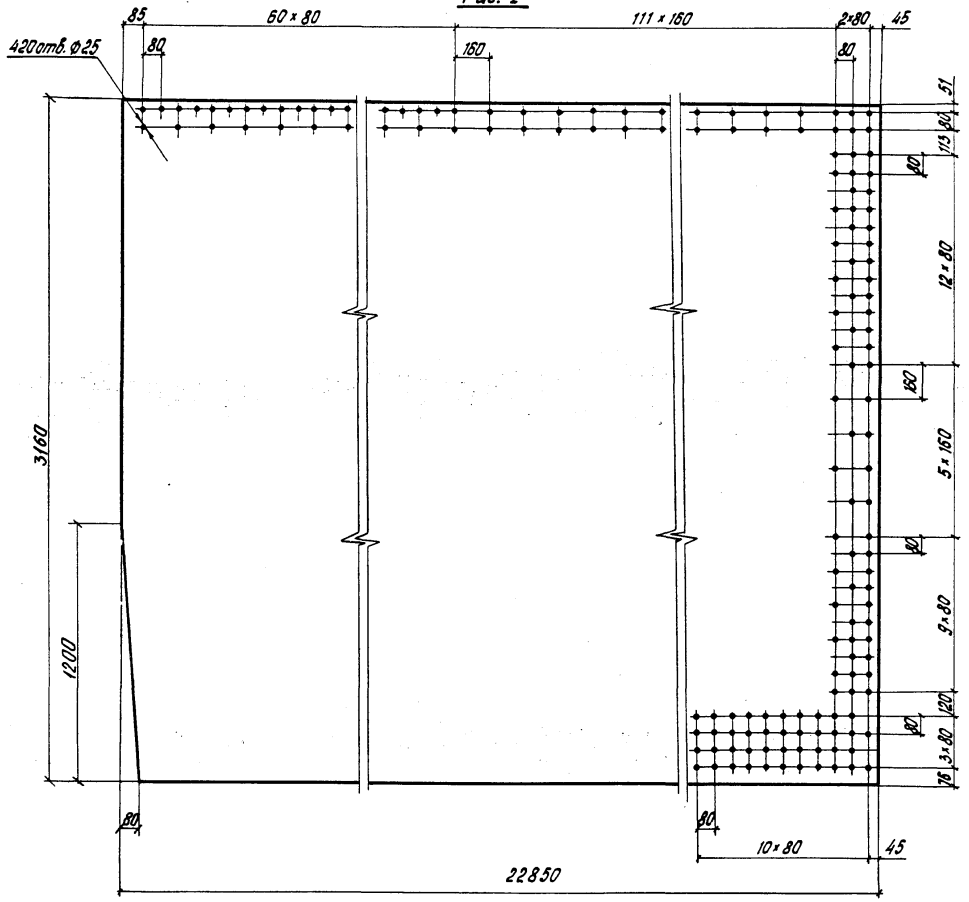


Рис. 2

остальное-см. рис. 1

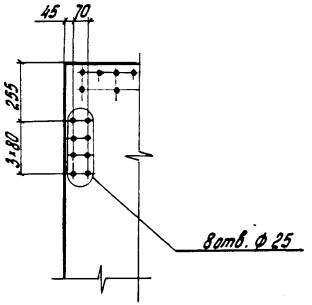


| Обозначение | Рис. |
|---|---|
| 3.501.2-143.2-2-117.007 | 1 |
| -01 | 2 |

| | | |
|---|---|---|
| Нач. отд. | Манов | |
| Н. контр. | Пославская | |
| Гл. спец. | Корноухов | |
| ГИП | Брук | |
| Рук. группы | Володин | |
| Инж. | Маляренко | |

1298/2-2 | 28

3.501.2-143.2-2-117.007

Элемент стенки

| Стадия | Масса | Масштаб |
|---|---|---|
| Р | 6797 | 1:20 |

Лист | Листов 1

Лист 12 ГОСТ 19903-74* 15ХСНД ГОСТ 6713-75*

Гипротрансмост

Инв. № подл. | Подпись и дата | Взам. инв. №

Формат А3

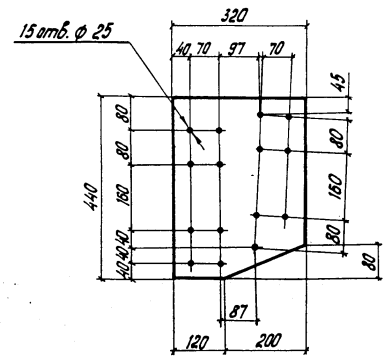


| | | | | | | | |
|---|---|---|---|---|---|---|---|
| Нач.отд. | Монов | | | 1298/2-2 | | | 29 |
| Н.контр. | Пословская | | | 3.501.2-143.2-2-120.001 | | | |
| Гл.спец. | Корноухов | | | | | | |
| ГИП | Брук | | | Накладка | Стадия | Масса | Масштаб |
| Рук.группы | Володин | | | | Р | 10,4 | 1:10 |
| Ст.инж. | Берглезова | | | | Лист | Листов 1 | |
| | | | | Лист 10 ГОСТ 19903-74* / 15 ХСНД ГОСТ 6713-75* | Гипротрансмост | | |

Инв. № подл. | Подпись и дата | Взам. инв. №

Копировал Левых

Формат А4

Рис. 1

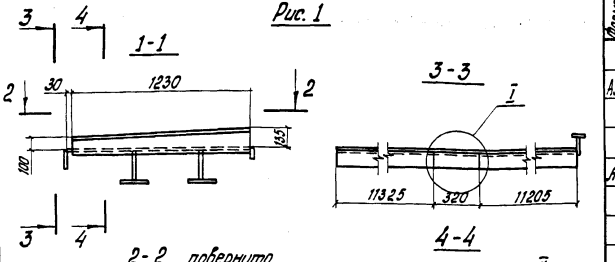


| Формат | Зона | Поз. | Обозначение | Наименование | Кол. на исполн. – | 01 | 02 | 03 | Примечание |
|---|---|---|---|---|---|---|---|---|---|
| | | | | Документация | | | | | |
| А3 | | | 3.501.2-143.2-2-000.000 ТО | Техническое описание | X | X | X | X | |
| | | | | Сборочные единицы | | | | | |
| | | | | Блоки плиты ортотропной консольной | | | | | |
| А3 | | 1 | 3.501.2-143.2-2-121.100 | БПК1 | 1 | | | | |
| | | | -01 | БПК2 | 1 | | | | |
| | | | -02 | БПК3 | | 1 | | | |
| | | | -03 | БПК4 | | 1 | | | |
| | | | 3.501.2-143.2-2-121.200 | БПК5 | | | 1 | | |
| | | | -01 | БПК6 | | | 1 | | |
| | | | -02 | БПК7 | | | | 1 | |
| | | | -03 | БПК8 | | | | 1 | |
| А3 | | 2 | 3.501.2-143.2-2-121.300 | Элемент торцевой | 1 | | | | |
| | | | -01 | Элемент торцевой | | 1 | | | |
| | | | -02 | Элемент торцевой | | | 1 | | |
| | | | -03 | Элемент торцевой | | | | 1 | |
| А3 | | 3 | 3.501.2-143.2-2-111.130 | Узел | 2 | 2 | 2 | 2 | |
| | | | | Детали | | | | | |
| Б4 | | 4 | 3.501.2-143.2-2-121.001 | Вставка фланца | | | | | |
| | | | | Лист 12 ГОСТ 19903-74* | | | | | |
| | | | | 15ХСНД ГОСТ 6713-75 | 1 | 1 | 1 | 1 | 3,6 кг |

Рис. 2

Остальное - см. рис. 1

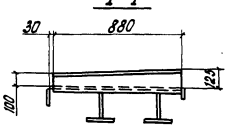


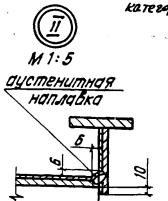


Рис. 3

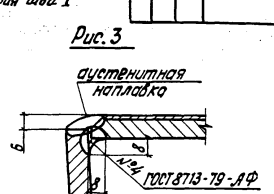


| Изображено | | Рис. | Зеркальное отражение | | Масса, |
|---|---|---|---|---|---|
| Обозначение | Марка | | Обозначение | Марка | кг |
| 3.501.2-143.2-2-121.000 | КОП1 | 1 | 3.501.2-143.2-2-121.000-01 | КОП2 | 4955 |
| -02 | КОП3 | 2 | -03 | КОП4 | 4357 |

Сварной шов №1 - однопроходная односторонняя автоматическая сварка под флюсом с металлохимической присадкой всей толщины стали с применением аустенитных сварочных материалов. Выполнение шва - см. рекомендации ЦНИИС.

Сварной шов №2 длиной 720мм - нестандартный (см. рис. 3; ТУ35-1757-87)

1298/2-2 | 30

| | | |
|---|---|---|
| Нач. отд. | Монов | |
| Н. контр. | Пославская | |
| Гл. спец. | Корноухов | |
| ГИП | Брук | |
| Рук. группы | Володин | |
| Инж. | Маркулина | |

**3.501.2-143.2-2-121.000**

Плита ортотропная консольная КОП (КОП1 ... КОП4)

| Стадия | Масса | Масштаб |
|---|---|---|
| Р | см. таблицу | 1:25 |
| Лист | Листов 1 | |

Гипротрансмост

Копировал Левых

Формат А3

Инв. № подл. | Подпись и дата | Взам. инв. №

| Формат | Зона | Поз. | Обозначение | Наименование | Кол. | Приме-чание |
|---|---|---|---|---|---|---|
| | | | | | | |
| | | | | Документация | | |
| А3 | | | 3.501.2-143.2-2-121.100 СБ | Сборочный чертеж | X | |
| А3 | | | 3.501.2-143.2-2-000.000 ТО | Техническое описание | X | |
| | | | | | | |
| | | | | Детали | | |
| | | | | | | |
| Б4 | | 1 | 3.501.2-143.2-2-121.101 | Слезник | | |
| | | | | Лист 12 ГОСТ 10885-85 / (09Г2С+12Х18Н10Т)-кл.1 | 1 | 75,1 кг |
| | | | | | | |
| | | | Переменные данные | для исполнений: | | |
| | | | | 3.501.2-143.2-2-121.100 | | |
| | | | | Детали | | |
| | | | | | | |
| Б4 | | 2 | 3.501.2-143.2-2-121.102 | Настил | | |
| | | | | Лист 12 ГОСТ 10885-85 / (09Г2С+12Х18Н10Т)-кл.1 | 1 | 1356,0 кг |
| А3 | | 3 | 3.501.2-143.2-2-111.110-02 | Ребро опирания | 2 | |
| А4 | | 4 | 3.501.2-143.2-2-111.102-01 | Фланец | 1 | |
| | | | | | | |
| | | | | 3.501.2-143.2-2-121.100-01 | | |
| | | | | Детали | | |
| | | | | | | |
| Б4 | | 2 | 3.501.2-143.2-2-121.102-01 | Настил | | |
| | | | | Лист 12 ГОСТ 10885-85 / (09Г2С+12Х18Н10Т)-кл.1 | 1 | 1356,0 кг |
| А3 | | 3 | 3.501.2-143.2-2-111.110-01 | Ребро опирания | 2 | |
| А4 | | 4 | 3.501.2-143.2-2-111.103-01 | Фланец | 1 | |
| | | | | | | |
| | | | | | | |
| | | | | | | |

Инв.№ подл. | Подпись и дата | Взам. инв.№

| | | |
|---|---|---|
| Нач. отд. | Манов | |
| Н. контр. | Послабская | |
| Гл. спец. | Корноухов | |
| ГИП | Брук | |
| Рук. группы | Володин | |
| Инж. | Маляренко | |

1298/2-2 | 31

3.501.2-143.2-2-121.100

Блоки плиты ортотропной консольной БПК (БПК1... БПК4)

| Стадия | Лист | Листов |
|---|---|---|
| Р | | 1 |

Гипротрансмост

Копировал Левых

Формат А3

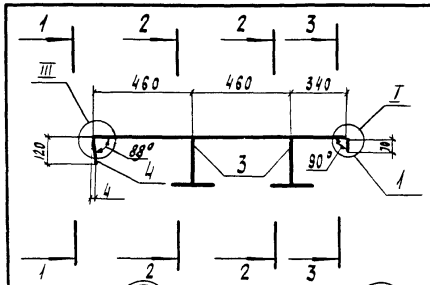


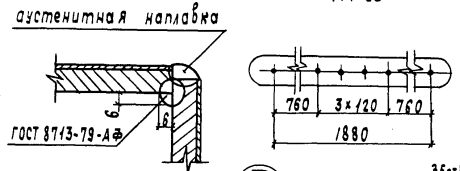


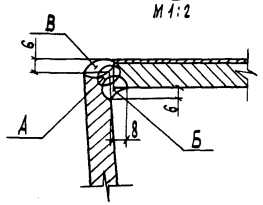


М 1:2

Рис. 1

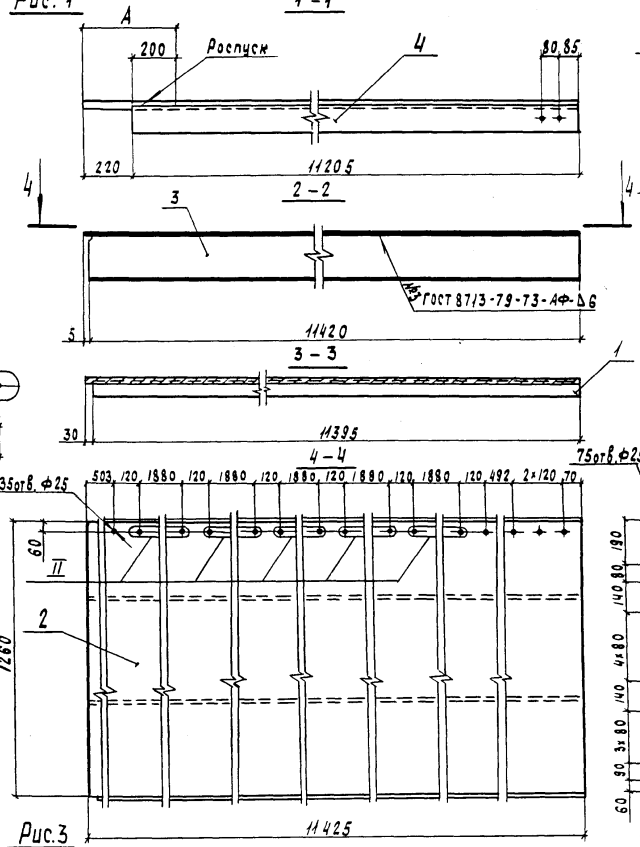


Рис. 3
М 1:2

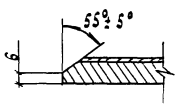


Рис. 2
Остальное см. рис. 1

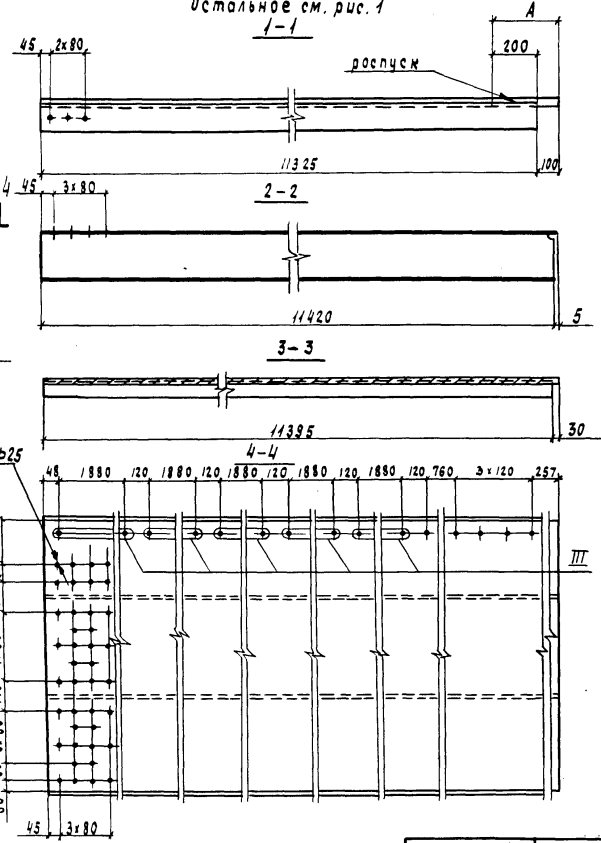


Таблица 1

| Обозначение | Обозначение сварного шва |
|---|---|
| А | ГОСТ 14771-76 - УП |
| Б | ГОСТ 8713-79 - АФ |
| В | Аустенитная наплавка |

Таблица 2

| Изображено | | Рис. | Зеркальное отражение | | Масса, кг |
|---|---|---|---|---|---|
| Обозначение | Марка | | Обозначение | Марка | |
| 3.501.2-143.2-2-121.100 | БПК1 | 1 | 3.501.2-143.2-2-121.100-02 | БПК3 | 2419 |
| -01 | БПК2 | 2 | -03 | БПК4 | 2420 |

На длине „А" настил поз.2 имеет разделку кромки (см. рис.3)
Сварной шов №1 - нестандартный (см. Узел III; ТУ 35-1757-87)

| | | |
|---|---|---|
| 1298/2-2 | | 32 |

| | | |
|---|---|---|
| Нач. отд. | Монов | |
| Н. контр. | Лославская | |
| Гл. спец. | Корноухов | |
| ГИП | Брук | |
| Рук. группы | Володин | |
| Инж. | Маляренко | |

**3.501.2-143.2-2-121.100СБ**

Блок плиты ортотропной консольной БПК (БПК1 ... БПК4) Сборочный чертеж

| Стадия | Масса | Масштаб |
|---|---|---|
| Р | см. таблицу | 1:20 |
| Лист | Листов 1 | |

Гипротрансмост

Копировал Чесалкина Формат А3

Инв.№ подл. | Подпись и дата | Взам. инв.№

| Формат | Зона | Поз. | Обозначение | Наименование | Кол. | Примечание |
|---|---|---|---|---|---|---|
| | | | | | | |
| | | | | Документация | | |
| А3 | | | 3.501.2-143.2-2-121.200 СБ | Сборочный чертеж | X | |
| А3 | | | 3.501.2-143.2-2-000.000 ТО | Техническое описание | X | |
| | | | | | | |
| | | | | Детали | | |
| | | | | | | |
| Б4 | | 1 | 3.501.2-143.2-2-121.201 | Слезник | | |
| | | | | Лист 12 ГОСТ 10885-85 (09Г2С+12х18Н10Т)-кл.1 | 1 | 75,1 кг |
| | | | Переменные данные | для исполнений: | | |
| | | | | 3.501.2-143.2-2-121.200 | | |
| | | | | Детали | | |
| | | | | | | |
| Б4 | | 2 | 3.501.2-143.2-2-121.202 | Настил | | |
| | | | | Лист 12 ГОСТ 10885-85 (09Г2С+12х18Н10Т)-кл.1 | 1 | 979,4 кг |
| А3 | | 3 | 3.501.2-143.2-2-111.110-02 | Ребро опирания | 2 | |
| А4 | | 4 | 3.501.2-143.2-2-111.102-01 | Фланец | 1 | |
| | | | | 3.501.2-143.2-2-121.200-01 | | |
| | | | | Детали | | |
| Б4 | | 2 | 3.501.2-143.2-2-121.202-01 | Настил | | |
| | | | | Лист 12 ГОСТ 10885-85 (09Г2С+12х18Н10Т)-кл.1 | 1 | 979,4 кг |
| А3 | | 3 | 3.501.2-143.2-2-111.120 | Ребро опирания | 2 | |
| А4 | | 4 | 3.501.2-143.2-2-111.103-01 | Фланец | 1 | |
| | | | | | | |
| | | | | 3.501.2-143.2-2-121.200-02 | | |
| | | | (то же как для | 3.501.2-143.2-2-121.200) | | |
| | | | | | | |
| | | | | 3.501.2-143.2-2-121.200-03 | | |
| | | | (то же как для | 3.501.2-143.2-2-121.200-01) | | |

Инв.№ подл. | Подпись и дата | Взам.инв.№

| | | | |
|---|---|---|---|
| Нач.отд. | Монов | | |
| Н.контр. | Лославская | | |
| Гл.спец. | Корноухов | | |
| ГИП | Брук | | |
| Рук.группы | Володин | | |
| Инж. | Маляренко | | |

1298/2-2 | 33

3.501.2-143.2-2-121.200

Блок плиты ортотропной консольной БПК (БПК5.... БПК8)

| Стадия | Лист | Листов |
|---|---|---|
| Р | | 1 |

Гипротрансмост

Копировал левых

Формат А3

Рис. 1

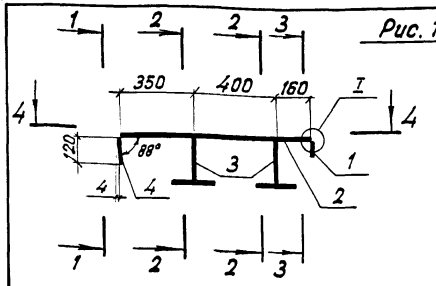


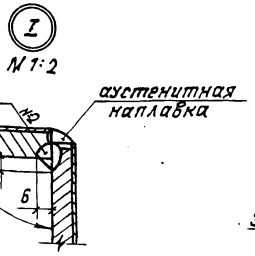


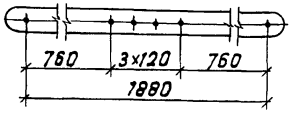


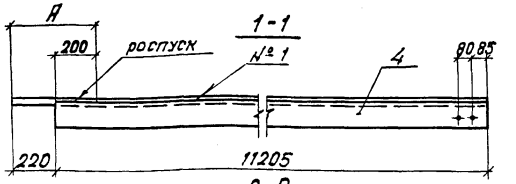


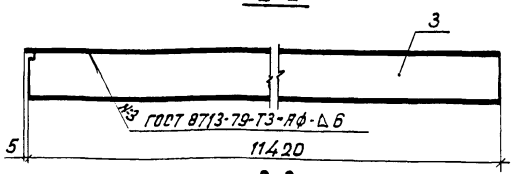


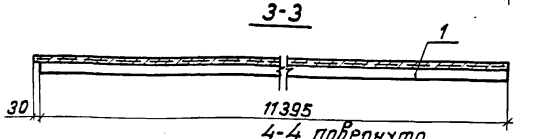


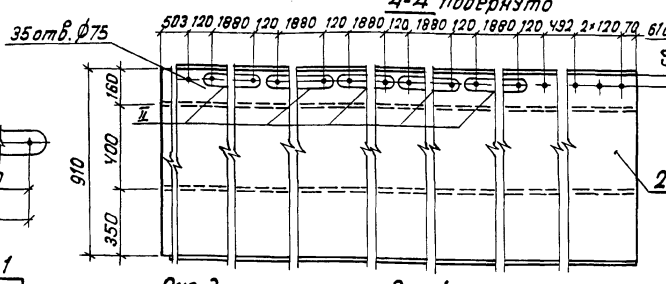


Рис. 2 Остальное - см. рис. 1

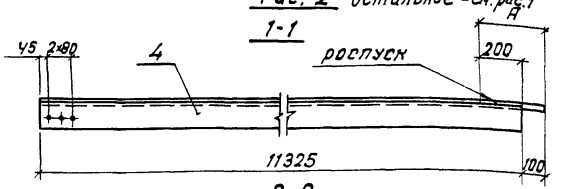


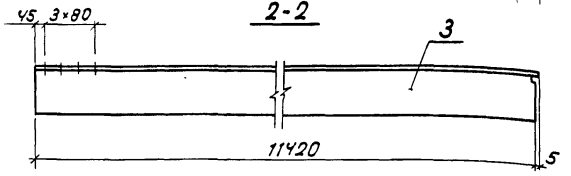


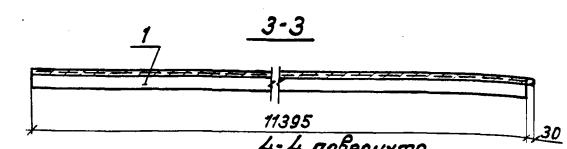


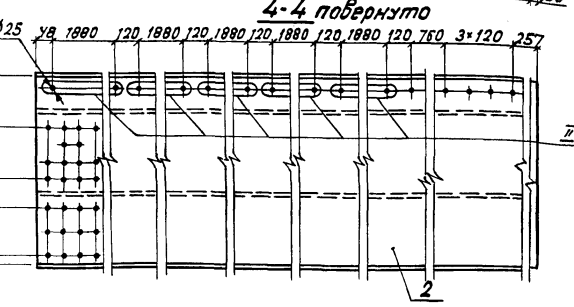


Рис. 3
М 1:2

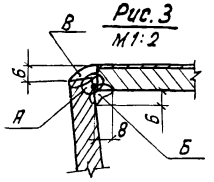


Рис. 4
М 1:2

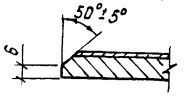


Таблица 1

| Обозначение | Обозначение сварного шва |
|---|---|
| А | ГОСТ 14771-76-УП |
| Б | ГОСТ 8713-79-Я Ф |
| В | Аустенитная наплавка |

Таблица 2

| Изображено | | Рис. | Зеркальное отражение | | Масса, кг |
|---|---|---|---|---|---|
| Обозначение | Марка | | Обозначение | Марка | |
| 3.501.2-143.2-2-121.200 | БПК 5 | 1 | 3.501.2-143.2-2-121.200-02 | БПК 7 | 2042 |
| -01 | БПК 6 | 2 | -03 | БПК 8 | 2206 |

Сварной шов №1 - нестандартный (см. рис. 3; ТУ 35-1757-80)

На длине „А" настил поз. 2 имеет разделку кромки (см. рис. 4)

| | | |
|---|---|---|
| Нач. отд. | Маков | |
| Н. контр. | Прославская | |
| Гл. спец. | Корнеухов | |
| ГИП | Брук | |
| Рук. группы | Володин | |
| Инж. | Маркулина | |

1298/2-2 | 34

# 3.501.2-143.2-2-121.200 СБ

Блок плиты ортотропной консольной БПК (БПК 5... БПК 8)

Сборочный чертеж.

| Стадия | Масса | Масштаб |
|---|---|---|
| Р | см. табл. 2 | 1:20 |
| Лист | Листов 1 | |

Гипротранссмост

Инв. № подл. | Подпись и дата | Взам. инв. №

Формат А3

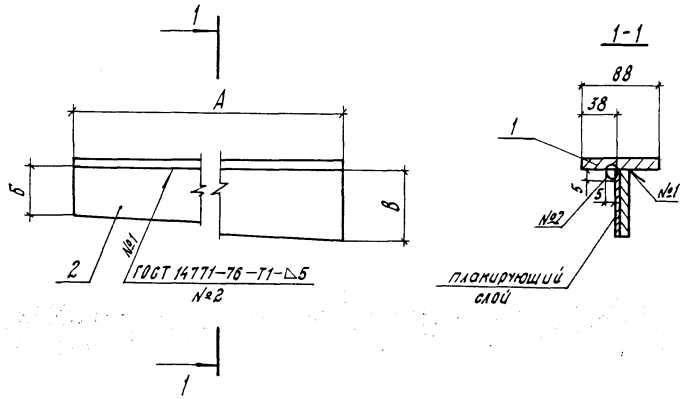


| Формат | Зона | Поз. | Обозначение | Наименование | Кол. на исполнение — | 01 | 02 | 03 | Примечание |
|---|---|---|---|---|---|---|---|---|---|
| | | | | Документация | | | | | |
| А3 | | | 3.501.2-143.2-2-000.000 ТО | Техническое описание | Х | Х | Х | Х | |
| | | | | Детали | | | | | |
| Б4 | | 1 | 3.501.2-143.2-2-121.301 | Полка | | | | | |
| | | | | Лист 12 ГОСТ 19903-74* / 15ХСНД ГОСТ 6713-75* | 1 | 1 | | | 10,2 кг |
| | | | -01 | Полка | | | | | |
| | | | | Лист 12 ГОСТ 19903-74* / 15ХСНД ГОСТ 6713-75* | | | 1 | 1 | 7,3 кг |
| Б4 | | 2 | 3.501.2-143.2-2-121.302 | Стойка | | | | | |
| | | | | Лист 12 ГОСТ 10885-85 / (09Г2С+12Х18Н10Т)-кл.1 | 1 | | | | 14,8 кг |
| | | | -01 | Стойка | | | | | |
| | | | | Лист 12 ГОСТ 10885-85 / (09Г2С+12Х18Н10Т)-кл.1 | | 1 | | | 14,8 кг |
| | | | -02 | Стойка | | | | | |
| | | | | Лист 12 ГОСТ 10885-85 / (09Г2С+12Х18Н10Т)-кл.1 | | | 1 | | 10,2 кг |
| | | | -03 | Стойка | | | | | |
| | | | | Лист 12 ГОСТ 10885-85 / (09Г2С+12Х18Н10Т)-кл.1 | | | | 1 | 10,2 кг |

| Обозначение | Размеры, мм А | Б | В | Масса, кг |
|---|---|---|---|---|
| 3.501.2-143.2-2-121.300 | 1230 | 110 | 145 | 25,0 |
| -01 | | 145 | 110 | |
| -02 | 880 | 110 | 135 | 17,5 |
| -03 | | 135 | 110 | |

Сварной шов №2 - ручная дуговая сварка.

1298/2-2 | 35

| | | |
|---|---|---|
| Нач. отд. | Монов | |
| Н. контр. | Лославская | |
| Гл. спец. | Корноухов | |
| ГИП | Брук | |
| Рук. группы | Володин | |
| Инж. | Маляренко | |

3.501.2-143.2-2-121.300

Элемент торцевой

| Стадия | Масса | Масштаб |
|---|---|---|
| Р | см. таблицу | 1:5 |
| Лист | Листов 1 | |

ГИПРОТРАНСМОСТ

Взам. инв. №

Подпись и дата

Инв. № подл.

Копировал Буйнова

Формат А3

Рис. 1

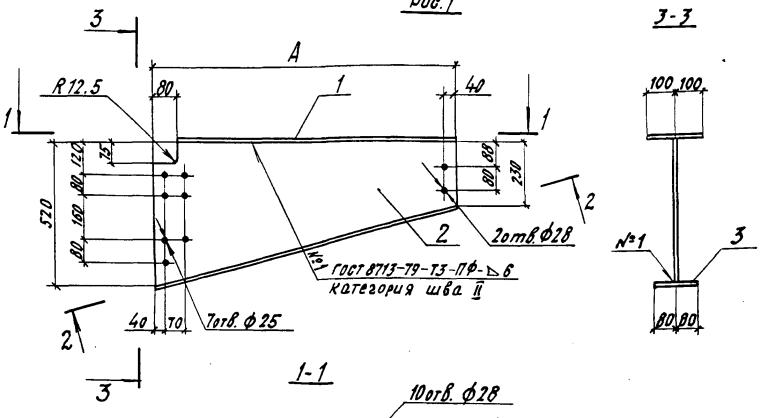


| Обозначение | Рис. | Размеры, мм А | Размеры, мм Б | Масса, кг |
|---|---|---|---|---|
| 3.501.2-143.2-2-122.000 | 1 | 1100 | 1140 | 62,7 |
| -01 | 2 | 750 | 805 | 42,7 |

| Формат | Зона | Поз. | Обозначение | Наименование | Кол. на испол. — | Кол. на испол. 01 | Примечание |
|---|---|---|---|---|---|---|---|
| | | | | Документация | | | |
| А3 | | | 3.501.2-143.2-2-000.000 ТО | Техническое описание | | | |
| | | | | Детали | | | |
| Б4 | | 1 | 3.501.2-143.2-2-122.001 | Полка | 1 | | 16,0 кг |
| | | | -01 | Полка | | 1 | 10,5 кг |
| Б4 | | 2 | 3.501.2-143.2-2-122.002 | Стенка | 1 | | 32,4 кг |
| | | | -01 | Стенка | | 1 | 22,1 кг |
| Б4 | | 3 | 3.501.2-143.2-2-122.003 | Окаймление | 1 | | 14,3 кг |
| | | | -01 | Окаймление | | 1 | 10,1 кг |

| | | |
|---|---|---|
| Нач. отд. | Монов | |
| Н. контр. | Пословская | |
| Гл. спец. | Корноухов | |
| ГИП | Брум | |
| Рук. группы | Володин | |
| Инж. | Маркулина | |

1298/2-2 | 36

3.501.2-143.2-2-122.000

Консоль плиты ортотропной К (К1, К2)

| Стадия | Масса | Масштаб |
|---|---|---|
| Р | см. таблицу | 1:15 |
| Лист | Листов 1 | |

Лист 10 ГОСТ 19903-74* / 15 ХСНД ГОСТ 6713-75*

ГИПРОТРАНСМОСТ

Копировал Буйнова

Формат А3

Взам. инв. № | Подпись и дата | Инв. № подл.

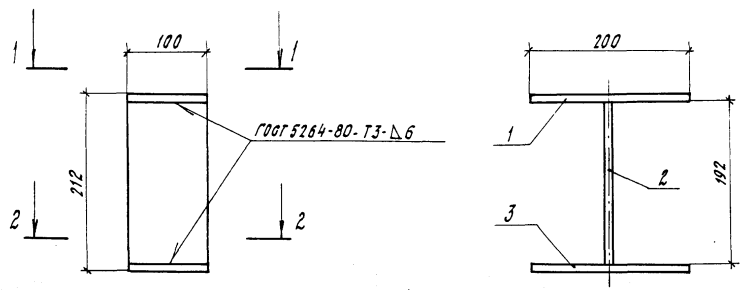


1-1

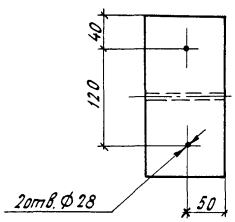


2-2

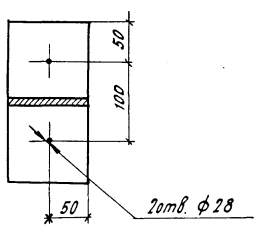


| Формат | Зона | Поз. | Обозначение | Наименование | Кол. | Примечание |
|---|---|---|---|---|---|---|
| | | | | | | |
| | | | | Документация | | |
| А3 | | | 3.501.2-143.2-2-000.000ТО | Техническое описание | X | |
| | | | | | | |
| | | | | Детали | | |
| | | | | | | |
| БЧ | | 1 | 3.501.2-143.2-2-123.001 | Полка | | |
| | | | | Лист 10 ГОСТ 19903-74* / 15ХСНД ГОСТ 6713-75* | 1 | 1,6 кг |
| БЧ | | 2 | 3.501.2-143.2-2-123.002 | Стенка | | |
| | | | | Лист 12 ГОСТ 19903-74* / 15ХСНД ГОСТ 6713-75* | 1 | 2,4 кг |
| БЧ | | 3 | 3.501.2-143.2-2-123.003 | Полка | | |
| | | | | Лист 10 ГОСТ 19903-74* / 15ХСНД ГОСТ 6713-75* | 1 | 1,6 кг |

1298/2-2 | 37

| | | |
|---|---|---|
| Нач.отд. | Манов | |
| Н.контр. | Ярославская | |
| Гл.спец. | Корноухов | |
| ГИП | Брук | |
| Рук.группы | Володин | |
| Ст.инж. | Берглезова | |

3.501.2-143.2-2-123.000

Элемент опирания

| Стадия | Масса | Масштаб |
|---|---|---|
| Р | 5,6 | 1:5 |
| Лист | Листов 1 | |

Гипротрансмост

Копировал Буйнова

Формат А3

Инв.№ подл. | Подпись и дата | Взам. инв.№

| Формат | Зона | Поз. | Обозначение | Наименование | Кол. на испол. — | 01 | 02 | Примечание |
|---|---|---|---|---|---|---|---|---|
| | | | | **Документация** | | | | |
| А3 | | | 3.501.2-143.2-2-130.000 СБ | Сборочный чертеж | | | | |
| А3 | | | 3.501.2-143.2-2-000.000 ТО | Техническое описание | | | | |
| | | | | **Детали** | | | | |
| Б4 | | 1 | 3.501.2-143.2-2-130.001 | Накладка | | | | |
| | | | | Лист 12 ГОСТ 10885-85 / (09Г2С+12Х18Н10Т)-кл.1 | 1 | 1 | 1 | 15,4 кг |
| | | 2 | -01 | Накладка | | | | |
| | | | | Лист 12 ГОСТ 10885-85 / (09Г2С+12Х18Н10Т)-кл.1 | 2 | 1 | | 73,1 кг |
| | | 3 | -02 | Накладка | | | | |
| | | | | Лист 12 ГОСТ 10885-85 / (09Г2С+12Х18Н10Т)-кл.1 | | 1 | 2 | 46,5 кг |
| | | 4 | -03 | Накладка | | | | |
| | | | | Лист 12 ГОСТ 10885-85 / (09Г2С+12Х18Н10Т)-кл.1 | 2 | 2 | 2 | 15,6 кг |
| Б4 | | 5 | 3.501.2-143.2-2-130.002 | Накладка | | | | |
| | | | | Лист 10 ГОСТ 19903-74* / 15ХСНД ГОСТ 6713-75* | 7 | 6 | 5 | 22,7 кг |
| | | 6 | -01 | Накладка | | | | |
| | | | | Лист 10 ГОСТ 19903-74* / 15ХСНД ГОСТ 6713-75* | 2 | 1 | | 22,7 кг |

Взам. инв.№ | Подпись и дата | Инв.№ подл.

1298/2-2 | 38

| | | |
|---|---|---|
| Нач.отд. | Монов | |
| Н.контр. | Пославская | |
| Гл.спец. | Корноухов | |
| ГИП | Брэк | |
| Рук.грэп. | Володин | |
| Инж. | Корсунский | |

**3.501.2-143.2-2-130.000**

Стык балки главной СБГ (СБГ1... СБГ3)

| Стадия | Лист | Листов |
|---|---|---|
| Р | 1 | 3 |

ГИПРОТРАНСМОСТ

Формат А3

| Формат | Зона | Поз. | Обозначение | Наименование | Кол. на испол. — | 01 | 02 | Примечание |
|---|---|---|---|---|---|---|---|---|
| БЧ | | 7 | 3.501.2-143.2-2-130.002-02 | Накладка | | | | |
| | | | | Лист 10 ГОСТ 19903-74* / 15ХСНД ГОСТ 6713-75* | 2 | | | 9,7 кг |
| | | 8 | -03 | Накладка | | | | |
| | | | | Лист 10 ГОСТ 19903-74* / 15ХСНД ГОСТ 6713-75* | | 1 | 2 | 17,3 кг |
| | | 9 | -04 | Накладка | | | | |
| | | | | Лист 10 ГОСТ 19903-74* / 15ХСНД ГОСТ 6713-75* | | 1 | 2 | 18,4 кг |
| БЧ | | 10 | 3.501.2-143.2-2-130.003 | Накладка | | | | |
| | | | | Лист 10 ГОСТ 19903-74* / 15ХСНД ГОСТ 6713-75* | 2 | 2 | 2 | 6,7 кг |
| БЧ | | 11 | 3.501.2-143.2-2-130.004 | Накладка | | | | |
| | | | | Лист 10 ГОСТ 19903-74* / 15ХСНД ГОСТ 6713-75* | 8 | 8 | 8 | 10,7 кг |
| | | 12 | -01 | Накладка | | | | |
| | | | | Лист 10 ГОСТ 19903-74* / 15ХСНД ГОСТ 6713-75* | 16 | 16 | 16 | 4,3 кг |
| БЧ | | 13 | 3.501.2-143.2-2-130.005 | Накладка | | | | |
| | | | | Лист 12 ГОСТ 19903-74* / 15ХСНД ГОСТ 6713-75* | 8 | 8 | 8 | 13,4 кг |
| БЧ | | 14 | 3.501.2-143.2-2-130.006 | Накладка | | | | |
| | | | | Лист 10 ГОСТ 19903-74* / 15ХСНД ГОСТ 6713-75* | 2 | 2 | 2 | 107,8 кг |
| | | 15 | -01 | Накладка | | | | |
| | | | | Лист 10 ГОСТ 19903-74* / 15ХСНД ГОСТ 6713-75* | 2 | 2 | 2 | 115,2 кг |

Инв. № подл. | Подпись и дата | Взам. инв. №

| Формат | Зона | Поз. | Обозначение | Наименование | Кол. на испол. - | 01 | 02 | Примечание |
|---|---|---|---|---|---|---|---|---|
| Б4 | | 16 | 3.501.2-143.2-2-130.007 | Накладка | | | | |
| | | | | Лист 10 ГОСТ 19903-74* / 15хснд ГОСТ 6713-75* | 2 | 2 | 2 | 11,2 кг |
| Б4 | | 17 | 3.501.2-143.2-2-130.008 | Накладка | | | | |
| | | | | Лист 12 ГОСТ 19903-74* / 15хснд ГОСТ 6713-75* | 2 | 2 | 2 | 9,1 кг |
| Б4 | | 18 | 3.501.2-143.2-2-130.009 | Накладка | | | | |
| | | | | Лист 12 ГОСТ 19903-74* / 15хснд ГОСТ 6713-75* | 2 | 2 | 2 | 44,1 кг |
| | | 19 | -01 | Накладка | | | | |
| | | | | Лист 12 ГОСТ 19903-74* / 15хснд ГОСТ 6713-75* | 2 | 2 | 2 | 60,4 кг |
| Б4 | | 20 | 3.501.2-143.2-2-130.010 | Накладка | | | | |
| | | | | Уголок 200х200х12-Б-ГОСТ 8509-72* / 15хснд ГОСТ 6713-75* | 2 | 2 | 2 | 36,2 кг |
| Б4 | | 21 | 3.501.2-143.2-2-130.011 | Накладка | | | | |
| | | | | Лист 16 ГОСТ 19903-74* / 15 хснд ГОСТ 6713-75* | 2 | 2 | 2 | 34,8 кг |
| Б4 | | 22 | 3.501.2-143.2-2-130.012 | Накладка | | | | |
| | | | | Лист 12 ГОСТ 19903-74* / 15 хснд ГОСТ 6713-75* | 1 | 1 | 1 | 211,6 кг |
| | | 23 | -01 | Накладка | | | | |
| | | | | Лист 12 ГОСТ 19903-74* / 15 хснд ГОСТ 6713-75* | 2 | 2 | 2 | 81,1 кг |
| | | | | | | | | |
| | | | | Стандартные изделия | | | | |
| | | 24 | | Болт М22-6g х 90.110 ГОСТ 22353-77* | 704 | 648 | 676 | 0,341 кг |
| | | 25 | | Болт М22-6g х 95.110 ГОСТ 22353-77* | 440 | 440 | 440 | 0,384 кг |
| | | 26 | | Болт М22-6g х 110.110 ГОСТ 22353-77* | 188 | 188 | 188 | 0,428 кг |
| | | 27 | | Гайка М22-6Н.110 ГОСТ 22354-77* | 1332 | 1276 | 1304 | 0,108 кг |
| | | 28 | | Шайба 22 ГОСТ 22355-77* | 2664 | 2552 | 2608 | 0,06 кг |

Инв. № подл. | Подпись и дата | Взам. инв. №

Рис. 1

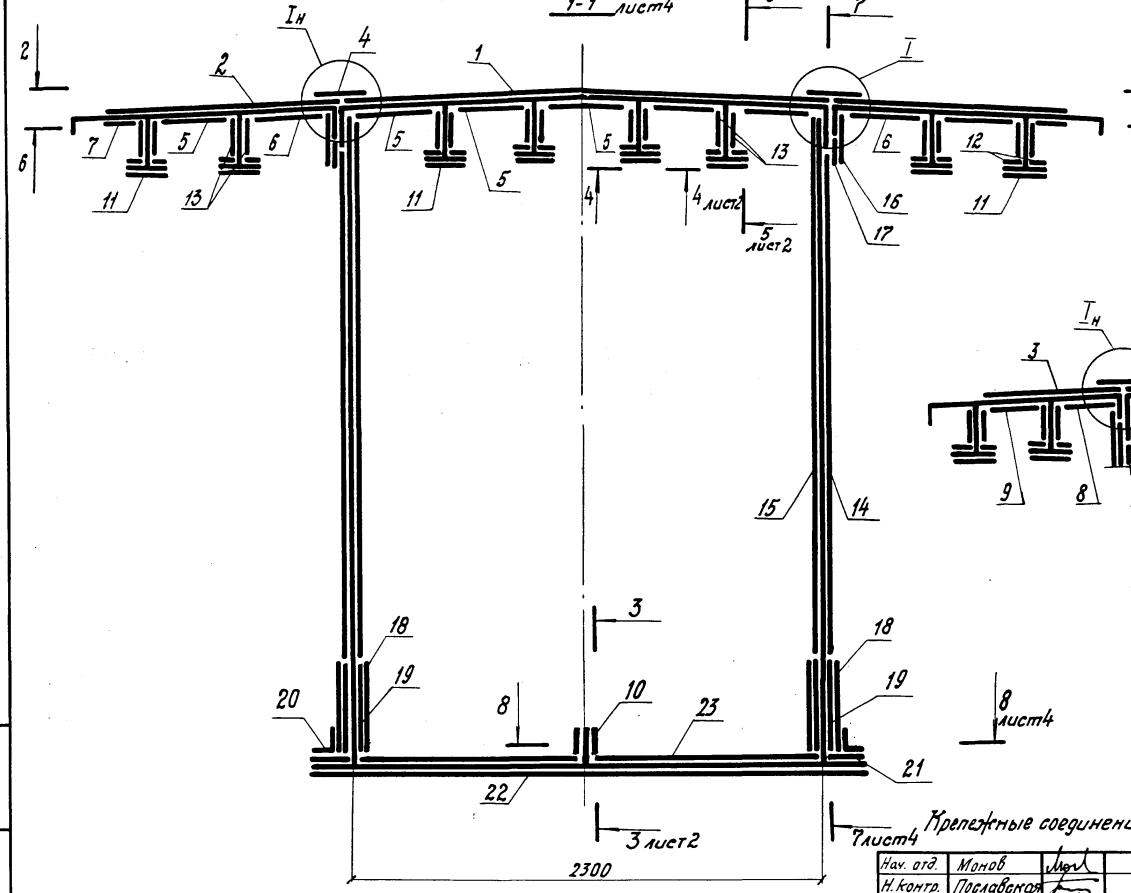


Рис. 2

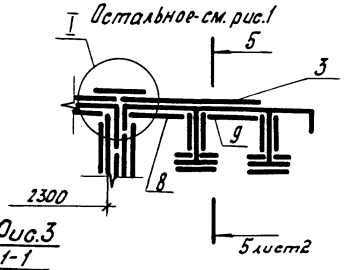


Рис. 3

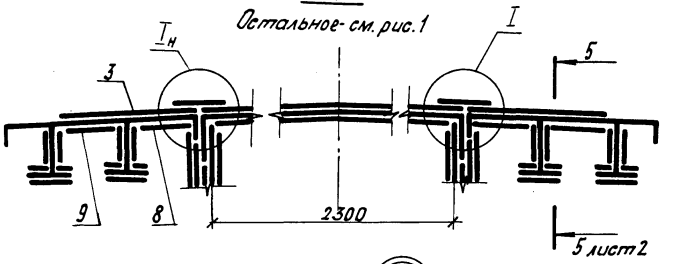


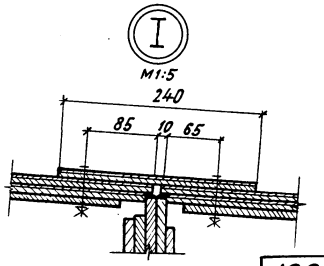


Крепежные соединения поз. 24, 25, 26, 27, 28 условно не показаны

| Обозначение | Марка | Рис. | Масса, кг |
|---|---|---|---|
| 3.501.2-143.2-2-130.000 | СБГ1 | 1 | 2832 |
| -01 | СБГ2 | 2 | 2745 |
| -02 | СБГ3 | 3 | 2724 |

| | | |
|---|---|---|
| Нач. отд. | Монов | |
| Н. контр. | Поплавская | |
| Гл. спец. | Кормоухов | |
| ГИП | Брук | |
| Рук. груп. | Володин | |
| Инж. | Кресуненкий | |
| Инж. | Маляренко | |

1298/2-2 | 41

3.501.2-143.2-2-130.000СБ

Стык балки главной СБГ(СБГ1... СБГ3)
Сборочный чертеж

| Стадия | Масса | Масштаб |
|---|---|---|
| Р | см. таблицу | 1:20 |
| Лист 1 | Листов 4 | |

ГИПРОТРАНСМОСТ

Инв. № подл. | Подпись и дата | Взам. инв. №

Формат А3

Рис. 1
2-2 лист 1

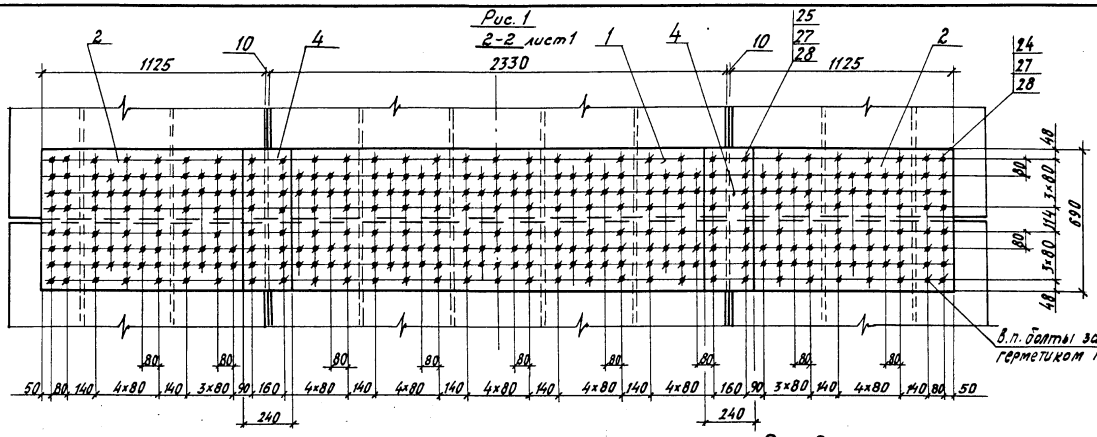


3-3 лист 1
М1:15

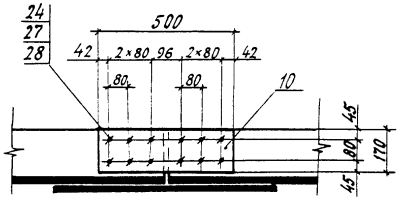


4-4 лист 1 повернуто
М1:15

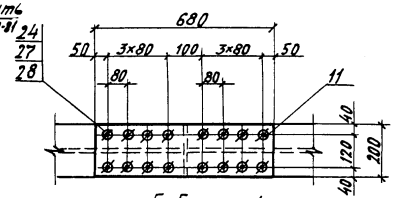


5-5 лист 1
М1:15

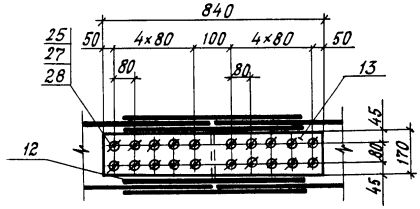


Рис. 2
2-2
Остальное - см. рис. 1

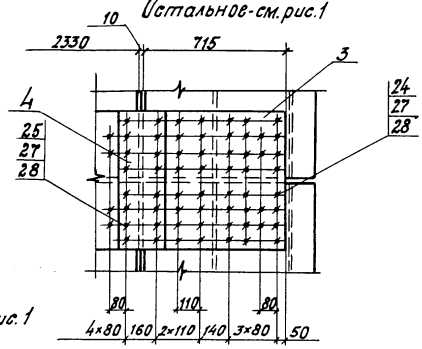


Рис. 3
2-2
Остальное - см. рис. 1

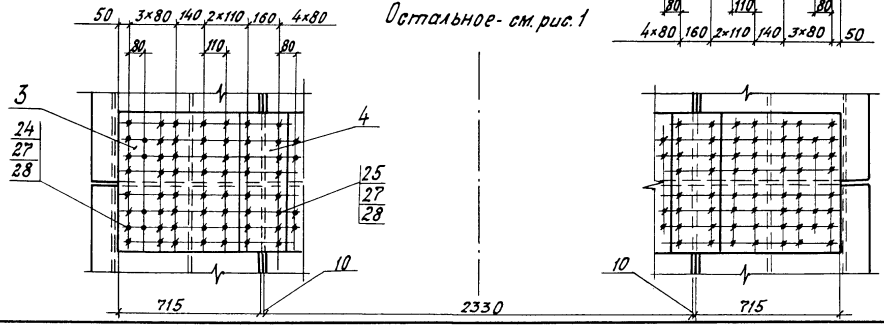


| | | |
|---|---|---|
| 1298/2-2 | | 42 |
| 3.501.2-143.2-2-130.000СБ | | Лист 2 |

Инв. № подл. | Подпись и дата | Взам. инв. №

Формат А3

Рис. 1
б-б лист 1

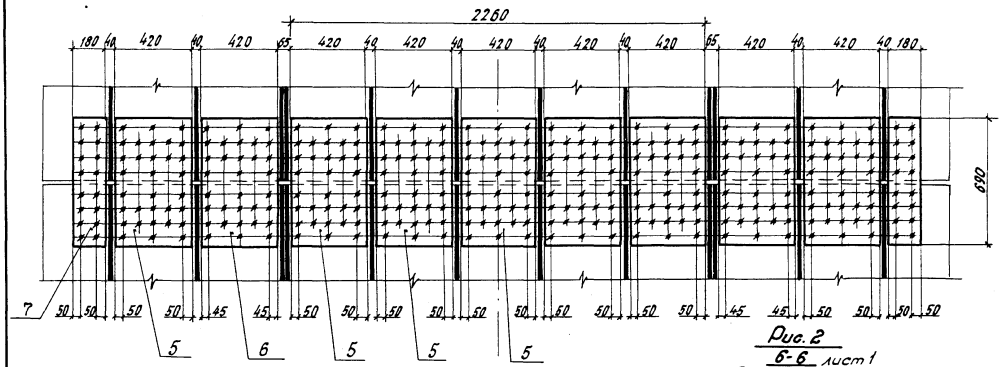


Рис. 2
б-б лист 1
Остальное - см. рис. 1

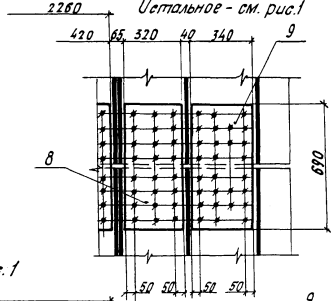


Рис. 3
б-б
Остальное - см. рис. 1

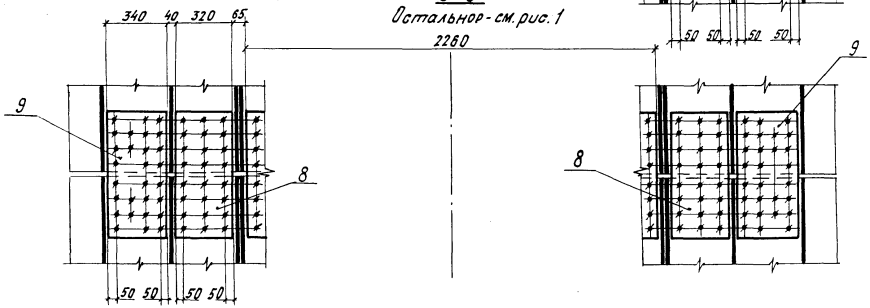


Инв. № подл. | Подпись и дата | Взам. инв. №

| | | |
|---|---|---|
| 1298/2-2 | 43 | |
| 3.501.2-143.2-2-130.000СБ | | Лист 3 |

Формат А3

Рис. 1

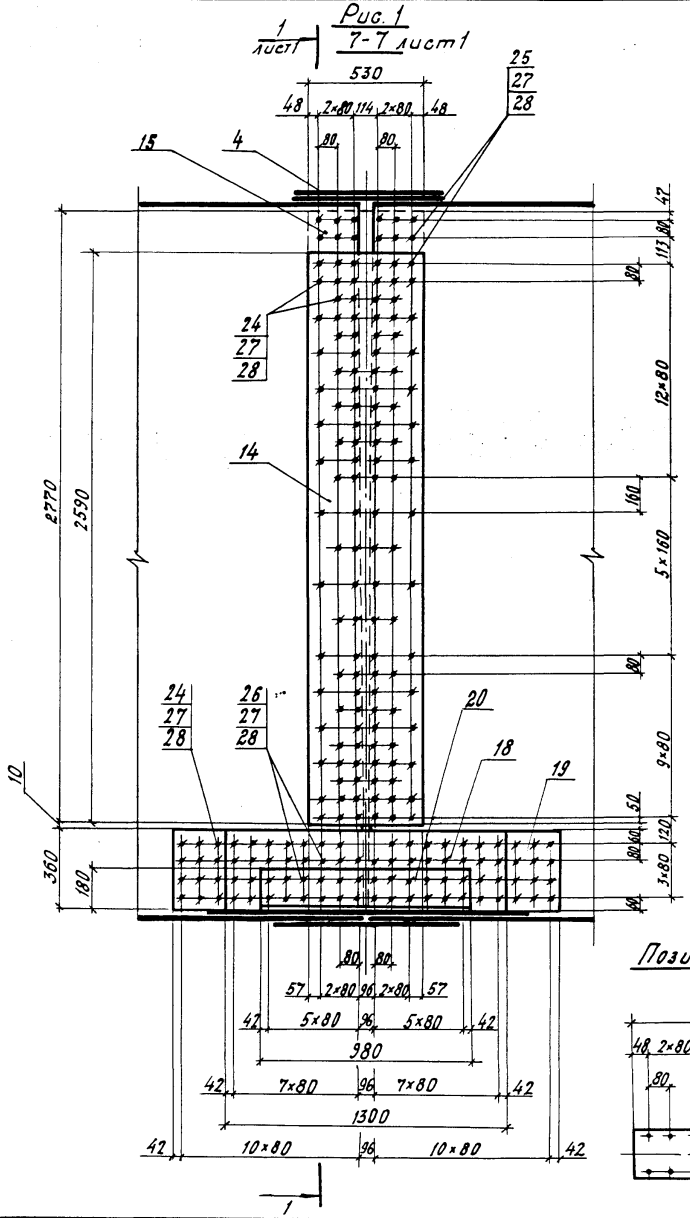


Позиция 22

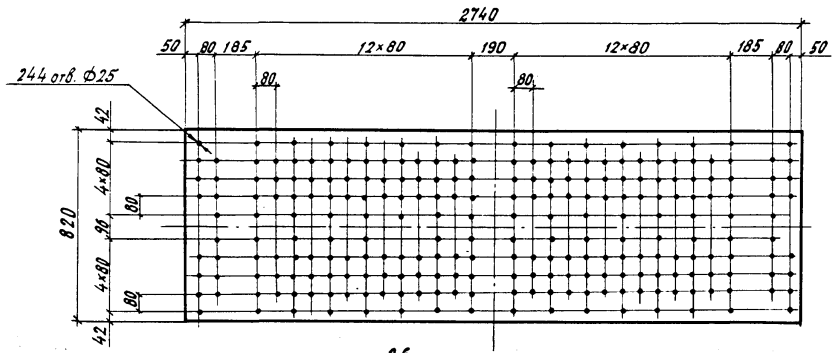


8-8 лист1

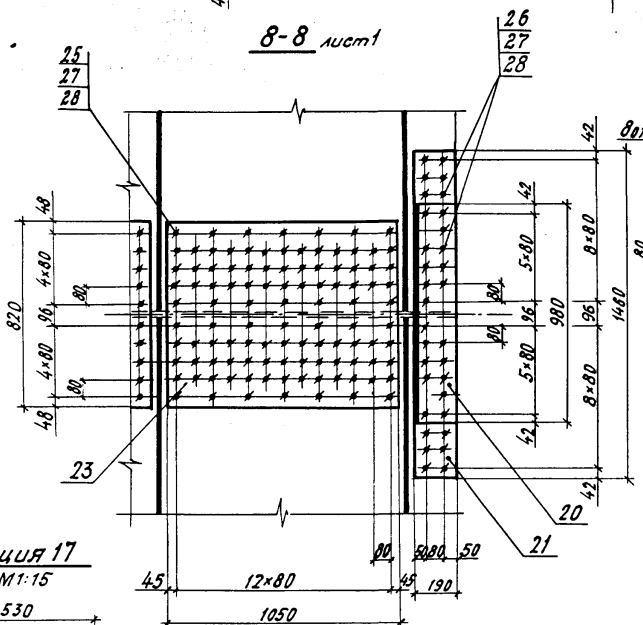


Позиция 12
М1:10

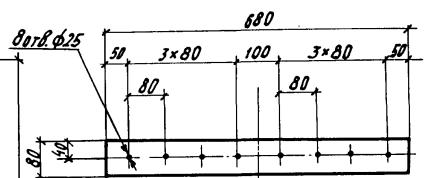


Позиция 16
М1:15

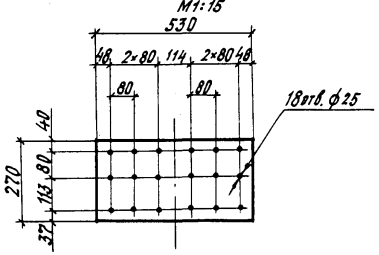


Позиция 17
М1:15

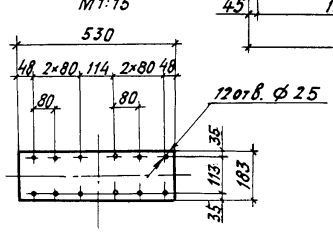


| Инв. № подл. | Подпись и дата | Взам. инв. № |
|---|---|---|

| 1298/2-2 | 44 |
|---|---|

3.501.2-143.2-2-130.000СБ Лист 4

Формат А3

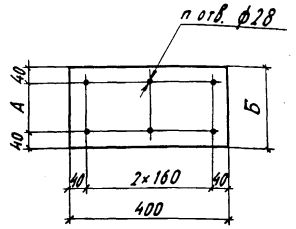


| Обозначение | Марка | Размеры, мм А | Размеры, мм Б | П | Масса, кг |
|---|---|---|---|---|---|
| 3.501.2-143.2-2-140.001 | НСХ1 | 120 | 200 | 6 | 6,3 |
| -01 | НСХ2 | — | 80 | 3 | 2,5 |

1298/2-2 | 45

| | | |
|---|---|---|
| Нач. отд. | Монов | |
| Н. контр. | Послав тая | |
| Гл. спец. | Корноухов | |
| ГИП | Брук | |
| Рук. группы | Володин | |
| Инж. | Маляренко | |

**3.501.2-143.2-2-140.001**

Накладка НСХ (НСХ1, НСХ2)

| Стадия | Масса | Масштаб |
|---|---|---|
| Р | см. таблицу | 1:10 |
| Лист | Листов 1 | |

Лист 10 ГОСТ 19903-74* 15ХСНД ГОСТ 6713-75*

ГИПРОТРАНСМОСТ

Копировал Буйнова Формат А4

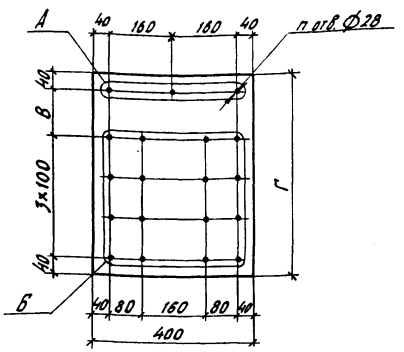


| Обозначение | Марка | Группа отверстий | Размеры, мм В | Размеры, мм Г | П | Масса, кг |
|---|---|---|---|---|---|---|
| 3.501.2-143.2-2-140.002 | НСХ3 | А, Б | 120 | 500 | 19 | 15,7 |
| -01 | НСХ4 | Б | — | 380 | 16 | 11,9 |

1298/2-2 | 45

| | | |
|---|---|---|
| Нач. отд. | Монов | |
| Н. контр. | Послав ская | |
| Гл. спец. | Корноухов | |
| ГИП | Брук | |
| Рук. группы | Володин | |
| Инж. | Маляренко | |

**3.501.2-143.2-2-140.002**

Накладка НСХ (НСХ3, НСХ4)

| Стадия | Масса | Масштаб |
|---|---|---|
| Р | см. таблицу | 1:10 |
| Лист | Листов 1 | |

Лист 10 ГОСТ 19903-74* 15ХСНД ГОСТ 6713-75*

ГИПРОТРАНСМОСТ

Копировал Буйнова Формат А4

Рис. 1

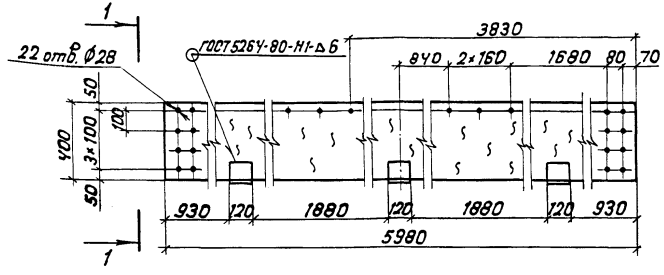


1-1 повернуто

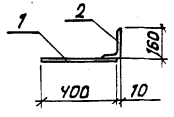


Рис. 2

Остальное-см. рис. 1

141.000-01 - изображено

-02 - зеркальное отражение

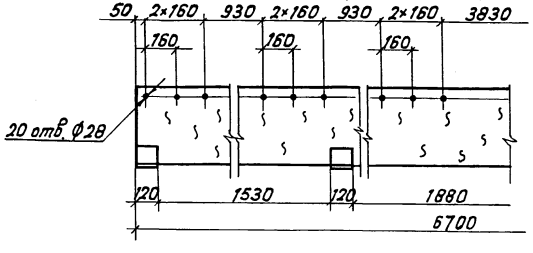


Позиция 1

М 1:15

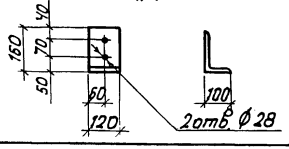


| Обозначение | Марка | Рис. | Масса, кг |
|---|---|---|---|
| 3.501.2-143.2-2-141.000 | ПСХ 1 | 1 | 233 |
| -01 | ПСХ 2т | 2 | 262 |
| -02 | ПСХ 2н | | |

| Формат | Зона | Поз. | Обозначение | Наименование | Кол. на исполн. — | 01 | 02 | Примечание |
|---|---|---|---|---|---|---|---|---|
| | | | | | | | | |
| | | | | Документация | | | | |
| А3 | | | 3.501.2-143.2-2-000.000 ТО | Техническое описание | | | | |
| | | | | | | | | |
| | | | | Детали | | | | |
| | | | | | | | | |
| БЧ | | 1 | 3.501.2-143.2-2-141.001 | Настил | | | | |
| | | | | Лист 12 ГОСТ 19903-74* / 15ХСНД ГОСТ 6713-75* | 1 | | | 225,3 кг |
| | | | -01 | Настил | | | | |
| | | | | Лист 12 ГОСТ 19903-74* / 15ХСНД ГОСТ 6713-75* | | 1 | 1 | 252,5 кг |
| БЧ | | 2 | 3.501.2-143.2-2-141.002 | Фиксатор | | | | |
| | | | | Уголок 160×100×10-Б-ГОСТ 8510-72* / 15ХСНД ГОСТ 6713-75* | 3 | 4 | 4 | 2,4 кг |

Условные обозначения:

ʃ - „набрызг"

Для обеспечения шероховатости по верхней плоскости настила произвести „набрызг" сварочным материалом.

1298/2-2 | 46

| | | |
|---|---|---|
| Нач. отд. | Монов | |
| Н. контр. | Пославская | |
| Гл. спец. | Корноухов | |
| ГИП | Брук | |
| Рук. группы | Володин | |
| Инж. | Маркулина | |

3.501.2-143.2-2-141.000

Плита ПСХ (ПСХ1, ПСХ2т, ПСХ2н)

| Стадия | Масса | Масштаб |
|---|---|---|
| Р | см. таблицу | 1:20 |
| Лист | Листов 1 | |

Гипротрансмост

Инв. № подл. | Подпись и дата | Взам. инв. №

Формат А3.

Рис. 1

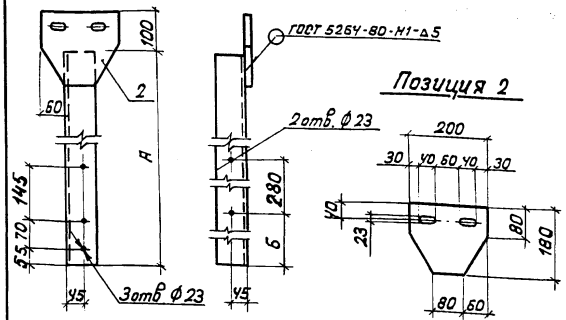


Рис. 2
Остальное-см. рис. 1

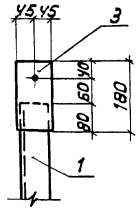


Рис. 3
Остальное-см. рис 1

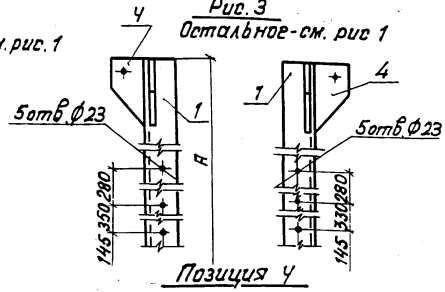


Позиция Ч

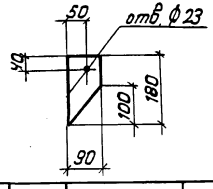


| Формат | Зона | Поз. | Обозначение | Наименование | Кол. на испол. — | 01 | 02 | 03 | 04 | Примечание |
|---|---|---|---|---|---|---|---|---|---|---|
| | | | | Документация | | | | | | |
| А3 | | | 3.501.2-143.2-2-000.000 ТО | Техническое описание | × | × | × | × | × | |
| | | | | Детали | | | | | | |
| БЧ | | 1 | 3.501.2-143.2-2-142.001 | Стойка | | | | | | |
| | | | | Уголок 80×80×8-Б-ГОСТ 8509-72* / 16Д ГОСТ 6713-75* | 1 | 1 | | | | 11,2 кг |
| | | | | -01 Стойка | | | | | | |
| | | | | Уголок 80×80×8-Б-ГОСТ 8509-72* / 16Д ГОСТ 6713-75* | | | 1 | 1 | | 9,6 кг |
| | | | | -02 Стойка | | | | | | |
| | | | | Уголок 80×80×8-Б-ГОСТ 8509-72* / 16Д ГОСТ 6713-75* | | | | | 1 | 12,2 кг |
| БЧ | | 2 | 3.501.2-143.2-2-142.002 | Фасонка | | | | | | |
| | | | | Лист 10 ГОСТ 19903-74* / 16Д ГОСТ 6713-75* | 1 | | 1 | | | 2,4 кг |
| БЧ | | 3 | 3.501.2-143.2-2-142.003 | Фасонка | | | | | | |
| | | | | Лист 10 ГОСТ 19903-74* / 16Д ГОСТ 6713-75* | | 1 | | 1 | | 1,3 кг |
| БЧ | | Ч | 3.501.2-143.2-2-142.004 | Фасонка | | | | | | |
| | | | | Лист 10 ГОСТ 19903-74* / 16Д ГОСТ 6713-75* | | | | | 2 | 0,9 кг |
| | | | | Марки | СП1 | СП2 | СП3 | СП4 | СП5 | |

| Обозначение | Марка | Рис. | Размеры, мм А | Б | Масса, кг |
|---|---|---|---|---|---|
| 3.501.2-143.2-2-142.000 | СП1 | 1 | 1170 | 620 | 13,6 |
| -01 | СП2 | 2 | | | 12,5 |
| -02 | СП3 | 1 | 1000 | 500 | 12,0 |
| -03 | СП4 | 2 | | | 10,9 |
| -04 | СП5 | 3 | 1260 | — | 14,0 |

| | | |
|---|---|---|
| Нач. отд. | Монов | |
| Н. контр. | Пасдавская | |
| Гл. спец. | Корхоухов | |
| ГИП | Брук | |
| Рук. группы | Володин | |
| Инж. | Маркулина | |

1298/2-2 47

3.501.2-143.2-2-142.000

Стойка перильная СП (СП1... СП5)

| Стадия | Масса | Масштаб |
|---|---|---|
| Р | см. таблицу | 1:10 |
| Лист | Листов 1 | |

Гипротрансмост

Подпись и дата | Взам. инв. №

Инв. № подл.

Копировал Карпова Формат А3

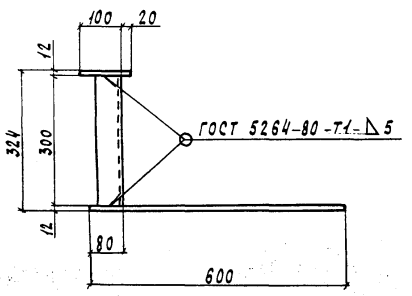


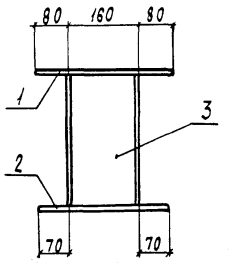


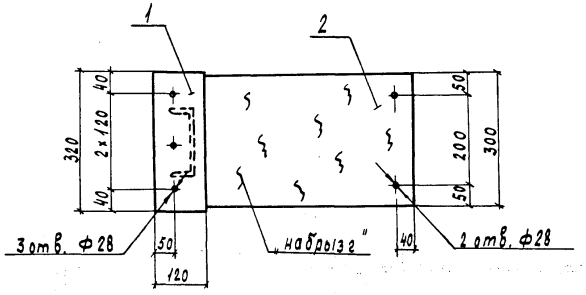


| Формат | Зона | Поз. | Обозначение | Наименование | Кол. | Примечание |
|---|---|---|---|---|---|---|
| | | | | Документация | | |
| А3 | | | 3.501.2-143.2-2-000.000то | Техническое описание | X | |
| | | | | Детали | | |
| Б4 | | 1 | 3.501.2-143.2-2-143.001 | Полка | | |
| | | | | Лист 12 ГОСТ 19903-74* / 16Д ГОСТ 6713-75* | 1 | 3,6 кг |
| Б4 | | 2 | 3.501.2-143.2-2-143.002 | Полка | | |
| | | | | Лист 12 ГОСТ 19903-74* / 16Д ГОСТ 6713-75* | 1 | 17,0 кг |
| Б4 | | 3 | 3.501.2-143.2-2-143.003 | Стойка | | |
| | | | | Швеллер 16-П-ГОСТ 8240-72* / 16Д ГОСТ 6713-75* | 1 | 4,3 кг |

Для обеспечения шероховатости по верхней плоскости настила произвести „набрызг" сварочным материалом.

1298/2-2 | 48

| | | | |
|---|---|---|---|
| Нач. отд. | Монов | | 3.501.2-143.2-2-143.000 |
| Н. контр. | Пославская | | |
| Гл. спец. | Корнаухов | | Ступенька |
| ГИП | Брик | | |
| Рук. группы | Володин | | |
| Инж. | Маляренко | | |

| Стадия | Масса | Масштаб |
|---|---|---|
| Р | 25 | 1:10 |
| Лист | Листов 1 | |

Гипротрансмост

Копировал Чесалкина Формат А3

Инв. № подл. | Подпись и дата | Взам. Инв. №

| Формат | Зона | Поз. | Обозначение | Наименование | Кол. на исполнение 3.501.2-143.2-2-201.000- — | 01 | 02 | 03 | 04 | 05 | | | | | Примечание |
|---|---|---|---|---|---|---|---|---|---|---|---|---|---|---|---|
| | | | | | | | | | | | | | | | |
| | | | | Документация | | | | | | | | | | | |
| А3 | | | 3.501.2-143.2-2-201.000 СБ | Сборочный чертеж | | | | | | | | | | | |
| А3 | | | 3.501.2-143.2-2-000.000 ТО | Техническое описание | | | | | | | | | | | |
| | | | | Детали | | | | | | | | | | | |
| А3 | | 1 | 3.501.2-143.2-2-201.001-11 | Ребро жесткости | | | 1 | | 1 | | | | | | |
| | | 2 | -12 | Ребро жесткости | | | | 1 | | 1 | | | | | |
| | | | -14 | Ребро жесткости | 6 | 6 | 5 | 5 | 2 | 2 | | | | | |
| Б4 | | 3 | 3.501.2-143.2-2-201.002 | Элемент бортика | 1 | | | | | | | | | | |
| | | | -01 | Элемент бортика | | 1 | | | | | | | | | |
| | | | -02 | Элемент бортика | | | 1 | | | | | | | | |
| | | | -03 | Элемент бортика | | | | 1 | | | | | | | |
| | | | -04 | Элемент бортика | | | | | 1 | | | | | | |
| | | | -05 | Элемент бортика | | | | | | 1 | | | | | |

Инв. № подл. | Подпись и дата | Взам. инв. №

1298/2-2 | 49

| | | | |
|---|---|---|---|
| Нач. отд. | Монов | | 3.501.2-143.2-2-201.000 |
| Н. контр. | Послабская | | |
| Гл. спец. | Корноухов | | Бортик Б (Б3.1, Б5.1, Б3.2, Б5.2, Б3.3, Б5.3) |
| ГИП | Брук | | Стадия: Р; Лист: ; Листов: 1 |
| Рук. группы | Володин | | ГИПРОТРАНСМОСТ |
| Инж. | Маляренко | | |

Копировал Буйнова Формат А3

Рис. 1

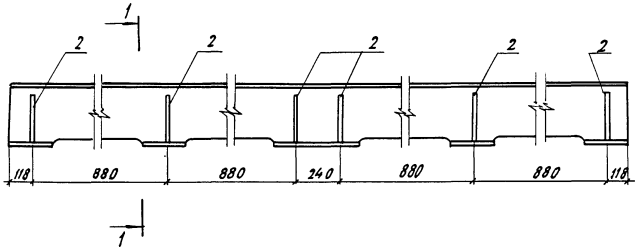


1-1
М1:10

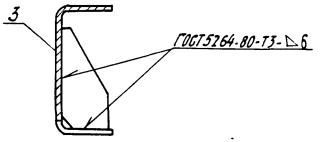


Рис. 2
Остальное - см. рис. 1

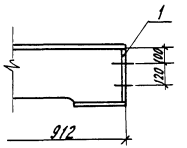


Рис. 3
Остальное - см. рис. 1

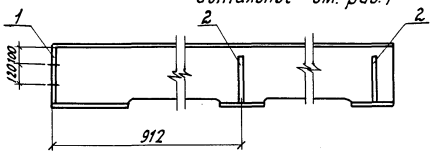


| Обозначение | Марка | Рис. | Масса, кг |
|---|---|---|---|
| 3.501.2-143.2-2-201.000 | Б3.1 | 1 | 198,1 |
| -01 | Б5.1 | | 273,4 |
| -02 | Б3.2 | 2 | 198,5 |
| -03 | Б5.2 | | 274,0 |
| -04 | Б3.3 | 3 | 99,3 |
| -05 | Б5.3 | | 137,2 |

| | | |
|---|---|---|
| Нач.отд. | Монов | |
| Н.контр. | Поспавская | |
| Гл.спец. | Корноухов | |
| ГИП | Брук | |
| Рук.группы | Володин | |
| Инж. | Маркулина | |

1298/2-2 | 50

# 3.501.2-143.2-2-201.000 СБ

Бортик Б
(Б3.1, Б5.1, Б3.2, Б5.2, Б3.3, Б5.3)
Сборочный чертеж

| Стадия | Масса | Масштаб |
|---|---|---|
| Р | см. таблицу | 1:20 |
| Лист | Листов 1 | |

ГИПРОТРАНСМОСТ

Копировал Буйнова

Формат А3

Инв.№ подл. | Подпись и дата | Взам. инв.№

Рис.1

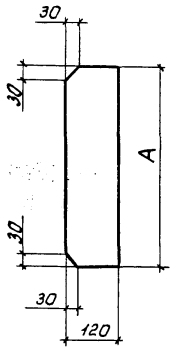


Рис.2
Остальное-см. рис.1

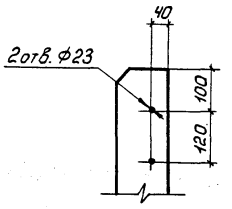


Рис.3
Остальное-см. рис.1

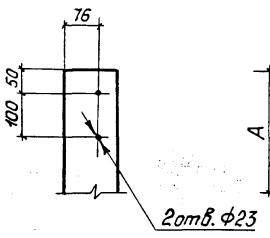


Рис.4
Остальное-см. рис.1

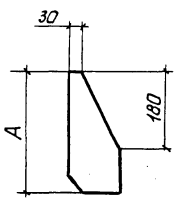


| Обозначение | Рис. | Размер, мм A | Масса, кг |
|---|---|---|---|
| 3.501.2-143.2-2-201.001 | 1 | 370 | 3,5 |
| -01 | | 440 | 4,1 |
| -02 | | 470 | 4,4 |
| -03 | | 508 | 4,8 |
| -04 | | 550 | 5,2 |
| -05 | | 570 | 5,4 |
| -06 | | 605 | 5,7 |
| -07 | | 640 | 6,0 |
| -08 | | 708 | 6,7 |
| -09 | | 750 | 7,1 |
| -10 | | 220 | 2,1 |
| -11 | 2 | 325 | 3,0 |
| -12 | | 525 | 4,9 |
| -13 | 3 | 580 | 5,5 |
| -14 | 4 | 280 | 1,8 |

Инв.№ подл. | Подпись и дата | Взам. инв.№

| | | | |
|---|---|---|---|
| Нач.отд. | Монов | | |
| Н.контр. | Пославская | | |
| Гл.спец. | Корнеухов | | |
| ГИП | Брук | | |
| Рук.груп. | Володин | | |
| Инж. | Маляренко | | |

1298/2-2 | 51

3.501.2-143.2-2-201.001

Ребро жесткости

| Стадия | Масса | Масштаб |
|---|---|---|
| Р | см. таблицу | 1:10 |
| Лист | Листов 1 | |

Лист 10ГОСТ 19903-74*
15ХСНД ГОСТ 6713-75*

Гипротрансмост

Формат А3

Рис.1

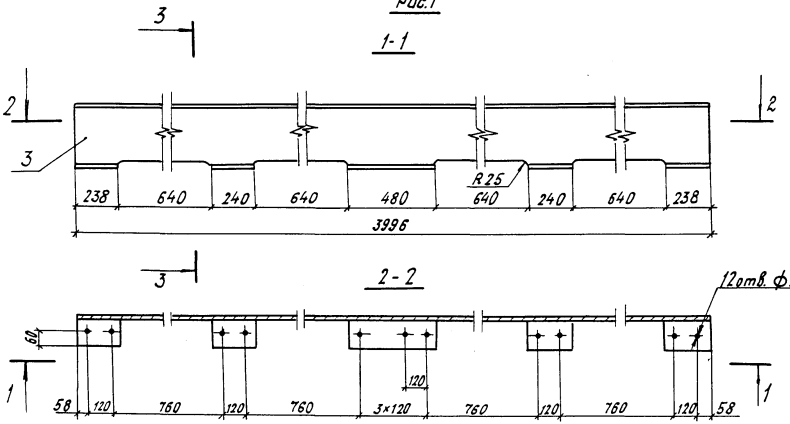


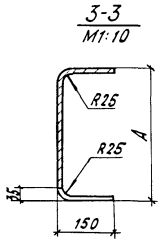


Рис. 2

Остальное - см. рис.1

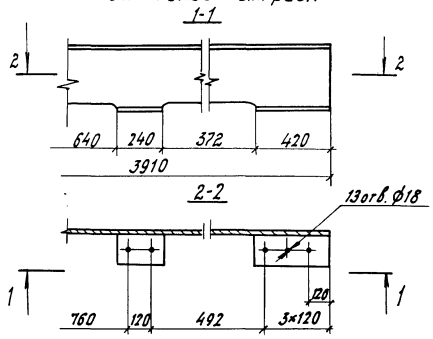


Рис.3

Остальное- см. рис.1

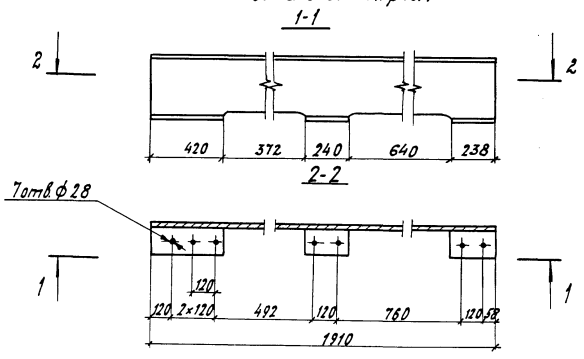


| Обозначение | Рис. | Размер, мм A | Масса, кг |
|---|---|---|---|
| 3.501.2-143.2-2-201.002 | 1 | 350 | 187,3 |
| -01 | | 550 | 262,6 |
| -02 | 2 | 350 | 186,5 |
| -03 | | 550 | 260,1 |
| -04 | 3 | 350 | 92,7 |
| -05 | | 550 | 128,7 |

1298/2-2 | 52

| | | | |
|---|---|---|---|
| Нач. отд. | Монов | | 3.501.2-143.2-2-201.002 |
| Н.контр. | Пославская | | |
| Гл. спец. | Корнеухов | | Элемент вортима |
| ГИП | Брук | | |
| Рук. группы | Володин | | |
| Инж. | Маркулина | | |

| Стадия | Масса | Масштаб |
|---|---|---|
| Р | см. таблицу | 1:20 |
| Лист | Листов 1 | |

Лист 12 ГОСТ 10885-85 (09Г2С + 12Х18Н10Т) - кл.1

ГИПРОТРАНСМОСТ

Копировал Буйнова

Формат А3

Инв.№ подл. | Подпись и дата | Взам. инв.№

| Формат | Зона | Поз. | Обозначение | Наименование | Кол. на исполн. 3.501.2-143.2-2-211.000- – | 01 | 02 | 03 | 04 | 05 | 06 | 07 | 08 | 09 | 10 | 11 | 12 | Примечание |
|---|---|---|---|---|---|---|---|---|---|---|---|---|---|---|---|---|---|---|
| | | | | Документация | | | | | | | | | | | | | | |
| А3 | | | 3.501.2-143.2-2-211.000 СБ | Сборочный чертеж | | | | | | | | | | | | | | |
| А3 | | | 3.501.2-143.2-2-000.000 ТО | Техническое описание | | | | | | | | | | | | | | |
| | | | | Детали | | | | | | | | | | | | | | |
| А4 | | 1 | 3.501.2-143.2-2-211.001 | Стенка | 1 | | | | | | | | | | | | | |
| | | | -01 | Стенка | | 1 | | | | | | | | | | | | |
| | | | -02 | Стенка | | | 1 | | | 1 | | | | | | | | |
| | | | -03 | Стенка | | | | | | | 1 | | | | | | | |
| | | | -04 | Стенка | | | | | | | | 1 | | | | | | |
| | | | -05 | Стенка | | | | 1 | | | | | | | | | | |
| | | | -06 | Стенка | | | | | 1 | | | | | | | | | |
| | | | -07 | Стенка | | | | | | | | | 1 | | | | | |
| | | | -08 | Стенка | | | | | | | | | | 1 | | | | |
| | | | -09 | Стенка | | | | | | | | | | | 1 | | | |
| | | | -10 | Стенка | | | | | | | | | | | | 1 | | |
| | | | -11 | Стенка | | | | | | | | | | | | | 1 | |
| А4 | | 2 | 3.501.2-143.2-2-211.002 | Окаймление | 1 | 1 | | | | | | | 1 | | | | | |
| | | | -01 | Окаймление | | | 1 | 1 | | 1 | | | | 1 | | | | |
| | | | -02 | Окаймление | | | | | 1 | | 1 | 1 | | | 1 | 1 | 1 | |
| А4 | | 3 | -03 | Окаймление | 1 | | | 1 | | | | | | | | | | |
| | | | -04 | Окаймление | | 1 | | | 1 | | | | | | | | | |
| | | | -05 | Окаймление | | | 1 | | | 1 | | | | | | | | |
| | | | -06 | Окаймление | | | | | | | | | | 1 | | | 1 | |
| | | | | Марка | КТ5.3.1 | КТ6.3.1 | КТ7.3.1 | КТ5.5.1 | КТ6.5.1 | КТ5.3.2 | КТ6.3.2 | КТ7.3.2 | КТ5.3.3 | КТ6.3.3 | КТ7.3.3 | КТ5.5.3 | КТ6.5.3 | |

Инв.№ подл. | Подпись и дата | Взам. инв.№

| | | |
|---|---|---|
| Нач.отд. | Монов | |
| Н.контр. | Пославская | |
| Гл.спец. | Корноухов | |
| ГИП | Брук | |
| Рук.груп | Володин | |
| Инжс. | Маркулина | |

1298/2-2 53

3.501.2-143.2-2-211.000

Консоль тротуарная КТ (КТ5.3.1; КТ6.3.1; КТ7.3.1; КТ5.5.1; КТ6.5.1; КТ 5.3.2; КТ6.3.2; КТ 7.3.2; КТ5.3.3; КТ6.3.3; КТ7.3.3; КТ5.5.3; КТ6.5.3)

| Стадия | Лист | Листов |
|---|---|---|
| Р | 1 | 2 |

Гипротрансмост

Формат А3

| Формат | Зона | Поз. | Обозначение | Наименование | Кол. на исполн. 3.501.2-143.2-2-211.000- | | | | | | | | | | | | Примечание |
|---|---|---|---|---|---|---|---|---|---|---|---|---|---|---|---|---|---|
| | | | | | - | 01 | 02 | 03 | 04 | 05 | 06 | 07 | 08 | 09 | 10 | 11 | 12 | |
| | | | 3.501.2-143.2-2-211.002-07 | Окаймление | | | | | | | 1 | | | | 1 | | | |
| | | | -08 | Окаймление | | | | | | | | 1 | | | | | | |
| | | | -09 | Окаймление | | | | | | | | | 1 | | | 1 | | |
| БЧ | | 4 | 3.501.2-143.2-2-211.003 | Фасонка | | | | | | | | | | | | | | |
| | | | | Лист 10 ГОСТ 19903-74* / 16Д ГОСТ 6713-75* | 1 | 1 | 1 | 1 | 1 | 1 | 1 | 1 | 1 | 1 | 1 | 1 | 1 | 3,6 кг |
| БЧ | | 5 | 3.501.2-143.2-2-211.004 | Ограничитель | | | | | | | | | | | | | | |
| | | | | Лист 6 ГОСТ 19903-74* / 16Д ГОСТ 6713-75* | 1 | 1 | 1 | 1 | 1 | 1 | 1 | 1 | 1 | 1 | 1 | 1 | 1 | 0,7 кг |
| БЧ | | 6 | 3.501.2-143.2-2-211.005 | Консоль | | | | | | | | | | | | | | |
| | | | | Уголок 125х80х8-Б-ГОСТ 8510-72* / 16Д ГОСТ 6713-75* | | | | | | | | | 2 | 2 | 2 | 2 | 2 | 15,5 кг |
| БЧ | | 7 | 3.501.2-143.2-2-211.006 | Полка | | | | | | | | | | | | | | |
| | | | | Лист 10 ГОСТ 19903-74* / 16Д ГОСТ 6713-75* | | | | | | | | | 1 | 1 | 1 | 1 | 1 | 1,6 кг |
| БЧ | | 8 | 3.501.2-143.2-2-211.007 | Стойка | | | | | | | | | | | | | | |
| | | | | Лист 10 ГОСТ 19903-74* / 16Д ГОСТ 6713-75* | | | | | | | | | 1 | 1 | 1 | 1 | 1 | 1,6 кг |
| | | | | | | | | | | | | | | | | | | |
| | | | | Стандартные изделия | | | | | | | | | | | | | | |
| | | | | | | | | | | | | | | | | | | |
| | | 9 | | Болт М22-6g×65.110 ГОСТ 22353-77* | | | | | | | | | 3 | 3 | 3 | 3 | 3 | 0,297кг |
| | | 10 | | Гайка М22-6Н.110 ГОСТ 22354-77* | | | | | | | | | 3 | 3 | 3 | 3 | 3 | 0,108 кг |
| | | 11 | | Шайба 22 ГОСТ 22355-77* | | | | | | | | | 6 | 6 | 6 | 6 | 6 | 0,060 кг |
| | | | | Марка | КТ5.3.1 | КТ6.3.1 | КТ7.3.1 | КТ5.5.1 | КТ6.5.1 | КТ5.3.2 | КТ6.3.2 | КТ7.3.2 | КТ5.3.3 | КТ6.3.3 | КТ7.3.3 | КТ5.5.3 | КТ6.5.3 | |

Инв. № подл. | Подпись и дата | Взам. инв. №

1298/2-2 | 54

3.501.2-143.2-2-211.000 | Лист 2

Копировал Чесалкина | Формат А3

Рис.1

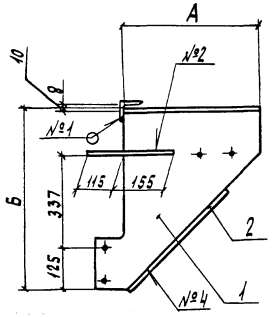


Позиция 4
М1:10

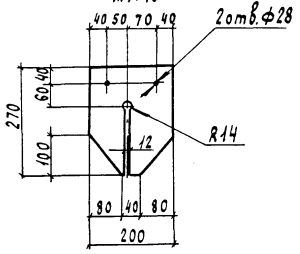


Рис.2
Остальное - см. рис.1

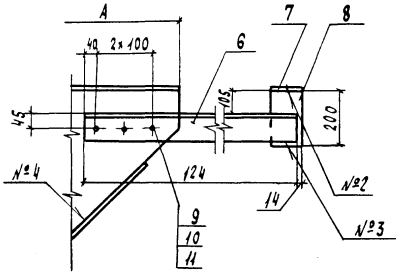


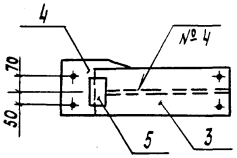


Позиция 5
М1:5

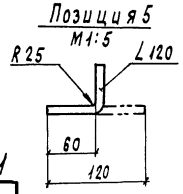


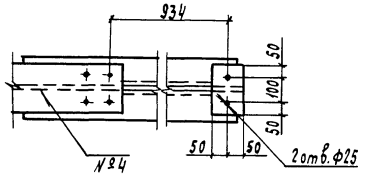


Таблица 1

| Обозначение | Марка | Рис. | Размеры, мм А | Размеры, мм Б | Масса, кг |
|---|---|---|---|---|---|
| 3.501.2-143.2-2-211.000 | КТ5.3.1 | 1 | 520 | 640 | 38,6 |
| -01 | КТ6.3.1 | | 620 | | 43,0 |
| -02 | КТ7.3.1 | | 720 | | 48,9 |
| -03 | КТ5.5.1 | | 520 | 840 | 43,7 |
| -04 | КТ6.5.1 | | 620 | | 50,4 |
| -05 | КТ5.3.2 | | 720 | 640 | 48,9 |
| -06 | КТ6.3.2 | | 820 | | 54,8 |
| -07 | КТ7.3.2 | | 920 | | 59,4 |
| -08 | КТ5.3.3 | 2 | 620 | | 78,8 |
| -09 | КТ6.3.3 | | 720 | | 84,7 |
| -10 | КТ7.3.3 | | 820 | | 90,6 |
| -11 | КТ5.5.3 | | 620 | 840 | 86,2 |
| -12 | КТ6.5.3 | | 720 | | 91,6 |

Таблица 2

| Номер шва | Обозначение стандарта | Условное обозначение шва |
|---|---|---|
| 1 | ГОСТ 5264-80 | Т1-△4 |
| 2 | | Т3-△6 |
| 3 | | Н1-△6 |
| 4 | ГОСТ 8713-79 | Т3-ПФ-△6 |

1298/2-2 | 55

| | | |
|---|---|---|
| Нач. отд. | Манов | |
| Н. контр. | Послабская | |
| Гл. спец. | Корнюхов | |
| ГИП | Брук | |
| Рук. группы | Володин | |
| Инж. | Маркулина | |

3.501.2-143.2-2-211.000 СБ

Консоль тротуарная КТ (КТ5.3.1; КТ6.3.1; КТ7.3.1; КТ5.5.1; КТ6.5.1; КТ5.3.2; КТ6.3.2; КТ7.3.2; КТ5.3.3; КТ6.3.3; КТ7.3.3; КТ5.5.3; КТ6.5.3)
Сборочный чертеж

| Стадия | Масса | Масштаб |
|---|---|---|
| Р | см. табл.1 | 1:15 |
| Лист | Листов 1 | |

Гипротрансмост

Взам. Инв. № | Подпись и дата | Инв. № подл.

Формат А3

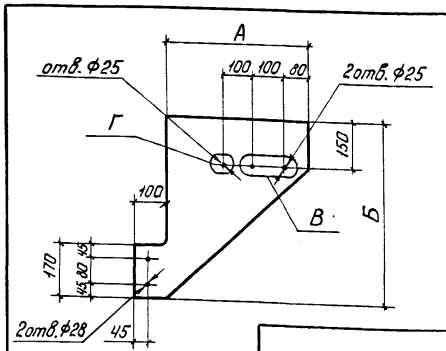


| Обозначение | Размеры, мм. А | Б | Группа отверстий | Масса, кг |
|---|---|---|---|---|
| 3.501.2-143.2-2-211.001 | 520 | 630 | В | 17,3 |
| -01 | 620 | | | 20,3 |
| -02 | 720 | | | 23,4 |
| -03 | 820 | | | 26,4 |
| -04 | 920 | | | 29,5 |
| -05 | 520 | 830 | | 21,3 |
| -06 | 620 | | | 25,2 |
| -07 | 620 | 630 | В, Г | 20,3 |
| -08 | 720 | | | 23,4 |
| -09 | 820 | | | 26,4 |
| -10 | 620 | 830 | | 25,2 |
| -11 | 720 | | | 29,0 |

1298/2-2 | 56

| | | |
|---|---|---|
| Нач.отд. | Манов | |
| Н.контр. | Пославская | |
| Гл.спец. | Корноухов | |
| ГИП | Брук | |
| Рук. груп. | Володин | |
| Инж. | Маркулина | |

3.501.2-143.2-2-211.001

Стенка

| Стадия | Масса | Масштаб |
|---|---|---|
| Р | см. таблицу | 1:15 |
| Лист | Листов 1 | |

Лист 10 ГОСТ 19903-74* / 16Д ГОСТ 6713-75*

Гипротрансмост

Формат А4

Инв.№ подл. | Подпись и дата | Взам. инв.№

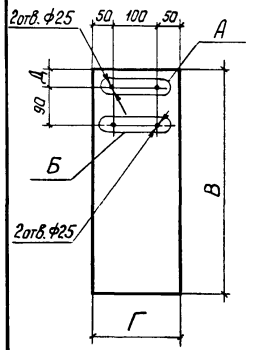


| Обозначение | Размеры, мм. В | Г | Д | Группа отверст. | Масса ед., кг |
|---|---|---|---|---|---|
| 3.501.2-143.2-2-211.002 | 700 | 160 | – | – | 8,8 |
| -01 | 800 | | | | 10,0 |
| -02 | 900 | | | | 11,3 |
| -03 | 520 | 200 | 40 | А | 8,2 |
| -04 | 620 | | | | 9,7 |
| -05 | 720 | | | | 11,3 |
| -06 | 720 | | 50 | А; Б | 11,3 |
| -07 | 820 | | | | 12,9 |
| -08 | 920 | | | | 14,4 |
| -09 | 620 | | | | 9,7 |

1298/2-2 | 56

| | | |
|---|---|---|
| Нач.отд. | Манов | |
| Н.контр. | Пославская | |
| Гл.спец. | Корноухов | |
| ГИП | Брук | |
| Рук. груп. | Володин | |
| Инж. | Маркулина | |

3.501.2-143.2-2-211.002

Окаймление

| Стадия | Масса | Масштаб |
|---|---|---|
| Р | см. таблицу | 1:10 |
| Листов | Листов 1 | |

Лист 10 ГОСТ 19903-74* / 16Д ГОСТ 6713-75*

Гипротрансмост

Формат А4

Инв.№ подл. | Подпись и дата | Взам. инв.№

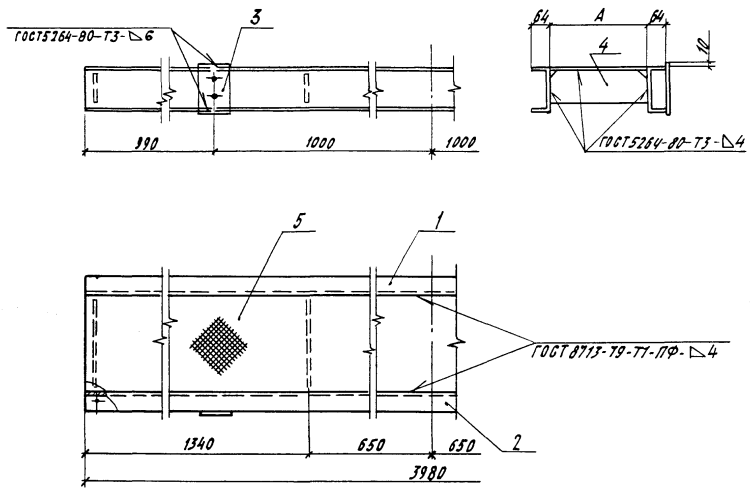


| Формат | Зона | Поз. | Обозначение | Наименование | Кол. на испол. – | 01 | 02 | Примечание |
|---|---|---|---|---|---|---|---|---|
| | | | | Документация | | | | |
| А3 | | | 3.501.2-143.2-2-000.000 ТО | Техническое описание | X | X | X | |
| | | | | Детали | | | | |
| А4 | | 1 | 3.501.2-143.2-2-221.001 | Прогон | 1 | 1 | 1 | |
| | | 2 | -01 | Прогон | 1 | 1 | 1 | |
| А4 | | 3 | 3.501.2-143.2-2-221.002 | Накладка | 2 | 2 | 2 | |
| А3 | | 4 | 3.501.2-143.2-2-201.001 | Ребро жесткости | 4 | | | |
| | | | -02 | Ребро жесткости | | 4 | | |
| | | | -05 | Ребро жесткости | | | 4 | |
| А3 | | 5 | 3.501.2-143.2-2-221.003 | Настил | 1 | | | |
| | | | -01 | Настил | | 1 | | |
| | | | -02 | Настил | | | 1 | |

| Обозначение | Марка | Размеры А | Масса, кг |
|---|---|---|---|
| 3.501.2-143.2-2-221.000 | ПТ5П1 | 370 | 181,2 |
| -01 | ПТ6П1 | 470 | 198,4 |
| -02 | ПТ7П1 | 570 | 216,0 |

1298/2-2 | 57

| | | |
|---|---|---|
| Нач.отд. | Монов | |
| Н.контр. | Послабская | |
| Гл.спец. | Корноухов | |
| ГИП | Брук | |
| Рук.группы | Володин | |
| Инж. | Маркулина | |

3.501.2-143.2-2-221.000

Плита тротуарная ПТ (ПТ5П1, ПТ6П1, ПТ7П1)

| Стадия | Масса | Масштаб |
|---|---|---|
| Р | см. таблицу | 1:15 |
| Лист | Листов 1 | |

ГИПРОТРАНСМОСТ

Копировал Буйнова

Формат А3

Подпись и дата | Взам.инв.№ | Инв.№ подл.

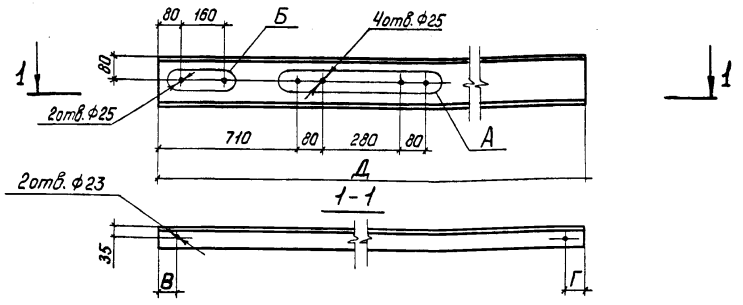


| Изображено | Зеркальное отражение | Размеры, мм | | | Группа отверстий | Масса, кг |
|---|---|---|---|---|---|---|
| Обозначение | | В | Г | Д | | |
| 3.501.2-143.2-2-221.001 | | | | 3980 | | 56,5 |
| -01 | | 40 | 40 | | | |
| -02 | | | | 1980 | | 28,1 |
| -03 | | 40 | 40 | | | |
| -04 | | | | | Б | |
| -05 | 3.501.2-143.2-2-221.001-06 | 353 | 38 | 3900 | Б | 55,4 |
| -07 | | | | | | |
| -08 | -09 | 315 | 40 | 3865 | | 54,9 |
| -10 | | | | | А | |
| -11 | | 450 | 450 | 3000 | | 42,6 |

1298/2-2 | 58

| | | | |
|---|---|---|---|
| Нач.отд. | Манов | | |
| Н.контр. | Пославская | | |
| Гл.спец. | Корноухов | | |
| ГИП | Брук | | |
| Рук.груп. | Володин | | |
| Инж. | Маркулина | | |

3.501.2-143.2-2-221.001

Прогон

| Стадия | Масса | Масштаб |
|---|---|---|
| Р | см. таблицу | 1:15 |
| Лист | Листов 1 | |

Швеллер 16-П-ГОСТ 8240-72* / 16Д ГОСТ 6713-75*

Гипротрансмост

Формат А4

Инв.№подл. | Подпись и дата | Взам.инв.№

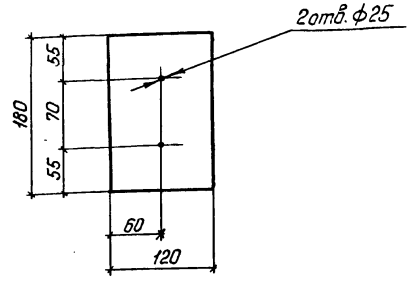


1298/2-2 | 58

| | | | |
|---|---|---|---|
| Нач.отд. | Манов | | |
| Н.контр. | Пославская | | |
| Гл.спец. | Корноухов | | |
| ГИП | Брук | | |
| Рук.груп. | Володин | | |
| Инж. | Маркулина | | |

3.501.2-143.2-2-221.002

Накладка

| Стадия | Масса | Масштаб |
|---|---|---|
| Р | 2,0 | 1:5 |
| Лист | Листов 1 | |

Лист 12 ГОСТ 19903-74* / 16Д ГОСТ 6713-75*

Гипротрансмост

Формат А4

Инв.№подл. | Подпись и дата | Взам.инв.№

Таблица 1

| Обозначение | Рис. | Размеры, мм А | Б | В | Масса, кг |
|---|---|---|---|---|---|
| 3.501.2-143.2-2-221.003 | 1 | 370 | 3980 | | 50,2 |
| -01 | | 470 | | | 63,8 |
| -02 | | 570 | | | 77,4 |
| -03 | | 370 | 1980 | | 25,0 |
| -04 | | 470 | | | 31,7 |
| -05 | | 570 | | | 38,5 |
| -06 | | 370 | 3900 | | 48,2 |
| -07 | | 470 | | | 61,2 |
| -08 | | 870 | 3000 | | 89,0 |
| -09 | 2 | 370 | 2480 | 510 | 37,2 |
| -10 | | 470 | | 610 | 45,7 |
| -11 | | 570 | | 710 | 54,1 |
| -12 | 3 | 550 | 720 | 590 | 14,0 |
| -13 | | 650 | | 690 | 16,4 |
| -14 | | 750 | | 790 | 18,9 |
| -19 | 1 | 500 | 400 | | 6,8 |
| -20 | | 600 | | | 8,2 |

Рис.1

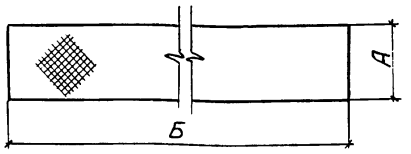


Рис.2 Остальное-см.рис.1

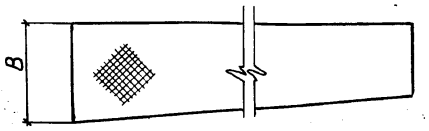


Рис.3 Остальное-см.рис.1

Таблица 2

| Изображено | Зеркальное отражение | Размеры, мм | | | Масса, |
|---|---|---|---|---|---|
| Обозначение | | А | Б | В | кг |
| 3.501.2-143.2-2-221.003-15 | 3.501.2-143.2-2-221.003-17 | 370 | 3900 | 590 | 63,6 |
| -16 | -18 | 570 | | 790 | 90,0 |

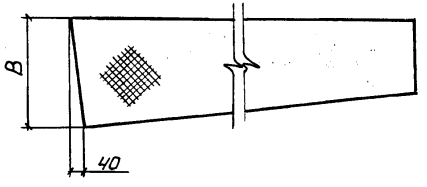


| | | |
|---|---|---|
| Нач.отд. | Монов | |
| Н.контр. | Пославская | |
| Гл.спец. | Корнаухов | |
| ГИП | Брук | |
| Рук.груп. | Володин | |
| Инж. | Маркулина | |

1298/2-2 | 59

3.501.2-143.2-2-221.003

Настил

| Стадия | Масса | Масштаб |
|---|---|---|
| Р | см. таблицу | 1:25 |
| Лист | Листов 1 | |

Лист ромб О-ПН-4,0 В Ст.3 ГОСТ 8568-77*

Гипротрансмост

Формат А3

Инв.№ подл. | Подпись и дата | Взам.инв.№

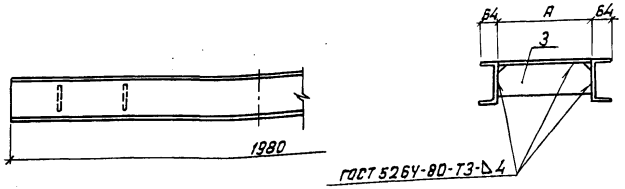


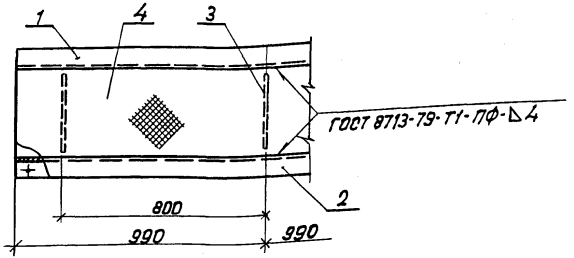


| Формат | Зона | Поз. | Обозначение | Наименование | Кол. на испол. - | 01 | 02 | Примечание |
|---|---|---|---|---|---|---|---|---|
| | | | | Документация | | | | |
| А3 | | | 3.501.2-143.2-2-000.000 ТО | Техническое описание | 1 | 1 | 1 | |
| | | | | Детали | | | | |
| А3 | | 1 | 3.501.2-143.2-2-221.001-02 | Прогон | 1 | 1 | 1 | |
| | | 2 | -03 | Прогон | 1 | 1 | 1 | |
| А3 | | 3 | 3.501.2-143.2-2-201.001 | Ребро жесткости | 3 | | | |
| | | | -02 | Ребро жесткости | | 3 | | |
| | | | -05 | Ребро жесткости | | | 3 | |
| А3 | | 4 | 3.501.2-143.2-2-221.003-03 | Настил | 1 | | | |
| | | | -04 | Настил | | 1 | | |
| | | | -05 | Настил | | | 1 | |

| Обозначение | Марка | Размер А, мм | Масса, кг |
|---|---|---|---|
| 3.501.2-143.2-2-222.000 | ПТ5П2 | 370 | 91,7 |
| -01 | ПТ6П2 | 470 | 101,1 |
| -02 | ПТ7П2 | 570 | 110,9 |

| | | |
|---|---|---|
| Нач. отд | Монов | |
| Н. контр | Поспавская | |
| Гл. спец | Корноухов | |
| ГИП | Брук | |
| Рук. группы | Володин | |
| Инж. | Маляренко | |

1298/2-2 | 60

3.501.2-143.2-2-222.000

Плита тротуарная ПТ (ПТ5П2, ПТ6П2, ПТ7П2)

| Стадия | Масса | Масштаб |
|---|---|---|
| Р | см. таблицу | 1:15 |
| Лист | Листов 1 | |

Гипротрансмост

Инв. № подл. | Подпись и дата | Взам. инв. №

Формат А3

| Формат | Зона | Поз. | Обозначение | Наименование | Кол. | Примечание |
|---|---|---|---|---|---|---|
| | | | | | | |
| | | | | Документация | | |
| А3 | | | 3.501.2-143.2-2-223.000 СБ | Сборочный чертеж | | |
| А3 | | | 3.501.2-143.2-2-000.000 ТО | Техническое описание | | |
| | | | | | | |
| | | | | Детали | | |
| | | | | | | |
| А4 | | 1 | 3.501.2-143.2-2-221.001-04 | Прогон | 1 | |
| А4 | | 2 | 3.501.2-143.2-2-221.002 | Накладка | 2 | |
| | | | | | | |
| | | | Переменные данные | для исполнений: | | |
| | | | | | | |
| | | | | 3.501.2-143.2-2-223.000 | | |
| | | | | | | |
| | | | | Детали | | |
| | | | | | | |
| А4 | | 3 | 3.501.2-143.2-2-221.001-05 | Прогон | 1 | |
| А3 | | 4 | 3.501.2-143.2-2-201.001 | Ребро жесткости | 4 | |
| А3 | | 5 | 3.501.2-143.2-2-221.003-06 | Настил | 1 | |
| | | | | | | |
| | | | | 3.501.2-143.2-2-223.000-01 | | |
| | | | | | | |
| | | | | Детали | | |
| | | | | | | |
| А4 | | 3 | 3.501.2-143.2-2-221.001-05 | Прогон | 1 | |
| А3 | | 4 | 3.501.2-143.2-2-201.001-02 | Ребро жесткости | 4 | |
| А3 | | 5 | 3.501.2-143.2-2-221.003-07 | Настил | 1 | |
| | | | | | | |
| | | | | 3.501.2-143.2-2-223.000-02 | | |
| | | | | | | |
| | | | (То же как для 3.501.2-143.2-2-223.000) | | | |
| | | | | | | |

| Формат | Зона | Поз. | Обозначение | Наименование | Кол. | Примечание |
|---|---|---|---|---|---|---|
| | | | | | | |
| | | | | 3.501.2-143.2-2-223.000-03 | | |
| | | | | | | |
| | | | (То же как для 3.501.2-143.2-2-223.000-01) | | | |
| | | | | | | |

Инв. № подл. | Подпись и дата | Взам. инв. №

| | | | |
|---|---|---|---|
| Нач. отд. | Монов | | |
| Н. контр. | Пославская | | |
| Гл. спец. | Корначухов | | |
| ГИП | Брук | | |
| Рук. группы | Володин | | |
| Инж. | Марцулина | | |

1298/2-2 61

**3.501.2-143.2-2-223.000**

Плита тротуарная ПТ (ПТ5П3, ПТ6П3, ПТ5П4, ПТ6П4)

| Стадия | Лист | Листов |
|---|---|---|
| Р | | 1 |

Гипротрансмост

Копировал Чесалкина Формат А3

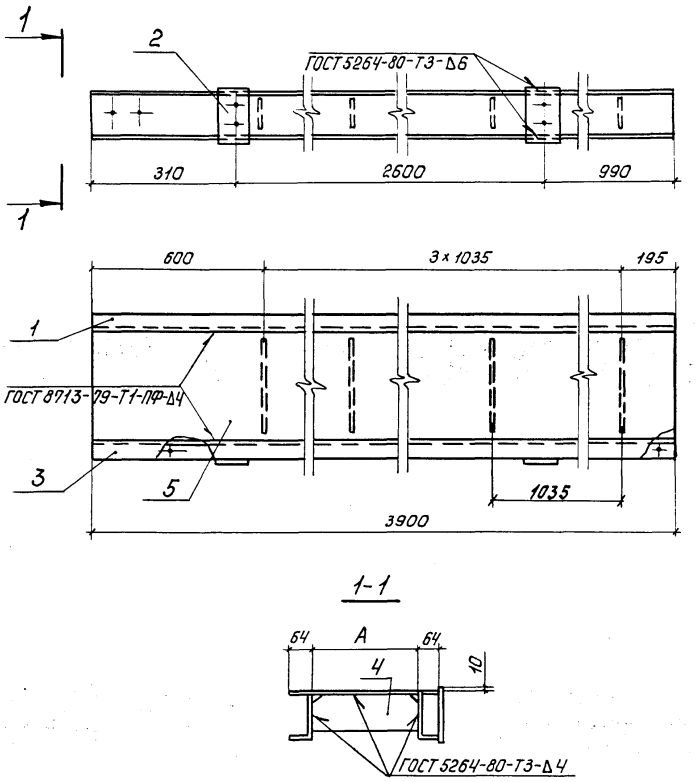


1-1




| Изображено | | Зеркальное отражение | | Размер А, мм | Масса, кг |
|---|---|---|---|---|---|
| Обозначение | Марка | Обозначение | Марка | | |
| 3.501.2-143.2-2-223.000 | ПТ5П3 | 3.501.2-143.2-2-223.000-02 | ПТ5П4 | 370 | 177,0 |
| -01 | ПТ6П3 | -03 | ПТ6П4 | 470 | 193,6 |

| | | |
|---|---|---|
| | 1298/2-2 | 62 |

| | | |
|---|---|---|
| Нач.отд. | Монов | |
| Н.контр. | Пославская | |
| Гл.спец. | Корноухов | |
| ГИП | Брук | |
| Рук.груп. | Володин | |
| Инж. | Маркулина | |

3.501.2-143.2-2-223.000СБ

Плита тротуарная ПТ (ПТ5П3, ПТ6П3, ПТ5П4, ПТ6П4) Сборочный чертеж

| Стадия | Масса | Масштаб |
|---|---|---|
| Р | см. таблицу | 1:15 |
| Лист | Листов 1 | |

Гипротрансмост

Формат А3

Инв.№ подл. | Подпись и дата | Взам. инв.№

| Формат | Зона | Поз. | Обозначение | Наименование | Кол. на исполн. 3.501.2-143.2-2-224.000- | | | | | | | | | | Примечание |
|---|---|---|---|---|---|---|---|---|---|---|---|---|---|---|---|
| | | | | | – | 01 | 02 | 03 | | | | | | | |
| | | | | Документация | | | | | | | | | | | |
| А3 | | | 3.501.2-143.2-2-224.000 СБ | Сборочный чертеж | | | | | | | | | | | |
| А3 | | | 3.501.2-143.2-2-000.000 ТО | Техническое описание | | | | | | | | | | | |
| | | | | Детали | | | | | | | | | | | |
| А4 | | 1 | 3.501.2-143.2-2-221.001-07 | Прогон | 1 | 1 | 1 | 1 | | | | | | | |
| | | 2 | -08 | Прогон | 1 | 1 | | | | | | | | | |
| | | | -09 | Прогон | | | 1 | 1 | | | | | | | |
| А4 | | 3 | 3.501.2-143.2-2-221.002 | Накладка | 2 | 2 | 2 | 2 | | | | | | | |
| А3 | | 4 | 3.501.2-143.2-2-201.001 | Ребро жесткости | 1 | | 1 | | | | | | | | |
| | | | -05 | Ребро жесткости | | 1 | | 1 | | | | | | | |
| | | 5 | -01 | Ребро жесткости | 1 | | 1 | | | | | | | | |
| | | | -07 | Ребро жесткости | | 1 | | 1 | | | | | | | |
| | | 6 | -03 | Ребро жесткости | 1 | | 1 | | | | | | | | |
| | | | -08 | Ребро жесткости | | 1 | | 1 | | | | | | | |
| | | 7 | -04 | Ребро жесткости | 1 | | 1 | | | | | | | | |
| | | | -09 | Ребро жесткости | | 1 | | 1 | | | | | | | |
| А3 | | 8 | 3.501.2-143.2-2-221.003-15 | Настил | 1 | | | | | | | | | | |
| | | | -16 | Настил | | 1 | | | | | | | | | |
| | | | -17 | Настил | | | 1 | | | | | | | | |
| | | | -18 | Настил | | | | 1 | | | | | | | |

Инв.№ подл. | Подпись и дата | Взам.инв.№

| | | | |
|---|---|---|---|
| Нач.отд. | Манов | | |
| Н.контр. | Пославская | | |
| Гл.спец. | Корноухов | | |
| ГИП | Брук | | |
| Рук.груп. | Володин | | |
| Инж. | Маркулина | | |

1298/2-2 | 63

3.501.2-143.2-2-224.000

Плита тротуарная ПТ (ПТ5К1, ПТ7К1, ПТ5К2, ПТ7К2)

| Стадия | Лист | Листов |
|---|---|---|
| Р | | 1 |

Гипротрансмост

Формат А3

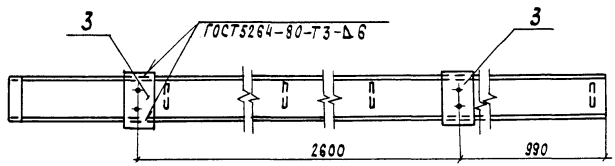


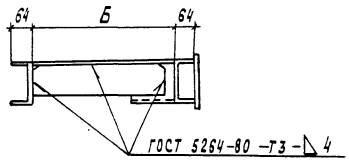


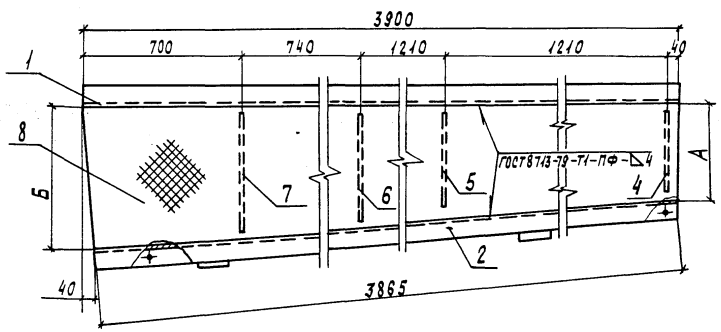


Таблица 1

| Обозначение | Марка | Размеры, мм А | Размеры, мм Б | Масса, кг |
|---|---|---|---|---|
| 3.501.2-143.2-2-224.000 | ПТ5К1 | 370 | 590 | 195,5 |
| -01 | ПТ7К1 | 570 | 790 | 229,5 |
| -02 | ПТ5К2 | 370 | 590 | 195,5 |
| -03 | ПТ7К2 | 570 | 790 | 229,5 |

Таблица 2

| Изображено | Зеркальное отражение |
|---|---|
| 3.501.2-143.2-2-224.000 | 3.501.2-143.2-2-224.000-02 |
| -01 | -03 |

Взам. инв. № | Подпись и дата | Инв. № подл.

1298/2-2 | 64

| | | | |
|---|---|---|---|
| Нач. отд. | Монов | | |
| Н. контр. | Пославская | | |
| Гл. спец. | Корноухов | | |
| ГИП | Брук | | |
| Рук. группы | Володин | | |
| Инж. | Маркулина | | |

3.501.2-143.2-2-224.000СБ

Плита тротуарная ПТ (ПТ5К1, ПТ7К1, ПТ5К2, ПТ7К2) Сборочный чертеж

| Стадия | Масса | Масштаб |
|---|---|---|
| Р | см. табл.1 | 1:15 |
| Лист | Листов 1 | |

Гипротрансмост

Копировал Чесалкина Формат А3

| Формат | Зона | Поз. | Обозначение | Наименование | Кол. | Примечание |
|---|---|---|---|---|---|---|
| | | | | | | |
| | | | | Документация | | |
| А3 | | | 3.501.2-143.2-2-225.000 СБ | Сборочный чертеж | | |
| А3 | | | 3.501.2-143.2-2-000.000 ТО | Техническое описание | | |
| | | | | | | |
| | | | | Детали | | |
| | | | | | | |
| А4 | | 1 | 3.501.2-143.2-2-221.001-04 | Прогон | 1 | |
| | | 2 | -10 | Прогон | 1 | |
| А4 | | 3 | 3.501.2-143.2-2-221.002 | Накладка | 2 | |
| А3 | | 4 | 3.501.2-143.2-2-201.001-13 | Ребро жесткости | 1 | |
| | | | | | | |
| | | | Переменные данные для исполнений: | | | |
| | | | | | | |
| | | | | 3.501.2-143.2-2-225.000 | | |
| | | | | | | |
| | | | | Детали | | |
| | | | | | | |
| | | | | | | |
| А3 | | 5 | 3.501.2-143.2-2-201.001 | Ребро жесткости | 1 | |
| | | 6 | -01 | Ребро жесткости | 1 | |
| | | 7 | -03 | Ребро жесткости | 1 | |
| | | 8 | -04 | Ребро жесткости | 1 | |
| А3 | | 9 | 3.501.2-143.2-2-221.003-09 | Настил | 1 | |
| | | 10 | -12 | Настил | 1 | |
| | | | | | | |
| | | | | 3.501.2-143.2-2-225.000-01 | | |
| | | | | | | |
| | | | | Детали | | |
| | | | | | | |
| | | | | | | |
| А3 | | 5 | 3.501.2-143.2-2-201.001-02 | Ребро жесткости | 1 | |

| Формат | Зона | Поз. | Обозначение | Наименование | Кол. | Примечание |
|---|---|---|---|---|---|---|
| А3 | | 6 | 3.501.2-143.2-2-201.001-04 | Ребро жесткости | 1 | |
| | | 7 | -06 | Ребро жесткости | 1 | |
| | | 8 | -07 | Ребро жесткости | 1 | |
| А3 | | 9 | 3.501.2-143.2-2-221.003-10 | Настил | 1 | |
| | | 10 | -13 | Настил | 1 | |
| | | | | | | |
| | | | | 3.501.2-143.2-2-225.000-02 | | |
| | | | | | | |
| | | | | Детали | | |
| | | | | | | |
| | | | | | | |
| А3 | | 5 | 3.501.2-143.2-2-201.001-05 | Ребро жесткости | 1 | |
| | | 6 | -07 | Ребро жесткости | 1 | |
| | | 7 | -08 | Ребро жесткости | 1 | |
| | | 8 | -09 | Ребро жесткости | 1 | |
| А3 | | 9 | 3.501.2-143.2-2-221.003-11 | Настил | 1 | |
| | | 10 | -14 | Настил | 1 | |
| | | | | | | |

Инв. № подл. | Подпись и дата | Взам. инв. №

| | | |
|---|---|---|
| Нач. отд. | Монов | |
| Н. контр. | Пославская | |
| Гл. спец. | Корноухов | |
| ГИП | Брук | |
| Рук. груп. | Володин | |
| Инж. | Маркулина | |

1298/2-2 | 65

**3.501.2-143.2-2-225.000**

Плита тротуарная ПТ (ПТ5А, ПТ6А, ПТ7А)

| Стадия | Лист | Листов |
|---|---|---|
| Р | | 1 |

Гипротрансмост

Формат А3

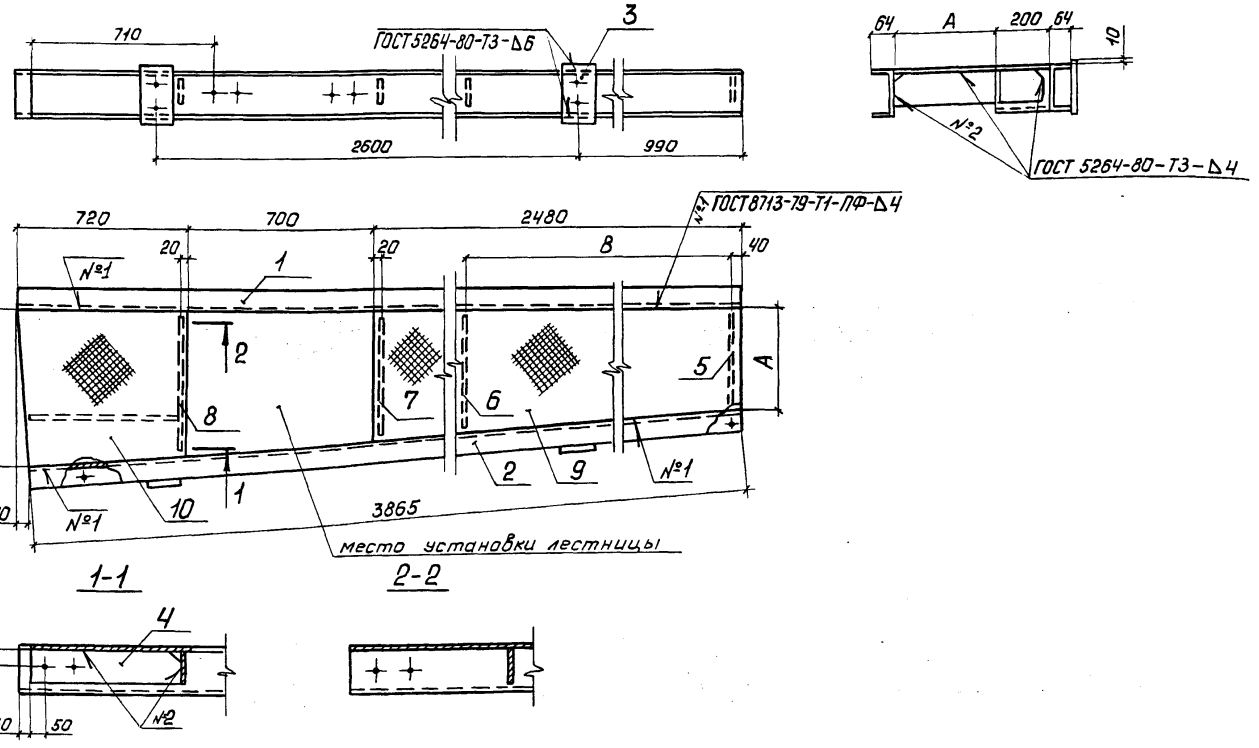


| Обозначение | Марка | Размеры, мм А | Б | В | Масса, кг |
|---|---|---|---|---|---|
| 3.501.2-143.2-2-225.000 | ПТ5Л | 370 | 390 | 1210 | 188,6 |
| -01 | ПТ6Л | 470 | 690 | 1378 | 203,2 |
| -02 | ПТ7Л | 570 | 790 | 1210 | 218,0 |

| | | |
|---|---|---|
| Нач.отд. | Монов | |
| Н.контр. | Пославская | |
| Гл.спец. | Корнаухов | |
| ГИП | Брук | |
| Рук.груп. | Володин | |
| Инж. | Маркулина | |

1298/2-2 | 66

3.501.2-143.2-2-225.000СБ

Плита тротуарная ПТ (ПТ5Л, ПТ6Л, ПТ7Л) Сборочный чертеж

| Стадия | Масса | Масштаб |
|---|---|---|
| Р | см. таблицу | 1:15 |
| Лист | Листов 1 | |

Гипротрансмост

Формат А3

Инв.№ подл. | Подпись и дата | Взам.инв.№

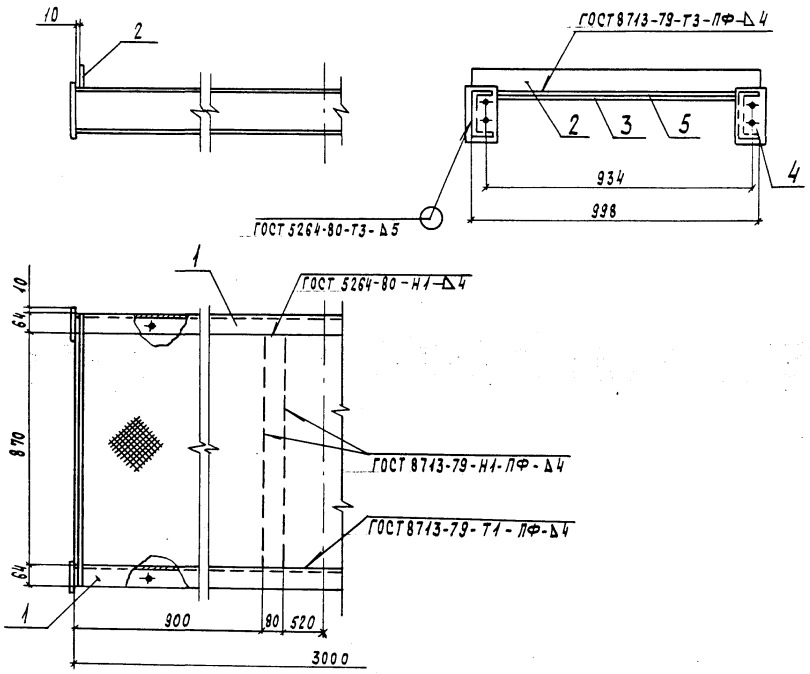


| Формат | Зона | Поз. | Обозначение | Наименование | Кол. | Примечание |
|---|---|---|---|---|---|---|
| | | | | Документация | | |
| А3 | | | 3.501.2-143.2-2-000.000 ТО | Техническое описание | X | |
| | | | | Детали | | |
| А4 | | 1 | 3.501.2-143.2-2-221.001-11 | Прогон | 2 | |
| Б4 | | 2 | 3.501.2-143.2-2-226.001 | Ребро жесткости | | |
| | | | | Лист 12 ГОСТ 19903-74* / 16Д ГОСТ 6713-75* | | |
| | | | | 80×1000 | 2 | 7,5 кг |
| Б4 | | 3 | 3.501.2-143.2-2-226.002 | Ребро | | |
| | | | | Лист 12 ГОСТ 19903-74* / 16Д ГОСТ 6713-75* | | |
| | | | | 80×870 | 2 | 6,6 кг |
| А4 | | 4 | 3.501.2-143.2-2-221.002 | Накладка | 4 | |
| А3 | | 5 | 3.501.2-143.2-2-221.003-08 | Настил | 1 | |

1298/2-2 | 67

| | | |
|---|---|---|
| Нач. отд. | Манов | |
| Н. контр. | Пославская | |
| Гл. спец. | Корнаухов | |
| ГИП | Брук | |
| Рук. группы | Володин | |
| Инж. | Маркулина | |

**3.501.2-143.2-2-226.000**

Плита убежища ПТ10П

| Стадия | Масса | Масштаб |
|---|---|---|
| Р | 210,4 | 1:15 |
| Лист | Листов 1 | |

Гипротрансмост

Копировал Чесалкина Формат А3

Инв. № подл. | Подпись и дата | Взам. инв. №

| Формат | Зона | Поз. | Обозначение | Наименование | Кол. | Примечание |
|---|---|---|---|---|---|---|
| | | | | Документация | | |
| А3 | | | 3.501.2-143.2-2-227.000 СБ | Сборочный чертеж | | |
| А3 | | | 3.501.2-143.2-2-000.000 ТО | Техническое описание | | |
| | | | | Детали | | |
| Б4 | | 1 | 3.501.2-143.2-2-227.001 | Стойка | | |
| | | | | Уголок 80×80×8 Б-ГОСТ 8509-72* / 16Д ГОСТ 6713-75* | 2 | 36,5 кг |
| Б4 | | 2 | 3.501.2-143.2-2-227.002 | Фасонка | | |
| | | | | Лист 12 ГОСТ 19903-74* / 16Д ГОСТ 6713-75* | 2 | 3,0 кг |
| Б4 | | 3 | 3.501.2-143.2-2-227.003 | Ограждение | | |
| | | | | Лист 10 ГОСТ 19903-74* / 16Д ГОСТ 6713-75* | 6 | 2,5 кг |
| Б4 | | 4 | 3.501.2-143.2-2-227.004 | Заполнение | | |
| | | | | А-I-20-ГОСТ 5781-82* | 18 | 1,1 кг |
| Б4 | | 5 | 3.501.2-143.2-2-227.005 | Заполнение | | |
| | | | | А-I-20-ГОСТ 5781-82* | 4 | 3,2 кг |
| Б4 | | 6 | 3.501.2-143.2-2-227.006 | Элемент лестницы | | |
| | | | | Лист 12 ГОСТ 19903-74* / 16Д ГОСТ 6713-75* | 1 | 5,9 кг |
| Б4 | | 7 | 3.501.2-143.2-2-227.007 | Площадка | | |
| | | | | Лист 10 ГОСТ 19903-74* / 16Д ГОСТ 6713-75* | 1 | 15,7 кг |

| Формат | Зона | Поз. | Обозначение | Наименование | Кол. | Примечание |
|---|---|---|---|---|---|---|
| | | | | Стандартные изделия | | |
| | | 8 | | Болт М22-6g×65.110 ГОСТ 22353-77* | 8 | 0,297 кг |
| | | 9 | | Гайка М22-6Н.110 ГОСТ 22354-77* | 8 | 0,108 кг |
| | | 10 | | Шайба 22 ГОСТ 22355-77* | 16 | 0,06 кг |

Инв. № подл. | Подпись и дата | Взам. инв. №

| | | |
|---|---|---|
| Нач. отд. | Монов | |
| Н. контр. | Пилавская | |
| Гл. спец. | Корноухов | |
| ГИП | Брук | |
| Рук. группы | Володин | |
| Инж. | Маркулина | |

1298/2-2 | 68

3.501.2-143.2-2-227.000

Лестница

| Стадия | Лист | Листов |
|---|---|---|
| Р | | 1 |

ГИПРОТРАНСМОСТ

Копировал Буйнова

Формат А3

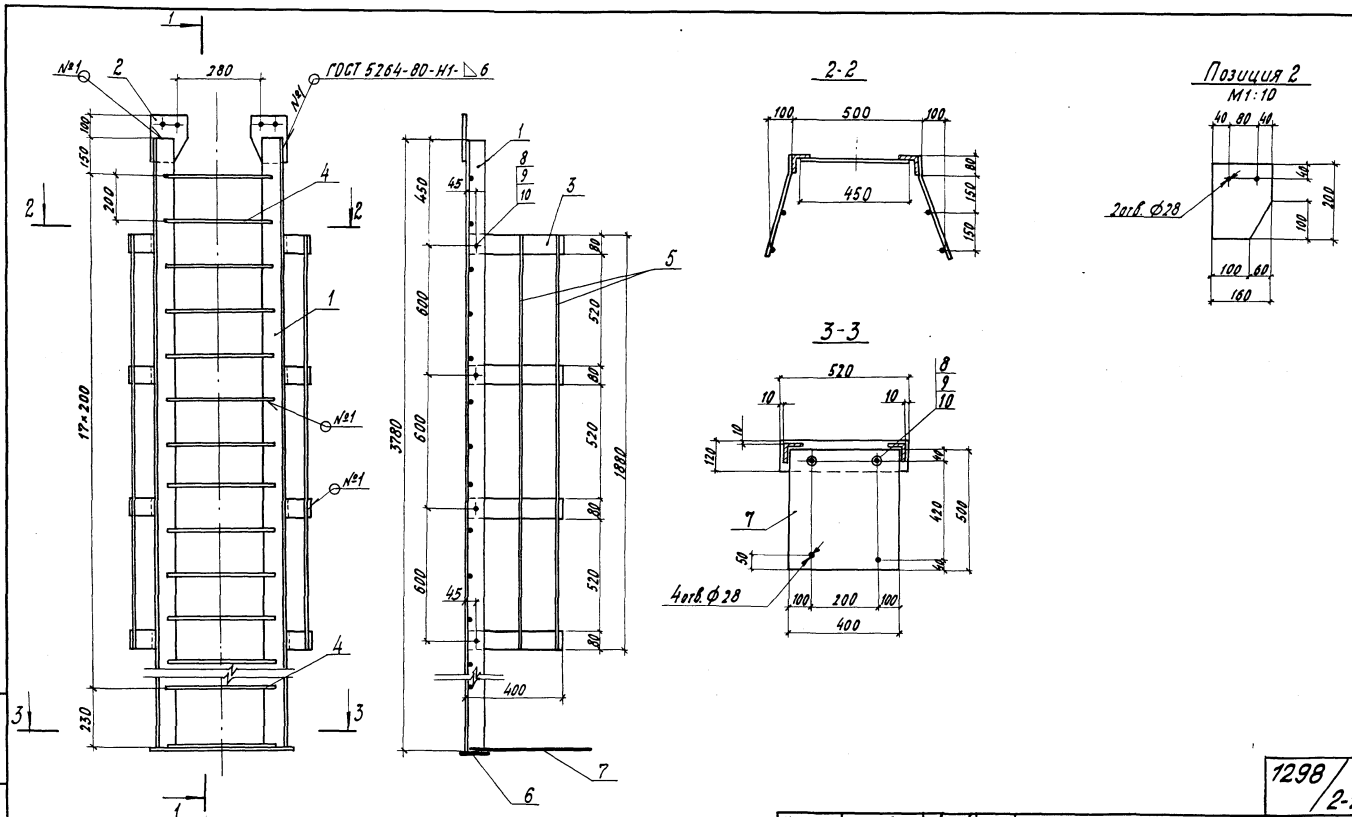


| | | | | | | | |
|---|---|---|---|---|---|---|---|
| Нач. отд. | Монов | | | 3.501.2-143.2-2-227.000СБ | | | |
| Н. контр. | Поставская | | | | | | |
| Гл. спец. | Корноухов | | | | | | |
| ГИП | Брук | | | Лестница<br>Сборочный чертеж | Стадия | Масса | Масштаб |
| Рук. группы | Володин | | | | Р | 152,4 | 1:15 |
| Инж. | Маляренко | | | | Лист | Листов 1 | |
| | | | | | ГИПРОТРАНСМОСТ | | |

1298/2-2 | 69

Инв. №-подл. | Подпись и дата | Взам. инв. №

Копировал Буйнова

Формат А3

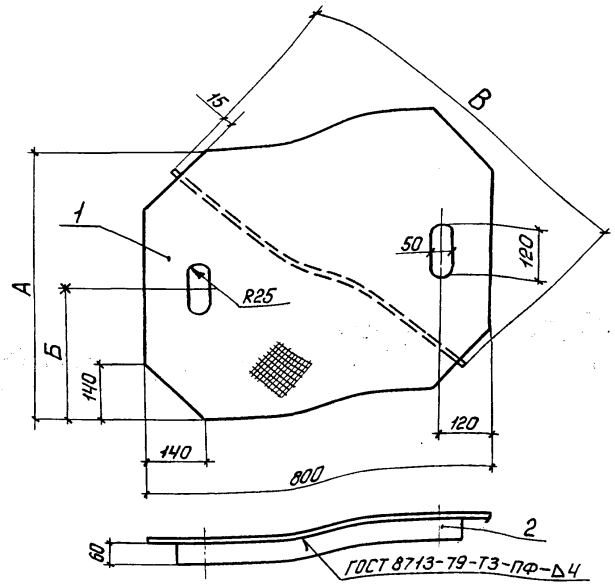


| Формат | Зона | Поз. | Обозначение | Наименование | Кол. на испол. – | 01 | 02 | Примечание |
|---|---|---|---|---|---|---|---|---|
| | | | | Документация | | | | |
| А3 | | | 3.501.2-143.2-2-000.000 ТО | Техническое описание | | | | |
| | | | | Детали | | | | |
| БЧ | | 1 | 3.501.2-143.2-2-228.001 | Плита | | | | |
| | | | | Лист ромб О-ПН-4,0 ВСт.3ГОСТ 8568-77* | 1 | | | 16,4 кг |
| | | | -01 | Плита | | | | |
| | | | | Лист ромб О-ПН-4,0 ВСт.3 ГОСТ 8568-77* | | 1 | | 19,1 кг |
| | | | -02 | Плита | | | | |
| | | | | Лист ромб О-ПН-4,0 ВСт.3ГОСТ 8568-77* | | | 1 | 21,8 кг |
| БЧ | | 2 | 3.501.2-143.2-2-228.002 | Ребро | | | | |
| | | | | Лист 10 ГОСТ 19903-74* / 16Д ГОСТ 6713-75* | 1 | | | 4,0 кг |
| | | | -01 | Ребро | | | | |
| | | | | Лист 10 ГОСТ 19903-74* / 16Д ГОСТ 6713-75* | | 1 | | 4,4 кг |
| | | | -02 | Ребро | | | | |
| | | | | Лист 10 ГОСТ 19903-74* / 16Д ГОСТ 6713-75* | | | 1 | 4,7 кг |

| Обозначение | Марка | Размеры, мм А | Б | В | Масса, кг |
|---|---|---|---|---|---|
| 3.501.2-143.2-2-228.000 | КЛ1 | 650 | 325 | 860 | 20,4 |
| -01 | КЛ2 | 750 | 375 | 900 | 23,5 |
| -02 | КЛ3 | 850 | 425 | 980 | 26,5 |

| | | |
|---|---|---|
| Нач. отд. | Монов | |
| Н. контр. | Пославская | |
| Гл. спец. | Корноухов | |
| ГИП | Брук | |
| Рук. груп. | Володин | |
| Инж. | Маркулина | |

1298/2-2 70

3.501.2-143.2-2-228.000

Крышка люка КЛ (КЛ1, КЛ2, КЛ3)

| Стадия | Масса | Масштаб |
|---|---|---|
| Р | см. таблицу | 1:10 |
| Лист | Листов 1 | |

Гипротрансмост

Формат А3

Взам. инв. № | Подпись и дата | Инв. № подл.

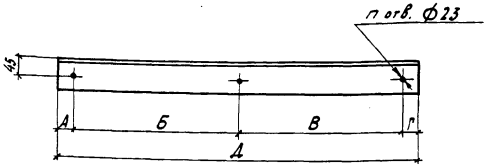


| Обозначение | Марка | Размеры, мм А | Б | В | Г | Д | П | Масса, кг |
|---|---|---|---|---|---|---|---|---|
| 3.501.2-143.2-2-231.000 | П1 | 40 | 1950 | 1950 | 40 | 3980 | 3 | 38,4 |
| -01 | П2 | 40 | 1650 | 1950 | 40 | 3680 | 3 | 35,5 |
| -02 | П3 | 40 | 1950 | 1650 | 40 | 3680 | 3 | 35,5 |
| -03 | П4 | 40 | 1950 | 2000 | 380 | 4370 | 3 | 42,2 |
| -04 | П5 | 38 | 2000 | 1950 | 40 | 4370 | 3 | 42,2 |
| -05 | П6 | 290 | 2550 | — | 40 | 2880 | 2 | 27,8 |
| -06 | П7 | 40 | 2650 | — | 290 | 2880 | 2 | 27,8 |
| -07 | П8 | 40 | 2925 | — | 40 | 3005 | 2 | 29,0 |
| -08 | П9 | 40 | 835 | — | 40 | 915 | 2 | 8,8 |

1298/2-2 | 71

| | | |
|---|---|---|
| Нач. отд. | Монов | |
| Н. контр. | Лославская | |
| Гл. спец. | Корноухов | |
| ГИП | Брук | |
| Рук. группы | Володин | |
| Инж. | Маркулина | |

3.501.2-143.2-2-231.000

Поручень П (П1 ... П9)

| Стадия | Масса | Масштаб |
|---|---|---|
| Р | см. таблицу | 1:10 |
| Лист | Листов 1 | |

Уголок 80×80×8-Б-ГОСТ8509-72* / 16Д ГОСТ 6713-75*

ГИПРОТРАНСМОСТ

Взам. инв. № | Подпись и дата | Инв. № подл.

Формат А4

Рис. 1

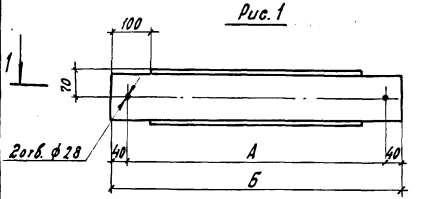


Рис. 2
Остальное - см. рис. 1

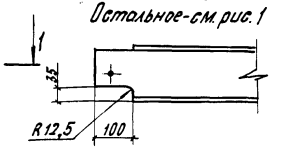


1-1

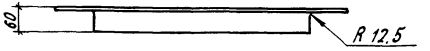


Рис. 3
Остальное - см. рис. 1

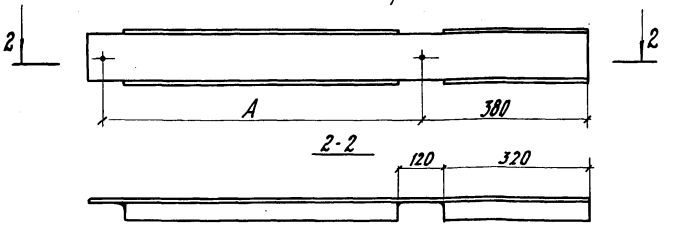


| Обозначение | Рис. | Размеры, мм А | Б | Масса, кг |
|---|---|---|---|---|
| 3.501.2-143.2-2-233.000 | 1 | 2000 | 2080 | 16,0 |
| -01 | | 2600 | 2680 | 20,6 |
| -02 | 2 | 3115 | 3195 | 24,6 |
| -03 | 3 | 2000 | 2420 | 18,6 |

1298/2-2 | 71

| | | |
|---|---|---|
| Нач. отд. | Монов | |
| Н. контр. | Лославская | |
| Гл. спец. | Корноухов | |
| ГИП | Брук | |
| Рук. гр. | Володин | |
| Ст. инж. | Бергалезова | |
| Инж. | Маркулина | |

3.501.2-143.2-2-233.000

Заполнение

| Стадия | Масса | Масштаб |
|---|---|---|
| Р | см. таблицу | 1:10 |
| Лист | Листов 1 | |

Швеллер 140×60×4 ГОСТ 8278-83 / 16Д ГОСТ 6713-75*

ГИПРОТРАНСМОСТ

Взам. инв. № | Подпись и дата | Инв. № подл.

Копировал Буйнова

Формат А4

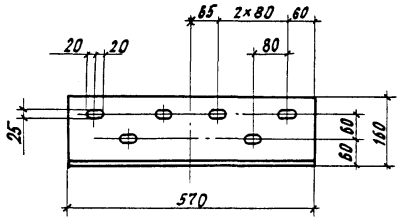


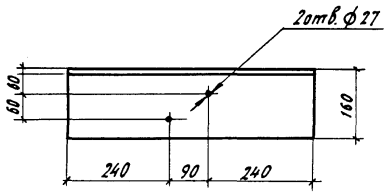


| | | | | | | | |
|---|---|---|---|---|---|---|---|
| Нач. отд. | Монов | | | 1298/2-2 | | | 72 |
| Н. контр. | Пославская | | | 3.501.2-143.2-2-240.001 | | | |
| Гл. спец. | Корноухов | | | | | | |
| ГИП | Брук | | | Коротыш | Стадия | Масса | Масштаб |
| Рук. группы | Володин | | | | Р | 22 | 1:10 |
| Инж. | Маркулина | | | | Лист | Листов 1 | |
| | | | | Уголок 160×160×16-Б-ГОСТ 8509-72* / 16Д ГОСТ 6713-75* | ГИПРОТРАНСМОСТ | | |

Инв. №: подл. | Подпись и дата | Взам. инв. №

Копировал Буйнова

Формат А4

| Формат | Зона | Поз | Обозначение | Наименование | Кол. на испол. 3.501.2-143.2-2-310.000 | | | | | | | | | Примечание |
|---|---|---|---|---|---|---|---|---|---|---|---|---|---|---|
| | | | | | – | 01 | 02 | 03 | 04 | 05 | 06 | | | |
| | | | | Документация | | | | | | | | | | |
| А3 | | | 3.501.2-143.2-2-310.000 СБ | Сборочный чертеж | X | X | X | X | X | X | X | | | |
| А3 | | | 3.501.2-143.2-2-000.000 ТО | Техническое описание | X | X | X | X | X | X | X | | | |
| | | | | Детали | | | | | | | | | | |
| А4 | | 1 | 3.501.2-143.2-2-310.001 | Элемент перекрытия | 1 | | | | | | | | | |
| | | | -01 | Элемент перекрытия | | 1 | | | | | | | | |
| | | | -02 | Элемент перекрытия | | | 1 | | | | | | | |
| | | | -03 | Элемент перекрытия | | | | 1 | | | | | | |
| | | | -04 | Элемент перекрытия | | | | | 1 | | | | | |
| | | | -05 | Элемент перекрытия | | | | | | 1 | | | | |
| | | | -06 | Элемент перекрытия | | | | | | | 1 | | | |
| Б4 | | 2 | 3.501.2-143.2-2-310.002 | Фиксатор | | | | | | | | | | |
| | | | | Лист 10 ГОСТ 19903-74* / 15ХСНД ГОСТ 6713-75* | 2 | 2 | 2 | 2 | 2 | 2 | 2 | | | 1,0 кг |
| А4 | | 3 | 3.501.2-143.2-2-310.003 | Ограничитель | 1 | 1 | 1 | | | | | | | |
| | | | -01 | Ограничитель | 1 | 1 | 1 | | | | | | | |
| Б4 | | 4 | 3.501.2-143.2-2-310.004 | Планка | | | | | | | | | | |
| | | | | Лист 10 ГОСТ 19903-74* / 15ХСНД ГОСТ 6713-75* | | | | 1 | 1 | 1 | 1 | | | 2,4 кг |
| | | | | Стандартные изделия | | | | | | | | | | |
| | | 5 | | Болт М22-6дх80.110 ГОСТ 22353-77* | 2 | 2 | 2 | | | | | | | 0,341 кг |
| | | 6 | | Гайка М22-6Н.110 ГОСТ 22354-77* | 2 | 2 | 2 | | | | | | | 0,108 кг |
| | | 7 | | Шайба 22 ГОСТ 22355-77* | 4 | 4 | 4 | | | | | | | 0,06 кг |
| | | | | Марка | П49.3 | П42.3 | П42.5 | П45.3 | П45.5 | П42.3.2 | П42.5.2 | | | |

Инв. № подл. | Подпись и дата | Взам. инв. №

| | | |
|---|---|---|
| Нач. отд. | Монов | |
| Н. контр. | Лославская | |
| Гл. спец. | Корнаухов | |
| ГИП | Брук | |
| Рук. группы | Болдин | |
| Инж. | Маркулина | |

1298/2-2 | 73

3.501.2-143.2-2-310.000

Перекрытие плит проезда П (П49.3, П42.3, П42.5, П45.3, П45.5, П42.3.2, П42.5.2)

| Стадия | Лист | Листов |
|---|---|---|
| Р | | 1 |

Гипротрансмост

Копировал Буйнова

Формат А3

Рис. 1

Поз. 3 не показана

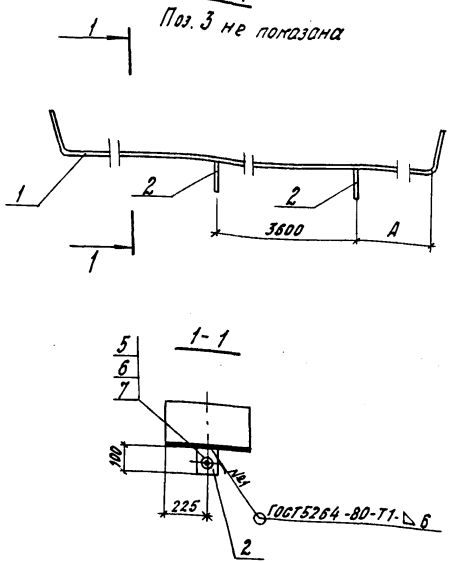


Рис. 2

Остальное - см. рис. 1

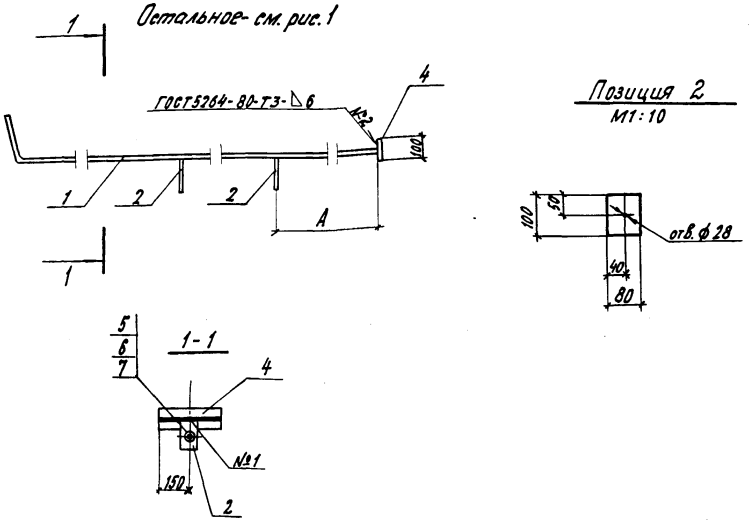


Позиция 2

М1:10




Ограничитель 310.003 не показан.

Ограничитель устанавливать на монтаже по тесту в соответствии со схемами, приведенными в вып. 1-2, лист №35.

| Обозначение | Марка | Рис. | Размер А, мм | Масса, кг |
|---|---|---|---|---|
| 3.501.2-143.2-2-310.000 | П49.3 | 1 | 480 | 218,3 |
| -01 | П42.3 | | 130 | 188,3 |
| -02 | П42.5 | | | 197,3 |
| -03 | П45.3 | 2 | 370 | 136,4 |
| -04 | П45.5 | | | 142,4 |
| -05 | П42.3.2 | | | 126,4 |
| -06 | П42.5.2 | | | 132,4 |

| | | | |
|---|---|---|---|
| Нач. отд. | Монов | | |
| Н. контр. | Пославская | | |
| Гл. спец. | Корноухов | | |
| ГИП | Брук | | |
| Рук. группы | Володин | | |
| Инж. | Маляренко | | |

1298/2-2 | 74

3.501.2-143.2-2-310.000СБ

Перекрытие плит проезда П (П49.3, П42.3, П42.5, П45.3, П45.5, П42.3.2, П42.5.2)
Сборочный чертеж

| Стадия | Масса | Масштаб |
|---|---|---|
| Р | см. таблицу | 1:20 |
| Лист | Листов 1 | |

ГИПРОТРАНСМОСТ

Копировал Буйнова

Формат А3

Взам. инв. №

Подпись и дата

Инв. № подл.

Рис. 1

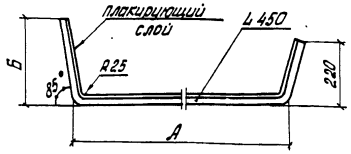


Рис. 2

Остальное - см. рис. 1




| Обозначение | Рис. | Размеры, мм А | Размеры, мм Б | Масса, кг |
|---|---|---|---|---|
| 3.501.2-143.2-2-310.001 | 1 | 4560 | 220 | 212,0 |
| -01 | | 3860 | | 182,0 |
| -02 | | | 420 | 191,0 |
| -03 | 2 | 4460 | 220 | 132,0 |
| -04 | | | 420 | 138,0 |
| -05 | | 4100 | 220 | 122,0 |
| -06 | | | 420 | 128,0 |

Взам. инв. №

Подпись и дата

Инв. № подл.

| | | | |
|---|---|---|---|
| Нач. отд. | Манов | | |
| Н. контр. | Пославская | | |
| Гл. спец. | Корнеухов | | |
| ГИП | Брук | | |
| Рук. гр. | Володин | | |
| Ст. инж. | Берглезова | | |

1298/2-2 | 75

3.501.2-143.2-2-310.001

Элемент перекрытия

| Стадия | Масса | Масштаб |
|---|---|---|
| Р | см. таблицу | 1:10 |
| Лист | Листов 1 | |

Лист 12 ГОСТ 10885-85 (09Г2С+12Х18Н10Т)-кл.1

Гипротрансмост

Копировал Левых Формат А4

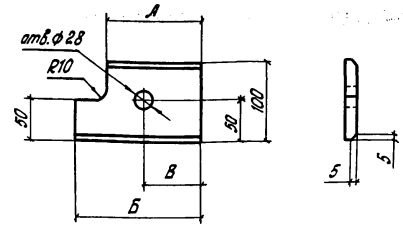


| Обозначение | Размеры, мм А | Размеры, мм Б | Размеры, мм В | Масса, кг |
|---|---|---|---|---|
| 3.501.2-143.2-2-310.003 | 120 | 160 | 70 | 1,3 |
| -01 | 200 | 240 | 110 | 1,9 |

Взам. инв. №

Подпись и дата

Инв. № подл.

| | | | |
|---|---|---|---|
| Нач. отд. | Манов | | |
| Н. контр. | Пославская | | |
| Гл. спец. | Корнеухов | | |
| ГИП | Брук | | |
| Рук. гр. | Володин | | |
| Инж. | Маляренко | | |

1298/2-2 | 75

3.501.2-143.2-2-310.003

Ограничитель

| Стадия | Масса | Масштаб |
|---|---|---|
| Р | см. таблицу | 1:5 |
| Лист | Листов 1 | |

Лист 10 ГОСТ 19903-74* 16Д ГОСТ 6713-75*

Гипротрансмост

Копировал Левых Формат А4

| Формат | Зона | Поз. | Обозначение | Наименование | Кол. | Примечание |
|---|---|---|---|---|---|---|
| | | | | **Документация** | | |
| А3 | | | 3.501.2-143.2-2-320.000 СБ | Сборочный чертеж | | |
| А3 | | | 3.501.2-143.2-2-000.000 ТО | Техническое описание | | |
| | | | | **Сборочные единицы** | | |
| А3 | | 1 | 3.501.2-143.2-2-321.000 | Консоль торцевого элемента | 1 | |
| | | 2 | -01 | Консоль торцевого элемента | 1 | |
| | | | | **Детали** | | |
| Б4 | | 3 | 3.501.2-143.2-2-321.001 | Накладка | | |
| | | | | Лист $\frac{10\ ГОСТ\ 19903-74*}{15ХСНД\ ГОСТ\ 6713-75*}$ | 2 | 7,0 кг |
| Б4 | | 4 | 3.501.2-143.2-2-321.002 | Накладка | | |
| | | | | Уголок $\frac{160\times100\times12\text{-}Б\text{-}ГОСТ\ 8510-72*}{15ХСНД\ ГОСТ\ 6713-75*}$ | 2 | 7,5 кг |
| | | | | **Стандартные изделия** | | |
| | | 5 | | Болт М22-6g×80.110 ГОСТ 22353-77* | 34 | 0,341 кг |
| | | 6 | | Гайка М22-6Н.110 ГОСТ 22354-77* | 34 | 0,108 кг |
| | | 7 | | Шайба 22 ГОСТ 22355-77* | 68 | 0,060 кг |
| | | | Переменные данные | для исполнений: | | |
| | | | | 3.501.2-143.2-2-320.000 | | |
| | | | | **Сборочные единицы** | | |

| Формат | Зона | Поз. | Обозначение | Наименование | Кол. | Примечание |
|---|---|---|---|---|---|---|
| А3 | | 8 | 3.501.2-143.2-2-322.000 | Блок торцевого элемента | 1 | |
| А3 | | 9 | 3.501.2-143.2-2-323.000 | Бортик торцевого элемента | 1 | |
| | | | | 3.501.2-143.2-2-320.000-01 | | |
| | | | | **Сборочные единицы** | | |
| А3 | | 8 | 3.501.2-143.2-2-322.000-01 | Блок торцевого элемента | 1 | |
| А3 | | 9 | 3.501.2-143.2-2-323.000-01 | Бортик торцевого элемента | 1 | |

Инв.№ подл. | Подпись и дата | Взам. инв.№

| | | | |
|---|---|---|---|
| Нач.отд. | Монов | | |
| Н.контр. | Преславская | | |
| Гл. спец. | Корнухов | | |
| ГИП | Брук | | |
| Рук.группы | Володин | | |

1298/2-2 | 76

**3.501.2-143.2-2-320.000**

Элемент торцевой 3
(349 ; 342)

| Стадия | Лист | Листов |
|---|---|---|
| Р | | 1 |

ГИПРОТРАНСМОСТ

Формат А3

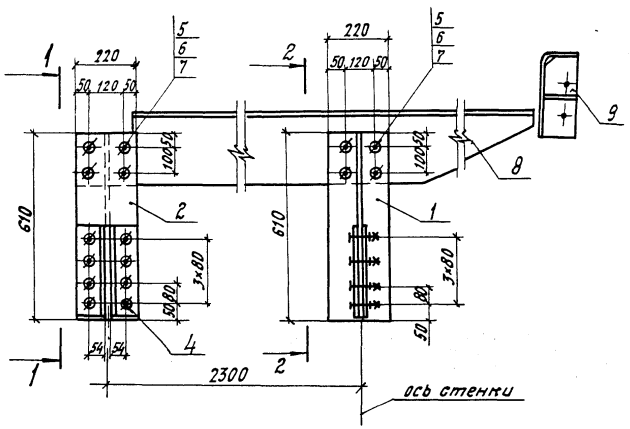


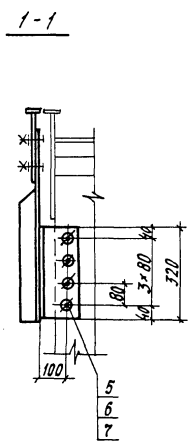


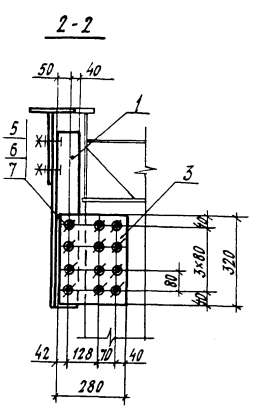


| Обозначение | Марка | Масса, кг |
|---|---|---|
| 3.501.2-143.2-2-320.000 | 349 | 292,0 |
| -01 | 342 | 279,0 |

Инв. № подл. | Подпись и дата | Взам. инв. №

| | | |
|---|---|---|
| Нач. отд. | Монов | |
| Н. контр. | Пославская | |
| Гл. спец. | Корнеухов | |
| ГИП | Брук | |
| Рук. группы | Володин | |

1298/2-2 | 77

3.501.2-143.2-2-320.000СБ

Элемент торцевой Э (349; 342)
Сборочный чертеж

| Стадия | Масса | Масштаб |
|---|---|---|
| Р | см. таблицу | 1:15 |
| Лист | Листов 1 | |

Гипротрансмост

Формат А3

Рис. 1

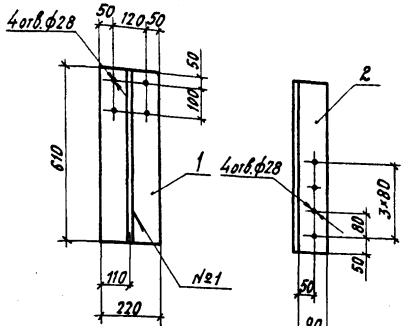


Рис. 2

Остальное - см. рис. 1

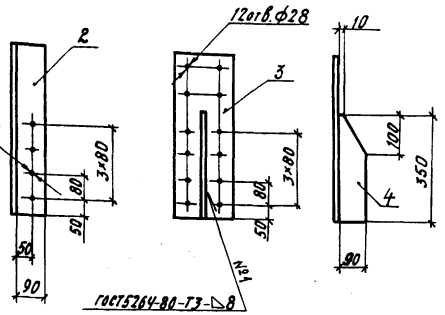


| Обозначение | Рис. | Масса, кг |
|---|---|---|
| 3.501.2-143.2-2-321.000 | 1 | 26,3 |
| -01 | 2 | 24,1 |

| Формат | Зона | Поз. | Обозначение | Наименование | Кол. | Примечание |
|---|---|---|---|---|---|---|
| | | | | Документация | | |
| А3 | | | 3.501.2-143.2-2-000.000 ТО | Техническое описание | X | |
| | | | | Переменные данные для исполнений: | | |
| | | | | 3.501.2-143.2-2-321.000 | | |
| | | | | Детали | | |
| Б4 | | 1 | 3.501.2-143.2-2-321.001 | Стойка | | |
| | | | | Лист 20 ГОСТ 19903-74* / 15ХСНД-2 ГОСТ 6713-75* | 1 | 21,1 кг |
| Б4 | | 2 | 3.501.2-143.2-2-321.002 | Ребро | | |
| | | | | Лист 12 ГОСТ 19903-74* / 15ХСНД ГОСТ 6713-75* | 1 | 5,2 кг |
| | | | | 3.501.2-143.2-2-321.000-01 | | |
| | | | | Детали | | |
| Б4 | | 3 | 3.501.2-143.2-2-321.001-01 | Стойка | | |
| | | | | Лист 20 ГОСТ 19903-74* / 15ХСНД-2 ГОСТ 6713-75* | 1 | 21,1 кг |
| Б4 | | 4 | 3.501.2-143.2-2-321.002-01 | Ребро | | |
| | | | | Лист 12 ГОСТ 19903-74* / 15ХСНД ГОСТ 6713-75* | 1 | 3,0 кг |

Инв. № подл. | Подпись и дата | Взам. инв. №

1298/2-2 | 78

| | | |
|---|---|---|
| Нач. отд. | Монов | |
| Н. контр. | Полавская | |
| Гл. спец. | Корножов | |
| ГИП | Врук | |
| Рук. группы | Володин | |

3.501.2-143.2-2-321.000

Консоль торцевого элемента

| Стадия | Масса | Масштаб |
|---|---|---|
| Р | см. таблицу | 1:15 |
| Лист | Листов 1 | |

Гипротрансмост

Формат А3

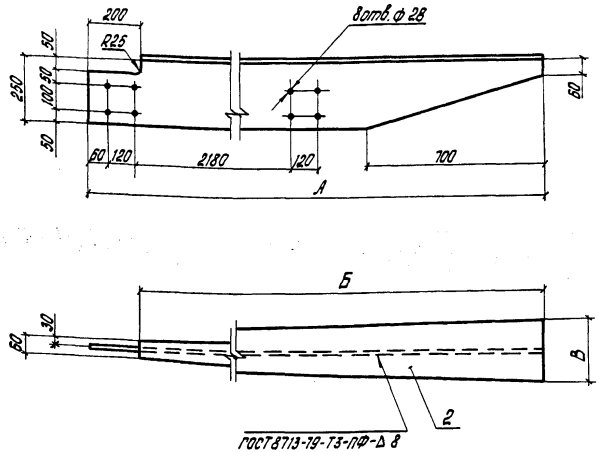


| Обозначение | Размеры, мм А | Б | В | Масса, кг |
|---|---|---|---|---|
| 3.501.2-143.2-2-322.000 | 3350 | 3350 | 240 | 176,2 |
| -01 | 3200 | 3200 | 220 | 157,4 |

| Формат | Зона | Поз. | Обозначение | Наименование | Кол. | Примечание |
|---|---|---|---|---|---|---|
| | | | | | | |
| | | | | Документация | | |
| А3 | | | 3.501.2-143.2-2-000.000 ТО | Техническое описание | | |
| | | | | Переменные данные для исполнений: | | |
| | | | | 3.501.2-143.2-2-322.000 | | |
| | | | | Детали | | |
| Б4 | | 1 | 3.501.2-143.2-2-322.001 | Стенка | | |
| | | | | Лист 20 ГОСТ 19903-74* / 15ХСНД-2 ГОСТ 6713-75* | 1 | 128,9 кг |
| Б4 | | 2 | 3.501.2-143.2-2-322.002 | Полка | | |
| | | | | Лист 12 ГОСТ 19903-74* / 15ХСНД ГОСТ 6713-75* | 1 | 47,3 кг |
| | | | | 3.501.2-143.2-2-322.000-01 | | |
| | | | | Детали | | |
| Б4 | | 1 | 3.501.2-143.2-2-322.001-01 | Стенка | | |
| | | | | Лист 20 ГОСТ 19903-74* / 15ХСНД-2 ГОСТ 6713-75* | 1 | 115,2 кг |
| Б4 | | 2 | 3.501.2-143.2-2-322.002-01 | Полка | | |
| | | | | Лист 12 ГОСТ 19903-74* / 15ХСНД ГОСТ 6713-75* | 1 | 42,2 кг |

Инв. № подл. | Подпись и дата | Взам. инв. №

1298/2-2 | 79

| | | |
|---|---|---|
| Нач. отд. | Монов | |
| Н. контр. | Пословская | |
| Гл. спец. | Корноухов | |
| ГИП | Брик | |
| Рук. груп. | Володин | |
| Ст. инж. | Берглезова | |

3.501.2-143.2-2-322.000

Блок торцевого элемента

| Стадия | Масса | Масштаб |
|---|---|---|
| Р | см. таблицу | 1:15 |
| Лист | Листов 1 | |

Гипротрансмост

Копировал левых

Формат А3

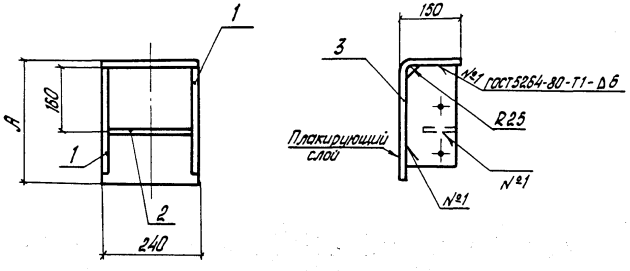


Позиция 1

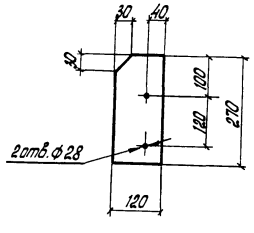


| Обозначение | Размер А, мм | Масса, кг |
|---|---|---|
| 3.501.2-143.2-2-323.000 | 300 | 17,3 |
| -01 | 550 | 22,9 |

| Формат | Зона | Поз. | Обозначение | Наименование | Кол. | Примечание |
|---|---|---|---|---|---|---|
| | | | | Документация | | |
| А3 | | | 3.501.2-143.2-2-000.000 ТО | Техническое описание | X | |
| | | | | Детали | | |
| Б4 | | 1 | 3.501.2-143.2-2-323.001 | Ребро жесткости | | |
| | | | | Лист 10 ГОСТ 19903-74* / 15ХСНД ГОСТ 6713-75* | 2 | 2,5 кг |
| А3 | | 2 | 3.501.2-143.2-2-201.001-10 | Ребро жесткости | 1 | |
| | | | | Переменные данные для исполнений: | | |
| | | | | 3.501.2-143.2-2-323.000 | | |
| | | | | Детали | | |
| Б4 | | 3 | 3.501.2-143.2-2-323.002 | Ограждение бортика | | |
| | | | | Лист 12 ГОСТ 10885-85 (09Г2С+12Х18Н10Т)-кл.1 | 1 | 10,2 кг |
| | | | | 3.501.2-143.2-2-323.000-01 | | |
| | | | | Детали | | |
| Б4 | | 3 | 3.501.2-143.2-2-323.002-01 | Ограждение бортика | | |
| | | | | Лист 12 ГОСТ 10885-85 (09Г2С+12Х18Н10Т)-кл.1 | 1 | 15,8 кг |

| | | |
|---|---|---|
| Нач.отд. | Манов | |
| Н.контр. | Пословская | |
| Гл.спец. | Корноухов | |
| ГИП | Брук | |
| Рук.гр. | Володин | |
| Ст.инж. | Берглезова | |

1298/2-2 | 80

3.501.2-143.2-2-323.000

Бортик торцевого элемента

| Стадия | Масса | Масштаб |
|---|---|---|
| Р | см. таблицу | 1:10 |
| Лист | Листов 1 | |

Гипротрансмост

Инв.№ подл. | Подпись и дата | Взам. инв.№

Копировал Левых Формат А3

Рис.1

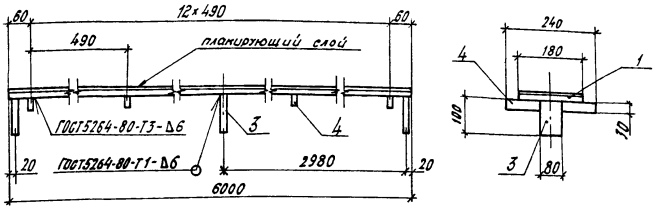


Рис.2

Остальное - см. рис.1

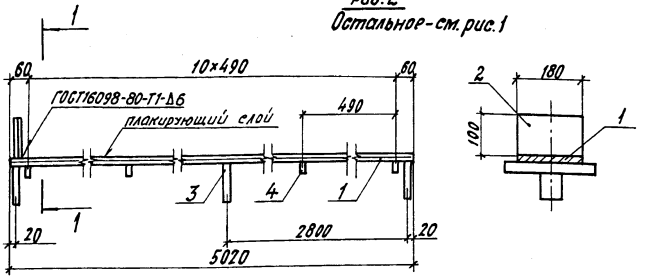


| Формат | Зона | Поз. | Обозначение | Наименование | Кол. на исп. — | Кол. на исп. 01 | Примечание |
|---|---|---|---|---|---|---|---|
| | | | | Документация | | | |
| А3 | | | 3.501.2-143.2-2-000.000 ТО | Техническое описание | | | |
| | | | | Детали | | | |
| БЧ | | 1 | 3.501.2-143.2-2-330.001 | Перекрытие | | | |
| | | | | Лист 12 ГОСТ 10885-85 (09Г2С+12Х18Н10Т)-кл.1 | 1 | | 101,7 кг |
| | | | -01 | Перекрытие | | | |
| | | | | Лист 12 ГОСТ 10885-85 (09Г2С+12Х18Н10Т)-кл.1 | | 1 | 85,1 кг |
| БЧ | | 2 | 3.501.2-143.2-2-330.002 | Упор | | | |
| | | | | Лист 12 ГОСТ 10885-85 (09Г2С+12Х18Н10Т)-кл.1 | | 1 | 1,7 кг |
| БЧ | | 3 | 3.501.2-143.2-2-330.003 | Фиксатор | | | |
| | | | | Лист 16 ГОСТ 19903-74* 16Д ГОСТ 6713-75* | 3 | 3 | 1,0 кг |
| БЧ | | 4 | 3.501.2-143.2-2-330.004 | Штырь | | | |
| | | | | Лист 16 ГОСТ 19903-74* 16Д ГОСТ 6713-75* | 13 | 11 | 0,9 кг |

| Обозначение | Марка | Рис. | Масса, кг |
|---|---|---|---|
| 3.501.2-143.2-2-330.000 | ПП1 | 1 | 116,4 |
| -01 | ПП2 | 2 | 99,7 |

| | | |
|---|---|---|
| Нач. отд. | Монов | |
| Н. контр. | Пославская | |
| Гл. спец. | Корноухов | |
| ГИП | Брук | |
| Рук. группы | Володин | |
| Ст. инж. | Березова | |

1298/2-2 | 81

3.501.2-143.2-2-330.000

Перекрытие продольное ПП (ПП1, ПП2)

| Стадия | Масса | Масштаб |
|---|---|---|
| Р | см. таблицу | 1:10 |
| Лист | Листов 1 | |

Гипротрансмост

Формат А3

Инв. № подл. | Подпись и дата | Взам. инв. №

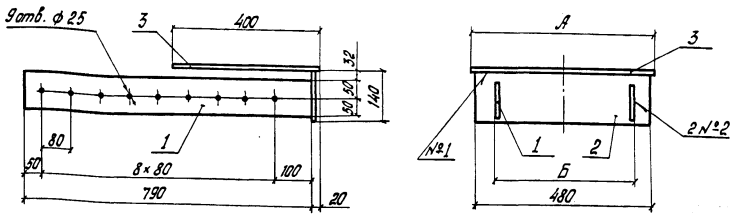


| Формат | Зона | Поз. | Обозначение | Наименование | Кол. | Примечание |
|---|---|---|---|---|---|---|
| | | | | | | |
| | | | | Документация | | |
| А3 | | | 3.501.2-143.2-2-000.000 ТО | Техническое описание | | |
| | | | | Детали | | |
| Б4 | | 1 | 3.501.2-143.2-2-340.001 | Элемент бывшний | | |
| | | | | Лист 10 ГОСТ 19903-74* / 15ХСНД ГОСТ 6713-75* | 2 | 6,2 кг |
| Б4 | | 2 | 3.501.2-143.2-2-340.002 | Ребро | | |
| | | | | Лист 10 ГОСТ 19903-74* / 15ХСНД ГОСТ 6713-75* | 1 | 5,3 кг |
| | | | Переменные данные | для исполнений: | | |
| | | | | 3.501.2-143.2-2-340.000 | | |
| | | | | Детали | | |
| А4 | | 3 | 3.501.2-143.2-2-221.003-19 | Настил | 1 | |
| | | | | 3.501.2-143.2-2-340.000-01 | | |
| | | | | Детали | | |
| А4 | | 3 | 3.501.2-143.2-2-221.003-20 | Настил | 1 | |

Таблица 1

| Номер шва | Обозначение стандарта | Условное обозначение шва |
|---|---|---|
| 1 | ГОСТ 8713-79 | ПФ-Т3-△4 |
| 2 | ГОСТ 5264-80 | Т3-△6 |

Таблица 2

| Обозначение | Марка | Размеры, мм А | Размеры, мм Б | Масса, кг |
|---|---|---|---|---|
| 3.501.2-143.2-2-340.000 | Т5 | 500 | 368 | 24,5 |
| -01 | Т6 | 600 | 468 | 25,9 |

| | | | |
|---|---|---|---|
| Нач. отд. | Монов | | |
| Н. контр. | Послабская | | |
| Гл. спец. | Корноухов | | |
| ГИП | Брук | | |
| Рук. груп. | Володин | | |
| Ст. инж. | Берглезова | | |

1298/2-2 | 82

3.501.2-143.2-2-340.000

Элемент торцевой тротуаров Г (Т5, Т6)

| Стадия | Масса | Масштаб |
|---|---|---|
| Р | см. таблицу | 1:10 |
| Лист | Листов 1 | |

Гипротрансмост

Копировал Левых

Формат А3

Инв. № подл. | Подпись и дата | Взам. инв. №

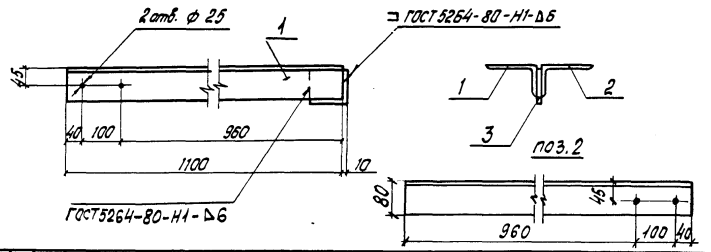


| Формат | Зона | Поз. | Обозначение | Наименование | Кол. | Примечание |
|---|---|---|---|---|---|---|
| | | | | Детали | | |
| Б4 | | 1 | 3.501.2-143.2-2-410.001 | Консоль | | |
| | | | | Уголок 125×80×8-Б-ГОСТ 8510-72* / 16Д ГОСТ 6713-75* | 1 | 13,8 кг |
| | | 2 | -01 | Консоль | | |
| | | | | Уголок 125×80×8-Б-ГОСТ 8510-72* / 16Д ГОСТ 6713-75* | 1 | 13,8 кг |
| Б4 | | 3 | 3.501.2-143.2-2-410.002 | Прокладка | | |
| | | | | Лист 10 ГОСТ 19903-74* / 16Д ГОСТ 6713-75* | | |
| | | | | 80×80 | 1 | 0,5 кг |

Инв. № подл. | Подпись и дата | Взам. инв. №

1298/2-2 | 83

| | | | |
|---|---|---|---|
| Нач. отд. | Манов | | |
| Н. контр. | Пославская | | |
| Гл. спец. | Корнеухов | | |
| ГИП | Брук | | |
| Рук. груп. | Володин | | |
| Инж. | Маркулина | | |

# 3.501.2-143.2-2-410.000

Консоль желобов

| Стадия | Масса | Масштаб |
|---|---|---|
| Р | 28,0 | 1:10 |
| Лист | Листов 1 | |

Гипротрансмост

Копировал Левых Формат А4

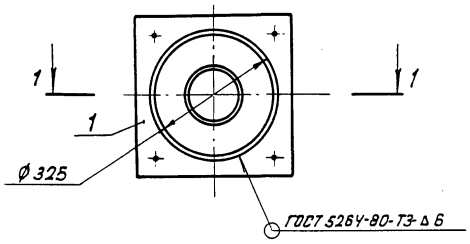


1-1

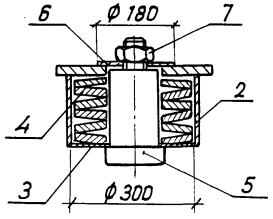


Позиция 5

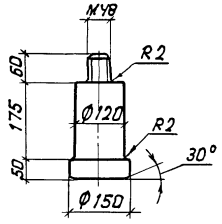


Позиция 1

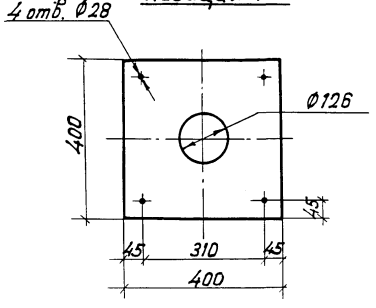


Позиция 3

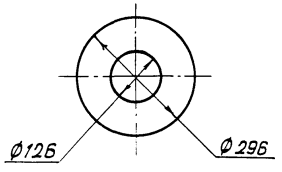


| Формат | Зона | Поз. | Обозначение | Наименование | Кол. | Примечание |
|---|---|---|---|---|---|---|
| | | | | Документация | | |
| А3 | | | 3.501.2-143.2-2-000.000 ТО | Техническое описание | X | |
| | | | | Детали | | |
| БЧ | | 1 | 3.501.2-143.2-2-420.101 | Фланец | | |
| | | | | Лист 20 ГОСТ 19903-74* / 10ХСНД-3 ГОСТ 6713-75* | 1 | 25,1 кг |
| БЧ | | 2 | 3.501.2-143.2-2-420.102 | Стакан | | |
| | | | | Труба 325×10×170 ГОСТ 8732-78 / Ст.3 ГОСТ 380-71 | 1 | 13,2 кг |
| БЧ | | 3 | 3.501.2-143.2-2-420.103 | Крышка | | |
| | | | | Лист 6 ГОСТ 19903-74* / Ст.3 ГОСТ 535-79 | 1 | 2,8 кг |
| БЧ | | 4 | 3.501.2-143.2-2-420.104 | Пружина тарельчатая | | |
| | | | | 2-1-2-300×122×20×6 ГОСТ 3057-79 / Ст.60С2А ГОСТ 14959-79 | 6 | 10,0 кг |
| БЧ | | 5 | 3.501.2-143.2-2-420.105 | Стержень | | |
| | | | | Круг 150-В-ГОСТ 2590-71 / Ст.3 ГОСТ 535-79 | 1 | 24,0 кг |
| БЧ | | 6 | 3.501.2-143.2-2-420.106 | Шайба | | |
| | | | | Лист 6 ГОСТ 19903-74* / Ст.3 ГОСТ 535-79 | 1 | 1,2 кг |
| | | | | Стандартные изделия | | |
| | | 7 | | Гайка М48-6Н.5 ГОСТ 5915-70 | 1 | 0,956 кг |

1298/2-2 | 84

| | | |
|---|---|---|
| Нач. отд. | Монов | |
| Н. контр. | Полтавская | |
| Гл. спец. | Корноухов | |
| ГИП | Брук | |
| Рук. группы | Володин | |
| Инж. | Маркулина | |

3.501.2-143.2-2-420.100

Устройство буферное

| Стадия | Масса | Масштаб |
|---|---|---|
| Р | 127,3 | 1:10 |
| Лист | Листов 1 | |

Гипротрансмост

Инв. № подл. | Подпись и дата | Взам. инв. №

Формат А3

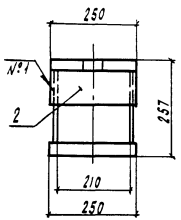


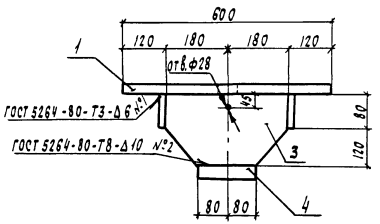


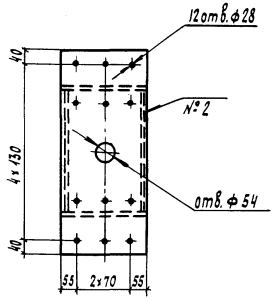


| Формат | Зона | Поз. | Обозначение | Наименование | Кол. | Примечание |
|---|---|---|---|---|---|---|
| | | | | Документация | | |
| А3 | | | 3.501.2-143.2-2-000.000 ТО | Техническое описание | | |
| | | | | Детали | | |
| Б4 | | 1 | 3.501.2-143.2-2-420.201 | Полка | | |
| | | | | Лист 20 ГОСТ 19903-74* / 10ХСНД-3 ГОСТ 6713-75* | 1 | 29,6 кг |
| Б4 | | 2 | 3.501.2-143.2-2-420.202 | Ребро | | |
| | | | | Лист 20 ГОСТ 19903-74* / 10ХСНД-3 ГОСТ 6713-75* | 2 | 3,1 кг |
| Б4 | | 3 | 3.501.2-143.2-2-420.003 | Стенка | | |
| | | | | Лист 16 ГОСТ 19903-74* / 10ХСНД-3 ГОСТ 6713-75* | 2 | 7,5 кг |
| Б4 | | 4 | 3.501.2-143.2-2-420.004 | Окаймление | | |
| | | | | Лист 40 ГОСТ 19903-74* / 10ХСНД-3 ГОСТ 6713-75* | 1 | 12,6 кг |

Инв.№ подл. | Подпись и дата | Взам. инв.№

1298/2-2 | 85

| | | |
|---|---|---|
| Нач. отд. | Манов | |
| Н. контр. | Лославская | |
| Гл. спец. | Корноухов | |
| ГИП | Брук | |
| Рук. гр. | Володин | |
| Инж. | Маркулина | |

3.501.2-143.2-2-420.200

Стопор

| Стадия | Масса | Масштаб |
|---|---|---|
| Р | 63,4 | 1:10 |
| Лист | Листов 1 | |

Гипротранстост

Формат А3

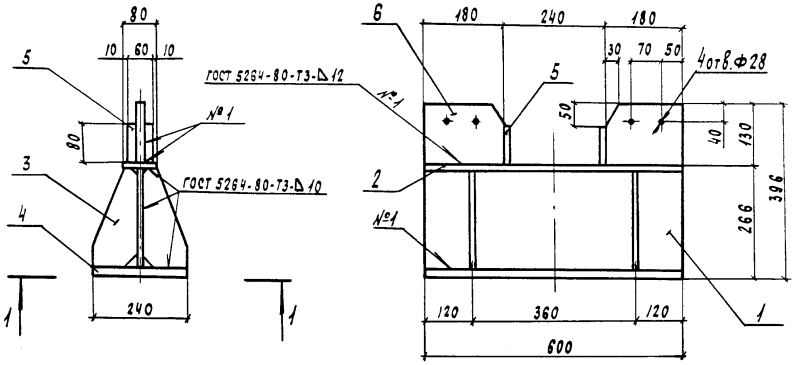


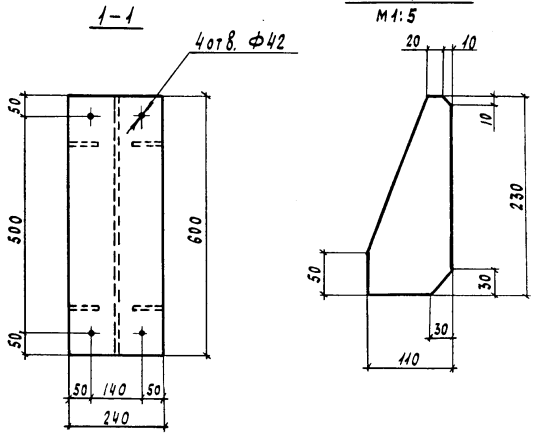


Позиция 3
м1:5




| Формат | Зона | Поз. | Обозначение | Наименование | Кол. | Примечание |
|---|---|---|---|---|---|---|
| | | | | Документация | | |
| А3 | | | 3.501.2-143.2-2-000.000 ТО | Техническое описание | X | |
| | | | | Детали | | |
| Б4 | | 1 | 3.501.2-143.2-2-420.301 | Стенка | | |
| | | | | Лист 16 ГОСТ 19903-74* / 10ХСНД-3 ГОСТ 6713-75* | 1 | 17,3 кг |
| Б4 | | 2 | 3.501.2-143.2-2-420.302 | Полка | | |
| | | | | Лист 16 ГОСТ 19903-74* / 10ХСНД-3 ГОСТ 6713-75* | 1 | 6,2 кг |
| Б4 | | 3 | 3.501.2-143.2-2-420.303 | Ребро | | |
| | | | | Лист 16 ГОСТ 19903-74* / 10ХСНД-3 ГОСТ 6713-75* | 4 | 2,03 кг |
| Б4 | | 4 | 3.501.2-143.2-2-420.304 | Ребро | | |
| | | | | Лист 20 ГОСТ 19903-74* / 10ХСНД-3 ГОСТ 6713-75* | 1 | 22,6 |
| Б4 | | 5 | 3.501.2-143.2-2-420.305 | Ребро | | |
| | | | | Лист 16 ГОСТ 19903-74* / 10ХСНД-3 ГОСТ 6713-75* | 2 | 0,68 кг |
| Б4 | | 6 | 3.501.2-143.2-2-420.306 | Ребро | | |
| | | | | Лист 20 ГОСТ 19903-74* / 10ХСНД-3 ГОСТ 6713-75* | 2 | 3,6 кг |

1298/2-2 | 86

| | | |
|---|---|---|
| Нач. отд. | Монов | |
| Н. контр. | Послависная | |
| Гл. спец. | Корноухов | |
| ГИП | Брук | |
| Ст. инж. | Валдин | |
| Инж. | Маляренко | |

3.501.2-143.2-2-420.300

Упор

| Стадия | Масса | Масштаб |
|---|---|---|
| Р | 62,8 | 1:10 |
| Лист | Листов 1 | |

Гипротрансмост

Взам. инв. №

Подпись и дата

Инв. № подл.

Копировал Чесалкина

Формат А3

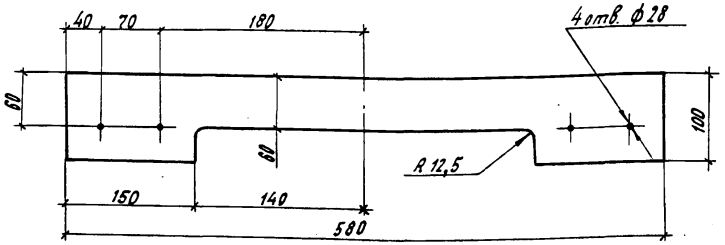


1298/2-2 | 87

| | | |
|---|---|---|
| Нач. отд. | Монов | |
| Н. контр. | Пославская | |
| Гл. спец. | Корноухов | |
| ГИП | Брук | |
| Рук. группы | Володин | |
| Инж. | Маляренко | |

**3.501.2-143.2-2-420.001**

Ограничитель

| Стадия | Масса | Масштаб |
|---|---|---|
| Р | 7,3 | 1:5 |

Лист | Листов 1

Лист 16 ГОСТ 19903-74* / 10ХСНД-3 ГОСТ 6713-75

ГИПРОТРАНСМОСТ

Формат А4

Взам. инв. №

Подп. и дата

Инв. № подл.

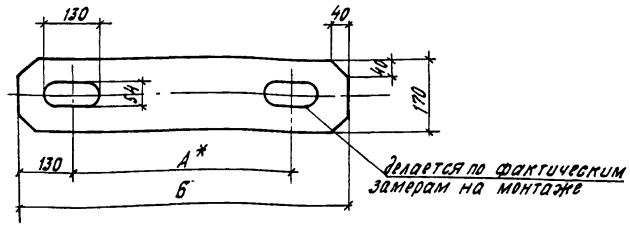


| Обозначение | Размеры, мм | | Масса, ед., кг | Радиусы кривых, м |
|---|---|---|---|---|
| | А | Б | | |
| 3.501.2-143.2-2-420.002 | 500 | 800 | 42,7 | ∞ ÷ 1000 |
| -01 | 590 | 880 | 47,0 | 800 - 600 |

* - теоретический размер

1298/2-2 | 87

| | | |
|---|---|---|
| Нач. отд. | Монов | |
| Н. контр. | Пославская | |
| Гл. спец. | Корноухов | |
| ГИП | Брук | |
| Рук. группы | Володин | |
| Инж. | Маркулина | |

**3.501.2-143.2-2-420.002**

Устройство сцепное

| Стадия | Масса | Масштаб |
|---|---|---|
| Р | см. таблицу | 1:10 |

Лист | Листов 1

Лист 40 ГОСТ 19903-74* / 10ХСНД-3 ГОСТ 6713-75*

ГИПРОТРАНСМОСТ

Копировал Буйнова

Формат А4

Взам. инв. №

Подпись и дата

Инв. № подл.

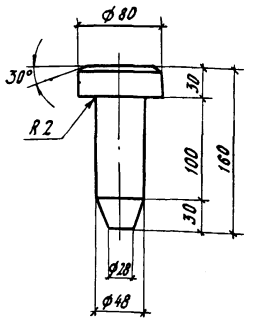


| | | |
|---|---|---|
| Нач. отд. | Монов | |
| Н. контр. | Поплавская | |
| Гл. спец | Корноухов | |
| ГИП | Брук | |
| Вед. группы | Володин | |
| Инж. | Маркулина | |

1298/2-2 | 88

3.501.2-143.2-2-420.003

Шарнир

| Стадия | Масса | Масштаб |
|---|---|---|
| Р | 3 | 1:4 |
| Лист | Листов 1 | |

Круг 80-В-ГОСТ 2590-71 / 40Х-Т-ГОСТ 4543-71*

Гипротрансмост

Формат А4

Рис. 1

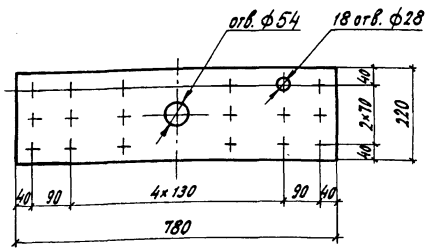


Рис. 2

Остальное - см. рис. 1

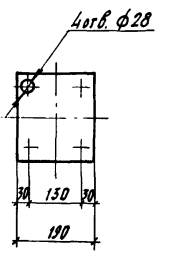


| Обозначение | Рис. | Масса ед., кг |
|---|---|---|
| 3.501.2-143.2-2-420.004 | 1 | 33,7 |
| -01 | 2 | 8,2 |

1298/2-2 | 88

| | | |
|---|---|---|
| Нач. отд. | Монов | |
| Н. контр. | Поплавская | |
| Гл. спец. | Корноухов | |
| Вед. группы | Володин | |
| Ст. инж. | Березезова | |

3.501.2-143.2-2-420.004

Накладка

| Стадия | Масса | Масштаб |
|---|---|---|
| Р | см. таблицу | 1:10 |
| Лист | Листов 1 | |

Лист 25 ГОСТ 19903-74* / 10ХСНД-3 ГОСТ 6713-75*

Гипротрансмост

Копировал Бойнова

Формат А4

Инв. № подл. | Подпись и дата | Взам. инв. №

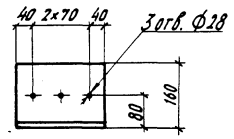


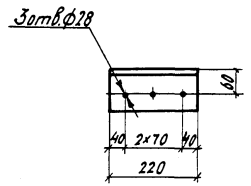


| | | | |
|---|---|---|---|
| Нач. отд. | Монов | | |
| Н. контр. | Неславская | | |
| Гл. спец. | Корнохов | | |
| ГИП | Брэк | | |
| Рук. гр. | Володин | | |
| Инж. | Маляренко | | |

Инв. № подл. | Подпись и дата | Взам. инв. №

1298/2-2 | 89

**3.501.2-143.2-2-420.005**

Фиксатор

| Стадия | Масса | Масштаб |
|---|---|---|
| Р | 5,2 | 1:10 |

Лист | Листов 1

Уголок 160×100×12-Б-ГОСТ 8510-77* / 15ХСНД ГОСТ 6713-75*

ГИПРОТРАНСМОСТ

Копировал Буйнова

Формат А4

Рис. 1

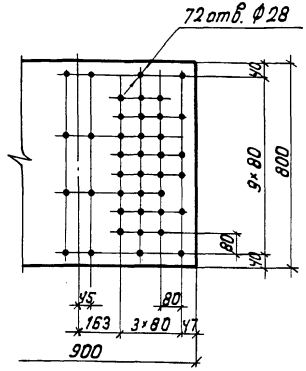


Рис. 2

Остальное - см. рис. 1

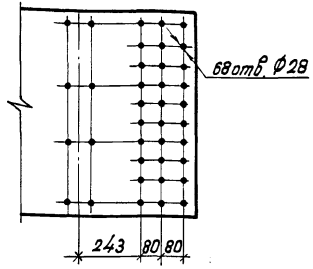


| Обозначение | Марка | Рис. |
|---|---|---|
| 3.501.2-143.2-2-430.001 | НС1 | 1 |
| -01 | НС2 | 2 |

1298/2-2 | 90

| | | | |
|---|---|---|---|
| Нач. отд. | Монов | | |
| Н. контр. | Пославская | | |
| Гл. спец. | Корноухов | | |
| ГИП | Брук | | |
| Рук. группы | Володин | | |
| Инж. | Маркулина | | |

3.501.2-143.2-2-430.001

Накладка НС (НС1, НС2)

| Стадия | Масса | Масштаб |
|---|---|---|
| Р | 67,8 | 1:15 |
| Лист | Листов 1 | |

Лист 12 ГОСТ 19903-74* 15ХСНД ГОСТ 6713-75*

Гипротрансмост

Инв. № подл. | Подпись и дата | Взам. инв. №

Формат А4

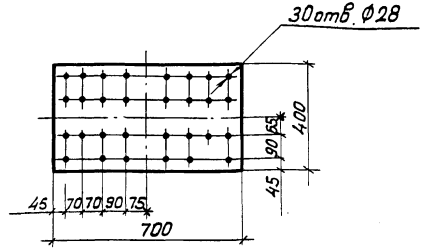


1298/2-2 | 90

| | | | |
|---|---|---|---|
| Нач. отд. | Монов | | |
| Н. контр. | Пославская | | |
| Гл. спец. | Корноухов | | |
| ГИП | Брук | | |
| Рук. группы | Володин | | |

3.501.2-143.2-2-430.002

Накладка НС3

| Стадия | Масса | Масштаб |
|---|---|---|
| Р | 26,4 | 1:15 |
| Лист | Листов 1 | |

Лист 12 ГОСТ 19903-74* 15ХСНД ГОСТ 6713-75*

Гипротрансмост

Инв. № подл. | Подпись и дата | Взам. инв. №

Формат А4

Рис. 1

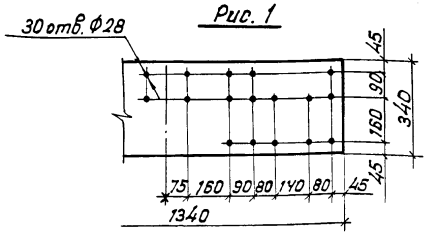


Рис. 2

Остальное-см. рис. 1




Рис. 3

Остальное-см. рис. 1

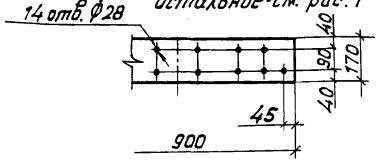


| Обозначение | Марка | Рис. | Масса ед. кг |
|---|---|---|---|
| 3.501.2-143.2-2-430.003 | НС4 | 1 | 42,9 |
| -01 | НС5 | 2 | 21,4 |
| -02 | НС6 | 3 | 14,4 |

1298/2-2 | 91

| | | | |
|---|---|---|---|
| Нач. отд. | Монов | | |
| Н. контр. | Поздавская | | |
| Гл. спец. | Корноухов | | |
| ГИП | Брук | | |
| Рук. группы | Володин | | |
| Инж. | Маркулина | | |

3.501.2-143.2-2-430.003

Накладка НС (НС4, НС5, НС6)

| Стадия | Масса | Масштаб |
|---|---|---|
| Р | см. таблицу | 1:15 |
| Лист | Листов 1 | |

Лист 12 ГОСТ 19903-74* / 15ХСНД ГОСТ 6713-75*

Гипротрансмост

Формат А4

Инв. № подл. | Подпись и дата | Взам. инв. №

Рис. 1

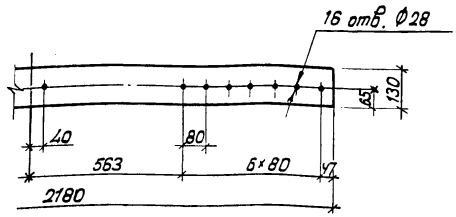


Рис. 2

Остальное-см. рис. 1

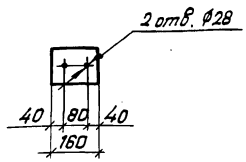


| Обозначение | Марка | Рис. | Масса, кг |
|---|---|---|---|
| 3.501.2-143.2-2-430.004 | НС7 | 1 | 26,7 |
| -01 | НС8 | 2 | 2,0 |

1298/2-2 | 91

| | | | |
|---|---|---|---|
| Нач. отд. | Монов | | |
| Н. контр. | Поздавская | | |
| Гл. спец. | Корноухов | | |
| ГИП | Брук | | |
| Рук. группы | Володин | | |
| Инж. | Маркулина | | |

3.501.2-143.2-2-430.004

Накладка НС (НС7, НС8)

| Стадия | Масса | Масштаб |
|---|---|---|
| Р | см. таблицу | 1:15 |
| Лист | Листов 1 | |

Лист 12 ГОСТ 19903-74* / 15ХСНД ГОСТ 6713-75*

Гипротрансмост

Формат А4

Инв. № подл. | Подпись и дата | Взам. инв. №

Рис. 1

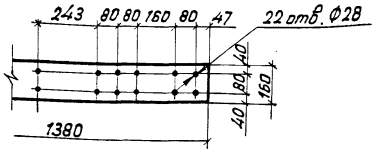


Рис. 2

Остальное - см. рис. 1

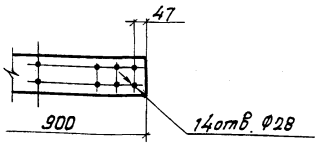


| Обозначение | Марка | Рис. | Масса, кг |
|---|---|---|---|
| 3.501.2-143.2-2-430.005 | НС8 | 1 | 20,8 |
| -01 | НС9 | 2 | 13,6 |

1298/2-2 | 92

| | | | |
|---|---|---|---|
| Нач. отд. | Монов | | |
| Н. контр. | Поспавская | | |
| Гл. спец. | Корноухов | | |
| ГИП | Брук | | |
| Рук. группы | Володин | | |
| Инж. | Маркулина | | |

3.501.2-143.2-2-430.005

Накладка НС (НС9, НС10)

| Стадия | Масса | Масштаб |
|---|---|---|
| Р | см. таблицу | 1:15 |
| Лист | Листов 1 | |

Лист 12 ГОСТ 19903-74* 15ХСНД ГОСТ 6713-75*

Гипротрансмост

Формат А4

Инв. № подл. | Подпись и дата | Взам. инв. №



Рис. 1

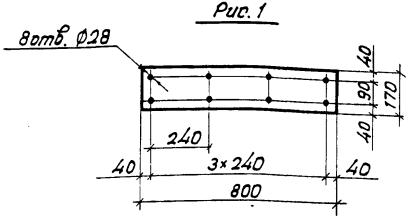


Рис. 2

Остальное - см. рис. 1

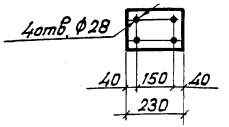


| Обозначение | Марка | Рис. | Масса ед., кг |
|---|---|---|---|
| 3.501.2-143.2-2-430.006 | ПС1 | 1 | 12,8 |
| -01 | ПС2 | 2 | 3,7 |

1298/2-2 | 92

| | | | |
|---|---|---|---|
| Нач. отд. | Монов | | |
| Н. контр. | Поспавская | | |
| Гл. спец. | Корноухов | | |
| ГИП | Брук | | |
| Рук. группы | Володин | | |
| Инж. | Маркулина | | |

3.501.2-143.2-2-430.006

Прокладка ПС (ПС1, ПС2)

| Стадия | Масса | Масштаб |
|---|---|---|
| Р | см. таблицу | 1:15 |
| Лист | Листов 1 | |

Лист 12 ГОСТ 19903-74* 15ХСНД ГОСТ 6713-75*

Гипротрансмост

Формат А4

Инв. № подл. | Подпись и дата | Взам. инв. №

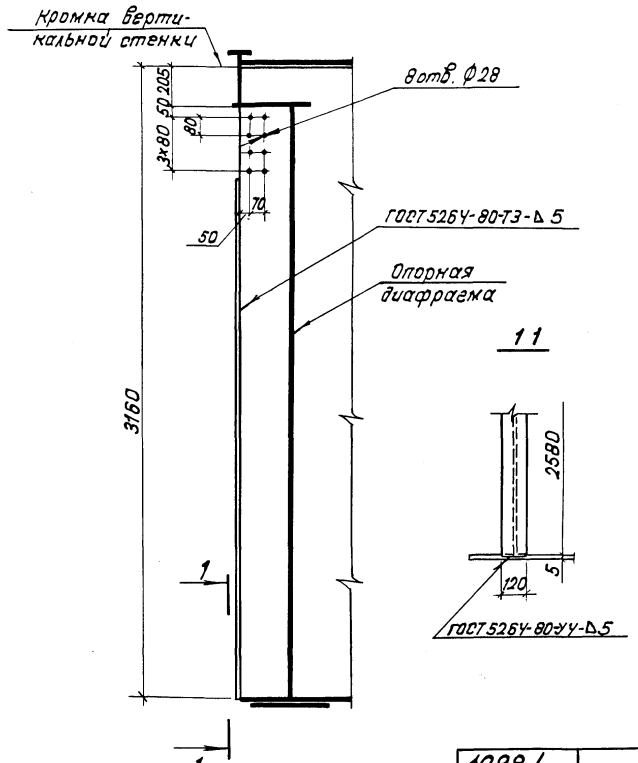


| | | | | | | |
|---|---|---|---|---|---|---|
| Нач. отд. | Монов | | 3.501.2-143.2-2-440.000 | | | |
| Н. контр. | Пославская | | | | | |
| Гл. спец. | Корноухов | | | | | |
| ГИП | Брук | | Окаймление стенки балки при установке торцевых элементов | Стадия | Масса | Масштаб |
| Рук. гр. | Володин | | | Р | 24,4 | 1:20 |
| Инж. | Маркулина | | | Лист | Листов 1 | |
| | | | Лист 10 ГОСТ 19903-74* / 15ХСНД ГОСТ 6713-75* | Гипротрансмост | | |

Взам. инв. №

Подпись и дата

Инв. № подл.

1298/2-2 | 93

Формат А4

| Формат | Зона | Поз. | Обозначение | Наименование | Кол. | Приме-чание |
|---|---|---|---|---|---|---|
| | | | | | | |
| | | | | Документация | | |
| | | | | | | |
| А3 | | | 3.501.2-143.2-2-450.000 СБ | Сборочный чертеж | | |
| А3 | | | 3.501.2-143.2-2-000.000 ТО | Техническое описание | | |
| | | | | | | |
| | | | | Детали | | |
| | | | | | | |
| Б4 | | 1 | 3.501.2-143.2-2-450.001 | Ребро | | |
| | | | | Лист 12 ГОСТ 19903-74* / 15ХСНД ГОСТ 6713-75* | 2 | 135,0 кг |
| Б4 | | 2 | 3.501.2-143.2-2-450.002 | Ребро | | |
| | | | | Лист 12 ГОСТ 19903-74* / 15ХСНД ГОСТ 6713-75* | 2 | 90,0 кг |
| Б4 | | 3 | 3.501.2-143.2-2-450.003 | Окаймление | | |
| | | | | Уголок 80×80×8-Б-ГОСТ 8509-72* / 15ХСНД ГОСТ 6713-75* | 4 | 28,0 кг |
| Б4 | | 4 | 3.501.2-143.2-2-450.004 | Накладка | | |
| | | | | Лист 12 ГОСТ 19903-74* / 15ХСНД ГОСТ 6713-75* | 4 | 5,4 кг |
| | | | | | | |
| | | | | Стандартные изделия | | |
| | | 5 | | Болт М22-6g×65.110 ГОСТ 22353-77* | 16 | 0,297 кг |
| | | 6 | | Болт М22-6g×80.110 ГОСТ 22353-77* | 56 | 0,341 кг |
| | | 7 | | Гайка М22-6Н.110 ГОСТ 22354-77* | 72 | 0,108 кг |
| | | 8 | | Шайба 22 ГОСТ 22355-77* | 144 | 0,06 кг |

Инв. № подл. | Подпись и дата | Взам. инв. №

| | | | |
|---|---|---|---|
| Нач. отд. | Монов | | |
| Н. контр. | Пославская | | |
| Гл. спец. | Корноухов | | |
| ГИП | Брук | | |
| Рук. гр. | Володин | | |
| Инж. | Маркулина | | |

1298/2-2 | 94

3.501.2-143.2-2-450.000

Конец балки при продольной надвижке

| Стадия | Лист | Листов |
|---|---|---|
| Р | | 1 |

Гипротрансмост

Копировал Левых

Формат А3

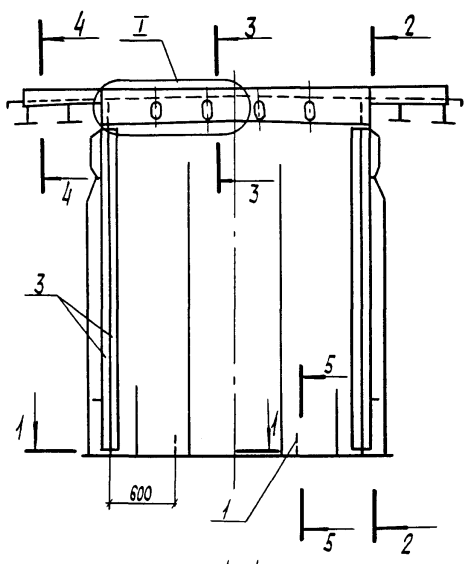


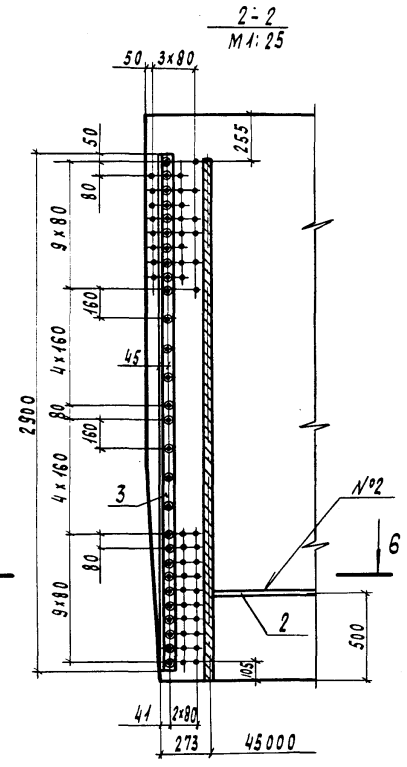


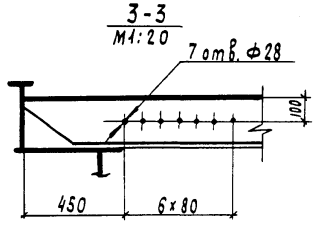


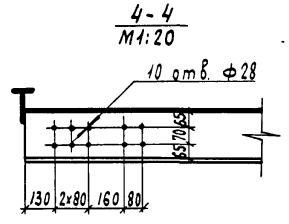


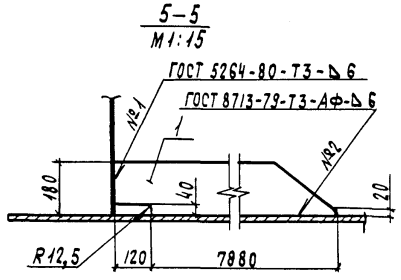


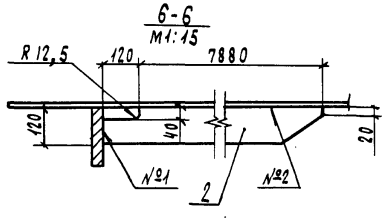


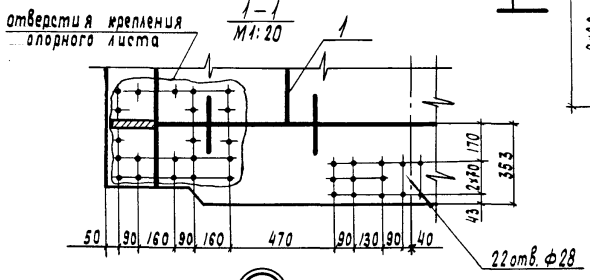


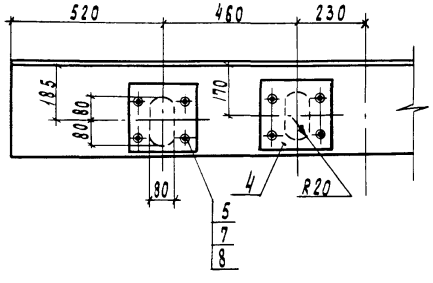


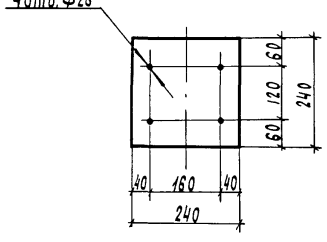


1. На чертеже дана конструкция надопорного участка пролетного строения при монтаже способом надвижки.
2. Опорный лист установить после снятия нижних монтажных накладок.
3. Накладки поз. 4 поставить после снятия соединительных элементов.
4. Ребра жесткости поз. 1, 2 обработать по ВСН 188-78 п. 4.2

| | | |
|---|---|---|
| Нач. отд. | Монов | |
| Н. контр. | Пославская | |
| Гл. спец. | Корноухов | |
| ГИП | Брук | |
| Рук. гр. | Володин | |
| Инж. | Маржулина | |

1298/2-2 | 95

3.501.2-143.2-2-450.000СБ

Конец балки при продольной надвижке
Сборочный чертеж

| Стадия | Масса | Масштаб |
|---|---|---|
| Р | 568 | 1:40 |
| Лист | Листов 1 | |

Гипротрансмост

Взам. инв. №
Подпись и дата
Инв. № подл.

Копировал Чесалкина

Формат А3

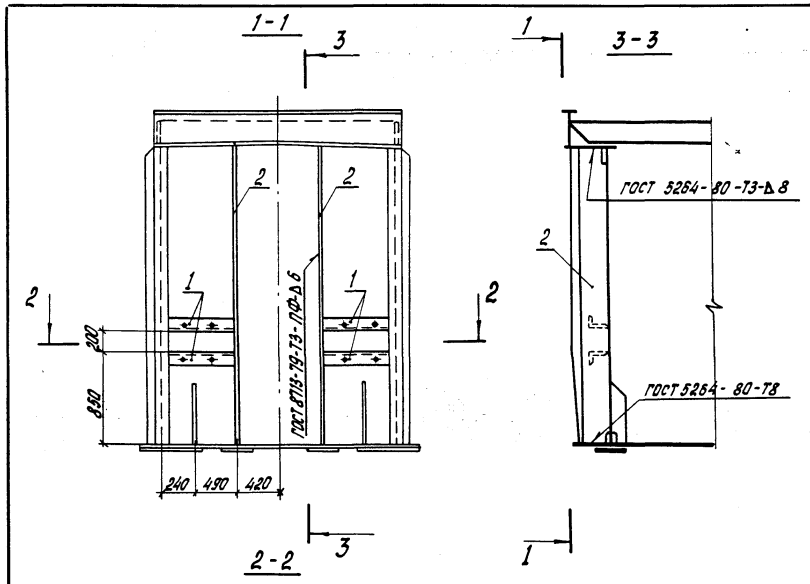


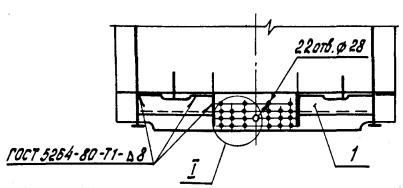


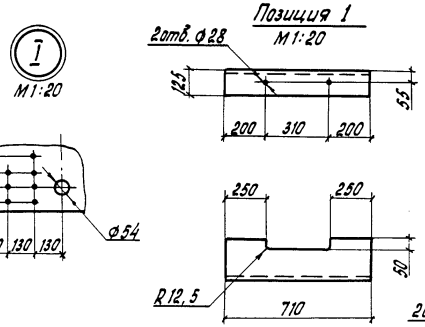


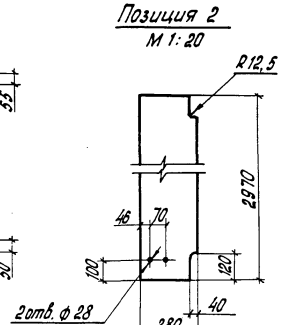


| Формат | Зона | Поз. | Обозначение | Наименование | Кол. | Примечание |
|---|---|---|---|---|---|---|
| | | | | **Документация** | | |
| А3 | | | 3.501.2-143.2-2-000.000 ТО | Техническое описание | X | |
| | | | | **Детали** | | |
| Б4 | | 1 | 3.501.2-143.2-2-460.001 | Распорка | | |
| | | | | Уголок 200×125×12-Б-ГОСТ 8509-72* / 15 ХСНД ГОСТ 6713-75* | 4 | 21,1 |
| Б4 | | 2 | 3.501.2-143.2-2-460.002 | Ребро жесткости | | |
| | | | | Лист 25 ГОСТ 19903-74* / 15 ХСНД ГОСТ 6713-75* | 2 | 163,2 |

1. На чертеже дано оформление опорного торца балки коробчатой при расположении пролетного строения в районе с расчетной сейсмичностью 9 баллов.
2. Ребра жесткости поз. 3 (см. лист 115.000) с внешней стороны опорной диафрагмы заменить ребрами жесткости поз. 2 в соответствии с данным чертежом.

1298/2-2 | 96

| | | |
|---|---|---|
| Нач. отд. | Манов | |
| Н. контр. | Ярославская | |
| Гл. спец. | Корнюхов | |
| ГИП | Брук | |
| Рук. группы | Володин | |
| Ст. инж. | Берглезова | |

**3.501.2-143.2-2-460.000**

Торец балки коробчатой при сейсмическом воздействии 9 баллов

| Стадия | Масса | Масштаб |
|---|---|---|
| Р | 411 | 1:40 |
| Лист | Листов 1 | |

Гипротрансмост

Инв. № подл. | Подпись и дата | Взам. инв. №

Копировал левых

Формат А3

| Формат | Зона | Поз. | Обозначение | Наименование | Кол. на исполн. 3.501.2-143.2-2-470.000- | | | | | | | | | | Примечание |
|---|---|---|---|---|---|---|---|---|---|---|---|---|---|---|---|
| | | | | | – | 01 | 02 | 03 | 04 | 05 | | | | | |
| | | | | Документация | | | | | | | | | | | |
| А3 | | | 3.501.2-143.2-2-470.000 СБ | Сборочный чертеж | | | | | | | | | | | |
| А3 | | | 3.501.2-143.2-2-000.000 ТО | Техническое описание | | | | | | | | | | | |
| | | | | Детали | | | | | | | | | | | |
| Б4 | | 1 | 3.501.2-143.2-2-470.001 | Стенка | | | | | | | | | | | |
| | | | | Лист 12 ГОСТ 19903-74* / 15ХСНД ГОСТ 6713-75* | 1 | | | | | | | | | | 121,9 кг |
| | | | -01 | Стенка | | | | | | | | | | | |
| | | | | Лист 12 ГОСТ 19903-74* / 15ХСНД ГОСТ 6713-75* | | 1 | | | | | | | | | 104,1 кг |
| | | | -02 | Стенка | | | | | | | | | | | |
| | | | | Лист 12 ГОСТ 19903-74* / 15ХСНД ГОСТ 6713-75* | | | 1 | | 1 | | | | | | 105,2 кг |
| | | | -03 | Стенка | | | | | | | | | | | |
| | | | | Лист 12 ГОСТ 19903-74* / 15ХСНД ГОСТ 6713-75* | | | | 1 | | 1 | | | | | 114,1 кг |
| Б4 | | 2 | 3.501.2-143.2-2-470.002 | Ограничитель | | | | | | | | | | | |
| | | | | Уголок 100×100×12-Б-ГОСТ 8509-72* / 15ХСНД ГОСТ 6713-75* | 1 | | | | | | | | | | 74,1 кг |
| | | | -01 | Ограничитель | | | | | | | | | | | |
| | | | | Уголок 100×100×12-Б-ГОСТ 8509-72* / 15ХСНД ГОСТ 6713-75* | | 1 | | | | | | | | | 67,8 кг |

| Марка | ОГ49 | ОГ42 | ОГ42.2Т | ОГ45.2Т | ОГ42.2Н | ОГ45.2Н |
|---|---|---|---|---|---|---|
| | | | | | | |

Инв.№ подл. | Подпись и дата | Взам. инв.№

1298/2-2 | 97

| | | | |
|---|---|---|---|
| Нач. отд. | Монов | | |
| Н. контр. | Лославская | | |
| Гл. спец. | Корноухов | | |
| ГИП | Брук | | |
| Рук. группы | Володин | | |
| Инж. | Маркулина | | |

**3.501.2-143.2-2-470.000**

Ограждение балластного корыта при сопряжении с пролетными строениями с ездой на поперечинах ОГ(ОГ49, ОГ42, ОГ42.2Т, ОГ45.2Т, ОГ42.2Н, ОГ45.2Н)

| Стадия | Лист | Листов |
|---|---|---|
| Р | 1 | 2 |

Гипротрансмост

Копировал Левых Формат А3

| Формат | Зона | Поз. | Обозначение | Наименование | Кол. на исполн. 3.501.2-143.2-2-470.000- | | | | | | | | | | Примечание |
|---|---|---|---|---|---|---|---|---|---|---|---|---|---|---|---|
| | | | | | – | 01 | 02 | 03 | 04 | 05 | | | | | |
| Б4 | | 2 | 3.501.2-143.2-2-470.002-02 | Ограничитель | | | | | | | | | | | |
| | | | | Уголок 100×100×12-Б-ГОСТ 8509-72* / 15ХСНД ГОСТ 6713-75* | | | 1 | | 1 | | | | | | 72,7 кг |
| | | | -03 | Ограничитель | | | | | | | | | | | |
| | | | | Уголок 100×100×12-Б-ГОСТ 8509-72* / 15ХСНД ГОСТ 6713-75* | | | | 1 | | 1 | | | | | 75,0 кг |
| Б4 | | 3 | 3.501.2-143.2-2-470.003 | Ребро жесткости | | | | | | | | | | | |
| | | | | Лист 12 ГОСТ 19903-74* / 15ХСНД ГОСТ 6713-75 | 3 | 3 | 2 | 2 | 2 | 2 | | | | | 1,3 кг |
| Б4 | | 4 | 3.501.2-143.2-2-470.004 | Фиксатор | | | | | | | | | | | |
| | | | | Уголок 125×80×8-Б-ГОСТ 8510-72* / 15ХСНД ГОСТ 6713-75* | 3 | 3 | 2 | 2 | 2 | 2 | | | | | 0,9 кг |
| Б4 | | 5 | 3.501.2-143.2-2-470.005 | Накладка | | | | | | | | | | | |
| | | | | Лист 12 ГОСТ 19903-74* / 15ХСНД ГОСТ 6713-75* | | | 2 | 2 | 2 | 2 | | | | | 8,7 кг |
| Б4 | | 6 | 3.501.2-143.2-2-470.006 | Крепление | | | | | | | | | | | |
| | | | | Уголок 160×100×12-Б-ГОСТ 8510-72* / 15ХСНД ГОСТ 6713-75* | | | 4 | 4 | 4 | 4 | | | | | 4,0 кг |
| | | | | Стандартные изделия | | | | | | | | | | | |
| | | 7 | | Болт М22-6g×65.110 ГОСТ 22353-77* | 6 | 6 | 15 | 15 | 15 | 15 | | | | | 0,297 кг |
| | | 8 | | Гайка М22-6Н.110 ГОСТ 22354-77* | 6 | 6 | 15 | 15 | 15 | 15 | | | | | 0,108 кг |
| | | 9 | | Шайба 22 ГОСТ 22355-77* | 12 | 12 | 30 | 30 | 30 | 30 | | | | | 0,060 кг |
| | | | | | | | | | | | | | | | |
| | | | | Марка | ОГ49 | ОГ42 | ОГ42.2Г | ОГ45.2Г | ОГ42.2Н | ОГ45.2Н | | | | | |

Инв. № подл. | Подпись и дата | Взам. инв. №

Рис. 1

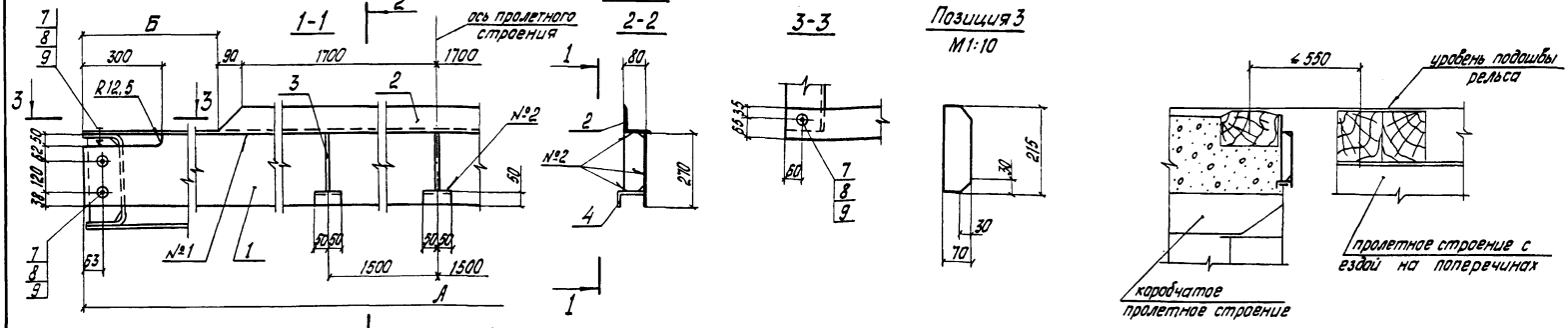


Рис. 2

Остальное - см. рис. 1

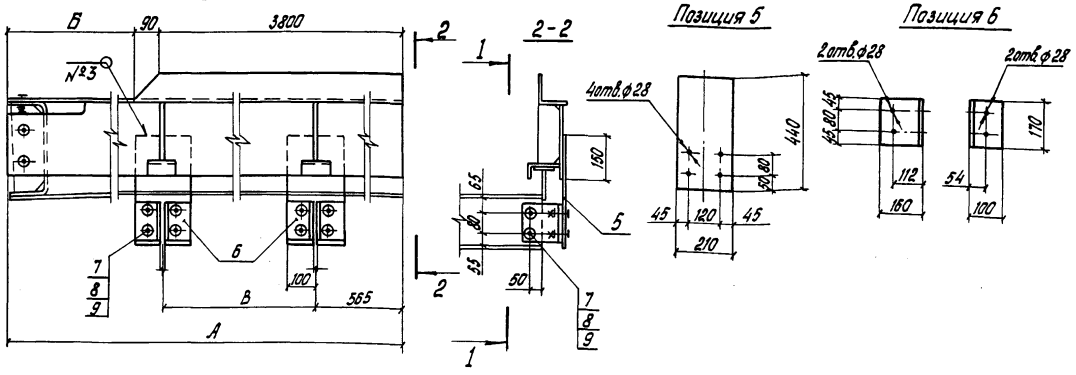


Таблица 2

| Номер шва | Обозначение стандарта | Условное обозначение шва |
|---|---|---|
| 1 | ГОСТ 8713-79 | Т3-ПФ-△6 |
| 2 | ГОСТ 5264-80 | Т3-△6 |
| 3 | ГОСТ 5264-80 | Н1-△6 |

1. Вертикальную полку уголка №4 обрезать до 50 мм.
2. Вертикальную полку уголка №2 обрезать на длине „Б" в соответствии с рис. 1.

Таблица 1

| Изображено | | Рис. | Размеры, мм | | | Зеркальное отражение | | Масса, кг |
|---|---|---|---|---|---|---|---|---|
| Обозначение | Марка | | А | Б | В | Обозначение | Марка | |
| 3.501.2-143.2-2-470.000 | ОГ49 | 1 | 4880 | 650 | — | | | 205,8 |
| -01 | ОГ42 | | 4180 | 300 | — | | | 181,7 |
| -02 | ОГ42.2т | 2 | | 390 | 3050 | 3.501.2-143.2-2-470.000-04 | ОГ42.2н | 223,6 |
| -03 | ОГ45.2т | | 4530 | 640 | 3160 | -05 | ОГ45.2н | 234,8 |

| | | |
|---|---|---|
| Нач. отд. | Манов | |
| Н. контр. | Послабская | |
| Гл. спец. | Корнаухов | |
| ГИП | Брук | |
| Рук. груп. | Володин | |
| Инж. | Маркулина | |

1298/2-2 | 99

3.501.2-143.2-2-470.000СБ

Ограждение балластного корыта при сопряжении с пролетными строениями с ездой на поперечинах ОГ (ОГ49, ОГ42, ОГ42.2т, ОГ45.2т, ОГ42.2н, ОГ45.2н)

Сборочный чертеж

| Стадия | Масса | Масштаб |
|---|---|---|
| Р | см. табл. 1 | 1:15 |
| Лист | Листов 1 | |

Гипротрансмост

Инв. № подл. | Подпись и дата | Взам. инв. №

Копировал Левых

Формат А3

gost.e-ecolog.ru