Типовые конструкции

3.501.2-143

Пролетные строения железнодорожных мостов с ездой поверху пролетами 33,6; 45; 55 м. Металлические коробчатого сечения с балластным корытом из коррозионностойкой стали с вариантом в северном исполнении

Выпуск 2-1

Пролетное строение Lр = 33,6 м

Элементы конструкции

Чертежи КМ

gost.e-ecolog.ru

Инв. № 1298/2-1

Типовые конструкции, изделия и узлы
зданий и сооружений

Серия 3.501.2-143

Пролетные строения железнодорожных мостов с ездой поверху пролетами 33,6;45;55м, металлические коробчатого сечения с балластным корытом из коррозионностойкой стали с вариантом в северном исполнении

Выпуск 2-1

Пролетное строение Lр=33,6 м

Элементы конструкции.

Чертежи КМ

Разработаны Гипротрансмостом
Директор института Д.А.Попов
Главный инженер института Ю.Н.Журавов
Начальник отдела Б.Н.Монов
Главный инженер проекта Л.И.Брук

Типовые конструкции утверждены
и введены в действие с 1 июля 1987г
указанием МПС от 27 января 1987г N° А 424у

Обозначение	Наименование	Стр.
3.501.2-143.2-1-000.000	Содержание	2
3.501.2-143.2-1-000.000ТО	Техническое описание	5
3.501.2-143.2-1-110.000	Балка коробчатая	8
3.501.2-143.2-1-110.000СБ	Балка коробчатая Сборочный чертеж	9
3.501.2-143.2-1-110.001	Связь	11
3.501.2-143.2-1-110.003	Крепление связи	11
3.501.2-143.2-1-110.007	Ребро жесткости	12
3.501.2-143.2-1-111.000	Плита ортотропная	13
3.501.2-143.2-1-111.100	Блок плиты ортотропной БП0(БП01;БП02)	14
3.501.2-143.2-1-111.102	Фланец	15
3.501.2-143.2-1-111.103	Фланец	15
3.501.2-143.2-1-111.110	Ребро опирания Р0 (Р01... Р03)	16
3.501.2-143.2-1-111.110СБ	Ребро опирания Р0(Р01... Р03) Сборочный чертеж	17
3.501.2-143.2-1-111.120	Узел	18
3.501.2-143.2-1-112.000	Стенка	19
3.501.2-143.2-1-112.000СБ	Стенка Сборочный чертеж	20
3.501.2-143.2-1-113.000	Плита ребристая	21
3.501.2-143.2-1-113.000СБ	Плита ребристая Сборочный чертеж	22
3.501.2-143.2-1-114.000	Балка поперечная	23
3.501.2-143.2-1-115.000	Диафрагма опорная	24
3.501.2-143.2-1-116.000	Элемент торцевой	24
3.501.2-143.2-1-117.000	Люк смотровой	25
3.501.2-143.2-1-120.001	Накладка НК (НК1; НК2)	26
3.501.2-143.2-1-121.000	Плита ортотропная консольная КОП (КОП1; КОП2)	27
3.501.2-143.2-1-121.100	Блок плиты ортотропной консольной БПК (БПК1... БПК6)	28
3.501.2-143.2-1-121.100СБ	Блок плиты ортотропной консольной БПК (БПК1... БПК6) Сборочный чертеж	29
3.501.2-143.2-1-121.200	Элемент торцевой	30
3.501.2-143.2-1-122.000	Консоль плиты ортотропной К (К1;К2)	31
3.501.2-143.2-1-123.000	Консоль плиты ортотропной К (К3;К4)	32
3.501.2-143.2-1-124.000	Элемент опирания	33
3.501.2-143.2-1-130.002	Накладка НСХ (НСХ1; НСХ2)	34
3.501.2-143.2-1-130.003	Накладка НСХ (НСХ3; НСХ4)	34
3.501.2-143.2-1-131.000	Плита ПСХ (ПСХ1; ПСХ2т; ПСХ2н)	35
3.501.2-143.2-1-132.000	Стойка перильная СП (СП1.... СП5)	36
3.501.2-143.2-1-133.000	Ступенька хода смотрового	37
3.501.2-143.2-1-201.000	Бортик Б (Б3.1; Б5.1; Б6.1; Б3.2; Б5.2; Б6.2; Б3.3; Б5.3; Б6.3)	38
3.501.2-143.2-1-201.000СБ	Бортик Б (Б3.1; Б5.1; Б6.1; Б3.2; Б5.2; Б6.2; Б3.3; Б5.3; Б6.3) Сборочный чертеж	39
3.501.2-143.2-1-201.002	Ребро жесткости	40
3.501.2-143.2-1-201.003	Элемент бортика	41
3.501.2-143.2-1-211.000	Консоль тротуарная КТ (КТ5.3.1; КТ6.3.1; КТ7.3.1; КТ5.5.1; КТ6.5.1; КТ6.6.1; КТ5.3.2; КТ6.3.2; КТ7.3.2; КТ5.3.3; КТ6.3.3; КТ7.3.3; КТ5.5.3; КТ6.5.3; КТ6.6.3)	42
3.501.2-143.2-1-211.000СБ	Консоль тротуарная КТ (КТ5.3.1; КТ6.3.1; КТ7.3.1; КТ5.5.1; КТ6.5.1; КТ6.6.1; КТ5.3.2; КТ6.3.2; КТ7.3.2; КТ5.3.3; КТ6.3.3; КТ7.3.3; КТ5.5.3; КТ6.5.3; КТ6.6.3) Сборочный чертеж	44

1298/2-1 | 2

Нач.отд.	Монов		3.501.2-143.2-1-000.000
Н.контр.	Поспелская		
Гл.спец.	Гитман		
ГИП	Брук		Содержание
Ст.инж.	Володин		Стадия: Р; Лист: 1; Листов: 3
			Гипротранспост

Инв.№ подл. | Подпись и дата | Взам. Инв.№ | 000712

Формат А3

3.501.2-143.2-1-211.001	Стенка	45
3.501.2-143.2-1-211.002	Окаймление	45
3.501.2-143.2-1-221.000	Плита тротуарная ПТ (ПТ5П1; ПТ6П1; ПТ7П1)	46
3.501.2-143.2-1-221.000СБ	Плита тротуарная ПТ (ПТ5П1; ПТ6П1; ПТ7П1) Сборочный чертеж	47
3.501.2-143.2-1-221.001	Прогон	48
3.501.2-143.2-1-221.002	Накладка	48
3.501.2-143.2-1-221.003	Настил	49
3.501.2-143.2-1-222.000	Плита тротуарная ПТ (ПТ5П2; ПТ6П2; ПТ7П2)	50
3.501.2-143.2-1-222.000СБ	Плита тротуарная ПТ (ПТ5П2; ПТ6П2; ПТ7П2) Сборочный чертеж	51
3.501.2-143.2-1-223.000	Плита тротуарная ПТ (ПТ5П3; ПТ6П3; ПТ5П4; ПТ6П4)	52
3.501.2-143.2-1-223.000СБ	Плита тротуарная ПТ (ПТ5П3; ПТ6П3; ПТ5П4; ПТ6П4) Сборочный чертеж	53
3.501.2-143.2-1-224.000	Плита тротуарная ПТ (ПТ5К1; ПТ7К1; ПТ5К2; ПТ7К2)	54
3.501.2-143.2-1-224.000СБ	Плита тротуарная ПТ (ПТ5К1; ПТ7К1; ПТ5К2; ПТ7К2) Сборочный чертеж	55
3.501.2-143.2-1-225.000	Плита тротуарная ПТ (ПТ5Л; ПТ6Л; ПТ7Л)	56
3.501.2-143.2-1-225.000СБ	Плита тротуарная ПТ (ПТ5Л; ПТ6Л; ПТ7Л) Сборочный чертеж	57
3.501.2-143.2-1-226.000	Плита убежища ПТ10П	58
3.501.2-143.2-1-227.000	Лестница	59
3.501.2-143.2-1-227.000СБ	Лестница Сборочный чертеж	60
3.501.2-143.2-1-228.000	Крышка люка КЛ (КЛ5; КЛ6; КЛ7)	61
3.501.2-143.2-1-228.000СБ	Крышка люка КЛ (КЛ5; КЛ6; КЛ7) Сборочный чертеж	62
3.501.2-143.2-1-233.000	Поручень П (П1... П7)	63
3.501.2-143.2-1-235.000	Заполнение	63
3.501.2-143.2-1-240.001	Коротыш	64
3.501.2-143.2-1-310.000	Перекрытие плит проезда П (ПП9.3; ПП2.3; П42.5; ПП5.3; ПП5.5; ПП2.3.2; ПП2.5.2)	65
3.501.2-143.2-1-310.000СБ	Перекрытие плит проезда П (ПП9.3; ПП2.3; ПП2.5; ПП5.3; ПП5.5; ПП2.3.2; ПП2.5.2) Сборочный чертеж	66
3.501.2-143.2-1-310.001	Элемент перекрытия	67
3.501.2-143.2-1-310.003	Ограничитель	67
3.501.2-143.2-1-320.000	Элемент торцевой Э (Э.49; Э.42)	68
3.501.2-143.2-1-320.000СБ	Элемент торцевой Э (Э.49; Э.42) Сборочный чертеж	69
3.501.2-143.2-1-321.000	Консоль торцевого элемента	70
3.501.2-143.2-1-322.000	Блок торцевого элемента	71
3.501.2-143.2-1-323.000	Бортик торцевого элемента	72
3.501.2-143.2-1-330.000	Перекрытие продольное ПП (ПП1; ПП2)	73
3.501.2-143.2-1-330.000СБ	Перекрытие продольное ПП (ПП1; ПП2) Сборочный чертеж	74
3.501.2-143.2-1-340.000	Элемент торцевой тротуаров Т (Т5; Т6)	75
3.501.2-143.2-1-410.000	Консоль желобов	76
3.501.2-143.2-1-420.100	Устройство буферное	77
3.501.2-143.2-1-420.200	Стопор	78
3.501.2-143.2-1-420.300	Упор	79
3.501.2-143.2-1-420.001	Ограничитель	80
3.501.2-143.2-1-420.002	Устройство сцепное	81
3.501.2-143.2-1-420.003	Шарнир	81
3.501.2-143.2-1-420.004	Прокладка	82
3.501.2-143.2-1-420.005	Накладка	82
3.501.2-143.2-1-430.001	Накладка НС (НС1; НС2; НС3)	83
3.501.2-143.2-1-430.002	Накладка НС4	83
3.501.2-143.2-1-430.003	Прокладка ПРС (ПРС1; ПРС2)	84
3.501.2-143.2-1-440.000	Конец балки при продольной надвижке	85
3.501.2-143.2-1-450.000	Торец балки коробчатой при сейсмическом воздействии 9 баллов	86

Инв.№ подл. | Подпись и дата | Взам. инв.№

000742

3.501.2-143.2-1-460.000	Окаймление стенки балки при установке торцевых элементов	87
3.501.2-143.2-1-470.000	Ограждение балластного корыта при сопряжении с пролетными строениями с ездой на поперечинах ОГ (ОГ49; ОГ42; ОГ42.2т; ОГ45.2т; ОГ42.2н; ОГ45.2н)	88
3.501.2-143.2-1-470.000СБ	Ограждение балластного корыта при сопряжении с пролетными строениями с ездой на поперечинах ОГ (ОГ49; ОГ42; ОГ42.2т; ОГ45.2т; ОГ42.2н; ОГ45.2н) Сборочный чертеж	90

Инв. № подл. | Подпись и дата | Взам. инв. №

000712

1. Общая часть

1.1. В настоящем выпуске содержится документация необходимая для изготовления элементов пролетного строения на заводах-изготовителях металлоконструкций.

В состав настоящего выпуска включены сборочные чертежи, чертежи деталей на пролетное строение, а также на дополнительные устройства, потребность в которых определяется специфическими условиями эксплуатации и монтажа при привязке пролетного строения.

Дополнительные устройства включают в себя консоли желобов для прокладки силовых кабелей, кабелей связи и СЦБ, антисейсмические устройства, монтажный стык пролетных строений при монтаже способом продольной надвижки, а также ограждение балластного корыта при сопряжении коробчатых пролетных строений с пролетными строениями с ездой на поперечинах.

1.2. Схемы расположения элементов пролетного строения приведены в выпуске 1-1.

1.3. Техническая характеристика пролетного строения приведена в выпуске 0-1.

1.4. На чертежах настоящего выпуска для элементов пролетного строения марки сталей даны для обычного исполнения (дополнительный номер исполнения по материалам - 01) при расчетной минимальной температуре наружного воздуха до минус 40°С включительно.

При расчетной минимальной температуре наружного воздуха ниже минус 40°С до минус 50°С включительно (северное А)-исполнение 02 и ниже минус 50°С (северное Б)-исполнение 03 марки сталей приведены в таблице

Вид проката	Дополнительные номера исполнения по материалам		
	01	02	03
листовой	15ХСНД; 15ХСНД-2	15ХСНД-2	10ХСНД-3
фасонный	15ХСНД	15ХСНД	10ХСНД
любой	16Д	15ХСНД	15ХСНД

1.5. Марки других сталей, указанные на чертежах, применяются для всех дополнительных номеров исполнения.

1.6. Высокопрочные болты, гайки и шайбы изготавливать по ГОСТ 22353-77*-22355-77* с общими техническими требованиями к ним по ГОСТ 22356-77*.

1.7. Для крепления тротуарных плит и поручней перил для всех типов исполнения приняты стальные болты по ГОСТ 7798-70* класса прочности 4.6 по ГОСТ 1759-70** (с дополнительными испытаниями по поз. 1 и 4 табл. 10) и гайки по ГОСТ 5915-70* классов прочности 4 и 5 по ГОСТ 1759-70** (болты и гайки с дополнительными требованиями по п.1.4 ГОСТ 1759-70).

Инв. № подл.	Подпись и дата	Взам. инв. №
000712		

Гл. инж. ин-та	Журавов	
Н. контр.	Пославская	
Нач. отд.	Монов	
Гл. спец.	Гитман	
ГИП	Брук	
Ст. инж.	Володин	

1298/2-1 | 5

3.501.2-143. 2-1-000.000ТО

Техническое описание

Стадия	Лист	Листов
Р	1	3

Гипротрансмост

Формат А3

2. Технические требования

При изготовлении пролетного строения для обеспечения проектной геометрии при сборке отверстия в диагоналях связей, поперечных балках, вертикальных листах коробчатой балки, фланцах ортотропных плит и консолях необходимо сверлить по кондукторам, а сборку вести на пробках.

Объединение всех элементов осуществляется на высокопрочных болтах М22.

Весь металлопрокат, предназначенный для изготовления пролетных строений, перед запуском в производство, должен пройти дробеметную очистку на поточных линиях.

Очистка всех контактных поверхностей в местах сопряжения элементов - огневая с последующей очисткой металлическими щетками продуктов сгорания, кроме того в местах объединения ортотропной плиты с вертикальными стенками балки контактные поверхности должны быть подвергнуты после дробеметной обработки листов обезжириванием уайт-спиритом.

Сварку стальных конструкций пролетного строения и обработку сварных соединений следует выполнять в соответствии с указаниями раздела I СНиП III-18-75, инструкциями ВСН 169-80, ВСН 188-78 и ТУ 35-1757-85.

Катеты сварных соединений, типы швов, места механической обработки и категории швов указаны на чертежах.

Сборка и сварка настила каждого блока ортотропной плиты из двухслойной коррозионностойкой стали марки 09Г2С+12Х18Н10Т должна производиться по рекомендациям ВНИИТС

„Технология сборки и сварки стыковых соединений двухслойной коррозионностойкой стали марки 09Г2С+12Х18Н10Т толщиной 12 мм с V-образной разделкой кромок."

Сварка блоков ортотропной плиты производится односторонней однопроходной автоматической сваркой под флюсом с металлохимической присадкой всей толщины стали с применением аустенитных сварочных материалов по рекомендациям ВНИИТС (Тема РИС-09-84)

„Исследования односторонней сварки с металлохимической присадкой стыковых соединений двухслойной коррозионностойкой стали марки 09Г2С+12Х18Н10Т толщиной 12 мм с разработкой рекомендаций".

Аналогично изготавливаются ортотропные плиты консольной части.

Сварочные материалы для сварки двухслойной коррозионностойкой стали марки 09Г2С+12Х18Н10Т принимаются в соответствии с приведенными рекомендациями.

Сварка настила каждого блока ортотропной плиты между собой производится

Инв.№ подл. | Подпись и дата | Взам.инв.№ | 000112

односторонней однопроходной автоматической сварки под флюсом с металлохимической присадкой всей толщины стали.

Пролетные строения должны быть загрунтованы и окрашены в соответствии с требованиями главы СНиП III-18-75.

Марки лакокрасочного покрытия и количество слоев в зависимости от типа исполнения приведены в выпуске 0-1.

Непосредственно перед нанесением грунтовки поверхность металла в готовой конструкции должна быть очищена от загрязнений, допущенных в процессе изготовления конструкций.

Степень очистки поверхностей от жировых загрязнений должна быть не ниже первой согласно ГОСТ 9.402-80.

Удаление с поверхности жировых загрязнений до первой степени необходимо производить растворителем уайт-спиритом.

Контроль качества обезжиривания производится визуально: на поверхности не должно быть явно выраженных видимых невооруженным глазом масляных пятен.

Технические требования, относящиеся к отдельным конструктивным элементам изделий, оговорены в соответствующих чертежах.

Общие технические требования на изготовление пролетного строения даны в ТУ 35-1757-87.

Строительный подъем главной балки обеспечивается за счет „излома" оси пролетного строения в середине пролета.

Для обеспечения совпадения отверстий на монтаже в местах объединения коробчатой балки с консольной частью завод-изготовитель производит общую сборку каждого изготовляемого пролета с частичной выставкой консолей под ортотропные плиты консольной части.

Для элементов мостового полотна, смотровых приспособлений, деформационных швов допускается замена автоматической и полуавтоматической сварки под слоем флюса на полуавтоматическую сварку в среде углекислого газа по ГОСТ 14771-76.*

Во всех конструкциях допускается замена ручной дуговой сварки на полуавтоматическую сварку в среде углекислого газа по ГОСТ 14771-76.*

Инв.№ подл. | 000712 | Подпись и дата | Взам. инв.№

Формат	Зона	Поз.	Обозначение	Наименование	Кол.	Примечание
				Документация		
А3			3.501.2-143.2-1-110.000СБ	Сборочный чертеж		
А3			3.501.2-143.2-1-000.000ТО	Техническое описание		
				Сборочные единицы		
А3		1	3.501.2-143.2-1-111.000	Плита ортотропная	1	
А3		2	3.501.2-143.2-1-112.000	Стенка	2	
А3		3	3.501.2-143.2-1-113.000	Плита ребристая	1	
А3		4	3.501.2-143.2-1-114.000	Балка поперечная	16	
А3		5	3.501.2-143.2-1-115.000	Диафрагма опорная	2	
А3		6	3.501.2-143.2-1-116.000	Элемент торцевой	2	
А3		7	3.501.2-143.2-1-117.000	Люк смотровой	2	
				Детали		
А4		8	3.501.2-143.2-1-110.001	Связь	16	
		9	-01	Связь	8	
Б4		10	3.501.2-143.2-1-110.002	Фасонка		
				Лист 12 ГОСТ 19903-74* / 15ХСНД ГОСТ 6713-75*	8	8,5 кг
А4		11	3.501.2-143.2-1-110.003	Крепление связи	8	
		12	-01	Крепление связи	8	
Б4		13	3.501.2-143.2-1-110.004	Накладка		
				Лист 10 ГОСТ 19903-74* / 15ХСНД ГОСТ 6713-75*	64	10,0 кг
Б4		14	3.501.2-143.2-1-110.005	Окаймление		
				Лист 10 ГОСТ 19903-74* / 15ХСНД ГОСТ 6713-75*	4	20,5 кг
Б4		15	3.501.2-143.2-1-110.006	Ребро жесткости		
				Лист 32 ГОСТ 19903-74* / 15ХСНД-2 ГОСТ 6713-75*	4	10,4 кг
А4		16	3.501.2-143.2-1-110.007	Ребро жесткости	12	

Формат	Зона	Поз.	Обозначение	Наименование	Кол.	Примечание
А4		17	3.501.2-143.2-1-110.007-01	Ребро жесткости	4	
				Стандартные изделия		
		18		Болт М22-6g×65.110 ГОСТ 22353-77*	840	0,297 кг
		19		Болт М22-6g×80.110 ГОСТ 22353-77*	1092	0,341 кг
		20		Болт М24-6g×120.110 ГОСТ 22353-77*	16	0,578 кг
		21		Гайка М22-6Н.110 ГОСТ 22354-77*	1932	0,108 кг
		22		Гайка М24-6Н.110 ГОСТ 22354-77*	16	0,171 кг
		23		Шайба 22 ГОСТ 22355-77*	3864	0,0593 кг
		24		Шайба 24 ГОСТ 22355-77*	32	0,0758 кг

Инв. № подл. 000712 | Подпись и дата | Взам. инв. №

1298/2-1 | 8

Нач. отд.	Монов	
Н. контр.	Пославская	
Гл. спец.	Гитман	
ГИП	Брук	
Ст. инж.	Володин	
Инж.	Берглезова	

3.501.2-143.2-1-110.000

Балка коробчатая

Стадия	Лист	Листов
Р		1

Гипротрансмост

Копировал Левых

Формат А3

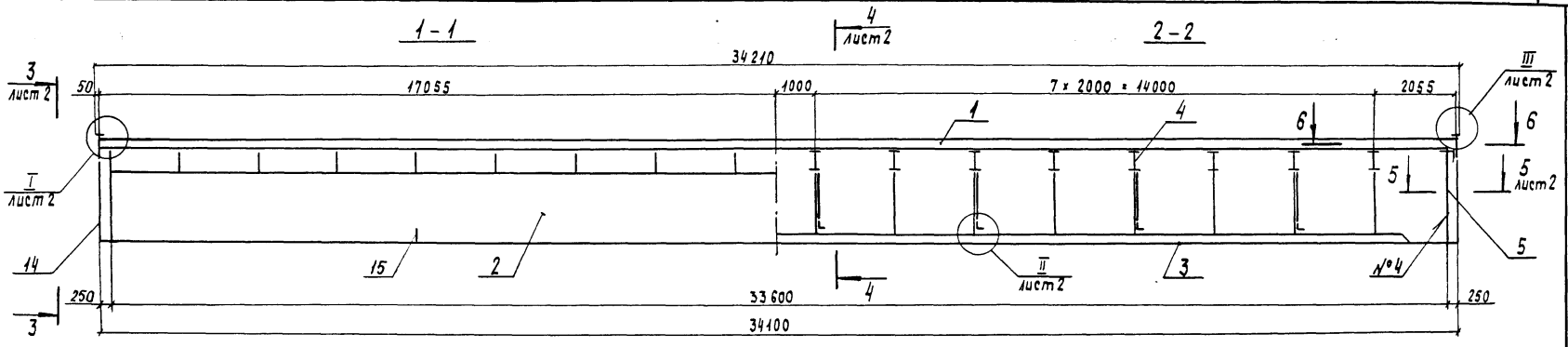

1. Болты поз. 19 (см. узел I) затянуть на заводе на 40-50% от расчетного усилия.

2. При установке пролетных строений на кривых участках пути, где требуется установка торцевых элементов марки Э49 или Э42, концы вертикальных стенок коробчатой балки исполняются в соответствии с чертежом 460.000.

3. При монтаже пролетных строений способом продольной надвижки для устройства монтажного стыка вертикальной стенки, продольные ребра ортотропной плиты консольной части и нижняя ребристая плита исполняются в соответствии с чертежом 440.000.

4. При установке антисейсмического устройства торец коробчатой балки исполняется в соответствии с чертежом 450.000.

5. Сварной шов №9 - нестандартный (см. узел III), выполняется полуавтоматической сваркой под флюсом электродом типа Э-10Х25Н13Г2 марки ОЗЛ-6 или типа Э-07Х20Н9 марки ОЗЛ-8 по ГОСТ 10052-75. Шов - односторонний, катет шва - 6 мм.

Номер шва	Обозначение стандарта	Условное обозначение шва	Катег. шва
1	ГОСТ 8713-79	Т3 - А Ф - △ 7	II
2		Т3 - П Ф - △ 6	III
3	ГОСТ 5264-80	Т1 - △ 6	III
4		Т3 - △ 6	III
5		Т3 - △ 5	III
6		Т8	III
7		У4 - △ 5	III
8		С 12	III
9	нестандартный	—	—

Нач. отд.	Манов		
Н. контр.	Лославская		
Гл. спец.	Гитман		
ГИП	Брук		
Ст. инж.	Володин		
Инж.	Березезова		

3.501.2-143. 2-1-110.000СБ

Балка коробчатая
Сборочный чертеж

Стадия	Масса	Масштаб
Р	53230	1:100
Лист 1	Листов 2	

Гипротрансмост

1298/2-1 | 9

Взам. Инв. №

Подпись и дата

Инв. № подл. 000712

Копировал Чесалкина

Формат А3

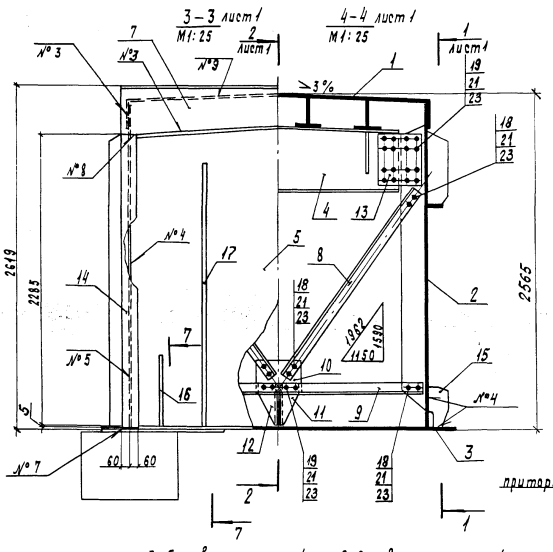

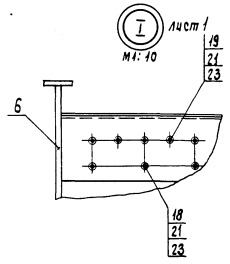

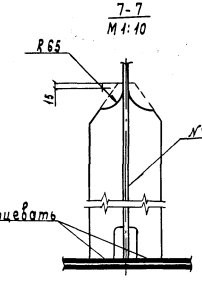

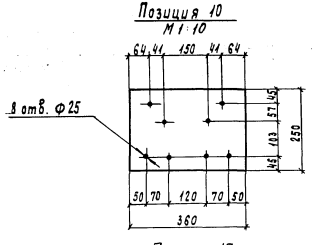

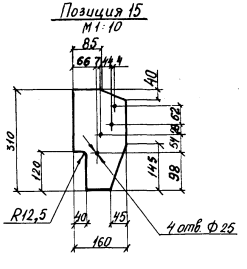

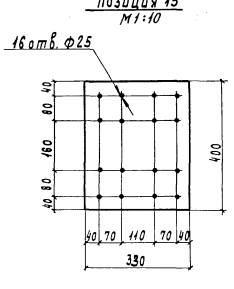

Инв. № подл.	Подпись и дата	Взам. инв. №
000712		

1298/2-1 | 10

3.501.2-143. 2-1-110.000СБ | Лист 2

Копировал: Чесалкина

Формат А3

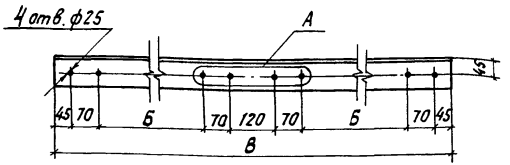

Обозначение	Размеры, мм		Группа отверстий А		Масса, кг
	Б	В	количество	размер	
3.501.2-143.2-1-110.001		1760			17,0
-01	880	2250	4	ф25	21,7

1298/2-1 | 11

Нач. отд.	Манов		
Н. контр.	Пославская		
Гл. спец.	Гитман		
ГИП	Брук		
Ст. инж.	Валадин		
Инж.	Берглезова		

3.501.2-143.2-1-110.001

Связь | Стадия: Р | Масса: см. таблицу | Масштаб: 1:10 | Лист | Листов 1

Уголок 80×80×8-Б-ГОСТ 8509-72* / 15ХСНД ГОСТ 6713-75* | Гипротрансмост

Копировал Хакимова Формат А4

Инв. № подл. | Подпись и дата | Взам. инв. №

000712

3.501.2-143.2-1-110.003 – изображено
-01 – зеркальное отражение

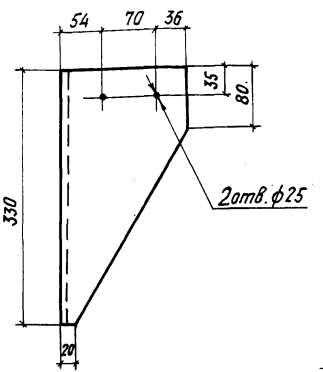

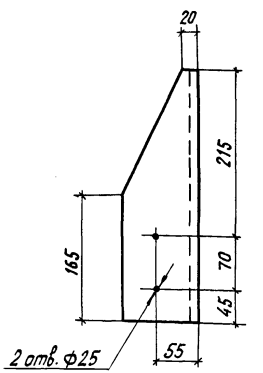

1298/2-1 | 11

Нач. отд.	Манов		
Н. контр.	Пославская		
Гл. спец.	Гитман		
ГИП	Брук		
Ст. инж.	Валадин		
Инж.	Берглезова		

3.501.2-143.2-1-110.003

Крепление связи | Стадия: Р | Масса: 6,6 | Масштаб: 1:5 | Лист | Листов 1

Уголок 160×100×10-Б-ГОСТ 8510-72* / 15ХСНД ГОСТ 6713-75* | Гипротрансмост

Копировал Хакимова Формат А4

Инв. № подл. | Подпись и дата | Взам. инв. №

000712

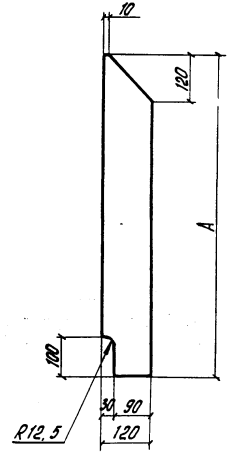

Обозначение	Размер, мм A	Обозначение материала	Масса, кг
3.501.2-143.2-1-110.007	2000	12 ГОСТ 19903-74* / 15 ХСНД ГОСТ 6713-75*	20,0
-01	600	20 ГОСТ 19903-74* / 15 ХСНД-2 ГОСТ 6713-75*	10,2

1298/2-1 | 12

Нач. отд.	Монов		3.501.2-143. 2-1-110.007
Н. контр.	Пасловская		
Гл. спец.	Гитман		
ГИП	Брук		Ребро жесткости — Стадия: Р; Масса: см. таблицу; Масштаб: 1:10; Лист; Листов 1
Ст. инж.	Володин		
Инж.	Берглезова		См. таблицу — Гипротрансмост

Инв. № подл. 000712 | Подпись и дата | Взам. инв. №

Копировал левых

Формат А4

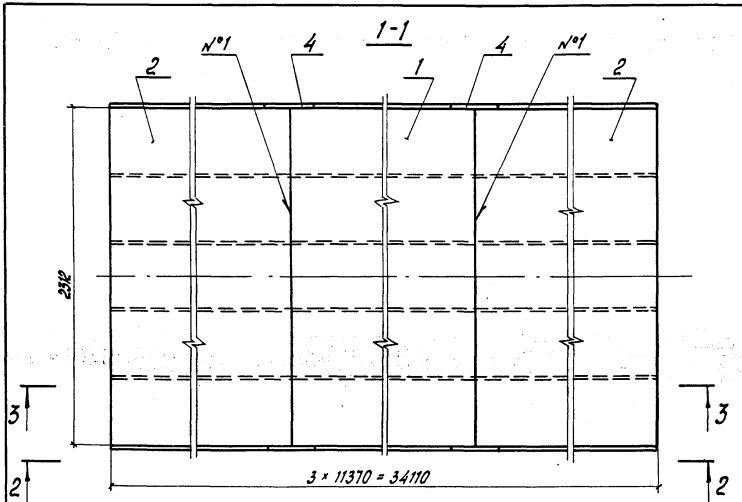

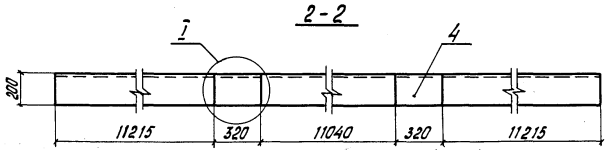

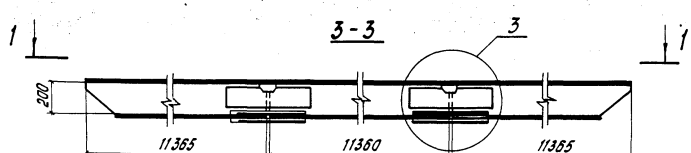

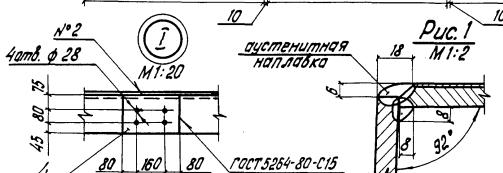

Формат	Зона	Поз.	Обозначение	Наименование	Кол.	Примечание
				Документация		
А3			3.501.2-143.2-1-000.000 ТО	Техническое описание		
				Сборочные единицы		
А3		1	3.501.2-143.2-1-111.100	Блок плиты ортотропной БПО1	1	
		2	-01	Блок плиты ортотропной БПО2	2	
А4		3	3.501.2-143.2-1-111.120	Узел	8	
				Детали		
Б4		4	3.501.2-143.2-1-111.001	Вставка фланца		
				Лист 12 ГОСТ 19903-74* / 15ХСНД ГОСТ 6713-75*	4	6,0 кг

Сварной шов №1-однопроходная односторонняя автоматическая сварка под флюсом с металлохимической присадкой всей толщины стали с применением аустенитных сварочных материалов. Выполнение шва - см. рекомендации к теме РИС-03-84 вариант 2.

Сварной шов №2 - нестандартный (см. рис. 1), выполняется ручным способом. Длина шва 720 мм.

		1298/2-1	13

Нач. отд.	Манов		3.501.2-143.2-1-111.000	
Н. контр.	Лославская			
Гл. спец.	Гитман			
ГИП	Брук			
Ст. инж.	Володин			
Инж.	Берлезова			

	Стадия	Масса	Масштаб
Плита ортотропная	Р	14168	1:25
	Лист	Листов 1	
	Гипротрансмост		

Инв. № подл. | Подпись и дата | Взам. инв. №
000712

Копировал Левых

Формат А3

Рис. 1

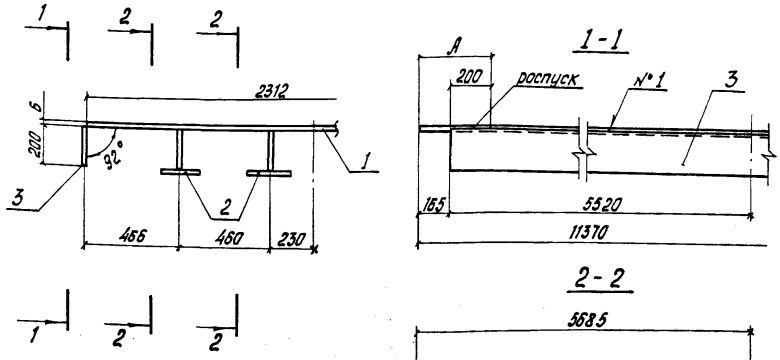

Рис. 2

Остальное - см. рис. 1

Рис. 3

М1:2

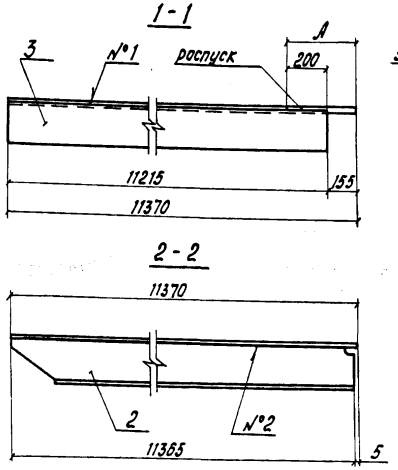

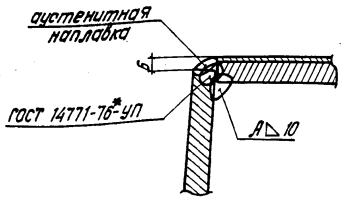

Рис. 4

М1:2

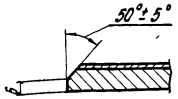

Обозначение	Марка	Рис.	Масса, кг
3.501.2-143.2-1-111.100	БПО 1	1	4604
-01	БПО2	2	4595

Формат	Зона	Поз.	Обозначение	Наименование	Кол.	Примечание
				Документация		
А3			3.501.2-143.2-1-000.000 ТО	Техническое описание		
				Детали		
Б4		1	3.501.2-143.2-1-111.101	Настил		
				Лист 12 ГОСТ 10885-85 (09Г2С+12Х18Н10Т)-кл.1	1	2476.3кг
				Переменные данные для исполнений:		
				3.501.2-143.2-1-111.100		
				Сборочные единицы		
А3		2	3.501.2-143.2-1-111.110	Ребро опирания Р01	4	
				Детали		
А4		3	3.501.2-143.2-1-111.102	Фланец	2	
				3.501.2-143.2-1-111.100-01		
				Сборочные единицы		
А3		2	3.501.2-143.2-1-111.110-01	Ребро опирания Р02	4	
				Детали		
А4		3	3.501.2-143.2-1-111.103	Фланец	2	

Сварной шов №1 - нестандартный (см. рис. 3)

На длине „А" настил поз. 1 имеет разделку кромки (см. рис. 4)

Нач. отд.	Монов	
Н. контр.	Ярославская	
Гл. спец.	Гитман	
ГИП	Брук	
Ст. инж.	Володин	
Инж.	Берглезова	

3.501.2-143.2-1-111.100

Блок плиты ортотропной БПО (БПО1; БПО2)

Стадия	Масса	Масштаб
Р	см. таблицу	1:20
Лист	Листов 1	

Гипротрансмост

1298/2-1 | 14

Копировал Левых

Формат А3

Инв. № подл. | Подпись и дата | Взам. инв. №

000712

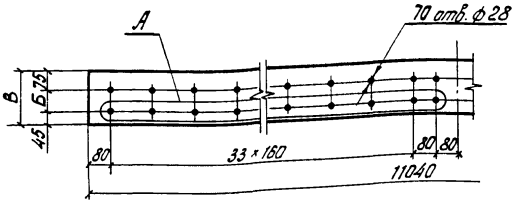

Обозначение	Размеры, мм Б	В	Группа отверстий А количество	размер	Масса, кг
3.501.2-143.2-1-111.102	80	200	70	ф28	208,0
-01		120			124,8

Инв. № подл. | Подпись и дата | Взам. инв. №
000712

1298/2-1 | 15

Нач. отд.	Манов	
Н. контр.	Лославская	
Гл. спец.	Гитман	
ГИП	Брук	
Ст. инж.	Володин	
Инж.	Берглезова	

3.501.2-143.2-1-111.102

Фланец

Стадия	Масса	Масштаб
Р	см. таблицу	1:15
Лист	Листов 1	

Лист 12 ГОСТ 19903-74*
15ХСНД ГОСТ 6713-75*

Гипротрансмост

Копировал Левых Формат А4

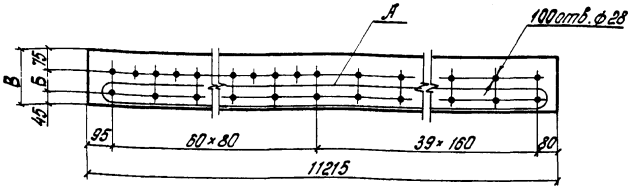

Обозначение	Размеры, мм Б	В	Группа отверстий А количество	размер	Масса, кг
3.501.2-143.2-1-111.103	80	200	100	ф28	211,3
-01		120			126,8

Инв. № подл. | Подпись и дата | Взам. инв. №
000712

1298/2-1 | 15

Нач. отд.	Манов	
Н. контр.	Лославская	
Гл. спец.	Гитман	
ГИП	Брук	
Ст. инж.	Володин	
Инж.	Берглезова	

3.501.2-143.2-1-111.103

Фланец

Стадия	Масса	Масштаб
Р	см. таблицу	1:15
Лист	Листов 1	

Лист 12 ГОСТ 19903-74*
15ХСНД ГОСТ 6713-75*

Гипротрансмост

Копировал Левых Формат А4

Формат	Зона	Поз.	Обозначение	Наименование	Кол.	Примечание
				Документация		
А3			3.501.2-143.2-1-111.110СБ	Сборочный чертеж		
А3			3.501.2-143.2-1-000.000ТО	Техническое описание		
				3.501.2-143.2-1-111.110		
				Детали		
БЧ		1	3.501.2-143.2-1-111.111	Стенка		
				Лист 12 ГОСТ 19903-74* / 15ХСНД ГОСТ 6713-75*	1	214,0 кг
БЧ		2	3.501.2-143.2-1-111.112	Полка		
				Лист 12 ГОСТ 19903-74* / 15ХСНД ГОСТ 6713-75*	1	214,0 кг
				3.501.2-143.2-1-111.110-01		
				Детали		
БЧ		1	3.501.2-143.2-1-111.111-01	Стенка		
				Лист 12 ГОСТ 19903-74* / 15ХСНД ГОСТ 6713-75*	1	214,1 кг
БЧ		2	3.501.2-143.2-1-111.112-01	Полка		
				Лист 12 ГОСТ 19903-74* / 15ХСНД ГОСТ 6713-75*	1	209,9 кг
				3.501.2-143.2-1-111.110-02		
				Детали		
БЧ		1	3.501.2-143.2-1-111.111-02	Стенка		
				Лист 12 ГОСТ 19903-74* / 15ХСНД ГОСТ 6713-75*	1	214,1 кг
БЧ		2	3.501.2-143.2-1-111.112-02	Полка		
				Лист 12 ГОСТ 19903-74* / 15ХСНД ГОСТ 6713-75*	1	214,1 кг

Инв. № подл.	Подпись и дата	Взам. инв. №
000712		

Нач. отд.	Монов	
Н. контр.	Пославская	
Гл. спец.	Гитман	
ГИП	Брук	
Ст. инж.	Володин	
Инж.	Берглезова	

1298/2-1 | 16

3.501.2-143.2-1-111.110

Ребро опирания РО (РО1... РО3)

Стадия	Лист	Листов
Р		1

ГИПРОТРАНСМОСТ

Копировал Буйнова

Формат А3

Рис.1

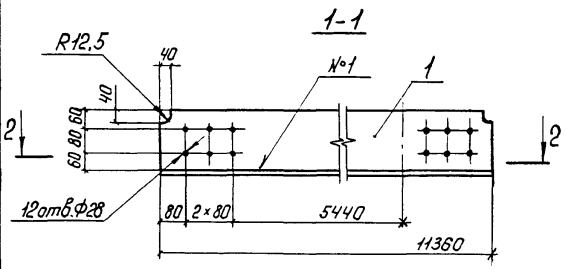

Рис.2

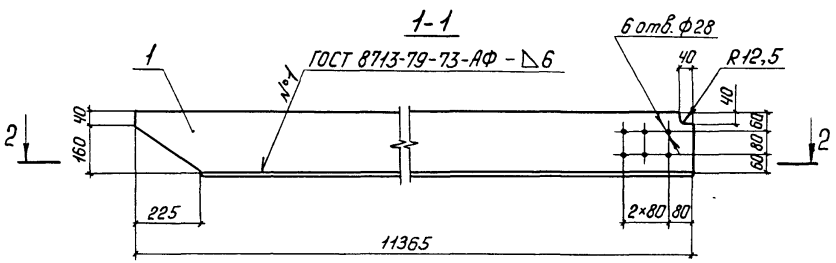

Рис.3

остальное-см.рис.1

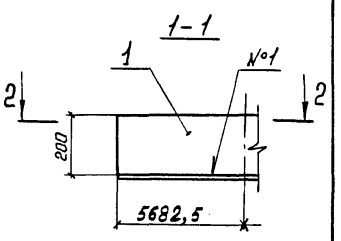

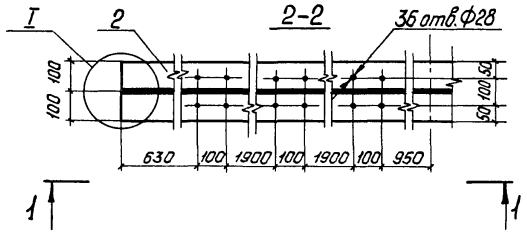

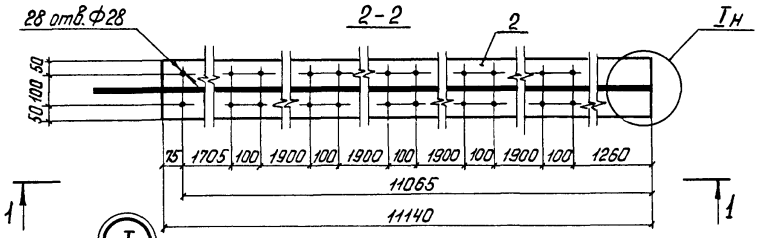

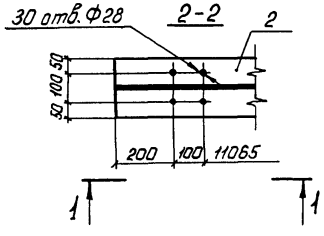

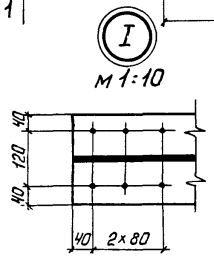

Обозначение	Марка	Рис.	Масса, кг
3.501.2-143.2-1-111.110	Р01	1	428,0
-01	Р02	2	424,0
-02	Р03	3	428,2

Нач.отд.	Монов	
Н.контр.	Пославская	
Гл.спец.	Гитман	
ГИП	Брук	
Ст.инж.	Володин	
Инж.	Берглезова	

1298/2-1 | 17

3.501.2-143.2-1-111.110СБ

Ребро опирания Р0 (Р01...Р03) Сборочный чертеж

Стадия	Масса	Масштаб
Р	см таблицу	1:15
Лист	Листов 1	

Гипротрансмост

Копировал: Ивинская Формат А3

Инв.№подл. 000712 | Подпись и дата | Взам. инв.№

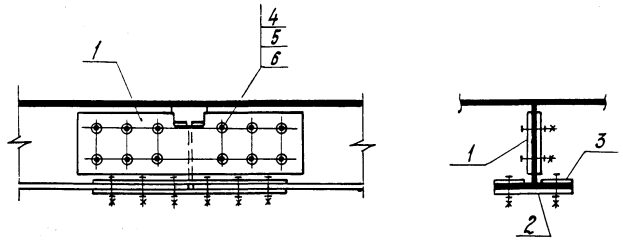

Позиция 1

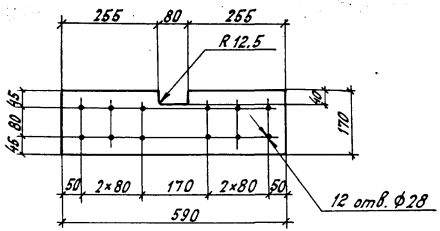

Позиция 2

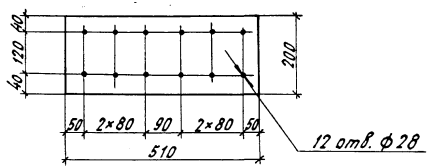

Позиция 3

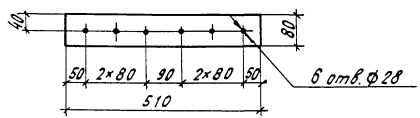

Формат	Зона	Поз.	Обозначение	Наименование	Кол.	Примечание
				Документация		
А3			3.501.2-143.2-1-000.000ТО	Техническое описание		
				Детали		
Б4		1	3.501.2-143.2-1-111.121	Накладка		
				Лист 10 ГОСТ 19903-74* / 15ХСНД ГОСТ 6713-75*	2	7,9кг
Б4		2	3.501.2-143.2-1-111.122	Накладка		
				Лист 10 ГОСТ 19903-74* / 15ХСНД ГОСТ 6713-75*	1	8,0кг
Б4		3	3.501.2-143.2-1-111.123	Накладка		
				Лист 10 ГОСТ 19903-74* / 15ХСНД ГОСТ 6713-75*	2	3,2кг
				Стандартные изделия		
		4		Болт М22-6g×80.110 ГОСТ 22353-77*	24	0,341кг
		5		Гайка М22-6Н.110 ГОСТ 22354-77*	24	0,108кг
		6		Шайба 22 ГОСТ 22355-77*	48	0,0593кг

Инв. № подл. | 000712 | Подпись и дата | Взам. инв. №

1298/2-1 | 18

Нач. отд.	Монов	
Н. контр.	Прославская	
Гл. спец.	Гитман	
ГИП	Брук	
Ст. инж.	Володин	
Инж.	Берглезова	

3.501.2-143.2-1-111.120

Узел

Стадия	Масса	Масштаб
Р	43,8	1:10
Лист	Листов 1	

ГИПРОТРАНСМОСТ

Копировал Буйнова Формат А3

Формат	Зона	Поз.	Обозначение	Наименование	Кол.	Примечание
				Документация		
А3			3.501.2-143.2-1-112.000СБ	Сборочный чертеж		
А3			3.501.2-143.2-1-000.000ТО	Техническое описание		
				Детали		
Б4		1	3.501.2-143.2-1-112.001	Стенка		
				Лист 12 ГОСТ 19903-74* / 15ХСНД ГОСТ 6713-75*	1	7966,1 кг
Б4		2	3.501.2-143.2-1-112.002	Ребро жесткости		
				Лист 32 ГОСТ 19903-74* / 15ХСНД-2 ГОСТ 6713-75*	2	92,5 кг
Б4		3	3.501.2-143.2-1-112.003	Ребро жесткости		
				Лист 12 ГОСТ 19903-74* / 15ХСНД ГОСТ 6713-75*	8	39,2 кг
Б4		4	3.501.2-143.2-1-112.004	Ребро жесткости		
				Лист 12 ГОСТ 19903-74* / 15ХСНД ГОСТ 6713-75*	8	39,2 кг
Б4		5	3.501.2-143.2-1-112.005	Ребро жесткости		
				Лист 12 ГОСТ 19903-74* / 15ХСНД ГОСТ 6713-75*	8	39,2 кг
Б4		6	3.501.2-143.2-1-112.006	Ребро жесткости		
				Лист 12 ГОСТ 19903-74* / 15ХСНД ГОСТ 6713-75*	16	10,0 кг
Б4		7	3.501.2-143.2-1-112.007	Ребро жесткости		
				Лист 10 ГОСТ 19903-74* / 15ХСНД ГОСТ 6713-75*	1	316,2 кг

Инв. № подл. 000712 | Подпись и дата | Взам. Инв. №

Нач. отд.	Манов	
Н. контр.	Лославская	
Гл. спец.	Гитман	
ГИП	Брук	
Ст. инж.	Володин	
Инж.	Березлезова	

1298/2-1 | 19

3.501.2-143.2-1-112.000

Стенка

Стадия	Лист	Листов
Р		1

Гипротрансмост

Копировал: Чесалкина

Формат А3

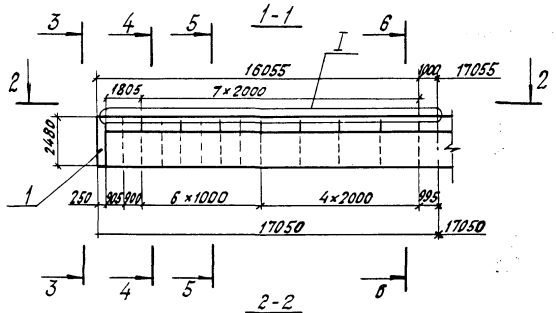

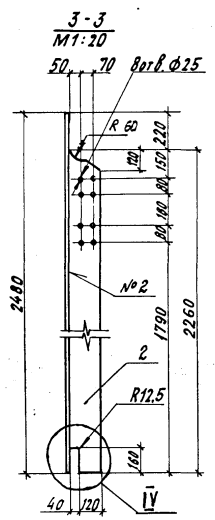

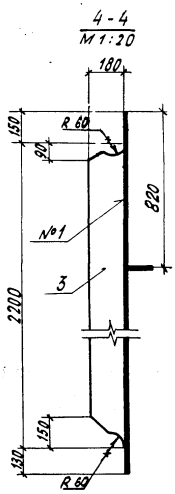

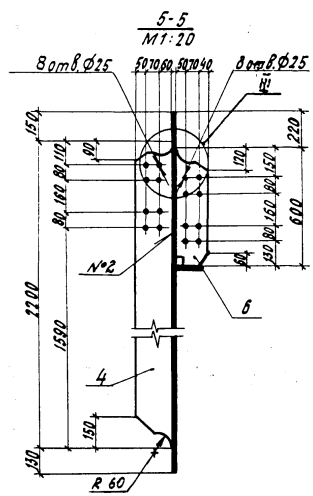

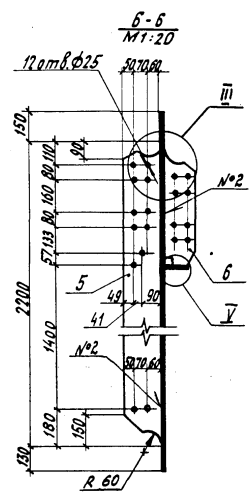

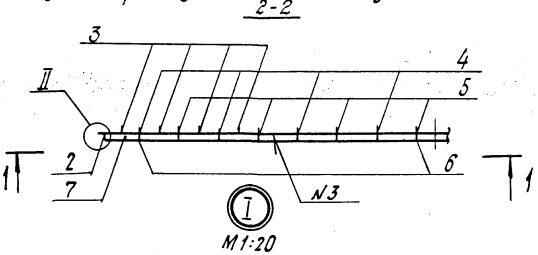

Позиция 1
М1:200

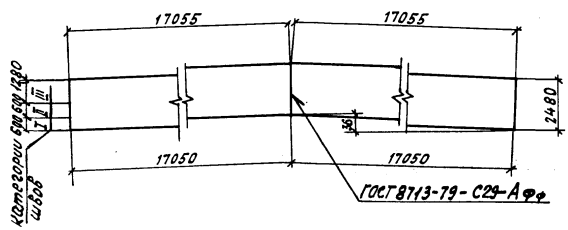

Позиция 7
М1:10

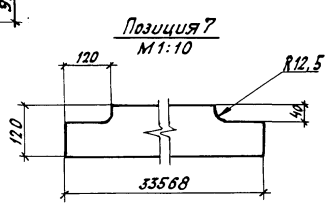

Номер шва	Обозначение стандарта	Условное обозначение шва	Катег. шва
1	ГОСТ 8713-79	Т3-Аф-△6	III
2	ГОСТ 8713-79	Т3-Аф-△7	II
3	ГОСТ 14771-76*	Т1-УП-△6	III

Нач.отд.	Монов	
Н.контр.	Поплавская	
Гл.спец.	Гитман	
ГИП	Брук	
Ст.инж.	Володин	
Инж.	Березезова	

3.501.2-143.2-1-112.000СБ

Стенка
Сборочный чертеж.

Стадия	Масса	Масштаб
Р	9568	1:200
Лист	Листов 1	

ГИПРОТРАНСМОСТ

Копировал Буйнова

Формат А3

1298/2-1 | 20

Инв.№ подл. | Подпись и дата | Взам. инв.№

000712

Формат	Зона	Поз.	Обозначение	Наименование	Кол.	Примечание
				Документация		
А3			3.501.2-143.2-1-113.000СБ	Сборочный чертеж		
А3			3.501.2-143.2-1-000.000ТО	Техническое описание		
				Детали		
Б4		1	3.501.2-143.2-1-113.001	Элемент плиты		
				Лист 12 ГОСТ 19903-74* / 15ХСНД ГОСТ 6713-75*	2	825,9 кг
Б4		2	3.501.2-143.2-1-113.002	Элемент плиты		
				Лист 16 ГОСТ 19903-74* / 15ХСНД-2 ГОСТ 6713-75*	2	1431,6 кг
Б4		3	3.501.2-143.2-1-113.003	Элемент плиты		
				Лист 20 ГОСТ 19903-74* / 15ХСНД-2 ГОСТ 6713-75*	1	8336,9 кг
Б4		4	3.501.2-143.2-1-113.004	Ребро жесткости		
				Лист 12 ГОСТ 19903-74* / 15ХСНД ГОСТ 6713-75*	1	535,8 кг
Б4		5	3.501.2-143.2-1-113.005	Прокладка		
				Лист 25 ГОСТ 19903-74* / 15ХСНД-2 ГОСТ 6713-75*	4	76,1 кг
				Стандартные изделия		
		6		Винт В.М20-6g×60.46 ГОСТ 17475-80	64	0,1484 кг
		7		Гайка М20-6Н.5 ГОСТ 5915-70*	64	0,0526 кг
		8		Шайба 20.02 Ст.3 ГОСТ 11371-78	64	0,0172 кг

Инв.№ подл. | Подпись и дата | Взам. инв.№

000742

Нач. отд.	Монов	
Н.контр.	Пословская	
Гл.спец.	Гитман	
ГИП	Брук	
Ст. инж.	Володин	
Инж.	Берглезова	

1298/2-1 | 21

3.501.2-143.2-1-113.000

Плита ребристая

Стадия	Лист	Листов
Р		1

Гипротрансмост

Копировал Левых

Формат А3

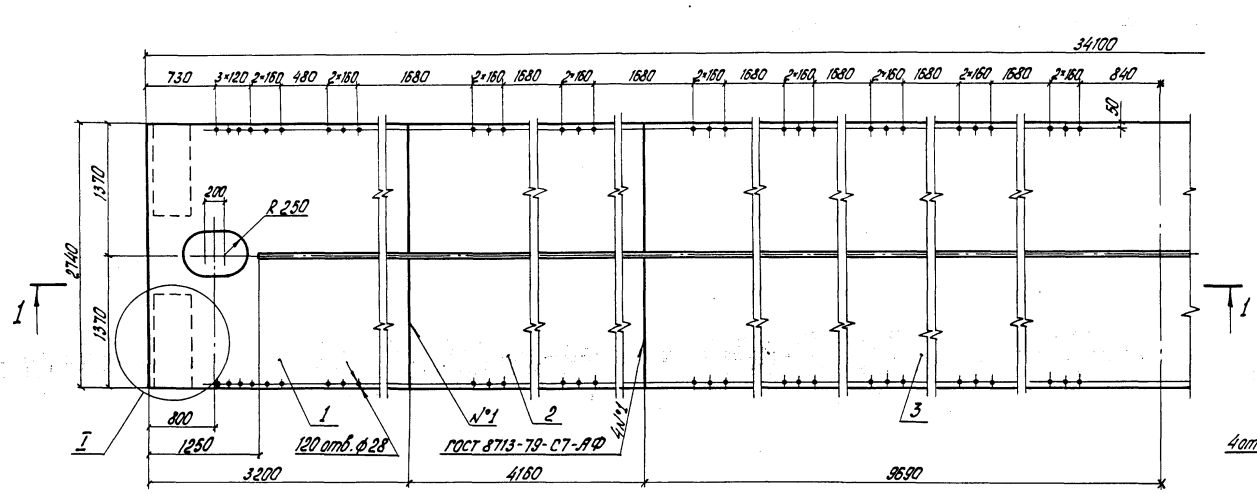

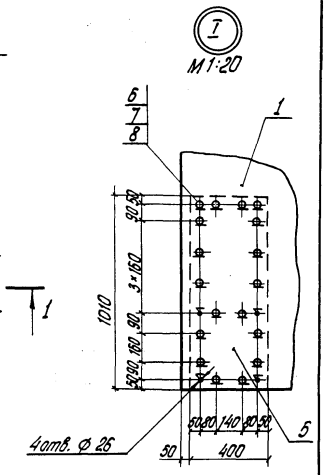

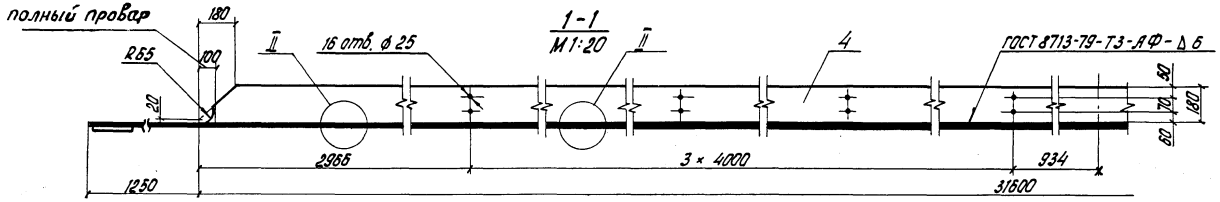

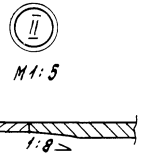

1. Гайки позиции 7 не допускается изготавливать из кипящей или автоматной стали в соответствии с разделом 1 ГОСТ 1759-70**

1298/2-1	22

Нач. отд.	Монов		3.501.2-143.2-1-113.00066	
Н. контр.	Поспаловская			
Гл. спец.	Гитман			
ГИП	Брук			
Ст. инж.	Володин		Плита ребристая Сборочный чертеж	Стадия: Р; Масса: 13707; Масштаб: 1:40
Инж.	Берглезова			Лист; Листов 1
				Гипротрансмост

Копировал Лебых

Формат А3

Инв. № подл. | 000712 | Подпись и дата | Взам. инв. №

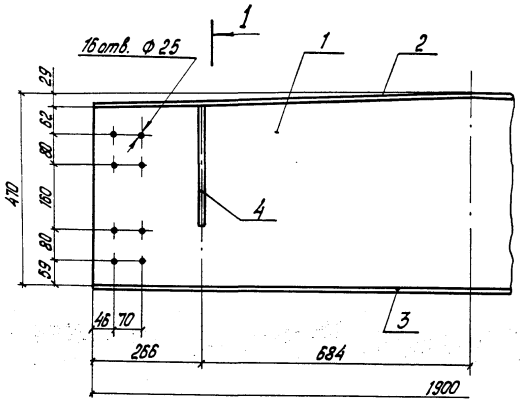

Позиция 4

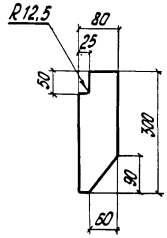

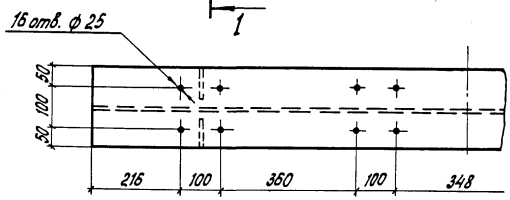

1-1

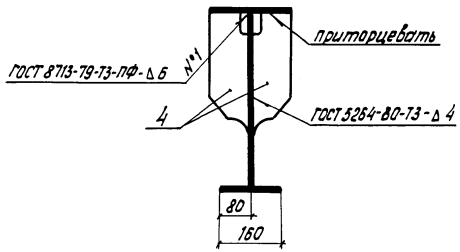

Формат	Зона	Поз.	Обозначение	Наименование	Кол.	Примечание
				Документация		
А3			3.501.2-143.2-1-000.000ТО	Техническое описание		
				Детали		
Б4		1	3.501.2-143.2-1-114.001	Стенка		
				Лист 10 ГОСТ 19903-74* / 15ХСНД ГОСТ 6713-75*	1	67,9 кг
Б4		2	3.501.2-143.2-1-114.002	Полка		
				Лист 10 ГОСТ 19903-74* / 15ХСНД ГОСТ 6713-75*	1	29,8 кг
Б4		3	3.501.2-143.2-1-114.003	Полка		
				Лист 10 ГОСТ 19903-74* / 15ХСНД ГОСТ 6713-75*	1	29,8 кг
Б4		4	3.501.2-143.2-1-114.004	Ребро жесткости		
				Лист 10 ГОСТ 19903-74* / 15ХСНД ГОСТ 6713-75*	4	2,0 кг

Нач.отд.	Монов	
Н.контр.	Послабская	
Гл.спец.	Гитман	
ГИП	Брук	
Ст.инж.	Володин	
Инж.	Маркулина	

1298/2-1 | 23

3.501.2-143.2-1-114.000

Балка поперечная

Стадия	Масса	Масштаб
Р	135	1:10
Лист	Листов 1	

Гипротрансмост

Копировал Левых

Формат А3

Инв.№ подл. | 000712 | Подпись и дата | Взам.инв.№

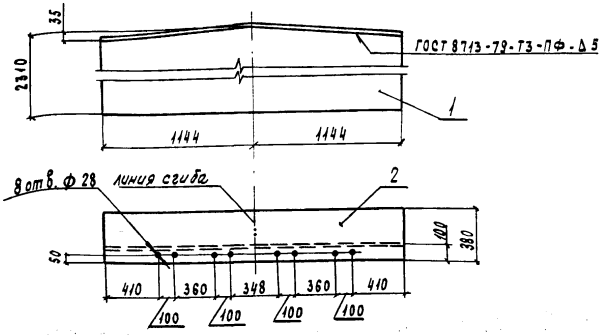

Формат	Зона	Поз.	Обозначение	Наименование	Кол.	Примечание
				Документация		
А3			3.501.2-143.2-1-000.000ТО	Техническое описание		
				Детали		
Б4		1	3.501.2-143.2-1-115.001	Диафрагма		
				Лист 12 ГОСТ 19903-74* / 15ХСНД ГОСТ 6713-75*	1	490,0 кг
Б4		2	3.501.2-143.2-1-115.002	Полка		
				Лист 10 ГОСТ 19903-74* / 15ХСНД ГОСТ 6713-75*	1	61,0 кг

1298/2-1 | 24

Нач. отд.	Монов	
Н. контр.	Пославская	
Гл. спец.	Гитман	
ГИП	Брук	
Ст. инж.	Володин	
Инж.	Маляренко	

3.501.2-143.2-1-115.000

Диафрагма опорная

Стадия	Масса	Масштаб
Р	551,0	1:25

Лист | Листов 1

Гипротрансмост

Взам. инв. №

Подпись и дата

Инв. № подл. 000712

Копировал: Чесалкина

Формат А4

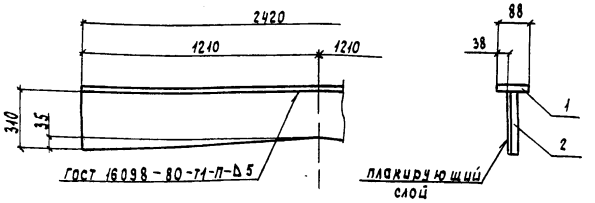

Формат	Зона	Поз.	Обозначение	Наименование	Кол.	Примечание
				Документация		
А3			3.501.2-143.2-1-000.000ТО	Техническое описание		
				Детали		
Б4		1	3.501.2-143.2-1-116.001	Полка		
				Лист 12 ГОСТ 19903-74* / 15ХСНД ГОСТ 6713-75*	1	20,0 кг
Б4		2	3.501.2-143.2-1-116.002	Стойка		
				Лист 12 ГОСТ 10885-85 / (09Г2С+12Х18Н10Т)-кл.1	1	71,0 кг

1298/2-1 | 24

Нач. отд.	Монов	
Н. контр.	Пославская	
Гл. спец.	Гитман	
ГИП	Брук	
Ст. инж.	Володин	

3.501.2-143.2-1-116.000

Элемент торцевой

Стадия	Масса	Масштаб
Р	91,0	1:20

Лист | Листов 1

Гипротрансмост

Взам. инв. №

Подп. и дата

Инв. № подл. 000712

Копировал: Чесалкина

Формат А4

Позиции 5, 6, 7 не показаны

2-2

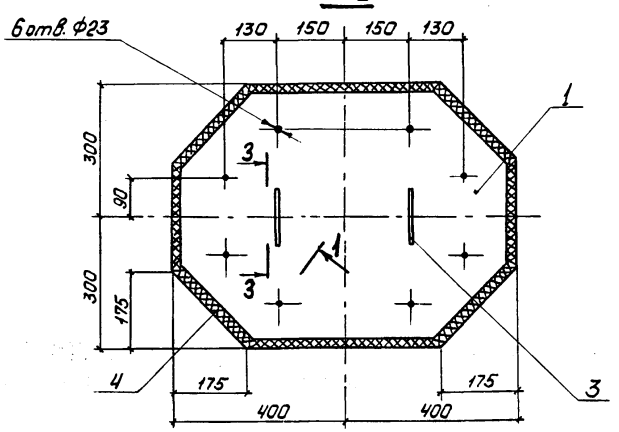

Позиция 2
м 1:2,5
развёртка

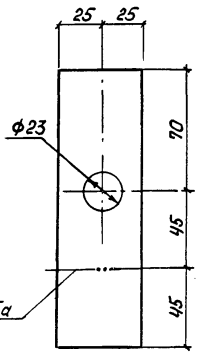

1-1 повернуто
м 1:2

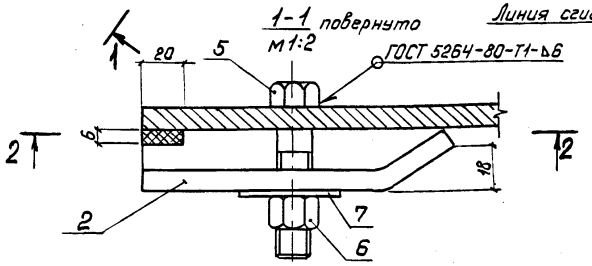

3-3
м 1:4

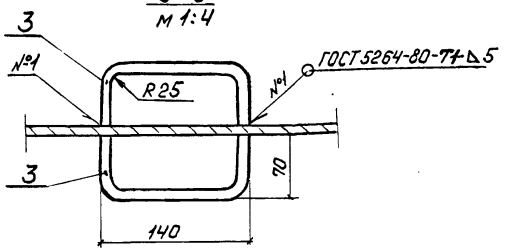

Формат	Зона	Поз.	Обозначение	Наименование	Кол.	Примечание
				Документация		
А3			3.501.2-143.2-1-000.000ТО	Техническое описание		
				Детали		
Б4		1	3.501.2-143.2-1-117.001	Крышка		
				Лист 8 ГОСТ 19903-74* / 16Д ГОСТ 6713-75*	1	26,3 кг
Б4		2	3.501.2-143.2-1-117.002	Крепление		
				Лист 10 ГОСТ 19903-74* / 16Д ГОСТ 6713-75*	8	0,6 кг
Б4		3	3.501.2-143.2-1-117.003	Ручка крышки		
				А-I-10 ГОСТ 5781-82*	4	0,2 кг
				L = 280		
Б4		4	3.501.2-143.2-1-117.004	Прокладка		
				Пластина Т, лист, МС-М-6×800×600-		
				-ГОСТ 7338-77	1	
				Стандартные изделия		
		5		Болт М20-8g×60.46 ГОСТ 7796-70*	8	0,194 кг
		6		Гайка М20-6Н.5 ГОСТ 5915-70*	8	0,063 кг
		7		Шайба 20.02 Ст3 ГОСТ 11371-78*	8	0,017 кг

Нач.отд.	Монов	
Н.контр	Пославская	
Гл.спец.	Гитман	
ГИП	Брук	
Ст.инж	Володин	
Инж.	Маляренко	

1298/2-1 | 25

3.501.2-143.2-1-117.000

Люк смотровой

Стадия	Масса	Масштаб
Р	32,0	1:10
Лист	Листов 1	

Гипротрансмост

Инв.№ подл. | Подпись и дата | Взам.инв.№ 000712

Копировал: Ивинская Формат А3

Рис. 1

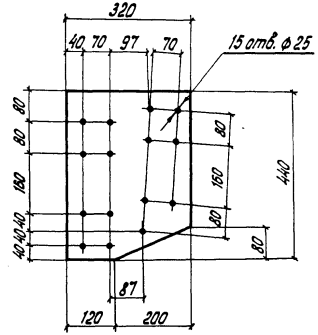

Рис. 2

Остальное - см. рис. 1

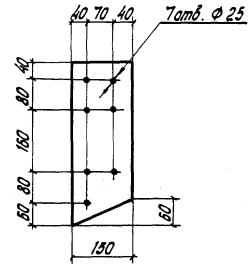

Обозначение	Марка	Рис.	Масса, кг
3.501.2-143.2-1-120.001	НК1	1	10,4
-01	НК2	2	4,8

Инв. № подл. | 000712 | Подпись и дата | Взам. инв. №

Инв. № подл. | 000712 | Подпись и дата | Взам. инв. №

1298/2-1 | 26

Нач. отд.	Манов		
Н. контр.	Пославская		
Гл. спец.	Гитман		
ГИП	Брук		
Ст. инж.	Володин		
Инж.	Берглезова		

3.501.2-143.2-1-120.001

Накладка НК (НК1; НК2)

Стадия	Масса	Масштаб
Р	см. таблицу	1:10
Лист	Листов 1	

Лист — 10 ГОСТ 19903-74* / 15ХСНД ГОСТ 6713-75*

Гипротрансмост

Копировал Левых

Формат А4

Рис. 1

1-1

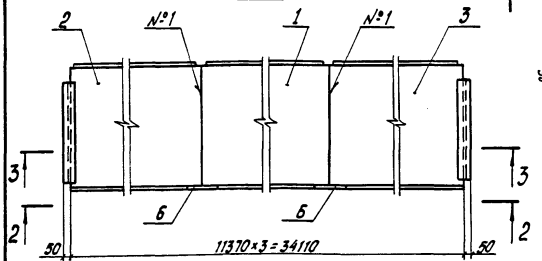

4-4 повернуто

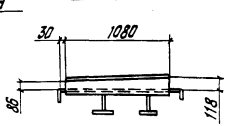

Рис. 2

Остальное - см. рис. 1

4-4 повернуто

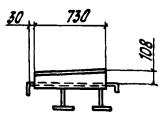

2-2

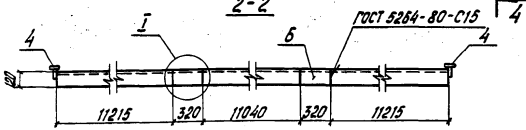

3-3

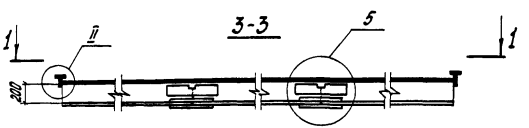



М1:20



М1:20

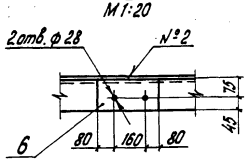

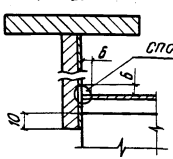

способ сварки приведен 110.000 СБ

Рис. 3

М1:2

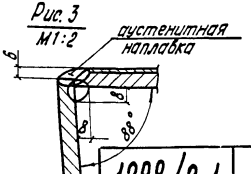

Формат	Зона	Поз.	Обозначение	Наименование	Кол. на изд. –	Кол. на изд. 01	Примечание
				Документация			
А3			3.501.2-143.2-1-000.000ТО	Техническое описание	X	X	
				Сборочные единицы			
				Блоки плит ортотропных консольных БПК			
А3		1	3.501.2-143.2-1-121.100	БПК1	1		
			-01	БПК4		1	
		2	-02	БПК2	1		
			-03	БПК5		1	
		3	-04	БПК3	1		
			-05	БПК6		1	
А3		4	3.501.2-143.2-1-121.200	Элемент торцевой	1		
			-01	Элемент торцевой	1		
			-02	Элемент торцевой		1	
			-03	Элемент торцевой		1	
А4		5	3.501.2-143.2-1-111.120	Узел	4	4	
				Детали			
Б4		6	3.501.2-143.2-1-121.001	Вставка фланца			
				Лист 12 ГОСТ 19903-74* / 15 ХГНД ГОСТ 6713-75*	2	2	3,6 кг.

Сварной шов №1 - однопроходная односторонняя автоматическая сварка под флюсом с металлохимической присадкой всей толщины стали с применением аустенитных сварочных материалов. Выполнение шва - см. рекомендации к теме РИС-03-84 вариант 2.

Сварной шов №2 - нестандартный (см. рис. 3), ручная сварка, $\ell_{шва}$ = 720 мм.

Обозначение	Марка	Рис.	Масса, кг
3.501.2-143.2-1-121.000	КОП1	1	7398
-01	КОП2	2	6259

Нач. отд.	Манов		
Н. контр.	Поспавская		
Гл. спец.	Гитман		
ГИП	Брук		
Ст. инж.	Володин		
Инж.	Берглезова		

3.501.2-143.2-1-121.000

Плита ортотропная консольная КОП (КОП1; КОП2)

Стадия	Масса	Масштаб
Р	см. таблицу	1:40
Лист	Листов 1	

Гипротрансмост

1298/2-1 | 27

Инв. № подл. 000712 | Подпись и дата | Взам. инв. №

Копировал Левых

Формат А3

Формат	Зона	Поз.	Обозначение	Наименование	Кол.	Примечание
				Документация		
А3			3.501.2-143.2-1-121.100СБ	Сборочный чертеж		
А3			3.501.2-143.2-1-000.000ТО	Техническое описание		
				Детали		
Б4		1	3.501.2-143.2-1-121.101	Слезник		
				Лист 12 ГОСТ 10885-85 (09Г2С+12Х18Н10Т)-кл.1	1	74,9 кг
			Переменные данные	для исполнений:		
				3.501.2-143.2-1-121.100		
				Детали		
Б4		2	3.501.2-143.2-1-121.102	Настил		
				Лист 12 ГОСТ 10885-85 (09Г2С+12Х18Н10Т)-кл.1	1	1349,5 кг
А4		3	3.501.2-143.2-1-111.102-01	Фланец	1	
А3		4	3.501.2-143.2-1-111.110	Ребро опирания	2	
				3.501.2-143.2-1-121.100-01		
				Детали		
Б4		2	3.501.2-143.2-1-121.102-01	Настил		
				Лист 12 ГОСТ 10885-85 (09Г2С+12Х18Н10Т)-кл.1	1	974,7 кг
А4		3	3.501.2-143.2-1-111.102-01	Фланец	1	
А3		4	3.501.2-143.2-1-111.110	Ребро опирания	2	
				3.501.2-143.2-1-121.100-02		
				Детали		
Б4		2	3.501.2-143.2-1-121.102-02	Настил		

Формат	Зона	Поз.	Обозначение	Наименование	Кол.	Примечание
				Лист 12 ГОСТ 10885-85 (09Г2С+12Х18Н10Т)-кл.1	1	1349,5 кг
А4		3	3.501.2-143.2-1-111.103-01	Фланец	1	
А3		4	3.501.2-143.2-1-111.110-02	Ребро опирания	2	
				3.501.2-143.2-1-121.100-03		
				Детали		
Б4		2	3.501.2-143.2-1-121.102-03	Настил		
				Лист 12 ГОСТ 10885-85 (09Г2С+12Х18Н10Т)-кл.1	1	974,7 кг
А4		3	3.501.2-143.2-1-111.103-01	Фланец	1	
А3		4	3.501.2-143.2-1-111.110-02	Ребро опирания	2	
				3.501.2-143.2-1-121.100-04		
			(то же как для	3.501.2-143.2-1-121.100-02)		
				3.501.2-143.2-1-121.100-05		
			(то же как для	3.501.2-143.2-1-121.100-03)		

Инв.№ подл. | Подпись и дата | Взам. инв.№

000712

Нач.отд	Жонов		
Н.контр.	Пословская		
Гл.спец.	Гитман		
ГИП	Брук		
Ст.инж.	Вилодин		
Инж.	Берглезова		

1298/2-1 | 28

3.501.2-143.2-1-121.100

Блок плиты ортотропной консольной БПК (БПК1... БПК6)

Стадия	Лист	Листов
Р		1

Гипротранемост

Копировал Чесалкина Формат А3

Рис. 1

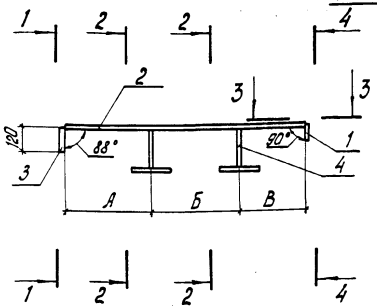

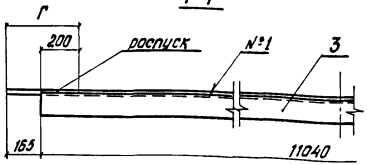

Рис. 2

Остальное- см. рис. 1

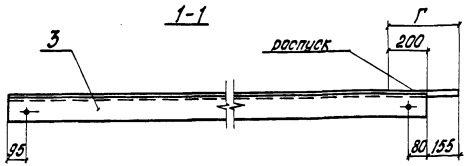

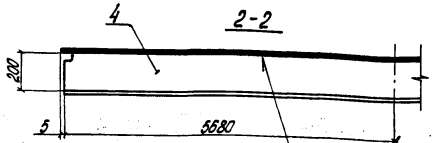

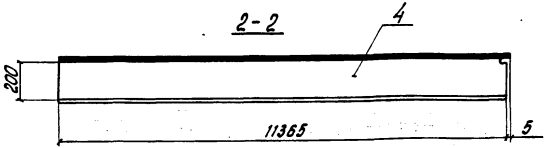

ГОСТ 8713-79-Т3-АФ-△6

Рис. 3

М 1:2

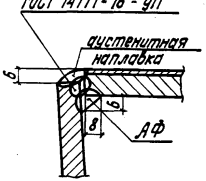

Рис. 4

М 1:2

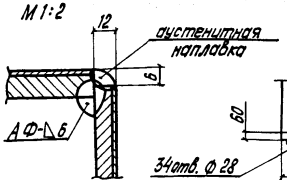

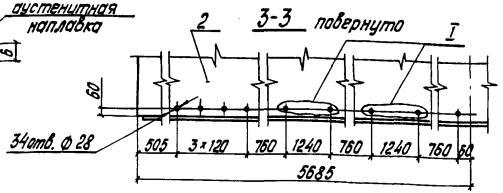

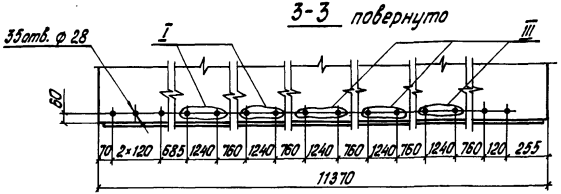

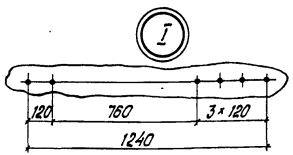

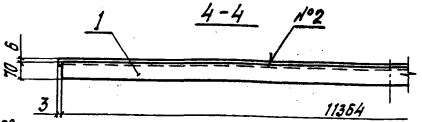

Рис. 5

М 1:2

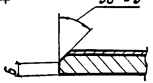

Сварной шов №1 - нестандартный, см. рис. 3.
Сварной шов №2 - нестандартный, см. рис. 4.
На длине „Г" настил поз. 2 имеет разделку кромки (см. рис. 5).

Изображено		Рис.	Размеры, мм			Зеркальное отражение		Масса, кг
Обозначение	Марка		А	Б	В	Обозначение	Марка	
3.501.2-143.2-1-121.100	БПК1	1	460	460	340			2405,2
-01	БПК4		350	400	160			2030,4
-02	БПК2	2	460	460	340	3.501.2-143.2-1-121.100-04	БПК3	2407,6
-03	БПК5		350	400	160	-05	БПК6	2032,8

Нач. отд.	Мамов	
Н. контр.	Пославская	
Гл. спец.	Ритман	
ГИП	Брук	
Ст. инж.	Володин	
Инж.	Берглезова	
Инж.	Маляренко	

3.501.2-143.2-1-121.100СБ

Блок плиты ортотропной консольной БПК (БПК1... БПК6)
Сборочный чертеж

Стадия	Масса	Масштаб
Р	см. таблицу	1:20
Лист	Листов 1	

Гипротрансмост

1298/2-1 | 29

Инв.№ подл. | Подпись и дата | Взам. инв.№
000712

Копировал Левых

Формат А3

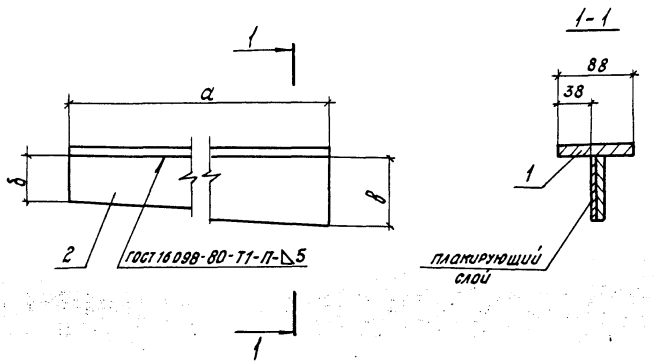

Обозначение	Размеры, мм			Масса, кг
	а	б	в	
3.501.2-143.2-1-121.200	1080	110	140	25,0
-01		140	110	
-02	730	110	130	17,5
-03		130	110	

Формат	Зона	Поз.	Обозначение	Наименование	Кол. на исполнение —	01	02	03	Примечание
				Документация					
А3			3.501.2-143.2-1-000.000ТО	Техническое описание	×	×	×	×	
				Детали					
Б4		1	3.501.2-143.2-1-121.201	Полка					
				Лист 12 ГОСТ 19903-74* / 15ХСНД ГОСТ 6713-75*	1	1			10,2кг
			-01	Полка					
				Лист 12 ГОСТ 19903-74* / 15ХСНД ГОСТ 6713-75*			1	1	10,2кг
Б4		2	3.501.2-143.2-1-121.202	Стойка					
				Лист 12 ГОСТ 10885-85 / (09Г2С+12Х18Н10Т)-кл.1	1				14,8кг
			-01	Стойка					
				Лист 12 ГОСТ 10885-85 / (09Г2С+12Х18Н10Т)-кл.1		1			14,8кг
			-02	Стойка					
				Лист 12 ГОСТ 10885-85 / (09Г2С+12Х18Н10Т)-кл.1			1		10,2кг
			-03	Стойка					
				Лист 12 ГОСТ 10885-85 / (09Г2С+12Х18Н10Т)-кл.1				1	10,2кг

Нач. отд.	Монов		1298-2-1 / 30
Н. контр.	Пославская		3.501.2-143.2-1-121.200
Гл. спец.	Гитман		Элемент торцевой
ГИП	Брук		Стадия: Р; Масса: см. таблицу; Масштаб: 1:5
Ст. инж.	Володин		Лист; Листов 1
Инж.	Маляренко		ГИПРОТРАНСМОСТ

Инв. № подл. 000712 | Подпись и дата | Взам. инв. №

Копировал Буйнова

Формат А3

Рис. 1

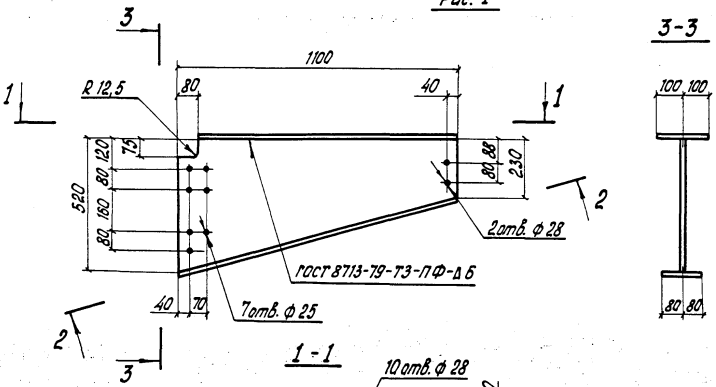

Рис. 2

Остальное - см. рис. 1

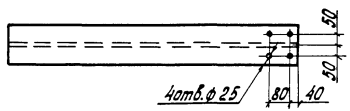

Обозначение	Рис.	Масса, кг
3.501.2-143.2-1-122.000	1	62,8
-01	2	62,8

Формат	Зона	Поз.	Обозначение	Наименование	Кол.	Примечание
				Документация		
А3			3.501.2-143.2-1-000.000ТО	Техническое описание		
				Детали		
Б4		1	3.501.2-143.2-1-122.001	Полка		
				Лист 10 ГОСТ 19903-74* / 15ХСНД ГОСТ 6713-75*	1	16,0 кг
Б4		2	3.501.2-143.2-1-122.002	Стенка		
				Лист 10 ГОСТ 19903-74* / 15ХСНД ГОСТ 6713-75*	1	32,4 кг
				Переменные данные	Для исполнений:	
				3.501.2-143.2-1-122.000		
				Детали		
Б4		3	3.501.2-143.2-1-122.003	Окаймление		
				Лист 10 ГОСТ 19903-74* / 15ХСНД ГОСТ 6713-75*	1	14,4 кг
				3.501.2-143.2-1-122.000-01		
				Детали		
Б4		3	3.501.2-143.2-1-122.003-01	Окаймление		
				Лист 10 ГОСТ 19903-74* / 15ХСНД ГОСТ 6713-75*	1	14,4 кг

1298/2-1 | 31

Нач.отд.	Манов	
Н.контр.	Лославская	
Гл.спец.	Гитман	
ГИП	Брук	
Ст.инж.	Володин	
Инж.	Берглезова	

3.501.2-143.2-1-122.000

Консоль плиты ортотропной К (К1; К2)

Стадия	Масса	Масштаб
Р	см. таблицу	1:15
Лист	Листов	

Гипротрансмост

Инв.№ подл. | 000712 | Подпись и дата | Взам. инв.№

Копировал левых

Формат А3

Рис. 1

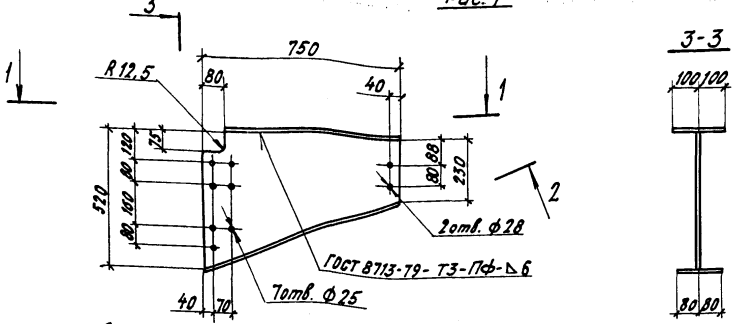

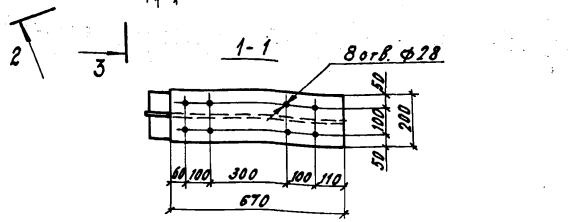

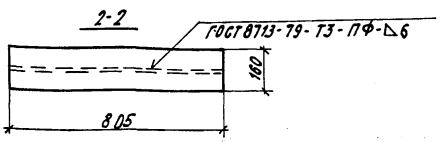

Рис. 2

Остальное- см. рис.1

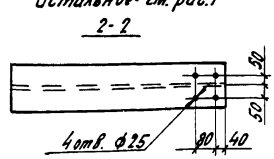

Обозначение	Рис.	Масса, кг
3.501.2-143.2-1-123.000	1	42,8
-01	2	42,8

Формат	Зона	Поз.	Обозначение	Наименование	Кол.	Примечание
				Документация		
А3			3.501.2-143.2-1-000.00ОТО	Техническое описание		
				Детали		
Б4		1	3.501.2-143.2-1-123.001	Полка		
				Лист 10 ГОСТ 19903-74* / 15ХСНДГОСТ 6713-75*	1	10,5 кг
Б4		2	3.501.2-143.2-1-123.002	Стенка		
				Лист 10 ГОСТ 19903-74* / 15ХСНД ГОСТ 6713-75*	1	22,1 кг
			Переменные данные	Для исполнений:		
				3.501.2-143.2-1-123.000		
				Детали		
Б4		3	3.501.2-143.2-1-123.003	Окаймление		
				Лист 10 ГОСТ 19903-74* / 15ХСНД ГОСТ 6713-75*	1	10,2 кг
				3.501.2-143.2-1-123.000-01		
				Детали		
Б4		3	3.501.2-143.2-1-123.003-01	Окаймление		
				Лист 10 ГОСТ 19903-74* / 15ХСНД ГОСТ 6713-75*	1	10,2 кг

1298/2-1 | 32

Нач. отд.	Монов	
Н. контр.	Пославская	
Гл. спец.	Гитман	
ГИП	Брук	
Ст. инж.	Володин	
Инж.	Березлева	

3.501.2-143.2-1-123.000

Консоль плиты ортотропной К (К3; К4)

Стадия	Масса	Масштаб
Р	см. таблицу	1:15
Лист	Листов	

Гипротрансмост

Копировал Буйнова Формат А3

Инв. № подл. | 000712 | Подпись и дата | Взам. инв. №

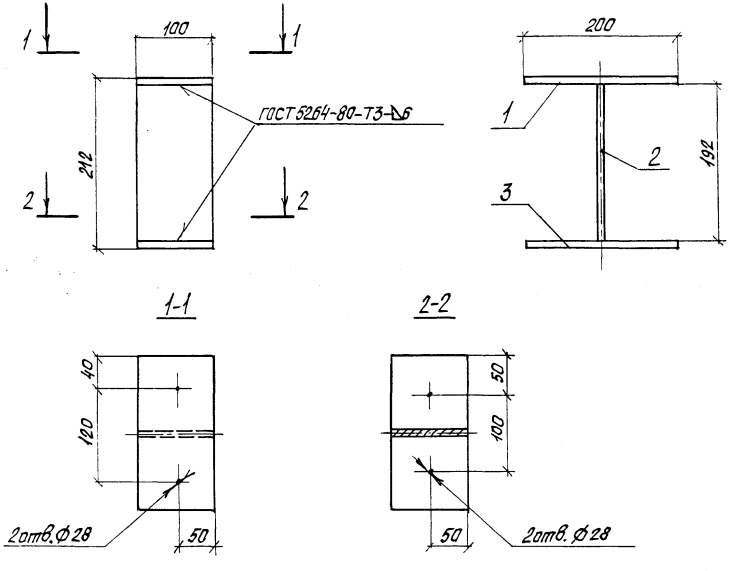

Формат	Зона	Поз.	Обозначение	Наименование	Кол.	Примечание
				Документация		
А3			3.501.2-143.2-1-000.000ТО	Техническое описание		
				Детали		
Б4		1	3.501.2-143.2-1-124.001	Полка		
				Лист 10 ГОСТ 19903-74* / 15ХСНД ГОСТ 6713-75*	1	1,6 кг
Б4		2	3.501.2-143.2-1-124.002	Стенка		
				Лист 12 ГОСТ 19903-74* / 15ХСНД ГОСТ 6713-75*	1	2,4 кг
Б4		3	3.501.2-143.2-1-124.003	Полка		
				Лист 10 ГОСТ 19903-74* / 15ХСНД ГОСТ 6713-75*	1	1,6 кг

1298/2-1 | 33

Нач. отд.	Монов		
Н.контр.	Пославская		
Гл. спец.	Гитман		
ГИП	Брук		
Ст.инж.	Володин		
Инж.	Берглезова		

3.501.2-143.2-1-124.000

Элемент опирания

Стадия	Масса	Масштаб
Р	5,6	1:5

Лист | Листов 1

Гипротрансмост

Инв. № подл. 000712 | Подпись и дата | Взам. инв. №

Копировал: Новикова

Формат 13

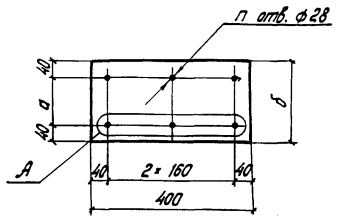

Обозначение	Марка	Группа отверстий	Размер, мм		n	Масса, кг
			а	б		
3.501.2-143.2-1-130.002	НСХ 1	А	120	200	6	6,3
-01	НСХ 2	—	—	80	3	2,5

Взам. инв. № | Подпись и дата | Инв. № подл. 000712

1298/2-1 | 34

Нач. отд.	Манов	
Н. контр.	Пославская	
Гл. спец.	Гитман	
ГИП	Брук	
Ст. инж.	Володин	
Инж.	Берглезова	

3.501.2-143.2-1-130.002

Накладка НСХ (НСХ 1; НСХ 2)

Стадия	Масса	Масштаб
Р	см. таблицу	1:10
Лист	Листов 1	

Лист 10 ГОСТ 19903-74* 15ХСНД ГОСТ 6713-75*

Гипротрансмост

Копировал: Левых Формат А4

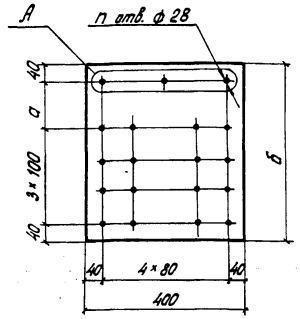

Обозначение	Марка	Группа отверстий	Размер, мм		n	Масса, кг
			а	б		
3.501.2-143.2-1-130.003	НСХ 3	А	120	500	19	15,8
-01	НСХ 4	—	—	380	16	12,0

Взам. инв. № | Подпись и дата | Инв. № подл. 000712

1298/2-1 | 34

Нач. отд.	Манов	
Н. контр.	Пославская	
Гл. спец.	Гитман	
ГИП	Брук	
Ст. инж.	Володин	
Инж.	Берглезова	

3.501.2-143.2-1-130.003

Накладка НСХ (НСХ 3; НСХ 4)

Стадия	Масса	Масштаб
Р	см. таблицу	1:10
Лист	Листов 1	

Лист 10 ГОСТ 19903-74* 15ХСНД ГОСТ 6713-75*

Гипротрансмост

Копировал: Левых Формат А4

Рис.1

1–1 повернуто

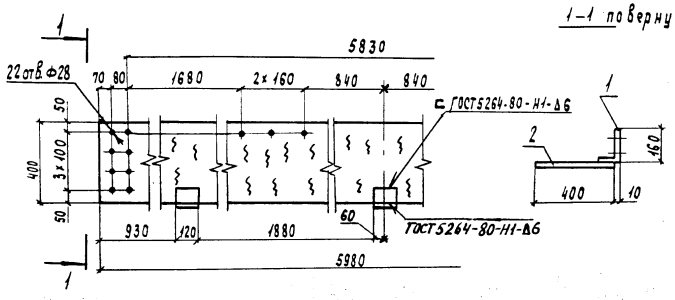

Рис. 2 остальное - см. рис.1

3.501.2-143.2-1-131.000-01- изображено

-02- зеркальное отражение

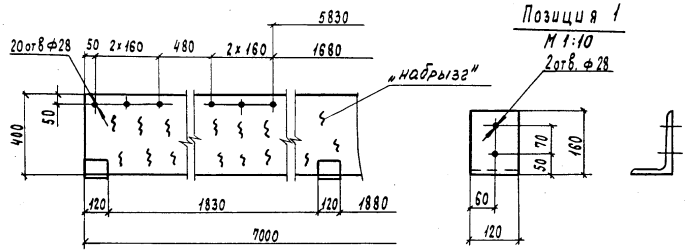

Формат	Зона	Поз.	Обозначение	Наименование	Кол. на испол. —	01	02	Примечание
				Документация				
А3			3.501.2-143.2-1-000.000ТО	Техническое описание	×	×	×	
				Детали				
Б4		1	3.501.2-143.2-1-131.001	Фиксатор				
				Уголок 160×100×10-Б-ГОСТ 8510-72* / 15ХСНД ГОСТ 6713-75*	3	4	4	2,4 кг
Б4		2	3.501.2-143.2-1-131.002	Настил				
				Лист 12 ГОСТ 19903-74* / 15ХСНД ГОСТ 6713-75*	1			226 кг
			-01	Настил				
				Лист 12 ГОСТ 19903-74* / 15ХСНД ГОСТ 6713-75*		1	1	264 кг

Для обеспечения шероховатости, по верхней плоскости настила произвести „набрызг" сварочным материалом.

Обозначение	Марка	Рис.	Масса, кг
3.501.2-143.2-1-131.000	ПСХ1	1	233
-01	ПСХ2т	2	274
-02	ПСХ2н		

Нач. отд.	Монов	
Н. контр.	Лославская	
Гл. спец.	Гитман	
ГИП	Брук	
Ст. инж.	Володин	

1298/2-1 | 35

3.501.2-143.2-1-131.000

Плита ПСХ (ПСХ1; ПСХ2т; ПСХ2н)

Стадия	Масса	Масштаб
Р	см. таблицу	1:20
Лист	Листов 1	

Гипротрансмост

Копировал Чесалкина Формат А3

Инв. № подл. 000712 | Подпись и дата | Взам. Инв. №

Рис.1

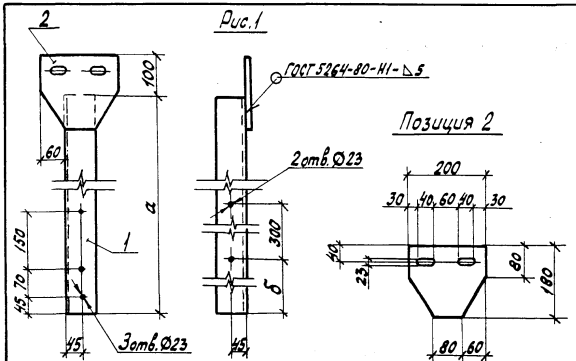

Рис.2
Остальное - см. рис.1

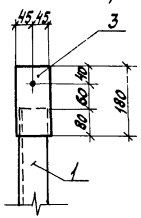

Рис.3
Остальное - см. рис.1

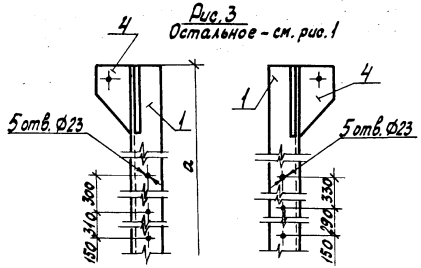

Позиция 4

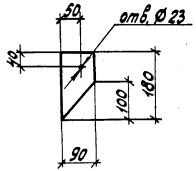

Формат	Зона	Поз.	Обозначение	Наименование	Кол. на исполн. –	01	02	03	04	Примечание
				Документация						
А3			3.501.2-143.2-1-000.000ТО	Техническое описание	×	×	×	×	×	
				Детали						
БЧ		1	3.501.2-143.2-1-132.001	Стойка						
				Уголок 80×80×8-Б-ГОСТ 8509-72* / 16Д ГОСТ 6713-75*	1	1				11,2 кг
			-01	Стойка						
				Уголок 80×80×8-Б-ГОСТ 8509-72* / 16Д ГОСТ 6713-75*			1	1		9,6 кг
			-02	Стойка						
				Уголок 80×80×8-Б-ГОСТ 8509-72* / 16Д ГОСТ 6713-75*					1	12,2 кг
БЧ		2	3.501.2-143.2-1-132.002	Фасонка						
				Лист 10 ГОСТ 19903-74* / 16Д ГОСТ 6713-75*	1		1			2,4 кг
БЧ		3	3.501.2-143.2-1-132.003	Фасонка						
				Лист 10 ГОСТ 19903-74* / 16Д ГОСТ 6713-75*		1		1		1,3 кг
БЧ		4	3.501.2-143.2-1-132.004	Фасонка						
				Лист 10 ГОСТ 19903-74* / 16Д ГОСТ 6713-75*					2	0,9 кг

Обозначение	Марка	Рис.	Размеры, мм а	Размеры, мм б	Масса, кг
3.501.2-143.2-1-132.000	СП1	1	1160	550	13,6
-01	СП2	2			12,5
-02	СП3	1	1000	350	12,0
-03	СП4	2			10,9
-04	СП5	3	1260		14,0

Нач.отд.	Монов		
Н.контр.	Лославская		
Гл.спец.	Гитман		
ГИП	Брук		
Ст.инж.	Володин		
Инж.	Маркулина		

1298/2-1 | 36

3.501.2-143.2-1-132.000

Стойка перильная СП (СП1... СП5)

Стадия	Масса	Масштаб
Р	см. таблицу	1:10
Лист	Листов 1	

Гипротрансмост

Инв. № подл. 000712 | Подпись и дата | Взам. инв. №

Копировал Новикова

Формат А3

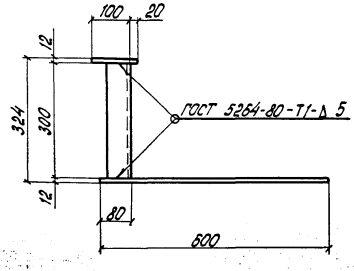

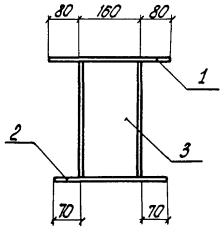

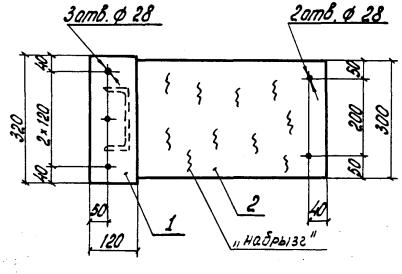

Формат	Зона	Поз.	Обозначение	Наименование	Кол.	Примечание
				Документация		
А3			3.501.2-143.2-1-000.000 ТО	Техническое описание		
				Детали		
Б4		1	3.501.2-143.2-1-133.001	Полка		
				Лист 12 ГОСТ 19903-74* / 16Д ГОСТ 6713-75*	1	3,6 кг
Б4		2	3.501.2-143.2-1-133.002	Полка		
				Лист 12 ГОСТ 19903-74* / 16Д ГОСТ 6713-75*	1	17,0 кг
Б4		3	3.501.2-143.2-1-133.003	Стойка		
				Швеллер 16-П- ГОСТ 8240-72* / 16Д ГОСТ 6713-75*	1	4,3 кг

Инв. № подл.	Подпись и дата	Взам. инв. №	
000712			

1298/2-1 | 37

Нач. отд.	Монов		
Н. контр.	Пославская		
Гл. спец.	Гитман		
ГИП	Брик		
Ст. инж.	Володин		
Инж.	Берлезова		

3.501.2-143.2-1-133.000

Ступенька хода смотрового

Стадия	Масса	Масштаб
Р	25	1:10
Лист	Листов 1	

Гипротрансмост

Копировал Левых

Формат А3

Формат	Зона	Поз.	Обозначение	Наименование	Кол. на испол. —	01	02	03	04	05	06	07	08			Примечание
				Документация												
А3			3.501.2-143.2-1-201.000 СБ	Сборочный чертеж	×	×	×	×	×	×	×	×	×			
А3			3.501.2-143.2-1-000.000 ТО	Техническое описание	×	×	×	×	×	×	×	×	×			
				Детали												
Б4		1	3.501.2-143.2-1-201.001	Ребро жесткости												
				Лист 10 ГОСТ 19903-74* / 16Д ГОСТ 6713-75*	6	6	6	5	5	5	2	2	2			2,6 кг
А3		2	3.501.2-143.2-1-201.002-11	Ребро жесткости				1			1					
			-12	Ребро жесткости					1			1				
			-13	Ребро жесткости						1			1			
А3		3	3.501.2-143.2-1-201.003	Элемент бортика	1											
			-01	Элемент бортика		1										
			-02	Элемент бортика			1									
			-03	Элемент бортика				1								
			-04	Элемент бортика					1							
			-05	Элемент бортика						1						
			-06	Элемент бортика							1					
			-07	Элемент бортика								1				
			-08	Элемент бортика									1			

Инв.№ подл. | Подпись и дата | Взам.инв.№

000712

1298/2-1 | 38

Нач. отд.	Монов	
Н. контр.	Пославская	
Гл. спец.	Гитман	
ГИП	Брук	
Ст. инж.	Володин	
Инж.	Маркулина	

3.501.2-143.2-1-201.000

Бортик Б (Б3.1; Б5.1; Б6.1; Б3.2; Б5.2; Б6.2; Б3.3; Б5.3; Б6.3)

Стадия	Лист	Листов
Р		1

Гипротрансмост

Копировал Левых Формат А3

Рис. 1

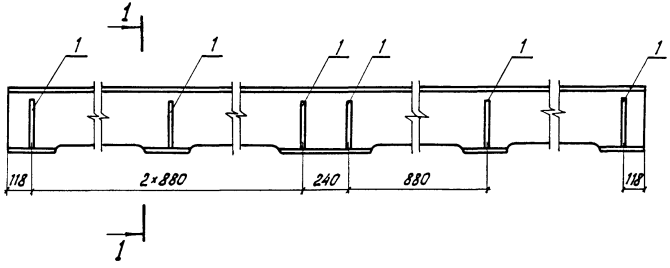

1-1
М1:10

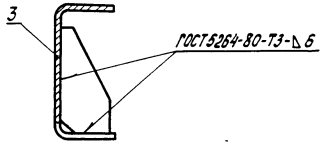

Рис. 2
Остальное - см. рис. 1

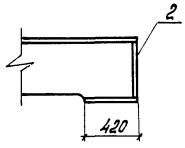

Рис. 3
Остальное - см. рис. 1

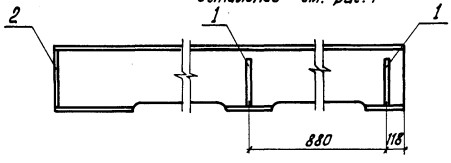

Позиция 1
М1:10

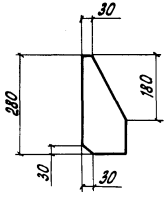

Обозначение	Марка	Рис.	Масса, кг
3.501.2-143.2-1-201.000	Б 3.1	1	203,0
-01	Б 5.1		280,0
-02	Б 6.1		316,0
-03	Б 3.2	2	210,0
-04	Б 5.2		290,0
-05	Б 6.2		329,0
-06	Б 3.3	3	110,0
-07	Б 5.3		150,0
-08	Б 6.3		171,0

Инв. № подл. 000712 | Подпись и дата | Взам. инв. №

Нач. отд.	Монов	
Н. контр.	Лословская	
Гл. спец.	Литман	
ГИП	Брик	
Ст. инж.	Володин	
Инж	Маркулина	

1298/2-1 | 39

3.501.2-143.2-1-201.000СБ

Бортик Б
(Б3.1; Б5.1; Б6.1; Б3.2; Б5.2; Б6.2; Б3.3; Б5.3; Б6.3)
Сборочный чертеж

Стадия	Масса	Масштаб
Р	см. таблицу	1:20
Лист	Листов 1	

Гипротрансмост

Копировал Левых

Формат А3

Обозначение	Рис.	Размер, мм a	Масса, кг
3.501.2-143.2-1-201.002	1	370	3.5
-01		440	4.2
-02		470	4.4
-03		505	4.8
-04		540	5.1
-05		570	5.4
-06		605	5.7
-07		640	6.0
-08		705	6.6
-09		740	7.0
-10		220	2.1
-11	2	325	3.1
-12		525	4.9
-13		625	5.9
-14	3	565	5.3

Рис.1

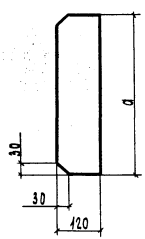

Рис.2
Остальное - см. рис.1

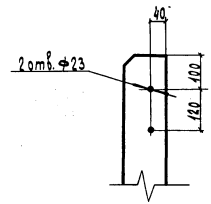

Рис.3
Остальное - см. рис.1

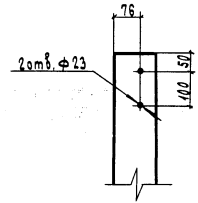

1298/2-1 | 40

Нач. отд.	Монов		
Н. контр.	Лославская		
Гл. спец.	Гитман		
ГИП	Брух		
Ст. инж.	Володин		
Инж.	Маркулина		

3.501.2-143.2-1-201.002

Ребро жесткости

Стадия	Масса	Масштаб
Р	см. таблицу	1:10
Лист	Листов 1	

Лист — 10 ГОСТ 19903-74* / 16Д ГОСТ 6713-75*

Гипротрансмост

Копировал Чесалкина

Формат А3

Инв. № подл. | Подпись и дата | Взам. инв. №

0000712

Рис. 1

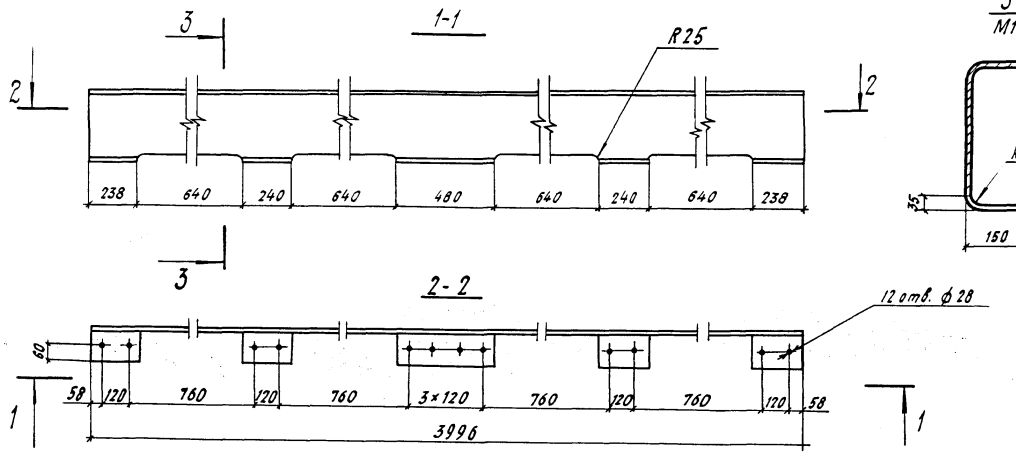

3-3
М1:10

Рис. 2
Остальное - см. рис. 1

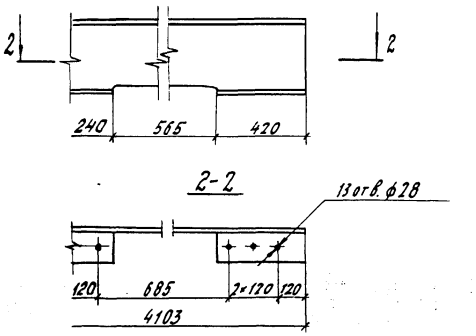

Рис. 3
Остальное - см. рис. 1

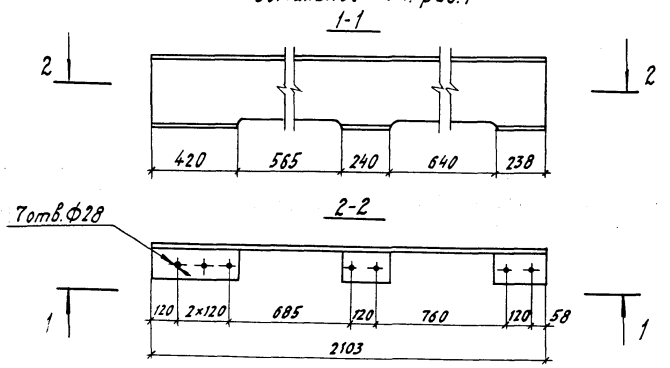

Обозначение	Рис.	Размер мм a	Масса, кг
3.501.2-143.2-1-201.003	1	350	187
-01		550	263
-02		650	300
-03	2	350	194
-04		550	272
-05		650	310
-06	3	350	101
-07		550	140
-08		650	160

Нач. отд.	Монов	
Н. контр.	Пославская	
Гл. спец.	Гитман	
ГИП	Брук	
Ст. инж.	Володин	
Инж.	Маркулина	

3.501.2-143.2-1-201.003

Элемент бортика

Стадия	Масса	Масштаб
Р	см. таблицу	1:20
Лист	Листов 1	

Лист 12 ГОСТ 10885-85 (09Г2С+12Х18Н10Т)-кл.1

ГИПРОТРАНСМОСТ

1298/2-1 | 41

Копировал Бийнова

Формат А3

Инв. № подл. | 000712 | Подпись и дата | Взам. инв. №

Формат	Зона	Поз.	Обозначение	Наименование	Кол. на исполнение 3.501.2-143.2-1-211.000 –														Примечание
					–	01	02	03	04	05	06	07	08	09	10	11	12	13	14	
				Документация																
А3			3.501.2-143.2-1-211.000 СБ	Сборочный чертеж	×	×	×	×	×	×	×	×	×	×	×	×	×	×	×	
А3			3.501.2-143.2-1-000.000 ТО	Техническое описание	×	×	×	×	×	×	×	×	×	×	×	×	×	×	×	
				Детали																
А4		1	3.501.2-143.2-1-211.001	Стенка	1															
			-01	Стенка		1														
			-02	Стенка			1				1									
			-03	Стенка				1												
			-04	Стенка					1											
			-05	Стенка						1										
			-06	Стенка								1								
			-07	Стенка									1							
			-08	Стенка										1						
			-09	Стенка											1					
			-10	Стенка												1				
			-11	Стенка													1			
			-12	Стенка														1		
			-13	Стенка															1	
А4		2	3.501.2-143.2-1-211.002	Окаймление	1	1														
			-01	Окаймление			1	1	1		1			1	1					
			-02	Окаймление						1		1				1	1			
			-03	Окаймление									1					1	1	
		3	-04	Окаймление	1			1												

1298/2-1 | 42

Нач. отд.	Монов	
Н. контр.	Лославская	
Гл. спец.	Гитман	
ГИП	Брук	
Ст. инж.	Володин	
Инж.	Маркулина	

3.501.2-143.2-1-211.000

Консоль тротуарная КТ (КТ5.3.1; КТ6.3.1; КТ7.3.1; КТ5.5.1; КТ6.5.1; КТ6.6.1; КТ5.3.2; КТ6.3.2; КТ7.3.2; КТ5.3.3; КТ6.3.3; КТ7.3.3; КТ5.5.3; КТ6.5.3; КТ6.6.3)

Стадия	Лист	Листов
Р	1	2

Гипротранснефть

Инв. № подл. | Подпись и дата | Взам. инв. №

000712

Копировал Чесалкина

Формат А3

Формат	Зона	Поз.	Обозначение	Наименование	Кол. на исполнение 3.501.2-143.2-1-211.000 —	01	02	03	04	05	06	07	08	09	10	11	12	13	14	Примечание
			3.501.2-143.2-1-211.002-05	Окаймление		1			1	1										
			-06	Окаймление			1													
			-07	Окаймление										1			1			
			-08	Окаймление							1				1			1	1	
			-09	Окаймление								1				1				
			-10	Окаймление									1							
Б4		4	3.501.2-143.2-1-211.003	Фасонка																
				Лист 10 ГОСТ 19903-74* / 16Д ГОСТ 6713-75*	1	1	1	1	1	1	1	1	1	1	1	1	1	1	1	3,6 кг
Б4		5	3.501.2-143.2-1-211.004	Ограничитель																
				Лист 6 ГОСТ 19903-74* / 16Д ГОСТ 6713-75*	1	1	1	1	1	1	1	1	1	1	1	1	1	1	1	0,7 кг
Б4		6	3.501.2-143.2-1-211.005	Консоль																
				Уголок 125×80×8-Б-ГОСТ 8510-72* / 16Д ГОСТ 6713-75*										2	2	2	2	2	2	15,5 кг
Б4		7	3.501.2-143.2-1-211.006	Полка																
				Лист 10 ГОСТ 19903-74* / 16Д ГОСТ 6713-75*										1	1	1	1	1	1	1,6 кг
Б4		8	3.501.2-143.2-1-211.007	Стойка																
				Лист 10 ГОСТ 19903-74* / 16Д ГОСТ 6713-75*										1	1	1	1	1	1	1,6 кг
				Стандартные изделия																
		9		Болт М22-6g×65.40 ГОСТ 22353-77*										3	3	3	3	3	3	0,297 кг
		10		Гайка М22-6Н.40 ГОСТ 22354-77*										3	3	3	3	3	3	0,108 кг
		11		Шайба 22 ГОСТ 22355-77*										6	6	6	6	6	6	0,060 кг
				Марка	КТ5.3.1	КТ6.3.1	КТ7.3.1	КТ5.5.1	КТ6.5.1	КТ6.6.1	КТ5.3.2	КТ6.3.2	КТ7.3.2	КТ5.3.3	КТ6.3.3	КТ7.3.3	КТ5.5.3	КТ6.5.3	КТ6.6.3	

Инв. № подл. 000712 | Подпись и дата | Взам. инв. №

Рис.1

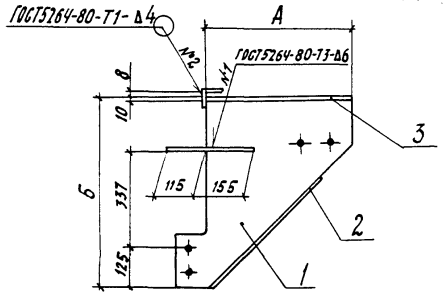

Рис.2
Остальное - см. рис. 1

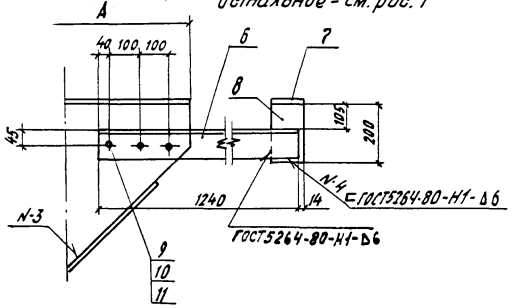

Позиция 4
М1:10

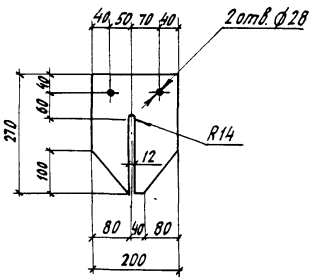

Позиция 5
М1:5

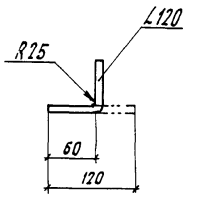

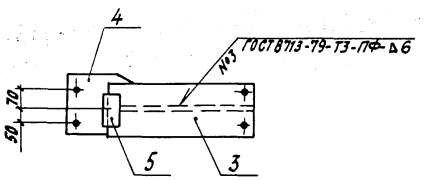

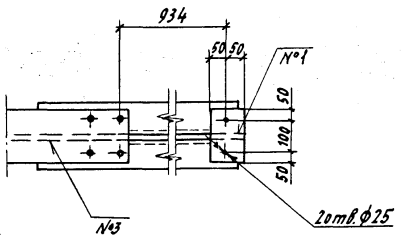

Обозначение	Марка	Рис.	Размеры, мм А	Размеры, мм Б	Масса, кг
3.501.2-143.2-1-211.000	КТ5.3.1	1	520	640	37,3
-04	КТ6.3.1		620		40,3
-02	КТ7.3.1		720		47,8
-03	КТ5.5.1		520	840	42,6
-04	КТ6.5.1		620		48,0
-05	КТ6.6.1			940	51,6
-06	КТ5.3.2		720	640	47,8
-07	КТ6.3.2		820		53,6
-08	КТ7.3.2		920		59,5
-09	КТ5.3.3	2	620		78,9
-10	КТ6.3.3		720		83,6
-11	КТ7.3.3		820		89,4
-12	КТ5.5.3		620	840	85,0
-13	КТ6.5.3		720		91,7
-14	КТ6.6.3			940	94,6

Инв.№ подл. 000712 | Подпись и дата | Взам. инв.№

Нач. отд.	Монов		
Н. контр.	Поставская		
Гл. спец.	Гитман		
ГИП	Брук		
Ст. инж.	Володин		
Инж.	Маркулина		

1298/2-1 | 44

3.501.2-143.2-1-211.00006

Консоль тротуарная КТ (КТ5.3.1; КТ6.3.1; КТ7.3.1; КТ5.5.1; КТ6.5.1; КТ6.6.1; КТ5.3.2; КТ6.3.2; КТ7.3.2; КТ5.3.3; КТ6.3.3; КТ7.3.3; КТ5.5.3; КТ6.5.3; КТ6.6.3)
Сборочный чертеж

Стадия	Масса	Масштаб
Р	см. таблицу	1:15
Лист	Листов 1	

ГИПРОТРАНСМОСТ

Копировал Буйнова

Формат А3

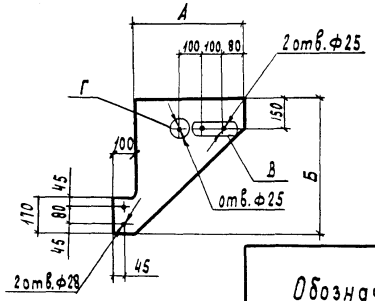

Обозначение	Размеры, мм А	Размеры, мм Б	Группа отверстий	Масса, кг
3.501.2-143.2-1-211.001	520	630	В	17,3
-01	620			20,3
-02	720			23,4
-03	520	830		21,3
-04	620			25,2
-05		930		27,6
-06	820	630		26,4
-07	920			29,5
-08	620		В, Г	20,3
-09	720			23,4
-10	820			26,4
-11	620	830		25,2
-12	720			29,0
-13		930		31,9

1298/2-1 | 45

Нач. отд.	Манов	
Н. контр.	Прославская	
Гл. спец.	Гитман	
ГИП	Брук	
Ст. инж.	Володин	
Инж.	Маркулина	

3.501.2-143.2-1-211.001

Стенка

Стадия	Масса	Масштаб
Р	см. таблицу	1:20
Лист	Листов 1	

Лист 10 ГОСТ 19903-74* / 16 Д ГОСТ 6713-75*

Гипротранемост

Инв. № подл. 000712 | Подпись и дата | Взам. инв. №

Копировал Цветкова Формат А4

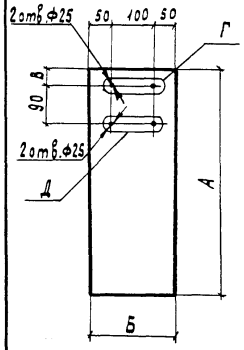

Обозначение	Размеры, мм А	Размеры, мм Б	Размеры, мм В	Группа отверстий	Масса, кг
3.501.2-143.2-1-211.002	600	160	—	—	7,5
-01	700				8,8
-02	800				10,0
-03	900				11,3
-04	520	200	40	Г	8,2
-05	620				9,7
-06	720				11,3
-07	620		50	Г, Д	9,7
-08	720				11,3
-09	820				12,9
-10	920				14,4

1298/2-1 | 45

Нач. отд.	Манов	
Н. контр.	Прославская	
Гл. спец.	Гитман	
ГИП	Брук	
Ст. инж.	Володин	
Инж.	Маркулина	

3.501.2-143.2-1-211.002

Окаймление

Стадия	Масса	Масштаб
Р	см. таблицу	1:10
Лист	Листов 1	

Лист 10 ГОСТ 19903-74* / 16 Д ГОСТ 6713-75*

Гипротранемост

Инв. № подл. 000712 | Подпись и дата | Взам. инв. №

Копировал Цветкова Формат А4

Формат	Зона	Поз.	Обозначение	Наименование	Кол.	Примечание
				Документация		
А4			3.501.2-143.2-1-221.000 СБ	Сборочный чертеж		
А3			3.501.2-143.2-1-000.000ТО	Техническое описание		
				Детали		
А3		1	3.501.2-143.2-1-221.001	Прогон	1	
А3		2	-01	Прогон	1	
А4		3	3.501.2-143.2-1-221.002	Накладка	2	
				Переменные данные для исполнений:		
				3.501.2-143.2-1-221.000		
				Детали		
А3		4	3.501.2-143.2-1-201.002	Ребро жесткости	4	
А4		5	3.501.2-143.2-1-221.003	Настил	1	
				3.501.2-143.2-1-221.000-01		
				Детали		
А3		4	3.501.2-143.2-1-201.002-02	Ребро жесткости	4	
А4		5	3.501.2-143.2-1-221.003-01	Настил	1	

Формат	Зона	Поз.	Обозначение	Наименование	Кол.	Примечание
				3.501.2-143.2-1-221.000-02		
				Детали		
А3		4	3.501.2-143.2-1-201.002-05	Ребро жесткости	4	
А4		5	3.501.2-143.2-1-221.003-02	Настил	1	

Инв. № подл. 000712 | Подпись и дата | Взам. Инв. №

Нач. отд.	Монов	
Н. контр.	Пославская	
Гл. спец.	Гитман	
ГИП	Брук	
Ст. инж.	Володин	
Инж.	Марчулина	

1298/2-1 | 46

3.501.2-143.2-1-221.000

Плита тротуарная ПТ (ПТ5П1; ПТ6П1; ПТ7П1)

Стадия	Лист	Листов
Р		1

Гипротрансмост

Копировал: Чесалкина Формат А3

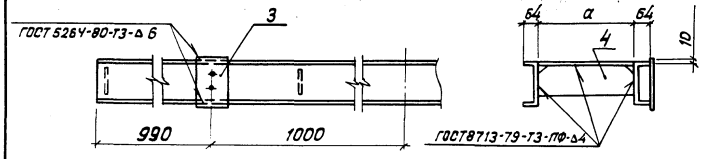

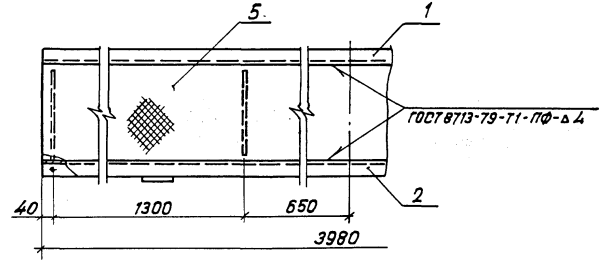

Обозначение	Марка	Размер, мм a	Масса, кг
3.501.2-143.2-1-221.000	ПТ5П1	370	181,2
-01	ПТ6П1	470	198,4
-02	ПТ7П1	570	216,0

1298/2-1 | 47

Нач. отд	Монов		
Н. контр	Пословская		
Гл. спец.	Гитман		
ГИП	Брук		
Ст. инж.	Володин		
Инж.	Маркулина		

3.501.2-143.2-1-221.000СБ

Плита тротуарная ПТ (ПТ5П1; ПТ6П1; ПТ7П1) Сборочный чертеж.

Стадия	Масса	Масштаб
Р	см. таблицу	1:15
Лист	Листов 1	

Гипротранссмост

Копировал Карпова Формат А4

Инв. № подл. | Подпись и дата | Взам. инв. №

Инв. № подл. | Подпись и дата | Взам. инв. №
000712

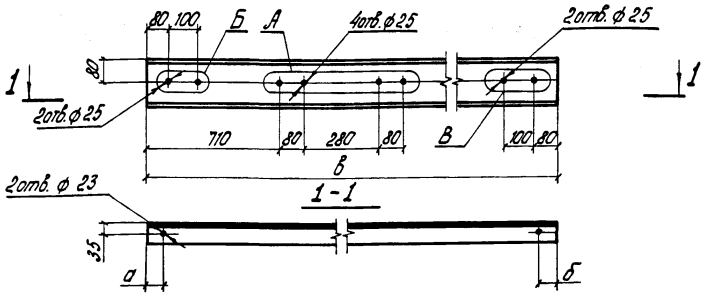

Обозначение	Размер, мм			Группа отверстий	Масса, кг
	а	б	в		
3.501.2-143.2-1-221.001			3980		56,5
-01	40	40			
-02			1980		28,1
-03	40	40			
-04				Б	
-05	255	40	4100	Б	58,2
-06	40	255		В	
-07					
-08	215	40			
-09	40	215	4065		57,7
-10	215	40		А	
-11	450	450	3000		42,6

1298/2-1 | 48

Нач. отд.	Манов		
Н. контр.	Лославская		
Гл. спец.	Гитман		
ГИП	Брук		
Ст. инж.	Володин		
Инж.	Маркулина		

3.501.2-143.2-1-221.001

Прогон

Стадия	Масса	Масштаб
Р	см. таблицу	1:15
Лист	Листов 1	

Швеллер 16-П-ГОСТ 8240-72* / 16Д ГОСТ 6713-75*

Гипротрансмост

Инв. № подл. 000712 | Подпись и дата | Взам. инв. №

Копировал Лебых Формат А4

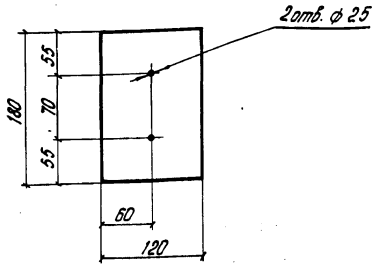

1298/2-1 | 48

Нач. отд.	Манов		
Н. контр.	Лославская		
Гл. спец.	Гитман		
ГИП	Брук		
Ст. инж.	Володин		
Инж.	Маркулина		

3.501.2-143.2-1-221.002

Накладка

Стадия	Масса	Масштаб
Р	2,0	1:5
Лист	Листов 1	

Лист 12 ГОСТ 19903-74* / 16Д ГОСТ 6713-75*

Гипротрансмост

Инв. № подл. 000712 | Подпись и дата | Взам. инв. №

Копировал Лебых Формат А4

Обозначение	Рис.	Размеры, мм а	б	в	Масса, кг
3.501.2-143.2-1-221.003	1	370	3980		50,2
-01		470			63,8
-02		570			77,4
-03		370	1980		25,0
-04		470			31,7
-05		570			38,5
-06		370	4100		51,7
-07		470			65,7
-08		870	3000		89,0
-09	2	370	2780	505	41,5
-10		470		605	51,0
-11		570		705	60,4
-12	3	540	620	570	11,3
-13		640		670	13,4
-14		740		770	15,4
-15		370	4100	570	65,3
-16		570		770	93,1
-17		370		570	65,3
-18		570		770	93,1
-19	1	500	400		6,8
-20		600			8,2

Рис.1

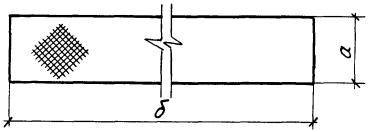

Рис.2 Остальное-см.рис.1

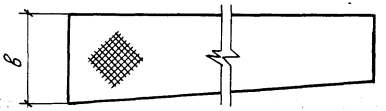

Рис.3 Остальное-см.рис.1

Изображено	Зеркальное отражение
3.501.2-143.2-1-221.003-15 -16	3.501.2-143.2-1-221.003-17 -18

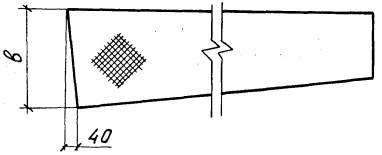

1298/2-1 | 49

Нач.отд	Манов		3.501.2-143.2-1-221.003
Н.контр	Лославская		
Гл.спец.	Гитман		
ГИП	Брук		Настил
Ст.инж	Володин		Стадия: Р; Масса: см. таблицу; Масштаб: 1:25
Инж.	Маркхлина		Лист; Листов 1
			Лист ромб О-ПН-4,0 ВСт3ГОСТ8568-77
			Гипротрансмост

Копировал Хакимова Формат А3

Инв.№подл. 000712 | Подпись и дата | Взам.инв.№

Формат	Зона	Поз.	Обозначение	Наименование	Кол. на исполн. 3.501.2-143.2-1-222.000 —	01	02	Примечание
				Документация				
А4			3.501.2-143.2-1-222.000 СБ	Сборочный чертеж	×	×	×	
А3			3.501.2-143.2-1-000.000ТО	Техническое описание	×	×	×	
				Детали				
А3		1	3.501.2-143.2-1-221.001-02	Прогон	1	1	1	
		2	-03	Прогон	1	1	1	
А3		3	3.501.2-143.2-1-201.002	Ребро жесткости	3			
			-02	Ребро жесткости		3		
			-05	Ребро жесткости			3	
А4		4	3.501.2-143.2-1-221.003-03	Настил	1			
			-04	Настил		1		
			-05	Настил			1	

Нач.отд.	Монов	
Н.контр.	Лославская	
Гл. спец.	Гитман	
ГИП	Брук	
Ст. инж.	Володин	
Инж.	Маркулина	

1298/2-1 | 50

3.501.2-143.2-1-222.000

Плита тротуарная ПТ (ПТ5П2; ПТ6П2; ПТ7П2)

Стадия	Лист	Листов
Р		1

Гипротрансмост

Инв.№ подл. | Подпись и дата | Взам. инв.№ | 000712

Копировал Хакимова Формат А3

1-1 повернуто

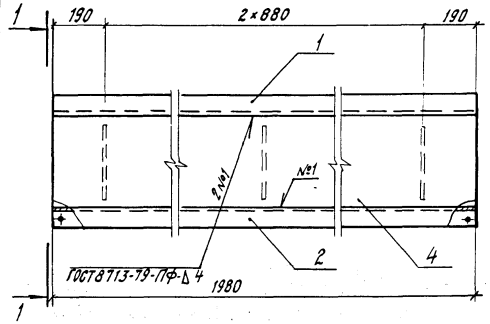

Обозначение	Марка	Размер, мм a	Масса, кг
3.501.2-143.2-1-222.000	ПТ5П2	370	91,7
-01	ПТ6П2	470	101,1
-02	ПТ7П2	570	110,9

Взам. инв. №

Подпись и дата

Инв. № подл. | 000712

1298/2-1 | 51

Нач. отд.	Монов		
Н. контр.	Послабская		
Гл. спец.	Гитман		
ГИП	Брук		
Ст. инж.	Вердин		
Инж.	Маркулина		

3.501.2-143.2-1-222.000СБ

Плита тротуарная ПТ (ПТ5П2; ПТ6П2; ПТ7П2) Сборочный чертеж

Стадия	Масса	Масштаб
Р	см. таблицу	1:15
Лист	Листов 1	

ГИПРОТРАНСМОСТ

Копировал Буйнова

Формат А4

Формат	Зона	Поз.	Обозначение	Наименование	Кол.	Примечание
				Документация		
А3			3.501.2-143.2-1-223.000СБ	Сборочный чертеж		
А3			3.501.2-143.2-1-000.000ТО	Техническое описание		
				Детали		
А3		1	3.501.2-143.2-1-221.000-04	Прогон	1	
А4		2	3.501.2-143.2-1-221.002	Накладка	2	
			Переменные данные для исполнений:			
				3.501.2-143.2-1-223.000		
				Детали		
А3		3	3.501.2-143.2-1-221.001-05	Прогон	1	
А3		4	3.501.2-143.2-1-201.002	Ребро жесткости	4	
А4		5	3.501.2-143.2-1-221.003-06	Настил	1	
				3.501.2-143.2-1-223.000-01		
				Детали		
А3		3	3.501.2-143.2-1-221.001-05	Прогон	1	
А3		4	3.501.2-143.2-1-201.002-02	Ребро жесткости	4	
А4		5	3.501.2-143.2-1-221.003-07	Настил	1	

Формат	Зона	Поз.	Обозначение	Наименование	Кол.	Примечание
				3.501.2-143.2-1-223.000-02		
				Детали		
А3		3	3.501.2-143.2-1-221.001-06	Прогон	1	
А3		4	3.501.2-143.2-1-201.002	Ребро жесткости	4	
А4		5	3.501.2-143.2-1-221.003-06	Настил	1	
				3.501.2-143.2-1-223.000-03		
				Детали		
А3		3	3.501.2-143.2-1-221.001-06	Прогон	1	
А3		4	3.501.2-143.2-1-201.002-02	Ребро жесткости	4	
А4		5	3.501.2-143.2-1-221.003-07	Настил	1	

Инв. № подл. 000712 | Подпись и дата | Взам. инв. №

1298/2-1 | 52

Нач. отд	Манов	
Н. контр.	Пославская	
Гл. спец.	Гитман	
ГИП	Брук	
Ст. инж.	Володин	
Инж.	Маркулина	

3.501.2-143.2-1-223.000

Плита тротуарная ПТ (ПТ5П3; ПТ6П3; ПТ5П4; ПТ6П4)

Стадия	Лист	Листов
Р		1

Гипротрансмост

Копировал Левых

Формат А3

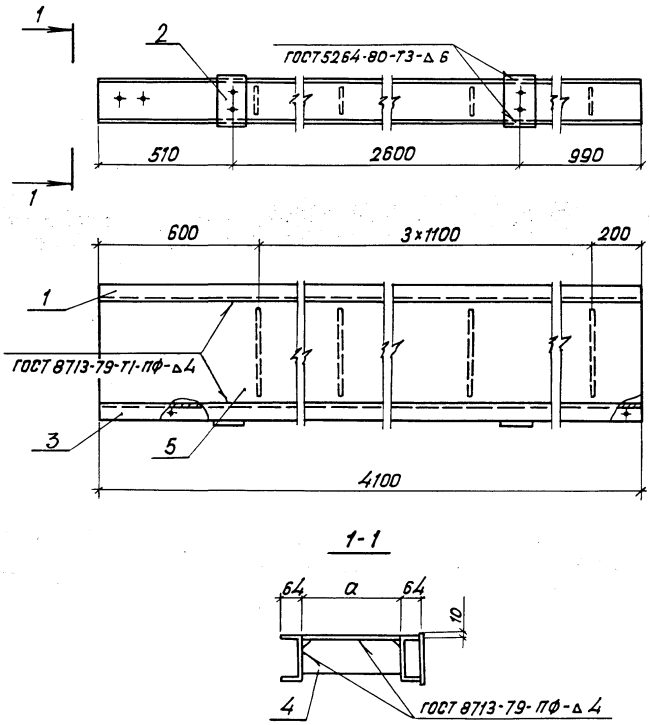

Таблица 1

Обозначение	Марка	Размер, мм a	Масса, кг
3.501.2-143.2-1-223.000	пт5п3	370	186,1
-01	пт6п3	470	203,7
-02	пт5п4	370	186,1
-03	пт6п4	470	203,7

Таблица 2

Изображено	Зеркальное отражение
3.501.2-143.2-1-223.000	3.501.2-143.2-1-223.000-02
-01	-03

Нач. отд.	Монов	
Н. контр.	Лославская	
Гл. спец.	Гитман	
ГИП	Брук	
Ст. инж.	Володин	
Инж.	Маркулина	

3.501.2-143. 2-1-223.000СБ

Плита тротуарная ПТ (ПТ5П3; ПТ6П3; ПТ5П4; ПТ6П4) Сборочный чертеж.

Стадия	Масса	Масштаб
Р	см. табл. 1	1:15
Лист	Листов 1	

Гипротрансмост

1298/2-1 | 53

Инв. № подл. | Подпись и дата | Взам. инв. №
000712

Копировал Карпова Формат А3

Формат	Зона	Поз.	Обозначение	Наименование	Кол. на испол. 3.501.2-143.2-1-224.000 –											Примечание
					–	01	02	03								
				Документация												
А3			3.501.2-143.2-1-224.000СБ	Сборочный чертеж	X	X	X	X								
А3			3.501.2-143.2-1-000.000ТО	Техническое описание	X	X	X	X								
				Детали												
А3		1	3.501.2-143.2-1-221.001-07	Прогон	1	1	1	1								
		2	-08	Прогон	1	1										
			-09	Прогон			1	1								
А4		3	3.501.2-143.2-1-221.002	Накладка	2	2	2	2								
А3		4	3.501.2-143.2-1-201.002	Ребро жесткости	1		1									
			-05	Ребро жесткости		1		1								
		5	-01	Ребро жесткости	1		1									
			-07	Ребро жесткости		1		1								
		6	-03	Ребро жесткости	1		1									
			-08	Ребро жесткости		1		1								
		7	-04	Ребро жесткости	1		1									
			-09	Ребро жесткости		1		1								
А4		8	3.501.2-143.2-1-221.003-15	Настил	1											
			-16	Настил		1										
			-17	Настил			1									
			-18	Настил				1								

Инв. № подл. | Подпись и дата | Взам. инв. №

000712

1298/2-1 | 54

Нач. отд	Манов	
Н. контр.	Послабская	
Гл. спец.	Гитман	
ГИП	Брук	
Ст. инж.	Володин	
Инж.	Маркулина	

3.501.2-143.2-1-224.000

Плита тротуарная ПТ (ПТ5К1; ПТ7К1; ПТ5К2; ПТ7К2)

Стадия	Лист	Листов
Р		1

Гипротранссмост

Копировал Карпова Формат А3

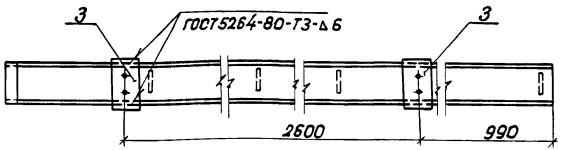

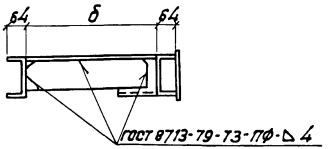

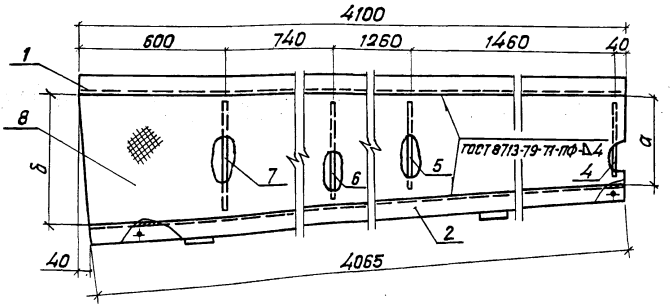

Таблица 1

Обозначение	Марка	Размеры, мм a	Размеры, мм б	Масса, кг
3.501.2-143.2-1-224.000	ПТ5К1	370	570	202,8
-01	ПТ7К1	570	770	238,0
-02	ПТ5К2	370	570	202,8
-03	ПТ7К2	570	770	238,0

Таблица 2

Изображено	Зеркальное отражение
3.501.2-143.2-1-224.000	3.501.2-143.2-1-224.000-02
-01	-03

Нач. отд.	Монов		1298/2-1	55
Н. контр.	Лославская		3.501.2-143.2-1-224.000СБ	
Гл. спец.	Гитман			
ГИП	Брук		Плита тротуарная ПТ (ПТ5К1; ПТ7К1; ПТ5К2; ПТ7К2) Сборочный чертеж	Стадия: Р; Масса: см. табл. 1; Масштаб: 1:15
Ст. инж.	Володин			Лист; Листов 1
Инж.	Маркулина			Гипротранссмост

Копировал Карпова Формат А3

Инв. № подл. 000742 | Подпись и дата | Взам. инв. №

Формат	Зона	Поз.	Обозначение	Наименование	Кол.	Примечание
				Документация		
А3			3.501.2-143.2-1-225.000СБ	Сборочный чертеж		
А3			3.501.2-143.2-1-000.000ТО	Техническое описание		
				Детали		
А3		1	3.501.2-143.2-1-221.001-07	Прогон	1	
		2	-10	Прогон	1	
А4		3	3.501.2-143.2-1-221.002	Накладка	1	
А3		4	3.501.2-143.2-1-201.002-14	Ребро жесткости	1	
			Переменные данные	для исполнений:		
				3.501.2-143.2-1-225.000		
				Детали		
А3		5	3.501.2-143.2-1-201.002	Ребро жесткости	1	
		6	-01	Ребро жесткости	1	
		7	-03	Ребро жесткости	1	
		8	-04	Ребро жесткости	1	
А4		9	3.501.2-143.2-1-221.003-09	Настил	1	
		10	-12	Настил	1	
				3.501.2-143.2-1-225.000-01		
				Детали		
А3		5	3.501.2-143.2-1-201.002-02	Ребро жесткости	1	

Формат	Зона	Поз.	Обозначение	Наименование	Кол.	Примечание
А3		6	3.501.2-143.2-1-201.002-04	Ребро жесткости	1	
		7	-06	Ребро жесткости	1	
		8	-07	Ребро жесткости	1	
А4		9	3.501.2-143.2-1-221.003-10	Настил	1	
		10	-13	Настил	1	
				3.501.2-143.2-1-225.000-02		
				Детали		
А3		5	3.501.2-143.2-1-201.002-05	Ребро жесткости	1	
		6	-07	Ребро жесткости	1	
		7	-08	Ребро жесткости	1	
		8	-09	Ребро жесткости	1	
А4		9	3.501.2-143.2-1-221.003-11	Настил	1	
		10	-14	Настил	1	

Инв. № подл. 000712 | Подпись и дата | Взам. Инв. №

Нач. отд.	Монов	
Н. контр.	Лославская	
Гл. спец.	Гитман	
ГИП	Брук	
Ст. инж.	Володин	
Инж.	Маркулина	

1298/2-1 | 56

3.501.2-143.2-1-225.000

Плита тротуарная ПТ (ПТ5А; ПТ6А; ПТ7А)

Стадия	Лист	Листов
Р		1

Гипротрансмост

Копировал Чесалкина Формат А3

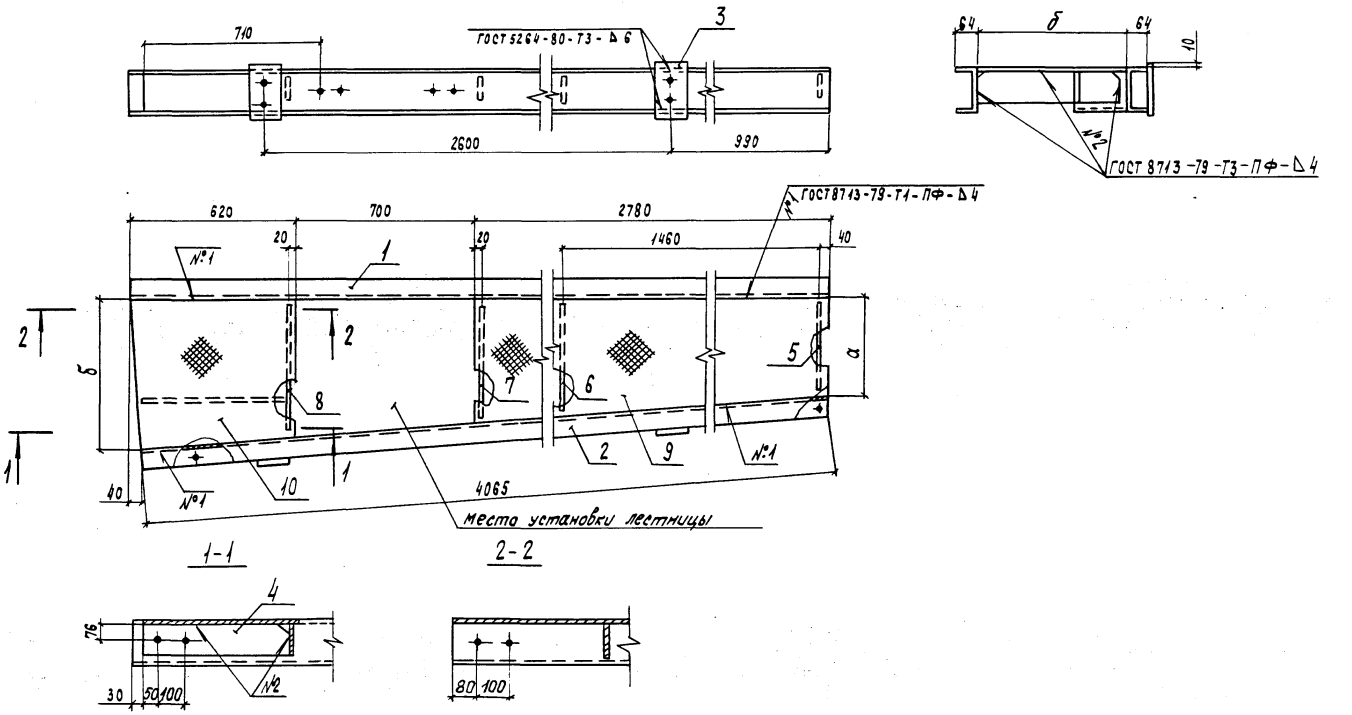

Обозначение	Марка	Размер, мм		Масса, кг
		а	б	
3.501.2-143.2-1-225.000	ПТ5Л	370	570	193,6
-01	ПТ6Л	470	670	208,8
-02	ПТ7Л	570	770	224,0

Нач. отд.	Манов		
Н. контр.	Пославская		
Гл. спец.	Гитман		
ГИП	Брук		
Ст. инж.	Володин		
Инж.	Маркулина		

1298/2-1 | 57

3.501.2-143.2-1-225.000СБ

Плита тротуарная ПТ (ПТ5Л; ПТ6Л; ПТ7Л) Сборочный чертеж

Стадия	Масса	Масштаб
Р	см. таблицу	1:15
Лист	Листов 1	

Гипротрансмост

Копировал: Чесалкина

Формат А3

Взам. Инв. № | Подпись и дата | Инв. № подл. 0007212

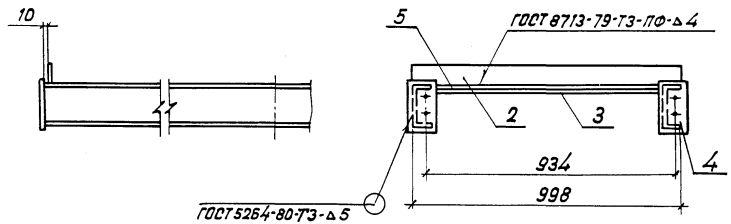

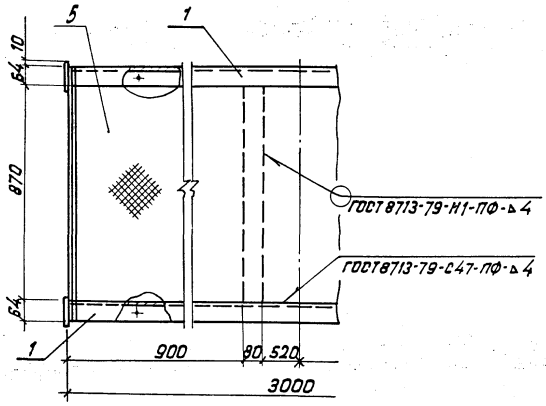

Формат	Зона	Поз.	Обозначение	Наименование	Кол.	Примечание
				Документация		
А3			3.501.2-143.2-1-000.000ТО	Техническое описание		
				Детали		
А3		1	3.501.2-143.2-1-221.001-11	Прогон	2	
БЧ		2	3.501.2-143.2-1-226.001	Ребро		
				Лист 12 ГОСТ 19903-74* / 16Д ГОСТ 6713-75*		
				80×1000	2	7,5 кг
БЧ		3	3.501.2-143.2-1-226.002	Ребро		
				Лист 12 ГОСТ 19903-74* / 16Д ГОСТ 6713-75*		
				80×870	2	6,6 кг
ВЧ		4	3.501.2-143.2-1-221.002	Накладка	4	
ВЧ		5	3.501.2-143.2-1-221.003-08	Настил	1	

Нач. отд	Моков	
Н. контр	Поспавская	
Гл. спец	Гитман	
ГИП	Брук	
Ст. инж.	Володин	
Инж.	Маркулина	

1298/2-1 | 58

3.501.2-143.2-1-226.000

Плита убежища ПТ10П

Стадия	Масса	Масштаб
Р	210,4	1:15
Лист	Листов 1	

Гипротрансмост

Инв. № подл. | 000712 | Подпись и дата | Взам. инв. №

Копировал Карпова

Формат А3

Формат	Зона	Поз.	Обозначение	Наименование	Кол.	Примечание
				Документация		
А3			3.501.2-143.2-1-227.000 СБ	Сборочный чертеж		
А3			3.501.2-143.2-1-000.000 ТО	Техническое описание		
				Детали		
Б4		1	3.501.2-143.2-1-227.001	Стойка		
				Уголок 80×80×8-Б-ГОСТ 8509-72* / 16Д ГОСТ 6713-75*	2	29,9 кг
Б4		2	3.501.2-143.2-1-227.002	Фасонка		
				Лист 12 ГОСТ 19903-74* / 16Д ГОСТ 6713-75*	2	3,0 кг
Б4		3	3.501.2-143.2-1-227.003	Ограждение		
				Лист 10 ГОСТ 19903-74* / 16Д ГОСТ 6713-75*	6	2,5 кг
Б4		4	3.501.2-143.2-1-227.004	Заполнение		
				А-I-20-ГОСТ 5781-82*	15	1,1 кг
Б4		5	3.501.2-143.2-1-227.005	Заполнение		
				А-I-20-ГОСТ 5781-82*	4	3,2 кг
Б4		6	3.501.2-143.2-1-227.006	Элемент лестницы		
				Лист 12 ГОСТ 19903-74* / 16Д ГОСТ 6713-75*	1	5,9 кг
Б4		7	3.501.2-143.2-1-227.007	Площадка		
				Лист 10 ГОСТ 19903-74* / 16Д ГОСТ 6713-75*	1	15,7 кг.

Формат	Зона	Поз.	Обозначение	Наименование	Кол.	Примечание
				Стандартные изделия		
		8		Болт М22-6g×65.110 ГОСТ 22353-77*	8	0,297 кг.
		9		Гайка М22-6Н.110 ГОСТ 22354-77*	8	0,108 кг
		10		Шайба 22 ГОСТ 22355-77*	16	0,060 кг

Инв.№ подл. 000712 | Подпись и дата | Взам. инв.№

Нач. отд.	Монов	
Н. контр.	Пославская	
Гл. спец.	Гитман	
ГИП	Брик	
Ст. инж.	Володин	
Инж.	Маркимина	

1298/2-1 | 59

3.501.2-143.2-1-227.000

Лестница

Стадия	Лист	Листов
Р		1

Гипротрансмост

Копировал: Левых

Формат А3

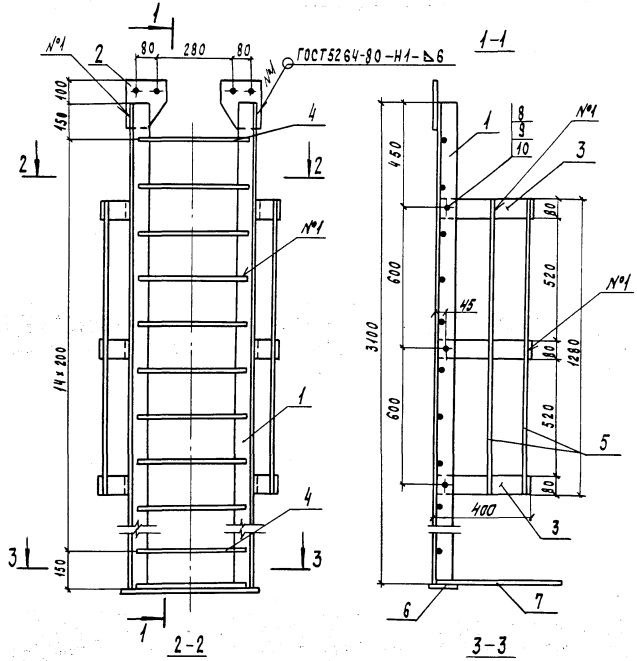

Позиция 2
М 1:10

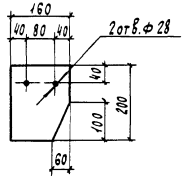

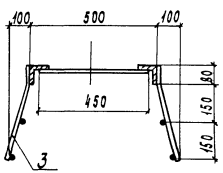

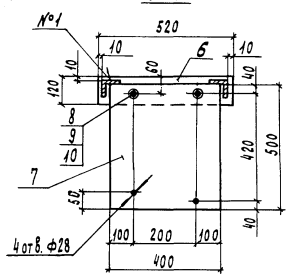

Нач. отд.	Монов		1298/2-1		60
Н. контр.	Лославская		3.501.2-143.2-1-227.00066		
Гл. спец.	Гитман				
ГИП	Брчк		Лестница	Стадия	Масса	Масштаб
Ст. инж.	Володин			Р	136,0	1:15
Инж.	Марчулина		Сборочный чертеж	Лист	Листов 1
				Гипротрансмост	

Копировал: Чесалкина Формат А3

Инв. № подл. 000712 | Подпись и дата | Взам. инв. №

Формат	Зона	Поз.	Обозначение	Наименование	Кол. на испол. —	01	02	Примечание
				Документация				
А4			3.501.2-143.2-1-228.000СБ	Сборочный чертеж	X	X	X	
А3			3.501.2-143.2-1-000.000ТО	Техническое описание	X	X	X	
				Детали				
БЧ		1	3.501.2-143.2-1-228.001	Плита				
				Лист ромб 0-ПН-4,0 ВСт3ГОСТ 8568-77	1			16,4 кг
			-01	Плита				
				Лист ромб 0-ПН-4,0 ВСт3ГОСТ 8568-77		1		19,1 кг
			-02	Плита				
				Лист ромб 0-ПН-4,0 ВСт3ГОСТ 8568-77			1	21,8 кг
БЧ		2	3.501.2-143.2-1-228.002	Ребро				
				Лист ~~10 ГОСТ 19903-74*~~ 15ХСНД ГОСТ 6713-75*	1			4,0 кг
			-01	Ребро				
				Лист ~~10 ГОСТ 19903-74*~~ 15ХСНД ГОСТ 6713-75*		1		4,4 кг
			-02	Ребро				
				Лист ~~10 ГОСТ 19903-74*~~ 15ХСНД ГОСТ 6713-75*			1	4,7 кг

Инв. № подл. | 000742 | Подпись и дата | Взам. инв. №

Нач. отд.	Монов		1298/2-1 | 61
Н. контр.	Пославская		3.501.2-143.2-1-228.000
Гл. спец.	Гитман		
ГИП	Брук		Крышка люка КЛ (КЛ5; КЛ6; КЛ7)
Ст. инж.	Володин		Стадия: Р; Лист: ; Листов: 1
Инж.	Маркулина		Гипротрансмост

Копировал Хакимова Формат А3

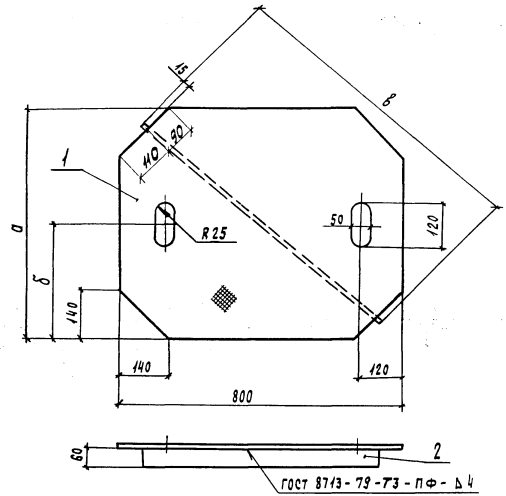

Обозначение	Марка	Размеры, мм			Масса, кг
		а	б	в	
3.501.2-143.2-1-228.000	КЛ5	650	325	860	20,4
-01	КЛ6	750	375	900	23,5
-02	КЛ7	850	425	980	26,5

1298/2-1 | 62

Нач. отд.	Монов	
Н. контр.	Пославская	
Гл. спец.	Гитман	
ГИП	Брук	
Ст. инж.	Володин	
Инж.	Маркулина	

3.501.2-143.2-1-228.000СБ

Крышка люка КЛ (КЛ5; КЛ6; КЛ7) Сборочный чертеж

Стадия	Масса	Масштаб
Р	см. таблицу	1:10
Лист	Листов 1	

Гипротрансмост

Копировал: Чесалкина

Формат А4

Инв. № подл. 000712 | Подпись и дата | Взам. Инв. №

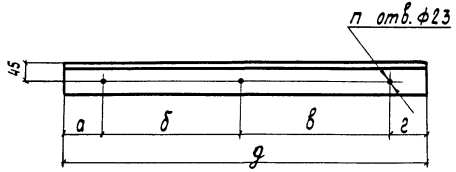

Обозначение	Марка	Размеры, мм					Кол.	Масса, кг
		а	б	в	г	д		
3.501.2-143.2-1-233.000	П1	40	1950	1950	40	3980	3	38,4
-01	П2	40	2000	1950	380	4370	3	42,2
-02	П3	380	1950	2000	40	4370	3	42,2
-03	П4	40	2600	290		2930	2	28,3
-04	П5	290	2600	40		2930	2	28,3
-05	П6	40	2900	40		2980	2	28,3
-06	П7	40	834	40		914	2	8,8

1298/2-1 | 63

Нач. отд.	Манов		
Н. контр.	Лославская		
Гл. спец.	Гитман		
ГИП	Бочк		
Ст. инж.	Володин		
Инж.	Маркулина		

3.501.2-143.2-1-233.000

Поручень П (П1... П7)

Стадия	Масса	Масштаб
Р	см таблицу	1:10
Лист	Листов 1	

Уголок 80×80×8 - Б - ГОСТ 8509-72* / 16Д ГОСТ 6713-75*

Гипротрансмост

Копировал Чесалкина Формат А4

Инв. № подл. 000712 | Подпись и дата | Взам. инв. №

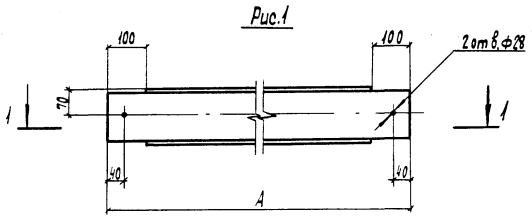

Рис.2

Остальное - см. рис.1

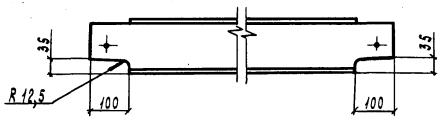

Обозначение	Рис.	Размер А, мм	Масса, кг
3.501.2-143.2-1-235.000	1	2080	15,8
-01		2680	20,3
-02	2	3180	24,1

1298/2-1 | 63

Нач. отд.	Манов		
Н. контр.	Лославская		
Гл. спец.	Гитман		
ГИП	Бочк		
Ст. инж.	Володин		
Инж.	Маркулина		

3.501.2-143.2-1-235.000

Заполнение

Стадия	Масса	Масштаб
Р	см. таблицу	1:10
Лист	Листов 1	

Швеллер 140×60×4 ГОСТ 8278-83 / 16Д ГОСТ 6713-75*

Гипротрансмост

Копировал. Чесалкина Формат А4

Инв. № подл. 000712 | Подпись и дата | Взам. инв. №

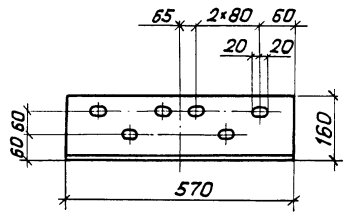

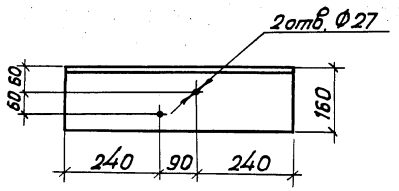

Инв.№подл. 000712 | Подпись и дата | Взам. инв.№

Инв.№подл. 000712 | Подпись и дата | Взам. инв.№

Нач. отд	Манов	
Н.контр	Поставская	
Гл. спец	Гитман	
ГИП	Брук	
Ст. инж.	Володин	
Инж.	Маркулина	

1298/2-1 | 64

3.501.2-143.2-1-240.001

Коротыш

Стадия	Масса	Масштаб
Р	22	1:10
Лист	Листов 1	

Уголок 160×160×16-Б-ГОСТ 8509-72* / 16Д ГОСТ 5713-75*

Гипротрансмост

Копировал Карпова

Формат А4

Формат	Зона	Поз.	Обозначение	Наименование	Кол. на исполн. 3.501.2-143.2-1-310.000-									Примечание
					-	01	02	03	04	05	06			
				Документация										
А3			3.501.2-143.2-1-310.000СБ	Сборочный чертеж	×	×	×	×	×	×	×			
А3			3.501.2-143.2-1-000.000ТО	Техническое описание	×	×	×	×	×	×	×			
				Детали										
А4		1	3.501.2-143.2-1-310.001	Элемент перекрытия	1									
			-01	Элемент перекрытия		1								
			-02	Элемент перекрытия			1							
			-03	Элемент перекрытия				1						
			-04	Элемент перекрытия					1					
			-05	Элемент перекрытия						1				
			-06	Элемент перекрытия							1			
Б4		2	3.501.2-143.2-1-310.002	Фиксатор										
				Лист 10 ГОСТ 19903-74* 15ХСНД ГОСТ 6713-75*	2	2	2	2	2	2	2			1кг
А4		3	3.501.2-143.2-1-310.003	Ограничитель	1	1	1							
			-01	Ограничитель	1	1	1							
Б4		4	3.501.2-143.2-1-310.004	Планка										
				Лист 10 ГОСТ 19903-74* 15ХСНД ГОСТ 6713-75*				1	1	1	1			2,4 кг
				Стандартные изделия										
		5		Болт М22-6g×80.110 ГОСТ 22353-77*	2	2	2							0,341 кг
		6		Гайка М22-6Н.110 ГОСТ 22354-77*	2	2	2							0,108 кг
		7		Шайба 22 ГОСТ 22355-77*	4	4	4							0,060 кг

Инв. № подл. 000712 | Подпись и дата | Взам. инв. №

1298/2-1 | 65

Нач. отд.	Манов		3.501.2-143.2-1-310.000
Н. контр.	Поспавская		
Гл. спец.	Гитман		
ГИП	Брук		Перекрытие плит проезда П (П49.3; П42.3; П42.5; П45.3; П45.5; П42.3.2; П42.3.2)
Ст. инж.	Володин		Стадия: Р; Лист: ; Листов: 1
Инж.	Маркулина		Гипротрансмост

Копировал Хакимова Формат А3

Рис. 1

Поз. 3 не показана

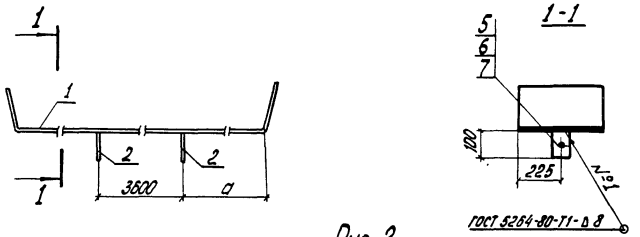

Рис. 2

Остальное-см. рис. 1

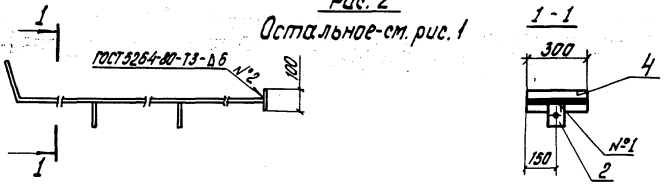

Позиция 2

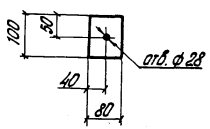

Обозначение	Марка	Рис.	Размер, мм a	Масса, кг
3.501.2-143.2-1-310.000	П49.3	1	480	218,3
-01	П42.3		130	188,3
-02	П42.5			197,3
-03	П45.3	2	370	136,4
-04	П45.5			142,4
-05	П42.3.2			126,4
-06	П42.5.2			132,4

Нач. отд.	Монов		
Н. контр.	Послобская		
Гл. спец.	Гитман		
ГИП	Брук		
Ст. инж.	Володин		
Инж.	Маляренко		

1298/2-1 | 66

3.501.2-143.2-1-310.000СБ

Перекрытие плит проезда П (П49.3; П42.3; П42.5; П45.3; П45.5; П42.3.2; П42.5.2)
Сборочный чертеж

Стадия	Масса	Масштаб
Р	см. таблицу	1:20
Лист	Листов 1	

Гипротрансмост

Инв. № подл. 000712 | Подпись и дата | Взам. инв. №

Копировал

Формат А3

Рис.1

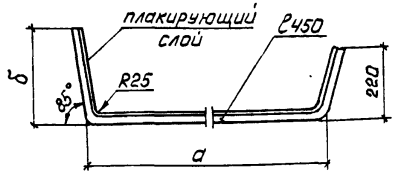

Рис.2

Остальное-см.рис.1



Обозначение	Рис.	Размеры, мм. a	Размеры, мм. δ	Масса, кг
3.501.2-143.2-1-310.001	1	4560	220	212,0
-01		3860		182,0
-02			420	191,0
-03	2	4460	220	132,0
-04			420	138,0
-05		4100	220	122,0
-06			420	128,0

1298/2-1 | 67

Нач.отд.	Монов	
Н.контр.	Пославская	
Гл.спец.	Гитман	
ГИП	Брук	
Ст.инж.	Володин	

3.501.2-143.2-1-310.001

Элемент перекрытия

Стадия	Масса	Масштаб
Р	см. таблицу	1:10
Лист	Листов 1	

Лист 12 ГОСТ 10885-85 (09Г2С+12Х18Н10Т)-кл.1

Гипротрансмост

Копировал: Ивинская Формат А4

Инв.№подл. 000712 | Подпись и дата | Взам.инв.№

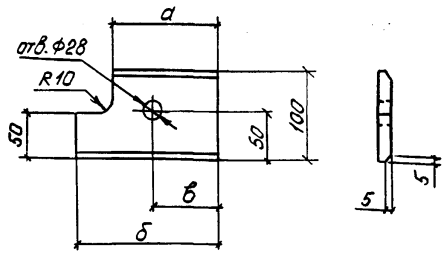

Обозначение	Размер, мм a	Размер, мм δ	Размер, мм в	Масса, кг
3.501.2-143.2-1-310.003	120	160	70	1,3
-01	200	240	110	1,9

1298/2-1 | 67

Нач.отд.	Монов	
Н.контр.	Пославская	
Гл.спец.	Гитман	
ГИП	Брук	
Ст.инж	Володин	
Инж.	Маляренко	

3.501.2-143.2-1-310.003

Ограничитель

Стадия	Масса	Масштаб
Р	см. таблицу	1:5
Лист	Листов 1	

Лист 10 ГОСТ 19903-74* 16Д ГОСТ 6713-75*

Гипротрансмост

Копировал: Ивинская Формат А4

Инв.№подл. 000712 | Подпись и дата | Взам.инв.№

Формат	Зона	Поз.	Обозначение	Наименование	Кол.	Примечание
				Документация		
А3			3.501.2-143.2-1-320.000СБ	Сборочный чертеж		
А3			3.501.2-143.2-1-000.00070	Техническое описание		
				Сборочные единицы		
А3		1	3.501.2-143.2-1-321.000	Консоль торцевого элемента	1	
		2	-01	Консоль торцевого элемента	1	
				Детали		
Б4		3	3.501.2-143.2-1-321.001	Накладка		
				Лист 10 ГОСТ 19903-74* / 15ХСНД ГОСТ 6713-75*	2	7,0 кг
Б4		4	3.501.2-143.2-1-321.002	Накладка		
				Уголок 160×100×12-Б/ГОСТ 8510-72* / 15ХСНД ГОСТ 6713-75*	2	7,5 кг
				Стандартные изделия		
		5		Болт М22-6g×80.110 ГОСТ 22353-77*	34	0,341 кг
		6		Гайка М22-6Н.110 ГОСТ 22354-77*	34	0,108 кг
		7		Шайба 22 ГОСТ 22355-77*	68	0,060 кг
				Переменные данные для исполнений:		
				3.501.2-143.2-1-320.000		
				Сборочные единицы		
А3		8	3.501.2-143.2-1-322.000	Блок торцевого элемента	1	
А3		9	3.501.2-143.2-1-323.000	Бортик торцевого элемента	1	
				3.501.2-143.2-1-320.000-01		
				Сборочные единицы		
А3		8	3.501.2-143.2-1-322.000-01	Блок торцевого элемента	1	
А3		9	3.501.2-143.2-1-323.000-01	Бортик торцевого элемента	1	

Инв.№ подл. | Подпись и дата | Взам. инв.№
ООО712

Нач.отд.	Монов	
Н.контр.	Лославская	
Гл.спец.	Гитман	
ГИП	Брук	
Ст.инж.	Володин	

1298/2-1 | 68

3.501.2-143.2-1-320.000

Элемент торцевой Э (349; 342)

Стадия	Лист	Листов
Р		1

Гипротрансмост

Копировал Хакимова Формат А3

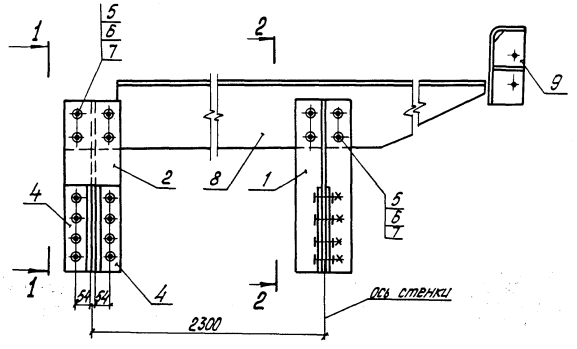

1-1

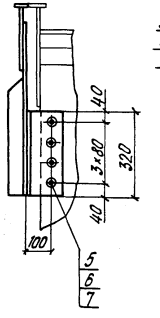

2-2

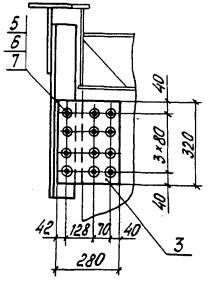

Обозначение	Марка	Масса, кг
3.501.2-143.2-1-320.000	Э49	292,0
-01	Э42	279,0

Инв.№ подл.	Подпись и дата	Взам. инв.№
000712		

1298/2-1 | 69

Нач. отд.	Матов	
Н. контр.	Паловская	
Гл. спец.	Гитман	
ГИП	Брук	
Ст. инж.	Володин	

3.501.2-143.2-1-320.000СБ

Элемент торцевой Э (Э49; Э42) Сборочный чертеж

Стадия	Масса	Масштаб
Р	см. таблицу	1:15
Лист	Листов 1	

Гипротрансмост

Копировал Левых

Формат А3

Рис. 1

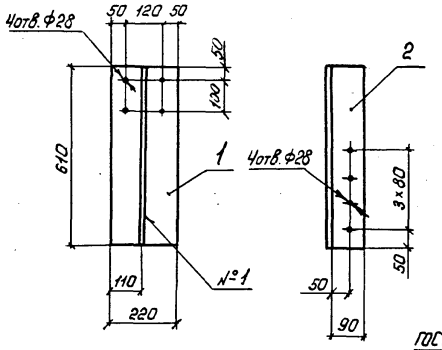

Рис. 2

остальное - см. рис. 1

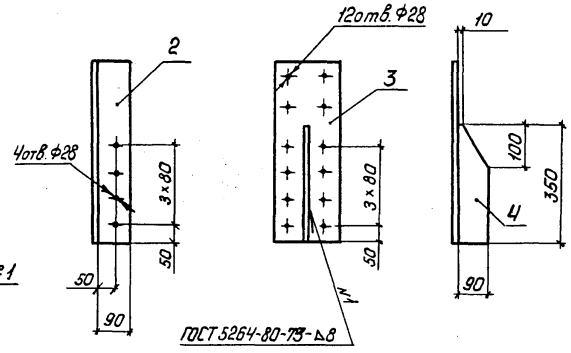

Формат	Зона	Поз.	Обозначение	Наименование	Кол.	Примечание
				Документация		
А3			3.501.2-143.2-1-000.00070	Техническое описание		
				Переменные данные для исполнений:		
				3.501.2-143.2-1-321.000		
				Детали		
БЧ		1	3.501.2-143.2-1-321.001	Стойка		
				Лист 20 ГОСТ 19903-74* / 15ХСНД-2 ГОСТ 6713-75*	1	21,1 кг
БЧ		2	3.501.2-143.2-1-321.002	Ребро		
				Лист 12 ГОСТ 19903-74* / 15ХСНД ГОСТ 6713-75*	1	5,2 кг
				3.501.2-143.2-1-321.000-01		
				Детали		
БЧ		3	3.501.2-143.2-1-321.001-01	Стойка		
				Лист 20 ГОСТ 19903-74* / 15ХСНД-2 ГОСТ 6713-75*	1	21,1 кг
БЧ		4	3.501.2-143.2-1-321.002-01	Ребро		
				Лист 12 ГОСТ 19903-74* / 15ХСНД ГОСТ 6713-75*	1	3,0 кг

Обозначение	Рис.	Масса, кг
3.501.2-143.2-1-321.000	1	26,3
-01	2	24,1

Инв.№ подл. 000712 | Подпись и дата | Инв.№ подл.

1298/2-1 | 70

Нач. отд	Манов	
Н. контр.	Пославская	
Гл. спец.	Гитман	
ГИП	Брук	
Ст. инж	Володин	

3.501.2-143.2-1-321.000

Консоль торцевого элемента

Стадия	Масса	Масштаб
Р	см. таблицу	1:15
Лист	Листов 1	

Гипротрансмост

Копировал: Ивинская Формат А3

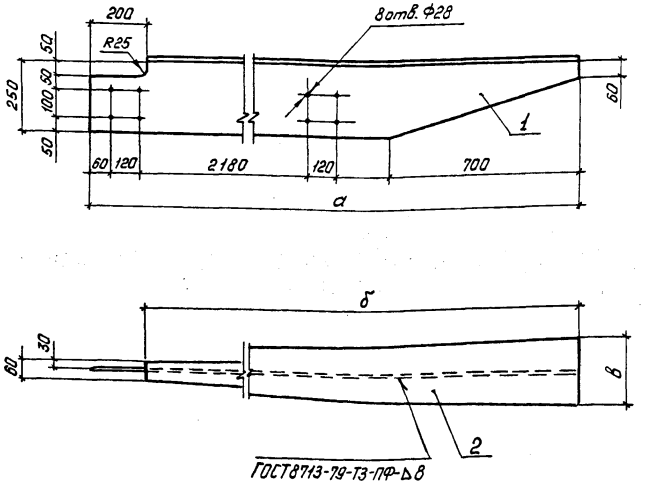

Формат	Зона	Поз.	Обозначение	Наименование	Кол.	Примечание
				Документация		
А3			3.501.2-143.2-1-000.000ТО	Техническое описание		
				Переменные данные для исполнений:		
				3.501.2-143.2-1-322.000		
				Детали		
БЧ		1	3.501.2-143.2-1-322.001	Стенка		
				Лист 20 ГОСТ 19903-74* / 15ХСНД-2 ГОСТ 6713-75*	1	128,9 кг
БЧ		2	3.501.2-143.2-1-322.002	Полка		
				Лист 12 ГОСТ 19903-74* / 15ХСНД ГОСТ 6713-75*	1	47,3 кг
				3.501.2-143.2-1-322.000-01		
				Детали		
БЧ		1	3.501.2-143.2-1-322.001-01	Стенка		
				Лист 20 ГОСТ 19903-74* / 15ХСНД-2 ГОСТ 6713-75*	1	115,2 кг
БЧ		2	3.501.2-143.2-1-322.002-01	Полка		
				Лист 12 ГОСТ 19903-74* / 15ХСНД ГОСТ 6713-75*	1	42,2 кг

Обозначение	Размеры, мм. а	б	в	Масса, кг
3.501.2-143.2-1-322.000	3550	3350	240	176,2
-01	3200	3200	220	157,4

Инв. № подл. 000712 | Подп. и дата | Взам. инв. №

1298/2-1 | 71

Нач. отд.	Монов	
Н. контр.	Пославская	
Гл. спец.	Гитман	
ГИП	Брук	
Ст. инж.	Володин	

3.501.2-143.2-1-322.000

Блок торцевого элемента

Стадия	Масса	Масштаб
Р	см. таблицу	1:15
Лист	Листов 1	

Гипротрансмост

Копировал: Ивинская Формат А3

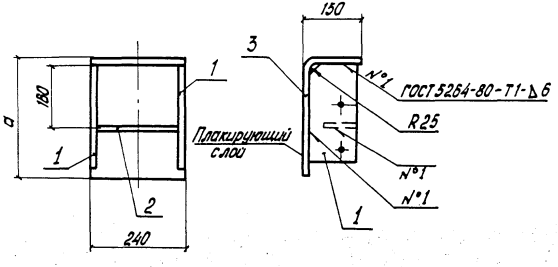

Позиция 1

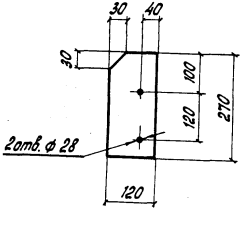

Формат	Зона	Поз.	Обозначение	Наименование	Кол.	Приме-чание
				Документация		
А3			3.501.2-143.2-1-000.000ТО	Техническое описание		
				Детали		
Б4		1	3.501.2-143.2-1-323.001	Ребро жесткости		
				Лист 10 ГОСТ 19903-74* / 15ХСНД ГОСТ 6713-75*	2	2,5 кг
А3		2	3.501.2-143.2-1-201.002-10	Ребро жесткости	1	
				Переменные данные для исполнений:		
				3.501.2-143.2-1-323.000		
				Детали		
Б4		3	3.501.2-143.2-1-323.002	Ограждение бортика		
				Лист 12 ГОСТ 10885-85 / (09Г2С+12Х18Н10Т)-кл.1	1	10,2 кг
				3.501.2-143.2-1-323.000-01		
				Детали		
Б4		3	3.501.2-143.2-1-323.002-01	Ограждение бортика		
				Лист 12 ГОСТ 10885-85 / (09Г2С+12Х18Н10Т)-кл.1	1	15,8 кг

Обозначение	Размер a, мм	Масса, кг
3.501.2-143.2-1-323.000	300	17,3
-01	550	22,9

Инв.№ подл. 000712 | Подпись и дата | Взам. инв.№

1298/2-1 | 72

Нач. отд.	Манов	
Н. контр.	Послwoвская	
Гл. спец.	Ритман	
ГИП	Брук	
Ст. инж.	Володин	

3.501.2-143.2-1-323.000

Бортик торцевого элемента

Стадия	Масса	Масштаб
Р	см. таблицу	1:10
Лист	Листов 1	

Гипротрансмост

Копировал Левых Формат А3

Формат	Зона	Поз.	Обозначение	Наименование	Кол. на исп. —	Кол. на исп. 01	Примечание
				Документация			
А4			3.501.2-143.2-1-330.000 СБ	Сборочный чертеж			
А3			3.501.2-143.2-1-000.000 ТО	Техническое описание			
				Детали			
БЧ		1	3.501.2-143.2-1-330.001	Перекрытие			
				Лист 12 ГОСТ 19903-74* / (09Г2С+12Х18Н10Т)-кл.1	1		102 кг
БЧ		2	3.501.2-143.2-1-330.002	Перекрытие			
				Лист 12 ГОСТ 19903-74* / (09Г2С+12Х18Н10Т)-кл.1		1	85 кг
БЧ		3	3.501.2-143.2-1-330.003	Упор			
				Лист 12 ГОСТ 19903-74* / (09Г2С+12Х18Н10Т)-кл.1		1	1,5 кг
БЧ		4	3.501.2-143.2-1-330.004	Фиксатор			
				Лист 16 ГОСТ 19903-74* / 16Д ГОСТ 6713-75*	3	3	1,0 кг
БЧ		5	3.501.2-143.2-1-330.005	Прокладина			
				Лист 16 ГОСТ 19903-74* / 16Д ГОСТ 6713-75*	13	11	1,0 кг

Инв. № подл. 000712 | Подпись и дата | Взам. инв. №

1298/2-1 | 73

Нач. отд	Монов	
Н. контр	Лославская	
Гл. спец	Гитман	
ГИП	Брук	
Ст. инж	Володин	

3.501.2-143.2-1-330.000

Перекрытие продольное ПП (ПП1; ПП2)

Стадия	Лист	Листов
Р		1

Гипротрансмост

Копировал Карпова Формат А3

Рис. 1

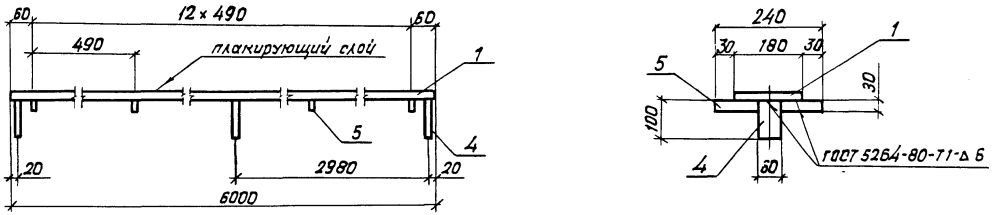

Рис. 2

Остальное - см. рис. 1

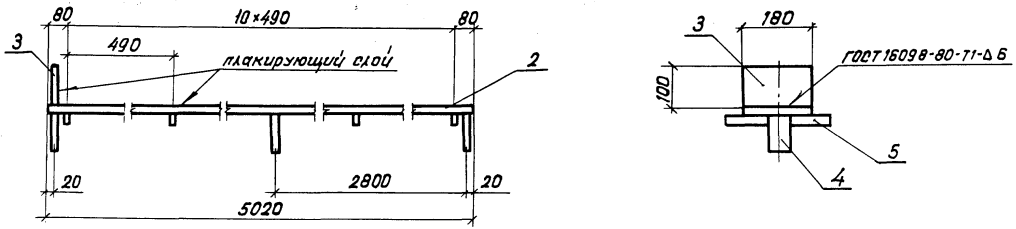

Обозначение	Марка	Рис.	Масса, кг.
3.501.2-143.2-1-330.000	ПП1	1	115,0
-01	ПП2	2	98,5

Нач. отд	Моков	
Н. контр	Поспавская	
Гл. спец.	Гитман	
ГИП	Брук	
Ст. инж.	Володин	
Инж.	Моляренко	

1298/2-1 | 74

3.501.2-143.2-1-330.000СБ

Перекрытие продольное ПП (ПП1; ПП2) Сборочный чертеж.

Стадия	Масса	Масштаб
Р	см. таблицу	1:10
Лист	Листов 1	

Гипротрансмост

Копировал Карпова

Формат А3

Инв. № подл. | 000712 | Подпись и дата | Взам. инв. №

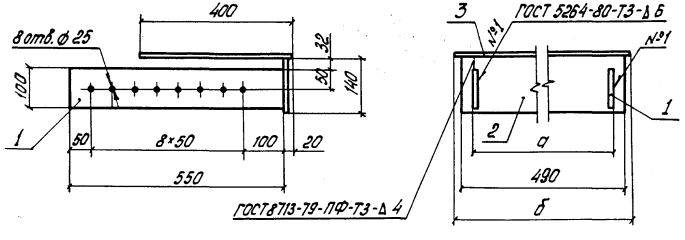

Формат	Зона	Поз.	Обозначение	Наименование	Кол.	Примечание
				Документация		
А3			3.501.2-143.2-1-000.000ТО	Техническое описание		
				Детали		
Б4		1	3.501.2-143.2-1-340.001	Элемент выбивной		
				Лист 10 ГОСТ 19903-74* / 15ХСНД ГОСТ 6713-75*	2	4,3 кг
Б4		2	3.501.2-143.2-1-340.002	Ребро		
				Лист 10 ГОСТ 19903-74* / 15ХСНД ГОСТ 6713-75*	1	5,4 кг
			Переменные данные	для исполнений:		
				3.501.2-143.2-1-340.000		
				Детали		
А4		3	3.501.2-143.2-1-221.003-19	Настил	1	
				3.501.2-143.2-1-340.000-01		
				Детали		
А4		3	3.501.2-143.2-1-221.003-20	Настил	1	

Обозначение	Марка	Размер, мм а	Размер, мм б	Масса, кг
3.501.2-143.2-1-340.000	Т5	368	500	20,8
-01	Т6	468	600	22,2

Инв. № подл. 000712 | Подпись и дата | Взам. инв. №

1298/2-1 | 75

Нач. отд.	Монов	
Н. контр.	Лословская	
Гл. спец.	Гитман	
ГИП	Брук	
Ст. инж.	Валодин	

3.501.2-143.2-1-340.000

Элемент торцевой тротуаров Т (Т5; Т6)

Стадия	Масса	Масштаб
Р	см. таблицу	1:10
Лист	Листов 1	

Гипротрансмост

Копировал Левых Формат А3

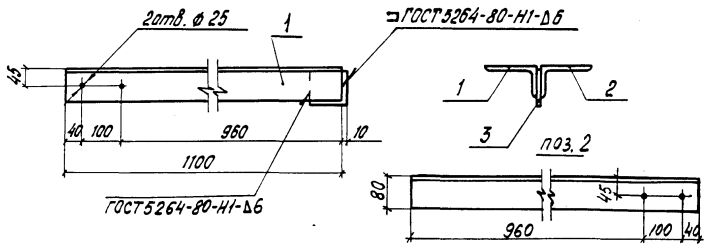

Формат	Зона	Поз.	Обозначение	Наименование	Кол.	Примечание
				Детали		
Б4		1	3.501.2-143.2-1-410.001	Консоль		
				Уголок 125×80×8-Б-ГОСТ 8510-72* / 16Д ГОСТ 6713-75*	1	13,8 кг
Б4		2	-01	Консоль		
				Уголок 125×80×8-Б-ГОСТ 8510-72* / 16Д ГОСТ 6713-75*	1	13,8 кг
Б4		3	3.501.2-143.2-1-410.002	Прокладка		
				Лист 10 ГОСТ 19903-74* / 16Д ГОСТ 6713-75*		
				80×80	1	0,5 кг

Инв. № подл. | Подпись и дата | Взам. инв. №

1298/2-1 | 76

Нач. отд.	Монов		
Н. контр.	Послановская		
Гл. спец.	Гитман		
ГИП	Брик		
Ст. инж.	Володин		
Инж.	Маркулина		

3.501.2-143.2-1-410.000

Консоль желобов

Стадия	Масса	Масштаб
Р	28,0	1:10
Лист	Листов 1	

Гипротрансмост

Инв. № подл. 000712

Копировал: левых Формат А4

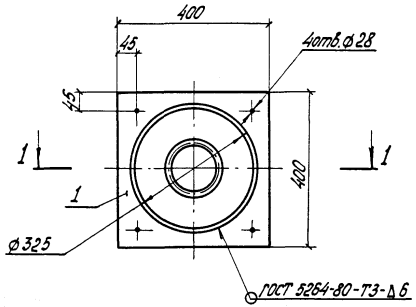

1-1

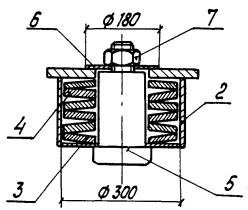

Позиция 5

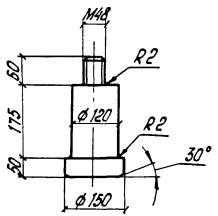

4отв.ф28 Позиция 1

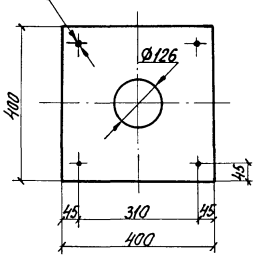

Позиция 3

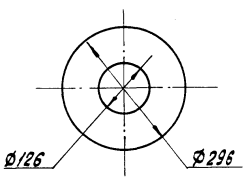

Формат	Зона	Поз.	Обозначение	Наименование	Кол.	Примечание
				Документация		
А3			3.501.2-143.2-1-000.000ТО	Техническое описание		
				Детали		
Б4		1	3.501.2-143.2-1-420.101	Фланец		
				Лист 20 ГОСТ 19903-74* / 10ХСНД-3 ГОСТ 6713-75*	1	25,1 кг
Б4		2	3.501.2-143.2-1-420.102	Стакан		
				Труба 325×10×170 ГОСТ 8732-78* / Ст3 ГОСТ 380-71*	1	13,2 кг
Б4		3	3.501.2-143.2-1-420.103	Крышка		
				Лист 6 ГОСТ 19903-74* / Ст. 3 ГОСТ 535-79*	1	2,8 кг
Б4		4	3.501.2-143.2-1-420.104	Пружина тарельчатая		
				2-1-2-300×122×20×6 ГОСТ 3057-79 / Ст. 60 С2.А ГОСТ 14959-79*	6	10 кг
Б4		5	3.501.2-143.2-1-420.105	Стержень		
				Круг 150-В-ГОСТ 2590-71* / Ст.3 ГОСТ 535-79*	1	24 кг
Б4		6	3.501.2-143.2-1-420.106	Шайба		
				Лист 6 ГОСТ 19903-74* / Ст.3 ГОСТ 535-79*	1	1,2 кг
				Стандартные изделия		
		7		Гайка М48-6Н.5.ГОСТ 5915-70*	1	0,956 кг

1298/2-1 | 77

Нач.отд.	Манов	
Н.контр.	Лославская	
Гл.спец.	Гитман	
ГИП	Брук	
Ст.инж.	Валодин	

3.501.2-143.2-1-420.100

Устройство буферное

Стадия	Масса	Масштаб
Р	127,3	1:10
Лист	Листов 1	

Гипротрансмост

Инв.№ подл. 000742 | Подпись и дата | Взам.инв.№

Копировал Левых

Формат А3

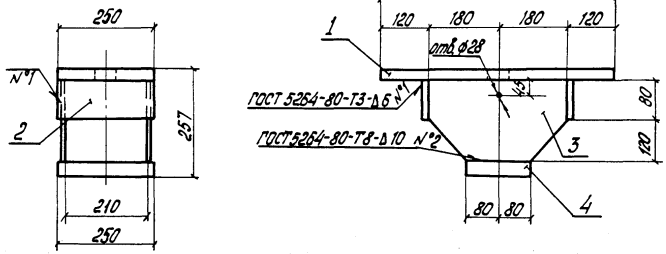

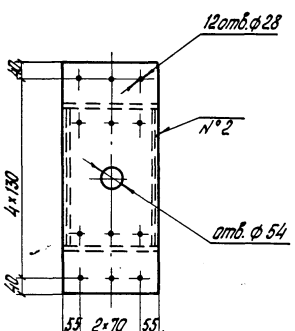

Формат	Зона	Поз.	Обозначение	Наименование	Кол.	Примечание
				Документация		
А3			3.501.2-143.2-1-000.000ТО	Техническое описание		
				Детали		
Б4		1	3.501.2-143.2-1-420.201	Полка		
				Лист 20 ГОСТ 19903-74* 10ХСНД-3 ГОСТ 6713-75*	1	23,6 кг
Б4		2	3.501.2-143.2-1-420.202	Ребро		
				Лист 16 ГОСТ 19903-74* 10ХСНД-3 ГОСТ 6713-75*	2	2,5 кг
Б4		3	3.501.2-143.2-1-420.203	Стенка		
				Лист 16 ГОСТ 19903-74* 10ХСНД-3 ГОСТ 6713-75*	2	7,5 кг
Б4		4	3.501.2-143.2-1-420.204	Окаймление		
				Лист 32 ГОСТ 19903-74* 10ХСНД-3 ГОСТ 6713-75*	1	10,0 кг

Нач. отд.	Манов	
Н.контр.	Пославская	
Гл. спец.	Гитман	
ГИП	Брук	
Ст. инж.	Болодин	
Инж.	Маркулина	

1298/2-1 | 78

3.501.2-143.2-1-420.200

Стопор

Стадия	Масса	Масштаб
Р	54,0	1:10
Лист	Листов 1	

Гипротрансмост

Инв.№ подл. | 000712 | Подпись и дата | Взам.инв.№

Копировал Левых Формат А3

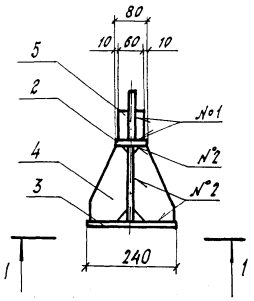

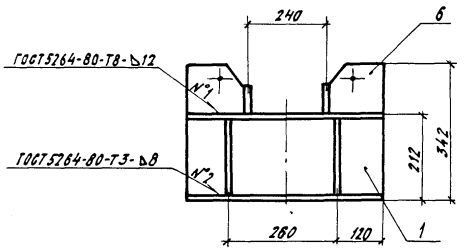

1-1

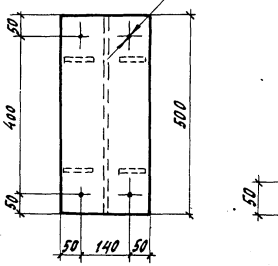

Позиция 4
М1:5

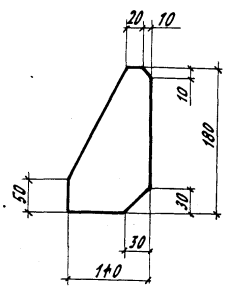

Позиция 6
М1:5

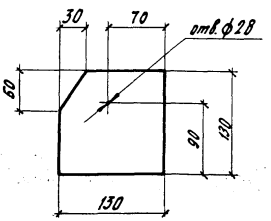

Формат	Зона	Поз.	Обозначение	Наименование	Кол.	Примечание
				Документация		
А3			3.501.2-143.2-1-000.000ТО	Техническое описание		
				Детали		
Б4		1	3.501.2-143.2-1-420.301	Стенка		
				Лист 12 ГОСТ 19903-74* 10ХСНД-3 ГОСТ 6713-75*	1	8,5кг
Б4		2	3.501.2-143.2-1-420.302	Полка		
				Лист 16 ГОСТ 19903-74* 10ХСНД-3 ГОСТ 6713-75*	1	5,0кг
Б4		3	3.501.2-143.2-1-420.303	Ребро		
				Лист 16 ГОСТ 19903-74* 10ХСНД-3 ГОСТ 6713-75*	1	15,1кг
Б4		4	3.501.2-143.2-1-420.304	Ребро		
				Лист 12 ГОСТ 19903-74* 10ХСНД-3 ГОСТ 6713-75*	4	1,0кг
Б4		5	3.501.2-143.2-1-420.305	Ребро		
				Лист 16 ГОСТ 19903-74* 10ХСНД-3 ГОСТ 6713-75*	2	0,2кг
Б4		6	3.501.2-143.2-1-420.306	Ребро		
				Лист 25 ГОСТ 19903-74* 10ХСНД-3 ГОСТ 6713-75*	2	3,3кг

1298/2-1 | 79

Нач. отд.	Монов	
Н. контр.	Поставская	
Гл. спец.	Гитман	
ГИП	Брук	
Ст. инж.	Володин	
Инж.	Березезова	

3.501.2-143.2-1-420.300

Упор

Стадия	Масса	Масштаб
Р	40,0	1:10
Лист	Листов 1	

ГИПРОТРАНСМОСТ

Копировал Буйнова

Формат А3

Инв. № подл. 000712 | Подпись и дата | Взам. инв. №

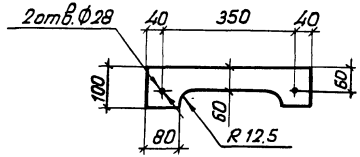

Инв. № подл. 000712 | Подпись и дата | Взам. инв. №

Нач. отд	Монов	
Н. контр	Поздавская	
Гл. спец.	Гитман	
ГИП	Брук	
Ст. инж	Володин	
Инж.	Маркулина	

1298/2-1 | 80

3.501.2-143.2-1-420.001

Ограничитель

Стадия	Масса	Масштаб
Р	3,0	1:10
Лист	Листов 1	

Лист 10 ГОСТ 19903-74* / 10ХСНД-3 ГОСТ 6713-75

Гипротрансмост

Копировал Карпова

Формат А4

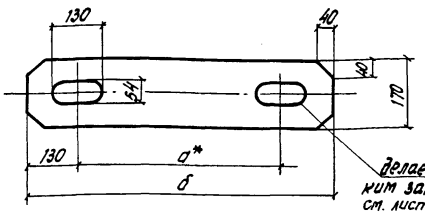

Обозначение	Размеры, мм		Масса, кг	Радиусы кривых, м	
	а*	б		Марка балки	
				БГ33-49	БГ33-42
3.501.2-143.2-1-420.002	510	800	34,0	∞-1000	∞-800
-01	590	880	37,6	800-500	600-500
-02	650	940	40,1	400	400-300
-03	710	1000	42,7	300	—

* теоретический размер

Инв.№ подл. 000712 | Подпись и дата | Взам.инв.№

Нач.отд.	Манов		
Н.контр.	Лословская		
Гл.спец.	Гитман		
ГИП	Брук		
Ст.инж.	Володин		
Инж.	Маркелина		

1298/2-1 | 81

3.501.2-143.2-1-420.002

Устройство сцепное

Стадия	Масса	Масшт.
Р	см. таблицу	1:10
Лист	Листов 1	

Лист 32 ГОСТ 19903-74*
ТОХСНД-3 ГОСТ 8713-79*

Гипротрансмост

Копировал Левых Формат А4

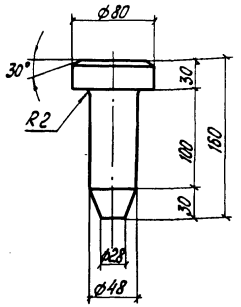

Инв.№ подл. 000712 | Подпись и дата | Взам.инв.№

Нач.отд.	Манов		
Н.контр.	Лословская		
Гл.спец.	Гитман		
ГИП	Брук		
Ст.инж.	Володин		
Инж.	Маркелина		

1298/2-1 | 81

3.501.2-143.2-1-420.003

Шарнир

Стадия	Масса	Масшт.
Р	4,0	1:4
Лист	Листов 1	

Круг 80-В-ГОСТ 2590-71
40Х-7-ГОСТ 4543-71*

Гипротрансмост

Копировал Левых Формат А4

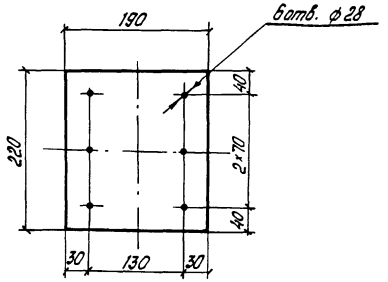

Инв.№ подл.	Подпись и дата	Взам. инв.№	
000712			

1298/2-1	82				
Нач. отд.	Монов		3.501.2-143.2-1-420.004		
Н. контр.	Прославская				
Гл. спец.	Гитман				
ГИП	Брук				
Ст. инж.	Володин		Прокладка	Стадия: Р; Масса: 12,0; Масш.: 1:5	
Инж.	Маркулина			Лист; Листов 1	
			Лист: 40 ГОСТ 19903-74* / 16Д ГОСТ 6713-75*	Гипротрансмост	

Копировал Левых Формат А4

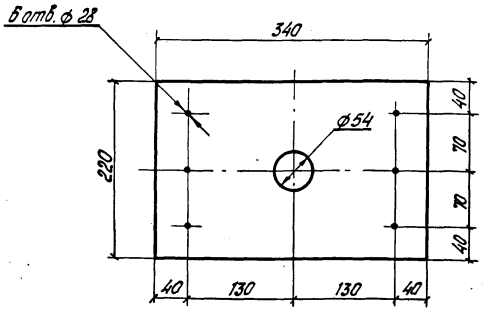

Инв.№ подл.	Подпись и дата	Взам. инв.№	
000712			

1298/2-1	82				
Нач. отд.	Монов		3.501.2-143.2-1-420.005		
Н. контр.	Прославская				
Гл. спец.	Гитман				
ГИП	Брук				
Ст. инж.	Володин		Накладка	Стадия: Р; Масса: 11,7; Масш.: 1:5	
Инж.	Маркулина			Лист; Листов 1	
			Лист: 20 ГОСТ 19903-74* / 10ХСНД-3 ГОСТ 6713-75*	Гипротрансмост	

Копировал Левых Формат А4

Рис. 1

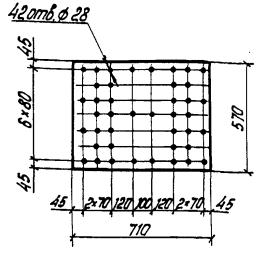

Рис. 2

Остальное - см. рис. 1

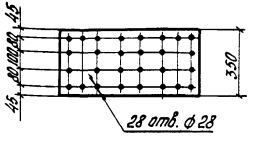

Рис. 3

Остальное - см. рис. 1

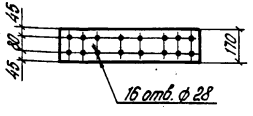

Обозначение	Марка	Рис.	Масса, кг
3.501.2-143.2-1-430.001	НС1	1	38,1
-01	НС2	2	23,4
-02	НС3	3	11,4

1298/2-1 | 83

Нач. отд.	Манов		
Н. контр.	Лославская		
Гл. спец.	Гитман		
ГИП	Брук		
Ст. инж.	Володин		
Инж.	Маркулина		

3.501.2-143.2-1-430.001

Накладка НС (НС1; НС2; НС3)

Стадия	Масса	Масштаб
Р	см. таблицу	1:20
Лист	Листов 1	

Лист 12 ГОСТ 19903-74* 15ХСНД ГОСТ 6713-75*

Гипротрансмост

Инв. № подл. 000712 | Подпись и дата | Взам. инв. №

Копировал Левых Формат А4

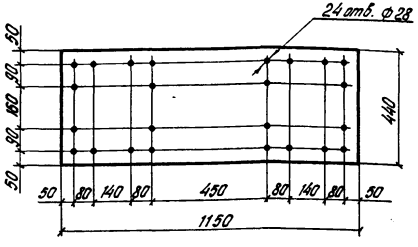

1298/2-1 | 83

Нач. отд.	Манов		
Н. контр.	Лославская		
Гл. спец.	Гитман		
ГИП	Брук		
Ст. инж.	Володин		
Инж.	Маркулина		

3.501.2-143.2-1-430.002

Накладка НС4

Стадия	Масса	Масштаб
Р	47,7	1:15
Лист	Листов 1	

Лист 12 ГОСТ 19903-74* 15ХСНД ГОСТ 6713-75*

Гипротрансмост

Инв. № подл. 000712 | Подпись и дата | Взам. инв. №

Копировал Левых Формат А4

Рис. 1

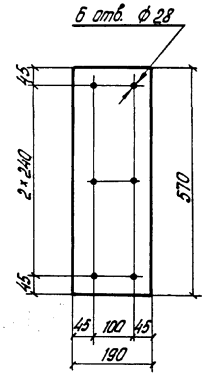

Рис. 2

Остальное - см. рис. 1

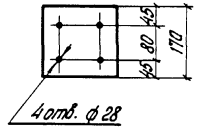

Обозначение	Марка	Рис.	Масса, кг
3.501.2-143.2-1-430.003	ПРС 1	1	10,2
-01	ПРС 2	2	3,0

Инв.№ подл. | Подпись и дата | Взам. инв.№

Взам. инв.№ | Подпись и дата | Инв.№ подл.

800712

1298/2-1 | 84

Нач. отд.	Манов		
Н. контр.	Пославская		
Гл. спец.	Гитман		
ГИП	Брик		
Ст. инж.	Володин		
Инж.	Маркилина		

3.501.2-143.2-1-430.003

Прокладка ПРС (ПРС 1; ПРС 2)

Стадия	Масса	Масшт.
Р	см. таблицу	1:10
Лист	Листов 1	

Лист 12 ГОСТ 19903-74* / 16 Д ГОСТ 6713-75*

Гипротрансмост

Копировал Левых

Формат А4

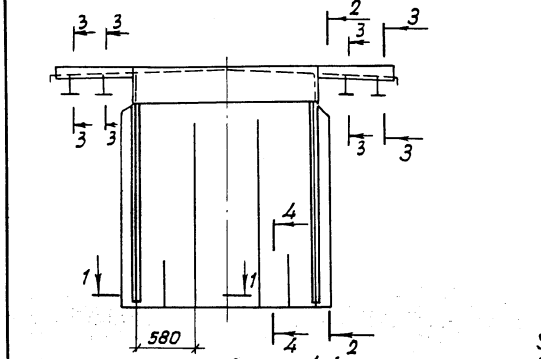

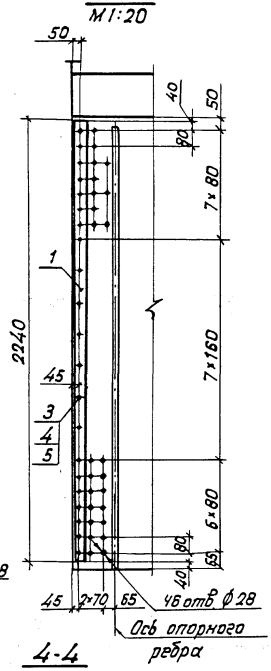

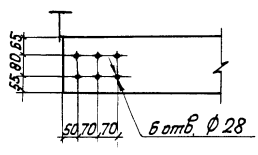

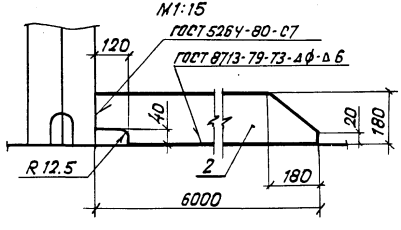

Формат	Зона	Поз.	Обозначение	Наименование	Кол.	Примечание
				Документация		
А3			3.501.2-143.2-1-000.000 ТО	Техническое описание		
				Детали		
БЧ		1	3.501.2-143.2-1-440.001	Ребро окаймления стенки		
				Уголок 80×80×8-Б ГОСТ 8509-72* / 16Д ГОСТ 6713-75*	8	21,6 кг
БЧ		2	3.501.2-143.2-1-440.002	Ребро		
				Лист 12 ГОСТ 19903-74* / 15ХСНД ГОСТ 6713-75*	4	100,0 кг
				Стандартные изделия		
		3		Болт М22-6g×80.110 ГОСТ 22353-77*	84	0,341 кг
		4		Гайка М22-6Н.110 ГОСТ 22354-77*	84	0,108 кг
		5		Шайба 22 ГОСТ 22355-77*	168	0,06 кг

На чертеже дана конструкция надопорного участка пролетного строения при монтаже способом надвижки.

Опорный лист устанавливать после снятия нижних монтажных накладок.

Ребра жесткости поз. 2 обработать по ВСН 188-78 п. Ч. 2

В спецификации количество дано на пролетное строение.

1298/2-1 | 85

Нач. отд.	Монов	
Н. контр.	Послабская	
Гл. спец.	Гитман	
ГИП	Брук	
Ст. инж.	Володин	

3.501.2-143.2-1-440.000

Конец балки при продольной надвижке

Стадия	Масса	Масштаб
Р	573,0	1:50
Лист	Листов 1	

Гипротранссмост

Инв. № подл. | Подпись и дата | Взам. инв. №
000712

Копировал Карпова Формат А3

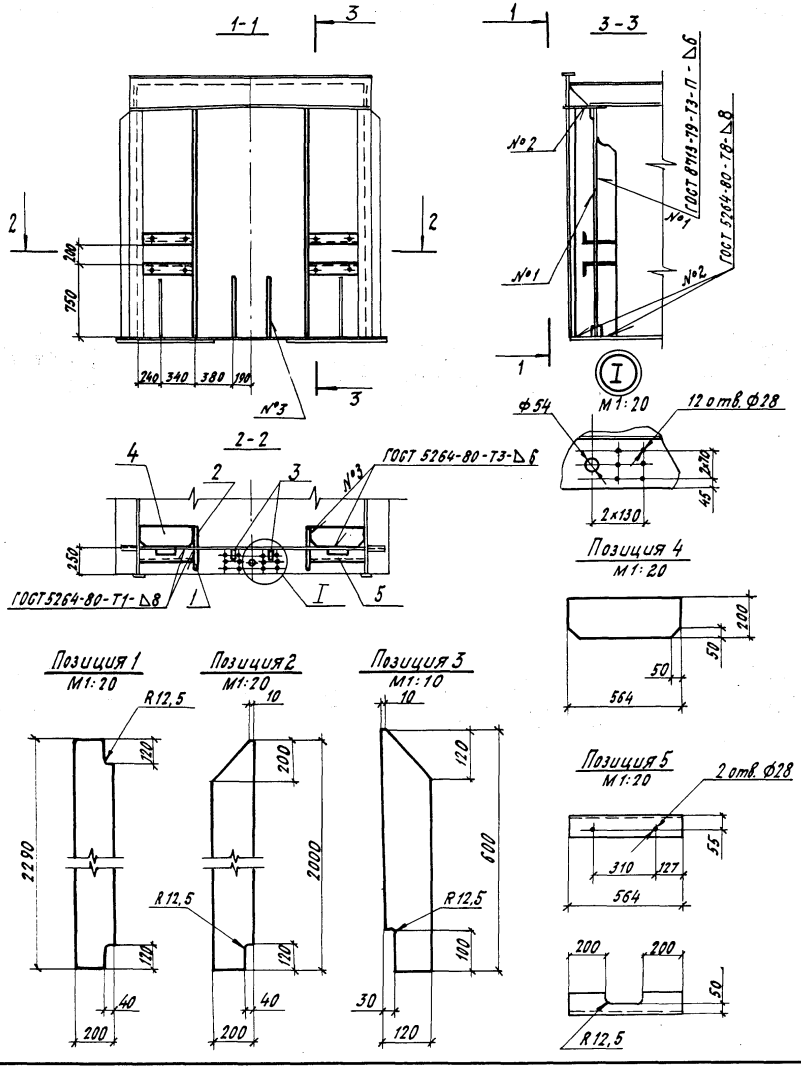

Формат	Зона	Поз	Обозначение	Наименование	Кол.	Примечание
А3			3.501.2-143.2-1-000.000ТО	Техническое описание		
				Детали		
БЧ		1	3.501.2-143.2-1-450.001	Ребро жесткости		
				Лист 16 ГОСТ 19903-74* 15ХСНД-2 ГОСТ 6713-75*	4	57,5кг
БЧ		2	3.501.2-143.2-1-450.002	Ребро жесткости		
				Лист 16 ГОСТ 19903-74* 15ХСНД-2 ГОСТ 6713-75*	4	50,2кг
БЧ		3	3.501.2-143.2-1-450.003	Ребро жесткости		
				Лист 12 ГОСТ 19903-74* 15ХСНД ГОСТ 6713-75*	4	6,9кг
БЧ		4	3.501.2-143.2-1-450.004	Ребро жесткости		
				Лист 16 ГОСТ 19903-74* 15ХСНД-2 ГОСТ 6713-75*	8	14,2кг
БЧ		5	3.501.2-143.2-1-450.005	Распорка		
				Уголок 100×100×12-Б-ГОСТ 8509-72* 15ХСНД ГОСТ 6713-75*	8	10,1кг

Ребра жесткости поз. 2, 3 обработать по п. 3.2 ВСН 188-78.

1298/2-1 | 86

Нач. отд.	Монов	
Н. контр.	Поспавская	
Гл. спец.	Гитман	
ГИП	Брук	
Ст. инж.	Володин	
Инж.	Берглезова	

3.501.2-143.2-1-450.000

Торец балки коробчатой при сейсмическом воздействии 9 баллов

Стадия	Масса	Масштаб
Р	652,8	1:40
Лист	Листов 1	

ГИПРОТРАНСМОСТ

Копировал Буйнова

Формат А3

Инв. № подл. | Подпись и дата | Взам. инв. №

000712

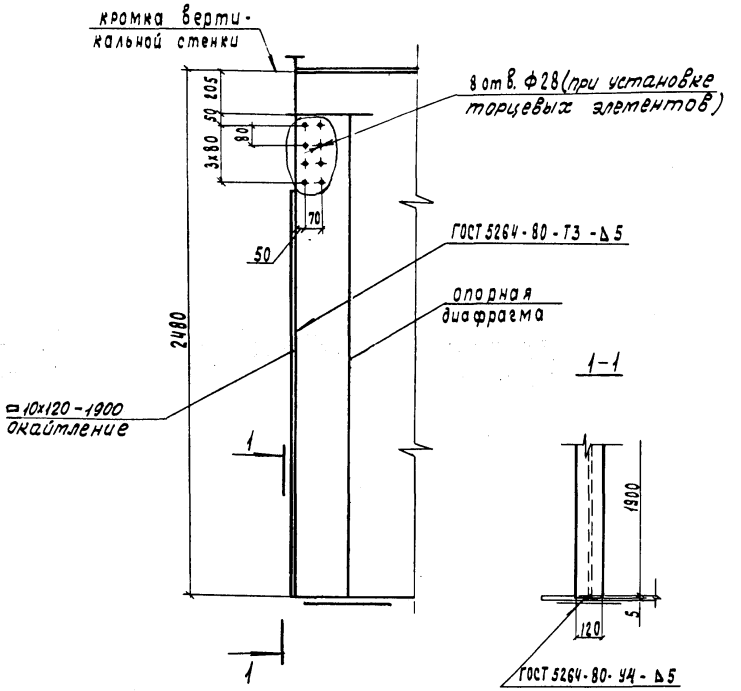

Окаймление стенки устанавливается взамен поз. 14 см. 110.000

				1298/2-1		87
Нач. отд.	Монов		3.501.2-143.2-1-460.000			
Н. контр.	Пославская					
Гл. спец.	Гитман					
Гип	Брук		Окаймление стенки балки при установке торцевых элементов	Стадия	Масса	Масштаб
Ст. инж.	Володин			Р	18.0	1:20
Инж.	Маркулина			Лист	Листов 1	
				Гипротрансмост		

Инв. № подл. 000712 | Подпись и дата | Взам. инв. №

Копировал Чесалкина Формат А4

Формат	Зона	Поз.	Обозначение	Наименование	Кол. на испол. 3.501.2-143.2-1-470.000 –	01	02	03	04	05					Примечание
				Документация											
А3			3.501.2-143.2-1-470.000 СБ	Сборочный чертеж											
А3			3.501.2-143.2-1-000.000ТО	Техническое описание											
				Детали											
Б4		1	3.501.2-143.2-1-470.001	Стенка											
				Лист 12 ГОСТ 19903-74* / 15ХСНД ГОСТ 6713-75*	1										121,9 кг
			-01	Стенка											
				Лист 12 ГОСТ 19903-74* / 15ХСНД ГОСТ 6713-75*		1									104,1 кг
			-02	Стенка											
				Лист 12 ГОСТ 19903-74* / 15ХСНД ГОСТ 6713-75*			1		1						105,2 кг
			-03	Стенка											
				Лист 12 ГОСТ 19903-74* / 15ХСНД ГОСТ 6713-75*				1		1					114,1 кг
Б4		2	3.501.2-143.2-1-470.002	Ограничитель											
				Уголок 100×100×12-Б ГОСТ 8509-72* / 15ХСНД ГОСТ 6713-75*	1										74,1 кг
				Ограничитель											
				Уголок 100×100×12-Б ГОСТ 8509-72* / 15ХСНД ГОСТ 6713-75*		1									67,8 кг
				Марка	ОГ49	ОГ42	ОГ42.2т	ОГ45.2т	ОГ42.2н	ОГ45.2н					

Инв. № подл. 000712 | Подпись и дата | Взам. инв. №

Нач. отд.	Манов	
Н. контр.	Прославская	
Гл. спец.	Гитман	
ГИП	Брун	
Ст. инж.	Володин	
Инж.	Маркулина	

1298/2-1 | 88

3.501.2-143.2-1-470.000

Ограждение балластного корыта при сопряжении с пролетными строениями с ездой на поперечинах ОГ (ОГ49; ОГ42; ОГ42.2т; ОГ45.2т; ОГ42.2н; ОГ45.2н)

Стадия	Лист	Листов
Р	1	2

Гипротрансмост

Копировал Чесалкина Формат А3

Формат	Зона	Поз.	Обозначение	Наименование	Кол. на исполн. 3.501.2-143.2-1-470.000 –	01	02	03	04	05					Примечание
Б4		2	3.501.2-143.2-1-470.002-02	Ограничитель											
				Уголок 100×100×12-Б-ГОСТ 8509-72* / 15ХСНД ГОСТ 6713-75*			1		1						72,7 кг
			-03	Ограничитель											
				Уголок 100×100×12-Б-ГОСТ 8509-72* / 15ХСНД ГОСТ 6713-75*				1		1					75,0 кг
Б4		3	3.501.2-143.2-1-470.003	Ребро жесткости											
				Лист 12 ГОСТ 19903-74* / 15ХСНД ГОСТ 6713-75*	3	3	2	2	2	2					1,3 кг
Б4		4	3.501.2-143.2-1-470.004	Фиксатор											
				Уголок 125×80×8-Б-ГОСТ 8510-72* / 15ХСНД ГОСТ 6713-75*	3	3	2	2	2	2					0,9 кг
Б4		5	3.501.2-143.2-1-470.005	Накладка											
				Лист 12 ГОСТ 19903-74* / 15ХСНД ГОСТ 6713-75*			2	2	2	2					8,7 кг
Б4		6	3.501.2-143.2-1-470.006	Крепление											
				Уголок 160×100×12-Б-ГОСТ 8510-72* / 15ХСНД ГОСТ 6713-75*			4	4	4	4					4,0 кг
				Стандартные изделия											
		7		Болт М22-6g×65.Н.О ГОСТ 22353-77*	8	6	15	15	15	15					0,297 кг
		8		Гайка М22-6Н.Н.О ГОСТ 22354-77*	6	6	15	15	15	15					0,108 кг
		9		Шайба 22 ГОСТ 22355-77*	12	12	30	30	30	30					0,060 кг
				Марка	ОГ4.9	ОГ42	ОГ42.2т	ОГ42.2т	ОГ42.2н	ОГ45.2н					

Инв.№ подл. | Подпись и дата | Взам. инв.№
0007/2

Рис.1

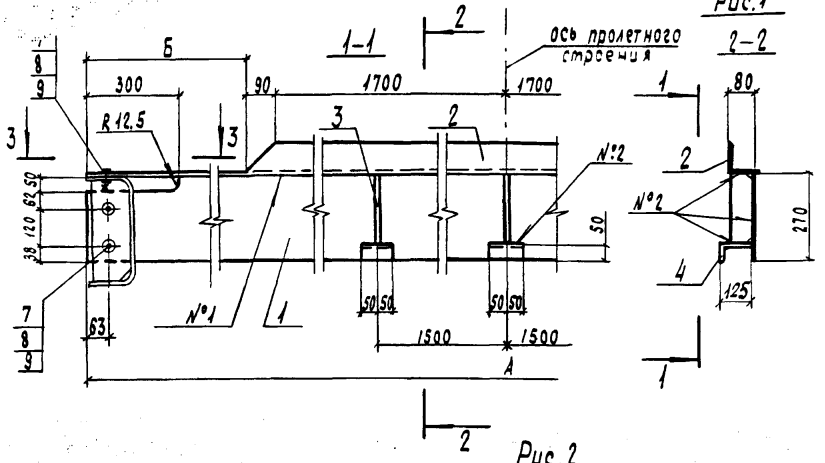

Рис.2

Остальное - см. рис.1

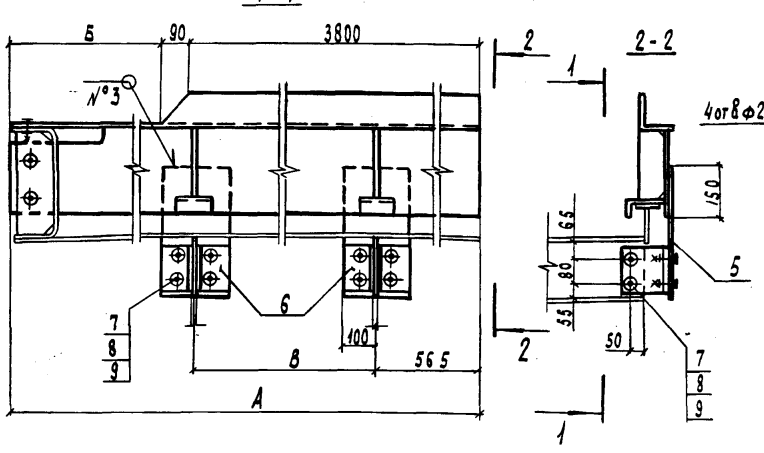

Таблица 2

Номер шва	Обозначение стандарта	Условное обозначение шва
1	ГОСТ 8713-79	Т3 - ПФ - Δ 6
2	ГОСТ 5264-80	Т3 - Δ 6
3	ГОСТ 5264-80	Н1 - Δ 6

Таблица 3

Количество путей	1		2	
Марка главной балки	БГ 33-49	БГ 33-42	БГ 33-42	БГ 33-45
Марка ограждения	ОГ49	ОГ42	ОГ42.2т; ОГ42.2н	ОГ45.2т; ОГ45.2н

1. Вертикальную полку уголка №4 обрезать до 50 мм.
2. Вертикальную полку уголка №2 обрезать на длине „Б" (см. рис.1).

Таблица 1

Изображено		Рис.	Размеры, мм			Зеркальное отражение		Масса, кг
Обозначение	Марка		А	Б	В	Обозначение	Марка	
3.501.2-143.2-1-470.000	ОГ49	1	4880	650	–			205.8
- 01	ОГ42			300	–			181.7
- 02	ОГ42.2т	2	4180	390	3050	3.501.2-143.2-1-470.000-04	ОГ42.2н	223.6
- 03	ОГ45.2т		4530	640	3160	- 05	ОГ45.2н	234.8

Нач. отд.	Монов	
Н. контр.	Лославская	
Гл. спец.	Гитман	
ГИП	Брук	
Ст. инж.	Володин	
Инж.	Маркулина	

1298/2-1 | 90

3.501.2-143.2-1-470.000Б

Ограждение балластного корыта при сопряжении с пролетными строениями с ездой на поперечинах ОГ (ОГ49; ОГ42; ОГ42.2т; ОГ45.2т; ОГ42.2н; ОГ45.2н) Сборочный чертеж

Стадия	Масса	Масштаб
Р	см. табл.1	1:15
Лист	Листов 1	

Гипротрансмост

Копировал Чесалкина

Формат А3

Подпись и дата | Взам. инв. №

Инв. № подл.

gost.e-ecolog.ru