Типовые конструкции

3.501.2-143

Пролетные строения железнодорожных мостов с ездой поверху пролетами 33,6;45;55 м. Металлические коробчатого сечения с балластным корытом из коррозионностойкой стали с вариантом в северном исполнении

Выпуск 1-1

Пролетное строение $L_р$ = 33,6 м

Основной комплект марки КМ

Рабочие чертежи

gost.e-ecolog.ru

Инв. №1298/1-1

Типовые конструкции, изделия и узлы
зданий и сооружений

Серия 3.501.2-143

Пролетные строения железнодорожных мостов с ездой поверху пролетами 33,6; 45; 55 м, металлические коробчатого сечения с балластным корытом из коррозионностойкой стали с вариантом в северном исполнении

Выпуск 1-1

Пролетное строение Lр = 33,6 м

Основной комплект марки КМ

Рабочие чертежи

Разработаны Гипротрансмостом
Директор института О.А.Попов
Главный инженер института А.Т.Журавов
Начальник отдела Б.Н.Монов
Главный инженер проекта Л.И.Брук

Типовые конструкции утверждены
и введены в действие с 1 июля 1987 г
указанием МПС от 27 января 1987 г № А 424 у

Ведомость рабочих чертежей основного комплекта

Лист	Наименование	Примечание
1	Общие данные (начало)	
2	Общие данные (продолжение)	
17	Общие данные (окончание)	
18	Общий вид	
	Схема 1...3 расположения элементов	
19	главной балки	
	Схема 1,2 расположения элементов	
20	консольной части	
	Схема расположения элементов	
22	смотрового хода	
	Схема 1...4 расположения элементов	
25	мостового полотна	
	Схема 1,2 расположения элементов	
32	верхнего строения пути	
	Схема 1...6 расположения элементов	
33	перекрытия зазоров	
	Схема 1,2 расположенця элементов	
35	перекрытия тротуаров	
	Схема расположения консолей желобов	
36	для кабелей связи	

Лист	Наименование	Примечание
	Схема расположения антисейсмических	
37	устройств	
	Схема расположения элементов	
39	монтажного стыка	

Рабочие чертежи разработаны в соответствии с действующими строительными нормами и правилами (СНиП) и строительными нормами (СН) и предусматривает мероприятия, обеспечивающие взрыво-пожарную безопасность эксплуатации сооружений при соблюдении всех проектных решений.

Главный инженер проекта Брук Л.И.Брук

Инв.№подл. | Подпись и дата | Взам.инв.№ | 0007711

1298/1-1 | 2

Гл.инж.инд.	Журавлов	
Н.контр.	Прославская	
Нач.отд.	Манов	
Гл.спец.	Гитман	
ГИП	Брук	
Ст.инж.	Володин	

3.501.2-143.1-1-КМ

Пролетные строения железнодорожных мостов с ездой поверху пролетами 33,6; 45; 55 м металлические коробчатого сечения

Пролетное строение L_p=33,6м

Стадия	Лист	Листов
Р	1	

Общие данные (начало)

Гипротрансмост

Копировал Буйнова

Формат А3

Ведомость спецификаций

Лист	Наименование	Примечание
	Спецификация к схемам расположения	
19	элементов главной балки	
	Спецификация к схемам расположения	
21	элементов консольной части	
	Спецификация к схеме расположения	
24	элементов смотрового хода	
	Спецификация к схемам расположения	
27	элементов мостового полотна	
	Спецификация к схемам расположения	
32	элементов верхнего строения пути	
	Спецификация к схемам расположения	
34	элементов перекрытия зазоров	
	Спецификация к схемам расположения	
35	элементов перекрытия тротуаров	
	Спецификация к схеме расположения	
36	консолей желобов для кабелей связи	
	Спецификация к схеме расположения	
38	антисейсмических устройств	
	Спецификация к схеме расположения	
39	элементов монтажного стыка	

Ведомость ссылочных и прилагаемых документов

Обозначение	Наименование	Примечание
	Ссылочные документы	
3.501-113	Желоба для прокладки кабелей	
	на железнодорожных мостах	
3.501.1-129	Опорные части железобетонных	
	пролетных строений длиной от	
	40 до 34,2 м для железнодорож-	
	ных мостов	
3.501-35	Литые опорные части под	
	металлические пролетные	
	строения железнодорожных	
	мостов	
ТУ 35-1757-87	Технические условия	
	Прилагаемые документы	
3.501.2-143.0-1	Пролетное строение Lр=33,6 м	
	Материалы для проектирования	
3.501.2-143.2-1	Пролетное строение Lр=33,6 м	
	Элементы конструкции	
	Чертежи КМ	

1298/1-1 | 3

Гл.инж.ин-та	Журавов	
Н.контр.	Лославская	
Нач.отд.	Манов	
Гл.спец.	Гитман	
ГИП	Брук	
Ст.инж.	Володин	

3.501.2-143.1-1-КМ

Пролетные строения железнодорожных мостов с ездой поверху пролетами 33,6; 45; 55 м металлические коробчатого сечения

Стадия	Лист	Листов
Р	2	

Пролетное строение Lр=33,6 м

Общие данные (продолжение)

Гипротрансмост

Инв.№ подл. | Подпись и дата | Взам. инв.№

11400

Копировал Левых

Формат А3

Общие указания.

1. Рабочие чертежи на пролетные строения железнодорожных мостов металлические балочные коробчатого сечения с ездой поверху разработаны на основании технических решений, утвержденных заключением МПС за №15/56/153 от 3 апреля 1985 г.

2. Нормативные нагрузки:
временная подвижная нагрузка С14;
нагрузка на тротуары - 1000 кгс/м²;
ветровая нагрузка - 180 кгс/м²

постоянная нормативная нагрузка принята в расчете 7,6 тс/м пролетного строения.

3. При обозначении документов кроме порядкового номера исполнений дан дополнительный номер исполнения по материалам в зависимости от расчетной минимальной температуры наружного воздуха согласно таблице.

Расчетная минимальная температура воздуха	Характеристика исполнения	Дополнительный номер исполнения
до минус 40°С включительно	обычное	01
ниже минус 40°С до минус 50°С включительно	северное А	02
ниже минус 50°С	северное Б	03

Техническая спецификация металла по видам профиля с дополнительными номерами исполнения элементов пролетного строения дана в настоящем выпуске.

4. Техническая характеристика, описание и подбор составных частей пролетного строения марки элементов пролетного строения даны в вып. 0-1.

5. Мероприятия по антикоррозионной защите металлоконструкций даны в вып. 0-1 и ТУ35-1757-87.

6. Указания по монтажу даны в вып. 0-1.

7. Техническое описание конструкции пролетного строения, сборочные чертежи и детали даны в вып. 2-1.

8. В рабочих чертежах использовано изобретение по авторскому свидетельству СССР №1077971.

Условные обозначения высокопрочных болтов.

- заводской болт М22 в отверстие ф25 мм
- заводской болт М22 в отверстие ф 28 мм
- монтажный болт М22 в отверстие ф25 мм
- монтажный болт М22 в отверстие ф28 мм
- винт впотай М22 в отверстие ф23 мм
- анкерный болт М24 в отверстие ф26 мм

Инв.№ подл. | Подпись и дата | Взам. инв.№ | 000711

1298/1-1 | 4

Гл.инж.пр.	Журавов	
Н.контр.	Поспавская	
Нач.отд.	Монов	
Гл.спец.	Гитман	
ГИП	Брук	
Ст.инж.	Володин	

3.501.2-143.1-1-КМ

Пролетные строения железнодорожных мостов с ездой поверху пролетами 33,6; 45; 55 м металлические коробчатого сечения

Пролетное строение L_p=33,6 м	Стадия	Лист	Листов
	Р	3	
Общие данные (продолжение)	Гипротрансмост		

Копировал: Буйнова Формат А3

Техническая спецификация металла для исполнений с дополнительным номером 01

Вид профиля и ГОСТ, ТУ	Марка металла и ГОСТ	Обозначение и размер профиля, мм	№ п.п.	Код: Марки металла	Код: Вида профиля	Код: Размера профиля	Количество, шт.	Длина, мм	Масса металла балки главной по маркам, т: БГ33-49	БГ33-42	БГ33-45	Масса потребности в металле по кварталам (заполняется изготовителем): I	II	III	IV	Заполняется ВЦ
1	2	3	4	5	6	7	8	9	10	11	12	13	14	15	16	17
Сталь толстолистовая ГОСТ 19903-74*	(09Г2С+12Х18Н10Т)-кл.1 ГОСТ 10885-85	12	1						11,4	9,2	10,3					
	15ХСНД ГОСТ 6713-75*	8	2						0,1	0,1	0,1					
		10	3						9,0	9,6	9,3					
		12	4						34,1	34,0	34,1					
	15ХСНД-2 ГОСТ 6713-75*	16	5						2,9	2,9	2,9					
		20	6						8,6	8,6	8,6					
		25	7						0,3	0,3	0,3					
		32	8						0,4	0,4	0,4					
	Итого:		9						55,4	55,4	55,7					
	16Д ГОСТ 6713-75*	10	10						0,2	0,2	0,2					
		12	11						0,1	0,1	0,1					
	Итого:		12						0,3	0,3	0,3					
Всего профиля:			13		71110				67,1	65,4	66,3					
Сталь угловая равнополочная ГОСТ 8509-72*	15ХСНД ГОСТ 6713-75*	80×80×8	14						0,5	0,5	0,5					
	16Д ГОСТ 6713-75*	80×80×8	15						0,4	0,4	0,4					
Всего профиля:			16		21113				0,9	0,9	0,9					

Взам. инв.№ | Подпись и дата | Инв.№ подл. | 000744

Гл.инж.пр-то	Журавов	
Н.контр.	Ярославская	
Нач.отд.	Монов	
Гл.спец.	Гитман	
ГИП	Брук	
Ст.инж.	Волобин	
Инж.	Маркулина	

3.501.2-143.1-1-КМ

Пролетные строения железнодорожных мостов с ездой поверху пролетами 33,6; 45; 55 м металлические коробчатого сечения

Пролетное строение L_p=33,6 м

Стадия	Лист	Листов
Р	4	

Общие данные (продолжение)

Гипротрансмост

1298/1-1 | 5

Копировал Левых

Формат А3

Продолжение

Вид профиля и ГОСТ, ТУ	Марка металла и ГОСТ	Обозначение и размер профиля, мм	№ п.п.	Код: марки металла	Код: вида профиля	Код: размера профиля	Количество, шт.	Длина, мм.	Масса металла балки главной по маркам, т: БГ 33-49	БГ 33-42	БГ 33-45	Масса потребности в металле по кварталам (заполняется изготовителем): I	II	III	IV	Заполняется ВЦ
1	2	3	4	5	6	7	8	9	10	11	12	13	14	15	16	17
Сталь угловая неравнополочная ГОСТ 8510-72*	15ХСНД ГОСТ 6713-75*	160×100×10	17						1,3	1,3	1,3					
Всего профиля:			18		22004				1,3	1,3	1,3					
Швеллер ГОСТ 8240-72*	16Д ГОСТ 6713-75*	16-17	19						0,02	0,02	0,02					
Всего профиля:			20		26506				0,02	0,02	0,02					
Всего масса металла:			21						69,3	67,6	68,5					
Всего масса металла с учетом коэфф. отхода 1,037			22						71,9	70,1	71,0					
В том числе по маркам	(09Г2С+12Х18Н10Т)-кл 1 ГОСТ 10885-85		23						11,8	9,3	10,7					
	15ХСНД ГОСТ 6713-75*		24						59,3	59,8	59,6					
	16Д ГОСТ 6713-75*		25						0,7	0,7	0,7					
Масса поставки элементов по кварталам, т (заполняется заказчиком)		I														
		II														
		III														
		IV														

Инв.№ подл. | Подпись и дата | Взам. инв.№

ООО 7141

1298/1-1 | 6

Гл. инж-р	Журавов		3.501.2-143.1-1-КМ
Н. контр.	Послазская		
Нач. отд.	Манов		Пролетные строения железнодорожных мостов с ездой поверху пролетами 33,6; 45; 55 м металлические коробчатого сечения
Гл. спец.	Гитман		
ГИП	Брук		Стадия: Р; Лист: 5; Листов:
Ст. инж.	Володин		Пролетное строение $L_р$=33,6 м
Инж.	Маркулина		Общие данные (продолжение)
			Гипротрансмост

Копировал: Левых

Формат А3

Продолжение

Вид профиля и ГОСТ, ТУ	Марка металла и ГОСТ	Обозначение и размер профиля, мм	№ п.п.	Код марки металла	Код вида профиля	Код размера профиля	Количество, шт.	Длина, мм	Масса металла полотна мостового, т: МПЗЗ-5.3 МПЗЗ-5.3С МПЗЗ-5.3К МПЗЗ-5.3КС	МПЗЗ-6.3 МПЗЗ-6.3С	МПЗЗ-5.5 МПЗЗ-6.5	МПЗЗ-6.6	МПЗЗ-7.3К МПЗЗ-7.3КС	Охранные приспособления: на I путь	на II пути	Масса потребности в металле по кварталам (заполняется изготовителем): I	II	III	IV	Заполняется ВЦ
1	2	3	4	5	6	7	8	9	10	11	12	13	14	15	16	17	18	19	20	21
Сталь толстолистовая ГОСТ 19903-74*	(09Г2С+12Н18Х10Т)-кл1 ГОСТ 10885-85	12	25						2,0	2,0	2,6	2,9	2,0							
	16Д ГОСТ 6713-75*	10	26						0,7	0,8	0,9	0,9	0,9							
		12	27						0,1	0,1	0,1	0,1	0,1							
	Итого:		28						0,8	0,9	1,0	1,0	1,0							
Всего профиля:			29		71110				2,8	2,9	3,6	3,9	3,0							
Сталь угловая равнополочная ГОСТ 8509-72*	16Д ГОСТ 6713-75*	160×160×16	30											2,8	5,6					
		80×80×8	31						0,6	0,6	0,6	0,6	0,6							
Всего профиля:			32		21113				0,6	0,6	0,6	0,6	0,6	2,8	5,6					
Сталь угловая неравнополочная ГОСТ 8510-72*	16Д ГОСТ 6713-75*	125×80×10	33						0,1	0,1	0,1	0,1	0,1							
Всего профиля:			34		22004				0,1	0,1	0,1	0,1	0,1							
Швеллер ГОСТ 8240-72*	16Д ГОСТ 6713-75*	16-П	35						1,0	1,0	1,0	1,0	1,0							
Всего профиля:			36		26506				1,0	1,0	1,0	1,0	1,0							
Листы стальные с ромбическим рифлением ГОСТ 8568-77	ВСт.3 ГОСТ 380-71	4	37						0,6	0,7	0,8	0,8	0,8							
Всего профиля:			38		71315				0,6	0,7	0,8	0,8	0,8							

Инв.№ подл. | Подпись и дата | Взам. инв.№

00074

Гл.инж.ин-та	Журавов		3.501.2-143.1-1-КМ
Н. контр.	Пословская		
Нач.отд.	Манов		Пролетные строения железнодорожных мостов с ездой поверху пролетами 33,6; 45; 55 м металлические коробчатого сечения
Гл.спец.	Гитман		
ГИП	Брук		Стадия: Р; Лист: 6; Листов:
Ст. инж.	Володин		Пролетное строение $L_р$=33,6 м
Инж.	Маркулина		Общие данные (продолжение)
			Гипротрансмост

1298/1-1 | 7

Копировал: левых

Формат А3

Продолжение

Вид профиля и ГОСТ, ТУ	Марка металла и ГОСТ	Обозначение и размер профиля, мм	№ п.п.	Код: марки металла	Код: вида профиля	Код: размера профиля	Количество, шт.	Длина, мм	Масса металла полотно мостового, т: МП33-5,3 МП33-5,3С МП33-5,3К МП33-5,3КС	МП33-6,3 МП33-6,3С	МП33-5,5 МП33-6,5	МП33-6,6	МП33-7,3К МП33-7,3КС	Охранные приспособления: на I путь	на II пути	Масса потребности в металле по кварталам (заполняется изготовителем): I	II	III	IV	Заполняется ВЦ
1	2	3	4	5	6	7	8	9	10	11	12	13	14	15	16	17	18	19	20	21
Арматура ГОСТ 5781-82*	ВСт.3сп2 ГОСТ 380-71*	А-I-20	39						0,2	0,2	0,2	0,2	0,2							
Всего профиля:			40		093011				0,2	0,2	0,2	0,2	0,2							
Всего масса металла:			41						5,3	5,5	6,3	6,6	5,6	2,8	5,6					
Всего масса металла с учетом коэфф. отхода 1,037			42						5,5	5,7	6,5	6,8	5,8	2,8	5,6					
В том числе по маркам	(09Г2С+12Х18Н10Т)-кл.1 ГОСТ 10885-85		43						2,1	2,1	2,7	3,0	2,0							
	16Д ГОСТ 6713-75*		44						2,6	2,7	2,8	2,8	2,8							
	ВСт3 ГОСТ 380-71*		45						0,6	0,7	0,8	0,8	0,8							
	ВСт.3сп2 ГОСТ 380-71*		46						0,2	0,2	0,2	0,2	0,2							
Масса поставки элементов по кварталам, т (заполняется заказчиком)	I																			
	II																			
	III																			
	IV																			

Инв.№ подл.	Подпись и дата	Взам. инв.№
000711		

1298/1-1 | 8

Гл. инж. ин-та	Журавов	
Н. контр.	Пославская	
Нач. отд.	Манов	
Гл. спец.	Гитман	
ГИП	Брук	
Ст. инж.	Володин	
Инж.	Маркулина	

3.501.2-143.1-1-КМ

Пролетные строения железнодорожных мостов с ездой поверху пролетами 33,6; 45; 55 м металлические коробчатого сечения

	Стадия	Лист	Листов
Пролетное строение L_p=33,6 м	Р	7	

Общие данные (продолжение)

Гипротрансмост

Копировал Левых

Формат А3

Продолжение

Вид профиля и ГОСТ, ТУ	Марка металла и ГОСТ	Обозначение и размер профиля, мм	№ п.п	Код: Марки металла	Код: Вида профиля	Код: Размера профиля	Количество, шт.	Длина, мм	Масса металла элементов перекрытия зазоров по маркам: П49.3 П42.3 П42.5	П49.3-3 П42.5-3	П49.3-23 П45.5-23	П92.3 П85.3	П92.5 П85.5	ПП	Масса потребности в металле по кварталам (заполняется изготовителем): I	II	III	IV	Заполняется ВЦ
1	2	3	4	5	6	7	8	9	10	11	12	13	14	15	16	17	18	19	20
Сталь толстолистовая ГОСТ 19903-74*	(09Г2С+12Х18Н10Т)-кл.1 ГОСТ 10885-85	12	46						0,2	0,23	0,25	0,3	0,27	0,98					
	15ХСНД ГОСТ 6713-75*	10	47							0,03	0,05								
		12	48							0,1	0,2								
		20	49							0,2	0,5								
	Итого:		50							0,33	0,75								
Всего профиля:			51		71110				0,2	0,56	1,0	0,3	0,27	0,98					
Всего масса металла:			52						0,2	0,56	1,0	0,3	0,27	0,98					

Инв.№ подл. | Подпись и дата | Взам. инв.№

000744

1298/1-1 | 9

Гл. инж-р	Журавов	
Н. контр.	Ярославская	
Нач. отд.	Монов	
Гл. спец.	Гитман	
ГИП	Брук	
Ст. инж.	Володин	
Инж.	Маркулита	

3.501.2-143.1-1-КМ

Пролетные строения железнодорожных мостов с ездой поверху пролетами 33,6; 45; 55 м металлические коробчатого сечения

Пролетное строение L_p=33,6 м	Стадия	Лист	Листов
	Р	8	

Общие данные (продолжение)

Гипротрансмост

Копировал Левых

Формат А3

Техническая спецификация металла для исполнений с дополнительным номером 02

Вид профиля и ГОСТ; ТУ	Марка металла и ГОСТ	Обозначение и размер профиля, мм	№ п.п.	Код: марки металла	Код: вида профиля	Код: размера профиля	Количество, шт.	Длина, мм	Масса металла балки главной по маркам, т: БГ33-49	БГ33-42	БГ33-45	Масса потребности в металле по кварталам (заполняется изготовителем): I	II	III	IV	Заполняется ВЦ
1	2	3	4	5	6	7	8	9	10	11	12	13	14	15	16	17
Сталь толстолистовая ГОСТ 19903-74*	10ГГ2С+12Х18Н10Т)кл 1 ГОСТ 10885-85	12	1						11,4	9,2	10,3					
	15ХСНД-2 ГОСТ 6713-75*	8	2						0,1	0,1	0,1					
		10	3						0,2	0,2	0,2					
		12	4						0,1	0,1	0,1					
	Итого:		5						0,4	0,4	0,4					
	15ХСНД-2 ГОСТ 6713-75*	10	6						9	9,6	9,3					
		12	7						34,1	34,0	34,1					
		16	8						2,9	2,9	2,9					
		20	9						8,6	8,6	8,6					
		25	10						0,3	0,3	0,3					
		32	11						0,4	0,4	0,4					
	Итого:		12						55,4	55,4	55,7					
Всего профиля:			13		71110				67,1	65,4	66,3					
Сталь угловая равнополочная ГОСТ 8509-72*	15ХСНД ГОСТ 6713-75*	80×80×8	14						0,5	0,5	0,5					
		80×80×8	15						0,4	0,4	0,4					
Всего профиля:			16		21113				0,9	0,9	0,9					

Инв.№ подл. | Подпись и дата | Взам.инв.№

000714

Гл.инж.ин-та	Журавов	
Н.контр.	Послобская	
Нач.отд.	Монов	
Гл.спец.	Гитман	
ГИП	Брук	
Ст.инж.	Володин	
Инж.	Маркулина	

3.501.2-143.1-1-КМ

Пролетное строение железнодорожных мостов с ездой поверху пролетами 33,6; 45; 55 м металлические коробчатого сечения

Пролетное строение $L_р$=33,6 м	Стадия	Лист	Листов
	Р	9	

Общие данные (продолжение) — Гипротрансмост

1298/1-1 | 10

Копировал Левых — Формат А3

Продолжение

Вид профиля и ГОСТ, ТУ	Марка металла и ГОСТ	Обозначение и размер профиля, мм	№ п.п.	Код: марки металла	Код: вида профиля	Код: размера профиля	Количество, шт.	Длина, мм	Масса металла балки главной по маркам, т: БГ33-49	БГ-33-42	БГ33-45	Масса потребности в металле по кварталам (заполняется изготовителем): I	II	III	IV	Заполняется ВЦ
1	2	3	4	5	6	7	8	9	10	11	12	13	14	15	16	17
Сталь угловая неравнополочная ГОСТ 8510-72	15ХСНД ГОСТ 6713-75*	160×100×10	17						1,3	1,3	1,3					
Всего профиля:			18		22004				1,3	1,3	1,3					
Швеллер ГОСТ 8240-72*	15ХСНД ГОСТ 6713-75*	16-П	19						0,02	0,02	0,02					
Всего профиля:			20		26506				0,02	0,02	0,02					
Всего масса металла			21						69,3	67,6	68,5					
Всего масса металла с учетом коэфф. отхода 1,037			22						71,9	70,1	71,0					
В том числе по маркам	(09Г2С+12ХГДН10Г)-кл.1 ГОСТ 10885-85		23						11,8	9,5	10,7					
	15ХСНД ГОСТ 6713-75*		24						0,9	0,9	0,9					
	15ХСНД-2 ГОСТ 6713-75*		25						59,1	59,6	59,4					
Масса поставки элементов по кварталам, т (заполняется заказчиком)	I															
	II															
	III															
	IV															

Инв.№ подл. | Подпись и дата | Взам. инв.№

ООО 7/11

1298/1-1 | 11

Гл. инж. ин-та	Журавов	
Н. контр.	Ласловская	
Нач. отд.	Монов	
Гл. спец.	Гитман	
ГИП	Брук	
Ст. инж.	Володин	
Инж.	Маркулина	

3.501.2-143.1-1-КМ

Пролетные строения железнодорожных мостов с ездой поверху пролетами 33,6; 45; 55 м металлические коробчатого сечения

Пролетное строение L_p=33,6 м | Стадия: Р | Лист: 10 | Листов:

Общие данные (продолжение)

Гипротрансмост

Копировал Левых

Формат А3

Продолжение

Вид профиля и ГОСТ, ТУ	Марка металла и ГОСТ	Обозначение и размер профиля, мм	№ п.п.	Код: марки металла	Код: вида профиля	Код: размера профиля	Количество, шт.	Длина, мм	Масса металла полотна мостового, т: МП33-5.3 МП33-5.3С МП33-5.3К МП33-5.3КС	МП33-6.3 МП33-6.3С	МП33-5.5 МП33-5.5С МП33-6.5 МП33-6.5С	МП33-6.6 МП33-6.6С	МП33-7.3К МП33-7.3КС	Охранные приспособления: на I путь	на II пути	Масса потребности в металле по кварталам (заполняется изготовителем): I	II	III	IV	Заполняется ВЦ
1	2	3	4	5	6	7	8	9	10	11	12	13	14	15	16	17	18	19	20	21
Сталь толстолистовая ГОСТ 19903-74	(09Г2С+12Х18Н10Т)кл1 ГОСТ 10885-85		25						2,0	2,0	2,6	2,9	2,0							
	15ХСНД ГОСТ 6713-75*	10	26						0,7	0,8	0,9	0,9	0,9							
		12	27						0,1	0,1	0,1	0,1	0,1							
Всего профиля:			28		71110				2,8	2,9	3,6	3,9	3,0							
Сталь угловая равнополочная ГОСТ 8509-72*	15ХСНД ГОСТ 6713-75*	160×160×16	29											2,8	5,6					
		80×80×8	30						0,6	0,6	0,6	0,6	0,6							
Всего профиля:			31		21113				0,6	0,6	0,6	0,6	0,6	2,8	5,6					
Сталь угловая неравнополочная ГОСТ 8510-72*	15ХСНД ГОСТ 6713-75*	125×80×10	32						0,1	0,1	0,1	0,1	0,1							
Всего профиля:			33		22004				0,1	0,1	0,1	0,1	0,1							
Швеллер ГОСТ 8240-72*	15ХСНД ГОСТ 6713-75*	16	34						1,0	1,0	1,0	1,0	1,0							
Всего профиля:			35		28506				1,0	1,0	1,0	1,0	1,0							
Листы стальные с ромбическим рифлением ГОСТ 8568-77*	ВСт.3ГОСТ380-71*	4	36						0,6	0,7	0,8	0,8	0,8							
Всего профиля:			37		71315				0,6	0,7	0,8	0,8	0,8							

Инв.№ подл. | Подпись и дата | Взам. инв.№

1298/1-1 | 12

Гл.инж.ин-та	Журавов	
Н. контр.	Пословская	
Нач. отд.	Манов	
Гл. спец.	Гитман	
ГИП	Брик	
Ст. инж.	Володин	
Инж.	Маркулина	

3.501.2-143.1-1-КМ

Пролетные строения железнодорожных мостов с ездой поверху пролетами 33,6; 45; 55 м металлические коробчатого сечения

Стадия	Лист	Листов
Р	11	

Пролетное строение $L_р$ = 33,6 м

Общие данные (продолжение)

Гипротрансмост

Копировал Левых

Формат А3

Продолжение

Вид профиля и ГОСТ, ТУ	Марка металла и ГОСТ	Обозначение и размер профиля, мм	№ п.п.	Код марки металла	Код вида профиля	Код размера профиля	Количество, шт.	Длина, мм	Масса металла полотна мостового, т: МП33-5.3 МП33-6.3С МП33-6.3К МП33-6.3КС	МП33-6.3 МП33-6.3С	МП33-6.5 МП33-6.5С МП33-6.5 МП33-6.5С	МП33-6.6 МП33-6.6С	МП33-7.3К МП33-7.3КС	Охранные приспособления: на 1 путь	Охранные приспособления: на 2 пути	Масса потребности в металле по кварталам (заполняется изготовителем): I	II	III	IV	Заполняется ВЦ
1	2	3	4	5	6	7	8	9	10	11	12	13	14	15	16	17	18	19	20	21
Арматура ГОСТ 5781-82*	ВСт.3сп2 ГОСТ 380-71	А-I-20	38						0,2	0,2	0,2	0,2	0,2							
Всего профиля:			39		093011				0,2	0,2	0,2	0,2	0,2							
Всего масса металла:			40						5,3	5,5	6,3	6,6	5,6	2,8	5,6					
Всего масса металла с учетом коэфф. отхода 1,037			41						5,5	5,7	6,5	6,8	5,8	2,8	5,6					
В том числе по маркам	(09Г2С+12Х18Н10Т)-кл.1 ГОСТ 10885-85		42						2,1	2,1	2,7	3,0	2,1							
	15ХСНД ГОСТ 6713-75*		43						2,6	2,7	2,8	2,8	2,8							
	ВСт.3 ГОСТ 380-71*		44						0,8	0,7	0,8	0,8	0,8							
	ВСт.3сп.2 ГОСТ 380-71		45						0,2	0,2	0,2	0,2	0,2							
Масса поставки элементов по кварталам, т (заполняется заказчиком)	I																			
	II																			
	III																			
	IV																			

Инв.№ подл. | Подпись и дата | Взам. инв.№

000711

1298/1-1 | 13

Гл.инж.пр-та	Журавов	
Н.контр.	Лославская	
Нач.отд.	Монов	
Гл.спец.	Гитман	
ГИП	Брик	
Ст. инж.	Володин	
Инж.	Маркулина	

3.501.2-143.1-1-КМ

Пролетные строения железнодорожных мостов с ездой поверху пролетами 33,6; 45; 55 м металлические коробчатого сечения

Стадия	Лист	Листов
Р	12	

Пролетное строение L_p = 33,6 м

Общие данные (продолжение)

Гипротрансмост

Копировал Левых

Формат А3

Техническая спецификация металла для исполнений дополнительным номером 02

Продолжение

Вид профиля и ГОСТ, ТУ	Марка металла и ГОСТ	Обозначение и размер профиля, мм	№ п.п	Код: марки металла	Код: вида профиля	Код: размера профиля	Количество, шт.	Длина, мм	Масса металла элементов перекрытия зазоров по маркам, т: п49.3 п42.3 п42.5	п49.3-3 п42.5-3	п49.3-2.3 п45.5-23	п92.3 п85.5	п92.5 п85.5	пп	Масса потребности в металле по кварталам (заполняется изготовителем): I	II	III	IV	Заполняется ВЧ
1	2	3	4	5	6	7	8	9	10	11	12	13	14	15	16	17	18	19	20
Сталь толстолистовая ГОСТ 19903-74*	(09Г2С+12ХВНМЮТ)-кп1 ГОСТ 10885-85	12	45						0,2	0,23	0,25	0,3	0,27	0,98					
	15ХСНД-2 ГОСТ 6713-75*	10	46							0,03	0,05								
		12	47							0,1	0,2								
		20	48							0,2	0,5								
	Итого:		49							0,33	0,75								
Всего профиля:			50		7110				0,2	0,56	1,0	0,3	0,27	0,98					
Всего масса металла:			51						0,2	0,56	1,0	0,3	0,27	0,98					

Инв. № подл. | Подпись и дата | Взам. инв. №

000711

1298/1-1 | 14

Гл. инж. инж.	Журавов	
Н. контр.	Паславская	
Нач. отд.	Манов	
Гл. спец.	Гитман	
ГИП	Брук	
Ст. инж	Володин	
Инж.	Маркулина	

3.501.2-143.1-1-КМ

Пролетные строения железнодорожных мостов с ездой поверху пролетами 33,6; 45; 55 м металлического коробчатого сечения

Стадия	Лист	Листов
Р	13	

Пролетное строение $L_р$ = 33,6 м

Общие данные (продолжение)

Копировал Хакимова

Формат А3

Техническая спецификация металла для исполнений с дополнительным номером 03

Вид профиля и ГОСТ, ТУ	Марка металла и ГОСТ	Обозначение и размер профиля, мм	№ п.п.	Код марки металла	Код вида профиля	Код размера профиля	Количество, шт.	Длина, мм	Масса металла балки главной по маркам, т БГ33-49	БГ33-42	БГ33-45	Масса потребности в металле по кварталам (заполняется изготовителем) I	II	III	IV	Заполняется ВЦ
1	2	3	4	5	6	7	8	9	10	11	12	13	14	15	16	17
Сталь толстолистовая ГОСТ 19903-74*	(09Г2С+12Х18Н10Т)-кл1 ГОСТ 10885-85	12	1						11,4	9,2	10,3					
	10ХСНД-3 ГОСТ 6713-75*	10	2						9	9,6	9,3					
		12	3						32,4	32,0	32,0					
		16	4						2,9	2,9	2,9					
		20	5						8,6	8,6	8,6					
		25	6						0,3	0,3	0,3					
		32	7						0,4	0,4	0,4					
	Итого:		8						53,6	53,8	53,5					
	15ХСНД-2 ГОСТ 6713-75*	8	9						0,1	0,1	0,1					
		10	10						0,2	0,2	0,2					
		12	11						2,1	2,1	2,1					
	Итого:		12						2,4	2,4	2,4					
Всего профиля:			13		71110				67,1	65,4	66,3					
Сталь угловая равнополочная ГОСТ 8509-72*	10ХСНД ГОСТ 6713-75*	80×80×8	14						0,4	0,4	0,4					
	15ХСНД ГОСТ 6713-75*	80×80×8	15						0,5	0,5	0,5					
Всего профиля:			16		21113				0,9	0,9	0,9					

Инв.№ подл. | Подпись и дата | Взам.инв.№

ССОТИ

Гл.инж.ин-та	Журавов	
Н.контр.	Послядская	
Нач.отд.	Монов	
Гл.спец.	Гитман	
ГИП	Брук	
Ст.инж.	Валовин	
Инж.	Маркулина	

3.501.2-143.1-1-КМ

Пролетные строения железнодорожных мостов с ездой поверху пролетами 33,6; 45; 55 м металлические коробчатого сечения

Пролетное строение $L_р$=33,6 м	Стадия	Лист	Листов
	Р	14	

Общие данные (продолжение) — Гипротрансмост

1298/1-1 | 15

Копировал Левых — Формат А3

Продолжение

Вид профиля и ГОСТ, ТУ	Марка металла и ГОСТ	Обозначение и размер профиля, мм	№ п.п.	Код: марки металла	Код: вида профиля	Код: размера профиля	Количество, шт.	Длина, мм	Масса металла балки главной по маркам, т: БГ 33-49	БГ 33-42	БГ 33-45	Масса потребности в металле по кварталам (заполняется изготовителем): I	II	III	IV	Заполняется ВЦ.
1	2	3	4	5	6	7	8	9	10	11	12	13	14	15	16	17
Сталь угловая неравнополочная ГОСТ 8510-72*	15ХСНД ГОСТ 6713-75*	160 × 100 × 10	17						1,3	1,3	1,3					
Всего профиля:			18		22004				1,3	1,3	1,3					
Швеллер ГОСТ 8240-72*	15ХСНД ГОСТ 6713-75*	16-П	19						0,02	0,02	0,02					
Всего профиля:			20		26506				0,02	0,02	0,02					
Всего масса металла:			21						69,3	67,6	68,5					
Всего масса металла с учетом коэфф. отхода 1,037			22						71,9	69,8	71,0					
В том числе по маркам	10ГН2С+12Х18Н10Т)-кл.1 ГОСТ 10885-85		23						11,8	9,5	10,7					
	10ХСНД-3 ГОСТ 6713-75*		24						55,3	55,8	55,6					
	10ХСНД ГОСТ 6713-75*		25						0,4	0,4	0,4					
	15ХСНД-2 ГОСТ 6713-75*		26						1,3	1,3	1,3					
	15ХСНД ГОСТ 6713-75*		27						3,1	3,1	3,1					
Масса поставки элементов по кварталам, т (заполняется заказчиком)	I															
	II															
	III															
	IV															

Инв.№ подл. | Подпись и дата | Взам. инв.№ | 000744

Гл.инж.им.	Журавов	
Н.контр.	Паславская	
Нач.отд.	Монов	
Гл.спец.	Гитман	
ГИП	Брук	
Ст.инж.	Володин	
Инж.	Маркулина	

1298/1-1 | 16

3.501.2-143.1-1-КМ

Пролетные строения железнодорожных мостов с ездой поверху пролетами 33,6; 45; 55 м металлические коробчатого сечения

Пролетное строение $L_р$ = 33,6 м	Стадия	Лист	Листов
	Р	15	

Общие данные (продолжение) — Гипротрансмост

Копировал Левых — Формат А3

Продолжение

Вид профиля и ГОСТ, ТУ	Марка металла и ГОСТ	Обозначение и размер профиля, мм	№ п.п	Код: Марки металла	Код: Вида профиля	Код: Размера профиля	Количество, шт.	Длина, мм	Масса металла элементов перекрытия зазоров по маркам: п49.3 п42.3 п42.5	п49.3-3 п42.5-3	п49.3-2.3 п45.5-2.3	п92.3 п85.5	п92.5 п85.5	пп	Масса потребности в металле по кварталам. (заполняется изготовителем): I	II	III	IV	Заполняется ВЦ
1	2	3	4	5	6	7	8	9	10	11	12	13	14	15	16	17	18	19	20
Сталь толстолистовая ГОСТ 19903-74*	(09Г2С+12Х18Н10Т)-кл1 ГОСТ 10885-85	12	27						0,2	0,23	0,25	0,3	0,27	0,98					
	10ХСНД-3 ГОСТ 6713-75*	10	28							0,03	0,05								
		12	29							0,1	0,2								
		20	30							0,2	0,5								
	Итого:		31							0,33	0,75								
Всего профиля:			32		71110				0,2	0,56	1,0	0,3	0,27	0,98					
Всего масса металла:			33						0,2	0,56	1,0	0,3	0,27	0,98					

Инв.№ подл. | Подпись и дата | Взам. инв.№ 000711

1298/1-1 | 17

Гл.инж-т	Журавов		3.501.2-143.1-1-КМ
Н.контр.	Пословская		
Нач.отд	Монов		Пролетные строения железнодорожных мостов с ездой поверху пролетами 33.6; 45; 55м металлические коробчатого сечения
Гл.спец.	Гитман		
ГИП	Брук		Стадия Р; Лист 16; Листов
Ст.инж.	Володин		Пролетное строение $L_р$=33.6м
Инж.	Маркулина		Общие данные (продолжение)
			Гипротрансмост

Копировал Хакимова Формат А3

Наименование материала и единица измерения	Код материала	Код ед. изм.	Количество: Главные балки по маркам БГ33-49	БГ33-42	БГ33-45	Мостовое полотно
Болты и гайки, т	128100	168	2,1	2,0	1,9	0,1

Инв.№ подл.	Подпись и дата	Взам.инв.№
000711		

Гл.инж.отд.	Журавав		
Н.контр.	Лославская		
Нач.отд.	Манав		
Гл.спец.	Гитман		
ГИП	Брук		
Ст.инж.	Валадин		
Инж.	Маркулина		

1298/1-1 | 18

3.501.2-143.1-1-КМ

Пролетные строения железнодорожных мостов с ездой поверху пролетами 33.6; 45; 55м металлические коробчатого сечения

	Стадия	Лист	Листов
Пролетное строение L_p=33.6м	Р	17	
Общие данные (окончание)	Гипротрансмост		

Копировал Хакимова Формат А3

Марка, поз.	Обозначение	Наименование	Кол. под 1 путь	Кол. под 2 пути	Примечание
1	3.501.1-129; 3.501-35	Подвижная опорная часть	2	4	
2	3.501.1-129; 3.501-35	Неподвижная опорная часть	2	4	
3	3.501.2-143.2-1-130.000	Балка главная	1	2	
4	3.501.2-143.2-1-200.000	Мостовое полотно	2	2	
5	3.501.2-143.2-1-300.000	Перекрытие плит проезда	2	2	
6	3.501.2-143.2-1-340.000	Перекрытие тротуарных плит	2		

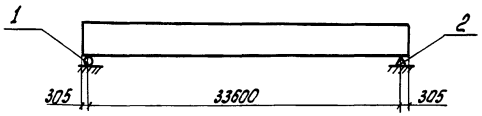

План при однопутной железной дороге

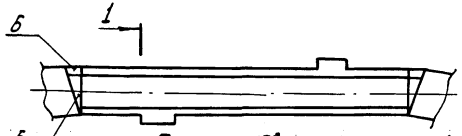

План при двухпутной железной дороге

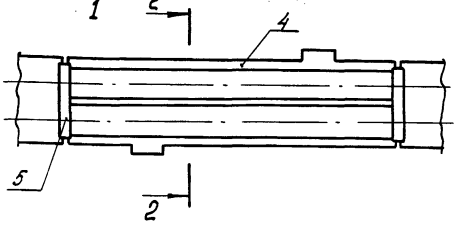

1-1
М 1:100

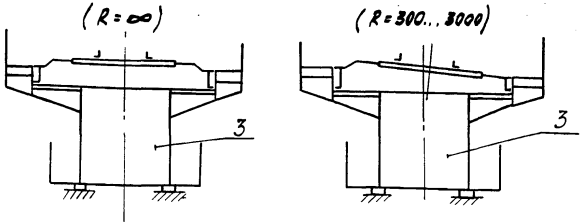

2-2
М 1:100

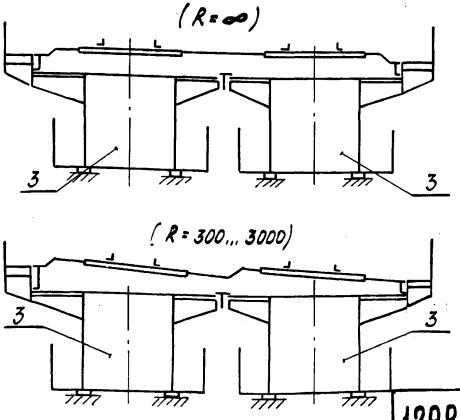

В таблице закреплено количество знаков для обозначения строительных изделий (две трехзначные группы).
Первая цифра в первой трехзначной группе показывает порядковую нумерацию функциональных частей конструкции.

Гл.инж.ин-та	Журавов	
Н.контр.	Пословская	
Нач.отд.	Манов	
Гл.спец.	Гитман	
ГИП	Брук	
Ст. инж.	Володин	

1298/1-1 | 19

3.501.2-143.1-1-КМ

Пролетные строения железнодорожных мостов с ездой поверху пролетами 33.6; 45; 55 м металлические коробчатого сечения

Пролетное строение $L_{пр}$ = 33.6 м	Стадия	Лист	Листов
	Р	18	
Общий вид	Гипротрансмост		

Инв.№ подл. | 000711 | Подпись и дата | Взам. инв.№

Копировал левых

Формат А3

Схема 1

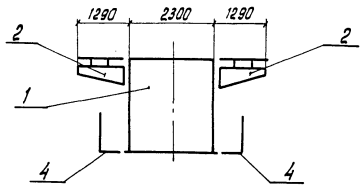

Схема 2

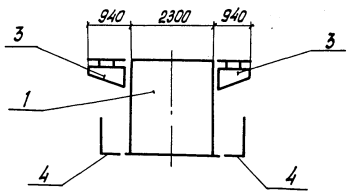

Схема 3

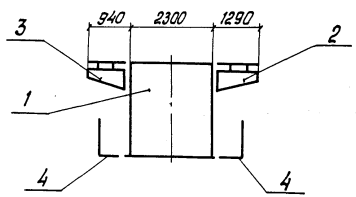

Спецификация к схемам расположения элементов балки главной

Марка, поз.	Обозначение	Наименование	Кол. по схеме 1	2	3	Масса ед, кг	Примечание
1	3.501.2-143.2-1-110.000	Балка коробчатая	1	1	1	53230	
2	3.501.2-143.2-1-120.000	Часть консольная КЧ1	2		1	9241	
3	-01	Часть консольная КЧ2		2	1	7638	
4	3.501.2-143.2-1-130.000	Ход смотровой	2	2	2	2775	
		Марка	БГ33-49	БГ33-42	БГ33-45		

XXX.XXX - обозначение изделия и его документа построено на принципе входимости документа последующей стадии разработки в документ предыдущей стадии.

1298/1-1 | 20

Гл. инж. ин-та	Журавов	
Н. контр.	Пославская	
Нач. отд.	Монов	
Гл. спец.	Гитман	
ГИП	Брук	
Ст. инж.	Володин	
Инж.	Берглезова	

3.501.2-143.1-1-КМ

Пролетные строения железнодорожных мостов с ездой поверху пролетами 33,6; 45; 55 м металлические коробчатого сечения

	Стадия	Лист	Листов
Пролетное строение L_p=33,6 м	Р	19	

Схема 1...3 расположения элементов балки главной

Гипротрансмост

Инв. № подл. 000711 | Подпись и дата | Взам. инв. №

Копировал Левых Формат А3

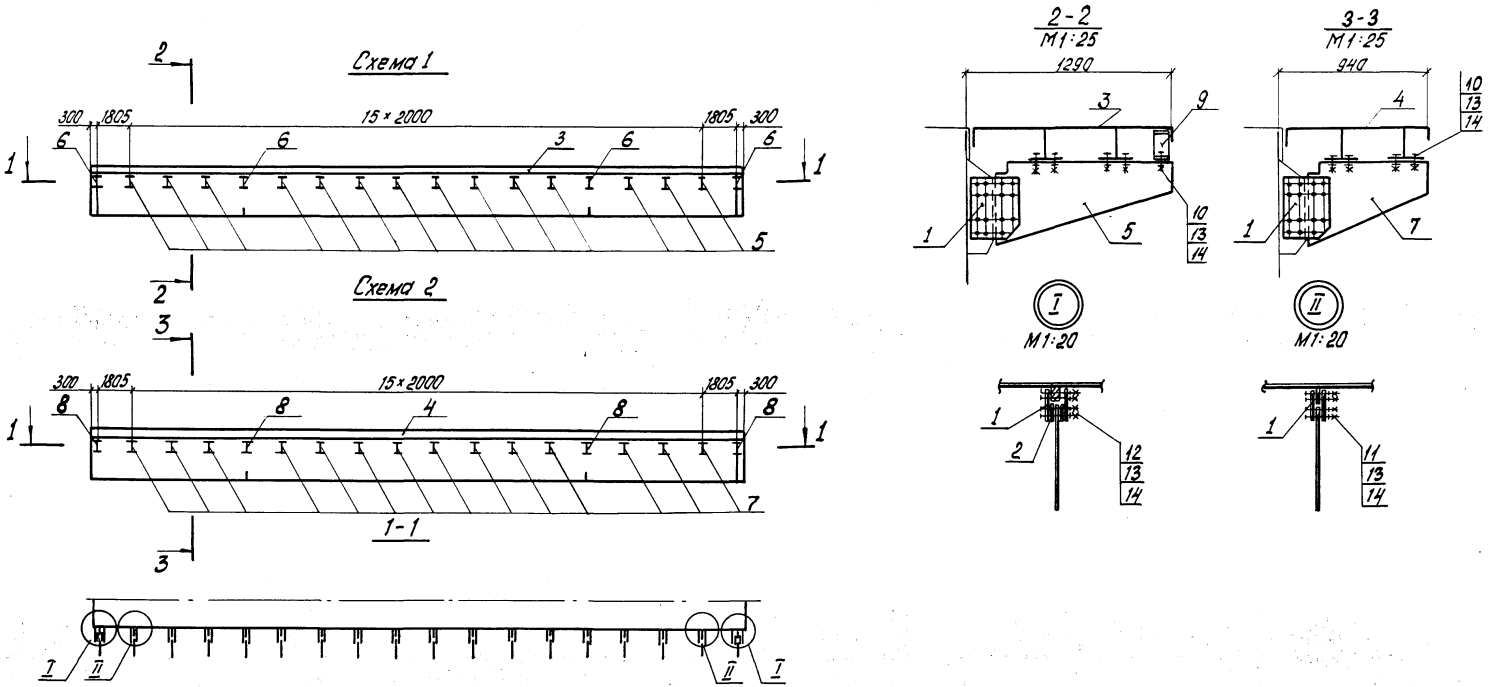

Гл.инж.ин-та	Журавов		
Н.контр.	Пославская		
Нач.отд.	Монов		
Гл.спец.	Гитман		
ГИП	Брук		
Ст. инж.	Володин		
Инж.	Маркулина		

3.501.2-143.1-1-КМ

Пролетные строения железнодорожных мостов с ездой поверху пролетами 33,6; 45; 55м металлические коробчатого сечения

	Стадия	Лист	Листов
Пролетное строение L_p=33,6м	Р	20	

Схема 1,2 расположения элементов консольной части

Гипротрансмост

Инв. № подл. 000711 | Подпись и дата | Взам. инв. №

Копировал Левых

Формат А3

Спецификация к схемам расположения элементов консольной части лист 20

Марка, поз.	Обозначение	Наименование	Кол. по схеме 1	Кол. по схеме 2	Масса ед., кг	Примечание
		Накладки				
1	3.501.2-143.2-1-120.001	НК1	36	36	10,0	
2	-01	НК2	4	4	4,7	
		Плиты ортотропные консольные				
3	3.501.2-143.2-1-121.000	КОП 1	1		7398,4	
4	-01	КОП 2		1	6259,0	
		Консоли плит ортотропных				
5	3.501.2-143.2-1-122.000	К1	14		62,8	
6	-01	К2	4		62,8	
7	3.501.2-143.2-1-123.000	К3		14	42,8	
8	-01	К4		4	42,8	
9	3.501.2-143.2-1-124.000	Элемент опирания	18		4,7	
10		Болт М22-6g×65.110 ГОСТ 22353-77*	180	144	0,297	
11		Болт М22-6g×80.110 ГОСТ 22353-77*	240	240	0,341	
12		Болт М22-6g×90.110 ГОСТ 22353-77*	30	30	0,370	
13		Гайка М22-6Н.110 ГОСТ 22354-77*	450	414	0,108	
14		Шайба 22 ГОСТ 22355-77*	900	828	0,060	

Марка	К41	К42

Инв. № подл. | Подпись и дата | Взам. инв. №
000711

			1298/1-1	22
Гл. инж. инст.	Журавов			
Н. контр.	Лославская		3.501.2-143.1-1-КМ	
Нач. отд.	Монов			
Гл. спец.	Гитман		Пролетные строения железнодорожных мостов с ездой поверху пролетами 33,6; 45; 55 м металлические коробчатого сечения	
ГИП	Брук			
Ст. инж.	Валодин		Стадия: Р; Лист: 21; Листов:	
Инж.	Маркулина		Пролетное строение $L_р$=33,6м	
			Схема 1, 2 расположения элементов консольной части	

Копировал Хакимова Формат А3

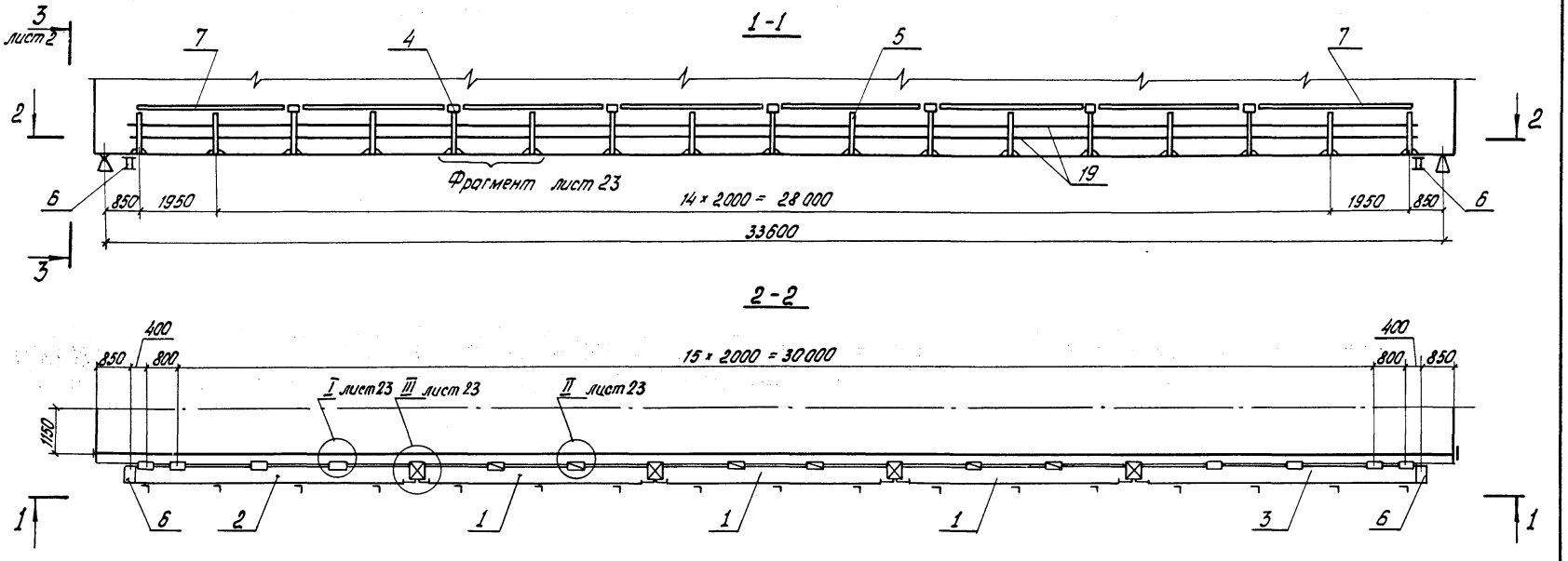

Инв. № подл.	Подпись и дата	Взам. инв. №	
000741			

Гл. инж. инст.	Нуровов		
Н. контр.	Пославская		
Нач. отд.	Манов		
Гл. спец.	Гитман		
ГИП	Брук		
Ст. инж.	Володин		
Инж.	Берглезова		

1298/1-1 | 23

3.501.2-143.1-1-КМ

Пролетные строения железнодорожных мостов с ездой поверху пролетами 33.6; 45; 55 м металлические коробчатого сечения

Пролетное строение $L_р$ = 33.6м	Стадия	Лист	Листов
	Р	22	

Схема расположения элементов смотрового хода

Гипротрансмост

Копировал Левых

Формат А3

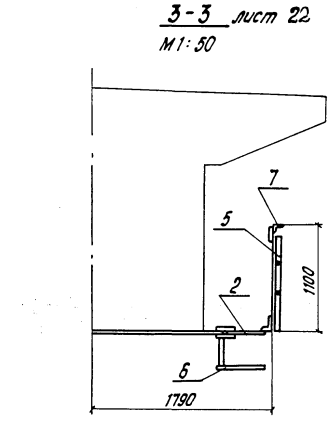

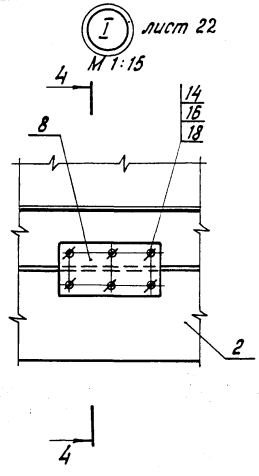

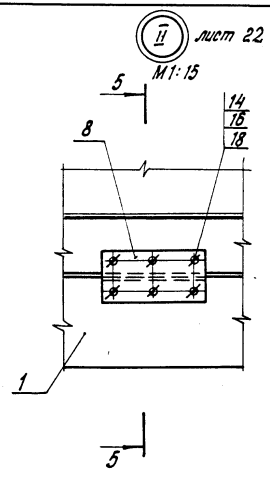

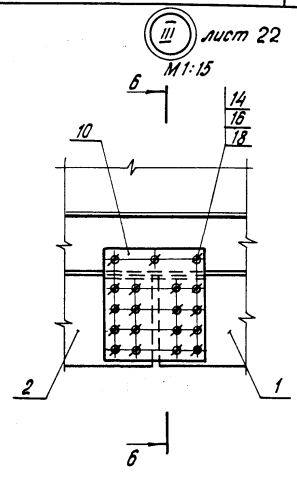

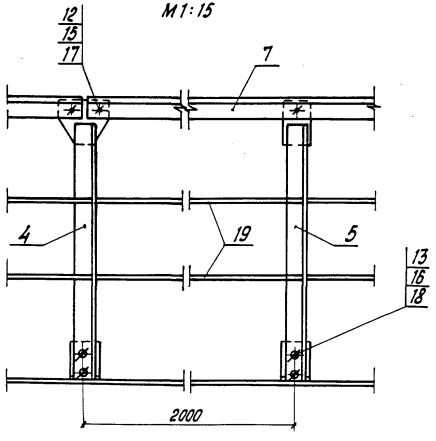

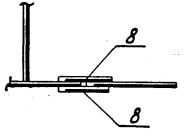

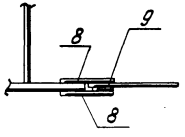

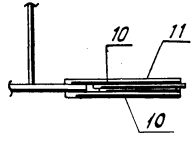

Инв.№ подл.	Подпись и дата	Взам.инв.№	
000711			

Гл.инж.ин-та	Журавов		
Н. контр.	Пославская		
Нач. отд.	Монов		
Гл.спец.	Гитман		
ГИП	Брук		
Ст. инж.	Володин		
Инж.	Берглезова		

3.501.2-143.1-1-КМ

Пролетные строения железнодорожных мостов с ездой поверху пролетами 33,6; 45; 55м металлические коробчатого сечения

	Стадия	Лист	Листов
Пролетное строение L_p=33,6 м	Р	23	

Схема расположения элементов смотрового хода

Гипротрансмост

Копировал Левых

Формат А3

Спецификация к схеме расположения элементов смотрового хода лист 22

Марка поз.	Обозначение	Наименование	Кол.	Масса ед., кг.	Примечание
		Плиты			
1	3.501.2-143.2-1-131.000	ПСХ1	3	233,0	
2	-01	ПСХ2т	1	274,0	
3	-02	ПСХ2н	1	274,0	
4	3.501.2-143.2-1-132.000-02	Стойка перильная СП3	7	12,0	
5	-03	Стойка перильная СП4	10	10,9	
6	3.501.2-143.2-1-133.000	Ступенька хода	2	25,0	
		смотрового			
7	3.501.2-143.2-1-233.000	Поручень	8	38,4	
		Накладки			
8	3.501.2-143.2-1-130.002	НСХ1	28	6,3	
9	-01	НСХ2	6	2,5	
10	3.501.2-143.2-1-130.003	НСХ3	8	15,8	
11	-01	НСХ4	4	12,0	
12		Болт М20-8g×60.46 ГОСТ 7798-70*	24	0,219	
13		Болт М22-6g×65.110 ГОСТ 22353-77*	34	0,297	
14		Болт М22-6g×80.110 ГОСТ 22353-77*	160	0,341	
15		Гайка М20-6Н.5 ГОСТ 5915-70*	48	0,063	
16		Гайка М22-6Н.110 ГОСТ 22354-77*	194	0,108	
17		Шайба 20.02 Ст.3 ГОСТ 11371-78	48	0,0172	
18		Шайба 22 ГОСТ 22355-77*	388	0,0593	
19		А-I-16 ГОСТ 5781-82*	64	101	п.м.

Инв.№ подл. 000714 | Подпись и дата | Взам. инв.№

			1298/1-1	25
Гл. инж. инст.	Журавов		3.501.2-143.1-1-КМ	
Н. контр.	Пославская			
Нач. отд.	Монов		Пролетные строения железнодорожных мостов с ездой поверху пролетами 33.6; 45; 55м металлические коробчатого сечения	
Гл. спец.	Гитман			
ГИП	Брук		Пролетное строение $L_р$=33.6м	Стадия: Р; Лист: 24; Листов:
Ст. инж.	Володин			
Инж.	Маркулина		Схема расположения элементов смотрового хода	Гипротрансмост

Копировал: Ивинская Формат А3

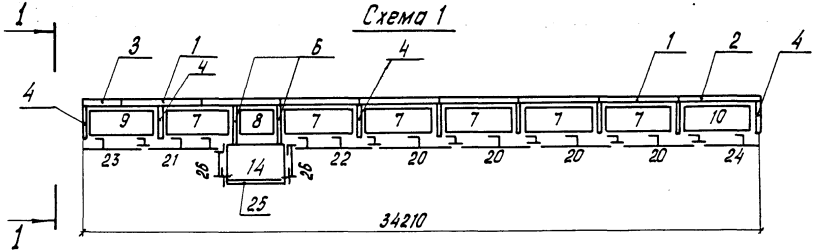

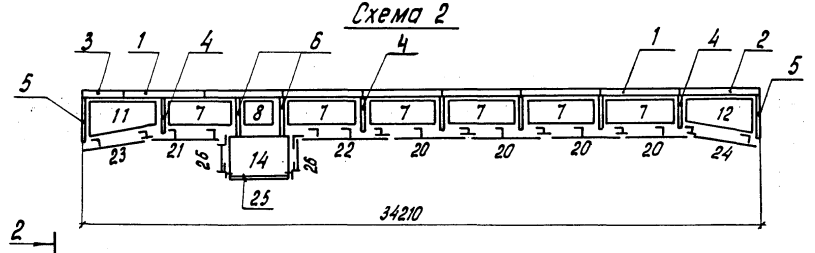

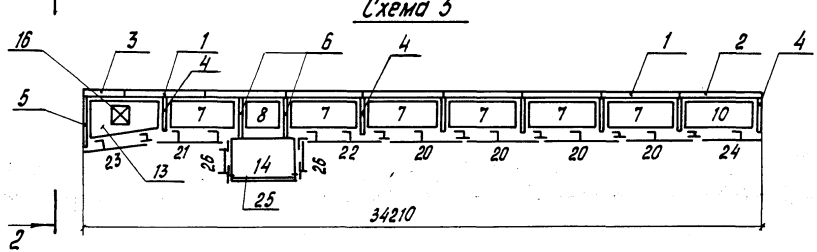

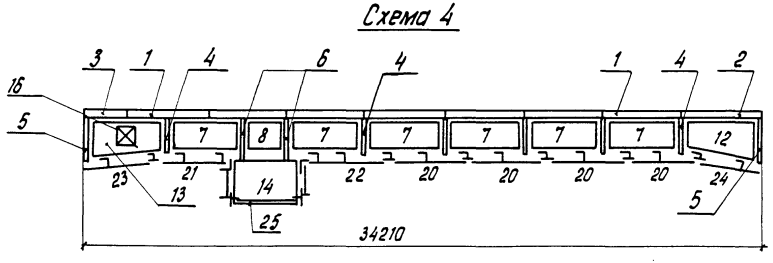

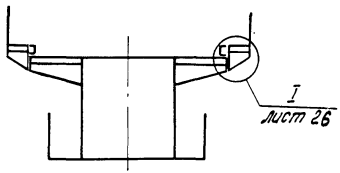

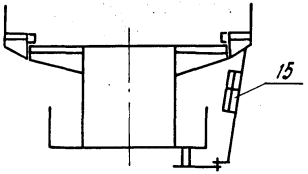

Номер схемы	Масса, кг	Марка полотна мостового
1	4840	МП33-5.3
	5500	МП33-5.5
	5030	МП33-6.3
	5690	МП33-6.5
	6000	МП33-6.6
2	4950	МП33-5.3К
	5370	МП33-7.3К
3	5060	МП33-5.3С
	5210	МП33-6.3С
4	5070	МП33-5.3КС
	5410	МП33-7.3КС

Условные обозначения:

- ⌐ — СП1 — поз. 17
- ¬ — СП2 — поз. 18
- ┼ — СП5 — поз. 19

1298/1-1 | 26

Гл.инж.ин-та	Журавов	
Н.контр.	Пославская	
Нач.отд.	Монов	
Гл.спец.	Гитман	
ГИП	Брук	
Ст.инж.	Володин	
Инж.	Маркулина	

3.501.2-143.1-1-КМ

Пролетные строения железнодорожных мостов с ездой поверху пролетами 33,6; 45; 55м металлические коробчатого сечения

Пролетное строение L_p=33,6 м	Стадия	Лист	Листов
	Р	25	

Схема 1...4 расположения элементов мостового полотна

Гипротрансмост

Копировал Левых

Формат А3

Инв.№ подл. 000711 | Подпись и дата | Взам.инв.№

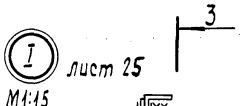

М1:15

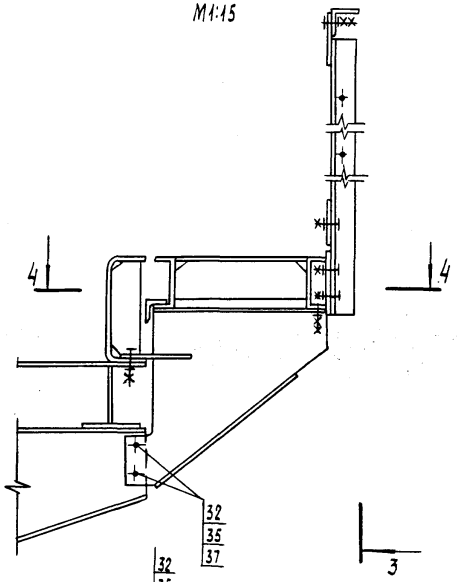

4-4

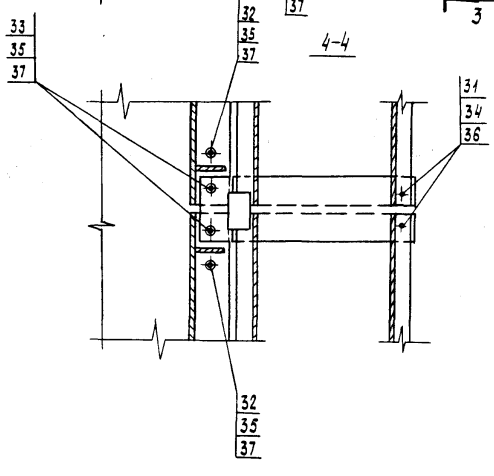

3-3

М1:15

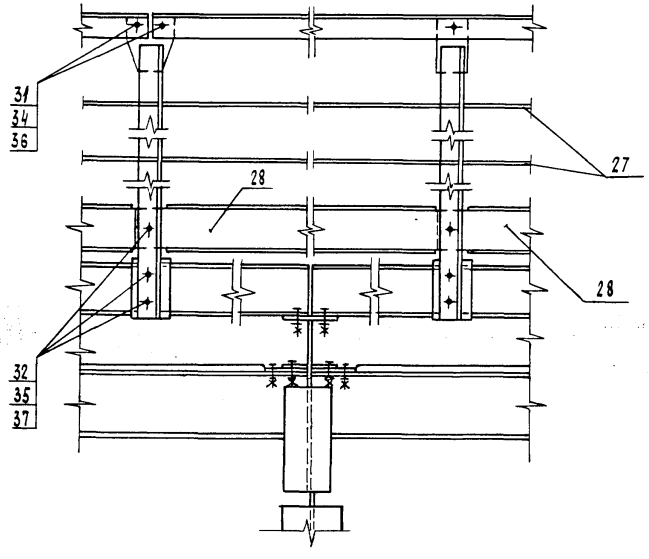

Гл. инж. ин-та	Журавов	
Н. контр.	Лославская	
Нач. отд.	Монов	
Гл. спец.	Гитман	
ГИП	Брук	
Ст. инж.	Володин	
Инж.	Маркулина	

1298/1-1 | 27

3.501.2-143.1-1-КМ

Пролетное строение железнодорожных мостов с ездой поверху пролетами 33,6; 45; 55м металлические коробчатого сечения

Пролетное строение $L_р$ = 33,6м

Стадия	Лист	Листов
Р	26	

Схема 1...4 расположения элементов мостового полотна

Гипротрансмост

Копировал Чесалкина

Формат А3

Инв. № подл.	Подпись и дата	Взам. инв. №
000711		

Спецификация к схемам расположения элементов мостового полотна лист 25

Марка, поз.	Обозначение	Наименование	Кол. по схеме 1					2		3		4		Масса, ед, кг	Примечание
		Бортики													
1	3.501.2-143.2-1-201.000	Б 3.1	7		7			7	7	7	7	7	7	203,0	
	3.501.2-143.2-1-201.000-01	Б 5.1		7		7								280,0	
	3.501.2-143.2-1-201.000-02	Б 6.1					7							316,0	
2	3.501.2-143.2-1-201.000-03	Б 3.2	1		1			1	1	1	1	1	1	210,0	
	3.501.2-143.2-1-201.000-04	Б 5.2		1		1								290,0	
	-05	Б 6.2					1							329,0	
3	-06	Б 3.3	1		1			1	1	1	1	1	1	110,0	
	-07	Б 5.3		1		1								150,0	
	-08	Б 6.3					1							171,0	
		Консоли тротуарные КТ													
4	3.501.2-143.2-1-211.000	КТ 5.3.1	8					6		7		6		37,3	
	-01	КТ 6.3.1			8						7			40,3	
	-02	КТ 7.3.1							6				6	47,8	
	-03	КТ 5.5.1		8										42,6	
	-04	КТ 6.5.1				8								48,0	
	-05	КТ 6.6.1					8							51,6	

Марка	МП33-5.3	МП33-5.5	МП33-6.3	МП33-6.5	МП33-6.6	МП33-5.3К	МП33-7.3К	МП33-5.3С	МП33-6.3С	МП33-5.3КС	МП33-7.3КС

Инв. № подл. | 000711 | Подпись и дата | Взам. инв. №

Гл. инж. ин-та	Журавов	
Н. контр	Полавская	
Нач. отд	Монов	
Гл. спец	Гитман	
ГИП	Брук	
Ст. инж.	Володин	
Инж.	Маркулина	

1298/1-1 | 28

3.501.2-143.1-1-КМ

Пролетные строения железнодорожных мостов с ездой поверху пролетами 33,6; 45; 55 м. металлические коробчатого сечения.

Пролетное строение Lр=33,6 м.	Стадия	Лист	Листов
	Р	27	

Схемы 1...4 расположения элементов мостового полотна

Гипротрансмост

Копировал Карпова Формат А3.

Продолжение

Марка, поз.	Обозначение	Наименование	Кол. по схеме												Масса ед., кг	Примечание
			1					2		3		4				
5	3.501.2-143.2-1-211.000-06	КТ5.3.2						2		1		2			47,8	
	-07	КТ6.3.2									1				53,6	
	-08	КТ7.3.2							2				2		59,5	
6	-09	КТ5.3.3	2					2		2		2			78,9	
	-10	КТ6.3.3			2						2				83,6	
	-11	КТ7.3.3							2				2		89,4	
	-12	КТ5.5.3		2											85,0	
	-13	КТ6.5.3				2									91,7	
	-14	КТ6.6.3					2								94,6	
		Плиты тротуарные ПТ														
7	3.501.2-143.2-1-221.000	ПТ5П1	6	6				6		6		6			181,2	
	-01	ПТ6П1			6	6	6				6				198,4	
	-02	ПТ7П1							6				6		216,0	
8	3.501.2-143.2-1-222.000	ПТ5П2	1	1				1		1		1			97,7	
	-01	ПТ6П2			1	1	1				1				101,1	
	-02	ПТ7П2							1						110,9	
9	3.501.2-143.2-1-223.000	ПТ5П3	1	1											186,1	
	-01	ПТ6П3			1	1	1								203,7	

Марка	МП33-5.3	МП33-5.5	МП33-6.3	МП33-6.5	МП33-6.6	МП33-5.3К	МП33-7.3К	МП33-5.3С	МП33-6.3С	МП33-5.3КС	МП33-7.3КС

Инв. № подл.	Подпись и дата	Взам. инв. №
00071		

Гл. инж. ш-та	Журавов	
Н. контр.	Пославская	
Нач. отд.	Моноб	
Гл. спец.	Гитман	
ГИП	Брук	
Ст. инж.	Володин	
Инж.	Маркулина	

1298/1-1 | 29

3.501.2-143.1-1-КМ

Пролетные строения железнодорожных мостов с ездой поверху пролетами 33,6; 45; 55 м металлические коробчатого сечения

Пролетное строение $L_р$=33,6 м	Стадия	Лист	Листов
	Р	28	

Схемы 1...4 расположения элементов мостового полотна

Гипротрансмост

Копировал Буйнова

Формат А3

Продолжение

Марка, поз.	Обозначение	Наименование	Кол. по схеме 1					2		3		4		Масса ед., кг	Примечание
10	3.501.2-143.2-1-223.000-02	ПТ5П4	1	1						1				186,1	
	-03	ПТ6П4			1	1	1				1			203,7	
11	3.501.2-143.2-1-224.000	ПТ5К1						1						202,8	
	-01	ПТ7К1							1					238,0	
12	-02	ПТ5К2						1				1		202,8	
	-03	ПТ7К2							1				1	238,0	
13	3.501.2-143.2-1-225.000	ПТ5Л								1				193,6	
	-01	ПТ6Л									1			208,8	
	-02	ПТ7Л										1	1	224,0	
14	3.501.2-143.2-1-226.000	Плита убежища ПТ10П	1	1	1	1	1	1	1	1	1	1	1	210,4	
15	3.501.2-143.2-1-227.000	Лестница								1	1	1	1	136,0	
		Крышка люка КЛ													
16	3.501.2-143.2-1-228.000	КЛ5								1		1		20,4	
	-01	КЛ6									1			23,5	
	-02	КЛ7											1	26,5	
		Стойка перильная СП													
17	3.501.2-143.2-1-132.000	СП1	6	6	6	6	6	6	6	6	6	6	6	13,6	

Марка	МПЭ5-5.3	МПЭ5-5.5	МПЭ5-6.3	МПЭ5-6.5	МПЭ5-6.6	МПЭ5-5.3ж	МПЭ5-5.5ж	МПЭ5-5.1б	МПЭ5-6.1б	МПЭ5-5.1ж	МПЭ5-5.1жс

Инв. № подл. | Подпись и дата | Взам. инв. №
000 711

1298/1-1 | 30

Гл. инж. цеха	Журавов		3.501.2-143.1-1-КМ
Н. контр.	Неславская		
Нач. отд.	Монов		Пролетные строения железнодорожных мостов с ездой поверху пролетами 33,6; 45; 55 м металлические коробчатого сечения
Гл. спец.	Гитман		
ГИП	Брук		Пролетное строение L_p=33,6 м — Стадия: Р; Лист: 29; Листов:
Ст. инж.	Володин		
Инж.	Маркулина		Схемы 1... 4 расположения элементов мостового полотна — Гипротрансмост

Копировал Буйнова Формат А3

Продолжение

Марка, поз.	Обозначение	Наименование	Кол. по схеме											Масса ед., кг	Примечание
			1					2		3		4			
18	3.501.2-143.2-1-132.000-01	СП2	12	12	12	12	12	12	12	12	12	12	12	12,5	
19	-04	СП5	2	2	2	2	2	2	2	2	2	2	2	14,0	
		Поручень перильный П													
20	3.501.2-143.2-1-233.000	П1	4	4	4	4	4	4	4	4	4	4	4	38,4	
21	-01	П2	1	1	1	1	1	1	1	1	1	1	1	42,2	
22	-02	П3	1	1	1	1	1	1	1	1	1	1	1	42,2	
23	-03	П4	1	1	1	1	1	1	1	1	1	1	1	28,3	
24	-04	П5	1	1	1	1	1	1	1	1	1	1	1	28,3	
25	-05	П6	1	1	1	1	1	1	1	1	1	1	1	28,3	
26	-06	П7	1	1	1	1	1	1	1	1	1	1	1	8,8	
27		Заполнение													
		А-I-20-ГОСТ 5781-82*	ℓ = 72 пм											178,0	
28	3.501.2-143.2-1-235.000	Заполнение	12	12	12	12	12	12	12	12	12	12	12	15,8	
29	-01	Заполнение	2	2	2	2	2	2	2	2	2	2	2	20,3	
30	-02	Заполнение	1	1	1	1	1	1	1	1	1	1	1	24,1	
31		Болт М20-8g×60.46 ГОСТ 7798-70	50	50	50	50	50	50	50	50	50	50	50	0,219	
32		Болт М22-6g×65.110 ГОСТ 22353-77*	154	154	154	154	154	154	154	154	154	154	154	0,297	
33		Болт М22-6g×80.110 ГОСТ 22353-77*	20	20	20	20	20	20	20	20	20	20	20	0,341	

Марка	МП33-6.3	МП33-6.5	МП33-6.3	МП33-6.5	МП33-6.6	МП33-6.3К	МП33-7.3К	МП33-6.3С	МП33-6.3С	МП33-6.3КС	МП33-7.3КС

Взам. инв. №

Подпись и дата

Инв. № подл. 000711

Гл. инж. ин-та	Журавов	
Н. контр.	Лославская	
Нач. отд.	Монов	
Гл. спец.	Гитман	
ГИП	Брук	
Ст. инж.	Володин	
Инж.	Мархилина	

1298/1-1 | 31

3.501.2-143.1-1-КМ

Пролетные строения железнодорожных мостов с ездой поверху пролетами 33.6; 45; 55 м металлические коробчатого сечения

Пролетное строение $L_р$=33.6 м	Стадия	Лист	Листов
	Р	30	

Схемы 1...4 расположения элементов мостового полотна

Гипротрансмост

Копировал Чесалкина Формат А3

Продолжение

Марка, поз.	Обозначение	Наименование	Кол. по схеме 1					2		3		4		Масса ед., кг	Примечание
34		Гайка М20-6Н.5 ГОСТ 5915-70*	100	100	100	100	100	100	100	100	100	100	100	0,063	
35		Гайка М22-6Н.110 ГОСТ 22354-77*	174	174	174	174	174	174	174	174	174	174	174	0,108	
36		Шайба 20.02 Ст.3 ГОСТ 11371-78	100	100	100	100	100	100	100	100	100	100	100	0,017	
37		Шайба 22 ГОСТ 22355-77*	348	348	348	348	348	348	348	348	348	348	348	0,060	
		Марка	МП33-5.3	МП33-5.5	МП33-6.3	МП33-6.5	МП33-6.6	МП33-5.3К	МП33-7.3К	МП33-5.3С	МП33-6.3С	МП33-5.3КС	МП33-7.3КС		

Инв. № подл.	Подпись и дата	Взам. инв. №
000711		

1298/1-1 | 32

Гл. инж. ин-та	Журавов	
Н. контр.	Пославская	
Нач. отд.	Монов	
Гл. спец.	Гитман	
ГИП	Брук	
Ст. инж.	Володин	
Инж.	Маркулина	

3.501.2-143.1-1-КМ

Пролетные строения железнодорожных мостов с ездой поверху пролетами 33,6; 45; 55 м металлические коробчатого сечения

Пролетное строение L_p=33,6 м	Стадия	Лист	Листов
	Р	31	

Схемы 1...4 расположения элементов мостового полотна

Гипротрансмост

Копировал Чесалкина Формат А3

Схема 1

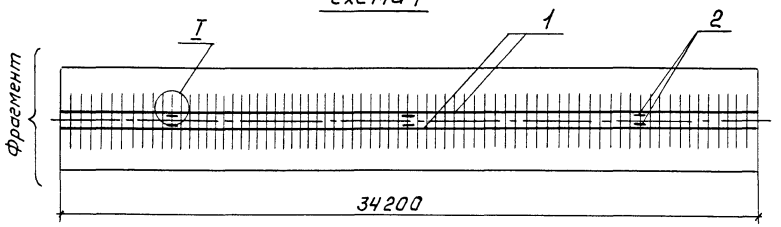

Схема 2

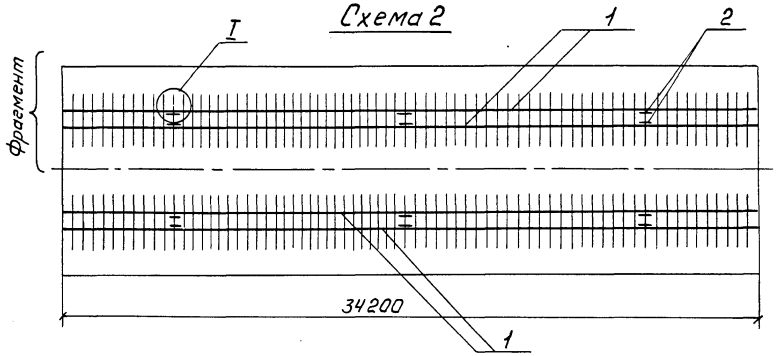



М1:20

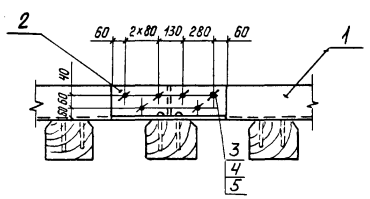

Спецификация к схемам расположения элементов верхнего строения пути

Марка, поз.	Обозначение	Наименование	Кол. по схеме 1	Кол. по схеме 2	Масса ед., кг.	Примечание
1		Контруголок				
		Уголок $\frac{160\times160\times16\text{-}Б\text{-}ГОСТ\ 8509\text{-}72^{*}}{16Д\ ГОСТ\ 6713\text{-}75^{*}}$				
		L = 34200	2	4	1320	
2	3.501.2-143.2-1-240.001	Коротыш	6	12	22	
3		Болт М22-6g×80.46 ГОСТ 7798-70*	36	72	0,326	
4		Гайка М22-6Н.5В Ст3сп4 ГОСТ 5915-70*	36	72	0,077	
5		Шайба 22.01.Ст3 ГОСТ 11371-78	72	144	0,018	
6		Шуруп путевой 2.24×170 Ст3 ГОСТ 809-71*	280	560	0,560	

Фрагмент
М1:50

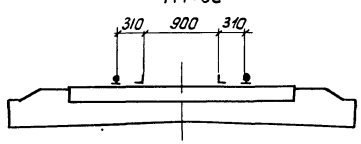

Отверстия в контруголках для крепления их к шпалам сверлить по месту.

1298/1-1 | 33

Гл. инж. имп.	Журавов	
Н. контр.	Пославская	
Нач. отд.	Монов	
Гл. спец.	Гитман	
ГИП	Брук	
Ст. инж.	Володин	
Инж.	Маркулина	

3.501.2-143.1-1-КМ

Пролетные строения железнодорожных мостов с ездой поверху пролетами 33.6; 45; 55 м металлические коробчатого сечения

Пролетное строение $L_р$ = 33.6 м	Стадия	Лист	Листов
	Р	32	

Схема 1, 2 расположения элементов верхнего строения пути

Гипротрансмост

Копировал: Ивинская

Формат А3

Инв. № подл. 000711 | Подп. и дата | Взам. инв. №

Варианты установки ограничителей по 1-1

Рис. 1 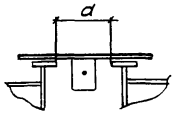

Рис. 2 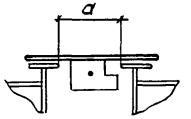

Рис. 3 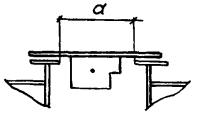

Таблица 2

Вариант	Рис.	Обозначение ограничителя	Расстояние между торцами пролетных строений a, мм.
I	1	—	130 – 170
II	2	3.501.2-143.2-1-310.003	170 – 210
III	3		210 – 250
IV	2	3.501.2-143.2-1-310.003-01	250 – 290
V	3		290 – 330

Таблица 1

Номер схемы	Марка
1	П49.3
	П42.3
	П42.5
2	П49.3-Э
	П42.5-Э
3	П49.3-2Э
	П45.5-2Э
4	П92.3
	П85.3
5	П92.5
	П85.5
6	ПП

На монтаже при установке перекрытия замеряется фактическое расстояние между торцами пролетных строений (a) и выбирается один из вариантов установки ограничителей по таблице 2.

Схема 1
М1:100

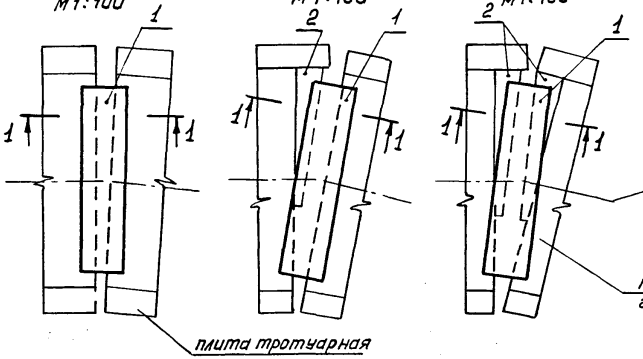

Схема 2
М1:100

Схема 3
М1:100

Схема 4
М1:200

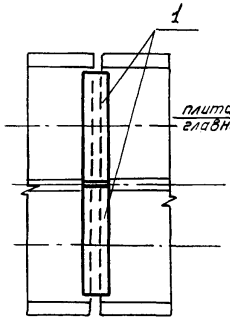

Схема 5
М1:200

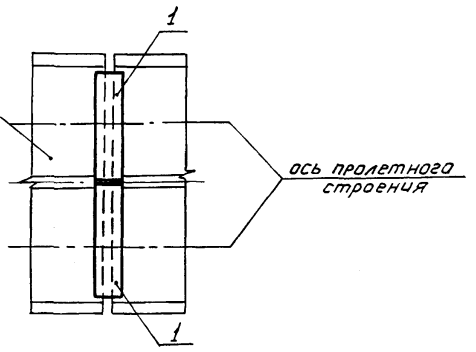

Схема 6
М1:400

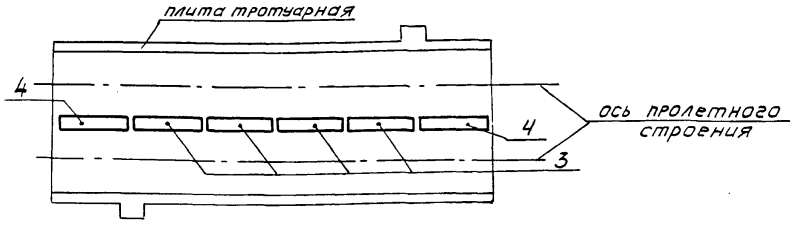

Гл.инж.инст.	Журавов		1298/1-1 | 34
Н. контр.	Пословская		3.501.2-143.1-1-КМ
Нач. отд.	Монов		Пролетные строения железнодорожных мостов с ездой поверху пролетами 33.6; 45; 56 м металлические коробчатого сечения
Гл. спец.	Гитман		Пролетное строение $L_р$=33.6м — Стадия: Р; Лист: 33; Листов:
ГИП	Брук		Схема 1...6 расположения элементов перекрытия зазоров — Гипротрансмост
Ст. инж.	Володин		

Копировал: Ивинская Формат А3

Инв. № подл. | 000711 | Подпись и дата | Взам. инв. №

Спецификация к схемам расположения элементов перекрытия зазоров . лист 33

Марка, поз.	Обозначение	Наименование	Кол. по схеме 1			2		3		4		5		6	Масса ед, кг	Примечание
		Перекрытие плит проезда														
1	3.501.2-143.2-1-310.000	П49.3	1			1		1							218,3	
	-01	П42.3		1											188,3	
	-02	П42.5			1		1		1						197,3	
	-03	П45.3								2		1			136,4	
	-04	П45.5									2	1			142,4	
	-05	П.42.3.2											1		126,4	
	-06	П42.5.2											1		132,4	
		Элемент торцевой														
2	3.501.2-143.2-1-320.000	Э49				1		2							292,0	
	-01	Э42					1		2						279,0	
		Перекрытие														
		продольное														
3	3.501.2-143.2-1-330.000	ПП1												4	170,0	
4	-01	ПП2												2	145,2	
		Марка	П49.3	П42.3	П42.5	П49.3-Э	П42.5-Э	П49.3-2Э	П42.5-2Э	П92.3	П85.3	П92.5	П85.5	ПП		

Гл.инж.ин-та	Журавов	
Н.контр.	Пославская	
Нач.отд.	Монов	
Гл.спец.	Титман	
ГИП	Брук	
Ст.инж.	Володин	

1298/1-1 | 35

3.501.2-143.1-1-КМ

Пролетные строения железнодорожных мостов с ездой поверху пролетами 33,6; 45; 55м металлические коробчатого сечения

	Стадия	Лист	Листов
Пролетное строение L_p=33,6м	Р	34	

Схема 1...6 расположения элементов перекрытия зазоров

Гипротрансмост

Инв.№ подл. 000711 | Подпись и дата | Взам.инв.№

Копировал Хакимова Формат А3

Спецификация к схеме расположения элементов перекрытия тротуаров.

Марка, поз.	Обозначение	Наименование	Кол. по схеме 1		2		Масса ед, кг	Примечание
		Элемент торцевой тротуаров						
1	3.501.2-143.2-1-340.000	Т5	1		2		20,8	
	-01	Т6		1		2	22,2	
2		Болт М22-6д×65.110 ГОСТ 22353-77*	4	4	8	8	0,297	
3		Гайка М22-6Н.110 ГОСТ 22354-77*	4	4	8	8	0,108	
4		Шайба 22 ГОСТ 22355-77*	8	8	16	16	0,060	
		Марка	Т5	Т6	2Т5	2Т6		

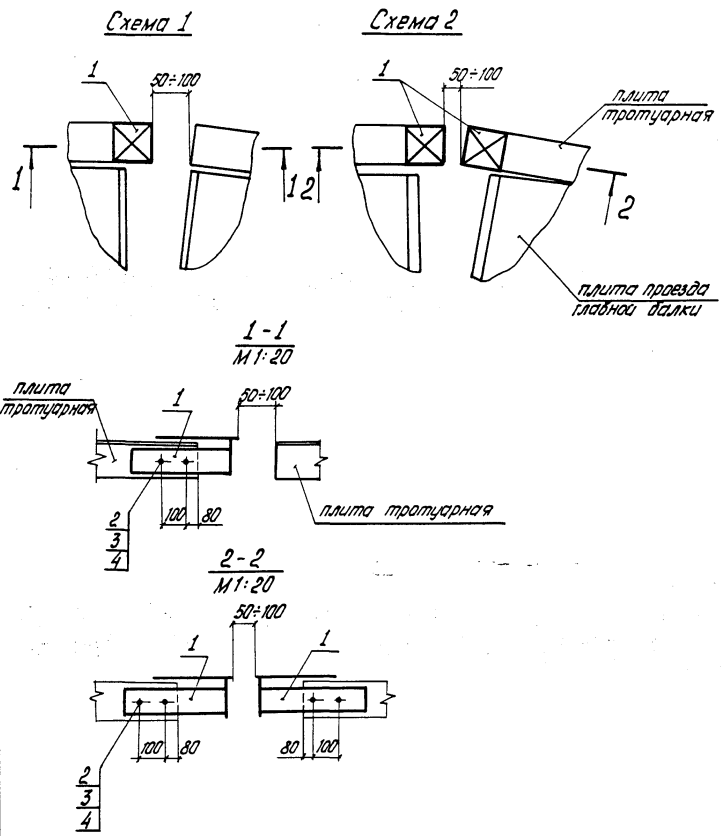

При расположении пролетных строений на кривых участках пути для перекрытия зазора между торцами тротуаров смежных пролетов с внешней стороны кривой устанавливаются торцевые элементы тротуаров, выдвинутые на расстояние, обеспечивающее зазор в пределах 50–100 мм.

1298/1-1 | 36

Гл.инж.ин-та	Журавов	
Н.контр.	Пославская	
Нач.отд.	Монов	
Гл.спец.	Гитман	
ГИП	Брук	
Ст.инж.	Володин	

3.501.2-143.1-1-КМ

Пролетные строения железнодорожных мостов с ездой поверху пролетами 33,6; 45; 55 м металлического коробчатого сечения

	Стадия	Лист	Листов
Пролетное строение L_p = 33,6 м	Р	35	

Схема 1,2 расположения элементов перекрытия тротуаров

Гипротрансмост

Инв.№ подл. 000711 | Подпись и дата | Взам.инв.№

Копировал Левых Формат А3

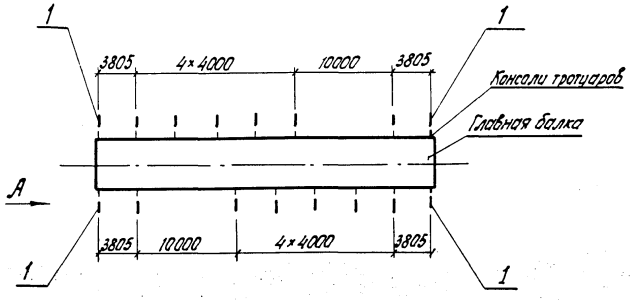

Вид А

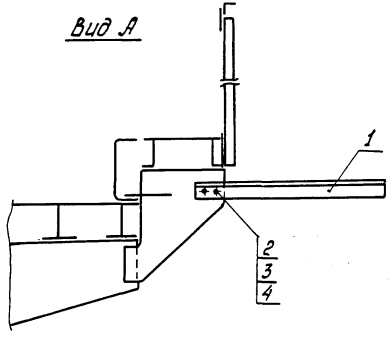

Спецификация к схеме расположения консолей желобов для кабелей связи

Марка, поз.	Обозначение	Наименование	Кол.	Масса ед., кг	Примечание
1	3.501.2-143.2-1-410.000	Консоль желобов	16	28,0	
2		Болт М22-6g×65.110 ГОСТ 22353-77*	32	0,297	
3		Гайка М22-6Н.110 ГОСТ 22354-77*	32	0,108	
4		Шайба 22 ГОСТ 22355-77*	64	0,060	

При необходимости консоли желобов (поз. 1) могут устанавливаться с одной стороны пролетного строения

1298/1-1 | 37

Гл. инж.-пр.	Журавов		3.501.2-143.1-1-КМ
Н. контр.	Ласовская		
Нач. отд.	Монов		Пролетные строения железнодорожных мостов с ездой поверху пролетами 33,6; 45; 55 м металлические коробчатого сечения
Гл. спец.	Гитман		
ГИП	Брук		Пролетное строение L_p=33,6 м — Стадия: Р; Лист: 36; Листов:
Ст. инж.	Володин		
Инж.	Пай		
Инж.	Маляренко		Схема расположения консолей желобов для кабелей связи — Гипротрансмост

Инв. № подл. | Подпись и дата | Взам. инв. №

Копировал Левых

Формат А3

Схема 1

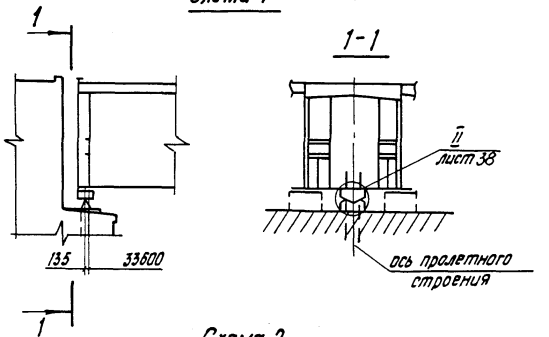

Схема 2

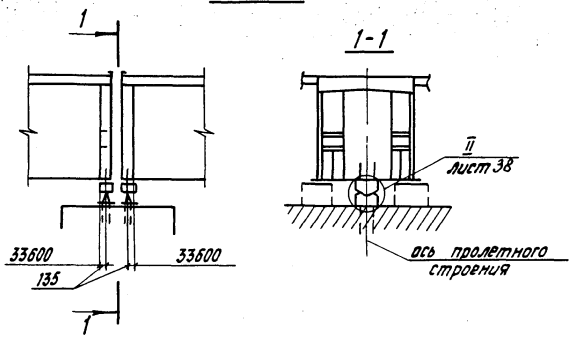

Схема 3

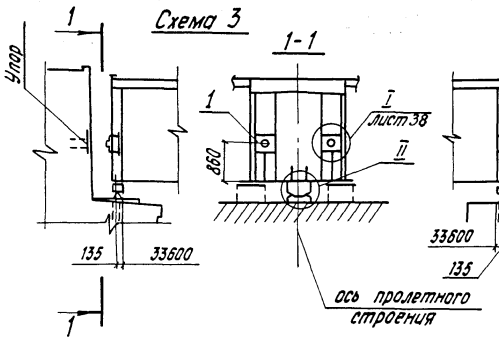

Схема 4

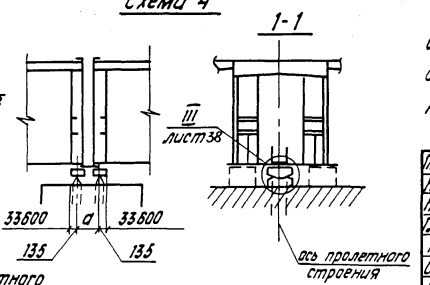

На пролетных строениях мостов при расчетной сейсмичности 9 баллов устраиваются антисейсмические устройства по схеме 1 (между пролетным строением и устоем) и по схеме 2 (между пролетными строениями), а при установке пролетных строений в зоне возможного возникновения очагов землетрясения, соответственно, по схемам 3 и 4.

При установке сцепного устройства, упора и ограничителя (поз. 6,3,5) необходимо обеспечить между подвижными частями антисейсмического устройства равномерные зазоры для свободного перемещения концов пролетных строений при эксплуатации.

Расстояние между отверстиями на сцепном устройстве в схеме 4 (размер а см. 3.501.2-143.2-1-420.002) определяется по фактическому расстоянию между шарнирами после монтажа пролетных строений, поэтому допускается на заводе изготавливать сцепное устройство с одним отверстием. Второе отверстие должно быть образовано на стройплощадке по фактическим замерам.

Для восприятия сейсмического воздействия на устои необходимо предусмотреть установку закладных изделий (упоров) напротив буферов (поз. 1) по фактическим замерам.

При строительстве на площадках с неблагоприятными инженерно-геологическими условиями с расчетной сейсмичностью 7,8,9 баллов по п. 1.5 СНиП II-7-81, как правило, следует принимать дополнительные меры по обеспечению сейсмостойкости моста.

Гл.инж. ин-та	Журовов	
Н. контр.	Пословская	
Нач. отд.	Монов	
Гл. спец.	Гитман	
ГИП	Брук	
Ст.инж.	Володин	
Инж.	Маркилина	

3.501.2-143.1-1-КМ

Пролетные строения железнодорожных мостов с ездой поверху пролетами 33,6; 45; 55 м металлические коробчатого сечения

Стадия	Лист	Листов
Р	37	

Пролетное строение $L_р$=33,6 м

Схема 1...4 расположения элементов антисейсмического устройства

Гипротрансмост

1298/1-1 | 38

Инв.№ подл. | Подпись и дата | Взам.инв.№ | 0007711

Копировал Левых

Формат А3

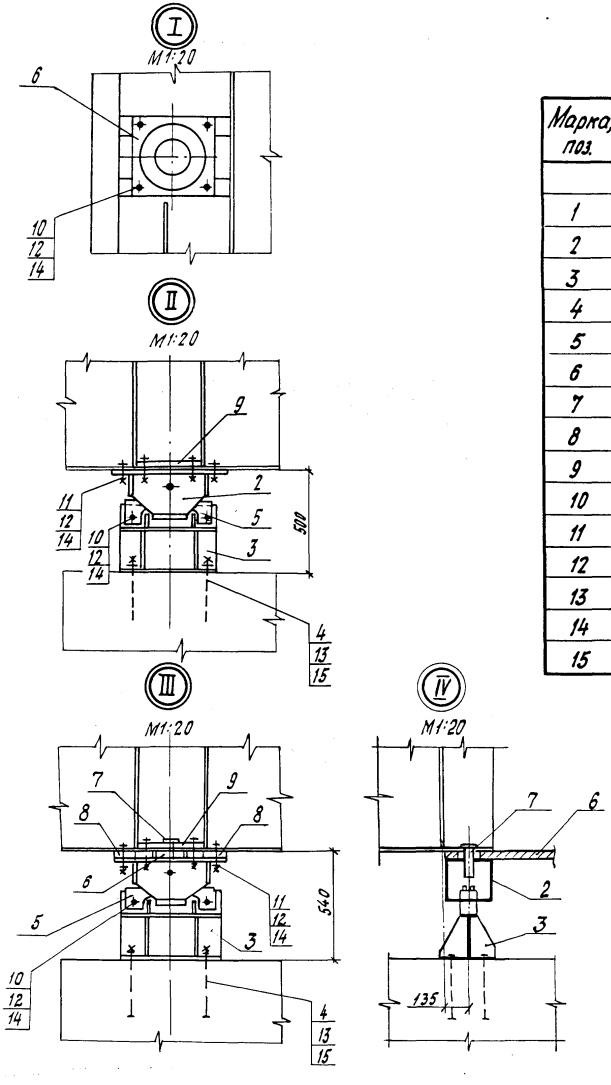

Спецификация к схемам расположения элементов антисейсмического устройства

Марка, поз.	Обозначение	Наименование	Кол. по схеме 1	2	3	4	Масса ед., кг	Примечание
1	3.501.2-143.2-1-420.100	Устройство буферное			2		127,3	
2	3.501.2-143.2-1-420.200	Стопор	1	2	1	2	57,0	
3	3.501.2-143.2-1-420.300	Упор	1	2	1	2	38,3	
4		Болт анкерный	4	8	4	8	5,5	
5	3.501.2-143.2-1-420.001	Ограничитель	1	2	1	2	3,0	
6	3.501.2-143.2-1-420.002	Устройство сцепное				1	34,0	
7	3.501.2-143.2-1-420.003	Шарнир				2	4,0	
8	3.501.2-143.2-1-420.004	Прокладка				4	12,0	
9	3.501.2-143.2-1-420.005	Накладка	1	2	1	2	11,7	
10		Болт М22-6g×80.110 ГОСТ 22353-77*	2	4	10	4	0,341	
11		Болт М22-6g×140.110 ГОСТ 22353-77*	12	24	12	26	0,516	
12		Гайка М22-6Н.110 ГОСТ 22354-77*	14	28	22	30	0,108	
13		Гайка М30.1240Х ГОСТ 5915-70*	4	8	4	8	0,23	
14		Шайба 22 ГОСТ 22355-77*	28	56	44	60	0,0593	
15		Шайба 30.02 Сп3 ГОСТ 11371-78	4	8	4	8	0,06	

Инв. № подл.	Подп. и дата	Взам. инв. №
000711		

1298/1-1 | 39

Гл. инж. ин-та	Журавов	
Н. контр.	Гославская	
Нач. отд.	Монов	
Гл. спец.	Гитман	
ГИП	Брук	
Ст. инж.	Володин	
Инж.	Маркулина	

3.501.2-143.1-1-КМ

Пролетные строения железнодорожных мостов сездой поверху пролетами 33,6; 45; 55 м металлические коробчатого сечения

Пролетное строение L_p=33,6м	Стадия	Лист	Листов
	Р	38	

Схемы 1...4 расположения элементов антисейсмического устройства

Гипротрансмост

Кировоград Буйнова

Формат А3

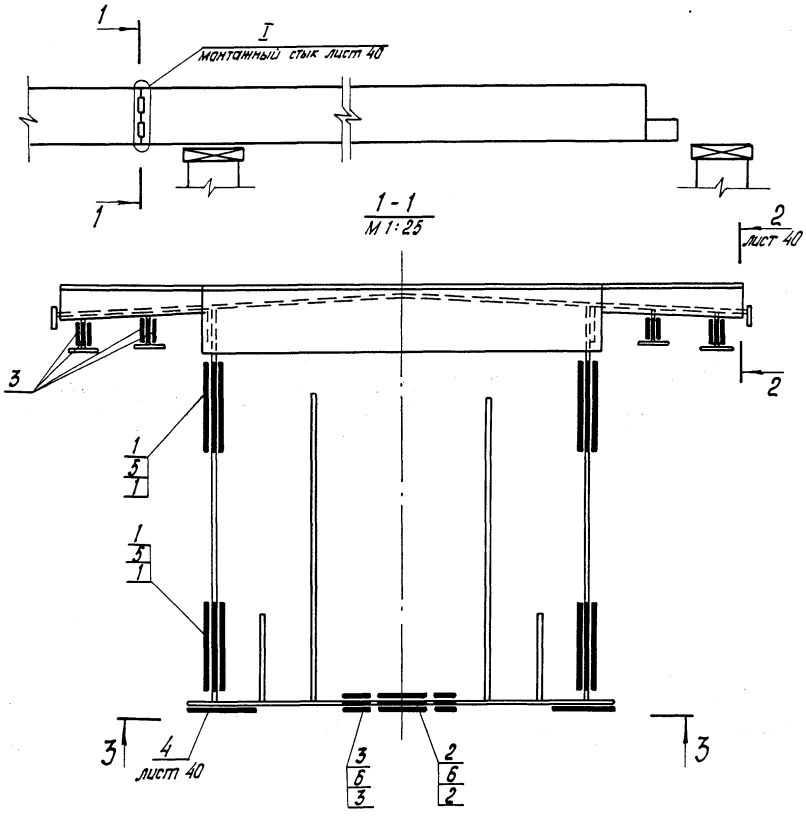

Спецификация к схеме расположения элементов монтажного стыка

Марка, поз.	Обозначение	Наименование	Кол.	Масса ед., кг	Примечание
		Накладки			
1	3.501.2-143.2-1-430.001	НС1	8	38,1	
2	-01	НС2	2	23,4	
3	-02	НС3	12	11,4	
4	3.501.2-143.2-1-430.002	НС4	2	47,7	
		Прокладки			
5	3.501.2-143.2-1-430.003	ПРС 1	4	10,2	
6	-01	ПРС 2	8	3,0	
7		Болт М22-6g×80.110 ГОСТ 22353-77*	340	0,341	
8		Гайка М22-6Н.110 ГОСТ 22354-77*	340	0,108	
9		Шайба 22 ГОСТ 22355-77*	680	0,060	

1. На чертеже показан монтажный стык двух пролетных строений при продольной надвижке.
2. Отверстия в балке под накладки (см. лист 40) ф 25 мм.
3. При установке накладок (поз. 3, 4) опорный лист снять

1298/1-1 | 40

Гл.инж.ин-та	Журавов	
Н.контр.	Лаславская	
Нач. отд.	Монов	
Гл. спец.	Гитман	
ГИП	Брык	
Ст. инж.	Володин	
Инж.	Маляренко	

3.501.2-143.1-1-КМ

Пролетные строения железнодорожных мостов с ездой поверху пролетами 33,6; 45; 55 м металлические коробчатого сечения

Стадия	Лист	Листов
Р	39	

Пролетное строение $L_р$=33,6 м

Схема расположения элементов монтажного стыка

Гипротрансмост

Копировал: Левых

Формат А3

Инв.№ подл. | 000711 | Подпись и дата | Взам. инв.№

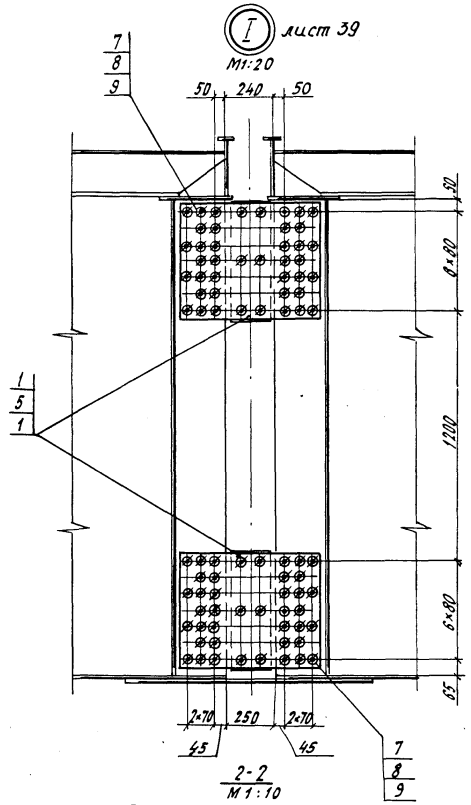

2-2
М1:10

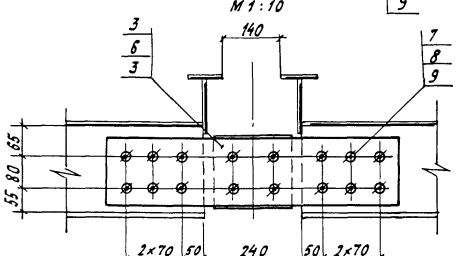

3-3
М1:20

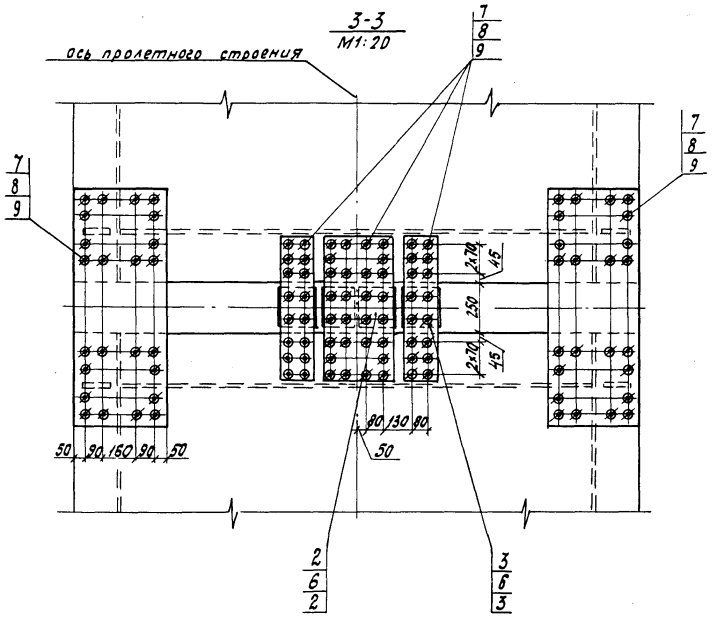

Гл. инж. шта	Жуковов	
Н. контр.	Лославская	
Нач. отд.	Монов	
Гл. спец.	Гитман	
ГИП	Брух	
Ст. инж.	Володин	
Инж.	Бералезова	

1298/1-1 (41)

3.501.2-143.1-1-КМ

Пролетные строения железнодорожных мостов с ездой поверху пролетами 33,6; 45; 55м металлические коробчатого сечения

Пролетное строение $L_{пр}$ = 33,6 м.	Стадия	Лист	Листов
	Р	40	

Схема расположения элементов монтажного стыка

ГИПРОТРАНСМОСТ

Копировал Буйнова

Формат А3

Инв. № подл. | Подпись и дата | Взам. инв. №

000741

gost.e-ecolog.ru