Типовые конструкции, изделия и узлы зданий и сооружений

Серия 3.501.2-139

Пролетные строения для железнодорожных мостов с ездой понизу, пролетами 33-110 м металлические со сварными элементами замкнутого сечения и монтажными соединениями на высокопрочных болтах, в обычном и северном исполнении

Выпуск 2-1

Пролетное строение L_p = 87,52 м

Рабочие чертежи

Утверждены
и введены в действие
с 01.07.87
Указание МПС СССР
от 06.05.87 № А-2593у.

25510-12

gost.e-ecolog.ru

Типовые конструкции, изделия и узлы зданий и сооружений

Серия 3.501.2-139

Пролетные строения для железнодорожных мостов с ездой понизу, пролетами 33-110 м, металлические, со сварными элементами замкнутого сечения и монтажными соединениями на высокопрочных болтах в обычном и северном исполнении

Выпуск 2-1

Пролетное строение $L_р$ = 87,52 м

Рабочие чертежи

Разработаны Гипротрансмостом

Директор института /Попов/

Главный инженер института /Журавов/

Начальник отдела /Моков/

Главный инженер проекта /Френкель/

Утверждены и введены в действие с 01.07.89 Указание МПС СССР от 06.05.89 НА-2593у.

Ведомость рабочих чертежей основного комплекта

Стр.	Наименование	Примечание
2	Общие данные (начало)	
3-45	Общие данные (продолжение)	
46	Общие данные (окончание)	
47	Общий вид (начало)	
48-51	Общий вид (продолжение)	
52	Общий вид (окончание)	
53,54	Схема расположения сборных элементов главных ферм	
55	Схема расположения сборных элементов верхних связей	
56-58	Схема расположения сборных элементов нижних связей	
59	Схема расположения сборных элементов портальных связей	
60	Схема расположения сборных элементов поперечных связей	
61-63	Схема расположения сборных элементов проезжей части	
64	Схема расположения смотровых приспособлений	
65,66	Схема расположения сборных элементов путей катания балки катучей	
67,68	Схема расположения сборных элементов путей катания тележки смотровой	

Продолжение

Стр.	Наименование	Примечание
69	Схема расположения сборных элементов для навесного монтажа	
70,71	Схема 1 расположения сборных элементов мостового полотна	
72,73	Схема 2 расположения сборных элементов мостового полотна	
74-76	Схема 3 расположения сборных элементов мостового полотна	
77,78	Схема 4 расположения сборных элементов мостового полотна	
79-81	Схема 5 расположения сборных элементов мостового полотна	
82	Схема 6 расположения сборных элементов мостового полотна	
83	Схема 7 расположения сборных элементов мостового полотна	
84	Схема 8 расположения сборных элементов мостового полотна	

Проект разработан в соответствии с действующими строительными нормами и правилами и предусматривает мероприятия, обеспечивающие взрыво и пожарную безопасность эксплуатации сооружений при соблюдении всех проектных решений.

Главный инженер проекта Френкель

Нач. отд.	Монов	
Н. контр.	Миролюбская	
Гл. спец.	Гитман	
ГИП	Френкель	
Рук. гр.	Астахова	
Вед. инж.	Ярлыкова	

1293/11 | 2

3.501.2-139.2-1-000.000 ДО

Пролетные строения для железнодорожных мостов с ездой понизу пролетами 33-110м.

Пролетное строение L_p = 87,52м

Стадия	Лист	Листов
Р	1	83

Общие данные (начало)

Гипротрансмост

Инв. № подл. | Подпись и дата | Взам. инв. №

Копировал Карпова

25510-12 3

Формат А3

Ведомость ссылочных и прилагаемых документов

Обозначение	Наименование	Примечание
	Ссылочные документы	
3-501-35	Литые опорные части под металлические	
	пролетные строения железнодорожных мостов	Инв. № 583
3-501-49 вып 9	Привод нижней смотровой тележки	Инв. № 739/9
209.000.000	Лебедка ручная ЛР-350	Разработчик Ленгипротрансмост
3.501.2-139.1-6	Пролетные строения пролетами 33,0-55,0 м	
	Конструкции металлические	
	Узлы. Рабочие чертежи	
3.501.2-139.1-7	Пролетные строения пролетами 33,0-55,0 м	
	Конструкции металлические	
	Изделия. Чертежи КМ.	
3.501.2-139.1-8	Пролетные строения пролетами 33,0-55,0 м	
	Конструкции железобетонные	
	Изделия и узлы. Рабочие чертежи	
	Прилагаемые документы	
ТУ 35-1609-87	Строения пролетные металлические,	
	железнодорожные, болтосварные,	
	с ездой понизу пролетами 33,0-110,0 м	
	Технические условия	
ТУ 35-1700-87	Плиты железобетонные сборные для	
	металлических пролетных строений	
	железнодорожных мостов, болтосварных	
	с ездой понизу пролетами 33,0-110,0 м.	
	Технические условия	
3.501.2-139.2-5	Пролетные строения пролетами 88,0-110,0 м	
	Конструкции металлические	
	Узлы. Рабочие чертежи	

Обозначение	Наименование	Примечание
3.501.2-139.2-6	Пролетные строения пролетами 88,0-110,0 м	
Часть 1	Конструкции металлические	
	Изделия. Чертежи КМ.	
3.501.2-139.2-6	Пролетные строения пролетами 88,0-110,0 м	
Часть 2	Конструкции металлические	
	Изделия. Чертежи КМ.	
3.501.2-139.2-7	Пролетные строения пролетами 88,0-110,0 м	
	Конструкции железобетонные	
	Изделия. Рабочие чертежи	

Инв. № подл. | Подпись и дата | Взам. инв. №

1293/11 | 3

Нач. отд.	Монов		3.501.2-139.2-1-000.000 ДО
Н. контр.	Муродовская		Пролетные строения для железнодорожных мостов с ездой понизу пролетами 33-110 м.
Гл. спец.	Гитман		
ГИП	Френкель		Пролетное строение L_p=87,52м — Стадия: Р; Лист: 2; Листов:
Рук. гр.	Астахова		
Вед. инж.	Ярлыкова		Общие данные (продолжение) — Гипротрансмост

Копировал Карпова

25370-12 4

Формат А3

Ведомость спецификаций для исполнения 3.501.2-139.2-1-000.000

Стр.	Наименование	Примечание
54	Схема расположения сборных элементов главных ферм	
55	Схема расположения сборных элементов верхних связей.	
58	Схема расположения сборных элементов нижних связей	
59	Схема расположения сборных элементов портальных связей	
60	Схема расположения сборных элементов поперечных связей	
62,63	Схема расположения сборных элементов проезжей части.	См. дополнительные указания
64	Схема расположения смотровых приспособлений	
66	Схема расположения сборных элементов путей катания балки катучей	
68	Схема расположения сборных элементов путей катания тележки смотровой	
69	Схема расположения сборных элементов для навесного монтажа	
71	Схема 1 расположения сборных элементов мостового полотна	
73	Схема 2 расположения сборных элементов мостового полотна	
76	Схема 3 расположения сборных элементов мостового полотна.	
78	Схема 4 расположения сборных элементов мостового полотна.	
83	Схема 7 расположения сборных элеметов мостового полотна	

Инв. № подл. | Подпись и дата | Взам. инв. №

1. Исполнения пролетного строения смотреть на стр. 50 табл. 4.
2. Проезжая часть - исполнение 3.501.2-139.2-1-600.000.

1293/11 | 4

Нач. отд.	Монов		3.501.2-139.2-1-000.000 ДО
Н. контр.	Мирановская		
Гл. спец.	Гитман		Пролетные строения для железнодорожных мостов с ездой понизу пролетами 33-110м
ГИП	Френкель		
Рук. гр.	Летахова		Стадия: Р; Лист: 3; Листов:
Инж.	Улупова		Пролетное строение $L_р$=87,52м
			Общие данные (продолжение)
			Гипротрансмост

Копировал Буйнова

25570-12 Формат А3

Ведомость спецификаций для исполнения 3.501.2-139.2-1-000.000-01

Стр.	Наименование	Примечание
54	Схема расположения сборных элементов главных ферм.	
55	Схема расположения сборных элементов верхних связей	
58	Схема расположения сборных элементов нижних связей.	
59	Схема расположения сборных элементов портальных связей.	
60	Схема расположения сборных элементов поперечных связей.	
62,63	Схема расположения сборных элементов проезжей части.	См. дополнительные указания.
64	Схема расположения смотровых приспособлений	
66	Схема расположения сборных элементов путей катания балки катучей.	
68	Схема расположения сборных элементов путей катания тележки смотровой	
69	Схема расположения сборных элементов для навесного монтажа.	
71	Схема 1 расположения сборных элементов мостового полотна.	
73	Схема 2 расположения сборных элементов мостового полотна.	
76	Схема 3 расположения сборных элементов мостового полотна	
78	Схема 4 расположения сборных элементов мостового полотна	
84	Схема 8 расположения сборных элементов мостового полотна.	

1. Исполнения пролетного строения смотреть на стр. 50 табл. 4
2. Проезжая часть - исполнение 3.501.2-139.2-1-600.000

Взамен инв. | Подпись и дата | Инв. № подл.

1293/11 | 5

Нач. отд.	Монов	
Н. контр.	Миролюбская	
Гл. спец.	Гитман	
ГИП	Френкель	
Рук. гр.	Астахова	
Инж.	Улупова	

3.501.2-139.2-1-000.000 ДО

Пролетные строения для железнодорожных мостов с ездой понизу пролетами 33-110м

	Стадия	Лист	Листов
Пролетное строение L_p=87,52м	Р	4	

Общие данные (продолжение)

Гипротрансмост

Копировал Буйнова

25510-22 6

Формат А3

Ведомость спецификаций для исполнения 3.501.2-139. 2-1-000.000-02

Стр.	Наименование	Примечание
54	Схема расположения сборных элементов главных ферм.	
55	Схема расположения сборных элементов верхних связей.	
58	Схема расположения сборных элементов нижних связей.	
59	Схема расположения сборных элементов портальных связей.	
60	Схема расположения сборных элементов поперечных связей	
62.63	Схема расположения сборных элементов проезжей части	См. дополнительные указания
64	Схема расположения смотровых приспособлений	
66	Схема расположения сборных элементов путей катания балки катучей	
68	Схема расположения сборных элементов путей катания тележки смотровой	
69	Схема расположения сборных элементов для навесного монтажа	
71	Схема 1 расположения сборных элементов мостового полотна	
73	Схема 2 расположения сборных элементов мостового полотна	
81	Схема 5 расположения сборных элементов мостового полотна	
82	Схема 6 расположения сборных элементов мостового полотна	
83	Схема 7 расположения сборных элементов мостового полотна	

1. Исполнения пролетного строения смотреть на стр.50 табл. 4.
2. Проезжая часть - исполнение 3.501.2-139. 2-1-600.000-01.

Нач. отд.	Монов		
Н. контр.	Миролюбская		
Гл. спец.	Гитман		
ГИП	Френкель		
Рук. гр.	Астахова		
Инж.	Улупова		

3.501.2-139.2-1-000.000 ДО

Пролетные строения для железнодорожных мостов с ездой понизу пролетами 33-110 м.

Пролетное строение L_p=87,52 м

Стадия	Лист	Листов
Р	5	

Общие данные (продолжение)

Гипротрансмост

1293/11 | 6

Инв. № подл. | Подпись и дата | Взам. инв. №

Копировал Буйнова

Формат А3

25510-12 7

Ведомость спецификаций для исполнения 3.501.2-139. 2-1-000.000-03

Стр.	Наименование	Примечание
54	Схема расположения сборных элементов главных ферм.	
55	Схема расположения сборных элементов верхних связей.	
58	Схема расположения сборных элементов нижних связей	
59	Схема расположения сборных элементов портальных связей.	
60	Схема расположения сборных элементов поперечных связей.	
62,63	Схема расположения сборных элементов проезжей части.	См. дополнительные указания
64	Схема расположения смотровых приспособлений.	
66	Схема расположения сборных элементов путей катания балки катучей.	
68	Схема расположения сборных элементов путей катания тележки смотровой.	
69	Схема расположения сборных элементов для навесного монтажа.	
71	Схема 1 расположения сборных элементов мостового полотна.	
73	Схема 2 расположения сборных элементов мостового полотна.	
81	Схема 5 расположения сборных элементов мостового полотна.	
82	Схема 6 расположения сборных элементов мостового полотна.	
84	Схема 8 расположения сборных элементов мостового полотна.	

1. Исполнения пролетного строения смотреть на стр. 50 табл. 4.
2. Проезжая часть-исполнение 3.501.2-139. 2-1-600.000-01.

Инв. № подл. | Подпись и дата | Взам. инв. №

1293/11 | 7

Нач. отд.	Монов	
Н. контр.	Миролюбская	
Гл. спец.	Гитман	
ГИП	Френкель	
Рук. гр.	Астахова	
Инж.	Улупова	

3.501.2-139.2-1-000.000 ДО

Пролетные строения для железнодорожных мостов с ездой понизу пролетами 33 - 110м

Пролетное строение l_p=87,52м

Стадия	Лист	Листов
Р	6	

Общие данные (продолжение)

Гипротрансмост

25510-12 8

Копировал Буйнова

Формат А3

Техническая спецификация металла для исполнений с дополнительным номером 01

Вид профиля и ГОСТ, ТУ	Марка металла и ГОСТ	Обозначение и размер профиля, мм	№ п.п.	Код: Марки металла	Код: Вида профиля	Код: Размера профиля	Количество, шт.	Длина, мм	Масса металла по элементам конструкции, т: Фермы главные	Связи	Часть проезжая	Приспособления сторовые	Общая масса, т	Масса потребности в металле по кварталам (заполняется изготовителем), т: I	II	III	IV	Заполняется ВЦ
1	2	3	4	5	6	7	8	9	10	11	12	13	14	15	16	17	18	19
Сталь толстолистовая ГОСТ 19903-74	15ХСНД ГОСТ 6713-75*	10	1		71110				43,8	31,0	3,0		77,8					
		12	2		71110				72,4	1,3	31,4		105,1					
		16	3		71110				0,3		2,7		3,0					
		20	4		71110				0,7				0,7					
		40	5		71110							2,5	2,5					
	Итого:		6		71110				117,2	32,3	37,1	2,5	189,1					
	15ХСНД-2 ГОСТ 6713-75*	16	7		71110				43,6	1,1			44,7					
		20	8		71110				18,5	1,6	16,2		36,3					
		25	9		71110				21,4		5,2		26,6					
		32	10		71110						0,4		0,4					
	Итого:		11		71110				83,6	2,6	21,8		108,0					
	16Д ГОСТ 6713-75*	6	12		71110							0,2	0,2					
		8	13		71110							0,1	0,1					
		10	14		71110				0,7			0,1	0,8					
		12	15		71110				0,7			0,1	0,8					
		16	16		71110							0,2	0,2					

Исполнения пролетного строения даны на стр. 50 табл. 4 и 5

Инв. № подл. | Подпись и дата | Взам. инв. №

1293/11 | 8

Нач. отд.	Манов		3.501.2-139.2-1-000.000 ДО
Н. контр.	Журавлёвская		Пролетные строения для железнодорожных мостов с ездой понизу пролетами 33-110 м
Гл. спец.	Гитман		
Гл. ИП	Френкель		Пролетное строение L_p=87,52 м
Вед. гр.	Антахова		Стадия: Р; Лист: 7; Листов:
Вед. инж.	Ярыкова		
Инж.	Потапова		Общие данные (продолжение)
			Гипротрансмост

Копировал Бойнова

25510-12 9

Формат А3

Продолжение

Вид профиля и ГОСТ, ТУ	Марка металла и ГОСТ	Обозначение и размер профиля, мм	№ п.п.	Код: Марки металла	Код: Вида профиля	Код: Размера профиля	Количество, шт.	Длина, мм	Масса металла по элементам конструкции, т: Фермы главные	Связи	Часть проезжая	Прикербовые и смотровые	Общая масса, т	Масса потребности в металле по кварталам (заполняется изготовителем), т: I	II	III	IV	Заполняется ВЦ
1	2	3	4	5	6	7	8	9	10	11	12	13	14	15	16	17	18	19
Сталь толстолистовая ГОСТ 19903-74	16Д ГОСТ 6713-75*	20	17		71110						0,1		0,1					
	Итого:	25	18		71110						0,6	0,6	1,2					
	ВСт3сп2 ГОСТ 1380-71*	6	19		71110				1,4		0,7	1,3	3,4					
Всего профиля:			20		71110				0,5				0,5					
			21		71110				202,7	34,9	59,6	3,8	301,0					
Сталь угловая равнополочная ГОСТ 8509-72*	15ХСНД ГОСТ 6713-75*	Б-90×90×9	22		21113				0,1	0,1	1,6		1,8					
		Б-100×100×10	23		21113				0,5	0,5		0,2	1,2					
		Б-100×100×12	24		21113						3,4	1,6	5,0					
		Б-125×125×10	25		21113					0,8	1,6		2,4					
		Б-160×160×10	26		21113							0,2	0,2					
		Б-160×160×12	27		21113						0,6		0,6					
		Б-200×200×12	28		21113						0,1		0,1					
	Итого:		29		21113				0,6	1,4	7,3	2,0	11,3					
	16Д ГОСТ 6713-75*	Б-70×70×6	30		21113							0,2	0,2					
		Б-80×80×8	31		21113							0,4	0,4					
		Б-90×90×9	32		21113							0,1	0,1					
	Итого:		33		21113							0,7	0,7					
	ВСт3сп2 ГОСТ 1380-71*	Б-50×50×5	34		21113							0,2	0,2					
Всего профиля:			35		21113				0,6	1,4	7,3	2,9	12,2					

Инв. № подл. | Подпись и дата | Взам. инв. №

Нач. отд.	Монов	
Н. контр.	Мароховская	
Гл. спец.	Гитман	
ГИП	Френкель	
Рук. гр.	Летакова	
Вед. инж.	Ярлыкова	
Инж.	Потапова	

1293/11 | 9

3.501.2-139.2-1-000.000 ДО

Пролетные строения для железнодорожных мостов с ездой понизу пролетами 33-110 м.

Пролетное строение l_p=87,5 м

Стадия	Лист	Листов
Р	8	

Общие данные (продолжение)

Гипротранемост

Копировал Буйнова

Формат А3

Продолжение

Вид профиля и ГОСТ, ТУ	Марка металла и ГОСТ	Обозначение и размер профиля, мм	№ п.п.	Код: Марки металла	Код: вида профиля	Код: Размера профиля	Количество, шт	Длина, мм	Масса металла по элементам конструкции, т: Фермы главные	Связи	Часть проезжая	Приспособления смотровые	Общая масса, т.	Масса потребности в металле по кварталам (заполняется изготовителем), т: I	II	III	IV	Заполняется ВЦ
1	2	3	4	5	6	7	8	9	10	11	12	13	14	15	16	17	18	19
Сталь угловая неравнополочная ГОСТ 8510-72*	15ХСНД ГОСТ 6713-75*	Б-125×80×10	36		22004						5,1		5,1					
	16Д ГОСТ 6713-75*	Б-125×80×8	37		22004							0,2	0,2					
		Б-160×100×14	38		22004						0,3		0,3					
		Итого:	39		22004						0,3	0,2	0,5					
Всего профиля:			40		22004						5,4	0,2	5,6					
Сталь горячекатаная ГОСТ 5781-82	Ст3кп3 ГОСТ 380-71*	А-I-16	41		093011							0,1	0,1					
	Ст3сп2 ГОСТ 380-71*	А-I-20	42		093011							0,3	0,3					
Всего профиля:			43		093011							0,4	0,4					
Швеллер ГОСТ 8240-72*	15ХСНД ГОСТ 6713-75*	16-П	44		26108							0,7	0,7					
	16Д ГОСТ 6713-75*	16-П	45		26108							0,5	0,5					
		20-П	46		26108							0,6	0,6					
	Итого:		47		26108							1,1	1,1					
Всего профиля:			48		26108							1,8	1,8					
Балка двутавровая ГОСТ 8239-72*	15ХСНД ГОСТ 6713-75*	14	49		24007							2,3	2,3					
Всего профиля:			50		24007							2,3	2,3					
Листы стальные с ромбическим рифлением ГОСТ 8568-77	Ст3 Сп ГОСТ 380-71*	4	51		71315							0,4	0,4					
Всего профиля:			52		71315							0,4	0,4					

Инв. № подл. | Подпись и дата | Взам. инв. №

1293/11 | 10

Нач. отд.	Монов		3.501.2-139.2-1-000.000 ДО
Н. контр.	Жарковская		Пролетные строения для железнодорожных мостов с ездой понизу пролетами 33-110м
Гл. спец.	Гитман		
ГИП	Френкель		Пролетное строение L_p=87,52м — Стадия: Р; Лист: 9; Листов:
Рук. гр.	Астахова		
Ведущ. инж.	Ярлыкова		Общие данные (продолжение) — Гипротрансмост
Инж.	Потапова		

Копировал Буйнова

Формат А3

Продолжение

Вид профиля и ГОСТ, ТУ	Марка металла и ГОСТ	Обозначение и размер профиля, мм	№ п.п	Код: Марки металла	Код: Вида профиля	Код: Размера профиля	Количество, шт	Длина, мм	Масса металла по элементам конструкции, т: Фермы главные	Связи	Часть проезжая	Приспособления смотровые	Общая масса, т.	Масса потребности в металле по кварталам (заполняется изготовителем), т: I	II	III	IV	Заполняется ВЦ
1	2	3	4	5	6	7	8	9	10	11	12	13	14	15	16	17	18	19
					3.501	2-139	.2-1-	000.	000 -	00.01								
Полотно мостовое	стр 15		53										39,3					
Всего масса металла:			54										363,0					
В том числе по маркам:	15ХСНД ГОСТ 6713-75*		55										211,7					
	15ХСНД-2 ГОСТ 6713-75*		56										108,0					
	16Д ГОСТ 6713-75*		57										31,8					
	ВСт5сп2 ГОСТ 380-71*		58										0,5					
	ВСт3сп2 ГОСТ 380-71*		59										0,9					
	Ст3кп3 ГОСТ 380-71*		60										2,0					
	БСт0 ГОСТ 380-71*		61										0,4					
	Ст3сп ГОСТ 380-71*		62										1,7					
Масса поставки элементов по кварталам, т (заполняется заказчиком)	I		63															
	II		64															
	III		65															
	IV		66															

Инв. № подл. | Подпись и дата | Взам. инв. №

1293/11 | 11

Нач. отд.	Манов		3.501.2-139.2-1-000.000 ДО
Н. контр.	Мироплюжая		Пролетные строения для железнодорожных мостов с ездой понизу пролетами 33-110 м
Гл. спец.	Гитман		
ГИП	Френкель		Стадия: Р; Лист: 10; Листов:
Рук. гр.	Астахова		Пролетное строение $L_р$=87,52 м
Вед. инж.	Ярлыкова		Общие данные (продолжение)
Инж.	Поталова		Гипротрансмост

Копировал Хакимова

Формат А3

Продолжение

Вид профиля и ГОСТ, ТУ	Марка металла и ГОСТ	Обозначение и размер профиля, мм	№ п.п	Код: Марки металла	Код: Вида профиля	Код: Размера профиля	Количество, шт.	Длина, мм	Масса металла по элементам конструкции, т: Фермы главные	Масса металла по элементам конструкции, т: Связи	Масса металла по элементам конструкции, т: Часть проезжая	Масса металла по элементам конструкции, т: Приспособления смотровые	Общая масса, т	Масса потребности в металле по кварталам (заполняется изготовителем), т: I	II	III	IV	Запаляется ВЦ
1	2	3	4	5	6	7	8	9	10	11	12	13	14	15	16	17	18	19
				3.	501.2	- 139.	2-1-	000.	000-	01.01								
Полотно мостовое	стр 15		67										50,0					
Всего масса металла:			68										373,7					
В том числе по маркам:	15ХСНД ГОСТ 6713-75*		69										211,7					
	15ХСНД-2 ГОСТ 6713-75*		70										108,0					
	16Д ГОСТ 6713-75*		71										43,1					
	ВСт5сп2 ГОСТ 380-71*		72										0,5					
	ВСт3сп2 ГОСТ 380-71*		73										0,9					
	Ст3кп3 ГОСТ 380-71*		74										2,0					
	БСт0 ГОСТ 380-71*		75										5,8					
	Ст3кп ГОСТ 380-71*		76										1,7					
Масса поставки элементов по кварталам, т (заполняется заказчиком)	I		77															
	II		78															
	III		79															
	IV		80															

Инв. № подл. | Подпись и дата | Взам. инв. №

1293/11 | 12

Нач. отд.	Монов	
Н. контр	Миралюбская	
Гл. спец.	Гитман	
ГИП	Френкель	
Рук. гр.	Астахова	
Вед. инж.	Ялыкова	
Инж.	Потапова	

3.501.2-139.2-1-000.000 ДО

Пролетные строения для железнодорожных мостов с ездой понизу пролетами 33 - 110 м

Пролетное строение $L_р$=87,52м

Стадия	Лист	Листов
Р	11	

Общие данные (продолжение)

ГИПРОТРАНСМОСТ

Копировал Хакимова

Формат А3 25370-12

Продолжение

Вид профиля и ГОСТ, ТУ	Марка металла и ГОСТ	Обозначение и размер профиля, мм	№ п.п	Код: Марки металла	Код: Вида профиля	Код: Размера профиля	Количество, шт	Длина, мм	Масса металла по элементам конструкций, т: фермы главные	Связи	Часть проезжая	Приспособления смотровые	Общая масса, т	Масса потребности в металле по кварталам (заполняется изготовителем), т: I	II	III	IV	Заполняется ВЦ
1	2	3	4	5	6	7	8	9	10	11	12	13	14	15	16	17	18	19
				3.501.2	-139	.2-1	-000	.000	-	02	.01							
Полотно мостовое	Стр. 15		81										35,0					
Всего масса металла;			82										358,7					
В том числе по маркам:	15ХСНД ГОСТ 6713-75*		83										211,7					
	15ХСНД-2 ГОСТ 6713-75*		84										108,0					
	16Д ГОСТ 6713-75*		85										33,2					
	Ст3-3 ГОСТ 380-71*		86										0,3					
	ВСт5сп2 ГОСТ 380-71*		87										0,5					
	ВСт3сп2 ГОСТ 380-71*		88										0,9					
	Ст3кп3 ГОСТ 380-71*		89										2,0					
	БСт0 ГОСТ 380-71*		90										0,4					
	Ст3кп ГОСТ 380-71*		91										1,7					
Масса поставки элементов по кварталам, т (заполняется Заказчиком)	I		92															
	II		93															
	III		94															
	IV		95															

Инв. № подл. | Подпись и дата | Взам. инв. №

1293/11 | 13

Нач. отд.	Манов		3.501.2-139.2-1-000.000 ДО
Н. контр.	Мироллюбская		
Гл. спец.	Гитман		Пролетные строения для железнодорожных мостов с ездой понизу пролетами 33-110 м
ГИП	Френкель		
Рук. гр.	Астахова		Стадия: Р; Лист: 12; Листов:
Вед. инж.	Ялыкова		Пролетное строение L_p=87,52м
Инж.	Лоталова		Общие данные (продолжение)
			Гипротрансмост

Копировал Хакимова

25540-12 14

Формат А3

Продолжение

Вид профиля и ГОСТ, ТУ	Марка металла и ГОСТ	Обозначение и размер профиля, мм	№ п.п	Код: Марки металла	Код: Вида профиля	Код: Размера профиля	Количество, шт	Длина, мм	Масса металла по элементам конструкции, т: Фермы главные	Связи	Часть проезжая	Приспособление для смотровые	Общая масса, т.	Масса потребности в металле по кварталам (заполняется изготовителем), т: I	II	III	IV	Заполняется ВЦ
1	2	3	4	5	6	7	8	9	10	11	12	13	14	15	16	17	18	19
				3.501.2	- 132		9 - 1	- 000. 000	- 03. 01									
Полотно мостовое	Стр 15		96										45,7					
Всего масса металла:			97										369,4					
В том числе по маркам:	15ХСНД ГОСТ 6713-75*		98										211,1					
	15ХСНД-2 ГОСТ 6713-75*		99										108,0					
	16Д ГОСТ 6713-75*		100										38,5					
	Ст3-3 ГОСТ 380-71*		101										0,3					
	В Ст5сп2 ГОСТ 380-71*		102										0,5					
	В Ст3сп2 ГОСТ 380-71*		103										0,9					
	Ст3кп3 ГОСТ 380-71*		104										2,0					
	Б Ст0 ГОСТ 380-71*		105										5,8					
	Ст3кп ГОСТ 380-71*		106										1,7					
Масса поставки элементов по кварталам, т (заполняется заказчикам)	I		107															
	II		108															
	III		109															
	IV		110															

Инв. № подл. | Подпись и дата | Взам. инв. №

1293/11 | 14

Нач. отд.	Монов	
Н. контр.	Мирлловская	
Гл. спец.	Гитман	
ГИП	Френкель	
Рук. гр.	Астахова	
Вед. инж	Ярлыкова	
Инж.	Поталова	

3.501.2-139.2-1-000.000 ДО

Пролетные строения для железнодорожных мостов с ездой понизу пролетами 33-110м

Пролетное строение Lр=87,52м	Стадия	Лист	Листов
	Р	13	

Общие данные (продолжение)

Гипротрансмост

Копировал Хакимова

25510-12 15

Формат А3

Техническая спецификация металла - мостового полотна для исполнений с дополнительным номером 01

Вид профиля и ГОСТ, ТУ	Марка металла и ГОСТ	Обозначение и размер профиля, мм	№ п.п	Код: Марки металла	Код: Вида профиля	Код: Размера профиля	Количество, шт.	Длина, мм	Масса металла для испол. 3.501.2-139.2-1-000.000-: -	01	02	03	Общая масса, т	Масса потребности в металле по кварталам (заполняется изготовителем), т: I	II	III	IV	Заполняется ВЦ
1	2	3	4	5	6	7	8	9	10	11	12	13	14	15	16	17	18	19
Сталь толстолистовая ГОСТ 19903-74	15ХСНД ГОСТ 6713-75*	10	1		71110				0,8	0,8	0,8	0,8						
		20	2		71110				0,4	0,4	0,4	0,4						
	Итого:		3		71110				1,2	1,2	1,2	1,2						
	16Д ГОСТ 6713-75*	4	4		71110				3,8	3,8	3,8	3,8						
		10	5		71110				1,3	1,3	1,3	1,3						
		16	6		71110				0,3	0,3	0,3	0,3						
		20	7		71110				0,3	0,3	0,7	0,7						
	Итого:		8		71110				5,7	5,7	6,1	6,1						
	Ст3-3/ГОСТ 380-71*	10	9		71110						0,3	0,3						
Всего профиля:			10		71110				6,9	6,9	7,6	7,6						
Сталь угловая равнополочная ГОСТ 8509-72*	15ХСНД ГОСТ 6713-75*	Б-80×80×8	11		21113				0,8	0,8	0,8	0,8						
		Б-125×125×8	12		21113				0,7	0,7	0,7	0,7						
	Итого:		13		21113				1,5	1,5	1,5	1,5						
	16Д ГОСТ 6713-75*	Б-80×80×8	14		21113				6,0	5,8	6,0	5,8						
		Б-90×90×9	15		21113				0,7	0,7	0,7	0,7						
		Б-100×100×12	16		21113				0,7	0,7	0,7	0,7						
		Б-160×160×16	17		21113				7,2	7,2	7,2	7,2						
	Итого:		18		21113				14,6	14,4	14,6	14,4						
Всего профиля:			19		21113				16,1	15,9	16,1	15,9						

Исполнения пролетного строения даны на стр 50 табл. 4 и 5

Нач. отд.	Манов	
Гл. констр.	Миролюбская	
Гл. спец.	Гитман	
ГИП	Френкель	
Рук. гр.	Астахова	
Вед. инж.	Ярлыкова	
Инж.	Поталова	

3.501.2-139.2-1-000.000 ДО

Пролетные строения для железнодорожных мостов с ездой понизу пролетами 33-110 м

Пролетное строение $L_р$=87,52м

Стадия	Лист	Листов
Р	14	

Общие данные (продолжение)

Гипротрансмост

1293/11 | 15

Инв. № подл. | Подпись и дата | Взам. инв. №

Копировал Хакимова Формат А3

Продолжение

Вид профиля и ГОСТ, ТУ	Марка металла и ГОСТ	Обозначение и размер профиля, мм	№ п.п	Код марки металла	Код вида профиля	Код размера профиля	Количество, шт.	Длина, мм	Масса металла для испыт. 3.501.2-139.2-1-000.000– –	01	02	03	Общая масса, т	Масса потребности в металле по кварталам (заполняется изготовителем), т I	II	III	IV	Заполняется ВЦ
1	2	3	4	5	6	7	8	9	10	11	12	13	14	15	16	17	18	19
Сталь угловая неравнополочная ГОСТ 8510-72*	15ХСНД ГОСТ 6713-75*	Б-125×80×8	20		22004				0,5	0,5	0,5	0,5						
	16Д ГОСТ 6713-75*	Б-125×80×8	21		22004					5,5		5,5						
		Б-160×100×10	22		22004				0,3	0,3	0,3	0,3						
		Б-160×100×12	23		22004				5,0	5,0								
	Итого:		24		22004				5,3	10,8	0,3	5,8						
Всего профиля:			25		22004				5,8	11,3	0,8	6,3						
Сталь горячекатаная ГОСТ 5781-82	ВСт3сп2 ГОСТ 380-71*	А-I-12	26		093011				0,4	0,4	0,4	0,4						
	Ст3кп3 ГОСТ 380-71*	А-I-20	27		093011				1,9	1,9	1,9	1,9						
Всего профиля:			28		093011				2,3	2,3	2,3	2,3						
Швеллер ГОСТ 8240-72*	16Д ГОСТ 6713-75*	20-П	29		26506				6,5	6,5	6,5	6,5						
Всего профиля:			30		26506				6,5	6,5	6,5	6,5						
Листы стальные с ромбическим рифлением ГОСТ 8568-77	БСт0 ГОСТ 380-71*	4	31		71315					5,4		5,4						
Всего профиля:			32		71315					5,4		5,4						
Сталь оцинкованная ГОСТ 14918-80	Ст3кп ГОСТ 380-71*	0,8	33		111120				1,7	1,7	1,7	1,7						
Всего профиля:			34		111120				1,7	1,7	1,7	1,7						

Инв. № подл. | Подпись и дата | Взам. инв. №

1293/11 | 16

Нач. отд	Манов		3.501.2-139.2-1-000.000 ДО
Н. контр.	Мирлюбская		Пролетные строения для железнодорожных мостов с ездой понизу пролетами 33-110 м
Гл. спец.	Гитман		
ГИП.	Френкель		Стадия: Р; Лист: 15; Листов:
Рук. гр.	Астахова		Пролетное строение $L_р$=87,52м
Вед. инж.	Ярлыкова		Общие данные (продолжение)
Инж.	Поталова		Гипротрансмост

Копировал Хакимова

Продолжение

Вид профиля и ГОСТ, ТУ	Марка металла и ГОСТ	Обозначение и размер профиля, мм	№ п.п.	Код: Марки металла	Код: Вида профиля	Код: Размера профиля	Количество, шт.	Длина, мм	Масса металла для испол. 3.501.2-139.2-1-000.000-: -	01	02	03	Общая масса, т	Масса потребности в металле по кварталам (заполняется изготовителем), т: I	II	III	IV	Заполняется ВЦ
1	2	3	4	5	6	7	8	9	10	11	12	13	14	15	16	17	18	19
Всего металла:			35						39,3	50,0	35,0	45,7						
В том числе по маркам:	15ХСНД ГОСТ 6713-75*		36						3,2	3,2	3,2	3,2						
	16Д ГОСТ 6713-75*		37						32,1	37,4	27,5	32,8						
	Ст3-3 ГОСТ 380-71*		38								0,3	0,3						
	ВСт3Сп2 ГОСТ 380-71*		39						0,4	0,4	0,4	0,4						
	Ст3кп3 ГОСТ 380-71*		40						1,9	1,9	1,9	1,9						
	БСт0 ГОСТ 380-71*		41							5,4		5,4						
	Ст3кп ГОСТ 380-71*		42						1,7	1,7	1,7	1,7						

Инв. № подл. | Подпись и дата | Взам. инв. №

1293/11 | 17

Нач. отд.	Манов		3.501.2-139.2-1-000.000 ДО
Н. контр.	Мирлюбская		Пролетные строения для железнодорожных мостов с ездой понизу пролетами 33 - 110 м
Гл. спец.	Гитмак		
ГИП	Френкель		Стадия: Р; Лист: 16; Листов:
Рук. гр.	Астахова		Пролетное строение $L_р$=87,52м
Вед. инж.	Ярлыкова		Общие данные (продолжение)
Инж.	Поталова		Гипротрансмост

Копировал Хакимова

Формат А3

25510-19

Техническая спецификация металла для исполнений с дополнительным номером 02

Вид профиля и ГОСТ, ТУ	Марка металла и ГОСТ	Обозначение и размер профиля, мм	№ п.п	Код: Марки металла	Код: Вида профиля	Код: Размера профиля	Количество, шт	Длина, мм	Масса металла по элементам конструкции, т: Фермы главные	Связи	Часть проезжая	Приспособления смотровые	Общая масса, т	Масса потребности в металле по кварталам (заполняется изготовителем), т: I	II	III	IV	Заполняется ВЦ
1	2	3	4	5	6	7	8	9	10	11	12	13	14	15	16	17	18	19
Сталь толстолистовая ГОСТ 19903-74*	15ХСНД ГОСТ 6713-75*	10	1		71110				0,7			0,1	0,8					
		12	2		71110				0,7				0,7					
		20	3		71110						0,1		0,1					
		25	4		71110						0,6		0,6					
		40	5		71110							2,5	2,5					
	Итого:		6		71110				1,4		0,7	2,6	4,7					
	15ХСНД-2 ГОСТ 6713-75*	10	7		71110				43,8	31,0	3,0		77,8					
		12	8		71110				72,4	1,3	31,4		105,1					
		16	9		71110				43,9	1,1	2,7		47,7					
		20	10		71110				19,3	1,5	16,2		37,0					
		25	11		71110				21,4		5,2		26,6					
		32	12		71110						0,4		0,4					
	Итого:		13		71110				200,8	34,9	58,9		294,6					
	16Д ГОСТ 6713-75*	6	14		71110							0,2	0,2					
		16	15		71110							0,2	0,2					
		25	16		71110							0,6	0,6					
	Итого:		17		71110							1,0	1,0					
	ВСт5сп2 ГОСТ 380-71*	6	18		71110				0,5				0,5					
Всего профиля:			19		71110				202,7	34,9	59,6	3,6	300,8					

Исполнения пролетного строения даны на стр. 50 табл. 4и5.

1293/11 | 18

Нач. отд.	Монов	
Н. контр.	Мирошниченская	
Гл. спец.	Гитман	
ГИП	Френкель	
Рук. гр.	Астахова	
Вед. инж.	Ярлыкова	
Инж.	Потапова	

3501.2-139.2-1-000.000ДО

Пролетные строения для железнодорожных мостов с ездой понизу пролетами 33-110м

Пролетное строение $L_р$ = 87,52м | Стадия: Р | Лист: 17 | Листов:

Общие данные (продолжение)

Гипротрансмост

Копировал Чесалкина

Формат А3

25518-12 19

Взам. инв. № | Подпись и дата | Инв. № подл.

Продолжение

Вид профиля и ГОСТ, ТУ	Марка металла и ГОСТ	Обозначение и размер профиля, мм	№ п.п	Код: Марки металла	Код: Вида профиля	Код: Размера профиля	Количество, шт	Длина, мм	Масса металла по элементам конструкции, т: Фермы главные	Связи	Часть проезжая	Приспособления смотровые	Общая масса, т	Масса потребности в металле по кварталам (заполняется изготовителем), т: I	II	III	IV	Заполняется ВЦ
1	2	3	4	5	6	7	8	9	10	11	12	13	14	15	16	17	18	19
Сталь угловая равнополочная ГОСТ 8509-72*	15ХСНД ГОСТ 6713-75*	Б-80×80×8	20		21113							0,3	0,3					
		Б-90×90×9	21		21113				0,1		1,6		1,7					
		Б-100×100×10	22		21113				0,5			0,2	0,7					
		Б-100×100×12	23		21113						3,4	1,6	5,0					
		Б-125×125×10	24		21113						1,6		1,6					
		Б-160×160×10	25		21113							0,2	0,2					
		Б-160×160×12	26		21113						0,6		0,6					
		Б-200×200×12	27		21113						0,1		0,1					
	Итого:		28		21113				0,6		7,3	2,3	10,2					
	10ХСНД ГОСТ 6713-75*	Б-90×90×9	29		21113					0,1			0,1					
		Б-100×100×10	30		21113					0,5			0,5					
		Б-125×125×10	31		21113					0,8			0,8					
	Итого:		32		21113					1,4			1,4					
	16Д ГОСТ 6713-75*	Б-70×70×6	33		21113							0,2	0,2					
		Б-90×90×9	34		21113							0,1	0,1					
	Итого:		35		21113							0,3	0,3					
	ВСт3сп2 ГОСТ 380-71*	Б-50×50×5	36		21113							0,2	0,2					
Всего профиля:			37		21113				0,6	1,4	7,3	2,8	12,1					

Инв. № подл. | Подпись и дата | Взам. инв. №

Нач. отд.	Монов		3.501.2-139.2-1-000.000ДО
Н. контр.	Мирлюбская		Пролетные строения для железнодорожных мостов с ездой понизу пролетами 33-110м
Гл. спец.	Гитман		
ГИП	Френкель		Стадия: Р; Лист: 18; Листов:
Рук. гр.	Ястахова		Пролетное строение $L_р$ = 87,52м
Вед. инж.	Ярлыкова		
Инж.	Потапова		Общие данные (продолжение)
			Гипротрансмост

1293/11 | 19

Копировал Чесалкина

Формат А3

25510-12 20

Продолжение

Вид профиля и ГОСТ, ТУ	Марка металла и ГОСТ	Обозначение и размер профиля, мм	№ п.п	Код: Марки металла	Код: Вида профиля	Код: Размера профиля	Количество, шт	Длина, мм	Масса металла по элементам конструкции, т: Фермы главные	Масса металла по элементам конструкции, т: Связи	Масса металла по элементам конструкции, т: Часть проезжая	Масса металла по элементам конструкции, т: Приспособления смотровые	Общая масса, т	Масса потребности в металле по кварталам (заполняется изготовителем), т: I	II	III	IV	Заполняется ВЦ
1	2	3	4	5	6	7	8	9	10	11	12	13	14	15	16	17	18	19
Сталь угловая неравнополочная ГОСТ 8510-72*	15ХСНД ГОСТ 6713-75*	Б-125×80×10	38								5,1		5,1					
		Б-160×100×14	39								0,3		0,3					
	Итого:		40								5,4		5,4					
	16Д ГОСТ 6713-75*	Б-125×80×8	41									0,2	0,2					
Всего профиля:			42								5,4	0,2	5,6					
Сталь горячекатаная ГОСТ 5781-82	Ст3кп3 ГОСТ 380-71*	А-I-16	43									0,1	0,1					
	ВСт3сп2 ГОСТ 380-71*	А-I-20	44									0,3	0,3					
Всего профиля:			45									0,4	0,4					
Швеллер ГОСТ 8240-72*	15ХСНД	16-П	46									1,2	1,2					
	ГОСТ 6713-75*	20-П	47									0,6	0,6					
Всего профиля:			48									1,8	1,8					
Балка двутавровая ГОСТ 8239-72*	15ХСНД ГОСТ 6713-75*	14	49									2,3	2,3					
Всего профиля:			50									2,3	2,3					
Листы стальные с ромбическим рифлением ГОСТ 8568-77	БСт0 ГОСТ 380-71*	4	51									0,4	0,4					
Всего профиля:			52									0,4	0,4					

Инв. № подл. | Подпись и дата | Взам. инв. №

1293/11 | 20

Нач. отд.	Манов	
Н. контр.	Мирлюбская	
Гл. спец.	Гитман	
ГИП	Френкель	
Рук. гр.	Астахова	
Вед. инж.	Ярлыкова	
Инж.	Потапова	

3.501.2-139.2-1-000.000ДО

Пролетные строения для железнодорожных мостов с ездой понизу пролетами 33-110м

Пролетное строение $L_р$=87,52м

Стадия	Лист	Листов
Р	19	

Общие данные (продолжение)

Гипротрансмост

Копировал Чесалкина

Формат А3

25578-12 21

Продолжение

Вид профиля и ГОСТ, ТУ	Марка металла и ГОСТ	Обозначение и размер профиля, мм	№ п.п	Код: Марки металла	Код: Вида профиля	Код: Размера профиля	Количество, шт	Длина, мм	Масса металла по элементам, конструкций, т: Фермы главные	Связи	Часть проезжая	Приспособления смотровые	Общая масса, т	Масса потребности в металле по кварталам (заполняется изготовителем), т: I	II	III	IV	Заполняется ВЦ
1	2	3	4	5	6	7	8	9	10	11	12	13	14	15	16	17	18	19
				3.501.2-	139.	2-1-	000.	000-		00.02								
Полотно мостовое	стр. 35		53										39.2					
Всего масса металла:			54										362.6					
В том числе по маркам:	15ХСНД ГОСТ 6713-75 *		55										53.5					
	15ХСНД-2 ГОСТ 6713-75 *		56										296.7					
	10ХСНД ГОСТ 6713-75 *		57										1.4					
	16Д ГОСТ 6713-75 *		58										5.5					
	ВСт 5сп 2 ГОСТ 380-71 *		59										0.5					
	ВСт 3сп 2 ГОСТ 380-71 *		60										0.9					
	Ст 3кп 3 ГОСТ 380-71 *		61										2.0					
	Б Ст 0 ГОСТ 380-71 *		62										0.4					
	Ст 3кп ГОСТ 380-71 *		63										1.7					
Масса поставки элементов по кварталам, т (заполняется заказчиком)	I		64															
	II		65															
	III		66															
	IV		67															

Инв. № подл. | Подпись и дата | Взам. инв. №

1293/11 | 21

Нач. отд.	Монов	
Н. контр.	Мирлюбская	
Гл. спец.	Гитман	
ГИП	Френкель	
Рук. гр.	Астахова	
Вед. инж.	Ялыкова	
Инж.	Поталова	

3.501.2-139.2-1-000.000 ДО

Пролетные строения для железнодорожных мостов с ездой понизу пролетами 33-110 м

Пролетное строение $L_р$ = 87,52 м

Стадия	Лист	Листов
Р	20	

Общие данные (продолжение)

Гипротранемост

Копировал Чесалкина

Формат А3

25510-12 22

Продолжение

Вид профиля и ГОСТ, ТУ	Марка металла и ГОСТ	Обозначение и размер профиля, мм	№ п.п	Код: Марки металла	Код: Вида профиля	Код: Размера профиля	Количество, шт	Длина, мм	Масса металла по элементам конструкции, т: Фермы главные	Связи	Часть проезжая	Приспособления смотровые	Общая масса, т	Масса потребности в металле по кварталам (заполняется изготовителем), т: I	II	III	IV	Заполняется ВЦ
1	2	3	4	5	6	7	8	9	10	11	12	13	14	15	16	17	18	19
				3.501.2-139.2-	1-000.	000-					01.02							
Полотно мостовое	стр. 25		68										49,9					
Всего масса металла:			69										373,3					
В том числе по маркам:	15ХСНД ГОСТ 6713-75*		70										58,8					
	15ХСНД-2 ГОСТ 6713-75*		71										296,7					
	10ХСНД ГОСТ 6713-75*		72										1,4					
	16Д ГОСТ 6713-75*		73										5,5					
	ВСт5сп2 ГОСТ 380-71*		74										0,5					
	ВСт3сп2 ГОСТ 380-71*		75										0,9					
	Ст3кп3 ГОСТ 380-71*		76										2,0					
	БСт0 ГОСТ 380-71*		77										5,8					
	Ст3кп ГОСТ 380-71*		78										1,7					
Масса поставки элементов по кварталам, т (заполняется заказчиком)	I		79															
	II		80															
	III		81															
	IV		82															

Взам. инв. №

Подпись и дата

Инв. № подл.

1293/11 | 22

Нач. отд.	Монов		3.501.2-139.2-1-000.000ДО
Н. контр	Миролюбская		Пролетные строения для железнодорожных мостов с ездой понизу пролетами 33-110м
Гл. спец.	Гитман		
ГИП	Френкель		Пролетное строение $L_р$=87,52м — Стадия: Р; Лист: 21; Листов:
Рук. гр.	Астахова		
Вед. инж.	Ярлыкова		Общие данные (продолжение) — Гипротрансмост
Инж.	Потапова		

Копировал Чесалкина

Формат А3

25510-12 23

Продолжение

Вид профиля и ГОСТ, ТУ	Марка металла и ГОСТ	Обозначение и размер профиля, мм	№ п.п.	Код: Марки металла	Код: Вида профиля	Код: Размера профиля	Количество, шт.	Длина, мм	Масса металла по элементам конструкции, т: Фермы главные	Связи	Часть проезжая	Приспособления смотровые	Общая масса, т	Масса потребности в металле по кварталам (заполняется изготовителем), т: I	II	III	IV	Заполняется ВЦ
1	2	3	4	5	6	7	8	9	10	11	12	13	14	15	16	17	18	19
				3.501.2-139.2-1-000.000-02.02														
Полотно мостовое	стр 25		83										34,9					
Всего масса металла:			84										358,3					
В том числе по маркам:	15ХСНД ГОСТ 6713-75*		85										48,9					
	15ХСНД-2 ГОСТ 6713-75*		86										296,7					
	10ХСНД ГОСТ 6713-75*		87										1,4					
	16Д ГОСТ 6713-75*		88										5,5					
	Ст3-3 ГОСТ 6713-75*		89										0,3					
	ВСт5сп2 ГОСТ 380-71*		90										0,5					
	ВСт3сп2 ГОСТ 380-71*		91										0,9					
	Ст3кп3 ГОСТ 380-71*		92										2,0					
	БСт0 ГОСТ 380-71*		93										0,4					
	Ст3кп ГОСТ 380-71*		94										1,7					
Масса поставки элементов по кварталам, т (заполняется заказчиком)	I		95															
	II		96															
	III		97															
	IV		98															

Нач. отд.	Монов	
Н. контр.	Миролюбская	
Гл. спец.	Гитман	
ГИП	Френкель	
Рук. гр.	Астахова	
Вед. инж.	Ярлыкова	
Инж.	Потапова	

3.501.2-139.2-1-000.000 ДО

Пролетные строения для железнодорожных мостов с ездой понизу пролетами 33-110 м

Пролетное строение L_p=87,52 м	Стадия	Лист	Листов
	Р	22	

Общие данные (продолжение)

Гипротрансмост

Инв. № подл. | Подпись и дата | Взам. инв. №

Копировал Буйнова

Формат А3 25510-12 24

Продолжение

Вид профиля и ГОСТ, ТУ	Марка металла и ГОСТ	Обозначение и размер профиля мм	№ п.п.	Код: Марки металла	Код: Вида профиля	Код: Размера профиля	Количество, шт.	Длина, мм	Масса металла по элементам конструкции, т: Фермы главные	Связи	Часть проезжая	Прикрепления смотровые	Общая масса, т	Масса потребности в металле по кварталам (заполняется изготовителем), т: I	II	III	IV	Заполняется ВЦ
1	2	3	4	5	6	7	8	9	10	11	12	13	14	15	16	17	18	19
				3.501.2-139.2-1-000.000-03.02														
Полотно мостовое	стр. 25		99										45,6					
Всего масса металла:			100										369,0					
В том числе по маркам:	15ХСНД ГОСТ 6713-75*		101										54,2					
	15ХСНД-2 ГОСТ 6713-75*		102										296,7					
	10ХСНД ГОСТ 6713-75*		103										1,4					
	16Д ГОСТ 6713-75*		104										5,5					
	Ст3-3 ГОСТ 380-71*		105										0,3					
	ВСт5сп2 ГОСТ 380-71*		106										0,5					
	ВСт3сп2 ГОСТ 380-71*		107										0,9					
	Ст3кп3 ГОСТ 380-71*		108										2,0					
	БСт0 ГОСТ 380-71*		109										5,8					
	Ст3кп ГОСТ 380-71*		110										1,7					
Масса поставки элементов по кварталам, т (заполняется заказчиком)	I		111															
	II		112															
	III		113															
	IV		114															

Инв. № подл. | Подпись и дата | Взам. инв. №

1293/11 | 24

Нач. отд.	Манов		3.501.2-139.2-1-000.000 ДО
Н. контр.	Мирлиовская		
Гл. спец.	Гитман		Пролетные строения для железнодорожных мостов с ездой понизу пролетами 33-110 м
ГИП	Френкель		
Рук. гр.	Летахова		Пролетное строение $L_р$=87,52 м — Стадия: Р; Лист: 23; Листов:
Вед. инж.	Урлыкова		
Инж.	Потапова		Общие данные (продолжение) — Гипротрансмост

Копировал Буйнова

Формат А3 25570-12

Техническая спецификация металла мостового полотна для исполнений с дополнительным номером 02

Вид профиля и ГОСТ, ТУ	Марка металла и ГОСТ	Обозначение и размер профиля, мм	№ п.п.	Код: Марки металла	Код: вида профиля	Код: размера профиля	Количество, шт	Длина, мм	Масса металла для испол. 3.501.2-139.2-1-000.000-: –	01	02	03	Общая масса, т	Масса потребности в металле по кварталам (заполняется изготовителем), т: I	II	III	IV	Заполняется ВЦ
1	2	3	4	5	6	7	8	9	10	11	12	13	14	15	16	17	18	19
Сталь толстолистовая ГОСТ 19903-74	15ХСНД ГОСТ 6713-75*	10	1		71110				0,4	0,4	0,4	0,4						
		16	2		71110				0,3	0,3	0,3	0,3						
		20	3		71110						0,4	0,4						
		Итого:	4		71110				0,7	0,7	1,1	1,1						
	15ХСНД-2 ГОСТ 6713-75*	10	5		71110				1,7	1,7	1,7	1,7						
		20	6		71110				0,4	0,4	0,4	0,4						
		Итого:	7		71110				2,1	2,1	2,1	2,1						
	16Д ГОСТ 6713-75*	4	8		71110				3,7	3,7	3,7	3,7						
		20	9		71110				0,3	0,3	0,3	0,3						
	Итого:		10		71110				4,0	4,0	4,0	4,0						
	Ст3-3 ГОСТ 380-71*		11		71110						0,3	0,3						
Всего профиля:			12		71110				6,8	6,8	7,5	7,5						
Сталь угловая равнополочная ГОСТ 8509-72*	15ХСНД ГОСТ 6713-75*	Б-80×80×8	13		21113				6,8	6,6	6,8	6,6						
		Б-90×90×9	14		21113				0,7	0,7	0,7	0,7						
		Б-100×100×12	15		21113				0,7	0,7	0,7	0,7						
		Б-125×125×8	16		21113				0,7	0,7	0,7	0,7						
		Б-160×160×16	17		21113				7,2	7,2	7,2	7,2						
Всего профиля:			18		21113				16,1	15,9	16,1	15,9						

Исполнения пролетного строения даны на стр. 50 табл. 4 и 5

Нач. отд.	Монов		3.501.2-139.2-1-000.000 ДО
Н. контр.	Мурмановская		Пролетные строения для железнодорожных мостов с ездой понизу пролетами 33-110 м
Гл. спец.	Гитман		
ГИП	Френкель		Пролетное строение L_p=87,5 м — Стадия: Р; Лист: 24; Листов:
Рук. гр.	Астахова		
Вед. инж.	Ярлыкова		Общие данные (продолжение) — Гипротрансмост
Инж.	Потапова		

1293/11 | 25

Копировал Буйнова

Формат А3

25510-12 26

Инв. № подл. | Подпись и дата | Взам. инв. №

Продолжение

Вид профиля и ГОСТ, ТУ	Марка металла и ГОСТ	Обозначение и размер профиля, мм	№ п.п.	Код: Марки металла	Код: вида профиля	Код: Размера профиля	Количество, шт	Длина, мм	Масса металла для испол 3.501.2-139.2-1-000.000: —	01	02	03	Общая масса, т	Масса потребности в металле по кварталам (заполняется изготовителем), т: I	II	III	IV	Заполняется ВЦ
1	2	3	4	5	6	7	8	9	10	11	12	13	14	15	16	17	18	19
Сталь угловая неравнополочная ГОСТ 8510-72*	15ХСНД ГОСТ 6713-75*	Б-125×80×8	19		22004				0,5	6,0	0,5	6,0						
		Б-160×100×10	20		22004				0,3	0,3	0,3	0,3						
		Б-160×100×12	21		22004				5,0	5,0								
Всего профиля:			22		22004				5,8	11,3	0,8	6,3						
Сталь горячекатаная ГОСТ 5781-82	Вст3сп2 ГОСТ 380-71*	А-I-12	23		093011				0,4	0,4	0,4	0,4						
	Ст3кп3 ГОСТ 380-71*	А-I-20	24		093011				1,9	1,9	1,9	1,9						
Всего профиля:			25		093011				2,3	2,3	2,3	2,3						
Швеллер ГОСТ 8240-72*	15ХСНД ГОСТ 6713-75*	20-П	26		26506				6,5	6,5	6,5	6,5						
Всего профиля:			27		26506				6,5	6,5	6,5	6,5						
Листы стальные с ромбическим рифлением ГОСТ 8568-77	БСт0 ГОСТ 380-71*	4	28		71315					5,4		5,4						
Всего профиля:			29		71315					5,4		5,4						
Сталь оцинкованная ГОСТ 14918-80	Ст3кп ГОСТ 380-71*	0,8	30		111120				1,7	1,7	1,7	1,7						
Всего профиля:			31		111120				1,7	1,7	1,7	1,7						

Инв. № подл. | Подпись и дата | Взам. инв. №

1293/11 | 26

Нач. отд.	Монов	
Н. контр.	Мироволюбов	
Гл. спец.	Гитман	
ГИП	Френкель	
Рук. гр.	Астахова	
Вед. инж.	Ярлыкова	
Инж.	Потапова	

3.501.2-139.2-1-000.000 ДО

Пролетные строения для железнодорожных мостов с ездой понизу пролетами 33-110 м

Пролетное строение $L_р$ = 87,52 м

Стадия	Лист	Листов
Р	25	

Общие данные (продолжение)

Гипротрансмост

Копировал Буйнова

Формат А3 25516-12

Продолжение

Вид профиля и ГОСТ, ТУ	Марка металла и ГОСТ	Обозначение и размер профиля, мм	№ п.п.	Код: Марки металла	Код: Вида профиля	Код: Размера профиля	Количество, шт	Длина, мм	Масса металла для испол. 3.501.2-139.2-1-000.000: —	01	02	03	Общая масса, т	Масса потребности в металле по кварталам (заполняется изготовителем), т: I	II	III	IV	Заполняется ВЦ
1	2	3	4	5	6	7	8	9	10	11	12	13	14	15	16	17	18	19
Всего металла:			32						39,2	49,9	34,9	45,6						
В том числе по маркам:	15ХСНД ГОСТ 6713-75*		33						29,1	34,4	24,5	29,8						
	15ХСНД-2 ГОСТ 6713-75*		34						2,1	2,1	2,1	2,1						
	16Д ГОСТ 6713-75*		35						4,0	4,0	4,0	4,0						
	Ст3-3 ГОСТ 380-71*		36								0,3	0,3						
	ВСт3сп2 ГОСТ 380-71*		37						0,4	0,4	0,4	0,4						
	Ст3кп3 ГОСТ 380-71*		38						1,9	1,9	1,9	1,9						
	БСт0 ГОСТ 380-71*		39							5,4		5,4						
	Ст3кп ГОСТ 380-71*		40						1,7	1,7	1,7	1,7						

Инв. № подл. | Подпись и дата | Взам. инв. №

1293/11 | 27

Нач. отд.	Манов		3.501.2-139.2-1-000.000 ДО
Н. контр.	Мирлиевская		Пролетные строения для железнодорожных мостов с ездой понизу пролетами 33-110 м
Гл. спец.	Гитман		
ГИП	Френкель		Пролетное строение L_p=87,52 м — Стадия: Р; Лист: 26; Листов:
Рук. гр.	Астахова		
Вед. инж.	Ярлыкова		Общие данные (продолжение) — Гипротранспост
Инж.	Потапова		

Копировал Буйнова

Формат А3

Вид профиля и ГОСТ, ТУ	Марка металла и ГОСТ	Обозначение и размер профиля, мм	№ п.п	Код: Марки металла	Код: Вида профиля	Код: Размера профиля	Количество, шт	Длина, мм	Масса металла по элементам конструкции, т: Фермы главные	Связи	Часть проезжая	Приспособления смотровые	Общая масса, т	Масса потребности в металле по кварталам (заполняется изготовителем), т: I	II	III	IV	Заполняется ВЦ
1	2	3	4	5	6	7	8	9	10	11	12	13	14	15	16	17	18	19
Сталь толстолистовая ГОСТ 19903-74	15ХСНД ГОСТ 6713-75*	10	1		71110				0,7			0,1	0,8					
		12	2		71110				0,7				0,7					
		20	3		71110						0,1		0,1					
		25	4		71110						0,6		0,6					
		40	5		71110							2,5	2,5					
	Итого:		6		71110				1,4		0,7	2,6	4,7					
	10ХСНД-3 ГОСТ 6713-75*	10	7		71110				43,8	31,0	3,0		77,8					
		12	8		71110				72,4	1,3	31,4		105,1					
		16	9		71110				43,9	1,1	2,7		47,7					
		20	10		71110				19,3	1,5	16,2		37,0					
		25	11		71110				21,4		5,2		26,6					
		32	12		71110						0,4		0,4					
	Итого:		13		71110				200,8	34,9	58,9		294,6					
	16Д ГОСТ 6713-75*	6	14		71110							0,2	0,2					
		16	15		71110							0,2	0,2					
		25	16		71110							0,6	0,6					
	Итого:		17		71110							1,0	1,0					
	ВСт5сп2ГОСТ380-71*	6	18		71110				0,5				0,5					
Всего профиля:			19		71110				202,7	34,9	59,6	3,6	300,8					

Исполнения пролетного строения даны на стр. 50 табл. 4 и 5.

Нач.отд.	Монов	
Н.контр.	Миролюбская	
Гл.спец	Гитман	
ГИП	Френкель	
Рук.гр.	Астахова	
Вед.инж	Ярлыкова	
Инж.	Потапова	

1293/11 | 28

3.501.2-139.2-1-000.000 ДО

Пролетные строения для железнодорожных мостов с ездой понизу пролетами 33-110м

Пролетное строение L_p=87,52м	Стадия	Лист	Листов
	Р	27	

Общие данные (продолжение)

ГИПРОТРАНСМОСТ

Копировал Хакимова

Формат А3

25510-12 29

Инв. № подл. | Подпись и дата | Взам. инв. №

Продолжение

Вид профиля и ГОСТ, ТУ	Марка металла и ГОСТ	Обозначение и размер профиля, мм	№ п.п.	Код: Марки металла	Код: Вида профиля	Код: Размера профиля	Количество, шт.	Длина, мм	Масса металла по элементам конструкции, т: Фермы главные	Связи	Часть проезжая	Приспособления смотровые	Общая масса, т	Масса потребности в металле по кварталам (заполняется изготовителем), т: I	II	III	IV	Заполняется ВЦ
1	2	3	4	5	6	7	8	9	10	11	12	13	14	15	16	17	18	19
Сталь угловая равнополочная ГОСТ 8509-72*	15ХСНД ГОСТ 6713-75*	Б-80×80×8	20		21113							0,3	0,3					
		Б-100×100×10	21		21113							0,2	0,2					
		Б-100×100×12	22		21113							1,6	1,6					
		Б-160×160×10	23		21113							0,2	0,2					
	Итого:		24		21113							2,3	2,3					
	10ХСНД ГОСТ 6713-75*	Б-90×90×9	25		21113				0,1	0,1	1,6		1,8					
		Б-100×100×10	26		21113				0,5	0,5			1,0					
		Б-100×100×12	27		21113						3,4		3,4					
		Б-125×125×10	28		21113					0,8	1,6		2,4					
		Б-160×160×12	29		21113						0,6		0,6					
		Б-200×200×12	30		21113						0,1		0,1					
	Итого:		31		21113				0,6	1,4	7,3		9,3					
	16Д ГОСТ 6713-75*	Б-70×70×6	32		21113							0,2	0,2					
		Б-90×90×9	33		21113							0,1	0,1					
	Итого:		34		21113							0,3	0,3					
	ВСт3сп2 ГОСТ 380-71*	Б-50×50×5	35		21113							0,2	0,2					
Всего профиля:			36		21113				0,6	1,4	7,3	2,8	12,1					

Инв. № подл. | Подпись и дата | Взам. инв. №

1293/11 | 29

Нач. отд.	Монов		3.501.2-139.2-1-000.000ДО
Н. контр.	Миролюбский		
Гл. спец.	Гитман		Пролетные строения для железнодорожных мостов с ездой понизу пролетами 33-110м
ГИП	Френкель		
Рук. гр.	Астахова		Пролетное строение $L_р$=87,52м — Стадия: Р; Лист: 28; Листов:
Вед. инж.	Ярлыкова		
Инж.	Потапова		Общие данные (продолжение) — ГИПРОТРАНСМОСТ

Копировал Хакимова

Формат А3

25510-12 30

Продолжение

Вид профиля и ГОСТ, ТУ	Марка металла и ГОСТ	Обозначение и размер профиля, мм	№ п.п	Код: Марки металла	Код: Вида профиля	Код: Размера профиля	Количество, шт.	Длина, мм	Масса металла по элементам конструкции, т: Фермы главные	Связи	Часть пролетная	Приспособления сборочные	Общая масса, т	Масса потребности в металле по кварталам (заполняется изготовителем), т: I	II	III	IV	Заполняется ВЦ
1	2	3	4	5	6	7	8	9	10	11	12	13	14	15	16	17	18	19
Сталь угловая неравнополочная ГОСТ 8510-72*	10ХСНД	Б-125×80×8	37								5.1		5.1					
	ГОСТ 6713-75*	Б-160×100×14	38								0.3		0.3					
	Итого:		39								5.4		5.4					
	16Д ГОСТ 6713-75*	Б-125×80×8	40									0.2	0.2					
Всего профиля:			41								5.4	0.2	5.6					
Сталь горячекатаная ГОСТ 5781-82	Ст3кп3 ГОСТ 380-71*	А-I-16	42									0.1	0.1					
	ВСт3сп2 ГОСТ 380-71*	А-I-20	43									0.3	0.3					
Всего профиля:			44									0,4	0,4					
Швеллер ГОСТ 8240-72*	15ХСНД	16-П	45									1,2	1,2					
	ГОСТ 6713-75*	20-П	46									0,6	0,6					
Всего профиля:			47									1,8	1,8					
	15ХСНД ГОСТ 6713-75*	14	48									2,3	2,3					
Всего профиля:			49									2,3	2,3					
	Б Ст0 ГОСТ 380-71*	4	50									0,4	0,4					
Всего профиля:			51									0,4	0,4					

Инв. № подл. | Подпись и дата | Взам. инв. №

1293/11 | 30

Нач. отд.	Манов		3.501.2-139.2-1-000.000 ДО
Н. контр.	Миралюбский		Пролетные строения для железнодорожных мостов с ездой понизу пролетами 33-110 м
Гл. спец.	Гитман		
ГИП	Френкель		Стадия: Р; Лист: 29; Листов:
Рук. груп.	Астахова		Пролетное строение Lр=87,5 м
Вед. инж.	Ялыкова		Общие данные (продолжение)
Инж.	Паталова		Гипротрансмост

Копировал Хакимова

Формат А3

25310-12 31

Продолжение

Вид профиля и ГОСТ, ТУ	Марка металла и ГОСТ	Обозначение и размер профиля, мм	№ п.п	Код: Марки металла	Код: Вида профиля	Код: Размера профиля	Количество, шт	Длина, мм	Масса металла по элементам конструкции, т: Фермы главные	Связи	Часть проезжая	Приспособления смотровые	Общая масса, т	Масса потребности в металле по кварталам (заполняется изготовителем), т: I	II	III	IV	Заполняется ВЦ
1	2	3	4	5	6	7	8	9	10	11	12	13	14	15	16	17	18	19
				3.	501.2	-139.	2-1-	000.	000-	00.03								
Полотно мостовое	Ст р 35		52										39,3					
Всего масса металла:			53										362,7					
В том числе по маркам:	15ХСНД ГОСТ 6713-75*		54										25,3					
	15ХСНД-2 ГОСТ 6713-75*		55										1,3					
	10ХСНД ГОСТ 6713-75*		56										29,7					
	10ХСНД-3 ГОСТ 6713-75*		57										295,3					
	16Д ГОСТ 6713-75*		58										5,6					
	ВСт5сп2 ГОСТ 380-71*		59										0,5					
	ВСт3сп2 ГОСТ 380-71*		60										0,9					
	Ст3кп3 ГОСТ 380-71*		61										2,0					
	БСт0 ГОСТ 380-71*		62										0,4					
	Ст3кп ГОСТ 380-71*		63										1,7					
Масса поставки элементов по кварталам, т (заполняется заказчиком)	I		64															
	II		65															
	III		66															
	IV		67															

Инв. № подл. | Подпись и дата | Взам. инв. №

1293/11 | 31

Нач. отд.	Манов	
Н. контр.	Миралюбская	
Гл. спец.	Гитман	
ГИП	Френкель	
Рук. гр.	Астахова	
Вед. инж.	Ярлыкова	
Инж.	Паталова	

3.501.2-139.2-1-000.000ДО

Пролетные строения для железнодорожных мостов с ездой понизу пролетами 33-110 м

Пролетное строение $L_р$=87,52м

Стадия	Лист	Листов
Р	30	

Общие данные (продолжение)

ГИПРОТРАНСМОСТ

Копировал Хакимова

Формат А3

25316-12 32

Продолжение

Вид профиля и ГОСТ, ТУ	Марка металла и ГОСТ	Обозначение и размер профиля, мм	№ п.п	Код: Марки металла	Код: Вида профиля	Код: Размера профиля	Количество, шт	Длина, мм	Масса металла по элементам конструкции, т: Фермы главные	Масса металла по элементам конструкции, т: Связи	Масса металла по элементам конструкции, т: Часть проезжая	Масса металла по элементам конструкции, т: Приспособления смотровые	Общая масса, т	Масса потребности в металле по кварталам (заполняется изготовителем), т: I	II	III	IV	Заполняется ВЦ
1	2	3	4	5	6	7	8	9	10	11	12	13	14	15	16	17	18	19
				3	501.2	-139.	2-1-	000.	000-	01.03								
Полотно мостовое	Стр. 35		68										50,0					
Всего масса металла:			69										373,4					
В том числе по маркам:	15ХСНД ГОСТ 6713-75*		70										30,6					
	15ХСНД-2 ГОСТ 6713-75		71										1,3					
	10ХСНД ГОСТ 6713-75*		72										29,7					
	10ХСНД-3 ГОСТ 6713-75*		73										295,3					
	16Д ГОСТ 6713-75*		74										5,6					
	ВСт5сп2 ГОСТ 380-71*		75										0,5					
	ВСт3сп2 ГОСТ 380-71*		76										0,9					
	Ст3кп3 ГОСТ 380-71*		77										2,0					
	БСт0 ГОСТ 380-71*		78										5,8					
	Ст3кп ГОСТ 380-71*		79										1,7					
Масса поставки элементов по кварталам, т (заполняется заказчиком)	I		80															
	II		81															
	III		82															
	IV		83															

Инв. № подл. | Подпись и дата | Взам. инв. №

1293/11 | 32

Нач. отд	Монов		3.501.2-139.2-1-000.000 ДО
Н. контр	Мирлюбская		
Гл. спец	Гитман		Пролетные строения для железнодорожных мостов с ездой понизу пролетами 33-110 м
ГИП	Френкель		
Рук. гр.	Астахова		Стадия: Р; Лист: 31; Листов:
Вед. инж	Ярлыкова		Пролетное строение L_р = 87,52 м
Инж.	Потапова		Общие данные (продолжение)
			Гипротрансмост

Копировал Хакимова

Формат А3

Продолжение

Вид профиля и ГОСТ, ТУ	Марка металла и ГОСТ	Обозначение и размер профиля, мм	№ п.п	Код: Марки металла	Код: Вида профиля	Код: Размера профиля	Количество, шт	Длина, мм	Масса металла по элементам конструкции, т: Фермы главные	Масса металла по элементам конструкции, т: Связи	Масса металла по элементам конструкции, т: Часть проезжая	Масса металла по элементам конструкции, т: Приспособления смотровые	Общая масса, т	Масса потребности в металле по кварталам (заполняется изготовителем), т: I	II	III	IV	Заполняется ВЦ
1	2	3	4	5	6	7	8	9	10	11	12	13	14	15	16	17	18	19
				3.501.2-		139.2	-1-	000.000	0-02	03								
Полотно мостовое	стр 35		84										35.0					
Всего масса металла:			85										358.4					
В том числе по маркам:	15ХСНД ГОСТ 6713-75*		86										25.7					
	15ХСНД-2 ГОСТ 6713-75*		87										1.3					
	10ХСНД ГОСТ 6713-75*		88										24.7					
	10ХСНД-3 ГОСТ 6713-75*		89										295.3					
	16Д ГОСТ 6713-75*		90										5.6					
	Ст3-3 ГОСТ 380-71*		91										0.3					
	ВСт5сп2 ГОСТ 380-71*		92										0.5					
	ВСт3сп2 ГОСТ 380-71*		93										0.9					
	Ст3кп3 ГОСТ 380-71*		94										2.0					
	БСт0 ГОСТ 380-71*		95										0.4					
	Ст3кп ГОСТ 380-71*		96										1.7					
Масса поставки элементов по кварталам, т (заполняется заказчиком)	I		97															
	II		98															
	III		99															
	IV		100															

Взам. инв. №

Подпись и дата

Инв. № подл.

1293/11 | 33

Нач. отд.	Монов	
Н. контр.	Мирлюбская	
Гл. спец.	Гитман	
ГИП	Фрёнкель	
Рук. гр.	Астахова	
Вед. инж.	Ярлыкова	
Инж.	Потапова	

3.501.2-139.2-1-000.000 ДО

Пролетные строения для железнодорожных мостов с ездой понизу пролетами 33-110 м

Пролетное строение $L_р$=87,52м

Стадия	Лист	Листов
Р	32	

Общие данные (продолжение)

Гипротрансмост

Копировал Чесалкина

Формат А3

25370-12 34

Продолжение

Вид профиля и ГОСТ, ТУ	Марка металла и ГОСТ	Обозначение и размер профиля, мм	№ п.п	Код: Марки металла	Код: Вида профиля	Код: Размера профиля	Количество, шт	Длина, мм	Масса металла по элементам конструкции, т: Фермы главные	Связи	Часть проезжая	Приспособления смотровые	Общая масса, т	Масса потребности в металле по кварталам (заполняется изготовителем), т: I	II	III	IV	Заполняется ВЦ
1	2	3	4	5	6	7	8	9	10	11	12	13	14	15	16	17	18	19
				3.501.2	-139.	2-1-	000.	000-	03.03									
Полотно мостовое	стр 35		101										45.7					
Всего масса металла:			102										369.1					
В том числе по маркам:	15ХСНД ГОСТ 6713-75*		103										31.0					
	15ХСНД-2 ГОСТ 6713-75*		104										1.3					
	10ХСНД ГОСТ 6713-75*		105										24.7					
	10ХСНД-3 ГОСТ 6713-75*		106										295.3					
	16Д ГОСТ 6713-75*		107										5.6					
	Ст 3-3 ГОСТ 380-71*		108										0.3					
	В Ст 5сп 2 ГОСТ 380-71*		109										0.5					
	В Ст 3 сп 2 ГОСТ 380-71*		110										0.9					
	Ст 3 кп 3 ГОСТ 380-71*		111										2.0					
	Б Ст 0 ГОСТ 380-71*		112										5.8					
	Ст 3 кп ГОСТ 380-71*		113										1.7					
Масса поставки элементов по кварталам, т (заполняется заказчиком)	I		114															
	II		115															
	III		116															
	IV		117															

1293/11 | 34

Нач. отд.	Монов		3.501.2-139.2-1-000.000 ДО
Н. контр.	Мурлюдская		Пролетные строения для железнодорожных мостов с ездой понизу пролетами 33-110м
Гл. спец.	Гитман		
ГИП	Френкель		Пролетное строение L_p=87,52м — Стадия: Р; Лист: 33; Листов:
Рук. гр.	Астахова		
Вед. инж	Ярлыкова		Общие данные (продолжение) — Гипротрансмост
Инж	Потапова		

Копировал Чесалкина

Формат А3

25510-12 35

Инв. № подл. | Подпись и дата | Взам. инв. №

Техническая спецификация металла - мостового полотна для исполнений с дополнительным номером 03

Вид профиля и ГОСТ, ТУ	Марка металла и ГОСТ	Обозначение и размер профиля, мм	№ п.п	Код: Марки металла	Код: Вида профиля	Код: Размера профиля	Количество, шт	Длина, мм	Масса металла для исполн. 3.501.2-139.2-1-000.000-: -	01	02	03	Общая масса, т	Масса потребности в металле по кварталам (заполняется изготовителем), т: I	II	III	IV	Заполняется ВЦ
1	2	3	4	5	6	7	8	9	10	11	12	13	14	15	16	17	18	19
Сталь толстолистовая ГОСТ 19903-74	15ХСНД ГОСТ 6713-75*	10	1		71110				0,4	0,4	0,4	0,4						
		16	2		71110				0,3	0,3	0,3	0,3						
		20	3		71110						0,4	0,4						
	Итого:		4		71110				0,7	0,7	1,1	1,1						
	15ХСНД-2 ГОСТ 6713-75*	10	5		71110				0,9	0,9	0,9	0,9						
		20	6		71110				0,4	0,4	0,4	0,4						
	Итого:		7		71110				1,3	1,3	1,3	1,3						
	10ХСНД-3 ГОСТ 6713-75*	10	8		71110				0,7	0,7	0,7	0,7						
	16Д ГОСТ 6713-75*	4	9		71110				3,8	3,8	3,8	3,8						
		20	10		71110				0,3	0,3	0,3	0,3						
	Итого:		11		71110				4,1	4,1	4,1	4,1						
	Ст3-3 ГОСТ 380-71*	10	12		71110						0,3	0,3						
Всего профиля:			13		71110				6,8	6,8	7,5	7,5						
Сталь угловая равнополочная ГОСТ 8509-72*	15ХСНД ГОСТ 6713-75*	Б-80×80×8	14		21113				5,3	5,1	5,3	5,1						
		Б-90×90×9	15		21113				0,7	0,7	0,7	0,7						
		Б-100×100×12	16		21113				0,7	0,7	0,7	0,7						
	Итого:		17		21113				6,7	6,5	6,7	6,5						

Исполнения пролетного строения даны на стр 50 табл. 4 и 5

Инв. № подл. | Подпись и дата | Взам. инв. №

1293/11 | 35

Нач. отд.	Манов		3.501.2-139.2-1-000.000 ДО
Н. контр.	Миролюбская		Пролетные строения для железнодорожных мостов с ездой понизу пролетами 33-110 м
Гл. спец.	Литман		
ГИП	Френкель		Пролетное строение L_p=87,52 м — Стадия: Р; Лист: 34; Листов:
Рук. гр.	Астахова		
Вед. инж.	Ярлыкова		Общие данные (продолжение) — Гипротрансмост
Инж.	Потапова		

Копировал Чесалкина — Формат А3

Продолжение

Вид профиля и ГОСТ, ТУ	Марка металла и ГОСТ	Обозначение и размер профиля, мм	№ п.п	Код: Марки металла	Код: Вида профиля	Код: Размера профиля	Количество, шт	Длина, мм	Масса металла для испол. 3.501.2-139.2-1-000.000-: -	01	02	03	Общая масса, т	Масса потребности в металле по кварталам (заполняется изготовителем), т: I	II	III	IV	Заполняется ВЦ
1	2	3	4	5	6	7	8	9	10	11	12	13	14	15	16	17	18	19
	10ХСНД	Б-80×80×8	18		21113				1.5	1.5	1.5	1.5						
	ГОСТ 6713-75*	Б-125×125×8	19		21113				0.7	0.7	0.7	0.7						
		Б-160×160×16	20		21113				7.2	7.2	7.2	7.2						
	Итого:		21		21113				9.5	9.5	9.5	9.5						
Всего профиля:			22		21113				16.2	16.0	16.2	16.0						
	15ХСНД	Б-125×80×8	23		22004					5.5		5.5						
Сталь угловая неравнополочная ГОСТ 8510-72*	ГОСТ 6713-75*	Б-160×100×10	24		22004				0.3	0.3	0.3	0.3						
	Итого:		25		22004				0.3	5.8	0.3	5.8						
	10ХСНД	Б-125×80×8	26		22004				0.5	0.5	0.5	0.5						
	ГОСТ 6713-75*	Б-160×100×12	27		22004				5.0	5.0								
	Итого:		28		22004				5.5	5.5	0.5	0.5						
Всего профиля:			29		22004				5.8	11.3	0.8	6.3						
Сталь горячекатаная. ГОСТ 5781-82	ВСт3сп2 ГОСТ380-71*	А-I-12	30		093011				0.4	0.4	0.4	0.4						
	Ст3кп3 ГОСТ380-71*	А-I-20	31		093011				1.9	1.9	1.9	1.9						
Всего профиля:			32		093011				2.3	2.3	2.3	2.3						
Швеллер ГОСТ 8240-72*	15ХСНД ГОСТ 6713-75*	20-П	33		26506				6.5	6.5	6.5	6.5						
Всего профиля:			34		26506				6.5	6.5	6.5	6.5						

Инв. № подл. | Подпись и дата | Взам. инв. №

1293/11 | 36

Нач. отд.	Монов		3.501.2-139.2-1-000.000ДО
Н. контр.	Мирошевская		Пролетные строения для железнодорожных мостов с ездой понизу пролетами 33-110 м
Гл. спец.	Гитман		
ГИП	Френкель		Пролетное строение $L_р$=87,52м — Стадия: Р; Лист: 35; Листов:
Рук. гр.	Астахова		
Вед. инж.	Яблыкова		Общие данные (продолжение) — Гипротранемост
Инж.	Потапова		

Копировал Чесалкина

Формат А3

25510-12 37

Продолжение

Вид профиля и ГОСТ, ТУ	Марка металла и ГОСТ	Обозначение и размер профиля, мм	№ п.п.	Код: Марки металла	Код: Вида профиля	Код: Размера профиля	Количество, шт	Длина, мм	Масса металла для испол. 3.501.2-139.2-1-000.000- —	01	02	03	Общая масса, т	Масса потребности в металле по кварталам (заполняется изготовителем), т: I	II	III	IV	Заполняется ВЦ
1	2	3	4	5	6	7	8	9	10	11	12	13	14	15	16	17	18	19
Листы стальные с ромбическим рифлением ГОСТ 8568-77	Б Ст 0 ГОСТ 380-71*	4	35		71315					5,4		5,4						
Всего профиля:			36		71315					5,4		5,4						
Сталь оцинкованная ГОСТ 14918-80	Ст 3кп ГОСТ 380-71*	0,8	37		111120				1,7	1,7	1,7	1,7						
Всего профиля:			38		111120				1,7	1,7	1,7	1,7						
Всего металла:			39						39,3	50,0	35,0	45,7						
В том числе по маркам:	15ХСНД ГОСТ 6713-75*		40						14,2	19,5	14,6	19,9						
	15ХСНД-2 ГОСТ 6713-75*		41						1,3	1,3	1,3	1,3						
	10ХСНД ГОСТ 6713-75*		42						15,0	15,0	10,0	10,0						
	10ХСНД-3 ГОСТ 6713-75*		43						0,7	0,7	0,7	0,7						
	16Д ГОСТ 6713-75*		44						4,1	4,1	4,1	4,1						
	Ст3-3 ГОСТ 380-71*		45								0,3	0,3						
	ВСт3сп2 ГОСТ 380-71*		46						0,4	0,4	0,4	0,4						
	Ст 3кп 3 ГОСТ 380-71*		47						1,9	1,9	1,9	1,9						
	Б Ст 0 ГОСТ 380-71*		48							5,4		5,4						
	Ст 3кп ГОСТ 380-71*		49						1,7	1,7	1,7	1,7						

Взам. инв. №

Подпись и дата

Инв. № подл.

Нач. отд.	Монов	
Н. контр.	Мироновская	
Гл. спец.	Гитман	
ГИП	Френкель	
Рук. гр.	Астахова	
Вед. инж.	Ялыкова	
Инж.	Потапова	

3.501.2-139.2-1-000.000 ДО

Пролетные строения для железнодорожных мостов с ездой понизу пролетами 33-110 м

Пролетное строение $L_р$ = 87,52 м

Стадия	Лист	Листов
Р	36	

Общие данные (продолжение)

Гипротранемост

1293/11 | 37

Копировал Чесалкина

Формат А3

25510-12 38

1. Общие указания

1.1. Рабочие чертежи разработаны на основании технических решений, утвержденных заключением МПС за № 15/38 от 19 марта 1984 г.

1.2. Временная нормативная подвижная нагрузка С14. Нагрузка на тротуары 400 кгс/м². Ветровая нагрузка: при отсутствии на мосту временной подвижной нагрузки - 180 кгс/м²; при наличии на мосту временной вертикальной нагрузки - 100 кгс/м².

1.3. Постоянная нормативная нагрузка принята в расчете 6,14 тс/м пролетного строения. Фактическая нормативная нагрузка дана на стр. 51

1.4. Монтажные нагрузки даны в „Указаниях по монтажу пролетного строения" стр. 39

1.5. Мероприятия по антикоррозийной защите металлоконструкции должны соответствовать нормам СНиП 2.03.11-85* с учетом степени агрессивного воздействия среды. Защите от коррозии подлежат только наружные поверхности элементов металлоконструкции; защита внутренних поверхностей замкнутых элементов поясов и портальных раскосов не предусмотрена.

Лакокрасочные материалы, рекомендуемые для защиты металлоконструкции, эксплуатируемой в средах со слабоагрессивным воздействием даны в табл. 1. При эксплуатации в средах со средне- и сильноагрессивным воздействием, число слоев рекомендуемого покрывного лакокрасочного материала необходимо увеличить соответственно на 1 или 2 слоя. Срок службы лакокрасочных покрытий должен быть не менее 8 лет.

Применение материалов, не предусмотренных табл. 1, должно быть согласовано с МПС.

Указания по выполнению технологического режима окраски даны в руководящем техническом материале „Конструкции мостовые металлические. Покрытия лакокрасочные" (Минтрансстрой, МПС 1976 г.)

Таблица 1

Тип исполнения по СНиП 2.05.03-84	Дополнительный номер исполн. пролетного строен.	Грунтовка		Покрывной материал		
		Марка	Кол. слоев	Марка	Цвет	Кол. слоев.
Обычное	01	ФЛ - 03 К ГОСТ 9109-81	3	ХВ - 124 ГОСТ 10144-74	серый	3
				ХВ - 125 ГОСТ 10144-74	серебристый	2
				ХС - 119 ГОСТ 21842-76	серый	3
Северное А и Б	02; 03	ХС - 059 ГОСТ 23494-79	3	ХВ - 124 ГОСТ 10144-74	серый	3
				ХС - 119 ГОСТ 21842-76	серый	3
				ХС - 759 ГОСТ 23494-79	серый	3

Нач. отд.	Монов		3.501.2-139.2-1-000.000 ДО			
Н. контр.	Миролюбская		Пролетные строения для железнодорожных мостов с ездой понизу пролетами 33-110 м			
Гл. спец.	Гитман					
ГИП	Френкель					
Рук. гр.	Ястакова		Пролетное строение L_p=87,52 м	Стадия	Лист	Листов
Вед. инж.	Ярлыкова			Р	37	
			Общие данные (продолжение)	Гипротрансмост		

Инв. № подл. 114361 | Подпись и дата | Взам. инв. №

1293/11 | 38

25510-12 39

Копировал Левых Формат А3

1.6. В рабочей документации использовано изобретение по авторскому свидетельству СССР №1101491 кл.Е01Д7/02.

1.7. Установку подвижных опорных частей осуществлять по данным табл. 2 составленной по формуле:

$$a = \frac{\delta_{вр}}{2} - \alpha (t - t_{ср}) \ell ,$$

где a - смещение оси нижней плиты относительно оси шарнира; положительное значение смещения a - в сторону из пролета, отрицательное смещение a - в сторону пролета;

$\delta_{вр}$ - перемещение от временной нагрузки, см;

$\alpha = 0,000012$ - коэффициент линейного расширения, $\frac{1}{\text{градус}}$ С;

t - температура установки, градус С;

$t_{ср} = \frac{T_{макс} - T_{мин}}{2}$, градус С;

$T_{макс}$ и $T_{мин}$ - абсолютные значения максимальной и минимальной температуры местности по СНиП 2.01.01-82, градус С.

Таблица 2

$(t - t_{ср})$, °С	-40	-35	-30	-25	-20	-15	-10	-5	0	5
a, мм	55	49	44	39	33	28	23	18	12	7

Продолжение табл. 2

$(t - t_{ср})$, °С	10	15	20	25	30	35	40
a, мм	2	-4	-9	-14	-19	-25	-30

1.8. Пролетное строение предусмотрено для применения в районах с расчетной сейсмичностью до 6 баллов включительно.

Инв. № подл.	Подпись и дата	Взам. инв. №
114361		

Нач. отд.	Монов		3.501.2-139.2-1-000.000 ДО	
Н. контр.	Миролюбская		Пролетные строения для железнодорожных мостов с ездой понизу пролетами 33-110 м	
Гл. спец.	Гитман			
ГИП	Френкель			
Рук. гр.	Астахова		Пролетное строение L_p = 87,52 м	Стадия: Р; Лист: 38; Листов:
Вед. инж.	Ярлыкова			
			Общие данные (продолжение)	ГИПРОТРАНСМОСТ

1293/11 39

Копировал Буйнова

Формат А3

25510-12

2. Указания по монтажу пролетного строения

2.1. Введение

Монтаж пролетных строений вести согласно утвержденного проекта, разработанного специализированной организацией.

Монтажные нагрузки не должны превышать указанных в таблице 4. Соответствие действительных нагрузок расчетным должно быть проверено путем сравнения фактической и расчетной опорной реакции до сборки внавес двух последних панелей консоли. Места приложения монтажных нагрузок должны соответствовать местам приложения по рисункам 1... 4.

В проекте монтажа должна быть указана очередность сборки, последовательность постановки пробок и высокопрочных болтов, расположение подвижных и неподвижных опорных частей.

Положение катков подвижных опорных частей на каждой опоре должно быть дано с учетом суммарных перемещений от сборки и от изменения температуры.

Во время монтажа пролетные строения опирать на постоянные опорные части с обеспечением плотного опирания и отсутствия перекоса в продольном и поперечном направлении.

Все соприкасающиеся поверхности стыков и прикреплений перед сборкой должны быть отпескоструены. Сборка соединений и натяжение высокопрочных болтов на расчетное усилие 22,4 тс должны проводиться в минимальные сроки, не более чем через трое суток после очистки контактных поверхностей.

При сборке пролетного строения необходимо строго соблюдать правила техники безопасности и требования проекта монтажа.

2.2. Сборка элементов для навесного монтажа.

Предусмотренные настоящей рабочей документацией элементы для навесного монтажа следует заказывать строго в соответствии с проектом монтажа учитывая, что один комплект может обеспечить сборку внавес нескольких пролетных строений.

Элементы для навесного монтажа разработаны для расстояния между осями опирания пролетных строений 1300 мм. При других расстояниях конструкцию соединительных элементов следует откорректировать.

В состав рабочих чертежей входят соединительные элементы, обеспечивающие монтаж пролетных строений в полный навес.

Все детали опорного узла НС1 предусмотренные

Инв.№ подл. | Подпись и дата | Взам.инв.№

			1293/11		40
Нач.отд.	Монов		3.501.2-139.2-1-000.000ДО		
Н.контр.	Миалковская				
Гл.спец.	Гитман		Пролетные строения для железнодорожных мостов с ездой понизу пролетами 33-110 м		
ГИП	Френкель				
Рук.гр.	Астахова		Пролетное строение Lр=87,52м	Стадия	Лист	Листов
Вед.инж.	Ярлыкова			Р	39	
			Общие данные (продолжение)	Гипротрансмост		

Копировал Левых

спецификацией 3.501.2-139.2-5-802.000 и узла главных ферм ГФ1 предусмотренные спецификацией 3.501.2-139.2-5-107.000 следует монтировать на укрупнительной сборке вместе с приопорным элементом нижнего пояса анкерного пролета. Особое внимание обратить на плотное прилегание позиций 5 и 6 чертежа 3.501.2-139.2-5-107.000 к деталям 3.501.2-139.2-6-102.003-04 нижнего пояса 3.501.2-139.2-6-102.000-08.

После установки пролетных строений на опорные части монтировать стойку С1 3.501.2-139.2-6-106.000 и прочие соединительные элементы по схеме расположения 3.501.2-139.2-1-800.000.

Далее монтировать опорные раскосы и вести монтаж навесного пролета.

2.3. Включение элементов проезжей части в работу главных ферм на монтаже.

Навесная сборка пролетных строений предусмотрена с включением проезжей части в совместную работу с нижним поясом главных ферм.

Элементом, осуществляющим включение проезжей части в совместную работу с нижними поясами, является распорка между продольными балками в составе двух распорок РД1 3.501.2-139.2-6-306.000 и узла СНС1 3.501.2-139.2-5-312.000. Постановка двух таких распорок образует диафрагму, включающую в себя также диагонали, распорку узлов по дополнительным цифровым осям (оси с дробным номером) и участки продольной балки. Через диафрагмы продольные балки участвуют в совместной работе с главными фермами.

Включение продольных балок производить после сборки внавес первых четырех панелей.

При сборке указанных панелей распорки диафрагм ставить, не затягивая высокопрочные болты на расчетное усилие. Высокопрочные болты во всех распорках диафрагм должны обеспечивать только плотность между контактными поверхностями.

После сборки панели Н3-Н4 навесного пролета затянуть на расчетное усилие болты распорок в диафрагмах Н5 и Н6 анкерного пролета и Н1 и Н2 собираемого пролета. Для навесного монтажа собираемого пролета необходима работа диафрагм только в этих панелях. После установки узла Н8 на опорную часть произвести демонтаж соединительных элементов, ослабить болты распорок в диафрагмах Н5; Н6 анкерного и Н1; Н2 собираемого пролета. В случае монтажа последующего пролета те же мероприятия проводят в анкерном и собираемом пролетах.

После того как пролет перестает выполнять функции анкерного, все болты распорок диафрагм затянуть на расчетное усилие.

Инв.№ подл.	Подпись и дата	Взам. инв.№

Нач. отд.	Монов	
Н.контр.	Миромобской	
Гл.спец.	Гитман	
ГИП	Френкель	
Рук. гр.	Астахова	
Вед. инж.	Ярлыкова	

1293/11 | 41

3.501.2-139.2-1-000.000 ДО

Пролетные строения для железнодорожных мостов с ездой понизу пролетами 33-110 м

	Стадия	Лист	Листов
Пролетное строение Lр=87,52м	Р	40	

Общие данные (продолжение)

Гипротрансмост

Копировал Левых

25510-12 42

Формат А3

2.4. Прогиб консоли навесного пролета.

Величина прогиба Δ консоли навесного пролета при сборке двух последних панелей дана в таблице 3.

Соблюдение отметок узлов Н0 и Н8 при сборке вывес обеспечено задиром собираемого пролета за счет укорочения соединительных элементов.

Расчетное превышение у узла Н0 над узлом Н8 дано в таблице 3.

Перед демонтажем соединительных элементов производят поддомкрачивание собираемого пролета под полностью оформленный узел Н8 на полную величину упругого прогиба Δ до полной разгрузки соединительных элементов по рисунку 5. Усилие поддомкрачивания R_2 дано в таблице 3.

В случае изменения монтажных нагрузок по отношению к настоящему проекту или способа сборки, усилия поддомкрачивания и величина подъемки должны быть даны в проекте монтажа.

2.5. Разборка элементов для навесного монтажа.

Все операции производить последовательно по каждой ветви каждой плоскости главных ферм.

Разборку элементов для навесного монтажа следует начать с демонтажа верхних связей. Далее следует разобрать узел В0. В узле В1 снять болты, присоединяющие элемент верхнего пояса для навесного монтажа. Снять элемент В8-В1. Поставить вставку позиции 26 по чертежу 3.501.2-139.2-5-112.000.

Поставить все высокопрочные болты и затянуть их на расчетное усилие.

Демонтаж элемента В7-В8 вести в той же последовательности.

Демонтаж нижних соединительных элементов включает следующие операции: снять стойку С1 и все стыковые детали узла НС1 за исключением позиции 2 по чертежу 3.501.2-139.2-5-802.000; накладку позиция 2 разрезать газовой резкой по линиям, соответствующим торцам нижнего пояса. Поверхность реза зачистить абразивным инструментом. Все свободные отверстия заполнить высокопрочными болтами.

Демонтаж продольных балок зависит от последующего монтажа.

При дальнейшем монтаже пролетных строений в полный навес конструкция, данная на чертеже 3.501.2-139.2-5-805.000 обеспечивает восприятие отрицательной реакции следующего собираемого пролета. Для этого болты группы „А" разбалчиваются, позиции 14... 19 по чертежу 3.501.2-139.2-5-805.000 снимаются.

При окончании монтажа пролетных строений в полный навес снимаются все позиции по чертежу 3.501.2-139.2-5-805.000

Инв. № подл. | Подпись и дата | Взам. инв. №

			1293/11		42
Нач. отд.	Манов		3.501.2-139.2-1-000.000 ДО		
Н. контр.	Журавлева				
Гл. спец.	Гитман		Пролетные строения для железнодорожных мостов с ездой понизу пролетами 33 - 110 м		
ГИП	Френкель				
Рук. гр.	Ятохова			Стадия	Лист	Листов
Вед. инж.	Ярлыкова		Пролетное строение L_p=87,52м	Р	41	
			Общие данные (продолжение)	Гипротрансмост		

Копировал Левых

Формат А3

и ставятся позиции 3 по чертежу 3.501.2-139.2-6-602.000 и позиции 1,2 по чертежу 3.501.2-139.2-5-608.000. Свободные отверстия в горизонтальных и вертикальных листах продольных балок заполнить высокопрочными болтами.

2.6. Включение элементов проезжей части в работу главных ферм на эксплуатации.

По окончании монтажа пролетного строения болты крепления распорок РД ослабить и затем затянуть на контролируемое усилие 22,4 тс. Это необходимо для снятия усилия в нижних продольных связях от включения проезжей части в совместную работу с главными фермами на нагрузку от навесной сборки.

2.7. Герметизация элементов главных ферм.

Герметизации подлежат коробчатые элементы главных ферм - раскосы и пояса.

Верхний и нижний пояса выполнены в виде трубы прямоугольного сечения, замкнутой по опорным узлам диафрагмами и загерметизированной во всех стыковых узлах.

Герметизация поясов сводится к герметизации узлов их соединения, так как при этом условии исключается попадание влаги во внутрь пояса.

Герметизацию раскосов необходимо осуществлять после окончания работ по затяжке всех высокопрочных болтов крепления раскоса к фасонке.

Герметизация раскосов заключается в постановке компенсаторов люков КЛ1 по чертежу 3.501.2-139.2-6-101.100 СБ. Перед герметизацией раскосов необходимо удалить из них грязь, мусор, воду и прочее сжатым воздухом. Состояние внутренней поверхности раскосов должно быть освидетельствовано и по данным освидетельствования составлен акт.

Контактные поверхности люка должны быть обработаны пескоструйной очисткой.

Установить листы позиции 1 с приваренными болтами 3 по чертежу 3.501.2-139.2-6-101.100СБ и зафиксировать болтами группы А при открытом люке. Установить заглушку позиции 2 и затянуть болты на контролируемое усилие.

2.8. Герметизация узлов главных ферм.

Герметизацию узлов УГЗ по чертежу 3.501.2-139.2-5-108.300СБ необходимо вести непосредственно после заводки в узел элемента пояса. Листы позиций 2 и 3 со стороны собранной части пролета и пластину позиции 1 установить на укрупнительной сборке, затянув высокопрочные болты позиции 4 на контролируемое усилие.

Инв.№ подл.	Подпись и дата	Взам.инв.№

1293/11 43

Нач. отд.	Манов		3.501.2-139.2-1-000.000ДО
Н.контр.	Миролюбская		Пролетные строения для железнодорожных мостов с ездой понизу пролетами 33-110 м
Гл. спец.	Гитман		
ГИП.	Френкель		
Рук. гр.	Астахова		Пролетное строение Lр=87,52м — Стадия: Р; Лист: 42; Листов:
Вед. инж.	Ярлыкова		
			Общие данные (продолжение) — Гипротрансмост

Копировал Левых Формат А3

25510-12 44

Листы позиций 2 и 3 со стороны собираемой части пролета с приваренными к ним болтами позиции 4 установить на монтаже, затянув гайки изнутри узла через открытый монтажный люк.

Герметизация узлов УГ1 и УГ2 производится после затяжки всех высокопрочных болтов узла на контролируемое усилие за исключением болтов компенсаторов люка и болтов присоединения узлов герметизации (чертеж 3.501.2-139.2-5-108.200 СБ).

В собираемой конструкции допускается наличие не более двух панелей с незагерметизированными монтажными узлами.

Перед герметизацией все контактные поверхности должны быть отпескоструены; вода, грязь, мусор и прочее удалены из элементов сжатым воздухом. Состояние внутренней поверхности поясов и узла должно быть освидетельствовано и по данным освидетельствования составлен акт.

При герметизации узлов УГ1 и УГ2 устанавливают резиновые уплотнения позиции 1 и 2 по чертежу 3.501.2-139.2-5-108.200 СБ и листы позиции 4 по чертежу 3.501.2-139.2-5-108.100 СБ, фиксируя листы позиции 4 болтами группы А. Уплотнения позиции 1 по чертежу 3.501.2-139.2-5-108.200 СБ обжимают уплотнителем позиции 3, затягивая болты группы Б на контролируемое усилие.

Герметизацию заканчивают установкой крышки люка позиции 5 по чертежу 3.501.2-139.2-5-108.100 СБ и затяжкой всех болтов крепления позиции 5 на контролируемое усилие.

2.9. Разгерметизация элементов и узлов главных ферм.

Разгерметизация узлов и элементов главных ферм может производиться на эксплуатации при ремонте или освидетельствовании внутренних поверхностей.

Последовательность разгерметизации обратная, описанной в пунктах 2.7 и 2.8.

Допускается наличие не более двух монтажных узлов и элементов на плоскости главных ферм со снятыми заглушками люков. При этом пропускать движение по мосту категорически запрещается.

По окончании ремонтных работ элементы и узлы необходимо загерметизировать, заменив резиновые уплотнения и отпескоструив контактные поверхности.

Инв.№ подл. | Подпись и дата | Взам.инв.№

			1293/11	44

Нач.отд.	Манов		3.501.2-139.2-1-000.000ДО		
Н.контр.	Михайловская				
Гл.спец.	Литман		Пролетные строения для железнодорожных мостов с ездой понизу пролетами 33-110м		
ГИП	Френкель				
Рук.гр.	Ястахова		Пролетное строение Lр=87,52м	Стадия	Лист	Листов
Вед.инж.	Ялыкова			Р	43	
			Общие данные (продолжение)	Гипротрансмост		

Копировал левых Формат А3

Рис. 1

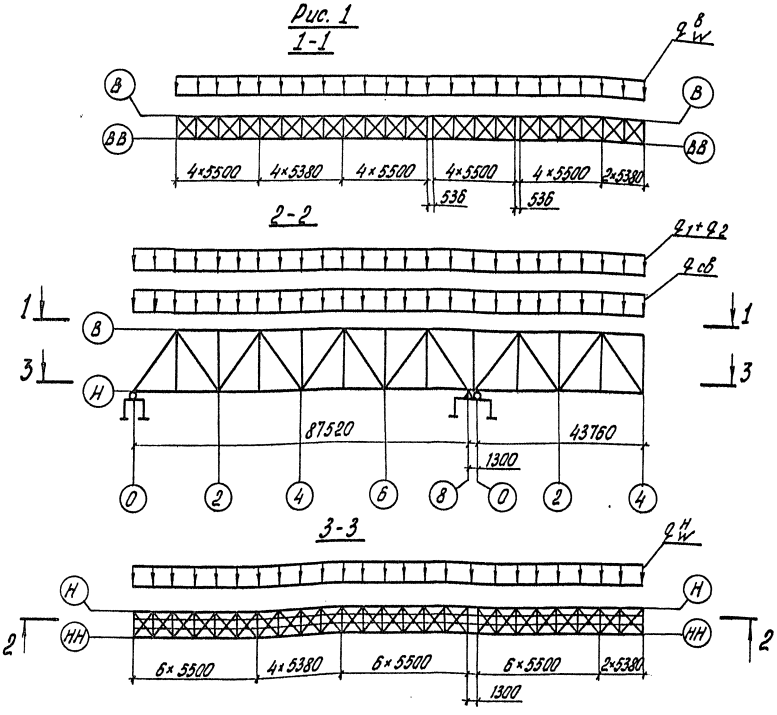

Рис. 2

Остальное см. рис. 1

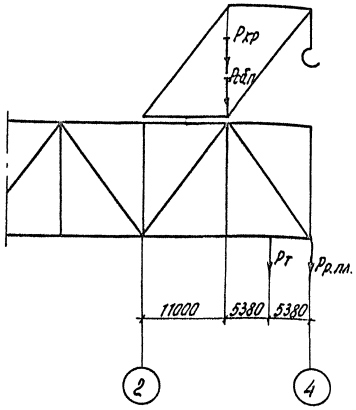

Нач. отд.	Манов		3.501.2-139.2-1-000.000 ДО			
Н. контр.	Миронюбская		Пролетные строения для железнодорожных мостов с ездой понизу пролетами 33-110 м			
Гл. спец.	Гитман					
ГИП	Френкель					
Рук. гр.	Астахова		Пролетное строение L_p = 87,52 м	Стадия	Лист	Листов
Вед. инж.	Ярлыкова			Р	44	
Инж.	Потапова		Общие данные (продолжение)	Гипротрансмост		

Инв. № подл. | Подпись и дата | Взам. инв. №

1293/11 | 45

Копировал Левых

Формат А3

25510-12 4.6

Рис. 3

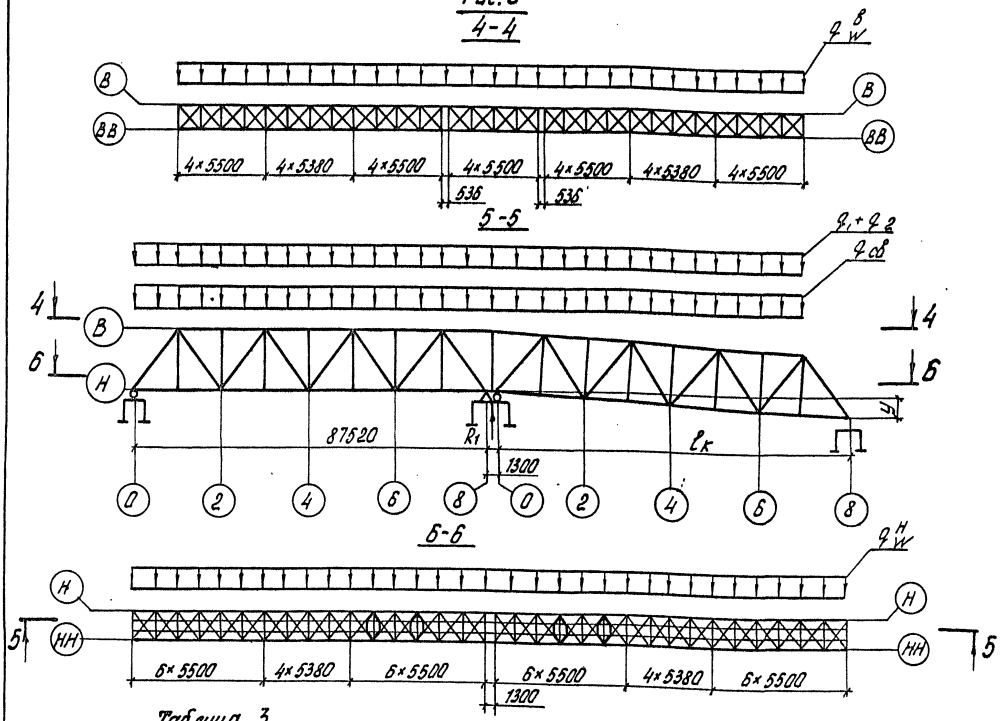

Рис. 4

Остальное см. рис. 3

5-5

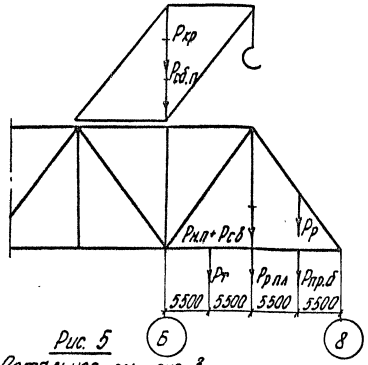

Рис. 5

Остальное см. рис. 3

5-5

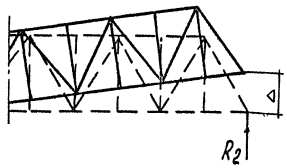

Таблица 3

$l_к$ м	R_1 тс	R_2 тс	y мм	Δ мм
77	487,15	—	—	—
88	—	160	2	703

Таблица 4

нагрузки на 1 плоскость главных ферм											
Пролетное строение	Подкран. путь	Путь подачи эл-ов и произв. нагрузка	Вес крана УМК-2	Сборочн. подмости	Вес тележки цнииса	Вес нижней рабочей площадки	Нижний пояс + нижние прод. связи	Продольн. балка	Опорный раскос	Ветровая нагрузка $W=50$ кгс/см² на нижний пояс $q_w^н$	на верхний пояс $q_w^в$
$1{,}1q_{св}$	$1{,}1q_1$	$1{,}1q_2$	$1{,}1P_{кр}$	$1{,}1P_{сб.п}$	$P_т$	$1{,}1P_{р.пл.}$	$1{,}1P_{н.п}+1{,}1P_{св}$	$1{,}1P_{пр.б}$	$1{,}1\times1{,}2P_р$		
тс/м			тс							тс/м	
2,14	0,23	0,28	18,8	22,0	1,0	1,65	2,36+0,68=3,04	3,96	9,1	0,262	0,226

Нач. отд.	Монов		
Н. контр.	Миролюбская		
Гл. спец.	Гитман		
ГИП	Френкель		
Рук. гр.	Ястахова		
Вед. инж.	Ярлыкова		
Инж.	Потапова		

1293/11 | 46

3.501.2-139.2-1-000.000ДО

Пролетные строения для железнодорожных мостов с ездой понизу пролетами 33 - 110 м

Пролетное строение $L_р$ = 87,52 м

Стадия	Лист	Листов
Р	45	

Общие данные (окончание)

Гипротрансмост

Инв. № подл. | Подпись и дата | Взам. инв. №

Копировал Левых

Формат А3

25510-12 47

Рис. 1

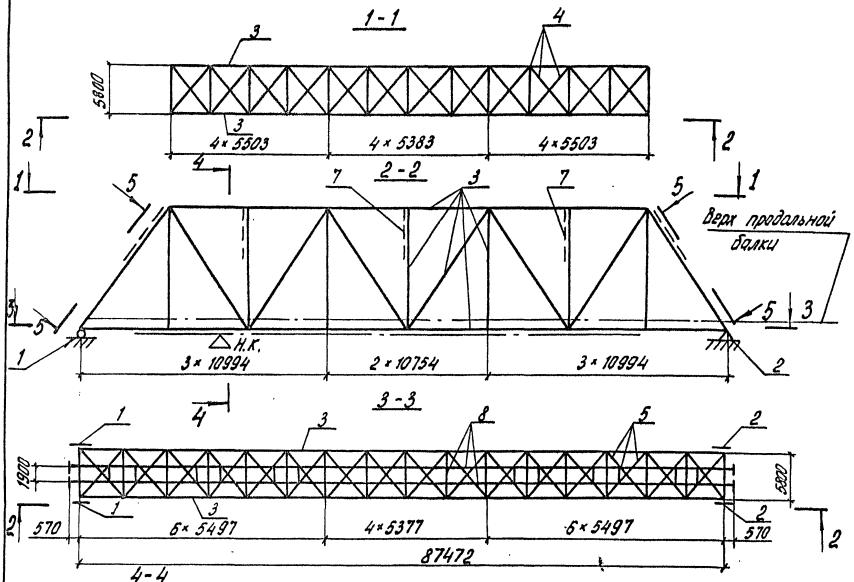

Рис. 2

Остальное см. рис. 1

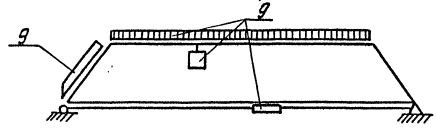

Рис. 3

Остальное см. рис. 1

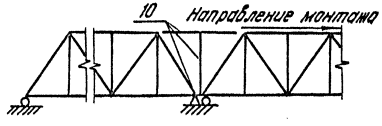

1. Исходные данные для проектирования и нормативные нагрузки даны в „Общих указаниях" (лист 37).
2. Составные части пролетного строения даны в табл. 1
3. Строительные высоты и фактическая длина пролетного строения даны в табл. 2
4. Прогибы и перемещения даны в табл. 3.
5. Исполнения пролетного строения даны в табл. 4 и 5.
6. Конструктивные показатели пролетного строения даны в табл. 6
7. Строительные коэффициенты даны в табл. 7 без учета массы болтов.
8. Объемы работ даны в табл. 8.
9. Глубина врубки поперечин дана в табл. 9.
10. Толщина подливки под безбалластной плитой дана в табл. 10.
11. Строительный подъем дан в табл. 11.
12. Заводские длины даны на рис. 8.
13. Сведения об установке опорных частей даны в „Общих указаниях."

Таблица 1

Поз.	Обозначение	Наименование	Кол.	Дополнительные указания
1	3.501-35 Тип V	Часть опорная подвижная	2	Рис. 1
2	3.501-35 Тип V	То же неподвижная	2	Рис. 1
3	3.501.2-139.2-1-100.000	Фермы главные	1	Рис. 1
4	3.501.2-139.2-1-200.000	Связи верхние	1	Рис. 1
5	3.501.2-139.2-1-300.000	Связи нижние	1	Рис. 1
6	3.501.2-139.2-1-400.000	Связи портальные	1	Рис. 1
7	3.501.2-139.2-1-500.000	Связи поперечные	1	Рис. 1
8	3.501.2-139.2-1-600.000	Часть проезжая	1	Рис. 1
9	3.501.2-139.2-1-700.000	Приспособления смотровые	1	Рис. 2
10	3.501.2-139.2-1-800.000	Элементы для навесного монтажа	1	Рис. 3
11	3.501.2-139.2-1-900.000	Полотно мостовое	1	Рис. 1

Гл.инж.ин-та	Журавов	
Н.контр.	Мирлодская	
Нач.отд.	Манов	
Гл.спец.	Гитман	
ГИП	Френкель	
Рук.гр.	Ястакова	
Вед.инж.	Ялыкова	
Инж.	Потапова	

3.501.2-139.2-1-000.000 ВО

Пролетные строения для железнодорожных мостов с ездой понизу пролетами 33-110 м

Пролетное строение $L_р$=87,52 м

Стадия	Лист	Листов
Р	46	

Общий вид (начало)

Гипротрансмост

1293/11 | 47

Копировал Левых

Формат А3

Инв.№ подл. | Подпись и дата | Взам. инв.№

25510-18 48

Рис. 4

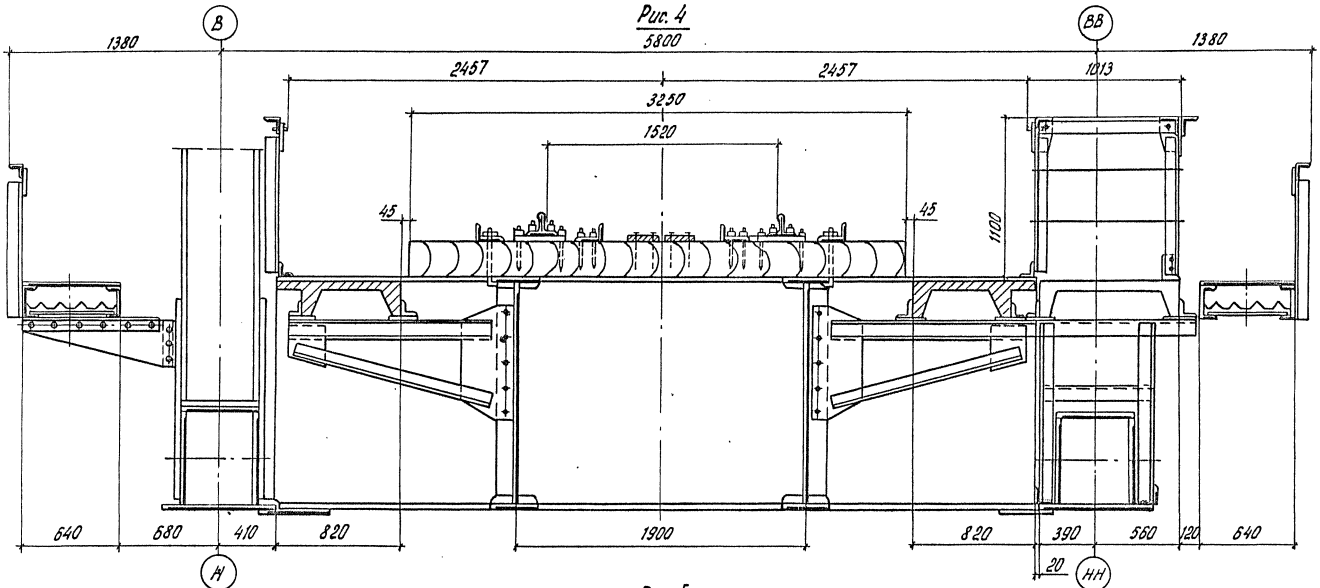

Рис. 5

Остальное см. рис. 4

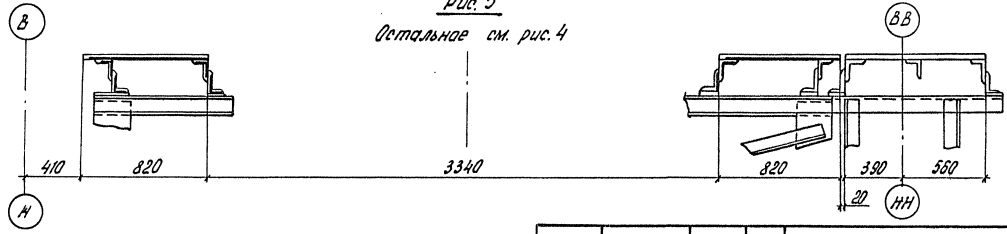

Нач. отд.	Монов		3.501.2-139.2-1-000.000 ВО	
Н. контр.	Миролюбская		Пролетные строения для железнодорожных мостов с ездой понизу пролетами 33-110 м	
Гл. спец.	Гутман			
ГИП	Френкель			
Рук. гр.	Астахова		Пролетное строение L_p=87,52 м	Стадия: Р; Лист: 47; Листов:
Вед. инж.	Ярлыкова			
Инж.	Потапова		Общий вид (продолжение)	Гипротрансмост

Инв. № подл. | Подпись и дата | Взам. инв. №

1293/11 | 48

Копировал Левых

Формат А3

25510-12 49

Рис. 6

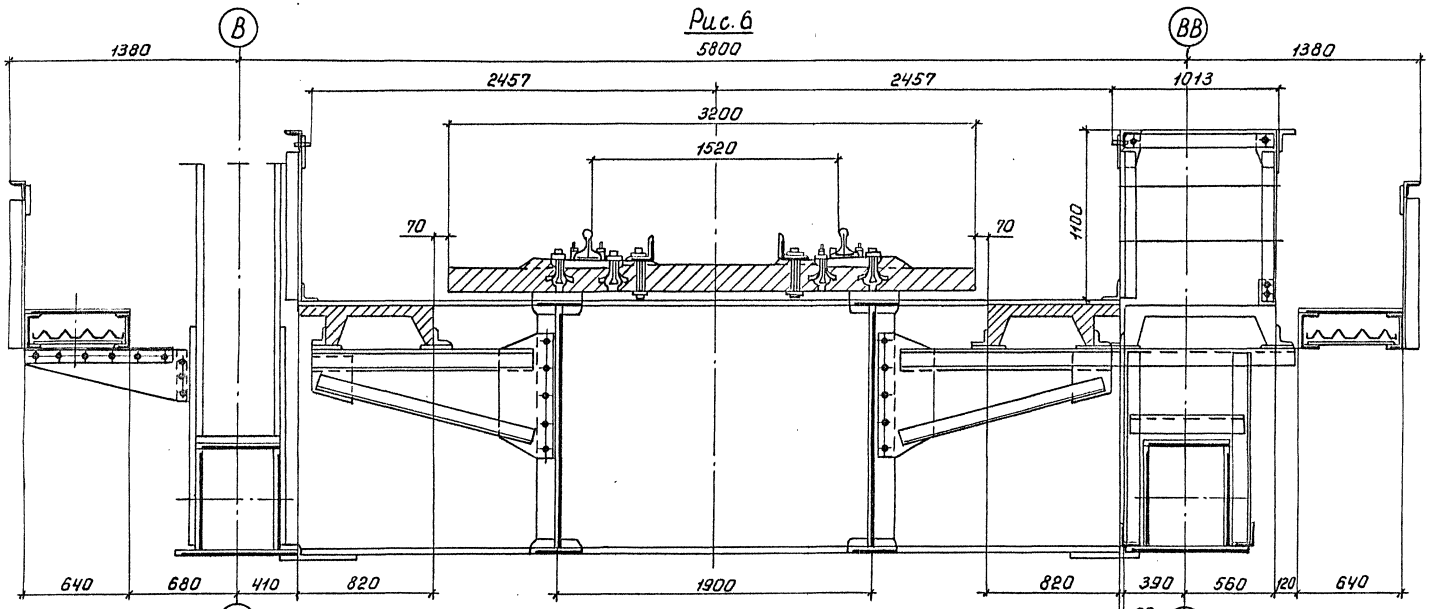

Рис. 7

Остальное см. рис. 6

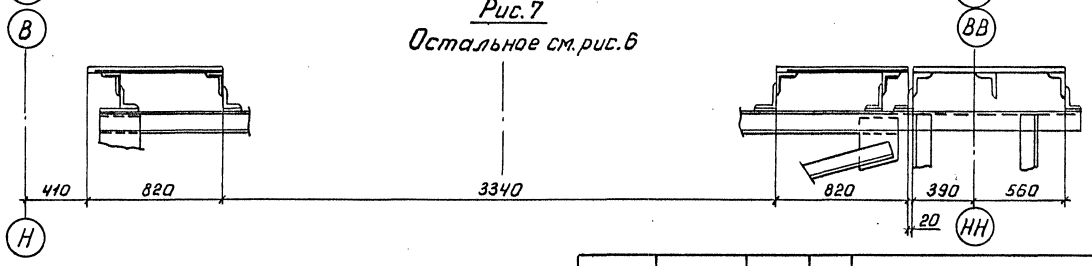

Нач. отд.	Манов		3.501.2-139.2-1-000.000 ВО		
Н. контр.	Миропольская		Пролетные строения для железнодорожных мостов с ездой понизу пролетами 33–110 м.		
Гл. спец.	Гитман				
ГИП	Френкель				
Рук. гр.	Астахова		Пролетное строение $L_р$ = 87,52 м.	Стадия: Р	Лист: 48
Вед. инж.	Ярлыкова				
Инж.	Потапова		Общий вид (продолжение)	Гипротрансмост	

1293/11 | 49

Инв. № подл. | Подпись и дата | Взам. инв. №

Копировал Ивинская

Формат А3

25510-12

Таблица 2

Расстояние в мм		
От верха продольной балки	до низа конструкции в пролете	1690
	до опорной площадки	2230
От опорной площадки	до центра шарнира	560
	до центра опорного узла	1047
Фактическая длина при температуре 20°С и действии постоянной нагрузки	между осями опирания главных ферм	87472
		88533
	проезжей части	88623

Таблица 3

Воздействие	Прогибы узла Н4		Перемещение узла Н8, см
	δ, см	$\frac{\delta}{\ell}$	
Постоянная нагрузка	3,38	1/2604	1,1
Временная нагрузка	7,71	1/1141	2,47
Изменение температуры на 40°С	—	—	4,22

Таблица 4

Обозначение	Характеристика исполнения		Рис.	Табл.
	Мостовое полотно	Тротуары и ограждения		
3.501.2-139.2-1-000.000	на деревянных поперечинах	железобетонные	4	9
-01		металлические	5	
-02	на безбалластной железобетонной плите	железобетонные	6	10
-03		металлические	7	

Таблица 5

Дополнительный номер исполнения	Характеристика исполнения	Т° мин.
01	Обычное	до минус 40°С включительно
02	Северное А	ниже минус 40°С до минус 50°С включительно
03	Северное Б	ниже минус 50°С

Таблица 6

Наименование	Измеритель	кол.
Наибольшая масса монтажного элемента	т	7,1
Применяемый диаметр монтажных отверстий	мм	25
Наибольшая толщина сбалчиваемого пакета	мм	84
Наибольшее количество сбалчиваемых тел	шт.	7

Таблица 7

Наименование элементов	Строительный коэффициент
Пояс нижний	1,316
Пояс верхний	1,312
Раскосы растянутые	0,976
Раскосы опорные	0,941
Раскосы сжатые	0,964
Раскосы сжато-вытянутые	0,979
Подвески	0,928
Стойки	0,939
Фермы главные	1,129
Балки продольные	1,461
Балки поперечные	1,066

1293/11 | 50

Нач.отд.	Манов		3.501.2-139.2-1-000.00080
Н.контр.	Муромадская		
Гл.спец.	Титман		Пролетные строения для железнодорожных мостов с ездой понизу пролетами 33-110 м
ГИП	Френкель		
Рук.гр.	Астахова		Пролетное строение $L_р$=87,52 м — Стадия: Р; Лист: 49; Листов:
Вед.инж.	Ярлыкова		
Инж.	Потапова		Общий вид (продолжение) — Гипротрансмост

Инв.№ подл. | Подпись и дата | Взам. инв.№

Копировал Левых

Формат А3

25510-12 51

Таблица 8

Наименование	Количество на исполнение 3.501.2-139.2-1-000.000-																			
	—					01					02					03				
	Масса, т			Нагрузка т/м	процент от главных ферм	Масса, т			Нагрузка т/м	процент от главных ферм	Масса, т			Нагрузка т/м	Процент от главных ферм	Масса, т			Нагрузка т/м	процент от главных ферм.
	Конструкции	Высокопрочных болтов	Всего			Конструкции	Высокопрочных болтов	Всего			Конструкции	Высокопрочных болтов	Всего			Конструкции	Высокопрочных болтов	Всего		
Металл																				
Фермы главные	203,27	8,07	211,34	2,41	100	203,27	8,07	211,34	2,41	100	203,27	8,07	211,34	2,41	100	203,27	8,07	211,34	2,41	100
Связи верхние	15,40	0,21	15,61	0,18	7,4	15,40	0,21	15,61	0,18	7,4	15.40	0,21	15,61	0,18	7,4	15,40	0,21	15,61	0,18	7,4
Связи нижние	11,92	1,15	13,07	0,15	6,2	11,92	1,15	13,07	0,15	6,2	11,92	1,15	13,07	0,15	6,2	11,92	1,15	13,07	0,15	6,2
Связи портальные	6,63	0,23	6,86	0,08	3,2	6,63	0,23	6,86	0,08	3,2	6,63	0,23	6,86	0,08	3,2	6,63	0,23	6,86	0,08	3,2
Связи поперечные	2,21	0,12	2,33	0,03	1,1	2,21	0,12	2,33	0,03	1,1	2,21	0,12	2,33	0,03	1,1	2,21	0,12	2,33	0,03	1,1
Приспособления смотровые	15,76	0,55	16,31	0,19	7,7	15,76	0,55	16,31	0,19	7,7	15,76	0,55	16,31	0,19	7,7	15,76	0,55	16,31	0,19	7,7
Полотно мостовое	39,30	0,32	39,62	0,45	18,7	49,99	0,32	50,31	0,57	23,8	35,02	0,24	35,26	0,40	16,7	45,70	0,24	45,94	0,52	21,7
Часть проезжая	71,97	2,73	74,70	0,85	35,3	71,97	2,73	74,70	0,85	35,3	72,24	2,73	74,97	0,86	35,5	72,24	2,73	74,97	0,86	35,5
Итого:	366,46	13,38	379,84	4,34		377,16	13,38	390,53	4,46		362,45	13,30	375,75	4,29		373,13	13,30	386,43	4,42	
Железобетон																				
Полотно мостовое			37,63	0,43									161,80	1,85				124,17	1,42	
Древесина																				
Полотно мостовое			36,76	0,42				36,76	0,42											
Всего:	366,46	13,38	454,23	5,19		377,16	13,38	427,29	4,88		362,45	13,30	537,55	6,14		373,15	13,30	510,60	5,84	

Взам. инв. №

Подпись и дата

Инв. № подл.

1293/11 | 51

Нач. отд.	Манов	
Н. контр.	Мирлюбский	
Гл. спец.	Гитман	
ГИП	Френкель	
Рук. гр.	Аталова	
Ведущ.	Ярлыкова	
Инж.	Потапова	

3.501.2-139.2-1-000.000ВО

Пролетные строения для железнодорожных мостов с ездой понизу пролетами 33-110м

Пролетное строение Lр=87,52м	Стадия	Лист	Листов
	Р	50	

Общий вид (продолжение)

Гипротрансмост

Копировал Лебля

Формат А3 25340-12

Рис. 8

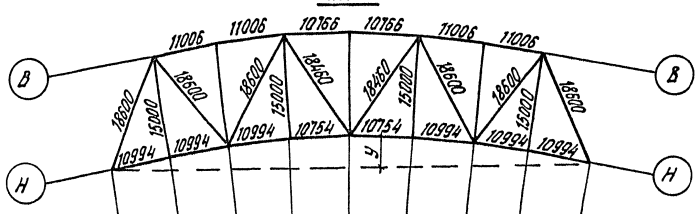

Таблица 9

Наименование узла по рис. 9		Н0	Н1	Н2	Н3	Н4	Н5	Н6	Н7	Н8
Глубина врубки "а" по сечению мм	над рыбкой	23	28	26	21	21	21	26	28	23
	в пролете	13-12	12-10	10-5	5	5	5-10	10-12	12-13	

Таблица 10

Наименование узла по рис. 10		Н0	Н1	Н2	Н3	Н4	Н5	Н6	Н7	Н8
Толщина подливки "б" по сечению мм	над рыбкой	35	30	32	37	37	37	32	30	35
	в пролете	46-46	46-48	48-53	53	53	53-48	48-46	46-45	

Рис. 9

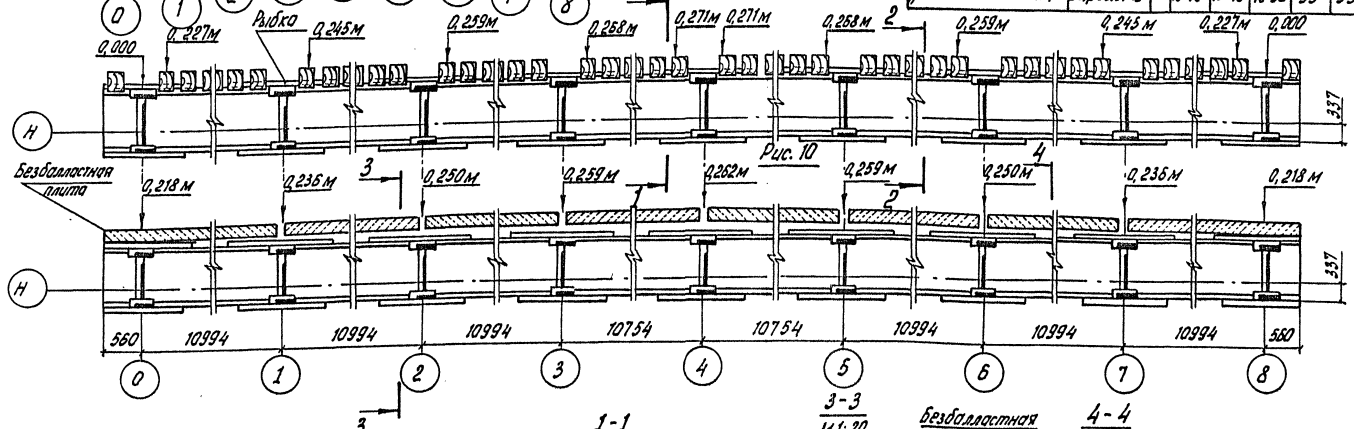

Рис. 10

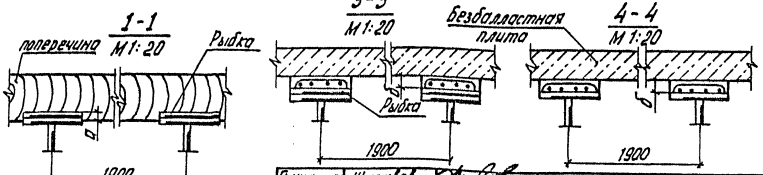

Таблица 11

№ узла	Н0	Н1	Н2	Н3	Н4	Н5	Н6	Н7	Н8
Строительный подъем „У" по круговой кривой, мм	0	31	53	66	70	66	53	31	0
Ординаты прогиба от постоянной нагрузки	0	14	24	33	34	33	24	14	0
Ординаты прогиба от постоянной и 40% временной нагрузок	0	26	47	63	65	63	47	26	0
От постоянной нагрузки с учетом строительного подъема	0	17	29	33	36	33	29	17	0

Гл. инж. ин-та	Журавов	
Н. контр.	Мухомодская	
Нач. отд.	Манов	
Гл. спец.	Гитман	
ГИП	Френкель	
Рук. гр.	Астахова	
Вед. инж.	Ярлыкова	

1293/11	52		
3.501.2-139.2-1-000.000ВО			
Пролетные строения для железнодорожных мостов с ездой понизу пролетами 33-110 м			
Пролетное строение L_p = 87,52 м	Стадия	Лист	Листов
	Р	51	
Общий вид (окончание)	Гипротрансмост		

Инв. № подл. | Подпись и дата | Взам. инв. №

Копировал Левых

Формат А3

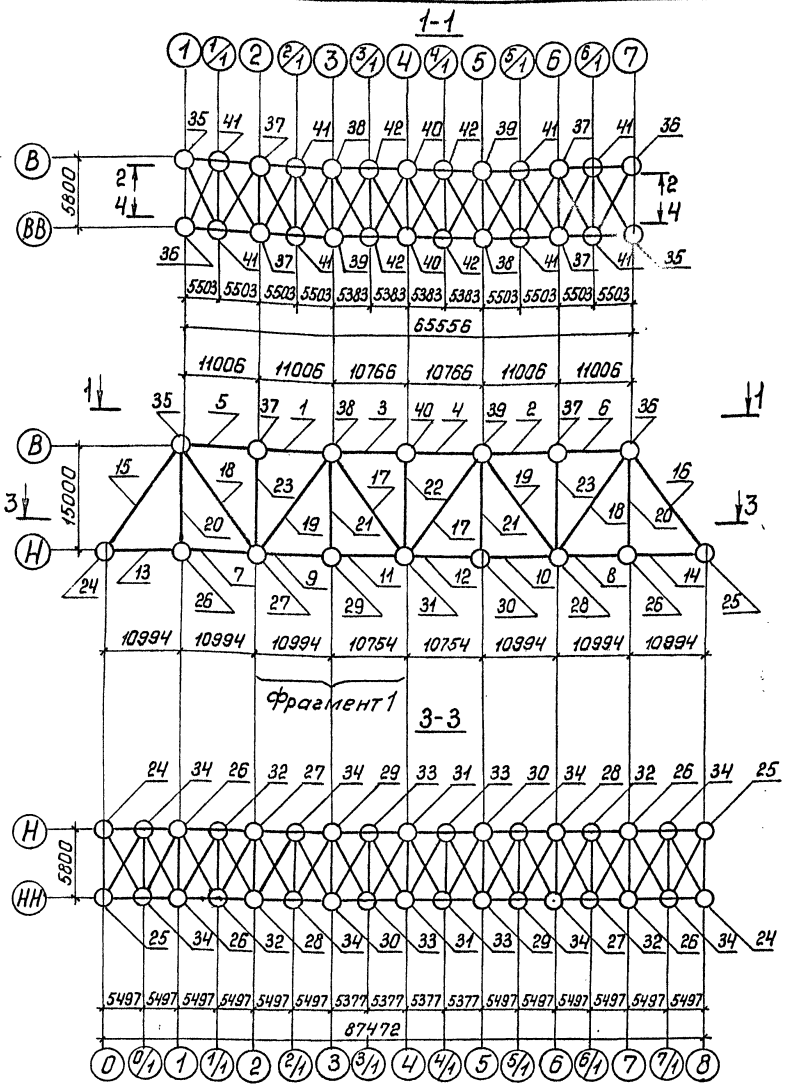

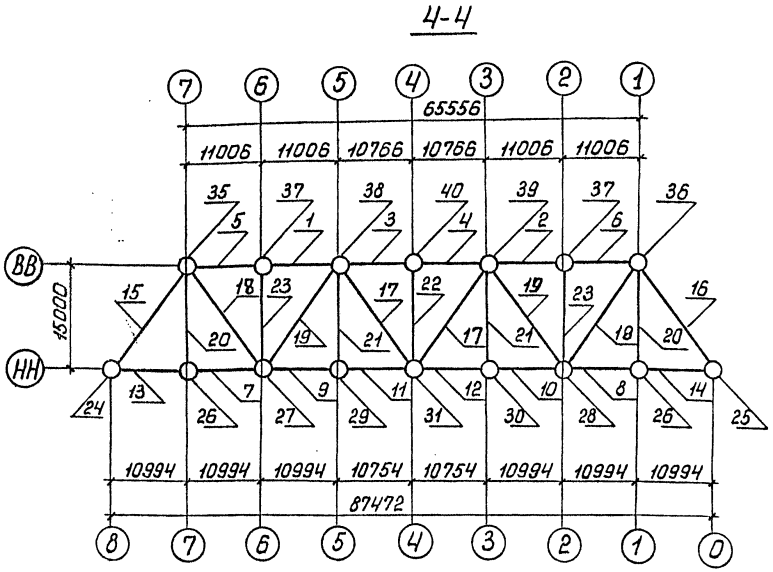

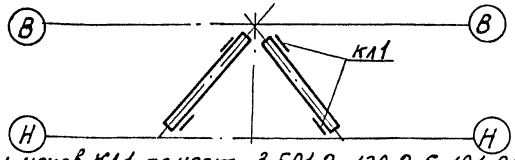

Компенсаторы люков К11 по черт. 3.501.2-139.2-6-101.000 в раскосах поз 17 ... 19 располагать согласно фрагменту 1.

Гл. инженер	Журавов	
Н. контр.	Мирлюбовская	
Нач. отд.	Монов	
Гл. спец.	Гитман	
ГИП	Френкель	
Рук. гр.	Астахова	
Вед. инж.	Ярлыкова	
Вед. инж.	Владовский	

3.501.2-139.2-1-100.000

Пролетные строения для железнодорожных мостов с ездой понизу пролетами 33-110м.

Стадия	Лист	Листов
Р	52	

Пролетное строение $L_р$=87,52м.

Схема расположения сборных элементов главных ферм

Гипротрансмост

1293/11 | 53

Инв.№ подл. | Подпись и дата | Взам. инв.№

Копировал: Ивинская

Формат А3 25540-12

Марка поз.	Обозначение	Наименование	Кол.	Масса ед., кг	Примечание
		Пояса верхние			
1	3.501.2-139.2-6-101.000	ВП1	2	3064,4	
2	-01	ВП1н	2	3064,4	
3	-04	ВП3	2	3428,6	
4	-05	ВП3н	2	3428,6	
5	-06	ВП4	2	3302,0	
6	-07	ВП4н	2	3302,0	
		Пояса нижние			
7	3.501.2-139.2-6-102.000	НП1	2	3061,0	
8	-01	НП1н	2	3061,0	
9	-02	НП2	2	3061,0	
10	-03	НП2н	2	3061,0	
11	-06	НП4	2	2994,3	
12	-07	ПП4н	2	2994,3	
13	-08	НП5	2	3296,4	
14	-09	НП5н	2	3296,4	
		Раскосы			
15	3.501.2-139.2-6-103.000-02	Р3	2	7129,5	
16	-03	Р4	2	7129,5	
17	3.501.2-139.2-6-104.000-05	Р10	4	2744,5	
18	-06	Р11	4	3002,6	
19	-07	Р12	4	4205,2	
		Подвески			
20	3.501.2-139.2-6-105.000-03	П4	4	1367,9	
21	-04	П5	4	1399,6	
		Стойки			
22	3.501.2-139.2-6-106.000-02	С3	2	1399,6	
23	-03	С4	4	1399,6	

Марка, поз.	Обозначение	Наименование	Кол.	Масса ед., кг	Примечание
		Узлы			
24	3.501.2-139.2-5-107.000	ГФ1	2	1729,7	
25	-01	ГФ1н	2	1729,7	
26	3.501.2-139.2-5-120.000	ГФ25	4	638,9	
27	3.501.2-139.2-5-121.000	ГФ26	2	1086,1	
28	-01	ГФ26н	2	1086,1	
29	3.501.2-139.2-5-125.000	ГФ32	2	638,9	
30	-01	ГФ32н	2	638,9	
31	3.501.2-139.2-5-126.000	ГФ33	2	980,0	
32	3.501.2-139.2-5-111.000	ГФ7	4	71,8	
33	-01	ГФ8	4	71,8	
34	-04	ГФ10	8	73,0	
35	3.501.2-139.2-5-112.000-02	ГФ13	2	1440,9	
36	-03	ГФ13н	2	1440,9	
37	3.501.2-139.2-5-123.000-01	ГФ29	4	622,7	
38	3.501.2-139.2-5-124.000-02	ГФ31	2	1078,1	
39	-03	ГФ31н	2	1078,1	
40	3.501.2-139.2-5-123.000	ГФ28	2	622,7	
41	3.501.2-139.2-5-117.000	ГФ20	8	185,5	
42	-02	ГФ22	4	185,5	

1293/11 | 54

Гл.инж.ин-та	Журавов	
Н.контр.	Миролюбская	
Нач.отд.	Монов	
Гл.спец.	Гитман	
ГИП	Френкель	
Рук.гр.	Астахова	
Вед.инж.	Ярлыкова	
Вед.инж.	Владовский	

3.501.2-139.2-1-100.000

Пролетные строения для железнодорожных мостов с ездой понизу пролетами 33-110 м.

Пролетное строение L_p=87,52м.

Стадия	Лист	Листов
Р	53	

Схема расположения сборных элементов главных ферм

Гипротрансмост

Копировал: Ивинская

Формат А3

25310-12 53

Инв.№ подл. | Подпись и дата | Взам. инв.№

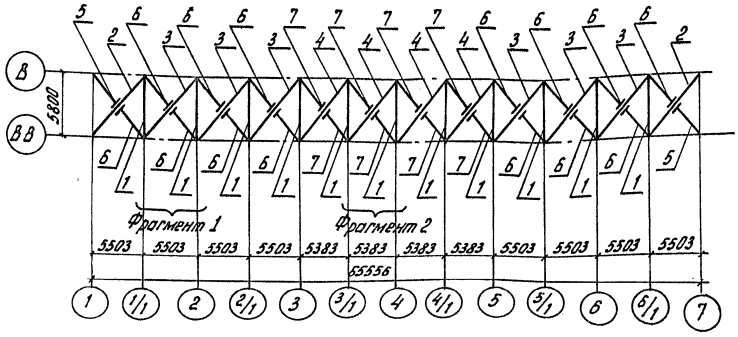

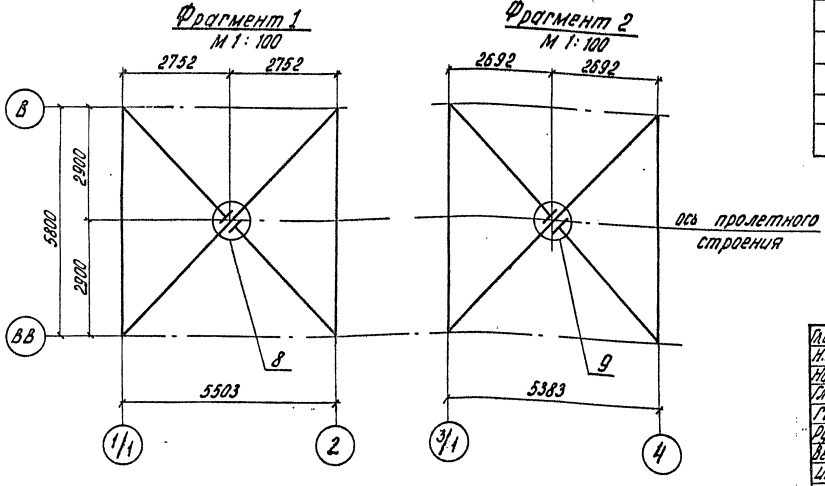

Марка, поз.	Обозначение	Наименование	Кол.	Масса ед., кг	Примечание
1	3.501.2-139.2-6-201.000	Распорка РВС 1	11	396,4	
		Диагонали			
2	3.501.2-139.2-6-202.000	ДВС 1	2	438,4	
3	-01	ДВС 2	6	451,1	
4	-02	ДВС 3	4	444,9	
		Полудиагонали			
5	3.501.2-139.2-6-203.000	ПВС 1	2	212,0	
6	-01	ПВС 2	14	224,4	
7	-02	ПВС 3	8	221,3	
		Узлы			
8	3.501.2-139.2-5-204.000	ПС 1	8	43,6	
9	3.501.2-139.2-5-205.000	ПС 2	4	50,8	

1293/11 | 55

Гл. инж. ин-та	Журавов	
Н. контр.	Миролюбская	
Нач. отд.	Монов	
Гл. спец.	Гитман	
ГИП	Френкель	
Рук. гр.	Астахова	
Вед. инж.	Ярлыкова	
Инж.	Ларина	

3.501.2-139.2-1-200.000

Пролетные строения для железнодорожных мостов с ездой понизу пролетами 33-110 м

Пролетное строение Lр=87,52 м

Стадия	Лист	Листов
Р	54	

Схема расположения сборных элементов верхних связей

Гипротрансмост

Копировал Левых

Формат А3

25510-12 56

Взам. инв. №

Подпись и дата

Инв. № подл.

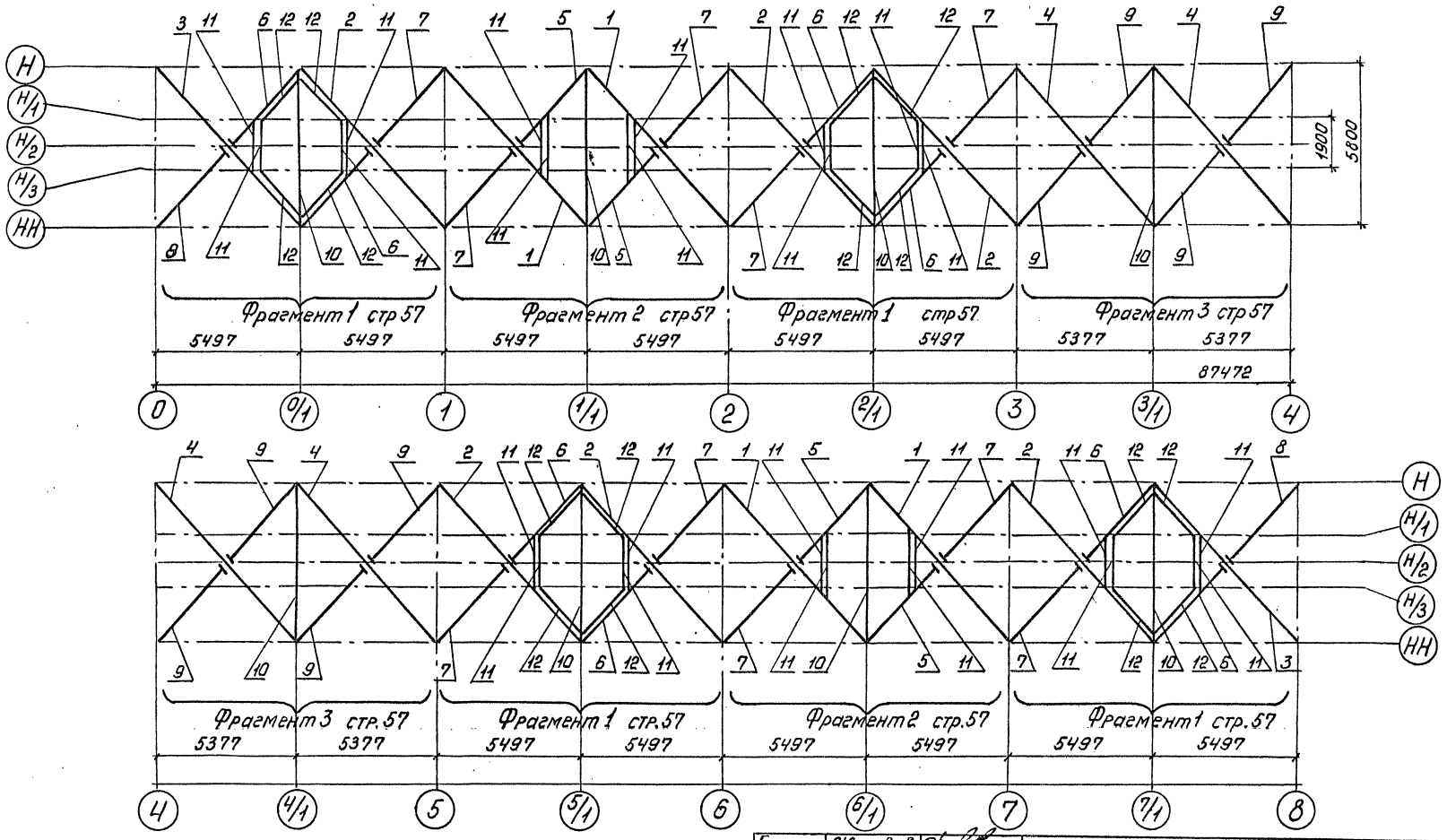

Гл. инж. инж.	Журавов	
Н. контр.	Миролюбская	
Нач. отд.	Монов	
Гл. спец.	Гитман	
ГИП	Френкель	
Рук. гр.	Астахова	
Вед. инж.	Ярлыкова	
Инж.	Шанькова	

3.501.2-139.2-1-300.000

Пролетные строения для железнодорожных мостов с ездой понизу пролетами 33-110 м.

Пролетное строение L_p=87,52 м.

Стадия	Лист	Листов
Р	55	

Схема расположения сборных элементов нижних связей

Гипротрансмост

1293/11 | 56

Инв. № подл. | Подпись и дата | Взам. инв. №

Копировал Ивинская

Формат А3

25510-12 57

Фрагмент 1 стр 56

м 1:100

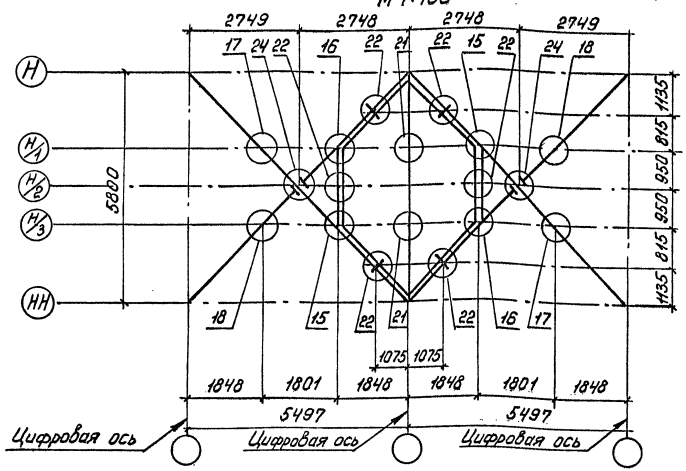

Фрагмент 2 стр 56

м 1:100

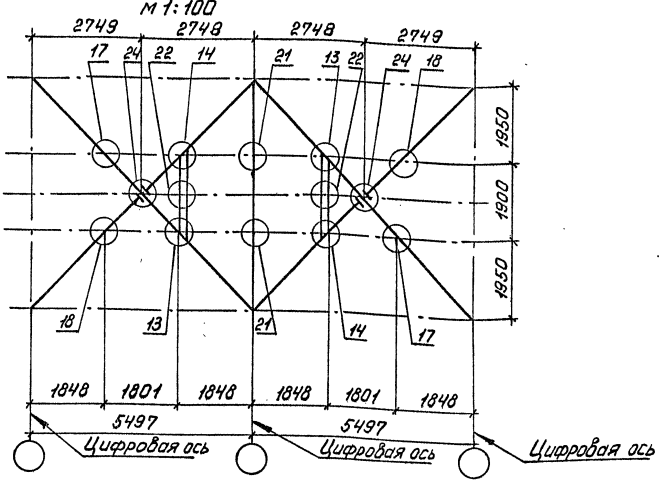

Фрагмент 3 стр 56

м 1:100

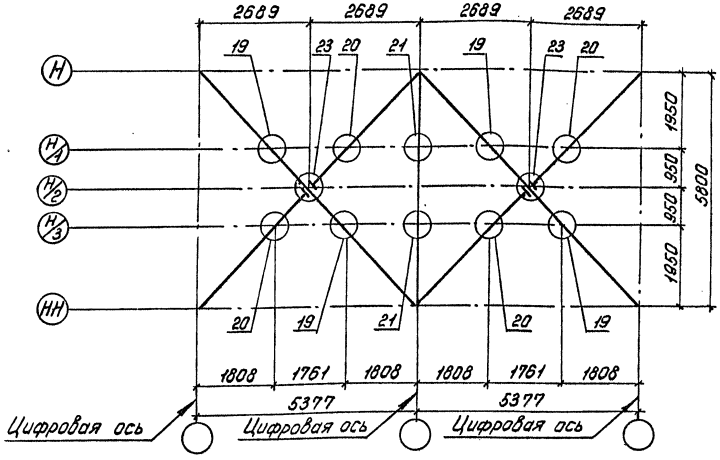

Гл. инж. ин-та	Журавлев		
Н. контр.	Мирлюбская		
Нач. отд.	Монов		
Гл. спец.	Гитман		
ГИП	Френкель		
Рук. гр.	Астахова		
Вед. инж.	Ярлыкова		
Инж.	Щанькова		

1293/11 | 57

3.501.2-139.2-1-300.000

Пролетные строения для железнодорожных мостов с ездой понизу пролетами 33-110 м.

Пролетное строение $L_р$=87,52 м.

Стадия	Лист	Листов
Р	56	

Схема расположения сборных элементов нижних связей

Гипротрансмост

Копировал. Ивинская

Формат А3

25370-12 58

Инв.№ подл. | Подпись и дата | Взам. инв.№

Марка, поз.	Обозначение	Наименование	Кол.	Масса ед., кг	Примечание
		Диагонали			
1	3.501.2-139.2-6-301.000	ДНС1	4	206,7	
2	-01	ДНС2	6	206,7	
3	-02	ДНС3	2	206,7	
4	3.501.2-139.2-6-302.000	ДНС11	4	188,5	
		Полудиагонали			
5	3.501.2-139.2-6-303.000-08	ПНС9	4	99,2	
6	-09	ПНС10	8	99,2	
7	-11	ПНС12	10	99,2	
8	-12	ПНС13	2	99,2	
9	3.501.2-139.2-6-304.000	ПНС14	8	90,4	
		Распорки			
10	3.501.2-139.2-6-305.000-01	РНС2	8	218,9	
11	3.501.2-139.2-6-306.000	РД1	24	33,1	
12	3.501.2-139.2-6-307.000	Крышка КД1	16	44,3	
		Узлы			
13	3.501.2-139.2-5-308.000	СР1	4	75,1	
14	-01	СР1Н	4	75,1	
15	-02	СР2	8	75,1	
16	-03	СР2Н	8	75,1	
17	3.501.2-139.2-5-309.000	СБ1	12	17,1	
18	-01	СБ1Н	12	17,1	
19	3.501.2-139.2-5-310.000	СБ2	8	17,0	
20	-01	СБ2Н	8	17,0	
21	3.501.2-139.2-5-311.000	СРБ1	16	10,7	
22	3.501.2-139.2-5-312.000	СНС1	28	5,2	
23	3.501.2-139.2-5-313.000	ПС3	4	40,5	
24	3.501.2-139.2-5-314.000-01	ПС5	12	36,5	

Инв. № подл. | Подпись и дата | Взам. инв. №

1293/11 | 58

Гл. инж. ин-та	Журавов	
Н. контр.	Миролюбская	
Нач. отд.	Монов	
Гл. спец.	Гитман	
ГИП	Френкель	
Рук. гр.	Астахова	
Вед. инж.	Ярлыкова	
Инж.	Шанькова	

3.501.2-139.2-1-300.000

Пролетные строения для железнодорожных мостов с ездой понизу пролетами 33-110 м.

Пролетное строение L_p=87,52 м

Стадия	Лист	Листов
Р	57	

Схема расположения сборный элементов нижних связей

Гипротрансмост

Копировал: Ивинская

Формат А3

25510-12 59

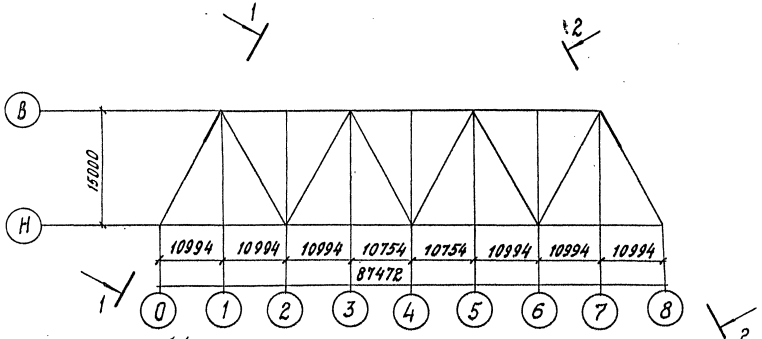

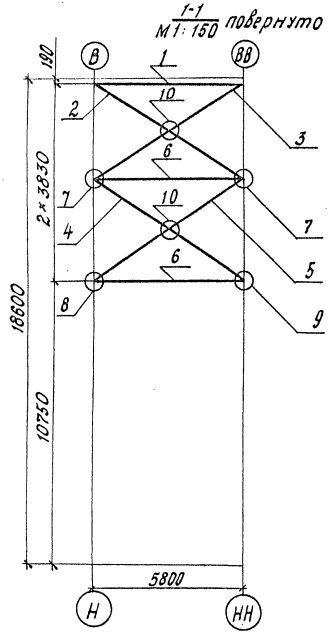

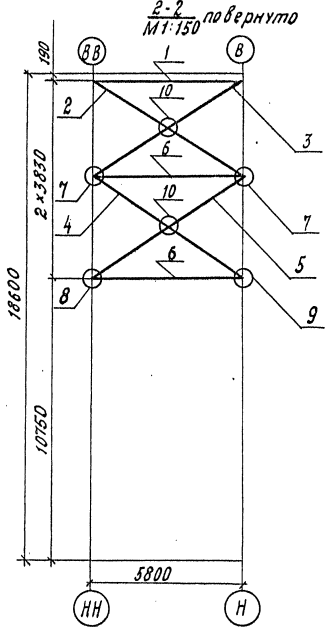

Марка, поз.	Обозначение	Наименование	Кол.	Масса ед., кг.	Примечание
1	3.501.2-139.2-6-401.000	Распорка трубчатая РТ1	2	1062,6	
		Диагонали.			
2	3.501.2-139.2-6-402.000	ДПС1	2	316,0	
3	-01	ДПС2	2	316,0	
4	-02	ДПС3	2	318,1	
5	-03	ДПС4	2	318,1	
6	3.501.2-139.2-6-403.000	Распорка РПС1	4	399,7	
		Узлы			
7	3.501.2-139.2-5-404.000	ПД1	4	83,1	
8	3.501.2-139.2-5-405.000	ПД2	2	59,3	
9	-01	ПД2Н	2	59,3	
10	3.501.2-139.2-5-406.000	ППД1	4	8,6	

Инв. № подл. | Подпись и дата | Взам. инв. №

1293/11 | 59

Гл. инж-т	Журавов		3.501.2-139.2-1-400.000
Н. контр.	Мироловская		
Нач. отд.	Манов		Пролетные строения для железнодорожных мостов с ездой понизу пролетами 33-110 м
Гл. спец.	Гитман		
ГИП	Френкель		Пролетное строение L_p=87,52 м
Рук. гр.	Астахова		Стадия: Р; Лист: 58; Листов:
Вед. инж.	Ярлыкова		
Инж.	Еремина		Схема расположения сборных элементов, портальных связей.
			ГИПРОТРАНСМОСТ

Копировал Буйнова Формат А3

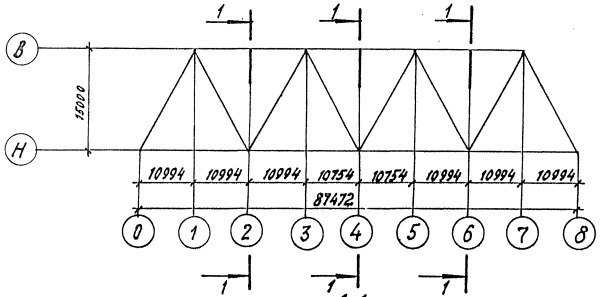

1-1
М1:150

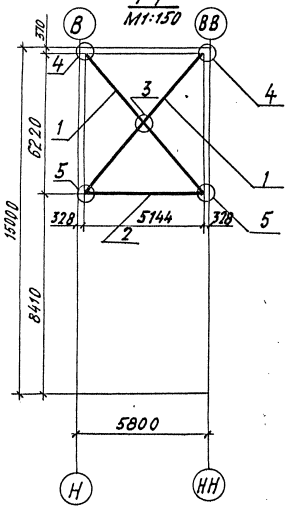

Марка, поз.	Обозначение	Наименование	Кол.	Масса, ед., кг	Примечание
1	3.501.2-139.2-6-501.000	Диагональ ДПС1	6	250,8	
2	3.501.2-139.2-6-502.000	Распорка РС1	3	138.8	
		Узлы			
3	3.501.2-139.2-5-503.000	ПДС1	3	6.0	
4	3.501.2-139.2-5-504.000	ППС1	6	27.4	
5	3.501.2-139.2-5-505.000	ППС2	6	37.4	

1293/11 | 60

Гл. инж. инж.	Журавов	
Н. контр.	Миролюбская	
Нач. отд.	Монов	
Гл. спец.	Гитман	
ГИП	Френкель	
Рук. гр.	Астахова	
Вед. инж.	Ярлыкова	
Инж.	Еремина	

3.501.2-139.2-1-500.000

Пролетные строения для железнодорожных мостов с ездой понизу пролетами 33-110 м

Пролетное строение L_p=87,52 м

Стадия	Лист	Листов
Р	59	

Схема расположения сборных элементов поперечных связей.

ГИПРОТРАНСМОСТ

Инв. № подл. | Подпись и дата | Взам. инв. №

Копировал Буйнова

Формат А3

12510-12 61

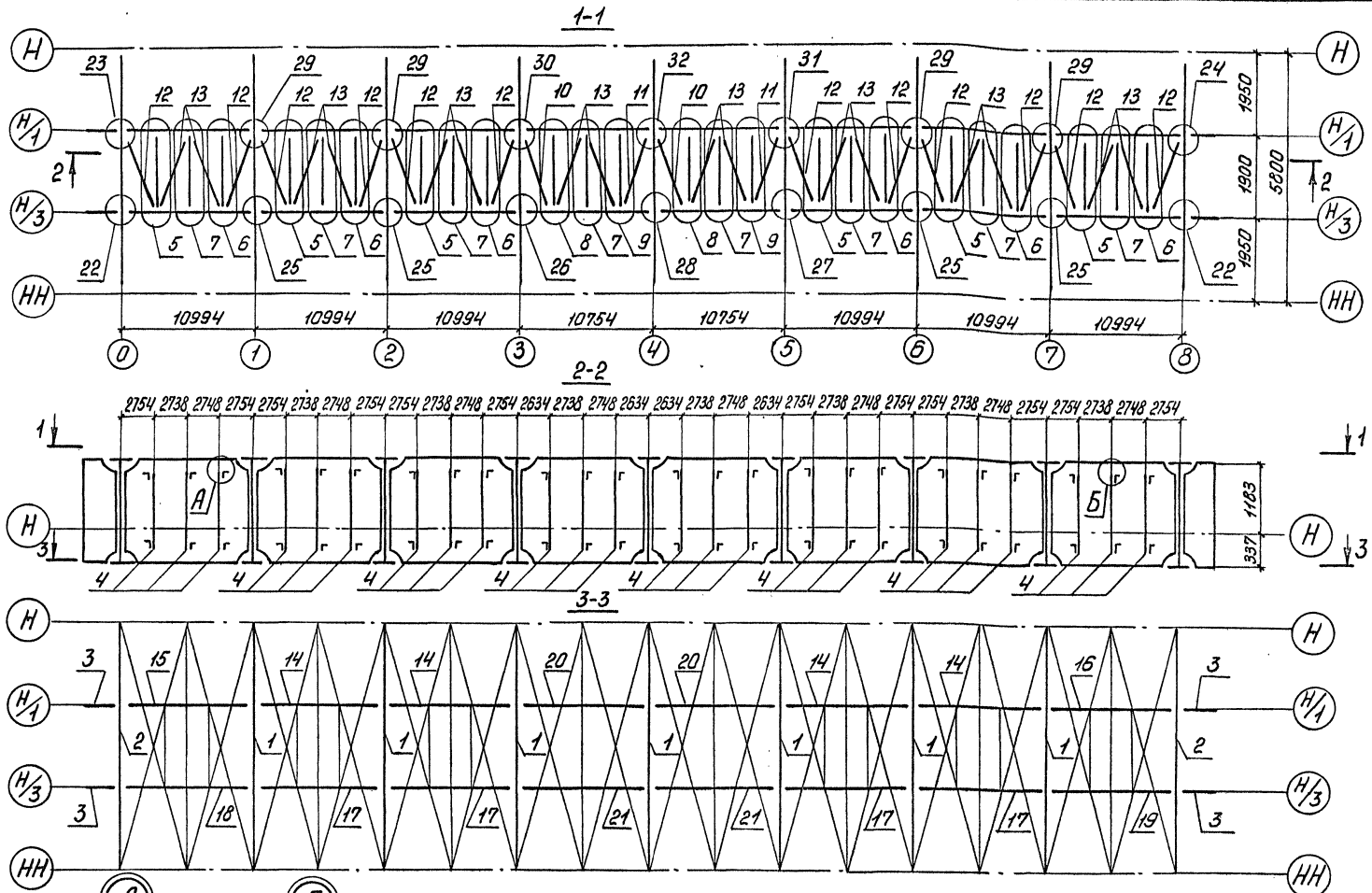

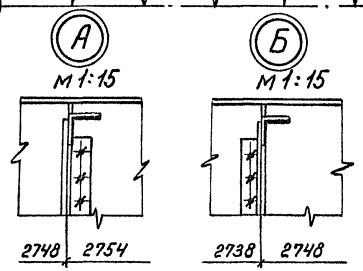

Гл.инж.ин-та	Журавов	
Н.контр.	Миролюбская	
Нач.отд.	Монов	
Гл.спец.	Гитман	
ГИП	Френкель	
Рук.гр.	Астахова	
Вед.инж	Ярлыкова	
Инж.	Акулова	

3.501.2-139.2-1-600.000

Пролетные строения для железнодорожных мостов с ездой понизу пролетами 33-110 м.

Пролетное строение L_p=87,52 м

Стадия	Лист	Листов
Р	60	

Схема расположения сборных элементов проезжей части

Гипротрансмост

1293/11 | 61

Инв.№ подл. | Подпись и дата | Взам. инв.№

Копировал Ивинская

Формат А3

12510-01

62

Марка, поз.	Обозначение	Наименование	Кол.	Масса ед., кг	Примечание
		Балки поперечные			
1	3.501.2-139.2-6- 601.000	ПБ1	7	1543,0	
2	-01	ПБ2	2	1727,4	
3	3.501.2-139.2-6- 602.000	Балка продольная ПРБ1	4	214,6	
4	3.501.2-139.2-6-605.000	Распорка РПБ1	24	120,2	
		Узлы			
5	3.501.2-139.2-5-607.000	СПЧ1	6	71,6	
6	-01	СПЧ1н	6	71,6	
7	-02	СПЧ2	8	67,2	
8	-03	СПЧ3	2	70,0	
9	-04	СПЧ3н	2	70,0	
		Диагонали связей			
10	3.501.2-139.2-6-606.000	ДС1	2	46,2	
11	-01	ДС1н	2	46,2	
12	-02	ДС2	12	48,0	
13	-03	ДС3	16	50,0	
	Переменные данные	для исполнений:			
		3.501.2-139.2-1-600.000			
		Балки продольные			
14	3.501.2-139.2-6-603.000	ПРБ2	4	3069,3	
15	-02	ПРБ4	1	3069,3	

Марка, поз.	Обозначение	Наименование	Кол.	Масса ед, кг	Примечание
16	-03	ПРБ 4н	1	3069,3	
17	-08	ПРБ 8	4	3069,3	
18	-10	ПРБ 10	1	3069,3	
19	-11	ПРБ 10н	1	3069,3	
20	3.501.2-139.2-6 - 604.000	ПРБ 14	2	3013,3	
21	-02	ПРБ 16	2	3013,3	
		Узлы			
22	3.501.2-139.2-5-608.000-03	СПБ3	2	84,1	
23	-04	СПБ4	1	101,9	
24	-05	СПБ4н	1	101,9	
25	3.501.2-139.2-5-609.000 - 08	СПБ11	4	345,8	
26	-09	СПБ12	1	345,8	
27	-10	СПБ12н	1	345,8	
28	-11	СПБ13	1	345,8	
29	-12	СПБ14	4	381,5	
30	-13	СПБ15	1	382,7	
31	-14	СПБ15н	1	382,7	
32	-15	СПБ16	1	383,9	
		3.501.2-139.2-1-600.000-01			
		Балки продольные			
14	3.501.2-139.2-6-603.000-04	ПРБ 5	4	3069,3	

Инв. № подл. | Подпись и дата | Взам. инв. №

1293/11 | 62

Гл. инженер	Журавов	
Н. контр.	Мирлюбская	
Нач. отд.	Монов	
Гл. спец.	Гитман	
ГИП	Френкель	
Рук. гр.	Астахова	
Вед. инж.	Ярлыкова	
Инж.	Акулова	

3.501.2-139.2-1-600.000

Пролетные строения для железнодорожных мостов с ездой понизу, пролетами 33-110м

Пролетное строение $l_р$=87,52м

Стадия	Лист	Листов
Р	61	

Схема расположения сборных элементов проезжей части

Гипротрансмост

Копировал Буйнова

Формат А3 25370-10

Марка, поз.	Обозначение	Наименование	Кол.	Масса ед., кг	Примечание
15	-06	ПРБ 7	1	3069,3	
16	-07	ПРБ 7Н	1	3069,3	
17	-12	ПРБ 11	4	3069,3	
18	-14	ПРБ 13	1	3069,3	
19	-15	ПРБ 13Н	1	3069,3	
20	3.501.2-139.2-6 - 604.000-01	ПРБ 15	2	3013,3	
21	-03	ПРБ 17	2	3013,3	
		Узлы			
22	3.501.2-139.2-5-608.000	СПБ1	2	74,5	
23	-01	СПБ2	1	92,4	
24	-02	СПБ2Н	1	92,4	
25	3.501.2-139.2-5-609.000	СПБ5	4	327,7	
26	-01	СПБ6	1	327,7	
27	-02	СПБ6Н	1	327,7	
28	-03	СПБ7	1	327,7	
29	-04	СПБ8	4	363,4	
30	-05	СПБ9	1	364,6	
31	-06	СПБ9Н	1	364,6	
32	-07	СПБ10	1	365,8	

1293/11 | 63

Гл. инж. ин-та	Журавов	
Н. контр.	Миролюбская	
Нач. отд.	Монов	
Гл. спец	Гитман	
ГИП	Френкель	
Рук. гр.	Астахова	
Вед. инж.	Ярлыкова	
Инж.	Акулова	

3.501.2-139.2-1-600.000

Пролетные строения для железнодорожных мостов с ездой понизу пролетами 33-110 м.

Пролетное строение l_p=87,52 м	Стадия	Лист	Листов
	Р	62	

Схема расположения сборных элементов проезжей части.

Гипротрансмост

Копировал Буйнова

Формат А3

25510 64

Инв. № подл. | Подпись и дата | Взам. инв. №

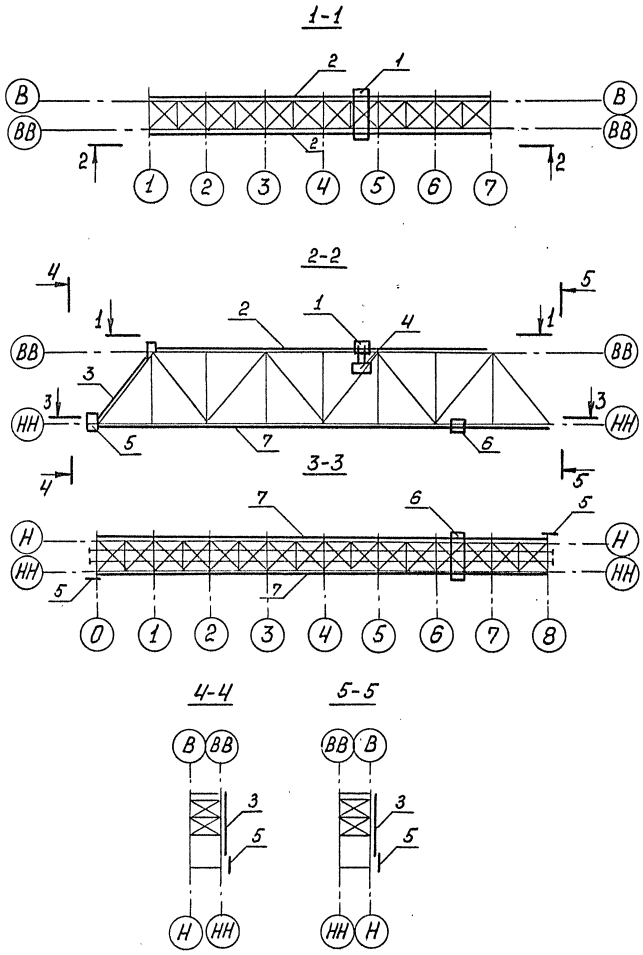

Марка поз.	Обозначение	Наименование	Кол.	Масса ед., кг	Примечание
1	3.501.2-139.2-6-710.000	Балка катучая БК1	1	2598,6	
2	3.501.2-139.2-1-720.000	Пути катания балки катучей	1	3446,0	
3	3.501.2-139.2-6-730.000	Лестница по опорному раскосу ЛОР	2	1236,5	
4	3.501.2-139.1-7-740.000	Люлька самоподъемная ЛСС1	2	286,4	
5	3.501.2-139.2-6-750.000	Сход на опору СО1	2	141,6	
6	3.501.2-139.2-6-760.000	Тележка смотровая ТС1	1	2135,9	
7	3.501.2-139.2-1-770.000	Пути катания тележки смотровой	1	4805,0	

1293/11 | 64

Гл.инж.ин-та	Журавов	
Н.контр.	Миролюбская	
Нач.отд.	Монов	
Гл.спец.	Гитман	
ГИП	Френкель	
Рук. гр.	Астахова	
Вед.инж.	Ярлыкова	
Инж.	Перетрухина	

3.501.2-139.2-1-700.000

Пролетные строения для железнодорожных мостов с ездой понизу пролетами 33-110м.

Пролетное строение L_p=87,52м.

Стадия	Лист	Листов
Р	63	

Схема расположения смотровых приспособлений

Гипротрансмост

Инв.№ подл. | Подпись и дата | Взам. инв.№

Копировал: Ивинская

Формат А3

25380-12 65

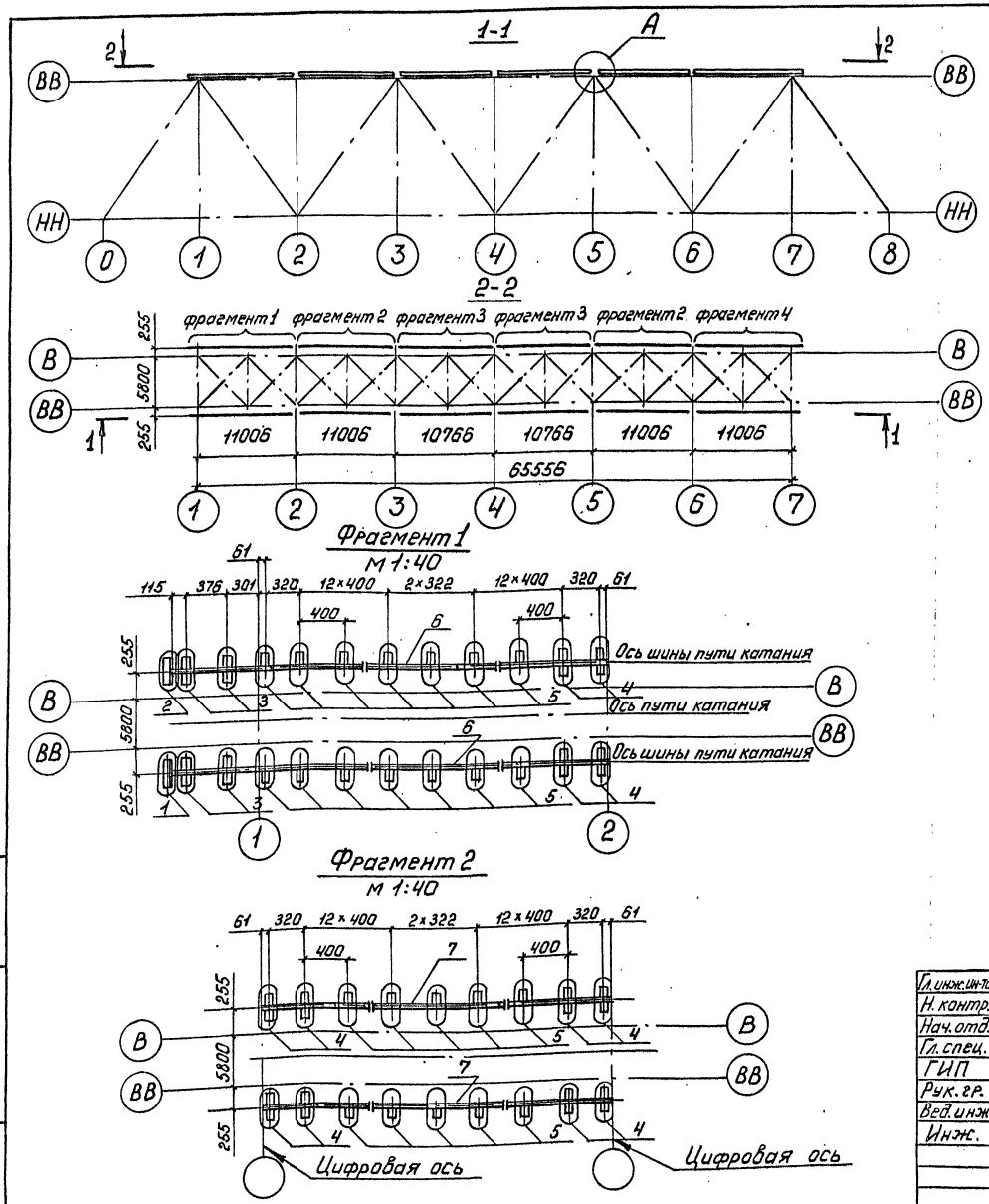

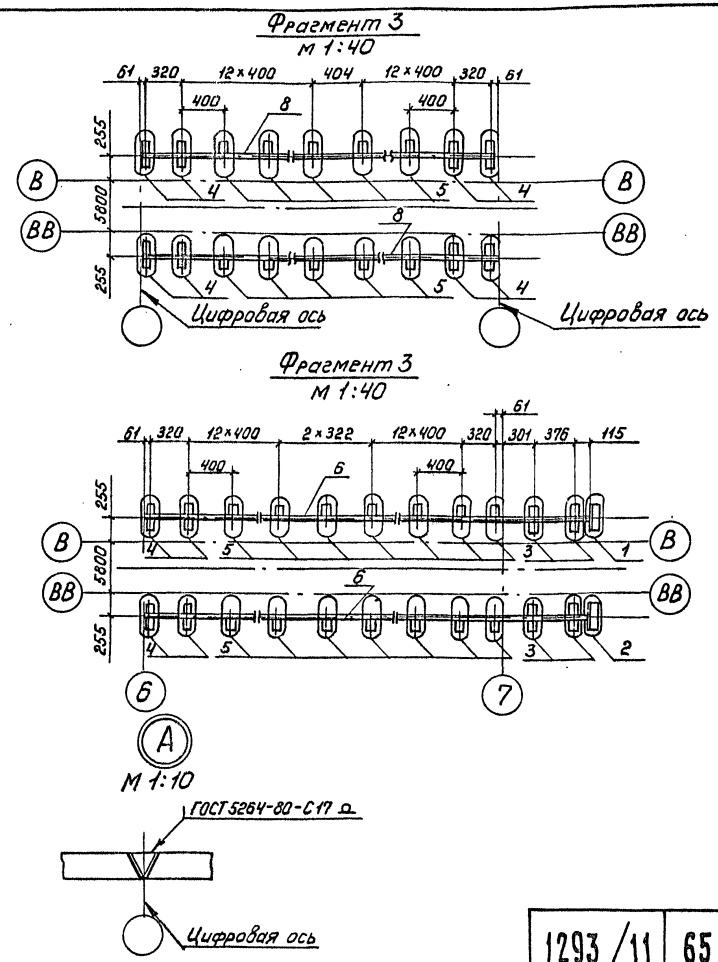

Гл. инж. ин-та	Журавов		
Н. контр.	Миролюбская		
Нач. отд.	Монов		
Гл. спец.	Гитман		
ГИП	Френкель		
Рук. гр.	Астахова		
Вед. инж.	Ярлыкова		
Инж.	Перетрухина		

3.501.2-139.2-1-720.000

Пролетные строения для железнодорожных мостов с ездой понизу пролетами 33-110 м.

Пролетное строение l_p=87,52 м

Стадия	Лист	Листов
Р	64	

Схема расположения сборных элементов путей катания балки катучей

Гипротрансмост

Копировал Ивинская

Формат А3

25510-12 66

Инв. № подл. | Подпись и дата | Взам. инв. №

Марка, поз.	Обозначение	Наименование	Кол.	Масса ед., кг	Примечание
		Узлы			
1	3.501.2-139.2-5-720.100	УПК1	2	4,8	
2	-01	УПК1н	2	4,8	
3	3.501.2-139.2-5-720.200	УПК3	8	1,1	
4	-01	УПК4	40	1,7	
5	3.501.2-139.2-5-720.300	УПК5	304	2,7	
		Шины			
6	3.501.2-139.2-6-720.400	Ш1	4	222,2	
7	-01	Ш2	4	207,3	
8	-02	Ш3	4	202,8	

Инв.№ подл. | Подпись и дата | Взам. инв.№

1293/11 | 66

Гл.инж.ин-та	Журавов	
Н.контр.	Миролюбская	
Нач.отд.	Монов	
Гл.спец.	Гитман	
ГИП	Френкель	
Рук.гр.	Астахова	
Вединж	Ярлыкова	
Инж.	Перетрухина	

3.501.2-139.2-1-720.000

Пролетные строения для железнодорожных мостов с ездой понизу пролетами 33-110 м.

Пролетное строение L_p=87,52м	Стадия	Лист	Листов
	Р	65	

Схема расположения сборных элементов путей катания балки катучей

Гипротрансмост

Копировал: Ивинская

Формат А3

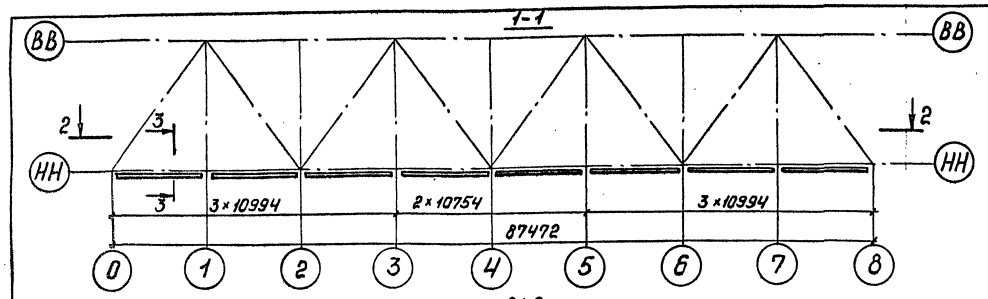

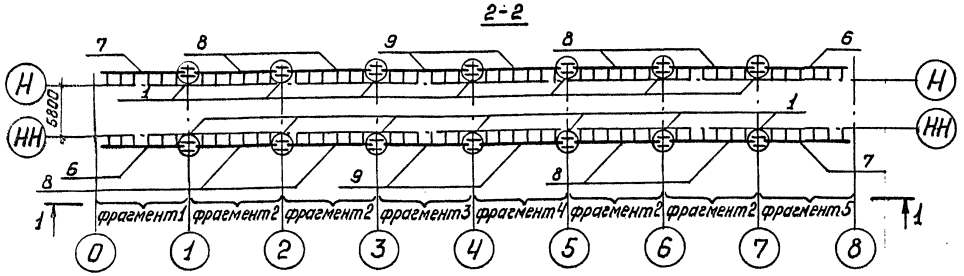

Фрагмент 1
м 1:100

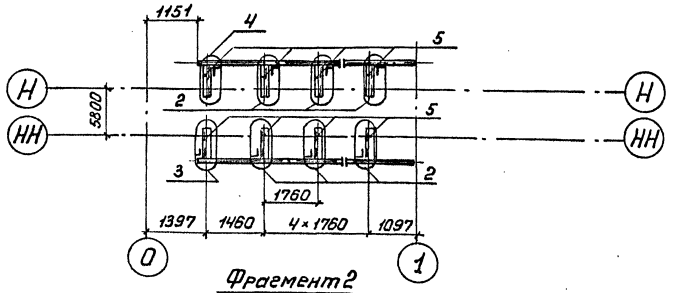

Фрагмент 2
м 1:100

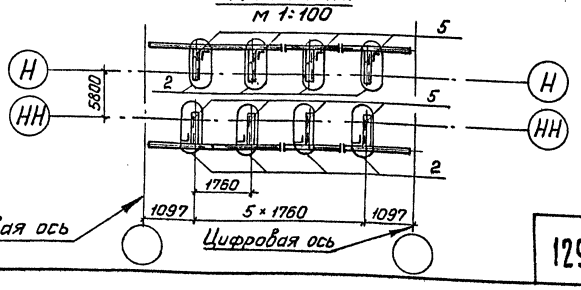

3-3
м 1:20

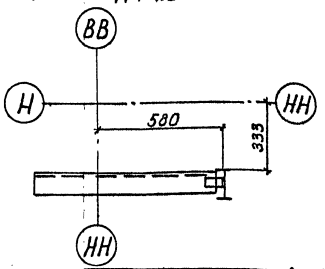

Фрагмент 3
м 1:100

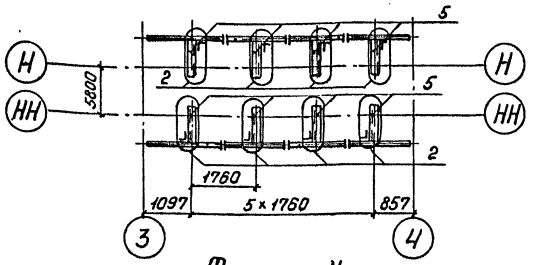

Фрагмент 4
м 1:100

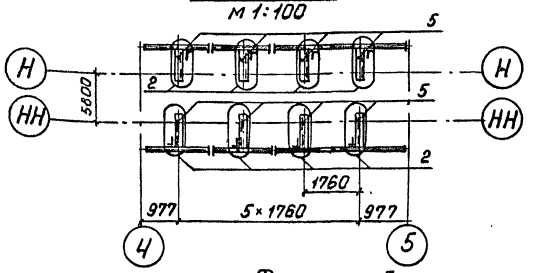

Фрагмент 5
м 1:100

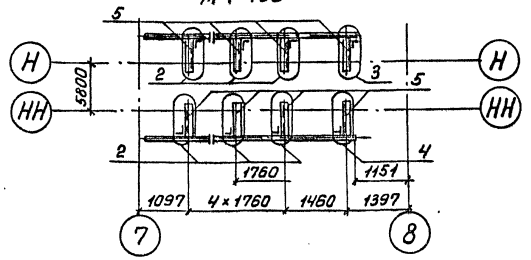

Гл.инж.ин-та	Журавов	
Н.контр.	Миролюбская	
Нач.отд.	Монов	
Гл.спец.	Гитман	
ГИП	Френкель	
Рук.гр.	Астахова	
Вед.инж.	Ярлыкова	
Инж.	Перетрухина	

1293/11 | 67

3.501.2-139.2-1-770.000

Пролетные строения для железнодорожных мостов с ездой понизу пролетами 33-110 м.

Пролетное строение L_p=87,52 м.

Стадия	Лист	Листов
Р	66	

Схема расположения сборных элементов путей катания тележки смотровой

Гипротрансмост

Копировал Ивинская

Формат А3

25570-12 68

Инв.№ подл. | Подпись и дата | Взам.инв.№

Марка, поз.	Обозначение	Наименование	Кол.	Масса ед., кг	Примечание
		Узлы			
1	3.501.2-139.1-6-780.100	УС1	14	17,9	
2	3.501.2-139.2-5-770.100	УКП1	92	3,8	
3	-01	УКП2	2	5,0	
4	-02	УКП3	2	5,0	
5	3.501.2-139.2-6-770.200	Консоль КПК1	96	19,3	
		Пути катания			
6	3.501.2-139.2-6-770.300	ПК1	2	134,8	
7	-01	ПК2	2	134,8	
8	-02	ПК3	8	150,5	
9	-03	ПК4	4	147,2	

Инв.№ подл. | Подпись и дата | Взам. инв.№

1293/11 | 68

Гл.инженер	Журовов		3.501.2-139.2-1-770.000
Н. контр.	Миролюбская		
Нач. отд.	Монов		Пролетные строения для железнодорожных мостов с ездой понизу пролетами 33-110 м.
Гл. спец.	Гитман		
ГИП	Френкель		
Рук. гр.	Астахова		Пролетное строение $L_р$=87,52м — Стадия: Р; Лист: 67; Листов:
Вед. инж.	Ярлыкова		
Инж.	Перегрухина		Схема расположения сборных элементов путей катания тележки смотровой — Гипротрансмост

Копировал. Ивинская

Формат А3

25516-12

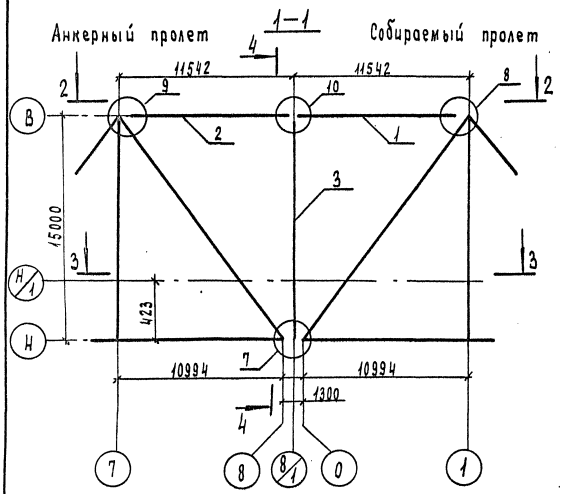

Марка, поз	Обозначение	Наименование	Кол	Масса ед, кг	Примечание
1	3.501.2-139.2-6-801.000	Пояс верхний ВП9	2	3505.0	
2	-01	Пояс верхний ВП9н	2	3505.0	
3	3.501.2-139.2-6-106.000	Стойка С1	2	1395.6	
4	3.501.2-139.2-6-204.000	Распорка РВС	3	396.4	
5	3.501.2-139.2-6-202.000-01	Диагональ ДВС2	4	451.1	
6	3.501.2-139.2-6-203.000-01	Полудиагональ ПВС2	8	224.4	
		Узлы			
7	3.501.2-139.2-5-802.000	НС1	2	887.6	
8	3.501.2-139.2-5-803.000	ВС1	2	83.2	
9	-01	ВС1н	2	83.2	
10	3.501.2-139.2-5-804.000	ВС2	2	608.1	
11	3.501.2-139.2-5-117.000-01	ГФ21	4	102.3	
12	3.501.2-139.2-5-204.000	ПС1	4	43.6	
13	3.501.2-139.2-5-805.000	СИБ1	2	620.6	

Инв. № подл. | Подпись и дата | Взам. инв. №

1293/11 | 69

Гл. инж. инта	Журавов		3.501.2-139.2-1-800.000
Нач. отд.	Монов		Пролетные строения для железнодорожных мостов с ездой понизу пролетами 33-110м
Гл. спец.	Гитман		
ГИП	Френкель		Пролетное строение $L_р$=87,52м — Стадия: Р; Лист: 68; Листов:
Рук. гр.	Астахова		
Вед. инж.	Ярлыкова		
Вед. инж.	Владовский		Схема расположения сборных элементов для навесного монтажа — Гипротранемост
Н. контр.	Мирошевская		

Копировал Чесалкина

Формат А3

25310-12

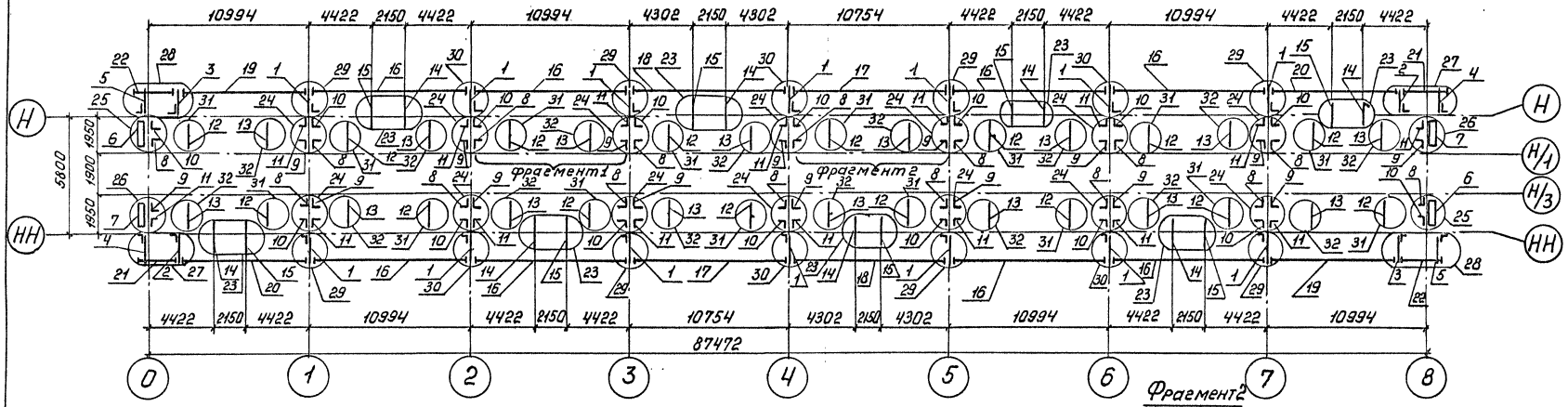

Фрагмент 1
м 1:25

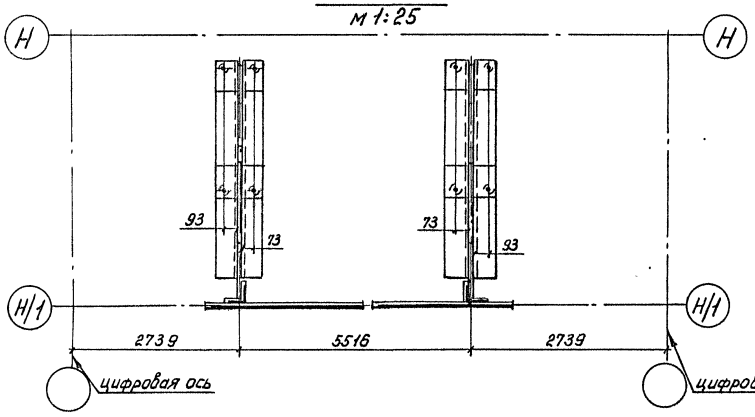

Фрагмент 2
м 1:25

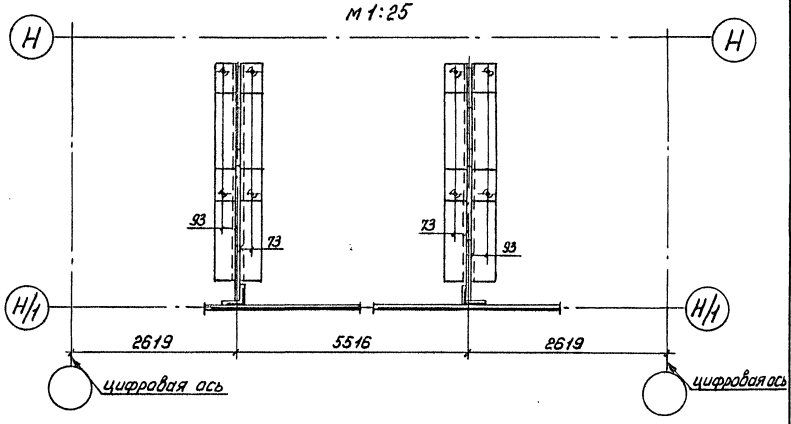

Гл.инж.инст.	Журавов	
Н. контр.	Миролюбская	
Нач.отд.	Монов	
Гл.спец.	Гитман	
ГИП	Френкель	
Рук.гр.	Астахова	
Вед.инж.	Ярлыкова	
Инж.	Улулова	

3.501.2-139.2-1-910.000

Пролетные строения для железнодорожных мостов с ездой понизу пролетами 33-110м.

Пролетное строение L_p=87,52м.

Стадия	Лист	Листов
Р	69	

Схема 1 расположения сборных элементов мостового полотна

Гипротрансмост

1293/11 | 70

Копировал Ивинская

Формат А3

253-10-12 71

Инв.№ подл. | Подпись и дата | Взам. инв.№

Марка, поз.	Обозначение	Наименование	Кол.	Масса ед., кг	Примечание
		Консоли			
1	3.501.2-139.2-6-910.100	К1	14	42,3	
2	-01	К2	2	42,3	
3	-02	К3	2	42,3	
4	-03	К4	2	31,6	
5	-04	К5	2	31,6	
6	3.501.2-139.2-6-910.200	К6	2	51,3	
7	-01	К6н	2	51,3	
8	3.501.2-139.1-7-910.210	К8	16	18,6	
9	-01	К8н	16	18,6	
10	-02	К9	16	23,4	
11	-03	К9н	16	23,4	
12	3.501.2-139.2-6-910.210	К7	16	99,2	
13	-01	К7н	16	99,2	
14	3.501.2-139.2-6-910.220	К10	8	57,5	
15	-01	К10н	8	57,5	
		Короба коммуникаций			
16	3.501.2-139.2-6-910.300	КК1	8	770,5	
17	-01	КК2	2	756,2	
18	-02	КК3	2	756,2	
19	-03	КК4	2	691,3	
20	-04	КК5	2	692,9	
21	3.501.2-139.2-6-910.400	КК6	2	207,4	
22	-01	КК7	2	219,1	

Марка, поз.	Обозначение	Наименование	Кол.	Масса ед., кг	Примечание
		Узлы			
23	3.501.2-139.2-5-910.500	УК1	8	13,7	
24	3.501.2-139.2-5-910.600	УК2	14	3,5	
25	-01	УК3	2	5,3	
26	-02	УК3н	2	5,3	
27	3.501.2-139.2-5-910.700	УК4	2	2,2	
28	-01	УК4н	2	2,2	
29	-02	УК5	8	6,7	
30	-03	УК6	6	2,2	
31	3.501.2-139.2-5-910.800	УК7	16	2,7	
32	-01	УК7н	16	2,7	

Взам. инв.№ | Подпись и дата | Инв.№ подл.

1293/11 | 71

Гл.инж.ин-тя	Журавов	
Н.контр.	Миролюбская	
Нач.отд.	Монов	
Гл.спец.	Гитман	
ГИП	Френкель	
Рук.гр.	Астахова	
Вед.инж.	Ярлыкова	
Инж.	Улупова	

3.501.2-139.2-1-910.000

Пролетные строения для железнодорожных мостов с ездой понизу пролетами 33-110 м.

Пролетное строение L_p=87,52 м.

Стадия	Лист	Листов
Р	70	

Схема 1 расположения сборных элементов мостового полотна.

Гипротрансмост

Копировал Ивинская

Формат А3

Схема 2.1 расположения сборных элементов перильного ограждения коробов

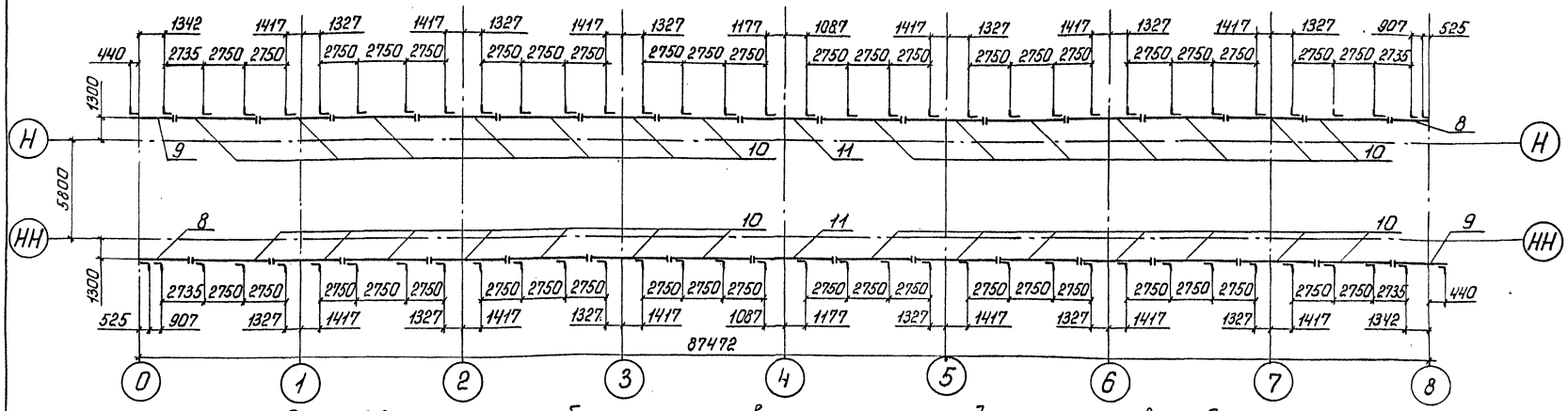

Схема 2.2 расположения сборных элементов перильного ограждения тротуаров и убежищ

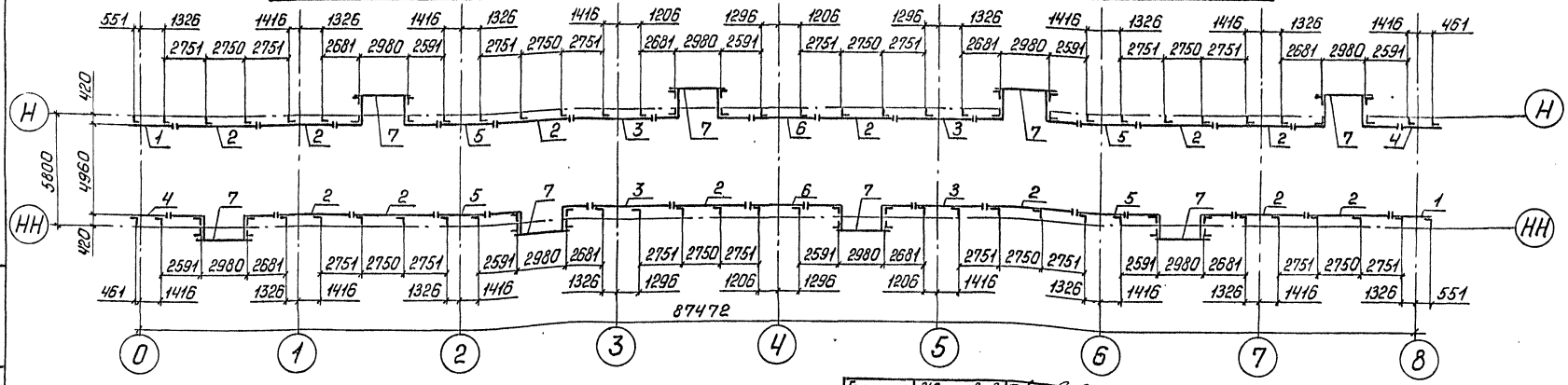

Гл.инж.ин-та	Журавов	
Н. контр.	Миролюбская	
Нач. отд.	Монов	
Гл. спец.	Гитман	
ГИП	Френкель	
Рук. гр.	Астахова	
Вед. инж.	Ярлыкова	
Инж.	Улупова	

3.501.2-139.2-1-920.000

Пролетные строения для железнодорожных мостов с ездой понизу пролетами 33-110 м.

Пролетное строение $L_р$=87,52м

Стадия	Лист	Листов
Р	71	

Схема 2 расположения сборных элементов мостового полотна

Гипротрансмост

1293/11 | 72

Копировал Ивинская

25370-12 ЖЗ

Формат А3

Инв.№ подл. | Подпись и дата | Взам. инв.№

Марка, поз.	Обозначение	Наименование	Кол.	Масса ед., кг	Примечание
		Ограждения перильные			
1	3.501.2-139.2-5-920-100	ОП1	2	60,8	
2	-01	ОП2	12	106,7	
3	-02	ОП3	4	105,5	
4	-04	ОП5	2	59,4	
5	-05	ОП6	4	80,4	
6	-06	ОП7	2	78,0	
7	-08	ОП9	8	192,8	
8	-09	ОП10	2	75,0	
9	-10	ОП11	2	63,3	
10	-11	ОП12	2	110,3	
11	-12	ОП13	2	103,3	

Инв.№ подл. | Подпись и дата | Взам. инв. №

1293/11 | 73

Гл.инж.шт	Журавов	
Н. контр.	Миролюбская	
Нач.отд.	Монов	
Гл.спец.	Гитман	
ГИП	Френкель	
Рук. гр.	Астахова	
Вед.инж.	Ярлыкова	
Инж.	Улупова	

3.501.2-139.2-1-920.000

Пролетные строения для железнодорожных мостов с ездой понизу пролетами 33-110 м.

Пролетное строение $L_р$=87,52 м.

Стадия	Лист	Листов
Р	72	

Схема 2 расположения сборных элементов мостового полотна

Гипротрансмост

Копировал: Ивинская

Формат А3

25510-12 74

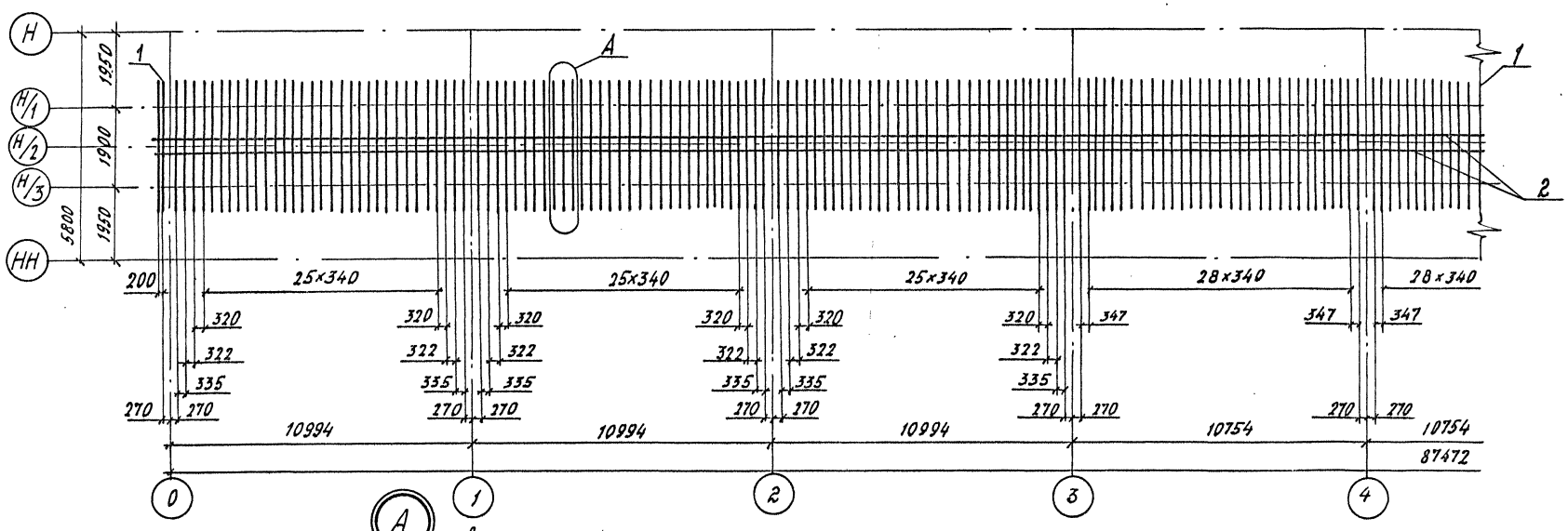

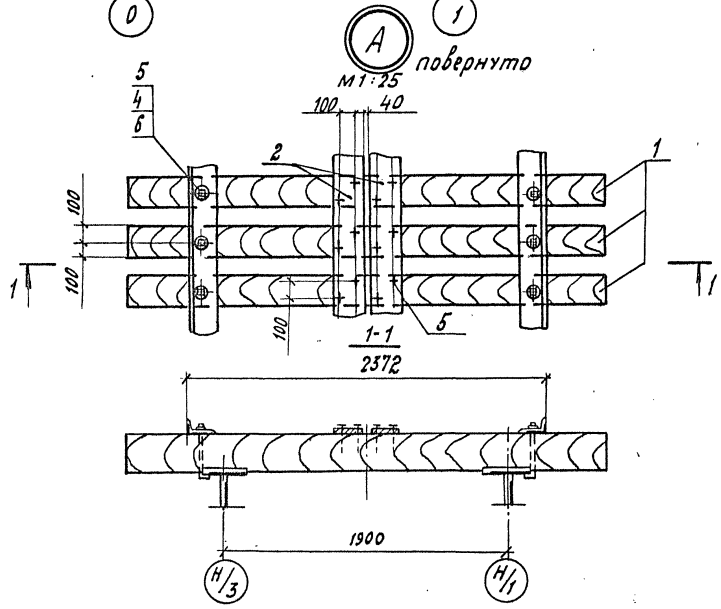

Гл. инж. ин-та	Журавов	
Н. контр.	Мироновская	
Нач. отд.	Монов	
Гл. спец.	Гитман	
ГИП	Френкель	
Рук. гр.	Астахова	
Вед. инж.	Ялыкова	
Инж.	Акулова	

3.501.2-139.2-1-930.000

Пролетные строения для железнодорожных мостов с ездой понизу пролетами 33-110м

Пролетное строение $L_р$=87,52м

Стадия	Лист	Листов
Р	73	

Схема 3 расположения сборных элементов мостового полотна

Гипротрансмост

1293/11 | 74

Инв. № подл. | Подпись и дата | Взам. инв. №

Копировал Буйнова

Формат А3

25510-12 75

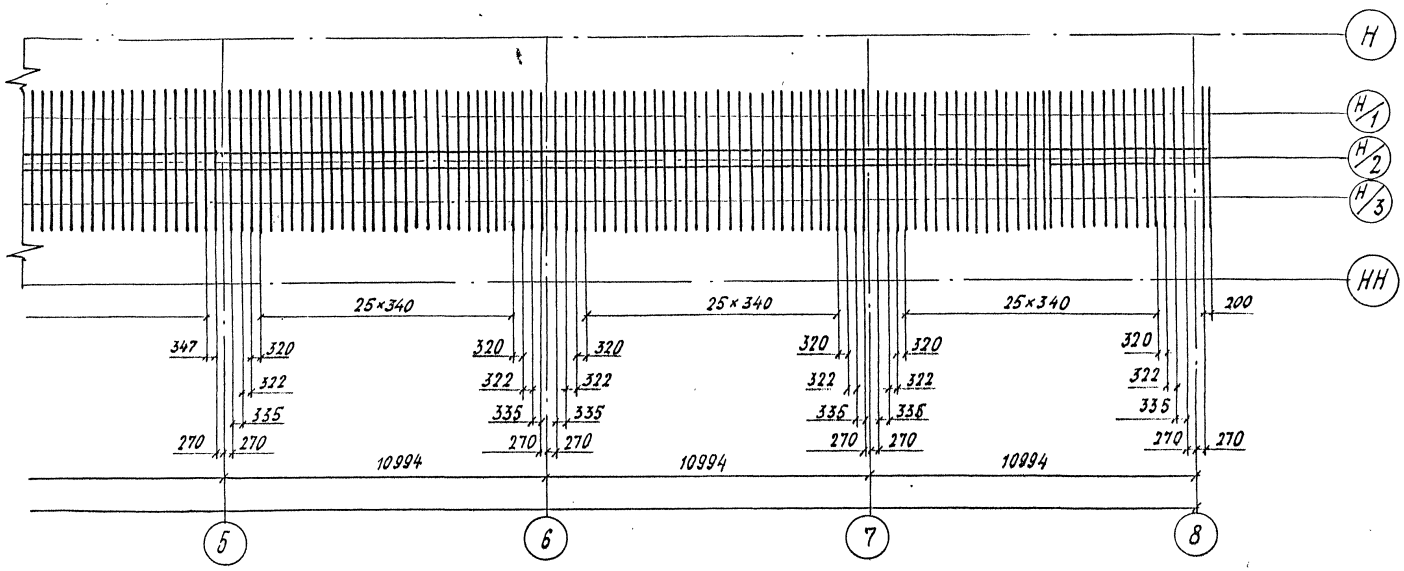

Инв.№ подл.	Подпись и дата	Взам. инв.№

Гл.инженер	Журавов	
Н.контр.	Мирлюбская	
Нач. отд.	Монов	
Гл. спец.	Гитман	
ГИП	Френкель	
Рук. гр.	Астахова	
Вед.инж.	Ярлыкова	
Инж.	Акулова	

1293/11 | 75

3.501.2-139.2-1-930.000

Пролетные строения для железнодорожных мостов с ездой понизу пролетами 33-110м

Пролетное строение $L_р$=87.52м

Стадия	Лист	Листов
Р	74	

Схема 3 расположения сборных элементов мостового полотна

ГИПРОТРАНСМОСТ

Копировал Буйнова

Формат А3

25570-12

Марка, поз.	Обозначение	Наименование	Кол.	Масса ед., кг	Примечание
1	ГОСТ 8486-66	Брус мостовой			
		200×240×3250			
		сосна или лиственница			объем 1 шт
		I сорта	258	140	0,156 м³
2	ГОСТ 8486-66	Доска настила			
		200×30			общий
		ℓ=88620			объем
		сосна	2	319	1,063 м³
3	ГОСТ 4028-63	Гвоздь К4.0×120			общая
		Ст0 ГОСТ 380-71*	1032	0,012	масса 12,4 кг
4	ТУ32 ЦП-395-84	Шайба 22			
		Ст3 ГОСТ 380-71*	516	0,06	
	Переменные данные	для исполнений			
		3.501.2-139.2-1-930.000-00.01			
5	ТУ32 ЦП-395-84	Болт лапчатый М22			
		ℓ=300			
		ВСт3сп4 ГОСТ 380-71*	516	1,6	
6	ТУ32 ЦП-395-84	Гайка М22			
		ВСт3сп4 ГОСТ 380-71*	516	0,1	
		3.501.2-139.2-1-930.000-00.02			
5	ТУ32 ЦП-395-84	Болт лапчатый М22			
		ℓ=300			
		Сталь 09Г2-15 ГОСТ 19281-73	516	1,6	
6	ТУ32 ЦП-395-84	Гайка М22			
		Сталь 35 ГОСТ 1050-74	516	0,1	
		3.501.2-139.2-1-930.000-00.03			
	(то же как для	3.501.2-139.2-1-930.000-00.02)			

Взам. инв. №

Подпись и дата

Инв. № подл.

Гл. инж. инж.	Журавов	
Н. контр.	Миролюбская	
Нач. отд.	Монов	
Гл. спец.	Гитман	
ГИП	Френкель	
Рук. гр.	Астахова	
Вед. инж.	Ярлыкова	
Инж.	Акулова	

1293/11 | 76

3.501.2-139.2-1-930.000

Пролетные строения для железнодорожных мостов с ездой понизу пролетами 33-110 м

Пролетное строение L_p=87,52 м

Стадия	Лист	Листов
Р	75	

Схема 3 расположения сборных элементов мостового полотна

ГИПРОТРАНСМОСТ

Копировал Буйнова

Формат А3

25510-12 77

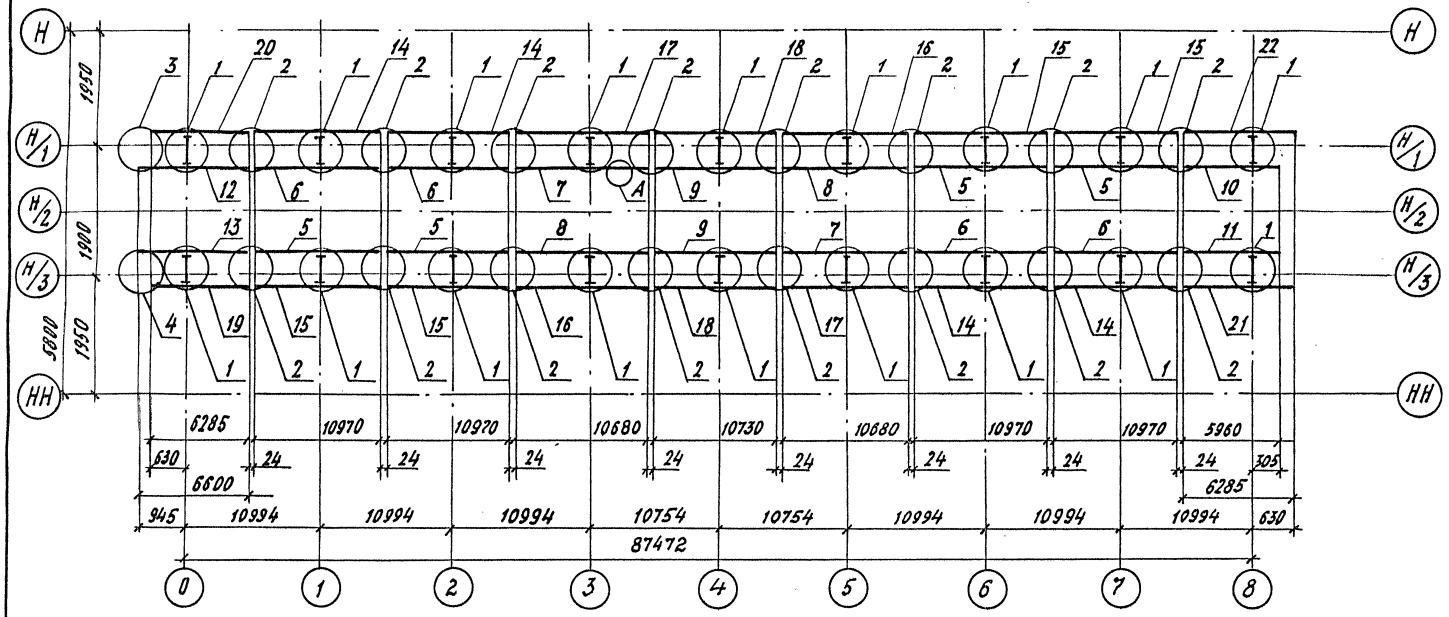

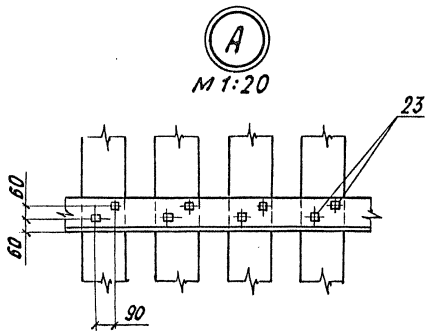

Гл. инж. ин-та	Журавов		
Н. контр.	Миролюбская		
Нач. отд.	Монов		
Гл. спец.	Гитман		
ГИП	Френкель		
Рук. гр.	Астахова		
Вед. инж.	Ярлыкова		
Инж.	Акулова		

1293/11 | 77

3.501.2-139.2-1-940.000

Пролетные строения для железнодорожных мостов с ездой понизу пролетами 33-110 м

Пролетное строение L_p=87,52 м

Стадия	Лист	Листов
Р	76	

Схема 4 расположения сборных элементов мостового полотна

Гипротрансмост

Инв. № подл. | Подпись и дата | Взам. инв. №

Копировал Буйнова

25510-12 78

Формат А3

Марка, поз.	Обозначение	Наименование	Кол.	Масса ед., кг	Примечание
		Узлы			
1	3.501.2-139.1-6-930.300	УМП1	18	41,4	
2	3.501.2-139.1-6-930.400	УОП1	16	34,3	
3	3.501.2-139.2-5-940.100	УОП2	1	55,4	
4	-01	УОП2н	1	55,4	
		Контруголки			
5	3.501.2-139.2-6-940.200	КУ1	4	422,4	
6	-01	КУ1н	4	422,4	
7	-02	КУ2	2	411,2	
8	-03	КУ2н	2	411,2	
9	-04	КУ3	2	413,1	
10	-07	КУ5	1	229,5	
11	-08	КУ5н	1	229,5	
12	-09	КУ6	1	254,1	
13	-10	КУ6н	1	254,1	
		Уголки охранные			
14	3.501.2-139.2-6-940.300	У01	4	258,9	
15	-01	У01Н	4	258,9	
16	-02	У02	2	252,1	
17	-03	У02н	2	252,1	
18	-04	У03	2	253,2	
19	-05	У04	1	148,3	
20	-06	У04н	1	148,3	
21	-07	У05	1	148,3	
22	-08	У05н	1	148,3	
25	ГОСТ 809-71*	Шуруп путевой 124×170	1032	0,560	

Взам. инв. №

Подпись и дата

Инв. № подл.

1293/11 78

Гл. инж. инж.	Журавов	
Н. контр.	Миролюбская	
Нач. отд.	Монов	
Гл. спец.	Гитман	
ГИП	Френкель	
Рук. гр.	Астахова	
Вед. инж.	Ярлыкова	
Инж.	Акулова	

3.501.2-139.2-1-940.000

Пролетные строения для железнодорожных мостов с ездой понизу пролетами 33-110м

Пролетное строение $L_{пр}$=87,52м

Стадия	Лист	Листов
Р	77	

Схема 4 расположения сборных элементов мостового полотна

Гипротрансмост

Копировал Буйнова

Формат А3

25510-12 79

Схема 5.1 расположения сборных железобетонных плит

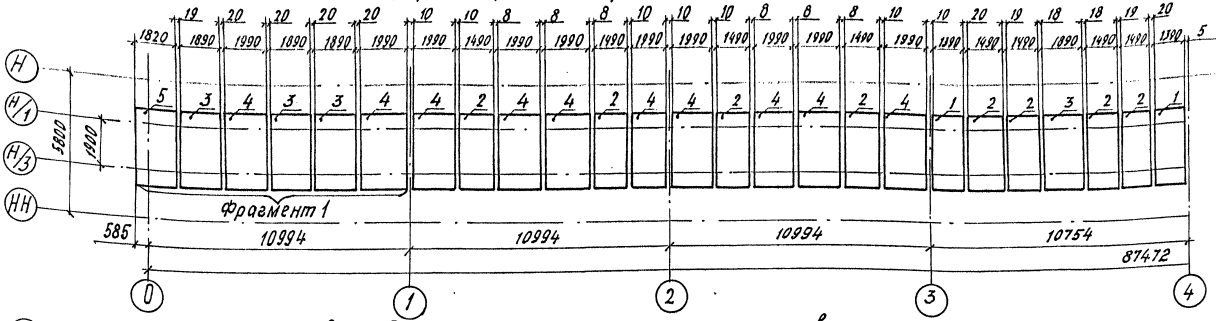

Схема 5.2 расположения монолитных участков

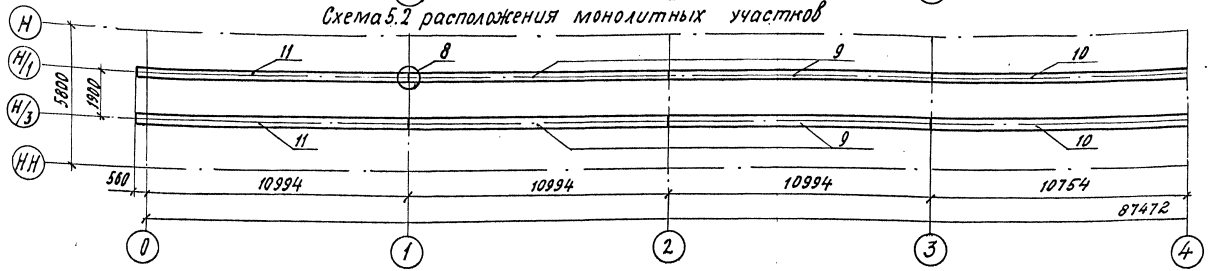

Фрагмент 1
М 1:100

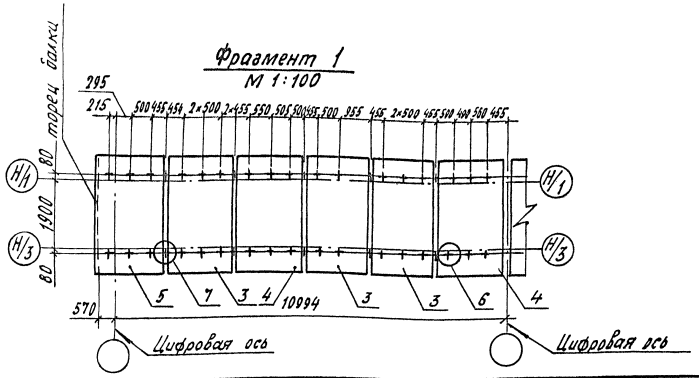

Гл. инж-та	Журавов		
Н. контр.	Миролюбская		
Нач. отд.	Монов		
Гл. спец.	Гитман		
ГНП	Френкель		
Рук. гр.	Астахова		
Вед. инж.	Ярлыкова		
Инж.	Акулова		

3.501.2-139.2-1-950.000

Пролетные строения для железнодорожных мостов с ездой понизу пролетами 33-110м.

Пролетное строение L_p=87,52м

Стадия	Лист	Листов
Р	78	

Схема 5 расположения сборных элементов мостового полотна

ГИПРОТРАНСМОСТ

Копировал Буйнова

Формат А3

2551010

80

Инв. № подл.	Подпись и дата	Взам. Инв. №

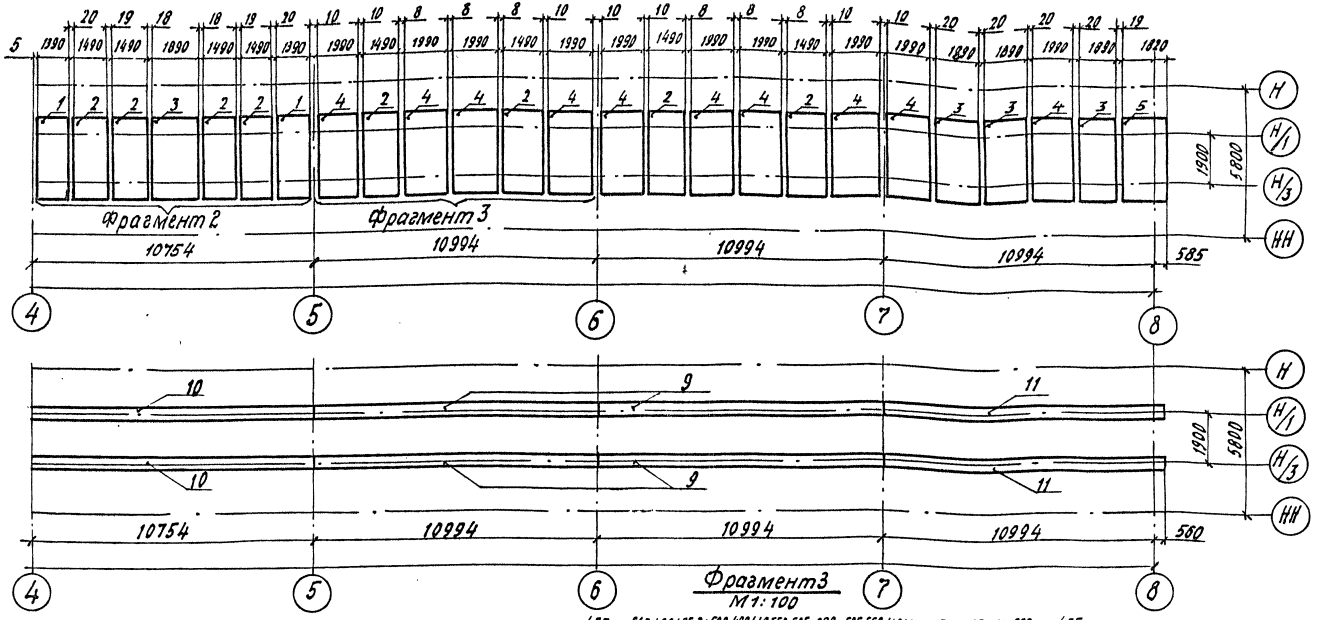

Фрагмент 2
М1:100

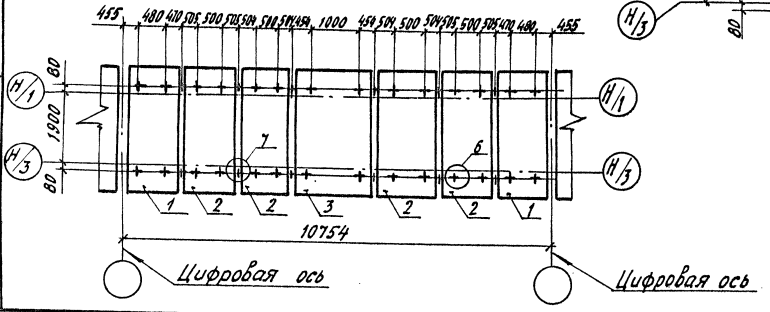

Фрагмент 3
М1:100

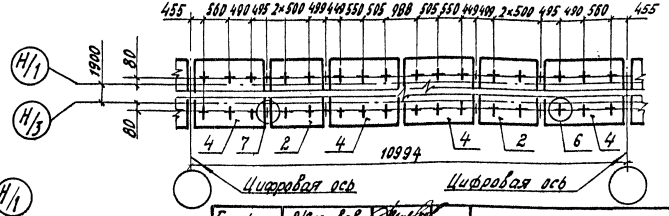

Гл.инженер	Журавлев		
Н.контр.	Мироновская		
Нач.отд.	Монов		
Гл.спец.	Гитман		
ГИП	Френкель		
Рук.гр.	Астахова		
Вед.инж.	Ярлыкова		
Инж.	Ахлова		

1293/11 | 80

3.501.2-139.2-1-950.000

Пролетные строения для железнодорожных мостов с ездой понизу пролетами 33-110 м

Пролетное строение l_p=87,52 м

Стадия	Лист	Листов
Р	79	

Схема 5 расположения сборных элементов мостового полотна

ГИПРОТРАНСМОСТ

Инв. № подл. | Подпись и дата | Взам. инв. №

Копировал Буйнова

25370-12 81

Формат А3

Марка, поз.	Обозначение	Наименование	Кол.	Масса ед., кг	Примечание
		Плиты			
1	3.501.2-139.1-8-941.000	П1	4	1800	
2	-01	П2	16	1900	
3	-02	П3	8	2500	
4	-03	П4	20	2600	
5	3.501.2-139.2-7-951.000	П5	2	2400	
		Узлы			
6	3.501.2-139.1-8-942.000	УБП1	252	4,5	
7	-01	УБП2	76	5,8	
8	3.501.2-139.1-8-944.000	УМУ1	14	0,3	
		Участки монолитные			
9	3.501.2-139.2-7-952.000	УМ1	8	543,4	
10	-01	УМ2	4	593,4	
11	-02	УМ3	4	366,6	

Инв. № подл. | Подпись и дата | Взам. инв. №

1293/11 | 81

Гл. инж. инд.	Журавов	
Н. контр.	Мирлюбская	
Нач. отд.	Монов	
Гл. спец.	Гитман	
ГИП	Френкель	
Рук. гр.	Астахова	
Вед. инж.	Ярлыкова	
Инж.	Акулова	

3.501.2-139.2-1-950.000

Пролетные строения для железнодорожных мостов с ездой понизу пролетами 33-110 м

Пролетное строение $L_р$=87,52 м

Стадия	Лист	Листов
Р	80	

Схема 5 расположения сборных элементов мостового полотна.

Гипротрансмост

Копировал Буйнова

Формат А3

25510-12 82

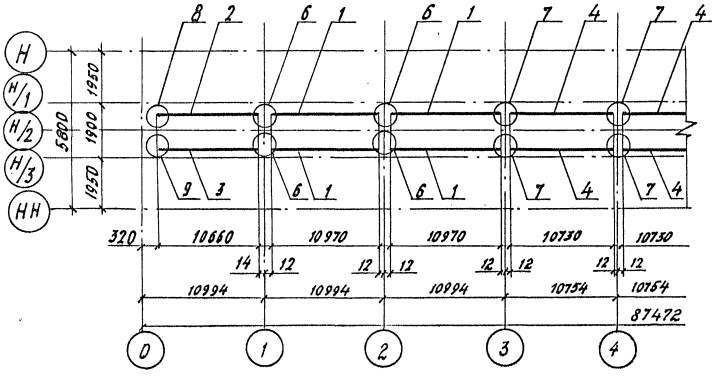

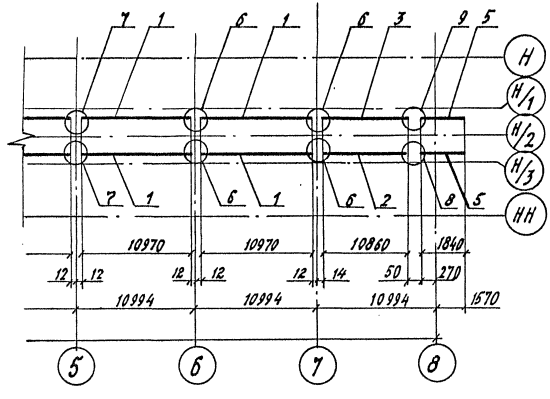

Марка, поз.	Обозначение	Наименование	Кол.	Масса ед., кг	Примечание
		Контруголки			
1	3.501.2-139.2-6 - 960.100	КУ 7	8	469,4	
2	-01	КУ 8	2	457,4	
3	-02	КУ 9	2	457,4	
4	-03	КУ 10	4	460,1	
5	-04	КУ 11	2	79,5	
		Узлы			
6	3.501.2-139. 1-6 - 950.200	УОП3	8	51,7	
7	3.501.2-139. 2-5 - 960.200	УОП4	6	45,2	
8	3.501.2-139. 2-5 - 960. 300	УОП5	2	55,8	
9	-01	УОП5Н	2	55,8	

1293 /11 | 82

Гл. инж. пр.	Журавов	
Н. контр.	Мирлюбская	
Нач. отд.	Монов	
Гл. спец.	Гитман	
ГИП	Френкель	
Рук. гр.	Астахова	
Вед. инж.	Ярлыкова	
Инж.	Акулова	

3.501.2-139.2-1-960.000

Пролетные строения для железнодорожных мостов с ездой понизу пролетами 33-110 м

Пролетное строение $l_р$=87,52м

Стадия	Лист	Листов
Р	81	

Схема 6 расположения сборных элементов мостового полотна

Гипротрансмост

Копировал Буйнова

Формат А3

25570-12 83

Инв. № подл. | Подпись и дата | Взам. инв. №

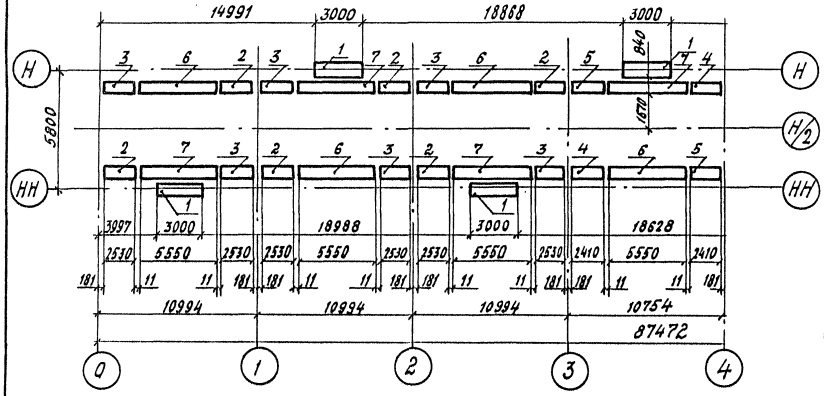

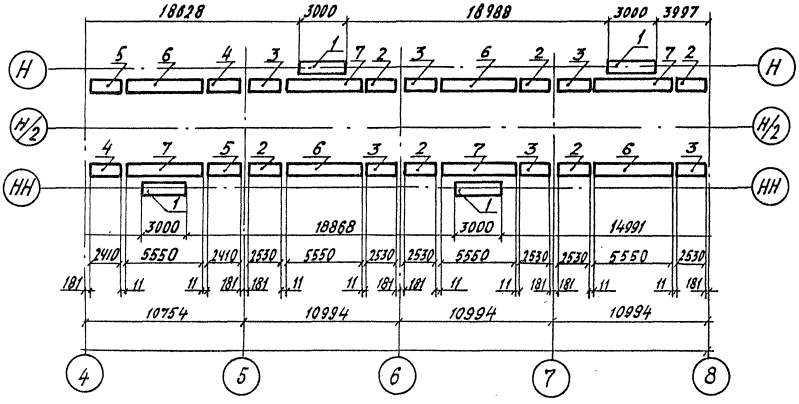

Марка, поз.	Обозначение	Наименование	Кол.	Масса ед. кг	Примечание
1	3.501.2-139.1-8-961.000	Плита убежищ ПУБ1	8	643,8	
		Плиты тротуаров			
2	3.501.2-139.2-7-970.100	ПТБ5	12	493,4	
3	-01	ПТБ5н	12	493,4	
4	-02	ПТБ6	4	492,1	
5	-03	ПТБ6н	4	492,1	
6	3.501.2-139.1-8-962.000-02	ПТБ3	8	1085	
7	-03	ПТБ4	8	1085	

Гл. инж. ин-та	Журавов		
Н. контр.	Мордюбская		
Нач. отд.	Манов		
Гл. спец.	Гитман		
ГИП	Френкель		
Рук. гр.	Астахова		
Вед. инж.	Ярлыкова		
Инж.	Улупова		

1293/11 | 83

3.501.2-139.2-1-970.000

Пролетные строения для железнодорожных мостов с ездой понизу пролетами 33-110 м

Пролетное строение $L_р$=87,52 м

Стадия	Лист	Листов
Р	82	

Схема 7 расположения сборных элементов мостового полотна

Гипротрансмост

Копировал Буйнова

Формат А3

Инв. № подл. | Подпись и дата | Взам. инв. №

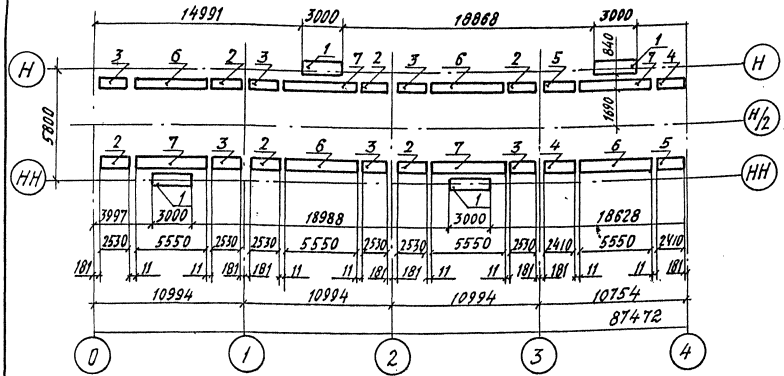

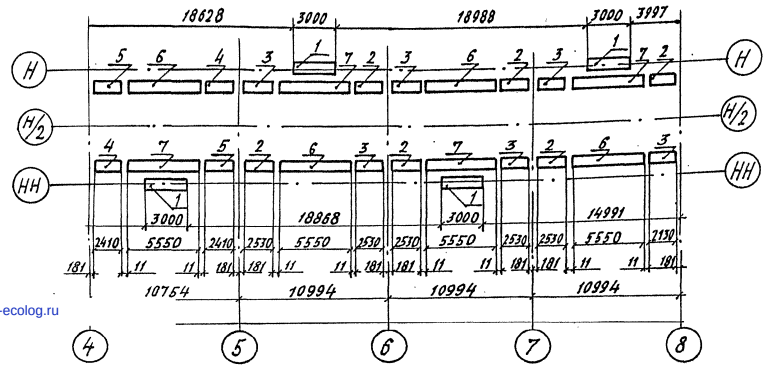

Марка, поз.	Обозначение	Наименование	Кол.	Масса ед., кг	Примечание
1	3.501.2-139.1-7-970.100	Плита убежищ ПУМ	8	220,5	
		Плиты тротуаров			
2	3.501.2-139.2-6-980.100	ПТМ5	12	145,4	
3	-01	ПТМ5Н	12	145,4	
4	-02	ПТМ6	4	139,1	
5	-03	ПТМ6Н	4	139,1	
6	3.501.2-139.1-7-970.200-02	ПТМ3	8	307,9	
7	-03	ПТМ4	8	307,9	

Гл. инж.	Журавов	
Н. контр.	Мирлиовская	
Нач. отд.	Манов	
Гл. спец.	Гитман	
ГИП	Френкель	
Рук. гр.	Астахова	
Вед. инж.	Ярлыкова	
Инж.	Улупова	

1293/11 | 84

3.501.2-139.2-1-980.000

Пролетные строения для железнодорожных мостов с ездой понизу пролетами 33-110м

Пролетное строение l_p=87,52м

Стадия	Лист	Листов
Р	83	

Схема расположения сборных элементов мостового полотна

Гипротрансмост

Инв. № подл. | Подп. и дата | Взам. инв. №

gost.e-ecolog.ru

Копировал Буйнова

Формат А3