Типовые конструкции, изделия и узлы зданий и сооружений

Серия 3.501.2-139

Пролетные строения для железнодорожных мостов с ездой понизу, пролетами 33-110 м металлические со сварными элементами замкнутого сечения и монтажными соединениями на высокопрочных болтах, в обычном и северном исполнении

Выпуск 1-7

Пролетные строения пролетами 33,0-55,0 м. Конструкции металлические. Изделия.

Чертежи КМ

Утверждены
и введены в действие
с 01.01.87 г.
приказ МПС № А-3292 у от 23.08.86

Инв. №

gost.e-ecolog.ru

Типовые конструкции, изделия и узлы зданий и сооружений

Серия 3.501.2-139

Пролетные строения для железнодорожных мостов с ездой понизу, пролетами 33-110 м металлические со сварными элементами замкнутого сечения и монтажными соединениями на высокопрочных болтах, в обычном и северном исполнении.

Выпуск 1-7

Пролетные строения пролетами 33,0 - 55,0 м. Конструкции металлические. Изделия.

Чертежи КМ

Разработаны Гипротрансмостом

Директор института Попов /

Главный инженер института Журавов /

Начальник отдела Монов /

Главный инженер проекта Френкель /

Утверждены и введены в действие с 01.01.87г. приказ МПС № А-3292у от 23.08.86г.

Обозначение	Наименование	Стр.
3.501.2-139.1-7-000.000	Содержание выпуска	2-4
3.501.2-139.1-7-000.000 ТО	Техническое описание	5
3.501.2-139.1-7-101.000	Пояс верхний ВП (ВП1... ВП5)	6, 7
3.501.2-139.1-7-101.000СБ	Пояс верхний ВП (ВП1... ВП5)	
	Сборочный чертеж	8, 9
3.501.2-139.1-7-101.100	Компенсатор люков КЛ-1	10
3.501.2-139.1-7-101.100СБ	Компенсатор люков КЛ-1	
	Сборочный чертеж	11
3.501.2-139.1-7-101.200	Узел 2	12
3.501.2-139.1-7-101.200СБ	Узел 2. Сборочный чертеж	13
3.501.2-139.1-7-102.000	Пояс нижний НП (НП1... НП6)	14, 15
3.501.2-139.1-7-102.000СБ	Пояс нижний НП (НП1... НП6)	
	Сборочный чертеж	16, 17
3.501.2-139.1-7-103.000	Раскос опорный Р (Р1, Р3, Р9, Р10)	18, 19
3.501.2-139.1-7-103.000СБ	Раскос опорный Р (Р1, Р3, Р9, Р10)	
	Сборочный чертеж	20
3.501.2-139.1-7-104.000	Раскос опорный Р (Р2, Р11)	21
3.501.2-139.1-7-104.000СБ	Раскос опорный Р (Р2, Р11)	
	Сборочный чертеж	22
3.501.2-139.1-7-105.000	Раскос Р (Р4... Р8)	23
3.501.2-139.1-7-105.000СБ	Раскос Р (Р4... Р8) Сборочный чертеж	24
3.501.2-139.1-7-106.000	Подвеска П (П1... П3)	25
3.501.2-139.1-7-106.000СБ	Подвеска П (П1... П3) Сборочный чертеж	26
3.501.2-139.1-7-107.000	Стойка С (С1, С2)	27
3.501.2-139.1-7-118.000	Диафрагма Д (Д1... Д3)	28
3.501.2-139.1-7-119.000	Диафрагма Д (Д4, Д5)	29
3.501.2-139.1-7-120.000	Фасонка Ф8 (Ф81, Ф82)	30
3.501.2-139.1-7-121.000	Столик СГФ1	39
3.501.2-139.1-7-201.000	Распорка РС (РС1, РС2)	31
3.501.2-139.1-7-202.000	Диагональ ДВС (ДВС1, ДВС2)	32
3.501.2-139.1-7-203.000	Полудиагональ ПВС (ПВС1, ПВС2)	33
3.501.2-139.1-7-301.000	Диагональ ДНС (ДНС1... ДНС3)	34
3.501.2-139.1-7-302.000	Диагональ ДНС4	35
3.501.2-139.1-7-303.000	Полудиагональ ПНС (ПНС1... ПНС4)	36
3.501.2-139.1-7-304.000	Полудиагональ ПНС (ПНС5, ПНС6)	37
3.501.2-139.1-7-305.000	Распорка РД1	38
3.501.2-139.1-7-401.000	Распорка трубчатая РТ (РТ1, РТ2)	39, 40
3.501.2-139.1-7-401.000СБ	Распорка трубчатая РТ (РТ1, РТ2)	
	Сборочный чертеж	41, 42
3.501.2-139.1-7-401.100	Ветвь распорки трубчатой ВРТ1	43
3.501.2-139.1-7-401.200	Ветвь распорки трубчатой ВРТ2	44
3.501.2-139.1-7-401.300	Диафрагма ДРТ (ДРТ1, ДРТ2)	45
3.501.2-139.1-7-402.000	Подкос ППЗ1	46
3.501.2-139.1-7-403.100	Фасонка ПЗ (ПЗ1, ПЗ2)	47
3.501.2-139.1-7-501.000	Подкос ППС1	48
3.501.2-139.1-7-502.100	Фасонка ФПС1	49
3.501.2-139.1-7-503.100	Фасонка ФПС2	49
3.501.2-139.1-7-601.000	Балка поперечная ПБ (ПБ1, ПБ2)	50, 51
3.501.2-139.1-7-601.000СБ	Балка поперечная ПБ (ПБ1, ПБ2)	
	Сборочный чертеж	52
3.501.2-139.1-7-602.000	Балка продольная ПРБ1	53
3.501.2-139.1-7-603.000	Балка продольная ПРБ (ПРБ2... ПРБ13)	54-59

Инв. № подл. | Подпись и дата | Взам. инв. №
112536

1293/8 2

Нач. отд.	Моков		3.501.2-139.1-7-000.000
Н. контр.	Мирлюбская		
Гл. спец.	Гитман		
ГИП	Френкель		Содержание выпуска
Рук. гр.	Астахова		
Инж.	Якулова		

Стадия	Лист	Листов
Р	1	3

Гипротрансмост

Копировал Карпова

Формат А3

25510-10 3

Обозначение	Наименование	Стр.
3.501.2-139.1-7-603.000СБ	Балка продольная ПРБ(ПРБ2... ПРБ7)	
	Сборочный чертеж	60
3.501.2-139.1-7-603.000-10СБ	Балка продольная ПРБ(ПРБ8... ПРБ13)	
	Сборочный чертеж	61
3.501.2-139.1-7-604.000	Балка продольная ПРБ(ПРБ14... ПРБ17)	62, 63
3.501.2-139.1-7-604.000СБ	Балка продольная ПРБ(ПРБ14, ПРБ15)	
	Сборочный чертеж	64
3.501.2-139.1-7-604.000-04СБ	Балка продольная ПРБ(ПРБ16, ПРБ17)	
	Сборочный чертеж	65
3.501.2-139.1-7-605.000	Распорка РПБ1	66
3.501.2-139.1-7-606.000	Диагональ ДСП(ДСП1, ДСП2)	66
3.501.2-139.1-7-710.100	Стойка СС(СС1 ... СС7)	67, 68
3.501.2-139.1-7-710.100СБ	Стойка СС(СС1... СС7)	
	Сборочный чертеж	69
3.501.2-139.1-7-710.700	Поручень ПМП(ПМП1... ПМП9)	67
3.501.2-139.1-7-720.000	Ход по трубчатой распорке ХТР(ХТР1, ХТР2)	70
3.501.2-139.1-7-720.000СБ	Ход по трубчатой распорке ХТР(ХТР1,ХТР2)	
	Сборочный чертеж	71
3.501.2-139.1-7-720.100	Площадка ПТР1	72
3.501.2-139.1-7-720.200	Стойка СП(СП1... СП3)	73
3.501.2-139.1-7-720.200СБ	Стойка СП(СП1...СП3) Сборочный чертеж	74
3.501.2-139.1-7-720.003	Фиксатор ФТР1	74
3.501.2-139.1-7-730.000	Балка переносная БСП1	75
3.501.2-139.1-7-730.100	Металлоконструкция МСП1	76
3.501.2-139.1-7-730.200	Ось подвешивания люльки ПСП1	77
3.501.2-139-1-7-730.300	Фиксатор ФСП1	78
3.501.2-139.1-7-740.000	Люлька самоподъемная ЛСС1	79
3.501.2-139.1-7-740.000СБ	Люлька самоподъемная ЛСС1	
	Сборочный чертеж	80
3.501.2-139.1-7-740.100	Стенка СЛС1	81
3.501.2-139.1-7-740.100СБ	Стенка СЛС1. Сборочный чертеж	82
3.501.2-139.1-7-740.200	Площадка ПЛС1	83
3.501.2-139.1-7-740.300	Узел 4	84
3.501.2-139.1-7-750.000	Лестница по опорному раскосу ЛОР(ЛОР1, ЛОР2)	85
3.501.2-139.1-7-750.000СБ	Лестница по опорному раскосу ЛОР(ЛОР1, ЛОР2)	
	Сборочный чертеж	86, 87
3.501.2-139.1-7-750.100	Косоур КС1	88
3.501.2-139.1-7-750.200	Косоур КС2	89
3.501.2-139.1-7-750.300	Диафрагма ДОР1	93
3.501.2-139.1-7-760.000	Сход на опору ССО1	90
3.501.2-139.1-7-760.100	Площадка ПСО1	91
3.501.2-139.1-7-760.200	Лестница ЛСО1	92
3.501.2-139.1-7-770.000	Тележка смотровая ТС1	93, 94
3.501.2-139.1-7-770.000СБ	Тележка смотровая ТС1. Сборочный чертеж	95-97
3.501.2-139.1-7-770.100	Площадка ПТС1	98
3.501.2-139.1-7-770.100СБ	Площадка ПТС1. Сборочный чертеж	99
3.501.2-139.1-7-770.200	Рама РТС1	100, 101
3.501.2-139.1-7-770.200СБ	Рама РТС1. Сборочный чертеж	102
3.501.2-139.1-7-770.300	Площадка ПТС2	103
3.501.2-139.1-7-770.400	Сход СТС1	104
3.501.2-139.1-7-780.300	Консоль КПК1	105
3.501.2-139.1-7-780.400	Путь катания ПК(ПК1... ПК5)	106
3.501.2-139.1-7-801.000	Пояс верхний ВП(ВП6, ВП7)	107
3.501.2-139.1-7-801.000СБ	Пояс верхний ВП(ВП6, ВП7)	
	Сборочный чертеж	108, 109
3.501.2-139.1-7-802.000	Распорка РС31	110
3.501.2-139.1-7-803.100	Накладка Н81	111
3.501.2-139.1-7-804.100	Фасонка Ф81	111
3.501.2-139.1-7-901.100	Консоль К(К1... К6)	112, 113

Инв. № подл. 112.536 | Подпись и дата | Взам. инв. №

Обозначение	Наименование	Стр.
3.501.2-139.1-7-910.100 СБ	Консоль К(К1...К6) Сборочный чертеж	114
3.501.2-139.1-7-910.200	Консоль К7	115
3.501.2-139.1-7-910.210	Консоль К(К8, К9)	116
3.501.2-139.1-7-910.210 СБ	Консоль К(К8,К9) Сборочный чертеж	117
3.501.2-139.1-7-910.300	Консоль К10	118
3.501.2-139.1-7-910.400	Короб КК(ККК1...ККК5)	119
3.501.2-139.1-7-910.400 СБ	Короб КК(ККК1...ККК5) Сборочный чертеж	120
3.501.2-139.1-7-910.401	Лист гнутый	121
3.501.2-139.1-7-910.410	Петля	121
3.501.2-139.1-7-910.420	Прогон ПР(ПР1...ПР5)	122
3.501.2-139.1-7-910.420 СБ	Прогон ПР(ПР1...ПР5) Сборочный чертеж	123
3.501.2-139.1-7-910.430	Крышка короба КР(КР1...КР6)	124
3.501.2-139.1-7-910.430 СБ	Крышка короба КР(КР1...КР6) Сборочный чертеж	125
3.501.2-139.1-7-910.500	Короб КК(ККК6, ККК7)	126
3.501.2-139.1-7-910.500 СБ	Короб КК(ККК6,ККК7) Сборочный чертеж	127
3.501.2-139.1-7-910.510	Прогон ПКК(ПКК1, ПКК2)	128
3.501.2-139.1-7-910.520	Крышка короба НКК(НКК1, НКК2)	129
3.501.2-139.1-7-910.601	Поручень ППО(ППО1...ППО15)	130
3.501.2-139.1-7-910.610	Стойка СП(СП4...СП8)	131
3.501.2-139.1-7-910.610 СБ	Стойка СП(СП4...СП8) Сборочный чертеж	132
3.501.2-139.1-7-930.100	Контруголок КУ(КУ1...КУ6)	133
3.501.2-139.1-7-930.200	Уголок охранный УО(УО1...УО6)	134
3.501.2-139.1-7-930.300	Мастик ПМ1	142
3.501.2-139.1-7-930.501	Накладка УС(УС1...УС4)	135
3.501.2-139.1-7-950.100	Контруголок КУ(КУ7...КУ15)	136
3.501.2-139.1-7-950.100 СБ	Контруголок КУ(КУ7...КУ15) Сборочный чертеж	137
3.501.2-139.1-7-950.101	Контруголок ЗКУ(ЗКУ1...ЗКУ5)	138
3.501.2-139.1-7-950.301	Накладка УС(УС5, УС6)	137
3.501.2-139.1-7-970.100	Плита ПУМ1	139
3.501.2-139.1-7-970.200	Плита ПТМ(ПТМ1...ПТМ4)	140
3.501.2-139.1-7-970.200 СБ	Плита ПТМ(ПТМ1...ПТМ4) Сборочный чертеж	141

Инв.№ подл. | Подпись и дата | Взам. инв.№

112.036

1. Общая часть

Настоящий выпуск включает рабочие чертежи марки КМ строительных изделий - металлоконструкций общих для пролетных строений пролетами 33.0 - 55.0 м.

Строительные изделия по настоящему выпуску входят в схемы расположения сборных элементов пролетного строения, приведенные в основных комплектах рабочих чертежей (выпуски 3.501.2-139.1-1; 3.501.2-139.1-2; 3.501.2-139.1-3; 3.501.2-139.1-4; 3.501.2-139.1-5).

Узлы соединения строительных изделий по настоящему выпуску приведены в выпуске 3.501.2-139.1-6.

2. Пояснения по обозначению документов

Все документы настоящего выпуска имеют кроме базового обозначения 3.501.2-139.1-7 шестизначное цифровое обозначение, дополняемое буквами ТО для технического описания и СБ для сборочных чертежей. Первая цифра предназначена для обозначения принадлежности изделия к частям пролетного строения, предусмотренных табл. 1 чертежа общего вида основного комплекта рабочих чертежей. Последующие три цифры обозначают порядковый номер сборочной единицы в пределах каждой части. Две последние цифры использованы для обозначения деталей.

3. Технические требования

Требования к изготовлению металлоконструкций изложены в технических условиях ТУ35-1609-85.

Требования к материалам приведены в таблицах исполнения, помещенных на первом листе спецификации. Дополнительный номер исполнения деталей должен соответствовать дополнительному номеру исполнения пролетного строения.

Заводские заклепки диаметра 23мм на заводах-изготовителях, не имеющих оборудования для клепки, допускается заменять заводскими высокопрочными болтами без изменения проектного шага и количества. Контактные поверхности при этом должны быть подвергнуты дробеметной обработке в полуфабрикате, а перед постановкой болтов протерты цайт-спиритом и обработаны огневой очисткой.

Диаметр заводских высокопрочных болтов в соединении фланцевых уголков поперечных балок-24мм в отверстии 25 мм.

Диаметр прочих высокопрочных болтов - 22 мм.

4. Условные обозначения

- монтажный высокопрочный болт диаметра 22мм в отверстии диаметром 25 мм;
- заводская заклепка диаметром 23 мм;
- монтажный болт диаметра 12мм. в отверстии диаметром 14 мм;
- монтажный болт диаметра 16мм в отверстии диаметром 18 мм;
- монтажный болт диаметра 20мм в отверстии диаметром 23 мм.

Инв.№ подл. | Подпись и дата | Взам. инв.№

112564

1293/8 | 5

Нач. отд	Монов		3.501.2-139.1-7-000.000 ТО
Н. контр	Мирославская		
Гл. спец.	Гитман		
ГИП	Френкель		Стадия: Р; Лист: ; Листов: 1
Рук. гр.	Астахова		Техническое описание
Инж.	Якулова		Гипротрансмост

Копировал Карпова

25570-10 6

Формат А3

Формат	Зона	Поз	Обозначение	Наименование	Кол.	Примечание
				Документация		
А3			3.501.2-139.1-7 – 101.000 СБ	Сборочный чертеж		
				Сборочные единицы		
А3		1	3.501.2-139.1-7-101.100	Компенсатор люков КЛ-1	1	28,8 кг
А3		2	3.501.2-139.1-7-101.200	Узел 2	2	12,3 кг
				Переменные данные для исполнений		
				3.501.2-139.1-7-101.000		ВП1
				Детали		
Б4		3	3.501.2-139.1-7-101.001	Лист Б12 ГОСТ 19903-74 (см. таблицу)		
				450×10998	1	466,20 кг
			-01	Лист Б12 ГОСТ 19903-74 (см. таблицу)		
				450×10998	1	466,20 кг
Б4		5	3.501.2-139.1-7-101.002	Лист Б10 ГОСТ 19903-74 (см. таблицу)		
				620×10998	1	535,3 кг
Б4		6	3.501.2-139.1-7-101.003	Лист Б10 ГОСТ 19903-74 (см. таблицу)		
				396×10998	1	341,9 кг
Б4		7	3.501.2-139.1-7-101.004	Лист Б10 ГОСТ 19903-74 (см. таблицу)		
				396×440	2	13,7 кг

Формат	Зона	Поз	Обозначение	Наименование	Кол.	Примечание
				3.501.2-139.1-7-101.000-01		ВП2
				Детали		
Б4		3	3.501.2-139.1-7-101.001-02	Лист Б10 ГОСТ 19903-74 (см. таблицу)		
				450×10998	1	388,6 кг
		4	-03	Лист Б10 ГОСТ 19903-74 (см. таблицу)		
				450×10998	1	388,6 кг
Б4		5	3.501.2-139.1-7-101.002-01	Лист Б10 ГОСТ 19903-74 (см. таблицу)		
				620×10998	1	535,3 кг
Б4		6	3.501.2-139.1-7-101.003-01	Лист Б10 ГОСТ 19903-74 (см. таблицу)		
				400×10998	1	345,3 кг
Б4		7	3.501.2-139.1-7-101.004-01	Лист Б10 ГОСТ 19903-74 (см. таблицу)		
				400×440	2	13,8 кг
				3.501.2-139.1-7-101.000-02		ВП2н
				(то же как для 3.501.2-139.1-7-101.000-01)		

Поз.	Материалы для дополнительного номера исполнения		
	01	02	03
3, 4, 5, 6, 7	15ХСНД ГОСТ 6713-75*	15ХСНД-2 ГОСТ 6713-75*	10ХСНД-3 ГОСТ 6713-75*
8,9	15ХСНД-2 ГОСТ 6713-75*		10ХСНД-3 ГОСТ 6713-75*

Нач. отд.	Манов		
Н. контр.	Миролюбская		
Гл. спец.	Гитман		
ГИП	Френкель		
Рук. гр.	Астахова		
Вед. инж.	Ярлыкова		

1293/8 | 6

3.501.2-139.1-7-101.000

Пояс верхний ВП (ВП1 ..... ВП5)

Стадия	Лист	Листов
Р	1	2

Гипротранемост

Инв. № подл. | Подпись и дата | Взам. инв. №

123897

Копировал Чесалкина

Формат А3

25510-10

Формат	Зона	Поз.	Обозначение	Наименование	Кол.	Примечание
				3.501.2-139.1-7-101.000-03		ВП3
				Детали		
Б4		3	3.501.2-139.1-7-101.001-04	Лист Б12 ГОСТ 19903-74 (см. таблицу)		
				450 × 10998	1	466,2кг
		4	-05	Лист Б12 ГОСТ 19903-74 (см. таблицу)		
				450 × 10998	1	466,2 кг
Б4		5	3.501.2-139.1-7-101.002-01	Лист Б10 ГОСТ 19903-74 (см. таблицу)		
				620 × 10998	1	535,3 кг
Б4		6	3.501.2-139.1-7-101.003	Лист Б10 ГОСТ 19903-74 (см. таблицу)		
				396 × 10998	1	341,9 кг
Б4		7	3.501.2-139.1-7-101.004	Лист Б10 ГОСТ 19903-74 (см. таблицу)		
				396 × 440	2	13,7 кг
				3.501.2-139.1-7-101.000-04		ВП3н
			(то же как для	3.501.2-139.1-7-101.000-03)		
				3.501.2-139.1-7-101.000-05		ВП4
				Детали		
Б4		8	3.501.2-139.1-7-101.001-06	Лист 16 ГОСТ 19903-74 (см. таблицу)		
				450 × 10998	1	621,6 кг
		9	-07	Лист 16 ГОСТ 19903-74 (см. таблицу)		
				450 × 10998	1	621,6 кг
Б4		5	3.501.2-139.1-7-101.002	Лист Б10 ГОСТ 19903-74 (см. таблицу)		
				620 × 10998	1	535,3 кг
Б4		6	3.501.2-139.1-7-101.003-02	Лист Б10 ГОСТ 19903-74 (см. таблицу)		

Формат	Зона	Поз	Обозначение	Наименование	Кол.	Примечание
				388 × 10998	1	335,0 кг
Б4		7	3.501.2-139.1-7-101.004-02	Лист Б10 ГОСТ 19903-74 (см. таблицу)		
				388 × 440	2	13,4 кг
				3.501.2-139.1-7-101.000-06		ВП5
				Детали		
Б4		3	3.501.2-139.1-7-101.001-02	Лист Б10 ГОСТ 19903-74 (см. таблицу)		
				450 × 10998	1	388,6 кг
		4	-03	Лист Б10 ГОСТ 19903-74 (см. таблицу)		
				450 × 10998	1	388,6 кг
Б4		5	3.501.2-139.1-7-101.002-02	Лист Б10 ГОСТ 19903-74 (см. таблицу)		
				620 × 10998	1	535,3 кг
Б4		6	3.501.2-139.1-7-101.003-01	Лист Б10 ГОСТ 19903-74 (см. таблицу)		
				400 × 10998	1	345,3 кг
Б4		7	3.501.2-139.1-7-101.004-01	Лист Б10 ГОСТ 19903-74 (см. таблицу)		
				400 × 440	2	13,8 кг
				3.501.2-139.1-7-101.000-07		ВП5н
			(то же как для	3.501.2-139.1-7-101.000-06)		
			Дополнительный номер	исполнения верхнего		
			пояса должен соответствовать	дополнительному		
			номеру исполнения пролетного	строения		

Инв. № подл. | Подпись и дата | Взам. инв. №
113587

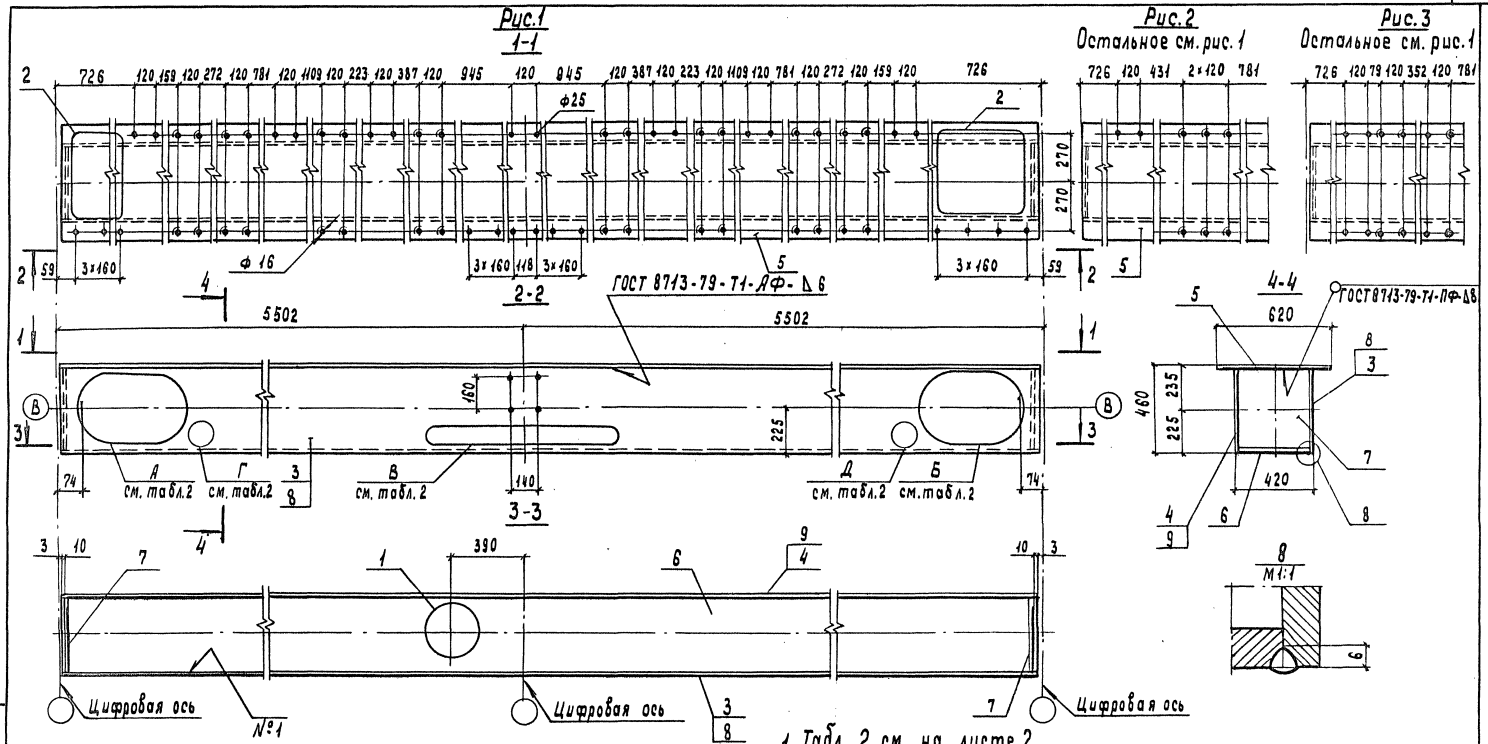

Таблица 1

Изображено	Рис.	Зеркальное отражение	Масса, кг
3.501.2-139.1-7-101.000	1	—	1890,4
-01	2	3.501.2-139.1-7-101.000-02	1738,8
-03	2	-04	1890,4
-05	1	—	2193,7
-06	3	-07	1738,8

1. Табл. 2 см. на листе 2.
2. Шов №1 - сварка автоматическая под слоем флюса.

Нач. отд.	Манов		
Н. контр.	Миролюбская		
Гл. спец.	Гитман		
ГИП	Френкель		
Рук. гр.	Астахова		
Вед. инж	Ярлыкова		
Инж	Акилова		

1293/8 8

3.501.2-139.1-7-101.000 СБ

Пояс верхний ВП (ВП1... ВП5) Сборочный чертеж

Стадия	Масса	Масштаб
Р	см. табл.1	1:20
Лист 1	Листов 2	

Гипротрансмост

Копировал Чесалкина

Формат А3

Инв. № подл. 113588 | Подпись и дата | Взам. инв. №

Рис.4

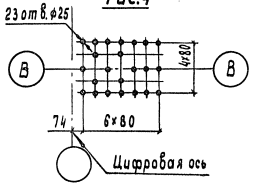

Рис.5

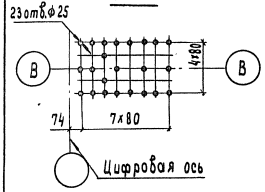

Рис.6

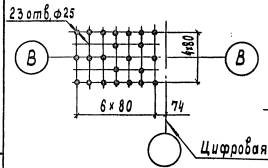

Рис.7

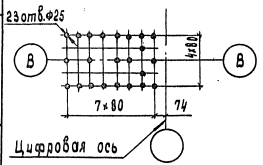

Рис.8

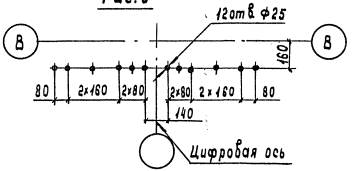

Рис.9

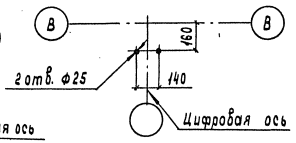

Рис.10

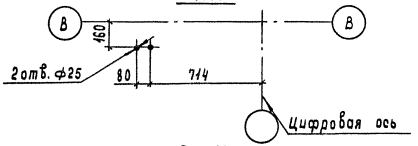

Рис.11

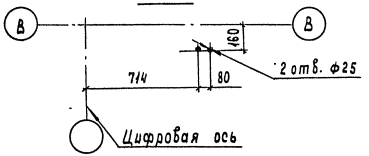

Таблица 2

Обозначение	Рис. для				
	А	Б	В	Г	Д
3.501.2-139.1-7-101.001	4	6	8	11	10
-01	4	6	9	—	—
-02	5	6	8	—	10
-03	5	6	9	—	—
-04	5	7	8	—	—
-05	5	7	9	—	—
-06	4	6	8	11	10
-07	4	6	9	—	—

Инв. № подл. | Подпись и дата | Взам. инв. №
113588

Формат	Зона	Поз.	Обозначение	Наименование	Кол.	Примечание
				Документация		
А3			3.501.2-139.1-7-101.100СБ	Сборочный чертеж		
				Детали		
Б4		1	3.501.2-139.1-7-101.101	Планка		
				Лист Б6 ГОСТ 19903-74 / ВСт5сп2 ГОСТ 380-71*		
				50×290	4	0,7 кг
Б4		2	3.501.2-139.1-7-101.102	Планка		
				Лист Б6 ГОСТ 19903-74 / ВСт5сп2 ГОСТ 380-71*		
				50×130	2	0,3 кг
				Стандартные изделия		
		3		Болт М22×65-6д. 110		
				ГОСТ 22353-77	16	0,297 кг
		4		Гайка М22-6Н		
				ГОСТ 22354-77	16	0,108 кг
		5		Шайба 22		
				ГОСТ 22355-77	22	0,059 кг
			Переменные данные для исполнений.			
				3.501.2-139.1-7-101.100		
				Детали		
Б4		6	3.501.2-139.1-7-101.103	Лист Б10 ГОСТ 19903-74 (см. таблицу)		
				400×560	1	17,6 кг

Формат	Зона	Поз.	Обозначение	Наименование	Кол.	Примечание
				3.501.2-139.1-7-101.100-01		
				Детали		
Б4		6	3.501.2-139.1-7-101.103-01	Лист Б10 ГОСТ 19903-74 (см. таблицу)		
				380×560	1	16,7 кг
			Дополнительный номер исполнения компенсатора КЛ1 должен соответствовать дополнительному номеру исполнения пролетного строения			

Поз.	Материалы для дополнительного номера исполнения		
	01	02	03
3	Болт М22×65-6д. 110 ГОСТ 22353-77	Болт М22×65-6д. 110ХЛ1 ГОСТ 22353-77	
4	Гайка М22-6Н. 110 ГОСТ 22354-77	Гайка М22-6н. 110ХЛ1 ГОСТ 22354-77	
6	15ХСНД ГОСТ 6713-75*	15ХСНД-2 ГОСТ 6713-75*	10ХСНД-3 ГОСТ 6713-75*

1293/8 | 10

Нач. отд.	Монов	
Н. контр.	Миролюбская	
Гл. спец.	Гитман	
ГИП	Френкель	
Рук. гр.	Астахова	
Инж.	Юркин	

3.501.2-139.1-7-101.100

Компенсатор люков КЛ-1

Стадия	Лист	Листов
Р		1

Гипротрансмост

Инв. № подл. 113 Б 09 | Подпись и дата | Взам. инв. №

Копировал: Буйнова

25510-10 11

Формат А3

Рис. 1

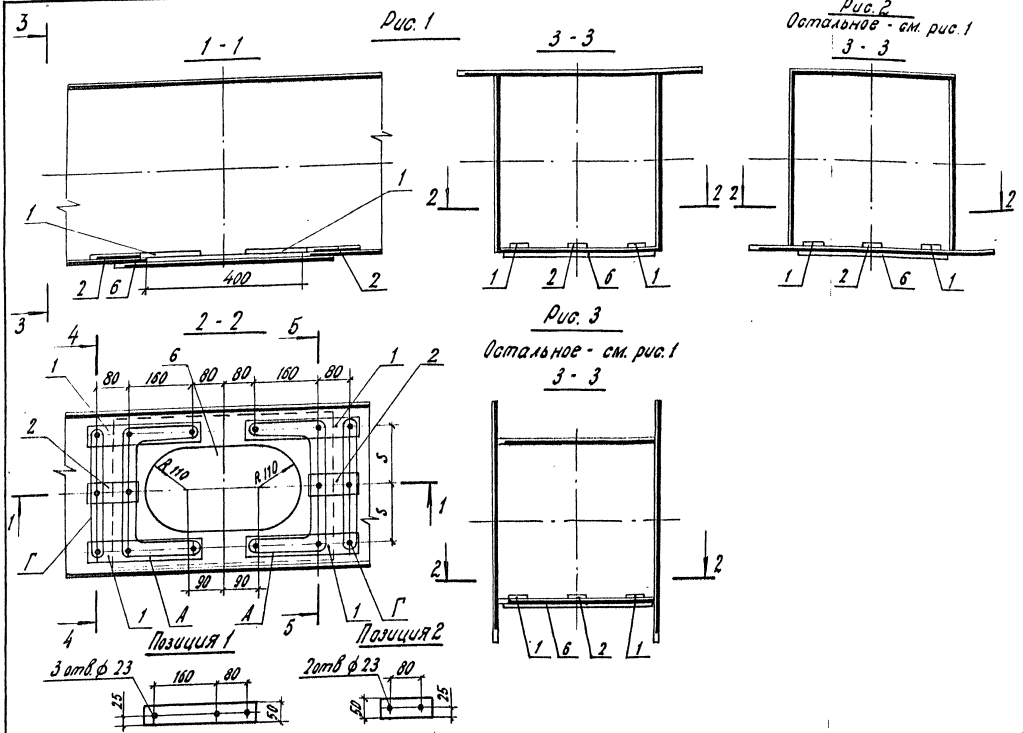

Рис. 2
Остальное - см. рис. 1

Рис. 3
Остальное - см. рис. 1

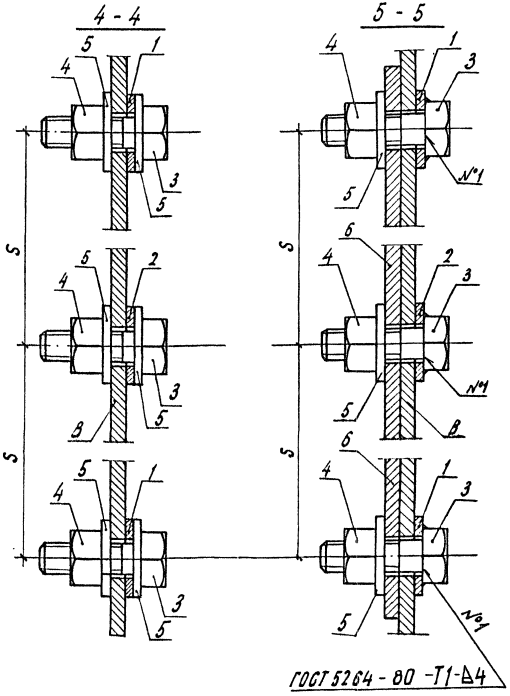

ГОСТ 5264 - 80 -Т1-Д4

Обозначение	Рис.	S мм	Масса, кг	Применять для
3.501.2 - 139.1-7-101.100	1	160	28,8	от 3.501.2-139.1-7-101.000
				до 3.501.2-139.1-7-101.000-07
	2	160		от 3.501.2-139.1-7-102.000
				до 3.501.2-139.1-7-102.000-09
3.501.2 - 139.1-7-101.100-01	3	150	27,9	от 3.501.2-139.1-7-103.000
				до 3.501.2-139.1-7-103.000-03
				от 3.501.2-139.1-7-104.000
				до 3.501.2-139.1-7-104.000-01

1. Болты группы А до сборки узла приварить головками к планкам поз. 1 и 2.
2. Болтами группы Г зафиксировать положение планок поз. 1 и 2 на горизонтальном листе в до установки поз. 6

Нач. отд.	Монов		
Н. контр.	Мирошовская		
Гл. спец.	Гитман		
ГИП	Френкель		
Рук. гр.	Астахова		
Инж.	Юркин		

1293/8 | 11

3.501.2-139.1-7-101.100СБ

Компенсатор люков КЛ-1

Сборочный чертеж

Стадия	Масса	Масштаб
Р	см. таблицу	1:10
Лист	Листов 1	

Гипротрансмост

Копировал. Бухинова

25510-10 12

Формат А3

Инв. № подл. 113590 | Подпись и дата | Взам. инв. №

Формат	Зона	Поз.	Обозначение	Наименование	Кол.	Примечание
				Документация		
А3			3.501.2-139.1-7-101.200СБ	Сборочный чертеж		
				Детали		
Б4		1	3.501.2-139.1-7-101.201	Планка		
				Лист Б6 ГОСТ 19903-74 / Вст5сп2 ГОСТ 380-71*		
				130×610	2	1,6 кг
Б4		2	3.501.2-139.1-7-101.202	Планка		
				Лист Б6 ГОСТ 19903-74 / Вст5сп2 ГОСТ 380-71*		
				50×130	1	0,3 кг
				Стандартные изделия		
		3		Болт М22×65-6g.110		
				ГОСТ 22353-77	18	0,297 кг
		4		Гайка М22-6Н.110		
				ГОСТ 22354-77	18	0,108 кг
		5		Шайба 22		
				ГОСТ 22355-77	25	0,059 кг

Формат	Зона	Поз.	Обозначение	Наименование	Кол	Примечание
			Дополнительный номер	исполнения узла 2		
			должен соответствовать	дополнительному номеру		
			исполнения пролетного	строения		

Поз.	Материалы для дополнительного номера исполнения		
	01	02	03
3	Болт М22×65-6g.110 ГОСТ 22353-77	Болт М22×65-6g.110Х11 ГОСТ 22353-77	
4	Гайка М22-6Н.110 ГОСТ 22354-77	Гайка М22-6Н.110Х11 ГОСТ 22354-77	

Взам. инв. №

Подп. и дата

Инв. № подл. 113591

1293/8 | 12

Нач. отд.	Менов	
Н. контр.	Мирлиовская	
Гл. спец.	Гитман	
ГИП	Френкель	
Рук. гр.	Астахова	
Инж.	Юркин	

3.501.2-139.1-7-101.200

Узел 2

Стадия	Лист	Листов
Р		1

Гипротрансмост

Копировал Буйнова

25510-10 13

Формат А3

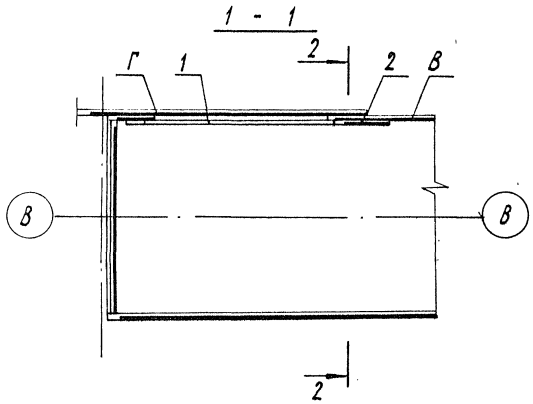

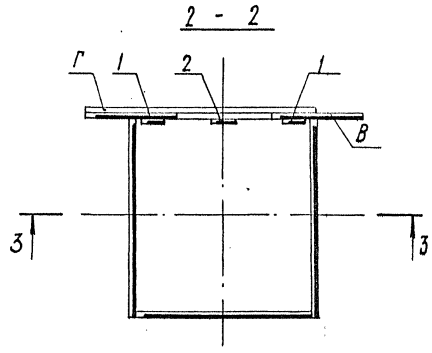

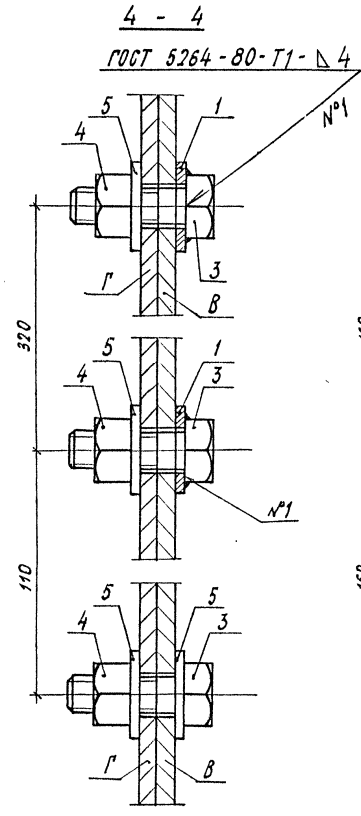

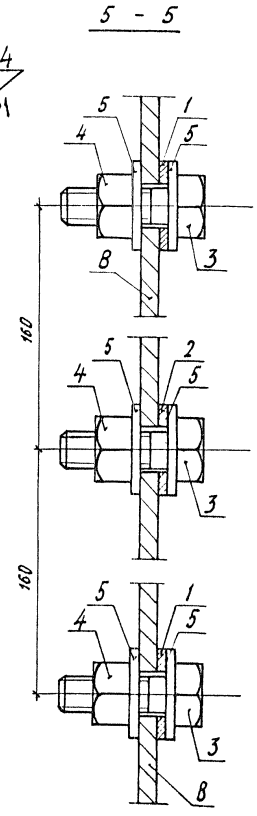

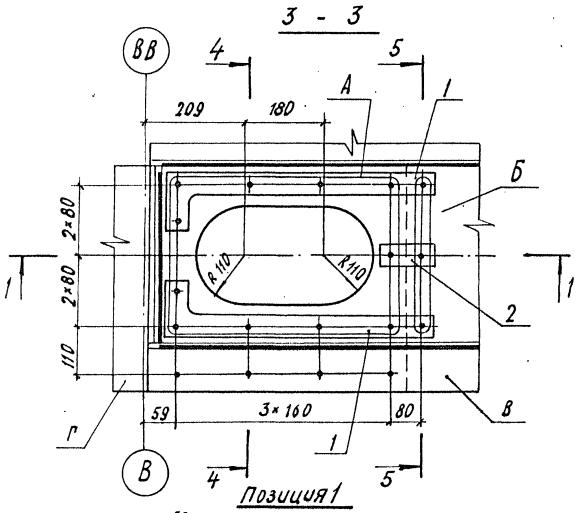

Позиция 1

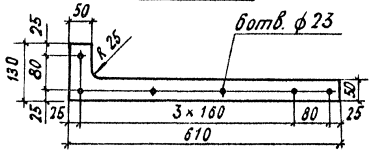

Позиция 2

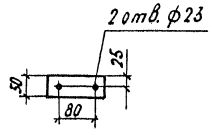

1. Болты группы А до сборки узла приварить головками к планкам позиции 1 и 2.
2. Болтами группы Б зафиксировать положение планок поз. 1 и 2 на горизонтальном листе В.
3. Накладку Г устанавливать на монтаже.

Нач. отд.	Монов	
Н. контр.	Миралюбская	
Гл. спец.	Гитман	
ГИП	Френкель	
Рук. гр.	Астахова	
Инж.	Юркин	

3.501.2-139.1-7-101.200 СБ

Узел 2
Сварочный чертеж

Стадия	Масса	Масштаб
Р	12.3	1:10
Лист	Листов 1	

Гипротрансмост

1293/8 | 13

Инв. № подл. | 113592 | Подпись и дата | Взам. инв. №

Копировал: Буйнова

Формат А3 25570-10 1ф

Формат	Зона	Поз.	Обозначение	Наименование	Кол.	Примечание
				Документация		
А3			3.501.2-139.1-7-102.000СБ	Сборочный чертеж		
				Сборочные единицы		
А3		1	3.501.2-139.1-7-101.100	Компенсатор люков кл1	3	28,8 кг
			Переменные данные	для исполнений		
				3.501.2-139.1-7-102.000		НП2
				Детали		
Б4		2	3.501.2-139.1-7-102.001	Лист Б10 ГОСТ 19903-74 (см. таблицу)		
				450×10990	2	388,2 кг
Б4		3	3.501.2-139.1-7-102.002	Лист Б10 ГОСТ 19903-74 (см. таблицу)		
				400×10990	1	345,1 кг
Б4		4	3.501.2-139.1-7-102.003	Лист Б10 ГОСТ 19903-74 (см. таблицу)		
				620×10990	1	534,9 кг
Б4		5	3.501.2-139.1-7-102.004	Лист Б10 ГОСТ 19903-74 (см. таблицу)		
				400×440	2	13,8 кг
				3.501.2-139.1-7-102.000-01		НП1
				Детали		
Б4		2	3.501.2-139.1-7-102.001-01	Лист Б10 ГОСТ 19903-74 (см. таблицу)		
				450×11360	2	401,3 кг
Б4		3	3.501.2-139.1-7-102.002-01	Лист Б10 ГОСТ 19903-74 (см. таблицу)		
				400×11360	1	356,7 кг
Б4		4	3.501.2-139.1-7-102.003-01	Лист Б10 ГОСТ 19903-74 (см. таблицу)		
				620×11360	1	552,9 кг
Б4		5	3.501.2-139.1-7-102.004	Лист Б10 ГОСТ 19903-74 (см. таблицу)		
				400×440	2	13,8 кг
				3.501.2-139.1-7-102.000-02		НП1н
			(то же как	для 3.501.2-139.1-7-102.000-01		
				3.501.2-139.1-7-102.000-03		НП3
				Детали		
Б4		2	3.501.2-139.1-7-102.001-02	Лист Б10 ГОСТ 19903-74 (см. таблицу)		
				450×11760	2	416,4 кг
Б4		3	3.501.2-139.1-7-102.002-02	Лист Б10 ГОСТ 19903-74 (см. таблицу)		
				400×11760	1	369,3 кг
Б4		4	3.501.2-139.1-7-102.003-02	Лист Б10 ГОСТ 19903-74 (см. таблицу)		
				620×11760	1	572,4 кг

Поз.	Материалы для дополнительного номера исполнения		
	01	02	03
2, 3, 4, 5	15ХСНД ГОСТ 6713-75*	15ХСНД-2 ГОСТ 6713-75*	10ХСНД-3 ГОСТ 6713-75*

Инв. № подл. 113593 | Подпись и дата | Взам. инв. №

Нач. отд.	Монов	
Н. контр.	Мерлюковская	
Гл. спец.	Гитман	
ГИП	Френкель	
Рук. гр.	Астахова	
Инж.	Степнова	

1293/8 | 14

3.501.2-139.1-7-102.000

Пояс нижний НП (НП1 . . . НП6)

Стадия	Лист	Листов
Р	1	2

Гипротрансмост

Копировал Буйнова

Формат А3

Формат	Зона	Поз.	Обозначение	Наименование	Кол.	Примечание
Б4		5	3.501.2-139.1-7-102.004	Лист Б10 ГОСТ 19903-74 (см. таблицу)		
				400 × 440	2	13,8 кг
				3.501.2-139.1-7-102.000-04		НП3н
			(то же как для 3.501.2-139.1-7-102.000-03)			
				3.501.2-139.1-7-102.000-05		НП4
				Детали.		
Б4		2	3.501.2-139.1-7-102.001-03	Лист Б10 ГОСТ 19903-74 (см. таблицу)		
				450 × 11360	2	401,3 кг
Б4		3	3.501.2-139.1-7-102.002-01	Лист Б10 ГОСТ 19903-74 (см. таблицу)		
				400 × 11360	1	356,7 кг
Б4		4	3.501.2-139.1-7-102.003-01	Лист Б10 ГОСТ 19903-74 (см. таблицу)		
				620 × 11360	1	552,9 кг
Б4		5	3.501.2-139.1-7-102.004	Лист Б10 ГОСТ 19903-74 (см. таблицу)		
				400 × 440	2	13,8 кг
				3.501.2-139.1-7-102.000-06		НП4н
			(то же как для 3.501.2-139.1-7-102.000-05			
				3.501.2-139.1-7-102.000-07		НП5
				Детали		
Б4		2	3.501.2-139.1-7-102.001-04	Лист Б10 ГОСТ 19903-74 (см. таблицу)		
				450 × 10990	2	388,2 кг
Б4		3	3.501.2-139.1-7-102.002	Лист Б10 ГОСТ 19903-74 (см. таблицу)		
				400 × 10990	1	345,1 кг
Б4		4	3.501.2-139.1-7-102.003	Лист Б10 ГОСТ 19903-74 (см. таблицу)		
				620 × 10990	1	534,9 кг

Формат	Зона	Поз.	Обозначение	Наименование	Кол.	Примечание
Б4		5	3.501.2-139.1-7-102.004	Лист Б10 ГОСТ 19903-74 (см. таблицу)		
				400 × 440	2	13,8 кг
				3.501.2-139.1-7-102.000-08		НП5н
			(то же как для 3.501.2-139.1-7-102.000-07			
				3.501.2-139.1-7-102.000-09		НП6
				Детали		
Б4		2	3.501.2-139.1-7-102.001-05	Лист Б12 ГОСТ 19903-74 (см. таблицу)		
				450 × 10990	2	465,9 кг
Б4		3	3.501.2-139.1-7-102.002-03	Лист Б10 ГОСТ 19903-74 (см. таблицу)		
				396 × 10990	1	341,6 кг
Б4		4	3.501.2-139.1-7-102.003	Лист Б10 ГОСТ 19903-74 (см. таблицу)		
				620 × 10990	1	534,9 кг
Б4		5	3.501.2-139.1-7-102.004-01	Лист Б10 ГОСТ 19903-74 (см. таблицу)		
				396 × 440	2	13,7 кг

Дополнительный номер исполнения нижнего пояса должен соответствовать дополнительному номеру исполнения пролетного строения.

Взам. инв. №

Подпись и дата

Инв. № подл. 113593

1293/8 15

3.501.2-139.1-7-102.000

Лист 2

Копировал Буйнова

25510-10 16

Формат А3

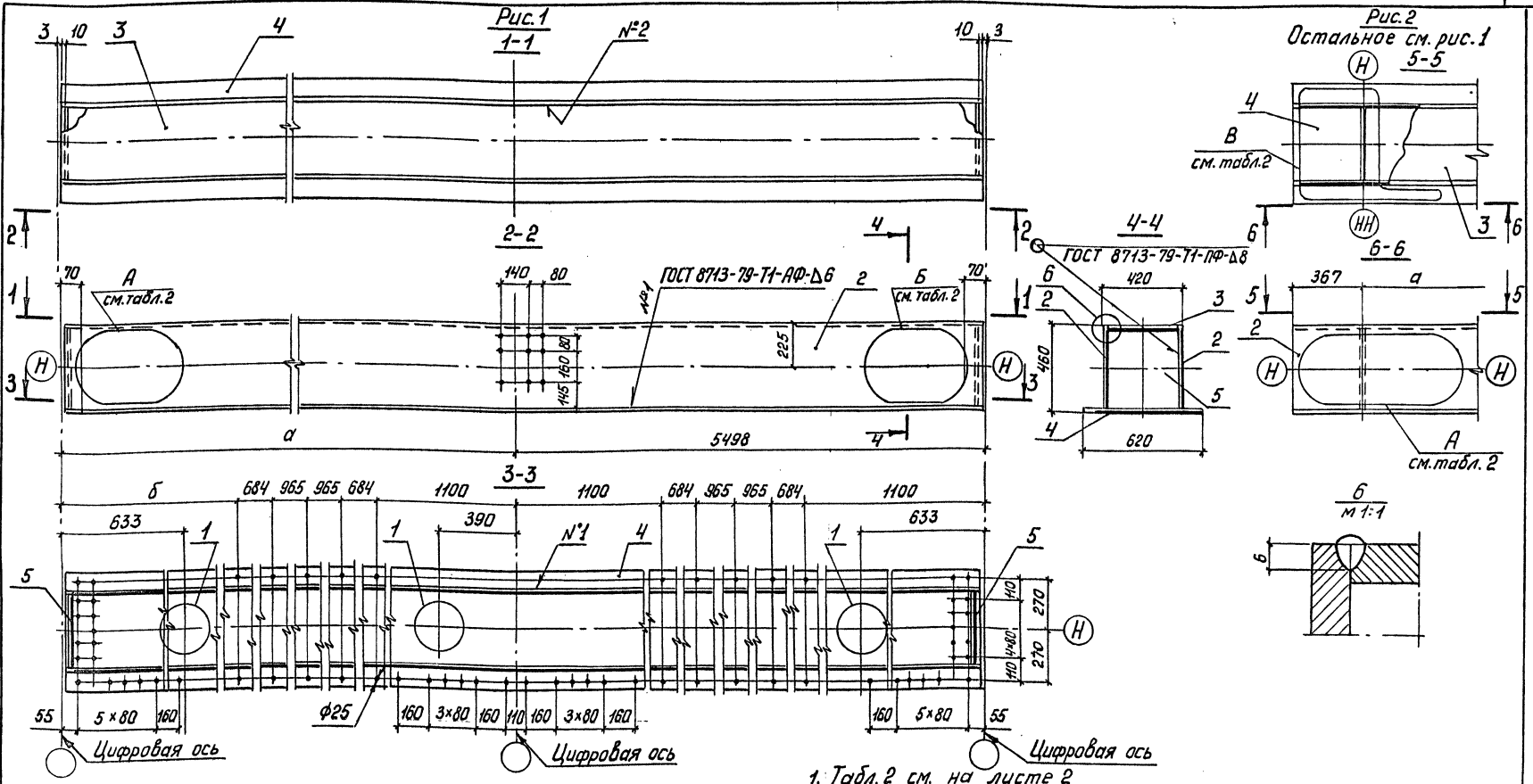

1. Табл. 2 см. на листе 2
2. Шов №2 - сварка автоматическая под слоем флюса

Таблица 1

Изображено	Рис	Зеркальное отражение	а, мм.	б, мм.	Масса кг.
3.501.2-139.1-7-102.000	1		5498	1100	1770,4
-01	2	3.501.2-139.1-7-102.000-02	5498	1100	1826,2
-03	2	-04	5898	1500	1886,5
-05	2	-06	5498	1100	1826,2
-07	1	-08	5498	1100	1770,4
-09	1		5498	1100	1922,1

Нач. отд.	Монов	
Н. контр.	Миролюбская	
Гл. спец.	Гитман	
ГИП	Френкель	
Рук. гр.	Астахова	
Вед. инж.	Ярлыкова	
Инж.	Акулова	

1293/8 | 16

3.501.2-139.1-7-102.000СБ

Пояс нижний НП (НП1....НП6)
Сборочный чертеж

Стадия	Масса	Масштаб
Р	см. табл. 2	1:20
Лист 1	Листов 2	

Гипротрансмост

Копировал: Ивинская

Формат А3

Инв.№подл. 113594 | Подпись и дата | Взам.инв.№

Рис.3

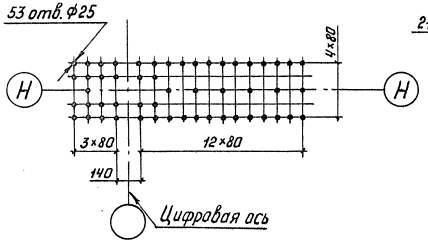

Рис.6

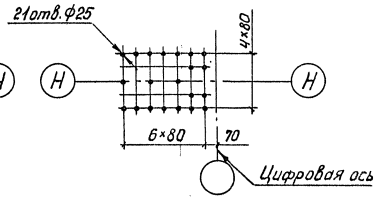

Рис.9

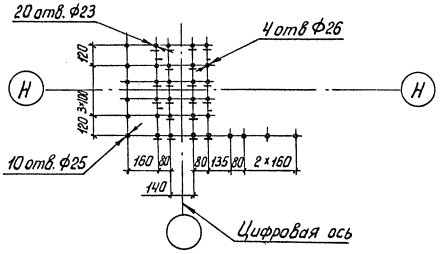

Рис.4

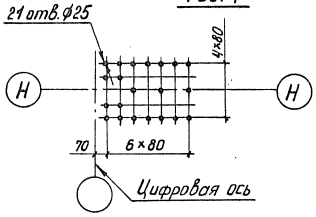

Рис.7

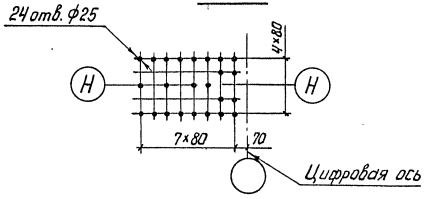

Рис.5

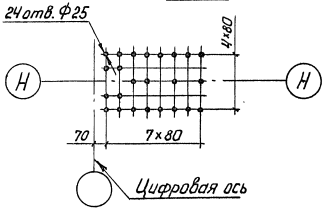

Рис.8

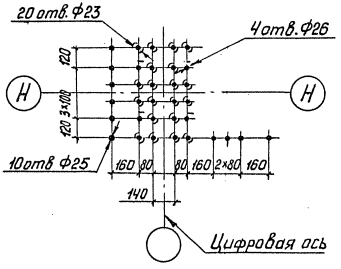

Таблица 2

Обозначение	Номера рис. для		
	А	Б	В
3.501.2-139.1-7-102.000	4	6	—
-01	3	6	8
-03	3	6	9
-05	3	7	8
-07	5	6	—
-09	4	6	—

Инв.№ подл.	Подпись и дата	Взам.инв.№
113594		

1293/8 | 17

3.501.2-139.1-7-102.000 СБ | Лист 2

Копировал: Ивинская

Формат А3

25510-10 18

Формат	Зона	Поз.	Обозначение	Наименование	Кол.	Примечание
				Документация		
А3			3.501.2-139.1-7-103.000СБ	Сборочный чертеж		
				Сборочные единицы		
А3		1	3.501.2-139.1-7-101.100-01	Компенсатор люков КЛ1	2	27,9кг
			Переменные данные	для исполнений		
				3.501.2-139.1-7-103.000		Р1
				Детали		
Б4		2	3.501.2-139.1-7-103.001	Лист Б10 ГОСТ 19903-74 (см. таблицу)		
				620×8940	1	435,1кг
		3	-01	Лист Б10 ГОСТ 19903-74 (см. таблицу)		
				620×8940	1	435,1кг
Б4		4	3.501.2-139.1-7-103.002	Лист Б10 ГОСТ 19903-74 (см. таблицу)		
				400×8940	2	280,7кг
Б4		5	3.501.2-139.1-7-103.003	Лист Б10 ГОСТ 19903-74 (см. таблицу)		
				400×400	2	12,6кг

Формат	Зона	Поз	Обозначение	Наименование	Кол.	Примечание
				3.501.2-139.1-7-103.000-01		Р9
				Детали		
Б4		2	3.501.2-139.1-7-103.001-02	Лист Б10 ГОСТ 19903-74 (см. таблицу)		
				620×8940	1	435,1кг
		3	-03	Лист Б10 ГОСТ 19903-74 (см. таблицу)		
				620×8940	1	435,1кг
Б4		4	3.501.2-139.1-7-103.002	Лист Б10 ГОСТ 19903-74 (см. таблицу)		
				400×8940	2	280,7кг
Б4		5	3.501.2-139.1-7-103.003	Лист Б10 ГОСТ 19903-74 (см. таблицу)		
				400×400	2	12,6кг

Поз.	Материалы для дополнительного номера исполнения		
	01	02	03
2, 3, 4, 5	15ХСНД ГОСТ 6713-75*	15ХСНД-2 ГОСТ 6713-75*	10ХСНД-3 ГОСТ 6713-75*

Инв.№ подл. 113595 | Подпись и дата | Взам. инв.№

1293/8 | 18

Нач.отд	Монов	
Н.контр.	Миролюбская	
Гл.спец	Гитман	
ГИП	Френкель	
Рук. гр.	Астакова	
Инж.	Ларина	

3.501.2-139.1-7-103.000

Раскос опорный Р (Р1; Р3; Р9; Р10)

Стадия	Лист	Листов
Р	1	2

Гипротрансмост

Копировал: Ивинская

Формат А3

25310-10

Формат	Зона	Поз.	Обозначение	Наименование	Кол.	Примечание
			3.501.2-139.1-7-103.000-02			рз
				Детали		
БЧ		2	3.501.2-139.1-7-103.001-04	~~Лист~~ Б12 ГОСТ 19903-74 (см. таблицу)		
				620×8940	1	522,1кг
		3	-05	~~Лист~~ Б12 ГОСТ 19903-74 (см. таблицу)		
				620×8940	1	522,1кг
БЧ		4	3.501.2-139.1-7-103.002-01	~~Лист~~ Б12 ГОСТ 19903-74 (см. таблицу)		
				396×8940	2	333,5кг
БЧ		5	3.501.2-139.1-7-103.004	~~Лист~~ Б10 ГОСТ 19903-74 (см. таблицу)		
				396×396	2	12,3кг
			3.501.2-139.1-7-103.000-03			р10
				Детали		
		2	3.501.2-139.1-7-103.001-06	~~Лист~~ Б12 ГОСТ 19903-74 (см. таблицу)		
				620×8940	1	522,1кг.
		3	-07	~~Лист~~ Б12 ГОСТ 19903-74 (см. таблицу)		
				620×8940	1	522,1кг
БЧ		4	3.501.2-139.1-7-103.002-01	~~Лист~~ Б12 ГОСТ 19903-74 (см. таблицу)		
				396×8940	2	333,5кг

Формат	Зона	Поз.	Обозначение	Наименование	Кол.	Примечание
БЧ		5	3.501.2-139.1-7-103.004	~~Лист~~ Б10 ГОСТ 19903-74 (см. таблицу)		
				396×396	2	12,3кг
			Дополнительный номер исполнения опорных раскосов должен соответствовать дополнительному номеру исполнения пролетного строения.			

Инв.№подл. | Подпись и дата | Взам.инв.№

113595

Копировал: Ивинская

Формат А3

25370-10 20

Рис.1

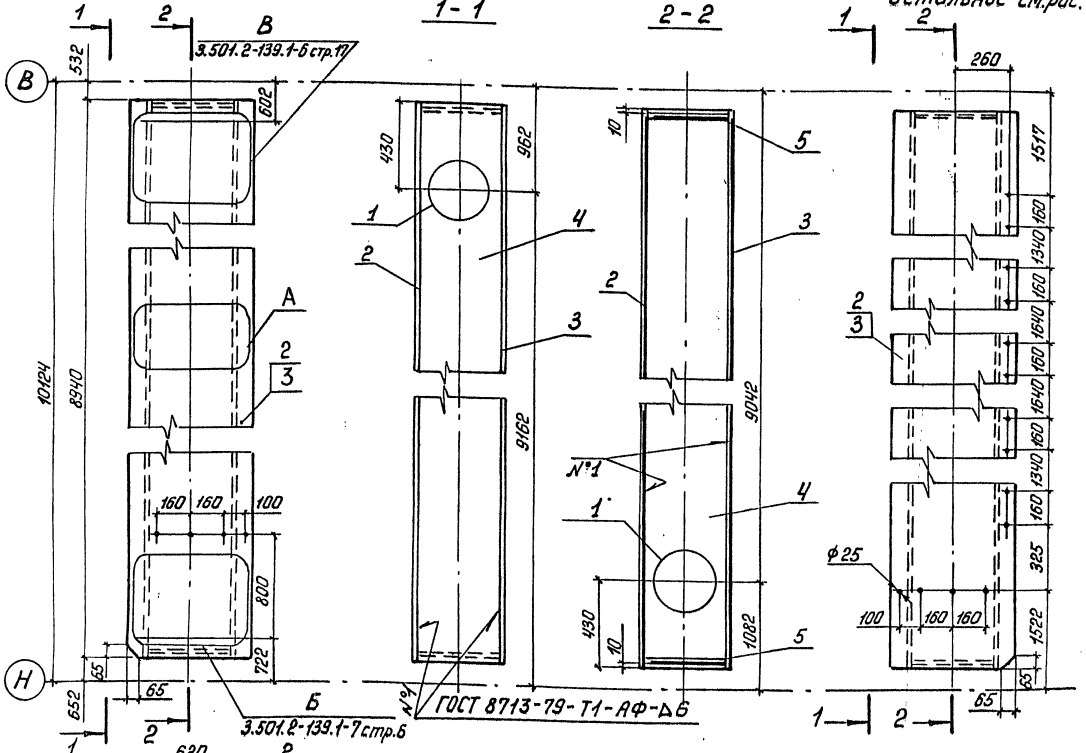

Рис.2

Остальное-см.рис.1

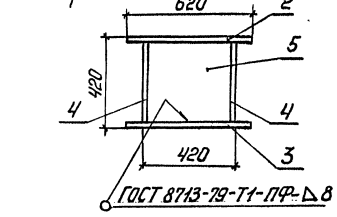

Рис.3

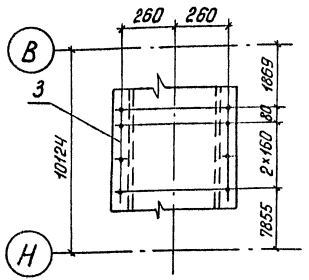

Таблица 2

Обозначение	Рис. для А
3.501.2-139.1-7-103.001	–
-01	3
-02	–
-03	3
-04	–
-05	3
-06	–
-07	3

Таблица 1

Обозначение	Рис.	Масса, кг.
3.501.2-139.1-7-103.000	1	1512,6
-01	2	1512,6
-02	1	1791,6
-03	2	1791,6

Нач.отд.	Манов	
Н.контр.	Миролюбская	
Гл.спец.	Гитман	
ГИП	Френкель	
Рук.гр.	Астахова	
Инж.	Юркин	

1293/8 | 20

3.501.2-139.1-7-103.000СБ

Раскос опорный Р (Р1, Р3, Р9, Р10) Сборочный чертеж

Стадия	Масса	Масштаб
Р	см. табл.1	1:20
Лист	Листов 1	

Гипротрансмост

Копировал: Ивинская

Формат А3

25510-10

Инв.№подл. 113596 | Подпись и дата | Взам. инв.№

Формат	Зона	Поз.	Обозначение	Наименование	Кол.	Примечание
				Документация		
А3			3.501.2-139.1-7-104.000СБ	Сборочный чертеж		
				Сборочные единицы		
А3		1	3.501.2-139.1-7-101.100-01	Компенсатор люков КЛ1	2	27,9кг
				Детали		
Б4		2	3.501.2-139.1-7-104.001	Лист Б10 ГОСТ 19903-74 (см. таблицу)		
				400×9100	2	285,7кг
Б4		3	3.501.2-139.1-7-104.002	Лист Б10 ГОСТ 19903-74 (см. таблицу)		
				400×400	2	12,6кг
				Переменные данные для исполнений		
				3.501.2-139.1-7-104.000		Р2
				Детали		
Б4		4	3.501.2-139.1-7-104.003	Лист Б10 ГОСТ 19903-74 (см. таблицу)		
				620×9100	1	442,9кг
		5	-01	Лист Б10 ГОСТ 19903-74 (см. таблицу)		
				620×9100	1	442,9кг

Формат	Зона	Поз.	Обозначение	Наименование	Кол.	Примечание
				3.501.2-139.1-7-104.000-01		Р11
				Детали		
Б4		4	3.501.2-139.1-7-104.003-02	Лист Б10 ГОСТ 19903-74 (см. таблицу)		
				620×9100	1	442,9кг
		5	-03	Лист Б10 ГОСТ 19903-74 (см. таблицу)		
				620×9100	1	442,9кг
			Дополнительный номер исполнения опорных раскосов должен соответствовать дополнительному номеру исполнения пролетного строения			

Поз.	Материалы для дополнительного номера исполнения		
	01	02	03
2, 3, 4, 5	15ХСНД ГОСТ 6713-75*	15ХСНД-2 ГОСТ 6713-75*	10ХСНД-3 ГОСТ 6713-75*

Взам. инв. №

Подп. и дата

Инв. № подл. 113557

1293/8 | 21

Нач. отд	Монов	
Н. контр.	Мирлюбская	
Гл. спец.	Гитман	
ГИП	Френкель	
Рук. гр.	Астахова	
Инж.	Улупова	

3.501.2-139.1-7-104.000

Раскос опорный Р (Р2, Р11)

Стадия	Лист	Листов
Р		1

Гипротрансмост

Копировал Ивинская

Формат А3 25510-10 22

Рис. 1

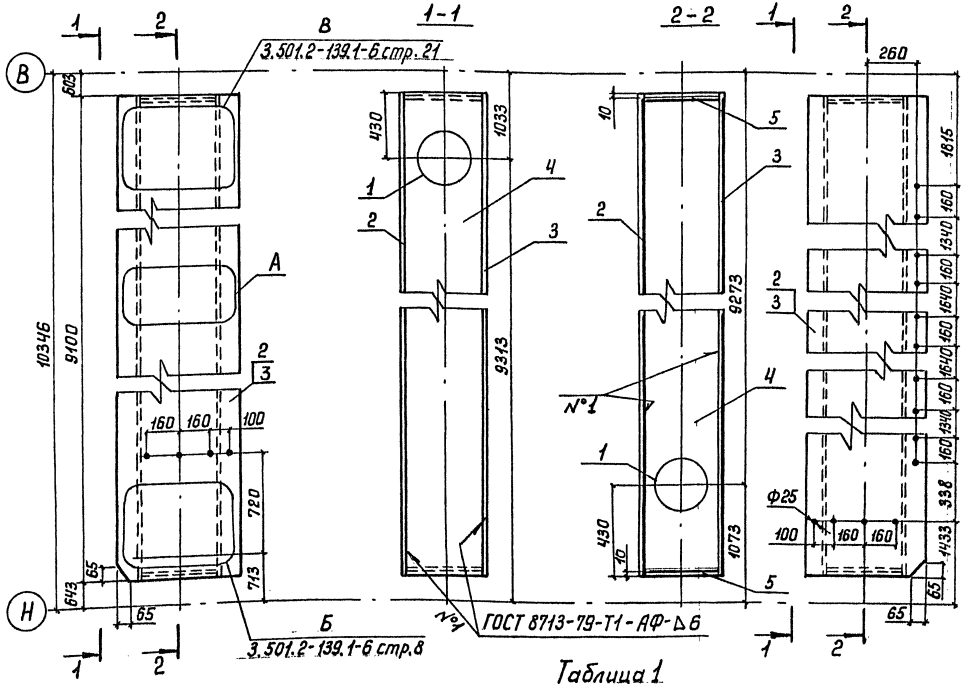

Рис. 2

Остальное - см. рис. 1

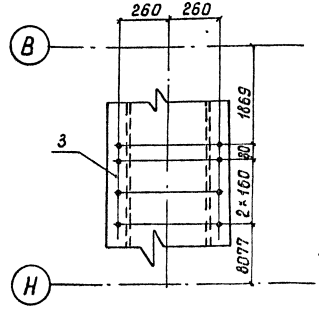

Рис. 3

Таблица 2

Обозначение	Рис. для А
3.501.2-139.1-7-104.001	–
-01	3
-02	–
-03	3

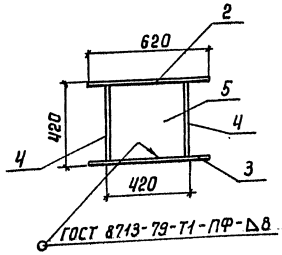

Таблица 1

Обозначение	Рис.	Масса
3.501.2-139.1-7-104.000	1	1538,2
-01	2	1538,2

Нач.отд.	Манов	
Н.контр.	Миролюбская	
Гл.спец.	Гитман	
ГИП	Френкель	
Рук.гр.	Астахова	
Инж.	Улупова	

1293/8 22

3.501.2-139.1-7-104.000 СБ

Раскос опорный Р (Р2, Р11)

Сборочный чертеж

Стадия	Масса	Масштаб
Р	см. табл. 1	1:20
Лист	Листов 1	

Гипротрансмост

Копировал Ивинская

Формат А3

25510-10 23

Инв. № подл. 113598 | Подпись и дата | Взам. инв. №

Формат	Зона	Поз.	Обозначение	Наименование	Кол.	Примечание
				Документация		
А3			3.501.2-139.1-7-105.000 СБ	Сборочный чертеж		
				Переменные данные для исполнений		
				3.501.2-139.1-7-105.000		Р4
				Детали		
БЧ		1	3.501.2-139.1-7-105.001	Лист Б10 ГОСТ 19903-74 (см. таблицу)		
				420×9220	2	304,0кг
БЧ		2	3.501.2-139.1-7-105.002	Лист Б10 ГОСТ 19903-74 (см. таблицу)		
				400×9220	1	289,5кг
				3.501.2-139.1-7-105.000-01		Р5
				Детали		
БЧ		1	3.501.2-139.1-7-105.001-01	Лист Б12 ГОСТ 19903-74 (см. таблицу)		
				420×9220	2	364,7кг.
БЧ		2	3.501.2-139.1-7-105.002-01	Лист Б10 ГОСТ 19903-74 (см. таблицу)		
				396×9220	1	286,6кг
				3.501.2-139.1-7-105.000-02		Р6
				Детали		
БЧ		1	3.501.2-139.1-7-105.001-02	Лист Б12 ГОСТ 19903-74 (см. таблицу)		
				420×9220	2	364,7кг
БЧ		2	3.501.2-139.1-7-105.002-02	Лист Б12 ГОСТ 19903-74 (см. таблицу)		
				396×9220	1	343,9кг

Формат	Зона	Поз.	Обозначение	Наименование	Кол.	Примечание
				3.501.2-139.1-7-105.000-03		Р7
				Детали		
БЧ		1	3.501.2-139.1-7-105.001-03	Лист 20 ГОСТ 19903-74 (см. таблицу)		
				420×9220	2	608,0кг
БЧ		2	3.501.2-139.1-7-105.002-03	Лист Б12 ГОСТ 19903-74 (см. таблицу)		
				380×9220	1	330,1кг
				3.501.2-139.1-7-105.000-04		Р8
				Детали		
БЧ		1	3.501.2-139.1-7-105.001-04	Лист Б10 ГОСТ 19903-74 (см. таблицу)		
				420×9220	2	304,0кг
БЧ		2	3.501.2-139.1-7-105.002	Лист Б10 ГОСТ 19903-74 (см. таблицу)		
				400×9220	1	289,5кг
			Дополнительный номер исполнения раскосов должен соответствовать дополнительному номеру исполнения пролетного строения.			

Поз.	Материалы для дополнительного номера исполнения		
	01	02	03
1, 2	15ХСНД ГОСТ 6713-75*	15ХСНД-2 ГОСТ 6713-75*	10ХСНД-3 ГОСТ 6713-75*

Взам. инв. №

Подпись и дата

Инв. № подл. 113599

Нач. отд.	Манов	
Н. контр.	Миролюбская	
Гл. спец.	Гитман	
ГИП	Френкель	
Рук. гр.	Астахова	
Инж.	Ларина	

1293/8 23

3.501.2-139.1-7-105.000

Раскос Р (Р4 ... Р8)

Стадия	Лист	Листов
Р		1

Гипротрансмост

Копировал Ивинская

Формат А3

25510-10 24

Рис.1

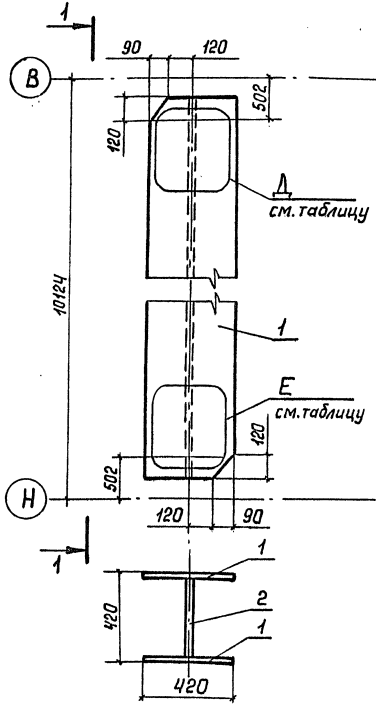

1 – 1

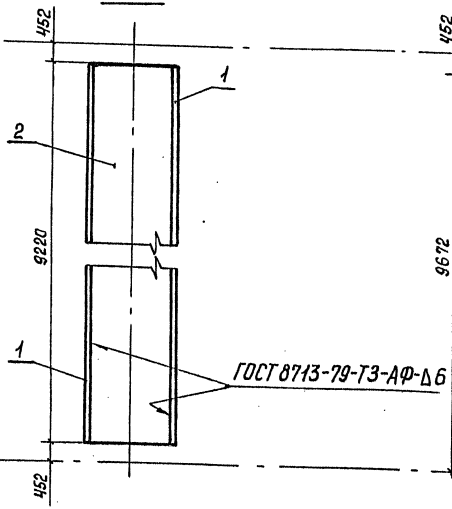

Рис. 2

Остальное - см. рис. 1

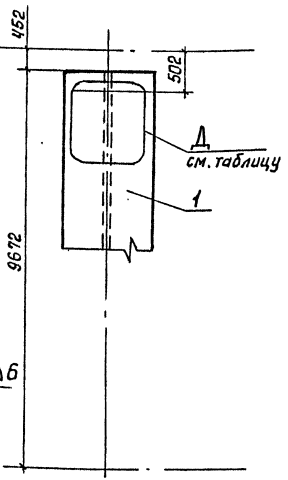

Группы отверстий, приведенные в таблице даны на листах выпуска 3.501.2-139.1-6.

Обозначение	Рис.	Номера страниц для групп Д	Номера страниц для групп Е	Масса, кг.
3.501.2-139.1-7-105.000	2	21	12	897,5
-01	1	28	12	1016,0
-02	2	21	14	1073,3
-03	1	26	14	1546,1
-04	1	26	12	897,5

Нач. отд.	Монов	
Н. контр.	Миролюбская	
Гл. спец.	Гитман	
ГИП	Френкель	
Рук. гр.	Астахова	
Инж.	Юркин	

1293/8 | 24

3.501.2-139.1-7-105.000 СБ

Раскос Р (Р4... Р8) Сборочный чертеж

Стадия	Масса	Масштаб
Р	см. таблицу	1:20
Лист	Листов 1	

Гипротрансмост

Копировал Ивинская

Формат А3

25370-10 25

Инв. № подл. 113600 | Подпись и дата | Взам. инв. №

Формат	Зона	Поз.	Обозначение	Наименование	Кол.	Примечание
				Документация		
А3			3.501.2-139.1-7-106.000 СБ	Сборочный чертеж		
			Переменные данные	для исполнений:		
				3.501.2-139.1-7-106.000		П1
				Детали		
Б4		1	3.501.2-139.1-7-106.001	Лист Б12 ГОСТ 19903-74 (см. таблицу)		
				260×7460	1	182,7кг
		2	-01	Лист Б12 ГОСТ 19903-74 (см. таблицу)		
				260×7460	1	182,7кг
Б4		3	3.501.2-139.1-7-106.002	Лист Б10 ГОСТ 19903-74 (см. таблицу)		
				396×7460	1	231,9кг
				3.501.2-139.1-7-106.000-01		П2
				Детали		
Б4		1	3.501.2-139.1-7-106.001-02	Лист Б12 ГОСТ 19903-74 (см. таблицу)		
				260×8020	1	196,4кг
		2	-03	Лист Б12 ГОСТ 19903-74 (см. таблицу)		
				260×8020	1	196,4кг
Б4		3	3.501.2-139.1-7-106.002-01	Лист Б10 ГОСТ 19903-74 (см. таблицу)		
				396×8020	1	249,1кг
				3.501.2-139.1-7-106.000-02		П3
				Детали		
Б4		1	3.501.2-139.1-7-106.001-04	Лист Б12 ГОСТ 19903-74 (см. таблицу)		
				260×8020	1	196,4кг
		2	-05	Лист Б12 ГОСТ 19903-74 (см. таблицу)		
				260×8020	1	196,4кг
Б4		3	3.501.2-139.1-7-106.002-01	Лист Б10 ГОСТ 19903-74 (см. таблицу)		
				396×8020	1	249,3кг
			Дополнительный номер исполнения подвески должен соответствовать дополнительному номеру исполнения пролетного строения			

Поз.	Материалы для дополнительного номера исполнения		
	01	02	03
1, 2, 3	15ХСНД ГОСТ 6713-75*	15ХСНД-2 ГОСТ 6713-75*	10ХСНД-3 ГОСТ 6713-75*

Инв. № подл. | Подпись и дата | Взам. инв. №
113601

Нач.отд.	Манов	
Н.контр.	Миролюбская	
Гл.спец.	Гитман	
ГИП	Френкель	
Рук.гр.	Астахова	
ИНЖ	Юркин	

1293/8 | 25

3.501.2-139.1-7-106.000

Подвеска П (П1... П3)

Стадия	Лист	Листов
Р		1

Гипротрансмост

Копировал Ивинская

Формат А3

25510 26

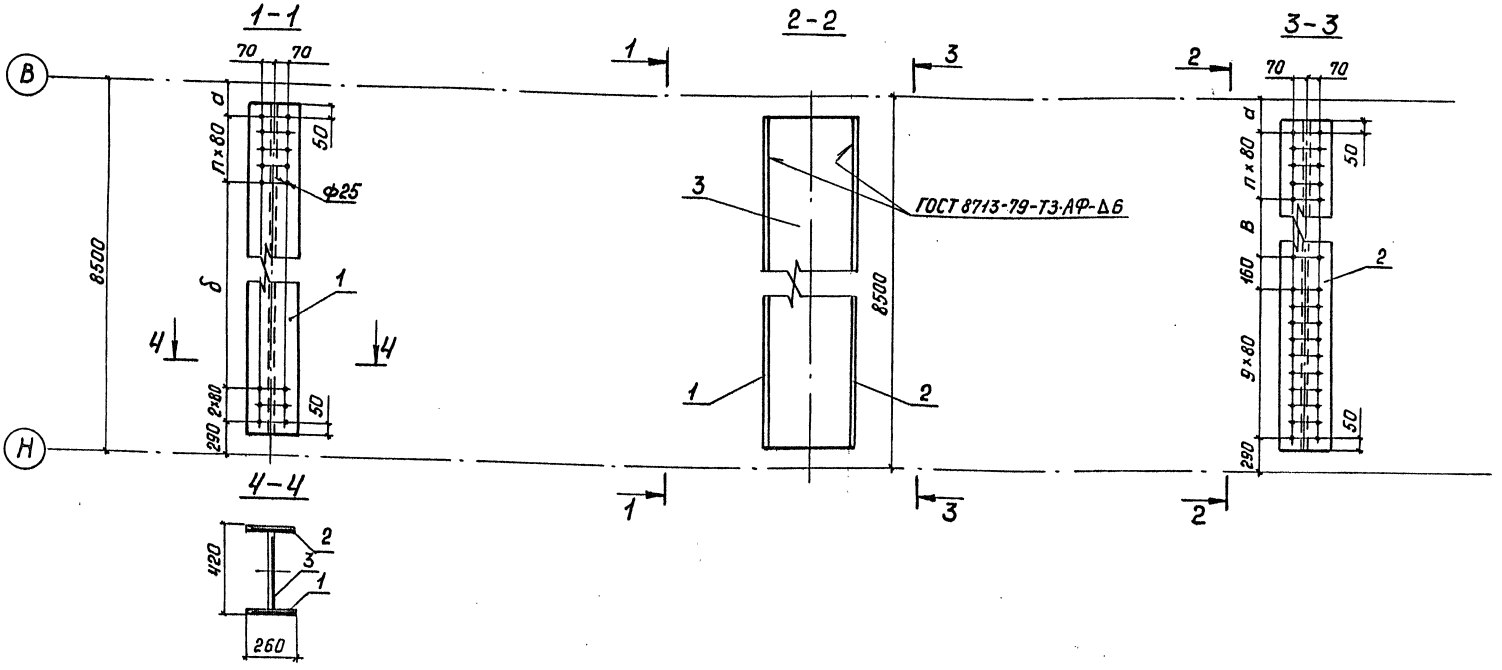

Обозначение	Масса, кг.	Размеры, мм. а	б	в	Кол. п
3.501.2-139.1-7-106.000	597,3	850	6880	6160	4
-01	642,1	290	7280	6560	6
-02	642,1	290	7200	6480	7

Нач.отд.	Монов	
Н.контр.	Миролюбская	
Гл.спец.	Гитман	
ГИП	Френкель	
Рук.гр.	Астахова	
Инж.	Юркин	

1293/8 26

3.501.2-139.1-7-106.000 СБ

Подвеска П (П1... П3)
Сборочный чертеж

Стадия	Масса	Масштаб
Р	см. таблицу	1:20
Лист	Листов 1	

Гипротрансмост

Копировал Ивинская Формат А3

25510-10 27

Инв.№подл. 113602 | Подпись и дата | Взам.инв.№

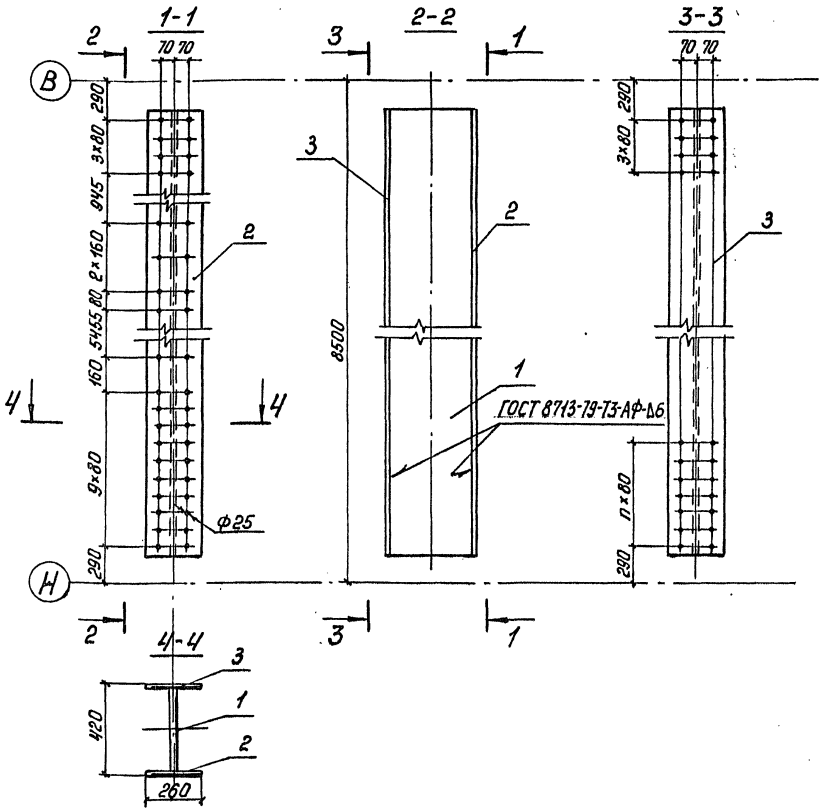

Формат	Зона	Поз.	Обозначение	Наименование	Кол.	Примечание
				Детали		
БЧ		1	3.501.2-139.1-7-107.001	Лист Б10 ГОСТ 19903-74 (см. табл. 2)		
				400×8020	1	251,8 кг
БЧ		2	3.501.2-139.1-7-107.002	Лист Б10 ГОСТ 19903-74 (см. табл. 2)		
				260×8020	1	163,7 кг
			Переменные данные для исполнений			
				3.501.2-139.1-7-107.000		С1
				Детали		
БЧ		3	3.501.2-139.1-7-107.002-01	Лист Б10 ГОСТ 19903-74 (см. табл. 2)		
				260×8020	1	163,7 кг
				3.501.2-139.1-7-107.000-01		С2
				Детали		
БЧ		3	3.501.2-139.1-7-107.002-02	Лист Б10 ГОСТ 19903-74 (см. табл. 2)		
				260×8020	1	163,7 кг
			Дополнительный номер исполнения стойки должен соответствовать дополнительному номеру исполнения пролетного строения.			

Таблица 1

Обозначение	n
3.501.2-139.1-7-107.000	6
-01	7

Таблица 2

Поз.	Материал для дополнительного номера исполнения		
	01	02	03
1, 2, 3	15ХСНД ГОСТ 6713-75*	15ХСНД-2 ГОСТ 6713-75*	10ХСНД-3 ГОСТ 6713-75*

Нач.отд.	Манов	
Н.контр.	Мирлюбская	
Гл.спец.	Гитман	
ГИП	Френкель	
Рук.гр.	Астахова	
Инж.	Ларина	

1293/8 27

3.501.2-139.1-7-107.000

Стойка С (С1, С2)

Стадия	Масса	Масштаб
Р	579,2	1:20
Лист	Листов 81	

Гипротрансмост

Инв.№ подл. 113603 | Подпись и дата | Взам. инв.№

Копировал Ивинская

Формат А3 25510-10 28

Рис.1

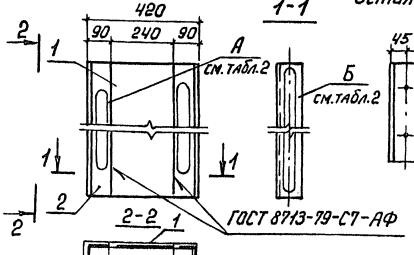

Рис.2
Остальное-см.рис.1

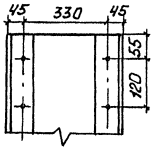

Рис.3
Остальное-см.рис.1

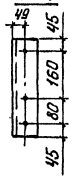

Рис.4
Остальное-см.рис.1

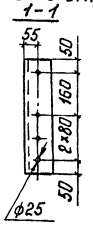

Рис.5
Остальное-см.рис.1

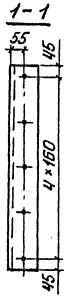

Формат	Зона	Поз.	Обозначение	Наименование	Кол.	Примечание
				3.501.2-139.1-7-118.000		Д1
				Детали		
БЧ		1	3.501.2-139.1-7-118.001	Б10 ГОСТ 19903-74 Лист 240×330 (см. табл.1)	1	6,2 кг
БЧ		2	3.501.2-139.1-7-118.002	Уголок Б-90×90×9 ГОСТ 8509-72* ℓ=330 15ХСНД ГОСТ 6713-75*	2	4,0 кг
				3.501.2-139.1-7-118.000-01		Д2
				Детали		
БЧ		1	3.501.2-139.1-7-118.003	Б10 ГОСТ 19903-74 Лист 240×730 (см. табл.1)	1	13,8 кг.
БЧ		2	3.501.2-139.1-7-118.004	Уголок Б-90×90×9 ГОСТ 8509-72* ℓ=730 15ХСНД ГОСТ 6713-75*	2	8,9 кг
				3.501.2-139.1-7-118.000-02		Д3
				Детали		
БЧ		1	3.501.2-139.1-7-118.005	Б-10 ГОСТ 19903-74 Лист 240×420 (см. табл.1)	1	7,9 кг
БЧ		2	3.501.2-139.1-7-118.006	Уголок Б-90×90×9 ГОСТ 8509-72* ℓ=420 15ХСНД ГОСТ 6713-75*	2	5,1 кг.
			Дополнительный номер исполнения диафрагмы должен соответ-			
			ствовать дополнительному номеру	исполнения пролетного строения		

Таблица 2

Обозначение	Рис.для А	Рис.для Б	Масса кг.
3.501.2-139.1-7-118.000	2	3	14,2
-01	2	5	31,6
-02	-	4	18,1

Таблица 1

Поз.	Материалы для дополнительного номера исполнения		
	01	02	03
1	15ХСНД ГОСТ 6713-75*	15ХСНД-2 ГОСТ 6713-75*	

Нач.отд.	Монов	
Н.контр.	Миролюбская	
Гл.спец.	Гитман	
ГИП	Френкель	
Рук.гр.	Астахова	
Инж.	Степнова	

1293/8 | 28

3.501.2-139.1-7-118.000

Диафрагма Д (Д1 ... Д3)

Стадия	Масса	Масштаб
Р	См. табл. 2	1:15
Лист	Листов 1	

Гипротрансмост

Копировал Ивинская

Формат А3

25510-10 29

Инв.№ подл. 113697 | Подпись и дата | Взам. инв.№

Рис. 1

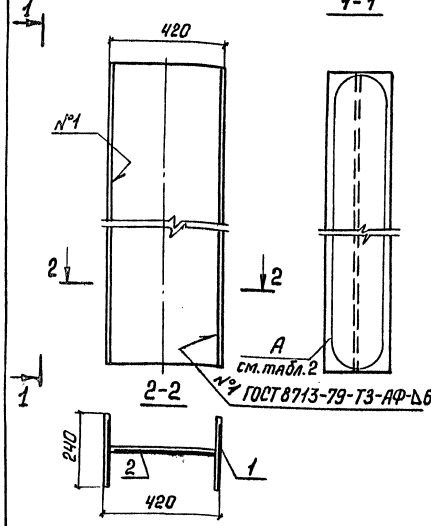

Рис. 2
Остальное - см. рис. 1

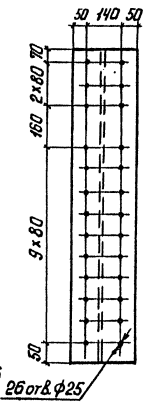

Рис 3
Остальное - см. рис. 1

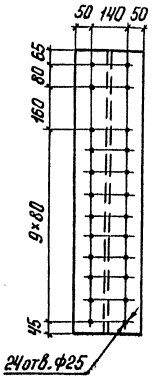

Формат	Зона	Поз.	Обозначение	Наименование	Кол.	Примечание
				3.501.2-139.1-7-119.000		Д4
				Детали		
БЧ		1	3.501.2-139.1-7-119.001	Лист Б10 ГОСТ 19903-74 (см. табл. 1)		
				240×1160	2	21,8 кг
БЧ		2	3.501.2-139.1-7-119.002	Лист Б10 ГОСТ 19903-74 (см. табл. 1)		
				400×1160	1	36,4 кг
				3.501.2-139.1-7-119.000-01		Д5
				Детали		
БЧ		1	3.501.2-139.1-7-119.003	Лист Б10 ГОСТ 19903-74 (см. табл. 1)		
				240×1070	2	202,2 кг
БЧ		2	3.501.2-139.1-7-119.004	Лист Б10 ГОСТ 19903-74 (см. табл. 1)		
				400×1070	1	33,6 кг
			Дополнительный номер должен соответствовать номеру исполнения пролетного	дополнительному номеру исполнения диафрагмы строения.		

Таблица 2

Обозначение	Рис. для А	Масса, кг.
3.501.2-139.1-7-119.000	2	80,0
-01	3	74,0

Таблица 1

Поз.	Материалы для дополнительного номера исполнения		
	01	02	03
1, 2	15ХСНД ГОСТ 6713-75*	15ХСНД-2 ГОСТ 6713-75*	10ХСНД-3 ГОСТ 6713-75*

Инв. № подл.	Подпись и дата	Взам. инв. №
113698		

1293/8 29

Нач. отд.	Манов	
Н. контр.	Миролюбский	
Гл. спец.	Гитман	
ГИП	Френкель	
Рук. гр.	Астахова	
Инж.	Степнова	

3.501.2-139.1-7-119.000

Диафрагма Д (Д4, Д5)

Стадия	Масса	Масштаб
Р	См. таблицу 2	1:15
Лист	Листов 1	

Гипротрансмост

Копировал Ивинская

Формат А3

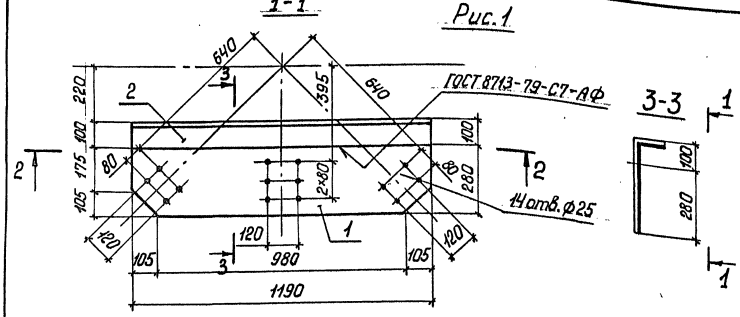

Таблица 2

Обозначение	Рис
3.501.2-139.1-7-120.000	1
-01	2

Формат	Зона	Поз.	Обозначение	Наименование	Кол.	Примечание
				Детали		
БЧ		1	3.501.2-139.1-7-120.001	Лист Б10 ГОСТ 19903-74 (см. табл. 1)		
				280×1190	1	25,3 кг
				Переменные данные для исполнений		
				3.501.2-139.1-7-120.000		ФВ1
				Детали		
БЧ		2	3.501.2-139.1-7-120.002	Уголок Б-100×100×10 ГОСТ 8509-72* (см. табл. 1)		
				ℓ = 1190	1	18,0 кг
				3.501.2-139.1-7-120.000-01		ФВ2
				Детали		
БЧ		2	3.501.2-139.1-7-120.002-01	Уголок Б-100×100×10 ГОСТ 8509-72* (см. табл. 1)		
				ℓ = 1190	1	18,0 кг
				Дополнительный номер исполнения фасонки должен соответствовать дополнительному номеру исполнения пролетного строения		

Таблица 1

Поз.	Материалы для дополнительного номера исполнения		
	01	02	03
1	15ХСНД ГОСТ 6713-75*	15ХСНД-2 ГОСТ 6713-75*	10ХСНД-3 ГОСТ 6713-75*
2	15ХСНД ГОСТ 6713-75*		10ХСНД ГОСТ 6713-75*

Инв. № подл. 113699	Подпись и дата	Взам. инв. №	

1293/8 | 30

Нач. отд.	Манов	
Н. контр.	Мироловская	
Гл. спец.	Гитман	
ГИП	Френкель	
Рук. гр.	Астахова	

3.501.2-139.1-7-120.000

Фасонка ФВ (ФВ1, ФВ2)

Стадия	Масса	Масштаб
Р	43,3	1:15
Лист	Листов 1	

Гипротрансмост

Копировал Ивинская

Формат А3

25510-10 31

Рис. 1

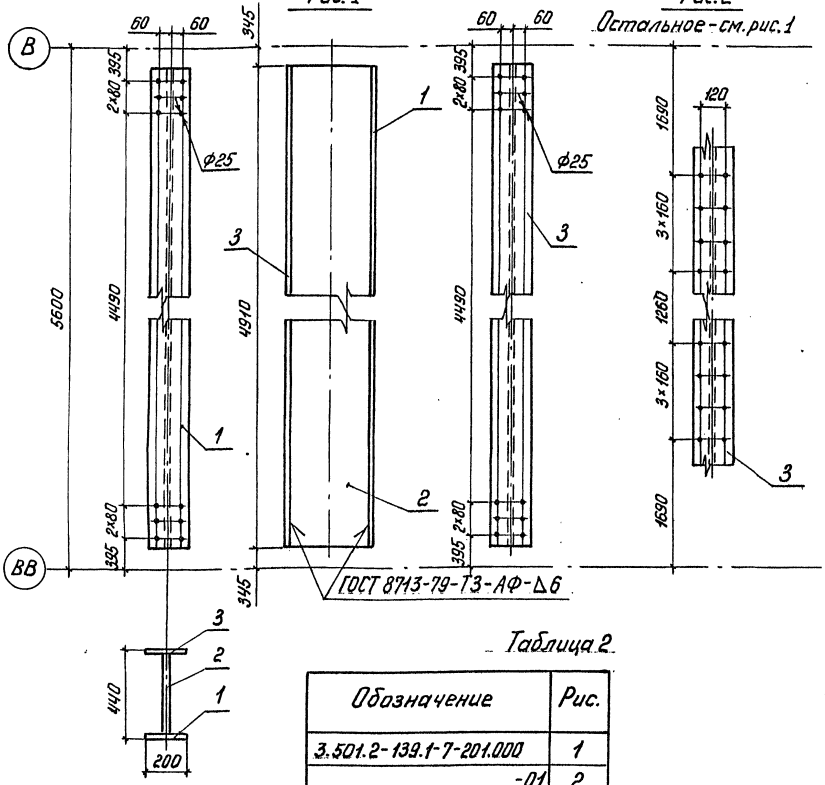

Рис. 2

Остальное - см. рис. 1

Таблица 2

Обозначение	Рис.
3.501.2-139.1-7-201.000	1
-01	2

Формат	Зона	Поз	Обозначение	Наименование	Кол.	Примечание
				Детали		
БЧ		1	3.501.2-139.1-7-201.001	Лист Б10 ГОСТ 19903-74 (см. табл. 1)		
				200×4910	1	77,1 кг
БЧ		2	3.501.2-139.1-7-201.002	Лист Б10 ГОСТ 19903-74 (см. табл. 1)		
				420×4910	1	161,8 кг
			Переменные данные для исполнений			
				3.501.2-139.1-7-201.000		РС1
				Детали		
БЧ		3	3.501.2-139.1-7-201.001	Лист Б10 ГОСТ 19903-74 (см. табл. 1)		
				200×4910	1	77,1 кг
				3.501.2-139.1-7-201.000-01		РС2
				Детали		
БЧ		3	3.501.2-139.1-7-201.001-01	Лист Б10 ГОСТ 19903-74 (см. табл. 1)		
				200×4910	1	77,1 кг.
			Дополнительный номер исполнения распорок РС должен соответствовать дополнительному номеру исполнения пролетного строения.			

Таблица 1

Поз.	Материалы для дополнительного номера исполнения		
	01	02	03
1, 2, 3	15ХСНД ГОСТ 6713-75*	15ХСНД-2 ГОСТ 6713-75*	10ХСНД-3 ГОСТ 6713-75*

Нач. отд.	Монов	
Н. контр.	Миролюбская	
Гл. спец.	Гитман	
ГИП	Френкель	
Рук. гр.	Асташова	
Инж.	Юркин	

1293/8 31

3.501.2-139.1-7-201.000

Распорка РС (РС1, РС2)

Стадия	Масса	Масштаб
Р	316,0	1:20
Лист	Листов 1	

Гипротрансмост

Инв. № подл. 113701 | Подпись и дата | Взам. инв. №

Копировал Ивинская

Формат А3

25310-10 32

Рис.1

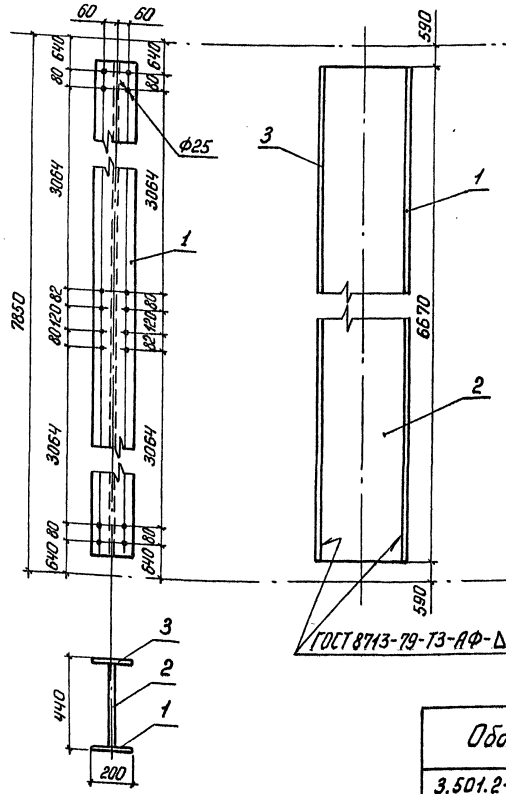

Рис.2

Остальное-см.рис.1

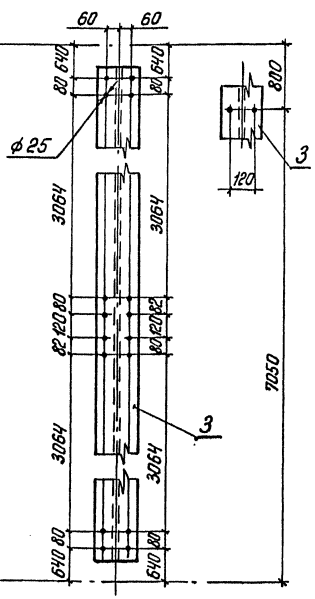

Таблица 2

Обозначение	Рис.
3.501.2-139.1-7-202.000	1
-01	2

Таблица 1

Поз.	Материалы для дополнительного номера исполнения		
	01	02	03
1, 2, 3	15ХСНД ГОСТ 6713-75*	15ХСНД-2 ГОСТ 6713-75*	10ХСНД-3 ГОСТ 6713-75*

Формат	Зона	Поз.	Обозначение	Наименование	Кол.	Примечание
				Детали		
Б4		1	3.501.2-139.1-7-202.001	Лист Б10 ГОСТ 19903-74 (см. табл.1)		
				200×6670	1	104,7кг
Б4		2	3.501.2-139.1-7-202.002	Лист Б10 ГОСТ 19903-74 (см. табл.1)		
				420×6670	1	219,9кг
			Переменные данные для исполнений			
				3.501.2-139.1-7-202.000		ДВС1
				Детали		
Б4		3	3.501.2-139.1-7-202.001	Лист Б10 ГОСТ 19903-74 (см. табл.1)		
				200×6670	1	104,7кг
				3.501.2-139.1-7-202.000-01		ДВС2
				Детали		
Б4		3		Лист Б10 ГОСТ 19903-74 (см. табл.1)		
			3.501.2-139.1-7-202.000-01			
				200×6670	1	104,7кг
			Дополнительный номер исполнения диагоналей			
			ДВС должен соответствовать дополнительно-			
			му номеру исполнения пролетного строения.			

Нач.отд.	Монов	
Н.контр.	Миролюбская	
Гл.спец.	Гитман	
ГИП	Френкель	
Рук.гр.	Астахова	
Инж.	Юркин	

1293/8 | 32

3.501.2-139.1-7-202.000

Диагональ ДВС (ДВС1, ДВС2)

Стадия	Масса	Масштаб
Р	429,3	1:20
Лист	Листов 1	

Гипротрансмост

Инв.№ подл. 113702 | Подпись и дата | Взам. инв.№

Копировал Ивинская

Формат А3

25510-10 33

Рис.1

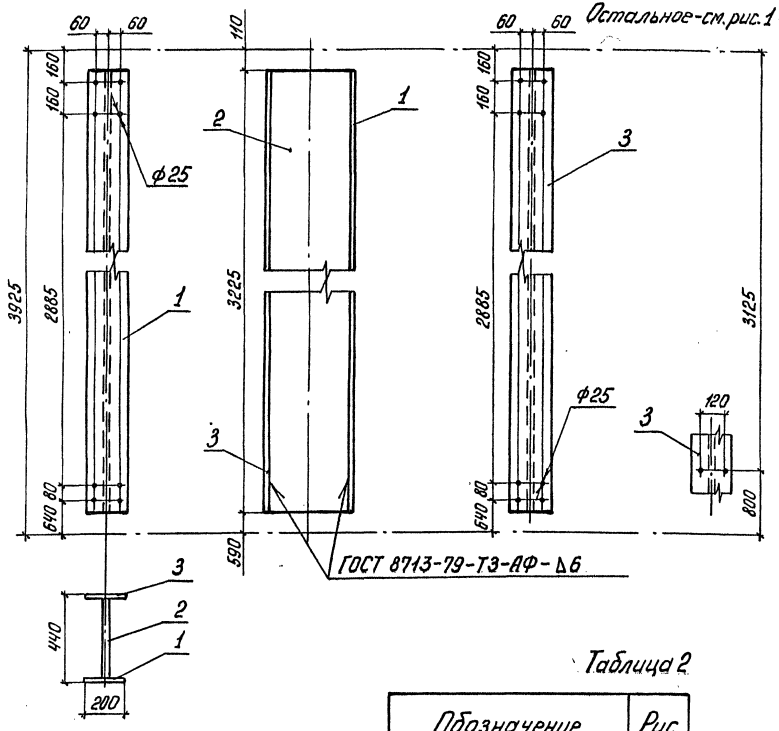

Рис.2

Остальное-см.рис.1

Таблица 2

Обозначение	Рис.
3.501.2-139.1-7-203.000	1
-01	2

Таблица 1

Поз.	Материалы для дополнительного номера исполнения		
	01	02	03
1, 2, 3	15ХСНД ГОСТ 6713-75*	15ХСНД 2 ГОСТ 6713-75*	10ХСНД-3 ГОСТ 6713-75*

Формат	Зона	Поз.	Обозначение	Наименование	Кол.	Примечание
				Детали		
Б4		1	3.501.2-139.1-7-203.001	Лист Б10 ГОСТ 19903-74 (см. табл. 1)		
				200×3225	1	50,6кг
Б4		2	3.501.2-139.1-7-203.002	Лист Б10 ГОСТ 19903-74 (см. табл. 1)		
				420×3225	1	106,3кг
				Переменные данные для исполнений:		
				3.501.2-139.1-7-203.000		ПВС1
				Детали		
Б4		3	3.501.2-139.1-7-203.001	Лист Б10 ГОСТ 19903-74 (см. табл. 1)		
				200×3225	1	50,6кг.
				3.501.2-139.1-7-203.000-01		ПВС2
				Детали		
Б4		3	3.501.2-139.1-7-203.001-01	Лист Б10 ГОСТ 19903-74 (см. табл. 1)		
				200×3225	1	50,6кг
				Дополнительный номер исполнения полудиагоналей ПВС должен соответствовать дополнительному номеру исполнения пролетного строения		

Нач.отд	Монов		
Н.контр.	Миролюбская		
Гл.спец.	Гитман		
ГИП	Френкель		
Рук.гр.	Астахова		
Инж.	Юркин		

1293/8 | 33

3.501.2-139.1-7-203.000

Полудиагональ ПВС (ПВС1, ПВС2)

Стадия	Масса	Масштаб
Р	207,5	1:20
Лист	Листов 1	

Гипротрансмост

Инв.№ подл. 113703 | Подпись и дата | Взам. инв.№

Копировал. Ивинская

25510-10 34

Формат А3

Рис.1

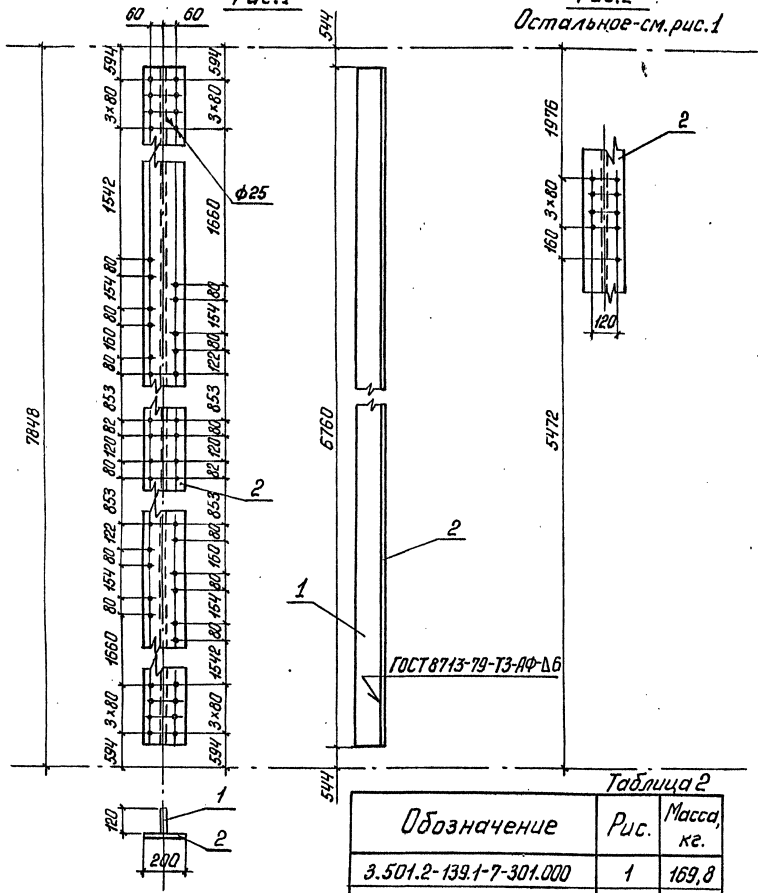

Рис.2
Остальное-см.рис.1

Формат	Зона	Поз.	Обозначение	Наименование	Кол.	Примечание
				Детали		
Б4		1	3.501.2-139.1-7-301.001	Лист Б10 ГОСТ 19903-74 (см. табл.1) 120×6760	1	63,7 кг
				Переменные данные для исполнений		
				3.501.2-139.1-7-301.000		ДНС1
				Детали		
Б4		2	3.501.2-139.1-7-301.002	Лист Б10 ГОСТ 19903-74 (см. табл.1) 200×6760	1	106,1 кг
				3.501.2-139.1-7-301.000-01		ДНС2
				Детали		
Б4		2	3.501.2-139.1-7-301.002-01	Лист Б10 ГОСТ 19903-74 (см. табл.1) 200×6760	1	106,1 кг
				3.501.2-139.1-7-301.000-02		ДНС3
				Детали		
Б4		2	3.501.2-139.1-7-301.002-02	Лист Б12 ГОСТ 19903-74 (см. табл.1) 200×6760	1	127,4 кг
			Дополнительный номер исполнения диагонали ДНС должен соответствовать дополнительному номеру исполнения пролетного строения.			

Таблица 2

Обозначение	Рис.	Масса, кг.
3.501.2-139.1-7-301.000	1	169,8
-01	2	169,8
-02	2	191,1

Таблица 1

Поз.	Материалы для дополнительного номера исполнения		
	01	02	03
1, 2	15ХСНД ГОСТ 6713-75*	15ХСНД-2 ГОСТ 6713-75*	10ХСНД-3 ГОСТ 6713-75*

Инв.№подл.	Подпись и дата	Взам. инв.№
113705		

1293/8 | 34

Нач.отд.	Манов	
Н.контр.	Миролюбская	
Гл.спец.	Гитман	
ГИП	Френкель	
Рук.гр.	Астахова	
Инж.	Юркин	

3.501.2-139.1-7-301.000

Диагональ ДНС (ДНС1...ДНС3)

Стадия	Масса	Масштаб
Р	см. табл.2	1:20
Лист	Листов 1	

Гипротрансмост

Копировал Ивинская

Формат А3

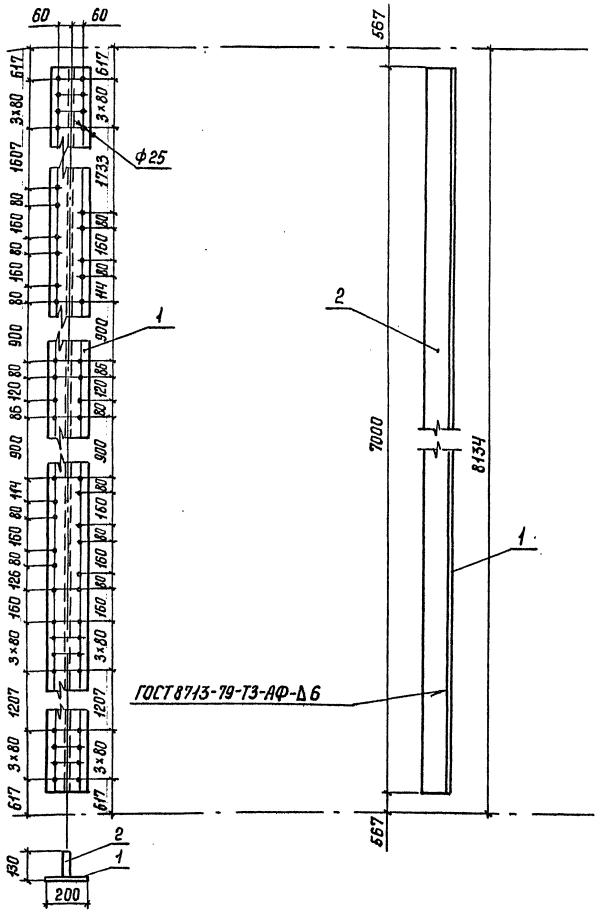

Формат	Зона	Поз.	Обозначение	Наименование	Кол.	Примечание
				Детали		
БЧ		1	3.501.2-139.1-7-302.001	Лист Б10 ГОСТ 19903-74 (см. таблицу)		
				200×7000	1	109,9 кг
БЧ		2	3.501.2-139.1-7-302.002	Лист Б10 ГОСТ 19903-74 (см. таблицу)		
				120×7000	1	65,9 кг
			Дополнительный номер исполнения диагонали ДНС должен соответствовать дополнительному номеру исполнения пролетного строения.			

Поз.	Материалы для дополнительного номера исполнения		
	01	02	03
1, 2	15ХСНД ГОСТ 6713-75*	15ХСНД-2 ГОСТ 6713-75*	10ХСНД-3 ГОСТ 6713-75*

Нач.отд.	Монов	
Н.контр.	Миролюбская	
Гл.спец.	Гитман	
ГИП	Френкель	
Рук.гр.	Астахова	
Инж.	Юркин	

1293/8 | 35

3.501.2-139.1-7-302.000

Диагональ ДНС 4

Стадия	Масса	Масштаб
Р	175,8	1:20
Лист	Листов 1	

Гипротрансмост

Инв.№ подл. | Подп. и дата | Взам. инв.№ 113706

Копировал Ивинская

Формат А3 25310-10 36

Рис.1

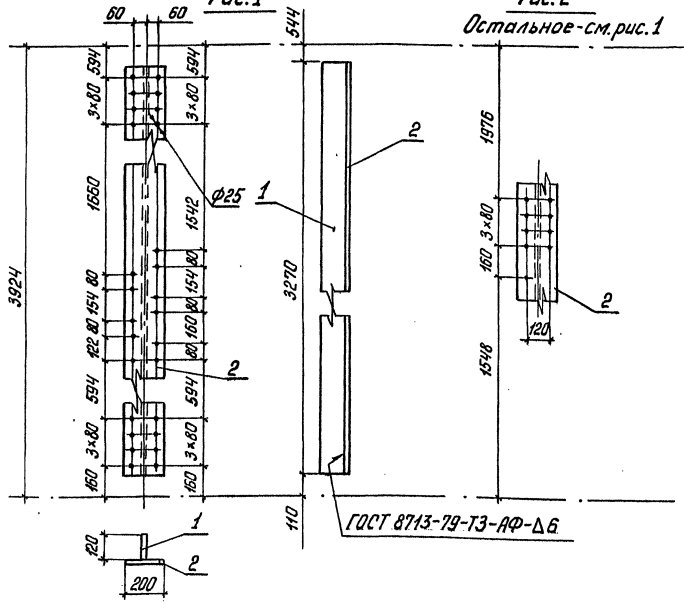

Рис.2

Остальное-см.рис.1

Формат	Зона	Поз.	Обозначение	Наименование	Кол.	Примечание
				Детали		
Б4	·	1	3.501.2-139.1-7-303.001	Лист Б10 ГОСТ 19903-74 (см. табл.1) 120×3270	1	30,8 кг.
				Переменные данные для исполнений:		
				3.501.2-139.1-7-303.000		ПНС1
				Детали		
Б4		2	3.501.2-139.1-7-303.002	Лист Б10 ГОСТ 19903-74 (см. табл.1) 200×3270	1	51,3 кг
				3.501.2-139.1-7-303.000-01		ПНС2
				Детали		
Б4		2	3.501.2-139.1-7-303.002-01	Лист Б10 ГОСТ 19903-74 (см. табл.1) 200×3270	1	51,3 кг
				3.501.2-139.1-7-303.000-02		ПНС3
				Детали		
Б4		2	3.501.2-139.1-7-303.002-02	Лист Б12 ГОСТ 19903-74 (см. табл.1) 200×3270	1	61,6 кг
				3.501.2-139.1-7-303.000-03		ПНС4
Б4		2	3.501.2-139.1-7-303.002-03	Лист Б12 ГОСТ 19903-74 (см. табл.1) 200×3270	1	61,6 кг
				Дополнительный номер исполнения полудиагонали ПНС должен соответствовать дополнительному номеру исполнения пролетного строения		

Таблица 1

Поз.	Материалы для дополнительного номера исполнения		
	01	02	03
1, 2	15ХСНД ГОСТ 6713-75*	15ХСНД-2 ГОСТ 6713-75*	10ХСНД-3 ГОСТ 6713-75*

Таблица 2

Обозначение	Рис.	Масса, кг.
3.501.2-139.1-7-303.000	1	82,1
-01	2	82,1
-02	1	92,4
-03	2	92,4

Инв.№ подл. 113707 | Подпись и дата | Взам.инв.№

1293/8 | 36

Нач.отд	Монов	
Н.контр.	Миролюбская	
Гл.спец.	Гитман	
ГИП	Френкель	
Рук.гр.	Астахова	
Инж.	Юркин	

3.501.2-139.1-7-303.000

Полудиагональ ПНС (ПНС1 ... ПНС4)

Стадия	Масса	Масштаб
Р	См. табл.2	1:20
Лист	Листов 1	

Гипротрансмост

Копировал Ивинская

Формат А3

25510-40 37

Рис.1

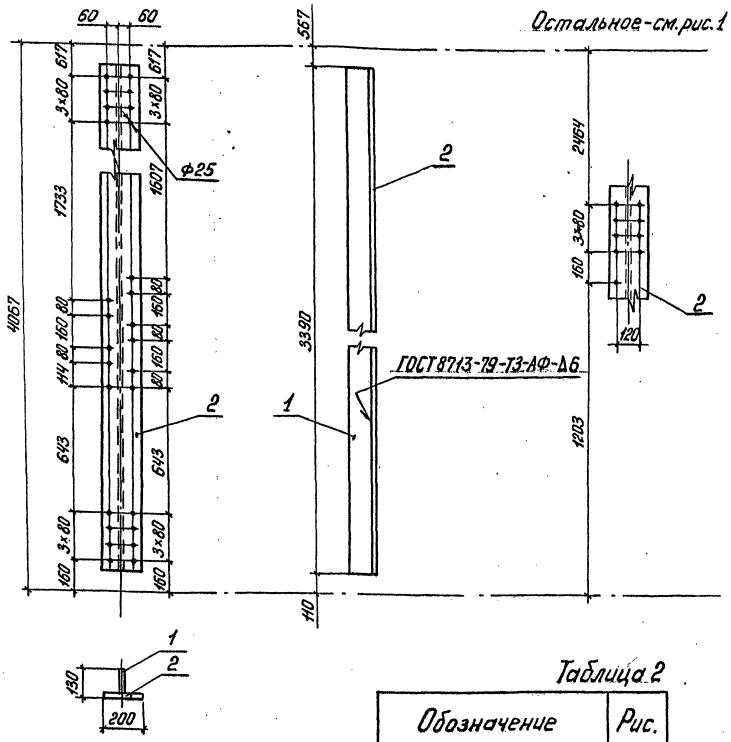

Рис.2

Остальное-см.рис.1

Таблица 2

Обозначение	Рис.
3.501.2-139.1-7-304.000	1
-01	2

Таблица 1

Поз.	Материалы для дополнительного номера исполнения		
	01	02	03
1, 2	15ХСНД ГОСТ 6713-75*	15ХСНД-2 ГОСТ 6713-75*	10ХСНД-3 ГОСТ 6713-75*

Формат	Зона	Поз.	Обозначение	Наименование	Кол.	Примечание
				Детали		
БЧ		1	3.501.2-139.1-7-304.001	Лист Б10 ГОСТ 19903-74 (см. табл. 1)		
				120×3390	1	31,9 кг
				Переменные данные для исполнений:		
				3.501.2-139.1-7-304.000		ПНС5
				Детали		
БЧ		2	3.501.2-139.1-7-304.002	Лист Б10 ГОСТ 19903-74 (см. табл. 1)		
				200×3390	1	53,2 кг
				3.501.2-139.1-7-304.000-01		ПНС6
				Детали		
БЧ		2	3.501.2-139.1-7-304.002-01	Лист Б10 ГОСТ 19903-74 (см. табл. 1)		
				200×3390	1	53,2 кг
			Дополнительный номер исполнения полудиагоналей должен соответствовать дополнительному номеру исполнения пролетного строения.			

Нач.отд.	Монов	
Н.контр.	Миролюбская	
Гл.спец.	Гитман	
ГИП	Френкель	
Рук.гр.	Астахова	
Инж.	Юркин	

1293/8 | 37

3.501.2-139.1-7-304.000

Полудиагональ ПНС (ПНС5, ПНС6)

Стадия	Масса	Масштаб
Р	85,1	1:20
Лист	Листов 1	

Гипротрансмост

Инв.№ подл. 113706 | Подпись и дата | Взам. инв.№

Калькаров Изыскат

Формат А3 ГОСТ 21.501-10

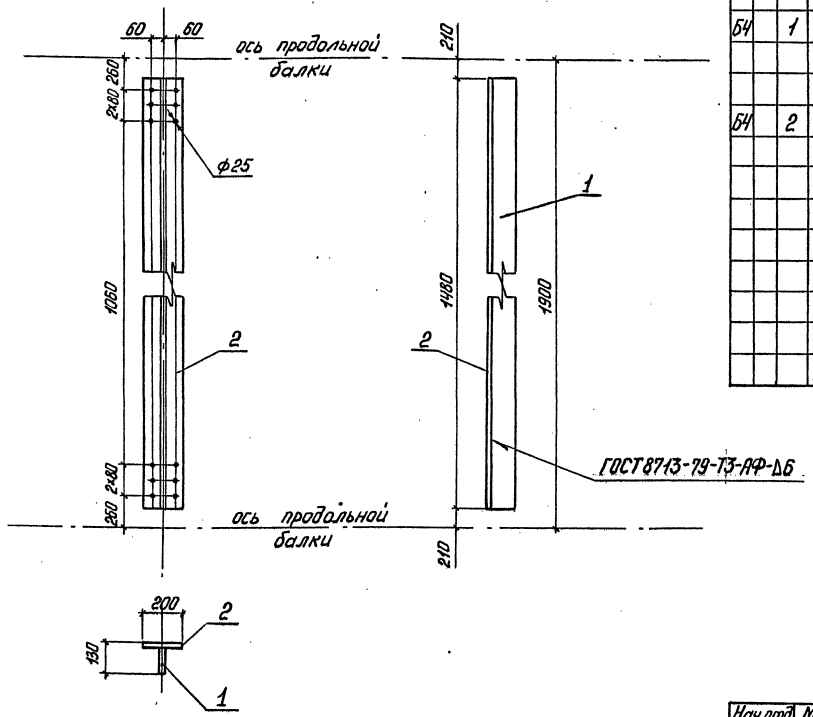

Формат	Зона	Поз.	Обозначение	Наименование	Кол.	Примечание
				Детали		
Б4		1	3.501.2-139.1-7-305.001	Лист Б10 ГОСТ 19903-74 (см. таблицу)		
				120×1480	1	13,9 кг
Б4		2	3.501.2-139.1-7-305.002	Лист Б10 ГОСТ 19903-74 (см. таблицу)		
				200×1480	1	23,2 кг
			Дополнительный номер исполнения распорки РД			
			должен соответствовать дополнительному номеру			
			исполнения пролетного строения.			

Поз.	Материалы для дополнительного номера исполнения		
	01	02	03
1, 2	15ХСНД ГОСТ 6713-75*	15ХСНД-2 ГОСТ 6713-75*	10ХСНД-3 ГОСТ 6713-75*

Нач.отд	Монов	
Н.контр.	Миролюбская	
Гл.спец.	Гитман	
ГИП	Френкель	
Рук.гр.	Астахова	
Инж.	Юркин	

1293/8 | 38

3.501.2-139.1-7-305.000

Распорка РД1

Стадия	Масса	Масштаб
Р	37,1	1:20
Лист	Листов 1	

Гипротрансмост

Инв.№ подл. 113709 | Подпись и дата | Взам. инв.№

Копировал: Ивинская

Формат А3

25310-10 39

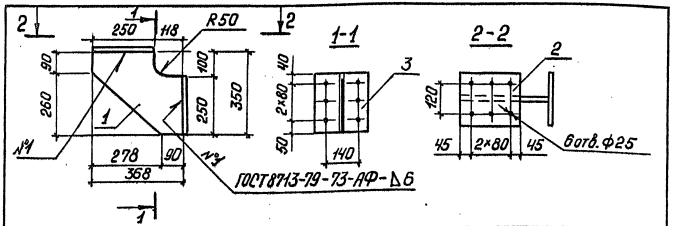

Формат	Зона	Поз.	Обозначение	Наименование	Кол.	Примечание
				Детали		
Б4		1	3.501.2-139.1-7-121.001	Лист (см. таблицу) Б10 ГОСТ 19903-74 350×368	1	6,4 кг
Б4		2	3.501.2-139.1-7-121.002	Лист (см. таблицу) Б10 ГОСТ 19903-74 220×250	1	4,3 кг
Б4		3	3.501.2-139.1-7-121.003	Лист (см. таблицу) Б10 ГОСТ 19903-74 220×250	1	4,3 кг
			Дополнительный номер исполнения столика должен ~~соответствовать дополнительному номеру~~ исполнения пролетного строения			

Поз.	Материал для дополнительного номера исполнения		
	01	02	03
1, 2, 3	15ХСНД ГОСТ 6713-75*	15ХСНД-2 ГОСТ 6713-75*	10ХСНД-3 ГОСТ 6713-75*

Инв.№ подл. | Подпись и дата | Взам. инв.№ 113700

Нач.отд	Монов		
Н.контр	Миролюбская		
Гл.спец	Гитман		
ГИП	Френкель		
Рук.гр.	Астахова		

3.501.2-139.1-7-121.000

Столик СГФ1

Стадия	Масса	Масштаб
Р	15,0	1:15
Лист	Листов	

Гипротрансмост

Копировал: Ивинская Формат А4

Формат	Зона	Поз.	Обозначение	Наименование	Кол	Примечание
				Документация		
А3			3.501.2-139.1-7-401.000СБ	Сборочный чертеж		
				Сборочные единицы		
А3		1	3.501.2-139.1-7-401.100	Ветвь ВРТ1	1	316,1 кг
А3		2	3.501.2-139.1-7-401.200	Ветвь ВРТ2	1	196,9 кг
				Стандартные изделия		
		3		Болт М22×70-6g.110 ГОСТ 22353-77	109	0,312 кг
		4		Гайка М22-6Н.110 ГОСТ 22354-77	109	0,108 кг
		5		Шайба 22 ГОСТ 22355-77	218	0,059 кг

Поз	Материалы для дополнительного номера исполнения		
	01	02	03
7, 8, 9, 10, 11	15ХСНД ГОСТ 6713-75*	15ХСНД-2 ГОСТ 6713-75*	10ХСНД-3 ГОСТ 6713-75*
3	Болт М22×70-6g.110 ГОСТ 22353-77	Болт М22×70-6g.110	ГОСТ 22353-77
4	Гайка М22-6Н.110 ГОСТ 22354-77	Гайка М22-6Н.110	ГОСТ 22354-77

Инв.№ подл. | Подпись и дата | Взам. инв.№ 113716

Нач.отд	Монов		
Н.контр	Миролюбская		
Гл.спец	Гитман		
ГИП	Френкель		
Рук.гр.	Астахова		
Инж.	Степнова		

1293/8 | 39

3.501.2-139.1-7-401.000

Распорка трубчатая РТ (РТ1, РТ2)

Стадия	Лист	Листов
Р	1	2

Гипротрансмост

Копировал: Ивинская Формат А4

Формат	Зона	Поз	Обозначение	Наименование	Кол.	Примечание
			Переменные данные	для исполнений		
				3.501.2-139.1-7-401.000		РТ1
				Сборочные единицы		
А3		6	3.501.2-139.1-7-401.300	Диафрагма ДРТ1	3	17,6 кг
				Детали		
А3		7	3.501.2-139.1-7-401.001	Лист Б10 ГОСТ 19903-74 (см. таблицу)		
				500 × 640	1	20,4 кг
		8	-01	Лист Б10 ГОСТ 19903-74 (см. таблицу)		
				500 × 640	1	20,4 кг
А3		9	3.501.2-139.1-7-401.002	Лист Б10 ГОСТ 19903-74 (см. таблицу)		
				500 × 1025	1	35,5 кг
		10	-01	Лист Б10 ГОСТ 19903-74 (см. таблицу)		
				500 × 1025	1	35,5 кг
А3		11	3.501.2-139.1-7-401.003	Лист Б10 ГОСТ 19903-74 (см. таблицу)		
				180 × 745	2	10,5 кг
				3.501.2-139.1-7-401.000-01		РТ2
				Сборочные единицы		
А3		6	3.501.2-139.1-7-401.300-01	Диафрагма ДРТ2	3	17,6 кг.
				Детали		
А3		7	3.501.2-139.1-7-401.001-02	Лист Б10 ГОСТ 19903-74 (см. таблицу)		
				500 × 645	1	20,6 кг
А3		8	3.501.2-139.1-7-401.001-03	Лист Б10 ГОСТ 19903-74 (см. таблицу)		
				500 × 645	1	20,6 кг
А3		9	3.501.2-139.1-7-401.002-02	Лист Б10 ГОСТ 19903-74 (см. таблицу)		
				500 × 1020	1	35,3 кг
		10	-03	Лист Б10 ГОСТ 19903-74 (см. таблицу)		
				500 × 1020	1	35,3 кг
А3		11	3.501.2-139.1-7-401.003-01	Лист Б10 ГОСТ 19903-74 (см. таблицу)		
				180 × 740	2	10,5 кг

Дополнительный номер исполнения трубчатой распорки должен соответствовать дополнительному номеру исполнения пролетного строения.

Инв. N подл. 113716 | Подпись и дата | Взам. инв. N

1293/8 | 40

3.501.2-139.1-7-401.000 | Лист 2

Копировал Ивинская | Формат А3 | 25370-10 | 41

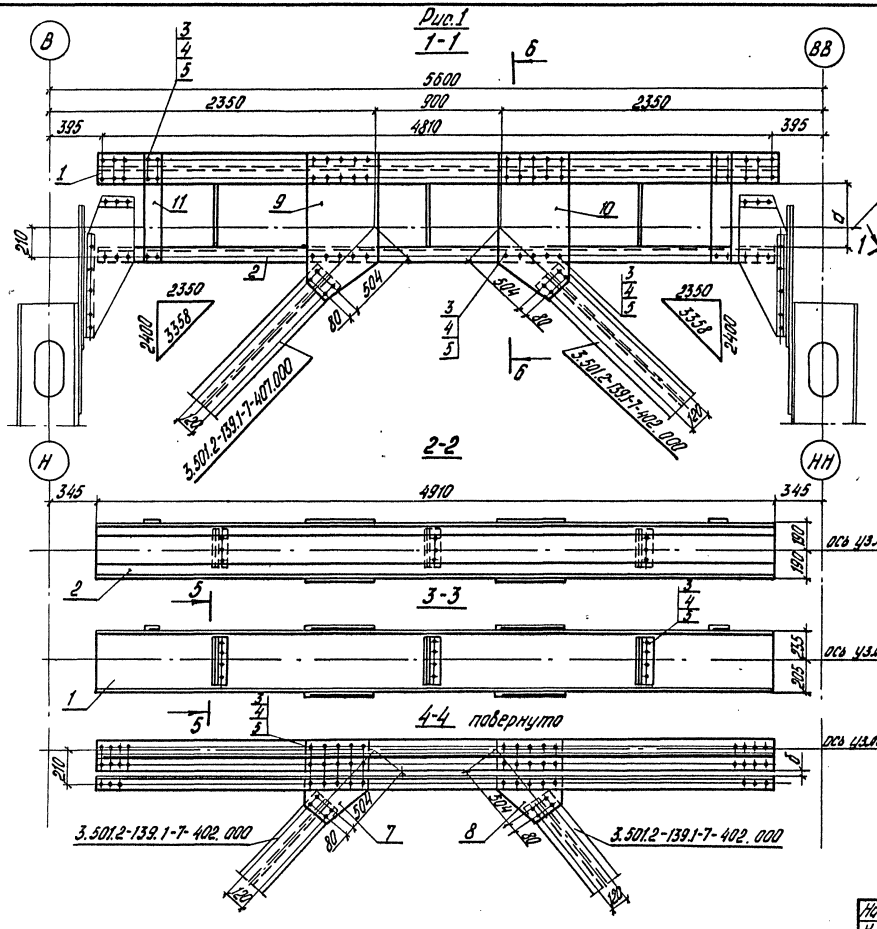

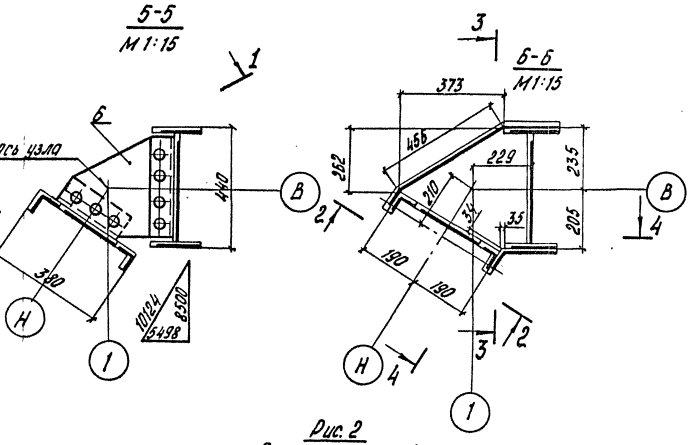

Рис. 2
Остальное-см. рис.1

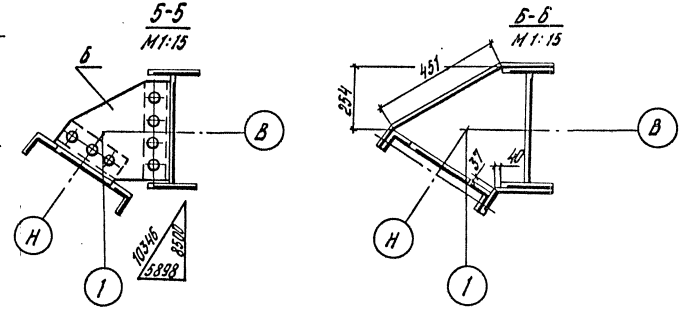

Таблица 2 дана на листе 2

Таблица 1

Обозначение	Рис.	а	б	Масса, кг
3.501.2-139.1-7-401.000	1	456	69	757,2
-01	2	451	77	757,2

Нач.отд.	Монов	
Н.контр.	Мирлодская	
Гл.спец.	Гитман	
ГИП	Френкель	
Рук.гр.	Астахова	
Инж.	Степанова	

1293/8 | 41

3.501.2-139.1-7-401.000 СБ

Распорка трубчатая РГ (РГ1, РГ2)
Сборочный чертеж

Стадия	Масса	Масштаб
Р	см. табл.1	1:30
Лист 1	Листов 2	

Гипротрансмост

Копировал левых

25510-10 42
Формат А3

Инв.№ подл. | Подпись и дата | Взам. инв.№ | 113717

Рис. 3
М 1:15

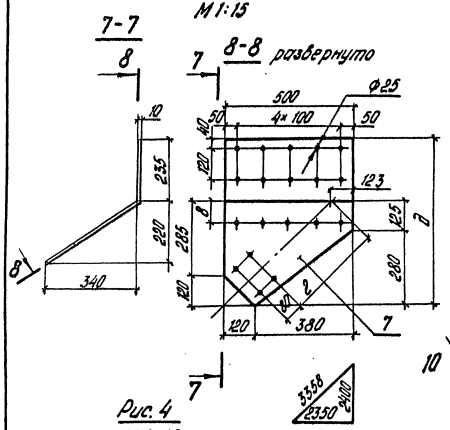

Рис. 4
М 1:15

Остальное - см. рис. 3

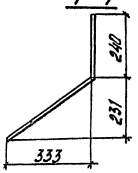

Рис. 5
М 1:15

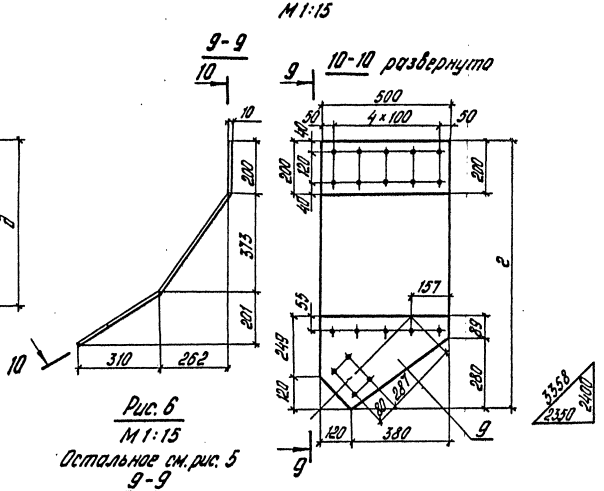

Рис. 6
М 1:15

Остальное см. рис. 5

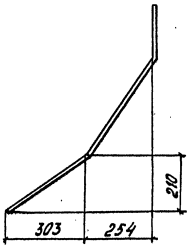

Рис. 7
М 1:15

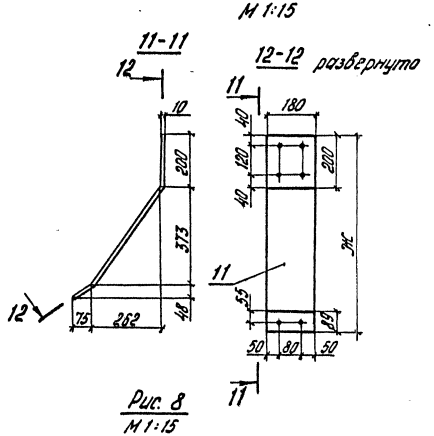

Рис. 8
М 1:15

Остальное см. рис. 7

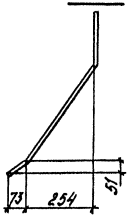

Таблица 2

Изображено	Рис.	Зеркальное отражение	Размеры, мм				
			в	г	д	е	ж
3.501.2-139.1-7-401.001	3	3.501.2-139.1-7-401.001-01	89	335	640	—	—
-02	4	-03	92	339	645	—	—
3.501.2-139.1-7-401.002	5	3.501.2-139.1-7-401.002-01	—	—	—	1025	—
-02	6	-03	—	—	—	1020	—
3.501.2-139.1-7-401.003	7	—	—	—	—	—	745
-01	8	—	—	—	—	—	740

Инв. № подл. | 113717 | Подпись и дата | Взам. инв. №

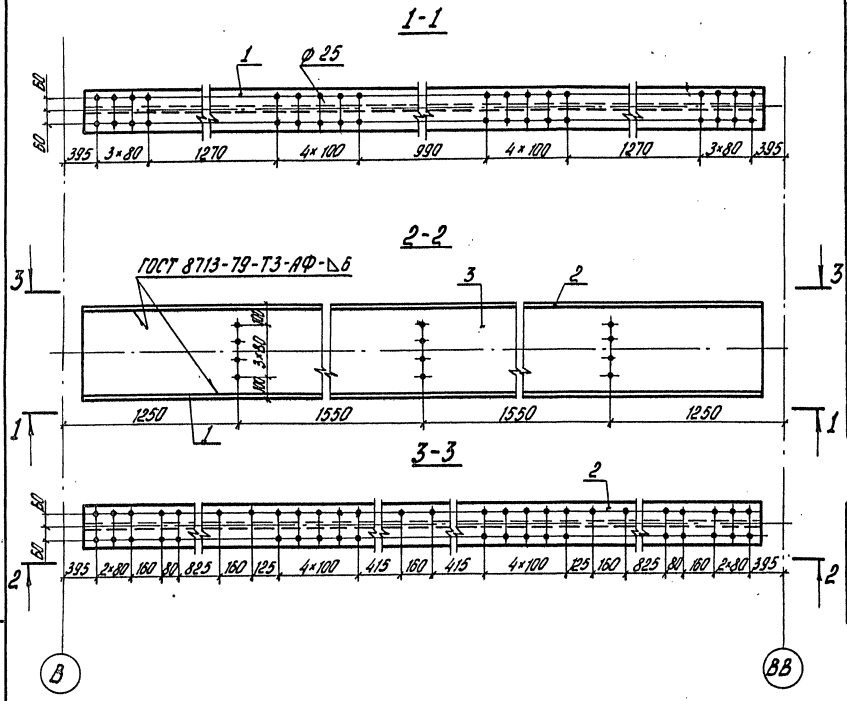

Формат	Зона	Поз.	Обозначение	Наименование	Кол.	Примечание
				Детали		
Б4		1	3.501.2-139.1-7-401.101	Лист Б10 ГОСТ 19903-74 (см. таблицу)		
				200×4910	1	77,1 кг
		2	-01	Лист Б10 ГОСТ 19903-74 (см. таблицу)		
				200×4910	1	77,1 кг
Б4		3	3.501.2-139.1-7-401.102	Лист Б10 ГОСТ 19903-74 (см. таблицу)		
				420×4910	1	161,9 кг
			Дополнительный номер исполнения ветви трубчатой распорки должен соответствовать дополнительному номеру исполнения пролетного строения			

Поз.	Материалы для дополнительного номера исполнения		
	01	02	03
1, 2, 3	15ХСНД ГОСТ 6713-75*	15ХСНД-2 ГОСТ 6713-75*	10ХСНД-3 ГОСТ 6713-75*

Инв. № подл.	Подпись и дата	Взам. инв. №
113718		

1293/8 | 43

Нач. отд.	Манов	
Н. контр.	Мирлодской	
Гл. спец.	Уитман	
ГИП	Френкель	
Рук. гр.	Потапова	
Инж.	Степанова	

3.501.2-139.1-7-401.100

Ветвь распорки трубчатой ВРТ 1

Стадия	Масса	Масштаб
Р	316,1	1:20
Лист	Листов 1	

Гипротрансмост

Копировал Левых

Формат А3

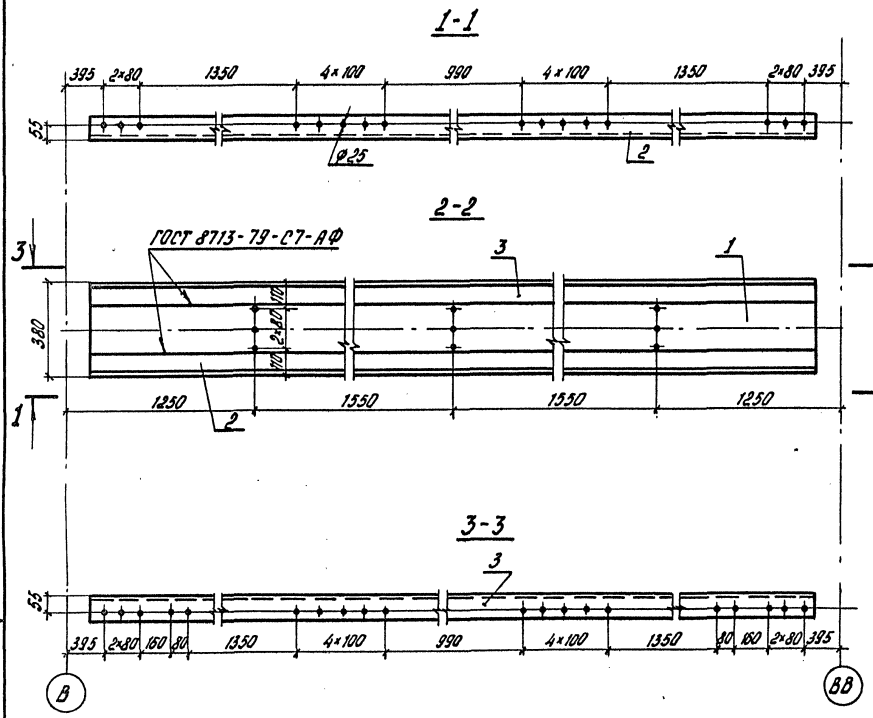

Формат	Зона	Поз.	Обозначение	Наименование	Кол.	Примечание
				Детали		
Б4		1	3.501.2-139.1-7-401.201	Лист $\frac{\text{Б 10 ГОСТ 19903-74}}{\text{(см. таблицу)}}$		
				200×4910	1	77,1 кг
Б4		2	3.501.2-139.1-7-401.202	Уголок $\frac{\text{Б-90×90×9 ГОСТ 8509-72*}}{\text{(см. таблицу)}}$		
				ℓ = 4910	1	59,9 кг
		3	-01	Уголок $\frac{\text{Б-90×90×9 ГОСТ 8509-72*}}{\text{(см таблицу)}}$		
				ℓ = 4910	1	59,9 кг.
			Дополнительный номер исполнения ветви трубчатой распорки должен соответствовать дополнительному номеру исполнения пролетного строения			

Поз.	Материалы для дополнительного номера исполнения		
	01	02	03
1	15ХСНД ГОСТ 6713-75*	15ХСНД-2 ГОСТ 6713-75*	10ХСНД-3 ГОСТ 6713-75*
2,3	15ХСНД ГОСТ 6713-75*		10ХСНД ГОСТ 6713-75*

1293/8 | 44

Нач. отд.	Манов		
Н. контр.	Мирамовская		
Гл. спец.	Гитман		
ГИП	Френкель		
Рук. гр.	Асланова		
Инж.	Степанова		

3.501.2-139.1-7-401.200

Ветвь распорки трубчатой ВРТ 2

Стадия	Масса	Масштаб
Р	196,9	1:20
Лист	Листов 1	

Гипротрансмост

Инв. № подл. 13719 | Подпись и дата | Взам. инв. №

Копировал Левых

Формат А3

Рис. 1

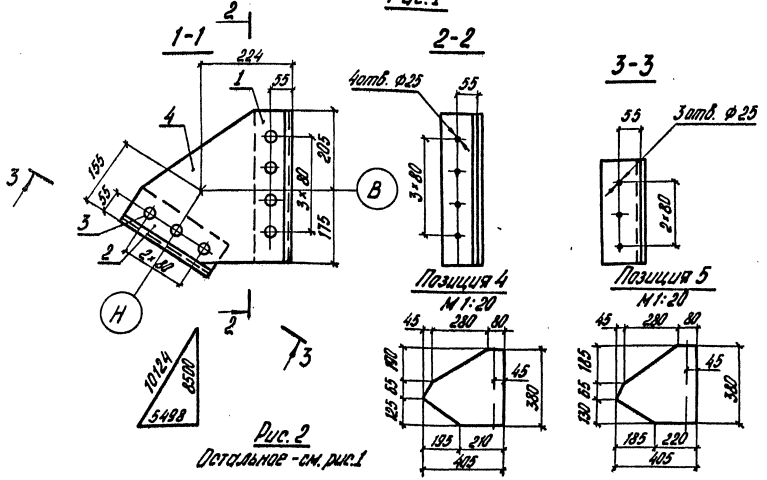

Рис. 2
Остальное - см. рис. 1

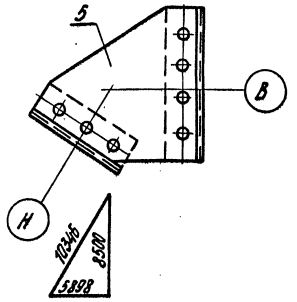

Таблица 1

Обозначение	Рис.
3.501.2-139.1-7-401.300	1
-01	2

Таблица 2

Поз.	Материалы для дополнительного номера исполнения.		
	01	02	03
1, 2	15 ХСНД ГОСТ 6713-75*		10ХСНД ГОСТ 6713-75*
4, 5	15ХСНД ГОСТ 6713-75*	15ХСНД-2 ГОСТ 6713-75*	10ХСНД-3 ГОСТ 6713-75*

Формат	Зона	Поз.	Обозначение	Наименование	Кол.	Примечание
				Детали		
Б4		1	3.501.2-139.1-7-401.301	Уголок Б-90×90×9 ГОСТ 8509-72* (см. табл. 2)		
				ℓ = 380	1	4,6 кг
Б4		2	3.501.2-139.1-7-401.302	Уголок Б-90×90×9 ГОСТ 8509-72* (см. табл. 2)		
				ℓ = 260	1	3,2 кг
				Стандартные изделия		
		3		Заклепка 22×50.10 ГОСТ 10299-80	7	0,213 кг
			Переменные данные для исполнений			
				3.501.2-139.1-7-401.300		ДРТ1
				Детали		
		4	3.501.2-139.1-7-401.303	Лист Б10 ГОСТ 19903-74 (см. табл. 2)		
				380×405	1	8,3 кг
				3.501.2-139.1-7-401.300-01		ДРТ2
				Детали		
		5	3.501.2-139.1-7-401.304	Лист Б10 ГОСТ 19903-74 (см. табл. 2) 380×405	1	8,3 кг
			Дополнительный номер исполнения диафрагмы должен соответствовать			
			дополнительному номеру исполнения пролетного строения			

Инв. № подл. | 113720 | Подпись и дата | Взам. инв. №

Нач. отд.	Монов		
Н. контр.	Мурамодская		
Гл. спец.	Гитман		
ГИП	Френкель		
Рук. гр.	Астахова		
Инж.	Степнова		

1293/8 | 45

3.501.2-139.1-7-401.300

Диафрагма ДРТ (ДРТ1, ДРТ2)

Стадия	Масса	Масштаб
Р	17,6	1:10
Лист	Листов 1	

Гипротрансмост

Копировал Левых

Формат А3

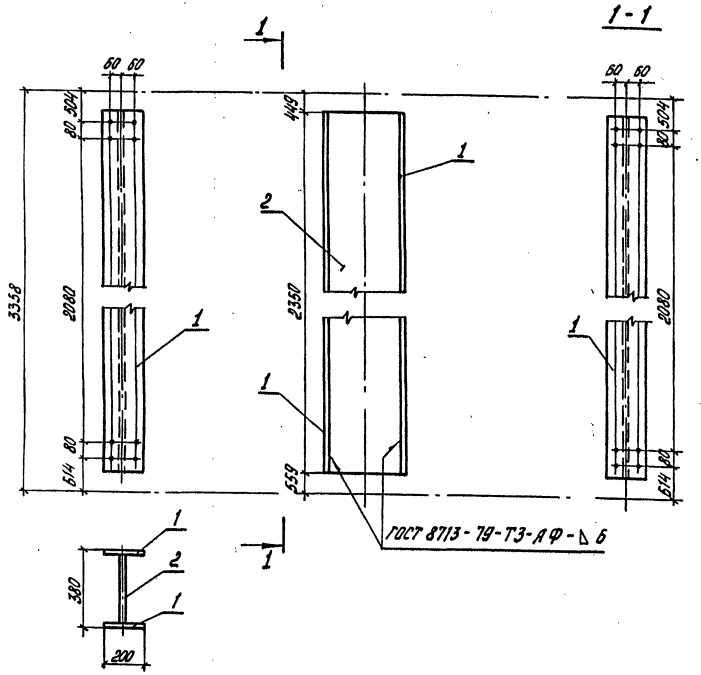

Формат	Зона	Поз.	Обозначение	Наименование	Кол.	Примечание
				Детали		
Б4		1	3.501.2-139.1-7-402.001	Лист Б10 ГОСТ 19903-74 (см. таблицу)		
				200 × 2350	2	36,9 кг
Б4		2	3.501.2-139.1-7-402.002	Лист Б10 ГОСТ 19903-74 (см. таблицу)		
				360 × 2350	1	66,4 кг
			Дополнительный номер	исполнения подкоса ПП3		
			должен соответствовать	дополнительному номеру		
			исполнения пролетного строения			

Поз.	Материалы для дополнительного номера исполнения		
	01	02	03
1, 2	15ХСНД ГОСТ 6713-75*	15ХСНД-2 ГОСТ 6713-75*	10ХСНД-3 ГОСТ 6713-75*

Нач. отд.	Манов	
Н. контр.	Мирлашкова	
Гл. спец.	Гитман	
ГИП	Френкель	
Рук. гр.	Астахова	
Инж.	Юркин	

1293/8 | 46

3.501.2-139.1-7-402.000

Подкос ПП31

Стадия	Масса	Масштаб
Р	140,2	1:20
Лист	Листов 1	

Гипротрансмост

Инв. № подл. 113721 | Подпись и дата | Взам. инв. №

Копировал: Левых

Формат А3

25510-10 47

3.501.2-139.1-7-403.100 - изображено 3.501.2-139.1-7-403.100-01 - зеркальное отражение

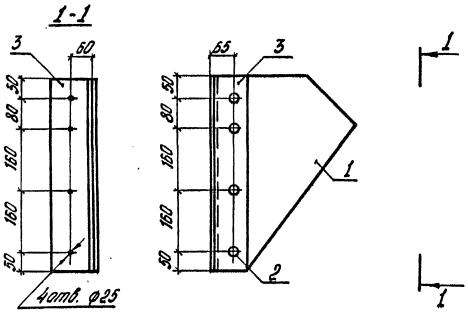

Позиция 1

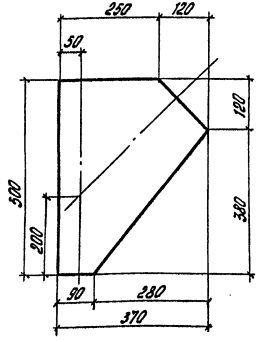

Формат	Зона	Поз.	Обозначение	Наименование	Кол.	Примечание
				Детали		
Б4		1	3.501.2-139.1-7-403.101	Лист Б10 ГОСТ 19903-74 (см. таблицу)		
				370 × 500	1	9,8 кг
				Стандартные изделия		
		2		Заклепка 22×65.10 ГОСТ 10299-80	4	0,257 кг
			Переменные данные	для исполнений		
				3.501.2-139.1-7-403.100		ФП31
				Детали		
Б4		3	3.501.2-139.1-7-403.102	Уголок Б-100×100×10 ГОСТ 8509-72* (см. таблицу)		
				ℓ=500	1	7,6 кг
				3.501.2-139.1-7-403.100-01		ФП32
				Детали		
Б4		3	3.501.2-139.1-7-403.102-01	Уголок Б-100×100×10 ГОСТ 8509-72* (см. таблицу)		
				ℓ=500	1	7,6 кг.
			Дополнительный номер	исполнения фасонки		
			должен соответствовать	дополнительному номеру		
			исполнения пролетного	строения		

Поз.	Материалы для дополнительного номера исполнения		
	01	02	03
1	15 ХСНД ГОСТ 6713-75*	15 ХСНД-2 ГОСТ 6713-75*	10 ХСНД-3 ГОСТ 6713-75*
3	15 ХСНД ГОСТ 6713-75*		10 ХСНД ГОСТ 6713-75*

Инв. № подл.	Подпись и дата	Взам. инв. №
11372-3		

1293/8 | 47

Нач. отд.	Манов	
Н. контр.	Мурадовский	
Гл. спец.	Гитман	
ГИП	Френкель	
Рук. гр.	Астахова	
Инж.	Еремина	

3.501.2-139.1-7-403.100

Фасонка ФП3 (ФП31, ФП32)

Стадия	Масса	Масштаб
Р	18,5	1:10
Лист	Листов	

Гипротрансмост

Копировал: Лебых

Формат А3

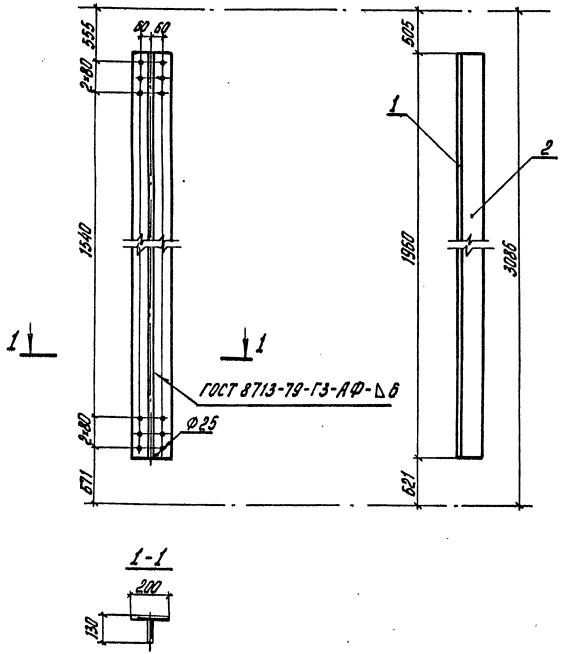

Формат	Зона	Поз.	Обозначение	Наименование	Кол.	Примечание
				Детали		
Б4		1	3.501.2-139.1-7-501.001	Лист Б10 ГОСТ 19903-74 (см. таблицу)		
				200 × 1960	1	30,8 кг
Б4		2	3.501.2-139.1-7-501.002	Лист Б10 ГОСТ 19903-74 (см. таблицу)		
				120 × 1960	1	18,5 кг
			Дополнительный номер исполнения подкоса должен соответствовать дополнительному номеру исполнения пролетного строения			

Инв. № подл.	Подпись и дата	Взам. инв. №
113724		

Поз.	Материалы для дополнительного номера исполнения		
	01	02	03
1,2	15 ХСНД ГОСТ 6713-75*	15 ХСНД-2 ГОСТ 6713-75*	10 ХСНД-3 ГОСТ 6713-75*

1293/8 48

Нач. отд.	Монов	
Н. контр.	Миролюбская	
Гл. спец.	Гитман	
ГИП	Френкель	
Рук. гр.	Астахова	
Инж.	Юркин	
Инж.	Ларина	

3.501.2-139.1-7-501.000

Подкос ППС 1

Стадия	Масса	Масштаб
Р	49,3	1:20

Лист | Листов 1

Гипротрансмост

Копировал Левых

Формат А3

25510-10 49

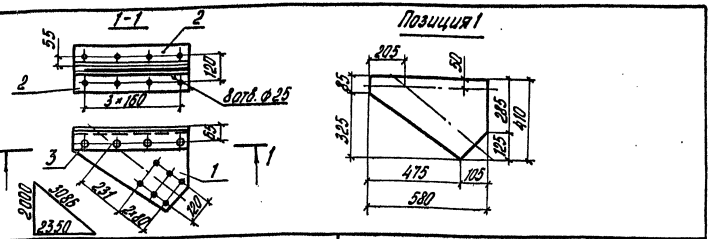

Формат	Зона	Поз.	Обозначение	Наименование	Кол.	Примечание
				Детали		
Б4		1	3.501.2-139.1-7-502.101	Лист 410×580 Б10 ГОСТ 19903-74 (см. таблицу)	1	12,1 кг
Б4		2	3.501.2-139.1-7-502.102	Уголок 5-100×100×10 ГОСТ 8509-72* (см. таблицу)	2	8,8 кг
				Стандартные изделия		
		3		Заклепка 22×60.10 ГОСТ 10299-80	4	0,252 кг
			Дополнительный номер исполнения	Фасонки должен соответствовать		
			дополнительному номеру исполнения	пролетного строения		

Поз.	Материалы для дополнительного номера исполнения		
	01	02	03
1	15ХСНД ГОСТ 6713-75*	15ХСНД-2 ГОСТ 6713-75*	10ХСНД-3 ГОСТ 6713-75*
2	15ХСНД ГОСТ 6713-75*		10ХСНД ГОСТ 6713-75*

Инв. № подл. 113727 | Подпись и дата | Взам. инв. №

Нач. отд.	Манов	
Н. контр.	Мирабодская	
Гл. спец.	Гитман	
ГИП	Френкель	
Рук. гр.	Астахова	
Инж.	Степанова	

3.501.2-139.1-7-502.100

Фасонка ФПС1

Стадия	Масса	Масштаб
Р	30,7	1:20
Лист	Листов 1	

Гипротрансмост

Копировал Левых Формат А4

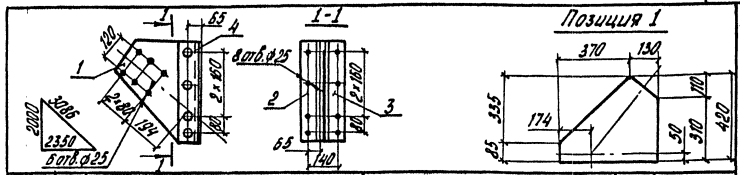

Формат	Зона	Поз.	Обозначение	Наименование	Кол.	Примечание
				Детали		
Б4		1	3.501.2-139.1-7-503.101	Лист 420×500 Б10 ГОСТ 19903-74 (см. таблицу)	1	11,1 кг
Б4		2	3.501.2-139.1-7-503.102	Уголок 5-100×100×10 ГОСТ 8509-72* Р=500 (см. таблицу)	1	7,6 кг
Б4		3	3.501.2-139.1-7-503.103	Уголок 5-100×100×10 ГОСТ 8509-72* Р=500 (см. таблицу)	1	7,6 кг
				Стандартные изделия		
		4		Заклепка 22×60.10 ГОСТ 10299-80	4	0,252 кг
			Дополнительный номер исполнения	Фасонки должен соответствовать		
			дополнительному номеру исполнения	пролетного строения		

Поз.	Материалы для дополнительного номера исполнения		
	01	02	03
1	15ХСНД ГОСТ 6713-75*	15ХСНД-2 ГОСТ 6713-75*	10ХСНД-3 ГОСТ 6713-75*
2,3	15ХСНД ГОСТ 6713-75*		10ХСНД ГОСТ 6713-75*

1293/8 | 49

Инв. № подл. 113727 | Подпись и дата | Взам. инв. №

Нач. отд.	Манов	
Н. контр.	Мирабодская	
Гл. спец.	Гитман	
ГИП	Френкель	
Рук. гр.	Астахова	
Инж.	Степанова	

3.501.2-139.1-7-503.100

Фасонка ФПС2

Стадия	Масса	Масштаб
Р	27,3	1:20
Лист	Листов 1	

Гипротрансмост

Копировал Левых Формат А4

25570-10 50

Формат	Зона	Поз.	Обозначение	Наименование	Кол.	Примечание
				Документация		
А3			3.501.2-139.1-7-601.000 СБ	Сборочный чертеж		
				Детали		
Б4		1	3.501.2-139.1-7-601.001	Лист Б12 ГОСТ 19903-74 (см. таблицу)		
				816×5120	1	393,6 кг
Б4		2	3.501.2-139.1-7-601.002	Лист 32 ГОСТ 19903-74 (см. таблицу)		
				320×4900	1	393,9 кг
Б4		3	3.501.2-139.1-7-601.003	Уголок Б-100×100×12 ГОСТ 8509-72* (см. таблицу)		
				ℓ = 1210	2	18,3 кг
		4	-01	Уголок Б-100×100×12 ГОСТ 8509-72* (см. таблицу)		
				ℓ = 1210	2	18,3 кг
Б4		5	3.501.2-139.1-7-601.004	Уголок Б-100×100×12 ГОСТ 8509-72* (см. таблицу)		
				ℓ = 260	2	3,9 кг
		6	-01	Уголок Б-100×100×12 ГОСТ 8509-72* (см. таблицу)		
				ℓ = 260	2	3,9 кг
Б4		7	3.501.2-139.1-7-601.005	Лист Б12 ГОСТ 19903-74 (см. таблицу)		
				365×395	2	9,6 кг
Б4		8	3.501.2-139.1-7-601.006	Лист Б12 ГОСТ 19903-74 (см. таблицу)		
				75×135	2	1,0 кг

Формат	Зона	Поз.	Обозначение	Наименование	Кол.	Примечание
				Стандартные изделия		
		13		Заклепка 22×75.10 ГОСТ 10299-80	32	0,297 кг
		14		Заклепка 22×80.10 ГОСТ 10299-80	12	0,312 кг
			Переменные данные для исполнений			
				3.501.2-139.1-7-601.000		ПБ1
				Детали		
Б4		9	3.501.2-139.1-7-601.007	Лист 32 ГОСТ 19903-74 (см. таблицу)		
				320×4900	1	393,9 кг
				3.501.2-139.1-7-601.000-01		ПБ2
				Детали		
Б4		9	3.501.2-139.1-7-601.007-01	Лист 32 ГОСТ 19903-74 (см. таблицу)		
				320×4900	1	393,9 кг

Поз.	Материалы для дополнительного номера исполнения		
	01	02	03
1, 5, 7, 8	15ХСНД ГОСТ 6713-75*	15ХСНД-2 ГОСТ 6713-75*	10ХСНД-3 ГОСТ 6713-75*
3, 4, 5, 6	15ХСНД ГОСТ 6713-75*		10ХСНД ГОСТ 6713-75
8	16Д ГОСТ 6713-75	15ХСНД ГОСТ 6713-75*	
2, 9, 10, 11, 12	15ХСНД-2 ГОСТ 6713-75*		10ХСНД-3 ГОСТ 6713-75*

1293/8 | 50

Нач. отд.	Манов	
Н. контр.	Мирамовская	
Гл. спец.	Гитман	
ГИП	Френкель	
Рук. гр.	Астахова	
Вед. инж.	Ялыкова	
Инж.	Акулова	

3.501.2-139.1-7-601.000

Балка поперечная ПБ (ПБ1, ПБ2)

Стадия	Лист	Листов
Р	1	2

Гипротрансмост

Инв. № подл. 113729 | Подпись и дата | Взам. инв. №

Копировал Левых

Формат А3 25510-10

Формат	Зона	Поз.	Обозначение	Наименование	Кол.	Примечание
Б4		10	3.501.2-139.1-7-601.008	Лист 20 ГОСТ 19903-74 (см. таблицу)		
				260×300	2	12,2 кг
Б4		11	3.501.2-139.1-7-601.009	Лист 20 ГОСТ 19903-74 (см. таблицу)		
				150×796	4	18,7 кг
Б4		12	3.501.2-139.1-7-601.010	Лист 20 ГОСТ 19903-74 (см. таблицу)		
				60×90	2	0,35 кг
				Стандартные изделия		
		15		Заклепка 24×90.10 ГОСТ 10300-82	8	0,342 кг
			Дополнительный номер исполнения поперечной			
			балки ПБ должен соответствовать дополнительному			
			номеру исполнения пролетного строения			

Инв.№ подл. | Подпись и дата | Взам. инв.№
113729

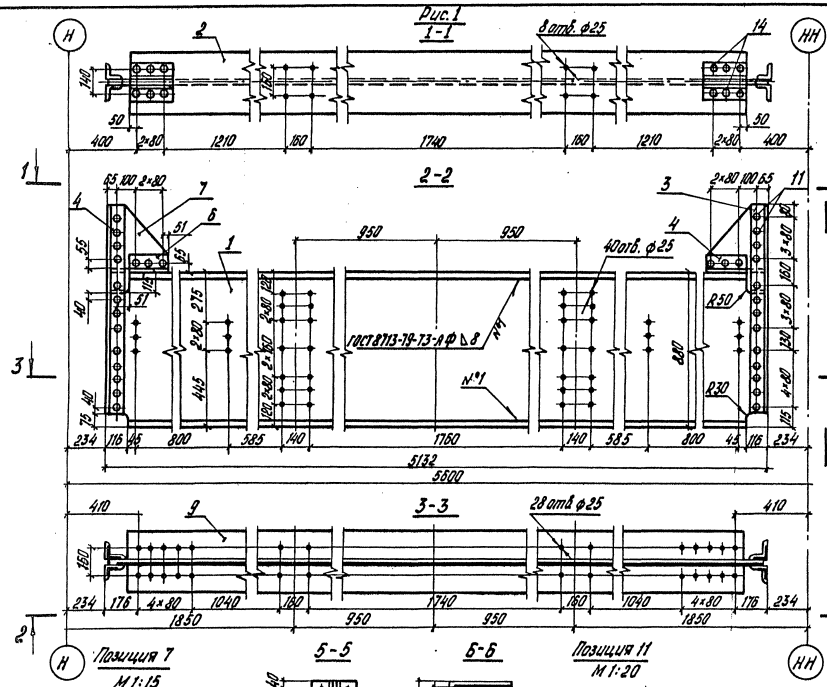

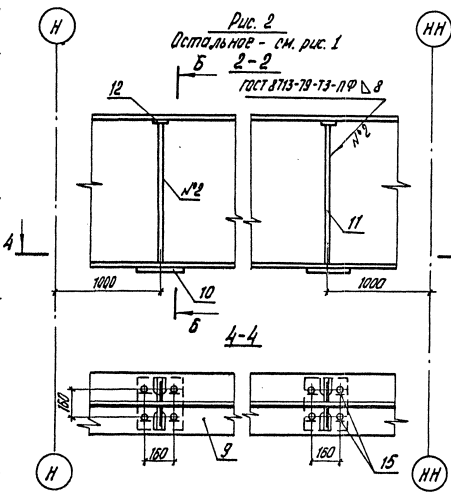

Обозначение	Рис.	Масса, кг
3.501.2-139.1-7-601.000	1	1302,6
-01	2	1406,3

Поз. 11 притрецевать к поз. 9

Нач. отд.	Манов	
Н. контр.	Мирлайский	
Гл. спец.	Гитман	
ГИП	Френкель	
Рис. гр.	Астахова	
Инж.	Карсонова	

1293/8 | 52

3.501.2-139.1-7-601.000 СБ

Балка поперечная ПБ (ПБ1, ПБ2)
Сборочный чертеж

Стадия	Масса	Масштаб
Р	см. таблицу	1:20
Лист	Листов 1	

Гипротрансмост

Инв. № подл. | 113730 | Подпись и дата | Взам. инв. №

Копировал левых

Формат А3

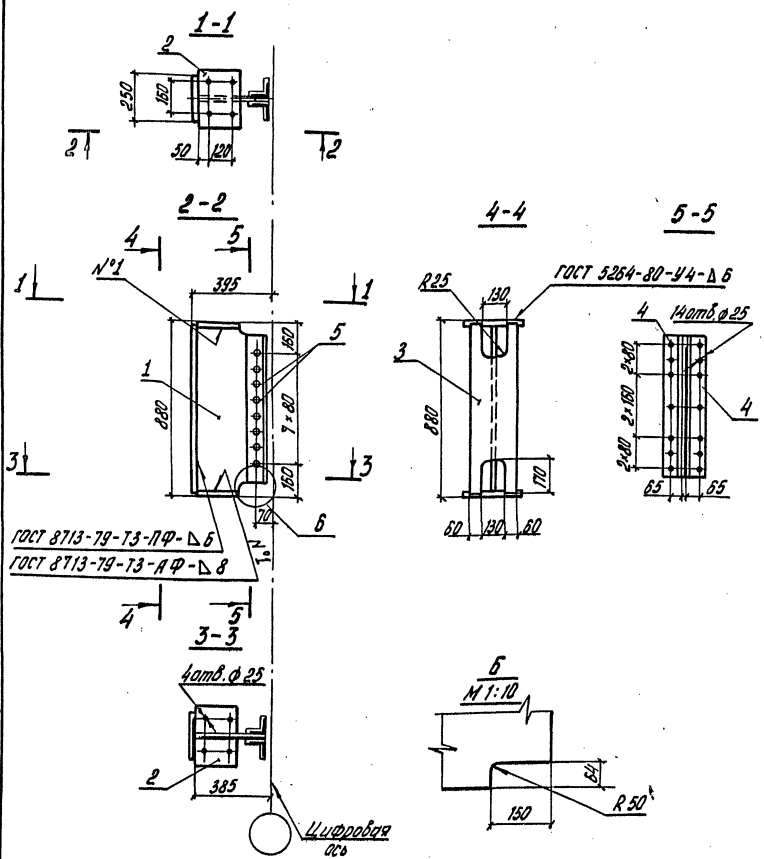

Поз.	Материалы для дополнительного номера исполнения		
	01	02	03
1, 2, 3	15ХСНД ГОСТ 6713-75*	15ХСНД-2 ГОСТ 6713-75*	10ХСНД-3 ГОСТ 6713-75*
4	15ХСНД ГОСТ 6713-75*		10ХСНД ГОСТ 6713-75*

Формат	Зона	Поз.	Обозначение	Наименование	Кол.	Примечание
				Детали		
Б4		1	3.501.2-139.1-7-602.001	Лист Б10 ГОСТ 19903-74 (см. таблицу)		
				848×1370	1	24,6 кг
Б4		2	3.501.2-139.1-7-602.002	Лист 16 ГОСТ 19903-74 (см. таблицу)		
				300×220	2	8,3 кг
Б4		3	3.501.2-139.1-7-602.003	Лист Б10 ГОСТ 19903-74 (см. таблицу)		
				250×860	1	16,9 кг
Б4		4	3.501.2-139.1-7-602.004	Уголок Б-100×100×12 ГОСТ 8509-72* (см. таблицу)		
				ℓ=720	2	12,9 кг
				Стандартные изделия		
		5		Заклепка 22×70.10 ГОСТ 10299-80	8	0,282 кг
				Дополнительный номер исполнения продольной балки должен соответствовать дополнительному номеру исполнения пролетного строения		

Нач. отд.	Манов	
Н. контр.	Мурадобская	
Гл. спец.	Гитман	
ГИП	Френкель	
Рук. гр.	Астахова	
Инж.	Карсанова	

1293/8 | 53

3.501.2-139.1-7-602.000

Балка продольная ПРБ 1

Стадия	Масса	Масштаб
Р	86,2	1:20
Лист	Листов 1	

Гипротрансмост

Копировал Левых

Формат А3

25510-10 54

Инв. № подл. | 113731 | Подпись и дата | Взам. инв. №

Формат	Зона	Поз.	Обозначение	Наименование	Кол.	Примечание
				Документация		
А3			3.501.2-139.1-7-603.000 СБ	Сборочный чертеж		
А3			3.501.2-139.1-7-603.000-10СБ	Сборочный чертеж		
				Детали		
Б4		1	3.501.2-139.1-7-603.001	Лист Б10 ГОСТ 19903-74 (см. таблицу)		
				848×5460	1	363,5 кг
Б4		2	3.501.2-139.1-7-602.004	Уголок Б-100×100×12 ГОСТ 8509-72* (см. таблицу)		
				ℓ=720	4	12,9 кг
Б4		3	3.501.2-139.1-7-603.003	Уголок Б-160×160×12 ГОСТ 8509-72* (см. таблицу)		
				ℓ=100	6	2,9 кг
Б4		4	3.501.2-139.1-7-603.004	Уголок Б-160×160×12 ГОСТ 8509-72* (см. таблицу)		
				ℓ=135	1	4,0 кг
		5	-01	Уголок Б-160×160×12 ГОСТ 8509-72* (см. таблицу)		
				ℓ=135	1	4,0 кг
Б4		6	3.501.2-139.1-7-604.003-02	Уголок Б-125×80×10 ГОСТ 8510-72* (см. таблицу)		
				ℓ=830	3	12,9 кг
		7	-03	Уголок Б-125×80×10 ГОСТ 8510-72* (см. таблицу)		
				ℓ=830	3	12,9 кг
				Стандартные изделия		
		11		Болт М22×70-6g.110		
				ГОСТ 22353-77	58	0,312 кг
		12		Болт М22×100-6g.110		
				ГОСТ 22353-77	4	0,399 кг
		13		Гайка М22-6Н.110		
				ГОСТ 22354-77	62	0,108 кг
		14		Заклепка 22×70.10 ГОСТ 10299-80	16	0,282 кг
		15		Шайба 22 ГОСТ 22355-77	124	0,059 кг
				Переменные данные для исполнений		
				3.501.2-139.1-7-603.000		ПРБ2
				Детали		
Б4		7	3.501.2-139.1-7-604.003-03	Уголок Б-125×80×10 ГОСТ 8510-72* (см. таблицу)		
				ℓ=830	1	12,9 кг
		8	-05	Уголок Б-125×80×10 ГОСТ 8510-72* (см. таблицу)		
				ℓ=830	1	12,9 кг
Б4		9	3.501.2-139.1-7-603.005	Лист 16 ГОСТ 19903-74 (см. таблицу)		
				300×5160	1	194,4 кг

Поз.	Материалы для дополнительного номера исполнения		
	01	02	03
1	15ХСНД ГОСТ 6713-75*	15ХСНД-2 ГОСТ 6713-75*	10ХСНД-3 ГОСТ 6713-75*
2, 3, 4, 5, 6, 7, 8	15ХСНД ГОСТ 6713-75*		10ХСНД ГОСТ 6713-75*
11, 12	Болт М22×ℓ-6g.110 ГОСТ 22353-77	Болт М22×ℓ-6g.110 Хл1 ГОСТ 22353-77	
13	Гайка М22-6Н.110 ГОСТ 22354-77	Гайка М22-6Н.110 Хл1 ГОСТ 22353-77	
9, 10	15ХСНД-2 ГОСТ 6713-75*		10ХСНД-3 ГОСТ 6713-73*

Инв. № подл. 113781 | Подпись и дата | Взам. инв. №

1293/8 54

Нач. отд.	Монов	
Н. контр.	Мирославская	
Гл. спец.	Гитман	
ГИП	Френкель	
Рук. гр.	Астахова	
Вед. инж.	Ярлыкова	
Инж.	Юркин	

3.501.2-139.1-7-603.000

Балка продольная ПРБ (ПРБ2... ПРБ13)

Стадия	Лист	Листов
Р	1	6

Гипротрансмост

Копировал Левых

Формат А3 25310-10

Формат	Зона	Поз.	Обозначение	Наименование	Кол.	Примечание
Б4		10	3.501.2-139.1-7-603.006	Лист 16 ГОСТ 19903-74 (см. таблицу)		
				300×5160	1	194,4 кг
				3.501.2-139.1-7-603.000-01		ПРБ3
				Детали		
Б4		7	3.501.2-139.1-7-604.003-03	Уголок Б-125×80×10 ГОСТ 8510-72* (см. таблицу)		
				ℓ=830	1	12,9 кг
		8	-05	Уголок Б-125×80×10 ГОСТ 8510-72* (см. таблицу)		
				ℓ=830	1	12,9 кг
Б4		9	3.501.2-139.1-7-603.005	Лист 16 ГОСТ 19903-74 (см. таблицу)		
				300×5160	1	194,4 кг
Б4		10	3.501.2-139.1-7-603.006-01	Лист 16 ГОСТ 19903-74 (см. таблицу)		
				300×5160	1	194,4 кг
				3.501.2-139.1-7-603.000-02		ПРБ3н
				Детали		
Б4		6	3.501.2-139.1-7-604.003-02	Уголок Б-125×80×10 ГОСТ 8510-72* (см. таблицу)		
				ℓ=830	1	12,9 кг
		8	-04	Уголок Б-125×80×10 ГОСТ 8510-72* (см. таблицу)		
				ℓ=830	1	12,9 кг
Б4		9	3.501.2-139.1-7-603.005	Лист 16 ГОСТ 19903-74 (см. таблицу)		
				300×5160	1	194,4 кг
Б4		10	3.501.2-139.1-7-603.006-01	Лист 16 ГОСТ 19903-74 (см. таблицу)		
				300×5160	1	194,4 кг

Формат	Зона	Поз.	Обозначение	Наименование	Кол.	Примечание
				3.501.2-139.1-7-603.000-03		ПРБ4
				Детали		
Б4		7	3.501.2-139.1-7-604.003-03	Уголок Б-125×80×10 ГОСТ 8510-72* (см. таблицу)		
				ℓ=830	1	12,9 кг
		8	-05	Уголок Б-125×80×10 ГОСТ 8510-72* (см. таблицу)		
				ℓ=830	1	12,9 кг
Б4		9	3.501.2-139.1-7-603.005-01	Лист 16 ГОСТ 19903-74 (см. таблицу)		
				300×5160	1	194,4 кг
Б4		10	3.501.2-139.1-7-603.006-02	Лист 16 ГОСТ 19903-74 (см. таблицу)		
				300×5160	1	194,4 кг
				3.501.2-139.1-7-603.000-04		ПРБ4н
				Детали		
Б4		6	3.501.2-139.1-7-604.003-02	Уголок Б-125×80×10 ГОСТ 8510-72* (см. таблицу)		
				ℓ=830	1	12,9 кг
		8	-04	Уголок Б-125×80×10 ГОСТ 8510-72* (см. таблицу)		
				ℓ=830	1	12,9 кг
Б4		9	3.501.2-139.1-7-603.005-01	Лист 16 ГОСТ 19903-74 (см. таблицу)		
				300×5160	1	194,4 кг
Б4		10	3.501.2-139.1-7-603.006-02	Лист 16 ГОСТ 19903-74 (см. таблицу)		
				300×5160	1	194,4 кг

Инв. № подл. | 113781 | Подпись и дата | Взам. инв. №

Формат	Зона	Поз.	Обозначение	Наименование	Кол.	Примечание
				3.501.2-139.1-7-603.000-05		ПРБ5
				Детали		
Б4		7	3.501.2-139.1-7-604.003-03	Уголок Б-125×80×10 ГОСТ 8510-72* (см. таблицу)		
				ℓ = 830	1	12,9 кг
		8	-05	Уголок Б-125×80×10 ГОСТ 8510-72* (см. таблицу)		
				ℓ = 830	1	12,9 кг
Б4		9	3.501.2-139.1-7-603.005-02	Лист 16 ГОСТ 19903-74 (см. таблицу)		
				300×5160	1	194,4 кг
Б4		10	3.501.2-139.1-7-603.006	Лист 16 ГОСТ 19903-74 (см. таблицу)		
				300×5160	1	194,4 кг
				3.501.2-139.1-7-603.000-06		ПРБ6
				Детали		
Б4		7	3.501.2-139.1-7-604.003-03	Уголок Б-125×80×10 ГОСТ 8510-72* (см. таблицу)		
				ℓ = 830	1	12,9 кг
		8	-05	Уголок Б-125×80×10 ГОСТ 8510-72* (см. таблицу)		
				ℓ = 830	1	12,9 кг
Б4		9	3.501.2-139.1-7-603.005-02	Лист 16 ГОСТ 19903-74 (см. таблицу)		
				300×5160	1	194,4 кг
Б4		10	3.501.2-139.1-7-603.006-01	Лист 16 ГОСТ 19903-74 (см. таблицу)		
				300×5160	1	194,4 кг
				3.501.2-139.1-7-603.000-07		ПРБ6н
				Детали		
Б4		6	3.501.2-139.1-7-604.003-02	Уголок Б-125×80×10 ГОСТ 8510-72* (см. таблицу)		
				ℓ = 830	1	12,9 кг
		8	-04	Уголок Б-125×80×10 ГОСТ 8510-72* (см. таблицу)		
				ℓ = 830	1	12,9 кг
Б4		9	3.501.2-139.1-7-603.005-02	Лист 16 ГОСТ 19903-74 (см. таблицу)		
				300×5160	1	194,4 кг
Б4		10	3.501.2-139.1-7-603.006-01	Лист 16 ГОСТ 19903-74 (см. таблицу)		
				300×5160	1	194,4 кг
				3.501.2-139.1-7-603.000-08		ПРБ7
				Детали		
Б4		7	3.501.2-139.1-7-604.003-03	Уголок Б-125×80×10 ГОСТ 8510-72* (см. таблицу)		
				ℓ = 830	1	12,9 кг
		8	-05	Уголок Б-125×80×10 ГОСТ 8510-72* (см. таблицу)		
				ℓ = 830	1	12,9 кг
Б4		9	3.501.2-139.1-7-603.005-03	Лист 16 ГОСТ 19903-74 (см. таблицу)		
				300×5160	1	194,4 кг
Б4		10	3.501.2-139.1-7-603.006-02	Лист 16 ГОСТ 19903-74 (см. таблицу)		
				300×5160	1	194,4 кг

Инв. № подл. 113781 | Подпись и дата | Взам. инв. №

Формат	Зона	Поз.	Обозначение	Наименование	Кол.	Примечание
				3.501.2-139.1-7-603.000-09		ПРБ 7н
				Детали		
Б4		6	3.501.2-139.1-7-604.003-02	Уголок Б-125×80×10 ГОСТ 8510-72* (см. таблицу)		
				P=830	1	12,9 кг
		8	-04	Уголок Б-125×80×10 ГОСТ 8510-72* (см. таблицу)		
				P=830	1	12,9 кг
Б4		9	3.501.2-139.1-7-603.005-03	Лист 16 ГОСТ 19903-74 (см. таблицу)		
				300×5160	1	194,4 кг
Б4		10	3.501.2-139.1-7-603.006-02	Лист 16 ГОСТ 19903-74 (см. таблицу)		
				300×5160	1	194,4 кг
				3.501.2-139.1-7-603.000-10		ПРБ8
				Детали		
Б4		6	3.501.2-139.1-7-604.003-02	Уголок Б-125×80×10 ГОСТ 8510-72* (см. таблицу)		
				P=830	1	12,9 кг
		8	-04	Уголок Б-125×80×10 ГОСТ 8510-72* (см. таблицу)		
				P=830	1	12,9 кг
Б4		9	3.501.2-139.1-7-603.005-04	Лист 16 ГОСТ 19903-74 (см. таблицу)		
				300×5160	1	194,4 кг
Б4		10	3.501.2-139.1-7-603.006	Лист 16 ГОСТ 19903-74 (см. таблицу)		
				300×5160	1	194,4 кг.

Формат	Зона	Поз.	Обозначение	Наименование	Кол.	Примечание
				3.501.2-139.1-7-603.000-11		ПРБ9
				Детали		
Б4		6	3.501.2-139.1-7-604.003-02	Уголок Б-125×80×10 ГОСТ 8510-72* (см. таблицу)		
				P=830	1	12,9 кг
		8	-04	Уголок Б-125×80×10 ГОСТ 8510-72* (см. таблицу)		
				P=830	1	12,9 кг
Б4		9	3.501.2-139.1-7-603.005-04	Лист 16 ГОСТ 19903-74 (см. таблицу)		
				300×5160	1	194,4 кг
Б4		10	3.501.2-139.1-7-603.006-01	Лист 16 ГОСТ 19903-74 (см. таблицу)		
				300×5160	1	194,4 кг
				3.501.2-139.1-7-603.000-12		ПРБ9н
				Детали		
Б4		7	3.501.2-139.1-7-604.003-03	Уголок Б-125×80×10 ГОСТ 8510-72* (см. таблицу)		
				P=830	1	12,9 кг
		8	-05	Уголок Б-125×80×10 ГОСТ 8510-72* (см. таблицу)		
				P=830	1	12,9 кг
Б4		9	3.501.2-139.1-7-603.005-04	Лист 16 ГОСТ 19903-74 (см. таблицу)		
				300×5160	1	194,4 кг
Б4		10	3.501.2-139.1-7-603.006-01	Лист 16 ГОСТ 19903-74 (см. таблицу)		
				300×5160	1	194,4 кг

Инв. № подл. 113781 | Подпись и дата | Взам. инв. №

Формат	Зона	Поз.	Обозначение	Наименование	Кол.	Примечание
			3.501.2-139.1-7-603.000-13			ПРБ10
				Детали		
Б4		6	3.501.2-139.1-7-604.003-02	Уголок Б-125×80×10 ГОСТ 8510-72* (см. таблицу)		
				ℓ=830	1	12,9 кг
		8	-04	Уголок Б-125×80×10 ГОСТ 8510-72* (см. таблицу)		
				ℓ=830	1	12,9 кг
Б4		9	3.501.2-139.1-7-603.005-05	Лист 16 ГОСТ 19903-74 (см. таблицу)		
				300×5160	1	194,4 кг
Б4		10	3.501.2-139.1-7-603.006-02	Лист 16 ГОСТ 19903-74 (см. таблицу)		
				300×5160	1	194,4 кг
			3.501.2-139.1-7-603.000-14			ПРБ10н
				Детали		
Б4		7	3.501.2-139.1-7-604.000-03	Уголок Б-125×80×10 ГОСТ 8510-72* (см. таблицу)		
				ℓ=830	1	12,9 кг
		8	-05	Уголок Б-125×80×10 ГОСТ 8510-72* (см. таблицу)		
				ℓ=830	1	12,9 кг
Б4		9	3.501.2-139.1-7-603.005-05	Лист 16 ГОСТ 19903-74 (см. таблицу)		
				300×5160	1	194,4 кг
Б4		10	3.501.2-139.1-7-603.006-02	Лист 16 ГОСТ 19903-74 (см. таблицу)		
				300×5160	1	194,4 кг

Формат	Зона	Поз.	Обозначение	Наименование	Кол.	Примечание
				3.501.2-139.1-7-603.000-15		ПРБ11
				Детали		
Б4		6	3.501.2-139.1-7-604.003-02	Уголок Б-125×80×10 ГОСТ 8510-72* (см. таблицу)		
				ℓ=830	1	12,9 кг
		8	-04	Уголок Б-125×80×10 ГОСТ 8510-72* (см. таблицу)		
				ℓ=830	1	12,9 кг
Б4		9	3.501.2-139.1-7-603.005-06	Лист 16 ГОСТ 19903-74 (см. таблицу)		
				300×5160	1	194,4 кг
Б4		10	3.501.2-139.1-7-603.006	Лист 16 ГОСТ 19903-74 (см. таблицу)		
				300×5160	1	194,4 кг
			3.501.2-139.1-7-603.000-16			ПРБ12
				Детали		
Б4		6	3.501.2-139.1-7-604.003-02	Уголок Б-125×80×10 ГОСТ 8510-72* (см. таблицу)		
				ℓ=830	1	12,9 кг
		8	-04	Уголок Б-125×80×10 ГОСТ 8510-72* (см. таблицу)		
				ℓ=830	1	12,9 кг
Б4		9	3.501.2-139.1-7-603.005-06	Лист 16 ГОСТ 19903-74 (см. таблицу)		
				300×5160	1	194,4 кг
Б4		10	3.501.2-139.1-7-603.006-01	Лист 16 ГОСТ 19903-74 (см. таблицу)		
				300×5160	1	194,4 кг

Инв. № подл. | Подпись и дата | Взам. инв. №
193781

Копировал Левых Формат А3

25518-10 59

Формат	Зона	Поз.	Обозначение	Наименование	Кол.	Примечание
				3.501.2-139.1-7-603.000-17		ПРБ12н
				Детали		
Б4		7	3.501.2-139.1-7-604.003-03	Уголок Б-125×80×10 ГОСТ 8510-72* (см. таблицу)		
				ℓ=830	1	12,9 кг
		8	-05	Уголок Б-125×80×10 ГОСТ 8510-72* (см. таблицу)		
				ℓ=830	1	12,9 кг
Б4		9	3.501.2-139.1-7-603.005-06	Лист 16 ГОСТ 19903-74 (см. таблицу)		
				300×5160	1	194,4 кг
Б4		10	3.501.2-139.1-7-603.006-01	Лист 16 ГОСТ 19903-74 (см. таблицу)		
				300×5160	1	194,4 кг
				3.501.2-139.1-7-603.000-18		ПРБ13
				Детали		
Б4		6	3.501.2-139.1-7-604.003-02	Уголок Б-125×80×10 ГОСТ 8510-72* (см. таблицу)		
				ℓ=830	1	12,9 кг
		8	-04	Уголок Б-125×80×10 ГОСТ 8510-72* (см. таблицу)		
				ℓ=830	1	12,9 кг
Б4		9	3.501.2-139.1-7-603.005-07	Лист 16 ГОСТ 19903-74 (см. таблицу)		
				300×5160	1	194,4 кг
Б4		10	3.501.2-139.1-7-603.006-02	Лист 16 ГОСТ 19903-74 (см. таблицу)		
				300×5160	1	194,4 кг

Формат	Зона	Поз.	Обозначение	Наименование	Кол.	Примечание
				3.501.2-139.1-7-603.000-19		ПРБ13н
				Детали		
Б4		7	3.501.2-139.1-7-604.003-03	Уголок Б-125×80×10 ГОСТ 8510-72* (см. таблицу)		
				ℓ=830	1	12,9 кг.
		8	-05	Уголок Б-125×80×10 ГОСТ 8510-72* (см. таблицу)		
				ℓ=830	1	12,9 кг
Б4		9	3.501.2-139.1-7-603.005-07	Лист 16 ГОСТ 19903-74 (см. таблицу)		
				300×5160	1	194,4 кг
Б4		10	3.501.2-139.1-7-603.006-02	Лист 16 ГОСТ 19903-74 (см. таблицу)		
				300×5160	1	194,4 кг
			Дополнительный номер исполнения продольной балки ПРБ должен соответствовать дополнительному номеру исполнения пролетного строения			

Инв. № подл. 113781 | Подпись и дата | Взам. инв. №

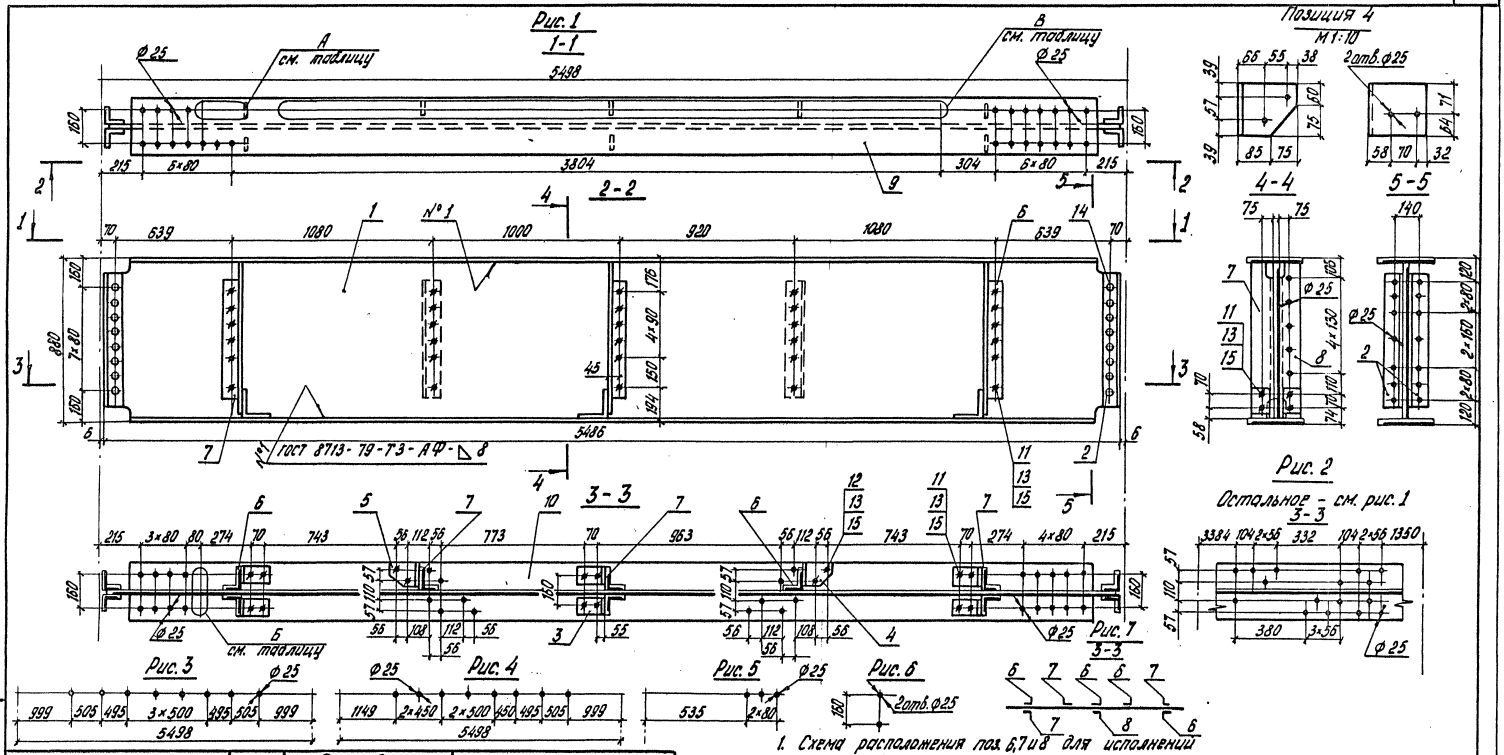

1. Схема расположения поз. 6,7 и 8 для исполнений 603.000-02,-04,-07-09 дана на рис. 7
2. Поз. 6,7 и 8 приторцевать к поз. 9

Изображено	Рис.	Рис. для А	Б	В	Зеркальное отражение
603.000	1	5	6	—	—
-01	2	5	6	—	603.000-02
-03	2	—	—	—	-04
-05	1	5	6	3	—
-06	2	5	6	3	-07
-08	2	—	—	4	-09
603.004	—	—	—	—	603.004-01

Нач. отд.	Манов	
Н. контр.	Миролюбская	
Гл. спец.	Гитман	
ГИП	Френкель	
Рук. гр.	Астахова	
Вед. инж.	Ярлыкова	
Инж.	Акулова	

1293/8 | 60

3.501.2-139.1-7-603.000 СБ

Балка продольная ПРБ (ПРБ 2... ПРБ 7)
Сборочный чертеж

Стадия	Масса	Масштаб
Р	970,7	1:20

Лист | Листов 1

Гипротрансмост

Инв. № подл. 113782 | Подпись и дата | Взам. инв. №

Копировал Левых

Формат А3

25510-10 61

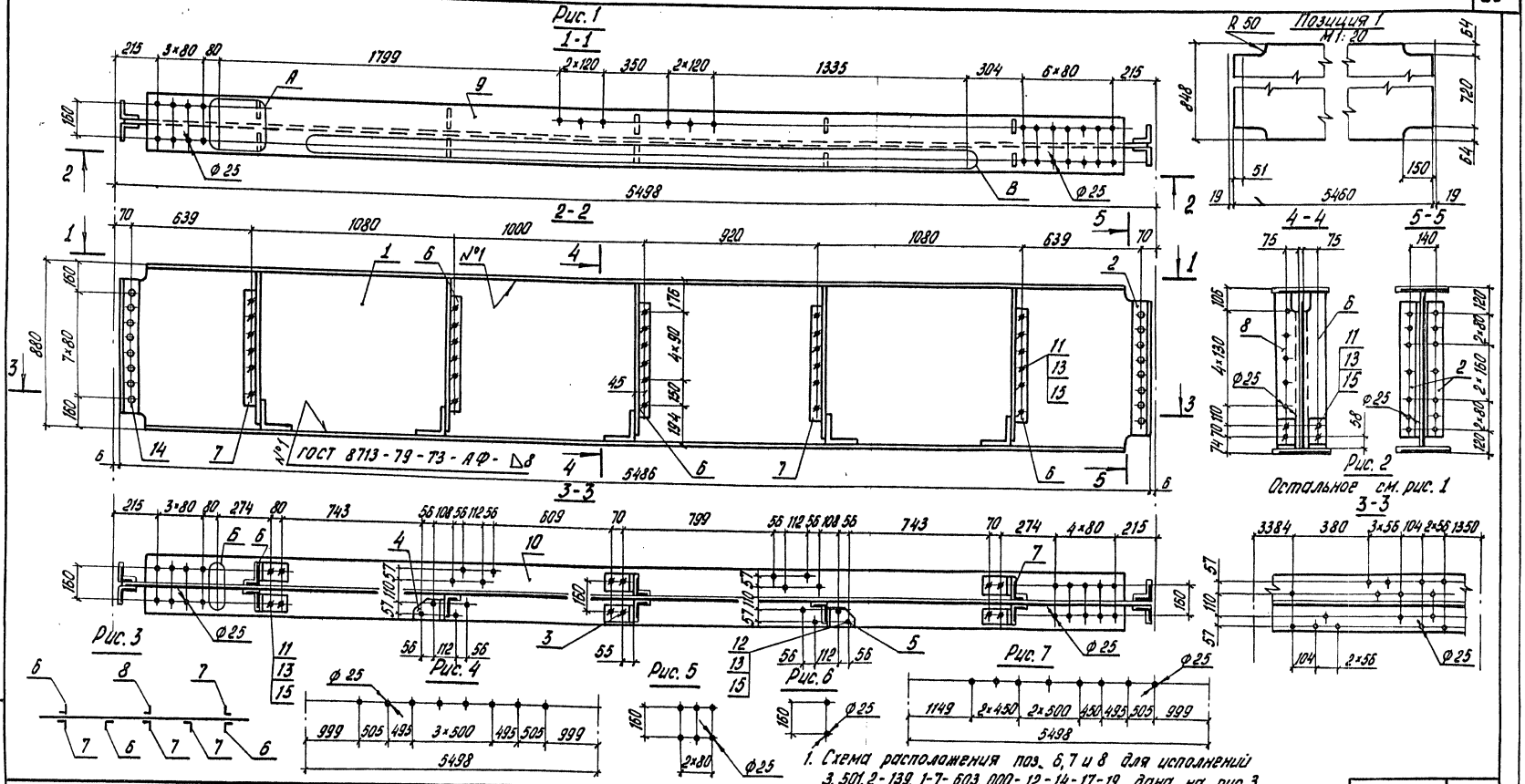

1. Схема расположения поз. 6, 7 и 8 для исполнений 3.501.2-139.1-7-603.000-12, -14, -17, -19 дана на рис. 3
2. Поз. 6, 7 и 8 приторцевать к поз. 9

Изображено	Рис.	Рис. для			Зеркальное отражение
		А	Б	В	
3.501.2-139.1-7-603.000-10	1	5	6	—	
-11	2	5	6	—	3.501.2-139.1-7-603.000-12
-13	2	—	—	—	-14
-15	1	5	6	4	—
-16	2	5	6	4	-17
-18	2	—	—	7	-19

Нач. отд.	Монов	
Н. контр.	Мирлюдская	
Гл. спец.	Гитман	
ГИП	Френкель	
Рук. гр.	Астахова	
Вед. инж.	Ярлыкова	
Инж.	Акулова	

1293/8 | 61

3.501.2-139.1-7-603.000-10 СБ

Балка продольная ПРБ (ПРБ8... ПРБ13)

Сборочный чертеж

Стадия	Масса	Масштаб
Р	970,7	1:20
Лист	Листов 1	

Гипротрансмост

Инв. № подл. 113783 | Подпись и дата | Взам. инв. №

Копировал. Левых

Формат А3

Формат	Зона	Поз.	Обозначение	Наименование	Кол.	Примечание
				Документация		
А3			3.501.2-139.1-7-604.000 СБ	Сборочный чертеж		
А3			3.501.2-139.1-7-604.000-04СБ	Сборочный чертеж		
				Детали		
Б4		1	3.501.2-139.1-7-604.001	Лист Б10 ГОСТ 19903-74 (см. таблицу)		
				840×5860	1	386,4 кг
Б4		2	3.501.2-139.1-7-604.002	Лист 20 ГОСТ 19903-74 (см. таблицу)		
				300×5560	1	261,9 кг
Б4		3	3.501.2-139.1-7-604.003	Уголок Б-125×80×10 ГОСТ 8510-72* (см. таблицу)		
				ℓ=830	2	12,9 кг
		4	-01	Уголок Б-125×80×10 ГОСТ 8510-72* (см. таблицу)		
				ℓ=830	2	12,9 кг
		5	-02	Уголок Б-125×80×10 ГОСТ 8510-72* (см. таблицу)		
				ℓ=830	2	12,9 кг
		6	-03	Уголок Б-125×80×10 ГОСТ 8510-72* (см. таблицу)		
				ℓ=830	2	12,9 кг
Б4		7	3.501.2-139.1-7-604.004	Уголок Б-160×160×12 ГОСТ 8509-72* (см. таблицу)		
				ℓ=100	5	2,9 кг
Б4		8	3.501.2-139.1-7-602.004	Уголок Б-100×100×12 ГОСТ 8509-72* (см. таблицу)		
				ℓ=720	4	12,9 кг

Формат	Зона	Поз.	Обозначение	Наименование	Кол.	Примечание
				Стандартные изделия		
		9		Болт М22×70-6g. 110 ГОСТ 22353-77	50	0,312 кг
		10		Гайка М22-6Н. 110 ГОСТ 22354-77	50	0,108 кг
		11		Заклепка 22×70.10 ГОСТ 10299-80	16	0,282 кг
		12		Шайба 22 ГОСТ 22355-77	100	0,059 кг
			Переменные данные для исполнений			
				3.501.2-139.1-7-604.000		ПРБ14
				Детали		
Б4		13	604.005	Лист 20 ГОСТ 19903-74 (см. таблицу)		
				300×5560	1	261,9 кг

Поз.	Материалы для дополнительного номера исполнения		
	01	02	03
1	15ХСНД ГОСТ 6713-75*	15ХСНД-2 ГОСТ 6713-75*	10ХСНД-3 ГОСТ 6713-75*
3, 4, 5, 6, 7, 8, 14	15ХСНД ГОСТ 6713-75*		10ХСНД ГОСТ 6713-75*
9	Болт М22×70-6g. 110 ГОСТ 22353-77	Болт М22×70-6g.110ХЛ1 ГОСТ 22353-77	
10	Гайка М22-6Н. 110 ГОСТ 22354-77	Гайка М22-6Н.110ХЛ1 ГОСТ 22354-77	
2, 13	15ХСНД-2 ГОСТ 6713-75*		10ХСНД-3 ГОСТ 6713-75*

1293/8 | 62

Нач. отд.	Монов	
Н. контр.	Миролюбская	
Гл. спец.	Гитман	
ГИП	Френкель	
Рук. гр.	Астахова	
Вед. инж.	Ярлыкова	
Инж.	Ларина	

3.501.2-139.1-7-604.000

Балка продольная ПРБ (ПРБ 14... ПРБ 17)

Стадия	Лист	Листов
Р	1	2

Гипротрансмост

Инв. № подл. 113785 | Подпись и дата | Взам. инв. №

Копировал Левых | Формат А3

25510-10 63

Формат	Зона	Поз.	Обозначение	Наименование	Кол.	Примечание
Б4	14		3.501.2-139.1-7-604.003-05	Уголок Б-125×80×10 ГОСТ 8510-72* (см. таблицу)		
				P=830	1	12,9 кг
				3.501.2-139.1-7-604.000-01		ПРБ14н
				Детали		
Б4	13		3.501.2-139.1-7-604.005	Лист 20 ГОСТ 19903-74 (см. таблицу)		
				300×5560	1	261,9 кг
Б4	14		3.501.2-139.1-7-604.003-04	Уголок Б-125×80×10 ГОСТ 8510-72* (см. таблицу)		
				P=830	1	12,9 кг
				3.501.2-139.1-7-604.000-02		ПРБ15
				Детали		
Б4	13		3.501.2-139.1-7-604.005-01	Лист 20 ГОСТ 19903-74 (см. таблицу)		
				300×5560	1	261,9 кг
Б4	14		3.501.2-139.1-7-604.003-05	Уголок Б-125×80×10 ГОСТ 8510-72* (см. таблицу)		
				P=830	1	12,9 кг
				3.501.2-139.1-7-604.000-03		ПРБ15н
				Детали		
Б4	13		3.501.2-139.1-7-604.005-01	Лист 20 ГОСТ 19903-74 (см. таблицу)		
				300×5560	1	261,9 кг
Б4	14		3.501.2-139.1-7-604.003-04	Уголок Б-125×80×10 ГОСТ 8510-72* (см. таблицу)		
				P=830	1	12,9 кг
				3.501.2-139.1-7-604.000-04		ПРБ16
				Детали		
Б4	13		3.501.2-139.1-7-604.005-02	Лист 20 ГОСТ 19903-74 (см. таблицу)		
				300×5560	1	261,9 кг

Формат	Зона	Поз.	Обозначение	Наименование	Кол.	Примечание
Б4	14		3.501.2-139.1-7-604.003-04	Уголок Б-125×80×10 ГОСТ 8510-72* (см. таблицу)		
				P=830	1	12,9 кг
				3.501.2-139.1-7-604.000-05		ПРБ16н
				Детали		
Б4	13		3.501.2-139.1-7-604.005-02	Лист 20 ГОСТ 19903-74 (см. таблицу)		
				300×5560	1	261,9 кг
Б4	14		3.501.2-139.1-7-604.003-05	Уголок Б-125×80×10 ГОСТ 8510-72* (см. таблицу)		
				P=830	1	12,9 кг
				3.501.2-139.1-7-604.000-06		ПРБ17
				Детали		
Б4	13		3.501.2-139.1-7-604.005-03	Лист 20 ГОСТ 19903-74 (см. таблицу)		
				300×5560	1	261,9 кг
Б4	14		3.501.2-139.1-7-604.003-04	Уголок Б-125×80×10 ГОСТ 8510-72* (см. таблицу)		
				P=830	1	12,9 кг
				3.501.2-139.1-7-604.000-07		ПРБ17н
				Детали		
Б4	13		3.501.2-139.1-7-604.005-03	Лист 20 ГОСТ 19903-74 (см. таблицу)		
				300×5560	1	261,9 кг
Б4	14		3.501.2-139.1-7-604.003-05	Уголок Б-125×80×10 ГОСТ 8510-72* (см. таблицу)		
				P=830	1	12,9 кг
			Дополнительный номер исполнения продольной балки ПРБ должен соответствовать дополнительному номеру исполнения пролетного строения			

Инв. № подл. | 113765 | Подпись и дата | Взам. инв. №

Копировал Левых Формат А3

25370-10 64

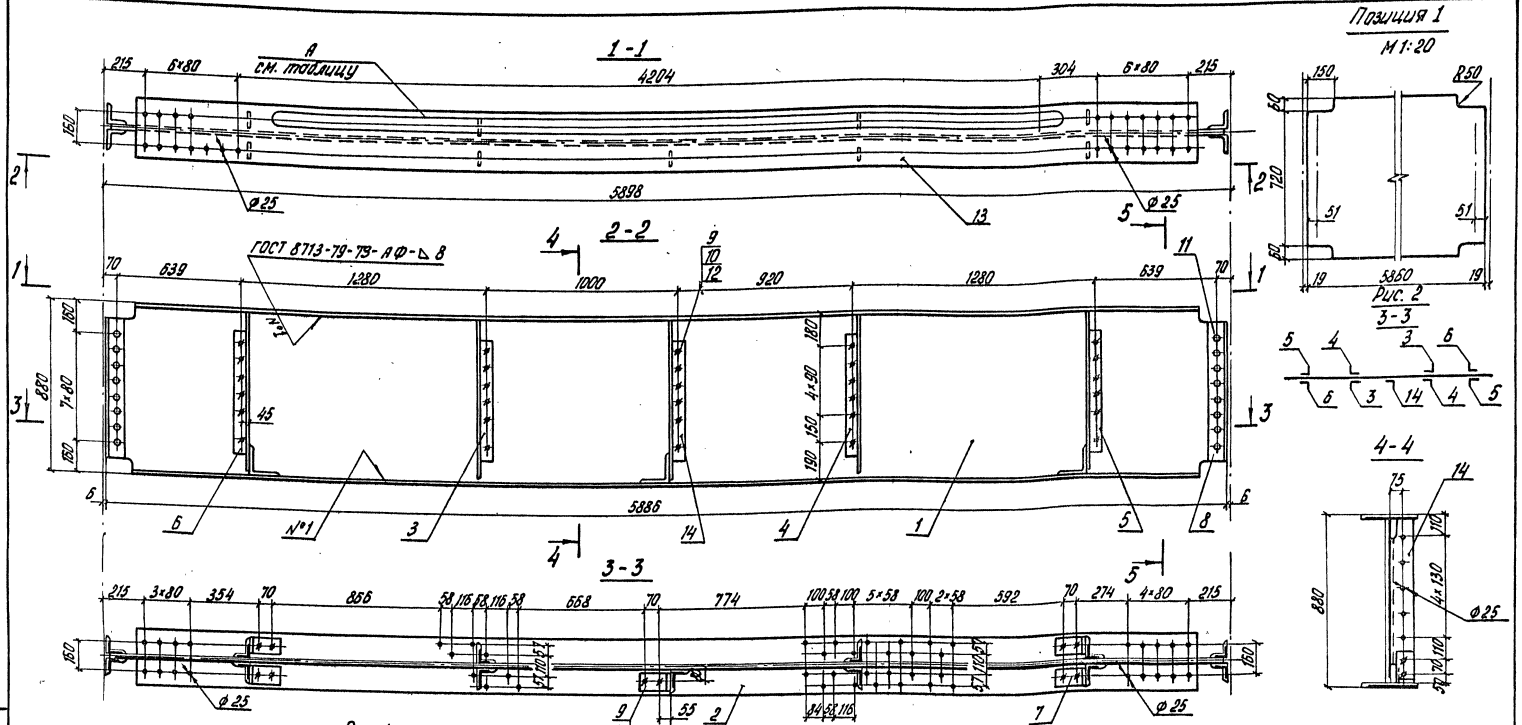

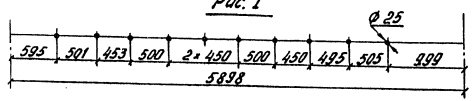

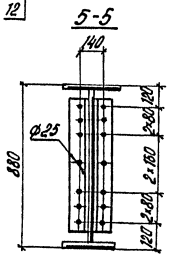

1. Схема расположения поз. 3, 4, 5, 6 и 14 для исполн. 3.501.2-139.1-7-604.000-01,-03 дана на рис. 2

2. Поз. 3, 4, 5, 6, 14 приторцевать к поз. 13

Изображено	Рис. для А	Зеркальное изображение
3.501.2-139.1-7-604.000	—	3.501.2-139.1-7-604.000-01
-02	1	-03

Нач. отд.	Манов	
Н.контр.	Миролюбская	
Гл. спец.	Гитман	
ГИП	Френкель	
Рук. гр.	Астахова	
Вед. инж.	Ярлыкова	
Инж.	Ларина	

1293/8 64

3.501.2-139.1-7-604.000 СБ

Балка продольная ПРБ (ПРБ 14, ПРБ 15)
Сборочный чертеж

Стадия	Масса	Масштаб
Р	1123,8	1:20

Лист | Листов 1

Гипротрансмост

Инв. № подл. 113786 | Подпись и дата | Взам. инв. №

Копировал Левых

Формат А3

25510-10 65

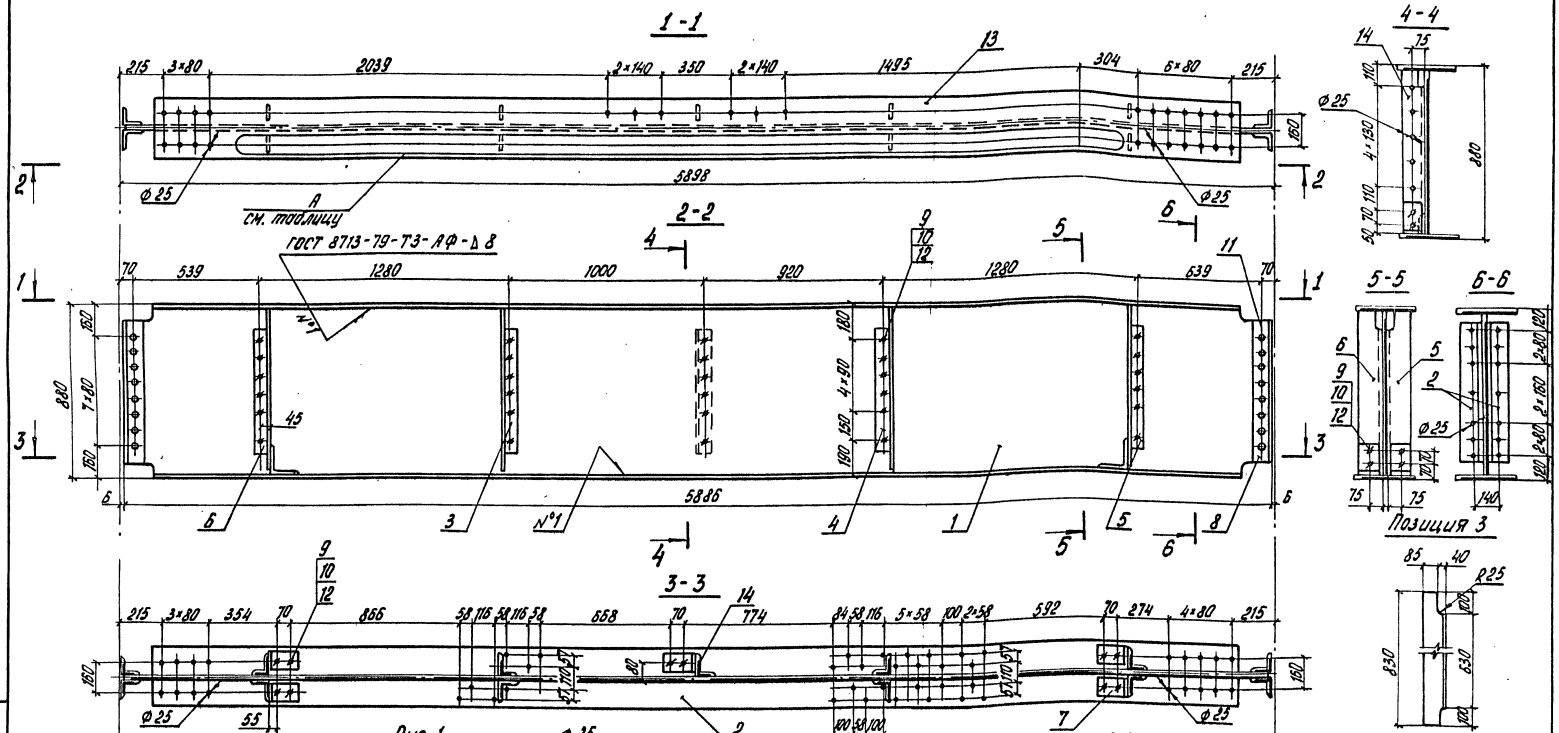

Рис. 1

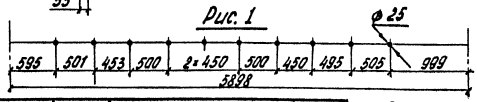

Рис. 2

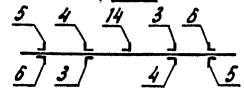

1. Схема расположения поз. 3, 4, 5, 6, 14 для исполн. 3.501.2-139.1-7-604.000-05,-07 дана на рис. 2
2. Поз. 3, 4, 5, 6, 14 приторцевать к поз. 13

Изображено	Рис. для А	Зеркальное отражение
3.501.2-139.1-7-604.000-04	—	3.501.2-139.1-7-604.000-05
-06	1	-07
3.501.2-139.1-7-604.003	—	3.501.2-139.1-7-604.003-01
-02	—	-03
-04	—	-05

Нач. отд.	Манов	
Н. контр.	Миралюбская	
Гл. спец.	Гитман	
ГИП	Френкель	
Рук. гр.	Астахова	
Вед. инж.	Ярлыкова	
Инж.	Ларина	

3.501.2-139.1-7-604.000-04СБ

Балка продольная ПРБ (ПРБ 16, ПРБ 17)
Сборочный чертеж

Стадия	Масса	Масшт.
Р	1123,8	1:20
Лист	Листов 1	

Гипротрансмост

Инв. № подл. 113787 | Подпись и дата | Взам. инв. №

1293/8 | 65

Копировал Левых

Формат А3

25510-10 66

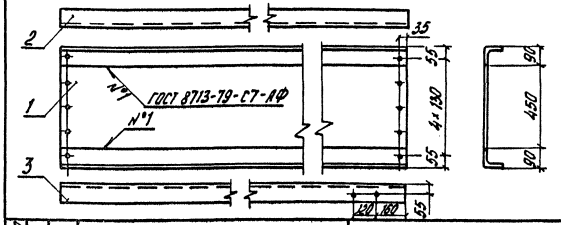

Формат	Зона	Поз.	Обозначение	Наименование	Кол.	Примечание
				Детали		
Б4		1	3.501.2-139.1-7-605.001	Лист Б10 ГОСТ 19903-74 (см. таблицу) 450×1810	1	63,9 кг
Б4		2	3.501.2-139.1-7-605.002	Уголок Б-90×90×9 ГОСТ 8509-72* 15ХСНД ГОСТ 6713-75* ℓ=1810	1	22,1 кг
Б4		3	3.501.2-139.1-7-605.003	Уголок Б-90×90×9 ГОСТ 8509-72* 15ХСНД ГОСТ 6713-75* ℓ=1810	1	22,1 кг
			Дополнительный номер исполнения распорки должен соответствовать дополнительному номеру исполнения пролетного строения			

Поз.	Материалы для дополнительного номера исполнения		
	01	02	03
1	15ХСНД ГОСТ 6713-75*	15ХСНД-2 ГОСТ 6713-75*	10ХСНД-3 ГОСТ 6713-75*

Нач. отд.	Манов		
Н. контр.	Муравлевская		
Гл. спец.	Гитман		
ГИП	Френкель		
Рук. гр.	Астахова		
Инж.	Юркин		

3.501.2-139.1-7-605.000

Распорка РПБ1

Стадия	Масса	Масштаб
Р	108,1	1:20
Лист	Листов 1	

Гипротрансмост

Инв. № подл. 113788 | Подпись и дата | Взам. инв. №

Копировал Левых Формат А4

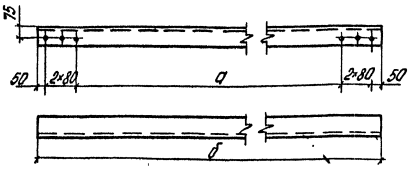

Таблица 1

Обозначение	а, мм	б, мм	Масса, кг
3.501.2-139.1-7-606.000	2050	2470	47,2
-01	2190	2610	49,2

Таблица 2

Материалы для дополнительного номера исполнения		
01	02	03
15ХСНД ГОСТ 6713-75*		10ХСНД ГОСТ 6713-75*

Дополнительный номер исполнения диагонали должен соответствовать дополнительному номеру исполнения пролетного строения.

1293/8 | 66

Нач. отд.	Манов		
Н. контр.	Муравлевская		
Гл. спец.	Гитман		
ГИП	Френкель		
Рук. гр.	Астахова		
Инж.	Юркин		

3.501.2-139.1-7-606.000

Диагональ ДСП (ДСП1, ДСП2)

Стадия	Масса	Масштаб
Р	см. табл. 1	1:20
Лист	Листов 1	

Уголок Б-125×125×10 ГОСТ 8509-72* (см. табл. 2)

Гипротрансмост

Инв. № подл. 113789 | Подпись и дата | Взам. инв. №

Копировал Левых Формат А4

Рис. 1

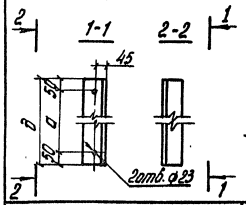

Рис. 2
Остальное - см. рис. 1

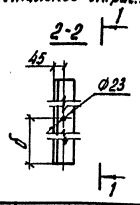

Рис. 3
Остальное - см. рис. 1

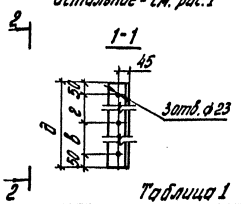

Таблица 1

Обозначение	Рис.	Размеры, мм а	б	в	г	д	Масса, кг
3.501.2-139.1-7-710.700	1	1440	—	—	—	1540	14,9
-01	1	1010	—	—	—	1110	10,7
-02	1	1370	—	—	—	1470	14,2
-03	1	1290	—	—	—	1390	13,4
-04	1	955	—	—	—	1055	10,2
-05	2	1095	605	—	—	1195	11,5
-06	2	1045	580	—	—	1145	11,0
-07	3	—	—	1585	590	2475	23,9
-08	3	—	—	2005	760	2865	27,6

Таблица 2

Материалы для дополнительного номера исполнения		
01	02	03
16Д ГОСТ 6713-75*	15ХСНД ГОСТ 6713-75*	

Дополнительный номер исполнения поручня должен соответствовать дополнительному номеру исполнения пролетного строения

Нач. отд.	Манов		
Н. контр.	Мирлодской		
Гл. спец.	Гитман		
ГИП	Френкель		
Рук. гр.	Астахова		
Вед. инж.	Ярлыкова		
Ст. инж.	Лобанова		

3.501.2-139.1-7-710.700

Поручень ПМП (ПМП1... ПМП9)

Стадия	Масса	Масштаб
Р	см. табл. 1	1:15
Лист	Листов 1	

Уголок 5-80×80×8 ГОСТ 8509-72* (см. табл. 2)

Гипротрансмост

Инв. № подл. 114000 | Подпись и дата | Взам. инв. №

Копировал Левых Формат А4

Формат	Зона	Поз.	Обозначение	Наименование	Кол.	Примечание
				Документация		
А3			3.501.2-139.1-7-710.100 СБ	Сборочный чертеж		
				Переменные данные для исполнений		
				3.501.2-139.1-7-710.100		СС1
				Детали		
Б4		1	3.501.2-139.1-7-710.101	Лист 5-10 ГОСТ 19903-74 (см. таблицу)		
				180×240	1	2,7 кг
Б4		2	3.501.2-139.1-7-710.102	Уголок 5-80×80×8 ГОСТ 8509-72* (см. таблицу)		
				P=985	1	9,5 кг

Поз.	Материалы для дополнительного номера исполнения 01	02	03
1... 9	16Д ГОСТ 6713-75*	15ХСНД ГОСТ 6713-75*	

1293/8 | 67

Нач. отд.	Манов		
Н. контр.	Мирлодской		
Гл. спец.	Гитман		
ГИП	Френкель		
Рук. гр.	Астахова		
Вед. инж.	Ярлыкова		
Ст. инж.	Лобанова		

3.501.2-139.1-7-710.000

Стойка СС (СС1.... СС7)

Стадия	Лист	Листов
Р	1	2

Гипротрансмост

Инв. № подл. 113991 | Подпись и дата | Взам. инв. №

Копировал Левых Формат А4

Формат	Зона	Поз.	Обозначение	Наименование	Кол.	Примечание
				3.501.2-139.1-7-710.100-01		СС2
				Детали		
Б4		1	3.501.2-139.1-7-710.101	Лист Б-10 ГОСТ 19903-74 (см. таблицу)		
				180×240	1	2,7 кг
Б4		2	3.501.2-139.1-7-710.102-01	Уголок Б-80×80×8 ГОСТ 8509-72* (см. таблицу)		
				ℓ=655	1	5,4 кг
				3.501.2-139.1-7-710.100-02		СС3
				Детали		
Б4		2	3.501.2-139.1-7-710.102	Уголок Б-80×80×8 ГОСТ 8509-72* (см. таблицу)		
				ℓ=985	1	9,5 кг
Б4		3	3.501.2-139.1-7-710.101.01	Лист Б-10 ГОСТ 19903-74 (см. таблицу)		
				140×180	1	1,7 кг
				3.501.2-139.1-7-710.100-03		СС4
				Детали		
Б4		3	3.501.2-139.1-7-710.101-01	Лист Б-10 ГОСТ 19903-74 (см. таблицу)		
				140×180	1	1,7 кг
Б4		4	3.501.2-139.1-7-710.102-02	Уголок Б-90×90×9 ГОСТ 8509-72* (см. таблицу)		
				ℓ=1885	1	23,0 кг
				3.501.2-139.1-7-710.100-04		СС5
				Детали		
Б4		3	3.501.2-139.1-7-710.101-01	Лист Б-10 ГОСТ 19903-74 (см таблицу)		
				140×180	1	1,7 кг
Б4		5	3.501.2-139.1-7-710.102-03	Уголок Б-90×90×9 ГОСТ 8509-72* (см. таблицу)		
				ℓ=2950	1	36,0 кг
Б4		6	3.501.2-139.1-7-710.101-02	Лист Б-10 ГОСТ 19903-74 (см. таблицу)		
				180×200	1	2,2 кг
				3.501.2-139.1-7-710.100-05		СС6
				Детали		
Б4		3	3.501.2-139.1-7-710.101-01	Лист Б-10 ГОСТ 19903-74 (см. таблицу)		
				140×180	1	1,7 кг
Б4		7	3.501.2-139.1-7-710.102-04	Уголок Б-90×90×9 ГОСТ 8509-72* (см. таблицу)		
				ℓ=2290	1	27,9 кг
				3.501.2-139.1-7-710.100-06		СС7
				Детали		
Б4		3	3.501.2-139.1-7-710.101-01	Лист Б-10 ГОСТ 19903-74 (см. таблицу)		
				140×180	1	1,7 кг
Б4		8	3.501.2-139.1-7-710.103	Лист Б-10 ГОСТ 19903-74 (см. таблицу)		
				170×180	1	1,9 кг
Б4		9	3.501.2-139.1-7-710.104	Уголок Б-90×90×9 ГОСТ 8509-72* (см. таблицу)		
				ℓ=3385	1	41,3 кг
			Дополнительный номер должен соответствовать номеру исполнения проектного строения	дополнительному исполнения стойки		

Инв. № подл. 11991 | Подпись и дата | Взам. инв. №

1293/8 | 68

3.501.2-139.1-7-710.100 | Лист 2

Копировал Левых

Формат А3

25578-10 69

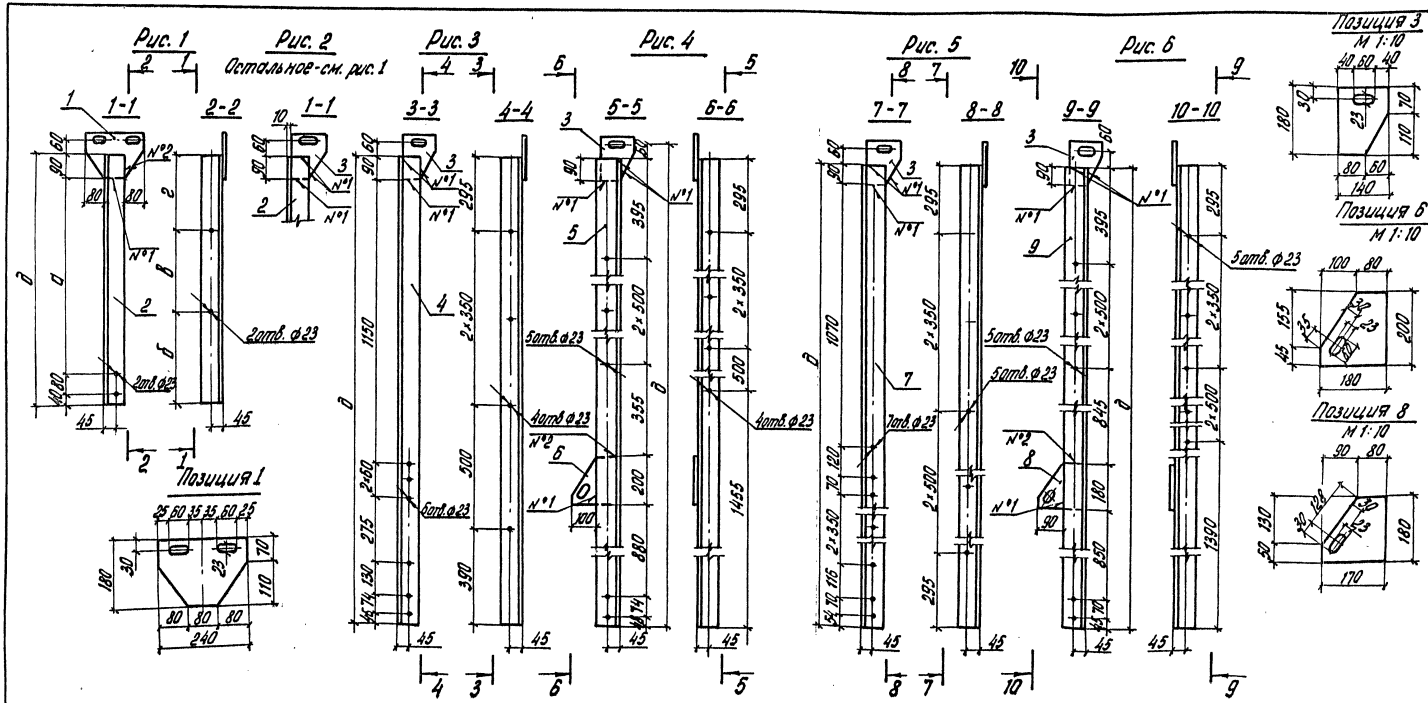

Обозначение	Рис.	Размеры, мм					Масса, кг
		а	б	в	г	д	
3.501.2-139.1-7-710.100	1	775	350	350	295	985	12,2
-01	1	445	460	0	195	655	9,1
-02	2	775	350	350	295	985	11,2
-03	3	—	—	—	—	1885	24,7
-04	4	—	—	—	—	2950	39,9
-05	5	—	—	—	—	2290	29,6
-06	6	—	—	—	—	3385	44,9

1. Сварные швы N°1 ГОСТ 5264-80-Н1-Δ6
2. Сварные швы N°2 ГОСТ 5264-80-Н1-Δ6]

Нач. отд.	Манов	
Н. контр.	Миролюбская	
Гл. спец.	Гитман	
ГИП	Френкель	
Рук. гр.	Астахова	
Вед. инж.	Ярлыкова	
Ст. инж.	Лобанова	

1293/8 | 69

3.501.2-139.1-7-710.100СБ

Стойка СС (СС1... СС7) Сборочный чертеж.

Стадия	Масса	Масштаб
Р	см таблицу	1:15
Лист	Листов 1	

Гипротрансмост

Инв. N подл. 113992 | Подпись и дата | Взам. инв. N

Копировал Левых

25510-10 70
Формат А3

Формат	Зона	Поз.	Обозначение	Наименование	Кол.	Примечание
				Документация		
А3			3.501.2-139.1-7-720.000 СБ	Сборочный чертеж		
				Сборочные единицы		
А3		1	3.501.2-139.1-7-720.100	Площадка ПТР1	1	171,2 кг
				Стойки		
А4		2	3.501.2-139.1-7-720.200	СП1	1	15,3 кг
А4		3	-01	СП2	1	15,3 кг
А4		4	-02	СП3	1	16,3 кг
А4		5	-03	СП4	1	16,3 кг
				Детали		
А4		6	3.501.2-139.1-7-710.700	Поручень	1	14,9 кг
А4		7	-03	Поручень	2	13,4 кг
Б4		8	3.501.2-139.1-7-720.001	Лист 6-10 ГОСТ 19903-74 (см. таблицу)		
				90×170	4	1,2 кг
Б4		9	3.501.2-139.1-7-720.002	20А-I ГОСТ 5781-82 Ст 3кп3 ГОСТ 380-71*		
				ℓ=4340	2	10,7 кг
				Стандартные изделия		
		10		Болт М20×45 ГОСТ 7798-70*	6	0,18 кг
		11		Болт М22×70-6g.110 ГОСТ 22353-77	22	0,312 кг
		12		Гайка М20 ГОСТ 5915-70*	10	0,06 кг
		13		Гайка М22-6Н.110 ГОСТ 22354-77	22	0,11 кг
		14		Шайба 20 ГОСТ 11371-78	10	0,02 кг
		15		Шайба 22 ГОСТ 22355-77	44	0,06 кг.

Формат	Зона	Поз.	Обозначение	Наименование	Кол.	Примечание
			Переменные данные	для исполнений		
				3.501.2-139.1-7-720.000		XTP1
				Детали		
А4		16	3.501.2-139.1-7-720.003	Фиксатор	2	4,8 кг
А4		17	-01	Фиксатор	2	4,8 кг
				3.501.2-139.1-7-720.000-01		XTP2
				Детали		
А4		16	3.501.2-139.1-7-720.003-02	Уголок	2	4,8 кг
А4		17	-03	Уголок	2	4,8 кг
			Дополнительный номер исполнения хода по трубчатой распорке должен соответствовать дополнительному номеру исполнения пролетного строения			

Поз.	Материалы для дополнительного номера исполнения		
	01	02	03
8, 16, 17	16Д ГОСТ 6713-75*	15ХСНД ГОСТ 6713-75*	
10, 12	Ст 3кп ГОСТ 380-71*	В Ст 3 сп 4 ГОСТ 380-71*	
11	Болт М22×70-6g.110 ГОСТ 22353-77	Болт М22×70-6g.110.ХЛ1 ГОСТ 22353-77	
13	Гайка М22-6Н.110 ГОСТ 22354-77	Гайка М22-6Н.110.ХЛ1 ГОСТ 22354-77	

Инв.№ подл. | Подпись и дата | Взам. инв.№ 114.001

Нач. отд.	Манов	
Н. контр.	Журавлевская	
Гл. спец.	Гитман	
ГИП	Френкель	
Рук. гр.	Астахова	
Вед. инж.	Ярлыкова	
Инж.	Степнова	

1293/8 | 70

3.501.2-139.1-7-720.000

Ход по трубчатой распорке XTP (XTP1, XTP2)

Стадия	Лист	Листов
Р		1

Гипротрансмост

Копировал Левых

Формат А3 25510-10 71

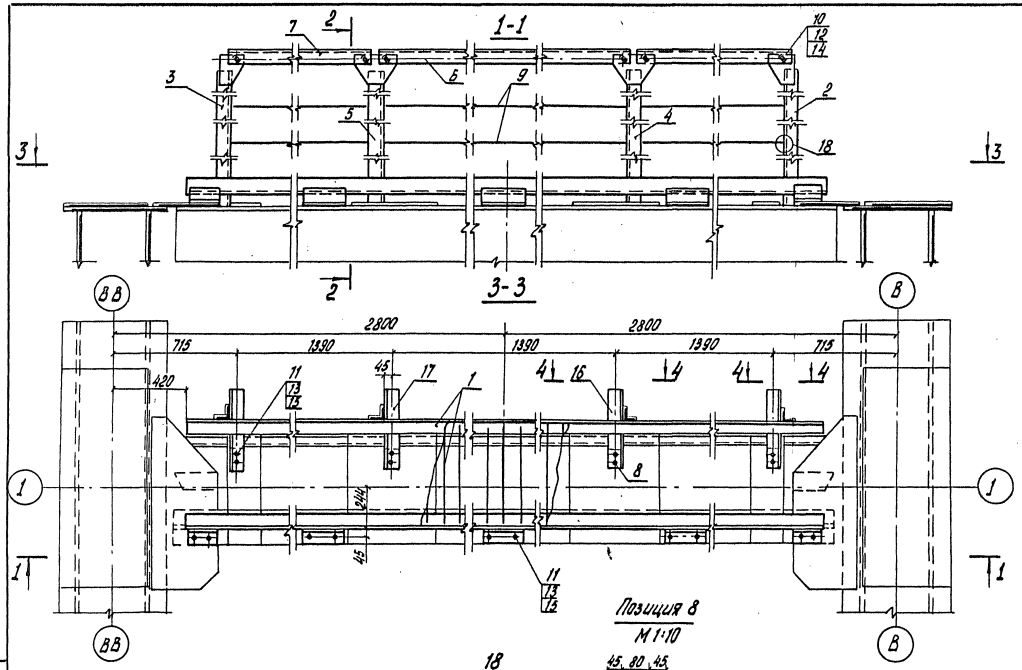

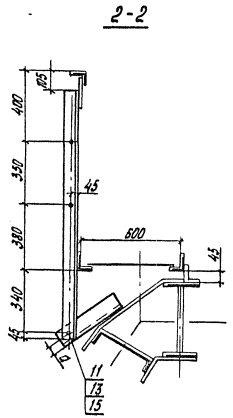

Обозначение	a, мм	Масса, кг
3.501.2-139.1-7-720.000	58	335,2
-01	45	335,2

Позиция 8
М 1:10

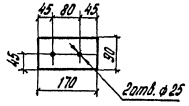

18
М 1:5

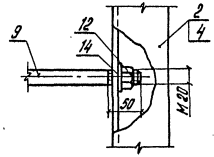

4-4 повернуто

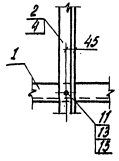

1293/8 | 71

Нач. отд.	Манов		
Н. контр	Миролюбская		
Гл. спец.	Гитман		
ГИП	Френкель		
Рук. гр.	Астахова		
Вед. инж.	Ярлыкова		
Ст. инж.	Лобанова		

3.501.2-139.1-7-720.000 СБ

Ход по трубчатой распорке ХТР (ХТР1, ХТР2)
Сборочный чертеж

Стадия	Масса	Масшт.
Р	см. таблицу	1:20
Лист	Листов 1	

Гипротрансмост

Инв. № подл. 114002 | Подпись и дата | Взам. инв. №

Копировал. Левых

Формат А3
25510-10 72

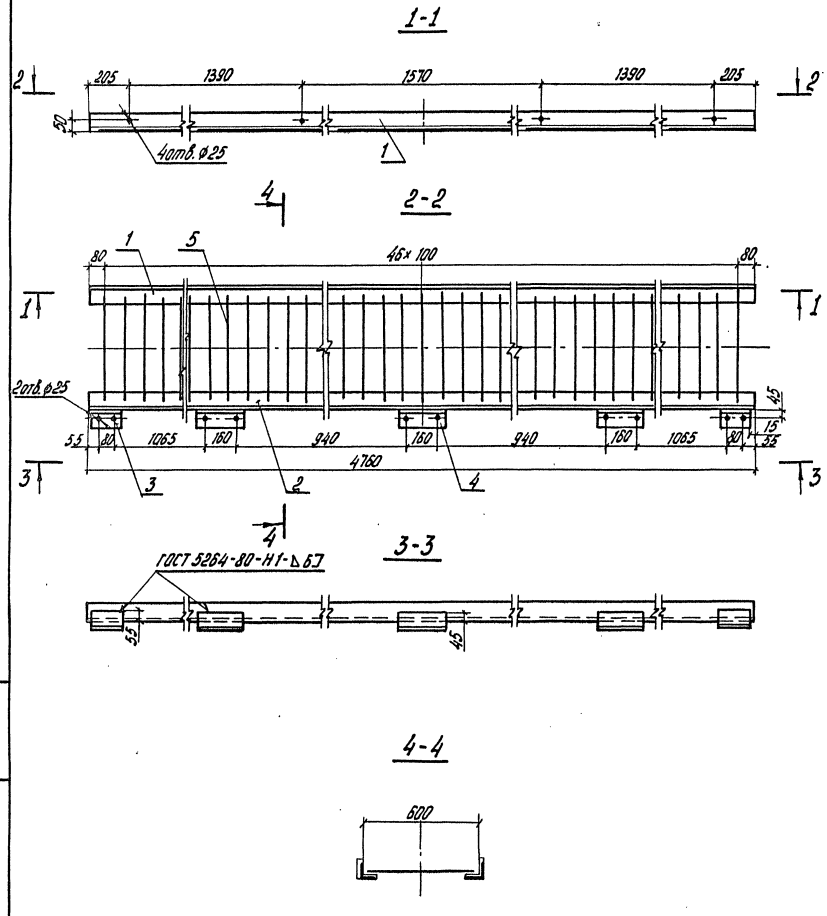

Формат	Зона	Поз.	Обозначение	Наименование	Кол.	Примечание
				Детали		
Б4		1	3.501.2-139.1-7-720.101	Уголок Б-90×90×9 ГОСТ 8509-72* (см. таблицу) ℓ=4760	1	58,1кг
		2	-01	Уголок Б-90×90×9 ГОСТ 8509-72* (см. таблицу) ℓ=4760	1	58,1кг
Б4		3	3.501.2-139.1-7-720.102	Уголок Б-90×90×9 ГОСТ 8509-72* (см. таблицу) ℓ=160	2	2,0кг
Б4		4	3.501.2-139.1-7-720.103	Уголок Б-90×90×9 ГОСТ 8509-72* (см. таблицу) ℓ=240	3	2,9кг
Б4		5	3.501.2-139.1-7-720.104	16А-I ГОСТ 5781-82 / Вст3сп2 ГОСТ 380-71* ℓ=560	47	0,9кг
			Дополнительный номер исполнения площадки должен соответствовать дополнительному номеру исполнения пролетного строения			

Поз.	Материалы для дополнительного номера исполнения		
	01	02	03
1÷4	16Д ГОСТ 6713-75*	15ХСНД ГОСТ 6713-75*	

Сварные швы прикрепления поз. 5 - ручные дуговые катета 6 мм

1293/8 | 72

Нач. отд.	Манов		
Н. контр.	Мироновская		
Гл. спец.	Гитман		
ГИП	Френкель		
Рук. гр.	Астахова		
Вед. инж.	Ярлыкова		
Ст. инж.	Лобанова		

3.501.2-139.1-7-720.100

Площадка ПТР 1

Стадия	Масса	Масштаб
Р	171,2	1:20
Лист	Листов 1	

Гипротрансмост

Инв. № подл. 114003 | Подпись и дата | Взам. инв. №

Копировал левых

Формат А3 25510-10 ТЗ

Формат	Зона	Поз.	Обозначение	Наименование	Кол.	Примечание
				Документация		
А4			3.501.2-139.1-7-720.200СБ	Сборочный чертеж		
				Переменные данные для исполнений		
				3.501.2-139.1-7-720.200		СП1
				Детали		
Б4		1	3.501.2-139.1-7-710.101-01	Лист Б10 ГОСТ 19903-74 (см. таблицу)		
				140×180	1	1,7кг
Б4		2	3.501.2-139.1-7-720.201	Уголок Б-80×80×8 ГОСТ 8509-72* (см. таблицу)		
				ℓ=1410	1	13,6кг
				3.501.2-139.1-7-720.200-01		СП2
				Детали.		
Б4		1	3.501.2-139.1-7-710.101-01	Лист Б10 ГОСТ 19903-74 (см. таблицу)		
				140×180	1	1,7кг
Б4		2	3.501.2-139.1-7-720.201-01	Уголок Б-80×80×8 ГОСТ 8509-72* (см. таблицу)		
				ℓ=1410	1	13,6кг
				3.501.2-139.1-7-720.200-02		СП3
				Детали		
Б4		1	3.501.2-139.1-7-710.101	Лист Б10 ГОСТ 19903-74 (см. таблицу)		
				180×240	1	2,7кг
Б4		2	3.501.2-139.1-7-720.201	Уголок Б-80×80×8 ГОСТ 8509-72* (см. таблицу)		
				ℓ=1410	1	13,6кг

Формат	Зона	Поз.	Обозначение	Наименование	Кол.	Примечание
				3.501.2-139.1-7-720.200-03		СП4
				Детали		
Б4		1	3.501.2-139.1-7-710.101	Лист Б10 ГОСТ 19903-74 (см. таблицу)		
				180×240	1	2,7кг
Б4		2	3.501.2-139.1-7-720.201-01	Уголок Б-80×80×8 ГОСТ 8509-72* (см. таблицу)		
				ℓ=1410	1	13,6кг

Дополнительный номер исполнения стойки должен соответствовать дополнительному номеру исполнения пролётного строения.

Поз.	Материал для дополнительного номера исполнения		
	01	02	03
1,2	16Д ГОСТ 6713-75*	15ХСНД ГОСТ 6713-75*	

Нач. отд.	Монов	
Н. контр.	Миролюбская	
Гл. спец.	Гитман	
ГИП	Френкель	
Рук. гр.	Астахова	
Вед. инж.	Ярлыкова	
Ст. инж.	Лобанова	

1293/8 73

3.501.2-139.1-7-720.200

Стойка СП (СП1... СП4)

Стадия	Лист	Листов
Р		1

Гипротрансмост

Копировал Буйнова

Формат А3

25510-10 74

Инв. № подл. 114004 | Подпись и дата | Взам. инв. №

Рис. 1

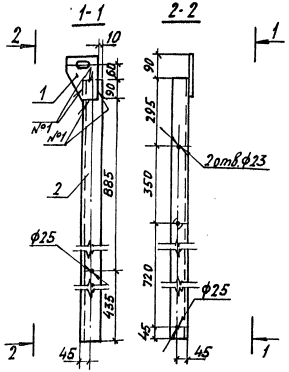

Рис. 2
Остальное - см. рис. 1

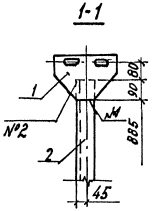

Изображено	Рис.	Зеркальное отражение	Масса, кг
3.501.2-139.1-7-720.200	1	3.501.2-139.1-7-720.200-01	15,3
-02	2	-03	16,3
3.501.2-139.1-7-720.201	1	3.501.2-139.1-7-720.201-01	—

1. Сварные швы №1 — ГОСТ 5264-80-Н1-△6
2. Сварные швы №2 — ГОСТ 5264-80-Н1-△6]

Нач. отд.	Монов		
Н. контр.	Мирошевская		
Гл. спец.	Гитман		
ГИП	Френкель		
Рук. гр.	Астахова		
Вед. инж.	Ярлыкова		
Ст. инж.	Лованова		

3.501.2-139.1-7-720.200 СБ

Стойка СП (СП1...СП4). Сборочный чертёж

Стадия	Масса	Масштаб
Р	см. таблицу	1:15
Лист	Листов 1	

Гипротрансмост

Инв. № подл. | Подпись и дата | Взам. инв. №
114005

Копировал Буйнова Формат А4

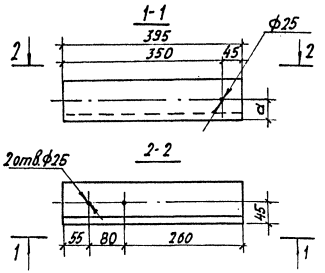

Таблица 1

Изображено	Зеркальное отражение	d, мм
3.501.2-139.1-7-720.003	3.501.2-139.1-7-720.003-01	58
-02	-03	45

Таблица 2

Материал для дополнительного номера исполнения		
01	02	03
16Д ГОСТ 6713-75*	15ХСНД ГОСТ 6713-75*	

1293/8 | 74

Нач. отд.	Монов		
Н. контр.	Мирошевская		
Гл. спец.	Гитман		
ГИП	Френкель		
Рук. гр.	Астахова		
Вед. инж.	Ярлыкова		
Ст. инж.	Лованова		

3.501.2-139.1-7-720.003

Фиксатор ФТР1

Стадия	Масса	Масштаб
Р	4,8	1:75
Лист	Листов 1	

Уголок Б-90×90×9 ГОСТ 8509-72* (см. табл. 2)

Гипротрансмост

Инв. № подл. | Подпись и дата | Взам. инв. №
114006

Копировал Буйнова Формат А4

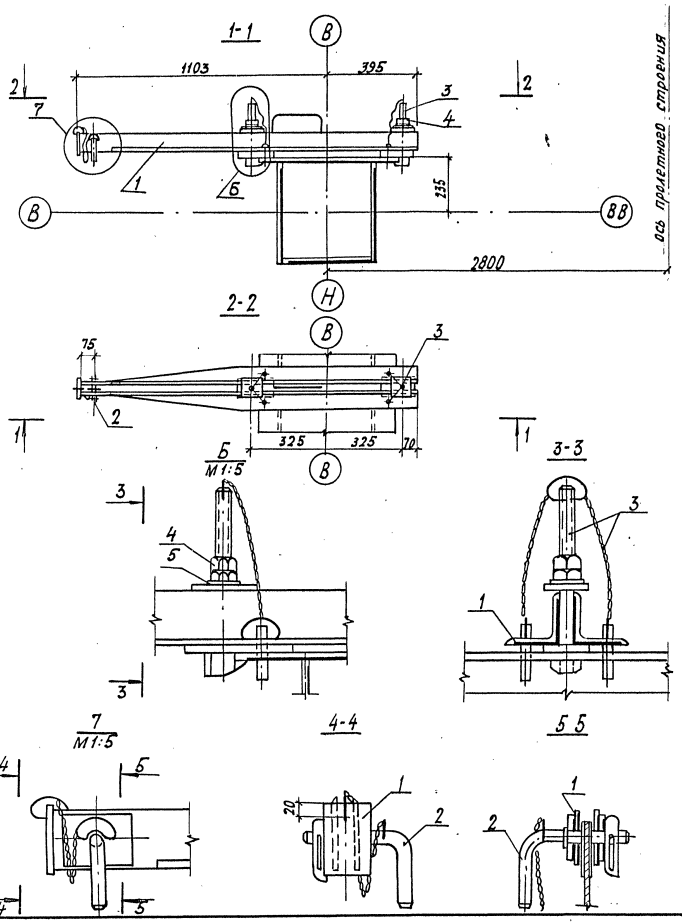

Марка, поз.	Обозначение	Наименование	Кол.	Масса ед. кг	Примечание
		Сборочные единицы			
1	3.501.2-139.1-7-730.100	Металлоконструкция МСП1	1	36,4	
2	3.501.2-139.1-7-730.200	Ось подвешивания люльки ОСП-1	1	1,1	
3	3.501.2-139.1-7-730.300	Фиксатор ФСП1	2	2,1	
		Стандартные изделия			
4		Гайка М22-6Н.4 ГОСТ 5915-70*	4	0,08	
5		Шайба 22 ГОСТ 11371-78	2	0,02	

1. При установке переносной балки, до закрепления её гайками позиций 4 и 5, установить стержни фиксаторов 3.501.2-139.1-7-730.303.
2. При установке переносной балки на верхнем поясе, риска на торце лапчатого болта 3.501.2-139.1-7-730.301 должна быть параллельна продольной оси переносной балки

1293/8 | 75

Нач. отд.	Монов	
Н. контр.	Миролюбская	
Гл. спец.	Гитман	
ГИП	Френкель	
Рук. гр.	Астахова	
Вед. инж.	Ярлыкова	
Ст. инж.	Лобанова	

3.501.2-139.1-7-730.000

Балка переносная БСП 1.

Стадия	Масса	Масштаб
Р	42,1	1:15

Лист | Листов 1

Гипротрансмост

Инв. № подл. 114007 | Подпись и дата | Взам. инв. №

Копировал Буйнова

25510-10 76

Формат А3

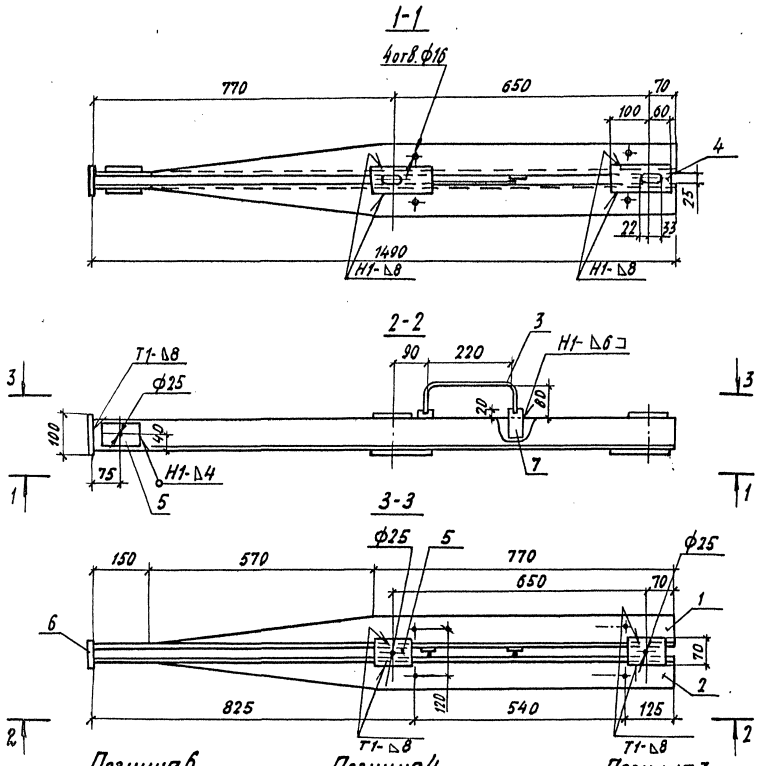

Позиция 6 М1:5

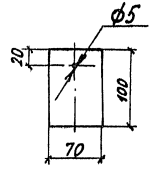

Позиция 4 М1:5

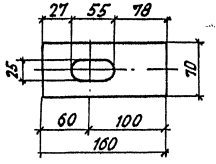

Позиция 3 М1:5

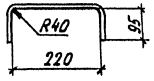

Формат	Зона	Поз.	Обозначение	Наименование	Кол.	Примечание
				Детали		
Б4		1	3.501.2-139.1-7-730.101	Уголок $\frac{\text{Б-80×80×8 ГОСТ 8509-72*}}{\text{15ХСНД ГООТ 6713-75* } \ell=1490}$	1	14,4 кг
		2	-01	Уголок $\frac{\text{Б-80×80×8 ГОСТ 8509-72*}}{\text{15ХСНД ГОСТ 6713-75* } \ell=1490}$	1	14,4 кг
Б4		3	3.501.2-139.1-7-730.102	$\frac{\text{16 АТ ГОСТ 5781-82}}{\text{ВСт3 Сп2 ГОСТ 380-71* } \ell=400}$	1	0,63 кг
Б4		4	3.501.2-139.1-7-730.103	Лист $\frac{\text{25 ГОСТ 19903-74}}{\text{16Д ГОСТ 6713-75* } 70\times160}$	2	2,2 кг
Б4		5	3.501.2-139.1-7-730.104	Лист $\frac{\text{Б8 ГОСТ 19903-74}}{\text{16Д ГОСТ 6713-75* } 70\times100}$	4	0,44 кг
Б4		6	3.501.2-139.1-7-730.105	Лист $\frac{\text{Б8 ГОСТ 19903-74}}{\text{16Д ГОСТ 6713-75* } 70\times100}$	1	0,44 кг
Б4		7	3.501.2-139.1-7-730.106	Лист $\frac{\text{Б8 ГОСТ 19903-74}}{\text{16Д ГОСТ 6713-75* } 40\times70}$	2	0,18 кг

Сварные швы по ГОСТ 5264-80

Сварные швы прикрепления поз. 3 - ручные, дуговые катета 6 мм.

1293/8 | 76

Нач. отд.	Монов	
Н. контр.	Мирамовская	
Гл. спец.	Гутман	
ГИП	Френкель	
Рук. гр.	Астахова	
Вед. инж.	Ярлыкова	
Ст. инж.	Лобанова	

3.501.2-139.1-7-730.100

Металлоконструкция МСП1

Стадия	Масса	Масштаб
Р	36,4	1:10
Лист	Листов 1	

Гипротрансмост

Инв. № подл. 14008 | Подпись и дата | Взам. инв. №

Копировал Буйнова

Формат А3

25510-10 77

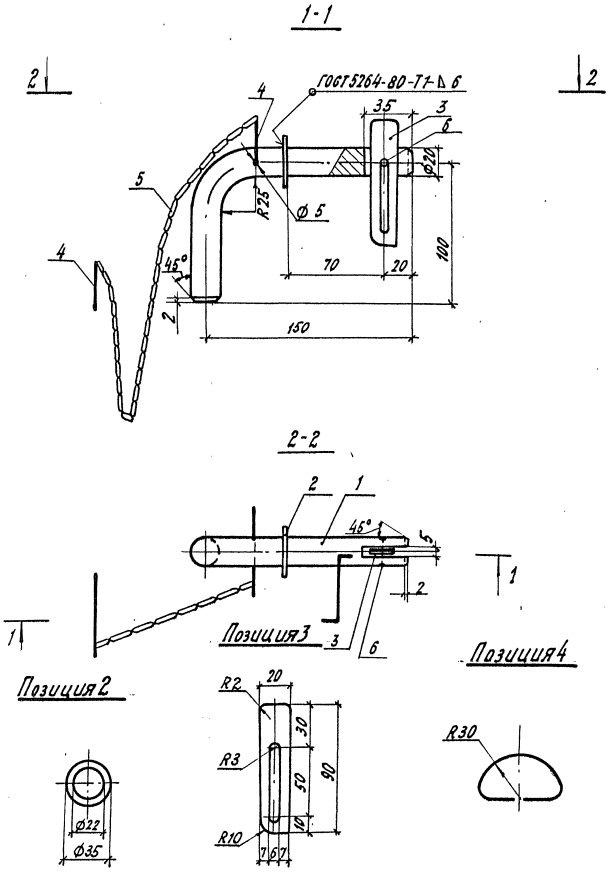

			Обозначение	Наименование	Кол.	Примечание
				Детали		
БЧ		1	3.501.2-139.1-7-730.201	20АГ ГОСТ 5781-82 / ВСт3 сп2 ГОСТ380-71*		
				ℓ=240	1	0,6кг
БЧ		2	3.501.2-139.1-7-730.202	Лист Б5 ГОСТ 19903-74 / ВСт3 сп2 ГОСТ380-71		
				35×35	1	0,02кг
БЧ		3	3.501.2-139.1-7-730.203	Лист Б4 ГОСТ 19903-74 / ВСт3 сп2 ГОСТ380-71*		
				20×90	1	0,05кг
БЧ		4	3.501.2-139.1-7-730.204	Проволока 4В1 ГОСТ 6727-80 / ВСт0 ГОСТ 380-71*		
				ℓ=150	2	0,02кг
БЧ		5	3.501.2-139.1-7-730.205	Цепь СН6×19 ГОСТ 2313-70 / Ст2 ГОСТ 380-71*		
				ℓ=500		
				Стандартные изделия		
				Заклепка 4×22,00 ГОСТ 10300-80	1	0,002кг с двух сторон в потай

1293/8 77

Нач. отд.	Монов	
Н. контр.	Миролюбская	
Гл. спец.	Гитман	
ГИП	Френкель	
Рук. гр.	Астахова	
Вед. инж.	Ярлыкова	
Ст. инж.	Лобанова	

3.501.2-139.1-7-730.200

Ось подвешивания люльки ОСП1

Стадия	Масса	Масштаб
Р	1,1	1:2,5
Лист	Листов 1	

Гипротрансмост

Инв. № подл. 114009 | Подпись и дата | Взам. инв. №

Копировал Буйнова

Формат А3

25510-70 78

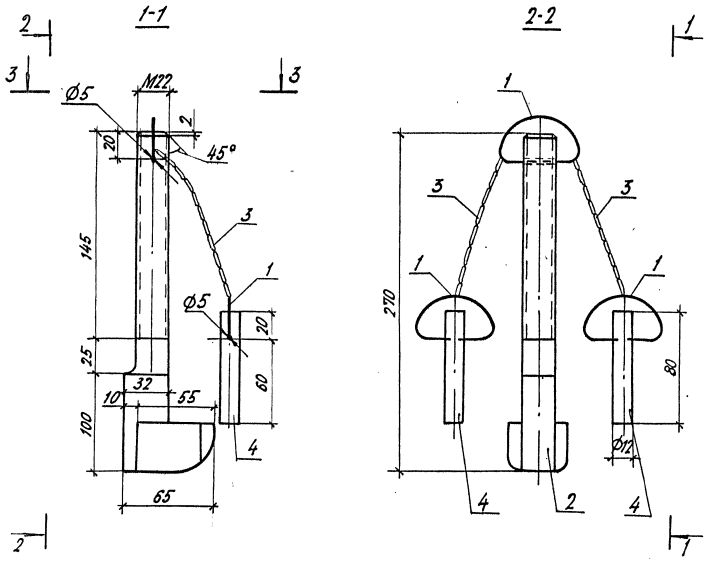

Формат	Зона	Поз.	Обозначение	Наименование	Кол.	Примечание
				Детали		
64		1	3.501.2-139.1-7-730.204	Проволока 4В1 ГОСТ 6727-80		
				БСт0 ГОСТ 380-71*		
				ℓ = 150	3	0,02кг
64		2	3.501.2-139.1-7-730.301	Лапчатый болт М22	1	
				ВСт3сп4 ГОСТ 380-71*		
				ℓ = 270	1	1,5кг
64		3	3.501.2-139.1-7-730.302	Цепь СНБ×19 ГОСТ 2319-70		
				ст.2 ГОСТ 380-71*		
				ℓ = 250	2	0,19кг
64		4	3.501.2-139.1-7-730.303	Стержень фиксатора		
				12А I ГОСТ 5781-82		
				ВСт3сп2 ГОСТ 380-71*		
				ℓ = 80	2	0,07кг

Инв.№подл.	Подпись и дата	Взам.инв.№	
14010			

Нач.отд.	Монов	
Н.контр.	Мирлюдская	
Гл.спец.	Гитман	
ГИП	Френкель	
Рук.гр.	Астахова	
Вед.инж.	Ярлыкова	
Ст.инж.	Лованова	

1293/8/78

3.501.2-139.1-7-730.300

Фиксатор ФСП1

Стадия	Масса	Масштаб
Р	2,1	1:2,5
Лист	Листов 1	

Гипротранспост

Копировал: Буйнова

Формат А3

Формат	Зона	Поз.	Обозначение	Наименование	Кол.	Примечание
				Документация		
А3			3.501.2-139.1-7-740.000СБ	Сборочный чертеж		
				Сборочные единицы		
		1	209.000.000	Лебедка ручная ЛР-350	2	30,0кг
А3		2	3.501.2-139.1-7-740.100	Стенка СЛС1	2	43,1кг
А3		3	3.501.2-139.1-7-740.200	Площадка ПЛС1	1	87,6кг
А3		4	3.501.2-139.1-7.740.300	Узел 4	2	0,8кг
				Детали		
Б4		5	3.501.2-139.1-7-740.001	Уголок 6-70х70х6 ГОСТ 8509-72* / Ст3сп2 ГОСТ 380-71*		
				ℓ=2500	2	18,0кг
Б4		6	3.501.2-139.1-7-740.002	20А I ГОСТ 5781-82 / Ст3кп3 ГОСТ 380-71* ℓ=1950	2	4,8кг
Б4		7	3.501.2-139.1-7-740.003	Канат 7.8-Г1-В-Л-О-Н-180 ГОСТ 3077-80 ℓ=18000	2	4,00кг
				Стандартные изделия		
		8		Болт М12х35 ГОСТ 7798-70*	30	0,05кг
		9		Гайка М12 ГОСТ 5915-70*	30	0,02кг
		10		Гайка М20 ГОСТ 5915-70*	4	0,01кг
		11		Шайба 12 ГОСТ 11371-78	30	0,01кг
		12		Шайба 20 ГОСТ 11371-78	4	0,02кг
			Дополнительный номер исполнения люльки должен соответствовать дополнительному номеру исполнения пролетного строения			

Поз.	Материал для дополнительного номера исполнения		
	01	02	03
8, 9, 10	Ст3кп ГОСТ 380-71*	В Ст3сп4 ГОСТ 380-71*	

Инв.№ подл. | Подпись и дата | Взам.инв.№ 114011

1293/8 | 79

Нач.отд.	Монов	
Н.контр.	Миролюбская	
Гл.спец.	Гитман	
ГИП	Френкель	
Рук.гр.	Астахова	
Вед.инж.	Ярлыкова	
Инж.	Степнова	

3.501.2-139.1-7-740.000

Люлька самоподъемная ЛСС1

Стадия	Лист	Листов
Р		1

Гипростроммост

Копировал Буйнова Формат А3

25510-10 80

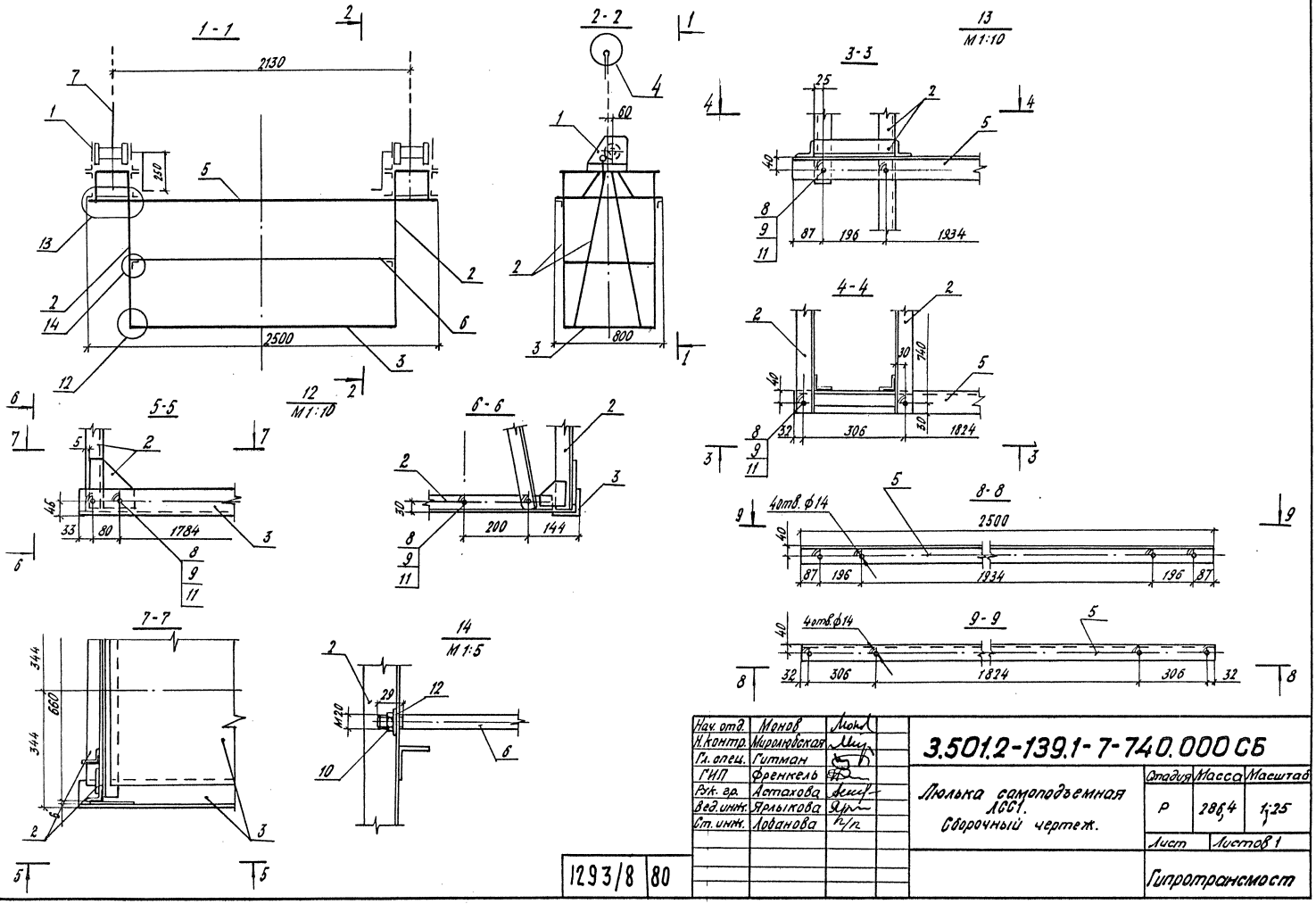
1-1
2130
250
2500
2-2
60
800
13
М1:10
3-3
25
40
87
196
1934
4-4
30
740
32
306
1824
12
М1:10
5-5
46
33
80
1784
6-6
30
200
144
8-8
4отв. ф14
2500
87
196
1934
196
87
9-9
4отв. ф14
32
306
1824
306
32
7-7
344
660
344
14
М1:5
29
М20
Инв. № подл.
114012
Подпись и дата
Взам. инв. №
Нач. отд. Монов
Н. контр. Миролюбская
Гл. спец. Гитман
ГИП Френкель
Рук. гр. Астахова
Вед. инж. Ярлыкова
Ст. инж. Лобанова
3.501.2-139.1-7-740.000 СБ
Люлька самоподъемная ЛСС1.
Сборочный чертеж.
Стадия Масса Масштаб
Р 286,4 1:25
Лист Листов 1
Гипротрансмост
1293/8 80
Копировал Буйнова
Формат А3
25510-10-81

Формат	Зона	Поз.	Обозначение	Наименование	Кол.	Примечание
				Документация		
А3			3.501.2-139.1-7-740.100СБ	Сборочный чертеж		
				Детали		
Б4		1	3.501.2-139.1-7-740.101	Уголок Б-50×50×5 ГОСТ 8509-72* / ВСт3сп2 ГОСТ 380-71*		
				ℓ=680	1	2,6кг
Б4		2	3.501.2-139.1-7-740.102	Уголок Б-50×50×5 ГОСТ 8509-72* / ВСт3сп2 ГОСТ 380-71*		
				ℓ=800	2	3,0кг
Б4		3	3.501.2-139.1-7-740.103	Уголок Б-50×50×5 ГОСТ 8509-72* / ВСт3сп2 ГОСТ 380-71*		
				ℓ=560	1	2,1кг
Б4		4	3.501.2-139.1-7-740.104	Уголок Б-50×50×5 ГОСТ 8509-72* / ВСт3сп2 ГОСТ 380-71*		
				ℓ=680	1	2,6кг
		5	-01	Уголок Б-50×50×5 ГОСТ 8509-72* / ВСт3сп2 ГОСТ 380-71*		
				ℓ=680	1	2,6кг
Б4		6	3.501.2-139.1-7-740.105	Уголок Б-50×50×5 ГОСТ 8509-72* / ВСт3сп2 ГОСТ 380-71*		
				ℓ=1170	1	4,4кг
		7	-01	Уголок Б-50×50×5 ГОСТ 8509-72* / ВСт3сп2 ГОСТ 380-71*		
				ℓ=1170	1	4,4кг
Б4		8	3.501.2-139.1-7-740.106	Уголок Б-50×50×5 ГОСТ 8509-72* / ВСт3сп2 ГОСТ 380-71*		
				ℓ=1160	1	4,4кг
		9	-01	Уголок Б-50×50×5 ГОСТ 8509-72* / ВСт3сп2 ГОСТ 380-71*		
				ℓ=1160	1	4,4кг
Б4		10	3.501.2-139.1-7-740.107	Уголок Б-50×50×5 ГОСТ 8509-72* / ВСт3сп2 ГОСТ 380-71*		
				ℓ=290	1	1,1кг
		11	-01	Уголок Б-50×50×5 ГОСТ 8509-72* / ВСт3сп2 ГОСТ 380-71*		
				ℓ=290	1	1,1кг
Б4		12	3.501.2-139.1-7-740.108	Уголок Б-50×50×5 ГОСТ 8509-72* / ВСт3сп2 ГОСТ 380-71*		
				ℓ=246	4	0,9кг
Б4		13	3.501.2-139.1-7-740.109	Уголок Б-50×50×5 ГОСТ 8509-72* / ВСт3сп2 ГОСТ 380-71*		
				ℓ=220	2	0,8кг
Б4		14	3.501.2-139.1-7-740.110	Лист Б6 ГОСТ 19903-74 / ВСт3сп2 ГОСТ 380-71*		
				140×150	2	0,8кг
Б4		15	3.501.2-139.1-7-740.111	Лист Б6 ГОСТ 19903-74 / ВСт3сп2 ГОСТ 380-71*		
				80×80	2	0,3кг

Взам. инв. №

Подпись и дата

Инв. № подл. 114013

1293/8 81

Нач. отд.	Монов	
Н. контр.	Миролюбская	
Гл. спец.	Гитман	
ГИП	Френкель	
Рук. гр.	Астахова	
Вед. инж.	Ярлыкова	
Инж.	Степнова	

3.501.2-139.1-7-740.100

Стенка СЛС1

Стадия	Лист	Листов
Р		1

Гипротрансмост

Копировал Буйнова

25510-10 82

Формат А3

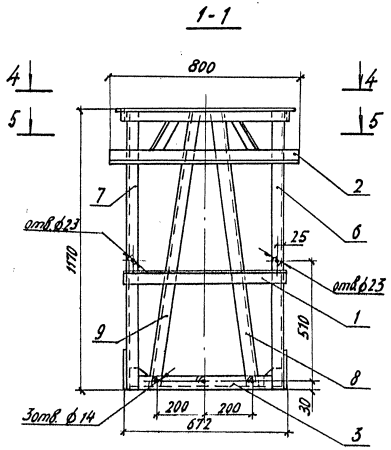

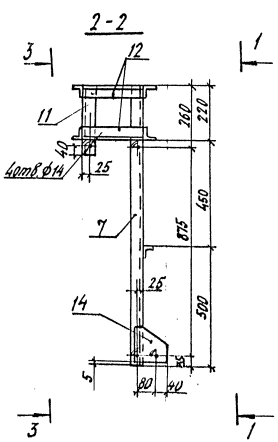

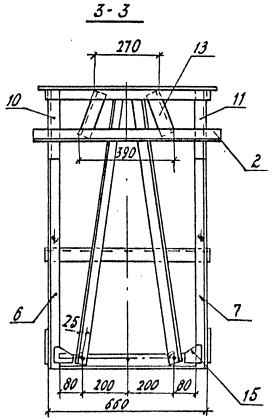

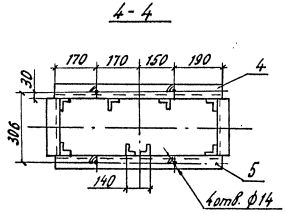

Позиция 15
М1:10

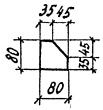

Позиция 14
М1:10

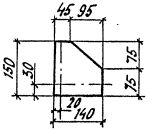

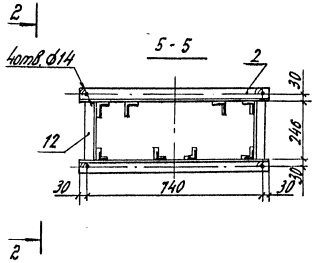

Сварные швы в пересечениях всех элементов стенки по ГОСТ 5264-80-Н1-Δ6

Нач.отд.	Монов		
Н.контр.	Миролюбская		
Гл.спец.	Гуттман		
ГИП	Френкель		
Рук.гр.	Астахова		
Вед.инж.	Ярлыкова		
Ст.инж.	Лобанова		

3.501.2-139.1-7-740.100 СБ

Стадия	Масса	Масштаб
Р	43,1	1:15
Лист	Листов 1	

Стенка СЛС1
Сборочный чертеж

Гипротрансмост

1293/8 | 82

Копировал Буйнова

Формат А3

Инв.№ подл. | Подпись и дата | Взам.инв.№ | 114014

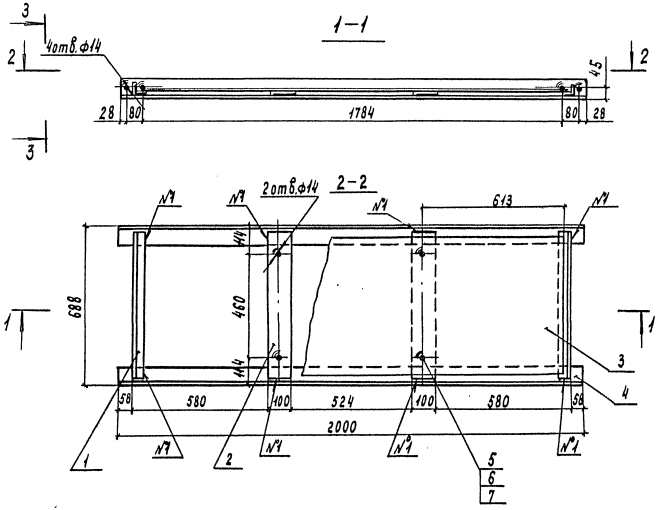

Формат	Зона	Поз	Обозначение	Наименование	Кол.	Примечание
				Детали		
Б4		1	3.501.2-139.1-7-740.201	Уголок Б-50×50×5 ГОСТ 8509-72* / 8Ст3сп2 ГОСТ 380-71* L=640	2	2,4 кг
Б4		2	3.501.2-139.1-7-740.202	Лист Б6 ГОСТ 19903-74 / 8Ст3сп2 ГОСТ 380-71* 100×640	2	3,0 кг
Б4		3	3.501.2-139.1-7-740.203	Лист ромб δ 0-ЛН-4,0×600×1850 / БСт0 ГОСТ 8568-77	1	37,8 кг
Б4		4	3.501.2-139.1-7-740.204	Уголок Б-80×80×8 ГОСТ 8509-72* (см. таблицу) L=2000	2	19,3 кг
				Стандартные изделия		
		5		Болт М12×35.58 ГОСТ 7798-70*	4	0,05 кг
		6		Гайка М12.4 ГОСТ 5915-70*	8	0,02 кг
		7		Шайба 12 ГОСТ 11371-78	4	0,01 кг
			Дополнительный номер исполнения площадки должен соответствовать исполнения пролетного	дополнительному номеру строения		

Сварные швы №1 - ГОСТ 5264-80 - Н1-Δ6Т

Поз.	Материалы для дополнительного номера исполнения		
	01	02	03
4	16Д ГОСТ 6713-75*	15ХСНД ГОСТ 6713-75*	

Нач. отд.	Монов		
Н. контр.	Мирлюбская		
Гл. спец.	Гитман		
ГИП	Френкель		
Рук. гр.	Астахова		
Вед. инж.	Ярлыкова		
Ст. инж.	Лобанова		

1293/8 | 83

3.501.2-139.1-7-740.200

Площадка ПЛС1

Стадия	Масса	Масштаб
Р	87,6	1:15
Лист	Листов	
	1	

Гипротрансмост

Инв.№ подл. | 14015 | Подпись и дата | Взам. инв.№

Копировал Чесалкина

Формат А3

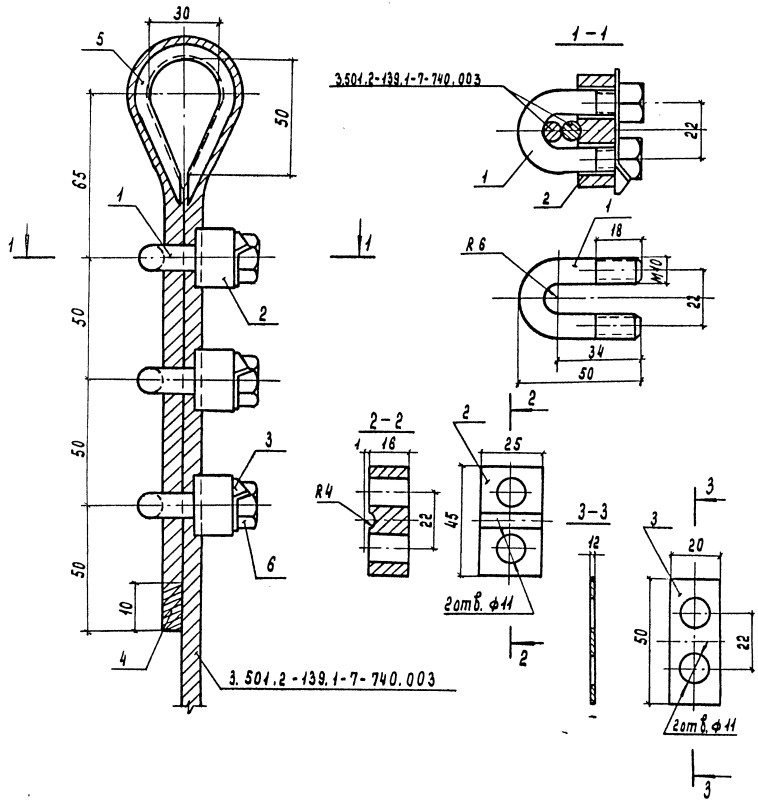

Поз.	Материалы для дополнительного номера исполнения		
	01	02	03
2	Вст3 сп2 ГОСТ 380-71*	15 ХСНД ГОСТ 6713-75*	
5	Коуш 30 ГОСТ 2224-72*	Коуш 30 ХЛ ГОСТ 2224-72*	

Формат	Зона	Поз	Обозначение	Наименование	Кол.	Примечание
				Детали		
Б4		1	3.501.2-139.1-7-740.301	Круг $\frac{\text{В10 ГОСТ 2590-71}}{\text{Вст3 сп2 ГОСТ 380-71*}}$		
				ℓ=105	3	0,06 кг
Б4		2	3.501.2-139.1-7-740.302	Лист $\frac{\text{16 ГОСТ 19903-74}}{\text{(см. таблицу)}}$		
				25×45	3	0,12 кг
Б4		3	3.501.2-139.1-7-740.303	Лист $\frac{\text{Б 1.2 ГОСТ 19903-74}}{\text{Вст3сп2 ГОСТ 380-71*}}$		
				20×50	3	0,01 кг
Б4		4	3.501.2-139.1-7-740.304	Проволока 0,5-Т ГОСТ 3282-74*		
				ℓ=350	2	0,01 кг
				Стандартные изделия		
		5		Коуш 30 ГОСТ 2224-72	1	0,06 кг
		6		Гайка М10 ГОСТ 5915-70*	6	0,02 кг
				Ст3кп ГОСТ 380-71*		
			Дополнительный номер исполнения узла должен соответствовать дополнительному номеру исполнения пролетного строения			

После затяжки гаек поз. 6 уголки поз. 3 отогнуть

Нач. отд	Монов	
Н. контр.	Жиролюбская	
Гл. спец.	Гитман	
ГИП	Френкель	
Рук. гр.	Астахова	
Вед. инж.	Ярлыкова	
Ст. инж.	Лованова	

1293/8 | 84

3.501.2-139.1-7-740.300

Узел 4

Стадия	Масса	Масштаб
Р	48	1:15
Лист	Листов 81	

Гипротрансмост

Инв. № подл. | 11416 | Подпись и дата | Взам. инв. №

Копировал Чесалкина

Формат А3

25516-10 85

Формат	Зона	Поз.	Обозначение	Наименование	Кол.	Примечание
				Документация		
А3			3.501.2-139.1-7-750.000СБ	Сборочный чертеж		
				Сборочные единицы		
А3		1	3.501.2-139.1-7-710.100-01	Стойка СС2	4	9,1 кг
				Детали		
Б4		2	3.501.2-139.1-7-750.001	Уголок Б-80×80×8 ГОСТ 8509-72*		
				ℓ=240 (см. таблицу)	10	2,3 кг
Б4		3	3.501.2-139.1-7-750.002	Уголок Б-160×100×10 ГОСТ 8510-72*		
				ℓ=240 (см. таблицу)	10	4,8 кг
А4		4	3.501.2-139.1-7-710.700-02	Поручень ПМП3	3	14,2 кг
				Стандартные изделия		
		5		Болт М20×45 ГОСТ 7798-70*	26	0,18 кг
		6		Болт М22×70-6g.110 ГОСТ 22353-77	60	0,312 кг
		7		Гайка М20 ГОСТ 5915-70*	26	0,08 кг
		8		Гайка М22-6Н.110 ГОСТ 22354-77	60	0,11 кг
		9		Шайба 20 ГОСТ 11371-78	26	0,02 кг
		10		Шайба 22 ГОСТ 22355-77	120	0,06 кг
			Переменные данные	для исполнений		
				3.501.2-139.1-7-750.000		ЛОР1
				Сборочные единицы		
А3		11	3.501.2-139.1-7-750.100	Косоур КС1	1	364,2 кг
				Детали		
А4		12	3.501.2-139.1-7-710.700-03	Поручень ПМП4	1	13,4 кг
А4		13	-05	Поручень ПМП6	1	11,5 кг
Б4		14	3.501.2-139.1-7-750.003	20 А II ГОСТ 5781-82 / Ст3кп3 ГОСТ 380-71* ℓ=6300	1	15,6 кг
				3.501.2-139.1-7-750.000-01		ЛОР2
				Сборочные единицы		
А3		11	3.501.2-139.1-7-750.200	Косоур КС2	1	352,6 кг
				Детали		
А4		12	3.501.2-139.1-7-710.700-04	Поручень ПМП5	1	10,2 кг
А4		13	-06	Поручень ПМП7	1	11,0 кг
Б4		14	3.501.2-139.1-7-750.004	20 А II ГОСТ 5781-82 / Ст3кп3 ГОСТ 380-71* ℓ=5945	1	14,7 кг
				Дополнительный номер исполнения лестницы по опорному раскосу должен соответствовать дополнительному номеру исполнения пролетного строения		

Поз.	Материалы для дополнительного номера исполнения		
	01	02	03
2, 3	16Д ГОСТ 6713-75*	15ХСНД ГОСТ 6713-75*	
5, 7	Ст3кп ГОСТ 380-71*	В Ст3сп4 ГОСТ 380-71*	
6	Болт М22×70-6g.110 ГОСТ 22353-77	Болт М22×70-6g.110ХЛ1 ГОСТ 22353-77	
8	Гайка М22-6Н.110 ГОСТ 22354-77	Гайка М22-6Н.110ХЛ1 ГОСТ 22354-77	

Инв.№ подл. | Подпись и дата | Взам. инв.№ 440/17

1293/8 | 85

Нач.отд.	Монов	
Н.контр.	Мирольюбская	
Гл.спец.	Гитман	
ГИП	Френкель	
Рук.гр.	Астахова	
Вед.инж.	Ярлыкова	
Инж.	Степанова	

3.501.2-139.1-7-750.000

Лестница по опорному раскосу ЛОР (ЛОР1, ЛОР2)

Стадия	Лист	Листов
Р		1

Гипротрансмост

Копировал Чесалкина Формат А3

25370-10 86

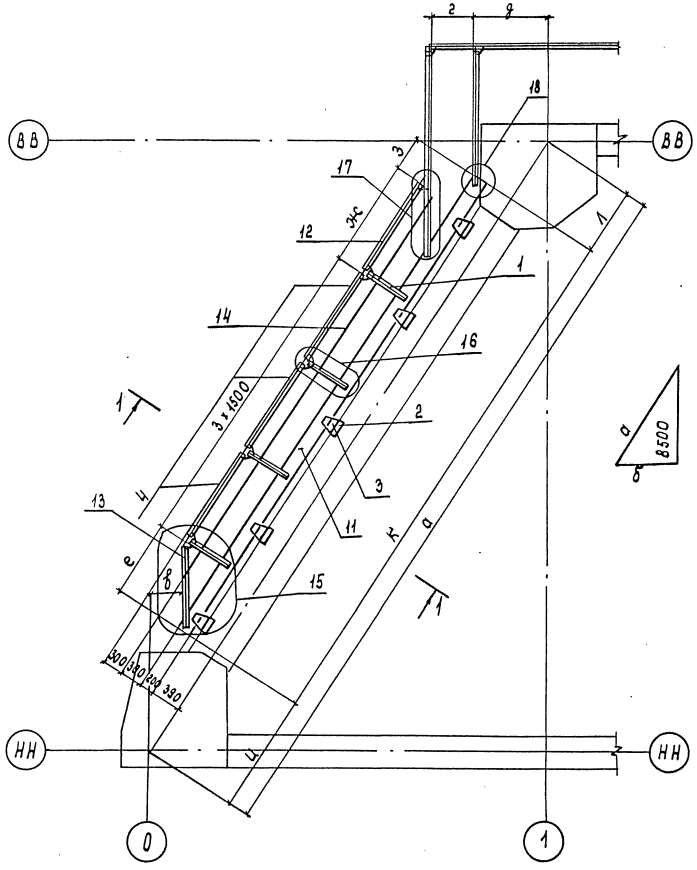

Обозначение	Размеры, мм											Масса, кг
	а	б	в	г	д	е	ж	з	и	к	л	
3.501.2-139.1-7-750.000*	10124	5498	452	600	1045	1047	1445	538	1657	7530	937	594,0
-01	10346	5898	498	670	1365	1055	1110	635	1568	7300	1478	577,8

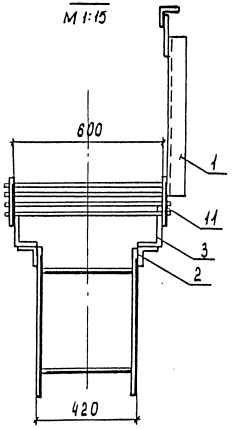

Сварные швы прикрепления поз. 14 - ручные дуговые катетом 6мм.

1293/8 | 86

Нач. отд.	Монов	
Н. контр.	Миролюбская	
Гл. спец.	Гитман	
ГИП	Френкель	
Рук. гр.	Астахова	
Вед. инж.	Ярлыкова	
Ст. инж.	Лобанова	

3.501.2-139.1-7-750.000 СБ

Лестница по опорному раскосу ЛОР (ЛОР1, ЛОР2)
Сборочный чертеж

Стадия	Масса	Масштаб
Р	см. таблицу	1:50

Лист 1 | Листов 2

Гипротрансмост

Инв. № подл. 114018 | Подпись и дата | Взам. инв. №

Копировал: Чесалкина

Формат А3

255.10-10 87

15
М 1:15

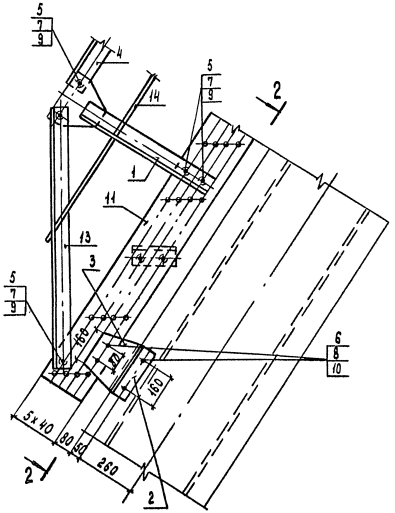

16 повернуто
М 1:15

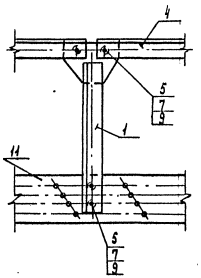

17
М 1:15

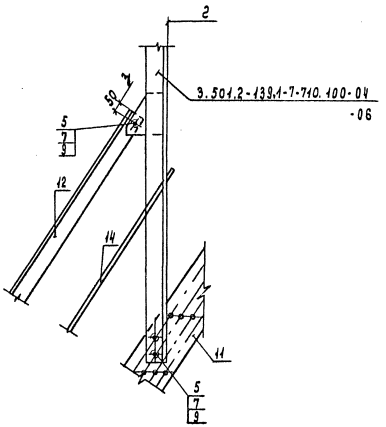

18
М 1:15

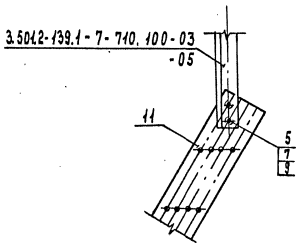

2-2 повёрнуто

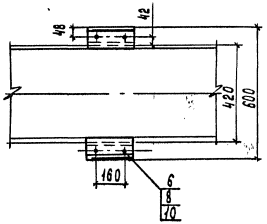

Инв.№ подл.	Подпись и дата	Взам. инв.№
114018		

1293/8 | 87

3.501.2-139.1-7-750.000СБ

Лист 2

Копировал: Чесалкина

Формат А3

25510-10 88

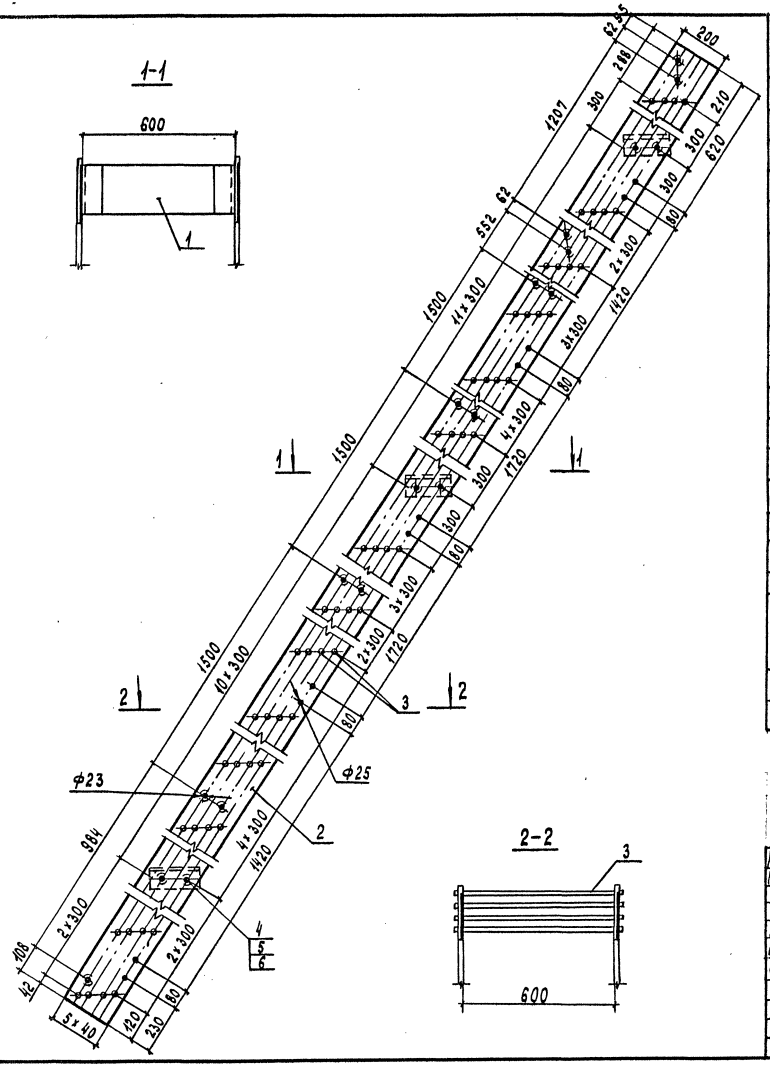

Формат	Зона	Поз	Обозначение	Наименование	Кол.	Примечание
				Сборочные единицы		
А4		1	3.501.2-139.1-7-750.300	Диафрагма	3	9,3 кг
				Детали		
Б4		2	3.501.2-139.1-7-750.101	Лист $\frac{Б10\ ГОСТ\ 19903-74}{(см.\ таблицу)}$ 200×7530	2	118,2 кг
Б4		3	3.501.2-139.1-7-750.102	16А-I ГОСТ 5781-82 / Вст3сп2 ГОСТ 380-71* ℓ=660	88	1,1 кг
				Стандартные изделия		
		4		Болт М20×45 ГОСТ 7798-70*	12	0,18 кг
		5		Гайка М20 ГОСТ 5915-70*	12	0,06 кг
		6		Шайба 20 ГОСТ 11371-78	12	0,02 кг
			Дополнительный номер исполнения косоура должен соответствовать дополнительному номеру исполнения пролётного строения			

Поз.	Материалы для дополнительного номера исполнения		
	01	02	03
2	16Д ГОСТ 6713-75*	15ХСНД ГОСТ 6713-75*	
4, 5	Ст3кп ГОСТ 380-71*	Вст3сп4 ГОСТ 380-71*	

Сварные швы прикрепления поз.3 -ручные дуговые катета 6 мм.

1293/8 | 88

Нач.отд	Монов	
Н.контр.	Муролюбская	
Гл.спец.	Гуттман	
ГИП	Френкель	
Рук.гр.	Астахова	
Вед.инж.	Ярлыкова	
Ст.инж.	Лобанова	

3.501.2-139.1-7-750.100

Косоур КС1

Стадия	Масса	Масштаб
Р	364,2	1:15
Лист	Листов 81	

Гипротрансмост

Инв. № подл. 114019 | Подпись и дата | Взам. инв. №

Копировал Чесалкина

Формат А3

25370-80 89

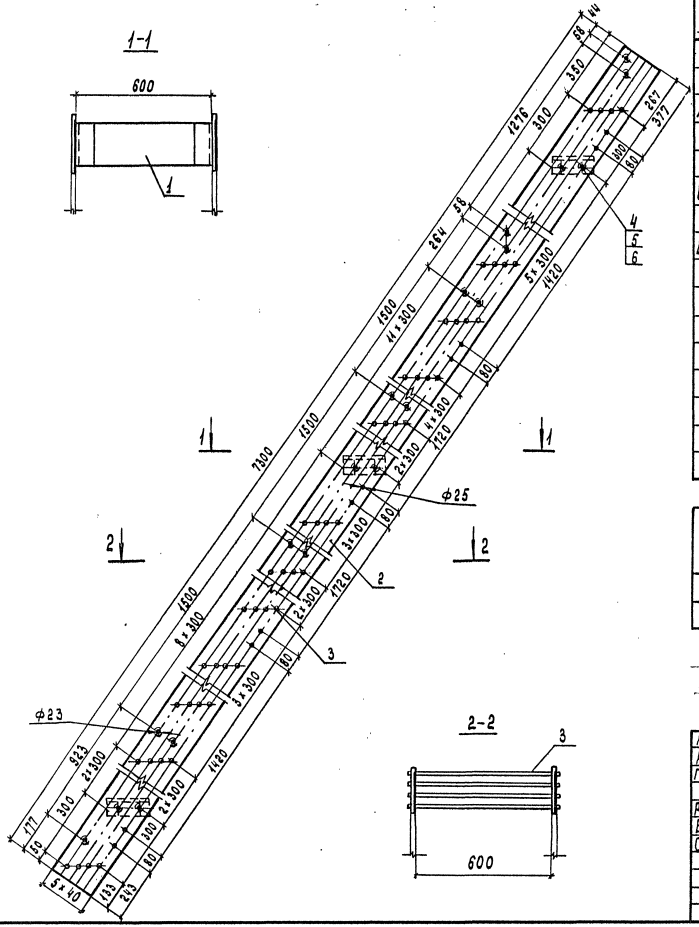
1-1
600
1
2-2
600
3
Ф25
Ф23
7300
1500
1420
1276
264
377
217
177
923
1293
243
3х40
11х300
3х300
2х300
4х300
2х300
3х300
2х300
4х300
2х300
3х300
2х300
4х300
2

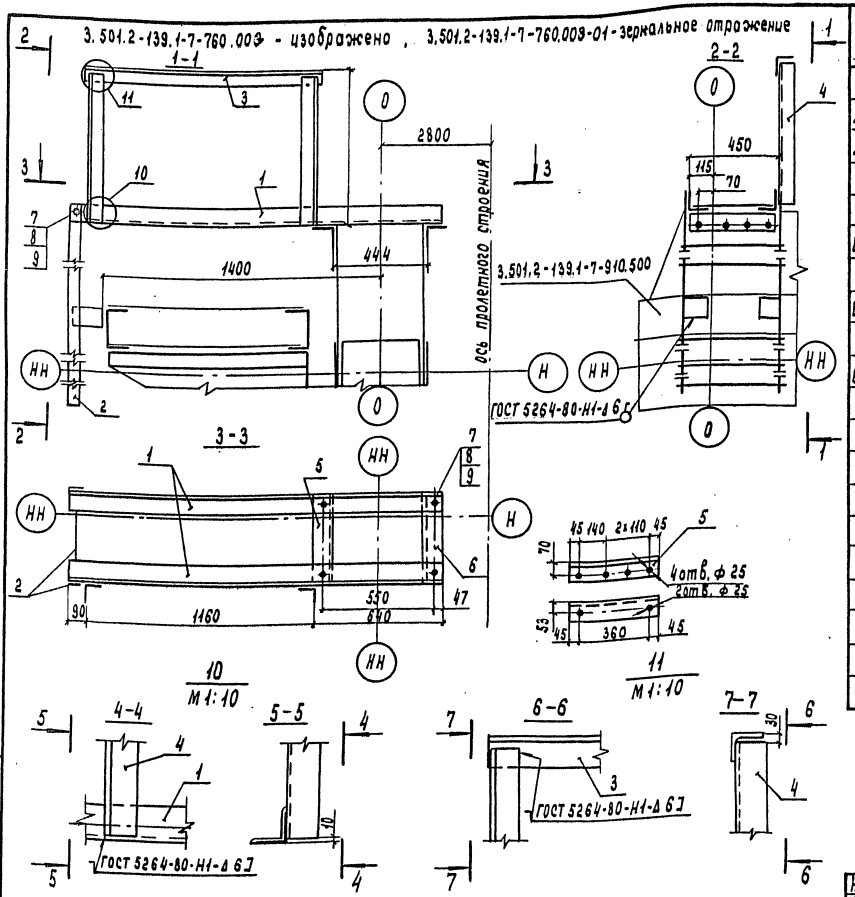

Формат	Зона	Поз	Обозначение	Наименование	Кол.	Примечание
				Сборочные единицы		
А3		1	3.501.2-139.1-7-760.100	Площадка ПСО1	1	56,4 кг
А3		2	3.501.2-139.1-7-760.200	Лестница ЛСО1	1	35,9 кг
				Детали		
Б4		3	3.501.2-139.1-7-760.001	Уголок Б-80×80×8 ГОСТ 8509-72* (см. таблицу) ℓ=1180	1	11,2 кг
Б4		4	3.501.2-139.1-7-760.002	Уголок Б-80×80×8 ГОСТ 8509-72* (см. таблицу) ℓ=710	2	6,9 кг
Б4		5	3.501.2-139.1-7-760.003	Уголок Б-100×100×10 ГОСТ 8509-72* (см. таблицу) ℓ=450	1	6,8 кг
		6	-01	Уголок Б-100×100×10 ГОСТ 8509-72* (см. таблицу) ℓ=450	1	6,8 кг
				Стандартные изделия		
		7		Болт М22×70-6g.110 ГОСТ 22353-77	6	0,342 кг
		8		Гайка М22-6Н.110 ГОСТ 22354-77	6	0,11 кг
		9		Шайба 22 ГОСТ 22355-77	12	0,06 кг
			Дополнительный номер исполнения схода на опору			
			должен соответствовать	дополнительному номеру		
			исполнения пролетного	строения		

Поз.	Материалы для дополнительного номера исполнения		
	01	02	03
3...6	16Д ГОСТ 6713-75*	15ХСНД ГОСТ 6713-75*	
7	Болт М22×70-6g.110 ГОСТ 22353-77	Болт М22×70-6g.110ХЛ1 ГОСТ 22353-77	
8	Гайка М22-6Н.110 ГОСТ 22354-77	Гайка М22-6Н.110ХЛ1 ГОСТ 22354-77	

Нач. отд	Монов	
Н. контр.	Мирлюбская	
Гл. спец.	Гитман	
ГИП	Френкель	
Рук. гр.	Астахова	
Вед. инж.	Ярлыкова	
Ст. инж.	Лобанова	

1293/8 | 90

3.501.2-139.1-7-760.000

Сход на опору ССО1

Стадия	Масса	Масштаб
Р	134.2	1:20
Лист	Листов 1	

Гипротрансмост

Инв.№ подл. 114023 | Подпись и дата | Взам. инв.№

Копировал Чесалкина

Формат А3

25510-10 91

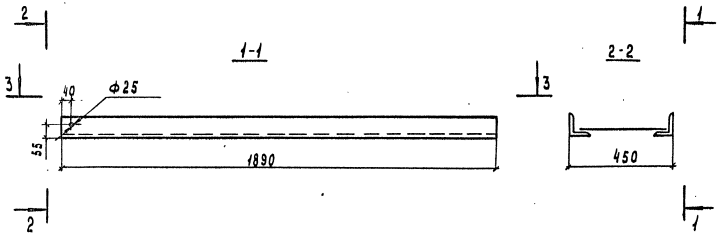

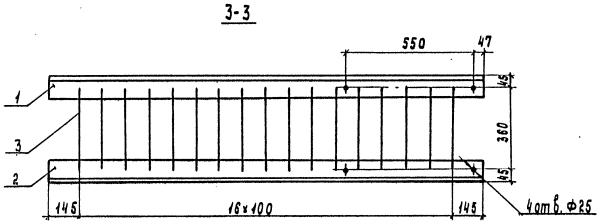

Формат	Зона	Поз	Обозначение	Наименование	Кол.	Примечание
				Детали		
Б4		1	3.501.2-139.1-7-760.101	Уголок Б-90×90×9 ГОСТ 8509-72* (см. таблицу)		
				P=1890	1	23,1 кг
		2	-01	Уголок Б-90×90×9 ГОСТ 8509-72* (см. таблицу)		
				P=1890	1	23,1 кг
Б4		3	3.501.2-139.1-7-760.102	16А I ГОСТ 5781-82		
				ВСт3сп2 ГОСТ 380-71* P=400	17	0,6 кг
			Дополнительный номер исполнения площадки ПСО должен соответствовать дополнительному номеру исполнения пролетного строения			

Сварные швы прикрепления поз.3 - ручные дуговые катета 6 мм.

Поз.	Материалы для дополнительного номера исполнения		
	01	02	03
1,2	16Д ГОСТ 6713-75*	15ХСНД ГОСТ 6713-75*	

Нач. отд	Манов		
Н. контр.	Мирлюбская		
Гл. спец.	Гитман		
ГИП	Френкель		
Рук. гр.	Астахова		
Вед. инж.	Ярлыкова		
Ст. инж.	Лобанова		

1293/8 | 91

3.501.2-139.1-7-760.100

Площадка ПСО1

Стадия	Масса	Масштаб
Р	56,4	1:15
Лист	Листов 1	

Гипротрансмост

Копировал Чесалкина

Формат А3

25510-10 92

Инв.№ подл. | 14024 | Подпись и дата | Взам. инв.№

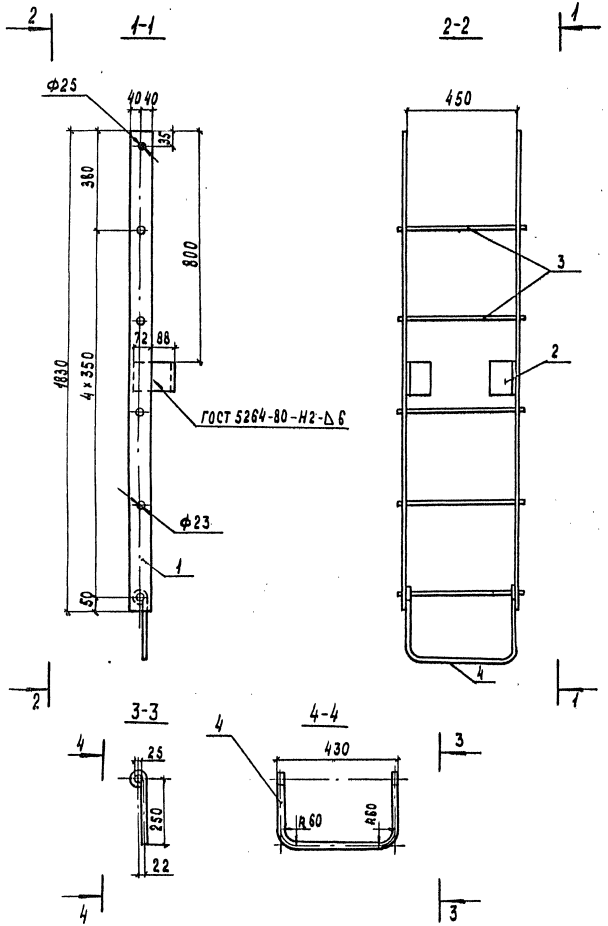

Формат	Зона	Поз	Обозначение	Наименование	Кол.	Примечание
				Детали		
БЧ		1	3.501.2-139.1-7-760.201	Лист Б10 ГОСТ 19903-74 (см. таблицу)		
				80×1830	2	11,5 кг
БЧ		2	3.501.2-139.1-7-760.202	Уголок Б-160×100×10 ГОСТ 8510-72 (см. таблицу)		
				Р=95	2	1,9 кг
БЧ		3	3.501.2-139.1-7-760.203	20А I ГОСТ 5781-82		
				Ст3сп2 ГОСТ 380-71* Р=500	5	1,2 кг
БЧ		4	3.501.2-139.1-7-760.204	20А I ГОСТ 5781-82		
				Ст3сп2 ГОСТ 380-71* Р=12,50	1	3,1 кг
			Дополнительный номер	исполнения лестницы		
			ЛС01 должен соответствовать	дополнительному		
			номеру исполнения	пролетного строения		

Поз.	Материалы для дополнительного номера исполнения		
	01	02	03
1,2	16Д ГОСТ 6713-75*	15ХСНД ГОСТ 6713-75*	

Сварные швы прикрепления поз.3 - ручные дуговые катета 6 мм.

1293/8 | 92

Нач. отд.	Монов		
Н. контр.	Мудролюбская		
Гл. спец.	Ситман		
ГИП	Френкель		
Рук. гр.	Астахова		
Вед. инж.	Ярлыкова		
Ст. инж.	Лобанова		

3.501.2-139.1-7-760.200

Лестница ЛС01

Стадия	Масса	Масштаб
Р	35,9	1:15
Лист	Листов 1	

Гипротрансмост

Инв. № подл. 114025 | Подпись и дата | Взам. инв. №

Копировал Чесалкина

Формат А3 25370-10 93

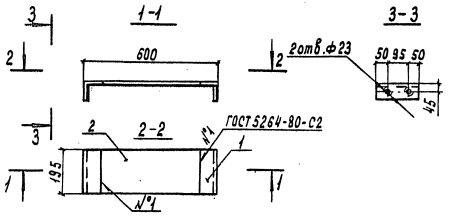

Формат	Зона	Поз	Обозначение	Наименование	Кол.	Примечание
				Детали		
Б4		1	3.501.2-139.1-7-750.301	Уголок Б-80×80×8 ГОСТ 8509-72 (см. таблицу) L=195	2	1,9кг
Б4		2	3.501.2-139.1-7-750.302	Лист Б8 ГОСТ 19903-74 (см. таблицу) 195×440	1	5,5кг
			Дополнительный номер исполнения диафрагмы должен соответствовать исполнения пролетного	дополнительному номеру строения		

Поз.	Материалы для дополнительного номера исполнения		
	01	02	03
1÷2	16Д ГОСТ 6713-75*	15ХСНД ГОСТ 6713-75*	

Нач. отд.	Моноб		
Н. контр.	Мирошовская		
Гл. спец.	Гитман		
ГИП	Френкель		
Рук. гр.	Астахова		
Вед. инж.	Ярлыкова		
Ст. инж.	Лобанова		

3.501.2-139.1-7-750.300

Диафрагма ДОР1

Стадия	Масса	Масштаб
Р	9,3	1:15
Лист	Листов 1	

Гипротрансмост

Копировал Чесалкина Формат А4

Инв.№ подл. 14402 | Подпись и дата | Взам. инв.№

Формат	Зона	Поз	Обозначение	Наименование	Кол.	Примечание
				Документация		
А3			3.501.2-139.1-7-770.000СБ	Сборочный чертеж		
				Сборочные единицы		
		1	3.501-49.вып.9.РПТ.01.000	Редуктор	2	95,0 кг
		2	3.501-49.вып.9.РПТ.02.000	Колесо холостого хода	2	34,9 кг
		3	3.501-49.вып.9.РПТ.03.000	Синхронизирующий вал	1	70,8 кг
		4	3.501-49.вып.9.РПТ.07.000	Кронштейн	4	2,9 кг
А3		5	3.501.2-139.1-7-770.100	Площадка ПТС1	1	982,8 кг
А3		6	3.501.2-139.1-7-770.200	Рама РТС1	1	166,4кг
		7	-01	Рама РТС1н	1	166,4 кг
А3		8	3.501.2-139.1-7-770.300	Площадка ПТС2	1	64,8 кг
		9	-01	Площадка ПТС2н	1	64,8 кг
А3		10	3.501.2-139.1-7-770.400	Сход СТС1	2	18,8 кг

Марка, поз	Материалы для дополнительного номера исполнения		
	01	02	03
22	16Д ГОСТ 6713-75*	15ХСНД ГОСТ 6713-75*	
26	Болт М22×70-6g.110 ГОСТ 22353-77	Болт М22×70-6g.110.хл1 ГОСТ 22353-77	
28	Гайка М22-6Н.110 ГОСТ 22354-77	Гайка М22-6Н.110.хл1 ГОСТ 22354-77	
24, 25	Ст3кп ГОСТ 380-71*	ВСт3сп4 ГОСТ 380-71*	

1293/8 | 93

Нач. отд.	Моноб		
Н. контр.	Мирошовская		
Гл. спец.	Гитман		
ГИП	Френкель		
Рук. гр.	Астахова		
Вед. инж.	Ярлыкова		
Инж.	Перетрухина		

3.501.2-139.1-7-770.000

Тележка смотровая ТС1

Стадия	Лист	Листов
Р	1	2

Гипротрансмост

Копировал Чесалкина Формат А4

Инв.№ подл. 14402б | Подпись и дата | Взам. инв.№

25570-10

Формат	Зона	Поз.	Обозначение	Наименование	Кол	Примечание
				Детали		
Б4		11	3.501.2-139.1-7-770.001	Уголок Б-50×50×5 ГОСТ 8509-72* / 16Д ГОСТ 6713-75*		
				ℓ = 850	6	3,2 кг
Б4		12	3.501.2-139.1-7-770.002	Уголок Б-50×50×5 ГОСТ 8509-72* / 16Д ГОСТ 6713-75*		
				ℓ = 1210	6	4,6 кг
Б4		13	3.501.2-139.1-7-770.003	Уголок Б-70×70×6 ГОСТ 8509-72* / 16Д ГОСТ 6713-75*		
				ℓ = 1600	2	10,2 кг
		14	-01	Уголок Б-70×70×6 ГОСТ 8509-72* / 16Д ГОСТ 6713-75*		
				ℓ = 1600	2	10,2 кг
Б4		15	3.501.2-139.1-7-770.004	16А-I ГОСТ 5781-82 / Ст.3 кп3 ГОСТ 380-71*		
				ℓ = 1920	4	3,0 кг
Б4		16	3.501.2-139.1-7-770.005	16А-I ГОСТ 5781-82 / Ст.3 кп3 ГОСТ 380-71*		
				ℓ = 2955	8	4,7 кг
Б4		17	3.501.2-139.1-7-770.006	16А-I ГОСТ 5781-82 / Ст.3 кп3 ГОСТ 380-71*		
				ℓ = 3675	6	5,8 кг
Б4		18	3.501.2-139.1-7-770.007	16А-I ГОСТ 5781-82 / Ст 3 кп3 ГОСТ 380-71*		
				ℓ = 1260	10	2,0 кг
Б4		19	3.501.2-139.1-7-770.008	16А-I ГОСТ 5781-82 / Ст 3 кп3 ГОСТ 380-71*		
				ℓ = 600	4	0,9 кг
Б4		20	3.501.2-139.1-7-770.009	Уголок Б-70×70×6 ГОСТ 8509-72* / 16Д ГОСТ 6713-75*		
				ℓ = 1320	1	8,4 кг

Формат	Зона	Поз	Обозначение	Наименование	Кол.	Примечание
Б4		21	3.501.2-139.1-7-770.009-01	Уголок Б-70×70×6 ГОСТ 8509-72* / 16Д ГОСТ 6713-75*		
				ℓ = 1320	1	8,4 кг
Б4		22	3.501.2-139.1-7-770.010	Лист Б6 ГОСТ 19903-74 (см. таблицу)		
				300×360	4	4,4 кг
Б4		23	3.501.2-139.1-7-770.011	Лист 20 ГОСТ 19903-74 / 16Д ГОСТ 6713-75*		
				160×115	4	2,9 кг
				Стандартные изделия		
		24		Болт М16×35 ГОСТ 7798-70*	20	0,09 кг
		25		Болт М16×55 ГОСТ 7798-70*	20	0,12 кг
		26		Болт М22×70-6g.110 ГОСТ 22353-77	48	0,342 кг
		27		Гайка М16 ГОСТ 5915-70*	104	0,03 кг
		28		Гайка М22-6Н.110 ГОСТ 22354-77	48	0,108 кг
		29		Шайба 16 ГОСТ 11371-78	144	0,01 кг
		30		Шайба 22 ГОСТ 22355-77	96	0,059 кг
			Дополнительный номер тележки должен соответствовать дополнительному номеру исполнения	исполнения смотровой пролетного строения		

Инв. № подл. | Подпись и дата | Взам. инв. №
114026

1293/8 | 94

3.501.2-139.1-7-770.000 | Лист 2

Копировал Чесалкина

Формат А3

25516-16 95

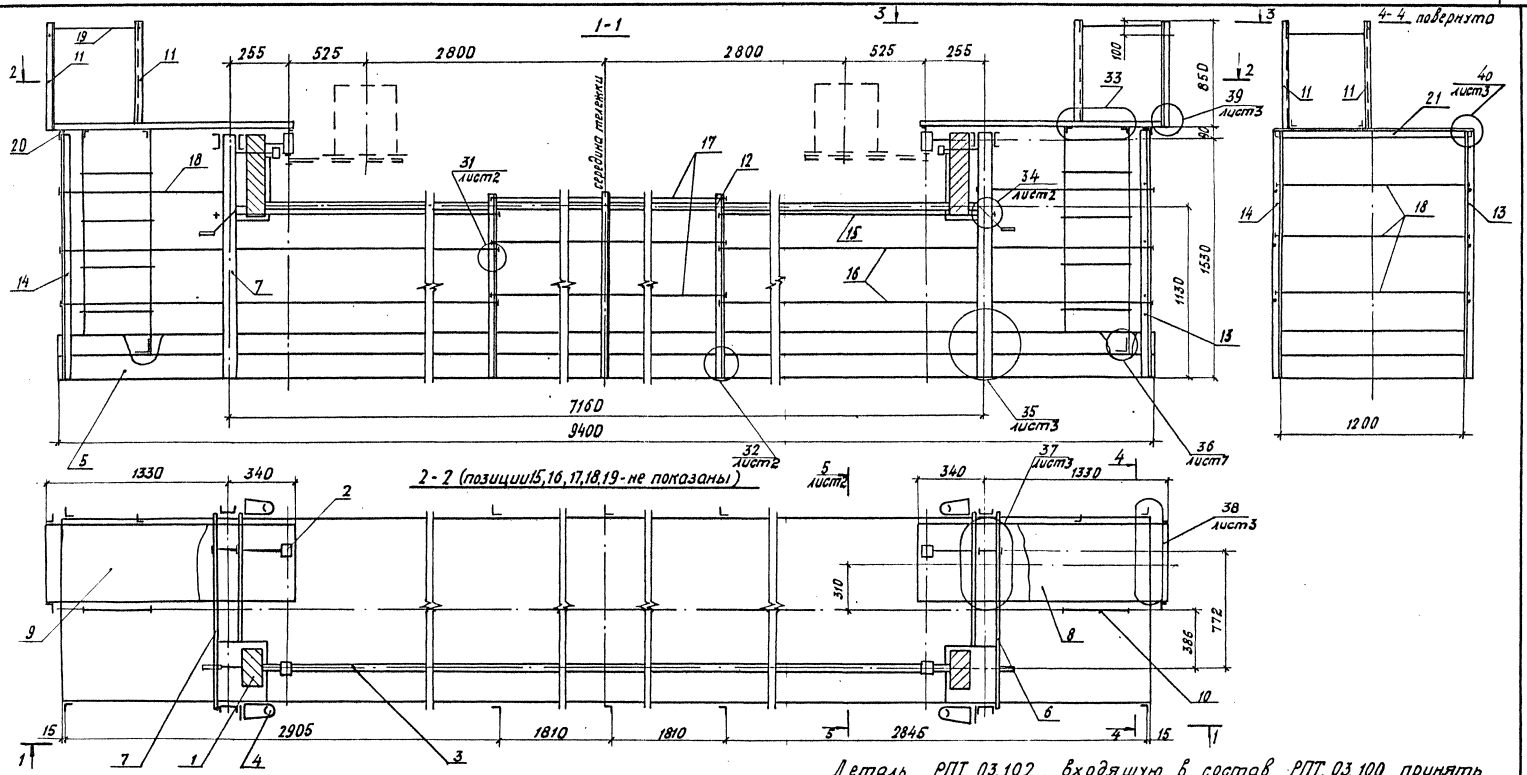

Деталь РПТ.03.102, входящую в состав РПТ.03.100, принять длиной 6410мм и диаметром 100мм.

1293/8 | 95

Нач.отд.	Монов		
Н.контр.	Миролюбская		
Гл.спец.	Гитман		
ГИП	Френкель		
Рук.гр.	Астахова		
Вед.инж.	Ялыкова		
Инж.	Перетрухина		

3.501.2-139.1-7-770.000СБ

Тележка смотровая ТС1
Сборочный чертеж

стадия	масса	масштаб
Р	2101,2	1:25
лист 1	листов 3	

Гипротрансмост

Инв.№ подл. 114027 | Подпись и дата | Взам.инв.№

Копировал Буйнова

Формат А3 25570-10 96

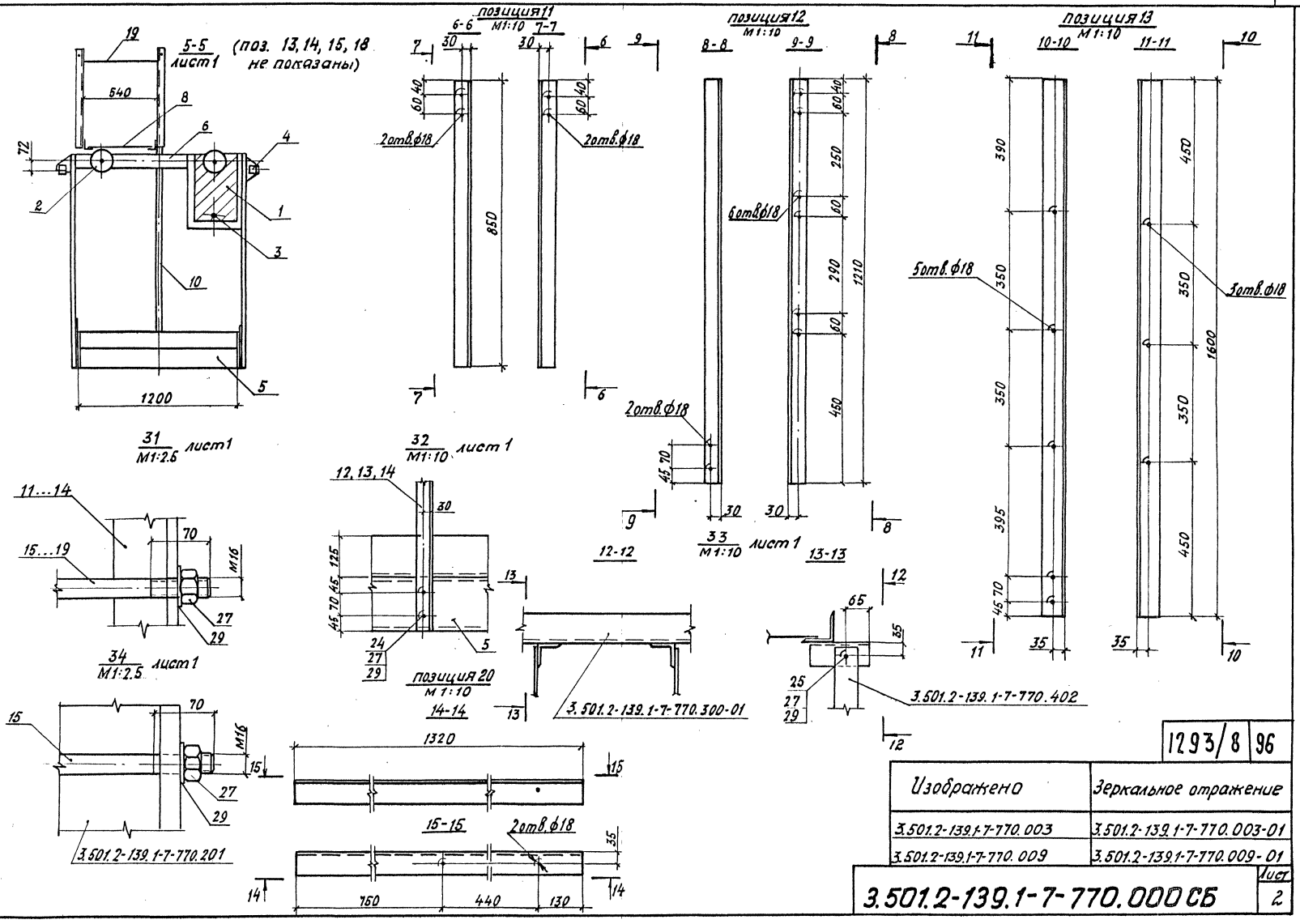
5-5 лист1 (поз. 13, 14, 15, 18 не показаны)
31 М1:2.5 лист1
позиция 11 М1:10
6-6
7-7
2отв.ф18
32 М1:10 лист 1
позиция 12 М1:10
8-8
9-9
6отв.ф18
33 М1:10 лист 1
12-12
13-13
позиция 13 М1:10
10-10
11-11
5отв.ф18
3отв.ф18
34 М1:2.5 лист1
11...14
15...19
12, 13, 14
позиция 20 М1:10
14-14
3.501.2-139.1-7-770.300-01
3.501.2-139.1-7-770.402
3.501.2-139.1-7-770.201
15-15
2отв.ф18
1293/8 96
Изображено
Зеркальное отражение
3.501.2-139.1-7-770.003
3.501.2-139.1-7-770.003-01
3.501.2-139.1-7-770.009
3.501.2-139.1-7-770.009-01
3.501.2-139.1-7-770.000 СБ
Лист 2
Инв. № подл. 114027
Подпись и дата
Взам. инв. №
Копировал Буйнова
Формат А3
25510-10 97

35
М1:10

16-16

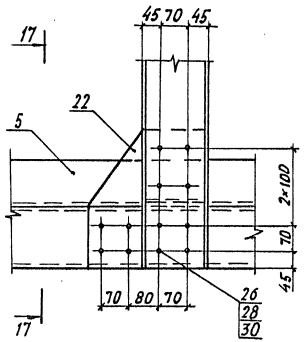

17-17

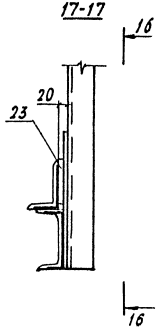

Позиция 22
М1:10

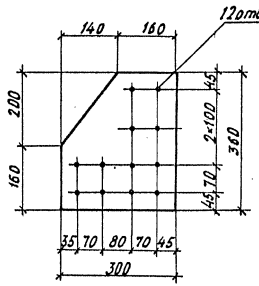

36
М1:10

18-18

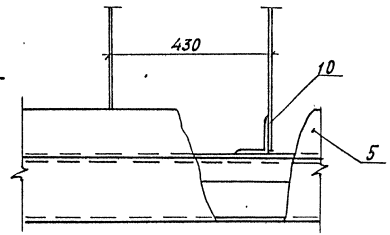

19-19

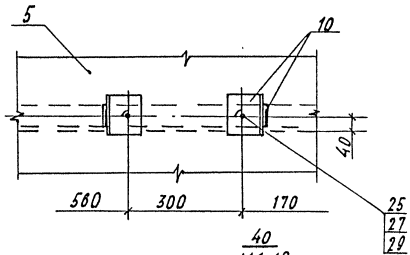

37
М1:10

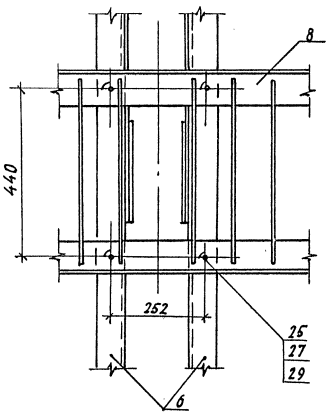

38
М1:10

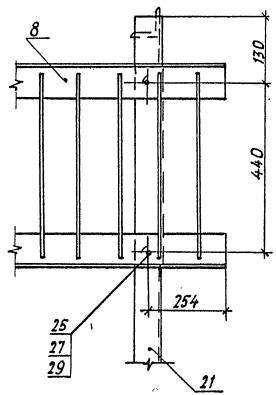

40
М1:10

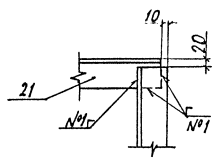

39
М1:10

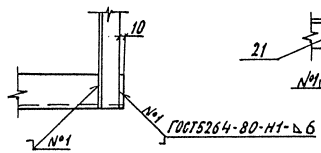

Инв. №подл.	Подпись и дата	Взам.инв.№
114027		

1293/8	97
3.501.2-139.1-7-770.000СБ	Лист 3

Копировал Бычнова

Формат А3
25510-10 98

Формат	Зона	Поз.	Обозначение	Наименование	Кол.	Примечание
				Документация		
А3			3.501.2-139.1-7-770.100 СБ	Сборочный чертёж		
				Детали		
БЧ		1	3.501.2-139.1-7-770.101	Швеллер 16 ГОСТ 8240-72* (см. таблицу)		
				в=9400	2	133,5 кг
БЧ		2	3.501.2-139.1-7-770.102	Швеллер 16 ГОСТ 8240-72* (см. таблицу)		
				в=1188	2	16,9 кг
БЧ		3	3.501.2-139.1-7-770.103	Уголок Б-70×70×6 ГОСТ 8509-72* / 16Д ГОСТ 6713-75*		
				в=1188	8	7,6 кг
БЧ		4	3.501.2-139.1-7-770.104	Уголок Б-125×80×8 ГОСТ 8510-72* / 16Д ГОСТ 6713-75*		
				в=9400	2	117,5 кг
БЧ		5	3.501.2-139.1-7-770.105	Уголок Б-70×70×6 ГОСТ 8509-72* / 16Д ГОСТ 6713-75*		
				в=732	1	4,7 кг
БЧ		6	3.501.2-139.1-7-770.106	Уголок Б-70×70×6 ГОСТ 8509-72* / 16Д ГОСТ 6713-75*		
				в=1113	4	7,1 кг
БЧ		7	3.501.2-139.1-7-770.107	Уголок Б-70×70×6 ГОСТ 8509-72* / 16Д ГОСТ 6713-75*		
				в=1046	2	6,7 кг
БЧ		8	3.501.2-139.1-7-770.108	Уголок Б-70×70×6 ГОСТ 8509-72* / 16Д ГОСТ 6713-75*		
				в=1017	1	6,5 кг
		9	-01	Уголок Б-70×70×6 ГОСТ 8509-72* / 16Д ГОСТ 6713-75*		
				в=1017	1	6,5 кг
БЧ		10	3.501.2-139.1-7-770.109	Лист ромб 0-ПН-4,0×995×8400		
				БСт 0-2 ГОСТ 8568-77	1	318,9 кг
БЧ		11	3.501.2-139.1-7-770.110	Лист БЧ ГОСТ 19903-74 / 16Д ГОСТ 6713-75*		
				110×1140	2	3,9 кг
			Дополнительный номер исполнения площадки ПТС1 должен соответствовать дополнительному номеру исполнения пролетного строения.			

Поз.	Материалы для дополнительного номера исполнения		
	01	02	03
1, 2	16Д ГОСТ 6713-75*	15ХСНД ГОСТ 6713-75*	

Инв. № подл. | Подпись и дата | Взам. инв. №
14028

1293/8 | 98

Нач. отд.	Манов	
Н. контр.	Мирловская	
Гл. спец.	Гитман	
ГИП	Френкель	
Рук. гр.	Астахова	
Вед. инж.	Ярлыкова	
Ст. инж.	Лобанова	

3.501.2-139.1-7-770.100

Площадка ПТС1

стадия	лист	листов
Р		1

Гипротранемост

Копировал Буйнова

Формат А3

25350-10 99

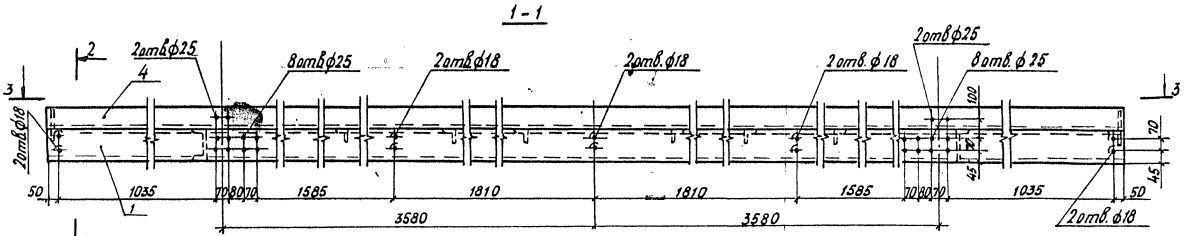

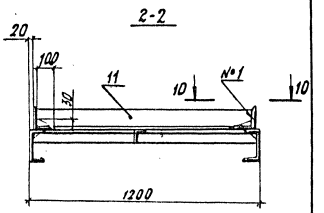

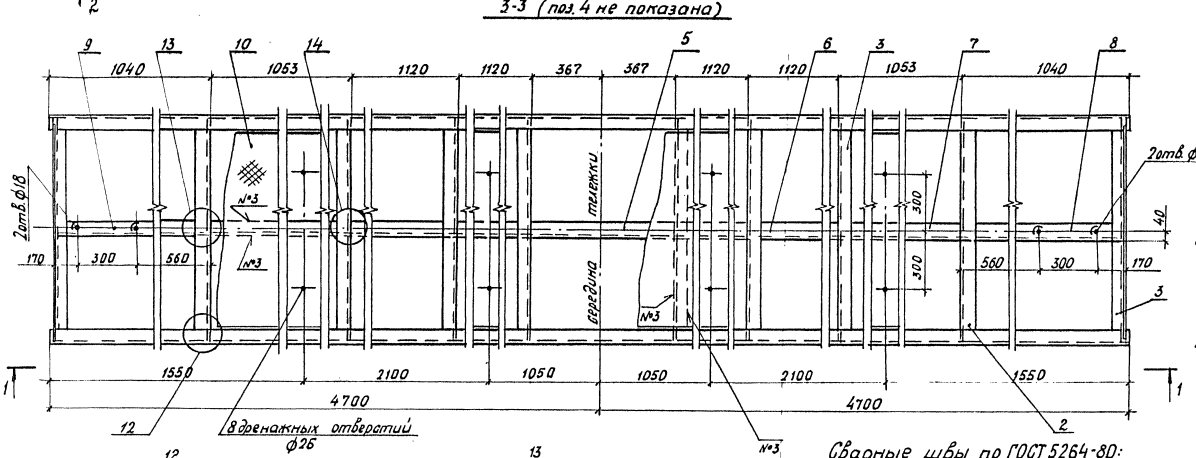

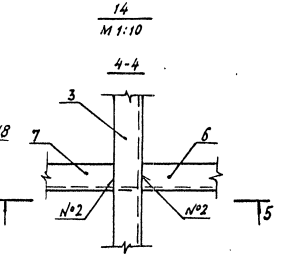

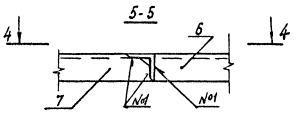

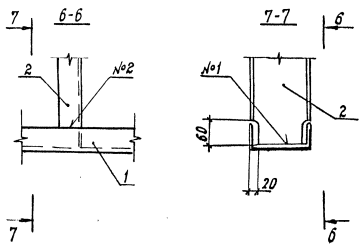

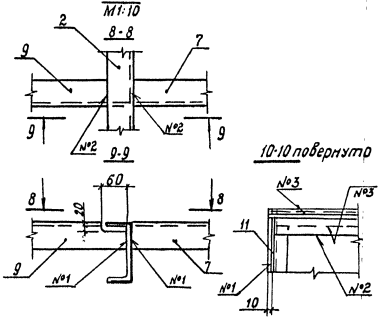

Сварные швы по ГОСТ 5264-80:

№1 – Т3 – △6

№2 – С2 – △6

№3 – Н1 – △6

			1293/8	99

Нач.отд	Монов		3.501.2-139.1-7-770.100 СБ	
Н.контр.	Мирошевская			
Гл. спец.	Гитман			
ГИП	Френкель			
Рук. гр.	Астахова		Площадка ПТ61	Стадия: Р; Масса: 982.8; Масштаб: 1:20
Вед.инж.	Ярлыкова		Сборочный чертеж	Лист; Листов 1
Инж.	Перетрухина			Гипротрансмост

Копировал Буйнова

Формат А3

25500-10 100

Инв.№ подл. | Подпись и дата | Взам. инв.№

114029

Формат	Зона	Поз.	Обозначение	Наименование	Кол.	Примечание
				Документация		
А3			3.501.2-139.1-7-770.200СБ	Сборочный чертеж.		
				Детали		
Б4		1	3.501.2-139.1-7-770.201	Швеллер 16 ГОСТ 8240-72* (см. таблицу)		
				в=1620	2	23,0кг
Б4		2	3.501.2-139.1-7-770.202	Лист Б8 ГОСТ 19903-74 / 16Д ГОСТ 6713-75*		
				390×580	2	7,7кг
Б4		3	3.501.2-139.1-7-770.203	Лист Б8 ГОСТ 19903-74 / 16Д ГОСТ 6713-75*		
				220×230	2	2,1кг
Б4		4	3.501.2-139.1-7-770.204	Лист Б8 ГОСТ 19903-74 / 16Д ГОСТ 6713-75*		
				140×270	2	1,8кг
Б4		5	3.501.2-139.1-7-770.205	Уголок Б-80×80×8 ГОСТ 8509-72 / 16Д ГОСТ 6713-75*		
				в=430	2	4,1кг
Б4		6	3.501.2-139.1-7-770.206	Уголок Б-80×80×8 ГОСТ 8509-72 / 16Д ГОСТ 6713-75*		
				в=155	2	1,5кг
Б4		7	3.501.2-139.1-7-770.207	Лист Б8 ГОСТ 19903-74 / 16Д ГОСТ 6713-75*		
				280×450	1	7,1кг

Формат	Зона	Поз.	Обозначение	Наименование	Кол.	Примечание
Б4		8	3.501.2-139.1-7-770.208	Лист Б8 ГОСТ 19903-74 / 16Д ГОСТ 6713-75*		
				280×653	1	11,5кг

Поз.	Материалы для дополнительного номера исполнения		
	01	02	03
1,20,21	16Д ГОСТ 6713-75*	15ХСНД ГОСТ 6713-75*	
17,18	Ст3кп ГОСТ 380-71*	ВСт3сп4 ГОСТ 380-71*	

Инв. № подл. | 114030 | Подпись и дата | Взам. инв. №

1293/8 | 100

Нач. отд.	Монов		3.501.2-139.1-7-770.200
Н. контр.	Мирошниченая		
Гл. спец.	Гитман		Рама РГ61
ГИП	Френкель		Стадия: Р; Лист: 1; Листов: 2
Рук. гр.	Лотахова		
Вед. инж.	Ярлыкова		Гипротрансмост
Ст. инж.	Лобанова		

Копировал Буйнова

Формат А3 25570-10

Формат	Зона	Поз.	Обозначение	Наименование	Кол.	Примечание
Б4		9	3.501.2-139. 1-7-770. 209	Лист Б6 ГОСТ19903-74 / 16Д ГОСТ 6713-75*		
				100×653	2	3,1кг
Б4		10	3.501.2-139.1-7-770. 210	Лист Б6 ГОСТ19903-74 / 16Д ГОСТ 6713-75*		
				100×550	2	2,6кг
Б4		11	3.501.2-139.1-7-770. 211	Лист Б6 ГОСТ19903-74 / 16Д ГОСТ 6713-75*		
				100×100	5	0,5кг
Б4		12	3.501.2-139.1-7-770.212	Лист Б6 ГОСТ19903-74 / 16Д ГОСТ 6713-75*		
				100×160	3	0,8кг
Б4		13	3.501.2-139.1-7-770.213	Лист Б6 ГОСТ19903-74 / 16Д ГОСТ 6713-75*		
				180×498	1	4,2кг
Б4		14	3.501.2-139.1-7-770.214	Лист Б6 ГОСТ19903-74 / 16Д ГОСТ 6713-75*		
				180×520	1	4,4 кг
Б4		15	3.501.2-139.1-7-770.215	Лист Б6 ГОСТ19903-74 / 16Д ГОСТ 6713-75*		
				160×130	2	1,0кг
Б4		16	3.501.2-139.1-7-770. 216	Лист Б6 ГОСТ19903-74 / 16Д ГОСТ 6713-75*		
				220×230	1	2,4кг

Формат	Зона	Поз.	Обозначение	Наименование	Кол.	Примечание
				Стандартные изделия		
		17		Болт М20×35 ГОСТ7798-70*	8	0,16кг
		18		Гайка М20 ГОСТ5915-70*	8	0,06кг
		19		Шайба 20 ГОСТ 11371-78	8	0,02кг
			Переменные данные	для исполнений		
				3.501.2-139.1-7-770.200		
				Детали		
Б4		20	3.501.2-139.1-7-770. 217	Швеллер 18ГОСТ8240-72* (см. таблицу)		
				l=1300	1	21,2кг
Б4		21	3.501.2-139.1-7-770.218	Швеллер 18ГОСТ 8240-72* (см. таблицу)		
				l=860	1	14,0кг
				3.501.2-139.1-7-770.200-01		
				Детали		
Б4		20	3.501.2-139.1-7-770.217-01	Швеллер 18ГОСТ 8240-72* (см. таблицу)		
				l=1300	1	21,2кг
Б4		21	3.501.2-139.1-7-770.218-01	Швеллер 18ГОСТ 8240-72* (см. таблицу)		
				l=860	1	14,0кг
			Дополнительный номер	исполнения рамы ТС		
			должен соответствовать	дополнительному		
			номеру исполнения	пролетного строения		

Взам. инв. №

Подпись и дата

Инв. № подл. 114030

1293/8 101

3.501.2-139.1-7-770.200

Лист 2

Копировал Буйнова

Формат А3

25510-10 102

3.501.2-139.1-7-770.200-изображено; 3.501.2-139.1-7-770.200-01-зеркальное отражение

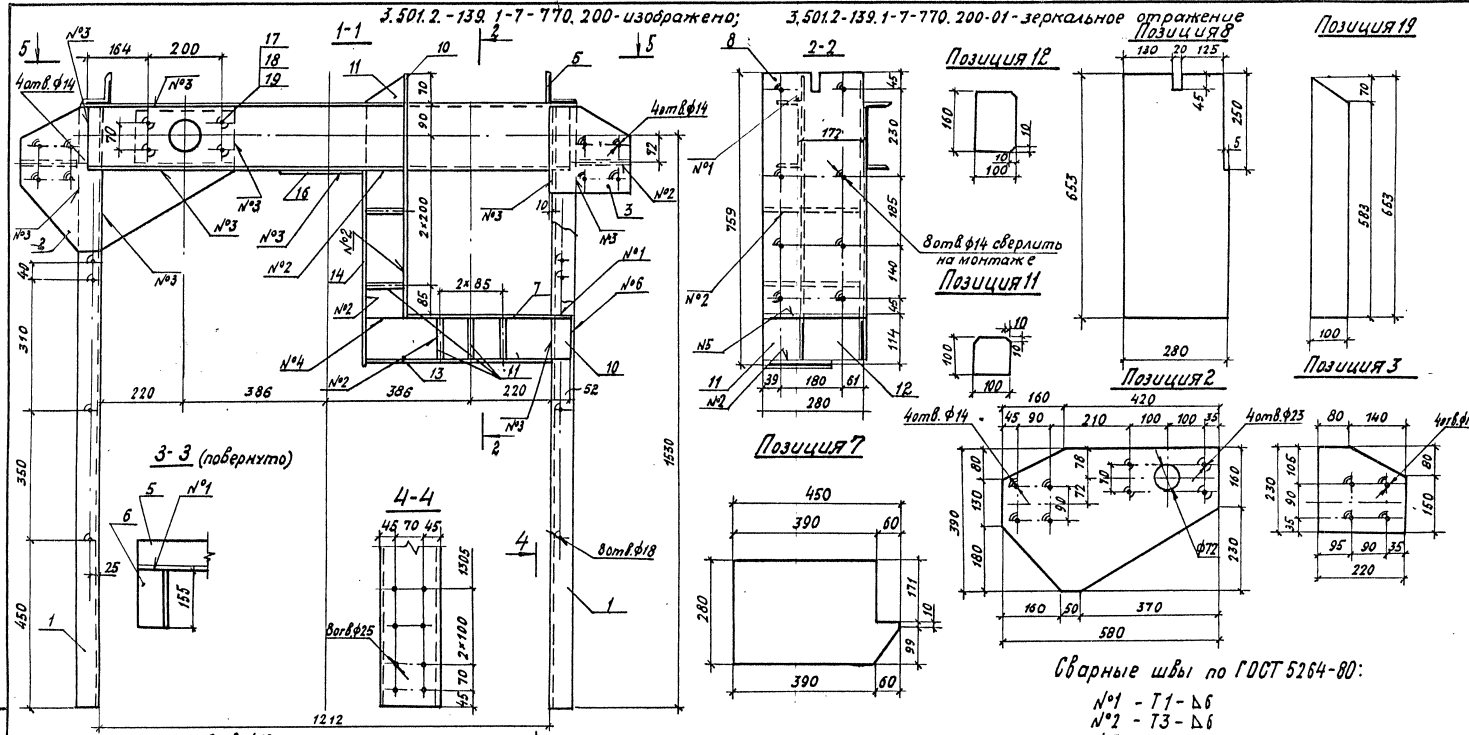

Сварные швы по ГОСТ 5264-80:

№1 - Т1 - △6
№2 - Т3 - △6
№3 - Н1 - △6
№4 - С7 - △6
№5 - У4 - △6
№6 - Н1 - △6

Нач. отд.	Монов		1293/8		102
Н. контр.	Мурлыковская		3.501.2-139.1-7-770.200 СБ		
Гл. спец.	Гитман				
ГИП	Френкель				
Рук. гр.	Астахова		Рама РТС1	стадия	масса	масштаб
Вед. инж.	Ярлыкова		Сборочный чертеж	Р	166.4	1:10
Ст. инж.	Лобанова			лист	листов 1
				Гипротрансмост	

Инв. № подл. | Подпись и дата | Взам. инв. №
114.031

Копировал Буйнова

Формат А3

25570-10 103

3.501.2-139.1-7-770.500- изображено 3.501.2-139.1-7-770.300-01 зеркальное отражение

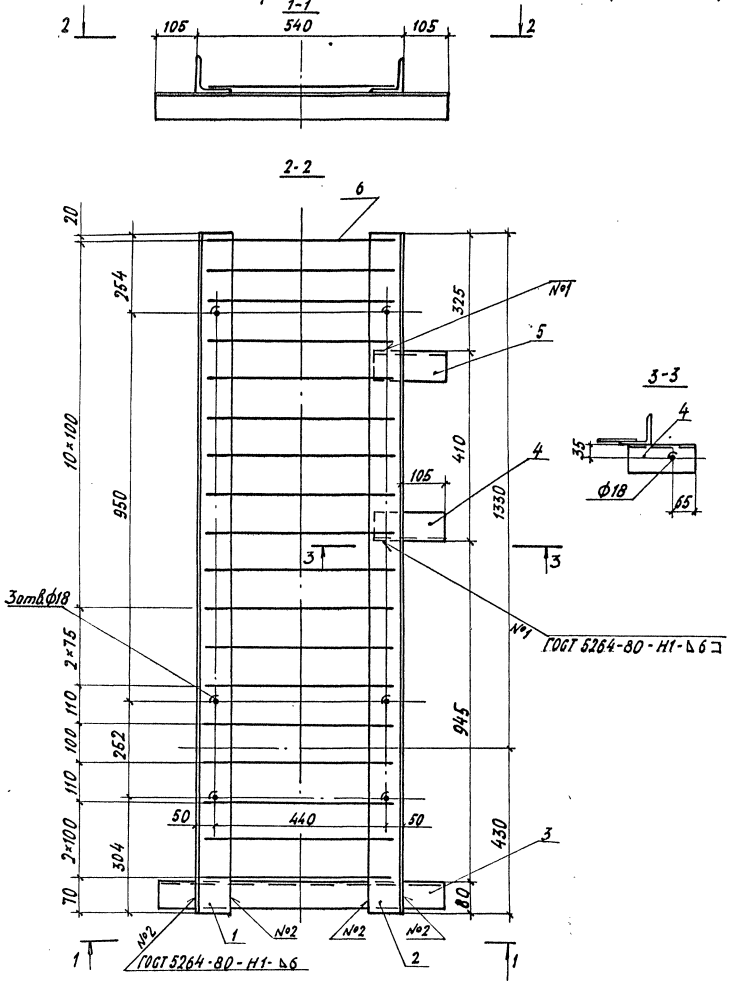

Формат	Зона	Поз.	Обозначение	Наименование	Кол.	Примечание
				3.501.2-139.1-7-770.300		
				Детали		
БЧ		1	3.501.2-139.1-7-770.301	Уголок Б-90×90×9 ГОСТ 8509-72* / 16Д ГОСТ 6713-75*		
				ℓ=1760	1	21,5кг
		2	-01	Уголок Б-90×90×9 ГОСТ 8509-72* / 16Д ГОСТ 6713-75*		
				ℓ=1760	1	21,5кг
БЧ		3	3.501.2-139.1-7-770.302	Уголок Б-70×70×6 ГОСТ 8509-72* / 16Д ГОСТ 6713-75*		
				ℓ=750	1	4,8кг
БЧ		4	3.501.2-139.1-7-770.303	Уголок Б-70×70×6 ГОСТ 8509-72* / 16Д ГОСТ 6713-75*		
				ℓ=180	1	1,2кг
		5	-01	Уголок Б-70×70×6 ГОСТ 8509-72* / 16Д ГОСТ 6713-75*		
				ℓ=180	1	1,2кг
БЧ		6	3.501.2-139.1-7-770.304	16А-I ГОСТ 5781-82* / В Ст3сп2 ГОСТ 380-71*		
				ℓ=500	18	0,8кг
				3.501.2-139.1-7-770.300-01		
			(то же, как для	3.501.2-139.1-7-700.300)		

Сварные швы прикрепления поз. 6 — ручные дуговые катета 6 мм.

1293/8 | 103

Нач. отд.	Монов	
Н. контр.	Миролюбская	
Гл. спец.	Гитман	
ГИП	Френкель	
Рук. ер.	Астахова	
Вед. инж.	Ярлыкова	
Инж.	Перетрухина	

3.501.2-139.1-7-770.300

Площадка ПТС2

стадия	масса	масштаб
Р	64,8	1:10

Лист | Листов 1

Гипротрансмост

Инв. № подл. 114032 | Подпись и дата | Взам. инв. №

Копировал Буйнова

Формат А3

25580-10 104

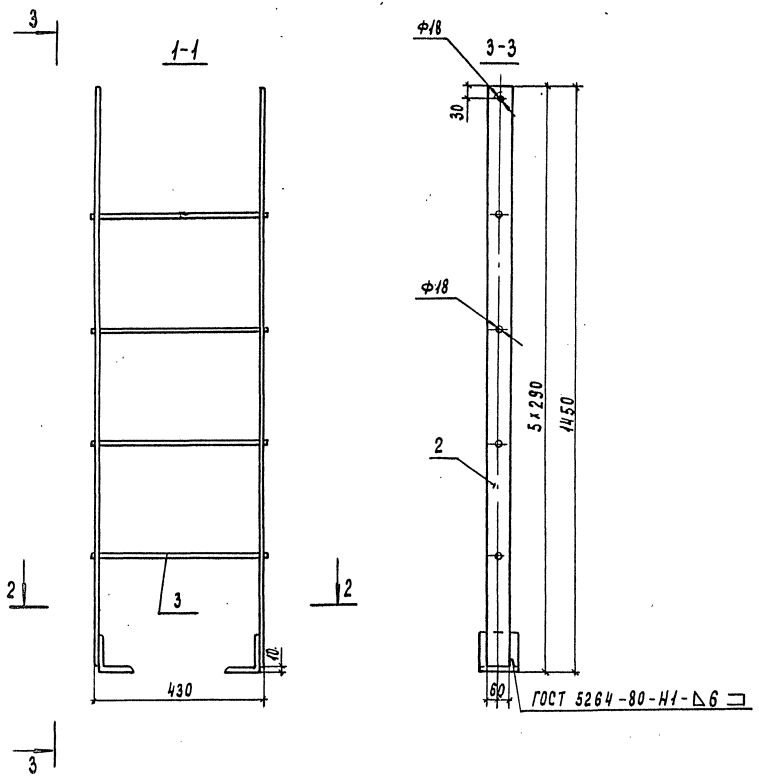

Формат	Зона	Поз	Обозначение	Наименование	Кол.	Примечание
				Детали		
Б4		1	3.501.2-139.1-7-770.401	Уголок Б-90х90х9 ГОСТ 8509-72* / 16Д ГОСТ 6713-75*		
				l = 100	2	1,2 кг
Б4		2	3.501.2-139.1-7-770.402	Лист Б10 ГОСТ 19903-74 / 16Д ГОСТ 6713-75*		
				60 х 1440	2	6,8 кг
Б4		3	3.501.2-139.1-7-770.403	16А-Т ГОСТ 5781-82 / Ст 3сп 2 ГОСТ 380-71*		
				l = 450	4	0,7 кг

Сварные швы прикрепления поз. 3 - ручные дуговые катета 6 мм.

Инв.№ подл.	Подпись и дата	Взам. инв.№
114033		

1293/8 | 104

Нач. отд.	Монов	
Н. контр.	Мирольюбская	
Гл. спец.	Гитман	
ГИП	Френкель	
Рук. гр.	Астахова	
Вед. инж.	Ярлыкова	
Ст. инж.	Лованова	

3.501.2-139.1-7-770.400

Сход СТС1

Стадия	Масса	Масштаб
Р	18,8	1:10
Лист	Листов 1	

Гипротрансмост

Копировал Чесалкина

Формат А3

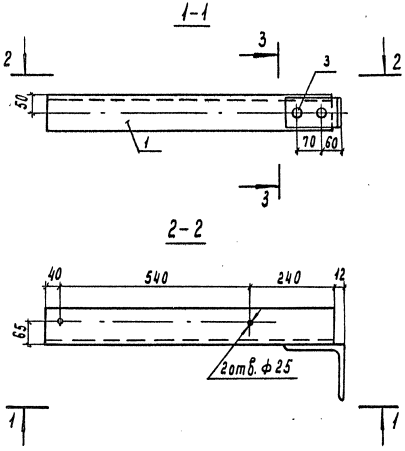

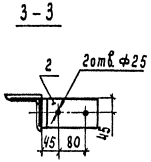

Формат	Зона	Поз	Обозначение	Наименование	Кол.	Примечание
				Детали		
Б4		1	3.501.2-139.1-7-780.301	Уголок $\frac{Б-100\times100\times12\ ГОСТ\ 8509-72^{*}}{15ХСНД\ ГОСТ\ 6713-75^{**}}$		
				$\ell = 820$	1	14,7 кг
Б4		2	3.501.2-139.1-7-780.302	Уголок $\frac{Б-160\times160\times10\ ГОСТ\ 8509-72^{*}}{15ХСНД\ ГОСТ\ 6713-75^{**}}$		
				$\ell = 90$	1	2,2 кг
				Стандартные изделия		
		3		Заклёпка 22×60.10 ГОСТ 10299-80	2	0,25 кг

Нач. отд.	Манов		3.501.2-139.1-7-780.300
Н. контр.	Мирольюбская		
Гл. спец.	Гитман		Консоль КПК1
ГИП	Френкель		
Рук. гр.	Астахова		
Вед. инж.	Ярлыкова		
Ст. инж.	Лобанова		

Стадия	Масса	Масштаб
Р	17,4	1:10
Лист	Листов 1	

Гипротранемост

1293/8 | 105

Инв. № подл. 114037 | Подпись и дата | Взам. инв. №

Копировал. Чесалкина

Формат А3

Рис.1

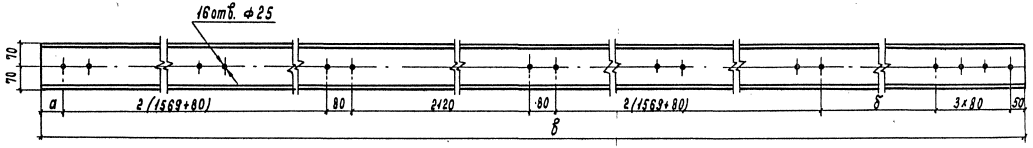

Рис.2

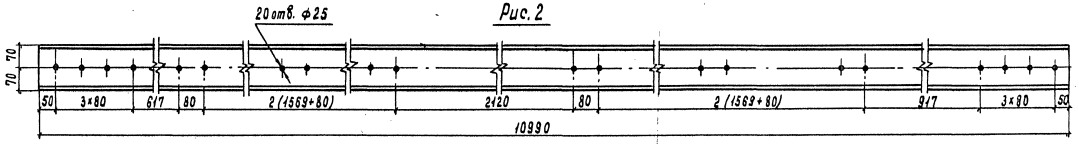

Обозначение	Размеры, мм			Рис.	Масса, кг
	а	б	в		
3.501.2-139.1-7-780.400	67	917	10150	1	139,1
-01	367	617	10150	1	139,1
-02	467	917	10550	1	144,6
-03	767	617	10550	1	144,6
-04				2	150,6

Взам. инв. № | Подпись и дата | Инв. № подл. 114038

1293/8 | 106

Нач. отд.	Манов		
Н. контр.	Миролюбская		
Гл. спец.	Гитман		
ГИП	Френкель		
Рук. гр.	Астахова		
Вед. инж.	Ялынова		
Ст. инж.	Лованова		

3.501.2-139.1-7-780.400

Путь катания ПК (ПК1... ПК5)

Стадия	Масса	Масштаб
Р	см. табл.	1:10
Лист	Листов 1	

Двутавр 14 ГОСТ 8239-72* / 15ХСНД ГОСТ 6713-75*

Гипротрансмост

Копировал Чесалкина

Формат А3

25510-10 107

Формат	Зона	Поз	Обозначение	Наименование	Кол.	Примечание
				Документация		
А3			3.501.2-139.1-7-801.000 СБ	Сборочный чертеж		
				Детали		
Б4		1	3.501.2-139.1-7-801.001	Лист Б10 ГОСТ 19903-74 (см. таблицу)		
				620 × 10998	1	535,3 кг
Б4		2	3.501.2-139.1-7-801.002	Лист Б10 ГОСТ 19903-74 (см. таблицу)		
				400 × 10998	1	345,3 кг
			Переменные данные	для исполнений:		
				3.501.2-139.1-7-801.000		ВП6
				Детали		
Б4		3	3.501.2-139.1-7-801.003	Лист Б10 ГОСТ 19903-74 (см. таблицу)		
				450 × 10998	1	388,5 кг
		4	-01	Лист Б10 ГОСТ 19903-74 (см. таблицу)		
				450 × 10998	1	388,5 кг
				3.501.2-139.1-7-801.000-01		ВП7
				Детали		
Б4		3	3.501.2-139.1-7-801.003-02	Лист Б10 ГОСТ 19903-74 (см. таблицу)		
				450 × 10998	1	388,5 кг
		4	-03	Лист Б10 ГОСТ 19903-74 (см. таблицу)		
				450 × 10998	1	388,5 кг
			Дополнительный номер исполнения верхнего пояса ВП должен соответствовать дополнительному номеру исполнения пролетного строения			

Поз.	Материалы для дополнительного номера исполнения		
	01	02	03
1, 2, 3, 4	15ХСНД ГОСТ 6713-75*	15ХСНД-2 ГОСТ 6713-75*	10ХСНД-3 ГОСТ 6713-75*

Нач. отд.	Манов		1293/8 107
Н. контр.	Мирлиндская		3.501.2-139.1-7-801.000
Гл. спец.	Гутман		Пояс верхний ВП (ВП6, ВП7)
ГИП	Френкель		Стадия Р; Лист; Листов 1
Рук. гр.	Астахова		Гипротранемост
Инж.	Юркин		

Копировал Чесалкина

Формат А3

25510-10 108

Инв. № подл. | Подпись и дата | Взам. инв. №

144039

Рис.1

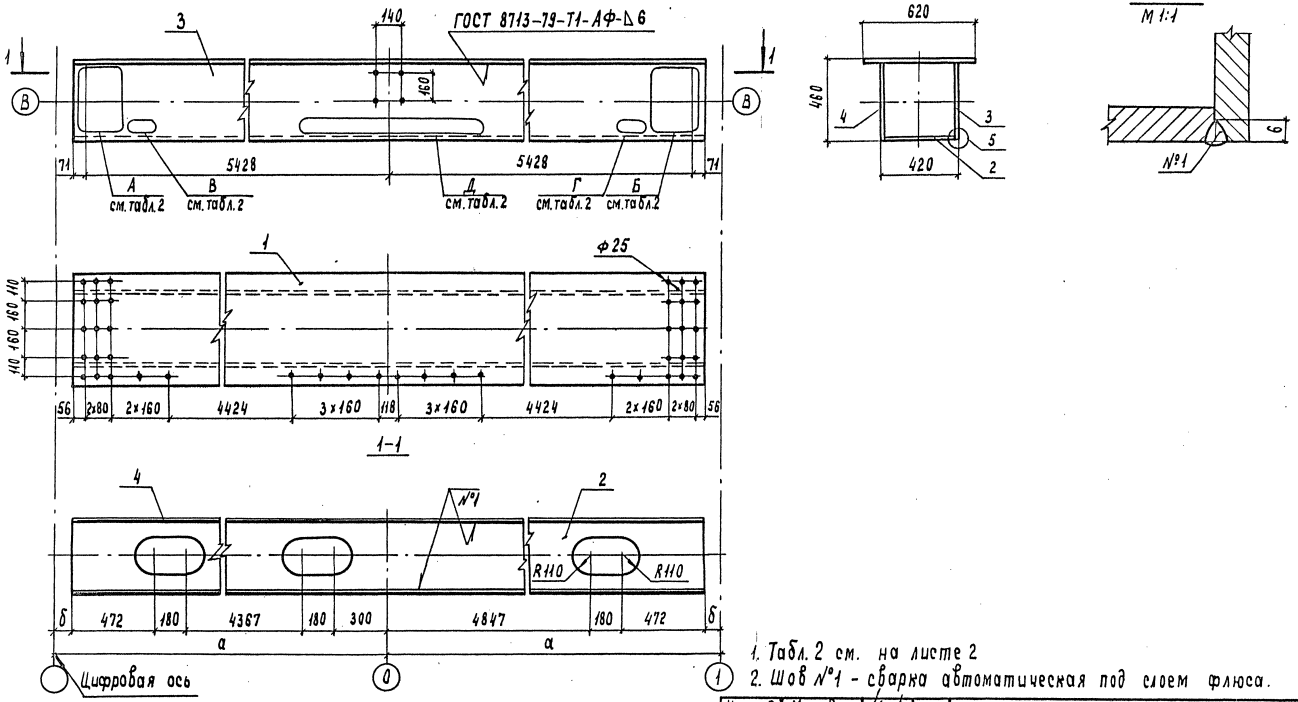

1. Табл. 2 см. на листе 2
2. Шов №1 - сварка автоматическая под слоем флюса.

Таблица 1

Обозначение	а	б	Масса, кг
3.501.2-139.1-7-801.000	5914	415	1657.6
-01	6314	815	1657.6

Нач. отд.	Манов	
Н. контр.	Миролюбская	
Гл. спец.	Гитман	
ГИП	Френкель	
Рук. гр.	Астахова	
Вед. инж.	Ярлыкова	
Инж.	Акулова	

3.501.2-139.1-7-801.000 СБ

Пояс верхний ВП (ВП6, ВП7)
Сборочный чертеж

Стадия	Масса	Масштаб
Р	см табл.1	1:20
Лист 1	Листов 2	

Гипротрансмост

1293/8 | 108

Копировал Чесалкина

Формат А3

25510-10 109

Инв. № подл. | Подпись и дата | Взам. инв. №

Рис. 1

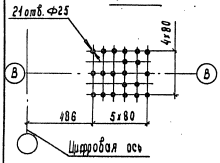

Рис. 3

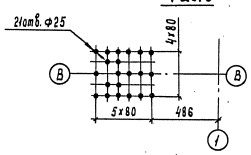

Рис. 5

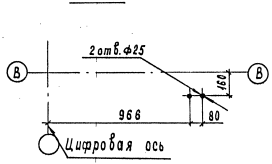

Рис. 8

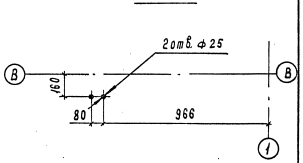

Рис. 2

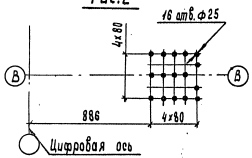

Рис. 4

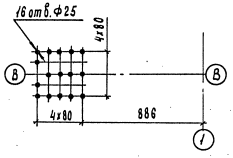

Рис. 6

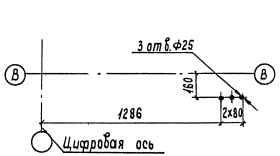

Рис. 9

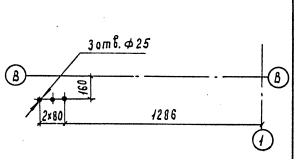

Рис. 7

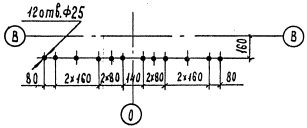

Рис. 10

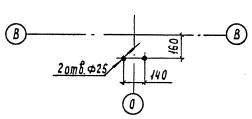

Таблица 2

Обозначение	Номера рис. для				
	А	Б	В	Г	Д
3.501.2-139.1-7-801.003	1	3	5	8	7
-01	1	3	—	—	10
-02	2	4	6	9	7
-03	2	4	—	—	10

Инв. № подл. | Подпись и дата | Взам. инв. №

1293/8 | 109

3.501.2-139.1-7-801.000 СБ

Лист 2

Копировал Чеваликина

Формат А3

25510-10 110

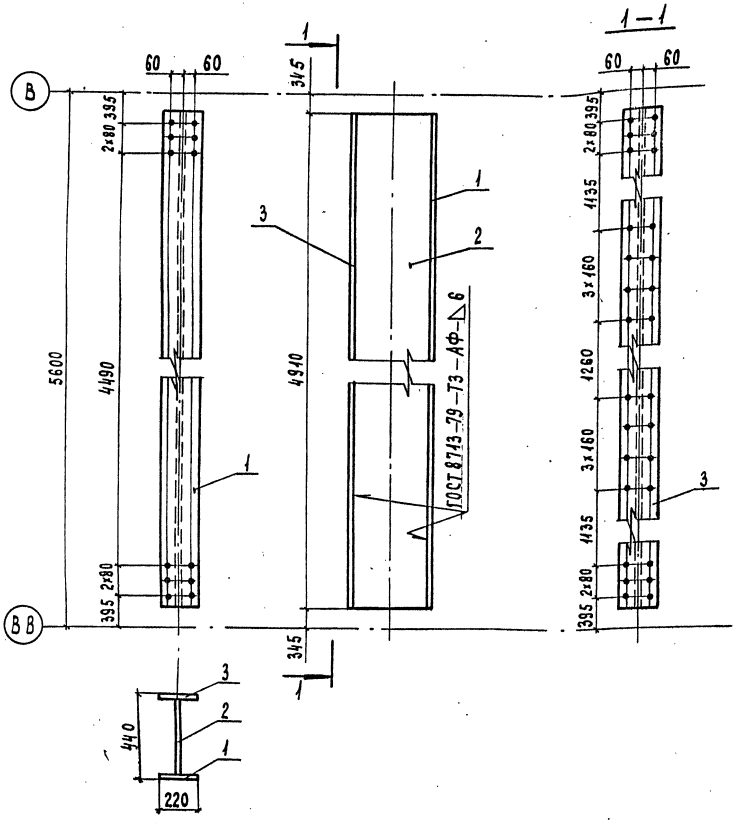

Формат	Зона	Поз	Обозначение	Наименование	Кол.	Примечание
				Детали		
Б4		1	3.501.2-139.1-7-802.001	Лист Б12 ГОСТ 19903-74 (см. таблицу)		
				220 х 4910	1	101,7 кг
Б4		2	3.501.2-139.1-7-802.002	Лист Б10 ГОСТ 19903-74 (см. таблицу)		
				416 х 4910	1	160,3 кг
Б4		3	3.501.2-139.1-7-802.003	Лист Б12 ГОСТ 19903-74 (см. таблицу)		
				220 х 4910	1	101,7 кг
			Дополнительный номер	исполнения распорки РС		
			должен соответствовать	дополнительному		
			номеру исполнения	пролетного строения		

Поз.	Материалы для дополнительного номера исполнения		
	01	02	03
1,2,3	15ХСНД ГОСТ 6713-75*	15ХСНД-2 ГОСТ 6713-75*	10ХСНД-3 ГОСТ 6713-75*

Инв. № подл. 114041 | Подпись и дата | Взам. инв. №

1293/8 | 110

Нач. отд.	Манов	
Н. контр.	Мирошниковская	
Гл. спец.	Гиттман	
ГИП	Френкель	
Рук. гр.	Астахова	
Инж.	Юркин	

3.501.2-139.1-7-802.000

Распорка РС31

Стадия	Масса	Масштаб
Р	363,7	1:20
Лист	Листов 1	

Гипротрансмост

Копировал Чесалкина

Формат А3

25510-10 - 119

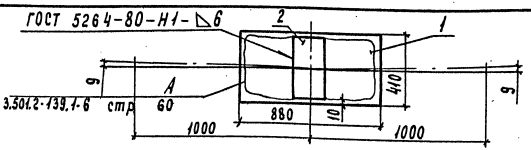

Формат	Зона	Поз.	Обозначение	Наименование	Кол.	Примечание
				Детали		
Б4		1	3.501.2-139.1-7-803.101	Лист 16 ГОСТ 19903-74 (см. таблицу)		
				410×880	1	45,3 кг
Б4		2	3.501.2-139.1-7-803.102	Лист Б10 ГОСТ 19903-74 15ХСНД ГОСТ 6713-75*		
				170×390	1	5,2 кг
			Дополнительный номер	исполнения накладки НВ		
			должен соответствовать	дополнительному номеру		
			исполнения пролетного	строения		

Поз.	Материалы для дополнительного номера исполнения		
	01	02	03
1	15ХСНД ГОСТ 6713-75*	15ХСНД-2 ГОСТ 6713-75*	10ХСНД-3 ГОСТ 6713-75*

Взам. инв. № | Подпись и дата | Инв. № подл. 114046

Нач. отд.	Монов		
Н. контр.	Миролюбская		
Гл. спец.	Гитман		
ГИП	Френкель		
Рук. гр.	Астахова		
Инж.	Юркин		

3.501.2-139.1-7-803.100

Накладка НВ1

Стадия	Масса	Масштаб
Р	50,5	1:20
Лист	Листов 1	

Гипротранемост

Копировал Чесалкина Формат А4

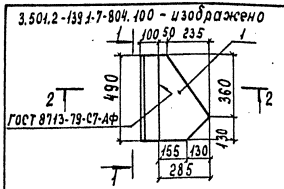

Формат	Зона	Поз	Обозначение	Наименование	Кол.	Примечание
				Детали		
Б4		1	3.501.2-139.1-7-804.101	Лист Б10 ГОСТ 19903-74 (см. таблицу)		
				285×490	1	7,0 кг
Б4		2	3.501.2-139.1-7-804.102	Уголок Б-100×100×10 ГОСТ 8509-72* (см. таблицу)		
				ℓ = 490	1	7,4 кг
			Дополнительный номер исполнения фасонки ФВ должен соот-			
			ветствовать дополнительному номеру исполнения пролетн. стр.			

Поз	Материалы для дополнительного номера исполнения		
	01	02	03
1	15ХСНД ГОСТ 6713-75*	15ХСНД-2 ГОСТ 6713-75*	10ХСНД-3 ГОСТ 6713-75*
2	15ХСНД ГОСТ 6713-75*		10ХСНД ГОСТ 6713-75*

1293/8 | III

Взам. инв. № | Подпись и дата | Инв. № подл. 114047

Нач. отд.	Монов		
Н. контр.	Миролюбская		
Гл. спец	Гитман		
ГИП	Френкель		
Рук. гр	Астахова		
Инж	Юркин		

3.501.2-139.1-7-804.100

Фасонка ФВ1

Стадия	Масса	Масштаб
Р	14,4	1:20
Лист	Листов 1	

Гипротранемост

Копировал Чесалкина Формат А4

Формат	Зона	Поз	Обозначение	Наименование	Кол.	Примечание
				Документация		
А3			3.501.2-139.1-7-910.100 СБ	Сборочный чертеж		
				Детали		
Б4		1	3.501.2-139.1-7-910.101	Лист Б10 ГОСТ 19903-74 (см. таблицу)		
				280×1165.	1	16,9 кг
				Стандартные изделия		
		12		Заклепка 22×55.10 ГОСТ 10299-80	3	0,231 кг
			Переменные данные для	исполнений		
				3.501.2-139.1-7-910.100		К1
				Детали		
Б4		2	3.501.2-139.1-7-910.102	Уголок Б-100×100×12 ГОСТ 8509-72* (см. таблицу)		
				ℓ = 280	1	5,0 кг
Б4		7	3.501.2-139.1-7-910.103	Уголок Б-80×80×8 ГОСТ 8509-72* (см. таблицу)		
				ℓ = 1060	1	10,3 кг
		8	-01	Уголок Б-80×80×8 ГОСТ 8509-72* (см. таблицу)		
				ℓ = 1060	1	10,3 кг
				Стандартные изделия		
		13		Заклепка 22×60.10 ГОСТ 10299-80	7	0,252 кг
				3.501.2-139.1-7-910.100-01		К2
				Детали		
Б4		3	3.501.2-139.1-7-910.102-01	Уголок Б-100×100×12 ГОСТ 8509-72* (см. таблицу)		
				ℓ = 280	1	5,0 кг

Формат	Зона	Поз	Обозначение	Наименование	Кол.	Примечание
Б4		7	3.501.2-139.1-7-910.103	Уголок Б-80×80×8 ГОСТ 8509-72* (см. таблицу)		
				ℓ = 1060	1	10,3 кг
		8	-01	Уголок Б-80×80×8 ГОСТ 8509-72* (см. таблицу)		
				ℓ = 1060	1	10,3 кг
				Стандартные изделия		
		13		Заклепка 22×60.10 ГОСТ 10299-80	7	0,252 кг
				3.501.2-139.1-7-910.100-02		К3
				Детали		
Б4		2	3.501.2-139.1-7-910.102	Уголок Б-100×100×12 ГОСТ 8509-72* (см. таблицу)		
				ℓ = 280	1	5,0 кг
Б4		7	3.501.2-139.1-7-910.103	Уголок Б-80×80×8 ГОСТ 8509-72* (см. таблицу)		
				ℓ = 1060	1	10,3 кг

Поз.	Материалы для дополнительного номера исполнения		
	01	02	03
1	16Д ГОСТ 6713-75*	15ХСНД-2 ГОСТ 6713-75*	
2,3,4,5,6,7,8,9,10	16Д ГОСТ 6713-75*	15ХСНД ГОСТ 6713-75*	

Инв. № подл. | 114181 | Подпись и дата | Взамен инв. №

Нач. отд.	Манов	
Н. контр.	Мирошевская	
Гл. спец.	Гитман	
ГИП	Френкель	
Рук. гр.	Астахова	
Проверил	Ярлыкова	
Инж.	Акулова	

1293/8 | 112

3.501.2-139.1-7-910.100

Консоль К (К1...К6)

Стадия	Лист	Листов
Р	1	2

Гипротрансмост

Копировал Чесалкина

Формат А3

25570-10 М3

Формат	Зона	Поз.	Обозначение	Наименование	Кол.	Примечание
Б4		9	3.501.2-139.1-7-910.103-02	Уголок Б-80×80×8 ГОСТ 8509-72* (см. таблицу)		
				ℓ = 1060	1	10,3 кг
				Стандартные изделия		
		13		Заклепка 22×60.10 ГОСТ 10299-80	7	0,252 кг
				3.501.2-139.1-7-910.100-03		К4
				Детали		
Б4		4	3.501.2-139.1-7-910.102-02	Уголок Б-100×100×12 ГОСТ 8509-72* (см. таблицу)		
				ℓ = 280	1	5,0 кг
Б4		8	3.501.2-139.1-7-910.103-01	Уголок Б-80×80×8 ГОСТ 8509-72* (см. таблицу)		
				ℓ = 1060	1	10,3 кг
		9	-02	Уголок Б-80×80×8 ГОСТ 8509-72* (см. таблицу)		
				ℓ = 1060	1	10,3 кг
				Стандартные изделия		
		13		Заклепка 22×60.10 ГОСТ 10299-80	7	0,252 кг
				3.501.2-139.1-7-910.100-04		К5
				Детали		
Б4		5	3.501.2-139.1-7-910.104	Уголок Б-90×90×9 ГОСТ 8509-72* (см. таблицу)		
				ℓ = 280	1	3,4 кг
Б4		10	3.501.2-139.1-7-910.103-03	Уголок Б-80×80×8 ГОСТ 8509-72* (см. таблицу)		
				ℓ = 1060	1	10,3 кг
				Стандартные изделия		
		12		Заклепка 22×55.10 ГОСТ 10299-80	10	0,231 кг

Формат	Зона	Поз	Обозначение	Наименование	Кол.	Примечание
				3.501.2-139.1-7-910.100-05		К6
				Детали		
Б4		6	3.501.2-139.1-7-910.104-01	Уголок Б-90×90×9 ГОСТ 8509-72* (см. таблицу)		
				ℓ = 280	1	3,4 кг
Б4		11	3.501.2-139.1-7-910.103-04	Уголок Б-80×80×8 ГОСТ 8509-72* (см. таблицу)		
				ℓ = 1060	1	10,3 кг
				Стандартные изделия		
		12		Заклепка 22×55.10 ГОСТ 10299-80	10	0,231 кг
			Дополнительный номер исполнения консоли К			
			должен соответствовать	дополнительному номеру		
			исполнения пролетного	строения		

Инв. № подл. 114-181 | Подпись и дата | Взам. инв. №

Рис.1

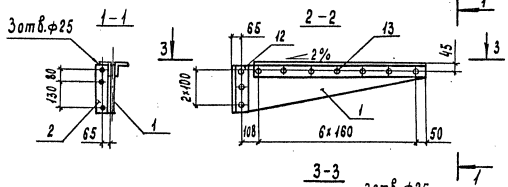

Рис.2

Остальное см. рис.1

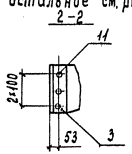

Рис.3

Остальное см. рис.1

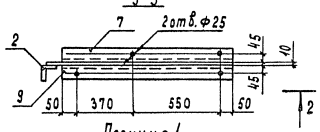

Позиция 1

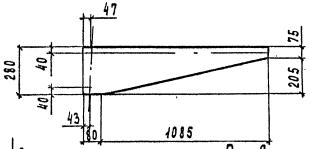

Рис.4

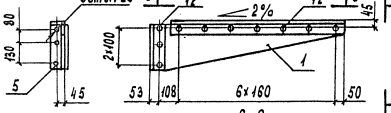

Рис.5

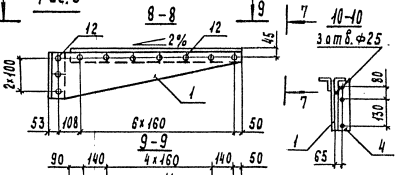

Рис.6

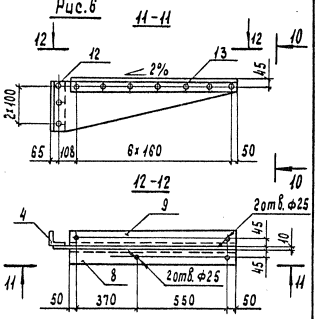

Обозначение	Рис.	Масса, кг
3.501.2-139.1-7-910.100	1	46.0
-01	2	45.0
-02	3	45.0
-03	6	45.0
-04	4	32.9
-05	5	32.9

Нач. отд	Монов	
Н. контр	Миролюбская	
Гл. спец	Гитман	
ГИП	Френкель	
Рук. гр.	Астахова	
Вед. инж.	Ярлыкова	
Инж.	Анцулова	

3.501.2-139.1-7-910.100 СБ

Консоль К (К1,... К6)
Сборочный чертеж

Стадия	Масса	Масштаб
Р	см. таблицу	1:20
Лист	Листов 1	

Гипротрансмост

1293/8 | 114

Инв.№ подл. | Подпись и дата | Взамен инв.№ | 1141182

Копировал Чесалкина

Формат А3

25510-10 115

3.501.2-139.1-7-910.200 изображено 3.501.2-139.1-7-910.200-01-зеркальное отражение

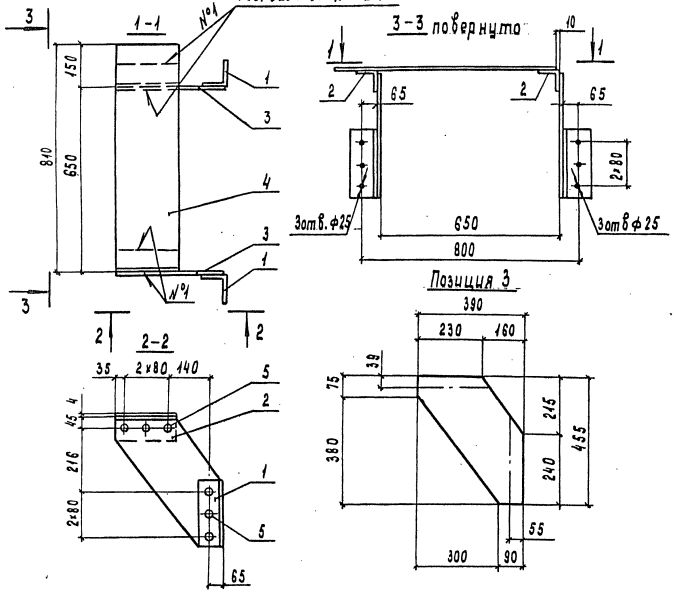

Формат	Зона	Поз.	Обозначение	Наименование	Кол.	Примечание
				Детали		
Б4		1	3.501.2-139.1-7-910.201	Уголок $\frac{Б\text{-}100\times100\times12\ ГОСТ\ 8509\text{-}72^{*}}{(см.\ таблицу)}$		
				$\ell = 240$	2	4,3 кг
Б4		2	3.501.2-139.1-7-910.202	Уголок $\frac{Б\text{-}80\times80\times8\ ГОСТ\ 8509\text{-}72^{*}}{(см.\ таблицу)}$		
				$\ell = 230$	2	2,2 кг
Б4		3	3.501.2-139.1-7-910.203	Лист $\frac{Б10\ ГОСТ\ 19903\text{-}74}{(см.\ таблицу)}$		
				390×455	2	8,1 кг
Б4		4	3.501.2-139.1-7-910.204	Лист $\frac{Б4\ ГОСТ\ 19903\text{-}74}{(см.\ таблицу)}$		
				230×800	1	5,8 кг
				Стандартные изделия		
		5		Заклепка 22×55.10 ГОСТ 10298-80	12	0,234 кг
			Дополнительный номер исполнения консоли К должен соответствовать номеру исполнения пролетного строения			

Поз.	Материалы для дополнительного номера исполнения		
	01	02	03
1, 2	16Д ГОСТ 6713-75*	15ХСНД ГОСТ 6713-75*	
3, 4	16Д ГОСТ 6713-75*	15ХСНД-2 ГОСТ 6713-75*	

Нач. отд	Манов	
Н. контр	Мирлюдская	
Гл. спец.	Гитман	
РИП	Френкель	
Рук. гр	Астахова	
Вед. инж	Ярлыкова	
Инж.	Акулова	

12 93/8 | 115

3.501.2-139.1-7-910.200

Консоль К7

Стадия	Масса	Масштаб
Р	37,8	1:125
Лист	Листов 1	

Гипротрансмост

Инв. № подл. 114099 | Подпись и дата | Взам. инв. №

Копировал Чесалкина Формат А3

25510-10 116

Формат	Зона	Поз	Обозначение	Наименование	Кол	Примечание
				Документация		
А3			3.501.2-139.1-7-910.210 СБ	Сборочный чертеж		
				Детали		
Б4		1	3.501.2-139.1-7-910.211	Уголок Б-100×100×12 ГОСТ 8509-72* (см. таблицу)		
				ℓ = 240	1	4,3 кг
Б4		2	3.501.2-139.1-7-910.212	Лист Б10 ГОСТ 19903-74 (см. таблицу)		
				240×350	1	4,9 кг
				Стандартные изделия		
		9		Заклепка 22×55.10 ГОСТ 10299-80	3	0,231 кг
		10		Заклепка 22×60.10 ГОСТ 10299-80	3	0,252 кг
			Переменные данные для	исполнений		
				3.501.2-139.1-7-910.210		К8
				Детали		
Б4		3	3.501.2-139.1-7-910.213	Уголок Б-80×80×8 ГОСТ 8509-72* (см. таблицу)		
				ℓ = 250	1	2,4 кг
		4	-01	Уголок Б-80×80×8 ГОСТ 8509-72* (см. таблицу)		
				ℓ = 250	1	2,4 кг.
Б4		5	3.501.2-139.1-7-910.214	Лист 20 ГОСТ 19903-74 / 16Д ГОСТ 380-71*		
				120×170	1	3,2 кг
				3.501.2-139.1-7-910.210-01		К8н
			(то же как для	3.501.2-139.1-7-910.210)		

Формат	Зона	Поз.	Обозначение	Наименование	Кол.	Примечание
				3.501.2-139.1-7-910.200-02		К9
				Детали		
Б4		6	3.501.2-139.1-7-910.215	Уголок Б-100×100×12 ГОСТ 8509-72* (см. таблицу)		
				ℓ = 250	1	4,5 кг
		7	-01	Уголок Б-100×100×12 ГОСТ 8509-72* (см. таблицу)		
				ℓ = 250	1	4,5 кг
Б4		8	3.501.2-139.1-7-910.214-01	Лист 20 ГОСТ 19903-74 / 16Д ГОСТ 380-71*		
				120×170	1	3,2 кг
				3.501.2-139.1-7-910.200-03		К9н
			(то же как для	3.501.2-139.1-7-910.200-02		
			Дополнительный номер	исполнения консоли К		
			должен соответствовать	дополнительному		
			номеру исполнения	пролетного строения		

Поз.	Материалы для дополнительного номера исполнения		
	01	02	03
1, 3, 4, 6, 7	16Д ГОСТ 6713-75*	15ХСНД ГОСТ 6713-75*	
2	16Д ГОСТ 6713-75*	15ХСНД-2 ГОСТ 6713-75*	

Инв. № подл. 114033 | Подпись и дата | Взам. инв. №

1293/8 | 116

Нач. отд.	Монов	
Н. контр.	Муролюбская	
Гл. спец.	Гиттман	
ГИП	Френкель	
Рук. гр.	Астахова	
Вед. инж.	Ярлыкова	
Инж.	Акулова	

3.501.2-139.1-7-910.210

Консоль К (К8, К9)

Стадия	Лист	Листов
Р		1

Гипротранемост

Копировал Чесалкина

Формат А3

25516-10 117

Рис. 1

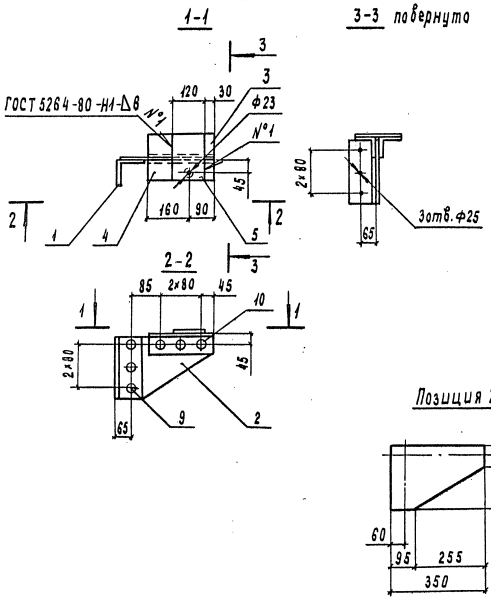

Рис. 2

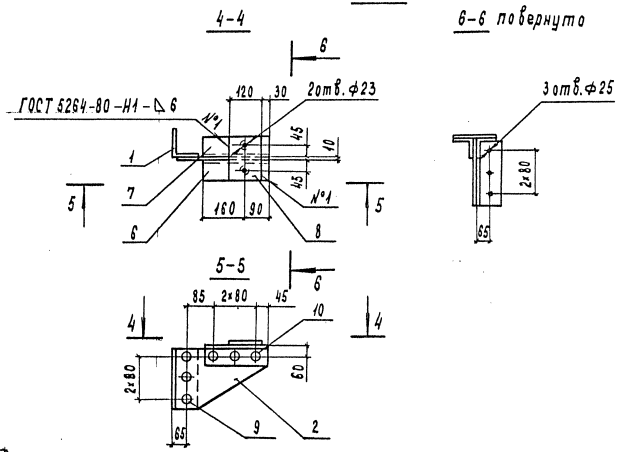

Изображено	Рис.	Зеркальное отражение	Масса, кг
3.501.2-139.1-7-910.210	1	3.501.2-139.1-7-910.210-01	18.6
-02	2	-03	22.9

Нач. отд.	Манов		
Н. контр.	Мирлюбская		
Гл. спец.	Гитман		
ГИП	Френкель		
Рук. гр.	Астахова		
Вед. инж.	Крылова		
Инж.	Акулова		

3.501.2-139.1-7-910.210 СБ

Консоль К (К8, К9)
Сборочный чертеж

Стадия	Масса	Масштаб
Р	см таблицу	1:125
Лист	Листов 1	

Гипротранемост

1293/8 | 117

Копировал Чесалкина

Формат А3

25546-10 118

Инв. № подл. | 14095 | Подпись и дата | Взам. инв. №

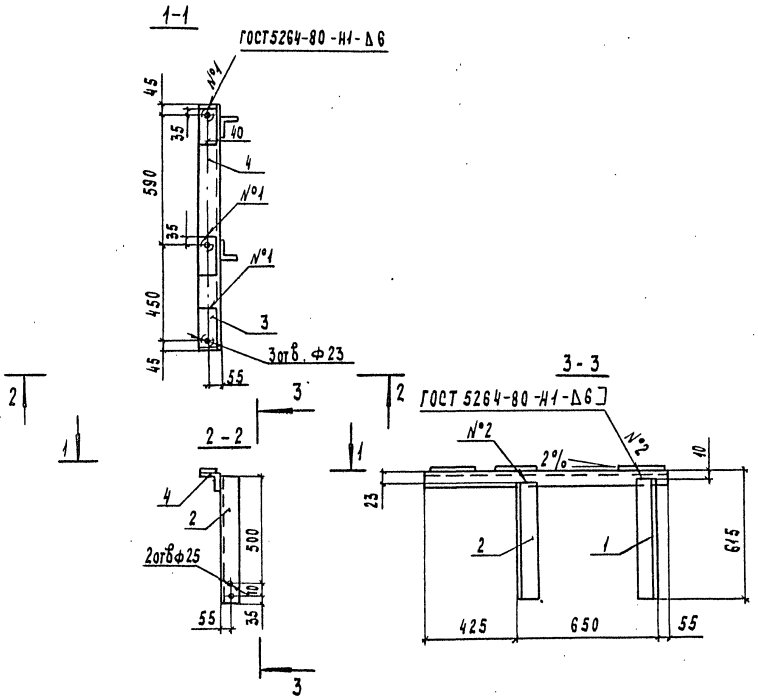

Формат	Зона	Поз.	Обозначение	Наименование	Кол.	Примечание
				Детали		
Б4		1	3.501.2-139.1-7-910.301	Уголок Б-90×90×9 ГОСТ 8509-72* (см. таблицу)		
Б4						
				ℓ = 605	1	7,4 кг
		2	-01	Уголок Б-90×90×9 ГОСТ 8509-72* (см. таблицу)		
				ℓ = 605	1	7,4 кг
Б4		3	3.501.2-139.1-7-910.302	Лист 20 ГОСТ 19903-74 / 16Д ГОСТ 6713-75*		
				70×180	3	2,0 кг
			Переменные данные для исполнений			
				3.501.2-139.1-7-910.300		К10
				Детали		
Б4		4	3.501.2-139.1-7-910.303	Уголок Б-90×90×9 ГОСТ 8509-72* (см. таблицу)		
				ℓ = 1130	1	13,8 кг
				3.501.2-139.1-7-910.300-01		К10н
				Детали		
		4	-01	Уголок Б-90×90×9 ГОСТ 8509-72* (см. таблицу)		
				ℓ = 1130	1	13,8 кг
			Дополнительный номер исполнения консоли К должен соответствовать дополнительному номеру исполнения пролетного строения			

Таблица 1

Поз	Материалы для дополнительного номера исполнения		
	01	02	03
1, 2, 4	16Д ГОСТ 6713-75*	15ХСНД ГОСТ 6713-75*	

Таблица 2

Изображено	Зеркальное отражение
3.501.2-139.1-7-910.300	3.501.2-139.1-7-910.300-01
3.501.2-139.1-7-910.303	3.501.2-139.1-7-910.303-01

Нач. отд.	Манов	
Н. контр.	Мирлюбова	
Гл. спец.	Гитман	
ГИП	Френкель	
Рук. гр.	Астахова	
Ст. инж.	Лобанова	
Инж.	Перетрухина	

3.501.2-139.1-7-910.300

Консоль К10

Стадия	Масса	Масштаб
Р	34,6 кг	1:20
Лист	Листов 1	

Гипротранемост

1293/8 118

Взам. инв. № | Подпись и дата | Инв. № подл. 114101

Копировал Чесалкина Формат А3

25370-10 119

Формат	Зона	Поз.	Обозначение	Наименование	Кол.	Примечание
				Документация		
А3			3.501.2-139.1-7-910.400СБ	Сборочный чертеж		
				Сборочные единицы		
А4		1	3.501.2-139.1-7-910.410	Петля	4	0,52 кг
				Детали		
А4		2	3.501.2-139.1-7-910.401	Лист гнутый	4	13,38 кг
			Переменные данные	для исполнений		
				3.501.2-139.1-7-910.400		КК1
				Сборочные единицы		
А3		3	3.501.2-139.1-7-910.420	Прогон ПР1	1	215,1 кг
А3		4	3.501.2-139.1-7-910.430	Крышка короба КР1	1	55,3 кг
		5	-01	Крышка короба КР2	1	58,5
				3.501.2-139.1-7-910.400-01		КК2
				Сборочные единицы		
А3		3	3.501.2-139.1-7-910.420-01	Прогон ПР2	1	172,2 кг
А3		4	3.501.2-139.1-7-910.430-02	Крышка короба КР3	1	34,8 кг
		5	-01	Крышка короба КР2	1	58,5 кг
				3.501.2-139.1-7-910.400-02		КК3
				Сборочные единицы		
А3		3	3.501.2-139.1-7-910.420-02	Прогон ПР3	1	172,2 кг
А3		4	3.501.2-139.1-7-910.430	Крышка короба КР1	1	55,3 кг
		5	-03	Крышка короба КР4	1	36,4 кг
				3.501.2-139.1-7-910.400-03		КК4
				Сборочные единицы		
А3		3	910.420-03	Прогон ПР4	1	188,0 кг

Формат	Зона	Поз.	Обозначение	Наименование	Кол.	Примечание
А3		4	3.501.2-139.1-7-910.430-04	Крышка короба КР5	1	42,8 кг
		5	-01	Крышка короба КР2	1	58,5 кг
				3.501.2-139.1-7-910.400-04		КК5
				Сборочные единицы		
А3		3	3.501.2-139.1-7-910.420-04	Прогон ПР5	1	188,0 кг
А3		4	3.501.2-139.1-7-910.430	Крышка короба КР1	1	55,3 кг
		5	-05	Крышка короба КР6	1	44,4 кг

Инв. № подл. | Подпись и дата | Взамен инв. №
114-102

1293/8 | 119

Нач. отд.	Монов		3.501.2-139.1-7-910.400
Н. контр.	Мирлюбская		
Гл. спец.	Гитман		
ГИП	Френкель		Короб КК (КК1... КК5)
Рук. гр.	Астахова		Стадия: Р; Лист: ; Листов: 1
Вед. инж.	Ярлыкова		Гипротрансмост

Копировал Чесалкина

Формат А3

25320-10 110

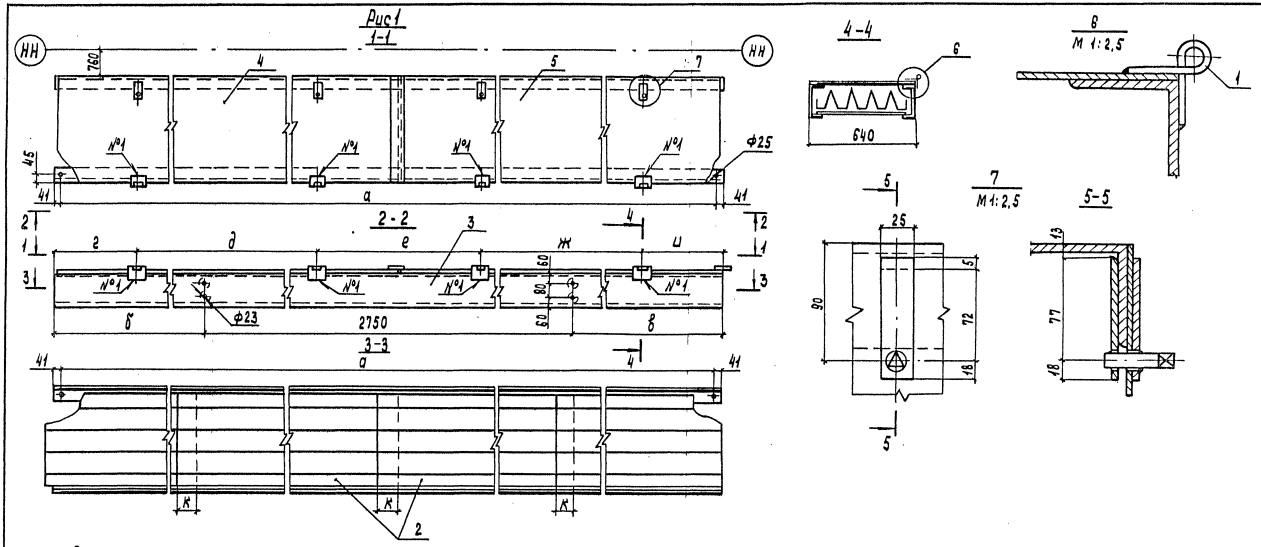

Рис.2

остальное - см. рис.1



Сварные швы №1 - ГОСТ 5264-80-Н1-Д3

Обозначение	Рис.	а	б	в	г	д	е	ж	и	к	Масса, кг
3.501.2-139.1-7-910.400	1	5398	1365	1366	500	1740	1000	1740	500	125	384.5
-01	2	4298	265	1365	370	900	870	1740	500	490	321.1
-02	1	4298	1365	265	500	1740	870	900	370	490	319.5
-03	2	4698	665	1365	500	1040	1000	1740	500	360	344.9
-04	1	4698	1365	665	500	1740	1000	1040	500	360	343.3

Нач. отд.	Монов	
Н. контр.	Миролюбская	
Гл. спец.	Гитман	
ГИП	Френкель	
Рук. гр.	Астахова	
Вед. инж.	Ярлыкова	

3.501.2-139.1-7-910.400 СБ

Короб КК (КК1...КК5) Сборочный чертеж

Стадия	Масса	Масштаб
Р	см. таблицу	1:20
Лист	Листов 1	

Гипротрансмост

Инв. № подл. 114103 | Подпись и дата | Взам. инв. №

Копировал Чесалкина

Формат А3

25510-10 121

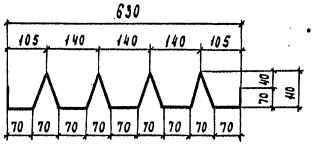

Инв. № подл.	Подпись и дата	Взамен инв. №
114104		

Нач. отд.	Манов	
Н. контр.	Миролюбская	
Гл. спец.	Гитман	
ГИП	Френкель	
Рук. гр.	Астахова	
Вед. инж.	Ярлыкова	
Инж.	Еремина	

3.501.2-139.1-7-910.401

Лист гнутый

Стадия	Масса	Масштаб
Р	13,4	1:10
Лист	Листов 1	

ОЦ Б-ПН-О-0,8×1420×1500 ГОСТ 19904-74 / Ст3кп-Н-КР-НР-2 ГОСТ 14918-80

Гипротрансмост

Копировал Чесалкина Формат А4

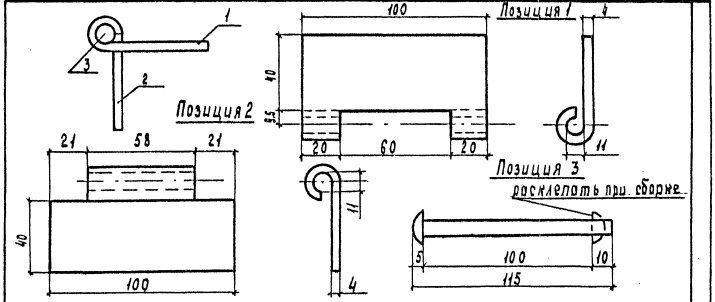

Формат	Зона	Поз.	Обозначение	Наименование	Кол.	Примечание
				Детали		
Б4		1	3.501.2-139.1-7-910.411	Б4 ГОСТ 19903-74 / Лист 16Д ГОСТ 6713-75*		
				90×100	1	0,22 кг
		2	-01	Б4 ГОСТ 19903-74 / Лист 16Д ГОСТ 6713-75*		
				90×100	1	0,23 кг
Б4		3	3.501.2-139.1-7-910.412	10А-Т ГОСТ 5781-82 / Ст3кп3 ГОСТ 380-71*		
				ℓ=115	1	0,07 кг

Инв. № подл.	Подпись и дата	Взамен инв. №
114105		

1293/8 | 121

Нач. отд.	Манов	
Н. контр.	Миролюбская	
Гл. спец.	Гитман	
ГИП	Френкель	
Рук. гр.	Астахова	
Вед. инж.	Ярлыкова	
Инж.	Еремина	

3.501.2-139.1-7-910.410

Петля

Стадия	Масса	Масштаб
Р	0,52	1:2
Лист	Листов 1	

Гипротрансмост

Копировал Чесалкина Формат А4

Формат	Зона	Поз	Обозначение	Наименование	Кол.	Примечание
				Документация		
А3			3.501.2-139.1-7-910.420 СБ	Сборочный чертеж		
				Детали		
Б4		1	3.501.2-139.1-7-910.421	12А-I ГОСТ 5781-82 / Вст3сп2 ГОСТ 380-71*		
				l = 600	22	0,5 кг
			Переменные данные	для исполнений		
				3.501.2-139.1-7-910.420		ПР1
				Детали		
Б4		1	3.501.2-139.1-7-910.421	12А-I ГОСТ 5781-82 / Вст3сп2 ГОСТ 380-71*		
				l = 600	5	0,5 кг
Б4		2	3.501.2-139.1-7-910.422	Швеллер 20П ГОСТ 8240-72* (см. таблицу)		
				l = 5480	1	100,8 кг
		3	-01	Швеллер 20П ГОСТ 8240-72* (см. таблицу)		
				l = 5480	1	100,8 кг
				3.501.2-139.1-7-910.420-01		ПР2
				Детали		
Б4		2	3.501.2-139.1-7-910.422-02	Швеллер 20П ГОСТ 8240-72* (см. таблицу)		
				l = 4380	1	80,6 кг
		3	-03	Швеллер 20П ГОСТ 8240-72* (см. таблицу)		
				l = 4380	1	80,6 кг
				3.501.2-139.1-7-910.420-02		ПР3
			(так же как	для 3.501.2-139.1-7-910.420-01)		

Формат	Зона	Поз	Обозначение	Наименование	Кол.	Примечание
				3.501.2-139.1-7-910.420-03		ПР4
				Детали		
Б4		1	3.501.2-139.1-7-910.421	12А-I ГОСТ 5781-82 / Вст3сп2 ГОСТ 380-71*		
				l = 600	2	0,5 кг
Б4		2	3.501.2-139.1-7-910.422-04	Швеллер 20П ГОСТ 8240-72* (см. таблицу)		
				l = 4780	1	88,0 кг
		3	-05	Швеллер 20П ГОСТ 8240-72* (см. таблицу)		
				l = 4780	1	88,0 кг
				3.501.2-139.1-7-910.420-04		ПР5
			(так же как	для 3.501.2-139.1-7-910.420-03)		
			Дополнительный номер	исполнения прогона		
			должен соответствовать	дополнительному		
			номеру исполнения	пролетного строения		

Поз.	Материалы для дополнительного номера исполнений		
	01	02	03
2,3	16Д ГОСТ 6713-75*	15ХСНД ГОСТ 6713-75*	

Инв. № подл. | Подпись и дата | Взамен инв. №
114106

1293/8 | 122

Нач. отд.	Манов	
Н. контр.	Мирошевская	
Гл. спец.	Гитман	
ГИП	Френкель	
Рук. гр.	Астахова	
Вед. инж.	Ярлыкова	
Инж.	Еремина	

3.501.2-139.1-7-910.420

Прогон ПР (ПР1...ПР5)

Стадия	Лист	Листов
Р		1

Гипротранемост

Копировал Чесалкина

Формат А3

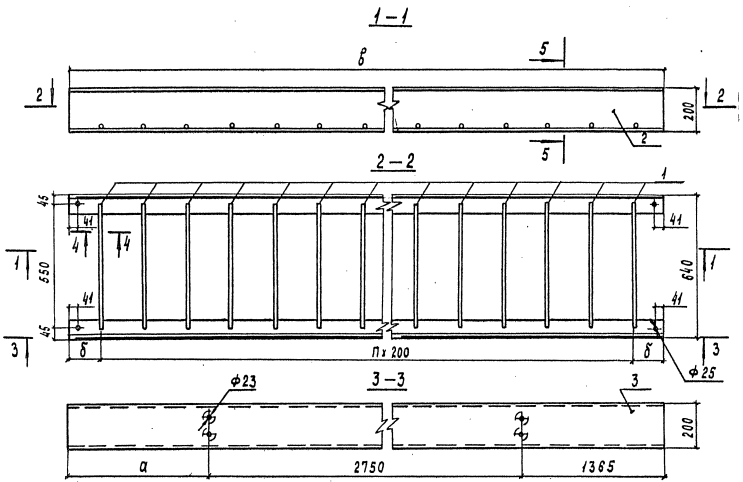

Сварка ручная электродуговая

Изображено	Зеркальное отражение	в	а	п	б	Масса, кг
3.501.2-139.1-7-910.420		5480	1365	26	140	215.1
-01	3.501.2-139.1-7-910.420-02	4380	265	21	90	172.2
-03	-04	4780	665	23	90	188.0

Нач. отд.	Монов	
Н. контр.	Мирольвская	
Гл. спец.	Гитман	
ГИП	Френкель	
Рук. гр.	Астахова	
Вед. инж.	Арлыкова	
Инж.	Еремина	

1293/8 | 123

3.501.2-139.1-7-910.420 СБ

Прогон ПР (ПР1... ПР5)
Сборочный чертеж

Стадия	Масса	Масштаб
Р	см. таблицу	1:15
Лист	Листов 1	

Гипротрансмост

Инв. № подл. | Подпись и дата | Взам. инв. №
114107

Копировал Чесалкина

Формат А3
25316-10 124

Формат	Зона	Поз	Обозначение	Наименование	Кол.	Примечание
				Документация		
А3			3.501.2-139.1-7-910.430 СБ	Сборочный чертеж		
				Детали		
Б4		1	3.501.2-139.1-7-910.431	Лист Б4 ГОСТ 19903-74 / 16Д ГОСТ 6713-75*		
				25×95	4	0,075кг
Б4		2	3.501.2-139.1-7-910.432	14А-I ГОСТ 5781-82 / Ст3кп3 ГОСТ 380-71*		
				ℓ=55	2	0,067кг
			Переменные данные	для исполнений		
				3.501.2-139.1-7-910.430		КР1
				Детали		
Б4		3	3.501.2-139.1-7-910.433	Лист Б4 ГОСТ 19903-74 / 16Д ГОСТ 6713-75*		
				640×2730	1	54,9кг
				3.501.2-139.1-7-910.430-01		КР2
				Детали		
Б4		3	3.501.2-139.1-7-910.433	Лист Б4 ГОСТ 19903-74 / 16Д ГОСТ 6713-75*		
				640×2730	1	54,9кг
Б4		4	3.501.2-139.1-7-910.434	Лист Б4 ГОСТ 19903-74 / 16Д ГОСТ 6713-75*		
				640×80	2	1,6кг
				3.501.2-139.1-7-910.430-02		КР3
				Детали		
Б4		3	3.501.2-139.1-7-910.433-01	Лист Б4 ГОСТ 19903-74 / 16Д ГОСТ 6713-75*		
				640×1630	1	32,8кг
Б4		4	3.501.2-139.1-7-910.434	Лист Б4 ГОСТ 19903-74 / 16Д ГОСТ 6713-75*		
				640×80	1	1,6кг

Формат	Зона	Поз.	Обозначение	Наименование	Кол.	Примечание
				3.501.2-139.1-7-910.430-03		КР4
				Детали		
Б4		3	3.501.2-139.1-7-910.433-01	Лист Б4 ГОСТ 19903-74 / 16Д ГОСТ 6713-75*		
				640×1630	1	32,8кг
Б4		4	3.501.2-139.1-7-910.433	Лист Б4 ГОСТ 19903-74 / 16Д ГОСТ 6713-75*		
				640×80	2	1,6кг
				3.501.2-139.1-7-910.430-04		КР5
				Детали		
Б4		3	3.501.2-139.1-7-910.433-02	Лист Б4 ГОСТ 19903-74 / 16Д ГОСТ 6713-75*		
				640×2030	1	40,8кг
Б4		4	3.501.2-139.1-7-910.434	Лист Б4 ГОСТ 19903-74 / 16Д ГОСТ 6713-75*		
				640×80	1	1,6кг
				3.501.2-139.1-7-910.430-05		КР6
				Детали		
Б4		3	3.501.2-139.1-7-910.433-02	Лист Б4 ГОСТ 19903-74 / 16Д ГОСТ 6713-75*		
				640×2030	1	40,8кг
Б4		4	3.501.2-139.1-7-910.434	Лист Б4 ГОСТ 19903-74 / 16Д ГОСТ 6713-75*		
				640×80	2	1,6кг

1293/8 | 124

Нач. отд.	Монов	
Н. контр.	Миролюбская	
Гл. спец.	Гитман	
ГИП	Френкель	
Рук. гр.	Астахова	
Вед. инж.	Балыкова	
Инж.	Еремина	

3.501.2-139.1-7-910.430

Крышка короба КР (КР1...КР6)

Стадия	Лист	Листов
Р		1

Гипротрансмост

Инв. № подл. 114108 | Подпись и дата | Взам. инв. №

Копировал Чесалкина Формат А3

25510-10 125

Рис. 1

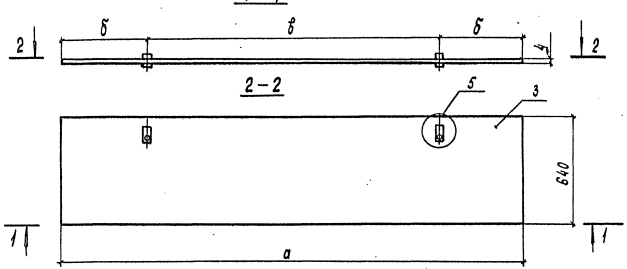

Рис. 2

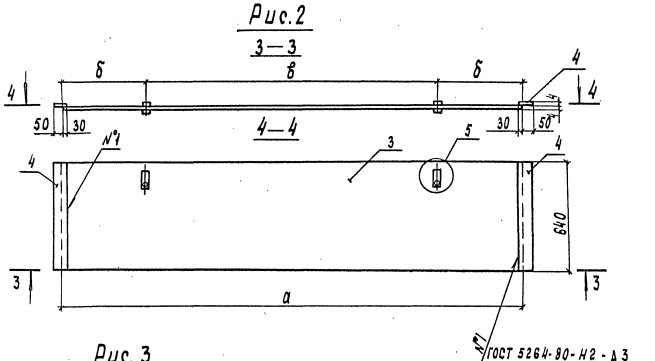

Рис. 3

Остальное - см. рис.1

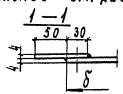

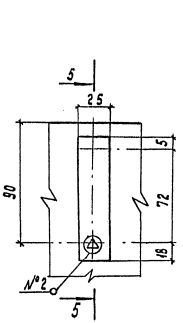

Обозначение	Рис.	а	б	в	Масса, кг
3.501.2-139.1-7-910.430	1	2730	495	1740	55.3
-01	2	2730	495	1740	58.5
-02	3	1830	365	900	34.8
-03	2	1830	365	900	36.4
-04	3	2030	495	1040	42.8
-05	2	2030	495	1040	44.4

Шов №2 - сварка ручная электродуговая катета 3мм

1293/8 | 125

Нач. отд.	Монов	
Н. контр.	Мирольюбская	
Гл. спец.	Гитман	
ГИП	Френкель	
Рдк. гр.	Астахова	
Вед. инж.	Ярлыкова	
Инж.	Еремина	

3.501.2-139.1-7-910.430 СБ

Крышка короба КР (КР1... КР6)
Сборочный чертеж

Стадия	Масса	Масштаб
Р	см. таблицу	1:20
Лист	Листов 1	

Гипротрансмост

Инв. № подл. | Подпись и дата | Взам. инв. №
11409

Копировал Чесалкина Формат А3

23510-10 126

Формат	Зона	Поз.	Обозначение	Наименование	Кол.	Примечание
				Документация		
А4			3.501.2-139.1-7-910.500СБ	Сборочный чертеж		
				Сборочные единицы		
А4		1	3.501.2-139.1-7-910.410	Петля	2	0,52 кг
				Детали		
БЧ		2	3.501.2-139.1-7-910.501	Лист 16 ГОСТ 19903-74 (см. таблицу)		
				330×980	1	40,6 кг
БЧ		3	3.501.2-139.1-7-910.502	Лист 68 ГОСТ 19903-74 (см. таблицу)		
				80×830	1	4,17 кг
				Стандартные изделия		
		4		Болт М22×85-6g.110		
				ГОСТ 22353-77	9	0,355 кг
		5		Гайка М22-6Н.110		
				ГОСТ 22354-77	9	0,108 кг
		6		Шайба М22 ГОСТ 22355-77	18	0,059 кг
			Переменные данные	Для исполнений		
				3.501.2-139.1-7-910.500		КК6
				Сборочные единицы		
А3		7	3.501.2-139.1-7-910.510	Провод ПКК1	1	72,6 кг
А3		8	3.501.2-139.1-7-910.520	Крышка короба НКК1	1	51,1 кг
				3.501.2-139.1-7-910.500-01		КК7
				Сборочные единицы		
А3		7	3.501.2-139.1-7-910.510-01	Провод ПКК2	1	72,6 кг
А3		8	3.301.2-139.1-7-910.520-01	Крышка короба НКК2	1	52,1 кг

Формат	Зона	Поз.	Обозначение	Наименование	Кол.	Примечание
				Детали		
БЧ		9	3.501.2-139.1-7-910.503	Лист 16 ГОСТ 19903-74 (см. таблицу)	1	8,34 кг
				80×830		
БЧ		10	3.501.2-139.1-7-910.504	Лист 16 ГОСТ 19903-74 (см. таблицу)	2	1,51 кг
				60×200		
			Дополнительный номер исполнения короба должен соответствовать дополнительному номеру исполнения пролетного строения			

Поз.	Материал для дополнительного номера исполнения		
	01	02	03
2, 3, 9, 10	10Д ГОСТ 6713-75*	15ХСНД ГОСТ 6713-75*	
4	Болт М22×85-6g.110 ГОСТ 22353-77	Болт М22×85-6g.110ХЛ1 ГОСТ 22353-77	
5	Гайка М22-6Н.110 ГОСТ 22354-77	Гайка М22-6Н.110ХЛ1 ГОСТ 22354-77	

Инв. № подл. 114110 | Подпись и дата | Взам. инв. №

1293/8/126

Нач. отд.	Монов	
Н. контр.	Мирлодская	
Гл. спец.	Гитман	
ГИП	Френкель	
Рук. гр.	Астахова	
Вед. инж.	Ярлыкова	
Инж.	Еремина	

3.501.2-139.1-7-910.500

Короб КК (КК6, КК7)

Стадия	Лист	Листов
Р		1

Гипротрансмост

Копировал Буйнова Формат А3

25510-10 127

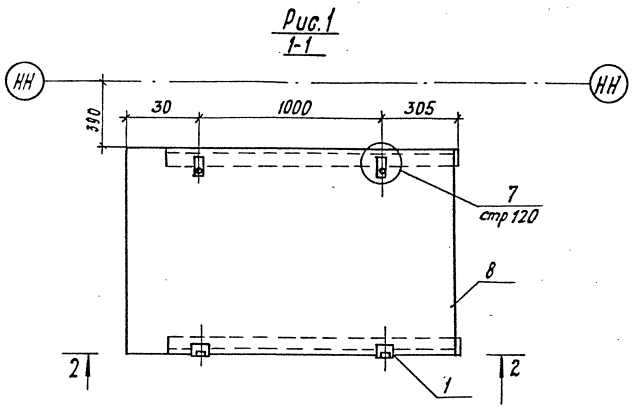

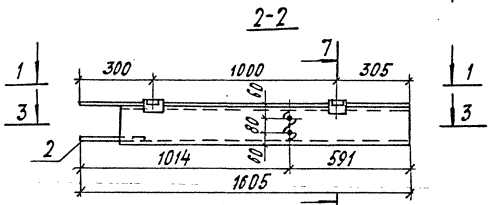

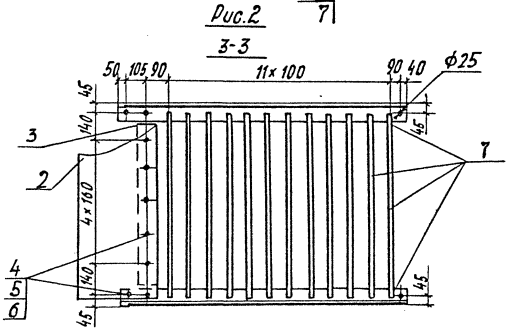

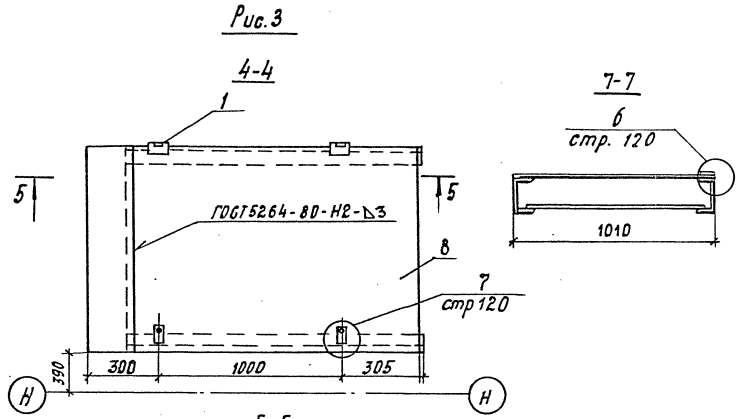

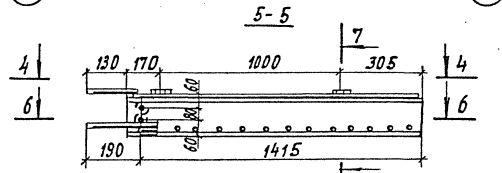

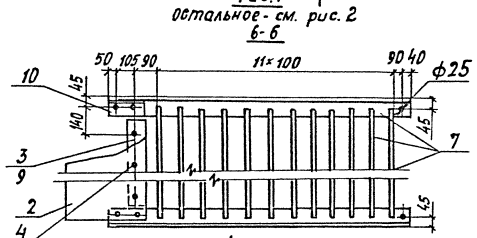

Обозначение	Рис.	Масса, кг
910.500	1,2	174,8
-01	3,4	187,1

Нач. отд.	Монов	
Н. контр.	Миролюбская	
Гл. спец.	Гитман	
ГИП	Френкель	
Рук. гр.	Астахова	
Вед. инж.	Ярлыкова	
Инж.	Еремина	

1293/8 127

3.501.2-139.1-7-910.500 СБ

Короб КК (КК6, КК7) Сборочный чертеж

Стадия	Масса	Масштаб
Р	см таблицу	1:20
Лист	Листов 1	

Гипротрансмост

Копировал Буйнова

Формат А3

25510-10 128

Инв. № подл. 114111 | Подпись и дата | Взамен инв. №

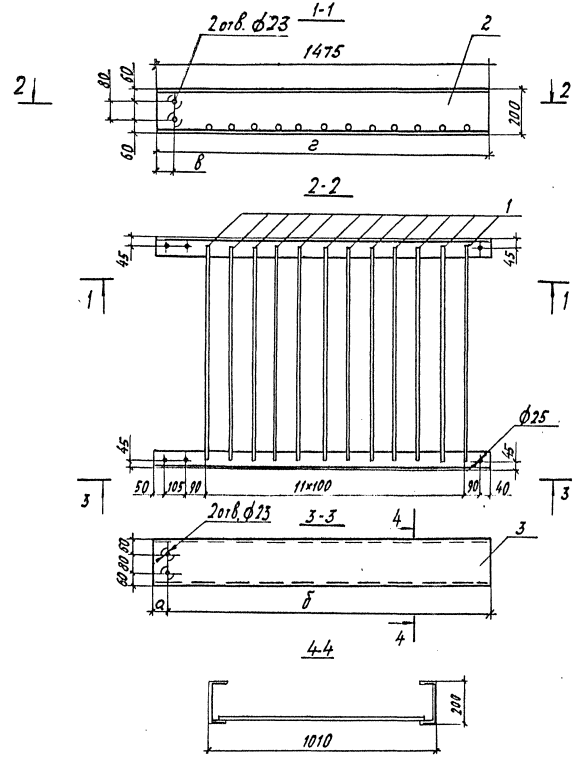

Таблица 1

Обозначение	а	б	в	г
3.501.2-139.1-7-910.510	884	591	—	—
-01	—	—	60	591

Формат	Зона	Поз.	Обозначение	Наименование	Кол.	Примечание
				Детали		
БЧ		1	3.501.2-139.1-7-910.511	16А-I ГОСТ 5781-82 Вст3сп2 ГОСТ 380-71* ℓ=970	12	1,53кг
			Переменные данные для исполнений			
				3.501.2-139.1-7-910.510		ПКК1
				Детали		
БЧ		2	3.501.2-139.1-7-910.512	Швеллер 20П ГОСТ 8240-72 (см. табл.2) ℓ=1475	1	27,1кг
		3	-01	Швеллер 20П ГОСТ 8240-72 (см. табл.2) ℓ=1475	1	27,1кг
				3.501.2-139.1-7-910.510-01		ПКК2
				Детали		
БЧ		2	3.501.2-139.1-7-910.512-02	Швеллер 20П ГОСТ 8240-72 (см. табл.2) ℓ=1475	1	27,1кг
		3	-03	Швеллер 20П ГОСТ 8240-72 (см. табл.2) ℓ=1475	1	27,1кг
			Дополнительный номер исполнения пролета должен соответствовать			
			дополнительному номеру исполнения пролетного строения			

Таблица 2

Поз.	Материалы для дополнительного номера исполнений		
	01	02	03
2, 3	16Д ГОСТ 6713-75*	15ХСНД ГОСТ 6713-75*	

Сварка ручная электродуговая

Нач. отд.	Манов		
Н. контр.	Мирлюбская		
Гл. спец.	Гитман		
ГИП	Френкель		
Рук. гр.	Летахова		
Вед. инж.	Ярлыкова		
Инж.	Еремина		

1293/8/128

3.501.2-139.1-7-910.510

Прогон ПКК (ПКК1, ПКК2)

Стадия	Масса	Масштаб
Р	72,6	1:15
Лист	Листов 1	

Гипротрансмост

Копировал Буйнова

Формат А3

Инв.№ подл. 114112 | Подпись и дата | Взам. инв.№

Рис.1

1-1

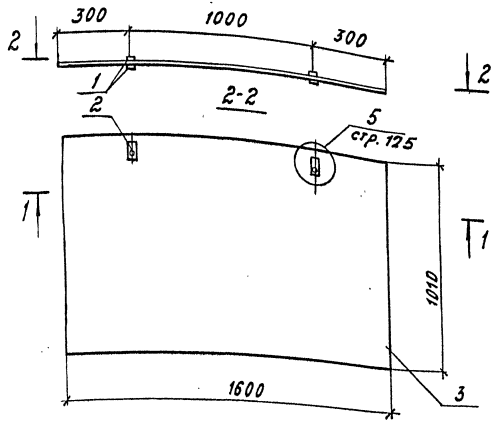

Рис.2

3-3

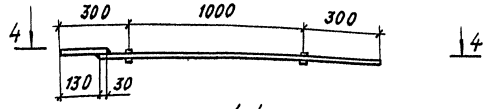

ГОСТ 5264-80-Н2-△3

4-4

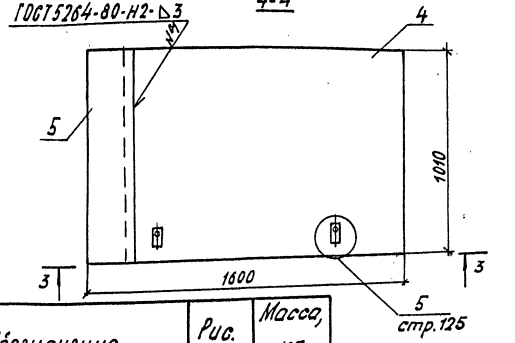

Обозначение	Рис.	Масса, кг
3.501.2-139.1-7-910.520	1	51,1
-01	2	52,1

Формат	Зона	Поз.	Обозначение	Наименование	Кол.	Примечание
				Детали		
Б4		1	3.501.2-139.1-7-910.431	Лист Б4 ГОСТ 19903-74 / 16Д ГОСТ 6713-75*		
				25×95	4	0,075кг
Б4		2	3.501.2-139.1-7-910.432	14АТ ГОСТ 5781-82 / Ст3кп3 ГОСТ380-71*		
				ℓ=55	2	0,067кг
			Переменные данные для	исполнений		
				3.501.2-139.1-7-910.520		НКК1
				Детали		
Б4		3	3.501.2-139.1-7-910.521	Лист Б4 ГОСТ 19903-74 / 16Д ГОСТ 6713-75*		
				1010×1600	1	50,7кг
				3.501.2-139.1-7-910.520-01		НКК2
				Детали		
Б4		4	3.501.2-139.1-7-910.521-01	Лист Б4 ГОСТ 19903-74 / 16Д ГОСТ 6713-75*		
				1010×1470	1	46,6кг
Б4		5	3.501.2-139.1-7-910.522	Лист Б4 ГОСТ 19903-74 / 16Д ГОСТ 6713-75*		
				1010×160	1	5,1кг

1293/8/129

Нач.отд.	Монов	
Н.контр.	Мирлюбская	
Гл.спец.	Гитман	
ГИП	Френкель	
Рук.гр.	Астахова	
Вед.инж.	Ярлыкова	
Инж.	Еремина	

3.501.2-139.1-7-910.520

Крышка короба ККК (ККК1, ККК2)

Стадия	Масса	Масштаб
Р	см. таблицу	1:20
Лист	Листов 1	

Гипротрансмост

Копировал Буйнова

Формат А3

2.5510-10 130

Инв.№ подл. | Подпись и дата | Взам. инв.№ 114113

Рис. 1

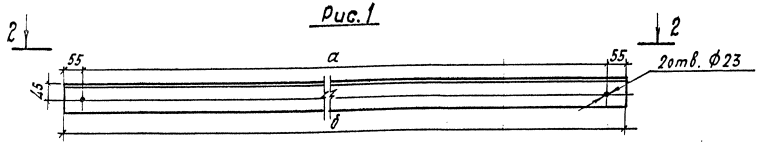

2-2

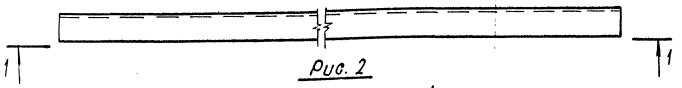

Рис. 2

Остальное см. рис. 1

2-2

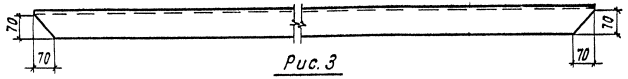

Рис. 3

Остальное см. рис. 1

2-2

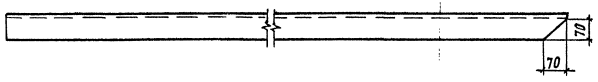

Таблица 1

Изображено	Рис.	Размеры, мм α	Размеры, мм б	Масса, кг
910.601	1	2620	2730	26,3
-01	1	1145	1255	12,1
-02	1	745	855	8,3
-03	1	1700	1810	17,5
-04	1	2100	2210	21,3
-05	1	1595	1705	16,5
-06	1	1995	2105	20,3
-07	1	3110	3220	31,1
-08	1	1725	1835	17,7
-09	1	2125	2235	21,6
-10	2	835	945	9,2
-11	2	2420	2530	24,4
-12	2	1526	1635	15,8
-13	2	1925	2035	19,6
-14	3	2590	2700	26,1

Дополнительный номер исполнения уголка должен соответствовать дополнительному номеру исполнения пролетного строения.

Таблица 2

Материалы для дополнительного номера исполнения		
01	02	03
16Д ГОСТ 6713-75*	15ХСНД ГОСТ 6713-75*	

Нач. отд.	Менов	
Н. контр.	Миролюбская	
Гл. спец.	Гитман	
ГИП	Френкель	
Рук. гр.	Астахова	
Ст. инж.	Лобанова	п/п
Инж.	Степнова	п/п

1293/8 | 130

3.501.2-139.1-7-910.601

Поручень ППО (ППО1... ППО15)

Стадия	Масса	Масштаб
Р	см. табл. 1	1:10
Лист	Листов 1	

Уголок 6-80×80×8 ГОСТ 8509-72* / см. табл. 2

Гипротрансмост

Копировал Буйнова

Формат А3

25570-10 131

Инв. № подл. | Подпись и дата | Взам. инв. №
14190

Формат	Зона	Поз.	Обозначение	Наименование	Кол.	Примечание
				Документация		
А4			3.501.2-139.1-7-910.610ОБ	Сборочный чертеж		
			Переменные данные	Для исполнений:		
				3.501.2-139.1-7-910.610		СП4
				Детали		
Б4		1	3.501.2-139.1-7.910.611	Лист Б10 ГОСТ 19903-74 (см. таблицу)		
				180×240	1	2,7 кг
Б4		2	3.501.2-139.1-7-910.612	Уголок Б-80×80×8 ГОСТ 8509-72* (см. таблицу)		
				ℓ = 985	1	9,5 кг
				3.501.2-139.1-7-910.610.01		СП5
				Детали		
Б4		2	3.501.2-139.1-7-910.612	Уголок Б-80×80×8 ГОСТ 8509-72* (см. таблицу)		
				ℓ = 985	1	9,5 кг
Б4		3	3.501.2-139.1-7-910.611-01	Лист Б10 ГОСТ 19903-74 (см. таблицу)		
				110×180	1	1,4 кг
				3.501.2-139.1-7-910.610-02		СП5н
			(то же как для	3.501.2-139.1-7-910.610-01)		
				3.501.2-139.1-7-910.610-03		СП6
				Детали		
Б4		1	3.501.2-139.1-7-910.611	Лист Б10 ГОСТ 19903-74 (см. таблицу)		
				180×240	1	2,7 кг
Б4		2	3.501.2-139.1-7-910.612-01	Уголок Б-80×80×8 ГОСТ 8509-72* (см. таблицу)		
				ℓ = 1175	1	11,3 кг
				3.501.2-139.1-7-910.610-04		СП7
				Детали		

Формат	Зона	Поз.	Обозначение	Наименование	Кол.	Примечание
Б4		2	3.501.2-139.1-7-910.612-01	Уголок Б-80×80×8 ГОСТ 8509-72* (см. таблицу)		
				ℓ = 1175	1	11,3 кг
Б4		3	3.501.2-139.1-7-910.611-01	Лист Б10 ГОСТ 19903-74 (см. таблицу)		
				110×180	1	1,4 кг
				3.501.2-139.1-7-910.610-05		СП8
				Детали		
Б4		3	3.501.2-139.1-7-910.611-01	Лист Б10 ГОСТ 19903-74 (см. таблицу)		
				110×180	2	1,4 кг
Б4		4	3.501.2-139.1-7-910.612-02	Уголок Б-80×80×8 ГОСТ 8509-72* (см. таблицу)		
				ℓ = 985	1	9,5 кг
			Дополнительный номер исполнения стойки должен соответствовать дополнительному номеру исполнения пролетного	строения		

Поз.	Материалы для дополнительного номера исполнения		
	01	02	03
1...4	16Д ГОСТ 6713-75*	15ХСНД ГОСТ 6713-75*	

Инв. № подл. 14191 | Подпись и дата | Взам. инв. №

Нач. отд.	Монов	
Н. контр.	Муралова	
Гл. спец.	Гитман	
ГИП	Френкель	
Рук. гр.	Астахова	
Ст. инж.	Лобанова	
Инж.	Степнова	

1293/8 | 131

3.501.2-139.1-7-910.610

Стойка СП (СП4... СП8)

Стадия	Лист	Листов
Р		

Гипротрансмост

Копировал Буйнова

Формат А3

Рис. 1

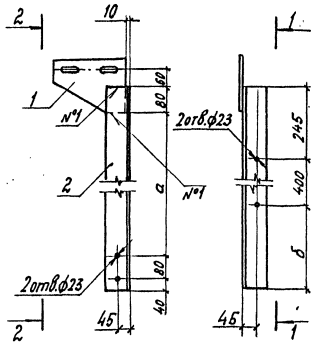

Рис. 2
остальное - см. рис. 1

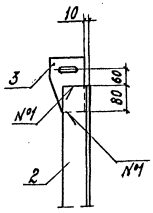

Рис. 3

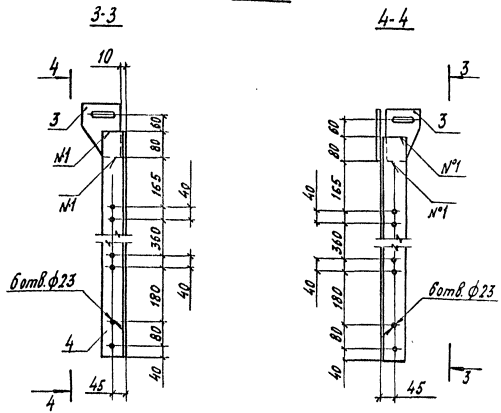

Позиция 1
М1:10

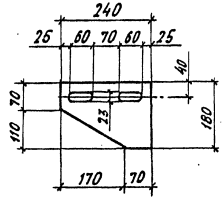

Позиция 3
М1:10

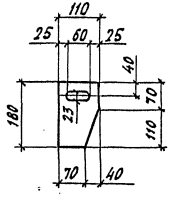

Сварные швы №1 - ГОСТ 5264-80-Н1 △6

Изображено	Рис.	Зеркальное отражение	Размеры, мм а	Размеры, мм б	Масса кг
3.501.2-139.1-7.910.610	1	—	785	340	12,2
-01	2	3.501.2-139.1-7-910.610-02	785	340	10,9
-03	1	—	975	530	14,0
-04	2	—	975	530	12,7
-05	3	—	—	—	12,3

Нач. отд.	Манов	
Н. контр.	Мирошниковская	
Гл. спец.	Гитман	
ГИП	Френкель	
Рук. гр.	Астахова	
Вед. инж.	Ярлыкова	
Инж.	Степнова	

1293/8 | 132

3.501.2-139.1-7-910.610 СБ

Стойка СП (СПЧ...СП8)
Сборочный чертеж.

Стадия	Масса	Масштаб
Р	см. таблица	1:125
Лист	Листов 1	

Гипротрансмост

Копировал Буйнова

Формат А3

25510-10 123

Инв. № подл. 114192 | Подпись и дата | Взам. инв. №

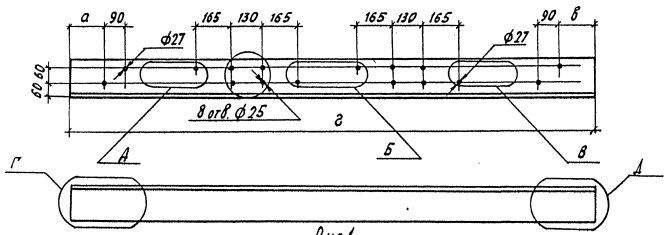

Рис.1

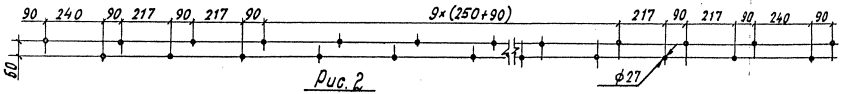

Рис.2

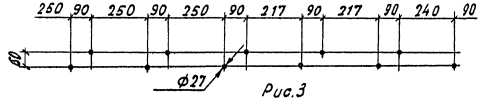

Рис.3

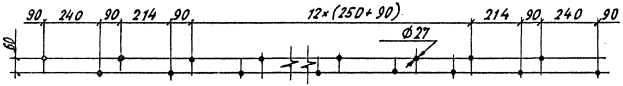

Рис.4

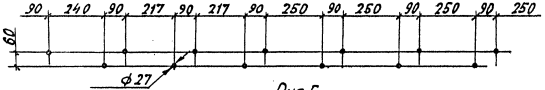

Рис.5

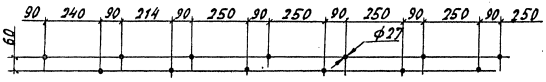

Рис.6

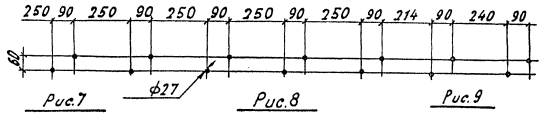

Рис.7

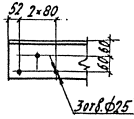

Рис.8

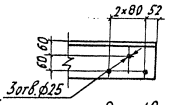

Рис.9

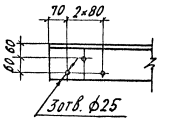

Рис.10

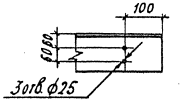

Таблица 1

Изображено	Зеркальное отражение	Рисунок для групп					а	в	г	масса,
		А	Б	В	Г	Д	мм	мм	мм	кг
3.501.2-139.1-7-930.100	3.501.2-139.1-7-930.100-01	2	1	4	7	8	282	282	10970	422,6
-02	-03	2	1	5	7	8	282	282	11000	423,7
-04	-05	—	1	4	9	8	115	283	8840	340,5
-06	-07	—	3	4	9	8	115	283	9240	355,9
-08	-09	2	—	—	7	10	281	115	3000	115,6
-10	-11	6	—	—	7	10	281	115	3370	129,8

Таблица 2

Материалы для дополнительного номера исполнения		
01	02	03
16Д ГОСТ 6713-75*	15ХСНД ГОСТ 6713-75*	10ХСНД ГОСТ 6713-75*

Нач. отд.	Монов	
Н.контр.	Миролюбская	
Гл.спец.	Гитман	
ГИП	Френкель	
Рук. гр.	Астахова	
Вед. инж.	Владовский	
Инж.	Юркин	

1293/8 | 133

3.501.2-139.1-7-930.100

Контрголок КУ (КУ1... КУ6)

Стадия	Масса	Масштаб
Р	см. табл.1	1:15
Лист	Листов 1	

Б-150×160×16 ГОСТ 6509-72* см. табл.2

Гипротрансмост

Инв. № подл. 114114 | Подпись и дата | Взам. инв. №

Копировал Буйнова

Формат А3

25510-10 134

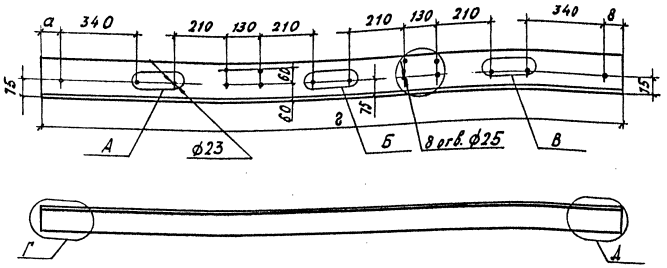

Таблица 1

Изображено	Зеркальное отражение	Рисунок для групп					а	в	в	масса
		А	Б	В	Г	Д	мм	мм	мм	кг
3.501.2-139.1-7-930.200	3.501.2-139.1-7-930.200-01	1	2	3	7	9	327	327	10970	258,7
-02	-03	1	2	4	7	9	327	327	11000	259,4
-04	-05	—	2	3	8	9	160	328	8840	208,4
-06	-07	—	5	3	8	9	160	328	9240	217,9
-08	-09	1	—	—	7	—	326	160	3000	70,7
-10	-11	6	—	—	7	—	326	160	3370	79,5

Рис. 1

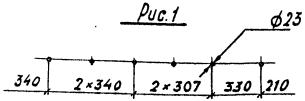

Рис. 2

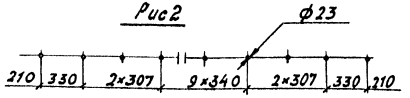

Рис. 3

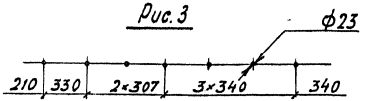

Рис. 4

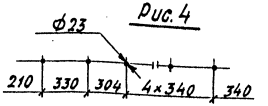

Рис. 5

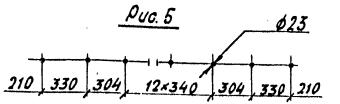

Рис. 6

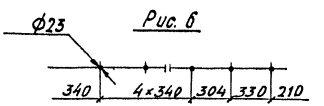

Рис. 7

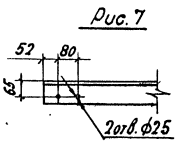

Рис. 8

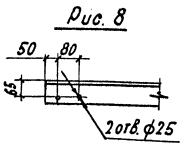

Рис. 9

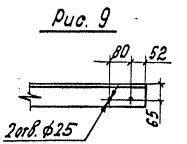

Таблица 2

Материалы для дополнительного номера исполнения		
01	02	03
16Д ГОСТ 6713-75*	15ХСНД ГОСТ 6713-75*	10ХСНД ГОСТ 6713-75*

Нач. отд.	Монов		1293/8	134
Н. контр.	Мирошевская			
Гл. спец.	Гитман		3.501.2-139.1-7-930.200	
ГИП	Френкель			
Рук. гр.	Астахова		Уголок охранный У0 (У01 ... У06)	Стадия: Р; Масса: см. табл. 1; Масштаб: 1:15
Вед. инж.	Владовский			Лист; Листов 1
Инж.	Юркин		Б-160×100×12 ГОСТ 8510-72 см. табл. 2	Гипротрансмост

Копировал Буйнова

Формат А3

25570-10

136

Инв. № подл. 114115 | Подпись и дата | Взам. инв. №

Рис. 1

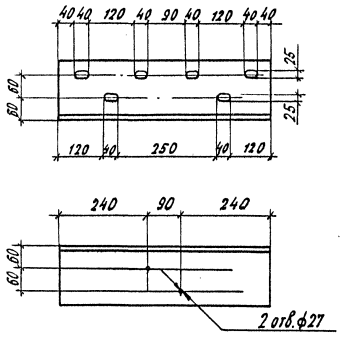

Рис. 3

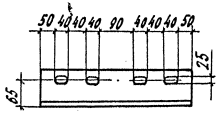

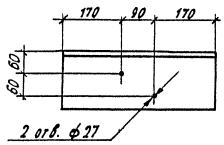

Рис. 2

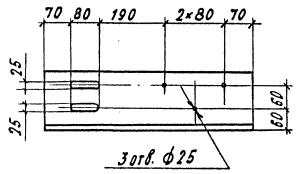

Рис. 4

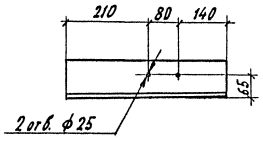

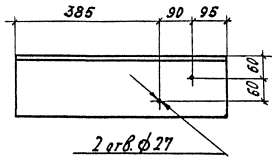

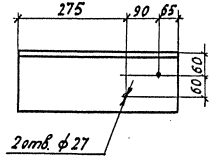

Таблица 1

Изображено	Рис.	Зеркальное отражение	Наименование	Масса кг
3.501.2-139.1-7-930.501	1	—	Уголок Б-160×160×16 ГОСТ 8509-72* / (см. табл. 2)	
			в=570	22,0
-01	2	3.501.2-139.1-7-930.501-02	Уголок Б-160×160×16 ГОСТ 8509-72* / (см. табл. 2)	
			в=570	22,0
-03	3	—	Уголок Б-160×100×12 ГОСТ 8510-72* / (см. табл. 2)	
			в=430	10,1
-04	4	-05	Уголок Б-160×100×12 ГОСТ 8510-72* / (см. табл. 2)	
			в=430	10,1

Таблица 2

Материалы для дополнительного номера исполнения					
01		02		03	
16Д	ГОСТ 6713-75*	15ХСНД	ГОСТ 6713-75*	10ХСНД	ГОСТ 6713-75*

1293/8/135

Нач. отд.	Монов		
Н. контр.	Мироновская		
Гл. спец.	Гитман		
ГИП	Френкель		
Рук. гр.	Астахова		
Вед. инж.	Владовский		
Инж.	Юркин		

3.501.2-139.1-7-930.501

Накладка УС (УС1 ... УС4)

Стадия: Р | Масса: см. табл.1 | Масштаб: 1:10

Лист | Листов 1

См. таблицу 1 / См. таблицу 2

Гипротрансмост

Копировал Буйнова

Формат А3

Инв. № подл. | Подпись и дата | Взам. инв. №

114120

Формат	Зона	Поз	Обозначение	Наименование	Количество на исполнение 3.501.2-139.1-7-950.100 —									Примечание
					—	01	02	03	04	05	06	07	08	
				Документация										
А4			3.501.2-139.1-7-950.100 СБ	Сборочный чертеж										
				Детали										
А3		1	3.501.2-139.1-7-950.101	Контруголок ЭКУ1	1									422,6 кг
А3		1	-01	Контруголок ЭКУ2		1								250,0 кг
А3		1	-02	Контруголок ЭКУ3			1							250,0 кг
А3		1	-03	Контруголок ЭКУ4				1						265,4 кг
А3		1	-04	Контруголок ЭКУ5					1					265,4 кг
А3		1	-05	Контруголок ЭКУ6						1				206,5 кг
А3		1	-06	Контруголок ЭКУ7							1			206,5 кг
А3		1	-07	Контруголок ЭКУ8								1		221,9 кг
А3		1	-08	Контруголок ЭКУ9									1	221,9 кг
Б4		2	3.501.2-139.1-7-950.102	Лист Б10 ГОСТ 19903-74 / Ст3-3 ГОСТ 380-71*										
				100×100	22	13	13	14	14	11	11	12	12	0,785 кг
Б4		3	3.501.2-139.1-7-950.103	Прокладка ПБР65×8 ОП143-74 / резина РП101-15ТУ38 00538-71	22	13	13	14	14	11	11	12	12	0,22 кг
				Стандартные изделия										
		4		Болт М22×280 ГОСТ 7798-70	22	13	13	14	14	11	11	12	12	0,92 кг
		5		Гайка М22 ГОСТ 5915-70	44	26	26	28	28	22	22	24	24	0,08 кг
		6		Шайба 22.65Г ГОСТ 19115-73	22	13	13	14	14	11	11	12	12	0,05 кг

Дополнительный номер исполнения контруголка должен соответствовать дополнительному номеру исполнения пролетного строения

Марка	КУ7	КУ8	КУ9	КУ10	КУ11	КУ12	КУ13	КУ14	КУ15

1293/8 | 136

Поз.	Материалы для дополнительного номера исполнения		
	01	02	03
4.5	ВСт3сп4 ГОСТ 380-71*	09Г2 ГОСТ 19281-73	

Нач. отд	Монов	
Н. контр	Миролюбская	
Гл. спец.	Гитман	
ГИП	Френкель	
Рук. гр.	Астахова	
Инж.	Ларина	

3.501.2-139.1-7-950.100

Контруголок КУ (КУ7... КУ15)

Стадия	Лист	Листов
Р		1

Гипротрансмост

Инв. № подл. 114121 | Подпись и дата | Взамен инв. №

Копировал Чесалкина

Формат А3

25510-10 137

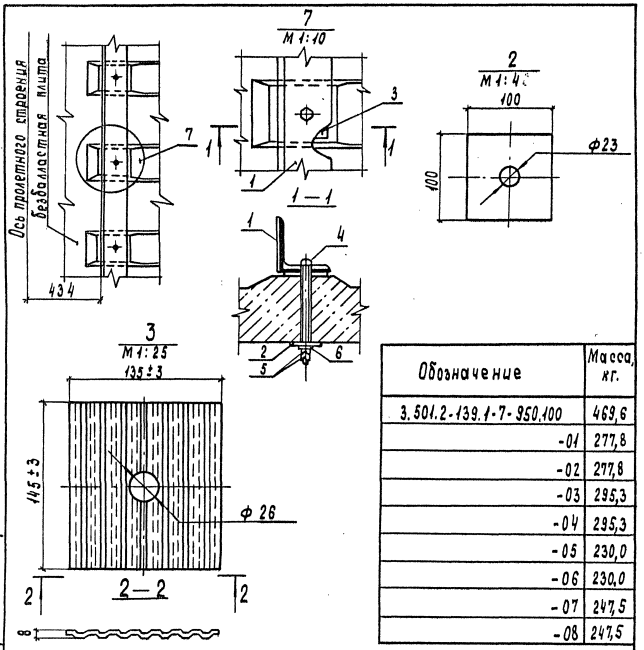

Обозначение	Масса, кг.
3.501.2-139.1-7-950.100	469,6
-01	277,8
-02	277,8
-03	295,3
-04	295,3
-05	230,0
-06	230,0
-07	247,5
-08	247,5

Нач. отд.	Монов	
Н. контр.	Мирошевская	
Гл. спец.	Гитман	
ГИП	Френкель	
Рук. гр.	Астахова	
Инж.	Ларина	

3.501.2-139.1-7-950.100 СБ

Контруголок КУ (КУ7... КУ15)
Сборочный чертеж

Стадия	Масса	Масштаб
Р	см. табл. 4	1:20
Лист	Листов 1	

Гипротранемост

Инв. № подл. 14122 | Подпись и дата | Взамен инв. №

Копировал Чесалкина Формат А4

Рис.1

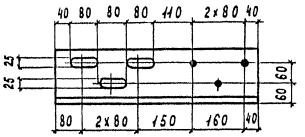

Рис.2

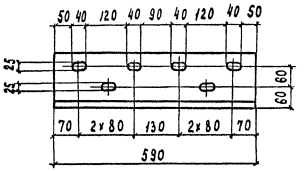

Таблица 1

Изображено	Рис.	Зеркальное отражение
3.501.2-139.1-7-950.301	1	3.501.2-139.1-7-950.301-01
-02	2	——

Таблица 2

Материалы для дополнительного номера исполнения		
01	02	03
16 Д ГОСТ 6713-75*	15 ХСНД ГОСТ 6713-75*	10 ХСНД ГОСТ 6713-75*

1293/8 | 137

Нач. отд.	Монов	
Н. контр.	Мирошевская	
Гл. спец.	Гитман	
ГИП	Френкель	
Рук. гр.	Астахова	
Инж.	Ларина	

3.501.2-139.1-7-950.301

Накладка УС (УС5, УС6)

Стадия	Масса	Масштаб
Р	22,7кг	1:10
Лист	Листов 1	

Уголок Б-160×160×16 ГОСТ 8509-72* (см. табл. 2)

Гипротранемост

Инв. № подл. 114126 | Подпись и дата | Взамен инв. №

Копировал Чесалкина Формат А4

25570-10 · 138

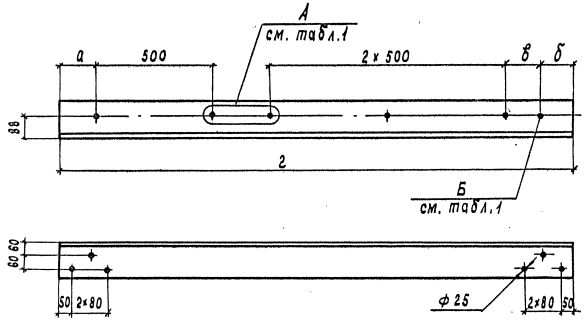

Рис.1

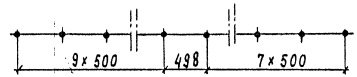

Рис.4

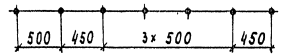

Рис.2

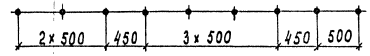

Рис.5

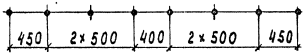

Рис.3

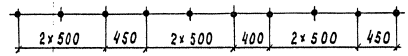

Рис.6

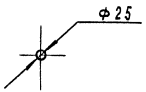

Рис.7

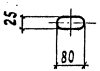

Таблица 1

Изображено	Рис. для А	Рис. для Б	а, мм	б, мм	в, мм	г, мм	Зеркальное отражение	Масса, кг
3.501.2-139.1-7-950.101	1	6	236	236	500	10970	—	422,6
-01	2	7	237	225	628	6490	3.501.2-139.1-7-950.101-02	250,0
-03	3	7	237	225	628	6890	-04	265,4
-05	4	6	225	235	500	5360	-06	206,5
-07	5	6	225	235	500	5760	-08	221,9

Таблица 2

Материалы для дополнительного номера исполнения		
01	02	03
16Д ГОСТ 6713-75*	15ХСНД ГОСТ 6713-75*	10ХСНД ГОСТ 6713-75*

Нач.отд	Монов	
Н.контр.	Миролюбская	
Гл.спец.	Гитман	
ГИП	Френкель	
Рук. гр.	Астахова	
Инж.	Ларина	

1293/8 | 138

3.501.2-139.1-7-950.101

Контруголок ЭКУ (ЭКУ1... ЭКУ5)

Стадия	Масса	Масштаб
Р	см. табл.1	1:15
Лист	Листов 1	

Уголок Б-160×160×16 ГОСТ 8509-72* (см. табл. 2)

Гипротрансмост

Инв.№ подл. 114123 | Подпись и дата | Взамен инв.№

Копировал Чесалкина

Формат А3

25510-10 139

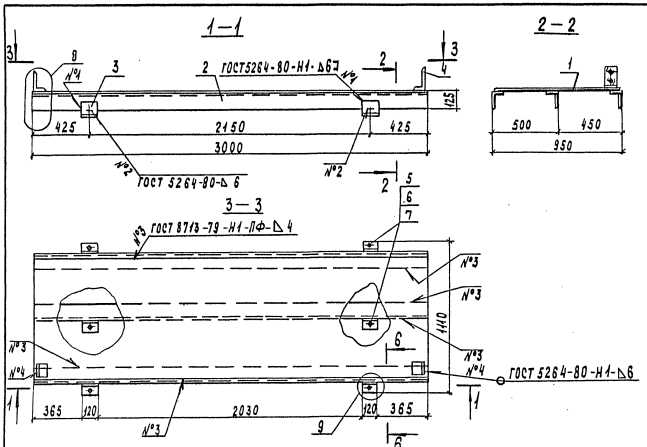

Поз.	Материалы для дополнительного номера исполнения		
	01	02	03
2, 3, 4	16Д ГОСТ 8713-75*	15ХСНД ГОСТ 8713-75*	

Формат	Зона	Поз	Обозначение	Наименование	Кол	Примечание
				Детали		
Б4		1	3.501.2-139.1-7-970.100	Лист ромб $\frac{0\text{-ПН-4}\times930\times3000\ \text{ГОСТ}8568\text{-}77}{\text{Ст.0 ГОСТ}380\text{-}71^{**}}$	1	95,1 кг
Б4		2	3.501.2-139.1-7-970.102	Уголок $\frac{\text{Б-125}\times80\times8\ \text{ГОСТ}8510\text{-}72^{*}}{\text{(см. таблицу)}}$		
				$\ell = 3000$	3	37,6 кг
Б4		3	3.501.2-139.1-7-970.103	Уголок $\frac{\text{Б-125}\times80\times8\ \text{ГОСТ}8510\text{-}72^{*}}{\text{(см. таблицу)}}$		
				$\ell = 120$	6	1,5 кг
Б4		4	3.501.2-139.1-7-970.104	Уголок $\frac{\text{Б-160}\times100\times10\ \text{ГОСТ}8510\text{-}72^{*}}{\text{(см. таблицу)}}$		
				$\ell = 90$	2	1,8 кг
				Стандартные изделия		
		5		Болт М22×85-6g.110 ГОСТ 22353-77	6	0,355кг
		6		Гайка М22-6н.110 ГОСТ 22354-77	6	0,108 кг
		7		Шайба М22 ГОСТ 22355-77	12	0,059 кг
			Дополнительный номер должен соответствовать номеру исполнения пролетного строения	дополнительному исполнения плиты ПУМ		

Нач. отд.	Манов	
Н. контр.	Мидлицкая	
Гл. спец.	Гитман	
ГИП	Френкель	
Рук. гр.	Астахова	
Инж.	Степнова	

1293/8/139

3.501.2-139.1-7-970.100

Плита ПУМ1

Стадия	Масса	Масштаб
Р	220,5	1:25
Лист	Листов1	

Гипротрансмост

Копировал Чесалкина Формат А3

25510-10 140

Инв.№ подл. | Подпись и дата | Взамен инв.№ 141127

Формат	Зона	Поз	Обозначение	Наименование	Кол.	Примечание
				Документация		
А3			3.501.2-139.1-7-970.200СБ	Сборочный чертеж		
				Детали		
Б4		1	3.501.2-139.1-7-970.103	Уголок Б-125×80×8 ГОСТ 8510-72* (см. таблицу)		
				ℓ = 120	4	1,5 кг
Б4		2	3.501.2-139.1-7-970.201	Уголок Б-160×100×10 ГОСТ 8510-72* (см. таблицу)		
				ℓ = 240	1	4,8 кг
Б4		3	-01	Уголок Б-160×100×10 ГОСТ 8510-72* (см. таблицу)		
				ℓ = 240	1	4,8 кг
				Стандартные изделия		
		4		Болт М22×85-6g.110		
				ГОСТ 22353-77	4	0,355 кг
		5		Гайка М22-6Н.110		
				ГОСТ 22354-77	4	0,108 кг
		6		Шайба М22 ГОСТ 22355-77	8	0,059 кг
			Переменные данные	для исполнений		
				3.501.2-139.1-7-970.200		ПТМ1
				Детали		
Б4		7	3.501.2-139.1-7-970.202	Листрояб 0-ПН-4×810×5150 ГОСТ 8568-77 Ст.0 ГОСТ 380-71*	1	142,2 кг
Б4		8	3.501.2-139.1-7-970.203	Уголок Б-125×80×8 ГОСТ 8510-72* (см. таблицу)		
				ℓ = 5150	2	64,5 кг

Формат	Зона	Поз	Обозначение	Наименование	Кол	Примечание
				3.501.2-139.1-7-970.200-01		ПТМ2
			(то же как для	3.501.2-139.1-7-970.200)		
				3.501.2-139.1-7-970.200-02		ПТМ3
				Детали		
Б4		7	3.501.2-139.1-7-970.204	Листрояб 0-ПН-4×810×5550 ГОСТ 8568-77 Ст.0 ГОСТ 380-71*	1	153,3 кг
Б4		8	3.501.2-139.1-7-970.205	Уголок Б-125×80×8 ГОСТ 8510-72* (см. таблицу)		
				ℓ = 5550	2	69,5 кг
				3.501.2-139.1-7-970.200-03		ПТМ4
			(то же как для	3.501.2-139.1-7-970.200-02)		
			Дополнительный номер	исполнения плиты ПТМ		
			должен соответствовать	дополнительному		
			номеру исполнения пролетного строения			

Поз.	Материалы для дополнительного номера исполнения		
	01	02	03
1, 2, 3, 8	16Д ГОСТ 6713-75*	15ХСНД ГОСТ 6713-75*	

Нач. отд.	Манов	
Н. контр.	Миролюбская	
Гл. спец.	Гитман	
ГИП	Френкель	
Рук. гр.	Астахова	
Инж.	Степнова	

1293/8 | 140

3.501.2-139.1-7-970.200

Плита ПТМ (ПТМ1... ПТМ4)

Стадия	Лист	Листов
Р		1

Гипротранемост

Инв. № подл. | Подпись и дата | Взам. инв. №

114128

Копировал Чесалкина

Формат А3

25576-10 141

Рис.1

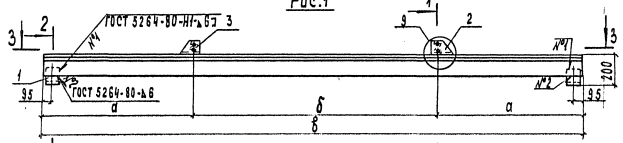

Рис.2

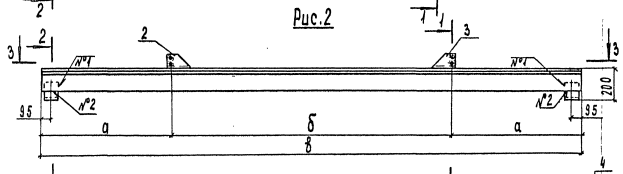

3-3

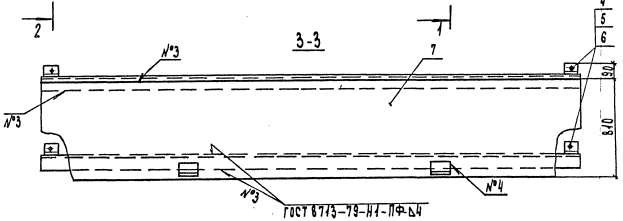

1-1

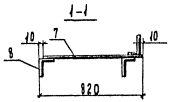

2-2

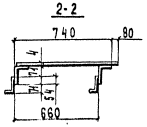

9
м1:10

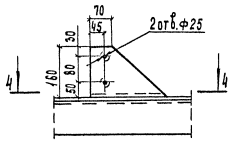

4-4

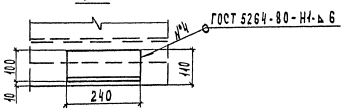

Обозначение	Рис.	а	б	в	Масса, кг
3.501.2-139.1-7-970.200	1	1200	2750	5150	286,8
-01	2	1040	3070	5150	286,8
-02	1	1400	2750	5550	307,9
-03	2	1240	3070	5550	307,9

Нач. отд.	Манов		
Н. контр.	Жирановская		
Гл. спец.	Гитман		
ГИП	Френкель		
Рук. гр.	Астахова		
Инж.	Степнова		

3.501.2-139.1-7-970.200 СБ

Плита ПТМ (ПТМ1... ПТМ4) Сборочный чертеж

Стадия	Масса	Масштаб
Р	см. таблицу	1:25
Лист	Листов 1	

Гипротрансмост

Копировал Чесалкина

Формат А3

1293/8/141

Инв. № подл. 114423 | Подпись и дата | Взам. инв. №

25510-10 . 142

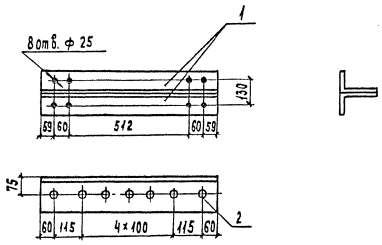

Формат	Зона	Поз.	Обозначение	Наименование	Кол	Примечание
				Детали		
Б4		1	3.501.2-139.1-7-930.311	Уголок Б-160×100×12 ГОСТ 8510-72* (см. таблицу)		
				L=750	2	17,7 кг
				Стандартные изделия		
		2		Заклепка 22×60.10 ГОСТ 10299-80	7	0,252 кг
			Дополнительный номер исполнения мостика ПМ должен соответствовать дополнительному номеру исполнения пролётного строения			

Поз.	Материалы для дополнительного номера исполнения		
	01	02	03
1	16Д ГОСТ 6713-75*	15ХСНД ГОСТ 6713-75*	10ХСНД ГОСТ 6713-75*

1293/8 | 142

Нач. отд.	Монов	
Н. контр.	Мироновская	
Гл. спец.	Гитман	
ГИП	Френкель	
Рук. гр.	Астахова	
Вед. инж.	Владовский	
Инж.	Юркин	

3.501.2-139.1-7-930.310

Мостик ПМ1

Стадия	Масса	Масштаб
Р	37,1	1:15
Лист	Листов 1	

Гипротрансмост

Инв. № подл. 11417 | Подпись и дата | Взам. инв. №

gost.e-ecolog.ru

Копировал Чесалкина Формат А3

25510-10