Типовые конструкции, изделия и узлы зданий и сооружений

Серия 3.501.2-139

# Пролетные строения для железнодорожных мостов с ездой понизу, пролетами 33-110м металлические со сварными элементами замкнутого сечения и монтажными соединениями на высокопрочных болтах, в обычном и северном исполнении

Выпуск 1-6

## Пролетные строения пролетами 33,0-55,0м. Конструкции металлические Узлы

Рабочие чертежи

Утверждены
и введены в действие
с 01.01.87г.
приказ МПС №А-3292у от 23.08.86г.

Инв.

gost.e-ecolog.ru

Типовые конструкции, изделия и узлы зданий и сооружений

Серия 3.501.2-139

# Пролетные строения для железнодорожных мостов с ездой понизу, пролетами 33-110 м. металлические со сварными элементами замкнутого сечения и монтажными соединениями на высокопрочных болтах, в обычном и северном исполнении.

Выпуск 1-6

## Пролетные строения пролетами 33,0 - 55,0 м. Конструкции металлические. Узлы.

Рабочие чертежи


Разработаны Гипротрансмостом

Директор института /Попов/

Главный инженер института /Журавов/

Начальник отдела /Монов/

Главный инженер проекта /Френкель/



Утверждены и введены в действие с 01.01.87г. приказ МПС и А-3292у от 23.08.86г

| Обозначение | Наименование | Стр. |
|---|---|---|
| 3.501.2-139.1-6-000.000 | Содержание выпуска | 2, 3 |
| 3.501.2-139.1-6-000.000 ТО | Техническое описание | 4 |
| 3.501.2-139.1-6-108.000 | Узел ГФ 1 | 5 |
| 3.501.2-139.1-6-108.000 СБ | Узел ГФ1 Сборочный чертеж | 6 |
| 3.501.2-139.1-6-109.000 | Узел ГФ 2 | 7 |
| 3.501.2-139.1-6-109.000 СБ | Узел ГФ 2 Сборочный чертеж | 8 |
| 3.501.2-139.1-6.110.000 | Узел ГФ (ГФ3, ГФ4) | 9 |
| 3.501.2-139.1-6-110.000 СБ | Узел ГФ (ГФ3, ГФ4) Сборочный чертеж | 10 |
| 3.501.2-139.1-6-111.000 | Узел ГФ5 | 11 |
| 3.501.2-139.1-6-111.000 СБ | Узел ГФ5 Сборочный чертеж | 12 |
| 3.501.2-139.1-6-112.000 | Узел ГФ6 | 13 |
| 3.501.2-139.1-6-112.000 СБ | Узел ГФ6. Сборочный чертеж | 14 |
| 3.501.2-139.1-6-113.000 | Узел ГФ7 | 15, 16 |
| 3.501.2-139.1-6-113.000 СБ | Узел ГФ7 Сборочный чертеж | 17, 18 |
| 3.501.2-139.1-6-114.000 | Узел ГФ8 | 19, 20 |
| 3.501.2-139.1-6-114.000 СБ | Узел ГФ8 Сборочный чертеж | 21, 22 |
| 3.501.2-139.1-6-115.000 | Узел ГФ 9 | 23 |
| 3.501.2-139.1-6-115.000 СБ | Узел ГФ 9 Сборочный чертеж | 24 |
| 3.501.2-139.1-6-116.000 | Узел ГФ 10 | 25 |
| 3.501.2-139.1-6-116.000 СБ | Узел ГФ10 Сборочный чертеж | 26 |
| 3.501.2-139.1-6-117.000 | Узел ГФ 11 | 27 |
| 3.501.2-139.1-6-117.000 СБ | Узел ГФ 11 Сборочный чертеж | 28 |
| 3.501.2-139.1-6-204.000 | Узел ПС1 | 29 |
| 3.501.2-139.1-6.-306.000 | Узел СБ1 | 30 |
| 3.501.2-139.1-6-307.000 | Узел СБ2 | 31 |
| 3.501.2-139.1-6-308.000 | Узел СР1 | 32 |
| 3.501.2-139.1-6-309.000 | Узел СР2 | 33 |
| 3.501.2-139.1-6-310.000 | Узел ПС2 | 34 |
| 3.501.2-139.1-6-311.000 | Узел ПС3 | 35 |
| 3.501.2-139.1-6-403.000 | Узел ПР1 | 36 |
| 3.501.2-139.1-6-502.000 | Узел РП1 | 37 |
| 3.501.2-139.1-6-503.000 | Узел СП1 | 38 |

| Обозначение | Наименование | Стр. |
|---|---|---|
| 3.501.2-139.1-6-607.000 | Узел СПЧ (СПЧ1, СПЧ2) | 39 |
| 3.501.2-139.1-6-607.000 СБ | Узел СПЧ (СПЧ1, СПЧ2) Сборочный чертеж | 40 |
| 3.501.2-139.1-6-608.000 | Узел СПБ (СПБ1... СПБ6) | 41-43 |
| 3.501.2-139.1-6-608.000 СБ | Узел СПБ (СПБ1... СПБ6) Сборочный чертеж | 44 |
| 3.501.2-139.1-6-609.000 | Узел СПБ (СПБ7... СПБ12) | 45-47 |
| 3.501.2-139.1-6-609.000 СБ | Узел СПБ (СПБ7... СПБ12) Сборочный чертеж | 48, 49 |
| 3.501.2-139.1-6-710.200 | Узел УХ (УХ1, УХ2) | 50 |
| 3.501.2-139.1-6-710.300 | Узел УХ3 | 51 |
| 3.501.2-139.1-6-710.400 | Узел УХ4 | 51 |
| 3.501.2-139.1-6-710.500 | Узел УХ5 | 52 |
| 3.501.2-139.1-6-710.500 СБ | Узел УХ5. Сборочный чертеж | 53 |
| 3.501.2-139.1-6-710.600 | Узел УХ6 | 54 |
| 3.501.2-139.1-6-780.600 СБ | Узел УХ6 Сборочный чертеж | 55 |
| 3.501.2-139.1-6-780.100 | Узел УС1 | 56 |
| 3.501.2-139.1-6-780.200 | Узел УК (УК1... УК3) | 57 |
| 3.501.2-139.1-6-780.200 СБ | Узел УК (УК1... УК3) Сборочный чертеж | 58 |
| 3.501.2-139.1-6-803.000 | Узел НС1 | 59 |
| 3.501.2-139.1-6-803.000 СБ | Узел НС1 Сборочный чертеж | 60 |


Взам. инв. №

Подпись и дата

Инв. № подл. 113586

1293/7 | 2

| | | |
|---|---|---|
| Нач. отд. | Монов | |
| Н. контр. | Миролюбская | |
| Гл. спец. | Гитман | |
| ГИП | Френкель | |
| Рук. гр. | Астахова | |
| Инж. | Акулова | |

**3.501.2-139.1-6-000.000**

Содержание выпуска

| Стадия | Лист | Листов |
|---|---|---|
| Р | 1 | 2 |

Гипротрансмост

Копировал Левых

25510-09 3

Формат А3

| Обозначение | Наименование | Стр. |
|---|---|---|
| 3.501.2-139.1-6-804.000 | Узел ВС (ВС1, ВС2) | 61, 62 |
| 3.501.2-139.1-6-804.000 СБ | Узел ВС (ВС1, ВС2) Сборочный чертеж | 63 |
| 3.501.2-139.1-6-910.600 | Ограждение перильное ОП (ОП1... ОП15) | 64-66 |
| 3.501.2-139.1-6-910.600 СБ | Ограждение перильное ОП (ОП1... ОП3) | |
| | Сборочный чертеж | 67 |
| 3.501.2-139.1-6-910.600-03СБ | Ограждение перильное ОП (ОП4, ОП5) | |
| | Сборочный чертеж | 68 |
| 3.501.2-139.1-6-910.600-05СБ | Ограждение перильное ОП (ОП6, ОП7) | |
| | Сборочный чертеж | 69 |
| 3.501.2-139.1-6-910.600-07СБ | Ограждение перильное ОП (ОП8.... ОП10) | |
| | Сборочный чертеж | 70 |
| 3.501.2-139.1-6-910.600-10СБ | Ограждение перильное ОП (ОП11... ОП15) | |
| | Сборочный чертеж | 71 |
| 3.501.2-139.1-6-910.700 | Узел УК1 | 72 |
| 3.501.2-139.1-6-910.800 | Узел УК (УК2, УК3) | 73 |
| 3.501.2-139.1-6-910.800 СБ | Узел УК (УК2, УК3) Сборочный чертеж | 74 |
| 3.501.2-139.1-6-910.900 | Узел УК (УК4... УК6) | 75 |
| 3.501.2-139.1-6-930.900 СБ | Узел УК (УК4... УК6) Сборочный чертеж | 76 |
| 3.501.2-139.1-6-930.300 | Узел УМП1 | 77 |
| 3.501.2-139.1-6-930.400 | Узел УОП1 | 78 |
| 3.501.2-139.1-6-930.500 | Узел УОП2 | 79 |
| 3.501.2-139.1-6-930.200 | Узел УОП3 | 80 |
| 3.501.2-139.1-6-950.300 | Узел УОП4 | 81 |


Инв. № подл. 113586 | Подпись и дата | Взам. инв. №



Копировал Левых

Формат А3
25510-09 4

## 1. Общая часть

Настоящий выпуск включает рабочие чертежи узлов металлоконструкций, общие для пролетных строений пролетами 33,0-55,0 м. Узлы по настоящему выпуску входят в схемы расположения сборных элементов пролетного строения, приведенные в основных комплектах рабочих чертежей (выпуски 3.501.2-139.1-1; 3.501.2-139.1-2; 3.501.2-139.1-3; 3.501.2-139.1-4; 3.501.2-139.1-5). Сборочные единицы, соединяемые в узлах настоящего выпуска, но не входящие в спецификации упомянутых узлов (например пояса, раскосы, стойки и подвески, и тому подобное), приведены в выпуске 3.501.2-139.1-7

## 2. Пояснения по обозначению документов

Все документы настоящего выпуска имеют кроме базового обозначения 3.501.2-139.1-6 шестизначное цифровое обозначение, дополняемое буквами ТО для технического описания и СБ для сборочных чертежей. Первая цифра предназначена для обозначения принадлежности изделия к частям пролетного строения, предусмотренных табл. 1 чертежа общего вида основного комплекта рабочих чертежей. Последующие три цифры обозначают порядковый номер сборочной единицы в пределах каждой части. Две последние цифры использованы для обозначения деталей.

## 3. Технические требования

Требования к изготовлению металлоконструкций изложены в технических условиях ТУ 35-1609-85

Требования к материалам приведены в таблицах исполнения, помещенных на первом листе спецификации. Дополнительный номер исполнения деталей должен соответствовать дополнительному номеру исполнения пролетного строения.

Заводские заклепки диаметра 23 мм на заводах-изготовителях, не имеющих оборудования для клепки, допускается заменять заводскими высокопрочными болтами без изменения проектного шага и количества. Контактные поверхности при этом должны быть подвергнуты дробеметной обработке в полуфабрикате, а перед постановкой болтов протерты уайт-спиритом и обработаны огневой очисткой.

Диаметр заводских высокопрочных болтов в соединении фланцевых уголков поперечных балок - 24 мм в отверстии 25 мм

Диаметр прочих высокопрочных болтов - 22 мм.

## 4. Условные обозначения

- монтажный высокопрочный болт диаметра 22 мм в отверстии диаметром 25 мм;
- монтажный болт диаметра 24 мм в отверстии диаметром 26 мм;
- монтажный винт диаметра 20 мм в отверстии диаметром 23 мм впотай снизу;
- заводская заклепка диаметром 23 мм

| Инв. № подл. | Подпись и дата | Взам. инв. № |
|---|---|---|
| 113585 | | |

1293/7 4

| | | |
|---|---|---|
| Нач. отд. | Монов | |
| Н. контр. | Миролюбская | |
| Гл. спец. | Гитман | |
| ГИП | Френкель | |
| Рук. гр. | Астахова | |
| Инж. | Акулова | |

**3.501.2-139.1-6-000.000 ТО**

Техническое описание

| Стадия | Лист | Листов |
|---|---|---|
| Р | | 1 |

Гипротрансмост

Копировал Левых Формат А3

25510-09 5

| Формат | Зона | Поз. | Обозначение | Наименование | Кол. | Примечание |
|---|---|---|---|---|---|---|
| | | | | | | |
| | | | | Документация | | |
| А3 | | | 3.501.2-139.1-6-108.000 СБ | Сборочный чертеж | | |
| | | | | | | |
| | | | | 3.501.2-139.1-6-108.000 | | ГФ1 |
| | | | | | | |
| | | | | Сборочные единицы | | |
| А3 | | 1 | 3.501.2-139.1-7-119.000 | Диафрагма Д4 | 1 | 80,0 кг |
| А3 | | 2 | 3.501.2-139.1-7-118.000-02 | Диафрагма Д3 | 1 | 18,1 кг |
| | | | | | | |
| | | | | Детали | | |
| | | | | | | |
| Б4 | | 3 | 3.501.2-139.1-6-108.001 | Лист Б12 ГОСТ 19903-74 (см. таблицу) | | |
| | | | | 1450 × 1615 | 2 | 203,2 кг |
| Б4 | | 4 | 3.501.2-139.1-6-108.002 | Лист Б10 ГОСТ 19903-74 (см. таблицу) | | |
| | | | | 1040 × 1090 | 1 | 62,5 кг |
| Б4 | | 5 | 3.501.2-139.1-6-108.003 | Лист Б12 ГОСТ 19903-74 (см. таблицу) | | |
| | | | | 450 × 640 | 2 | 27,1 кг |
| Б4 | | 6 | 3.501.2-139.1-6-108.004 | Лист 20 ГОСТ 19903-74 (см. таблицу) | | |
| | | | | 400 × 760 | 1 | 47,7 кг |
| Б4 | | 7 | 3.501.2-139.1-6-108.005 | Лист Б12 ГОСТ 19903-74 (см. таблицу) | | |
| | | | | 240 × 980 | 1 | 22,2 кг |
| | | | | Стандартные изделия | | |
| | | 8 | | Болт М22×70-6д.110 | | |
| | | | | ГОСТ 22353-77 | 184 | 0,312 кг |
| | | 9 | | Болт М22×85-6д.110 | | |
| | | | | ГОСТ 22353-77 | 92 | 0,355 кг |

| Формат | Зона | Поз. | Обозначение | Наименование | Кол. | Примечание |
|---|---|---|---|---|---|---|
| | | 10 | | Винт В.М20-6д.×85,36 | | |
| | | | | ГОСТ 17475-80 | 20 | 0,200 кг |
| | | 11 | | Гайка М20-6Н.4 ГОСТ 5915-70 | 20 | 0,063 кг |
| | | 12 | | Гайка М22-6Н 110 | | |
| | | | | ГОСТ 22354-77 | 276 | 0,108 кг |
| | | 13 | | Шайба 20 ГОСТ 11371-78 | 20 | 0,017 кг |
| | | 14 | | Шайба 22 ГОСТ 22355-77 | 552 | 0,059 кг |
| | | | | | | |
| | | | | 3.501.2-139.1-6-108.000-01 | | ГФ1н |
| | | | (то же как для | 3.501.2-139.1-6-108.000) | | |
| | | | | | | |
| | | | Дополнительный номер | исполнения узла ГФ | | |
| | | | должен соответствовать | дополнительному | | |
| | | | номеру исполнения пролетного строения | | | |

| Поз. | Материалы для дополнительного номера исполнения | | |
|---|---|---|---|
| | 01 | 02 | 03 |
| 3, 4, 5, 6 | 15ХСНД ГОСТ 6713-75* | 15ХСНД-2 ГОСТ 6713-75* | 10ХСНД-3 ГОСТ 6713-75* |
| 7 | 16Д ГОСТ 6713-75* | 15ХСНД ГОСТ 6713-75* | |
| 8, 9 | Болт М22×ℓ-6д.110 ГОСТ 22353-77 | Болт М22×ℓ-6д.110ХЛ1 ГОСТ 22353-77 | |
| 12 | Гайка М22-6Н.110 ГОСТ 22354-77 | Гайка М22-6Н.110ХЛ1 ГОСТ 22354-77 | |

1293/7 | 5

| | | |
|---|---|---|
| Нач. отд. | Манов | |
| Н. контр. | Миролюбская | |
| Гл. спец. | Гитман | |
| ГИП | Френкель | |
| Рук. гр. | Астахова | |
| Инж. | Степнова | п/п |

**3.501.2-139.1-6-108.000**

**Узел ГФ1**

| Стадия | Лист | Листов |
|---|---|---|
| Р | | 1 |

Гипротрансмост

Инв. № подл. 113604 | Подпись и дата | Взам. инв. №

Копировал Левых Формат А3

25510-09 6

3.501.2-139.1-6-108.000 изображена

3.501.2-139.1-6-108.000-01 зеркальное отражение

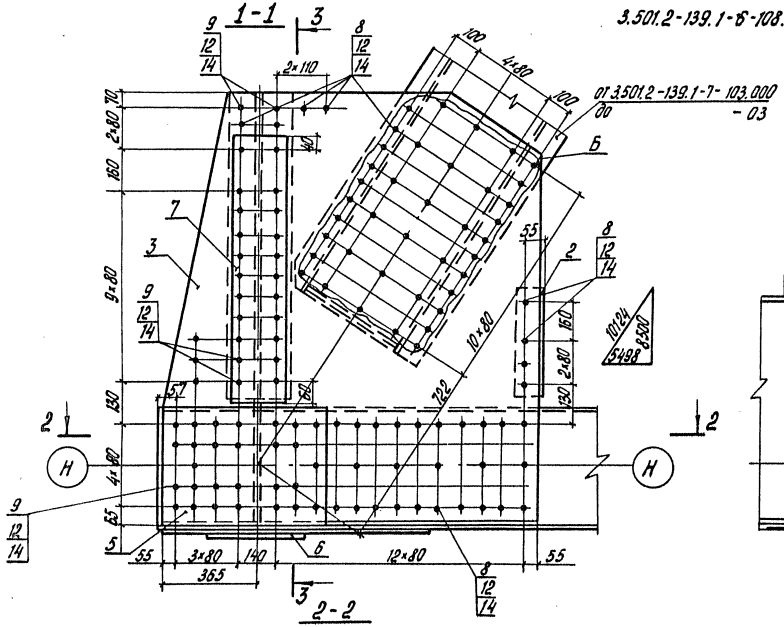


Позиция 3
М 1:30

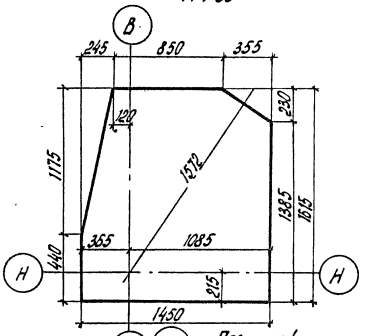


Позиция 4
М 1:30

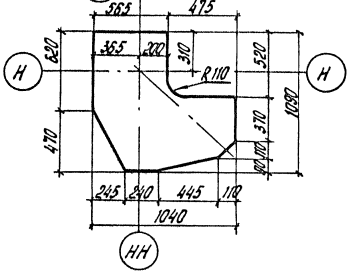


Поз. 5 притереть к листу К

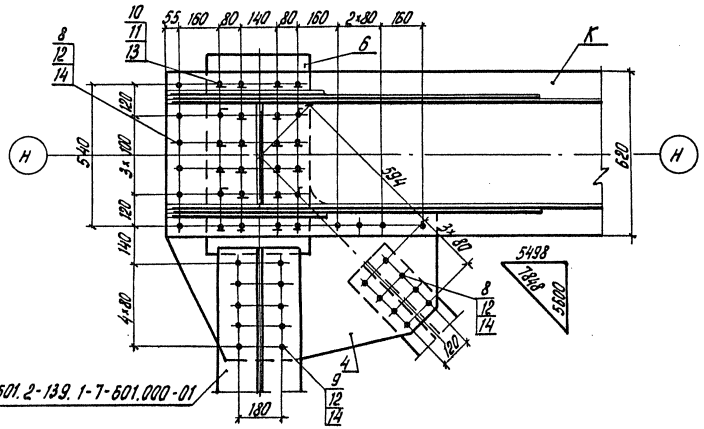


1293/7 | 6

| | | | |
|---|---|---|---|
| Нач. отд. | Манов | | |
| Н. контр. | Мирамовская | | |
| Гл. спец. | Гитман | | |
| ГИП | Фремкель | | |
| Рук. гр. | Астахова | | |
| Инж. | Степанова | | |

**3.501.2-139.1-6-108.000 СБ**

Узел ГФ1
Сборочный чертеж

| Стадия | Масса | Масштаб |
|---|---|---|
| Р | 849,1 | 1:15 |
| Лист | Листов 1 | |

Гипротрансмост

Инв. № подл. | Подпись и дата | Взам. инв. №
113605

Копировал Лебых

Формат А3

25510-09 7

| Формат | Зона | Поз. | Обозначение | Наименование | Кол. | Примечание |
|---|---|---|---|---|---|---|
| | | | | Документация | | |
| А3 | | | 3.501.2-139.1-6-109.000 СБ | Сборочный чертеж | | |
| | | | | 3.501.2-139.1-6-109.000 | | ГФ2 |
| | | | | Сборочные единицы | | |
| А3 | | 1 | 3.501.2-139.1-7-119.000-01 | Диафрагма Д5 | 1 | 74,0 кг |
| А3 | | 2 | 3.501.2-139.1-7-119.000-02 | Диафрагма Д3 | 1 | 18,1 кг |
| | | | | Детали | | |
| Б4 | | 3 | 3.501.2-139.1-6-109.001 | Лист Б12 ГОСТ 19903-74 (см. таблицу) | | |
| | | | | 1445×1530 | 2 | 191,1 кг |
| Б4 | | 4 | 3.501.2-139.1-6-109.002 | Лист Б10 ГОСТ 19903-74 (см. таблицу) | | |
| | | | | 1090×1090 | 1 | 64,3 кг |
| Б4 | | 5 | 3.501.2-139.1-6-108.003 | Лист Б12 ГОСТ 19903-74 (см. таблицу) | | |
| | | | | 450×640 | 2 | 27,1 кг |
| Б4 | | 6 | 3.501.2-139.1-6-108.004 | Лист 20 ГОСТ 19903-74 (см. таблицу) | | |
| | | | | 400-760 | 1 | 47,7 кг |
| Б4 | | 7 | 3.501.2-139.1-6-108.005 | Лист Б12 ГОСТ 19903-74 (см. таблицу) | | |
| | | | | 240×980 | 1 | 22,2 кг |
| | | | | Стандартные изделия | | |
| | | 8 | | Болт М22×70-6g.110 ГОСТ 22353-77 | 168 | 0,312 кг |
| | | 9 | | Болт М22×85-6g.110 ГОСТ 22353-77 | 92 | 0,355 кг |
| | | 10 | | Винт В М20-6g×85.36 ГОСТ 17475-80 | 20 | 0,200 кг |
| | | 11 | | Гайка М20-6Н.4 ГОСТ 5915-70 | 20 | 0,063 кг |
| | | 12 | | Гайка М22-6Н.110 ГОСТ 22354-77 | 260 | 0,108 кг |
| | | 13 | | Шайба 20 ГОСТ 11371-78 | 20 | 0,017 кг |
| | | 14 | | Шайба 22 ГОСТ 22355-77 | 520 | 0,059 кг |
| | | | | 3.501.2-139.1-6-109.000-01 | | ГФ2н |
| | | | (то же, как для 3.501.2-139.1-6-109.000) | | | |
| | | | Дополнительный номер должен соответствовать исполнения пролетного | дополнительному номеру строения | | |

| Поз. | Материалы для дополнительного номера исполнения | | |
|---|---|---|---|
| | 01 | 02 | 03 |
| 3, 4, 5, 6 | 15ХСНД ГОСТ 6713-75* | 15ХСНД-2 ГОСТ 6713-75* | 10ХСНД-3 ГОСТ 6713-75* |
| 7 | 16Д ГОСТ 6713-75* | 15ХСНД ГОСТ 6713-75* | |
| 8,9 | Болт М22×2-6g.110 ГОСТ 22353-77 | Болт М22×2-6g.110.ХЛ1 ГОСТ 22353-77 | |
| 12 | Гайка М22-6Н.110 ГОСТ 22354-77 | Гайка М22-6Н.110.ХЛ1 ГОСТ 22354-77 | |

| | | | |
|---|---|---|---|
| Нач. отд. | Манов | | 1293/7 7 |
| Н. контр. | Мирлодского | | 3.501.2-139.1-6-109.000 |
| Гл. спец. | Гитман | | |
| ГИП | Френкель | | Узел ГФ 2 |
| Рук. гр. | Астахова | | Стадия Р; Лист; Листов 1 |
| Инж. | Степнова | | Гипротрансмост |

Инв. № подл. | 113606 | Подпись и дата | Взам. инв. №

Копировал Лебых Формат А3

25510-09 8

3.501.2-139.1-6-109.000 изображено  3.501.2-139.1-6-109.000-01 зеркальное отражение

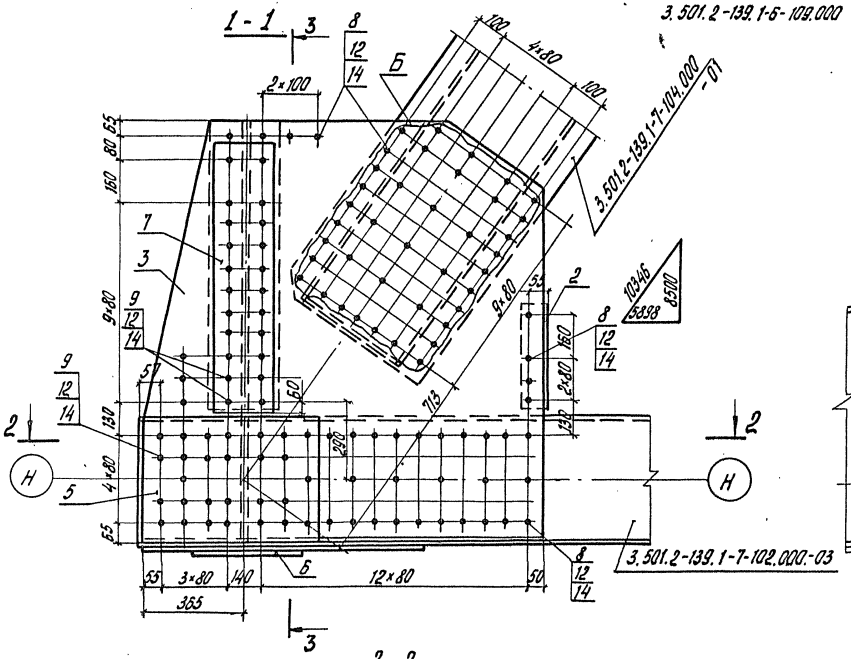


Позиция 3
М 1:30

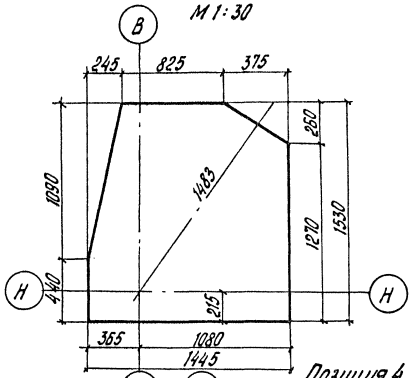


Позиция 4
М 1:30

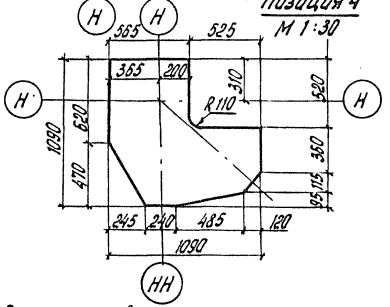


Поз. 5 приторцевать к листу К

1293/7 | 8

| | | | |
|---|---|---|---|
| Нач. отд. | Монов | | |
| Н. контр. | Мирославская | | |
| Гл. спец. | Гитман | | |
| ГИП | Френкель | | |
| Рук. гр. | Ястахова | | |
| Инж. | Степанова | | |

**3.501.2-139.1-6-109.000СБ**

Узел ГФ2
Сборочный чертеж

| Стадия | Масса | Масштаб |
|---|---|---|
| Р | 812.1 | 1:15 |
| Лист | Листов 1 | |

Гипротрансмост

Инв.№ подл. 113607 | Подпись и дата | Взам. инв.№

Копировал Левых  Формат А3

25510-09 9

| Формат | Зона | Поз. | Обозначение | Наименование | Кол. | Примечание |
|---|---|---|---|---|---|---|
| | | | | Документация | | |
| А3 | | | 3.501.2-139.1-6-110.000 СБ | Сборочный чертеж | | |
| | | | | Детали | | |
| Б4 | | 1 | 3.501.2-139.1-6-110.001 | Лист Б12 ГОСТ 19903-74 (см. таблицу) | | |
| | | | | 320×610 | 2 | 17,6 кг |
| Б4 | | 2 | 3.501.2-139.1-6-110.002 | Лист Б12 ГОСТ 19903-74 (см. таблицу) | | |
| | | | | 220×1335 | 1 | 27,7 кг |
| Б4 | | 3 | 3.501.2-139.1-6-110.003 | Лист Б12 ГОСТ 19903-74 (см. таблицу) | | |
| | | | | 220×720 | 1 | 14,9 кг |
| | | | | Стандартные изделия | | |
| | | 4 | | Болт М22×70-6g. 110 | | |
| | | | | ГОСТ 22353-77 | 46 | 0,312 кг |
| | | 5 | | Болт М22×85-6g. 110 | | |
| | | | | ГОСТ 22353-77 | 38 | 0,355 кг |
| | | 6 | | Гайка М22-6Н. 110 | | |
| | | | | ГОСТ 22354-77 | 84 | 0,108 кг |
| | | 7 | | Шайба 22 ГОСТ 22355-77 | 168 | 0,059 кг |
| | | | Переменные данные | для исполнений | | |
| | | | | 3.501.2-139.1-6-110.000 | | ГФ3 |
| | | | | Детали | | |
| Б4 | | 8 | 3.501.2-139.1-6-111.004 | Лист Б10 ГОСТ 19903-74 (см. таблицу) | | |
| | | | | 560×1340 | 1 | 53,5 кг |
| | | | | 3.501.2-139.1-6-110.000-01 | | ГФ3н |
| | | | (то же, как для | 3.501.2-139.1-6-110.000) | | |

| Формат | Зона | Поз. | Обозначение | Наименование | Кол. | Примечание |
|---|---|---|---|---|---|---|
| | | | | 3.501.2-139.1-6-110.000-02 | | ГФ4 |
| | | | | Детали | | |
| Б4 | | 9 | 3.501.2-139.1-6-110.005 | Лист Б10 ГОСТ 19903-74 (см. таблицу) | | |
| | | | | 560×1385 | 1 | 54,9 кг |
| | | | | 3.501.2-139.1-6-110.000-03 | | ГФ4н |
| | | | (то же, как для | 3.501.2-139.1-6-110.000-02) | | |
| | | | Дополнительный номер | исполнения узла ГФ | | |
| | | | должен соответствовать | дополнительному номеру | | |
| | | | исполнения пролетного | строения | | |

| Поз. | Материалы для дополнительного номера исполнения | | |
|---|---|---|---|
| | 01 | 02 | 03 |
| 1, 8, 9 | 15ХСНД ГОСТ 6713-75* | 15ХСНД-2 ГОСТ 6713-75* | 10ХСНД-3 ГОСТ 6713-75* |
| 2, 3 | 16Д ГОСТ 6713-75* | 15ХСНД ГОСТ 6713-75* | |
| 4, 5 | Болт М22×ℓ=6g. 110 ГОСТ 22353-77 | Болт М22×ℓ=6g. 110 ХЛ1 ГОСТ 22353-77 | |
| 6 | Гайка М22-6Н. 110 ГОСТ 22354-77 | Гайка М22-6Н. 110 ХЛ1 ГОСТ 22353-77 | |

| Инв. № подл. | Подпись и дата | Взам. инв. № |
|---|---|---|
| 113608 | | |

| | | |
|---|---|---|
| Нач. отд. | Манов | |
| Н. контр. | Миролюбская | |
| Гл. спец. | Гитман | |
| ГИП | Френкель | |
| Рук. гр. | Астахова | |
| Инж. | Степнова | п/п |

1293/7 | 9

**3.501.2-139.1-6-110.000**

Узел ГФ (ГФ3, ГФ4)

| Стадия | Лист | Листов |
|---|---|---|
| Р | | 1 |

Гипротрансмост

Копировал Левых

Формат А3

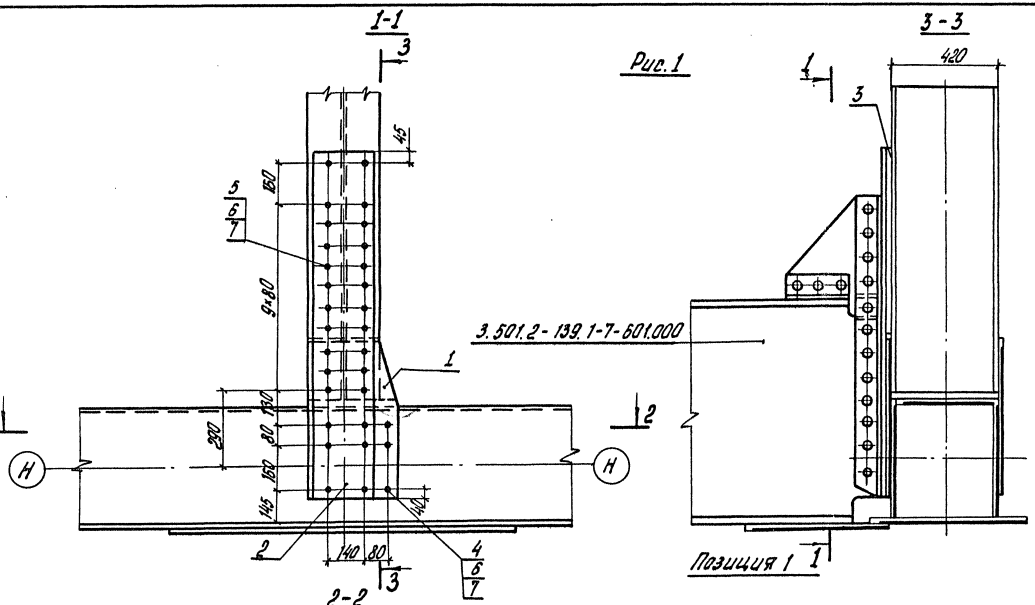


Рис. 1

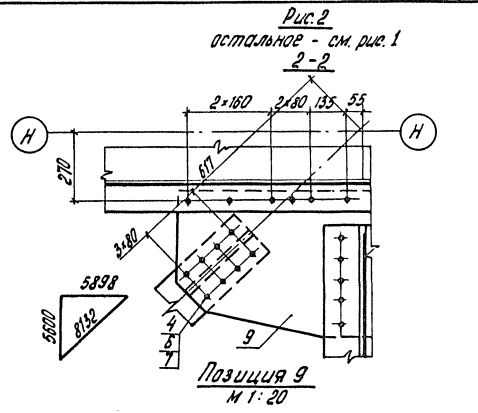


Рис. 2
остальное - см. рис. 1

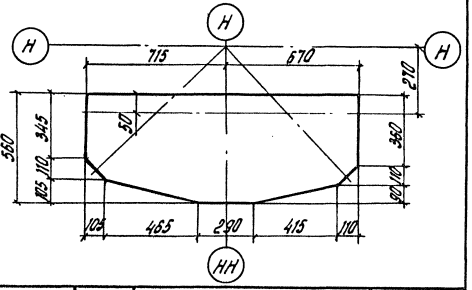

| Изображено | Рис. | Зеркальное отражение | Масса, кг |
|---|---|---|---|
| 3.501.2-139.1-6-110.000 | 1 | 3.501.2-139.1-6-110.000-01 | 178,1 |
| -02 | 2 | -03 | 179,5 |

| | | | |
|---|---|---|---|
| Нач. отд. | Манов | | 3.501.2-139.1-6-110.000 СБ |
| Н. контр. | Мурадовская | | |
| Гл. спец. | Гитман | | Узел ГФ (ГФ3, ГФ4) Сборочный чертеж |
| ГИП | Френкель | | Стадия: Р; Масса: см. таблицу; Масштаб: 1:15 |
| Рук. гр. | Астахова | | Лист; Листов 1 |
| Инж. | Степнова | | Гипротранемост |

1293/7 10

Инв. № подл. 113609 | Подпись и дата | Взам. инв. №

Копировал Левых Формат А3

25378-09 11

| Формат | Зона | Поз. | Обозначение | Наименование | Кол. | Примечание |
|---|---|---|---|---|---|---|
| | | | | | | |
| | | | | | | |
| | | | | Документация | | |
| А3 | | | 3.501.2-139.1-6-111.000 СБ | Сборочный чертеж | | |
| | | | | | | |
| | | | | Детали | | |
| | | | | | | |
| Б4 | | 1 | 3.501.2-139.1-6-111.001 | Лист Б12 ГОСТ 19903-74 (см. таблицу) | | |
| | | | | 1030×1240 | 2 | 115,6 кг |
| Б4 | | 2 | 3.501.2-139.1-6-111.002 | Лист Б12 ГОСТ 19903-74 (см. таблицу) | | |
| | | | | 430×550 | 2 | 22,3 кг |
| Б4 | | 3 | 3.501.2.-139.1-6-111.003 | Лист Б10 ГОСТ 19903-74 (см. таблицу) | | |
| | | | | 360×520 | 1 | 14,7 кг |
| Б4 | | 4 | 3.501.2-139.1-6-111.004 | Лист Б10 ГОСТ 19903-74 (см. таблицу) | | |
| | | | | 560×1340 | 1 | 53,5 кг |
| Б4 | | 5 | 3.501.2-139.1-6-111.005 | Лист Б12 ГОСТ 19903-74 (см. таблицу) | | |
| | | | | 240×970 | 1 | 21,9 кг |
| Б4 | | 6 | 3.501.2-139.1-6-111.006 | Лист Б12 ГОСТ 19903-74 (см. таблицу) | | |
| | | | | 240×400 | 1 | 9,0 кг |
| | | | | | | |
| | | | | Стандартные изделия | | |
| | | 7 | | Болт М22×70-6g. 110 | | |
| | | | | ГОСТ 22353-77 | 176 | 0,312 кг |
| | | 8 | | Болт М22×85-6g. 110 | | |
| | | | | ГОСТ 22353-77 | 64 | 0,355 кг |

| Формат | Зона | Поз. | Обозначение | Наименование | Кол. | Примечание |
|---|---|---|---|---|---|---|
| | | 9 | | Гайка М22-6Н. 110 | | |
| | | | | ГОСТ 22354-77 | 240 | 0,108 кг |
| | | 10 | | Шайба 22 ГОСТ 22355-77 | 480 | 0,059 кг |
| | | | | | | |
| | | | | Материалы | | |
| | | | | | | |
| | | 11 | | Мастика битумно-бутил-каучуковая МББП-80 | | |
| | | | | ТУ 21-27-40-83 | 0,005 | м³ |
| | | | | | | |
| | | | Дополнительный номер | исполнения узла ГФ | | |
| | | | должен соответствовать | дополнительному | | |
| | | | номеру исполнения | пролетного строения. | | |

| Поз. | Материалы для дополнительного номера исполнения | | |
|---|---|---|---|
| | 01 | 02 | 03 |
| 1, 2, 3, 4 | 15ХСНД ГОСТ 6713-75* | 15ХСНД-2 ГОСТ 6713-75* | 10ХСНД-3 ГОСТ 6713-75* |
| 5, 6 | 16Д ГОСТ 6713-75* | 15ХСНД ГОСТ 6713-75* | |
| 7, 8 | Болт М22×2-6g. 110 ГОСТ 22353-77 | Болт М22×2-6g. 110 ХЛ1 ГОСТ 22353-77 | |
| 9 | Гайка М22-6Н. 110 ГОСТ 22354-77 | Гайка М22-6Н. 110 ХЛ1 ГОСТ 22354-77 | |

1293/7 | 11

| | | |
|---|---|---|
| Нач. отд. | Манов | |
| Н. контр. | Мирлодский | |
| Гл. спец. | Гитман | |
| ГИП | Френкель | |
| Рук. гр. | Астахова | |
| Инж. | Степнова | |

3.501.2-139.1-6-111.000

Узел ГФ 5

| Стадия | Лист | Листов |
|---|---|---|
| Р | | 1 |

Гипротрансмост

Инв. № подл. | 13610 | Подпись и дата | Взам. инв. №

Копировал Левых

Формат А3

25510-09 1.2

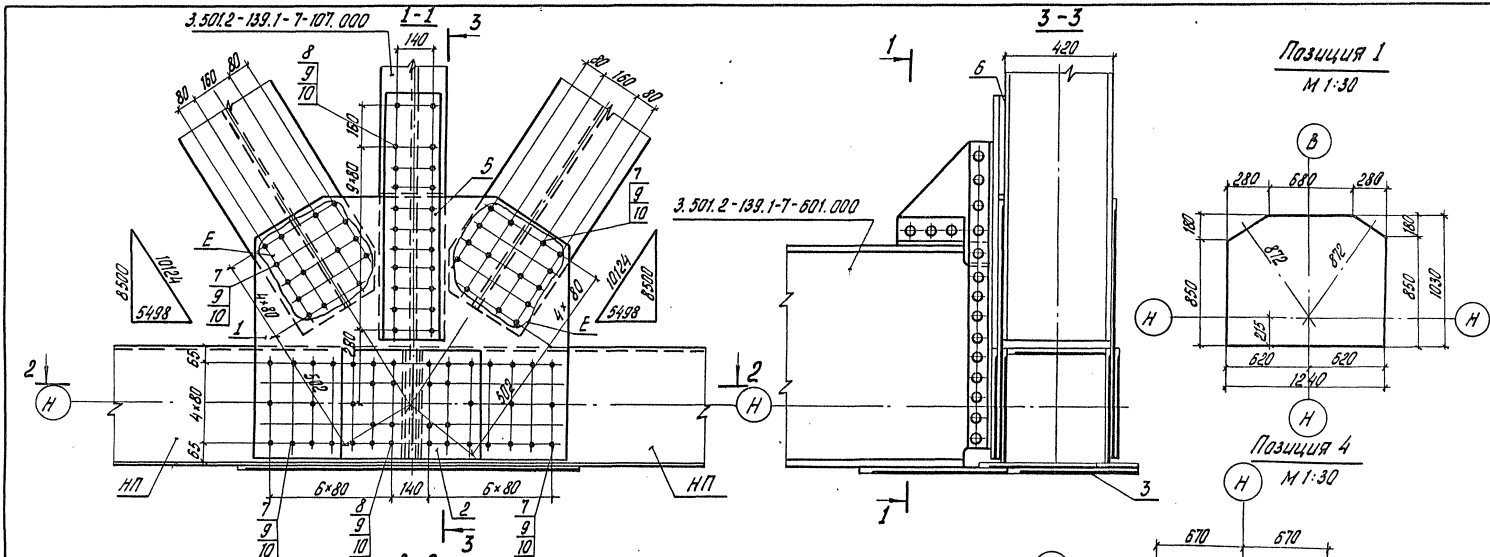


Позиция 1
М 1:30



Позиция 4
М 1:30

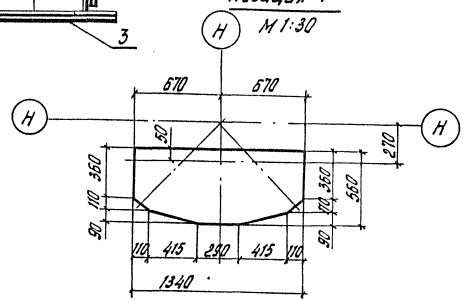

Полость между торцами поясов НП заполнить герметиком поз. 11

| | | | | |
|---|---|---|---|---|
| Нач. отд. | Манов | | 3.501.2-139.1-6-111.000 СБ | |
| Н.контр. | Мирлавский | | | |
| Гл. спец. | Гитман | | | |
| ГИП | Френкель | | | |
| Рук. гр. | Остахова | | Узел ГФ 5 Сборочный чертеж. | Стадия: Р; Масса: 506,8; Масштаб: 1:15; Лист; Листов 1 |
| Инж. | Степанова | | | Гипротрансмост |

1293/7 | 12

Инв. № подл. | Подпись и дата | Взам. инв. №
113611

Копировал Левых

Формат А3
25370-09 КЗ

| Формат | Зона | Поз. | Обозначение | Наименование | Кол. | Примечание |
|---|---|---|---|---|---|---|
| | | | | Документация | | |
| А3 | | | 3.501.2-139.1-6-112.000 СБ | Сборочный чертеж | | |
| | | | | 3.501.2-139.1-6-112.000 | | ГФ6 |
| | | | | Детали | | |
| Б4 | | 1 | 3.501.2-139.1-6-112.001 | Лист Б12 ГОСТ 19903-74 (см. таблицу) | | |
| | | | | 1105×1360 | 2 | 136,0 кг |
| Б4 | | 2 | 3.501.2-139.1-6-111.002 | Лист Б12 ГОСТ 19903-74 (см. таблицу) | | |
| | | | | 430×550 | 2 | 22,3 кг |
| Б4 | | 3 | 3.501.2-139.1-6-111.003 | Лист Б10 ГОСТ 19903-74 (см. таблицу) | | |
| | | | | 360×520 | 1 | 14,7 кг |
| Б4 | | 4 | 3.501.2-139.1-6-111.004 | Лист Б10 ГОСТ 19903-74 (см. таблицу) | | |
| | | | | 560×1340 | 1 | 53,5 кг |
| Б4 | | 5 | 3.501.2-139.1-6-112.002 | Лист Б12 ГОСТ 19903-74 (см. таблицу) | | |
| | | | | 240×320 | 1 | 7,2 кг |
| Б4 | | 6 | 3.501.2-139.1-6-111.005 | Лист Б12 ГОСТ 19903-74 (см. таблицу) | | |
| | | | | 240×970 | 1 | 21,9 кг |
| | | | | Стандартные изделия | | |
| | | 7 | | Болт М22×70-6g. 110 ГОСТ 22353-77 | 198 | 0,312 кг |
| | | 8 | | Болт М22×85-6g. 110 ГОСТ 22353-77 | 76 | 0,355 кг |
| | | 9 | | Гайка М22-6Н. 110 ГОСТ 22354-77 | 274 | 0,108 кг |
| | | 10 | | Шайба 22 ГОСТ 22355-77 | 548 | 0,059 кг |
| | | | | Материалы | | |
| | | 11 | | Мастика битумно-бутилкаучуковая МББП-80 ТУ 21-27-40-83 | 0,005 | м³ |
| | | | | 3.501.2-139.1-6-112.000-01 | | ГФ6н |
| | | | (то же как для | 3.501.2-139.1-6-112.000) | | |
| | | | Дополнительный номер исполнения узла ГФ должен соответствовать дополнительному номеру исполнения пролетного | строения | | |

| Поз. | Материалы для дополнительного номера исполнения | | |
|---|---|---|---|
| | 01 | 02 | 03 |
| 1, 2, 3, 4 | 15ХСНД ГОСТ 6713-75* | 15ХСНД-2 ГОСТ 6713-75* | 10ХСНД-3 ГОСТ 6713-75* |
| 5, 6 | 16Д ГОСТ 6713-75* | 15ХСНД ГОСТ 6713-75* | |
| 7, 8 | Болт М22×2-6g. 110 ГОСТ 22353-77 | Болт М22×2-6g. 110ХЛ1 ГОСТ 22353-77 | |
| 9 | Гайка М22-6Н. 110 ГОСТ 22354-77 | Гайка М22-6Н. 110ХЛ1 ГОСТ 22354-77 | |

| | | | |
|---|---|---|---|
| Нач. отд. | Манов | | 1293/7 13 |
| Н. контр. | Мурадовская | | 3.501.2-139.1-6-112.000 |
| Гл. спец. | Гитман | | |
| ГИП | Френкель | | Узел ГФ6 |
| Рук. гр. | Астахова | | Стадия Р; Лист; Листов 1 |
| Инж. | Степнова | | Гипротрансмост |

Инв. № подл. 11362 | Подпись и дата | Взам. инв. №

Копировал Левых Формат А3

25510-09 14

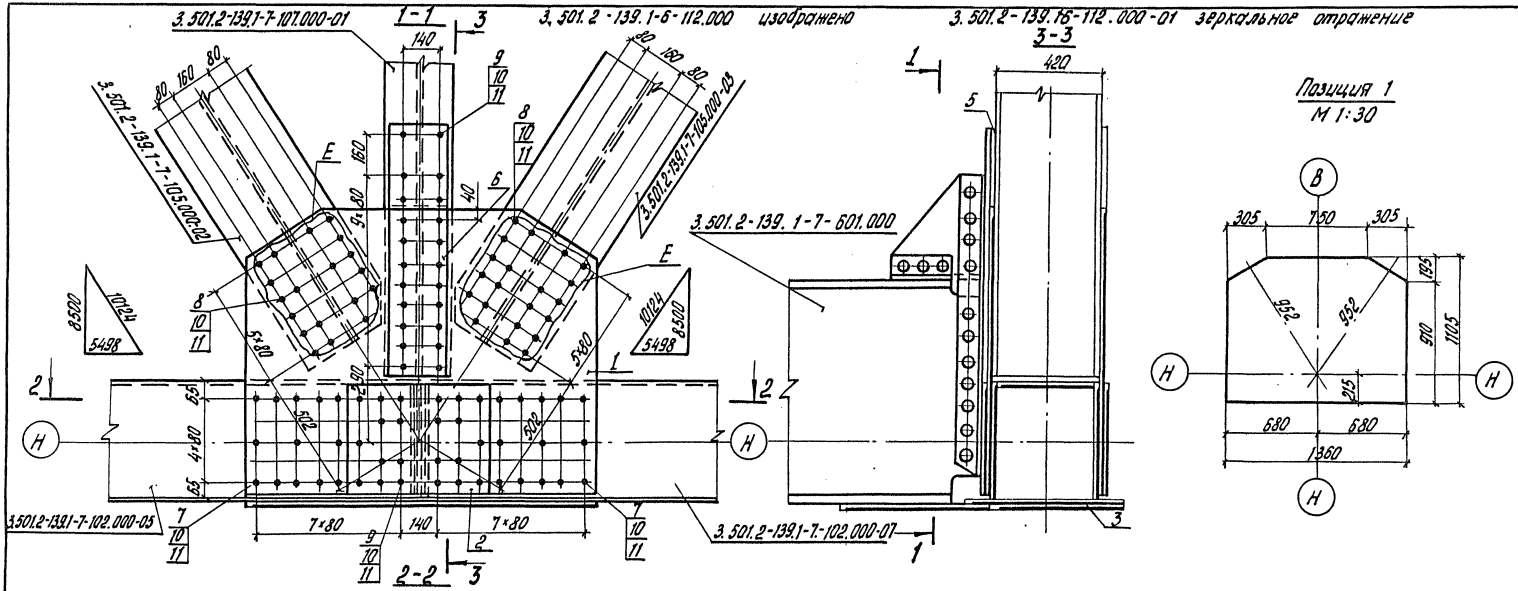


Полость между торцами поясов 3.501.2-139.1-7-102.000-05 и 3.501.2-139.1-7-102.000-07 заполнить герметиком поз. 11

1293/7 | 14

| | | | |
|---|---|---|---|
| Нач. отд. | Манов | | |
| Н. контр. | Мирамовская | | |
| Гл. спец. | Гутман | | |
| ГИП | Френкель | | |
| Рук. гр. | Астахова | | |
| Инж. | Степнова | | |

**3.501.2-139.1-6-112.000 СБ**

Узел ГФ 6
Сборочный чертеж

| Стадия | Масса | Масштаб |
|---|---|---|
| Р | 564,6 | 1:15 |
| Лист | Листов 1 | |

Гипротрансмост

Копировал Левых Формат А3

25510-09 15

Инв. № подл. | Подпись и дата | Взам. инв. №
113613

| Формат | Зона | Поз. | Обозначение | Наименование | Кол. | Примечание |
|---|---|---|---|---|---|---|
| | | | | | | |
| | | | | Документация | | |
| А3 | | | 3.501.2-139.1-6-113.000 СБ | Сборочный чертеж | | |
| | | | | | | |
| | | | | Сборочные единицы | | |
| А3 | | 1 | 3.501.2-139.1-7-118.000 | Диафрагма Д1 | 1 | 14,2 кг |
| | | 2 | -02 | То же Д3 | 1 | 18,1 кг |
| | | | | | | |
| | | | | Детали | | |
| | | | | | | |
| Б4 | | 3 | 3.501.2-139.1-6-113.001 | Лист Б12 ГОСТ 19903-74 (см. таблицу) | | |
| | | | | 1440×1960 | 2 | 226,2 кг |
| Б4 | | 4 | 3.501.2-139.1-6-113.002 | Лист Б10 ГОСТ 19903-74 (см. таблицу) | | |
| | | | | 380×1400 | 1 | 33,1 кг |
| Б4 | | 5 | 3.501.2-139.1-6-113.003 | Лист Б10 ГОСТ 19903-74 (см. таблицу) | | |
| | | | | 620×805 | 1 | 39,2 кг |
| Б4 | | 6 | 3.501.2-139.1-6-113.004 | Лист Б10 ГОСТ 19903-74 (см. таблицу) | | |
| | | | | 440×620 | 1 | 21,4 кг |
| Б4 | | 7 | 3.501.2-139.1-6-113.005 | Лист Б10 ГОСТ 19903-74 (см. таблицу) | | |
| | | | | 430×1370 | 2 | 46,2 кг |
| Б4 | | 8 | 3.501.2-139.1-6-113.006 | Лист Б10 ГОСТ 19903-74 (см. таблицу) | | |
| | | | | 520×1660 | 1 | 67,8 кг |
| Б4 | | 9 | 3.501.2-139.1-6-113.008 | Уголок Б-100×100×10 ГОСТ 8509-72* (см. таблицу) | | |
| | | | | ℓ=490 | 1 | 7,4 кг |

| Формат | Зона | Поз. | Обозначение | Наименование | Кол. | Примечание |
|---|---|---|---|---|---|---|
| | | | | | | |
| Б4 | | 10 | 3.501.2-139.1-6-113.009 | Уголок Б-100×100×10 ГОСТ 8509-72* (см. таблицу) | | |
| | | | | ℓ=805 | 2 | 12,2 кг |
| Б4 | | 11 | 3.501.2-139.1-6-113.010 | Уголок Б-100×100×10 ГОСТ 8509-72* (см. таблицу) | | |
| | | | | ℓ=440 | 1 | 6,6 кг |
| | | 12 | -01 | Уголок Б-100×100×10 ГОСТ 8509-72* (см. таблицу) | | |
| | | | | ℓ=440 | 1 | 6,6 кг |
| Б4 | | 13 | 3.501.2-139.1-6-113.011 | Лист Б10 ГОСТ 19903-74 (см. таблицу) | | |
| | | | | 90×400 | 1 | 2,8 кг |

| Поз. | Материалы для дополнительного номера исполнения | | |
|---|---|---|---|
| | 01 | 02 | 03 |
| 3, 4, 5, 6, 7, 8, 21, 22 | 15ХСНД ГОСТ 6713-75* | 15ХСНД-2 ГОСТ 6713-75* | 10ХСНД-3 ГОСТ 6713-75* |
| 9, 10, 11, 12, 23, 24 | 15 ХСНД ГОСТ 6713-75* | | 10ХСНД ГОСТ 6713-75* |
| 13, 14, 15, 16 | 16Д ГОСТ 6713-75* | 15ХСНД ГОСТ 6713-75* | |
| 17, 18 | Болт М22×2-6g.110 ГОСТ 22353-77 | Болт М22×2-6g. 110 Х.Л1 ГОСТ 22353-77 | |
| 19 | Гайка М22-6Н.110 ГОСТ 22354-77 | Гайка М22-6Н. 110 Х.Л1 ГОСТ 22354-77 | |

| Инв. № подл. | Подпись и дата | Взам. инв. № |
|---|---|---|
| 113614 | | |

| | | | |
|---|---|---|---|
| Нач. отд. | Манов | | |
| Н. контр. | Мирлобская | | |
| Гл. спец. | Гитман | | |
| ГИП | Френкель | | |
| Рук. гр. | Астахова | | |
| Инж. | Степнова | | |

1293/7 | 15

3.501.2-139.1-6-113.000

Узел ГФ 7

| Стадия | Лист | Листов |
|---|---|---|
| Р | 1 | 2 |

Гипротрансмост



Копировал Левых Формат А3

| Формат | Зона | Поз. | Обозначение | Наименование | Кол. | Примечание |
|---|---|---|---|---|---|---|
| Б4 | | 14 | 3.501.2-139.1-6-113.012 | Лист Б10 ГОСТ 19903-74 (см. таблицу) | | |
| | | | | 200×260 | 1 | 4,1 кг |
| Б4 | | 15 | 3.501.2-139.1-6-113.013 | Лист Б10 ГОСТ 19903-74 (см. таблицу) | | |
| | | | | 200×340 | 1 | 5,3 кг |
| Б4 | | 16 | 3.501.2-139.1-6-113.014 | Лист Б10 ГОСТ 19903-74 (см. таблицу) | | |
| | | | | 90×450 | 1 | 3,2 кг |
| | | | | Стандартные изделия | | |
| | | 17 | | Болт М22×70-6g. 110 | | |
| | | | | ГОСТ 22353-77 | 278 | 0,312 кг |
| | | 18 | | Болт М22×85-6g. 110 | | |
| | | | | ГОСТ 22353-77 | 91 | 0,355 кг |
| | | 19 | | Гайка М22-6Н. 110 | | |
| | | | | ГОСТ 22354-77 | 369 | 0,108 кг |
| | | 20 | | Шайба 22 ГОСТ 22355-77 | 738 | 0,059 кг |
| | | | | Переменные данные для исполнений | | |
| | | | 3.501.2-139.1-6-113.000 | | | ГФ7 |
| | | | | Детали | | |
| Б4 | | 21 | 3.501.2-139.1-6-113.015 | Лист Б10 ГОСТ 19903-74 (см. таблицу) | | |
| | | | | 360×1260 | 1 | 27,8 кг |
| Б4 | | 22 | 3.501.2-139.1-6-113.016 | Лист Б10 ГОСТ 19903-74 (см. таблицу) | | |
| | | | | 360×1045 | 1 | 22,2 кг |

| Формат | Зона | Поз. | Обозначение | Наименование | Кол. | Примечание |
|---|---|---|---|---|---|---|
| Б4 | | 23 | 3.501.2-139.1-6-113.017 | Уголок Б-100×100×10 ГОСТ 8509-72* (см. таблицу) | | |
| | | | | ℓ = 700 | 1 | 10,6 кг |
| Б4 | | 24 | 3.501.2-139.1-6-113.018 | Уголок Б-100×100×10 ГОСТ 8509-72* (см. таблицу) | | |
| | | | | ℓ = 570 | 1 | 8,6 кг |
| | | | | 3.501.2-139.1-6-113.000-01 | | ГФ7н |
| | | | | Детали | | |
| Б4 | | 21 | 3.501.2-139.1-6-113.015-01 | Лист Б10 ГОСТ 19903-74 (см. таблицу) | | |
| | | | | 360×1260 | 1 | 27,8 кг |
| Б4 | | 22 | 3.501.2-139.1-6-113.016-01 | Лист Б10 ГОСТ 19903-74 (см. таблицу) | | |
| | | | | 360×1045 | 1 | 22,2 кг |
| Б4 | | 23 | 3.501.2-139.1-6-113.017-01 | Уголок Б-100×100×10 ГОСТ 8509-72* (см. таблицу) | | |
| | | | | ℓ = 700 | 1 | 10,6 кг |
| Б4 | | 24 | 3.501.2-139.1-6-113.018-01 | Уголок Б-100×100×10 ГОСТ 8509-72* (см. таблицу) | | |
| | | | | ℓ = 570 | 1 | 8,6 кг |
| | | | Дополнительный номер исполнения узла ГФ должен соответствовать дополнительному номеру исполнения пролетного строения | | | |

Инв. № подл. 11361-4 | Подпись и дата | Взам. инв. №

1293/7 | 16

3.501.2-139.1-6-113.000 | Лист 2

Копировал: Лебых | Формат А3

25510-09 17

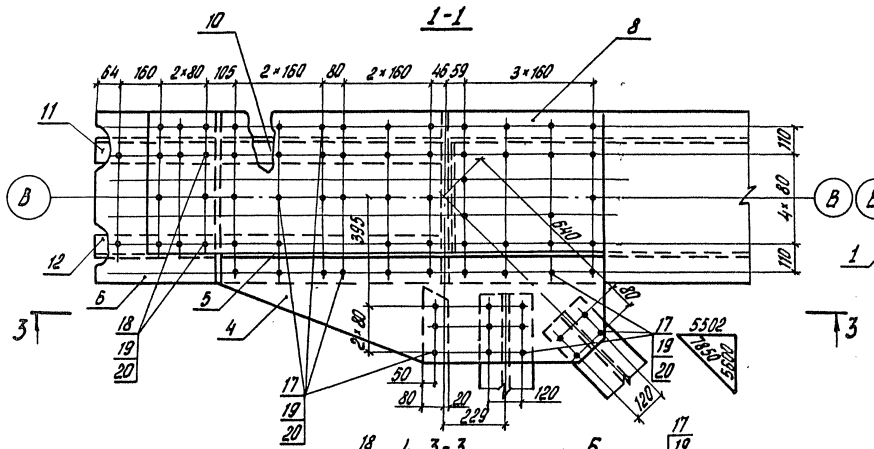


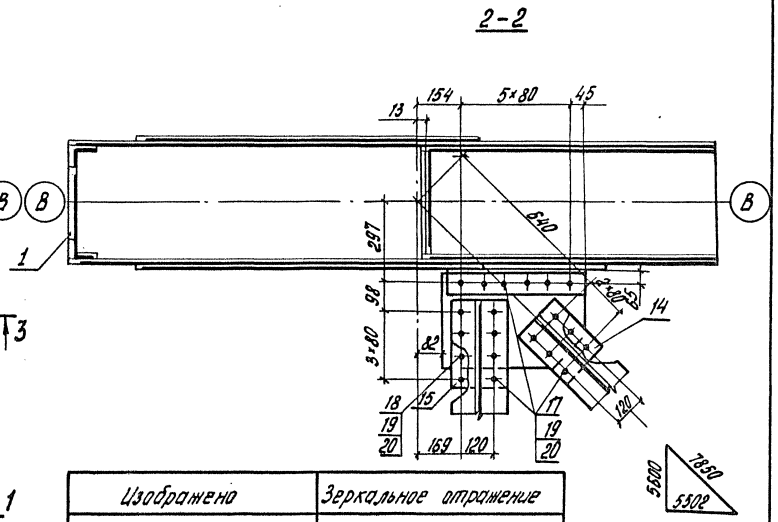


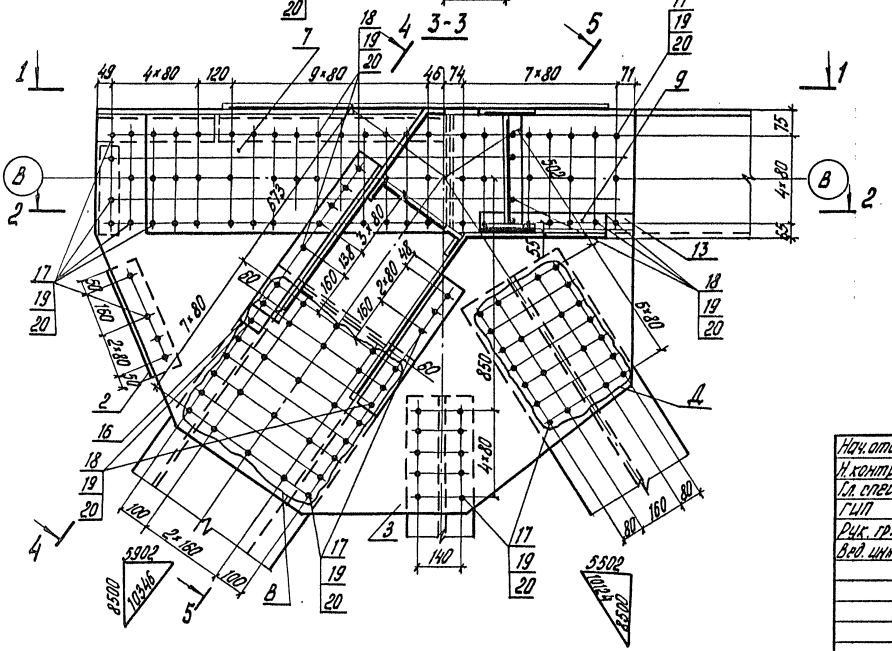


| Изображено | Зеркальное отражение |
|---|---|
| 3.501.2-139.1-6-113.000 | 3.501.2-139.1-6-113.000-01 |
| 3.501.2-139.1-6-113.015 | 3.501.2-139.1-6-113.015-01 |
| 3.501.2-139.1-6-113.016 | 3.501.2-139.1-6-113.016-01 |
| 3.501.2-139.1-6-113.017 | 3.501.2-139.1-6-113.017-01 |
| 3.501.2-139.1-6-113.018 | 3.501.2-139.1-6-113.018-01 |

1293/7 | 17

| | | |
|---|---|---|
| Нач. отд. | Монов | |
| Н. контр. | Миролюбская | |
| Гл. спец. | Гитман | |
| ГИП | Френкель | |
| Рук. гр. | Астахова | |
| Вед. инж. | Владовский | |

**3.501.2-139.1-6-113.000 СБ**

Узел ГФ7
Сборочный чертеж

| Стадия | Масса | Масштаб |
|---|---|---|
| Р | 1070,6 | 1:15 |
| Лист 1 | Листов 2 | |

Гипротрансмост

Инв. № подл. | 113615 | Подпись и дата | Взам. инв. №

Копировал Левых

Формат А3

25510-09 18

4-4

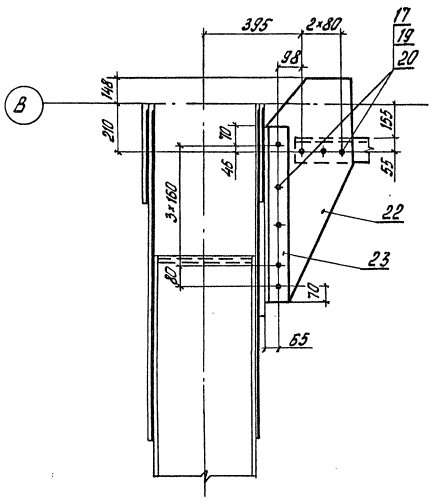


5-5

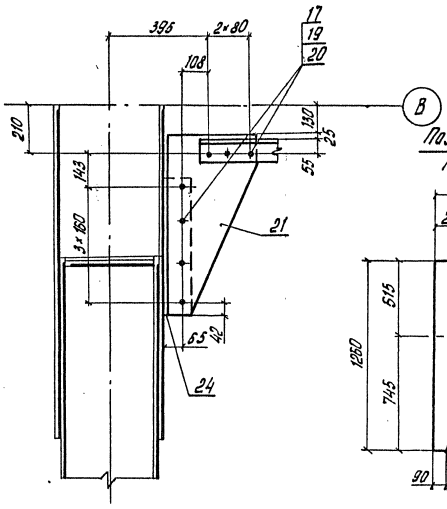


Позиция 21

М 1:25

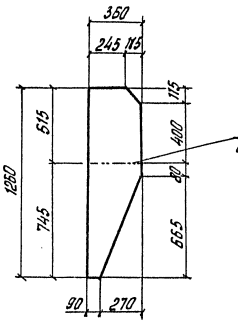


Линия сгиба

Позиция 22

М 1:25

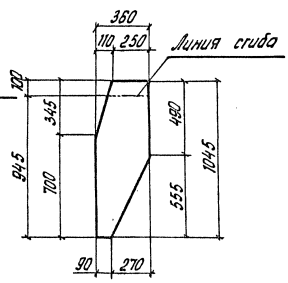


Позиция 3

М 1:30

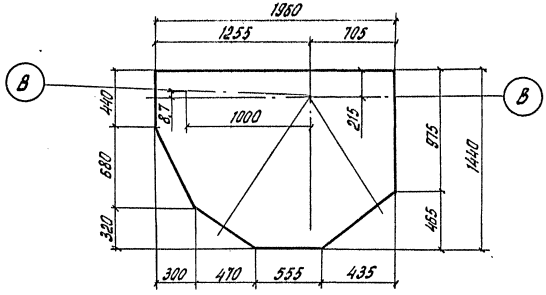


Позиция 4

М 1:25

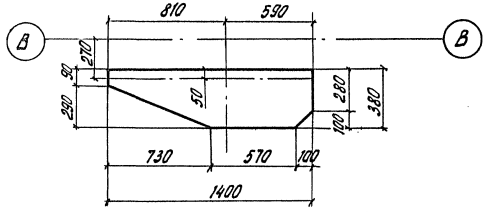


| Инв. № подл. | Подпись и дата | Взам. инв. № |
|---|---|---|
| 11315 | | |

1293/7 | 18

3.501.2-139.1-6-113.000 СБ

Лист 2

Копировал Лебых

Формат А3

25570-09 19

| Формат | Зона | Поз. | Обозначение | Наименование | Кол. | Примечание |
|---|---|---|---|---|---|---|
| | | | | Документация | | |
| А3 | | | 3.501.2-139.1-6-114.000 СБ | Сборочный чертеж | | |
| | | | | Сборочные единицы | | |
| А3 | | 1 | 3.501.2-139.1-7-118.000-01 | Диафрагма Д2 | 1 | 31,6 кг |
| | | | | Детали | | |
| Б4 | | 3 | 3.501.2-139.1-6-114.001 | Лист Б12 ГОСТ 19903-74 (см. таблицу) | | |
| | | | | 1440×1640 | 2 | 202,4 кг |
| Б4 | | 4 | 3.501.2-139.1-6-114.002 | Лист Б10 ГОСТ 19903-74 (см. таблицу) | | |
| | | | | 380×1000 | 1 | 25,7 кг |
| Б4 | | 5 | 3.501.2-139.1-6-114.003 | Лист Б10 ГОСТ 19903-74 (см. таблицу) | | |
| | | | | 405×620 | 1 | 19,7 кг |
| Б4 | | 6 | 3.501.2-139.1-6-114.004 | Лист Б10 ГОСТ 19903-74 (см. таблицу) | | |
| | | | | 520×620 | 1 | 25,3 кг |
| Б4 | | 7 | 3.501.2-139.1-6-114.005 | Лист Б10 ГОСТ 19903-74 (см. таблицу) | | |
| | | | | 430×970 | 2 | 32,7 кг |
| Б4 | | 8 | 3.501.2-139.1-6-114.006 | Лист Б10 ГОСТ 19903-74 (см. таблицу) | | |
| | | | | 520×1260 | 1 | 51,4 кг |
| Б4 | | 9 | 3.501.2-139.1-6-113.008 | Уголок $\frac{\text{Б-100×100×10 ГОСТ 8509-72*}}{\text{(см. таблицу)}}$ | | |
| | | | | $\ell$ = 490 | 1 | 7,4 кг |
| Б4 | | 10 | 3.501.2-139.1-6-114.007 | Уголок $\frac{\text{Б-100×100×10 ГОСТ 8509-72*}}{\text{(см. таблицу)}}$ | | |
| | | | | $\ell$ = 405 | 2 | 6,1 кг |
| Б4 | | 11 | 3.501.2-139.1-6-114.008 | Уголок $\frac{\text{Б-100×100×10 ГОСТ 8509-72*}}{\text{(см. таблицу)}}$ | | |
| | | | | $\ell$ = 520 | 1 | 7,9 кг |
| | | 12 | -01 | Уголок $\frac{\text{Б-100×100×10 ГОСТ 8509-72*}}{\text{(см. таблицу)}}$ | | |
| | | | | $\ell$ = 520 | 1 | 7,9 кг |
| Б4 | | 13 | 3.501.2-139.1-6-113.011 | Лист $\frac{\text{Б10 ГОСТ 19903-74}}{\text{(см. таблицу)}}$ | | |
| | | | | 90×400 | 1 | 2,8 кг |
| Б4 | | 14 | 3.501.2-139.1-6-113.012 | Лист $\frac{\text{Б10 ГОСТ 19903-74}}{\text{(см. таблицу)}}$ | | |
| | | | | 200×260 | 1 | 4,1 кг |

| Поз. | Материалы для дополнительного номера исполнения | | |
|---|---|---|---|
| | 01 | 02 | 03 |
| 3,4,5,6,7,8,21,22 | 15ХСНД ГОСТ 6713-75* | 15ХСНД-2 ГОСТ 6713-75* | 10ХСНД-3 ГОСТ 6713-75* |
| 9,10,11,12,23,24 | 15ХСНД ГОСТ 6713-75* | | 10ХСНД ГОСТ 6713-75* |
| 13,14,15,16 | 16Д ГОСТ 6713-75* | 15ХСНД ГОСТ 6713-75* | |
| 17,18 | Болт М22×2-6g.110 ГОСТ 22353-77 | Болт М22×2-6g.110 ХЛ1 ГОСТ 22353-77 | |
| 19 | Гайка М22-6Н.110 ГОСТ 22354-77 | Гайка М22-6Н.110 ХЛ ГОСТ 22354-77 | |

Инв. № подл. 113515 | Подпись и дата | Взам. инв. №

| | | | |
|---|---|---|---|
| Нач. отд. | Манов | | |
| Н. контр. | Мирошевская | | |
| Гл. спец. | Гитман | | |
| ГИП | Френкель | | |
| Рук. гр. | Астахова | | |
| Вед. инж. | Владовский | | |

1293/7 | 19

3.501.2-139.1-6-114.000

Узел ГФ8

| Стадия | Лист | Листов |
|---|---|---|
| Р | 1 | 2 |

Гипротрансмост

Копировал Левых

Формат А3 25510-09 20

| Формат | Зона | Поз. | Обозначение | Наименование | Кол. | Примечание |
|---|---|---|---|---|---|---|
| Б4 | | 15 | 3.501.2-139.1-6-113.013 | Лист Б10 ГОСТ 19903-74 (см. таблицу) | | |
| | | | | 200×340 | 1 | 5,3 кг |
| Б4 | | 16 | 3.501.2-139.1-6-114.009 | Лист Б10 ГОСТ 19903-74 (см. таблицу) | | |
| | | | | 90×440 | 1 | 3,1 кг |
| | | | | Стандартные изделия | | |
| | | 17 | | Болт М22×70-6g.110 | | |
| | | | | ГОСТ 22353-77 | 278 | 0,312 кг |
| | | 18 | | Болт М22×85-6g.110 | | |
| | | | | ГОСТ 22353-77 | 79 | 0,355 кг |
| | | 19 | | Гайка М22-6Н 110 | | |
| | | | | ГОСТ 22354-77 | 357 | 0,108 кг |
| | | 20 | | Шайба 22 ГОСТ 22355-77 | 714 | 0,059 кг |
| | | | | Переменные данные для исполнений | | |
| | | | | 3.501.2-139.1-6-114.000 | | ГФ8 |
| | | | | Детали | | |
| Б4 | | 21 | 3.501.2-139.1-6-114.010 | Лист Б10 ГОСТ 19903-74 (см. таблицу) | | |
| | | | | 360×1180 | 1 | 26,7 кг |
| Б4 | | 22 | 3.501.2-139.1-6-114.011 | Лист Б10 ГОСТ 19903-74 (см. таблицу) | | |
| | | | | 360×980 | 1 | 21,2 кг |
| Б4 | | 23 | 3.501.2-139.1-6-114.012 | Уголок Б-100×100×10 ГОСТ 8509-72* (см. таблицу) | | |
| | | | | ℓ=660 | 1 | 10,0 кг |
| Б4 | | 24 | 3.501.2-139.1-6-114.013 | Уголок Б-100×100×10 ГОСТ 8509-72* (см. таблицу) | | |
| | | | | ℓ=560 | 1 | 8,5 кг |

| Формат | Зона | Поз. | Обозначение | Наименование | Кол. | Примечание |
|---|---|---|---|---|---|---|
| | | | | 3.501.2-139.1-6-114.000-01 | | ГФ8н |
| | | | | Детали | | |
| Б4 | | 21 | 3.501.2-139.1-6-114.010-01 | Лист Б10 ГОСТ 19903-74 (см. таблицу) | | |
| | | | | 360×1180 | 1 | 26,7 кг |
| Б4 | | 22 | 3.501.2-139.1-6-114.011-01 | Лист Б10 ГОСТ 19903-74 (см. таблицу) | | |
| | | | | 360×980 | 1 | 21,2 кг |
| Б4 | | 23 | 3.501.2-139.1-6-114.012-01 | Уголок Б-100×100×10 ГОСТ 8509-72* (см. таблицу) | | |
| | | | | ℓ=660 | 1 | 10,0 кг |
| Б4 | | 24 | 3.501.2-139.1-6-114.013-01 | Уголок Б-100×100×10 ГОСТ 8509-72* (см. таблицу) | | |
| | | | | ℓ=560 | 1 | 8,5 кг |
| | | | Дополнительный номер должен соответствовать исполнения пролетного | исполнения узла ГФ дополнительному номеру строения | | |

Инв. № подл. 11516 | Подпись и дата | Взам. инв. №

1293/7 20

3.501.2-139.1-6-114.000 Лист 2

Копировал Лебых Формат А3

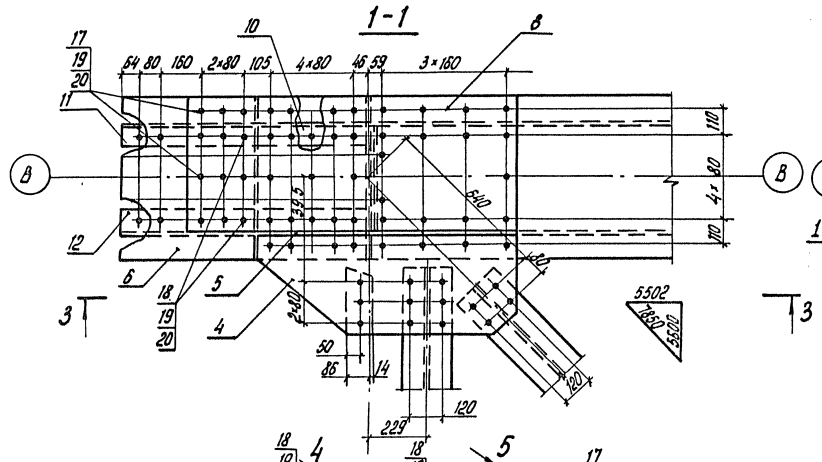


| Изображено | Зеркальное отражение |
|---|---|
| 3.501.2-139.1-6-114.000 | 3.501.2-139.1-6-114.000-01 |
| 3.501.2-139.1-6-114.010 | 3.501.2.-139.1-6-114.010-01 |
| 3.501.2-139.1-6-114.011 | 3.501.2-139.1-6-114.011-01 |
| 3.501.2-139.1-6-114.012 | 3.501.2-139.1-6-114.012-01 |
| 3.501.2-139.1-6-114.013 | 3.501.2-139.1-6-114.013-01 |

1293/7 | 21

| | | |
|---|---|---|
| Нач. отд. | Монов | |
| Н. контр. | Мурамовский | |
| Гл. спец. | Гитман | |
| ГИП | Френкель | |
| Рук. гр. | Астахова | |
| Вед. инж. | Владовский | |

**3.501.2-139.1-6-114.000СБ**

Узел ГФ8

Сборочный чертеж

| Стадия | Масса | Масштаб |
|---|---|---|
| Р | 936,5 | 1:15 |
| Лист 1 | Листов 2 | |

Гипротранемост

Инв. № подл. 13617 | Подпись и дата | Взам. инв. №

Копировал Левых Формат А3

25510-09 22

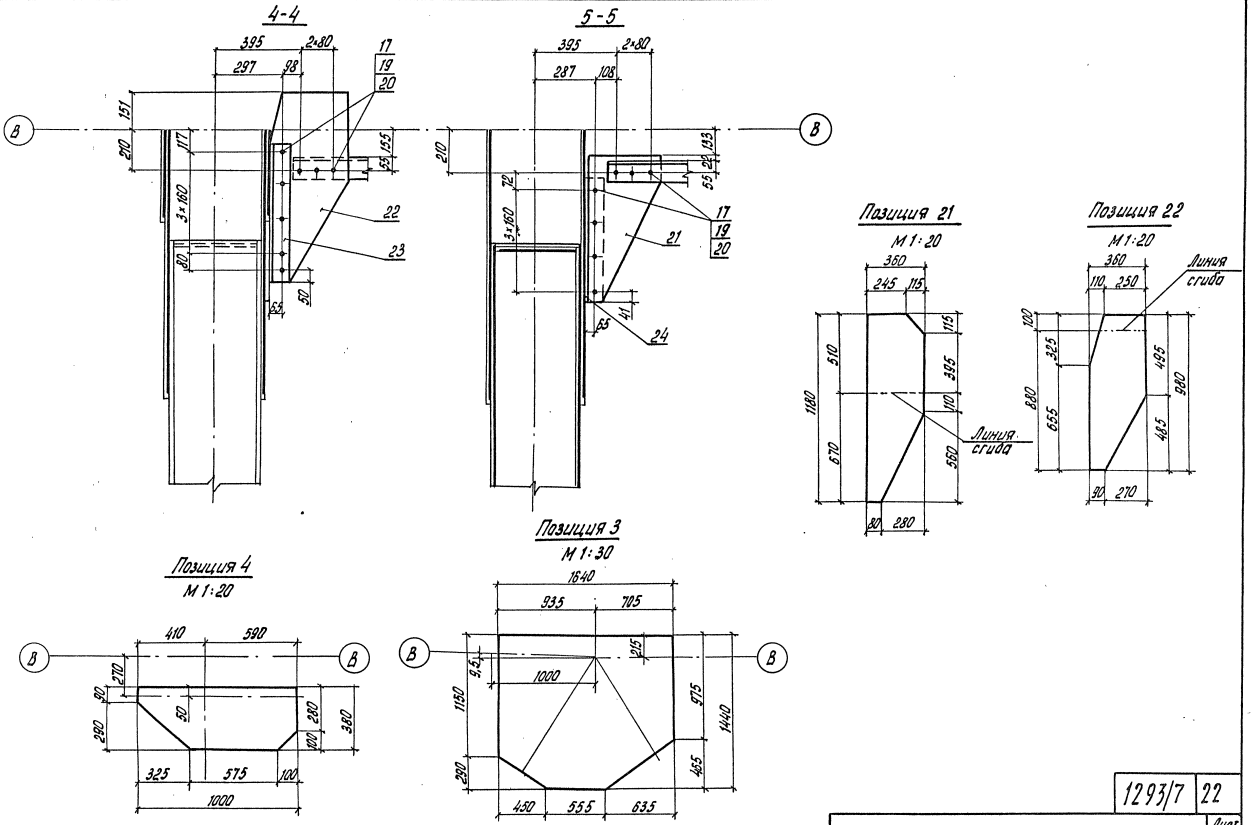


| | | |
|---|---|---|
| 1293/7 | 22 | |
| 3.501.2-139.1-6-114.000СБ | | Лист 2 |

Инв. № подл. 115617 | Подпись и дата | Взам. инв. №

25510-09 23

Копировал Левых

Формат А3

| Формат | Зона | Поз. | Обозначение | Наименование | Кол. | Примечание |
|---|---|---|---|---|---|---|
| | | | | Документация | | |
| А3 | | | 3.501.2-139.1-6-115.000 СБ | Сборочный чертеж | | |
| | | | | Сборочные единицы | | |
| А3 | | 1 | 3.501.2-139.1-7-120.000 | Фасонка ФВ1 | 1 | 43,3 кг |
| А4 | | 2 | 3.501.2-139.1-7-121.000 | Столик СГФ1 | 1 | 15,0 кг |
| | | | | Детали | | |
| Б4 | | 3 | 3.501.2-139.1-6-115.001 | Лист Б12 ГОСТ 19903-74 (см. таблицу) | | |
| | | | | 240×790 | 2 | 17,9 кг |
| Б4 | | 4 | 3.501.2-139.1-6-115.002 | Лист Б10 ГОСТ 19903-74 (см. таблицу) | | |
| | | | | 380×1190 | 1 | 34,6 кг |
| Б4 | | 5 | 3.501.2-139.1-6-115.003 | Лист Б12 ГОСТ 19903-74 (см. таблицу) | | |
| | | | | 90×550 | 2 | 4,7 кг |

| Формат | Зона | Поз. | Обозначение | Наименование | Кол. | Примечание |
|---|---|---|---|---|---|---|
| | | | | Стандартные изделия | | |
| | | 6 | | Болт М22×70-6g.110 ГОСТ 22353-77 | 58 | 0,312 кг |
| | | 7 | | Болт М22×85-6g.110 ГОСТ 22353-77 | 16 | 0,355 кг |
| | | 8 | | Гайка М22-6Н.110 ГОСТ 22354-77 | 74 | 0,108 кг |
| | | 9 | | Шайба 22 ГОСТ 22355-77 | 148 | 0,059 кг |
| | | | Дополнительный номер должен соответствовать исполнения пролетного | исполнения узла ГФ дополнительному номеру строения | | |

| Поз. | Материалы для дополнительного номера исполнения | | |
|---|---|---|---|
| | 01 | 02 | 03 |
| 3, 4 | 15ХСНД ГОСТ 6713-75* | 15ХСНД-2 ГОСТ 6713-75* | 10ХСНД-3 ГОСТ 6713-75* |
| 5 | 16Д ГОСТ 6713-75* | 15ХСНД ГОСТ 6713-75* | |
| 7, 8 | Болт М22×2-6g.110 ГОСТ 22353-77 | Болт М22×2-6g.110 ХЛ1 ГОСТ 22353-77 | |
| 9 | Гайка М22-6Н.110 ГОСТ 22354-77 | Гайка М22-6Н.110 ХЛ1 ГОСТ 22354-77 | |

Инв. № подл. | Подпись и дата | Взам. инв. №

1135.18

1293/7 | 23

| | | |
|---|---|---|
| Нач. отд. | Манов | |
| Н. контр. | Мирадовская | |
| Гл. спец. | Ритман | |
| ГИП | Френкель | |
| Рук. гр. | Астахова | |
| Инж. | Степнова | |

3.501.2-139.1-6-115.000

Узел ГФ9

| Стадия | Лист | Листов |
|---|---|---|
| Р | | 1 |

Гипротрансмост

Копировал Лебых Формат А3

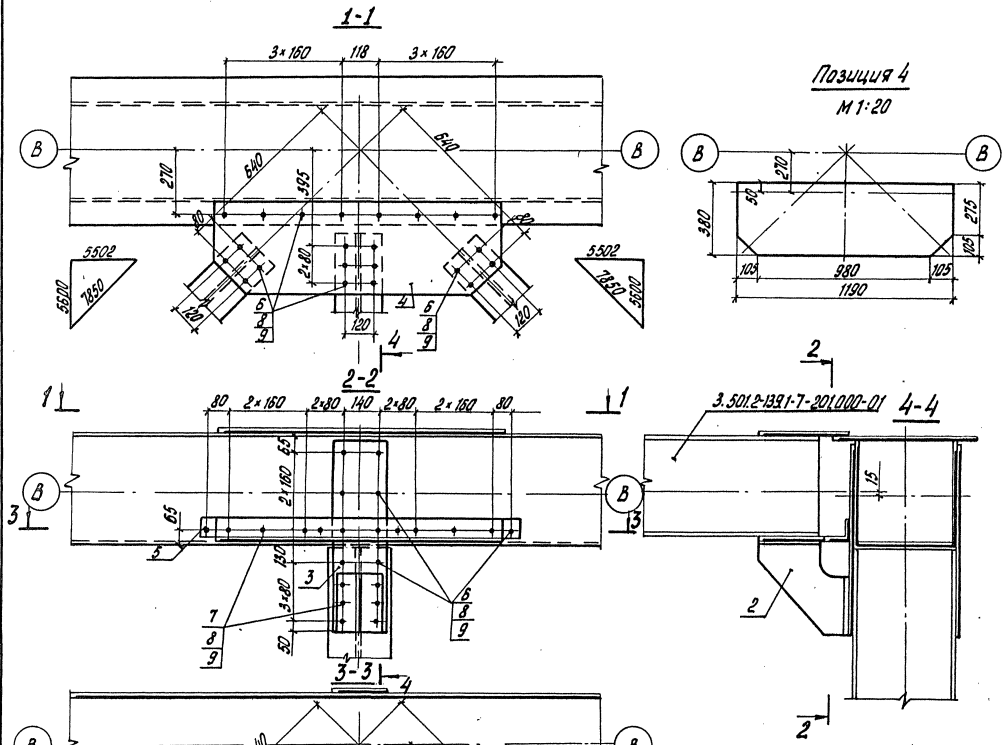


| | | | | | | |
|---|---|---|---|---|---|---|
| Нач.отд. | Монов | | 3.501.2-139.1-6-115.000 СБ | | | |
| Н.контр. | Миролюбская | | | | | |
| Гл.спец. | Гитман | | | | | |
| ГИП | Френкель | | Узел ГФ 9 | Стадия | Масса | Масштаб |
| Рук. гр. | Астахова | | Сборочный чертеж | Р | 178,6 | 1:15 |
| Инж. | Степнова | | | Лист | Листов 1 | |
| | | | | Гипротрансмост | | |

1293/7 24

Инв. № подл. 113619 | Подпись и дата | Взам. инв. №

Копировал Левых Формат А3

25510-09 25

| Формат | Зона | Поз. | Обозначение | Наименование | Кол. | Примечание |
|---|---|---|---|---|---|---|
| | | | | Документация | | |
| А3 | | | 3.501.2-139.1-6-116.000 СБ | Сборочный чертеж | | |
| | | | | 3.501.2-139.1-6-116.000 | | ГФ10 |
| | | | | Сборочные единицы | | |
| А3 | | 1 | 3.501.2-139.1-7-120.000-01 | Фасонка ФВ2 | 1 | 43,3 кг |
| А4 | | 2 | 3.501.2-139.1-7-121.000 | Столик СГФ1 | 1 | 15,0 кг |
| | | | | Детали | | |
| Б4 | | 3 | 3.501.2-139.1-6-116.001 | Лист Б12 ГОСТ 19903-74 (см. таблицу) | | |
| | | | | 1105×1300 | 2 | 126,5 кг |
| Б4 | | 4 | 3.501.2-139.1-6-115.002 | Лист Б10 ГОСТ 19903-74 (см. таблицу) | | |
| | | | | 380×1190 | 1 | 34,6 кг |
| Б4 | | 5 | 3.501.2-139.1-6-116.002 | Лист Б10 ГОСТ 19903-74 (см. таблицу) | | |
| | | | | 430×560 | 2 | 18,9 кг |
| Б4 | | 6 | 3.501.2-139.1-6-116.003 | Лист Б10 ГОСТ 19903-74 (см. таблицу) | | |
| | | | | 520×1160 | 1 | 47,3 кг |
| Б4 | | 7 | 3.501.2-139.1-6-116.004 | Лист Б12 ГОСТ 19903-74 (см. таблицу) | | |
| | | | | 90×220 | 1 | 1,9 кг |
| Б4 | | 8 | 3.501.2-139.1-6-116.005 | Лист Б10 ГОСТ 19903-74 (см. таблицу) | | |
| | | | | 90×480 | 1 | 3,4 кг |
| Б4 | | 9 | 3.501.2-139.1-6-116.006 | Лист Б10 ГОСТ 19903-74 (см. таблицу) | | |
| | | | | 90×400 | 1 | 2,8 кг |

| Формат | Зона | Поз. | Обозначение | Наименование | Кол. | Примечание |
|---|---|---|---|---|---|---|
| | | | | Стандартные изделия | | |
| | | 10 | | Болт М22×70-6д. 110 | | |
| | | | | ГОСТ 22353-77 | 156 | 0,312 кг |
| | | 11 | | Болт М22×85-6д. 110 | | |
| | | | | ГОСТ 22353-77 | 76 | 0,355 кг |
| | | 12 | | Гайка М22-6Н. 110 | | |
| | | | | ГОСТ 22354-77 | 232 | 0,108 кг |
| | | 13 | | Шайба 22 ГОСТ 22355-77 | 464 | 0,059 кг. |
| | | | | 3.501.2-139.1-6-116.000-01 | | ГФ10н |
| | | | (та же как для 3.501.2-139.1-6-116.000) | | | |
| | | | Дополнительный номер исполнения узла ГФ | | | |
| | | | должен соответствовать дополнительному номеру | | | |
| | | | исполнения пролетного строения | | | |

| Поз. | Материалы для дополнительного номера исполнения | | |
|---|---|---|---|
| | 01 | 02 | 03 |
| 3,4,5,6 | 15ХСНД ГОСТ 6713-75* | 15ХСНД-2 ГОСТ 6713-75* | 10ХСНД-3 ГОСТ 6713-75* |
| 7,8,9 | 16Д ГОСТ 6713-75* | 15ХСНД ГОСТ 6713-75* | |
| 10 | Болт М22×70-6д. 110 ГОСТ 22353-77 | Болт М22×70-6д. 110ХЛ1 ГОСТ 22353-77 | |
| 11 | Болт М22×85-6д. 110 ГОСТ 22353-77 | Болт М22×85-6д 110ХЛ1 ГОСТ 22353-77 | |
| 12 | Гайка М22-6Н. 110 ГОСТ 22354-77 | Гайка М22-6Н. 110ХЛ1 ГОСТ 22354-77 | |

| Инв. № подл. | Подпись и дата | Взам. инв. № |
|---|---|---|
| 113620 | | |

1293/7 | 25

| | | |
|---|---|---|
| Нач. отд. | Монов | |
| Н.контр. | Миролюбская | |
| Гл. спец. | Гитман | |
| ГИП | Френкель | |
| Рук. гр. | Астахова | |

**3.501.2-139.1-6-116.000**

Узел ГФ 10

| Стадия | Лист | Листов |
|---|---|---|
| Р | | 1 |

Гипротрансмост

Копировал Левых Формат А3

25510-09 26

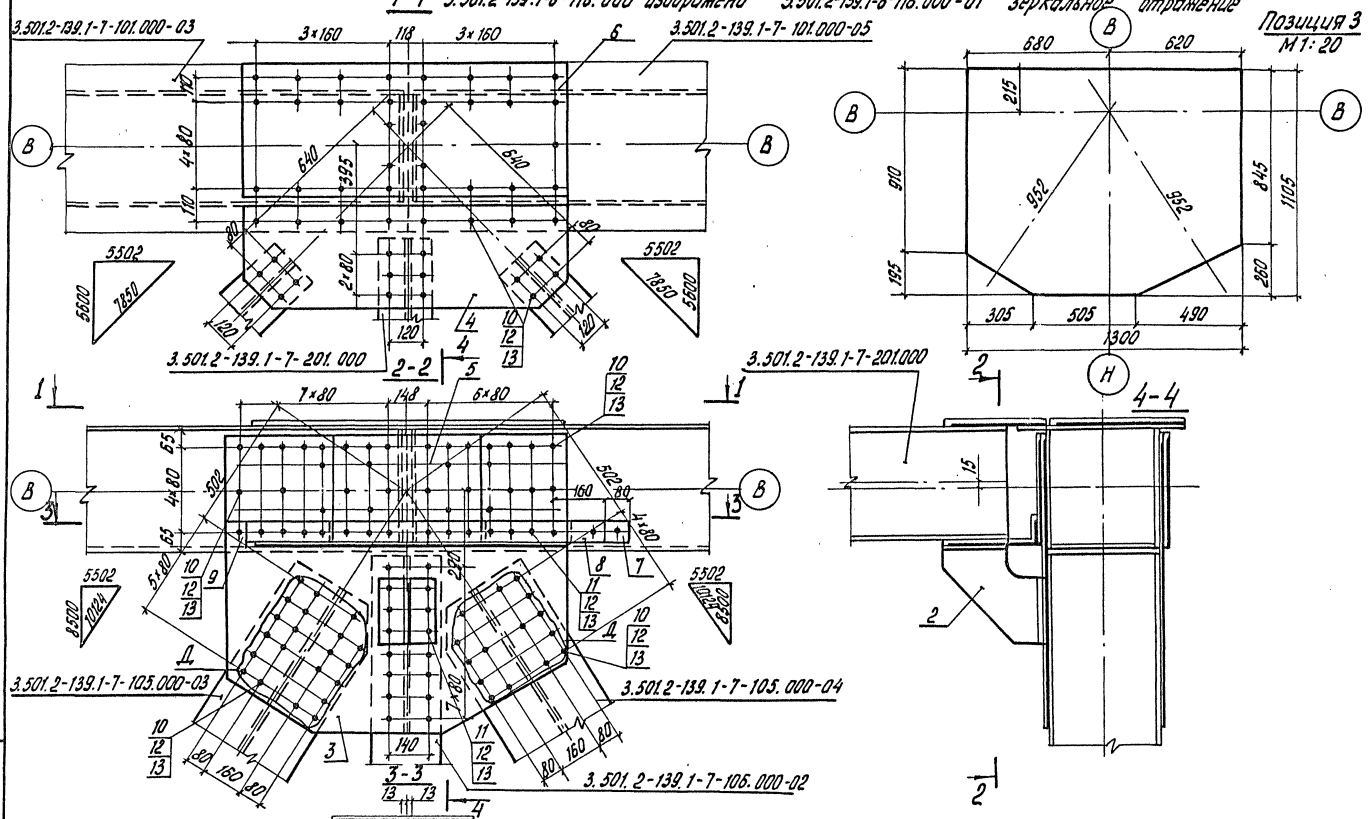


| | | | | | |
|---|---|---|---|---|---|
| Нач.отд. | Манов | | 3.501.2-139.1-6-116.000 СБ | | |
| Н.контр. | Мирлаховской | | | | |
| Гл.спец. | Гитман | | | | |
| ГИП | Френкель | | Узел ГФ 10 | Стадия | Масса | Масштаб |
| Рук.гр. | Астахова | | | Р | 567,2 | 1:15 |
| Инж. | Степнова | | Сборочный чертеж | Лист | Листов 1 |
| | | | | | Гипротрансмост |

Инв.№ подл. | Подпись и дата | Взам.инв.№ 113521

1293/7 26

Копировал Левых Формат А3

25510-09 27

| Формат | Зона | Поз. | Обозначение | Наименование | Кол. | Примечание |
|---|---|---|---|---|---|---|
| | | | | Документация | | |
| А3 | | | 3.501.2-139.1-6-117.000 СБ | Сборочный чертеж | | |
| | | | | 3.501.2-139.1-6-117.000 | | ГФ11 |
| | | | | Сборочные единицы | | |
| А3 | | 1 | 3.501.2-139.1-7-120.000-01 | Фасонка ФВ 2 | 1 | 43,3 кг |
| А4 | | 2 | 3.501.2-139.1-7-121.000 | Столик СТ Ф1 | 1 | 15,0 кг |
| | | | | Детали | | |
| Б4 | | 3 | 3.501.2-139.1-6-117.001 | Лист Б12 ГОСТ 19903-74 (см. таблицу) | | |
| | | | | 1035×1240 | 2 | 115,9 кг |
| Б4 | | 4 | 3.501.2-139.1-6-115.002 | Лист Б10 ГОСТ 19903-74 (см. таблицу) | | |
| | | | | 380×1190 | 1 | 34,6 кг |
| Б4 | | 5 | 3.501.2-139.1-6-116.002 | Лист Б10 ГОСТ 19903-74 (см. таблицу) | | |
| | | | | 430×560 | 2 | 18,9 кг |
| Б4 | | 6 | 3.501.2-139.1-6-116.003 | Лист Б10 ГОСТ 19903-74 (см. таблицу) | | |
| | | | | 520×1160 | 1 | 47,3 кг |
| Б4 | | 7 | 3.501.2-139.1-6-116.004 | Лист Б12 ГОСТ 19903-74 (см. таблицу) | | |
| | | | | 90×220 | 2 | 1,9 кг |
| Б4 | | 8 | 3.501.2-139.1-6-116.005 | Лист Б10 ГОСТ 19903-74 (см. таблицу) | | |
| | | | | 90×480 | 2 | 3,4 кг |

| Формат | Зона | Поз. | Обозначение | Наименование | Кол. | Примечание |
|---|---|---|---|---|---|---|
| | | | | Стандартные изделия | | |
| | | 9 | | Болт М22×70-6д. 110 | | |
| | | | | ГОСТ 22353-77 | 160 | 0,312 кг |
| | | 10 | | Болт М22×85-6д. 110 | | |
| | | | | ГОСТ 22353-77 | 56 | 0,356 кг |
| | | 11 | | Гайка М22-6Н 110 | | |
| | | | | ГОСТ 22354-77 | 216 | 0,108 кг |
| | | 12 | | Шайба 22 ГОСТ 22355-77 | 432 | 0,059 кг |
| | | | | 3.501.2-139.1-6-117.000-01 | | ГФ11н |
| | | | (то же как для | 3.501.2-139.1-6-117.000) | | |
| | | | Дополнительный номер | исполнения узла ГФ | | |
| | | | должен соответствовать | дополнительному номеру | | |
| | | | исполнения пролетного | строения | | |

| Поз. | Материалы для дополнительного номера исполнения | | |
|---|---|---|---|
| | 01 | 02 | 03 |
| 3, 4, 5, 6 | 15ХСНД ГОСТ 6713-75* | 15ХСНД-2 ГОСТ 6713-75* | 10ХСНД-3 ГОСТ 6713-75* |
| 7, 8 | 16Д ГОСТ 6713-75* | 15ХСНД ГОСТ 6713-75* | |
| 9, 10 | Болт М22×2-6д. 110 ГОСТ 22353-77 | Болт М22×2-6д. 110 ХЛ1 ГОСТ 22353-77 | |
| 11 | Гайка М22-6Н. 110 ГОСТ 22354-77 | Гайка М22-6Н. 110 ХЛ1 ГОСТ 22354-77 | |

1293/7 | 27

| | | |
|---|---|---|
| Нач. отд. | Монов | |
| Н. контр. | Миролюбская | |
| Гл. спец. | Гитман | |
| ГИП | Френкель | |
| Рук. гр. | Астахова | |

**3.501.2-139.1-6-117.000**

Узел ГФ11

| Стадия | Лист | Листов |
|---|---|---|
| Р | | 1 |

Гипротрансмост

Инв. № подл. 113622 | Подпись и дата | Взам. инв. №

Копировал Левых

Формат А3

25510-09 28

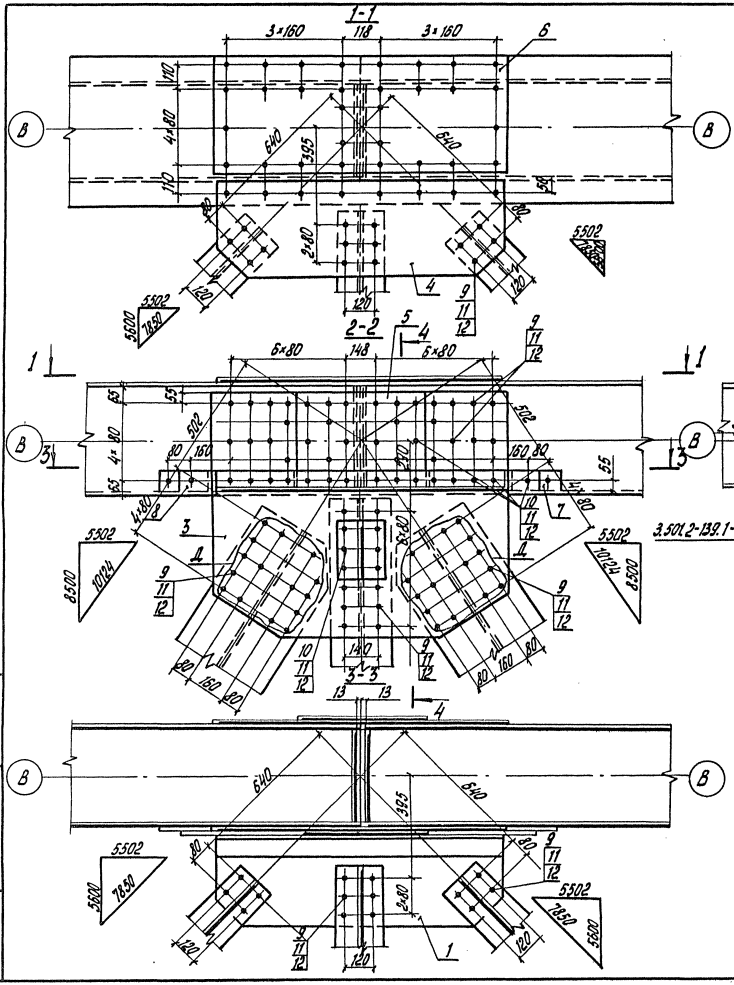


| | | | |
|---|---|---|---|
| Инв.№ подл. | 113623 | | |
| Подпись и дата | | | |
| Взам. инв.№ | | | |

| | | | |
|---|---|---|---|
| Нач. отд. | Манов | | |
| Н. контр. | Мирлашкова | | |
| Гл. спец. | Гитман | | |
| ГИП | Френкель | | |
| Рук. гр. | Асланова | | |
| Инж. | Степнова | | |

1293/7 28

3.501.2-139.1-6-117.000 СБ

Узел ГФ 11
Сборочный чертеж

| Стадия | Масса | Масштаб |
|---|---|---|
| Р | 539,0 | 1:15 |
| Лист | Листов 1 | |

Гипротрансмост

Копировал Левых Формат А3

25510-09 29

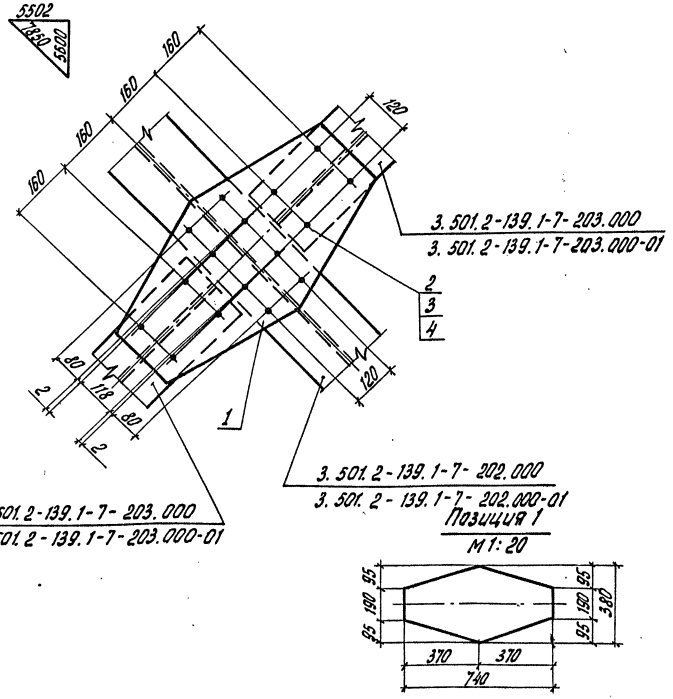


Позиция 1

М1:20




| Формат | Зона | Поз. | Обозначение | Наименование | Кол. | Примечание |
|---|---|---|---|---|---|---|
| | | | | Детали | | |
| | | | | | | |
| Б4 | | 1 | 3.501.2-139.1-6-204.001 | Б10 ГОСТ 19903-74 | | |
| | | | | Лист (см. таблицу) | | |
| | | | | 380×740 | 2 | 16,6 кг |
| | | | | | | |
| | | | | Стандартные изделия | | |
| | | | | | | |
| | | 2 | | Болт М22×70-6g.110 | | |
| | | | | ГОСТ 22353-77 | 32 | 0,312 кг |
| | | 3 | | Гайка М22-6Н.110 | | |
| | | | | ГОСТ 22354-77 | 32 | 0,108 кг |
| | | 4 | | Шайба 22 ГОСТ 22355-77 | 64 | 0,059 кг |
| | | | | | | |
| | | | | | | |
| | | | | | | |
| | | | | | | |
| | | | Дополнительный номер | исполнения узла ПС | | |
| | | | должен соответствовать | дополнительному номеру | | |
| | | | исполнения пролетного | строения | | |
| | | | | | | |
| | | | | | | |

| Поз. | Материалы для дополнительного номера исполнения | | |
|---|---|---|---|
| | 01 | 02 | 03 |
| 1 | 15ХСНД ГОСТ 6713-75* | 15ХСНД-2 ГОСТ 6713-75* | 10ХСНД-3 ГОСТ 6713-75* |
| 2 | Болт М22×70-6g.110 ГОСТ 22353-77 | Болт М22×70-6g.110 ХЛ1 ГОСТ 22353-77 | |
| 3 | Гайка М22-6Н.110 ГОСТ 22354-77 | Гайка М22-6Н.110 ХЛ1 ГОСТ 22354-77 | |

| | | |
|---|---|---|
| Нач.отд | Манов | |
| Н.контр. | Мирловская | |
| Гл.спец. | Гитман | |
| ГИП | Френкель | |
| Рук.гр. | Астахова | |
| Инж. | Юркин | |

1293/7 | 29

3.501.2-139.1-6-204.000

Узел ПС1

| Стадия | Масса | Масштаб |
|---|---|---|
| Р | 50,4 | 1:10 |
| Лист | Листов 1 | |

Гипротрансмост

Инв.№подл. 113704 | Подпись и дата | Взам.инв.№

Копировал левых

25510-09 30

Формат А3

3.501.2-139.1-6-306.000 - изображено, 3.501.2-139.1-6-306.000-01 - зеркальное отражение

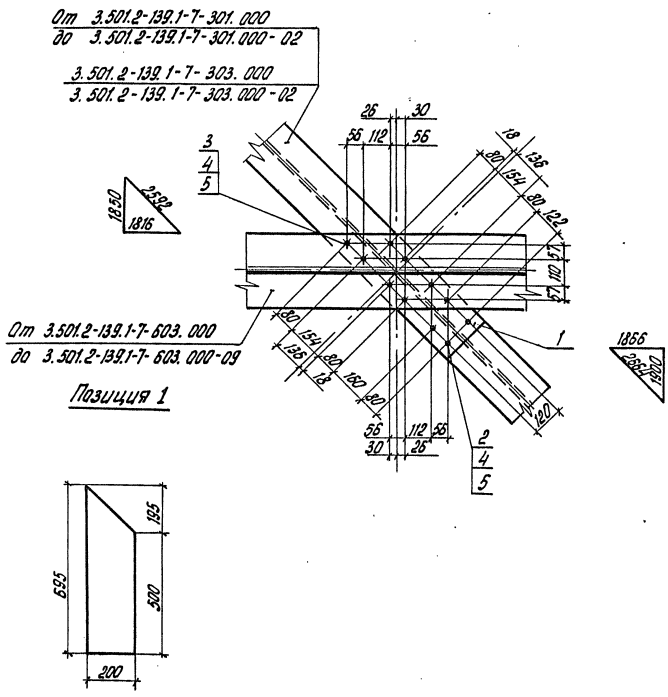





| Формат | Зона | Поз. | Обозначение | Наименование | Кол. | Примечание |
|---|---|---|---|---|---|---|
| | | | | Детали | | |
| Б4 | | 1 | 3.501.2-139.1-6-306.001 | Лист Б10 ГОСТ 19903-74 (см. таблицу) | | |
| | | | | 200×695 | 1 | 9,4 кг |
| | | | | Стандартные изделия | | |
| | | 2 | | Болт М22×70-6g. 110 | | |
| | | | | ГОСТ 22353-77 | 3 | 0,312 кг |
| | | 3 | | Болт М22×85-6g. 110 | | |
| | | | | ГОСТ 22353-77 | 8 | 0,355 |
| | | 4 | | Гайка М22-6Н. 110 | | |
| | | | | ГОСТ 22354-77 | 11 | 0,108 кг |
| | | 5 | | Шайба 22 ГОСТ 22355-77 | 22 | 0,059 кг |
| | | | | Дополнительный номер исполнения узла СБ | | |
| | | | | должен соответствовать дополнительному номеру | | |
| | | | | исполнения пролетного строения | | |

| Поз. | Материалы для дополнительного номера исполнения | | |
|---|---|---|---|
| | 01 | 02 | 03 |
| 1 | 16Д ГОСТ 6713-75* | 15ХСНД ГОСТ 6713-75* | |
| 2, 3 | Болт М22×2-6g. 110 ГОСТ 22353-77 | Болт М22×2-6g. 110 ХЛ1 ГОСТ 22353-77 | |
| 4 | Гайка М22-6Н. 110 ГОСТ 22354-77 | Гайка М22-6Н. 110 ХЛ1 ГОСТ 22354-77 | |

| | | | |
|---|---|---|---|
| Нач. отд. | Монов | | 3.501.2-139.1-6-306.000 |
| Н. контр. | Мурадовская | | |
| Гл. спец. | Гитман | | |
| ГИП | Френкель | | Узел СБ1 |
| Рук. гр. | Астахова | | |
| Инж. | Юркин | | |

| Стадия | Масса | Масштаб |
|---|---|---|
| Р | 15,7 | 1:15 |
| Лист | Листов 1 | |
| Гипротрансмост | | |

1293/7 | 30

Инв. № подл. 11310 | Подпись и дата | Взам. инв. №

Копировал Левых

Формат А3

25510-09 31

3.501.2-139.1-6-307.000-изображено, 3.501.2-139.1-6-307.000-01-зеркальное отражение

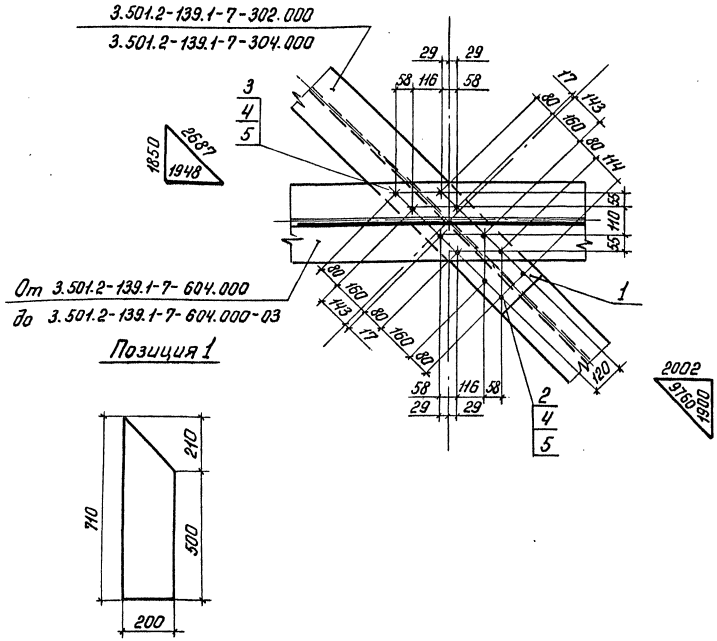


| Формат | Зона | Поз. | Обозначение | Наименование | Кол. | Примечание |
|---|---|---|---|---|---|---|
| | | | | Детали | | |
| Б4 | | 1 | 3.501.2-139.1-6-307.001 | Лист Б10 ГОСТ 19903-74 (см. таблицу) | | |
| | | | | 200 × 710 | 1 | 9,5кг |
| | | | | Стандартные изделия | | |
| | | 2 | | Болт М22×70-6д. 110 | | |
| | | | | ГОСТ 22353-77 | 3 | 0,312кг |
| | | 3 | | Болт М22×85-6д. 110 | | |
| | | | | ГОСТ 22353-77 | 8 | 0,355кг |
| | | 4 | | Гайка М22-6Н. 110 | | |
| | | | | ГОСТ 22354-77 | 11 | 0,108кг |
| | | 5 | | Шайба 22 ГОСТ 22355-77 | 22 | 0,059кг |
| | | | Дополнительный номер исполнения узла СБ | | | |
| | | | должен соответствовать дополнительному номеру | | | |
| | | | исполнения пролетного строения. | | | |

| Поз. | Материалы для дополнительного номера исполнения | | |
|---|---|---|---|
| | 01 | 02 | 03 |
| 1 | 16Д ГОСТ 6713-75* | 15ХСНД ГОСТ 6713-75* | |
| 2,3 | Болт М22×ℓ-6д. 110 ГОСТ 22353-77 | Болт М22×ℓ-6д. 110ХЛ1 ГОСТ 22353-77 | |
| 4 | Гайка М22-6Н. 110 ГОСТ 22354-77 | Гайка М22-6Н. 110ХЛ1 ГОСТ 22353-77 | |

| | | |
|---|---|---|
| Нач.отд. | Монов | |
| Н.контр. | Миролюбская | |
| Гл.спец. | Гитман | |
| ГИП | Френкель | |
| Рук.гр. | Астахова | |
| Инж | Юркин | |

1293/7 | 31

**3.501.2-139.1-6-307.000**

Узел СБ2

| Стадия | Масса | Масштаб |
|---|---|---|
| Р | 15,8 | 1:15 |

Лист | Листов 1

Гипротрансмост

Инв.№ подл. 113711 | Подпись и дата | Взам. инв.№

Копировал Ивинская

25510-09 32

Формат А3

3.501.2-139.1-6-308.000-изображена, 3.501.2-139.1-6-308.00-01-зеркальное отражение

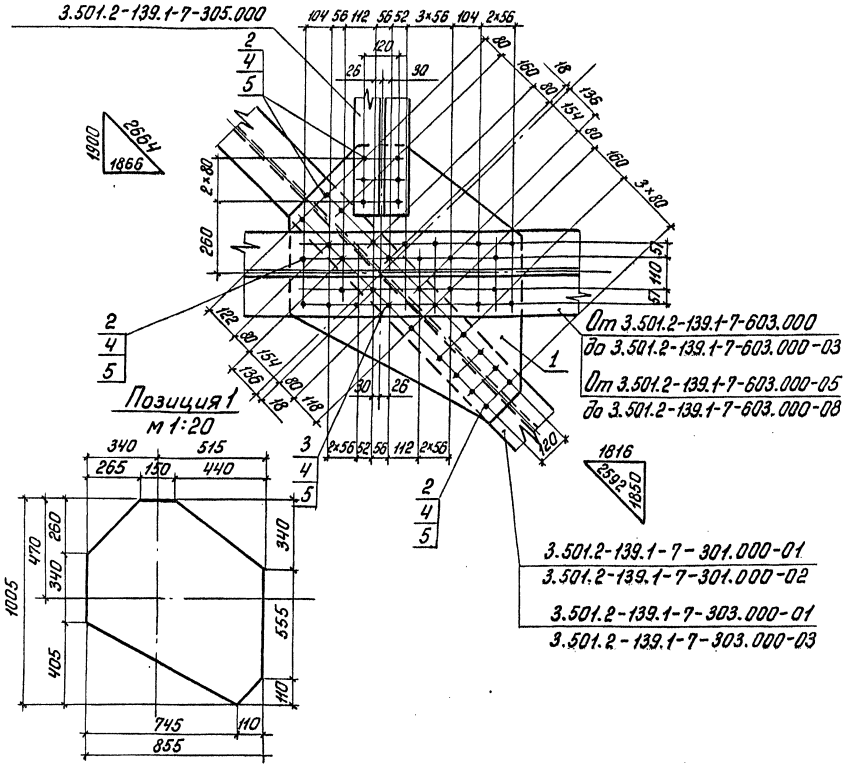


| Формат | Зона | Поз. | Обозначение | Наименование | Кол. | Примечания |
|---|---|---|---|---|---|---|
| | | | | Детали | | |
| Б4 | | 1 | 3.501.2-139.1-6-308.001 | Лист Б10 ГОСТ 19903-74 (см. таблицу) | | |
| | | | | 855×1005 | 1 | 46,6 кг |
| | | | | Стандартные изделия | | |
| | | 2 | | Болт М22×70-6g.110 ГОСТ 22353-77 | 34 | 0,312 кг |
| | | 3 | | Болт М22×85-6g.110 ГОСТ 22353-77 | 8 | 0,355кг |
| | | 4 | | Гайка М22-6Н.110 ГОСТ 22354-77 | 42 | 0,108 кг |
| | | 5 | | Шайба 22 ГОСТ 22355-77 | 84 | 0,059кг |
| | | | | Дополнительный номер исполнения узла СР должен соответствовать дополнительному номеру исполнения пролетного строения. | | |

| Поз. | Материалы для дополнительного номера исполнения | | |
|---|---|---|---|
| | 01 | 02 | 03 |
| 1 | 15ХСНД ГОСТ 6713-75* | 15ХСНД-2 ГОСТ 6713-75* | 10ХСНД-3 ГОСТ 6713-75* |
| 2,3 | болт М22×2-6g. 110 ГОСТ 22353-77 | Болт М22×2-6g.110Х11 ГОСТ 22353-77 | |
| 4 | Гайка М22-6Н.110 ГОСТ 22354-77 | Гайка М22-6Н.110Х11 ГОСТ 22353-77 | |

| | | |
|---|---|---|
| Нач.отд. | Манов | |
| Н.контр. | Мироновская | |
| Гл.спец. | Гитман | |
| ГИП | Френкель | |
| Рук.гр. | Астахова | |
| Инж. | Юркин | |

1293/7 32

3.501.2-139.1-6-308.000

Узел СР1

| Стадия | Масса | Масштаб |
|---|---|---|
| Р | 69,5 | 1:15 |
| Лист | Листов 1 | |

Гипротрансмост

Инв.№подл. 113712 | Подпись и дата | Взам.инв.№

Копировал Ивинская Формат А3

25510-09 33

3.501.2-139.1-6-309.000 изображена, 3.501.2-139.1-6-309.000-01-зеркальное отражение

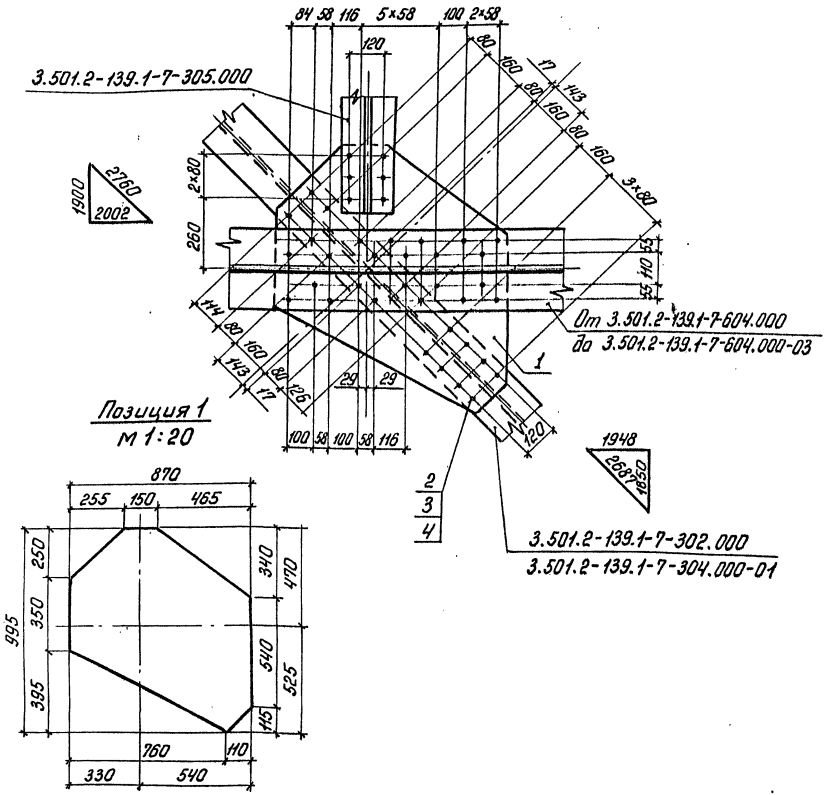





| Формат | Зона | Поз. | Обозначение | Наименование | Кол. | Примечание |
|---|---|---|---|---|---|---|
| | | | | Детали | | |
| Б4 | | 1 | 3.501.2-139.1-6-309.001 | Лист Б10 ГОСТ 19903-74 (см. таблицу) | | |
| | | | | 870×995 | 1 | 47,0 кг |
| | | | | Стандартные изделия | | |
| | | 2 | | Болт М22×70-6g.110 ГОСТ 22353-77 | 33 | 0,312 кг |
| | | 3 | | Болт М22×85-6g.110 ГОСТ 22353-77 | 8 | 0,355 кг |
| | | 4 | | Гайка М22-6Н.110 ГОСТ 22354-77 | 41 | 0,108 кг |
| | | 5 | | Шайба 22 ГОСТ 22355-77 | 82 | 0,059 кг |
| | | | | Дополнительный номер исполнения узла СР должен соответствовать дополнительному номеру исполнения пролетного строения | | |

| Поз. | Материалы для дополнительного номера исполнения | | |
|---|---|---|---|
| | 01 | 02 | 03 |
| 1 | 15ХСНД ГОСТ 6713-75* | 15ХСНД-2 ГОСТ 6713-75* | 10ХСНД-3 ГОСТ 6713-75* |
| 2,3 | Болт М22×ℓ-6g.110 ГОСТ 22353-77 | Болт М22×ℓ-6g.110ХЛ1 ГОСТ 22353-77 | |
| 4 | Гайка М22-6Н.110 ГОСТ 22354-77 | Гайка М22-6Н.110ХЛ1 ГОСТ 22354-77 | |

| | | |
|---|---|---|
| Нач.отд. | Манов | |
| Н.контр. | Миролюбская | |
| Гл.спец. | Гитман | |
| ГИП | Френкель | |
| Рук.гр. | Астахова | |
| Инж. | Юркин | |

1293/7 | 33

3.501.2-139.1-6-309.000

Узел СР2

| Стадия | Масса | Масштаб |
|---|---|---|
| Р | 69,4 | 1:15 |
| Лист | Листов 1 | |

Гипротрансмост

Инв.№подл. 113713 | Подпись и дата | Взам.инв.№

Копировал Ивинская

Формат А3

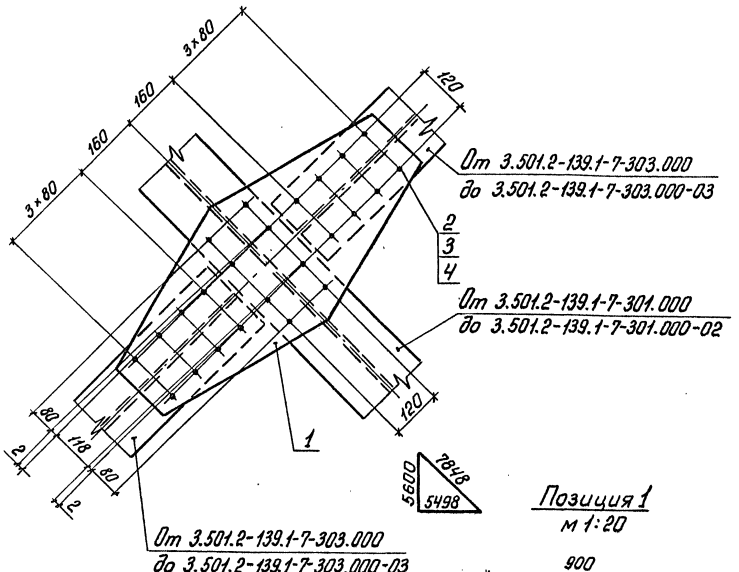


Позиция 1
м 1:20

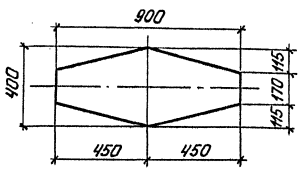


| Формат | Зона | Поз. | Обозначение | Наименование | Кол. | Примечание |
|---|---|---|---|---|---|---|
| | | | | | | |
| | | | | Детали | | |
| | | | | | | |
| БЧ | | 1 | 3.501.2-139.1-6-310.001 | Лист Б10 ГОСТ 19903-74 (см. таблицу) | | |
| | | | | 400×900 | 1 | 20,1 кг |
| | | | | | | |
| | | | | Стандартные изделия | | |
| | | | | | | |
| | | 2 | | Болт М22×70-6g.110 | | |
| | | | | ГОСТ 22353-77 | 24 | 0,312 кг |
| | | 3 | | Гайка М22-6Н.110 | | |
| | | | | ГОСТ 22354-77 | 24 | 0,108 кг |
| | | 4 | | Шайба 22 | | |
| | | | | ГОСТ 22355-77 | 48 | 0,059 кг |
| | | | | | | |
| | | | | | | |
| | | | Дополнительный номер исполнения узла ПС | | | |
| | | | должен соответствовать дополнительному номеру | | | |
| | | | исполнения пролетного строения. | | | |

| Поз. | Материалы для дополнительного номера исполнения | | |
|---|---|---|---|
| | 01 | 02 | 03 |
| 1 | 15ХСНД ГОСТ 6713-75* | 15ХСНД-2 ГОСТ 6713-75* | 10ХСНД-3 ГОСТ 6713-75* |
| 2 | Болт М22×70-6g.110 ГОСТ 22353-77 | Болт М22×70-6g.110ХЛ1 ГОСТ 22353-77 | |
| 3 | Гайка М22-6Н.110 ГОСТ 22354-77 | Гайка М22-6Н.110ХЛ1 ГОСТ 22354-77 | |

| | | |
|---|---|---|
| Нач.отд | Монов | |
| Н.контр. | Миролюбская | |
| Гл.спец. | Гитман | |
| ГИП | Френкель | |
| Рук.гр. | Астахова | |
| Инж. | Юркин | |

1293/7 | 34

3.501.2-139.1-6-310.000

Узел ПС2

| Стадия | Масса | Масштаб |
|---|---|---|
| Р | 33,0 | 1:10 |
| Лист | Листов 1 | |

Гипротрансмост

Инв.№подл. | 113714 | Подпись и дата | Взам.инв.№

Копировал Ивинская

25510-09 35

Формат А3

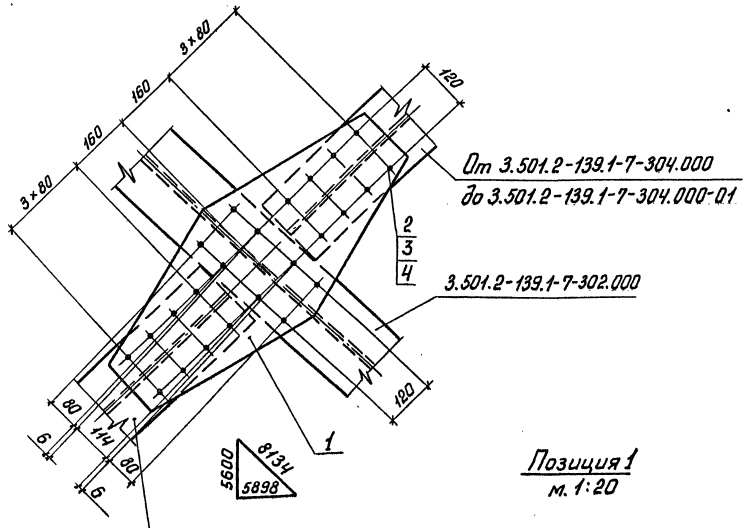


Позиция 1
м. 1:20

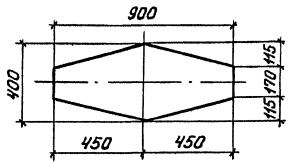


| Формат | Зона | Поз. | Обозначение | Наименование | Кол. | Примечание |
|---|---|---|---|---|---|---|
| | | | | Детали | | |
| | | | | | | |
| БЧ | | 1 | 3.501.2-139.1-6-311.001 | Лист Б10 ГОСТ 19903-74 | | |
| | | | | (см. таблицу) | | |
| | | | | 400×900 | 1 | 20,1кг |
| | | | | | | |
| | | | | Стандартные изделия | | |
| | | | | | | |
| | | 2 | | Болт М22×70-6g.110 | | |
| | | | | ГОСТ 22353-77 | 24 | 0,312кг |
| | | 3 | | Гайка М22-6Н.110 | | |
| | | | | ГОСТ 22354-77 | 24 | 0,108кг |
| | | 4 | | Шайба 22 ГОСТ 22355-77 | 48 | 0.059кг |
| | | | | | | |
| | | | | | | |
| | | | | | | |
| | | | Дополнительный номер исполнения узла ПС должен | | | |
| | | | соответствовать дополнительному номеру испол- | | | |
| | | | нения пролетного строения. | | | |
| | | | | | | |

| Поз. | Материалы для дополнительного номера исполнения | | |
|---|---|---|---|
| | 01 | 02 | 03 |
| 1 | 15ХСНД ГОСТ 6713-75* | 15ХСНД-2 ГОСТ 6713-75* | 10ХСНД-3 ГОСТ 6713-75* |
| 2 | Болт М22×70-6g.110 ГОСТ 22353-77 | Болт М22×70-6g.110ХЛ1 ГОСТ 22353-77 | |
| 3 | Гайка М22-6Н.110 ГОСТ 22354-77 | Гайка М22-6Н.110ХЛ1 ГОСТ 22354-77 | |

| | | | |
|---|---|---|---|
| Инв.№подл. | Подпись и дата | Взам. инв.№ | |
| 113715 | | | |

1293/7 | 35

| | | |
|---|---|---|
| Нач.отд. | Монов | |
| Н.контр. | Мирлюбская | |
| Гл.спец. | Гитман | |
| ГИП | Френкель | |
| Рук.гр. | Астахова | |
| Инж. | Юркин | |

3.501.2-139.1-6-311.000

Узел ПС3

| Стадия | Масса | Масштаб |
|---|---|---|
| Р | 33,0 | 1:10 |
| Лист | Листов 1 | |

Гипротрансмост

Копировал Ивинская

Формат А3

25510-09 · 36

3.501.2-139.1-6-403.000 изображена 3.501.2-139.1-6-403.000-01 зеркальное отражение

1-1

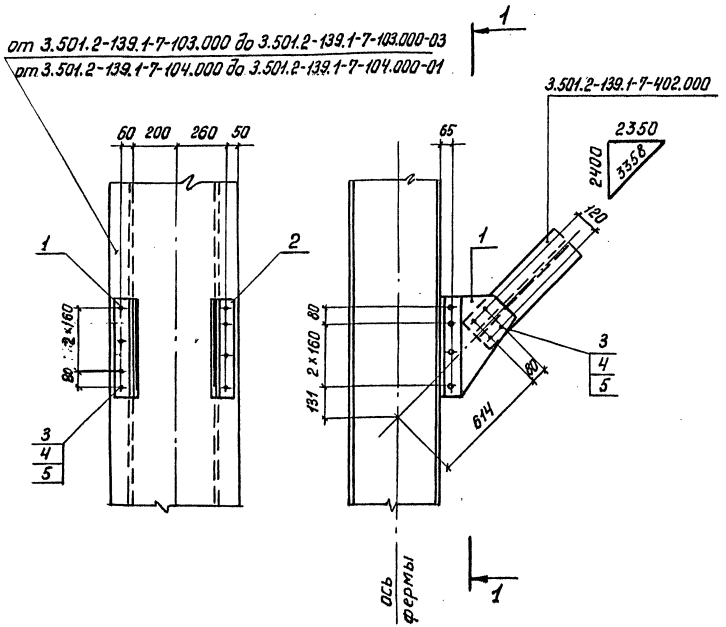


| Формат | Зона | Поз. | Обозначение | Наименование | Кол. | Примечание |
|---|---|---|---|---|---|---|
| | | | | | | |
| | | | | | | |
| | | | | Сборочные единицы | | |
| А4 | | 1 | 3.501.2-139.1-6-403.100 | Фасонка ФП31 | 1 | 18,5кг |
| | | 2 | -01 | Фасонка ФП32 | 1 | 18,5кг |
| | | | | | | |
| | | | | Стандартные изделия | | |
| | | 3 | | Болт М22×70-6g.110 | | |
| | | | | ГОСТ 22353-77 | 16 | 0,312кг |
| | | 4 | | Гайка М22-6Н.110 | | |
| | | | | ГОСТ 22354-77 | 16 | 0,108кг |
| | | 5 | | Шайба 22 ГОСТ 22355-77 | 32 | 0,059кг |
| | | | | | | |
| | | | Дополнительный номер | исполнения узла ПР | | |
| | | | должен соответствовать | дополнительному | | |
| | | | номеру исполнения | пролетного строения | | . |

| Поз. | Материалы для дополнительного номера исполнения | | |
|---|---|---|---|
| | 01 | 02 | 03 |
| 3 | Болт М22×70-6g.110 ГОСТ 22353-77 | Болт М22×70-6g.110ХЛ1 ГОСТ 22353-77 | |
| 4 | Гайка М22-6Н.110 ГОСТ 22354-77 | Гайка М22-6Н.110ХЛ1 ГОСТ 22354-77 | |

| | | |
|---|---|---|
| Нач.отд. | Манов | |
| Н.контр. | Миролюбская | |
| Гл.спец. | Гитман | |
| ГИП | Френкель | |
| Рук.гр. | Астахова | |
| Инж. | Еремина | |

1293/7 | 36

3.501.2-139.1-6-403.000

Узел ПР1

| Стадия | Масса | Масштаб |
|---|---|---|
| Р | 45,6 | 1:20 |
| Лист | Листов 1 | |

Гипротрансмост

Инв.№подл. 13722 | Подпись и дата | Взам.инв.№

Копировал Ивинская Формат А3

25510-09 37

3.501.2-139.1-6-502.000 изображено 3.501.2-139.1-6-502.000-01- зеркальное отражение

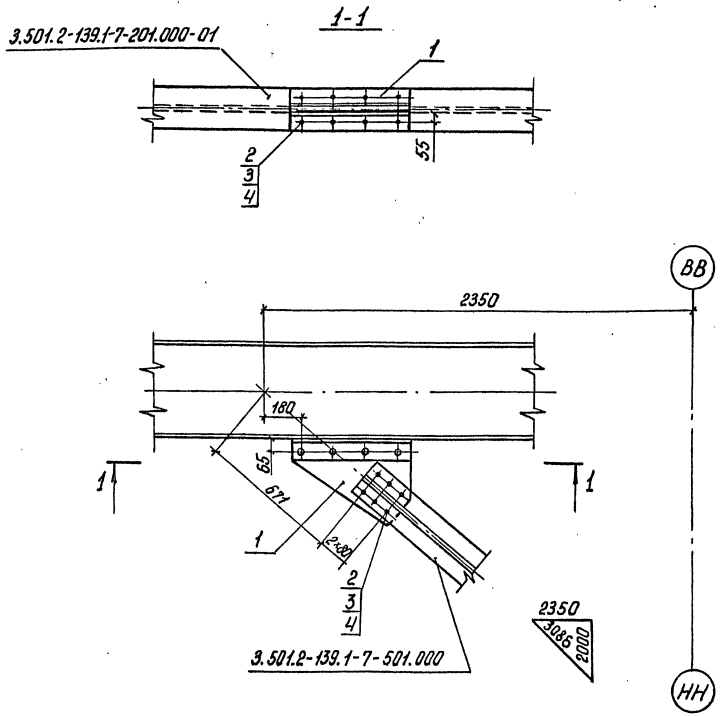


| Формат | Зона | Поз. | Обозначение | Наименование | Кол. | Примечание |
|---|---|---|---|---|---|---|
| | | | | | | |
| | | | | | | |
| | | | | | | |
| | | | | | | |
| | | | | Сборочные единицы | | |
| А4 | | 1 | 3.501.2-139.1-6-502.100 | Фасонка | 1 | 30,7кг |
| | | | | | | |
| | | | | Стандартные изделия | | |
| | | 2 | | Болт М22×70-6g. 110 | | |
| | | | | ГОСТ 22353-77 | 14 | 0,312кг |
| | | 3 | | Гайка М22-6Н. 110 | | |
| | | | | ГОСТ 22354-77 | 14 | 0,108кг |
| | | 4 | | Шайба 22 ГОСТ 22355-77 | 28 | 0,059кг |
| | | | | | | |
| | | | Дополнительный номер исполнения узла РП должен | | | |
| | | | соответствовать дополнительному номеру | | | |
| | | | исполнения пролетного строения. | | | |

| Поз. | Материалы для дополнительного номера исполнения | | |
|---|---|---|---|
| | 01 | 02 | 03 |
| 2 | Болт М22×70-6g. 110 ГОСТ 22353-77 | Болт М22×70-6g. 110ХЛ1 ГОСТ 22353-77 | |
| 3 | Гайка М22-6Н. 110 ГОСТ 22354-77 | Гайка М22-6Н.110 ГОСТ 22354-77 | |

| | | |
|---|---|---|
| Инв.№подл. | Подпись и дата | Взам.инв.№ |
| 113725 | | |

1293/7 | 37

| | | |
|---|---|---|
| Нач.отд. | Манов | |
| Н.контр. | Мирлюбская | |
| Гл.спец. | Гитман | |
| ГИП | Френкель | |
| Рук.гр. | Астахова | |
| Инж. | Юркин | |
| Инж. | Ларина | |

3.501.2-139.1-6-502.000

Узел РП1

| Стадия | Масса | Масштаб |
|---|---|---|
| Р | 38,2 | 1:20 |
| Лист | Листов 1 | |

Гипротрансмост

Копировал Ивинская

Формат А3

3.501.2-139.1-6-503.000 изображена 3.501.2-139.1-6-503.000-01 зеркальное отражение

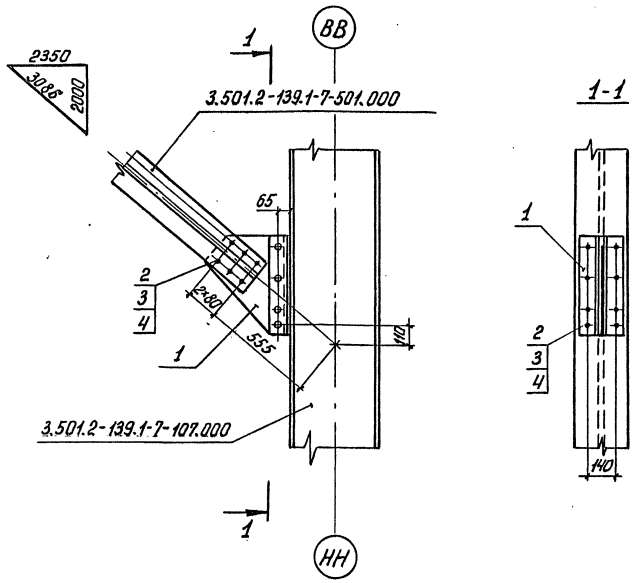


| Формат | Зона | Поз. | Обозначение | Наименование | Кол. | Примечание |
|---|---|---|---|---|---|---|
| | | | | | | |
| | | | | | | |
| | | | | | | |
| | | | | | | |
| | | | | Сборочные единицы | | |
| А4 | | 1 | 3.501.2-139.1-6-503.100 | Фасонка | 1 | 27,3кг |
| | | | | | | |
| | | | | Стандартные изделия | | |
| | | 2 | | Болт М22×70-6g.110 | | |
| | | | | ГОСТ 22353-77 | 14 | 0,312кг |
| | | 3 | | Гайка М22-6Н.110 | | |
| | | | | ГОСТ 22354-77 | 14 | 0,108кг |
| | | 4 | | Шайба 22 ГОСТ 22355-77 | 28 | 0,059кг |
| | | | | | | |
| | | | Дополнительный номер исполнения узла СП | | | |
| | | | должен соответствовать дополнительному номеру | | | |
| | | | исполнения пролетного строения. | | | |

| Поз. | Материалы для дополнительного номера исполнения | | |
|---|---|---|---|
| | 01 | 02 | 03 |
| 2 | Болт М22×70-6g.110 ГОСТ 22353-77 | Болт М22×70-6g.110ХЛ1 ГОСТ 22353-77 | |
| 3 | Гайка М22-6Н.110 ГОСТ 22354-77 | Гайка М22-6Н.110ХЛ1 ГОСТ 22354-77 | |

| | | |
|---|---|---|
| Нач.отд. | Монов | |
| Н.контр. | Миролюбская | |
| Гл.спец. | Гитман | |
| ГИП | Френкель | |
| Рук.гр. | Астахова | |
| Инж. | Юркин | |
| Инж. | Ларина | |

1293/7 | 38.

3.501.2-139.1-6-503.000

Узел СП1

| Стадия | Масса | Масштаб |
|---|---|---|
| Р | 34,8 | 1:20 |
| Лист | Листов 1 | |

Гипротрансмост

Инв.№ подл. | 113726 | Подпись и дата | Взам.инв.№

Копировал Ивинская

Формат А3

| Формат | Зона | Поз. | Обозначение | Наименование | Кол. | Примечание |
|---|---|---|---|---|---|---|
| | | | | Документация | | |
| А3 | | | 3.501.2-139.1-6-607.000СБ | Сборочный чертеж | | |
| | | | | Стандартные изделия | | |
| | | 1 | | Болт М22×70-6g.110 | | |
| | | | | ГОСТ 22353-77 | 18 | 0,312кг |
| | | 2 | | Болт М22×100-6g.110 | | |
| | | | | ГОСТ 22353-77 | 6 | 0,399кг |
| | | 3 | | Гайка М22-6Н.110 | | |
| | | | | ГОСТ 22354-77 | 24 | 0,108кг |
| | | 4 | | Шайба 22 ГОСТ 22355-77 | 48 | 0,059кг |
| | | | Переменные данные | для исполнений | | |
| | | | | 3.501.2-139.1-6-607.000 | | СП41 |
| | | | | Детали | | |
| Б4 | | 5 | 3.501.2-139.1-6-607.001 | Лист Б10 ГОСТ 19903-74 (см. таблицу) | | |
| | | | | 335×950 | 1 | 25,0кг |
| Б4 | | 6 | 3.501.2-139.1-6-607.002 | Лист 25 ГОСТ 19903-74 (см. таблицу) | | |
| | | | | 120×350 | 2 | 8,2кг |
| | | | | 3.501.2-139.1-6-607.000-01 | | СП42 |
| | | | | Детали | | |
| Б4 | | 5 | 3.501.2-139.1-6-607.003 | Лист Б10 ГОСТ 19903-74 (см. таблицу) | | |
| | | | | 335×1010 | 1 | 26,6кг |
| Б4 | | 6 | 3.501.2-139.1-6-607.004 | Лист 25 ГОСТ 19903-74 (см. таблицу) | | |
| | | | | 120×380 | 2 | 8,9кг |

| Формат | Зона | Поз. | Обозначение | Наименование | Кол. | Примечание |
|---|---|---|---|---|---|---|
| | | | | Дополнительный номер исполнения узла СП4 должен соответствовать дополнительному номеру исполнения пролетного строения. | | |

| Поз. | Материалы для дополнительного номера исполнения | | |
|---|---|---|---|
| | 01 | 02 | 03 |
| 1, 2 | Болт М22×2-6g.110 ГОСТ 22353-77 | Болт М22×2-6g.110.ХЛ1 ГОСТ 22353-77 | |
| 3 | Гайка М22-6Н.110 ГОСТ 22354-77 | Гайка М22-6Н.110.ХЛ1 ГОСТ 22354-77 | |
| 5 | 15ХСНД ГОСТ 6713-75* | 15ХСНД-2 ГОСТ 6713-75* | 10ХСНД-3 ГОСТ 6713-75* |
| 6 | 16Д ГОСТ 6713-75* | 15ХСНД ГОСТ 6713-75* | |

| | | |
|---|---|---|
| Нач.отд. | Манов | |
| Н.контр. | Миролюбская | |
| Гл.спец. | Гитман | |
| ГИП | Френкель | |
| Рук.гр. | Астахова | |
| Вед.инж. | Ярлыкова | |
| Инж. | Акулова | |

1993/7 | 39

**3.501.2-139.1-6-607.000**

Узел СП4 (СП41, СП42)

| Стадия | Лист | Листов |
|---|---|---|
| Р | | 1 |

Гипротрансмост

Копировал Ивинская

Формат А3

25510-09 40

Инв.№ подл. | Подпись и дата | Взам.инв.№

113790

## Позиция 5

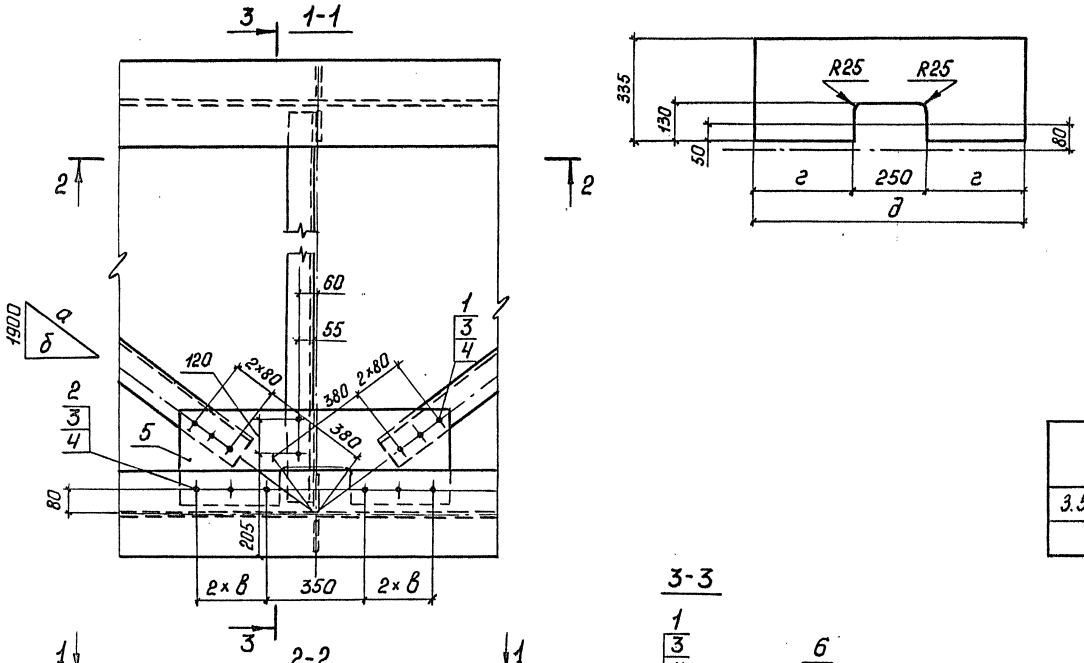


| Обозначение | Размеры, мм. | | | | | Масса, кг |
|---|---|---|---|---|---|---|
| | а | б | в | г | д | |
| 3.501.2-139.1-6-607.000 | 3168 | 2534 | 120 | 350 | 950 | 54,8 |
| -01 | 3330 | 2734 | 140 | 380 | 1010 | 57,8 |

Болты поз. 1,2, расположенные в уровне верхнего пояса, устанавливать головками кверху

1293/7 | 40

| | | |
|---|---|---|
| Нач. отд. | Манов | |
| Н. контр. | Миролюбская | |
| Гл. спец. | Гитман | |
| ГИП | Френкель | |
| Рук. гр. | Астахова | |
| Вед. инж. | Ярлыкова | |
| Инж. | Акулова | |

**3.501.2-139.1-6-607.000 СБ**

Узел СПЧ (СПЧ1, СПЧ2)
Сборочный чертеж

| Стадия | Масса | Масштаб |
|---|---|---|
| Р | см. таблицу | 1:15 |
| Лист | Листов 1 | |

Гипротрансмост

Инв. № подл. 113791 | Подпись и дата | Взам. инв. №

Копировал Ивинская

Формат А3

| Формат | Зона | Поз. | Обозначение | Наименование | Кол. | Примечание |
|---|---|---|---|---|---|---|
| | | | | | | |
| | | | | | | |
| | | | | | | |
| | | | | Документация | | |
| А3 | | | 3.501.2-139.1-6-608.000СБ | Сборочный чертеж | | |
| | | | | | | |
| | | | | Детали | | |
| Б4 | | 1 | 3.501.2-139.1-6-608.001 | Лист Б12 ГОСТ 19903-74 (см. таблицу) | | |
| | | | | 300×890 | 2 | 25,2кг |
| | | | | Стандартные изделия | | |
| | | 7 | | Болт М22×70-6g.110 | | |
| | | | | ГОСТ 22353-77 | 19 | 0,312кг |
| | | 8 | | Болт М22×100-6g.110 | | |
| | | | | ГОСТ 22353-77 | 22 | 0,399кг |
| | | 11 | | Гайка М22-6Н.110 | | |
| | | | | ГОСТ 22354-77 | 46 | 0,108кг |
| | | 13 | | Шайба 22 ГОСТ 22355-77 | 92 | 0,059кг |
| | | | | | | |
| | | | Переменные данные | для исполнений | | |
| | | | | 3.501.2-139.1-6-608.000 | | СПБ1 |
| | | | | Детали | | |
| Б4 | | 2 | 3.501.2-139.1-6-608.002 | Уголок Б-160×100×14 ГОСТ 8510-72* (см. таблицу) | | |
| | | | | ℓ=300 | 1 | 8,2кг |
| | | | | Стандартные изделия | | |
| | | 6 | | Болт М20×260 | | |
| | | | | ГОСТ 7798-70* | 1 | 0,713кг |
| | | 7 | | Болт М22×70-6g.110 | | |
| | | | | ГОСТ 22353-77 | 3 | 0,312кг |

| Формат | Зона | Поз. | Обозначение | Наименование | Кол | Примечание |
|---|---|---|---|---|---|---|
| | | 8 | | Болт М22×100-6g.110 | | |
| | | | | ГОСТ 22353-77 | 2 | 0,399кг |
| | | 10 | | Гайка М20 | | |
| | | | | ГОСТ 5915-70* | 1 | 0,063кг |
| | | 12 | | Шайба 20 ГОСТ 11371-78 | 1 | 0,017кг |
| | | | | | | |
| | | | | 3.501.2-139.1-6-608.000-01 | | СПБ2 |
| | | | | Детали | | |
| Б4 | | 2 | 3.501.2-139.1-6-608.002 | Уголок Б-160×100×14 ГОСТ 8510-72* (см. таблицу) | | |
| | | | | ℓ=300 | 1 | 8,2кг |
| Б4 | | 3 | 3.501.2-139.1-6-608.003 | Лист Б10 ГОСТ 19903-74 (см. таблицу) | | |
| | | | | 385×565 | 1 | 11,7кг |

| Поз. | Материалы для дополнительного номера исполнения | | |
|---|---|---|---|
| | 01 | 02 | 03 |
| 1, 3, 4 | 15ХСНД ГОСТ 6713-75* | 15ХСНД-2 ГОСТ 6713-75* | 10ХСНД-3 ГОСТ 6713-75* |
| 2 | 16Д ГОСТ 6713-75* | 15ХСНД ГОСТ 6713-75* | 10ХСНД ГОСТ 6713-75* |
| 7, 8, 9 | Болт М22×ℓ-6g.110 ГОСТ 22353-77 | Болт М22×ℓ-6g.110.ХЛ1 ГОСТ 22353-77 | |
| 11 | Гайка М22-6Н.110 ГОСТ 22354-77 | Гайка М22-6Н.110.ХЛ1 ГОСТ 22354-77 | |
| 6, 10 | Ст.3кп ГОСТ 380-71* | В Ст.3сп4 ГОСТ 380-71* | |
| 5 | 16Д ГОСТ 6713-75* | 15ХСНД ГОСТ 6713-75* | |

1293/7. 41

| | | | |
|---|---|---|---|
| Нач.отд. | Монов | | 3.501.2-139.1-6-608.000 |
| Н.контр. | Миролюбская | | |
| Гл.спец. | Гитман | | Узел СПБ (СПБ1... СПБ6) |
| ГИП | Френкель | | |
| Рук.гр. | Астахова | | |
| Инж. | Юркин | | |

| Стадия | Лист | Листов |
|---|---|---|
| Р | 1 | 3 |

Гипротрансмост

Инв.№ подл. | 113792 | Подпись и дата | Взам. инв.№

Копировала Ивинская

Формат А3

| Формат | Зона | Поз. | Обозначение | Наименование | Кол. | Примечание |
|---|---|---|---|---|---|---|
| Б4 | | 5 | 3.501.2-139.1-6-608.004 | Лист 25 ГОСТ 19903-74 (см. таблицу) | | |
| | | | | 120×565 | 1 | 13,3 кг |
| | | | | Стандартные изделия | | |
| | | 6 | | Болт М20×260 | | |
| | | | | ГОСТ 7798-70* | 1 | 0,713 кг |
| | | 7 | | Болт М22×70-6g.110 | | |
| | | | | ГОСТ 22353-77 | 3 | 0,312 кг |
| | | 8 | | Болт М22×100-6g.110 | | |
| | | | | ГОСТ 22353-77 | 1 | 0,399 кг |
| | | 9 | | Болт М22×120-6g.110 | | |
| | | | | ГОСТ 22353-77 | 7 | 0,457 кг |
| | | 10 | | Гайка М20 | | |
| | | | | ГОСТ 5915-70* | 1 | 0,063 кг |
| | | 11 | | Гайка М22-6Н.110 | | |
| | | | | ГОСТ 22354-77 | 6 | 0,108 кг |
| | | 12 | | Шайба 20 ГОСТ 11371-78 | 1 | 0.017 кг |
| | | 13 | | Шайба 22 ГОСТ 22355-77 | 12 | 0,059 кг |
| | | | | 3.501.2-139.1-6-608.000-02 | | СПБ2н |
| | | | (то же как для | 3.501.2-139.1-6-608.000-01) | | |
| | | | | 3.501.2-139.1-6-608.000-03 | | СПБ3 |
| | | | | Стандартные изделия | | |
| | | 7 | | Болт М22×70-6g.110 | | |
| | | | | ГОСТ 22353-77 | 5 | 0,312 кг |
| | | | | 3.501.2-139.1-6-608.000-04 | | СПБ4 |
| | | | | Детали | | |
| Б4 | | 3 | 3.501.2-139.1-6-608.003 | Лист Б10 ГОСТ 19903-74 (см. таблицу) | | |
| | | | | 385×565 | 1 | 11,7 кг |

| Формат | Зона | Поз. | Обозначение | Наименование | Кол. | Примечание |
|---|---|---|---|---|---|---|
| Б4 | | 5 | 3.501.2-139.1-6-608.004 | Лист 25 ГОСТ 19903-74 (см. таблицу) | | |
| | | | | 120×565 | 1 | 13,3 кг |
| | | | | Стандартные изделия | | |
| | | 7 | | Болт М22×70-6g.110 | | |
| | | | | ГОСТ 22353-77 | 4 | 0,312 кг |
| | | 9 | | Болт М22×120-6g.110 | | |
| | | | | ГОСТ 22353-77 | 7 | 0,457 кг |
| | | 11 | | Гайка М22-6Н.110 | | |
| | | | | ГОСТ 22354-77 | 6 | 0,108 кг |
| | | 13 | | Шайба 22 ГОСТ 22355-77 | 12 | 0,059 кг |
| | | | | 3.501.2-139.1-6-608.000-05 | | СПБ4н |
| | | | (то же как для | 3.501.2-139.1-6-608.000-04) | | |

Инв.№ подл. | Подпись и дата | Взам. инв.№ 113792

| Формат | Зона | Поз. | Обозначение | Наименование | Кол. | Примечание |
|---|---|---|---|---|---|---|
| | | | | | | |
| | | | | 3.501.2-139.1-6-608.000-06 | | СПБ5 |
| | | | | Детали | | |
| БЧ | | 2 | 3.501.2-139.1-6-608.002 | Уголок Б-160×100×14 ГОСТ 8510-72* | | |
| | | | | (см. таблицу) | | |
| | | | | ℓ = 300 | 1 | 8,2 кг |
| БЧ | | 4 | 3.501.2-139.1-6-608.004 | Лист Б10 ГОСТ 19903-74 | | |
| | | | | (см. таблицу) | | |
| | | | | 385×565 | 1 | 11,7 кг |
| БЧ | | 5 | 3.501.2-139.1-6-608.005 | Лист 25 ГОСТ 19903-74 | | |
| | | | | (см. таблицу) | | |
| | | | | 120×565 | 1 | 13,3 кг |
| | | | | Стандартные изделия | | |
| | | 6 | | Болт М20×260 | | |
| | | | | ГОСТ 7798-70* | 1 | 0,713 кг |
| | | 7 | | Болт М22×70-6g.110 | | |
| | | | | ГОСТ 22353-77 | 3 | 0,312 кг |
| | | 8 | | Болт М22×100-6g.110 | | |
| | | | | ГОСТ 22353-77 | 1 | 0,399 кг |
| | | 9 | | Болт М22×120-6g.110 | | |
| | | | | ГОСТ 22353-77 | 7 | 0,457 кг |
| | | 10 | | Гайка М20 | | |
| | | | | ГОСТ 5915-70* | 1 | 0,063 кг |
| | | 11 | | Гайка М22-6Н.110 | | |
| | | | | ГОСТ 22354-77 | 6 | 0,108 кг |
| | | 12 | | Шайба 20 ГОСТ 11371-78 | 1 | 0,017 кг |
| | | 13 | | Шайба 22 ГОСТ 22355-77 | 12 | 0,059 кг |
| | | | | 3.501.2-139.1-6-608.000-07 | | СПБ5н |
| | | | (то же как для | 3.501.2-139.1-6-608.000-06) | | |

| Формат | Зона | Поз. | Обозначение | Наименование | Кол. | Примечание |
|---|---|---|---|---|---|---|
| | | | | 3.501.2-139.1-6-608.000-08 | | СПБ6 |
| | | | | Детали | | |
| БЧ | | 4 | 3.501.2-139.1-6-608.004 | Лист Б10 ГОСТ 19903-74 | | |
| | | | | (см. таблицу) | | |
| | | | | 385×565 | 1 | 11,7 кг |
| БЧ | | 5 | 3.501.2-139.1-6-608.005 | Лист 25 ГОСТ 19903-74 | | |
| | | | | (см. таблицу) | | |
| | | | | 120×565 | 1 | 13,3 кг |
| | | | | Стандартные изделия | | |
| | | 7 | | Болт М22×70-6g.110 | | |
| | | | | ГОСТ 22353-77 | 4 | 0,312 кг |
| | | 9 | | Болт М22×120-6g.110 | | |
| | | | | ГОСТ 22353-77 | 7 | 0,457 кг |
| | | 11 | | Гайка М22-6Н.110 | | |
| | | | | ГОСТ 22354-77 | 6 | 0,108 кг |
| | | 13 | | Шайба 22 ГОСТ 22355-77 | 12 | 0,059 кг |
| | | | | 3.501.2-139.1-6-608.000-09 | | СПБ6н |
| | | | (то же как для | 3.501.2-139.1-6-608.000-08) | | |
| | | | Дополнительный номер исполнения узла СПБ | | | |
| | | | должен соответствовать дополнительному номе- | | | |
| | | | ру исполнения пролетного строения. | | | |

Взам. инв.№

Подпись и дата

Инв.№ подл. 113792

Рис.1

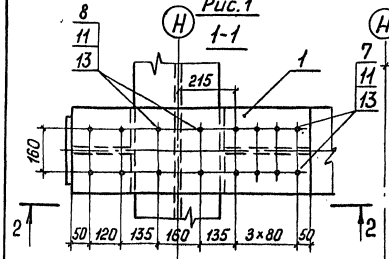


Рис.2
Остальное - см.рис.1

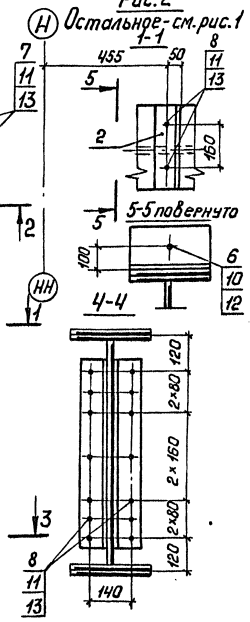


Рис.3
Остальное - см.рис.1

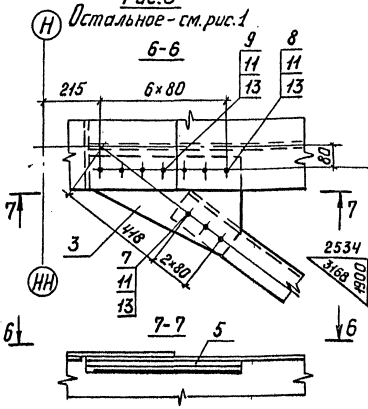


Рис.4
Остальное - см.рис.1

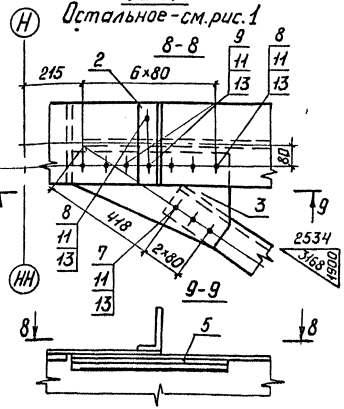


Позиция 3

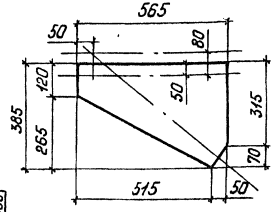


Позиция 4

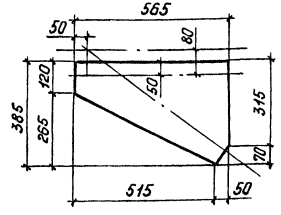


Рис.5
Остальное - см.рис.1

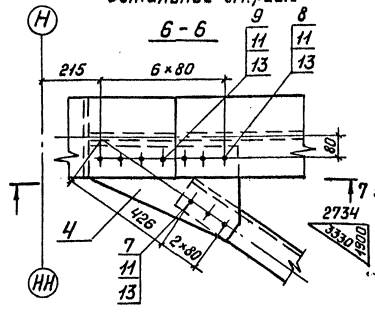


Рис.6
Остальное - см.рис.1

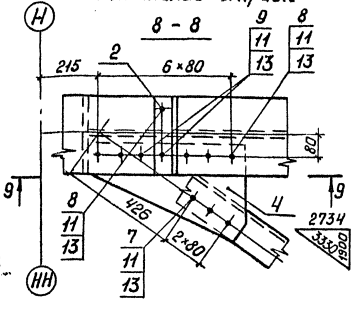


| Изображена | Рис. | Зеркальное отражение | Масса, кг. |
|---|---|---|---|
| 3.501.2-139.1-6-608.000 | 2 | — | 86,2 |
| -01 | 4 | 3.501.2-139.1-6-608.000-02 | 115,4 |
| -03 | 1 | — | 77,1 |
| -04 | 3 | 3.501.2-139.1-6-608.000-05 | 108,3 |
| -06 | 6 | -07 | 115,4 |
| -08 | 5 | -09 | 106,3 |

| | | |
|---|---|---|
| Нач.отд. | Манов | |
| Н.контр. | Миролюдская | |
| Гл.спец. | Гитман | |
| ГИП | Френкель | |
| Рук.гр. | Астахова | |
| Инж. | Юркин | |

1293/7 | 44

**3.501.2-139.1-6-608.000 СБ**

Узел СПБ (СПБ1.... СПБ6)
Сборочный чертеж

| Стадия | Масса | Масштаб |
|---|---|---|
| Р | см. таблицу | 1:15 |
| Лист | Листов 1 | |

Гипротрансмост

Инв.№ подл. 113793 | Подпись и дата | Взам. инв.№

Копировал Ивинская

Формат А3

| Формат | Зона | Поз. | Обозначение | Наименование | Кол. | Примечание |
|---|---|---|---|---|---|---|
| | | | | | | |
| | | | | | | |
| | | | | | | |
| | | | | Документация | | |
| А3 | | | 3.501.2-139.1-6-609.000СБ | Сборочный чертеж | | |
| | | | | | | |
| | | | | Детали | | |
| Б4 | | 1 | 3.501.2-139.1-6-609.001 | Лист Б12 ГОСТ 19903-74 | | |
| | | | | (см. таблицу) | | |
| | | | | 300×1170 | 1 | 33,1кг |
| Б4 | | 2 | 3.501.2-139.1-6-609.002 | Лист 16 ГОСТ 19903-74 | | |
| | | | | (см. таблицу) | | |
| | | | | 300×1490 | 1 | 56,1кг |
| | | | | Стандартные изделия | | |
| | | 8 | | Болт М22×70-6g.110 | | |
| | | | | ГОСТ 22353-77 | 20 | 0,312кг |
| | | 9 | | Болт М22×85-6g.110 | | |
| | | | | ГОСТ 22353-77 | 36 | 0,355кг |
| | | 12 | | Гайка М22-6Н.110 | | |
| | | | | ГОСТ 22354-77 | 70 | 0,108кг |
| | | 14 | | Шайба 22 ГОСТ 22355-77 | 140 | 0,059кг |
| | | | | | | |
| | | | | Переменные данные для исполнений | | |
| | | | | 3.501.2-139.1-6-609.000 | | СПБ7 |
| | | | | Детали | | |
| Б4 | | 3 | 3.501.2-139.1-6-609.003 | Уголок Б-160×100×14 ГОСТ 8510-72* | | |
| | | | | (см. таблицу) | | |
| | | | | ℓ=300 | 2 | 8,2кг |

| Формат | Зона | Поз. | Обозначение | Наименование | Кол. | Примечание |
|---|---|---|---|---|---|---|
| | | | | Стандартные изделия | | |
| | | 7 | | Болт М20×260 | | |
| | | | | ГОСТ 7798-70* | 2 | 0,713кг |
| | | 9 | | Болт М22×85-6g.110 | | |
| | | | | ГОСТ 22353-77 | 14 | 0,355кг |
| | | 11 | | Гайка М20 | | |
| | | | | ГОСТ 5915-70* | 2 | 0,063кг |
| | | 13 | | Шайба 20 ГОСТ 11371-78 | 2 | 0,017кг |

| Поз. | Материалы для дополнительного номера исполнения | | |
|---|---|---|---|
| | 01 | 02 | 03 |
| 1, 2, 4, 5 | 15ХСНД ГОСТ 6713-75* | 15ХСНД-2 ГОСТ 6713-75* | 10ХСНД-3 ГОСТ 6713-75* |
| 3 | 16Д ГОСТ 6713-75* | 15ХСНД ГОСТ 6713-75* | 10ХСНД ГОСТ 6713-75* |
| 8, 9, 10 | Болт М22×ℓ-6g.110 ГОСТ 22353-77 | Болт М22×ℓ-6g.110ХЛ1 ГОСТ 22353-77 | |
| 12 | Гайка М22-6Н.110 ГОСТ 22354-77 | Гайка М22-6Н.110ХЛ1 ГОСТ 22354-77 | |
| 7, 11 | Ст.3кп ГОСТ 380-71* | ВСт.3сп4 ГОСТ 380-71* | |
| 6 | 16Д ГОСТ 6713-75* | 15ХСНД ГОСТ 6713-75* | |

1293/7 | 45

| | | | |
|---|---|---|---|
| Нач. отд. | Манов | | 3.501.2-139.1-6-609.000 |
| Н. контр. | Миролюбская | | |
| Гл. спец. | Гитман | | Узел СПБ (СПБ7... СПБ12) |
| ГИП | Френкель | | Стадия: Р; Лист: 1; Листов: 3 |
| Рук. гр. | Астахова | | Гипротрансмост |
| Инж. | Карсонова | | |

Инв. № подл. 113794 | Подпись и дата | Взам. инв. №

Копировал Ивинская

| Формат | Зона | Поз. | Обозначение | Наименование | Кол. | Примечание |
|---|---|---|---|---|---|---|
| | | | | 3.501.2-139.1-6-609.000-01 | | СПБ8 |
| | | | | Детали | | |
| БЧ | | 3 | 3.501.2-139.1-6-609.003 | Уголок Б-160×100×14 ГОСТ 8510-72* | | |
| | | | | (см. таблицу) | | |
| | | | | ℓ=300 | 2 | 8,2 кг |
| БЧ | | 4 | 3.501.2-139.1-6-608.003 | Лист Б10 ГОСТ 19903-74 | | |
| | | | | (см. таблицу) | | |
| | | | | 385×565 | 2 | 11,6 кг |
| БЧ | | 6 | 3.501.2-139.1-6-609.004 | Лист 25 ГОСТ 19903-74 | | |
| | | | | (см. таблицу) | | |
| | | | | 120×565 | 2 | 13,3 кг |
| | | | | Стандартные изделия | | |
| | | 7 | | Болт М20×260 | | |
| | | | | ГОСТ 7798-70* | 2 | 0,713 кг |
| | | 8 | | Болт М22×70-6g.110 | | |
| | | | | ГОСТ 22353-77 | 6 | 0,312 кг |
| | | 10 | | Болт М22×120-6g.110 | | |
| | | | | ГОСТ 22353-77 | 14 | 0,457 кг |
| | | 11 | | Гайка М20 | | |
| | | | | ГОСТ 5915-70* | 2 | 0,063 кг |
| | | 12 | | Гайка М22-6Н.110 | | |
| | | | | ГОСТ 22354-77 | 6 | 0,108 кг |
| | | 13 | | Шайба 20 ГОСТ 11371-78 | 2 | 0,017 кг |
| | | 14 | | Шайба 22 ГОСТ 22355-77 | 12 | 0,059 кг |
| | | | | | | |
| | | | | | | |
| | | | | 3.501.2-139.1-6-609.000-02 | | СПБ9 |
| | | | | Стандартные изделия | | |
| | | 9 | | Болт М22×85-6g.110 | | |
| | | | | ГОСТ 22353-77 | 14 | 0,355 кг |

| Формат | Зона | Поз. | Обозначение | Наименование | Кол. | Примечание |
|---|---|---|---|---|---|---|
| | | | | 3.501.2-139.1-6-609.000-03 | | СПБ10 |
| | | | | Детали | | |
| БЧ | | 4 | 3.501.2-139.1-6-608.003 | Лист Б10 ГОСТ 19903-74 | | |
| | | | | (см. таблицу) | | |
| | | | | 385×565 | 2 | 11,6 кг |
| БЧ | | 6 | 3.501.2-139.1-6-609.004 | Лист 25 ГОСТ 19903-74 | | |
| | | | | (см. таблицу) | | |
| | | | | 120×565 | 2 | 13,3 кг |
| | | | | Стандартные изделия | | |
| | | 8 | | Болт М22×70-6g.110 | | |
| | | | | ГОСТ 22353-77 | 6 | 0,312 кг |
| | | 10 | | Болт М22×120-6g.110 | | |
| | | | | ГОСТ 22353-77 | 14 | 0,457 кг |
| | | 12 | | Гайка М22-6Н.110 | | |
| | | | | ГОСТ 22354-77 | 6 | 0,108 кг |
| | | 14 | | Шайба 22 ГОСТ 22355-77 | 12 | 0,059 кг |

Инв.№ подл. | Подпись и дата | Взам. инв.№ | 113794

1293/7 | 46

3.501.2-139.1-6-609.000 | Лист 2

Копировал Ивинская | 25570-09 | Формат А3 | 47

| Формат | Зона | Поз. | Обозначение | Наименование | Кол. | Примечание |
|---|---|---|---|---|---|---|
| | | | | | | |
| | | | 3.501.2-139.1-6-609.000-04 | | | СПБ11 |
| БЧ | | 3 | 3.501.2-139.1-6-609.003 | Уголок Б-160×100×14 ГОСТ 8510-72 / (см. таблицу) | | |
| | | | | ℓ = 300 | 2 | 8,2кг |
| БЧ | | 4 | 3.501.2-139.1-6-608.003 | Лист Б10 ГОСТ 19903-74 / (см. таблицу) | | |
| | | | | 385×565 | 1 | 11,6кг |
| БЧ | | 5 | 3.501.2-139.1-6-608.004 | Лист Б 10 ГОСТ 19903-74 / (см. таблицу) | | |
| | | | | 385×565 | 1 | 11,6кг |
| БЧ | | 6 | 3.501.2-139.1-6-609.004 | Лист 25 ГОСТ 19903-74 / (см. таблицу) | | |
| | | | | 120×565 | 2 | 13,3кг |
| | | | | Стандартные изделия | | |
| | | 7 | | Болт М20×260 | | |
| | | | | ГОСТ 7798-70* | 2 | 0,713кг |
| | | 8 | | Болт М22×70-6g.110 | | |
| | | | | ГОСТ 22353-77 | 6 | 0,312кг |
| | | 10 | | Болт М22×120-6g.110 | | |
| | | | | ГОСТ 22353-77 | 14 | 0,457кг |
| | | 11 | | Гайка М20 | | |
| | | | | ГОСТ 5915-70* | 2 | 0,063кг |
| | | 12 | | Гайка М22-6Н.110 | | |
| | | | | ГОСТ 22354-77 | 6 | 0,108кг |
| | | 13 | | Шайба 20 ГОСТ 11371-78 | 2 | 0,017кг |
| | | 14 | | Шайба 22 ГОСТ 22355-77 | 12 | 0,059кг |
| | | | | | | |
| | | | | | | |

| Формат | Зона | Поз. | Обозначение | Наименование | Кол. | Примечание |
|---|---|---|---|---|---|---|
| | | | | 3.501.2-139.1-6-609.000-05 | | СПБ11м |
| | | | (то же как для | 3.501.2-139.1-6-609.000-04) | | |
| | | | | 3.501.2-139.1-6-609.000-06 | | СПБ12 |
| БЧ | | 4 | 3.501.2-139.1-6-608.003 | Лист Б10 ГОСТ 19903-74 / (см. таблицу) | | |
| | | | | 385×565 | 1 | 11,6кг |
| БЧ | | 5 | 3.501.2-139.1-6-608.004 | Лист Б 10 ГОСТ 19903-74 / (см. таблицу) | | |
| | | | | 385×565 | 1 | 11,6кг |
| БЧ | | 6 | 3.501.2-139.1-6-609.004 | Лист 25 ГОСТ 19903-74 / (см. таблицу) | | |
| | | | | 120×565 | 2 | 13,3кг |
| | | | | Стандартные изделия | | |
| | | 8 | | Болт М22×70-6g.110 | | |
| | | | | ГОСТ 22353-77 | 6 | 0,312кг |
| | | 10 | | Болт М22×120-6g.110 | | |
| | | | | ГОСТ 22353-77 | 14 | 0,457кг |
| | | 12 | | Гайка М22-6Н.110 | | |
| | | | | ГОСТ 22354-77 | 6 | 0,108кг |
| | | 14 | | Шайба 22 ГОСТ 22355-77 | 12 | 0,059кг |
| | | | | 3.501.2-139.1-6-609.000-07 | | СПБ12м |
| | | | (то же как для | 3.501.2-139.1-6-609.000-06) | | |
| | | | | | | |
| | | | Дополнительный номер | исполнения узла СПБ | | |
| | | | должен соответствовать | дополнительному номеру | | |
| | | | исполнения пролетного | строения. | | |

Инв.№ подл. | Подпись и дата | Взам. инв.№ | 113794



Копировал Ивинская Формат А3

25310-09 48

Рис. 1

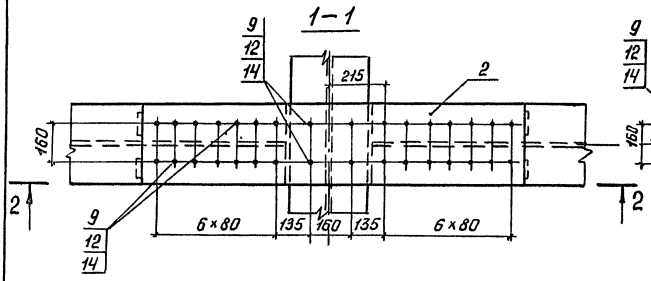


Рис. 2
Остальное - см. рис. 1

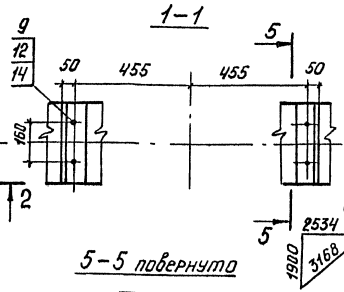


Рис. 3
Остальное - см. рис. 1

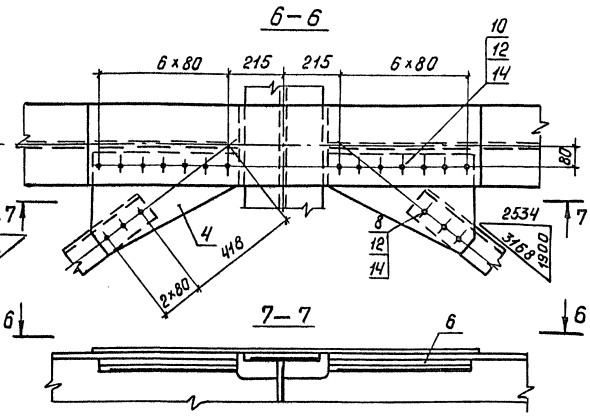


| Изображено | Рис. | Зеркальное отражение | Масса, кг |
|---|---|---|---|
| 3.501.2-139.1-6-609.000 | 2 | — | 147,0 |
| -01 | 4 | — | 201,4 |
| -02 | 1 | — | 129,0 |
| -03 | 3 | — | 183,5 |
| -04 | 6 | 3.501.2-139.1-6-609.000-05 | 201,4 |
| -06 | 5 | -07 | 183,5 |

1293/7 | 48

| | | | |
|---|---|---|---|
| Нач. отд | Манов | | |
| Н. контр. | Миролюбская | | |
| Гл. спец. | Гитман | | |
| ГИП | Френкель | | |
| Рук. гр | Астахова | | |
| Инж. | Карсанова | | |

**3.501.2-139.1-6-609.000 СБ**

Узел СПБ (СПБ7... СПБ12)
Сборочный чертеж

| Стадия | Масса | Масштаб |
|---|---|---|
| Р | См. таблицу | 1:15 |
| Лист 1 | Листов 2 | |

Гипротрансмост

Инв. № подл. | 113795 | Подпись и дата | Взам. инв. №

Копировал Ивинская

Формат А3

25510-09 49

Рис.4

Остальное - см. рис.1

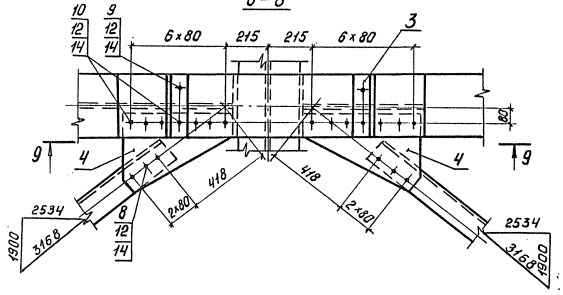


Рис.5

Остальное - см. рис.1

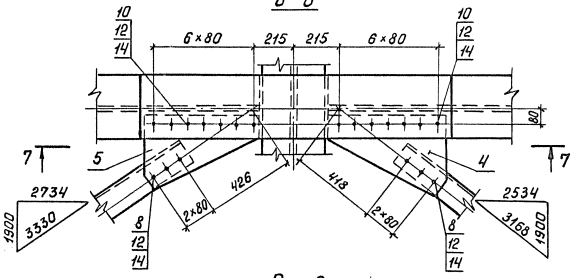


Рис.6

Остальное - см. рис.1

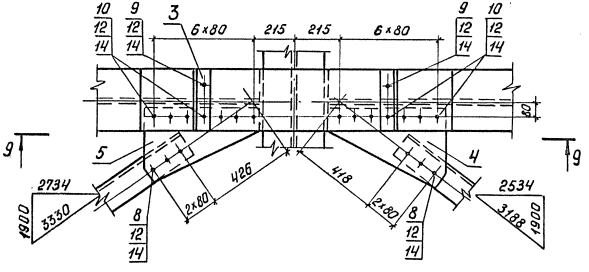

1-1

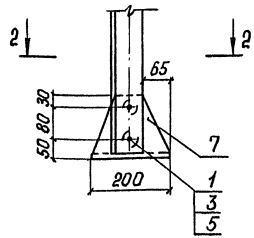


2-2

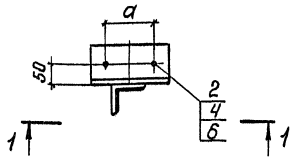


Таблица 1

| Обозначение | a, мм | Масса, кг |
|---|---|---|
| 3.501.2-139.1-6-710.200 | 120 | 5,6 |
| -01 | 80 | 5,6 |

Таблица 2

| Поз. | Материалы для дополнительного номера исполнения | | |
|---|---|---|---|
| | 01 | 02 | 03 |
| 7 | 16Д ГОСТ 6713-75* | 15ХСНД ГОСТ 6713-75* | |
| 1,3 | Ст.3кп ГОСТ 380-71* | ВСт3сп4 ГОСТ 380-71* | |
| 2 | Болт М22×70-6g.110 ГОСТ 22353-77 | Болт М22×70-6g.110ХЛ1 ГОСТ 22353-77 | |
| 4 | Гайка М22-6Н.110 ГОСТ 22354-77 | Гайка М22-6Н.110ХЛ1 ГОСТ 22354-77 | |

| Формат | Зона | Поз. | Обозначение | Наименование | Кол. | Примечание |
|---|---|---|---|---|---|---|
| | | | | | | |
| | | | | Стандартные изделия | | |
| | | 1 | | Болт М20×45 ГОСТ 7798-70* | 2 | 0,18 кг |
| | | 2 | | Болт М22×70-6g.110 | | |
| | | | | ГОСТ 22353-77 | 2 | 0,319 кг |
| | | 3 | | Гайка М20 ГОСТ 5915-70* | 2 | 0,06 кг |
| | | 4 | | Гайка М22-6Н.110 | | |
| | | | | ГОСТ 22354-77 | 2 | 0,11 кг |
| | | 5 | | Шайба 20 ГОСТ 11371-78 | 2 | 0,02 кг |
| | | 6 | | Шайба 22 ГОСТ 22355-77 | 4 | 0,06 кг |
| | | | Переменные данные | для исполнений | | |
| | | | | 3.501.2-139.1-6-710.200 | | УХ1 |
| | | | | Детали | | |
| БЧ | | 7 | 3.501.2-139.1-6-710.201 | Уголок Б-160×100×10 ГОСТ 8510-72* (см. табл. 2) ℓ=200 | 1 | 4,0 кг |
| | | | | 3.501.2-139.1-6-710.200-01 | | УХ2 |
| | | | | Детали | | |
| БЧ | | 7 | 3.501.2-139.1-6-710.201-01 | Уголок Б-160×100×10 ГОСТ 8510-72* (см. табл. 2) ℓ=200 | 1 | 4,0 кг |
| | | | Дополнительный номер исполнения узла должен соответствовать дополнительному номеру исполнения пролетного строения | | | |

| | | |
|---|---|---|
| Инв.№ подл. | Подпись и дата | Взам. инв.№ |
| 113993 | | |

1293/7 | 50

| | | |
|---|---|---|
| Нач.отд | Монов | |
| Н.контр | Миролюбская | |
| Гл.спец. | Гитман | |
| ГИП | Френкель | |
| Рук.гр. | Астахова | |
| Вед.инж. | Ярлыкова | |
| Ст.инж. | Лобанова | |

3.501.2-139.1-6-710.200

Узел УХ (УХ1, УХ2)

| Стадия | Масса | Масштаб |
|---|---|---|
| Р | см. табл.1 | 1:10 |
| Лист | Листов 81 | |

Гипротрансмост

Копировал Ивинская

Формат А3

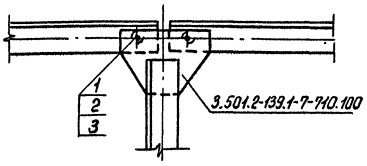


| Формат | Зона | Поз. | Обозначение | Наименование | Кол. | Примечание |
|---|---|---|---|---|---|---|
| | | | | | | |
| | | | | Стандартные изделия | | |
| | | 1 | | Болт М20×45 ГОСТ 7798-70* | 2 | 0,18 кг |
| | | 2 | | Гайка М20 ГОСТ 5915-70* | 2 | 0,06 кг |
| | | 3 | | Шайба 20 ГОСТ 11371-78 | 2 | 0,02 кг |
| | | | Дополнительный номер исполнения узла должен | | | |
| | | | соответствовать дополнительному номеру испол- | | | |
| | | | нения пролетного строения | | | |

| Поз. | Материалы для дополнительного номера исполнения | | |
|---|---|---|---|
| | 01 | 02 | 03 |
| 1, 2, 3 | Ст3кп ГОСТ 380-71* | В Ст 3 сп 4 ГОСТ 380-71* | |

Взам. инв.№

Подпись и дата

Инв.№ подл. 113994

| | | | |
|---|---|---|---|
| Нач.отд | Монов | | 3.501.2-139.1-6-710.300 |
| Н.контр. | Миролюбская | | |
| Гл.спец. | Гитман | | |
| ГИП | Френкель | | |
| Рук. гр. | Астахова | | |
| Вед.инж | Ярлыкова | | Узел УХ3 |
| Ст.инж | Лобанова | | |

| Стадия | Масса | Масштаб |
|---|---|---|
| Р | 0,52 | 1:10 |
| Лист | Листов 1 | |

Гипротрансмост

Копировал Ивинская Формат А4

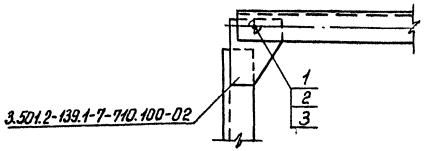


| Формат | Зона | Поз. | Обозначение | Наименование | Кол. | Примечание |
|---|---|---|---|---|---|---|
| | | | | | | |
| | | | | Стандартные изделия | | |
| | | 1 | | Болт М20×45 ГОСТ 7798-70* | 1 | 0,18 кг |
| | | 2 | | Гайка М20 ГОСТ 5915-70* | 1 | 0,06 кг |
| | | 3 | | Шайба 20 ГОСТ 11371-78 | 1 | 0,02 кг |
| | | | Дополнительный номер исполнения узла должен | | | |
| | | | соответствовать дополнительному номеру исполне- | | | |
| | | | ния пролетного строения | | | |

| Поз. | Материалы для дополнительного номера исполнения | | |
|---|---|---|---|
| | 01 | 02 | 03 |
| 1, 2, 3 | Ст3кп ГОСТ 380-71* | В Ст 3 сп 4 ГОСТ 380-71* | |

Взам. инв.№

Подпись и дата

Инв.№ подл. 113995

1293/7 | 51

| | | | |
|---|---|---|---|
| Нач.отд | Монов | | 3.501.2-139.1-6-710.400 |
| Н.контр. | Миролюбская | | |
| Гл.спец. | Гитман | | |
| ГИП | Френкель | | |
| Рук. гр. | Астахова | | |
| Вед.инж | Ярлыкова | | Узел УХ4 |
| Ст.инж | Лобанова | | |

| Стадия | Масса | Масштаб |
|---|---|---|
| Р | 0,26 | 1:10 |
| Лист | Листов 1 | |

Гипротрансмост

Копировал Ивинская Формат А4

| Формат | Зона | Поз. | Обозначение | Наименование | Кол. | Примечание |
|---|---|---|---|---|---|---|
| | | | | | | |
| | | | | Документация | | |
| А3 | | | 3.501.2-139.1-6-710.500 СБ | Сборочный чертёж | | |
| | | | | | | |
| | | | | Детали | | |
| Б4 | | 1 | 3.501.2-139.1-6-710.501 | Уголок Б-200×125×12 ГОСТ 8510-72* (см. таблицу) ℓ=200 | 2 | 5,9 кг |
| Б4 | | 2 | 3.501.2-139.1-6-710.502 | 20АI ГОСТ 5781-82 | | |
| | | | | ВСт3сп2 ГОСТ 380-71* ℓ=690 | 11 | 1,7 кг |
| | | | | | | |
| | | | | Стандартные изделия | | |
| | | 3 | | Болт М20×45 ГОСТ 7798-70* | 6 | 0,18 кг |
| | | 4 | | Болт М22×70-6g.110 | | |
| | | | | ГОСТ 22353-77 | 4 | 0,312 кг |
| | | 5 | | Гайка М20 ГОСТ 5915-70* | 32 | 0,06 кг |
| | | 6 | | Гайка М22-6Н.110 | | |
| | | | | ГОСТ 22354-77 | 4 | 0,11 кг |
| | | 7 | | Шайба 20 ГОСТ 11371-78 | 32 | 0,02 кг |
| | | 8 | | Шайба 22 ГОСТ 22355-77 | 8 | 0,06 кг |
| | | | | | | |
| | | | Переменные данные | для исполнений | | |
| | | | | 3.501.2-139.1-6-710.500 | | |
| | | | | Детали | | |
| Б4 | | 9 | 3.501.2-139.1-6-710.503 | 20АI ГОСТ 5781-82 | | |
| | | | | Ст3кп3 ГОСТ 380-71* ℓ=46600 | 2 | 115,1 кг |
| | | | | 3.501.2-139.1-6-710.500-01 | | |
| | | | | Детали | | |
| Б4 | | 9 | 3.501.2-139.1-6-710.503-01 | 20АI ГОСТ 5781-82 | | |
| | | | | Ст3кп3 ГОСТ 380-71* | | |
| | | | | ℓ=35600 | 2 | 87,9 кг |

| Формат | Зона | Поз. | Обозначение | Наименование | Кол. | Примечание |
|---|---|---|---|---|---|---|
| | | | | 3.501.2-139.1-6-710.500-02 | | |
| | | | | Детали | | |
| Б4 | | 9 | 3.501.2-139.1-6-710.503-02 | 20АI ГОСТ 5781-82 | | |
| | | | | Ст3кп3 ГОСТ 380-71* ℓ=24600 | 2 | 60,8 кг |
| | | | | | | |
| | | | Дополнительный номер исполнения узла должен | | | |
| | | | соответствовать дополнительному номеру испол- | | | |
| | | | нения пролётного строения. | | | |

| Поз. | Материалы для дополнительного номера исполнения | | |
|---|---|---|---|
| | 01 | 02 | 03 |
| 1 | 16Д ГОСТ 6713-75* | 15ХСНД ГОСТ 6713-75* | |
| 3,5 | Ст3кп ГОСТ 380-71* | ВСт3сп4 ГОСТ 380-71* | |
| 4 | Болт М22×70-6g.110 ГОСТ 22353-77 | Болт М22×70-6g.110ХЛ1 ГОСТ 22353-77 | |
| 6 | Гайка М22-6Н.110 ГОСТ 22354-77 | Гайка М22-6Н.110ХЛ1 ГОСТ 22353-77 | |

Инв.№ подл. 113996 | Подпись и дата | Взам. инв.№

1293/7 | 52

| | | |
|---|---|---|
| Нач.отд | Манов | |
| Н.контр. | Миролюбская | |
| Гл.спец. | Гитман | |
| ГИП | Френкель | |
| Рук.гр. | Астахова | |
| Вед.инж. | Ярлыкова | |
| Ст.инж. | Лобанова | |

**3.501.2-139.1-6-710.500**

Узел УХ5

| Стадия | Лист | Листов |
|---|---|---|
| Р | | 1 |

Гипротрансмост

Копировал Ивинская

Формат А3

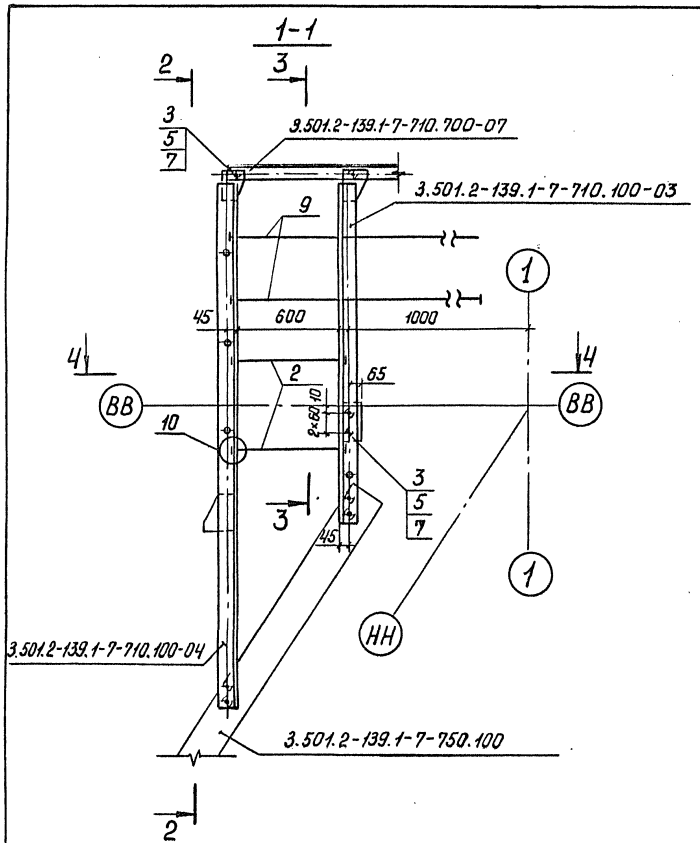


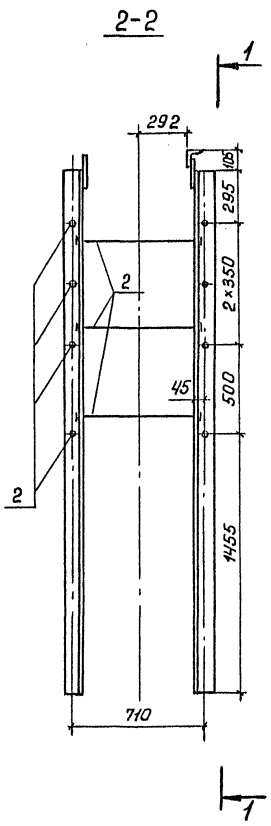


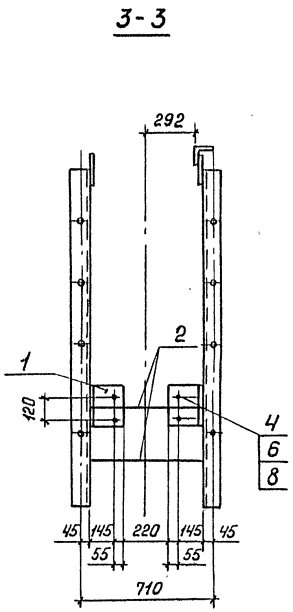


Позиция 1
м 1:10

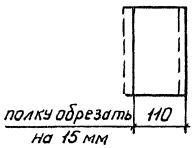


10
м 1:2.5

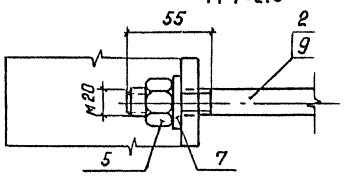


4-4

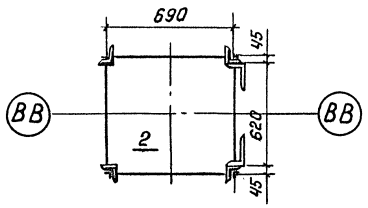


| Обозначение | Масса, кг |
|---|---|
| 3.501.2-139.1-6-710.500 | 266,5 |
| -01 | 212,1 |
| -02 | 157,9 |

| | | |
|---|---|---|
| Нач.отд. | Монов | |
| Н.контр. | Миролюбская | |
| Гл.спец. | Гитман | |
| ГИП | Френкель | |
| Рук.гр. | Астахова | |
| Вед.инж. | Ярлыкова | |
| Инж. | Десятникова | |

1293/7 | 53

**3.501.2-139.1-6-710.500 СБ**

Узел УХ5
Сборочный чертеж

| Стадия | Масса | Масштаб |
|---|---|---|
| Р | см. таблицу | 1:25 |
| Лист | Листов 1 | |

Гипротрансмост

Инв.№ подл. | 113997 | Подпись и дата | Взам.инв.№

Копировал Ивинская

Формат А3
25510-09 54

| Формат | Зона | Поз. | Обозначение | Наименование | Кол. | Примечание |
|---|---|---|---|---|---|---|
| | | | | | | |
| | | | | Документация | | |
| А4 | | | 3.501.2-139.1-6-710.600СБ | Сборочный чертеж | | |
| | | | | | | |
| | | | | Детали | | |
| Б4 | | 1 | 3.501.2-139.1-6-710.501 | Уголок Б-200×125×12 ГОСТ 8510-72* (см. таблицу) ℓ=200 | 2 | 5,9 кг |
| Б4 | | 2 | 3.501.2-139.1-6-710.601 | 20 А I ГОСТ 5781-82 / Вст3сп2 ГОСТ 380-71* ℓ=740 | 16 | 1,8 кг |
| | | | | Стандартные изделия | | |
| | | 3 | | Болт М20×45 ГОСТ 7798-70* | 6 | 0,18 кг |
| | | 4 | | Болт М22×70-6g.110 ГОСТ 22353-77 | 4 | 0,312 кг |
| | | 5 | | Гайка М20 ГОСТ 5915-70* | 42 | 0,06 кг |
| | | 6 | | Гайка М22-6Н.110 ГОСТ 22354-77 | 4 | 0,11 кг |
| | | 7 | | Шайба 20 ГОСТ 11371-78 | 42 | 0,02 кг |
| | | 8 | | Шайба 22 ГОСТ 22355-77 | 8 | 0,06 кг |
| | | | | | | |
| | | | Переменные данные | для исполнений | | |
| | | | | 3.501.2-139.1-6-710.600 | | |
| | | | | Детали | | |
| Б4 | | 9 | 3.501.2-139.1-6-710.602 | 20 А I ГОСТ 5781-82 / Ст3кп3 ГОСТ 380-71* ℓ=36000 | 2 | 88,9 кг |
| | | | | 3.501.2-139.1-6-710.600-01 | | |
| | | | | Детали | | |
| Б4 | | 9 | 3.501.2-139.1-6-710.602-01 | 20 А I ГОСТ 5781-82 / Ст.3 кп 3 ГОСТ 380-71* ℓ=25000 | 2 | 61,8 кг |
| | | | Дополнительный номер исполнения узла должен соответствовать дополнительному номеру исполнения пролётного строения. | | | |

| Поз. | Материалы для дополнительного номера исполнения | | |
|---|---|---|---|
| | 01 | 02 | 03 |
| 1 | 16Д ГОСТ 6713-75* | 15ХСНД ГОСТ 6713-75* | |
| 3,5 | Ст3кп ГОСТ 380-71* | ВСт3сп4 ГОСТ 380-71* | |
| 4 | Болт М22×70-6g.110 ГОСТ 22353-77 | Болт М22×70-6g.110ХЛ1 ГОСТ 22353-77 | |
| 6 | Гайка М22-6Н.110 ГОСТ 22354-77 | Гайка М22-6Н.110ХЛ1 ГОСТ 22354-77 | |

| | | |
|---|---|---|
| Нач.отд. | Монов | |
| Н.контр. | Мирлюбская | |
| Гл.спец. | Гитман | |
| ГИП | Френкель | |
| Рук.гр. | Астахова | |
| Вед.инж. | Ярлыкова | |
| Ст.инж. | Лобанова | |

1293/7 | 54

**3.501.2-139.1-6-710.600**

Узел УХ6

| Стадия | Лист | Листов |
|---|---|---|
| Р | | 1 |

Гипротрансмост

Инв.№подл. 113998 | Подпись и дата | Взам.инв.№

Копировал Ивинская

Формат А3

1-1

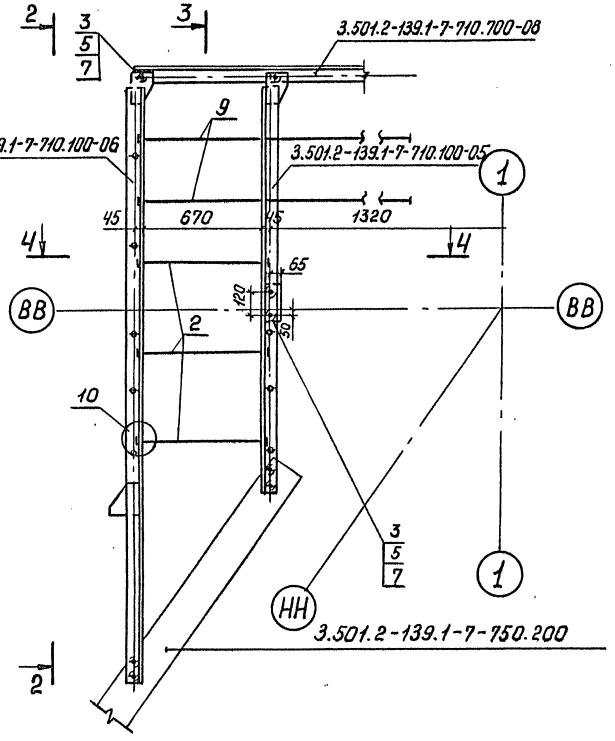


2-2

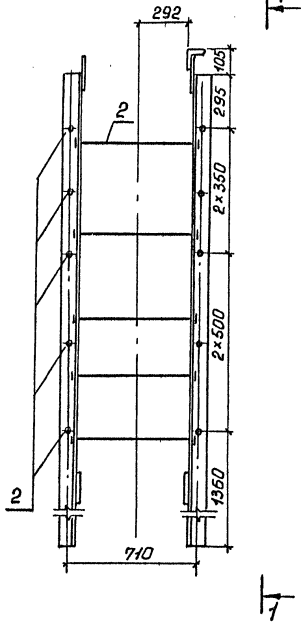


3-3

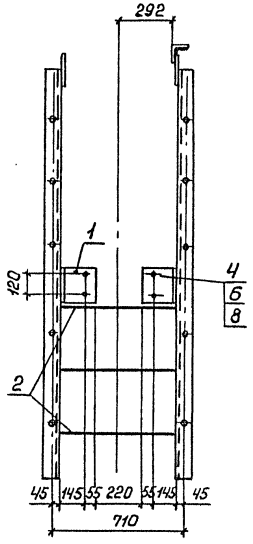


10
м 1:2.5

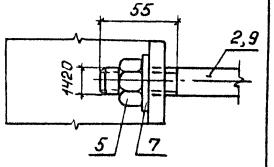


4-4

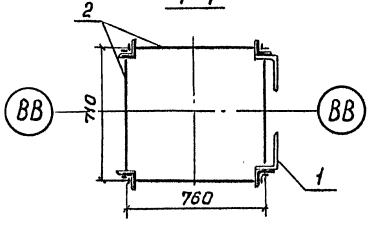


| Обозначение | Масса, кг |
|---|---|
| 3.501.2-139.1-6-710.600 | 225,0 |
| -01 | 170,8 |

| | | |
|---|---|---|
| Нач.отд. | Манов | |
| Н.контр | Миролюбская | |
| Гл.спец. | Гитман | |
| ГИП | Френкель | |
| Рук.гр. | Астахова | |
| Вед.инж | Ярлыкова | |
| Ст.инж | Лобанова | |

1293/7 55

3.501.2-139.1-6-710.600СБ

Узел УХ6
Сборочный чертеж

| Стадия | Масса | Масштаб |
|---|---|---|
| Р | см. таблицу | 1:25 |
| Лист | Листов 1 | |

Гипротрансмост

Инв.№ подл. 113999 | Подпись и дата | Взам.инв.№

Копировал: Ивинская

Формат А3

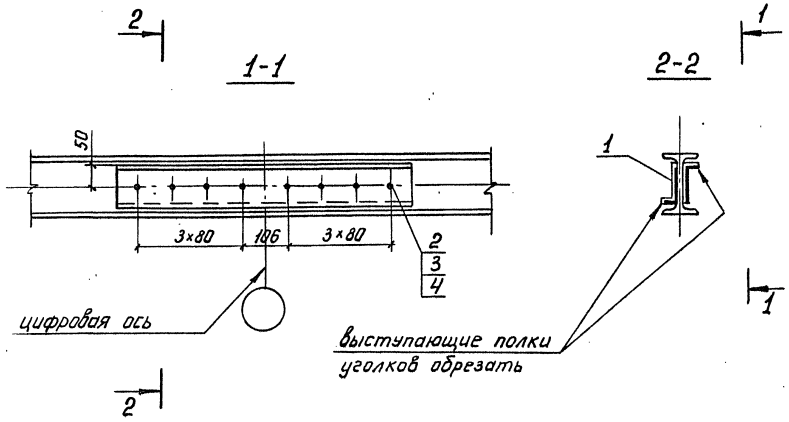


| Формат | Зона | Поз. | Обозначение | Наименование | Кол. | Примечание |
|---|---|---|---|---|---|---|
| | | | | | | |
| | | | | Детали | | |
| БЧ | | 1 | 3.501.2-139.1-6-780.101 | Уголок $\frac{Б\text{-}100\times100\times10\ ГОСТ\ 8509\text{-}72^{*}}{15ХСНД\ ГОСТ\ 6713\text{-}75^{*}}$ | | |
| | | | | $\ell = 680$ | 2 | 6,8 кг |
| | | | | Стандартные изделия | | |
| | | 2 | | Болт М22×70-6g. 110 | | |
| | | | | ГОСТ 22353-77 | 8 | 0,312кг |
| | | 3 | | Гайка М22-6Н. 110 | | |
| | | | | ГОСТ 22354-77 | 8 | 0,11 кг |
| | | 4 | | Шайба М22 ГОСТ 22355-77 | 16 | 0,06 кг |
| | | | | | | |
| | | | | | | |
| | | | Дополнительный номер исполнения узла | | | |
| | | | должен соответствовать дополнительному | | | |
| | | | номеру исполнения пролётного строения | | | |

| Поз. | Материалы для дополнительного номера исполнения | | |
|---|---|---|---|
| | 01 | 02 | 03 |
| 2 | Болт М22×70-6g. 110 ГОСТ 22353-77 | Болт М22×70-6g. 110ХЛ1 ГОСТ 22353-77 | |
| 3 | Гайка М22-6Н. 110 ГОСТ 22354-77 | Гайка М22-6Н. 110ХЛ1 ГОСТ 22354-77 | |

| | | |
|---|---|---|
| Нач. отд | Монов | |
| Н. контр. | Мирлюбская | |
| Гл. спец. | Гитман | |
| ГИП | Френкель | |
| Рук. гр. | Астахова | |
| Вед. инж. | Ярлыкова | |
| Ст. инж. | Лобанова | |

1293/7 | 56

**3.501.2-139.1-6-780.100**

Узел УС1

| Стадия | Масса | Масштаб |
|---|---|---|
| Р | 17,9 | 1:10 |
| Лист | Листов 1 | |

Гипротрансмост

Инв. № подл. | 114034 | Подпись и дата | Взам. инв. №

Копировал. Ивинская

Формат А3

25510-09 57

| Формат | Зона | Поз. | Обозначение | Наименование | Кол. | Примечание |
|---|---|---|---|---|---|---|
| | | | | | | |
| | | | | Документация | | |
| А3 | | | 3.501.2-139.1-6-780.200СБ | Сборочный чертёж | | |
| | | | | | | |
| | | | | Детали | | |
| Б4 | | 1 | 3.501.2-139.1-6-780.201 | 16 ГОСТ 19903-74 | | |
| | | | | Лист 16Д ГОСТ 6713-75* | | |
| | | | | 80×80 | 2 | 0,8 кг |
| | | | | | | |
| | | | | Стандартные изделия | | |
| | | 2 | | Болт М22×85-6g.110 | | |
| | | | | ГОСТ 22353-77 | 2 | 0,355 кг |
| | | 3 | | Болт М22×70-6g.110 | | |
| | | | | ГОСТ 22353-77 | 2 | 0,312 кг |
| | | 4 | | Гайка М22-6Н.110 | | |
| | | | | ГОСТ 22354-77 | 4 | 0,11 кг |
| | | 5 | | Шайба М22 ГОСТ 22355-77 | 8 | 0,06 кг |
| | | | | | | |
| | | | Переменные данные | для исполнений | | |
| | | | | 3.501.2-139.1-6-780.200 | | УК1 |
| | | | | (отсутствуют) | | |
| | | | | 3.501.2-139.1-6-780.200-01 | | УК2 |
| | | | | Детали | | |
| Б4 | | 6 | 3.501.2-139.1-6-780.202 | Уголок Б-100×100×10 ГОСТ 8509-72* / 15ХСНД ГОСТ 6713-75* | | |
| | | | | | | |
| | | | | ℓ=80 | 1 | 1,2 кг |
| | | | | 3.501.2-139.1-6-780.200-02 | | УК3 |
| | | | (то же как для | 3.501.2-139.1-6-780.300-01) | | |

| Поз. | Материалы для дополнительного номера исполнения | | |
|---|---|---|---|
| | 01 | 02 | 03 |
| 2 | Болт М22×85-6g.110 ГОСТ 22353-77 | Болт М22×85-6g.110ХЛ1 ГОСТ 22353-77 | |
| 3 | Болт М22×70-6g.110 ГОСТ 22353-77 | Болт М22×70-6g.110ХЛ1 ГОСТ 22353-77 | |
| 4 | Гайка М22-6Н.110 ГОСТ 22354-77 | Гайка М22-6Н.110ХЛ1 ГОСТ 22354-77 | |

Взам. инв.№ | Подпись и дата | Инв.№ подл. 144035

1293/7 | 57

| | | |
|---|---|---|
| Нач.отд. | Манов | |
| Н.контр. | Мироляубская | |
| Гл.спец. | Гитман | |
| ГИП | Френкель | |
| Рук.гр. | Астахова | |
| Вед.инж. | Ярлыкова | |
| Ст.инж. | Лобанова | |

**3.501.2-139.1-6-780.200**

Узел УК (УК1.... УК3)

| Стадия | Лист | Листов |
|---|---|---|
| Р | | 1 |

Гипротрансмост

Копировал Ивинская

Формат А3

Рис. 1

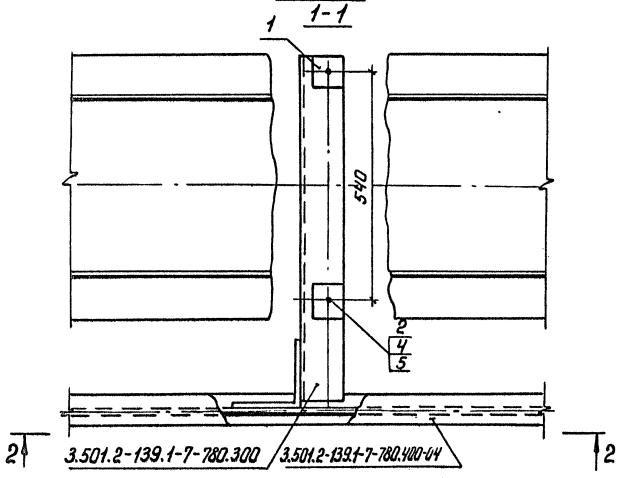


Рис. 2

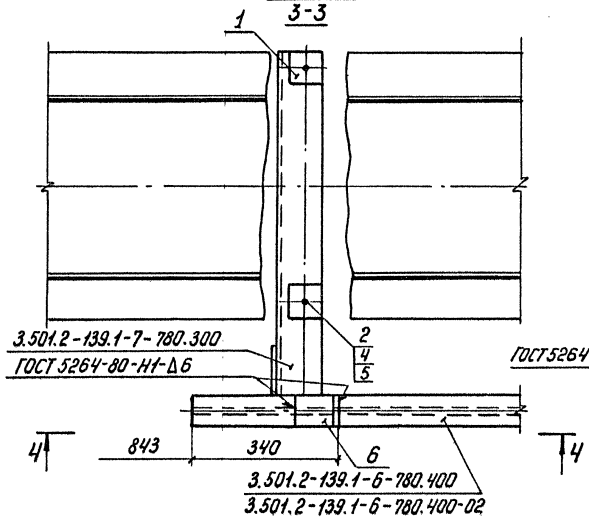


Рис. 3

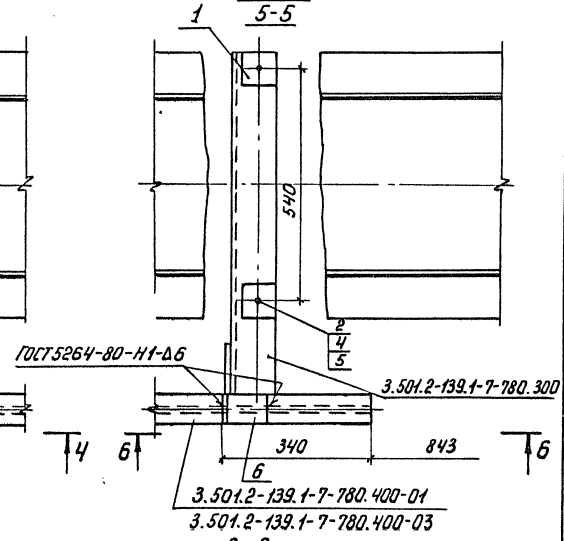


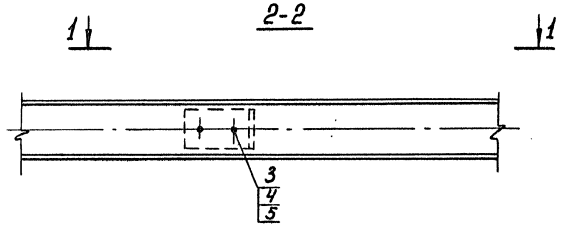


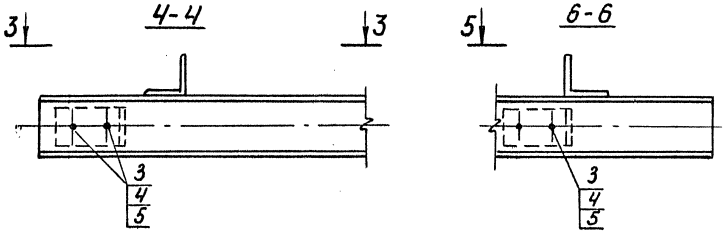





| Обозначение | Рис. | Масса, кг. |
|---|---|---|
| 3.501.2-139.1-6-780.200 | 1 | 3,8 |
| -01 | 2 | 5,0 |
| -02 | 3 | 5,0 |

| | | |
|---|---|---|
| Нач. отд. | Монов | |
| Н. контр. | Миролюбская | |
| Гл. спец. | Гитман | |
| ГИП | Френкель | |
| Рук. гр. | Астахова | |
| Вед. инж. | Ярлыкова | |
| Ст. инж. | Лобанова | |

1293/7 58

3.501.2-139.1-6-780.200 СБ

Узел УК (УК1..., УК3) Сборочный чертеж

| Стадия | Масса | Масштаб |
|---|---|---|
| Р | см. таблицу | 1:10 |

Лист | Листов 1

Гипротрансмост

Инв. № подл. 114036 | Подпись и дата | Взам. инв. №

Копировал Ивинская

Формат А3 25310-09 59

| Формат | Зона | Поз. | Обозначение | Наименование | Кол. | Примечание |
|---|---|---|---|---|---|---|
| | | | | | | |
| | | | | Документация | | |
| А3 | | | 3.501.2-139.1-6-803.000 СБ | Сборочный чертеж | | |
| | | | | | | |
| | | | | | | |
| | | | | Сборочные единицы | | |
| | | | | | | |
| А4 | | 1 | 3.501.2-139.1-6-803.100 | Накладка НВ | 2 | 50,5 кг |
| | | | | | | |
| | | | | Детали | | |
| | | | | | | |
| Б4 | | 2 | 3.501.2-139.1-6-803.001 | Лист Б12 ГОСТ 19903-74 (см. таблицу) | | |
| | | | | 700×710 | 2 | 40,5 кг |
| Б4 | | 3 | 3.501.2-139.1-6-803.002 | Лист Б12 ГОСТ 19903-74 (см. таблицу) | | |
| | | | | 200×790 | 4 | 13,6 кг |
| Б4 | | 4 | 3.501.2-139.1-6-803.003 | Уголок Б-100×100×12 ГОСТ 8509-72* 15ХСНД ГОСТ 6713-75* | | |
| | | | | ℓ = 560 | 2 | 10,0 кг |
| | | | | | | |
| | | | | Стандартные изделия | | |
| | | | | | | |
| | | 5 | | Болт М22×85-6g.110 | | |
| | | | | ГОСТ 22353-77 | 32 | 0,355 кг |
| | | 6 | | Болт М22×120-6g.110 | | |
| | | | | ГОСТ 22353-77 | 62 | 0,457 кг |
| | | 7 | | Гайка М22-6Н.110 | | |
| | | | | ГОСТ 22354-77 | 94 | 0,108 кг |
| | | 8 | | Шайба 22 ГОСТ 22355-77 | 188 | 0,059 кг |

| Формат | Зона | Поз. | Обозначение | Наименование | Кол. | Примечание |
|---|---|---|---|---|---|---|
| | | | | | | |
| | | | Дополнительный номер исполнения узла НС должен соответствовать дополнительному номеру исполнения пролетного строения. | | | |

| Поз. | Материалы для дополнительного номера исполнения | | |
|---|---|---|---|
| | 01 | 02 | 03 |
| 2 | 15ХСНД ГОСТ 6713-75* | 15ХСНД-2 ГОСТ 6713-75* | 10ХСНД-3 ГОСТ 6713-75* |
| 3 | 16Д ГОСТ 6713-75* | 15ХСНД ГОСТ 6713-75* | |
| 5,6 | Болт М22×ℓ-6g.110ХЛ1 ГОСТ 22353-77 | | |
| 7 | Гайка М22-6Н.110ХЛ1 ГОСТ 22353-77 | | |

| Инв.№ подл. | Подпись и дата | Взам. инв.№ |
|---|---|---|
| 11407/2 | | |

1293/7 | 59

| | | |
|---|---|---|
| Нач.отд. | Монов | |
| Н.контр. | Миролюбская | |
| Гл.спец. | Гитман | |
| ГИП | Френкель | |
| Рук.гр. | Астахова | |
| Инж. | Юркин | |

3.501.2-139.1-6-803.000

Узел НС1

| Стадия | Лист | Листов |
|---|---|---|
| Р | | 1 |

Гипротрансмост

Копировал: Ивинская

Формат А3

25510-09 60

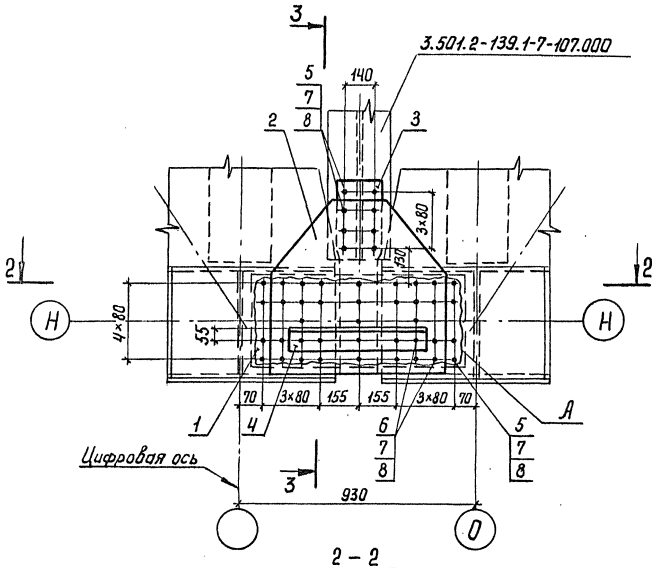


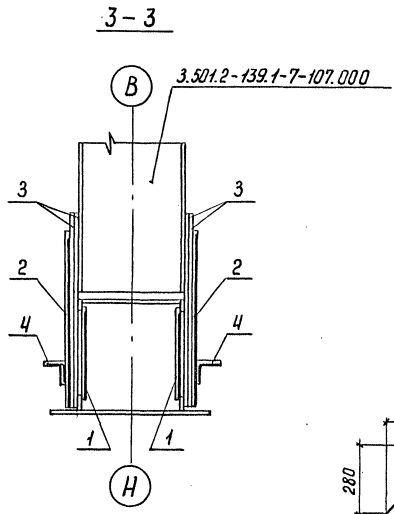


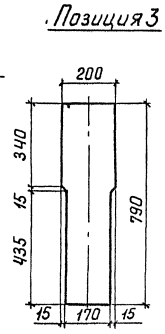


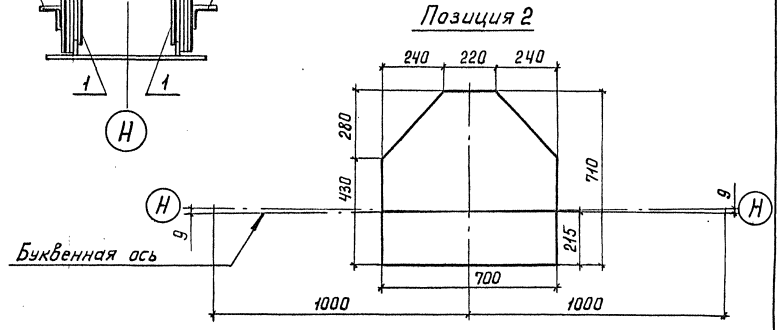


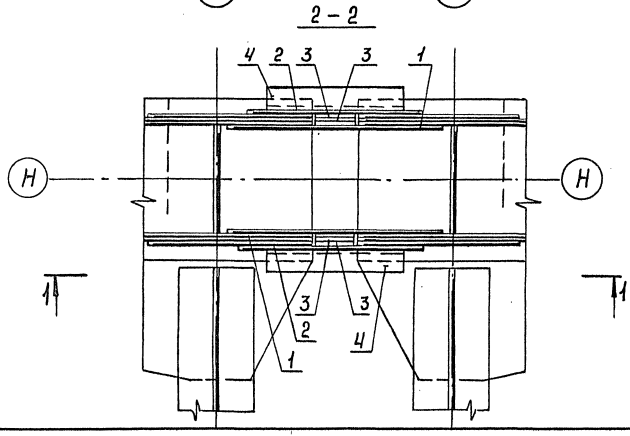


Продольные риски болтов поз.4 должны соответствовать продольным рискам поз. 2.

| | | | | |
|---|---|---|---|---|
| Нач.отд. | Монов | | 3.501.2-139.1-6-803.000 СБ | |
| Н.контр. | Миролюбская | | | |
| Гл.спец. | Гитман | | | |
| ГИП | Френкель | | Узел НС1 Сборочный чертеж | Стадия: Р; Масса: 317,3; Масштаб: 1:15 |
| Рук.гр. | Астахова | | | Лист; Листов 1 |
| Инж. | Юркин | | | Гипротрансмост |

1293/7 60

Инв.№ подл. 114043 | Подпись и дата | Взам. инв.№

Копировал: Ивинская

Формат А3 25510-09 61

| Формат | Зона | Поз. | Обозначение | Наименование | Кол. | Примечание |
|---|---|---|---|---|---|---|
| | | | | Документация | | |
| А3 | | | 3.501.2-139.1-6-804.000СБ | Сборочный чертеж | | |
| | | | | Детали | | |
| Б4 | | 1 | 3.501.2-139.1-6-804.001 | Лист Б10 ГОСТ 19903-74 (см. таблицу) | | |
| | | | | 400×580 | 1 | 12,0кг |
| Б4 | | 2 | 3.501.2-139.1-6-804.002 | Лист Б10 ГОСТ 19903-74 (см. таблицу) | | |
| | | | | 90×385 | 1 | 2,7кг |
| | | | | Стандартные изделия | | |
| | | 3 | | Болт М22×70-6g.110 | | |
| | | | | ГОСТ 22353-77 | 54 | 0,312кг |
| | | 4 | | Болт М22×85-6g.110 | | |
| | | | | ГОСТ 22353-77 | 6 | 0,355кг |
| | | 5 | | Гайка М22-6Н.110 | | |
| | | | | ГОСТ 22354-77 | 60 | 0,108кг |
| | | 6 | | Шайба 22 ГОСТ 22355-77 | 120 | 0,059кг |
| | | | Переменные данные для | исполнений | | |
| | | | | 3.501.2-139.1-6-804.000 | | ВС1 |
| | | | | Сборочные единицы | | |
| А4 | | 7 | 3.501.2-139.1-7-804.100 | Фасонка ф81 | 1 | 14,4кг |
| | | | | Детали | | |
| Б4 | | 8 | 3.501.2-139.1-6-804.003 | Лист Б12 ГОСТ 19903-74 (см. таблицу) | | |
| | | | | 90×140 | 1 | 1,2кг. |

| Формат | Зона | Поз. | Обозначение | Наименование | Кол. | Примечание |
|---|---|---|---|---|---|---|
| | | | | Стандартные изделия | | |
| | | 3 | | Болт М22×70-6g.110 | | |
| | | | | ГОСТ 22353-77 | 7 | 0,312кг |
| | | 5 | | Гайка М22-6Н.110 | | |
| | | | | ГОСТ 22354-77 | 7 | 0,108кг |
| | | 6 | | Шайба 22 ГОСТ 22355-77 | 14 | 0,059кг |
| | | | | 3.501.2-139.1-6-804.000-01 | | ВС1н |
| | | | | Сборочные единицы | | |
| А4 | | 7 | 3.501.2-139.1-7-804.100-01 | Фасонка ф81н | 1 | 14,4кг |
| | | | | Детали | | |
| Б4 | | 8 | 3.501.2-139.1-6-804.003 | Лист Б12 ГОСТ 19903-74 (см. таблицу) | | |
| | | | | 90×140 | 1 | 1,2кг |

| Поз. | Материалы для дополнительного номера исполнения | | |
|---|---|---|---|
| | 01 | 02 | 03 |
| 1 | 15ХСНД ГОСТ 6713-75* | 15ХСНД-2 ГОСТ 6713-75* | 10ХСНД-3 ГОСТ 6713-75* |
| 2,8 | 16Д ГОСТ 6713-75* | 15ХСНД ГОСТ 6713-75* | |
| 3,4 | Болт М22×е-6g.110 ГОСТ 22353-77 | Болт М22×е-6g 110хл1 ГОСТ 22353-77 | |
| 5 | Гайка М22-6Н.110 ГОСТ 22354-77 | Гайка М22-6Н.110хл1 ГОСТ 22354-77 | |

Инв. № подл. | Подпись и дата | Взам. инв. №
11404

1293/7 | 61

| | | |
|---|---|---|
| Нач. отд. | Монов | |
| Н. контр. | Муромцовская | |
| Гл. спец. | Гитман | |
| ГИП | Френкель | |
| Рук. гр. | Астахова | |
| Инж. | Юркин | |

3.501.2-139.1-6-804.000

Узел ВС (ВС1, ВС2)

| Стадия | Лист | Листов |
|---|---|---|
| Р | 1 | 2 |

Гипротрансмост

Копировал Буйнова

Формат А3

25510-09 62

| Формат | Зона | Поз. | Обозначение | Наименование | Кол. | Примечание |
|---|---|---|---|---|---|---|
| | | | | | | |
| | | | | Стандартные изделия | | |
| | | 3 | | Болт М22×70-6g.110 | | |
| | | | | ГОСТ 22353-77 | 7 | 0,312кг |
| | | 5 | | Гайка М22-6Н.110 | | |
| | | | | ГОСТ 22354-77 | 7 | 0,108кг |
| | | 6 | | Шайба 22 ГОСТ 22355-77 | 14 | 0,059кг |
| | | | | | | |
| | | | | 3.501.2-139.1-6-804.000-02 | | ВС2 |
| | | | | Сборочные единицы | | |
| А4 | | 7 | 3.501.2-139.1-7-804.100 | Фасонка ф81 | 1 | 14,4кг |
| | | | | | | |
| | | | | Детали | | |
| Б4 | | 8 | 3.501.2-139.1-6-804.003-01 | Лист Б12 ГОСТ 19903-74 (см. таблицу) | | |
| | | | | 90×220 | 1 | 1,9кг |
| | | | | | | |
| | | | | 3.501.2-139.1-6-804.000-03 | | ВС2н |
| | | | | Сборочные единицы | | |
| А4 | | 7 | 3.501.2-139.1-7-804.100-01 | Фасонка ф81н | 1 | 14,4кг |
| | | | | Детали | | |
| Б4 | | 8 | 3.501.2-139.1-6-804.003-01 | Лист Б12 ГОСТ 19903-74 (см. таблицу) | | |
| | | | | 90×220 | 1 | 1,9кг |
| | | | Дополнительный номер должен соответствовать номеру пролетного | исполнения узла ВС дополнительному строению | | |

Инв. № подл. | Подпись и дата | Взам. инв. №
11404ч

Рис. 1

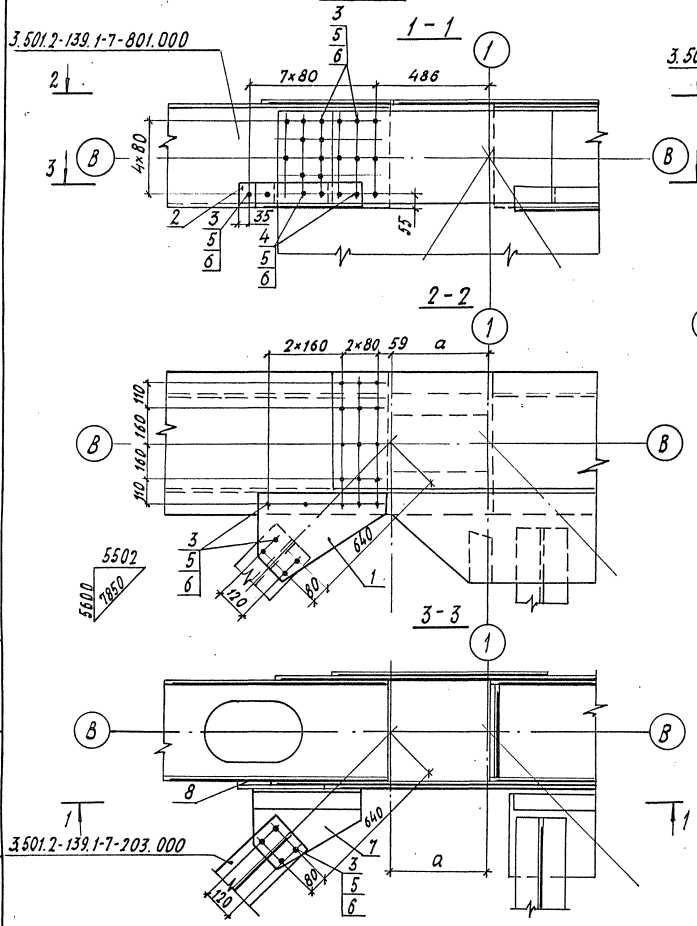


Рис. 2

Остальное - см. Рис. 1

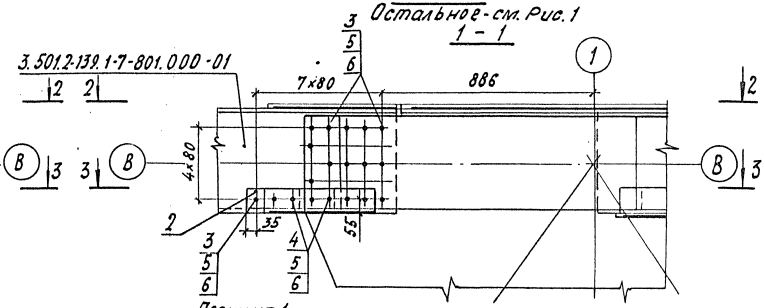


Позиция 1

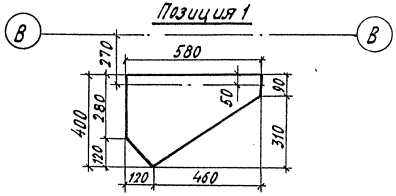


| Изображено | Рис | Зеркальное отражение | а | Масса |
|---|---|---|---|---|
| 3.501.2-139.1-6-804.000 | 1 | 3.501.2-139.1-6-804.000-01 | 412 | 65,5кг |
| -02 | 2 | -03 | 812 | 63,5кг |

1293/7 | 63

| | | |
|---|---|---|
| Нач. отд. | Монов | |
| Н. контр. | Мирлюбская | |
| Гл. спец. | Гитман | |
| ГИП | Френкель | |
| Рук. гр. | Астахова | |
| Инж. | Юркин | |

**3.501.2-139.1-6-804.000СБ**

Узел ВС (ВС1, ВС2)
Сборочный чертеж

| Стадия | Масса | Масштаб |
|---|---|---|
| Р | см. табличку | 1:15 |
| Лист | Листов 1 | |

Гипротрансмост

Копировал Буйнова

Формат А3

25310-09 64

Инв. № подл. | 114045 | Подпись и дата | Взам. инв. №

| Формат | Зона | Поз | Обозначение | Наименование | Кол. на исполн. 3.501.2-139.1-6-910.600- — | 01 | 02 | 03 | 04 | 05 | 06 | 07 | 08 | 09 | 10 | 11 | 12 | 13 | 14 | Примечание |
|---|---|---|---|---|---|---|---|---|---|---|---|---|---|---|---|---|---|---|---|---|
| | | | | **Документация** | | | | | | | | | | | | | | | | |
| | | | 3.501.2-139.1-6-910.600.СБ | Сборочный чертеж | X | X | X | | | | | | | | | | | | | |
| | | | -03.СБ | Сборочный чертеж | | | | X | X | | | | | | | | | | | |
| | | | -05.СБ | Сборочный чертеж | | | | | | X | X | | | | | | | | | |
| | | | -07.СБ | Сборочный чертеж | | | | | | | | X | X | X | | | | | | |
| | | | -10.СБ | Сборочный чертеж | | | | | | | | | | | X | X | X | X | X | |
| | | | | **Сборочные единицы** | | | | | | | | | | | | | | | | |
| | | | | Стойки | | | | | | | | | | | | | | | | |
| А4 | | 1 | 3.501.2-139.1-7-910.610 | СП4 | 2 | 2 | 2 | 1 | 1 | 1 | 1 | 1 | 1 | 1 | | | | | | 12,2 кг |
| | | 2 | -01 | СП5 | 1 | 1 | | | | 1 | 1 | 1 | 1 | | | | | | | 10,9 кг |
| | | 3 | -02 | СП5Н | | | | | 1 | | | | | | | | | | | 10,9 кг |
| | | 4 | -03 | СП6 | | | | | | | | | | | 2 | 2 | 2 | | | 14,0 кг |
| | | 5 | -04 | СП7 | | | | | | | | | | | 1 | 1 | | 1 | 1 | 12,7 кг |
| | | 6 | -05 | СП8 | | | | 4 | 4 | 4 | 4 | | | | | | | | | 12,3 кг |
| | | | | **Детали** | | | | | | | | | | | | | | | | |
| | | | | Поручни | | | | | | | | | | | | | | | | |
| А3 | | 7 | 3.501.2-139.1-7-910.601 | ПП1 | 1 | 1 | 2 | | | 1 | 1 | 1 | 1 | 1 | 1 | 1 | 2 | | | 26,3 кг |
| | | 8 | -01 | ПП2 | | | | | | | | | | | | 1 | | | | 12,1 кг |
| | | | -02 | ПП3 | | | | | | | | | | | 1 | | | | | 8,3 кг |

| Инв. № подл. | Подпись и дата | Взам. инв. № |
|---|---|---|
| 11484 | | |

| Поз. | Материалы для дополнительного номера исполнения | | |
|---|---|---|---|
| | 01 | 02 | 03 |
| 27, 28 | Ст3кп ГОСТ 380-71* | ВСт3сп4 ГОСТ 380-71* | |

| | | |
|---|---|---|
| Нач. отд. | Монов | |
| Н. контр. | Мирловской | |
| Гл. спец. | Гитман | |
| ГИП | Френкль | |
| Рук. гр. | Астахова | |
| Ст. инж. | Лобанова | |

1293/7 | 64

**3.501.2-139.1-6-910.600**

| Стадия | Лист | Листов |
|---|---|---|
| Р | 1 | 3 |

Ограждение перильное ОП (ОП1 . . . ОП15)

Гипротрансмост

Копировал Буйнова

Формат А3

25510-09 65

| Формат | Зона | Поз. | Обозначение | Наименование | Кол. на исполн. 3.501.2-139.1-6-910.600- | | | | | | | | | | | | | | | | | | | Примечание |
|---|---|---|---|---|---|---|---|---|---|---|---|---|---|---|---|---|---|---|---|---|---|---|---|---|
| | | | | | – | 01 | 02 | 03 | 04 | 05 | 06 | 07 | 08 | 09 | 10 | 11 | 12 | 13 | 14 | | | | | | |
| | | | | Поручни | | | | | | | | | | | | | | | | | | | | |
| А3 | | 9 | 3.501.2-139.1-7-910.601-03 | ПП4 | | | | | | | | | | | | | | 1 | | | | | | 17,5кг |
| | | | -04 | ПП5 | | | | | | | | | | | | | | | 1 | | | | | 21,3кг |
| | | 10 | -05 | ПП6 | 1 | | | | | | | | | | | | | | | | | | | 16,5кг |
| | | | -06 | ПП7 | | 1 | | | | | | | | | | | | | | | | | | 20,3кг |
| | | 11 | -07 | ПП8 | | | | 1 | 1 | 1 | 1 | | | | | | | | | | | | | 31,1кг |
| | | 12 | -08 | ПП9 | | | | | | | | 1 | | | | | | | | | | | | 17,7кг |
| | | | -09 | ПП10 | | | | | | | | | 1 | | | | | | | | | | | 21,6кг |
| | | 13 | -10 | ПП11 | | | | 2 | 2 | 2 | 2 | | | | | | | | | | | | | 9,2кг |
| | | 14 | -11 | ПП12 | | | | 1 | 1 | | | | | | | | | | | | | | | 24,4кг |
| | | 15 | -12 | ПП13 | | | | | 1 | 1 | | | | | | | | | | | | | | 15,8кг |
| | | | -13 | ПП14 | | | | | | | 1 | | | | | | | | | | | | | 19,6кг |
| | | 16 | -14 | ПП15 | | | | 1 | | 1 | 1 | | | | | | | | | | | | | 26,1кг |
| | | | | | | | | | | | | | | | | | | | | | | | | |
| | | | | 20А-I ГОСТ 5781-82 | | | | | | | | | | | | | | | | | | | | |
| | | | | Ст3кп3 ГОСТ 380-71* | | | | | | | | | | | | | | | | | | | | |
| Б4 | | 17 | 3.501.2-139.1-6-910.602 | ℓ=5890 | 2 | | | | | | | | | | | | | | | | | | | 14,6кг |
| | | | -01 | ℓ=6290 | | 2 | | | | | | | | | | | | | | | | | | 15,5кг |
| | | 18 | -02 | ℓ=5600 | | | 2 | | | | | | | 2 | | | 2 | | | | | | | 13,8кг |
| | | 19 | -03 | ℓ=3050 | | | | 2 | 2 | 2 | 2 | | | | | | | | | | | | | 7,5кг |
| | | 20 | -04 | ℓ=1040 | | | | 4 | 4 | 4 | 4 | | | | | | | | | | | | | 2,6кг |
| | | 21 | -05 | ℓ=1340 | | | | 4 | 2 | | | | | | | | | | | | | | | 3,3кг |
| | | 22 | -06 | ℓ=1715 | | | | | 2 | 2 | | | | | | | | | | | | | | 4,2кг |
| | | | -07 | ℓ=2115 | | | | | | | 2 | | | | | | | | | | | | | 5,2кг |
| | | 23 | -08 | ℓ=6840 | | | | | | 2 | 2 | | | | | | | | | | | | | 16,9кг |
| | | 24 | -09 | ℓ=5970 | | | | | | | | 2 | | | | | | | | | | | | 14,7кг |
| | | | -10 | ℓ=6370 | | | | | | | | | 2 | | | | | | | | | | | 15,7кг |
| | | | | | | | | | | | | | | | | | | | | | | | | |

Инв. № подл. | 114184 | Подпись и дата | Взам. инв. №

1293/7 65

3.501.2-139.1-6-910.600 Лист 2

Копировал Буйнова Формат А3

25510-09 66

| Формат | Зона | Поз. | Обозначение | Наименование | Кол. на исполн. 3.501.2-139.1-6-910.600- — | 01 | 02 | 03 | 04 | 05 | 06 | 07 | 08 | 09 | 10 | 11 | 12 | 13 | 14 | | | | | | | Примечание |
|---|---|---|---|---|---|---|---|---|---|---|---|---|---|---|---|---|---|---|---|---|---|---|---|---|---|---|
| | | | | 20А-I ГОСТ 5781-82 | | | | | | | | | | | | | | | | | | | | | | |
| | | | | Ст.3кп3 ГОСТ 380-71* | | | | | | | | | | | | | | | | | | | | | | |
| 64 | | 25 | 3.501.2-139.1-6-910.602-11 | ℓ=5040 | | | | | | | | | | | 2 | | | | | | | | | | | 12,4 кг |
| | | | -12 | ℓ=5440 | | | | | | | | | | | | 2 | | | | | | | | | | 13,4 кг |
| | | 26 | -13 | ℓ= 450 | | | | | | | | | | | | | | 2 | | | | | | | | 1,1 кг |
| | | | -14 | ℓ= 850 | | | | | | | | | | | | | | | 2 | | | | | | | 2,1 кг |
| | | | | Стандартные изделия | | | | | | | | | | | | | | | | | | | | | | |
| | | 27 | | Болт М20×45 ГОСТ 7798-70* | 11 | 11 | 8 | 20 | 23 | 23 | 23 | 7 | 7 | 4 | 11 | 11 | 8 | 3 | 3 | | | | | | | 0,183 кг |
| | | 28 | | Гайка М20 ГОСТ 5915-70* | 13 | 13 | 8 | 36 | 41 | 41 | 41 | 9 | 9 | 4 | 13 | 13 | 8 | 5 | 5 | | | | | | | 0,063 кг |
| | | 29 | | Шайба 20 ГОСТ 11371-78* | 13 | 13 | 8 | 36 | 41 | 41 | 41 | 9 | 9 | 4 | 13 | 13 | 8 | 5 | 5 | | | | | | | 0,017 кг |
| | | | | Дополнительный номер исполнения перильного ограждения должен соответствовать дополнительному номеру исполнения пролетного строения. | | | | | | | | | | | | | | | | | | | | | | |
| | | | | Марка | ОП1 | ОП2 | ОП3 | ОП4 | ОП5 | ОП6 | ОП7 | ОП8 | ОП9 | ОП10 | ОП11 | ОП12 | ОП13 | ОП14 | ОП15 | | | | | | | |

Инв.№ подл. | Подпись и дата | Взам. инв.№ 114184

Рис.1

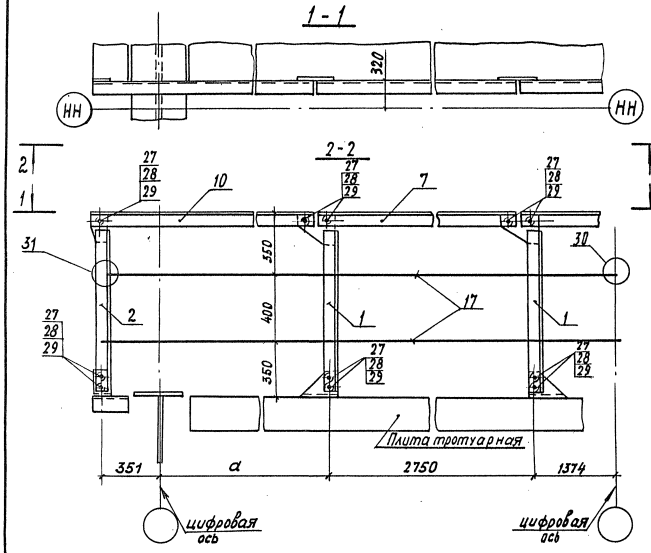


Рис.2

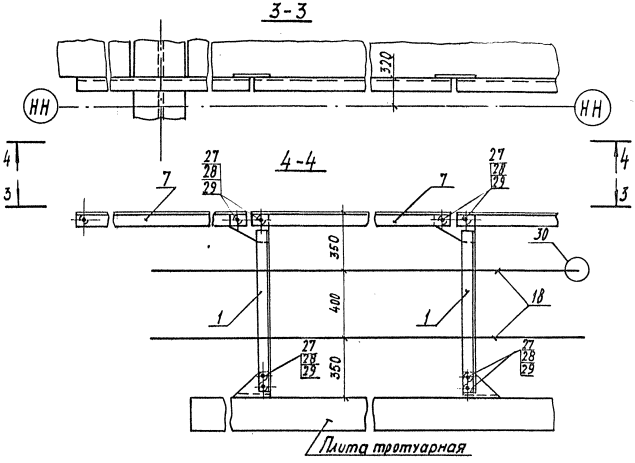


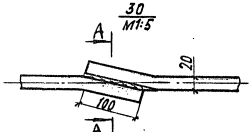


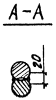


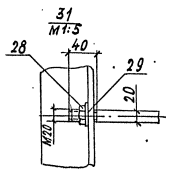


Сварка ручная электродуговая

| Обозначение | Рис | a, мм | Масса, кг |
|---|---|---|---|
| 3.501.2-139.1-6-910.600 | 1 | 1374 | 110,4 |
| -01 | 1 | 1774 | 116,0 |
| -02 | 2 | — | 106,7 |

| | | | |
|---|---|---|---|
| Нач. отд. | Монов | | |
| Н. контр. | Мироновская | | |
| Гл. спец. | Гитман | | |
| ГИП | Френкель | | |
| Рук. гр. | Латахова | | |
| Ст. инж. | Лоданова | | |
| Инж. | Перетрухина | | |

1293/7 67

3.501.2-139.1-6-910.600 СБ

Ограждение перильное ОП (ОП1...ОП3) Сборочный чертеж

| Стадия | Масса | Масштаб |
|---|---|---|
| Р | см. таблицу | 1:20 |
| Лист | Листов 1 | |

Гипротрансмост

Копировал Буйнова

Формат А3

25570-09 68

Инв. № подл. 114185 | Подпись и дата | Взам. инв. №

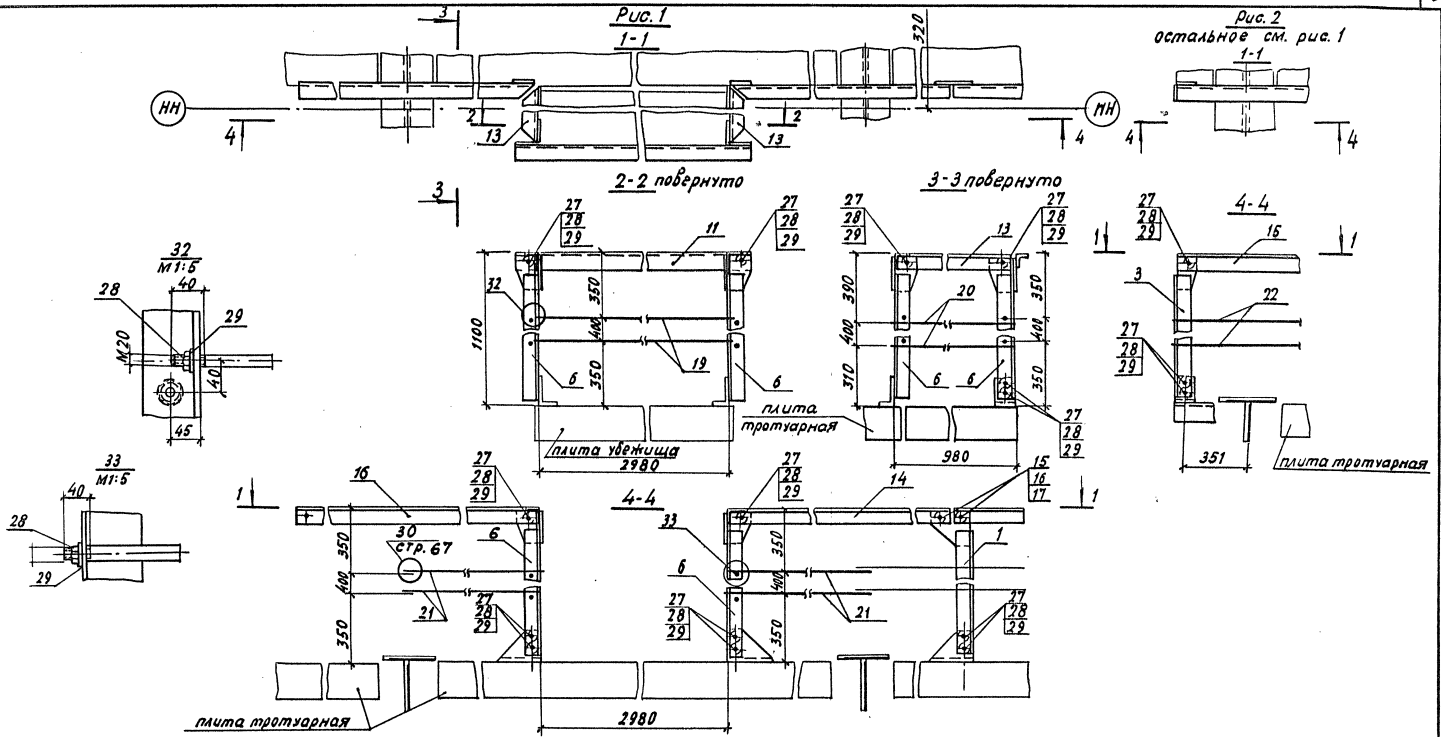


| Обозначение | Рис. | Масса, кг |
|---|---|---|
| 3.501.2-139.1-6-910.600-03 | 1 | 206,5 |
| -04 | 2 | 209,9 |

| | | | |
|---|---|---|---|
| Нач. отд. | Монов | | |
| Н.контр. | Миролюбская | | |
| Гл. спец. | Гитман | | |
| ГИП | Френкель | | |
| Рук. гр. | Астахова | | |
| Ст. инж. | Лобанова | | |
| Инж. | Перетрясина | | |

1293/7 | 68

3.501.2-139.1-6-910.600-03 СБ

Ограждение перильное ОП (ОП4, ОП5). Сборочный чертеж.

| Стадия | Масса | Масштаб |
|---|---|---|
| Р | см. таблицу | 1:20 |
| Лист | Листов 1 | |

Гипротрансмост

Копировал Буйнова

Формат А3

25510-09

Инв. № подл. 114-186 | Подпись и дата | Взам. инв. №

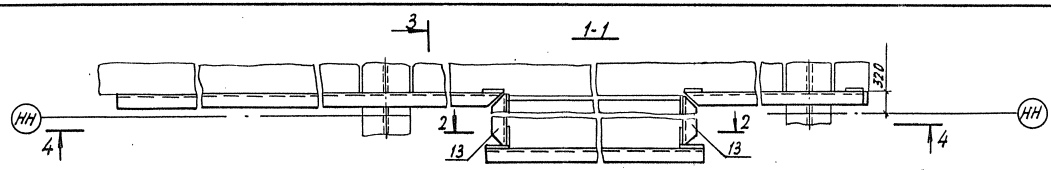


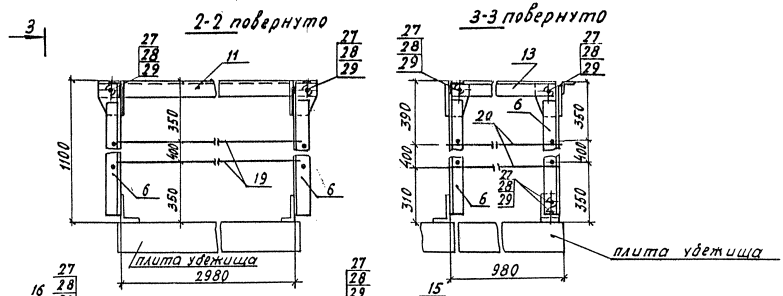


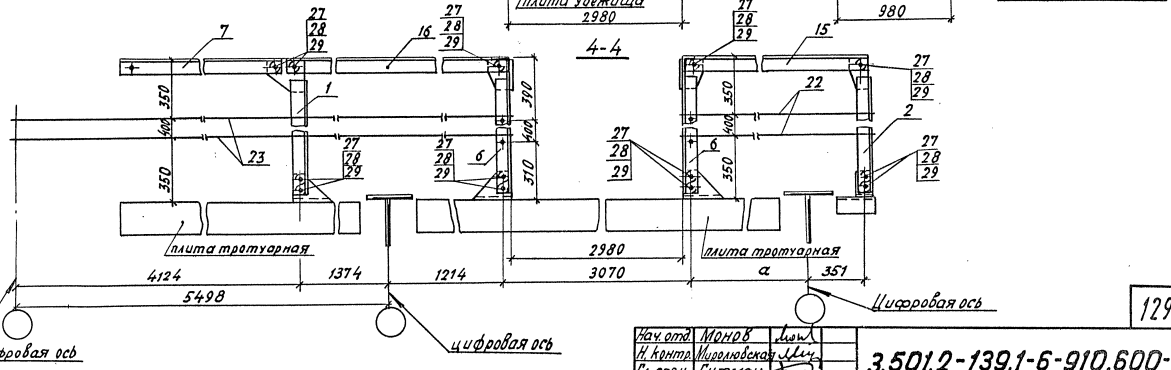


| Обозначение | а, мм | Масса, кг |
|---|---|---|
| 3.501.2-139.1-6-910.600-05 | 1214 | 265,1 |
| -06 | 1614 | 270,9 |

| | | |
|---|---|---|
| Нач. отд. | Монов | |
| Н. контр. | Мирелюбежая | |
| Гл. спец. | Гитман | |
| ГИП | Френкель | |
| Рук. гр. | Астахова | |
| Ст. инж. | Лобанова | |
| Инж. | Перетрухина | |

3.501.2-139.1-6-910.600-05 СБ

Ограждение перильное ОП (ОП6, ОП7)

Сборочный чертеж.

| Стадия | Масса | Масштаб |
|---|---|---|
| Р | см. табл. | 1:20 |
| Лист | Листов 1 | |

Гипротрансмост

1293/7 69

Инв. № подл. | Подпись и дата | Взам. инв. №

114187

Копировал Буйнова

Формат А3

25510-09 ЛО

Рис. 1

1-1

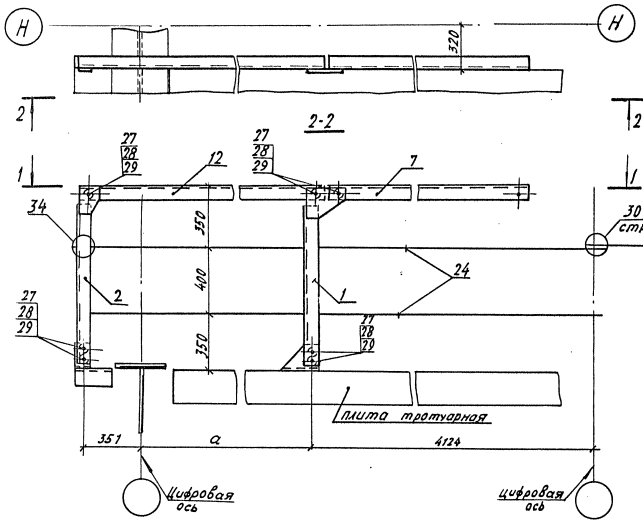


Рис. 2

3-3

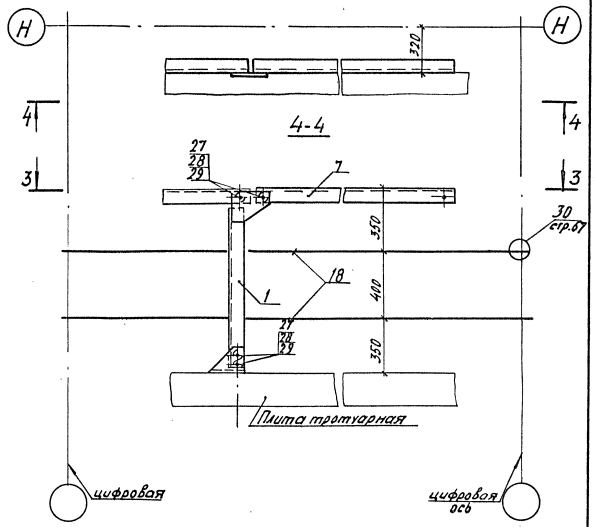


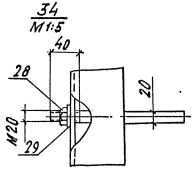


Сварка ручная электродуговая

| Обозначение | Рис. | α, мм | Масса, кг |
|---|---|---|---|
| 3.501.2-139.1-6-910.600-07 | 1 | 1374 | 98,6 |
| -08 | 1 | 1774 | 104,4 |
| -09 | 2 | — | 67,2 |

| | | | |
|---|---|---|---|
| Нач. отд. | Монов | | |
| Н. контр. | Миролюбская | | |
| Гл. спец. | Гитман | | |
| ГИП | Френкель | | |
| Рук. гр. | Астахова | | |
| Ст. инж. | Лобанова | | |
| Инж. | Перетрухина | | |

1293/7 | 70

3.501.2-139.1-6-910.600-07 СБ

Ограждение перильное ОП (ОП8... ОП10)

Сборочный чертеж

| Стадия | Масса | Масштаб |
|---|---|---|
| Р | см. таблицу | 1:20 |
| Лист | Листов 1 | |

Гипротрансмост

Копировал Буйнова

Формат А3

25510-09 74

Инв. № подл. | Подпись и дата | Взам. инв. №

14-186

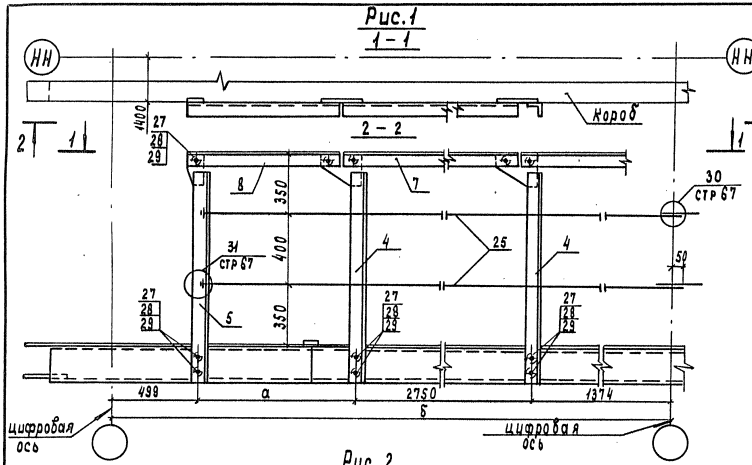


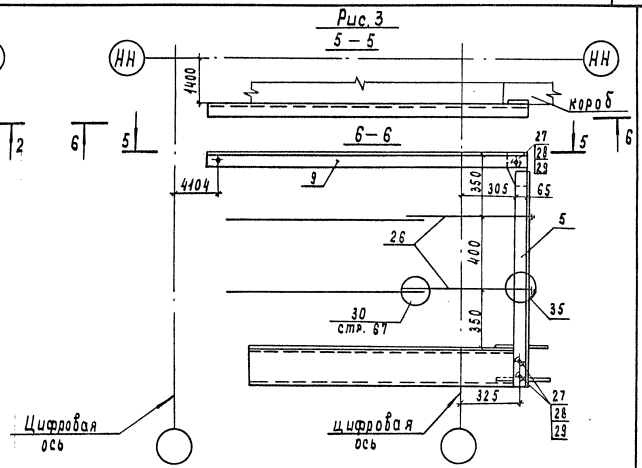


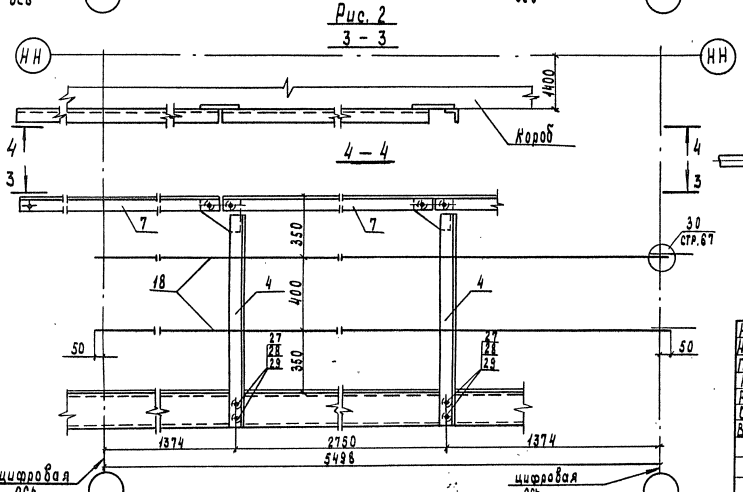


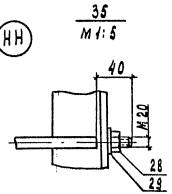


| Обозначение | Рис | а, мм | б, мм | Масса, кг |
|---|---|---|---|---|
| 3.501.2-139.1-6-910.600-10 | 1 | 875 | 5498 | 103.2 |
| -11 | 1 | 1275 | 5898 | 109.0 |
| -12 | 2 | — | — | 110.3 |
| -13 | 3 | — | — | 33.3 |
| -14 | 3 | — | — | 39.1 |

1293/7 | 71

| | | |
|---|---|---|
| Нач. отд. | Монов | |
| Н. контр. | Миролюбская | |
| Гл. спец. | Гитман | |
| ГИП | Френкель | |
| Рук. гр. | Астахова | |
| Ст. инж. | Лобанова | |
| Вед. инж. | Владовский | |

**3.501.2-139.1-6-910.600-10 СБ**

Ограждение перильное ОП (ОП 11 ... ОП 15) Сборочный чертеж

| Стадия | Масса | Масштаб |
|---|---|---|
| Р | см. таблицу | 1:20 |

Лист | Листов 1

Гипротрансмост

Копировал: Чесалкина

Формат А3

25510-09 72

Инв. № подл. 114189 | Подпись и дата | Взам. инв. №

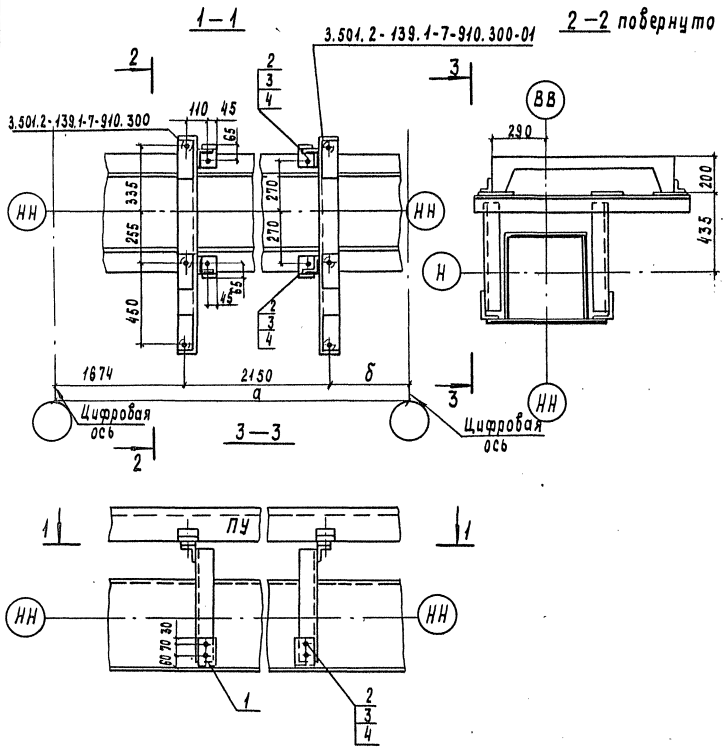


| Формат | Зона | Поз | Обозначение | Наименование | Кол | Примечание |
|---|---|---|---|---|---|---|
| | | | | Детали | | |
| Б4 | | 1 | 3.501.2-139.1-6-910.701 | Уголок Б-160×100×10 ГОСТ 8510-72* (см. табл. 2) ℓ=90 | 4 | 1,8 кг |
| | | | | Стандартные изделия | | |
| | | 2 | | Болт М22×70-6g.110ГОСТ22353-77 | 12 | 0,372 кг |
| | | 3 | | Гайка М22-6Н.110ГОСТ22354-77 | 12 | 0,108 кг |
| | | 4 | | Шайба 22 ГОСТ 22355-77 | 24 | 0,059 кг |
| | | | Дополнительный номер | исполнения узла УК1 | | |
| | | | должен соответствовать | дополнительному | | |
| | | | номеру исполнения пролетного строения | | | |

Таблица 2

| Поз. | Материалы для дополнительного номера исполнения | | |
|---|---|---|---|
| | 01 | 02 | 03 |
| 1 | 16Д ГОСТ 6713-75* | 15ХСНД ГОСТ 6713-75* | |
| 2 | Болт М22×70-6g.110 ГОСТ 22353-77 | Болт М22×70-6g-110ХЛ1 ГОСТ 22353-77 | |
| 3 | Гайка-М22-6Н.110 ГОСТ 22354-77 | Гайка М22-6Н.110ХЛ1 ГОСТ 22354-77 | |

Таблица 1

| а, мм | б, мм |
|---|---|
| 5498 | 1674 |
| 5898 | 2074 |

| | | |
|---|---|---|
| Нач. отд. | Монов | |
| Н. контр. | Мирлюбская | |
| Гл. спец. | Гитман | |
| ГИП | Френкель | |
| Рук. гр. | Летахова | |
| Ст. инж. | Лобанова | |
| Инж. | Перетрухина | |

1293/7 | 72

3.501.2-139.1-6-910.700

Узел УК1

| Стадия | Масса | Масштаб |
|---|---|---|
| Р | 13.7кг | 1:20 |
| Лист | Листов 1 | |

Гипротранемост

Инв. № подл. 114193 | Подпись и дата | Взам. инв. №

Копировал Чесалкина

Формат А3

25570-09 73

| Формат | Зона | Поз. | Обозначение | Наименование | Кол. | Примечание |
|---|---|---|---|---|---|---|
| | | | | Документация | | |
| А3 | | | 3.501.2-139.1-6-910.800 СБ | Сборочный чертеж | | |
| | | | | Стандартные изделия | | |
| | | 1 | | Болт М22×85-6g.110 | | |
| | | | | ГОСТ 22353-77 | 6 | 0,355кг |
| | | 2 | | Гайка М22-6Н.110 | | |
| | | | | ГОСТ 22354-77 | 6 | 0,108кг |
| | | 3 | | Шайба 22 ГОСТ 22355-77 | 12 | 0,059кг |
| | | | Переменные данные для | исполнений | | |
| | | | | 3.501.2-139.1-6-910.800 | | УК2 |
| | | | | отсутствуют | - | |
| | | | | 3.501.2-139.1-6-910.800-01 | | УК3 |
| | | | | Детали | | |
| Б4 | | 4 | 3.501.2-139.1-6-910.801 | Уголок Б-160×100×10 ГОСТ 8510-72* (см. таблицу) | | |
| | | | | С=90 | 1 | 1,8кг |
| | | | | 3.501.2-139.1-6-910.800-02 | | УК3н |
| | | | (то же как для | 3.501.2-139.1-6-910.800-01) | | |
| | | | Дополнительный номер исполнения узла УК должен соответствовать дополнительному номеру исполнения пролетного строения. | | | |

| Поз. | Материалы для дополнительного номера исполнения | | |
|---|---|---|---|
| | 01 | 02 | 03 |
| 4 | 16Д ГОСТ 6713-75* | 15ХСНД ГОСТ 6713-75* | |
| 1 | Болт М22×85-6g.110 ГОСТ 22353-77 | Болт М22×85-6g.110ХЛ1 ГОСТ 22353-77 | |
| 2 | Гайка М22-6Н.110 ГОСТ 22354-77 | Гайка М22-6Н.110ХЛ1 ГОСТ 22354-77 | |

| | | |
|---|---|---|
| Нач. отд. | Монов | |
| Н. контр. | Мирлюбская | |
| Гл. спец. | Гитман | |
| ГИП | Френкель | |
| Рук. гр. | Астахова | |
| Ст. инж | Лобанова | |
| Инж. | Перетрухина | |

1293/7 | 73

3.501.2-139.1-6-910.800

Узел УК (УК2, УК3)

| Стадия | Лист | Листов |
|---|---|---|
| Р | | 1 |

Гипротранемост

Инв.№ подл. | Подпись и дата | Взамен инв.№ 114194

Копировал Чесалкина Формат А3

Рис. 1

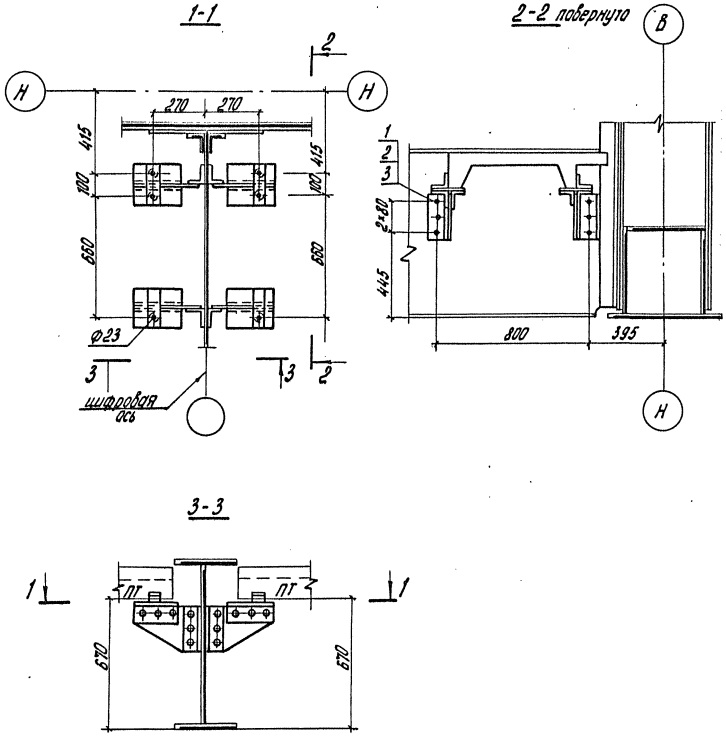


Рис. 2
Остальное - см. рис. 1

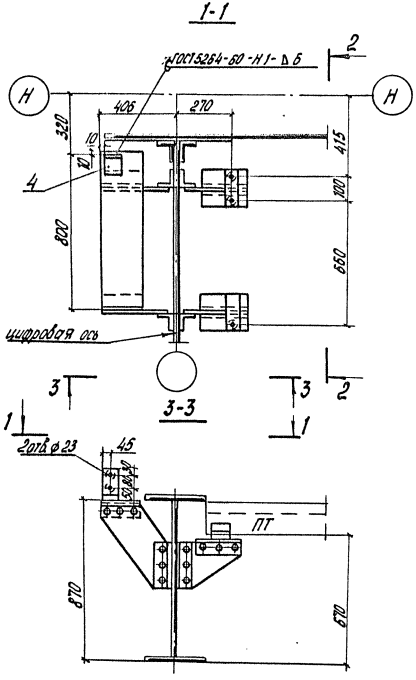


| Изображено | Рис. | Зеркальное отражение | Масса, кг |
|---|---|---|---|
| 3.501.2-139.1-6-910.800 | 1 | — | 3,5 |
| -01 | 2 | 3.501.2-139.1-6-910.800-02 | 5,3 |

| | | |
|---|---|---|
| Нач. отд. | Монов | |
| Н. контр. | Миролюбская | |
| Гл. спец. | Гитман | |
| ГИП | Френкель | |
| Рук. гр. | Астахова | |
| Ст. инж. | Лобанова | |
| Инж. | Перетрухина | |

**3.501.2-139.1-6-910.800 СБ**

Узел УК (УК2, УК3) Сборочный чертеж

| Стадия | Масса | Масштаб |
|---|---|---|
| Р | см. таблицу | 1:20 |
| Лист | Листов 1 | |

Гипротрансмост

Инв. № подл. 114195 | Подпись и дата | Взам. инв. №

Копировал Левых

Формат А3
25510-09 75

1293/7 | 74

| Формат | Зона | Поз. | Обозначение | Наименование | Кол. | Примечание |
|---|---|---|---|---|---|---|
| | | | | | | |
| | | | | | | |
| | | | | Документация | | |
| А3 | | | 3.501.2-139.1-6-910.900 СБ | Сборочный чертеж | | |
| | | | | | | |
| | | | | Стандартные изделия | | |
| | | 1 | | Болт М22×70-6д 110 ГОСТ 22353-77 | 4 | 0,312 кг |
| | | 2 | | Гайка М22-6Н.110 ГОСТ 22354-77 | 4 | 0,108 кг |
| | | 3 | | Шайба М22 ГОСТ 22355-77 | 8 | 0,059 кг |
| | | | | | | |
| | | | Переменные данные для исполнений | | | |
| | | | | 3.501.2-139.1-6-910.900 | | УК4 |
| | | | | Детали | | |
| Б4 | | 4 | 3.501.2-139.1-6-910.901 | Лист Б12 ГОСТ 19903-74 (см. таблицу | | |
| | | | | 80×240 | 1 | 1,81 кг |
| | | | | 3.501.2-139.1-6-910.900-01 | | УК4н |
| | | | (то же как для | 3.501.2-139.1-6-910.900) | | |
| | | | | 3.501.2-139.1-6-910.900-02 | | УК5 |
| | | | | Отсутствуют | | |
| | | | | 3.501.2-139.1-6-910.900-03 | | УК6 |
| Б4 | | 4 | 3.501.2-139.1-6-910.901 | Детали | | |
| | | | | Лист Б12 ГОСТ 19903-74 (см. таблицу) | | |
| | | | | 80×240 | 1 | 1,81 кг |
| | | | | | | |
| | | | Дополнительный номер | исполнения узла УК | | |
| | | | должен соответствовать | дополнительному номеру | | |
| | | | исполнения пролетного | строения | | |

| Поз. | Материалы для дополнительного номера исполнения | | |
|---|---|---|---|
| | 01 | 02 | 03 |
| 4 | 16Д ГОСТ 6713-75* | 15 ХСНД ГОСТ 6713-75* | |
| 1 | Болт М22×70-6д. 110 ГОСТ 22353-77 | Болт М22×70-6д. 110ХЛ1 ГОСТ 22353-77 | |
| 2 | Гайка М22-6Н. 110 ГОСТ 22354-77 | Гайка М22-6Н. 110 ХЛ1 ГОСТ 22354-77 | |

Взам. инв. №

Подпись и дата

Инв. № подл. 114196

1293/7 75

| | | |
|---|---|---|
| Нач. отд. | Монов | |
| Н. контр. | Миролюбская | |
| Гл. спец. | Гитман | |
| ГИП | Френкель | |
| Рук. гр. | Астахова | |
| Ст. инж. | Лобанова | |
| Инж. | Перетрухина | |

3.501.2-139.1-6-910.900

Узел УК (УК4... УК6)

| Стадия | Лист | Листов |
|---|---|---|
| Р | | 1 |

Гипротрансмост

Копировал Левых

Формат А3

Рис. 1

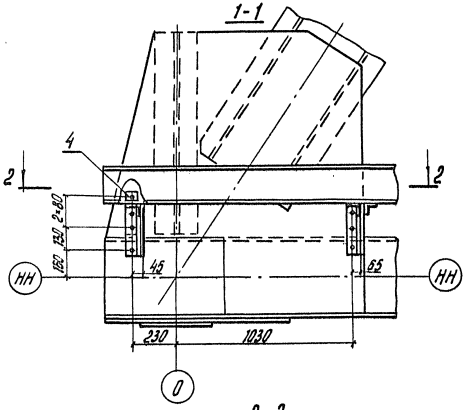


Рис. 2

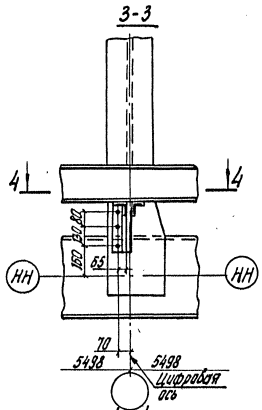


Рис. 3

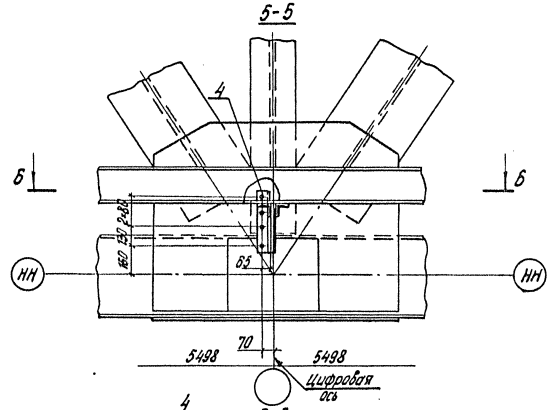


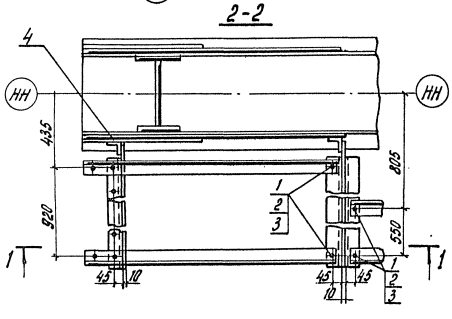


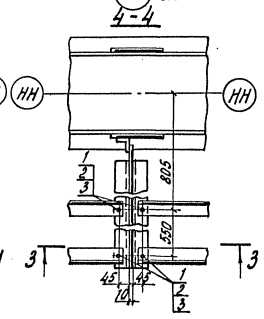


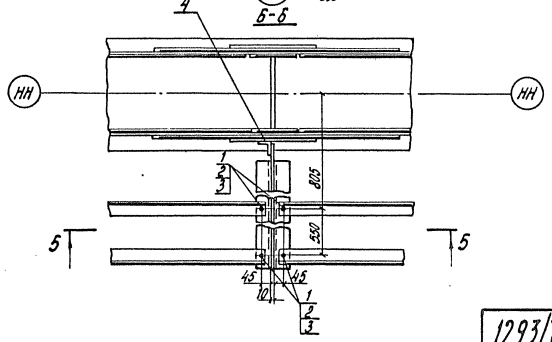





1293/7 | 76

| Изображено | Рис. | Зеркальное отражение | Масса, кг |
|---|---|---|---|
| 3.501.2-139.1-6-910.900 | 1 | 3.501.2-139.1-6-910.900-01 | 4,0 |
| -02 | 2 | | 2,2 |
| -03 | 3 | | 4,4 |

| | | |
|---|---|---|
| Нач. отд. | Манов | |
| Н. контр. | Мирамбовский | |
| Гл. спец. | Гитман | |
| ГИП | Френкель | |
| Рук. гр. | Астапова | |
| Ст. инж. | Лобанова | |
| Инж. | Перегудина | |

**3.501.2-139.1-6-910.900 СБ**

Узел УК (УК4... УК6)
Сборочный чертеж

| Стадия | Масса | Масштаб |
|---|---|---|
| Р | см. таблицу | 1:20 |
| Лист | Листов 1 | |

Гипротрансмост

Инв. № подл. 114187 | Подпись и дата | Взам. инв. №

Копировал Лебых

Формат А3
25510-09 77

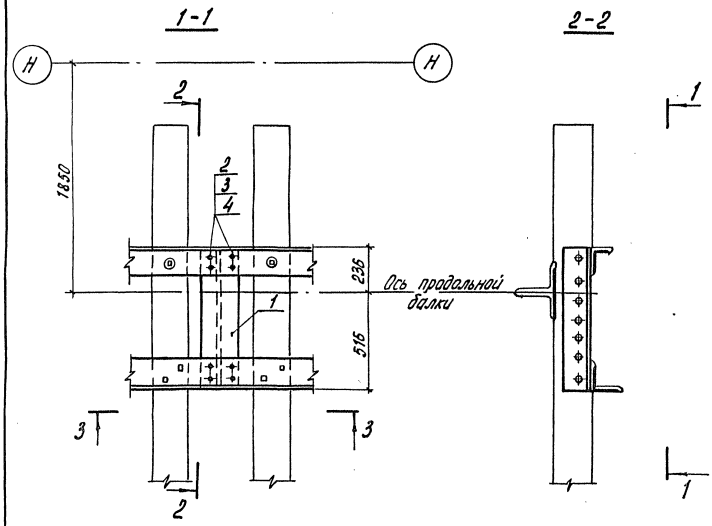


| Формат | Зона | Поз. | Обозначение | Наименование | Кол. | Примечание |
|---|---|---|---|---|---|---|
| | | | | | | |
| | | | | Сборочные единицы | | |
| А3 | | 1 | 3.501.2-139.1-7-930.310 | Мостик ПМ1 | 1 | 37,1 кг |
| | | | | | | |
| | | | | Стандартные изделия | | |
| | | 2 | | Болт М22×70-6g 110 | | |
| | | | | ГОСТ 22353-77 | 8 | 0,312 кг |
| | | 3 | | Гайка М22-6Н.110 | | |
| | | | | ГОСТ 22354-77 | 8 | 0,108 кг |
| | | 4 | | Шайба 22 ГОСТ 22355-77 | 16 | 0,059 кг |
| | | | | | | |
| | | | Дополнительный номер | исполнения узла УМП | | |
| | | | должен соответствовать | дополнительному | | |
| | | | номеру исполнения пролетного | строения | | |

| Поз. | Материалы для дополнительного номера исполнения | | |
|---|---|---|---|
| | 01 | 02 | 03 |
| 2 | Болт М22×70-6g. 110 ГОСТ 22353-77 | Болт М22×70-6g. 110.Хл1 ГОСТ 22353-77 | |
| 3 | Гайка М22-6Н.110 ГОСТ 22354-77 | Гайка М22-6Н.110.Хл1 ГОСТ 22354-77 | |

1293/7 | 77

| | | |
|---|---|---|
| Нач.отд. | Монов | |
| Н.контр. | Мирлюбская | |
| Гл.спец. | Гитман | |
| ГИП | Френкель | |
| Рук.гр. | Ястахова | |
| Инж. | Юркин | |
| Инж. | Еремина | |

**3.501.2-139.1-6-930.300**

Узел УМП1

| Стадия | Масса | Масштаб |
|---|---|---|
| Р | 41,4 | 1:20 |
| Лист | Листов 1 | |

Гипротрансмост

Инв.№ подл. | 114116 | Подпись и дата | Взам. инв.№

Копировал Левых

Формат А3

25516-09 78

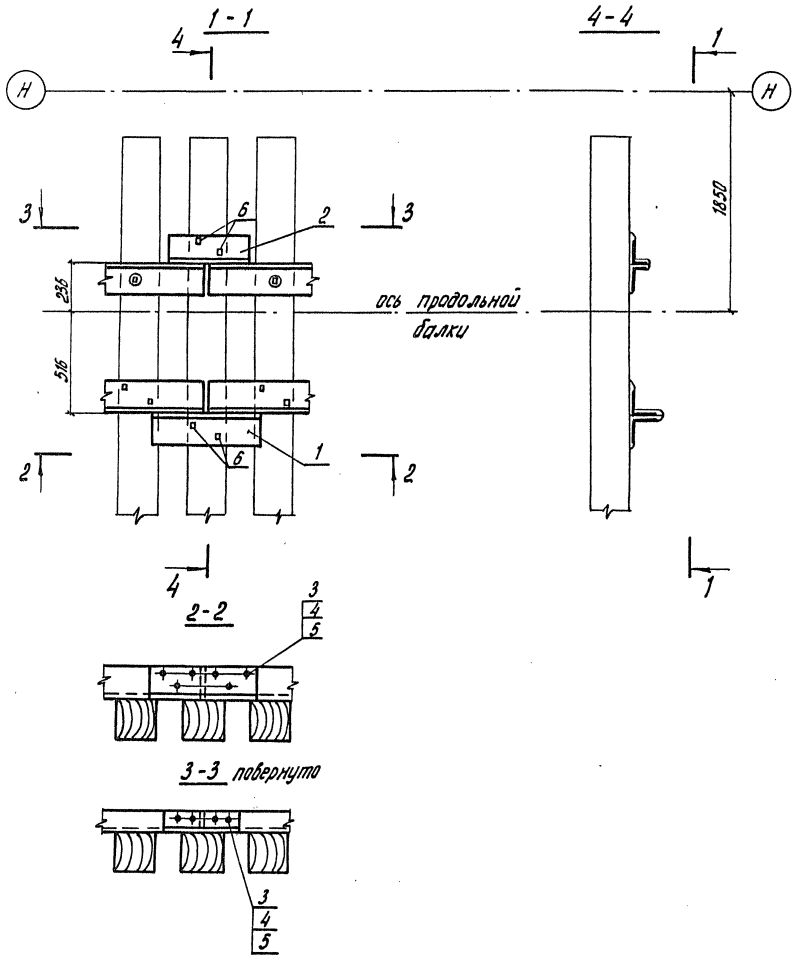


| Формат | Зона | Поз. | Обозначение | Наименование | Кол. | Примечание |
|---|---|---|---|---|---|---|
| | | | | | | |
| | | | | Детали | | |
| А3 | | 1 | 3.501.2-139.1-7-930.501 | Уголок УС1 | 1 | 22,0 кг |
| | | 2 | -03 | Уголок УС3 | 1 | 10,1 кг |
| | | | | Стандартные изделия | | |
| | | 3 | | Болт М22-6g×80 | | |
| | | | | ГОСТ 7798-70 | 10 | 0,325 кг |
| | | 4 | | Гайка М22-6Н | | |
| | | | | ГОСТ 5915-70* | 10 | 0,077 кг |
| | | 5 | | Шайба 22 ГОСТ 11371-78 | 20 | 0,018 кг |
| | | 6 | | Шуруп путевой 1,24×170 | | |
| | | | | ГОСТ 809-71* | 4 | 0,560 кг |
| | | | | | | |
| | | | Дополнительный номер исполнения узла УОП | | | |
| | | | должен соответствовать дополнительному | | | |
| | | | номеру исполнения пролетного строения | | | |

| Поз. | Материалы для дополнительного номера исполнения | | |
|---|---|---|---|
| | 01 | 02 | 03 |
| 3,4 | В Ст 3 сп 4 ГОСТ 380-71* | 09 Г2 ГОСТ 19281-73 | |

1293/7 | 78

| | | |
|---|---|---|
| Нач. отд. | Манов | |
| Н. контр. | Муралевская | |
| Гл. спец. | Гитман | |
| ГИП | Френкель | |
| Рук. гр. | Астахова | |
| Инж. | Юркин | |
| Инж. | Еремина | |

3.501.2-139.1-6-930.400

Узел УОП1

| Стадия | Масса | Масштаб |
|---|---|---|
| Р | 34,3 | 1:20 |
| Лист | Листов 1 | |

Гипротрансмост

Инв. № подл. 114118 | Подпись и дата | Взам. инв. №

Копировал Левых

Формат А3

25510-09 79

3.501.2-139.1-6-930.500 - изображено  3.501.2-139.1-6-930.500-01- зеркальное отражение

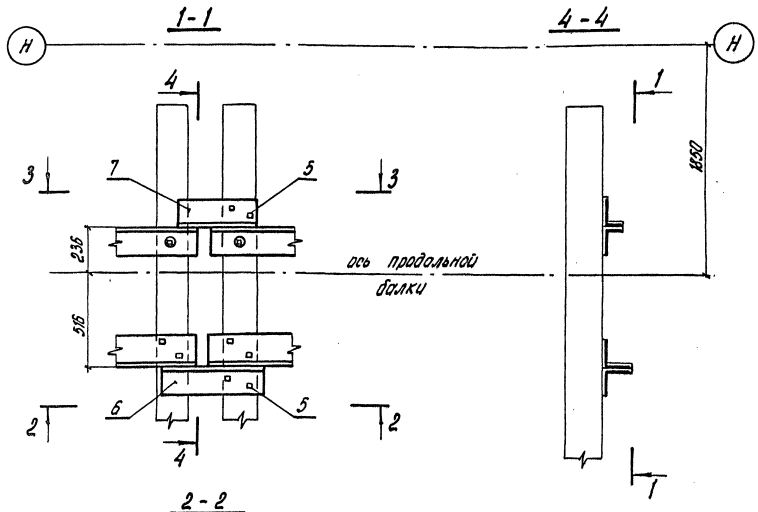


| Формат | Зона | Поз. | Обозначение | Наименование | Кол. | Примечание |
|---|---|---|---|---|---|---|
| | | | | Стандартные изделия | | |
| | | 1 | | Болт М22-6g×80 ГОСТ 7798-70 | 7 | 0,326 кг |
| | | 2 | | Гайка М22-6Н ГОСТ 5915-70* | 7 | 0,077 кг |
| | | 3 | | Шайба 22 ГОСТ 11371-78 | 14 | 0,018 кг |
| | | 4 | | Шайба 22 65Г ГОСТ 19115-73* | 2 | 0,049 кг |
| | | | | Шуруп путевой 1,24×170 ГОСТ 809-71* | 4 | 0,550 кг |
| | | | Переменные данные | для исполнений | | |
| | | | | 3.501.2-139.1-6-930.500 | | УОП2 |
| | | | | Детали | | |
| А3 | | 6 | 3.501.2-139.1-7-930.501-01 | Уголок УС2 | 1 | 22,0 кг |
| | | 7 | -05 | Уголок УС4н | 1 | 10,1 кг |
| | | | | 3.501.2-139.1-6-930.500-01 | | УОП2н |
| | | | | Детали | | |
| А3 | | 6 | 3.501.2-139.1-7-930.501-02 | Уголок УС2н | 1 | 22,0 кг |
| | | 7 | -04 | Уголок УС4 | 1 | 10,1 кг |
| | | | Дополнительный номер | исполнения узла УОП | | |
| | | | должен соответствовать | дополнительному номеру | | |
| | | | исполнения пролетного строения | | | |

| Поз. | Материалы для дополнительного номера исполнения | | |
|---|---|---|---|
| | 01 | 02 | 03 |
| 1, 2 | ВСт3сп4 ГОСТ 380-71* | 09Г2 ГОСТ 19281-73 | |

| | | |
|---|---|---|
| Нач. отд. | Манов | |
| Н. контр. | Мирославский | |
| Гл. спец. | Гитман | |
| ГИП | Фремкель | |
| Рук. гр. | Астахова | |
| Инж. | Юркин | |
| Инж. | Еремина | |

1293/7 79

3.501.2-139.1-6-930.500

Узел УОП2

| Стадия | Масса | Масштаб |
|---|---|---|
| Р | 37,5 | 1:20 |
| Лист | Листов 1 | |

Гипротрансмост

Инв. № подл. 114119 | Подпись и дата | Взам. инв. №

Копировал левых

Формат А3

25340-09 80

1-1

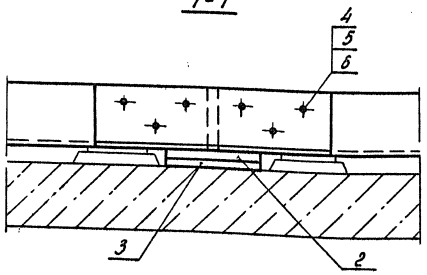


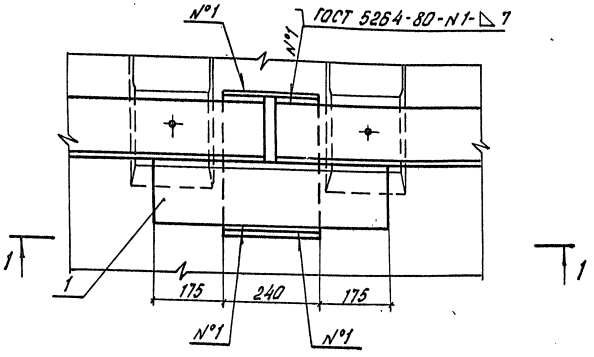


| Формат | Зона | Поз. | Обозначение | Наименование | Кол. | Примечание |
|---|---|---|---|---|---|---|
| | | | | | | |
| | | | | Детали | | |
| А4 | | 1 | 3.501.2-139.1-7-950.301-02 | Накладка УСБ | 1 | 22,7 кг |
| Б4 | | 2 | 3.501.2-139.1-6-950.201 | Лист 20 ГОСТ 19903-74 (см. таблицу) | | |
| | | | | 240×340 | 1 | 12,8 кг |
| | | 3 | -01 | Лист 20 ГОСТ 19903-74 (см. таблицу) | | |
| | | | | 240×360 | 1 | 13,6 кг |
| | | | | Стандартные изделия | | |
| | | 4 | | Болт М22-6g×80 | | |
| | | | | ГОСТ 7798-70 | 6 | 0,326 кг |
| | | 5 | | Гайка М22-6Н | | |
| | | | | ГОСТ 5915-70* | 6 | 0,077 кг |
| | | 6 | | Шайба 22.02 ГОСТ 11371-78 | 12 | 0,018 кг |
| | | | | | | |
| | | | Дополнительный номер | исполнения узла УОПЗ | | |
| | | | должен соответствовать | дополнительному | | |
| | | | номеру исполнения пролетного строения | | | |

| Поз. | Материалы для дополнительного номера исполнения | | |
|---|---|---|---|
| | 01 | 02 | 03 |
| 2, 3 | 16Д ГОСТ 6713-75* | 15ХСНД ГОСТ 6713-75* | |
| 4, 5 | ВСт3сп4 ГОСТ 380-71* | 09Г2 ГОСТ 19281-73 | |

| | | | |
|---|---|---|---|
| Нач. отд. | Манов | | 3.501.2-139.1-6-950.200 |
| Н. контр. | Мирлобской | | |
| Гл. спец. | Ритман | | |
| ГИП | Френкель | | Узел УОПЗ |
| Рук. гр. | Астахова | | |
| Инж. | Юркин | | |
| Инж. | Еремина | | |

| Стадия | Масса | Масштаб |
|---|---|---|
| Р | 51,7 | 1:10 |
| Лист | Листов 1 | |

Гипротрансмост

1293/7 | 80

Инв. № подл. 114124 | Подпись и дата | Взам. инв. №

Копировал левых

25570-09 81
Формат А3

3.501.2-139.1-6-950.300 изображено 3.501.2-139.1-6-950.300-01 - зеркальное отражение

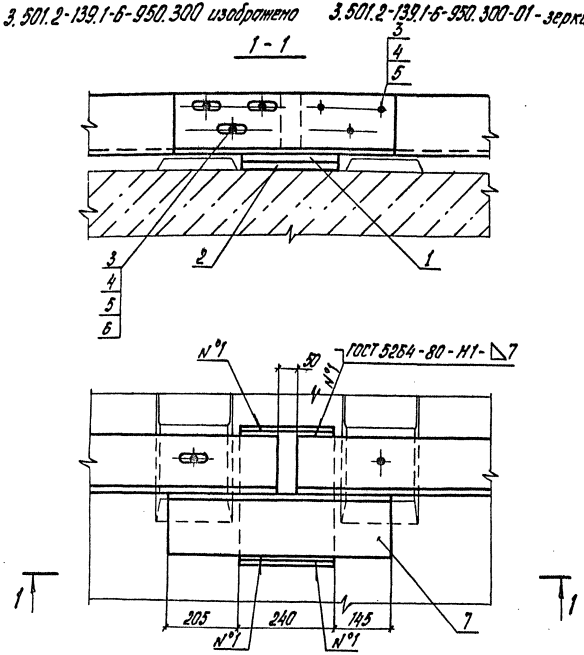


| Формат | Зона | Поз. | Обозначение | Наименование | Кол. | Примечание |
|---|---|---|---|---|---|---|
| | | | | Детали | | |
| Б4 | | 1 | 3.501.2-139.1-6-950.201 | Лист 20 ГОСТ 19903-74 (см. таблицу) | | |
| | | | | 240×340 | 1 | 12,8 кг |
| | | 2 | -01 | Лист 20 ГОСТ 19903-74 (см. таблицу) | | |
| | | | | 240×360 | 1 | 13,6 кг |
| | | | | Стандартные изделия | | |
| | | 3 | | Болт М22-6g×80 ГОСТ 7798-70 | 6 | 0,326 кг |
| | | 4 | | Гайка М22-6Н ГОСТ 5915-70* | 6 | 0,077 кг |
| | | 5 | | Шайба 22.02 ГОСТ 11371-78 | 12 | 0,018 кг |
| | | 6 | | Шайба 22.65 Г ГОСТ 19115-73 | 3 | 0,049 кг |
| | | | Переменные данные | для исполнений | | |
| | | | | 3.501.2-139.1-6-950.300 | | УОП4 |
| | | | | Детали | | |
| А4 | | 7 | 3.501.2-139.1-7-950.301 | Накладка УС5 | 1 | 22,7 кг |
| | | | | 3.501.2-139.1-6-950.300-01 | | УОП4н |
| | | | | Детали | | |
| А4 | | 7 | 3.501.2-139.1-7-950.301-01 | Накладка УС5Н | 1 | 22,7 кг |
| | | | Дополнительный номер | исполнения | | |
| | | | узла УОП4 должен соответствовать дополни- | | | |
| | | | тельному номеру исполнения пролетного строения. | | | |

1293/7 | 81

| | | |
|---|---|---|
| Нач.отд. | Монов | |
| Н.контр. | Миролюбская | |
| Гл.спец. | Гитман | |
| ГИП | Френкель | |
| Рук.гр. | Астахова | |
| Инж. | Юркин | |
| Инж. | Еремина | |

**3.501.2-139.1-6-950.300**

Узел УОП4

| Стадия | Масса | Масштаб |
|---|---|---|
| Р | 51.8 | 1:10 |

Лист | Листов 1

Гипротрансмост

Материалы для дополнительного номера исполнения

| Поз. | 01 | 02 | 03 |
|---|---|---|---|
| 1, 2 | 16Д ГОСТ 6713-75* | 15ХСНД ГОСТ 6713-75* | |
| 3, 4 | ВСт3сп4 ГОСТ 380-71* | 09Г2 ГОСТ 19281-73 | |

Инв. № подл. 114125 | Подпись и дата | Взам. инв. №

gost.e-ecolog.ru

Копировал Левых

Формат А3

25510-09