Типовые конструкции, изделия и узлы зданий и сооружений

Серия 3.501.2-139

Пролетные строения для железнодорожных мостов с ездой понизу, пролетами 33-110м металлические со сварными элементами замкнутого сечения и монтажными соединениями на высокопрочных болтах, в обычном и северном исполнении

Выпуск 1-4

Пролетное строение Lр=44,8 м

Рабочие чертежи

Утверждены
и введены в действие
с 01.01.87г
приказ МПС №А-3292у от 23.08.86г

Инв. №1293/5

25510-07

gost.e-ecolog.ru

Типовые конструкции, изделия и узлы зданий и сооружений

Серия 3.501.2 – 139.

Пролетные строения для железнодорожных мостов с ездой понизу, пролетами 33–110 м металлические со сварными элементами замкнутого сечения и монтажными соединениями на высокопрочных болтах, в обычном и северном исполнении

Выпуск 1-4

Пролетное строение $L_р = 44{,}8$ м

Рабочие чертежи

Разработаны Гипротрансмостом

Директор института / Попов/

Главный инженер института / Журавов/

Начальник отдела / Монов/

Главный инженер проекта / Френкель/

Утверждены
и введены в действие
с 01.01.87г.
приказ МПС №ЦД-3292у от 23.08.86г.

Ведомость рабочих чертежей основного комплекта

Стр.	Наименование	Примечание
2	Общие данные (начало)	
3...40	Общие данные (продолжение)	
41	Общие данные (окончание)	
42	Общий вид (начало)	
43.46	Общий вид (продолжение)	
47	Общий вид (окончание)	
48.49	Схема расположения сборных элементов главных ферм	
50	Схема расположения сборных элементов верхних связей	
51	Схема-расположения сборных элементов нижних связей	
52	Схема расположения сборных элементов портальных	
	связей	
53	Схема расположения сборных элементов поперечных	
	связей	
54.55	Схема расположения сборных элементов проезжей	
	части	
56	Схема расположения смотровых приспособлений	
57	Схема расположения сборных элементов хода	
	по верхнему поясу	
58.59	Схема расположения сборных элементов путей	
	катания нижней смотровой тележки	
60	Схема расположения сборных элементов для	
	навесного монтажа	

Продолжение

Стр.	Наименование	Примечание
61.62	Схема 1 расположения сборных элементов	
	мостового полотна	
63.65	Схема 2 расположения сборных элементов	
	мостового полотна	
66.67	Схема 3 расположения сборных элементов	
	мостового полотна	
68.69	Схема 4 расположения сборных элементов	
	мостового полотна	
70	Схема 5 расположения сборных элементов	
	мостового полотна	
71	Схема 6 расположения сборных элементов	
	мостового полотна	
72	Схема 7 расположения сборных элементов	
	мостового полотна	

Проект разработан в соответствии с действующими строительными нормами и правилами и предусматривает мероприятия, обеспечивающие взрыво- и пожарную безопасность эксплуатации сооружений при соблюдении всех проектных решений.

Главный инженер проекта Френкель

Нач. отд.	Монов	
Н. контр.	Леднева	
Гл. спец.	Гитман	
РИП	Френкель	
Рук. гр.	Астахова	
Инж	Акулова	

3.501.2-139.1-4-000.000 ДО

Пролетные строения для железнодорожных мостов с ездой понизу пролетами 33 — 110 м

Пролетное строение $\ell_р$ = 44,8 м	Стадия	Лист	Листов
	Р	1	71
Общие данные (начало)	Гипротрансмост		

Копировал Киселева

25370-07 3

Формат А3

Взам. инв. №

Подпись и дата

Инв. № подл. 414 363

Ведомость ссылочных и прилагаемых документов

Обозначение	Наименование	Примечание
	Ссылочные документы	
3-501-35	Литые опорные части под металлические	
	пролетные строения железнодорожных мостов	инв. № 583
3-501-49 вып. 9	Привод нижней смотровой тележки	инв. №739 9
209.000.000	Лебедка ручная ЛР-350	разработчик
		Ленгипротрансмост
	Прилагаемые документы	
ТУ 35-1609-85	Строения пролетные металлические,	
	железнодорожные, болтосварные,	
	с ездой понизу пролетами 33.0-55.0 м	
	Технические условия	
ТУ 35-1700-85	Плиты железобетонные сборные для	
	металлических пролетных строений	
	железнодорожных мостов, болтосвар-	
	ных с ездой понизу пролетами	
	33,0-55.0 м	
	Технические условия	
3.501.2-139.1-6	Пролетные строения пролетами 33.0-55.0м	
	Конструкции металлические	
	Узлы. Рабочие чертежи	
3.501.2-139.1-7	Пролетные строения пролетами 33.0-55.0м	
	Конструкции металлические	
	Изделия. Чертежи км	
3.501.2-139.1-8	Пролетные строения пролетами 33.0-55.0м	
	Конструкции железобетонные	
	Изделия и узлы. Рабочие чертежи	

Взам. инв. № | Подпись и дата | Инв. № подл. 414 363

Нач. отд.	Монов		3.501.2-139.1-4-000.000 ДО
Н. контр.	Леднева		Пролетные строения для железнодорожных мостов с ездой понизу пролетами 33-110 м
Гл. спец.	Гитман		
ГИП	Френкель		Пролетное строение Lр=44,8 м — Стадия: Р; Лист: 2; Листов:
Рук. гр.	Астахова		Общие данные (продолжение) — Гипротрансмост
Вед. инж.	Яралыкова		

Копировал Киселева Формат А3

25510-07 4

Ведомость спецификаций

для исполнения 3.501.2-139.1-4-000.000

стр.	Наименование	примечание
49	Схема расположения сборных элементов главных	
	ферм	
50	Схема расположения сборных элементов верхних	
	связей	
51	Схема расположения сборных элементов нижних	
	связей	
52	Схема расположения сборных элементов портальных	
	связей	
53	Схема расположения сборных элементов поперечных	
	связей	
55	Схема расположения сборных элементов проезжей	см. дополнитель
	части	ные указания
56	Схема расположения смотровых приспособлений	
57	Схема расположения сборных элементов хода по	
	верхнему поясу	
59	Схема расположения сборных элементов путей	
	катания нижней смотровой тележки	
60	Схема расположения сборных элементов для	
	навесного монтажа	
62	Схема 1 расположения сборных элементов мостового	
	полотна	
65	Схема 2 расположения сборных элементов	
	мостового полотна	
67	Схема 3 расположения сборных элементов	
	мостового полотна	
71	Схема 6 расположения сборных элементов	
	мостового полотна	

1. Исполнения пролетного строения смотреть на стр. 45 табл. 4 и 5.
2. Проезжая часть исполнение 3.501.2-139.1-4-600.000.

Инв. № подл. 44 363 | Подпись и дата | Взам. инв. №

Нач. отд.	Монов	
Н. контр	Леднева	
Гл. спец.	Гитман	
ГИП	Френкель	
Рук. гр.	Астахова	
Инж.	Уланова	

3.501.2-139.1-4-000.000 ДО

Пролетные строения для железнодорожных мостов с ездой понизу пролетами 33 - 110 м

Пролетное строение $l_р$=44,8 м	Стадия	Лист	Листов
	Р	3	

Общие данные (продолжение)

Гипротрансмост

Копировал Киселева Формат А3

25510-07 5

Ведомость спецификаций

для исполнения 3.501.2-139.1-4-000.000-01

Стр.	Наименование	Примечание
49	Схема расположения сборных элементов главных	
	ферм	
50	Схема расположения сборных элементов верхних	
	связей	
51	Схема расположения сборных элементов нижних	
	связей	
52	Схема расположения сборных элементов портальных	
	связей	
53	Схема расположения сборных элементов поперечных	
	связей	
55	Схема расположения сборных элементов	См. дополнитель
	проезжей части	ные указания
56	Схема расположения смотровых приспособлений	
57	Схема расположения сборных элементов хода	
	по верхнему поясу	
59	Схема расположения сборных элементов путей	
	катания нижней смотровой тележки	
60	Схема расположения сборных элементов для	
	навесного монтажа	
62	Схема расположения сборных элементов	
	мостового полотна	
65	Схема 2 расположения сборных элементов	
	мостового полотна	
67	Схема 3 расположения сборных элементов	
	мостового полотна	
72	Схема 7 расположения сборных элементов	
	мостового полотна	

1. Исполнения пролетного строения смотреть на стр. 45 табл. 4 и 5.
2. Проезжая часть – исполнение 3.501.2-139.1-4-600.000

Инв. № подл. 14363 | Подпись и дата | Взам. инв. №

Нач. отд.	Монов		
Н. контр.	Леднева		
Гл. спец.	Гитман		
ГИП	Френкель		
Рук. гр.	Астахова		
Инж	Улупова		

3.501.2-139.1-4-000.000 ДО

Пролетное строение для железнодорожных мостов с ездой понизу пролетами 33-110 м

Пролетное строение $l_р$=44,8 м	Стадия	Лист	Листов
	Р	4	

Общие данные (продолжение)

Гипротрансмост

Копировал Киселева Формат А3

25310-07 6

Ведомость спецификаций

для исполнения 3.501.2-139.1-4-000.000-02

Стр.	Наименование	Примечание
49.	Схема расположения сборных элементов главных	
	ферм	
50.	Схема расположения сборных элементов верхних	
	связей	
51.	Схема расположения сборных элементов нижних	
	связей	
52.	Схема расположения сборных элементов портальных	
	связей	
53.	Схема расположения сборных элементов	
	поперечных связей	
55	Схема расположения сборных элементов	См. дополнительные
	проезжей части	указания
56.	Схема расположения смотровых приспособлений	
57.	Схема расположения сборных элементов хода	
	по верхнему поясу	
59.	Схема расположения сборных элементов	
	путей катания нижней смотровой тележки	
60.	Схема расположения сборных элементов для	
	навесного монтажа	
62.	Схема 1 расположения сборных элементов	
	мостового полотна	
69	Схема 4 расположения сборных элементов	
	мостового полотна	
70	Схема 5 расположения сборных элементов	
	мостового полотна	
71	Схема 6 расположения сборных элементов	
	мостового полотна	

1. Исполнения пролетного строения смотреть на стр. 45 . табл. 4 и 5.
2. Проезжая часть - исполнение 3.501.2-139.1-4-000.000-01.

Инв. № подл. 414 363 | Подпись и дата | Взам. инв. №

Нач. отд.	Монов	
Н. констр.	Леднева	
Гл. спец.	Гитман	
ГИП	Френкель	
Рук. бр.	Астахова	
Инж.	Улупова	

3.501.2-139.1-4-000.000 ДО

Пролетные строения для железнодорожных мостов с ездой понизу пролетами 33-110 м

Пролетное строение $l_р$=44,8	Стадия	Лист	Листов
	Р	5	

Общие данные (продолжение)

Гипротрансмост

Копировал Киселева

Формат А3

23510-07 7

Ведомость спецификаций

для исполнения 3.501.2-139.1-4-000.000-03

Стр.	Наименование	Примечание
49	Схема расположения сборных элементов главных	
	ферм	
50	Схема расположения сборных элементов верхних	
	связей	
51	Схема расположения сборных элементов нижних	
	связей	
52	Схема расположения сборных элементов портальных	
	связей	
53	Схема расположения сборных элементов поперечных	
	связей	
55	Схема расположения сборных элементов	См. дополнитель
	проезжей части	ные указания
56	Схема расположения смотровых приспособлений	
57	Схема расположения сборных элементов хода по	
	верхнему поясу	
59	Схема расположения сборных элементов путей	
	катания нижней смотровой тележки	
60	Схема расположения сборных элементов для	
	навесного монтажа	
62	Схема 1 расположения сборных элементов	
	мостового полотна	
69	Схема 4 расположения сборных элементов	
	мостового полотна	
70	Схема 5 расположения сборных элементов	
	мостового полотна	
72	Схема 7 расположения сборных элементов	
	мостового полотна	

1. Исполнения пролетного строения смотреть на стр. 45 табл. 4 и 5.
2. Проезжая часть - исполнение 3.501.2-139.1-4-600.000-01.

Инв. № подл. | Подпись и дата | Взам. инв. №
114 363

Нач. отд.	Монов	
Н. контр.	Леднева	
Гл. спец.	Гитман	
ГИП	Френкель	
Рук. гр.	Астахова	
Инж.	Улупова	

3.501.2-139.1-4-000.000 ДО

Пролетные строения для железнодорожных мостов с ездой понизу пролетами 33-110 м

Пролетное строение Lр=44,8м	Стадия	Лист	Листов
	Р	6	

Общие данные (продолжение)

Гипротрансмост

Копировал Киселева

Формат А3

Техническая спецификация металла для исполнений с дополнительным номером 01

Вид профиля и ГОСТ, ТУ	Марка металла и ГОСТ	Обозначение и размер профиля, мм	№ п.п.	Код: Марки металла	Код: Вида профиля	Код: Размера профиля	Количество, шт.	Длина, мм	Масса металла по элементам конструкции, т: Фермы главные	Связи	Часть проезжая	Приспособления смотровые	Общая масса, т	Масса потребности в металле по кварталам (заполняется изготовителем), т: I	II	III	IV	Заполняется ВЦ
1	2	3	4	5	6	7	8	9	10	11	12	13	14	15	16	17	18	19
Сталь толстолистовая ГОСТ 19903-74	15ХСНД ГОСТ 6713-75*	10	1		71110				46,4	12,0	7,0		65,4					
		12	2		71110				14,4		4,4		18,8					
		16	3		71110						5,5		5,5					
		20	4		71110				0,2		2,3		2,5					
	15ХСНД-2 ГОСТ 6713-75*	32	5		71110						7,1		7,1					
	Итого:		6		71110				61,0	12,0	26,3		99,3					
	16Д ГОСТ 6713-75*	6	7		71110							0,1	0,1					
		10	8		71110				0,1	0,4		0,7	1,2					
		12	9		71110				0,7				0,7					
		16	10		71110							0,1	0,1					
		25	11		71110						0,3		0,3					
	Итого:		12		71110				0,8	0,4	0,3	0,9	2,4					
	ВСт3сп2 ГОСТ 380-71*	6	13		71110				0,2				0,2					
Всего профиля:			14		71110				62,0	12,4	26,6	0,9	101,9					

Исполнения пролетного строения даны на стр. 45 табл. 4 и 5.

Нач.отд.	Монов	
Н.контр.	Леднева	
Гл.спец.	Гитман	
ГИП	Френкель	
Рук.гр.	Астахова	
Вед.инж	Ярлыкова	

3.501.2-139.1-4-000.000 ДО

Пролетные строения для железнодорожных мостов с ездой понизу пролетами 33-110 м

Пролетное строение $l_р$=44,8 м

Стадия	Лист	Листов
Р	7	

Общие данные (продолжение)

Гипротрансмост

Копировал

Формат А3

25310-07 9

Инв. № подл. | Подпись и дата | Взам. инв. № | 114363

Продолжение

Вид профиля и ГОСТ, ТУ	Марка металла и ГОСТ	Обозначение и размер профиля, мм	№ п.п.	Код: марки металла	Код: вида профиля	Код: размера профиля	Количество, шт.	Длина, мм	Масса металла по элементам конструкции, т: фермы главные	связи	часть проезжая	приспособления смотровые	Общая масса, т	Масса потребности в металле по квартам (заполняется изготовителем), т: I	II	III	IV	Заполняется ВЦ
1	2	3	4	5	6	7	8	9	10	11	12	13	14	15	16	17	18	19
Сталь угловая равнополочная ГОСТ 8509-72*	15ХСНД ГОСТ 6713-75*	Б-90×90×9	15		21113				0,1	0,3	0,4		0,8					
		Б-100×100×10	15		21113				0,4	0,3		0,1	0,8					
		Б-100×100×12	17		21113						1,7	0,7	2,4					
		Б-125×125×10	18		21113						0,8		0,8					
		Б-160×160×10	19		21113							0,1	0,1					
		Б-160×160×12	20		21113						0,4		0,4					
	Итого:		21		21113				0,5	0,6	3,3	0,9	5,3					
Сталь угловая равнополочная ГОСТ 8509-72*	16Д ГОСТ 6713-75*	Б-50×50×5	22		21113							0,1	0,1					
		Б-70×70×6	23		21113							0,1	0,1					
		Б-80×80×8	24		21113							1,7	1,7					
		Б-90×90×9	25		21113							0,7	0,7					
	Итого:		26		21113							2,6	2,6					
	ВСт3сп2 ГОСТ 380-71*	Б-50×50×5	27		21113							0,1	0,1					
Всего профиля:			28		21113				0,5	0,6	3,3	3,6	8,0					

Инв. № подл. | Подпись и дата | Взам. инв. №
114 363

Нач. отд.	Монов		3.501.2-139.1-4-000.000 ДО
Н. контр.	Леднева		Пролетные строения для железнодорожных мостов с ездой понизу пролетами 33-110 м
Гл. спец.	Гитман		
ГИП	Френкель		Пролетное строение $l_р$ = 44,8 м — Стадия: Р; Лист: 8; Листов:
Рук. гр.	Астахова		
Вед. инж.	Ярлыкова		Общие данные (продолжение) — Гипротрансмост

Копировал

Формат А3

25570-07 10

Продолжение

Вид профиля и ГОСТ, ТУ	Марка металла и ГОСТ	Обозначение и размер профиля, мм	№ п.п.	Код: марки металла	Код: вида профиля	Код: размера профиля	Количество, шт.	Длина, мм	Масса металла по элементам конструкции, т: фермы главные	Масса металла по элементам конструкции, т: связи	Масса металла по элементам конструкции, т: часть пролетная	Масса металла по элементам конструкции, т: приспособления смотровые	Общая масса, т	Масса потребности в металле по кварталам (заполняется изготовителем), т: I	II	III	IV	Заполняется ВЦ
1	2	3	4	5	6	7	8	9	10	11	12	13	14	15	16	17	18	19
Сталь угловая неравнополочная ГОСТ 8510-72*	15ХСНД ГОСТ 6713-75*	Б-125×80×10	29		22004						2,0		2,0					
	16Д ГОСТ 6713-75*	Б-125×80×8	30		22004							0,2	0,2					
		Б-160×100×10	31		22004							0,3	0,3					
		Б-160×100×14	32		22004						0,3		0,3					
	Итого:		33		22004						0,3	0,5	0,8					
Всего профиля			34		22004						2,3	0,5	2,8					
Сталь горячекатаная ГОСТ 5781-82	Ст3кп3 ГОСТ 380-71*	А-I-16	35		093011							0,1	0,1					
		А-I-20	36		093011							0,5	0,5					
	Итого:		37		093011							0,6	0,6					
	ВСт3сп2 ГОСТ 380-71*	А-I-16	38		093011							0,3	0,3					
		А-I-20	39		093011							0,1	0,1					
	Итого:		40		093011							0,4	0,4					
Всего профиля:			41		093011							1,0	1,0					
Швеллер ГОСТ 8240-72*	16Д ГОСТ 6713-75*	16-П	42		26108							0,4	0,4					
		18-П	43		26108							0,1	0,1					
Всего профиля:			44		26108							0,5	0,5					
Балка двутавровая ГОСТ 8239-72*	15ХСНД ГОСТ 6713-75*	14	45		24007							1,2	1,2					
Всего профиля:			46		24007							1,2	1,2					

Инв. № подл. | Подпись и дата | Взам. инв. №
114363

Нач. отд.	Монов	
Н. контр.	Леднева	
Гл. спец.	Гитман	
ГИП	Френкель	
Рук. бриг	Астахова	
Вед. инж.	Ярыкова	

3.501.2-139.1-4-000.000 ДО

Пролетные строения для железнодорожных мостов с ездой понизу пролетами 33-110 м

Пролетное строение $l_р$=44,8 м

Стадия	Лист	Листов
Р	9	

Общие данные (продолжение)

Гипротрансмост

Копировал

Формат А3

25370-07 11

Продолжение.

Вид профиля и ГОСТ, ТУ	Марка металла и ГОСТ	Обозначение и размер профиля, мм	№ п.п.	Код: Марки металла	Код: Вида профиля	Код: Размера профиля	Количество, шт.	Длина, мм	Масса металла по элементам конструкции, т: Фермы главные	Связи	Часть проезжая	Приспособления смотровые	Общая масса, т	Масса потребности в металле по кварталам (заполняется изготовителем), т: I	II	III	IV	Заполняется ВЦ
1	2	3	4	5	6	7	8	9	10	11	12	13	14	15	16	17	18	19
Листы стальные ромбические с рифлением ГОСТ 8568-77	Б Ст О-2 ГОСТ 380-71*	4	47		71315							0,4	0,4					
Всего профиля:			48		71315							0,4	0,4					
			49				3.501.2 – 139.1 – 4 – 000.000 – 00.01											
Полотно мостовое	стр. 15		50										19,5					
Всего масса металла:			51										135,3					
В том числе по маркам:	15ХСНД ГОСТ 6713-75*		52										107,8					
	16Д ГОСТ 6713-75*		53										23,8					
	ВСт 5 сп 2 ГОСТ 380-71*		54										0,2					
	ВСт 3 сп 2 ГОСТ 380-71*		55										0,7					
	Б Ст О-2 ГОСТ 380-71*		56										0,4					
	Ст 3 кп ГОСТ 380-71*		57										0,9					
	Ст 3 кп 3 ГОСТ 380-71*		58										1,5					
Масса поставки элементов по кварталам, т (заполняется заказчиком)	I		59															
	II		60															
	III		61															
	IV		62															

Инв. № подл. | Подпись и дата | Взам. инв. №
114363

Нач. отд.	Монов	
Н. контр.	Леднева	
Гл. спец.	Гитман	
ГИП	Фрвинкель	
Рук. гр.	Астахова	
Вед. инж.	Ярлыкова	

3.501.2 – 139.1 – 4 – 000.000 ДО

Пролетные строения для железнодорожных мостов с ездой понизу пролетами 33–110 м

Пролетное строение $\ell_р$ = 44,8 м

Стадия	Лист	Листов
Р	10	

Общие данные (продолжение)

Гипротрансмост

Копировал

Формат А3

2556-07 12

Продолжение

Вид профиля и ГОСТ; ТУ	Марка металла и ГОСТ	Обозначение и размер профиля, мм	№ п.п.	Код: Марки металла	Код: Вида профиля	Код: Размера профиля	Количество, шт	Длина, мм	Масса металла по элементам конструкции: Фермы главные	Масса металла по элементам конструкции: Связи	Масса металла по элементам конструкции: Часть проезжая	Масса металла по элементам конструкции: Приспособления смотровые	Общая масса, т	Масса потребности в металле по кварталам (заполняется изготовителем), т: I	II	III	IV	Заполняется ВЦ
1	2	3	4	5	6	7	8	9	10	11	12	13	14	15	16	17	18	19
			63	3.	501.2	-139.	1- 4	- 000.	000 -	01.01								
Полотно мостовое	стр. 15		64										25,1					
Всего масса металла:			65										140,9					
в том числе по маркам:	15ХСНД ГОСТ 6713-75*		66										107,8					
	16Д ГОСТ 6713-75*		67										26,7					
	ВСт5сп2 ГОСТ 380-71*		68										0,2					
	ВСт3сп2 ГОСТ 380-71*		69										0,7					
	БСт0-2 ГОСТ 380-71*		70										3,1					
	Ст3кп ГОСТ 380-71*		71										0,9					
	Ст3кп3 ГОСТ 380-71*		72										1,5					
Масса поставки элементов по кварталам, т (заполняется заказчиком)	I		73															
	II		74															
	III		75															
	IV		76															

Нач. отд.	Монов	
Н. контр.	Леднева	
Гл. спец.	Гитман	
ГИП	Френкель	
Рук. гр.	Астахова	
Вед. инж.	Ярлыкова	

3.501.2-139.1-4-000.000 ДО

Пролетные строения для железнодорожных мостов с ездой понизу пролетами 33-110м

Пролетное строение $\ell_р$=44,8м

Стадия	Лист	Листов
Р	11	

Общие данные (продолжение)

ГИПРОТРАНСМОСТ

Копировал

Формат А3

25570-07 13

Взам. инв. № | Подпись и дата | Инв. № подл. 114363

Продолжение

Вид профиля и ГОСТ, ТУ	Марка металла и ГОСТ	Обозначение и размер профиля, мм	№ п.п.	Код: марки металла	Код: вида профиля	Код: размера профиля	Количество, шт.	Длина, мм	Масса металла по элементам конструкций, т: фермы главные	Масса металла по элементам конструкций, т: связи	Масса металла по элементам конструкций, т: часть проезжая	Масса металла по элементам конструкций, т: приспособления смотровые	Общая масса, т	Масса потребности в металле по кварталам (заполняется изготовителем), т: I	II	III	IV	Заполняется ВЦ
1	2	3	4	5	6	7	8	9	10	11	12	13	14	15	16	17	18	19
			77	3.501.2-		139.1	-4-	000.0	00 -	02.01								
Мостовое полотно	стр. 15		78										16,9					
Всего масса металла:			79										132,7					
В том числе по маркам:	15ХСНД ГОСТ 6713-75*		80										107,8					
	16Д ГОСТ 6713-75*		81										21,1					
	Ст.3-3 ГОСТ 380-71*		82										0,1					
	В Ст.5 сп 2 ГОСТ 380-71*		83										0,2					
	В Ст.3 сп 2 ГОСТ 380-71*		84										0,7					
	Б Ст.0-2 ГОСТ-380-71*		85										0,4					
	Ст.3 кп ГОСТ 380-71*		86										0,9					
	Ст 3кп 3 ГОСТ 380-71*		87										1,5					
Масса поставки элементов по кварталам, т (заполняется заказчиком)	I		88															
	II		89															
	III		90															
	IV		91															

Нач. отд.	Монов	
Н. контр.	Леднева	
Гл. спец.	Гитман	
ГИП	Френкель	
Рук. гр.	Астахова	
Вед. инж.	Ярлыкова	

3.501.2-139.1-4-000.000 ДО

Пролетные строения для железнодорожных мостов с ездой понизу пролетами 33-110 м

Пролетное строение $l_р$=44,8 м

Стадия	Лист	Листов
Р	12	

Общие данные (продолжение)

ГИПРОТРАНСМОСТ

Копировал

Формат А3

Инв. № подл. 114363 | Подпись и дата | Взам. инв. №

Продолжение

Вид профиля и ГОСТ; ТУ	Марка металла и ГОСТ	Обозначение и размер профиля, мм	№ п.п.	Код марки металла	Код вида профиля	Код размера профиля	Количество, шт	Длина, мм	Масса металла по элементам конструкции, т: Фермы главные	Связи	Часть проезжая	Приспособления смотровые	Общая масса, т	Масса потребности в металле по кварталам (заполняется изготовителем), т: I	II	III	IV	Заполняется ВЦ
1	2	3	4	5	6	7	8	9	10	11	12	13	14	15	16	17	18	19
			92	3.501.2-139.1			-4-	000.	000	03-01								
Мостовое полотно	стр. 15		93										22,5					
Всего масса металла:			94										138,3					
В том числе по маркам:	15ХСНД ГОСТ 6713-75*		95										107,8					
	16Д ГОСТ 6713-75*		96										24,0					
	Ст.3-3 ГОСТ 380-71*		97										0,1					
	В Ст.5сп2 ГОСТ 380-71*		98										0,2					
	В Ст.3сп2 ГОСТ 380-71*		99										0,7					
	Б Ст.0-2 ГОСТ 380-71*		100										3,1					
	Ст.3 кп ГОСТ 380-71*		101										0,9					
	Ст.3кп 3 ГОСТ 380-71*		102										1,5					
Масса поставки элементов по кварталам, т (заполняется заказчиком)	I		103															
	II		104															
	III		105															
	IV		106															

Нач. отд.	Монов	
Н. контр.	Леднева	
Гл. спец.	Гитман	
ГИП	Френкель	
Рук. гр.	Астахова	
Вед. инж.	Ярлыкова	

3.501.2-139.1-4-000.000 ДО

Пролетные строения для железнодорожных мостов с ездой понизу пролетами 33-110м.

Пролетное строение $\ell_р$=44,8м

сталь	лист	листов
Р	13	

Общие данные (продолжение)

ГИПРОТРАНСМОСТ

Копировал

Формат А3

Инв. № подл. 114363 | Подпись и дата | Взам. инв. №

Техническая спецификация металла мостового полотна для исполнений с дополнительным номером 01

Вид профиля и ГОСТ, ТУ	Марка металла и ГОСТ	Обозначение и размер профиля, мм	№ п.п.	Код: марки металла	Код: вида профиля	Код: размера профиля	Количество, шт.	Длина, мм	Масса металла для исполн. 3.501.2-139.1-4-000.000-: —	01	02	03	Общая масса, т	Масса потребности в металле по кварталам (заполняется изготовителем), т: I	II	III	IV	Заполняется ВЦ
1	2	3	4	5	6	7	8	9	10	11	12	13	14	15	16	17	18	19
Сталь толстолистовая ГОСТ 19903-74	16 Д ГОСТ 6713-75*	4	1		71110				2,1	2,1	2,1	2,1						
		10	2		71110				1,0	1,0	1,0	1,0						
		16	3		71110				0,2	0,2	0,2	0,2						
		20	4		71110				0,3	0,3	0,5	0,5						
	Итого:		5		71110				3,6	3,6	3,8	3,8						
	Ст 3-3 ГОСТ 380-71*	10	6		71110						0,1	0,1						
Всего профиля:			7		71110				3,6	3,6	3,9	3,9						
Сталь угловая равнополочная ГОСТ 8509-72*	16 Д ГОСТ 6713-75*	Б-80×80×8	8		21113				3,4	3,4	3,4	3,4						
		Б-90×90×9	9		21113				0,2	0,2	0,2	0,2						
		Б-100×100×12	10		21113				0,4	0,4	0,4	0,4						
		Б-160×160×16	11		21113				3,8	3,8	3,7	3,7						
Всего профиля:			12		21113				7,8	7,8	7,7	7,7						
Сталь угловая неравнополочная ГОСТ 8510-72*	16 Д ГОСТ 6713-75*	Б-125×80×8	13		22004					2,7		2,7						
		Б-160×100×10	14		22004					0,2		0,2						
		Б-160×100×12	15		22004				2,8	2,8								
Всего профиля:			16		22004				2,8	5,7		2,9						
Сталь горячекатанная ГОСТ 5781-82	В Ст 3 сп 2 ГОСТ 380-71*	А-I-12	17		093011				0,2	0,2	0,2	0,2						
	Ст 3 кп 3 ГОСТ 380-71*	А-I-20	18		093011				0,9	0,9	0,9	0,9						
Всего профиля:			19		093011				1,1	1,1	1,1	1,1						

Исполнения пролетного строения даны на стр. 45 табл. 4 и 5.

Нач. отд.	Монов	
Н. контр.	Леднева	
Гл. спец.	Гитман	
ГИП	Френкель	
Рук. гр.	Астахова	
Вед. инж.	Ярыкова	

3.501.2-139.1-4-000.000 ДО

Пролетные строения для железнодорожных мостов с ездой понизу пролетами 33-110м

Пролетное строение $\ell_р$=44,8м

Стадия	Лист	Листов
Р	14	

Общие данные (продолжение)

ГИПРОТРАНСМОСТ

Копировал

Формат А3

Инв. № подл. | Подпись и дата | Взам. инв. №

114363

25510-07 16

Продолжение

Вид профиля и ГОСТ, ТУ	Марка металла и ГОСТ	Обозначение и размер профиля, мм	№ п.п.	Код: Марки металла	Код: Вида профиля	Код: Размера профиля	Количество, шт	Длина, мм	Масса металла для исполнений 3.501.2-139.1-4-000.000-: –	01	02	03	Общая масса, т	Масса потребности в металле по кварталам (заполняется изготовителем) т: I	II	III	IV	Заполняется ВЦ
1	2	3	4	5	6	7	8	9	10	11	12	13	14	15	16	17	18	19
Швеллер ГОСТ 8240-72*	16Д ГОСТ 6713-75*	20-П	20		26506				3,3	3,3	3,3	3,3						
Всего профиля:			21		26506				3,3	3,3	3,3	3,3						
Листы стальные с ромбическим рифлением ГОСТ 8568-77	БСт0-2 ГОСТ 380-71*	4	22		71315					2,7		2,7						
Всего профиля:			23		71315					2,7		2,7						
Сталь оцинкованная ГОСТ 14 918-80	Ст3кп ГОСТ 380-71*	0,8	24		111120				0,9	0,9	0,9	0,9						
Всего профиля:			25		111120				0,9	0,9	0,9	0,9						
Всего металла:			26						19,5	25,1	16,9	22,5						
В том числе по маркам	16Д ГОСТ 6713-75*		27						17,5	20,4	14,8	17,7						
	Ст3-3 ГОСТ 380-71*		28								0,1	0,1						
	ВСт3сп2 ГОСТ 380-71*		29						0,2	0,2	0,2	0,2						
	ВСт0-2 ГОСТ 380-71*		30							2,7		2,7						
	Ст3кп ГОСТ 380-71*		31						0,9	0,9	0,9	0,9						
	Ст3кп 3 ГОСТ 380-71*		32						0,9	0,9	0,9	0,9						

Инв. № подл.	Подпись и дата	Взам. инв. №
114 363		

Нач. отд.	Монов	
Н. контр.	Леднева	
Гл. спец.	Гитман	
ГИП	Френкель	
Рук. гр.	Астахова	
Вед. инж.	Ярлыкова	

3.501.2-139.1-4-000.000 ДО

Пролетные строения для железнодорожных мостов с ездой понизу пролетами 33-110 м

Пролетное строение $l_р$=44,8 м

Стадия	Лист	Листов
Р	15	

Общие данные (продолжение)

Гипротрансмост

Копировал Киселева

Формат А3

25510-07 17

Техническая спецификация металла для исполнений с дополнительным номером 02

Вид профиля и ГОСТ, ТУ	Марка металла и ГОСТ	Обозначение и размер профиля, мм	№ п.п.	Код: Марки металла	Код: Вида профиля	Код: Размера профиля	Количество, шт	Длина, мм	Масса металла по элементам конструкции, т: Фермы главные	Связи	Часть проезжая	Приспособления смотровые	Общая масса, т	Масса потребности в металле по кварталам (заполняется изготовителем), т: I	II	III	IV	Заполняется ВЦ
1	2	3	4	5	6	7	8	9	10	11	12	13	14	15	16	17	18	19
Сталь толстолистовая ГОСТ 19903-74*	15ХСНД ГОСТ 6713-75*	10	1		71110				0,1	0,4		0,7	1,2					
		12	2		71110				0,7				0,7					
		25	3		71110						0,3		0,3					
	Итого:		4		71110				0,8	0,4	0,3	0,7	2,2					
	15ХСНД-2ГОСТ 6713-75*	10	5		71110				46,4	12,0	7,0		65,4					
		12	6		71110				14,4		4,4		18,8					
		16	7		71110						5,5		5,5					
		20	8		71110				0,2		2,3		2,5					
		32	9		71110						7,1		7,1					
	Итого:		10		71110				61,0	12,0	26,3		99,3					
	16Д ГОСТ 6713-75*	6	11		71110							0,1	0,1					
		16	12		71110							0,1	0,1					
	Итого:		13		71110							0,2	0,2					
	ВСт5сп2 ГОСТ 380-71*	6	14		71110				0,2				0,2					
Всего профиля			15		71110				62,0	12,4	26,6	0,9	101,9					
Сталь угловая равнополочная ГОСТ 8509-72*	15ХСНД ГОСТ 6713-75*	Б-80×80×8	16		21113							1,7	1,7					
		Б-90×90×9	17		21113					0,3	0,4	0,7	1,4					
		Б-100×100×10	18		21113				0,4	0,3		0,1	0,8					
		Б-100×100×12	19		21113						1,7	0,7	2,4					

Нач.отд.	Монов	
Н.контр.	Леднева	
Гл.спец.	Гитман	
ГИП	Френкель	
Рук.гр.	Астахова	
Вед.инж.	Ярлыкова	

3.501.2-139.1-4-000.000 ДО

Пролетные строения для железнодорожных мостов с ездой понизу пролетами 33-110м

Пролетное строение $\ell_р$=44,8м

Стадия	Лист	Листов
Р	16	

Общие данные (продолжение)

Гипротрансмост

Взам. инв. № | Подпись и дата | Инв. № подл. 114563

Копировал Киселева

Формат А3

Продолжение

Вид профиля и ГОСТ, ТУ	Марка металла и ГОСТ	Обозначение и размер профиля, мм	№ п.п.	Код			Количество, шт	Длина, мм	Масса металла по элементам конструкции, т				Общая масса, т	Масса потребности в металле по кварталам (заполняется изготовителем), т				Заполняется ВЦ
				Марки металла	Вида профиля	Размера профиля			Фермы главные	Связи	Часть проезжая	Приспособления смотровые		I	II	III	IV	
1	2	3	4	5	6	7	8	9	10	11	12	13	14	15	16	17	18	19
Сталь угловая равнополочная ГОСТ 8509-72*	15ХСНД ГОСТ 6713-75*	Б-125×125×10	20		21113						0,8		0,8					
		Б-160×160×10	21		21113							0,1	0,1					
		Б-160×160×12	22		21113						0,4		0,4					
	Итого:		23		21113				0,4	0,6	3,3	3,3	7,6					
	15ХСНД-2 ГОСТ 6713-75*	Б-90×90×9	24		21113				0,1				0,1					
	16Д ГОСТ 6713-75*	Б-50×50×5	25		21113							0,1	0,1					
		Б-70×70×6	26		21113							0,1	0,1					
	Итого:		27		21113							0,2	0,2					
	ВСт3сп2 ГОСТ 380-71*	Б-50×50×5	28		21113							0,1	0,1					
Всего профиля:			29		21113				0,5	0,6	3,3	3,6	8,0					
Сталь угловая неравнополочная ГОСТ 8510-72*	15ХСНД ГОСТ 6713-75*	Б-125×80×10	30		22004						2,0		2,0					
		Б-160×100×10	31		22004							0,3	0,3					
		Б-160×100×14	32		22004						0,3		0,3					
	Итого:		33		22004						2,3	0,3	2,6					
	16Д ГОСТ 6713-75*	Б-125×80×8	34		22004							0,2	0,2					
Всего профиля:			35		22004						2,3	0,5	2,8					

Инв. № подл. 114363 | Подпись и дата | Взам. инв. №

Нач. отд.	Монов	
Н. контр.	Леднева	
Гл. спец.	Гитман	
ГИП	Френкель	
Рук. гр.	Астахова	
Вед. инж.	Ярыкова	

3.501.2-139.1-4-000.000ДО

Пролетные строения для железнодорожных мостов с ездой понизу пролетами 33-110м

Пролетное строение $l_р$=44,8м	Стадия	Лист	Листов
	Р	17	

Общие данные (продолжение)

Гипротрансмост

Копировал Киселева

Формат А3

25510-07 19

Продолжение

Вид профиля и ГОСТ, ТУ	Марка металла и ГОСТ	Обозначение и размер профиля, мм	№ п.п.	Код: Марки металла	Код: Вида профиля	Код: Размера профиля	Количество, шт	Длина, мм	Масса металла по элементам конструкции, т: Фермы главные	Связи	Часть проезжая	Приспособления смотровые	Общая масса, т	Масса потребности в металле по кварталам (заполняется изготовителем), т: I	II	III	IV	Заполняется ВЦ
1	2	3	4	5	6	7	8	9	10	11	12	13	14	15	16	17	18	19
Сталь горячекатаная ГОСТ 5781-82	Ст3кп 3ГОСТ380-71*	А-I-16	36		093011							0,1	0,1					
		А-I-20	37		093011							0,5	0,5					
		Итого:	38		093011							0,6	0,6					
	ВСт3сп2ГОСТ380-71*	А-I-16	39		093011							0,3	0,3					
		А-I-20	40		093011							0,1	0,1					
		Итого:	41		093011							0,4	0,4					
Всего профиля:			42		093011							1,0	1,0					
Швеллер ГОСТ 8240-72*	15ХСНД ГОСТ6713-75*	16	43		26108							0,4	0,4					
		18	44		26108							0,1	0,1					
Всего профиля:			45		26108							0,5	0,5					
Балка двутавровая ГОСТ 8239-72*	15ХСНД ГОСТ6713-75*	14	46		24007							1,2	1,2					
Всего профиля:			47		24007							1,2	1,2					
Листы стальные с ромбическим рифлением ГОСТ8568-77	БСтО-2ГОСТ380-71*	4	48		71315							0,4	0,4					
Всего профиля:			49		71315							0,4	0,4					

Инв. № подл. 114363 | Подпись и дата | Взам. инв. №

Нач. отд.	Монов		3.501.2-139.1-4-000.000 ДО
Н. контр.	Леднева		Пролетные строения для железнодорожных мостов с ездой понизу пролетами 33-110м
Гл. спец.	Гитман		
ГИП	Френкель		Пролетное строение $l_р$=44,8м — Стадия: Р; Лист: 18; Листов:
Рук. гр.	Астахова		
Вед. инж.	Ярлыкова		Общие данные (продолжение) — Гипротрансмост

Копировал Киселева

Формат А3

25310-07 20

Продолжение

Вид профиля и ГОСТ, ТУ	Марка металла и ГОСТ	Обозначение и размер профиля, мм	№ п.п	Код			Количество, шт	Длина, мм	Масса металла по элементам конструкции, т				Общая масса, т	Масса потребности в металле по кварталам (заполняется изготовителем), т				Заполняется ВЦ
				Марки металла	Вида профиля	Размера профиля			Фермы главные	Связи	Часть проезжая	Приспособления смотровые		I	II	III	IV	
1	2	3	4	5	6	7	8	9	10	11	12	13	14	15	16	17	18	19
			50		3.501.2-	139.1-	4-000	000-	00.01									
Полотно мостовое	стр. 24		51										19,5					
Всего масса металла:			52										135,3					
В том числе по маркам:	15ХСНД ГОСТ 6713-75*		53										28,4					
	15ХСНД-2 ГОСТ 6713-75*		54										100,2					
	16Д ГОСТ 6713-75*		55										3,0					
	ВСт 5сп 2 ГОСТ 380-71		56										0,2					
	ВСт 3сп 2 ГОСТ 380-71*		57										0,7					
	Ст 3кп 3 ГОСТ 380-71*		58										1,5					
	Б Ст 0-2 ГОСТ 380-71*		59										0,4					
	Ст 3кп ГОСТ 380-71*		60										0,9					
Масса поставки элементов по кварталам, т (заполняется заказчиком)	I		61															
	II		62															
	III		63															
	IV		64															

Инв. № подл. 11436 3 | Подпись и дата | Взам. инв. №

Нач. отд.	Монов	
Н. контр.	Леднева	
Гл. спец.	Гитман	
ГИП	Френкель	
Рук. гр.	Астахова	
Вед. инж.	Ярлыкова	

3.501.2-139.1-4-000.000 ДО

Пролетные строения для железнодорожных мостов с ездой понизу пролетами 33-110 м

Пролетное строение $l_р$=44,8 м	Стадия	Лист	Листов
	Р	19	

Общие данные (продолжение)

Гипротрансмост

Копировал Киселева

Формат А3

25370-07 21

Продолжение

Вид профиля и ГОСТ, ТУ	Марка металла и ГОСТ	Обозначение и размер профиля, мм	№ п.п.	Код: Марки металла	Код: Вида профиля	Код: Размера профиля	Количество, шт	Длина, мм	Масса металла по элементам конструкции, т: Фермы главные	Связи	Часть проезжая	Приспособления смотровые	Общая масса, т	Масса потребности в металле по кварталам (заполняется изготовителем) т: I	II	III	IV	Заполняется ВЦ
1	2	3	4	5	6	7	8	9	10	11	12	13	14	15	16	17	18	19
			65	3.501.2		- 139.1	-4-00	0.000	- 01.01									
Полотно мостовое	стр. 24		66										251					
Всего масса металла:			67										140,9					
В том числе по маркам:	15ХСНД, ГОСТ 6713-75*		68										31,3					
	15ХСНД-2 ГОСТ 6713-75*		69										100,2					
	16Д, ГОСТ 6713-75*		70										3,0					
	ВСт5сп2 ГОСТ 380-71*		71										0,2					
	ВСт3сп2 ГОСТ 380-71*		72										0,7					
	Ст3кп3 ГОСТ 380-71*		73										1,5					
	БСт0-2 ГОСТ 380-71*		74										3,1					
	Ст3кп ГОСТ 380-71*		75										0,9					
Масса поставки элементов по кварталам, т (заполняется заказчиком)	I		76															
	II		77															
	III		78															
	IV		79															

Инв. № подл. | 114383 | Подпис и дата | Взам. инв. №

Нач. отд.	Монов	
Н. контр.	Леднева	
Гл. спец.	Гитман	
ГИП	Френкель	
Рук. гр.	Астахова	
Вед. инж.	Ярыкова	

3.501.2-139.1-4-000.000 ДО

Пролетные строения для железнодорожных мостов с ездой понизу пролетами 33-110м

Пролетное строение $l_р$=44,8м	Стадия	Лист	Листов
	Р	20	

Общие данные (продолжение)

Гипротрансмост

Копировал: Киселева

Формат А3

25570-07 22

Продолжение

Вид профиля и ГОСТ, ТУ	Марка металла и ГОСТ	Обозначение и размер профиля, мм	№ п.п	Код: Марки металла	Код: Вида профиля	Код: Размера профиля	Количество, шт	Длина, мм	Масса металла по элементам конструкции, т: Фермы главные	Связи	Часть проезжая	Приспособления смотровые	Общая масса, т	Масса потребности в металле по кварталам (заполняется изготовителем), т: I	II	III	IV	Заполняется ВЦ
1	2	3	4	5	6	7	8	9	10	11	12	13	14	15	16	17	18	19
			80	3	501.2-	139.1-	4 - 000	0.000	-02.01									
Полотно мостовое	стр. 24		81										17,0					
Всего масса металла			82										132,8					
В том числе по маркам:	15ХСНД ГОСТ 6713-75*		83										25,8					
	15ХСНД-2 ГОСТ 6713-75*		84										100,2					
	16Д ГОСТ 6713-75*		85										3.6					
	ВСт5сп2 ГОСТ 380-71*		86										0,2					
	Ст3-3 ГОСТ 380-71*		87										0,1					
	ВСт3сп2 ГОСТ 380-71*		88										0,7					
	Ст3кп3 ГОСТ 380-71*		89										1,5					
	БСт0-2 ГОСТ 380-71*		90										0,4					
	Ст3кп ГОСТ 380-71*		91										0,9					
Масса поставки элементов по кварталам, т (заполняется заказчиком)	I		92															
	II		93															
	III		94															
	IV		95															

Нач. отд.	Монов	
Н. контр.	Леднева	
Гл. спец.	Гитман	
ГИП	Френкель	
Рук. гр.	Астахова	
Вед. инж.	Ярыкова	

3.501.2-139.1-4-000.000 ДО

Пролетные строения для железнодорожных мостов с ездой понизу пролетами 33-110 м

Пролетное строение $l_р$=44,8 м

Стадия	Лист	Листов
Р	21	

Общие данные (продолжение)

Гипротрансмост

Инв. № подл. 114363 | Подпись и дата | Взам. инв. №

Копировал. Киселева

Формат А3

25570-07 23

Продолжение

Вид профиля и ГОСТ, ТУ	Марка металла и ГОСТ	Обозначение и размер профиля, мм	№ п.п.	Код			Количество, шт	Длина, мм	Масса металла по элементам конструкций, т				Общая масса, т	Масса потребности в металле по кварталам (заполняется изготовителем), т				Заполняется ВЦ
				Марки металла	Вида профиля	Размера профиля			Фермы главные	Связи	Часть проезжая	Приспособления смотровые		I	II	III	IV	
1	2	3	4	5	6	7	8	9	10	11	12	13	14	15	16	17	18	19
			96	3.501.2-139.1-4-			000.00	0-03.01										
Полотно мостовое	стр. 24		97										22,6					
Всего масса металла:			98										138,4					
В том числе по маркам:	15ХСНД ГОСТ 6713-75*		99										28,7					
	15ХСНД-2 ГОСТ 6713-75*		100										100,2					
	16Д ГОСТ 6713-75*		101										3,0					
	ВСт5сп2 ГОСТ 380-71*		102										0,2					
	Ст3-3 ГОСТ 380-71*		103										0,1					
	ВСт3сп2 ГОСТ 380-71*		104										0,7					
	Ст3кп3 ГОСТ 380-71*		105										1,5					
	БСт0-2 ГОСТ 380-71*		106										3,1					
	Ст3кп ГОСТ 380-71*		107										0,9					
Масса поставки элементов по кварталам, т (заполняется заказчиком)	I		108															
	II		109															
	III		110															
	IV		111															

Инв. № подл. | Подпись и дата | Взам. инв. №
114363

Нач. отд.	Монов	
Н. контр.	Леднева	
Гл. спец.	Гитман	
ГИП	Френкель	
Рук. гр.	Астахова	
Вед. инж.	Ярлыкова	

3.501.2-139.1-4-000.000 ДО

Пролетные строения для железнодорожных мостов с ездой понизу пролетами 33-110 м

Пролетное строение $l_р$=44,8 м

Стадия	Лист	Листов
Р	22	

Общие данные (продолжение)

Гипротрансмост

Копировал Киселева

Формат А3

25370-07 24

Техническая спецификация металла мостового полотна для исполнений с дополнительным номером 02

Вид профиля и ГОСТ, ТУ	Марка металла и ГОСТ	Обозначение и размер профиля, мм	№ п.п.	Код: марки металла	Код: вида профиля	Код: размера профиля	Количество, шт	Длина, мм	Масса металла для исполнений 3.501.2-139.1-4-000.000-: —	01	02	03	Общая масса, т	Масса потребности в металле по кварталам (заполняется изготовителем): I	II	III	IV	Заполняется ВЦ
1	2	3	4	5	6	7	8	9	10	11	12	13	14	15	16	17	18	19
Сталь толстолистовая ГОСТ 19903-74	15ХСНД ГОСТ 6713-75*	10	1		71110				0,2	0,2	0,2	0,2						
		16	2		71110				0,2	0,2	0,2	0,2						
		20	3		71110						0,3	0,3						
	Итого:		4		71110				0,4	0,4	0,7	0,7						
	15ХСНД-2 ГОСТ 6713-75*	10	5		71110				0,8	0,8	0,8	0,8						
	16Д ГОСТ 6713-75*	4	6		71110				2,1	2,1	2,1	2,1						
		20	7		71110				0,3	0,3	0,3	0,3						
	Итого:		8		71110				2,4	2,4	2,4	2,4						
	Ст3-3 ГОСТ 380-71*	10	9		71110						0,1	0,1						
Всего профиля:			10		71110				3,6	3,6	4,0	4,0						
Сталь угловая равнополочная ГОСТ 8509-72*	15ХСНД ГОСТ 6713-75*	Б-80×80×8	11		21113				3,4	3,4	3,4	3,4						
		Б-90×90×9	12		21113				0,2	0,2	0,2	0,2						
		Б-100×100×12	13		21113				0,4	0,4	0,4	0,4						
		Б-160×160×16	14		21113				3,8	3,8	3,7	3,7						
Всего профиля:			15		21113				7,8	7,8	7,7	7,7						
Сталь угловая неравнополочная ГОСТ 8510-72*	15ХСНД ГОСТ 6713-75*	Б-125×80×8	16		22004					2,7		2,7						
		Б-160×100×10	17		22004					0,2		0,2						
		Б-160×100×12	18		22004				2,8	2,8								
Всего профиля:			19		22004				2,8	5,7		2,9						

Исполнения пролетного строения даны на стр. 45 табл. 4 и 5

Нач. отд.	Монов	
Н. контр.	Леднева	
Гл. спец.	Гитман	
ГИП	Френкель	
Рук. гр.	Астахова	
Вед. инж.	Ярлыкова	

3.501.2-139.1-4-000

Пролетные строения для железнодорожных мостов с ездой понизу пролетами 33-110 м

Пролетное строение $\ell_р$=44,8 м	Стадия	Лист	Листов
	Р	23	

Общие данные (продолжение)

Гипротрансмост

Копировал Киселева

Формат А3

25510-07 25

Инв. № подл. | Подпись и дата | Взам. инв. № 114363

Продолжение

Вид профиля и ГОСТ, ТУ	Марка металла и ГОСТ	Обозначение и размер профиля, мм	№ п.п.	Код: Марки металла	Код: Вида профиля	Код: Размера профиля	Количество, шт	Длина, мм	Масса металла для исполнений 3.501.2-139.1-4-000.000-: –	01	02	03	Общая масса, т	Масса потребности в металле по кварталам (заполняется изготовителем), т: I	II	III	IV	Заполняется ВЦ
1	2	3	4	5	6	7	8	9	10	11	12	13	14	15	16	17	18	19
Сталь горячекатаная ГОСТ 5781-82	ВСт3сп2 ГОСТ 380-71*	А-I-12	20		093011				0,2	0,2	0,2	0,2						
	Ст3кп 3 ГОСТ 380-71*	А-I-20	21		093011				0,9	0,9	0,9	0,9						
Всего профиля:			22		093011				1,1	1,1	1,1	1,1						
Швеллер ГОСТ 8240-72*	15ХСНД ГОСТ 6713-75*	20-П	23		26506				3,3	3,3	3,3	3,3						
Всего профиля:			24		26506				3,3	3,3	3,3	3,3						
Листы стальные с ромбическим рифлением ГОСТ 8568-77	БСт0-2 ГОСТ 380-71*	4	25		71315					2,7		2,7						
Всего профиля:			26		71315					2,7		2,7						
Сталь оцинкованная ГОСТ 14918-80	Ст 3кп ГОСТ 380-71*	0.8	27		11120				0,9	0,9	0,9	0,9						
Всего профиля:			28		11120				0,9	0,9	0,9	0,9						
Всего металла:			29						19,5	25,1	17,0	22,6						
В том числе по маркам:	15ХСНД ГОСТ 6713-75*		30						14,3	17,2	11,7	14,6						
	15ХСНДс2 ГОСТ 6713-75*		31						0,8	0,8	0,8	0,8						
	16Д ГОСТ 6713-75*		32						2,4	2,4	2,4	2,4						
	Ст3-3 ГОСТ 380-71*		33								0,1	0,1						
	ВСт3сп2 ГОСТ 380-71*		34						0,2	0,2	0,2	0,2						
	Ст3кп 3 ГОСТ 380-71*		35						0,9	0,9	0,9	0,9						
	БСт0-2 ГОСТ 380-71*		36							2,7		2,7						
	Ст 3кп ГОСТ 380-71*		37						0,9	0,9	0,9	0,9						

Нач.отд.	Монов	
Н.контр.	Леднева	
Гл.спец.	Гитман	
ГИП	Френкель	
Рук. гр.	Астахова	
Вед. инж.	Ярлыкова	

3.501.2-139.1-4-000.000 ДО

Пролетные строения для железнодорожных мостов с ездой понизу пролетами 33-110 м

Пролетное строение $l_р$=44,8 м	Стадия	Лист	Листов
	Р	24	

Общие данные (продолжение)

Гипротрансмост

Инв. № подл. 114363 | Подпись и дата | Взам. инв. №

Копировал. Киселева

Формат А3

Техническая спецификация металла для исполнений с дополнительным номером 03

Вид профиля и ГОСТ, ТУ	Марка металла и ГОСТ	Обозначение и размер профиля, мм	№ п.п.	Код: марки металла	Код: вида профиля	Код: размера профиля	Количество, шт.	Длина, мм	Масса металла по элементам конструкции, т: фермы главные	связи	часть проезжая	приспособления смотровые	Общая масса, т	Масса потребности в металле по кварталам (заполняется изготовителем), т: I	II	III	IV	Заполняется ВЦ
1	2	3	4	5	6	7	8	9	10	11	12	13	14	15	16	17	18	19
Сталь толстолистовая ГОСТ 19903-74	15ХСНД ГОСТ 6713-75*	10	1		71110				0,1	0,4		0,7	1,2					
		12	2		71110				0,7				0,7					
		25	3		71110						0,3		0,3					
	Итого:		4		71110				0,8	0,4	0,3	0,7	2,2					
	10ХСНД-3 ГОСТ 6713-75*	10	5		71110				46,4	12,0	7,0		65,4					
		12	6		71110				14,4		4,4		18,8					
		16	7		71110						5,5		5,5					
		20	8		71110				0,2		2,3		2,5					
		32	9		71110						7,1		7,1					
	Итого:		10		71110				61,0	12,0	26,3		99,3					
	16Д ГОСТ 6713-75*	6	11		71110							0,1	0,1					
		16	12		71110							0,1	0,1					
	Итого:		13		71110							0,2	0,2					
	ВСт5сп2 ГОСТ 380-71*		14		71110				0,2				0,2					
Всего профиля:			15		71110				62,0	12,4	26,6	0,9	101,9					
Сталь угловая равнополочная ГОСТ 8509-72*	15ХСНД ГОСТ 6713-75*	Б-80×80×8	16		21113							1,7	1,7					
		Б-90×90×9	17		21113						0,4	0,7	1,1					
		Б-100×100×10	18		21113							0,1	0,1					
		Б-100×100×12	19		21113							0,7	0,7					

Исполнения пролетного строения даны на стр. 45 табл. 4 и 5.

Нач.отд.	Монов	
Н.контр.	Леднева	
Гл.спец.	Гитман	
ГИП	Френкель	
Рук.гр.	Астахова	
Вед.инж.	Ярлыкова	

3.501.2-139.1-4-000.000 ДО

Пролетные строения для железнодорожных мостов с ездой понизу пролетами 33-110 м

Пролетное строение l_p = 44,8 м

Стадия	Лист	Листов
Р	25	

Общие данные (продолжение)

Гипротрансмост

Инв. № подл. 114363 | Подпись и дата | Взам. инв. №

Копировал [illegible]

Формат А3

25510-07 27

Продолжение

Вид профиля и ГОСТ, ТУ	Марка металла и ГОСТ	Обозначение и размер профиля, мм	№ п.п	Код марки металла	Код вида профиля	Код размера профиля	Количество, шт.	Длина, мм	Масса металла по элементам конструкции, т: фермы главные	связи	часть проезжая	приспособления смотровые	Общая масса, т	Масса потребности в металле по квартам (заполняется изготовителем), т: I	II	III	IV	Заполняется ВЦ
1	2	3	4	5	6	7	8	9	10	11	12	13	14	15	16	17	18	19
Сталь угловая равнополочная ГОСТ 8509-72*		Б-160×160×10	20		21113							0,1	0,1					
	Итого		21		21113						0,4	3,3	3,7					
	15ХСНД-2 ГОСТ 6713-75*	Б-90×90×9	22		21113				0,1				0,1					
	10ХСНД ГОСТ 6713-75*	Б-90×90×9	23		21113					0,3			0,3					
		Б-100×100×10	24		21113				0,4	0,3			0,7					
		Б-100×100×12	25		21113						1,7		1,7					
		Б-125×125×10	26		21113						0,8		0,8					
		Б-160×160×12	27		21113						0,4		0,4					
	Итого:		28		21113				0,4	0,6	2,9		3,9					
	16Д ГОСТ 6713-75*	Б-50×50×5	29		21113							0,1	0,1					
		Б-70×70×6	30		21113							0,1	0,1					
	Итого:		31		21113							0,2	0,2					
	ВСт3Сп2 ГОСТ 380-71*	Б-50×50×5	32		21113							0,1	0,1					
Всего профиля:			33		21113				0,5	0,6	3,3	3,6	8,0					
Сталь угловая неравнополочная ГОСТ 8510-72*	15ХСНД ГОСТ 6713-75*	Б-160×100×10	34		21113							0,3	0,3					
	10ХСНД ГОСТ 6713-75*	Б-125×80×10	35		21113						2,0		2,0					
		Б-160×100×14	36		21113						0,3		0,3					
	Итого:		37		21113						2,3		2,3					

Взам. инв. №

Подпись и дата

Инв. № подл. 114363

Нач. отд.	Монов	
Н. контр.	Авдеева	
Гл. спец.	Гитман	
ГИП	Френкель	
Рук. гр.	Астахова	
Вед. инж.	Ярыкова	

3.501.2-139.1-4-000.000 ДО

Пролетные строения для железнодорожных мостов с ездой понизу пролетами 33-110 м

Пролетное строение $l_р$ = 44,8 м

Стадия	Лист	Листов
Р	26	

Общие данные (продолжение)

Гипротрансмост

Копировал

Формат А3

Продолжение

Вид профиля и ГОСТ, ТУ	Марка металла и ГОСТ	Обозначение и размер профиля, мм	№ п.п.	Код			Количество, шт.	Длина, мм	Масса металла по элементам конструкции, т				Общая масса, т	Масса потребности в металле по кварталам (заполняется изготовителем), т				Заполняется ВЦ
				марки металла	вида профиля	размера профиля			фермы главные	связи	часть проезжая	приспособления смотровые		I	II	III	IV	
1	2	3	4	5	6	7	8	9	10	11	12	13	14	15	16	17	18	19
Сталь угловая	16Д ГОСТ 6713-75*	Б-125×80×8	38		21113							0,2	0,2					
неравнополочная ГОСТ 8510-72*																		
Всего профиля:			39		21113						2,3	0,5	2,8					
Сталь горячекатаная ГОСТ 5781-82	Ст3 кп3 ГОСТ 380-71*	А-I-16	40		093011							0,1	0,1					
		А-I-20	41		093011							0,5	0,5					
	Итого:		42		093011							0,6	0,5					
	ВСт3 сп2 ГОСТ 380-71*	А-I-16	43		093011							0,3	0,3					
		А-I-20	44		093011							0,1	0,1					
	Итого:		45		093011							0,4	0,4					
Всего профиля:			46		093011							1,0	1,0					
Швеллер ГОСТ 8240-72*	15ХСНД ГОСТ 6713-75*	16-П	47		26108							0,4	0,4					
		18-П	48		26108							0,1	0,1					
Всего профиля:			49		26108							0,5	0,5					
Балка двутавровая ГОСТ 8239-72*	15ХСНД ГОСТ 6713-75*	14	50		24007							1,2	1,2					
Всего профиля:			51		24007							1,2	1,2					
Листы стальные с ромбическим рифлением ГОСТ 8568-77	БСт0-2 ГОСТ 380-71*	4	52		71315							0,4	0,4					
Всего профиля:			53		71315							0,4	0,4					

Нач. отд.	Монов	
Н. контр.	Леднева	
Гл. спец.	Гитман	
ГИП	Френкель	
Рук. гр.	Астахова	
Вед. инж.	Ярлыкова	

3.501.2-139.1-4-000.000 ДО

Пролетные строения для железнодорожных мостов с ездой понизу пролетами 33-110 м

Пролетное строение $l_р$=44,8м	Стадия	Лист	Листов
	Р	27	

Общие данные (продолжение)

Гипротрансмост

Копировал: [illegible] Формат А3

Инв. № подл. | Подпись и дата | Взам. инв. № | 114363

25510-07 29

Продолжение

Вид профиля и ГОСТ, ТУ	Марка металла и ГОСТ	Обозначение и размер профиля, мм	№ п.п.	Код: марки металла	Код: вида профиля	Код: размера профиля	Количество, шт.	Длина, мм	Масса металла по элементам конструкции, т: фермы главные	Масса металла по элементам конструкции, т: связи	Масса металла по элементам конструкции, т: часть проезжая	Масса металла по элементам конструкции, т: приспособления смотровые	Общая масса, т	Масса потребности в металле по кварталам (заполняется изготовителем), т: I	II	III	IV	Заполняется ВЦ
1	2	3	4	5	6	7	8	9	10	11	12	13	14	15	16	17	18	19
			54	3	501.2	-139.1	-4	- 000.	000.	- 00.	03							
Полотно мостовое	стр. 33		55										19,5					
Всего масса металла:			56										135,3					
В том числе по маркам:	15ХСНД ГОСТ 6713-75*		57										15,6					
	15ХСНД-2 ГОСТ 6713-75*		58										0,9					
	10ХСНД-3 ГОСТ 6713-75*		59										99,3					
	10ХСНД-ГОСТ 6713-75*		60										12,8					
	16Д ГОСТ 6713-75*		61										3,0					
	Вст5сп2 ГОСТ 380-71*		62										0,2					
	Вст3сп2 ГОСТ 380-71*		63										0,7					
	Ст3кп3 ГОСТ 380-71*		64										1,5					
	БСт0-2 ГОСТ 380-71*		65										0,4					
	Ст3кп ГОСТ 380-71*		66										0,9					
Масса поставки элементов по кварталам, т (заполняется Заказчиком).	I		67															
	II		68															
	III		69															
	IV		70															

Нач.отд	Монов	
Н.контр	Леднева	
Гл.спец.	Гитман	
ГИП	Френкель	
Рук.бриг	Астахова	
Вед.инж.	Ярлыкова	

3.501.2 - 139.1-4-000.000 ДО

Пролетные строения для железнодорожных мостов с ездой понизу пролетами 33-110 м

Пролетное строение $l_р$ = 44,8 м

Стадия	Лист	Листов
Р	28	

Общие данные (продолжение)

Гипротрансмост

Копировал

Формат А3

Инв. № подл. | Подпись и дата | Взам. инв. № 114363

Продолжение

Вид профиля и ГОСТ, ТУ	Марка металла и ГОСТ	Обозначение и размер профиля, мм	№ п	Код: марки металла	Код: вида профиля	Код: размера профиля	Количество, шт	Длина, мм	Масса металла по элементам конструкции, т: фермы главные	связи	часть проезжая	приспособления смотровые	Общая масса, т	Масса потребности в металле по кварталам (заполняется изготовителем), т: I	II	III	IV	Заполняется ВЦ
1	2	3	4	5	6	7	8	9	10	11	12	13	14	15	16	17	18	19
			71	3.	501.2-	139.1	- 4 -	000.	000 -	01.03								
полотно мостовое	Стр. 33		72										25,1					
Всего масса металла:			73										140,9					
В том числе по маркам:	15ХСНД ГОСТ 6713-75*		74										18,5					
	15ХСНД-2 ГОСТ 6713-75*		75										0,9					
	10ХСНД-3 ГОСТ 6713-75*		76										99,3					
	10ХСНД ГОСТ 6713-75*		77										12,8					
	16Д ГОСТ 6713-75*		78										3,0					
	В Ст. 5сп 2 ГОСТ 380-71*		79										0,2					
	В Ст. 3 сп 2 ГОСТ 380-71*		80										0,7					
	Ст 3 кп 3 ГОСТ 380-71*		81										1,5					
	6 Ст 0-2 ГОСТ 380-71*		82										3,1					
	Ст 3 кп ГОСТ 380-71*		83										0,9					
Масса поставки элементов по кварталам, т (заполняется заказчиком)	I		84															
	II		85															
	III		86															
	IV		87															

Нач. отд.	Монов	
Н. контр.	Леднева	
Гл. спец.	Гитман	
ГИП	Френкель	
Рук. гр.	Автахова	
Вед. инж.	Яралыкова	

3.501.2-139.1-4-000.000ДО

Пролетные строения для железнодорожных мостов с ездой понизу пролетами 33-110 м

Пролетное строение $l_р$=44,8м	Стадия	Лист	Листов
	Р	29	

Общие данные (продолжение)

ГИПРОТРАНСМОСТ

Инв. № подл. 114 363 | Подпись и дата | Взам. инв. №

Копировал Киселева Формат А3

ПРОДОЛЖЕНИЕ

Вид профиля и ГОСТ, ТУ	Марка металла и ГОСТ	Обозначение и размер профиля, мм	№ п.п.	Код: марки металла	Код: вида профиля	Код: размера профиля	Количество, шт	Длина, мм	Масса металла по элементам конструкции, т: фермы главные	связи	часть проезжая	приспособления смотровые	Общая масса, т	Масса потребности в металле по кварталам (заполняется изготовителем), т: I	II	III	IV	Заполняется ВЦ
1	2	3	4	5	6	7	8	9	10	11	12	13	14	15	16	17	18	19
			88	3.	501.2-	139.1	-4-	000.	000-	02.03								
Полотно мостовое	стр. 33		89										17,0					
Всего масса металла			90										132,8					
В том числе по маркам:	15ХСНД ГОСТ 6713-75*		91										15,9					
	15ХСНД-2 ГОСТ 6713-75*		92										0,9					
	10ХСНД-3 ГОСТ 6713-75*		93										99,3					
	10ХСНД ГОСТ 6713-75*		94										9,9					
	16Д ГОСТ 6713-75*		95										3,0					
	В Ст.5 сп2 ГОСТ 380-71*		96										0,2					
	Ст.3-3 ГОСТ 380-71*		97										0,1					
	В Ст.3 сп 2 ГОСТ 380-71*		98										0,7					
	Ст.3 кп 3 ГОСТ 380-71*		99										1,5					
	Б Ст.0-2 ГОСТ 380-71*		100										0,4					
	Ст. 3 кп ГОСТ 380-71*		101										0,9					
Масса поставки элементов по кварталам, т (заполняется заказчиком)	I		102															
	II		103															
	III		104															
	IV		105															

Нач. отд.	Монов	
Н. контр.	Леднева	
Гл. спец.	Гитман	
ГИП	Френкель	
Рук. гр.	Астахова	
Вед. инж.	Ярлыкова	

3.501.2-139.1-4-000.000 ДО

Пролетные строения для железнодорожных мостов с ездой понизу пролетами 33-110 м

Пролетное строение $l_р$=44,8м	Стадия	Лист	Листов
	Р	30	

Общие данные (продолжение)

Гипротранс мост

Инв. № подл. | Подпись и дата | Взам. инв. №

414 363

Копировал Киселева

Формат А3

25510-07 32

ПРОДОЛЖЕНИЕ

Вид профиля и ГОСТ, ТУ	Марка металла и ГОСТ	Обозначение и размер профиля, мм	№ п.п.	Код: марки металла	Код: вида профиля	Код: размера профиля	Количество, шт	Длина, мм	Масса металла по элементам конструкции, т: фермы главные	связи	часть проезжая	приспособления смотровые	Общая масса, т	Масса потребности в металле по кварталам (заполняется изготовителем), т: I	II	III	IV	Заполняется ВЦ
1	2	3	4	5	6	7	8	9	10	11	12	13	14	15	16	17	18	19
			106	3.	501.2	-139.	1-4	-000.	000-	03.03								
Полотно мостовое	стр. 33		107										22,6					
Всего масса металла			108										138,4					
В том числе по маркам:	15ХСНД ГОСТ 6713-75*		109										18,8					
	15ХСНД-2 ГОСТ 6713-75*		110										0,9					
	10ХСНД-3 ГОСТ 6713-75*		111										99,3					
	10ХСНД ГОСТ 6713-75*		112										9,9					
	16Д ГОСТ 6713-75*		113										3,0					
	В Ст.5 сп2 ГОСТ 380-71*		114										0,2					
	Ст.3-3 ГОСТ 380-71*		115										0,1					
	В Ст.3 сп2 ГОСТ 380-71*		116										0,7					
	Ст.3 кп3 ГОСТ 380-71*		117										1,5					
	Б Ст 0-2 ГОСТ 380-71*		118										3,1					
	Ст. 3 кп ГОСТ 380-71*		119										0,9					
Масса поставки элементов по кварталам, т (заполняется заказчиком)	I		120															
	II		121															
	III		122															
	IV		123															

Нач. отд.	Монов	
Н. контр.	Леднева	
Гл. спец.	Гитман	
ГИП	Френкель	
Рук. гр.	Астахова	
Вед. инж.	Ярлыкова	

3.501.2-139.1-4-000.000 ДО

Пролетные строения для железнодорожных мостов с ездой понизу пролетами 33-110 м

Пролетное строение $l_р$=44,8м	Стадия	Лист	Листов
	Р	31	

Общие данные (продолжение) — Гипротрансмост

Копировал Киселева — Формат А3

Инв. № подл. 114 363 | Подпись и дата | Взам. инв. №

Вид профиля и ГОСТ, ТУ	Марка металла и ГОСТ	Обозначение и размер профиля, мм	№ п.п.	Код марки металла	Код вида профиля	Код размера профиля	Количество, шт	Длина, мм	Масса металла для исполнений 3.501.2-139.1-4-000.000- —	01	02	03	Общая масса, т	Масса потребности в металле по кварталам (заполняется изготовителем), т I	II	III	IV	Заполняется ВЦ
1	2	3	4	5	6	7	8	9	10	11	12	13	14	15	16	17	18	19
Сталь толстолистовая ГОСТ 19903-74	15ХСНД ГОСТ 6713-75*	10	1		71110				0,2	0,2	0,2	0,2						
		16	2		71110				0,2	0,2	0,2	0,2						
		20	3		71110						0,3	0,3						
	Итого:		4		71110				0,4	0,4	0,7	0,7						
	15ХСНД-2 ГОСТ 6713-75*	10	5		71110				0,8	0,8	0,8	0,8						
	16Д ГОСТ 6713-75*	4	6		71110				2,1	2,1	2,1	2,1						
		20	7		71110				0,3	0,3	0,3	0,3						
	Итого:		8		71110				2,4	2,4	2,4	2,4						
	Ст3-3 ГОСТ 380-71*	10	9		71110						0,1	0,1						
Всего профиля:			10		71110				3,6	3,6	4,0	4,0						
Сталь угловая равнополочная ГОСТ 8509-72*	15ХСНД ГОСТ 6713-75*	Б-80×80×8	11		21113				3,4	3,4	3,4	3,4						
		Б-90×90×9	12		21113				0,2	0,2	0,2	0,2						
		Б-100×100×12	13		21113				0,4	0,4	0,4	0,4						
	Итого:		14		21113				4,0	4,0	4,0	4,0						
	10ХСНД ГОСТ 6713-75*	Б-160×160×16	15		21113				3,8	3,8	3,7	3,7						
Всего профиля:			16		21113				7,8	7,8	7,7	7,7						

Исполнения пролетного строения даны на стр. 45 табл. 4 и 5

Нач. отд.	Монов	
Н. контр.	Леднева	
Гл. спец.	Гитман	
ГИП	Френкель	
Рук. гр.	Астахова	
Вед. инж.	Ярыкова	

3.501.2-139.1-4-000.000 ДО

Пролетные строения для железнодорожных мостов с ездой понизу пролетами 33-110 м

Пролетное строение $l_р$-44,8м	Стадия	Лист	Листов
	Р	32	

Общие данные (продолжение)

Гипротрансмост

Инв. № подл. | Подпись и дата | Взам. инв. №

114 363

Копировал Киселева Формат А3

Продолжение

Вид профиля и ГОСТ, ТУ	Марка металла и ГОСТ	Обозначение и размер профиля, мм	№ п.п.	Код марки металла	Код вида профиля	Код размера профиля	Количество, шт.	Длина, мм	Масса металла для испол. 3.501.2-139.1-4-000.000- 1	01	02	03	Общая масса, т	Масса потребности в металле по кварталам (заполняется изготовителем), т. I	II	III	IV	Заполняется ВЦ
1	2	3	4	5	6	7	8	9	10	11	12	13	14	15	16	17	18	19
Сталь угловая неравнополочная ГОСТ 8510-72*	15ХСНД ГОСТ 6713-75*	Б-125×80×8	17		21113					2,7		2,7						
		Б-160×100×10	18		21113					0,2		0,2						
	Итого:		19		21113					2,9		2,9						
	10ХСНД ГОСТ 6713-75*	Б-160×100×12	20		21113				2,8	2,8								
Всего профиля:			21		21113				2,8	5,7		2,9						
Сталь горячекатаная ГОСТ 5781-82	ВСт.3сп 2 ГОСТ 380-71*	А-I-12	22		09301				0,2	0,2	0,2	0,2						
	Ст.3кп 3 ГОСТ 380-71*	А-I-20	23		09301				0,9	0,9	0,9	0,9						
Всего профиля:			24		09301				1,1	1,1	1,1	1,1						
Швеллер ГОСТ 8240-72*	15ХСНД ГОСТ 6713-75*	20-П	25		26506				3,3	3,3	3,3	3,3						
Всего профиля:			26		26506				3,3	3,3	3,3	3,3						
Листы стальные с ромбическим рифлением ГОСТ 8568-77	ВСт 0-2 ГОСТ 380-71*	4	27		71315					2,7		2,7						
Всего профиля:			28		71315					2,7		2,7						
Сталь оцинкованная ГОСТ 14918-80	Ст 3кп ГОСТ 380-71*	0,8	29		11120				0,9	0,9	0,9	0,9						
Всего профиля:			30		11120				0,9	0,9	0,9	0,9						

нач. отд.	Монов	
Н. контр.	Леднева	
Гл. спец.	Гитман	
ГИП	Френкель	
Рук. гр.	Астахова	
Вед. инж.	Яралыкова	

3.501.2-139.1-4-000.000 ДО

Пролетные строения для железнодорожных мостов с ездой понизу пролетами 33-110 м.

Пролетное строение $l_р$=44,8 м

Стадия	Лист	Листов
Р	33	

Общие данные (продолжение)

ГИПРОТРАНСМОСТ

Копировал

Формат А3

Инв. № подл. | Подпись и дата | Взам. инв. №

114363

Продолжение

Вид профиля и ГОСТ, ТУ	Марка металла и ГОСТ	Обозначение и размер профиля, мм	№ п.п.	Код: марки металла	Код: вида профиля	Код: размера профиля	Количество, шт.	Длина, мм	Масса металла для испол. 3.501.2-139.1-4-000.000-: 1	01	02	03	Общая масса, т	Масса потребности в металле по кварталам (заполняется изготовителем), т: I	II	III	IV	Заполняется ВЦ
1	2	3	4	5	6	7	8	9	10	11	12	13	14	15	16	17	18	19
Всего металла:			31						19,5	25,1	17,0	22,6						
В том числе по маркам:	15ХСНД ГОСТ 6713-75*		32						7,7	10,6	8,0	10,9						
	15ХСНД-2 ГОСТ 6713-75*		33						0,8	0,8	0,8	0,8						
	10ХСНД ГОСТ 6713-75*		34						6,6	6,6	3,7	3,7						
	16Д ГОСТ 6713-75*		35						2,4	2,4	2,4	2,4						
	Ст 3-3 ГОСТ 380-71*		36								0,1	0,1						
	В Ст 3сп 2 ГОСТ 380-71*		37						0,2	0,2	0,2	0,2						
	Ст 3кп 3 ГОСТ 380-71*		38						0,9	0,9	0,9	0,9						
	Б Ст. 0-2 ГОСТ 380-71*		39							2,7		2,7						
	Ст. 3 кп ГОСТ 380-71*		40						0,9	0,9	0,9	0,9						

Нач. отд.	Монов		
Н. контр	Леднева		
Гл. спец.	Гитман		
ГИП	Френкель		
Рук. гр.	Астахова		
Вед. инж.	Ярлыкова		

3.501.2-139.1-4-000.000 ДО

Пролетные строения для железнодорожных мостов с ездой понизу пролетами 33-110 м

Пролетное строение $\ell_р$=44,8 м

Стадия	Лист	Листов
Р	34	

Общие данные (продолжение)

ГИПРОТРАНСМОСТ

Копировал

Формат А3

Инв. № подл. 114363 | Подпись и дата | Взам. инв. №

1. Общие указания.

1.1. Рабочие чертежи разработаны на основании технических решений, утвержденных заключением МПС за № 15/38 от 19 марта 1984 г.

1.2. Временная нормативная подвижная нагрузка С 14. Нагрузка на тротуары 400 кг/м². Ветровая нагрузка: при отсутствии на мосту временной подвижной нагрузки - 180 кг/м²; при наличии на мосту временной вертикальной нагрузки - 100 кг/м².

1.3. Постоянная нормативная нагрузка принята в расчете 5,54 т/м пролетного строения. Фактическая нормативная нагрузка дана на стр. 46

1.4. Монтажные нагрузки даны в „Указаниях по монтажу пролетного строения" стр. 41

1.5. Мероприятия по антикоррозийной защите металлоконструкции должны соответствовать нормам СНиП II-28-73* с учетом степени агрессивного воздействия среды. Защите от коррозии подлежат только наружные поверхности элементов металлоконструкции; защита внутренних поверхностей замкнутых элементов поясов и портальных раскосов не предусмотрена.

Лакокрасочные материалы, рекомендуемые для защиты металлоконструкции, эксплуатируемой в средах со слабоагрессивным воздействием даны в табл. 1. При эксплуатации в средах со средне- и сильноагрессивным воздействием, числа слоев рекомендуемого покрывного лакокрасочного материала необходимо увеличить соответственно на 1 или 2 слоя. Срок службы лакокрасочных покрытий должен быть не менее 8 лет.

Применение материалов, не предусмотренных табл. 1, должно быть согласовано с МПС.

Указания по выполнению технологического режима окраски даны в руководящем техническом материале „Конструкции мостовые металлические. Покрытия лакокрасочные" (Минтрансстрой, МПС 1976 г.)

Таблица 1

Тип исполнения по СНиП 2.05.03-84	Дополнительный номер исполн. пролетного строения	Грунтовка		Покрывной материал		
		Марка	Кол. слоев	Марка	Цвет	Кол. слоев
Обычное	01	ФЛ-03К ГОСТ 9109-81	3	ХВ-124 ГОСТ 10144-74	серый	3
				ХВ-125 ГОСТ 10144-74	серебристый	2
				ХС-119 ГОСТ 21842-76	серый	3
Северное А и Б	02; 03	ХС-059 ГОСТ 23494-79	3	ХВ-124 ГОСТ 10144-74	серый	3
				ХС-119 ГОСТ 21842-76	серый	3
				ХС-759 ГОСТ 23494-79	серый	3

Нач. отд.	Монов	
Н. контр.	Леднево	
Гл. спец.	Гитман	
ГИП	Френкель	
Рук. гр.	Ястахова	
Вед. инж.	Ярлыкова	

3.501.2-139.1-4-000.000 ДО

Пролетные строения для железнодорожных мостов с ездой понизу пролетами 33-110 м.

Пролетное строение Ср=44,8м

Стадия	Лист	Листов
Р	35	

Общие данные (продолжение)

Гипротрансмост

Инв. № подл. | Подпись и дата | Взам. инв. №

114361

25510-07 37

Копировал левых Формат А3

1.6. В рабочей документации использовано изобретение по авторскому свидетельству СССР № 1101491 кл. Е01Д7/02.

1.7. Установку подвижных опорных частей осуществлять по данным табл. 2 составленной по формуле:

$$a = \frac{\delta_{вр}}{2} - \alpha (t - t_{ср}) \ell,$$

где a - смещение оси нижней плиты относительно оси шарнира; положительное значение смещения a - в сторону из пролета, отрицательное смещение a - в сторону пролета;

$\delta_{вр}$ - перемещение от временной нагрузки, см;

$\alpha = 0{,}000012$ - коэффициент линейного расширения, $\frac{1}{\text{градус}}$ С;

t - температура установки, градус С;

$t_{ср} = \frac{T_{макс} + T_{мин}}{2}$, градус С;

$T_{макс}$ и $T_{мин}$ - абсолютные значения максимальной и минимальной температуры местности по СНиП II-1-82, градус С.

Таблица 2

$(t - t_{ср})^{\circ}$	-40	-35	-30	-25	-20	-15	-10	-5	0	5
a, мм	29	26	23	21	18	15	13	10	7	4

Продолжение табл. 2

$(t - t_{ср})^{\circ}$	10	15	20	25	30	35	40
a, мм	2	-1	-4	-6	-9	-12	-14

Нач. отд.	Манов		3.501.2-139.1-4-000.000 ДО		
Н. контр.	Леднева		Пролетные строения для железнодорожных мостов с ездой понизу пролетами 33-110 м		
Гл. спец.	Гитман				
ГИП	Френкель				
Рук. гр.	Астахова		Пролетное строение $\ell_р$=44,8 м	стадия: Р	лист: 36	листов:
Вед. инж.	Ярлыкова		Общие данные (продолжение)	Гипротрансмост	

Инв. № подл. | Подпись и дата | Взам. инв. №
114361

Копировал Левых

25510-07 38
Формат А3

2. Указания по монтажу пролетного строения

2.1. Введение

Монтаж пролетного строения следует вести согласно проекта, который должен быть разработан специализированной организацией.

В проекте должна быть указана очередность сборки, места постановки пробок и высокопрочных болтов, расположение подвижных и неподвижных опорных частей. Положение секторов подвижных опорных частей на каждой опоре должно быть дано с учетом суммарных перемещений от сборки и от изменения температуры.

На монтаже должно быть обеспечено опирание пролетного строения на постоянные опорные части. Опирание должно быть с обеспечением плотности и отсутствием перекоса в продольном и поперечном направлениях.

Все соприкасающиеся поверхности монтажных соединений на высокопрочных болтах перед сборкой должны быть подвергнуты пескоструйной очистке. Сборку монтажных соединений необходимо производить в минимальные сроки - не более чем через трое суток после очистки контактных поверхностей.

Усилие натяжения высокопрочного болта М22 - 22,4 т

Пролетное строение запроектировано из условия монтажа вновес с длиной консоли равной длине собираемого пролета.

Расчетные монтажные нагрузки не должны превышать нагрузок, указанных в табл. 3. Места приложения монтажных нагрузок должны соответствовать местам приложения по рис. 1.

Перед сборкой вновес двух последних панелей при вылете консоли $\ell_к$ необходимо произвести контроль монтажных нагрузок путем подъемки пролетного строения на домкратах и сравнения полученных фактических опорных реакций с расчетными R_1 по табл. 3

При монтаже пролетного строения необходимо строго соблюдать правила техники безопасности и требования проекта монтажа.

2.2. Сборка элементов для навесного монтажа

Предусмотренные настоящими рабочими чертежами элементы для навесного монтажа следует заказывать строго в соответствии с проектом монтажа, учитывая что один комплект может обеспечить сборку вновес нескольких пролетных строений.

Элементы для навесного монтажа разработаны для расстояния между осями опирания пролетных строений 930 мм. При других расстояниях конструкцию соединительных элементов следует откорректировать.

Все детали опорного узла НС, предусмотренные спецификацией 3.501.2-139.1-6-803.000, следует монтировать на укрупнительной сборке вместе с приопорным элементом нижнего пояса анкерного пролета.

Далее, опорные узлы анкерного и собираемого пролетов опирают на постоянные опорные части с обеспечением плот-

Нач. отд.	Монов		3.501.2-139.1-4-000.000 ДО	
Н. контр.	Леднева		Пролетные строения для железнодорожных мостов с ездой понизу пролетами 33-110 м	
Гл. спец.	Гитман			
ГИП	Френкель		Пролетное строение $\ell_р$=44,8 м	Стадия: Р; Лист: 37; Листов:
Рук. гр.	Астахова			
Вед. инж.	Ярлыкова		Общие данные (продолжение)	Гипротрансмост

Инв. № подл. 114361 | Подпись и дата | Взам. инв. №

Копировал Левых

Формат А3

25570-07 39

ного прилегания (приторцовки) накладок поз. 5 к нижнему горизонтальному листу нижнего пояса (чертеж 3.501.2-139.1-6-109.000 СБ)

Затем монтируют стойку поз. 2 и верхний пояс поз. 1 по схеме расположения 3.501.2-139.1-4-800.000. Сборку элементов для навесного монтажа заканчивают установкой верхних продольных связей.

2.3. Прогиб консоли навесного пролета

Настоящими рабочими чертежами обеспечено приближенное совпадение отметок узлов Н0 и Н8 собираемой внавес консоли. Расчетное превышение узла Н0 над узлом Н8 дано в табл.

Для этого длина верхнего пояса элементов для навесного монтажа принята укороченной на величину, соответствующую упругому прогибу конца консоли собираемого пролета.

2.4. Разборка элементов для навесного монтажа

Разборку элементов для навесного монтажа следует вести после снятия усилия с этих элементов. Для этого необходимо произвести поддомкрачивание собираемого пролетного строения под свободным (не связанным с элементами для навесного монтажа) опорным узлом. Усилие поддомкрачивания R_2 и величина выбираемого упругого прогиба Δ от нагрузок по табл. 3 приведены в табл. 4. В процессе монтажа указанные величины должны быть соответственно уточнены.

Разборку элементов для навесного монтажа следует начать с демонтажа верхних связей. Далее следует разобрать узел В0. В узле В1 снять болты, присоединяющие элемент верхнего пояса для навесного монтажа. Демонтировать верхние элементы для навесного монтажа поз. 1 и стойки поз. 2 по чертежу 3.501.2-139.1-4-800.000. Установить диафрагму поз.1, уголки поз. 11 и 12 и лист поз.6 по чертежу 3.501.2-139.1-6-114.000СБ и затянуть высокопрочные болты на проектное усилие.

Разборка узла НС по чертежу 3.501.2-139.1-6-803.000 должна включать разболчивание высокопрочных болтов в пределах фасонки поз. 2 и накладки поз. 1. Внутренние накладки поз.1 разрезать газовой резкой по линиям, соответствующим торцам нижнего пояса. Поверхность реза зачистить абразивным инструментом. Все свободные отверстия заполнить высокопрочными болтами.

Разборку всех элементов для навесного монтажа необходимо производить последовательно для каждой ветви и каждой из плоскостей главных ферм.

2.5. Включение проезжей части в совместную работу с главными фермами

Элементом, обеспечивающим включение проезжей части в совместную работу с главными фермами является распорка диафрагм РД1 по чертежу 3.501.2-139.1-7-305.000. После окончания монтажа пролетного строения, болты, присоединяющие распорку РД1

Нач. отд.	Монов		3.501.2-139.1-4-000.000 ДО
Н. контр.	Ледяева		Пролетные строения для железнодорожных мостов с ездой понизу пролетами 33-110 м
Гл. спец.	Гитман		
ГИП	Френкель		Пролетное строение Lр=44,8 м — Стадия: Р; Лист: 38; Листов:
Рук. гр.	Астахова		
Вед. инж.	Ярлыкова		Общие данные (продолжение) — Гипротрансмост

Инв.№ подл. | 114361 | Подпись и дата | Взам. инв.№

Копировал Левых

25570-07 40 Формат А3

к фасонкам, ослабить на всем пролетном строении и снова затянуть на контролируемое усилие 22,4 т. Это необходимо для снятия усилий в нижних продольных связях от частичного включения проезжей части в совместную работу с главными фермами на нагрузку от навесной сборки.

2.6. Герметизация элементов главных ферм

После окончания работ по затяжке всех высокопрочных болтов монтажных соединений главных ферм, необходимо загерметизировать каждый из коробчатых элементов верхнего и нижнего поясов и опорных раскосов.

Герметизация указанных элементов заключается в постановке компенсаторов люков КЛ-1 по чертежу 3.501.2-139.1-7-101.100 и горизонтальных накладок, соответствующих узлу 2 по чертежу 3.501.2-139.1-7-101.200, расположенному в узлах главных ферм марки ГФ7, ГФ8, ГФ10, ГФ11, а также в выполнении требований чертежей 3.501.2-139.1-6-111.000 и 3.501.2-139.1-6-112.000

Перед герметизацией замкнутых сечений необходимо удалить из элементов грязь, мусор, воду и прочее сжатым воздухом. Замкнутые элементы должны быть освидетельствованы и по данным освидетельствования составлен акт.

Контактные поверхности люка и его крышки должны быть подвергнуты пескоструйной обработке.

Для постановки листа поз. 6 по чертежу 3.501.2-139.1-7-101.100 СБ или горизонтальных накладок Г, соответствующих узлу 2 по чертежу 3.501.2-139.1-7-101.200 СБ, затянуть болты группы Б при открытом люке. Установить горизонтальный лист, служащий заглушкой и затянуть болты группы А на контролируемое усилие.

2.7. Разгерметизация элементов главных ферм при эксплуатации пролетного строения

Разгерметизацию элементов главных ферм при необходимости замены элементов узлов вести в порядке, обратном изложенному в п. 2.6 Одновременно разрешается разгерметизировать не более 2 люков.

После окончания работ по замене элементов узла, люки загерметизировать в соответствии с п. 2.6

Ограничения скорости движения по мосту при разгерметизированных люках не требуется.

2.8. Герметизация узлов главных ферм.

Узлы ГФ5, чертеж 3.501.2-139.1-6-111.000, и ГФ6, чертеж 3.501.2-139.1-6-112.000, подлежат герметизации - заполнению пластифицированной битумно-бутилкаучуковой мастикой марки МББП-80 или МББП-65 по ТУ 21-27-40-83. Мастику необходимо наносить непосредственно после монтажа последнего, для данного узла, элемента нижнего пояса, до монтажа подвески и раскоса. Превышение мастики над верхним горизонтальным листом нижнего пояса должно быть не менее 10 мм

Нач. отд.	Монов		3.501.2-139.1-4-000.000 ДО		
Н. контр.	Лейнева		Пролетные строения для железнодорожных мостов с ездой понизу пролетами 33-110м		
Гл. спец.	Гитман				
ГИП	Френкель		Пролетное строение $P_р$=44,8м	Стадия: Р	Лист: 39
Рук. гр.	Астахова				Листов:
Вед. инж.	Ярлыкова		Общие данные (продолжение)	Гипротрансмост	

Инв. № подл. | 114361 | Подпись и дата | Взам. инв. №

Копировал Левых Формат А3

25510-07 41

Рис.1

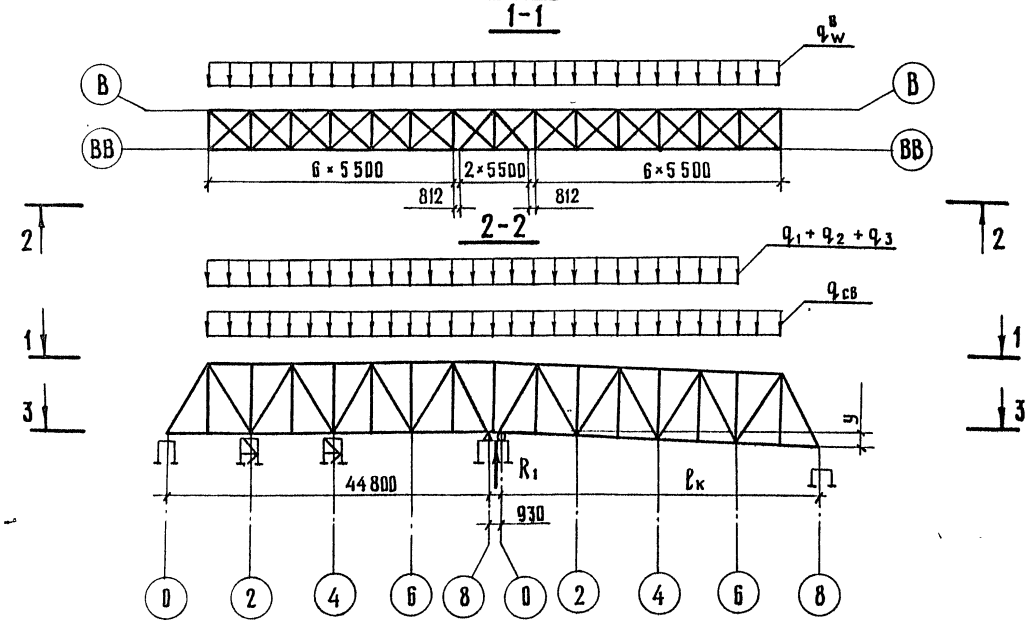

Рис.2

Остальное-см.рис.1

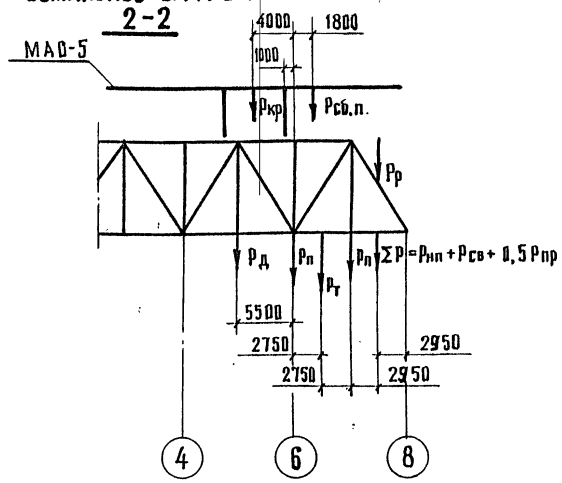

Рис.3

Остальное-см.рис.2

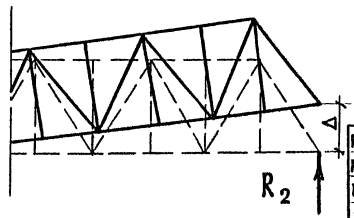

Таблица 3

Нагрузки на 1 плоскость гл. ферм											
Пролетное строение	Подкран. путь и проходы	Путь подачи элементов	Произв. нагрузки	Монтажн. агрегат МАБ-5	Подмости агрегата	Подмости прол. строения	Дрезина	Тележка подачи элементов	Нижний пояс	Раскос	Продольная балка
1,1 $q_{св}$	q_1	q_2	q_3	$P_{кр.}$	$P_{сб.п}$	$P_п$	$P_д$	$P_т$	1,1×$P_{нп}$	1,1×1,2$P_р$	1,1$P_{пр.б.}$
т/м				т							
1,40	0,2	0,2	0,03	11,5	5,5	1,5	5	1	2,08	2,03	0,67

Продолжение табл.3

Нижние продольные связи	Ветровая нагрузка q=100 кг/м²		
	На нижний пояс $q_w^н$	На верхний пояс $q_w^в$	На монтажный агрегат $q_w^к$
1,1×$P_{св}$	т/м		
т			
0,64	0,29	0,17	4

Таблица 4

$l_к$, м	R_1, т	R_2, т	y, мм	Δ, мм
33,4	150,4	—	—	—
44,8	—	55,5	225	272

Гл.инж.ин-та	Журавов	
Н.контр.	Леднева	
Нач.отд.	Монов	
Гл.спец.	Гитман	
ГИП	Френкель	
Рук.гр.	Астахова	
Вед.инж.	Ярлыкова	

3.501.2-139.1-4-000.000 ДО

Пролетные строения для железнодорожных мостов с ездой понизу пролетами 33-110 м

Пролетное строение $l_р$=44,8 м

Стадия	Лист	Листов
Р	40	

Общие данные (окончание)

ГИПРОТРАНСМОСТ

Копировал

Формат А3

Инв.№подл. | Подпись и дата | Взам.инв.№ | 114363

РИС. 1

1-1

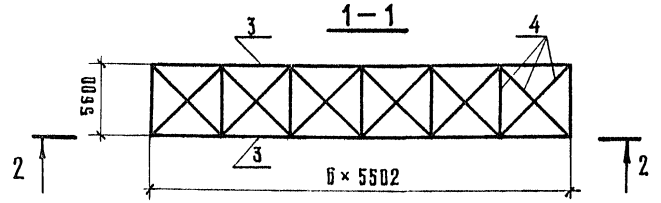

2-2

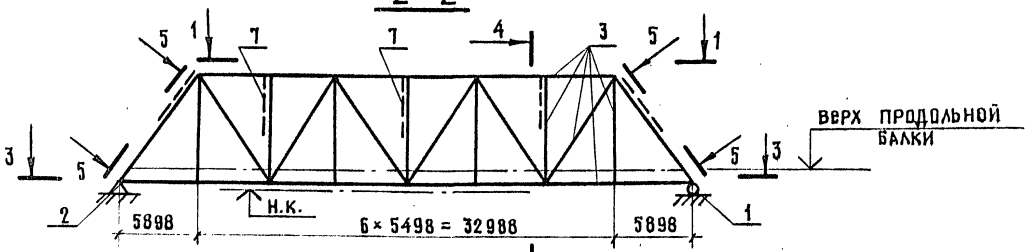

3-3

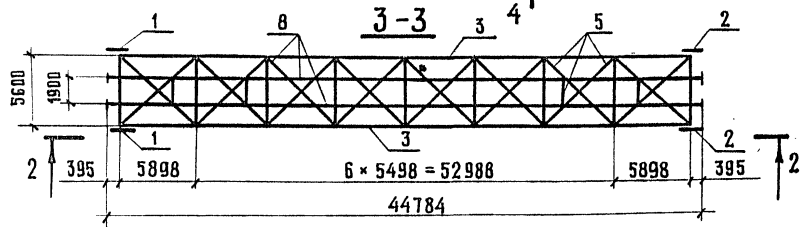

РИС. 2

ОСТАЛЬНОЕ - СМ. РИС. 1

4-4

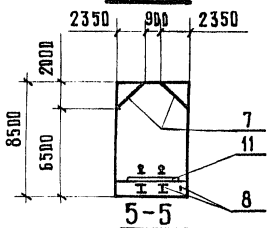

5-5

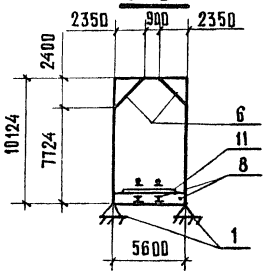

2-2

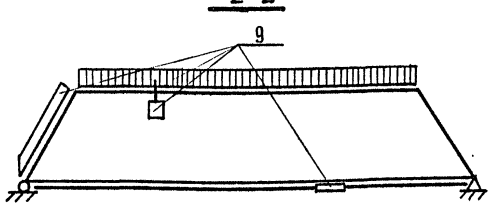

РИС. 3

ОСТАЛЬНОЕ - СМ. РИС. 1

2-2

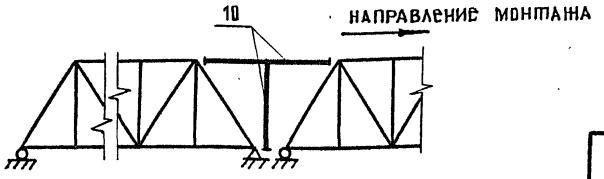

1. Исходные данные для проектирования и нормативные нагрузки даны в „Общих указаниях".
2. Составные части пролетного строения даны в табл. 1.
3. Строительные высоты и фактическая длина пролетного строения даны в табл. 2.
4. Прогибы и перемещения даны в табл. 3.
5. Исполнения пролетного строения даны в табл. 4 и 5.
6. Конструктивные показатели пролетного строения даны в табл. 6.
7. Строительные коэффициенты даны в табл. 7 без учета массы болтов.
8. Объемы работ даны в табл. 8.
9. Глубина врубки поперечин дана в табл. 9.
10. Толщина подливки под безбалластной плитой дана в табл. 10.
11. Строительный подъем дан в табл. 11.
12. Заводские длины даны на рис. 8.
13. Сведения об установке опорных частей даны в „Общих указаниях".

Таблица 1

поз.	обозначение	наименование	кол.	дополнительные указания
1	3.501-35 тип III	Часть опорная подвижная	2	рис. 1
2	3.501-35 тип III	Часть опорная неподвижная	2	рис. 1
3	3.501.2-139. 1-4 - 100.000	Фермы главные	1	рис. 1
4	3.501.2-139. 1-4 - 200.000	Связи верхние	1	рис. 1
5	3.501.2-139. 1-4 - 300.000	Связи нижние	1	рис. 1
6	3.501.2-139. 1-4 - 400.000	Связи портальные	1	рис. 1
7	3.501.2-139. 1-4 - 500.000	Связи поперечные	1	рис. 1
8	3.501.2-139. 1-4 - 600.000	Часть проезжая	1	рис. 1
9	3.501.2-139. 1-4 - 700.000	Приспособления смотровые	1	рис. 2
10	3.501.2-139. 1-4 - 800.000	Элементы для навесного монтажа	1	рис. 3
11	3.501.2-139. 1-4 - 900.000	Полотно мостовое	1	рис. 1

ГА. ИНЖ. ИН-ТА	Журавов	
Н. КОНТР.	Леднева	
НАЧ. ОТД.	Монов	
ГЛ. СПЕЦ.	Гитман	
ГИП	Френкель	
РУК. ГР.	Астахова	
ИНЖ.	Ларина	

3.501.2-139.1-4 000.000 ВО

Пролетные строения для железнодорожных мостов с ездой понизу пролетами 33-110м

Пролетное строение $\ell_р$=44,8м

стадия	лист	листов
Р	41	

Общий вид (начало)

ГИПРОТРАНСМОСТ

Копировал

Формат А3

Инв. № подл. 113828 | Подпись и дата | Взам. инв. №

Рис.4

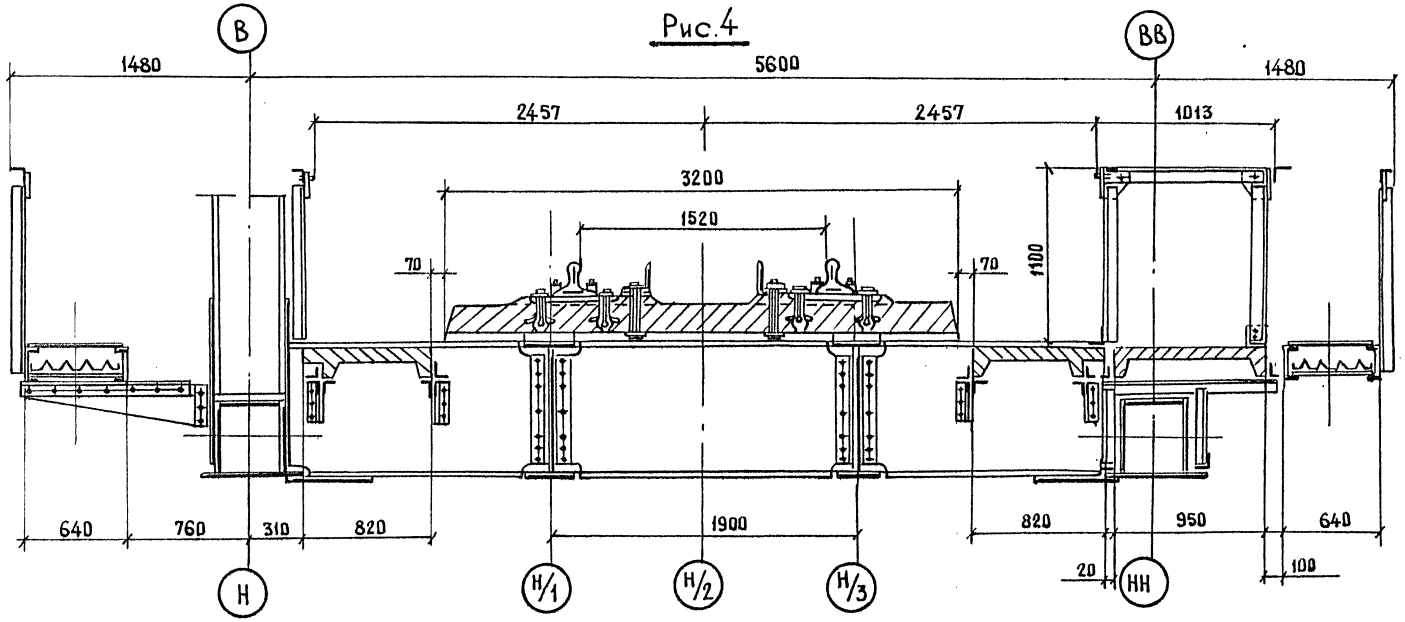

Рис.5

остальное - см. рис 4

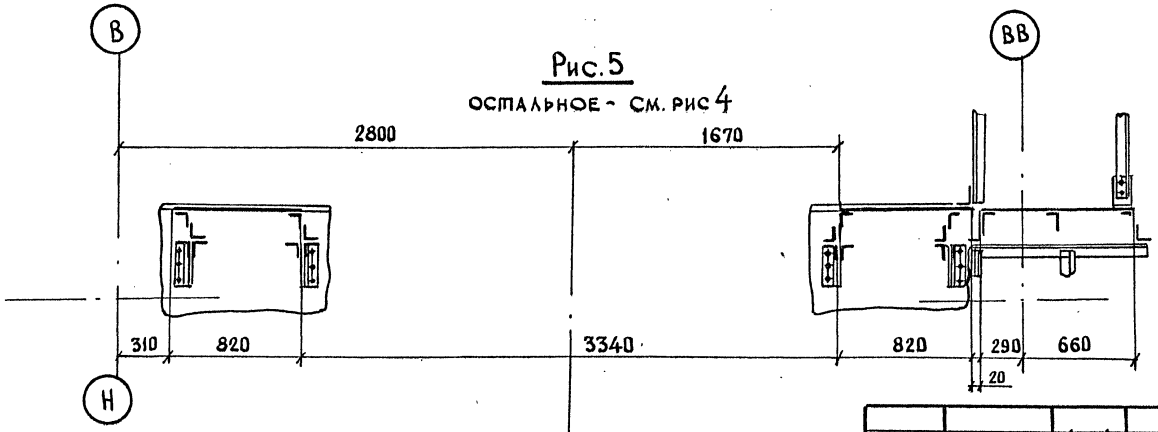

Нач. отд.	Монов		3.501.2-139.1-4-000.000 ВО
Н. контр.	Леднева		Пролетные строения для железнодорожных мостов с ездой понизу пролетами 33-110 м
Гл. спец.	Гитман		Пролетное строение $l_р$=44,8м; Стадия: Р; Лист: 42; Листов:
ГИП	Френкель		Общий вид (продолжение)
Рук. гр.	Астахова		Гипротрансмост

Инв. № подл. 113828 | Подпись и дата | Взам. инв. №

Копировал Киселева

25510-07 44

Формат А3

Рис. 6

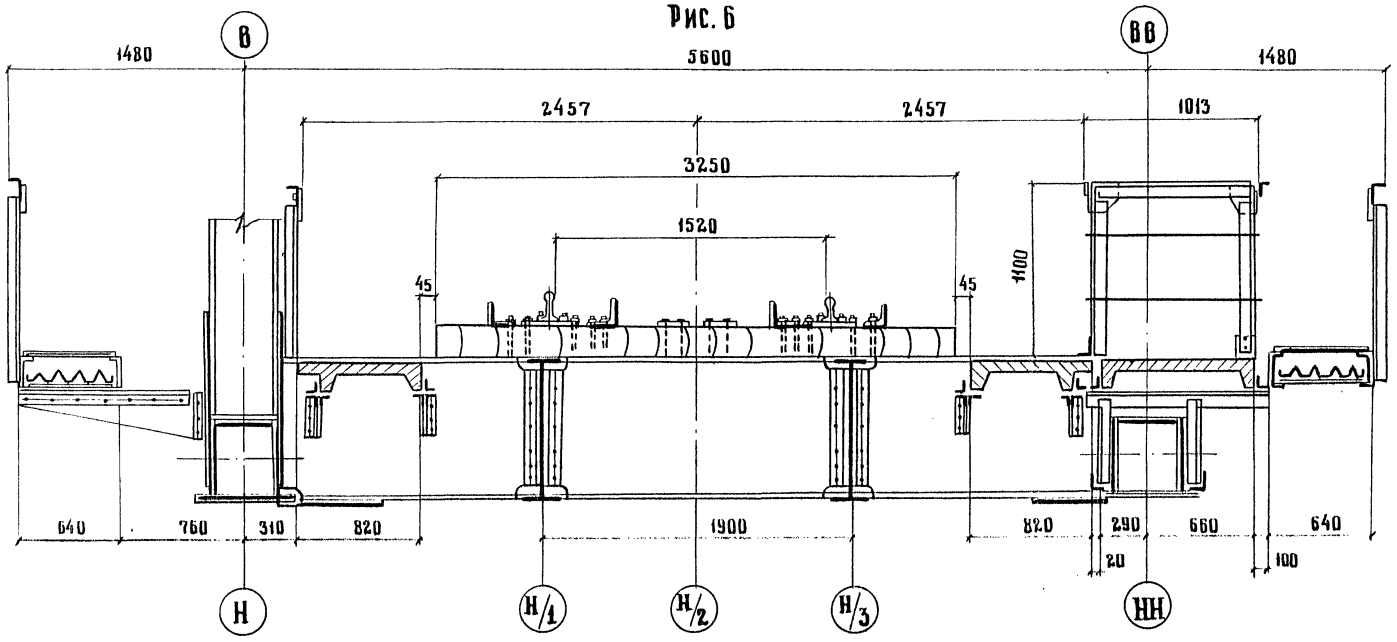

Рис. 7

Остальное - см. рис. 6

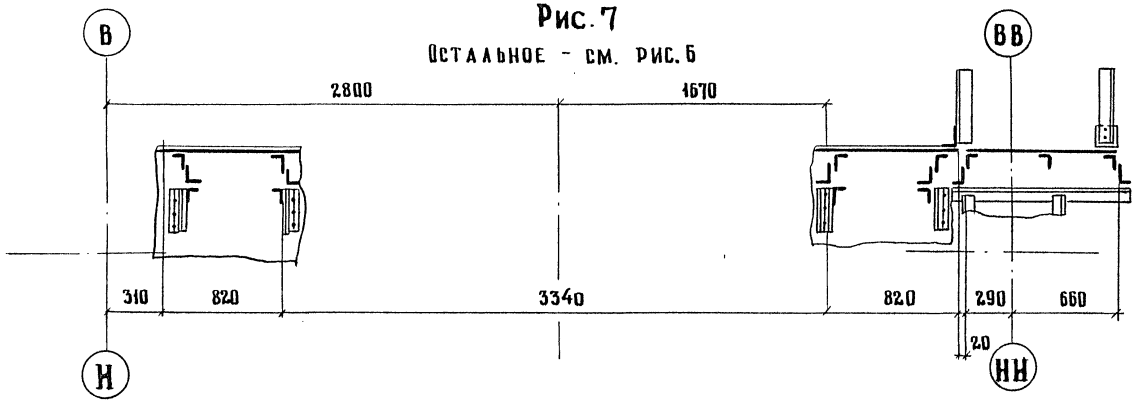

Гл. инж. ин-та	Журавов	
Нач. отд.	Монов	
Н. контр.	Леднева	
Гл. спец.	Гитман	
ГИП	Френкель	
Рук. гр.	Астахова	

3.501.2-139.1-4-000.000 ВО

Пролетные строения для железнодорожных мостов с ездой понизу пролетами 33-110м

Пролетное строение $l_р$=44,8м	Стадия	Лист	Листов
	Р	43	

Общий вид (продолжение)

ГИПРОТРАНСМОСТ

Инв. № подл. | 413 828

Подпись и дата

Взам. инв. №

Копировал Киселева

Формат А3

Таблица 2

Расстояние в мм		
От верха продольной балки	до низа конструкции в пролете	1037
	до опорной площадки	1480
От опорной площадки	до центра шарнира	420
	до центра опорного узла	835
Фактическая длина при температуре 20°С и действии постоянной нагрузки	между осями опирания	44 784
	главных ферм	45524
	проезжей части	45 580

Таблица 3

Воздействие	Прогиб узла Н4		Перемещение узла Н8, см
	f, см	$\frac{f}{\ell}$	
Постоянная нагрузка	1,51	1/2967	0,60
Временная нагрузка	3,94	1/1137	1,60
Изменение температуры на 40°С	—	—	2,15

Таблица 4

Обозначение	Характеристика исполнения		Рис.	Табл.
	Мостовое полотно	Тротуары и убежища		
3.501.2-139.1-4-000.000	на деревянных поперечинах	железобетонные	4	9
-01		металлические	5	
-02	на безбалластной железобетонной плите	железобетонные	6	10
-03		металлические	7	

Таблица 5

Дополнительный номер исполнения	Характеристика исполнения	Tмин
01	Обычное	до минус 40° С включительно
02	Северное А.	ниже минус 40°С до минус 50°С
		включительно
03	Северное Б	ниже минус 50°С

Таблица 6

Наименование	Измеритель	Кол.
Наибольшая масса монтажного элемента	т	1,89
Применяемый диаметр монтажных отверстий	мм	25
Наибольшая толщина сбалчиваемого пакета	мм	74
Наибольшее количество сбалчиваемых тел	шт	6

Таблица 7

Наименование элементов	Строительный коэффициент
Пояс нижний	1,49
Пояс верхний	1,63
Раскосы растянутые	0,91
Раскосы опорные	0,92
Раскосы сжатые	0,92
Раскосы сжато-вытянутые	0,91
Подвески	0,91
Стойки	0,94
Фермы главные	1,21
Балки продольные	1,23
Балки поперечные	0,99

нач. отд.	Монов	
н. контр.	Леднева	
гл. спец.	Гитман	
ГИП	Френкель	
рук. гр.	Астахова	
инж.	Ларина	

3.501.2-139.1-4-000.000 ВО

Пролетные строения для железнодорожных мостов с ездой понизу пролетами 33-110 м

Пролетное строение $\ell_р$ = 44,8 м

Стадия	Лист	Листов
Р	44	

Общий вид (продолжение)

ГИПРОТРАНСМОСТ

Копировал

Формат А3

Инв. № подл. 113828 | Подпись и дата | Взам. инв. №

Таблица 8

Кол. на испол. 3.501.2 – 139.1–4 – 000.000–

Наименование	–					01					02					03				
	масса, т			Нагрузка т/м	Процент от главных ферм	масса, т			Нагрузка т/м	Процент от главных ферм	масса, т			Нагрузка т/м	Процент от главных ферм	масса, т			Нагрузка, т/м	Процент от главных ферм
	Конструкции	Высокопрочных болтов	Всего			Конструкции	Высокопрочных болтов	Всего			Конструкции	Высокопрочных болтов	Всего			Конструкции	Высокопрочных болтов	Всего		
Металл																				
Фермы главные	62,73	3,69	66,42	1,48	100	62,73	3,69	66,42	1,48	100	62,73	3,69	66,42	1,48	100	62,73	3,69	66,42	1,48	100
Связи верхние	6,85	0,10	6,95	0,15	10,4	6,85	0,10	6,95	0,15	10,4	6,85	0,10	6,95	0,15	10,4	6,85	0,10	6,95	0,15	10,4
Связи нижние	3,60	0,44	4,04	0,09	6,0	3,60	0,44	4,04	0,09	6,0	3,60	0,44	4,04	0,09	6,0	3,60	0,44	4,04	0,09	6,0
Связи портальные	2,11	0,15	2,26	0,05	3,5	2,11	0,15	2,26	0,05	3,5	2,11	0,15	2,26	0,05	3,5	2,11	0,15	2,26	0,05	3,5
Связи поперечные	0,64	0,09	0,73	0,02	1,1	0,64	0,09	0,73	0,02	1,1	0,64	0,09	0,73	0,02	1,1	0,64	0,09	0,73	0,02	1,1
Приспособления смотровые	8,72	0,30	9,02	0,20	13,6	8,72	0,30	9,02	0,20	13,6	8,72	0,30	9,02	0,20	13,6	8,72	0,30	9,02	0,20	13,6
Полотно мостовое	20,00	0,20	20,20	0,45	30,4	25,55	0,20	25,75	0,57	38,8	17,74	0,12	17,86	0,40	26,9	23,30	0,12	23,42	0,52	35,3
Часть проезжая	32,01	1,33	33,34	0,74	50,2	32,01	1,33	33,34	0,74	50,2	31,72	1,33	33,05	0,74	49,8	31,72	1,33	33,05	0,74	49,8
Итого:	136,66	6,30	142,96	3,19		142,21	6,30	148,51	3,31		134,11	6,22	140,33	3,13		139,67	6,22	145,89	3,26	
Железобетон																				
Полотно мостовое			19,02	0,42									82,33	1,84				63,31	1,41	
Древесина																				
Полотно мостовое			15,77	0,35				15,77	0,35											
Всего:	136,66	6,30	177,75	3,97		142,21	6,30	164,28	3,67		134,11	6,22	222,66	4,97		139,67	6,22	209,20	4,67	

Инв. № подл. | Подпись и дата | Взам. инв. №
113828

Гл. инж. ин-та	Журавов	
Нач. отд.	Монов	
Н. контр.	Леднева	
Гл. спец.	Гитман	
ГИП	Френкель	
Рук. гр.	Астахова	
Инж.	Ларина	

3.501.2 – 139.1-4-000.000 ВО

Пролетные строения для железнодорожных мостов с ездой понизу пролетами 33–110 м

Пролетное строение $l_р$ = 44,8 м	Стадия	Лист	Листов
	Р	45	

Общий вид (продолжение)

Гипротрансмост

Копировал

Формат А3

Рис.8

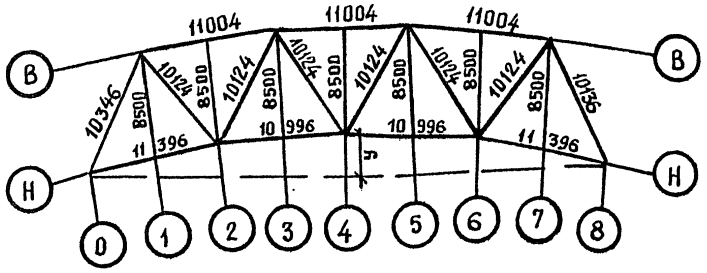

Таблица 9

Наименование узла по рис. 9		Н0	Н1	Н2	Н3	Н4	Н5	Н6	Н7	Н8
Глубина врубки "а" по сечению: мм	над рыбкой	32	29	25	21	21	21	25	29	32
	в пролете	20-13	13-9	9-5	5	5	5-9	9-13	13-20	

Таблица 10

Наименование узла по рис. 10		Н0	Н1	Н2	Н3	Н4	Н5	Н6	Н7	Н8
Толщина подливки "δ" по сечению мм	над рыбкой	30	33	38	41	41	41	38	33	30
	в пролете	42-49	49-54	54-57	57	57	57-54	54-49	49-42	

Рис.9

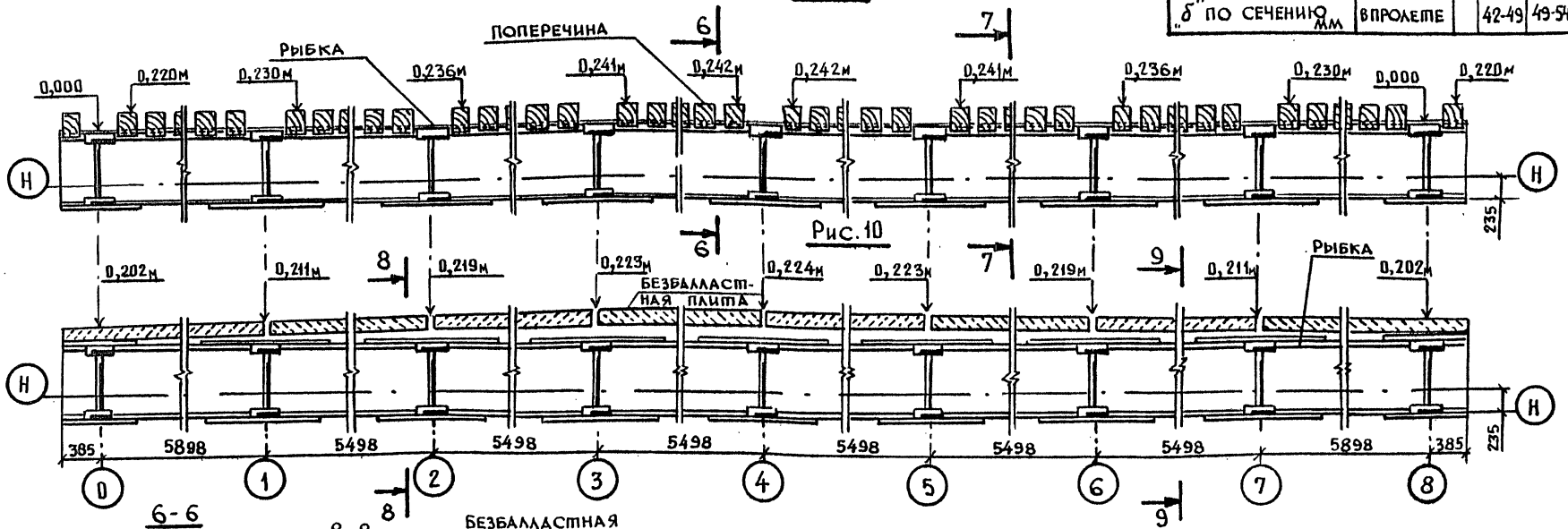

Рис.10

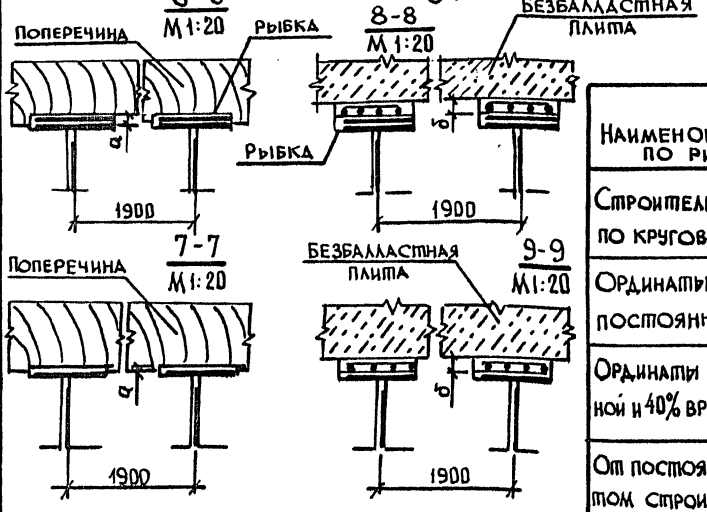

Таблица 11

Наименование узла по рис. 8	Н0	Н2	Н4	Н6	Н8
Строительный подъем „y" по круговой кривой, мм	0	17	22	17	0
Ординаты прогиба от постоянной нагрузки	0	12	15	12	0
Ординаты прогиба от постоянной и 40% временной нагрузок	0	24	31	24	0
От постоянной нагрузки с учетом строительного подъема	0	5	7	5	0

Гл.инж.ин-та	Журавов	
Н.контр.	Леднева	
Нач.отд.	Монов	
Гл.спец.	Гитман	
ГИП	Френкель	
Рук.гр.	Астахова	
Инж.	Ларина	

3.501.2-139.1-4-000.000 ВО

Пролетные строения для железнодорожных мостов с ездой понизу пролетами 33-110м

Пролетное строение $l_р$=44,8м

Стадия	Лист	Листов
Р	46	

Общий вид (окончание)

Гипротрансмост

Инв.№ подл. 113828 | Подпись и дата | Взам.инв.№

Копировал Киселева 25510-07 48 Формат А3

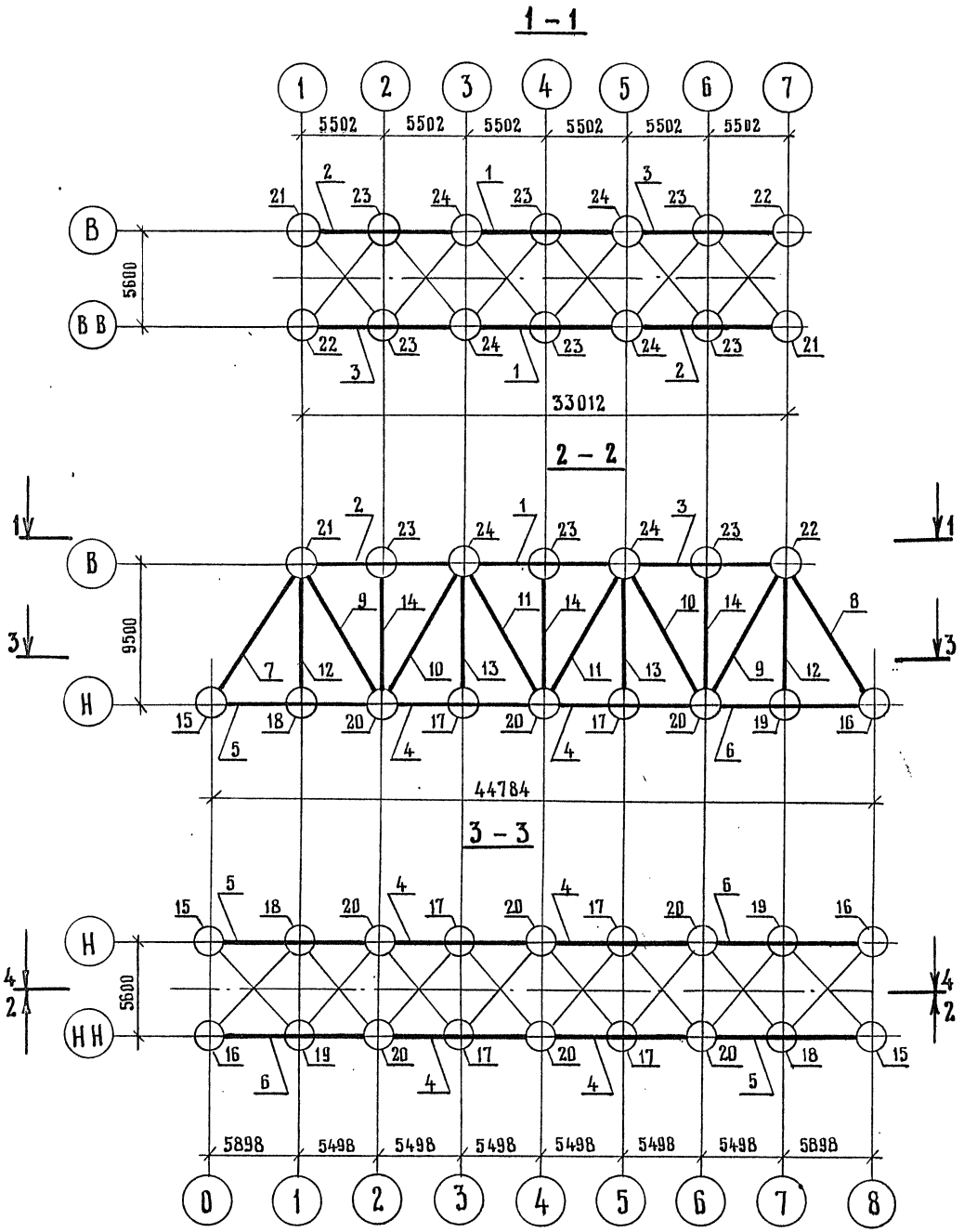

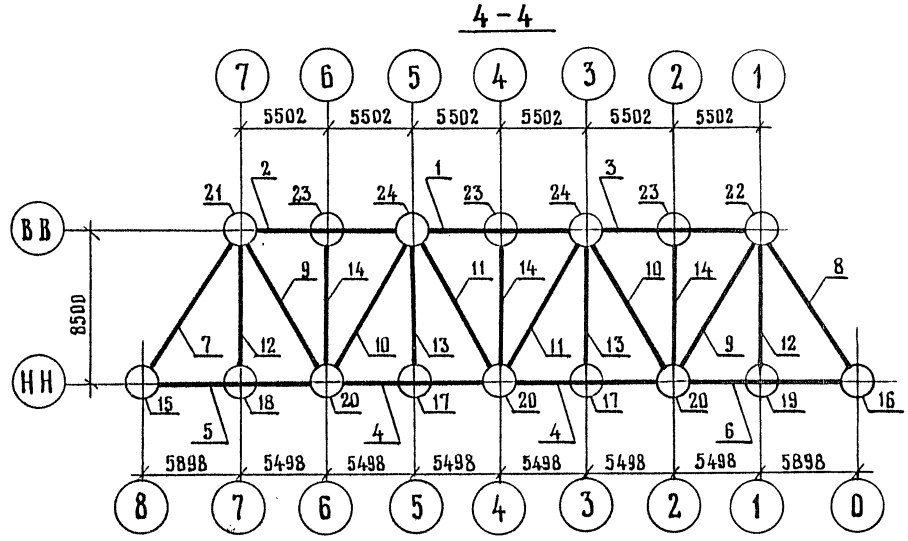

Гл.инж.ин-та	Журавов		3.501.2 – 139.1-4-100.000
Н.контр.	Леднева		
Нач.отд.	Монов		Пролетные строения для железнодорожных мостов с ездой понизу пролетами 33-110 м
Гл.спец.	Гитман		
ГИП	Френкель		Пролетное строение $l_р$= 44,8 м
Рук.гр.	Астахова		Стадия: Р; Лист: 47; Листов:
Инж.	Юркин		Схема расположения сборных элементов главных ферм
			Гипротрансмост

Копировал

Формат А3

Инв. № подл. 113829 | Подпись и дата | Взам. инв. №

Марка, поз.	Обозначение	Наименование	Кол.	Масса ед., кг	Примечание
		Пояс верхний			
1	3.501.2-139. 1-7 - 101.000	ВП 1	2	1890,4	
2	-06	ВП 5	2	1738,8	
3	-07	ВП 5н	2	1738,8	
		Пояс нижний			
4	3.501. 2-139. 1-7 - 102.000	НП 2	4	1770,4	
5	-03	НП 3	2	1886,5	
6	-04	НП 3н	2	1886,5	
		Раскосы			
7	3.501. 2-139. 1-7-104.000	Р2	2	1538,2	
8	-01	Р11	2	1538,2	
9	3.501. 2-139. 1-7-105.000	Р4	4	897,5	
10	-01	Р5	4	1016,0	
11	-04	Р8	4	897,5	
		Подвески			
12	3.501. 2-139.1-7-106.000	П1	4	597,3	
13	-01	П2	4	642,1	
		Стойка			
14	3.501.2-139. 1-7-107.000	С1	6	579,2	
		Узлы главных ферм			
15	3.501.2-139.1-6-109.000	ГФ 2	2	812,1	
16	-01	ГФ 2н	2	812,1	
17	3.501.2-139.1-6-110.000	ГФ 3	4	178,1	
18	-02	ГФ 4	2	179,5	
19	-03	ГФ 4н	2	179,5	
20	3.501.2-139. 1-6-111.000	ГФ 5	6	506,8	
21	3.501.2-139. 1-6-113.000	ГФ 7	2	1070,6	
22	-01	ГФ 7н	2	1070,6	
23	3.501.2-139. 1-6-115.000	ГФ 9	6	178,6	
24	3.501.2-139. 1-6-117.000	ГФ 11	4	539,0	

Инв. N подл. 113829 | Подпись и дата | Взам. инв. №

ГИП	Журавов	
Н.контр.	Леднева	
Нач.отд.	Монов	
Гл.спец.	Гитман	
ГИП	Френкель	
Рук.гр.	Астахова	
Инж.	Юркин	

3.501.2-139.1-4-100.000

Пролетные строения для железнодорожных мостов с ездой понизу пролетами 33-110 м

Пролетное строение $l_р$=44,8 м

Стадия	Лист	Листов
Р	48	

Схема расположения сборных элементов главных ферм

Гипротрансмост

Копировал

Формат А3

25510-07 30

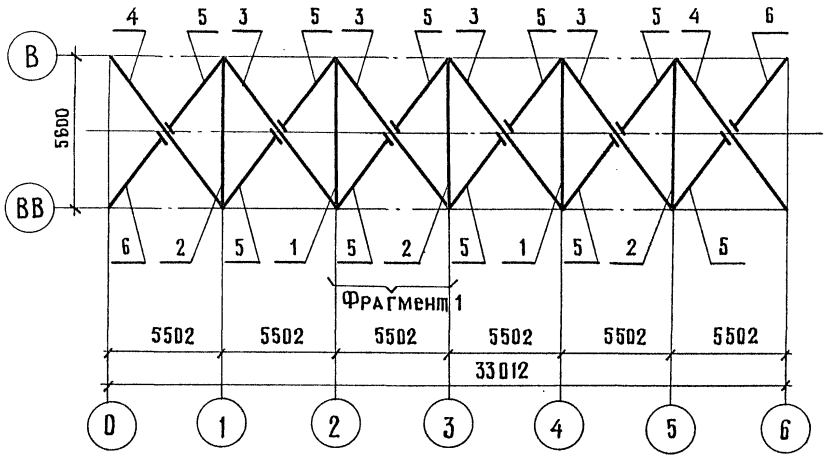

Фрагмент
М 1:100

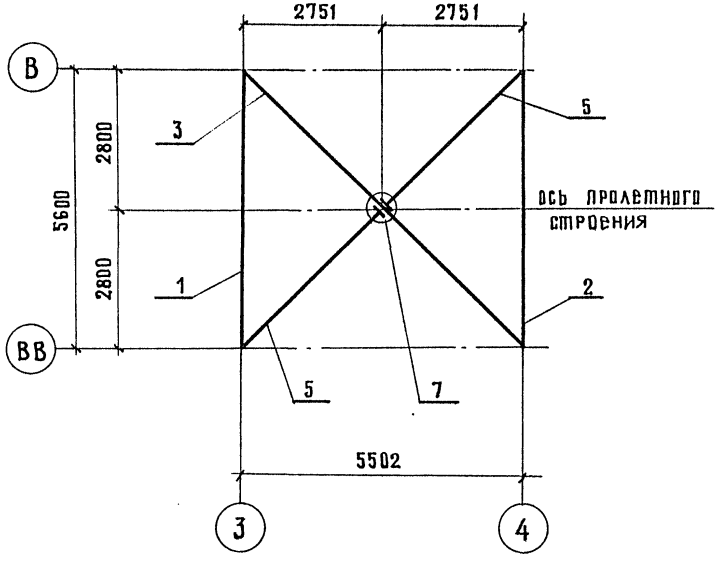

Марка, поз.	Обозначение	Наименование	Кол.	Масса, ед., кг	Примечание
		Распорки			
1	3.501.2-139.1-7-201.000	РС1	2	316,0	
2	-01	РС2	3	316,0	
		Диагонали			
3	3.501.2-139.1-7-202.000	ДВС1	4	429,3	
4	-01	ДВС2	2	429,3	
		Полудиагонали			
5	3.501.2-139.1-7-203.000	ПВС1	10	207,6	
6	-01	ПВС2	2	207,6	
7	3.501.2-139.1-6-204.000	Узел ПС1	6	50,4	

Гл. инж. инд.	Журавов	
Н. контр.	Леднева	
Нач. отд.	Монов	
Гл. спец.	Гитман	
ГИП	Френкель	
Рук. гр.	Астахова	
Вед. инж.	Ярлыкова	

3.501.2-139.1-4-200.000

Пролетные строения для железнодорожных мостов с ездой понизу пролетами 33-110 м

Пролетное строение $l_р$=44,8м	Стадия	Лист	Листов
	Р	49	

Схема расположения сборных элементов верхних связей

ГИПРОТРАНСМОСТ

Копировал

Формат А3

Инв. № подл.	Подпись и дата	Взам. инв. №
113831		

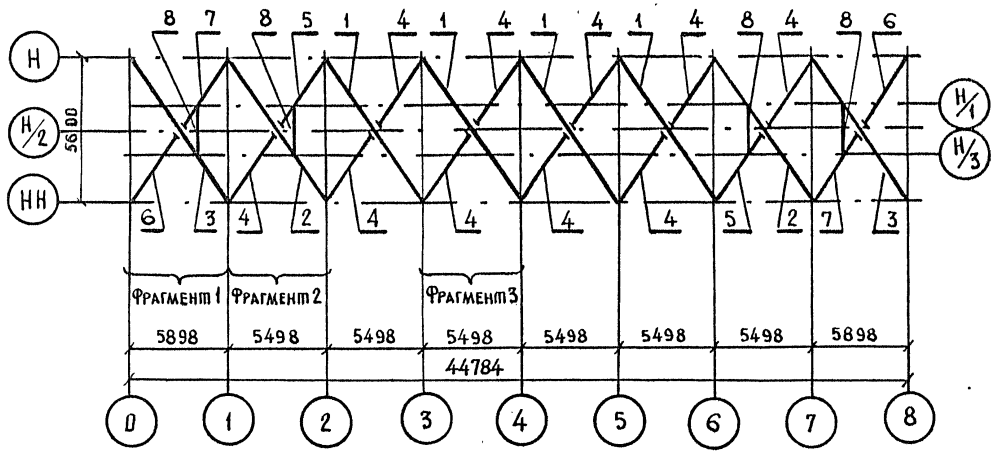

Фрагмент 1
М 1:150

Фрагмент 2
М 1:150

Фрагмент 3
М 1:150

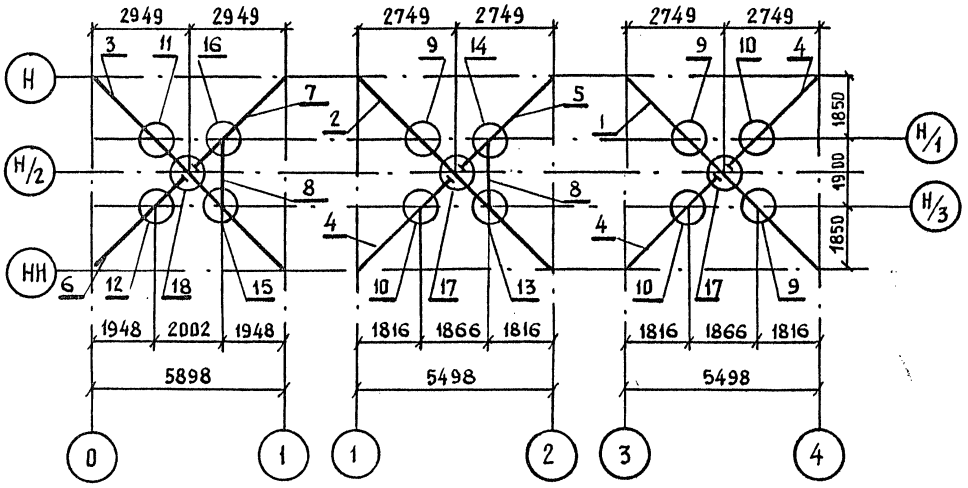

Марка, поз.	Обозначение	Наименование	Кол.	Масса ед. кг.	Примечание
		Диагонали			
1	3.501.2-139.1-7-301.000	ДНС1	4	169,8	
2	-01	ДНС2	2	169,8	
3	3.501.2-139.1-7-302.000	ДНС4	2	175,8	
		Полудиагонали			
4	3.501.2-139.1-7-303.000	ПНС1	10	82,1	
5	-01	ПНС2	2	82,1	
6	3.501.2-139.1-7-304.000	ПНС5	2	85,1	
7	-01	ПНС6	2	85,1	
8	3.501.2-139.1-7-300.000	Распорка РД1	4	37,1	
		Узлы			
9	3.501.2-139.1-6-306.000	СБ1	10	15,7	
10	-01	СБ1н	10	15,7	
11	3.501.2-139.1-6-307.000	СБ2	2	15,8	
12	-01	СБ2н	2	15,8	
13	3.501.2-139.1-6-308.000	СР1	2	69,5	
14	-01	СР1н	2	69,5	
15	3.501.2-139.1-6-309.000	СР2	2	69,4	
16	-01	СР2н	2	69,4	
17	3.501.2-139.1-6-310.000	ПС2	6	33,0	
18	3.501.2-139.1-6-311.000	ПС3	2	33,0	

Гл. инж. ин-та	Нуравов	
Н. контр.	Леднева	
Нач. отд.	Монов	
Гл. спец.	Гитман	
ГИП	Френкель	
Рук. гр.	Астахова	
Инж.	Юркин	

3.501.2-139.1-4-300.000

Пролетные строения для железнодорожных мостов с ездой понизу пролетами 33-110 м

Пролетное строение $l_р$=44,8м	Стадия	Лист	Листов
	Р	50	

Схема расположения сборных элементов нижних связей

Гипротрансмост

Взам. инв. № | Подпись и дата | Инв. № подл. 113832

Копировал Киселева Формат А3

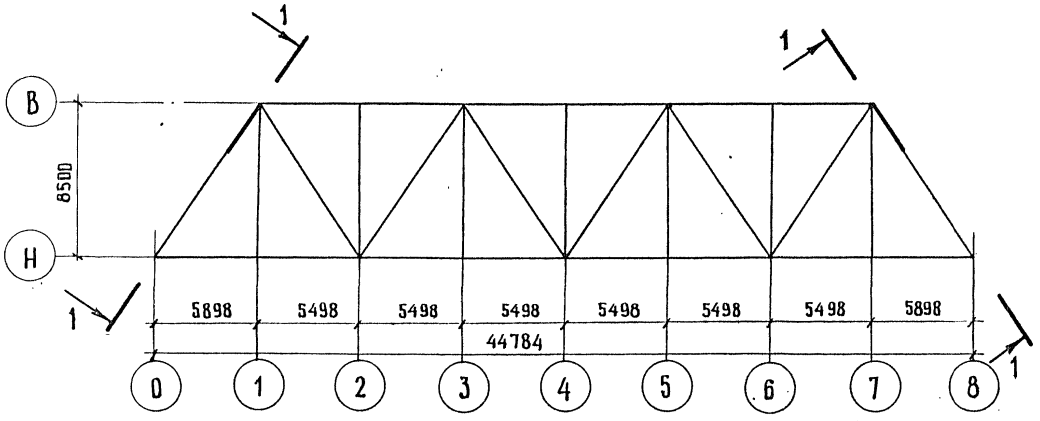

1-1 повернуто

М 1:100

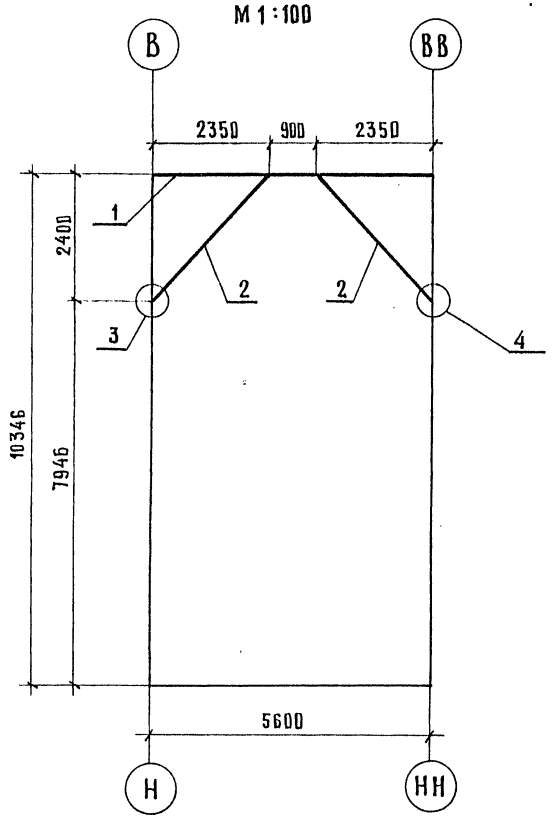

Марка, поз.	Обозначение	Наименование	Кол.	Масса ед., кг.	Примечание
1	3.501.2-139.1-7-401.000-01	Распорка РТ2	2	757,2	
2	3.501.2-139.1-7-402.000	Подкос ПП31	4	140,2	
		Узлы			
3	3.501.2-139.1-6-403.000	ПР1	2	45,6	
4	-01	ПР1н	2	45,6	

ГА. ИНЖ. ИНГА	Журавов	
Н. КОНТР.	Леднева	
НАЧ. ОТД.	Монов	
ГА. СПЕЦ.	Гитман	
ГИП	Френкель	
РУК. ГР.	Астахова	
ИНЖ.	Юркин	

3.501.2-139.1-4-400.000

Пролетные строения для железнодорожных мостов с ездой понизу пролетами 33-110м

Пролетное строение $\ell_р$=44,8м

стадия	лист	листов
Р	51	

Схема расположения сборных элементов портальных связей

ГИПРОТРАНСМОСТ

Копировал

Формат А3

Инв. № подл.	Подпись и дата	Взам. инв. №
113833		

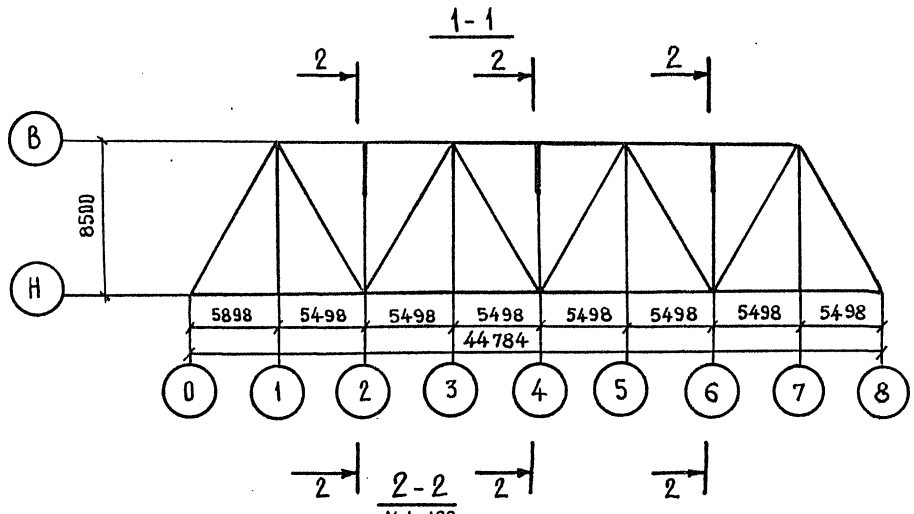

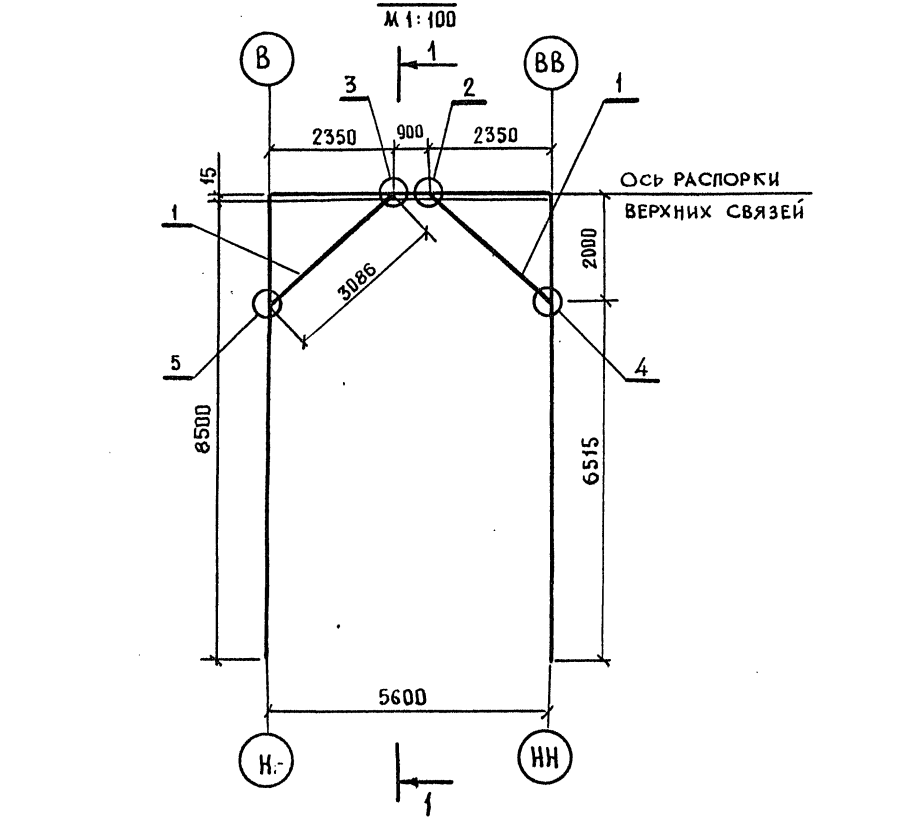

Марка поз.	Обозначение	Наименование	Кол.	Масса ед., кг.	Приме-чание
1	3.501.2-139.1-7-501.000	Подкос ППС1	6	49,3	
		Узлы			
2	3.501.2-139.1-6-502.000	РП1	3	38,2	
3	-01	РП1н	3	38,2	
4	3.501.2-139.1-6-503.000	СП1	3	34,8	
5	-01	СП1н	3	34,8	

Гл. инж. инта	Журавов		3.501.2-139.1-4-500.000
Н. контр.	Леднева		
Нач. отд.	Монов		Пролетные строения для железнодорожных мостов с ездой понизу пролетами 33-110м
Гл. спец.	Гитман		
ГИП	Френкель		Пролетное строение $l_р$=44,8м — Стадия: Р; Лист: 52; Листов:
Рук. гр.	Астахова		
Инж.	Юркин		Схема расположения сборных элементов поперечных связей — Гипротрансмост

Инв. № подл. | Подпись и дата | Взам. инв. №
113834

Копировал Киселева 25510-07 54 Формат А3

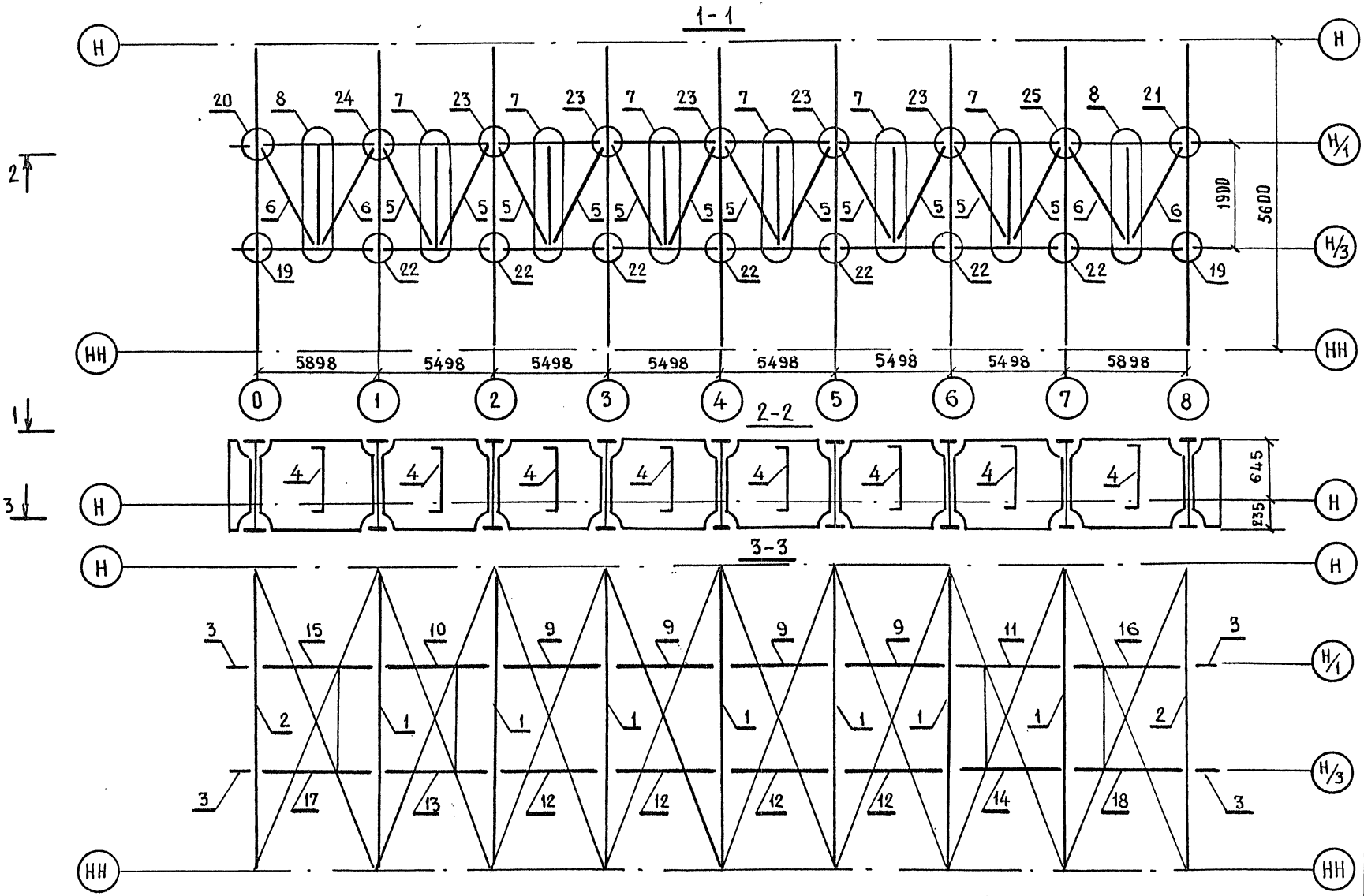

Гл.инж.инд.	Нуравов	
Н.контр.	Леднева	
Нач.отд.	Монов	
Гл.спец.	Гитман	
ГИП	Френкель	
Рук.гр.	Астахова	
Вед.инж.	Ярлыкова	
Инж.	Юркин	

3.501.2-139.1-4-600.000

Пролетные строения для железнодорожных мостов с ездой понизу пролетами 33-110 м

Пролетное строение $l_р$=44,8м

Стадия	Лист	Листов
Р	53	

Схема расположения сборных элементов проезжей части

Гипротрансмост

Копировал Киселева Формат А3

25316-07 55

Инв.№ подл.	Подпись и дата	Взам. инв.№
113835		

Марка, поз.	Обозначение	Наименование	Кол.	Масса ед., кг	Примечание
1	3.501.2-139.1-7-601.000	Балка поперечная ПБ1	7	1302,6	
2	-01	Балка поперечная ПБ2	2	1406,3	
3	3.501.2-139.1-7-602.000	Балка продольная ПРБ1	4	86,2	
4	3 501.2-139.1-7-605.000	Распорка РПБ1	8	108,1	
5	3.501.2-139.1-7-606.000	Диагональ ДСП1	12	47,2	
6	-01	Диагональ ДСП2	4	49,9	
7	3.501.2-139.1-6-607.000	Узел СПЧ 1	6	54,8	
8	-01	Узел СПЧ 2	2	57,8	
	Переменные данные	для исполнений			
		3.501.2-139.1-4-600.000			
		Балки продольные			
9	3.501.2-139.1-7-603.000	ПРБ 2	4	970,7	
10	-01	ПРБ 3	1	970,7	
11	-02	ПРБ 3н	1	970,7	
12	-10	ПРБ 8	4	970,7	
13	-11	ПРБ 9	1	970,7	
14	-12	ПРБ 9н	1	970,7	
15	3.501.2-139.1-7-604.000	ПРБ 14	1	1123,8	
16	-01	ПРБ 14н	1	1123,8	
17	-04	ПРБ 16	1	1123,8	
18	-05	ПРБ 16н	1	1123,8	
		Узлы			
19	3.501.2-139.1-6-608.000	СПБ-1	2	86,2	
20	-06	СПБ-5	1	115,4	
21	-07	СПБ 5н	1	115,4	
22	3.501.2-139.1-6-609.000	СПБ 7	7	147,0	
23	-01	СПБ 8	5	201,4	
24	-04	СПБ 11	1	201,4	
25	3.501.2-139.1-6-609.000-05	СПБ 11н	1	201,4	
		3.501.2-139.1-4-600.000-01			
		Балки продольные			
9	3.501.2-139.1-7-603.000-05	ПРБ 5	4	970,7	
10	-06	ПРБ 6	1	970,7	
11	-07	ПРБ 6н	1	970,7	
12	-15	ПРБ 11	4	970,7	
13	-16	ПРБ 12	1	970,7	
14	-17	ПРБ 12н	1	970,7	
15	3.501.2-139.1-7-604.000-02	ПРБ 15	1	1123,8	
16	-03	ПРБ 15н	1	1123,8	
17	-06	ПРБ 17	1	1123,8	
18	-07	ПРБ 17н	1	1123,8	
		Узлы			
19	3.501,2-139.1-6-608.000-03	СПБ 3	2	77,1	
20	-08	СПБ 6	1	106,3	
21	-09	СПБ 6н	1	106.3	
22	3.501.2-139.1-6-609.000-02	СПБ 9	7	129,0	
23	-03	СПБ 10	5	183,5	
24	-06	СПБ 12	1	183,5	
25	-07	СПБ 12н	1	183,5	

Инв.№ подл. 113835 | Подпись и дата | Взам.инв.№

Гл.инж.ин-та	Журавов	
Н.контр.	Леднева	
Нач.отд.	Монов	
Гл.спец.	Гитман	
ГИП	Френкель	
Рук.гр.	Астахова	
Вед.инж.	Ярлыкова	
Инж.	Юркин	

3.501.2-139.1-4-600.000

Пролетные строения для железнодорожных мостов с ездой понизу пролетами 33-110 м

Пролетное строение $l_р$=44,8м

Стадия	Лист	Листов
Р	54	

Схема расположения сборных элементов проезжей части

Гипротрансмост

Копировал Киселева

25510-07 56

Формат А3

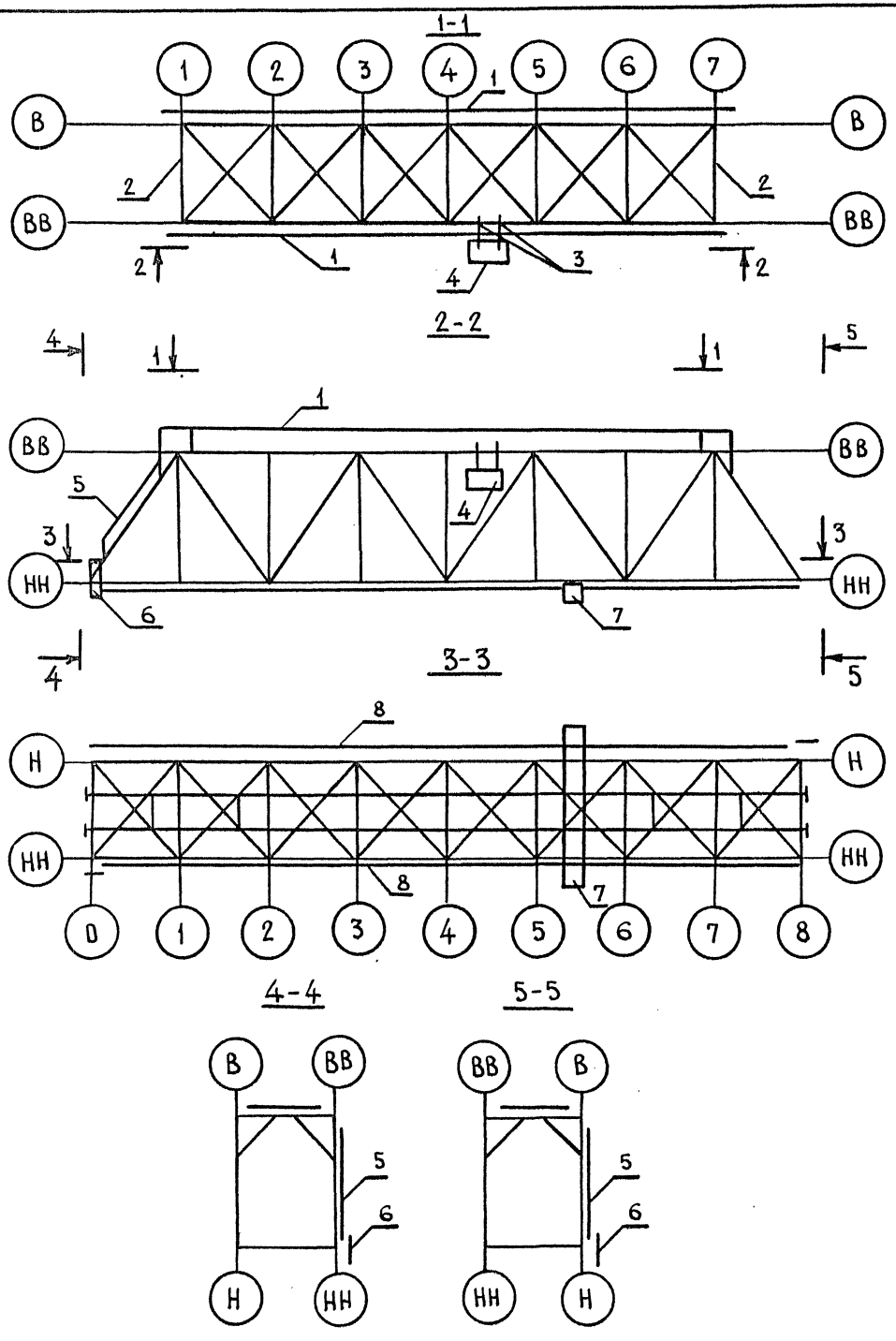

Марка, поз.	Обозначение	Наименование	Кол	Масса кг, ед.	Примечание
1	3.501.2-139.1-4-710.000	Ход по верхнему поясу	1	2225,8	
2	3.501.2-139.1-7-720.000-01	Ход по трубчатой			
		распорке ХТР2	2	335,2	
3	3.501.2-139.1-7-730.000	Балка переносная БСП1	2	42,1	
4	3.501.2-139.1-7-740.000	Люлька самоподъемная ЛСС1	1	286,4	
5	3.501.2-139.1-7-750.000-01	Лестница по опорному			
		раскосу ЛОР2	2	577,8	
6	3.501.2-139.1-7-760.000	Сход на опору ССО1	2	134,2	
7	3.501.2-139.1-7-770.000	Тележка смотровая ТС1	1	2027,1	
8	3.501.2-139.1-4-780.000	Путь катания	1	2310,6	

Гл.инженер	Журавов	
Н.контр.	Леднева	
Нач.отд.	Монов	
Гл.спец.	Гитман	
ГИП	Френкель	
Рук.гр.	Астахова	
Вед.инж.	Ярлыкова	

3.501.2-139.1-4-700.000

Пролетные строения для железнодорожных мостов с ездой понизу пролетами 33-110м

Пролетное строение $l_р$=44,8м	Стадия	Лист	Листов
	Р	55	

Схема расположения смотровых приспособлений

Гипротрансмост

Инв.№ подл. | Подпись и дата | Взам.инв.№ 113981

Копировал Киселева Формат А3

25310-07 57

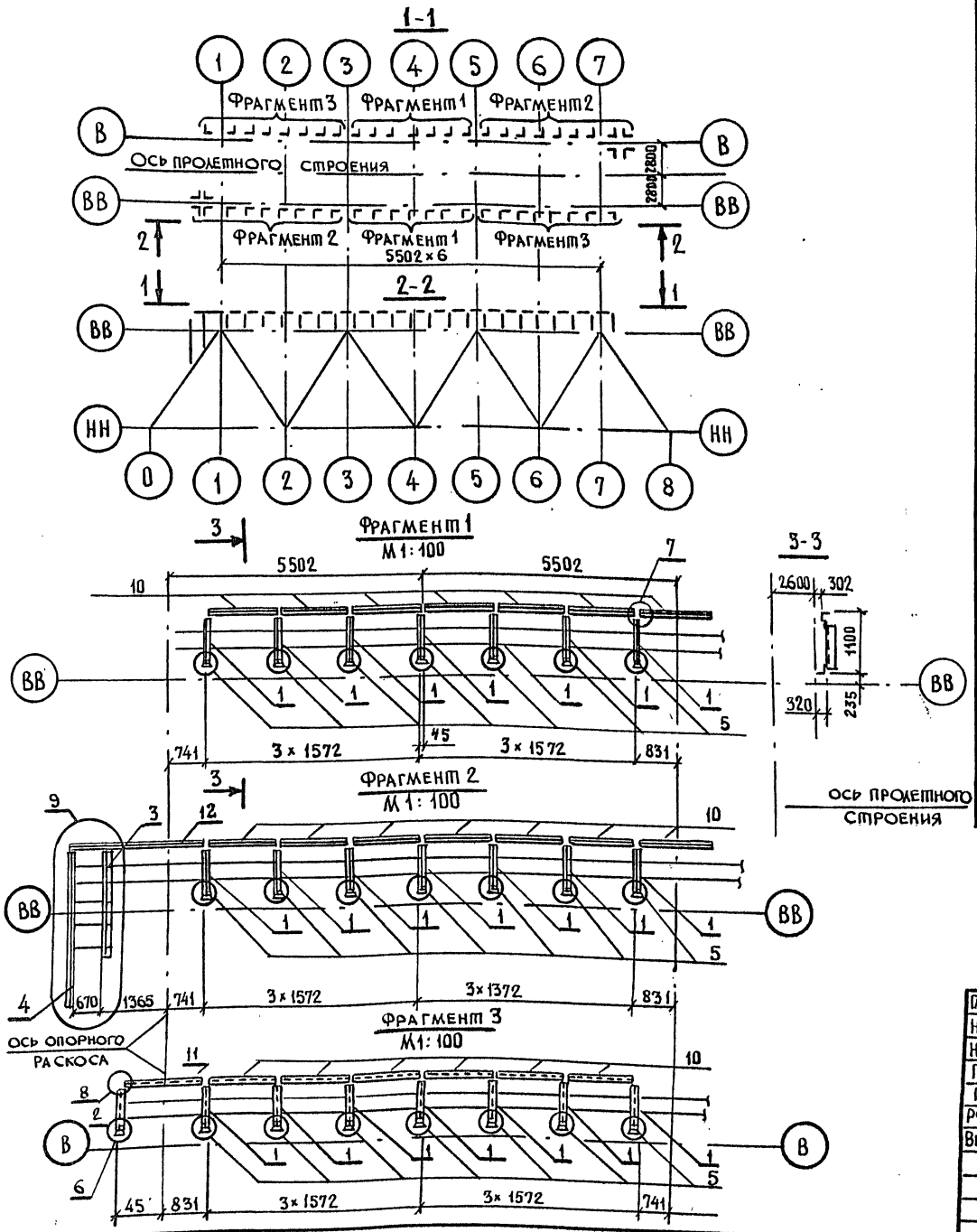

Марка, поз.	Обозначение	Наименование	Кол	Масса ед., кг	Примечание
		Стойки			
1	3.501.2-139.1-7-710.100	СС1	42	12,2	
2	-02	СС3	2	11,2	
3	-05	СС6	4	29,6	
4	-06	СС7	4	44,9	
		Узлы			
5	3.501.2-139.1-6-710.200	УХ1	42	5,6	
6	-01	УХ2	2	5,6	
7	3.501.2-139.1-6-710.300	УХ3	42	0,52	
8	3.501.2-139.1-6-710.400	УХ4	2	0,26	
9	3.501.2-139.1-6-710.600	УХ6	2	225,0	
		Поручни			
10	3.501.2-139.1-7-710.700	ПМП1	40	14,9	
11	-05	ПМП6	2	11,5	
12	-08	ПМП9	2	27,6	

Гл. инж. ин-та	Журавов	
Н. контр.	Леднева	
Нач. отд.	Монов	
Гл. спец.	Гитман	
ГИП	Френкель	
Рук. гр.	Астахова	
Вед. инж.	Ярлыкова	

3.501.2-139.1-4-710.000

Пролетные строения для железнодорожных мостов с ездой понизу пролетами 33-110 м

Пролетное строение $\ell_р$=44,8 м	Стадия	Лист	Листов
	Р	56	

Схема расположения сборных элементов хода по верхнему поясу

Гипротрансмост

Копировал Киселева Формат А3

Инв. № подл. | Подпись и дата | Взам. инв. №

113982

1-1

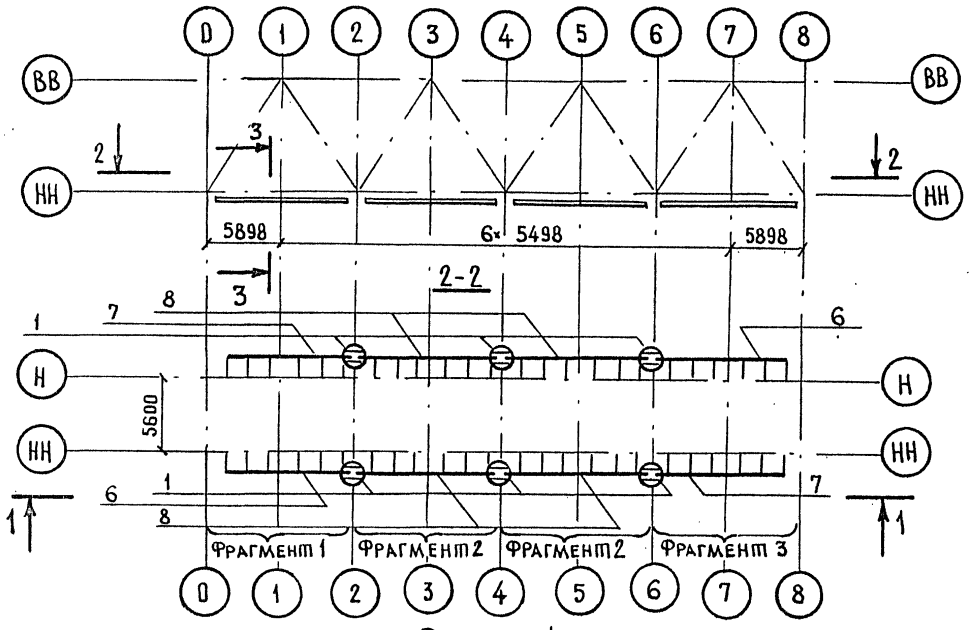

Фрагмент 1
М 1:100

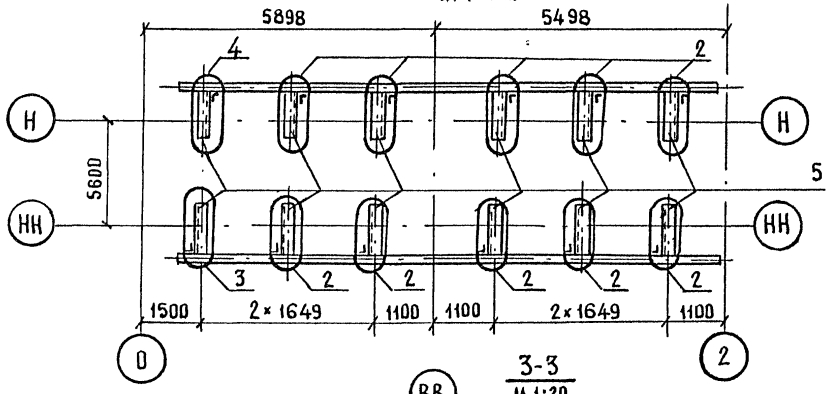

3-3
М 1:20

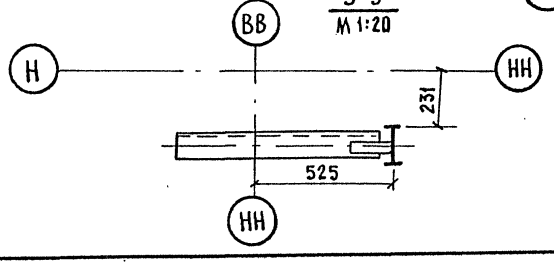

Фрагмент 2
М 1:100

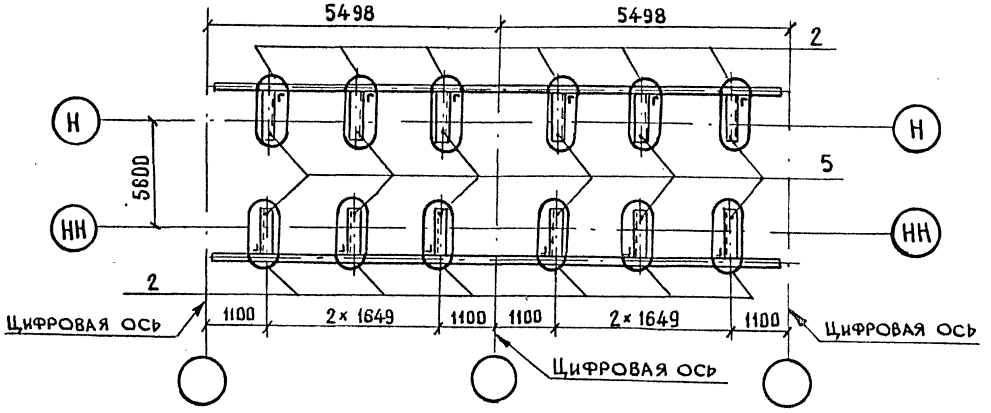

Фрагмент 3
М 1:100

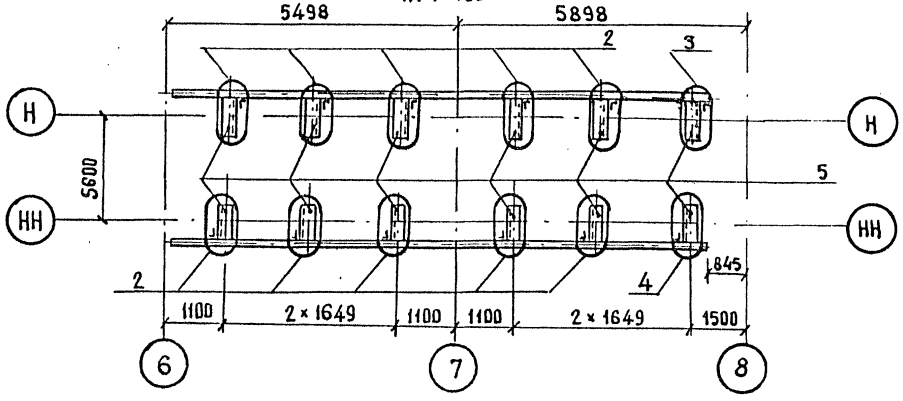

Гл. инж. ин-та	Журавов	
Н. контр.	Леднева	
Нач. отд.	Монов	
Гл. спец.	Гитман	
ГИП	Френкель	
Рук. гр.	Астахова	
Вед. инж.	Ярлыкова	

3.501.2-139.1-4-780.000

Пролетные строения для железнодорожных мостов с ездой понизу пролетами 33-110м

Пролетное строение $l_р$=44,8м	Стадия	Лист	Листов
	Р	57	

Схема расположения сборных элементов путей катания нижней смотровой тележки

Гипротрансмост

Копировал Киселева

Формат А3

25510-07 59

Инв. № подл.	Подпись и дата	Взам. инв. №
113983		

Марка, поз.	Обозначение	Наименование	Кол.	Масса ед., кг	Примечание
		Узлы			
1	3.501.2-139.1-6-780.100	УС1	6	17,9	
2	3.501.2-139.1-6-780.200	УК1	44	3,8	
3	-01	УК2	2	5,0	
4	-02	УК3	2	5,0	
5	3.501.2-139.1-7-780.300	Консоль КПК1	48	17,4	
		Пути катания			
6	3.501.2-139.1-7-780.400-02	ПК3	2	144,6	
7	-03	ПК4	2	144,6	
8	-04	ПК5	4	150,6	

Инв. № подл.	Подпись и дата	Взам. инв. №
113983		

Гл.инж.ин-та	Журавов	
Н.контр.	Леднева	
Нач.отд.	Монов	
Гл.спец.	Гитман	
ГИП	Френкель	
Рук. гр.	Астахова	
Вед. инж.	Ярыкова	

3.501.2-139.1-4-780.000

Пролетные строения для железнодорожных мостов с ездой понизу пролетами 33-110 м

Пролетное строение $l_р$ = 44,8 м	Стадия	Лист	Листов
	Р	58	

Схема расположения сборных элементов путей катания нижней смотровой тележки

Гипротрансмост

Копировал ЛЖС Формат А3

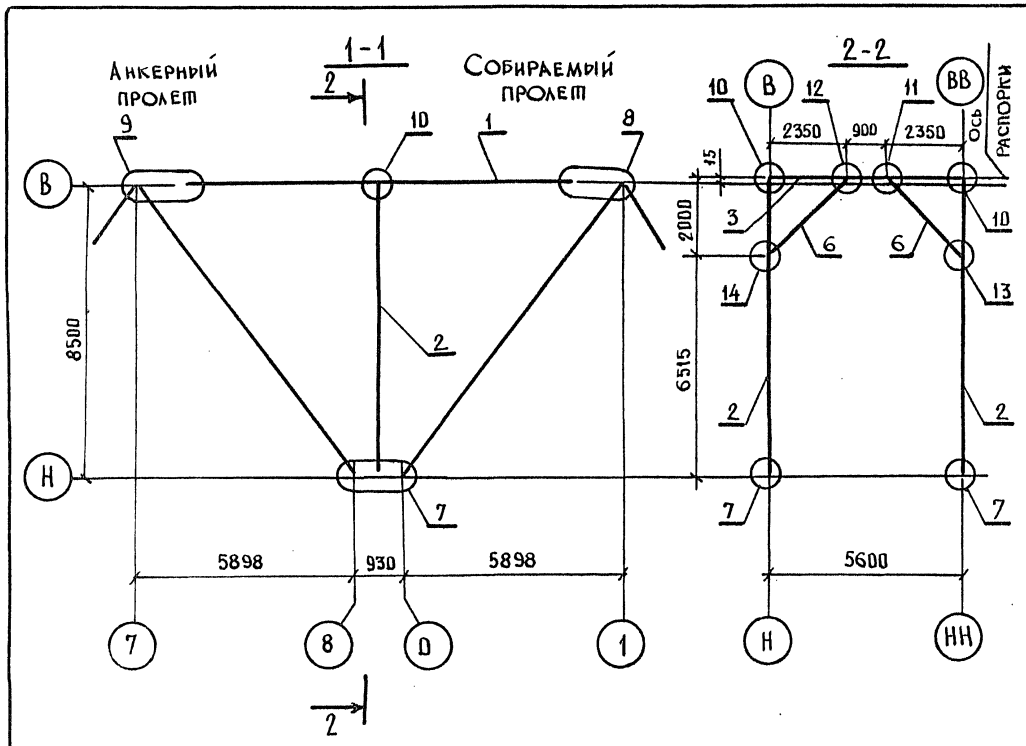

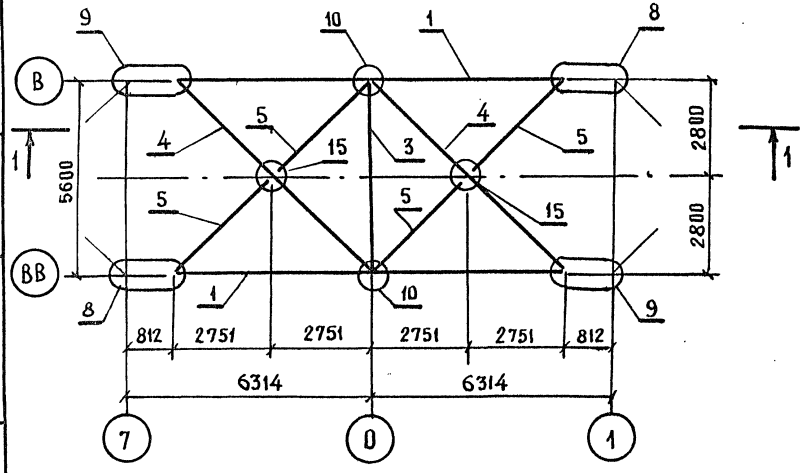

Марка, поз.	Обозначение	Наименование	Кол.	Масса ед., кг	Примечание
1	3.501.2-139.1-7-801.000-01	Пояс верхний ВП7	2	1657,6	
2	3.501.2-139.1-7-107.000	Стойка С1	2	579,2	
3	3.501.2-139.1-7-802.000	Распорка РС31	1	363,7	
4	3.501.2-139.1-7-202.000	Диагональ ДВС1	2	429,3	
5	3.501.2-139.1-7-203.000	Полудиагональ ПВС1	4	207,5	
6	3.501.2-139.1-7-501.000	Подкос ППС1	2	49,3	
		Узлы			
7	3.501.2-139.1-6-803.000	НС1	2	317,3	
8	3.501.2-139.1-6-804.000-02	ВС2	2	63,5	
9	-03	ВС2н	2	63,5	
10	3.501.2-139.1-6-115.000	ГФ9	2	178,6	
11	3.501.2-139.1-6-502.000	РП1	1	38,2	
12	-01	РП1н	1	38,2	
13	3.501.2-139.1-6-503.000	СП1	1	34,8	
14	-01	СП1н	1	34,8	
15	3.501.2-139.1-6-204.000	ПС1	2	50,4	

Гл. инженер	Журавов	
Н. контр.	Леднева	
Нач. отд.	Монов	
Гл. спец.	Гитман	
ГИП	Френкель	
Рук. гр.	Астахова	
Инж.	Юркин	

3.501.2-139.1-4-800.000

Пролетные строения для железнодорожных мостов с ездой понизу пролетами 33-110 м

Пролетное строение $\ell_р$ = 44,8 м

Стадия	Лист	Листов
Р	59	

Схема расположения сборных элементов для навесного монтажа

Гипротрансмост

Инв. № подл. 113985 | Подпись и дата | Взам. инв. №

Копировал

Формат А3

25370-07 61

Схема 1.1 расположения элементов консолей и коробов

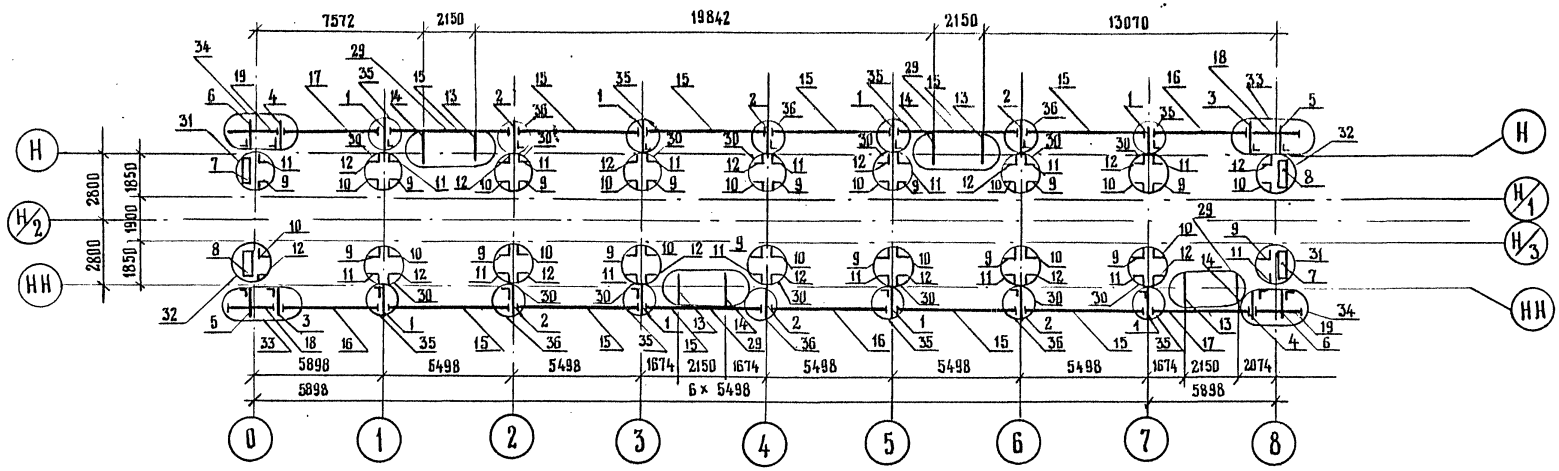

Схема 1.2. расположения сборных элементов перильного ограждения

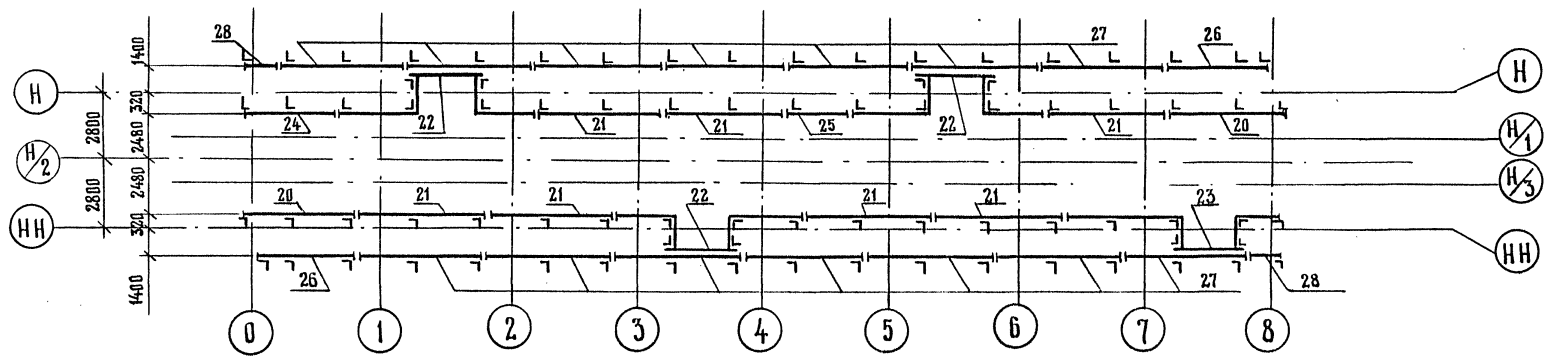

Гл.инженер	Журавов	
Н.контр.	Леднева	
Нач.отд.	Монов	
Гл.спец.	Гитман	
ГИП	Френкель	
Рук.гр.	Астахова	
Вед.инж.	Ярлыкова	

3.501.2 – 139.1 – 4 – 910.000

Пролетные строения для железнодорожных мостов с ездой понизу пролетами 33–110 м

Пролетное строение $l_р$ = 44,8 м

Стадия	Лист	Листов
Р	60	

Схема 1 расположения сборных элементов мостового полотна

Гипротрансмост

Копировал

Формат А3

Инв. № подл. 114177 | Подпись и дата | Взам. инв. №

25310-07 62

Марка, поз.	Обозначение	Наименование	Кол	Масса ед., кг	Приме чание
		Консоли			
1	3.501.2-139.1-7-910.100	К1	8	45,0	
2	-01	К2	6	45,0	
3	-02	К3	2	45,0	
4	-03	К4	2	45,0	
5	-04	К5	2	32,9	
6	-05	К6	2	32,9	
7	3.501.2-139.1-7-910.200	К7	2	37,8	
8	-01	К7н	2	37,8	
9	3.501.2-139.1-7-910.210	К8	16	18,6	
10	-01	К8н	16	18,6	
11	-02	К9	16	23,4	
12	-03	К9н	16	23,4	
13	3.501.2-139.1-7-910.300	К10	4	34,6	
14	-01	К10н	4	34,6	
		Короба коммуникаций			
15	3.501.2-139.1-7-910.400	КК1	12	384,5	
16	-03	КК4	2	344,9	
17	-04	КК5	2	343,3	
18	3.501.2-139.1-7-910.500	КК6	2	174,8	
19	-01	КК7	2	187,1	
		Ограждения перильные			
20	3.501.2-139.1-6-910.600-01	ОП2	2	116,0	
21	-02	ОП3	7	106,7	

Марка, поз.	Обозначение	Наименование	Кол	Масса ед., кг	Приме-чание
22	3.501.2-139.1-6-910.600-03	ОП4	3	206,5	
23	-06	ОП7	1	270,9	
24	-08	ОП9	1	104,9	
25	-09	ОП10	1	67,2	
26	-11	ОП12	2	109,0	
27	-12	ОП13	14	110,3	
28	-14	ОП15	2	39,1	
		Узлы			
29	3.501.2-139.1-6-910.700	УК1	4	13,7	
30	3.501.2-139.1-6-910.800	УК2	14	3,5	
31	-01	УК3	2	5,3	
32	-02	УК3н	2	5,3	
33	3.501.2-139.1-6-910.900	УК4	2	4,0	
34	-01	УК4н	2	4,0	
35	-02	УК5	8	2,2	
36	-03	УК6	6	4,0	

Инв.№ подл. 114177 | Подпись и дата | Взам.инв.№

Гл.инженер	Журавов	
Н.контр.	Леднева	
Нач.отд.	Монов	
Гл.спец.	Гитман	
ГИП	Френкель	
Рук.гр.	Астахова	
Вед.инж.	Ярлыкова	

3.501.2-139.1-4-910.000

Пролетные строения для железнодорожных мостов с ездой понизу пролетами 33-110м

Пролетное строение ℓ_p=44,8м

Стадия	Лист	Листов
Р	61	

Схема 1 расположения сборных элементов мостового полотна

Гипротрансмост

Копировал Киселева

Формат А3

25510-07 63

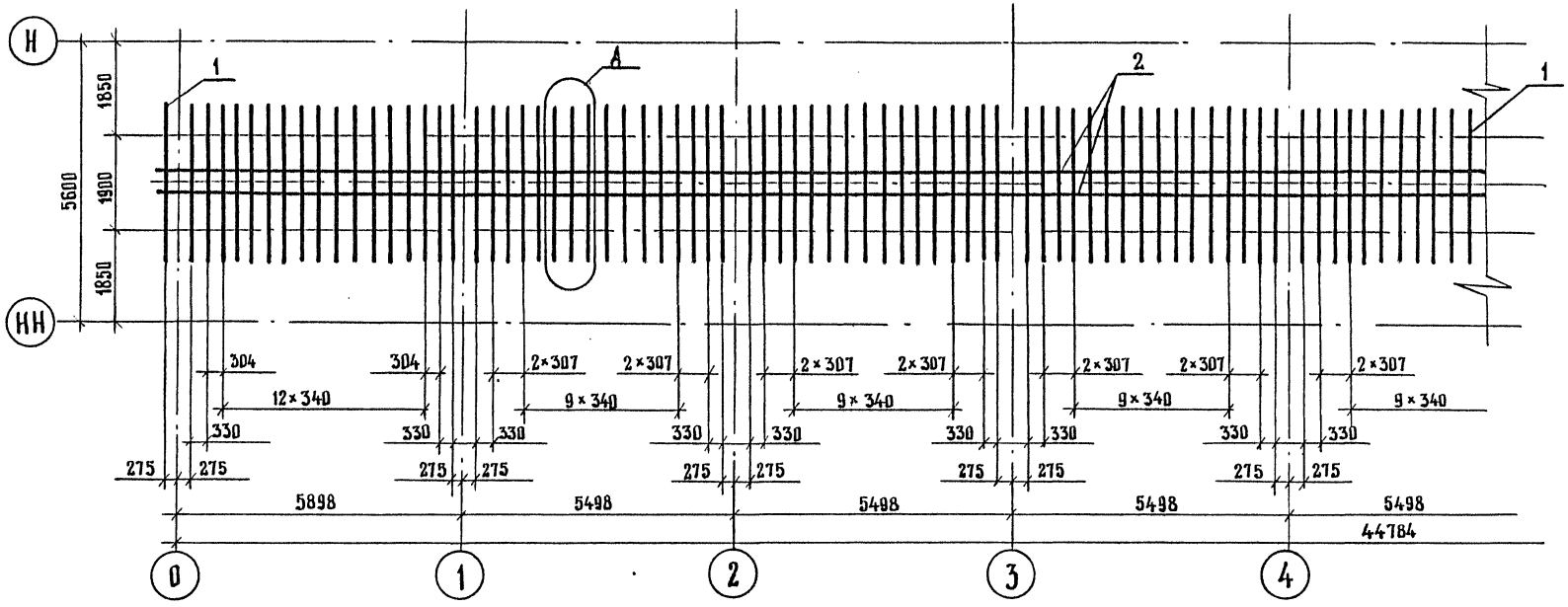

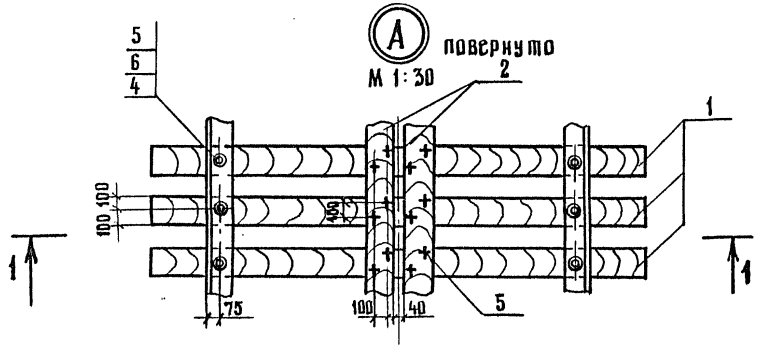

1-1

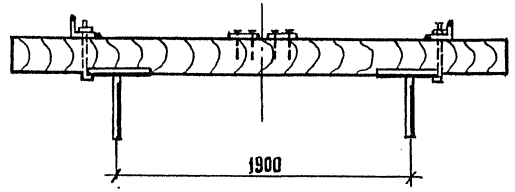

Гл.инж.ин-та	Журавов	
Н. контр.	Леднева	
Нач.отд.	Монов	
Гл.спец.	Гитман	
ГИП	Френкель	
Рук.гр.	Астахова	
Инж.	Юркин	
Инж.	Ларина	

3.501.2-139.1-4-920.000

Пролетные строения для железнодорожных мостов с вздой понизу пролетами 33-110 м

Пролетное строение $l_р$= 44,8 м

Стадия	Лист	Листов
Р	62	

Схема 2 расположения сборных элементов мостового полотна

Гипротрансмост

Копировал

Формат А3

Инв. № подл.	Подпись и дата	Взам. инв. №
114079		

25510-07 64

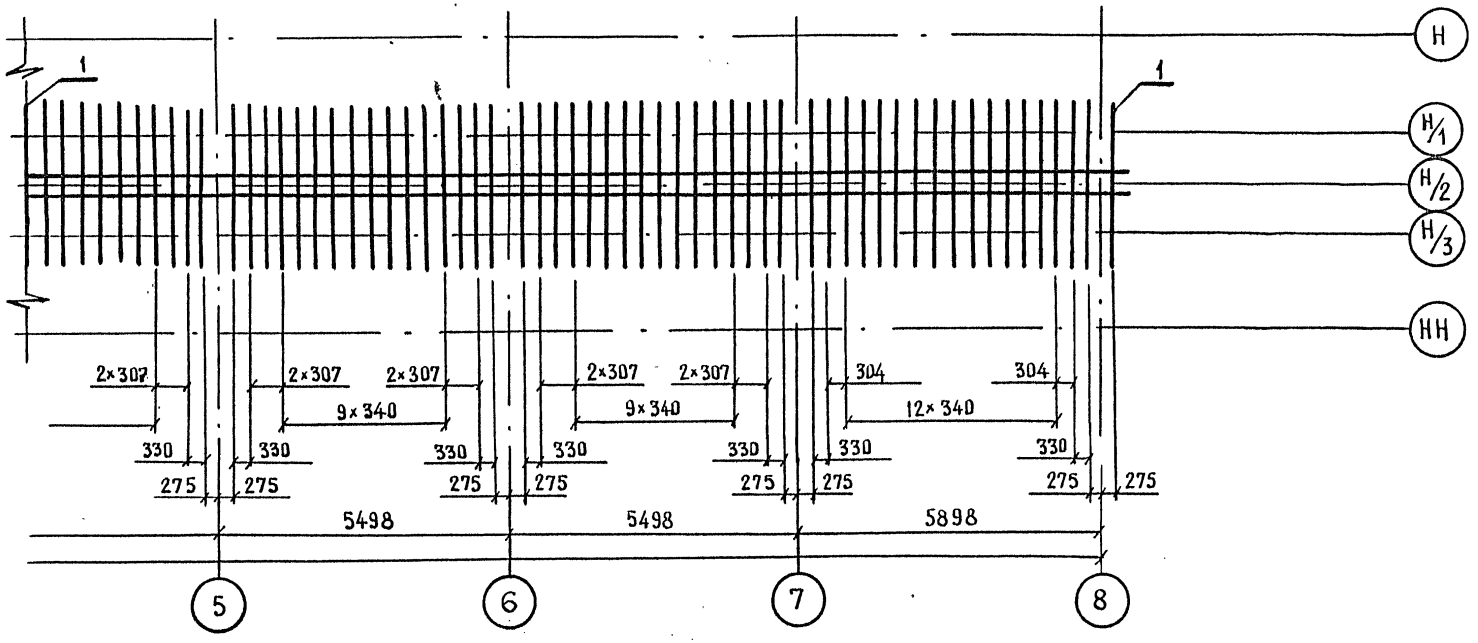

Гл.инж.инд.	Журавов	
Н.контр.	Леднева	
Нач.отд.	Монов	
Гл.спец.	Гитман	
ГИП	Френкель	
Рук.гр.	Астахова	
Инженер	Юркин	
Инж.	Ларина	

3.501.2-139.1-4 920.000

Пролетные строения для железнодорожных мостов с ездой понизу пролетами 33-110м

Пролетное строение $l_р$=44,8м	Стадия	Лист	Листов
	Р	63	

Схема 2 расположения сборных элементов мостового полотна

Гипротрансмост

Инв.№подл. | Подпись и дата | Взам. инв.№ | 114079

Копировал Киселева

23510-07 65

Формат А3

Марка поз.	Обозначение	Наименование	Кол.	Масса ед., кг	Приме-чание
1	ГОСТ 8486-66	Брус мостовой			
		200×240×3250			объем
		сосна или лиственница			1 шт.
		I сорта	132	117	0,156 м³
2	ГОСТ 8486-66	Доска настила			
		200×30			общий
		ℓ = 4560 0			объем
		сосна	2	164,1	0,547 м³
3	ГОСТ 4028-63	Гвоздь К 4,0×120			общая
		Ст.0 ГОСТ 380-71*	528	0,012	масса 6,2 кг
4	ТУ32 ЦП-395-74	Шайба 22			
		Ст.3 ГОСТ 380-71*	264	0,06	
	Переменные данные для исполнений				
		3.501.2-139.1-4-920.000-00.01			
5	ТУ32 ЦП-395-74	Болт лапчатый М22			
		ℓ = 300			
		В Ст 3сп 4 ГОСТ 380-71*	264	1,6	
6	ТУ32 ЦП-395-74	Гайка М22			
		В Ст 3сп4 ГОСТ 380-71*	264	0,1	
		3.501.2-139.1-4-920.000-00.02			
5	ТУ32 ЦП-395-74	Болт лапчатый М22			
		ℓ=300			
		Сталь 09Г2-15 ГОСТ 19281-73	264	1,6	
6	ТУ32 ЦП-395-74	Гайка М22			
		Сталь 35 ГОСТ 1050-74	264	0,1	

Инв. № подл. | Подпись и дата | Взамен инв. №
114079

Гл. инж. ин-та	Журавов	
Н. контр.	Леднева	
Нач. отд.	Монов	
Гл. спец.	Гитман	
ГИП	Френкель	
Рук. гр.	Астахова	
Инж.	Юркин	
Инж.	Ларина	

3.501.2 – 139.1 – 4 – 920.000

Пролетные строения для железнодорожных мостов с ездой понизу пролетами 33-110 м

Пролетное строение ℓр=44,8 м

Стадия	Лист	Листов
Р	64	

Схема 2 расположения сборных элементов мостового полотна

ГИПРОТРАНСМОСТ

Копировал

Формат А3

25370-07 66

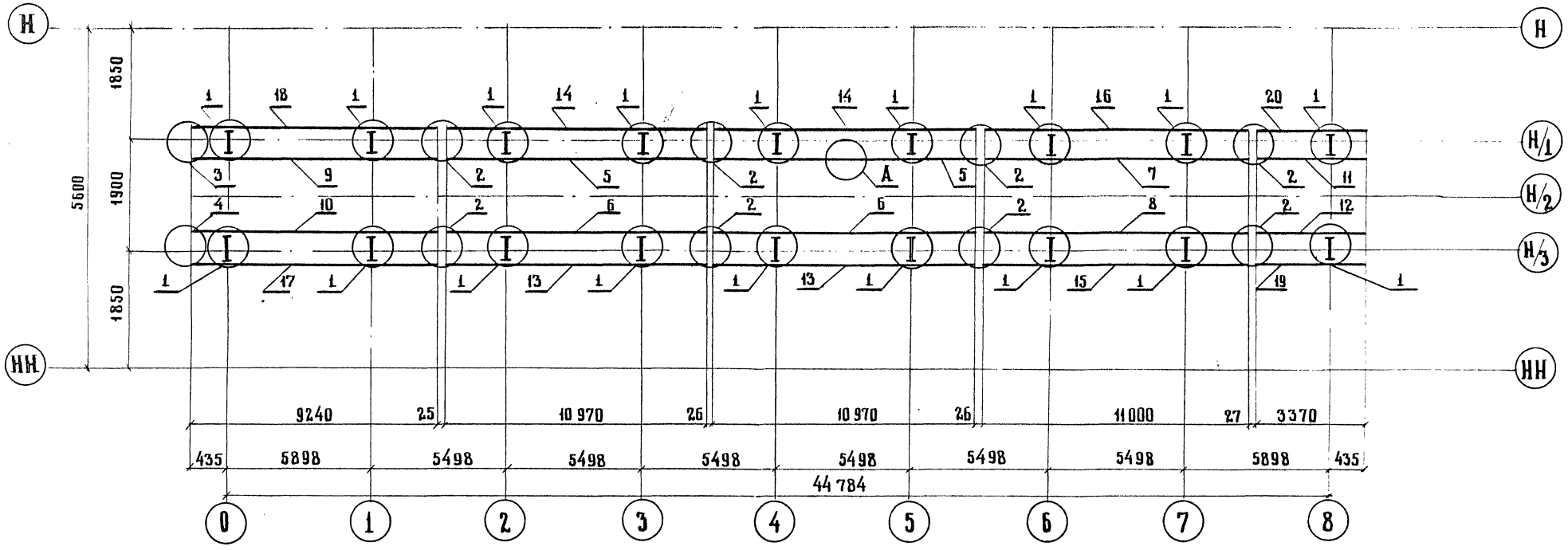

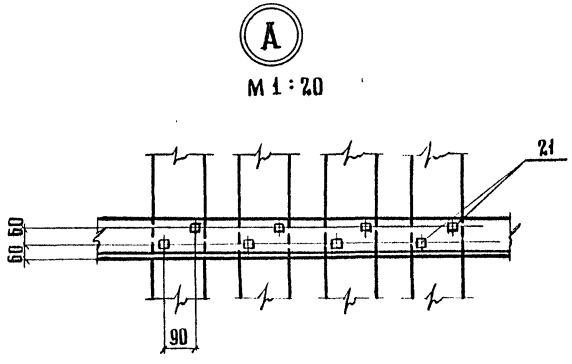

ГИП	Журавов	
Н. контр.	Леднева	
Нач. отд.	Монов	
Гл. спец.	Гитман	
ГИП	Френкель	
Рук. гр.	Астахова	
Инж.	Юркин	

3.501.2-139.1-4-930.000

Пролетные строения для железнодорожных мостов с ездой понизу пролетами 33-110 м

Пролетное строение $l_р$=44,8 м

Стадия	Лист	Листов
Р	65	

Схема 3 расположения сборных элементов мостового полотна

ГИПРОТРАНСМОСТ

Копировал Киселева Формат А3

25510-07 67

Инв. № подл. | Подпись и дата | Взамен. инв. №

414 081

Марка, поз.	Обозначение	Наименование	Кол.	Масса ед., кг	Примечание
		Узлы			
1	3.501.2-139.1-6-930.300	УМП1	18	41,4	
2	3.501.2-139.1-6-930.400	УОП1	8	34,3	
3	3.501.2-139.1-6-930.500	УОП2	1	37,5	
4	-01	УОП2Н	1	37,5	
		Контруголки			
5	3.501.2-139.1-7-930.100	КУ1	2	422,6	
6	-01	КУ1Н	2	422,6	
7	-02	КУ2	1	423,7	
8	-03	КУ2Н	1	423,7	
9	-06	КУ4	1	355,9	
10	-07	КУ4Н	1	355,9	
11	-10	КУ6	1	129,8	
12	-11	КУ6Н	1	129,8	
		Уголки охранные			
13	3.501.2-139.1-7-930.200	У01	2	258,7	
14	-01	У01Н	2	258,7	
15	-02	У02	1	259,4	

Марка, поз.	Обозначение	Наименование	Кол.	Масса ед., кг	Примечание
16	3.501.2-139.1-6-930.200-03	У02Н	1	259,4	
17	-06	У04	1	217,9	
18	-07	У04Н	1	217,9	
19	-10	У06	1	79,5	
20	-11	У06Н	1	79,5	
21	ГОСТ 809-71*	Шуруп путевой 1.24×170	512	0.560	

Взам. инв. № | Подпись и дата | Инв. № подл. 114 081

Гл. инж. инст	Журавов	
Н. контр.	Леднева	
Нач. отд.	Монов	
Гл. спец.	Гитман	
ГИП	Френкель	
Рук. гр.	Астахова	
Инж.	Юркин	

3.501.2-139.1-4-930.000

Пролетные строения для железнодорожных мостов с ездой понизу пролетами 33-110м

Пролетное строение $l_р$=44,8м	Стадия	Лист	Листов
	Р	66	

Схема 3 расположения сборных элементов мостового полотна

Гипротрансмост

Копировал Киселева

Формат А3

4.1 Схема расположения сборных железобетонных плит

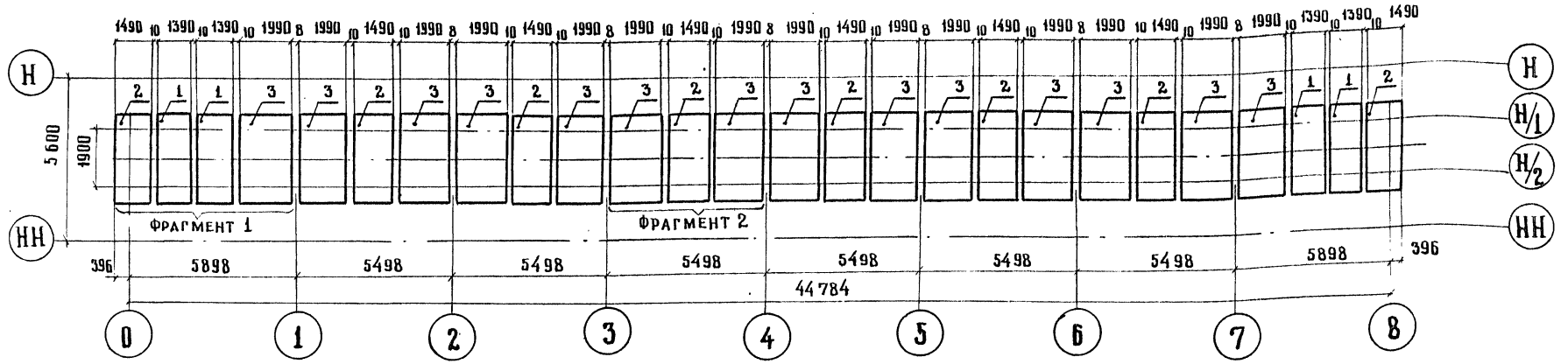

4.2 Схема расположения монолитных участков



Фрагмент 1
М 1:50

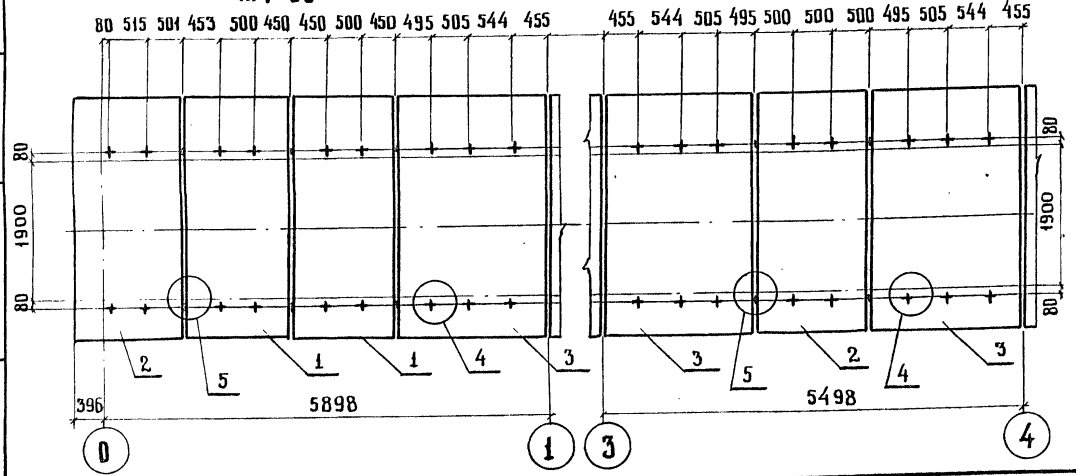

Фрагмент 2
М 1:50

ГА. ИНЖ. ПРОЕКТА	ЖУРАВОВ	
Н. КОНТР.	ЛЕДНЕВА	
НАЧ. ОТД.	МОНОВ	
ГА. СПЕЦ.	ГИТМАН	
ГИП	ФРЕНКЕЛЬ	
РУК. ГР.	АСТАХОВА	
ИНЖ	ЛАРИНА	

3.501.2-139.1-4-940.000

Пролетные строения для железнодорожных мостов с ездой понизу пролетами 33-110 м

Пролетное строение $l_р$=44,8 м	Стадия	Лист	Листов
	Р	67	

Схема 4 расположения сборных элементов мостового полотна

Гипротрансмост

Инв. № подл. | Подпись и дата | Взам. инв. №

114 083

Копировал Киселева

Формат А3

25310-07 69

Марка, поз.	Обозначение	Наименование	Кол.	Масса ед. кг.	Приме-чание
		Плиты			
1	3.501.2-139.1-8-941.000	П1	4	1800	
2	-01	П2	8	1900	
3	-03	П4	14	2600	
		Узлы			
4	3.501.2-139.1-8-942.000	УБП1	132	6,9	
5	-01	УБП2	36	8,2	
6	3.501.2-139.1-8-944.000	УМУ1	14	0,3	
		Участки монолитные			
7	3.501.2-139.1-8-943.000	УМ1	12	208,3	
8	-02	УМ3	4	199,0	

Инв. № подл.	Подпись и дата	Взам. инв. №
114083		

Гл. инж. инта	Журавов	
Н. контр.	Леднева	
Нач. отд.	Монов	
Гл. спец.	Гитман	
ГИП	Френкель	
Рук. гр.	Астахова	
Инж.	Ларина	

3.501.2-139.1-4-940.000

Пролетные строения для железнодорожных мостов с ездой понизу пролетами 33-110 м

Пролетное строение $\ell_р$=44,8 м

Стадия	Лист	Листов
Р	68	

Схема 4 расположения сборных элементов мостового полотна.

ГИПРОТРАНСМОСТ

Копировал

Формат А3

25510-07 70

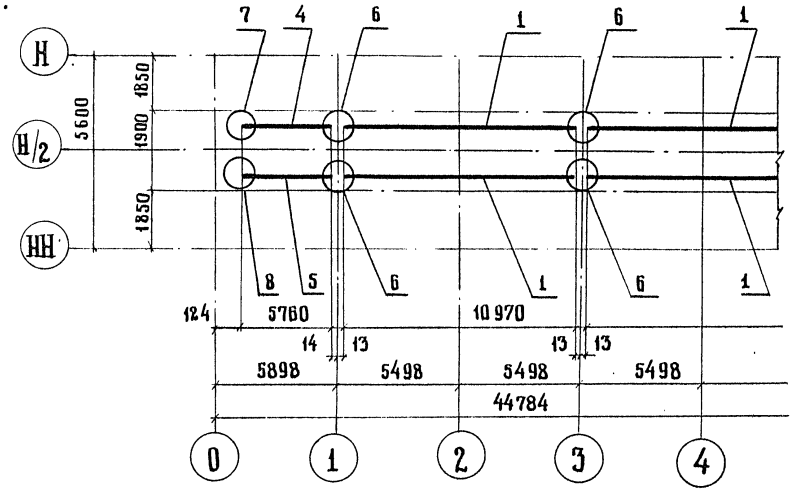

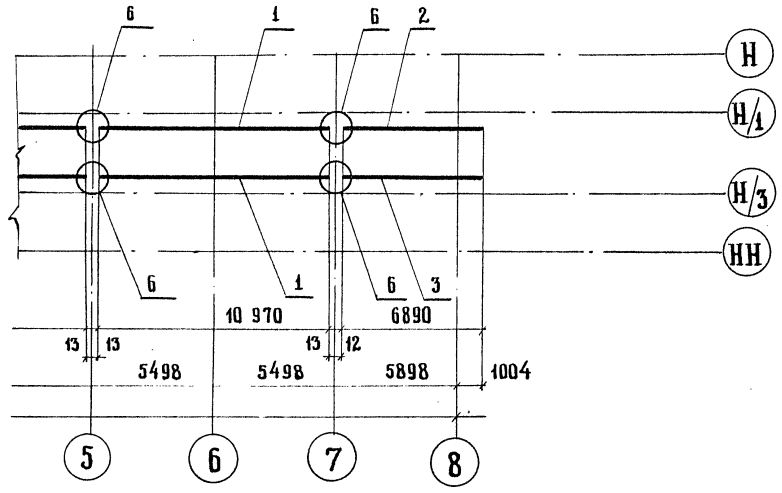

Марка, поз.	Обозначение	Наименование	Кол.	Масса ед., кг	Примечание
		Контруголки			
1	3.501.2-139.1-7-950.100	КУ 7	6	489,6	
2	-03	КУ 10	1	295,3	
3	-04	КУ 11	1	295,3	
4	-07	КУ 14	1	247,5	
5	-08	КУ 15	1	247,5	
		Узлы			
6	3.501.2-139.1-6-950.200	УОП3	8	51,7	
7	3.501.2-139.1-6-950.300	УОП4	1	51,8	
8	-01	УОП4н	1	51,8	

ГА. ИНЖ. ИНТА	Журавов	
Н. КОНТР.	Леднева	
НАЧ. ОТД.	Монов	
ГА. СПЕЦ.	Гитман	
ГИП	Френкель	
РУК. ГР.	Астахова	
ИНЖ.	Юркин	

3.501.2-139.1-4-950.000

Пролетные строения для железнодорожных мостов с ездой понизу пролетами 33-110 м

Пролетное строение $l_р$=44,8м	Стадия	Лист	Листов
	Р	69	

Схема 5 расположения сборных элементов мостового полотна

Гипротрансмост

Копировал Киселева

25370-07 71

Формат А3

Инв. № подл. | 114 085 | Подпись и дата | Взам. инв. №

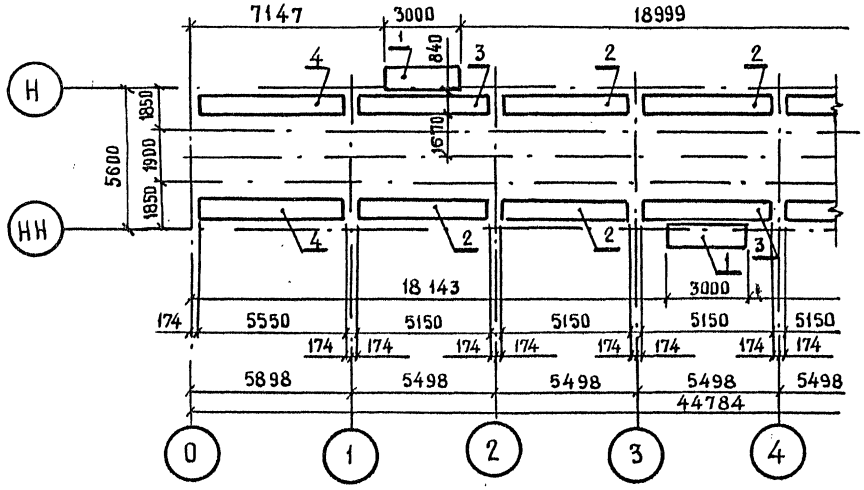

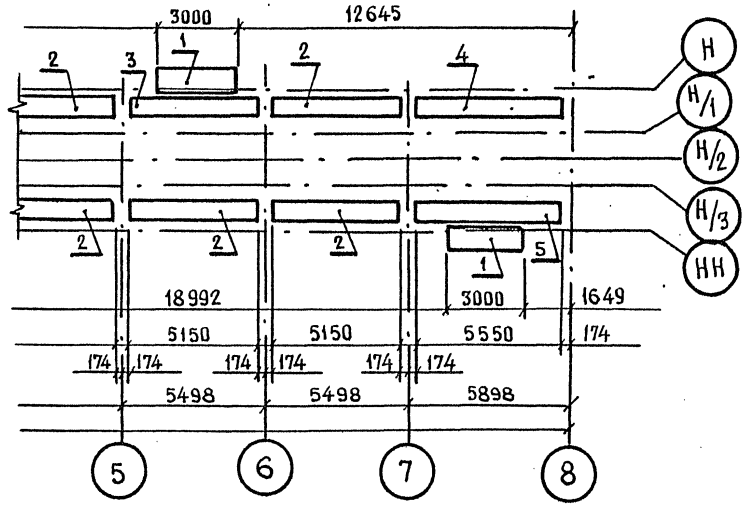

Марка, поз.	Обозначение	Наименование	Кол.	Масса кг, ед.	Примечание
		Плита убежищ			
1	3.501.2-139.1-8-961.000	ПУБ 1	4	643,8	
		Плиты тротуаров			
2	3.501.2-139.1-8-962.000	ПТБ1	9	1009	
3	-01	ПТБ2	3	1009	
4	-02	ПТБ3	3	1085	
5	-03	ПТБ4	1	1085	

Гл.инж.инта	Журавов	
Н.контр.	Леднева	
Нач.отд.	Монов	
Гл.спец.	Гитман	
ГИП	Френкель	
Рук.гр.	Астахова	
Вед.инж.	Ярлыкова	

3.501.2-139.1-4-960.000

Пролетные строения для железнодорожных мостов с ездой понизу пролетами 33-110м

Пролетное строение $l_р$=44,8м

Стадия	Лист	Листов
Р	70	

Схема 6 расположения сборных элементов мостового полотна

Гипротрансмост

Инв.№ подл. | 114086 | Подпись и дата | Взам. инв.№

Копировал Киселева

Формат А3

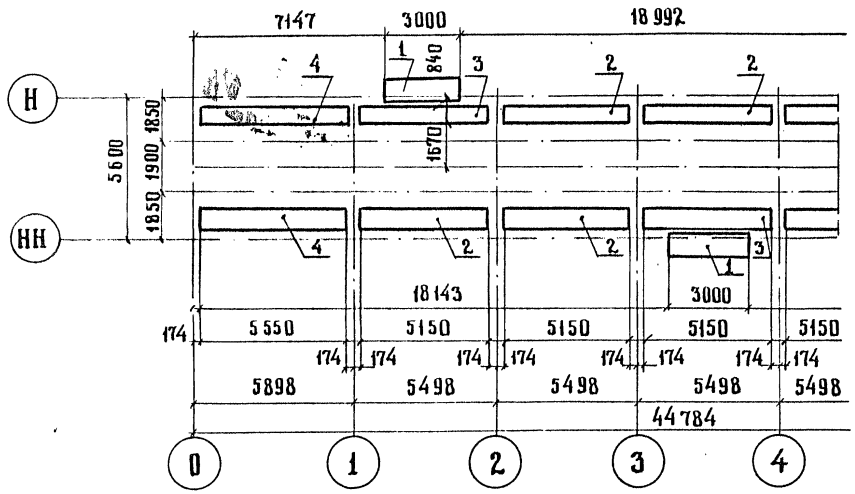

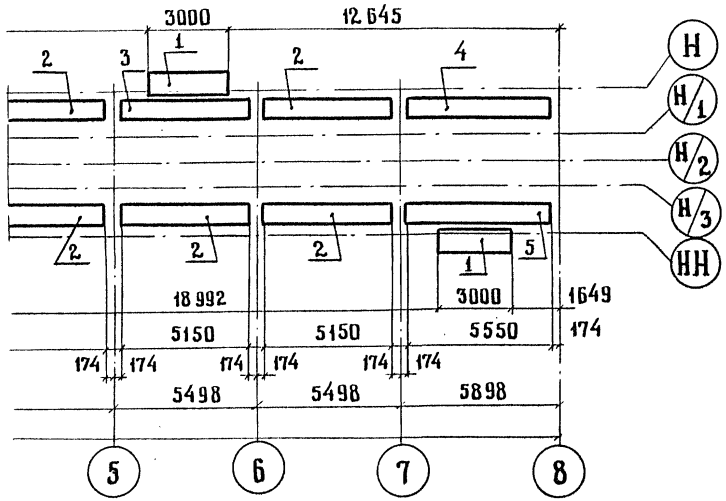

МАРКА, ПОЗ.	ОБОЗНАЧЕНИЕ	НАИМЕНОВАНИЕ	КОЛ.	МАССА ЕД., КГ.	ПРИМЕЧАНИЕ
		ПЛИТА УБЕЖИЩ			
1	3.501.2-139.1-7-970.100	ПУМ 1	4	220,5	
		ПЛИТЫ ТРОТУАРОВ			
2	3.501.2-139.1-7-970.200	ПТМ 1	9	286,8	
3	-01	ПТМ 2	3	286,8	
4	-02	ПТМ 3	3	307,9	
5	-03	ПТМ 4	1	307,9	

ГЛ. ИНЖ. ИНТА	ЖУРАВОВ	
Н. КОНТР.	ЛЕДНЕВА	
НАЧ. ОТД.	МОНОВ	
ГЛ. СПЕЦ.	ГИТМАН	
ГИП	ФРЕНКЕЛЬ	
РУК. ГР.	АСТАХОВА	
ВЕД. ИНЖ	ЯРЛЫКОВА	

3.501.2-139.1-4-970.000

ПРОЛЕТНЫЕ СТРОЕНИЯ ДЛЯ ЖЕЛЕЗНОДОРОЖНЫХ МОСТОВ С ЕЗДОЙ ПОНИЗУ ПРОЛЕТАМИ 33-110 М

ПРОЛЕТНОЕ СТРОЕНИЕ $l_р$=44,8 м

СТАДИЯ	ЛИСТ	ЛИСТОВ
Р	71	

СХЕМА 7 РАСПОЛОЖЕНИЯ СБОРНЫХ ЭЛЕМЕНТОВ МОСТОВОГО ПОЛОТНА

ГИПРОТРАНСМОСТ

Копировал Киселева Формат А3

ИНВ. № ПОДЛ. | ПОДПИСЬ И ДАТА | ВЗАМ. ИНВ. №

gost.e-ecolog.ru