Типовые конструкции, изделия и узлы зданий и сооружений

Серия 3.501.2-139

Пролетные строения для железнодорожных мостов с ездой понизу, пролетами 33-110 м металлические со сварными элементами замкнутого сечения и монтажными соединениями на высокопрочных болтах, в обычном и северном исполнении

Выпуск 1-3

Пролетное строение Lр=44,0м.

Рабочие чертежи

Утверждены
и введены в действие
с 01.01.87г
приказ МПС №А-3292у от 23.08.86г

25510-06

gost.e-ecolog.ru

Типовые конструкции, изделия и узлы зданий и сооружений

Серия 3.501.2-139

Пролетные строения для железнодорожных мостов с ездой понизу, пролетами 33-110 м металлические со сварными элементами замкнутого сечения и монтажными соединениями на высокопрочных болтах, в обычном и северном исполнении.

Выпуск 1-3

Пролетное строение $L_р$ = 44,0 м

Рабочие чертежи

Разработаны Гипротрансмостом

Директор института /Попов/

Главный инженер института /Журавов/

Начальник отдела /Монов/

Главный инженер проекта /Френкель/

Утверждены и введены в действие с 01.01.87г. приказ МПС №А-3292у от 23.08.86г.

25510-06 2

Ведомость рабочих чертежей основного комплекта

Стр.	Наименование	Примечание
2	Общие данные (начало)	
3...40	Общие данные (продолжение)	
41	Общие данные (окончание)	
42	Общий вид (начало)	
43...46	Общий вид (продолжение)	
47	Общий вид (окончание)	
48, 49	Схема расположения сборных элементов главных ферм	
50	Схема расположения сборных элементов верхних связей	
51	Схема расположения сборных элементов нижних связей	
52	Схема расположения сборных элементов портальных связей	
53	Схема расположения сборных элементов поперечных связей	
54, 55	Схема расположения сборных элементов проезжей части	
56	Схема расположения смотровых приспособлений	
57	Схема расположения сборных элементов хода по верхнему поясу	
58, 59	Схема расположения сборных элементов путей катания нижней смотровой тележки	
60	Схема расположения сборных элементов для навесного монтажа	
61, 62	Схема 1 расположения сборных элементов мостового полотна	

Продолжение

Стр.	Наименование	Примечание
63...65	Схема 2 расположения сборных элементов мостового полотна	
66, 67	Схема 3 расположения сборных элементов мостового полотна	
68, 69	Схема 4 расположения сборных элементов мостового полотна	
70	Схема 5 расположения сборных элементов мостового полотна	
71	Схема 6 расположения сборных элементов мостового полотна	
72	Схема 7 расположения сборных элементов мостового полотна	

Проект разработан в соответствии с действующими строительными нормами и правилами и предусматривает мероприятия, обеспечивающие взрыво- и пожарную безопасность эксплуатации сооружений при соблюдении всех проектных решений.

Главный инженер проекта Френкель

Нач. отд.	Манов	
Н. контр.	Миролюбская	
Гл. спец.	Гутман	
ГИП	Френкель	
Рук. гр.	Астахова	
Инж.	Потапова	

3.501.2-139.1-3-000.000 ДО

Пролетные строения для железнодорожных мостов с ездой понизу пролетами 33-110 м

	Стадия	Лист	Листов
Пролетное строение l_p= 44,0 м	Р	1	71

Общие данные (начало)

Гипротрансмост

Инв. № подл. 114362 | Подпись и дата | Взам. инв. №

Копировал: Левых

Формат А3

25510-06 3

Ведомость ссылочных и прилагаемых документов

Обозначение	Наименование	Примечание
	Ссылочные документы	
3-501-35	Литые опорные части под металлические пролетные строения железнодорожных мостов	Инв. № 583
3-501-49. Вып. 9	Привод нижней смотровой тележки	Инв. № 739/9
209.000.000	Лебедка ручная ЛР-350	разработчик Ленгипротрансмост
	Прилагаемые документы	
ТУ 35-1609-85	Строения пролетные металлические, железнодорожные, болтосварные, с ездой понизу пролетами 33,0-55,0м Технические условия	
ТУ 35-1700-85	Плиты железобетонные сборные для металлических пролетных строений железнодорожных мостов, болтосварных с ездой понизу пролетами 33,0-55,0м Технические условия	
3.501.2-139.1-6	Пролетные строения пролетами 33,0-55,0м Конструкции металлические. Узлы. Рабочие чертежи	
3.501.2-139.1-7	Пролетные строения пролетами 33,0-55,0м Конструкции металлические изделия. Чертежи КМ	
3.501.2-139.1-8	Пролетные строения пролетами 33,0-55,0м Конструкции железобетонные изделия и узлы. Рабочие чертежи.	

Инв.№ подл. | Подпись и дата | Взам. инв.№ 114352

Нач. отд.	Манов		3.501.2-139.1-3-000.000 ДО
Н. контр.	Миролюбская		Пролетные строения для железнодорожных мостов с ездой понизу пролетами 33-110 м.
Гл. спец.	Гутман		
ГИП	Френкель		Пролетное строение Lр=44,0м
Рук. гр.	Астахова		Стадия: Р; Лист: 2; Листов:
Инж.	Потапова		Общие данные (продолжение)
			Гипротрансмост

Копировал Левых

Формат А3

25510-06 4

Ведомость спецификаций

для исполнения 3.501.2-139.1-3-000.000

Стр.	Наименование	Примечание
49	Схема расположения сборных элементов главных ферм.	
50	Схема расположения сборных элементов верхних связей.	
51	Схема расположения сборных элементов нижних связей.	
52	Схема расположения сборных элементов портальных связей.	
53	Схема расположения сборных элементов поперечных связей.	
55	Схема расположения сборных элементов проезжей части.	См. Дополнительные указания
58	Схема расположения смотровых приспособлений	
57	Схема расположения сборных элементов хода по верхнему поясу.	
59	Схема расположения сборных элементов путей катания нижней смотровой тележки	
60	Схема расположения сборных элементов для навесного монтажа.	
62	Схема 1 расположения сборных элементов мостового полотна.	
65	Схема 2 расположения сборных элементов мостового полотна.	
67	Схема 3 расположения сборных элементов мостового полотна.	
71	Схема 6 расположения сборных элементов мостового полотна.	

Инв. № подл. | Подпись и дата | Взам. инв. №

114362

1. Исполнения пролетного строения смотреть на стр. 45 табл. 4 и 5.
2. Проезжая часть - исполнение 3.501.2-139.1-3-600.000.

Нач. отд.	Монов		3.501.2-139.1-3-000.000ДО		
Н. контр.	Мурашевская		Пролетные строения для железнодорожных мостов с ездой понизу пролетами 33-110м		
Гл. спец.	Гитман				
ГИП	Френкель		Пролетное строение $\ell_р$ = 44,0м	Стадия: Р	Лист: 3	Листов:
Рук. гр.	Астахова				
Инж.	Улупова		Общие данные (продолжение)	Гипротрансмост	

Копировал Буйнова Формат А3

Ведомость спецификаций

для исполнения 3.501.2-139.1-3-000.000-01

Стр.	Наименование	Примечание
49	Схема расположения сборных элементов главных ферм.	
50	Схема расположения сборных элементов верхних связей.	
51	Схема расположения сборных элементов нижних связей.	
52	Схема расположения сборных элементов портальных связей.	
53	Схема расположения сборных элементов поперечных связей.	
55	Схема расположения сборных элементов проезжей части.	См. дополнительные указания
56	Схема расположения смотровых приспособлений	
57	Схема расположения сборных элементов хода по верхнему поясу	
59	Схема расположения сборных элементов путей катания нижней смотровой тележки	
60	Схема расположения сборных элементов для навесного монтажа.	
62	Схема 1 расположения сборных элементов мостового полотна.	
65	Схема 2 расположения сборных элементов мостового полотна.	
67	Схема 3 расположения сборных элементов мостового полотна.	
72	Схема 7 расположения сборных элементов мостового полотна	

1. Исполнения пролетного строения смотреть на стр. 45 табл. 4 и 5.

2. Проезжая часть - исполнение 3.501.2-139.1-3-600.000.

Инв.№ подл. | Подпись и дата | Взам.инв.№

Нач.отд.	Монов		3.501.2-139.1-3-000.000ДО
Н.контр.	Мироловская		Пролетные строения для железнодорожных мостов с ездой понизу пролетами 33-110 м
Гл.спец.	Гитман		
ГИП	Френкель		Стадия: Р; Лист: 4; Листов:
Рук.гр.	Астахова		Пролетное строение $l_р$=44,0м
Инж.	Улупова		Общие данные (продолжение) — Гипротрансмост

Копировал Буйнова Формат А3

25510-06 6

Ведомость спецификаций

для исполнения 3.501.2-139.1-3-000.000-02

Стр.	Наименование	Примечание
49	Схема расположения сборных элементов главных ферм.	
50	Схема расположения сборных элементов верхних связей.	
51	Схема расположения сборных элементов нижних связей.	
52	Схема расположения сборных элементов портальных связей.	
53	Схема расположения сборных элементов поперечных связей.	
55	Схема расположения сборных элементов проезжей части	См. дополнительные указания
56	Схема расположения смотровых приспособлений	
57	Схема расположения сборных элементов хода по верхнему поясу.	
59	Схема расположения сборных элементов путей катания нижней смотровой тележки	
60	Схема расположения сборных элементов для навесного монтажа.	
62	Схема 1 расположения сборных элементов мостового полотна.	
69	Схема 4 расположения сборных элементов мостового полотна.	
70	Схема 5 расположения сборных элементов мостового полотна.	
71	Схема 6 расположения сборных элементов мостового полотна	

1. Исполнения пролетного строения см. на стр. 45 табл. 4 и 5.

2. Проезжая часть – исполнение 3.501.2-139.1-3-600.000-01.

Инв. № подл. | Подпись и дата | Взам. инв. №
114362

Нач. отд.	Манов		3.501.2-139.1-3-000.000 ДО	
Н. контр.	Жирновская			
Гл. спец.	Гитман		Пролетные строения для железнодорожных мостов с ездой понизу пролетами 33-110 м	
ГИП	Френкель			
Рук. гр.	Астахова		Пролетное строение Ср-44,0 м	Стадия: Р; Лист: 5; Листов:
Инж.	Улупова		Общие данные (продолжение)	Гипротрансмост

Копировал Бубнова Формат А3

25510-06 7

Ведомость спецификаций

для исполнения 3.501.2-139.1-3-000.000-03

Стр.	Наименование	Примечание
49	Схема расположения сборных элементов главных ферм.	
50	Схема расположения сборных элементов верхних связей	
51	Схема расположения сборных элементов нижних связей	
52	Схема расположения сборных элементов портальных связей	
53	Схема расположения сборных элементов поперечных связей	
55	Схема расположения сборных элементов проезжей части	См. дополнительные указания
56	Схема расположения смотровых приспособлений	
57	Схема расположения сборных элементов хода по верхнему поясу	
59	Схема расположения сборных элементов путей катания нижней смотровой тележки	
60	Схема расположения сборных элементов для навесного монтажа	
62	Схема 1 расположения сборных элементов мостового полотна	
69	Схема 4 расположения сборных элементов мостового полотна	
70	Схема 5 расположения сборных элементов мостового полотна	
72	Схема 7 расположения сборных элементов мостового полотна	

1. Исполнения пролетного строения смотреть на стр. 45 табл. 4 и 5.

2. Проезжая часть - исполнение 3.501.2-139.1-3-600.000-01.

Инв. № подл. | Подпись и дата | Взам. инв. №
114.362

Нач. отд.	Монов		3.501.2-139.1-3-000.000 ДО
Н. контр.	Миллюбская		Пролетные строения для железнодорожных мостов с ездой понизу пролетами 33-110 м
Гл. спец.	Гитман		
ГИП	Френкель		
Рук. гр.	Дегтярова		Стадия: Р; Лист: 6; Листов:
Инж.	Улупова		Пролетное строение $l_р$ = 44.0 м
			Общие данные (продолжение)
			Гипротрансмост

Копировал Бубинова Формат А3

25510-06 8

Техническая спецификация металла для исполнений с дополнительным номером 01

Вид профиля и ГОСТ, ТУ	Марка металла и ГОСТ	Обозначение и размер профиля, мм	№ п.п	Код: марки металла	Код: вида профиля	Код: размера профиля	Количество, шт	Длина мм	Масса металла по элементам конструкции, т: фермы главные	связи	Часть проезжая	Приспособления смотровые	Общая масса, т	Масса потребности в металле по кварталам (заполняется изготовителем), т: I	II	III	IV	Заполняется ВЦ
1	2	3	4	5	6	7	8	9	10	11	12	13	14	15	16	17	18	19
Сталь толстолистовая ГОСТ 19903-74	15ХСНД ГОСТ 6713-75*	10	1		71110				48,9	12,2	6,9		68,0					
		12	2		71110				11,4		4,4		15,8					
		16	3		71110						7,1		7,1					
		20	4		71110				0,2		0,2		0,4					
	15ХСНД-2 ГОСТ 6713-75*	32	5		71110						7,1		7,1					
	Итого:		6		71110				60,5	12,2	25,7		98,4					
	16Д ГОСТ 6713-75*	6	7		71110							0,1	0,1					
		10	8		71110				0,1	0,2		0,7	1,0					
		12	9		71110				0,7				0,7					
		16	10		71110							0,1	0,1					
		25	11		71110						0,3		0,3					
	Итого:		12		71110				0,8	0,2	0,3	0,9	2,2					
	ВСт5сп2ГОСТ380-71*	6	13		71110				0,2				0,2					
Всего профиля:			14		71110				61,5	12,4	26,0	0,9	100,8					
Сталь угловая равнополочная ГОСТ 8509-72*	15ХСНД ГОСТ 6713-75*	Б-90×90×9	15		21113				0,1	0,3	0,4		0,8					
		Б-100×100×10	16		21113				0,4	0,3		0,1	0,8					
		Б-100×100×12	17		21113						1,7	0,7	2,4					
		Б-125×125×10	18		21113						0,8		0,8					
		Б-160×160×10	19		21113							0,1	0,1					

Исполнения пролетного строения даны на стр. 45 табл. 4 и 5.

Нач. отд.	Монов	
Н. контр.	Миролюбская	
Гл. спец.	Гитман	
ГИП	Френкель	
Рук. гр.	Астахова	
Инж.	Потапова	

3.501.2-139.1-3-000.000 ДО

Пролетные строения для железнодорожных мостов с ездой понизу пролетами 33-110 м

Пролетное строение b_p=44,0м

Стадия	Лист	Листов
Р	7	

Общие данные (продолжение)

Гипротрансмост

Копировал Буйнова Формат А3

25510-06 9

Инв. № подл. 114362 | Подпись и дата | Взам. инв. №

Продолжение

Вид профиля и ГОСТ, ТУ	Марка металла и ГОСТ	Обозначение и размер профиля, мм	№ п.п	Код			Количество, шт	Длина, мм	Масса металла по элементам конструкции т				Общая масса, т	Масса потребности в металле по кварталам (заполняется изготовителем), т				Заполняется ВЦ
				марки металла	вида профиля	размера профиля			фермы главные	связи	часть проезжая	приспособления смотровые		I	II	III	IV	
1	2	3	4	5	6	7	8	9	10	11	12	13	14	15	16	17	18	19
	15ХСНД ГОСТ 6713-75*	Б-160×160×12	20		21113						0,4		0,4					
	Итого:		21		21113				0,5	0,6	3,3	0,9	5,3					
Сталь угловая равнополочная ГОСТ 8509-72*	16Д ГОСТ 6713-75*	Б-50×50×5	22		21113							0,1	0,1					
		Б-70×70×6	23		21113							0,1	0,1					
		Б-80×80×8	24		21113							1,7	1,7					
		Б-90×90×9	25		21113							0,7	0,7					
	Итого:		26		21113							2,6	2,6					
	ВСт3сп2 ГОСТ 380-71*	Б-50×50×5	27		21113							0,1	0,1					
Всего профиля:			28		21113				0,5	0,6	3,3	3,6	8,0					
Сталь угловая неравнополочная ГОСТ 8510-72*	15ХСНД ГОСТ 6713-75*	Б-125×80×10	29		22004						1,7		1,7					
	16Д ГОСТ 6713-75*	Б-125×80×8	30		22004							0,2	0,2					
		Б-160×100×10	31		22004							0,3	0,3					
		Б-160×100×14	32		22004						0,3		0,3					
	Итого:		33		22004						0,3	0,5	0,8					
Всего профиля:			34		22004						2,0	0,5	2,5					

Инв. № подл. | Подпись и дата | Взам. инв. №

Нач. отд.	Монов		3.501.2-139.1-3-000.000 ДО
Н. контр.	Мирлюдкат		Пролетные строения для железнодорожных мостов с ездой понизу пролетами 33-110м.
Гл. спец.	Гитман		
ГИП	Френкель		Пролетное строение $\ell_р$=44,0м — Стадия: Р; Лист: 8; Листов:
Рук. гр.	Астахова		
Инж.	Потапова		Общие данные (продолжение) — Гипротрансмост

Копировал Буйнова

Формат А3

114 362

Продолжение

Вид профиля и ГОСТ, ТУ	Марка металла и ГОСТ	Обозначение и размер профиля мм	№ п.п	Код: Марки металла	Код: Вида профиля	Код: размера профиля	Количество, шт	Длина, мм	Масса металла по элементам конструкции, т: Фермы главные	связи	часть проезжая	приспособления смотровые	Общая масса, т	Масса потребности в металле по кварталам (заполняется изготовителем), т: I	II	III	IV	Заполняется ВЦ
1	2	3	4	5	6	7	8	9	10	11	12	13	14	15	16	17	18	19
Сталь круглая ГОСТ 5781-82	Ст3кп3 ГОСТ380-71*	А-I-16	35		093011							0,1	0,1					
		А-I-20	36		093011							0,5	0,5					
	Итого		37		093011							0,6	0,6					
	ВСт3сп2 ГОСТ380-71*	А-I-16	38		093011							0,3	0,3					
Всего профиля:			39		093011							0,9	0,9					
Швеллер ГОСТ 8240-72*	16Д ГОСТ 6713-75*	16-П	40		26108							0,4	0,4					
		18-П	41		26108							0,1	0,1					
Всего профиля			42		26108							0,5	0,5					
Балка двутавровая ГОСТ8239-72*	15ХСНД ГОСТ6713-75*	14	43		24007							1,2	1,2					
Всего профиля:			44		24007							1,2	1,2					
Листы стальные с ромбическим рифлением ГОСТ 8568-77	БСт0-2 ГОСТ380-71*	4	45		71315							0,4	0,4					
Всего профиля:			46		71315							0,4	0,4					

Нач. отд.	Монов	
Н. контр.	Миролюбская	
Гл. спец.	Гитман	
ГИП	Френкель	
Рук. гр.	Астахова	
Инж.	Потапова	

3.501.2-139.1-3-000.000ДО

Пролетные строения для железнодорожных мостов с ездой понизу пролетами 33-110 м.

Пролетное строение B_p=44,0м	Стадия	Лист	Листов
	Р	9	

Общие данные (продолжение)

Гипротрансмост

Копировал Буйнова

Формат А3

25310-06 11

Инв. № подл.	Подпись и дата	Взам. инв. №
114362		

Продолжение

Вид профиля и ГОСТ, ТУ	Марка металла и ГОСТ	Обозначение и размер профиля, мм	№ п.п	Код: Марки металла	Код: Вида профиля	Код: Размера профиля	Количество, шт	Длина, мм	Масса металла по элементам конструкции, т: Фермы главные	Связи	Часть проезжая	Приспособления для сборки	Общая масса, т	Масса потребности в металле по кварталам (заполняется изготовителем), т: I	II	III	IV	Заполняется ВЦ
1	2	3	4	5	6	7	8	9	10	11	12	13	14	15	16	17	18	19
			47		3.501.2-139.1-3			-000.000		-00.01								
Полотно мостовое	стр. 15		48										19,3					
Всего масса металла:			49										133,6					
В том числе по маркам:	15ХСНДГОСТ 6713-75*		50										106,6					
	16Д ГОСТ 6713-75*		51										23,4					
	ВСт5сп2 ГОСТ 380-71*		52										0,2					
	Ст3кп3 ГОСТ 380-71*		53										1,5					
	ВСт3сп2 ГОСТ 380-71*		54										0,6					
	БСт0-2 ГОСТ 380-71*		55										0,4					
	Ст3кп ГОСТ 380-71*		56										0,9					
Масса поставки элементов по кварталам, т (заполняется заказчиком)	I		57															
	II		58															
	III		59															
	IV		60															

Инв. № подл. | Подпись и дата | Взам. инв. №
1743-62

Нач. отд.	Манов		3.501.2-139.1-3-000.000 ДО
Н. конгр.	Миролюбская		Пролетные строения для железнодорожных мостов с ездой понизу пролетами 33-110 м
Гл. спец.	Гиттман		
ГИП	Френкель		Пролетное строение $\ell_р$=44,0 м
Рук. гр.	Астахова		Стадия: Р; Лист: 10; Листов:
Инж.	Потапова		Общие данные (продолжение)
			Гипротрансмост

Копировал Буйнова Формат А3

Продолжение

Вид профиля и ГОСТ, ТУ	Марка металла и ГОСТ	Обозначение и размер профиля, мм	№ п/п	Код: Марки металла	Код: Вида профиля	Код: Размера профиля	Количество, шт	Длина, мм	Масса металла по элементам конструкции, т: Фермы главные	Связи	Часть пролетная	Приспособления смотровые	Общая масса, т	Масса потребности в металле по кварталам (заполняется изготовителем), т: I	II	III	IV	Заполняется ВЦ
1	2	3	4	5	6	7	8	9	10	11	12	13	14	15	16	17	18	19
			61		3.501.	2-139.1-	3-	000.000-	Д1. Д1									
Полотно мостовое	стр. 15		62										24,8					
Всего масса металла:			63										139,1					
В том числе по маркам:	15ХСНД ГОСТ 6713-75*		64										106,6					
	16Д ГОСТ 6713-75*		65										26,2					
	Вст5сп2 ГОСТ 380-71*		66										0,2					
	Ст3кп3 ГОСТ 380-71*		67										1,5					
	Вст3сп2 ГОСТ 380-71*		68										0,6					
	Бст0-2 ГОСТ 380-71*		69										3,1					
	Ст3кп ГОСТ 380-71*		70										0,9					
Масса поставки элементов по кварталам, т (заполняется заказчиком)	I		71															
	II		72															
	III		73															
	IV		74															

Инв. № подл. | Подпись и дата | Взам. инв. №
114-362

Нач. отд.	Монов	
Н. контр.	Мирошевская	
Гл. спец.	Гитман	
ГИП	Френкель	
Рук. гр.	Астахова	
Инж.	Потапова	

3.501.2-139.1-3-000.000 ДО

Пролетные строения для железнодорожных мостов с ездой понизу пролетами 33-110 м

Пролетное строение $\ell_р$=44,0 м

Стадия	Лист	Листов
Р	11	

Общие данные (продолжение)

Гипротрансмост

Копировал Буйнова

Формат А3

25570-06 13

Продолжение

Вид профиля и ГОСТ; ТУ	Марка металла ГОСТ	Обозначение и размер профиля, мм	№ п.п	Код: марки металла	Код: вида профиля	Код: размера профиля	Количество, шт	Длина, мм	Масса металла по элементам конструкций, т: фермы главные	связи	часть прогонов	приспособления смотровые	Общая масса, т	Масса потребного в металле по кварталам (заполняется изготовителем), т: I	II	III	IV	Заполняется ВЦ
1	2	3	4	5	6	7	8	9	10	11	12	13	14	15	16			
			75	3.501.	2 -	139.1	- 3	- 000.	000 -	02.01								
Полотно мостовое	стр 15		76										16,7					
Всего масса металла:			77										131,0					
В том числе по маркам	15ХСНД ГОСТ 6713-75*		78										106,6					
	16Д ГОСТ 6713-75*		79										20,7					
	Ст3-3 ГОСТ 380-71*		80										0,1					
	Вст5сп2 ГОСТ 380-71*		81										0,2					
	Ст3кп3 ГОСТ 380-71*		82										1,5					
В том числе по маркам:	ВСт3сп2 ГОСТ 380-71*		83										0,6					
	Бст0-2 ГОСТ 380-71*		84										0,4					
	Ст3кп ГОСТ 380-71*		85										0,9					
Масса поставки элементов по кварталам, т (заполняется заказчиком)	I		86															
	II		87															
	III		88															
	IV		89															

Инв. № подл. | Подпись и дата | Взам. инв. №
14362

Нач. отд.	Монов	
Н. контр.	Жирмунская	
Гл. спец.	Гитман	
ГИП	Френкель	
Рук. гр.	Астахова	
Инж.	Поталова	

3.501.2-139.1-3-000.000 ДО

Пролетные строения для железнодорожных мостов с ездой понизу пролетами 33-110 м

Пролетное строение $l_р$=44,0 м

Стадия	Лист	Листов
Р	12	

Общие данные (продолжение)

Гипротрансмост

Копировал Буйнова Формат А3

Продолжение

Вид профиля и ГОСТ, ТУ	Марка металла и ГОСТ	Обозначение и размер профиля, мм	№ п/п	Код: марка металла	Код: вида профиля	Код: размера профиля	Количество, шт	Длина, мм	Масса металла по элементам конструкции, т: фермы главные	связи	часть проезжая	прикрепления смотровые	Общая масса, т	Масса потребности в металле по кварталам (заполняется изготовителем), т: I	II	III	IV	Заполняется ВЦ
1	2	3	4	5	6	7	8	9	10	11	12	13	14	15	16	17	18	19
			90	3.	501.2-	139.	1 - 3	- 000.000-03.01										
			91										22,2					
Полотно мостовое	стр 15		92										136,5					
Всего масса металла			93										106,6					
В том числе по маркам	15ХСНД ГОСТ 6713-75*		94										23,5					
	16Д ГОСТ 6713-75*		95										0,1					
	Ст3-3 ГОСТ 380-71*		96										0,2					
	ВСт5сп2 ГОСТ 380-71*		97										1,5					
	Ст3кп3 ГОСТ 380-71*		98										0,6					
	ВСт3сп2 ГОСТ 380-71*		99										3,1					
	БСт0-2 ГОСТ 380-71*		100										0,9					
	ВСт3кп ГОСТ 380-71*																	
Масса поставки элементов по кварталам, т (заполняется заказчиком)	I		101															
	II		102															
	III		103															
	IV		104															

Инв. № подл. | Подпись и дата | Взам. инв. №
114362

Нач. отд.	Монов	
Н. контр.	Мирлюдская	
Гл. спец.	Гитман	
ГИП	Френкель	
Рук. гр.	Лотахова	
Инж.	Потапова	

3.501.2-139.1-3-000.000 ДО

Пролетные строения для железнодорожных мостов с ездой понизу пролетами 33-110 м

Пролетное строение $\ell_р$=44,0м

Стадия	Лист	Листов
Р	13	

Общие данные (продолжение)

Гипротрансмост

Копировал Буйнова

Формат А3

Техническая спецификация металла мостового полотна для исполнений с дополнительным номером 01

Вид профиля и ГОСТ, ТУ	Марка металла и ГОСТ	Обозначение и размер профиля, мм	№ п.п	Код: Марки металла	Код: Вида профиля	Код: Размера профиля	Количество, шт	Длина, мм	Масса металла для исполнений 3.501.2-139.1-3-000.000: —	01	02	03	Общая масса, т	Масса потребности в металле по кварталам (заполняется изготовителем), т: I	II	III	IV	Заполняется ВЦ
1	2	3	4	5	6	7	8	9	10	11	12	13	14	15	16	17	18	19
Сталь толстолистовая ГОСТ 19903-74	16Д ГОСТ 6713-75*	4	1		71110				2,1	2,1	2,1	2,1						
		10	2		71110				0,9	0,9	0,9	0,9						
		16	3		71110				0,2	0,2	0,2	0,2						
		20	4		71110				0,3	0,3	0,5	0,5						
	Итого:		5		71110				3,5	3,5	3,7	3,7						
	Ст3-3 ГОСТ 380-71*	10	6		71110						0,1	0,1						
Всего профиля:			7		71110				3,5	3,5	3,8	3,8						
Сталь угловая равнополочная ГОСТ 8509-72*	16Д ГОСТ 6713-75*	Б-80×80×8	8		21113				3,3	3,3	3,3	3,3						
		Б-90×90×9	9		21113				0,2	0,2	0,2	0,2						
		Б-100×100×12	10		21113				0,4	0,4	0,4	0,4						
		Б-160×160×16	11		21113				3,8	3,8	3,7	3,7						
Всего профиля:			12		21113				7,7	7,7	7,6	7,6						
Сталь угловая неравнополочная ГОСТ 8510-72*	16Д ГОСТ 6713-75*	Б-125×80×8	13		22004					2,6		2,6						
		Б-160×100×10	14		22004					0,2		0,2						
		Б-160×100×12	15		22004				2,8	2,8								
Всего профиля:			16		22004				2,8	5,6		2,8						
Сталь горячекатаная ГОСТ 5781-82	ВСт3 сп2 ГОСТ 380-71*	А-I-12	17		093011				0,2	0,2	0,2	0,2						
	Ст3кп3 ГОСТ 380-71*	А-I-20	18		093011				0,9	0,9	0,9	0,9						
Всего профиля:			19		093011				1,1	1,1	1,1	1,1						

Исполнения пролетного строения даны на стр. 45 табл. 4 и 5

Нач.отд.	Монов	
Н.контр.	Мирлюбская	
Гл.спец.	Гитман	
ГИП	Френкель	
Рчк.гр.	Астахова	
Инж.	Потапова	

3.501.2-139.1-3-000.000 ДО

Пролетные строения для железнодорожных мостов с ездой понизу пролетами 33-110 м

Пролетное строение $\ell_р$=44,0 м

Стадия	Лист	Листов
Р	14	

Общие данные (продолжение)

Гипротрансмост

Копировал Чесалкина Формат А3

25510-06 16

Инв.№ подл. | Подпись и дата | Взам. инв.№ 114362

Продолжение

Вид профиля и ГОСТ, ТУ	Марка металла и ГОСТ	Обозначение и размер профиля мм	№ п.п	Код: Марки металла	Код: Вида профиля	Код: Размера профиля	Количество, шт	Длина, мм	Масса металла для испол. 3.501.2-139.1-3-000.000-: —	01	02	03	Общая масса, т	Масса потребности в металле по кварталам (заполняется изготовителем) т: I	II	III	IV	Заполняется ВЦ
1	2	3	4	5	6	7	8	9	10	11	12	13	14	15	16	17	18	19
Швеллер ГОСТ 8240-72*	16Д ГОСТ 6713-75*	20-П	20		26506				3,3	3,3	3,3	3,3						
Всего профиля:			21		26506				3,3	3,3	3,3	3,3						
Листы стальные с ромбическим рифлением ГОСТ 8568-77	БСт0-2 ГОСТ 380-71*	4	22		71315					2,7		2,7						
Всего профиля:			23		71315					2,7		2,7						
Сталь оцинкованная ГОСТ 14918-80	Ст3кп ГОСТ 380-71*	0,8	24		111120				0,9	0,9	0,9	0,9						
Всего профиля:			25		111120				0,9	0,9	0,9	0,9						
Всего металла:			26						19,3	24,8	16,7	22,2						
В том числе по маркам:	16Д ГОСТ 6713-75*		27						17,3	20,1	14,6	17,4						
	Ст3-3 ГОСТ 380-71*		28								0,1	0,1						
	ВСт3сп2 ГОСТ 380-71*		29						0,2	0,2	0,2	0,2						
	БСт0-2 ГОСТ 380-71*		30							2,7		2,7						
	Ст3кп ГОСТ 380-71*		31						0,9	0,9	0,9	0,9						
	Ст3кп3 ГОСТ 380-71*		32						0,9	0,9	0,9	0,9						

Взам. инв. №

Подпись и дата

Инв. № подл. 14382

Нач. отд.	Манов		3.501.2-139.1-3-000.000 ДО
Н. контр.	Жиролюбская		Пролетные строения для железнодорожных мостов с ездой понизу пролетами 33-110 м
Гл. спец.	Гитман		
ГИП	Френкель		Пролетное строение $l_р$=44,0 м — Стадия: Р; Лист: 15; Листов:
Рук. гр.	Астахова		
Инж.	Потапова		Общие данные (продолжение) — Гипротрансмост

Копировал Чесалкина Формат А3

Техническая спецификация металла для исполнений с дополнительным номером 02

Вид профиля и ГОСТ, ТУ	Марка металла и ГОСТ	Обозначение и размер профиля, мм	№ п.п.	Код: Марки металла	Код: Вида профиля	Код: Размера профиля	Количество, шт	Длина, мм	Масса металла по элементам конструкции, т: Фермы главные	Связи	Часть проезжая	Приспособления смотровые	Общая масса, т	Масса потребности в металле по кварталам (заполняется изготовителем), т: I	II	III	IV	Заполняется ВЦ
1	2	3	4	5	6	7	8	9	10	11	12	13	14	15	16	17	18	19
Сталь толстолистовая ГОСТ 19903-74	15ХСНД ГОСТ 6713-75*	10	1		71110				0,1	0,2		0,7	1,0					
		12	2		71110				0,7				0,7					
		25	3		71110						0,3		0,3					
	Итого:		4		71110				0,8	0,2	0,3	0,7	2,0					
	15ХСНД-2 ГОСТ 6713-75*	10	5		71110				48,9	12,2	6,9		68,0					
		12	6		71110				11,4		4,4		15,8					
		16	7		71110						7,1		7,1					
		20	8		71110				0,2		0,2		0,4					
		32	9		71110						7,1		7,1					
	Итого:		10		71110				60,5	12,2	25,7		98,4					
	16Д ГОСТ 6713-75*	6	11		71110							0,1	0,1					
		16	12		71110							0,1	0,1					
	Итого:		13		71110							0,2	0,2					
	ВСт5сп2ГОСТ380-71*	6	14		71110				0,2				0,2					
Всего профиля:			15		71110				61,5	12,4	26,0	0,9	100,8					
Сталь угловая равнополочная ГОСТ 8509-72*	15ХСНД ГОСТ 6713-75*	Б-80×80×8	16		21113							1,7	1,7					
		Б-90×90×9	17		21113					0,3	0,4	0,7	1,4					
		Б-100×100×10	18		21113				0,4	0,3		0,1	0,8					
		Б-100×100×12	19		21113						1,7	0,7	2,4					

Исполнения пролетного строения даны на стр. 45 табл. 4 и 5

Нач. отд.	Монов	
Н. контр.	Миролюбская	
Гл. спец.	Гитман	
ГИП	Френкель	
Рук. гр.	Астахова	
Инж.	Потапова	

3.501.2-139.1-3-000.000 ДО

Пролетные строения для железнодорожных мостов с ездой понизу пролетами 33-110 м

Пролетное строение l_p=44,0м

Стадия	Лист	Листов
Р	16	

Общие данные (продолжение)

Гипротрансмост

Копировал Чесалкина

Формат А3

25510-06 18

Инв. № подл.	Подпись и дата	Взам. инв. №
114362		

Продолжение

Вид профиля и ГОСТ, ТУ	Марка металла и ГОСТ	Обозначение и размер профиля, мм	№ п.п	Код: Марки металла	Код: Вида профиля	Код: Размера профиля	Количество, шт	Длина, мм	Масса металла по элементам конструкций, т: Фермы главные	Связи	Часть пролетных	Приспособления смотровые	Общая масса, т	Масса потребности в металле по кварталам (заполняется изготовителем), т: I	II	III	IV	Заполняется ВЦ
1	2	3	4	5	6	7	8	9	10	11	12	13	14	15	16	17	18	19
											0,8		0,8					
Сталь угловая равнополочная ГОСТ 8509-72*	15ХСНД ГОСТ 6713-75*	Б-125×125×10	20		21113							0,1	0,1					
		Б-160×160×10	21		21113						0,4		0,4					
		Б-160×160×12	22		21113				0,4	0,6	3,3	3,3	7,6					
	Итого:		23		21113				0,1				0,1					
	15ХСНД-2 ГОСТ 6713-75*	Б-90×90×9	24		21113							0,1	0,1					
	16Д ГОСТ 6713-75*	Б-50×50×5	25		21113							0,1	0,1					
		Б-70×70×6	26		21113							0,2	0,2					
	Итого:		27		21113							0,1	0,1					
	ВСт3сп2 ГОСТ 380-71*	Б-50×50×5	28		21113				0,5	0,6	3,3	3,6	8,0					
Всего профиля:			29		21113						1,7		1,7					
Сталь угловая неравнополочная ГОСТ 8510-72*	15ХСНД ГОСТ 6713-75*	Б-125×80×10	30		22004							0,3	0,3					
		Б-160×100×10	31		22004						0,3		0,3					
		Б-160×100×14	32		22004						2,0	0,3	2,3					
	Итого:		33		22004							0,2	0,2					
	16Д ГОСТ 6713-75*	Б-125×80×8	34		22004						2,0	0,5	2,5					
Всего профиля			35		22004													

Инв. № подл. | Подпись и дата | Взам. инв. №

114362

Нач. отд.	Манов	
Н. контр.	Мирлинбская	
Гл. спец.	Гитман	
ГИП	Френкель	
Рук. гр.	Астахова	
Инж.	Поталова	

3.501.2-139.1-3-000.000 ДО

Пролетные строения для железнодорожных мостов с ездой понизу пролетами 33-110м

Пролетное строение $\ell_р$=44,0м

Стадия	Лист	Листов
Р	17	

Общие данные (продолжение)

Гипротрансмост

Копировал Чесалкина Формат А3

25510-06 19

Продолжение

Вид профиля и ГОСТ, ТУ	Марка металла и ГОСТ	Обозначение и размер профиля, мм	№ п.п	Код: Марки металла	Код: Вида профиля	Код: Размера профиля	Количество, шт	Длина, мм	Масса металла по элементам конструкции, т: Фермы главные	Связи	Часть проезжая	Приспособления смотровые	Общая масса, т	Масса потребности в металле по кварталам (заполняется изготовителем) т: I	II	III	IV	Заполняется ВЦ
1	2	3	4	5	6	7	8	9	10	11	12	13	14	15	16	17	18	19
Сталь горячекатаная ГОСТ 5781-82	Ст 3 кп 3 ГОСТ 380-71 *	А-I-16	36		093011							0,1	0,1					
		А-I-20	37		093011							0,5	0,5					
	Итого:		38		093011							0,6	0,6					
	В Ст 3 сп 2 ГОСТ 380-71*	А-I-16	39		093011							0,3	0,3					
Всего профиля:			40		093011							0,9	0,9					
Швеллер ГОСТ 8240-72*	15 ХСНД ГОСТ 6713-75 *	16-П	41		26108							0,4	0,4					
		18-П	42		26108							0,1	0,1					
Всего профиля:			43		26108							0,5	0,5					
Балка двутавровая ГОСТ 8239-72*	15ХСНД ГОСТ 6713-72*	14	44		24007							1,2	1,2					
Всего профиля:			45		24007							1,2	1,2					
Листы стальные с ромбическим рифлением ГОСТ 8568-77	Б Ст 0-2 ГОСТ 380-71*	4	46		71315							0,4	0,4					
Всего профиля:			47		71315							0,4	0,4					

Нач. отд.	Монов	
Н. контр.	Миролюбская	
Гл. спец	Гитман	
ГИП	Френкель	
Рук. гр.	Астахова	
Инж	Потапова	

3.501.2-139.1-3-000.000 ДО

Пролетные строения для железнодорожных мостов с ездой понизу пролетами 33-110 м.

Пролетное строение l_p=44,0м	Стадия	Лист	Листов
	Р	18	

Общие данные (продолжение)

Гипротрансмост

Инв. № подл. 114362 | Подпись и дата | Взам. инв. №

Копировал Чесалкина

Формат А3

25580-06 20

Продолжение

Вид профиля и ГОСТ, ТУ	Марка металла и ГОСТ	Обозначение и размер профиля, мм	№ п.п	Код: Марки металла	Код: Вида профиля	Код: Размера профиля	Количество, шт	Длина, мм	Масса металла по элементам конструкции, т: Фермы главные	Связи	Часть проезжая	Приспособления смотровые	Общая масса, т.	Масса потребности в металле по кварталам (заполняется изготовителем) т: I	II	III	IV	Заполняется ВЦ
1	2	3	4	5	6	7	8	9	10	11	12	13	14	15	16	17	18	19
			48	3.5	01.2 -	139.1	- 3 -	000.000	00 -	00.02								
Полотно мостовое	стр. 24		49										19,3					
Всего масса металла:			50										133,6					
В том числе по маркам:	15ХСНД ГОСТ 6713-75 *		51										27,8					
	15ХСНД-2 ГОСТ 6713-75 *		52										99,2					
	16Д ГОСТ 6713-75 *		53										3,0					
	ВСт5сп2 ГОСТ 380-71*		54										0,2					
	ВСт3сп2 ГОСТ 380-71 *		55										0,6					
	Ст3кп 3 ГОСТ 380-71*		56										1,5					
	БСт0-2 ГОСТ 380-71 *		57										0,4					
	Ст3кп ГОСТ 380-71*		58										0,9					
Масса поставки элементов по кварталам, т (заполняется заказчиком)	I		59															
	II		60															
	III		61															
	IV		62															

Инв.№ подл. | Подпись и дата | Взам. инв.№ 144362

Нач. отд.	Манов	
Н. контр.	Мирошевская	
Гл. спец.	Гитман	
ГИП	Френкель	
Рук. гр.	Астахова	
Инж.	Потапова	

3.501.2-139.1-3-000.000 ДО

Пролетные строения для железнодорожных мостов с ездой понизу пролетами 33-110 м

Пролетное строение ℓ_p=44,0 м

Стадия	Лист	Листов
Р	19	

Общие данные (продолжение)

Гипротрансмост

Копировал Чесалкина

Формат А3

25310-06 Д

Продолжение

Вид профиля и ГОСТ, ТУ	Марка металла и ГОСТ	Обозначение и размер профиля, мм	№ п.п	Код: Марки металла	Код: Вида профиля	Код: Размера профиля	Количество, шт	Длина, мм	Масса металла по элементам конструкции, т: Фермы главные	Масса металла по элементам конструкции, т: Связи	Масса металла по элементам конструкции, т: Часть проезжая	Масса металла по элементам конструкции, т: Приспособления смотровые	Общая масса, т	Масса потребности в металле по кварталам (заполняется изготовителем), т: I	II	III	IV	Заполняется ВЦ
1	2	3	4	5	6	7	8	9	10	11	12	13	14	15	16	17	18	19
			63	3.501.2-139.1-3-000.000-01.02									24,8					
Полотно мостовое	стр. 24		64										139,1					
Всего масса металла:			65										30,6					
В том числе по маркам:	15ХСНД ГОСТ 6713-75*		66										99,2					
	15ХСНД-2 ГОСТ 6713-75*		67										3,0					
	16Д ГОСТ 6713-75*		68										0,2					
	ВСт 5сп2 ГОСТ 380-71*		69										0,6					
	ВСт 3сп2 ГОСТ 380-71*		70										1,5					
	Ст 3кп3 ГОСТ 380-71*		71										3,1					
	БСт0-2 ГОСТ 380-71*		72										0,9					
	Ст 3кп ГОСТ 380-71*		73															
Масса поставки элементов по кварталам, т (заполняется заказчиком)	I		74															
	II		75															
	III		76															
	IV		77															

Нач. отд.	Монов	
Н. контр.	Миролюбская	
Гл. спец.	Гитман	
ГИП	Френкель	
Рук. гр.	Астахова	
Инж.	Потапова	

3.501.2-139.1-3-000.000 ДО

Пролетные строения для железнодорожных мостов с ездой понизу пролетами 33-110 м

Пролетное строение l_p = 44.0 м

Стадия	Лист	Листов
Р	20	

Общие данные (продолжение)

Гипротрансмост

Копировал Чесалкина

Формат А3

25570-06 22

Инв. № подл. 114362 | Подпись и дата | Взам. инв. №

Продолжение

Вид профиля и ГОСТ, ТУ	Марка металла и ГОСТ	Обозначение и размер профиля, мм	№ п.п	Код: Марки металла	Код: Вида профиля	Код: Размера профиля	Количество, шт	Длина, мм	Масса металла по элементам конструкции, т: Фермы главные	Связи	Часть проезжая	Приспособления смотровые	Общая масса, т	Масса потребности в металле по кварталам (заполняется изготовителем), т: I	II	III	IV	Заполняется ВЦ
1	2	3	4	5	6	7	8	9	10	11	12	13	14	15	16	17	18	19
			78	3.501.2-	139.		1-3	-000	000-	02.02								
Полотно мостовое	стр 24		79										16,8					
Всего масса металла:			80										131,1					
В том числе по маркам:	15ХСНД ГОСТ 6713-75*		81										25,2					
	15ХСНД-2 ГОСТ 6713-75*		82										99,2					
	16Д ГОСТ 6713-75*		83										3,0					
	Ст3-3 ГОСТ 380-71*		84										0,1					
	ВСт5сп2 ГОСТ 380-71*		85										0,2					
	ВСт3сп2 ГОСТ 380-71*		86										0,6					
	Ст3кп3 ГОСТ 380-71*		87										1,5					
В том числе по маркам:	БСт0-2 ГОСТ 380-71*		88										0,4					
	Ст3кп ГОСТ 380-71*		89										0,9					
Масса поставки элементов по кварталам, т (заполняется заказчиком)	I		90															
	II		91															
	III		92															
	IV		93															

Инв. № подл. | Подпись и дата | Взам. инв. №
114362

Нач. от В.	Монов	
Н. контр.	Миролюбская	
Гл. спец.	Гитман	
ГИП	Френкель	
Рук. гр.	Астахова	
Инж.	Потапова	

3.501.2-139.1-3-000.000 ДО

Пролетные строения для железнодорожных мостов с ездой понизу пролетами 33-110 м

Пролетное строение $\ell_р$ = 44,0 м	Стадия	Лист	Листов
	Р	21	

Общие данные (продолжение)

Гипротрансмост

Копировал Чесалкина Формат А3

23330-06 23

Продолжение

Вид профиля и ГОСТ, ТУ	Марка металла и ГОСТ	Обозначение и размер профиля, мм	№ п.п	Код: Марки металла	Код: Вида профиля	Код: Размера профиля	Количество, шт	Длина, мм	Масса металла по элементам конструкции, т: Фермы главные	Связи	Часть проезжая	Приспособления смотровые	Общая масса, т	Масса потребности в металле по кварталам (заполняется изготовителем), т: I	II	III	IV	Заполняется ВЦ
1	2	3	4	5	6	7	8	9	10	11	12	13	14	15	16	17	18	19
			94	3,50	1. 2 -	139. 1	- 3 -	000.	000 -	03. 02								
Полотно мостовое	стр. 24		95										22,3					
Всего масса металла:			96										138,6					
В том числе по маркам:	15ХСНДГОСТ6713-75*		97										28,0					
	15ХСНД-2ГОСТ6713-75*		98										99,2					
	16Д ГОСТ 6713-75*		99										3,0					
	Ст3-3ГОСТ380-71*		100										0,1					
	ВСт5сп2ГОСТ380-71*		101										0,2					
	ВСт3сп2ГОСТ380-71*		102										0,6					
	Ст3кп3ГОСТ380-71*		103										1,5					
	БСт0-2ГОСТ380-71*		104										3,1					
	Ст3кп ГОСТ380-71*		105										0,9					
Масса поставки элементов по кварталам, т (заполняется заказчиком)	I		106															
	II		107															
	III		108															
	IV		109															

Инв. № подл. | Подпись и дата | Взам. инв. №

144362

Нач. отд.	Манов		3.501.2-139.1-3-000.000 ДО
Н. контр.	Мирлюбская		Пролетные строения для железнодорожных мостов с ездой понизу пролетами 33-110 м
Гл. спец.	Гитман		
ГИП	Френкель		Пролетное строение $\ell_р$=44,0 м — Стадия: Р; Лист: 22; Листов:
Рук. гр.	Астапова		
Инж.	Потапова		Общие данные (продолжение) — Гипротрансмост

Копировал Чесалкина

Формат А3

25580-06 21

Техническая спецификация металла мостового полотна для исполнений с дополнительным номером 02

Вид профиля и ГОСТ, ТУ	Марка металла и ГОСТ	Обозначение и размер профиля, мм	№ п.п	Код: Марки металла	Код: Вида профиля	Код: Размера профиля	Количество, шт	Длина, мм	Масса металла для испол. 3.501.2-139.1-3-000.000: 1	01	02	03	Общая масса, т	Масса потребности в металле по кварталам (заполняется изготовителем) т: I	II	III	IV	Заполняется ВЦ.
1	2	3	4	5	6	7	8	9	10	11	12	13	14	15	16	17	18	19
Сталь толстолистовая ГОСТ 19903-74	15ХСНД ГОСТ 6713-75*	10	1		11110				0,2	0,2	0,2	0,2						
		16	2		11110				0,2	0,2	0,2	0,2						
		20	3		11110						0,3	0,3						
	Итого:		4		11110				0,4	0,4	0,7	0,7						
	15ХСНД-2ГОСТ 6713-75*	10	5		11110				0,7	0,7	0,7	0,7						
	16Д ГОСТ 6713-75*	4	6		11110				2,1	2,1	2,1	2,1						
		20	7		11110				0,3	0,3	0,3	0,3						
	Итого:		8		11110				2,4	2,4	2,4	2,4						
	Ст 3-3ГОСТ 6713-75*	10	9		11110						0,1	0,1						
Всего профиля:			10		11110				3,5	3,5	3,9	3,9						
Сталь угловая равнополочная ГОСТ 8509-72*	15ХСНД ГОСТ 6713-75*	Б-80×80×8	11		21113				3,3	3,3	3,3	3,3						
		Б-90×90×9	12		21113				0,2	0,2	0,2	0,2						
		Б-100×100×12	13		21113				0,4	0,4	0,4	0,4						
		Б 160×160×16	14		21113				3,8	3,8	3,7	3,7						
Всего профиля:			15		21113				7,7	7,7	7,6	7,6						
Сталь угловая неравнополочная ГОСТ 8510-72*	15ХСНД ГОСТ 6713-75	Б-125×80×8	16		22004					2,6		2,6						
		Б-160×100×10	17		22004					0,2		0,2						
		Б-160×100×12	18		22004				2,8	2,8								
Всего профиля			19		22004				2,8	5,6		2,8						

Нач. отд.	Манов	
Н. контр.	Миролюбская	
Гл. спец.	Гитман	
ГИП	Френкель	
Рук. гр.	Астахова	
Инж.	Потапова	

3.501.2-139.1-3-000.000 ДО

Пролетные строения для железнодорожных мостов с ездой понизу пролетами 33-110 м

Пролетное строение $\ell_р$ = 44,0 м

Стадия	Лист	Листов
Р	23	

Общие данные (продолжение)

Гипротрансмост

Инв. № подл. | Подпись и дата | Взам. инв. №

14362

Копировал Чесалкина Формат А3

25300-06 25

Продолжение

Вид профиля и ГОСТ, ТУ	Масса металла и ГОСТ	Обозначение и размер профиля, мм	№ п.п.	Код: марки металла	Код: вида профиля	Код: размера профиля	Количество, шт.	Длина, мм	Масса металла для испол. 3.501.2-139.1-3-000.000- : -	01	02	03	Общая масса, т	Масса потребности в металле по кварталам (заполняется изготовителем), т: I	II	III	IV	Заполняется ВЦ
1	2	3	4	5	6	7	8	9	10	11	12	13	14	15	16	17	18	19
Сталь горячекатанная	ВСт3сп2 ГОСТ 380-71*	А-I-12	20		093011				0,2	0,2	0,2	0,2						
ГОСТ 5784-82	Ст3кп3 ГОСТ 380-71*	А-I-20	21		093011				0,9	0,9	0,9	0,9						
Всего профиля:			22		093011				1,1	1,1	1,1	1,1						
Швеллер ГОСТ 8240-72*	15ХСНД ГОСТ 6713-75*	20П	23		26506				3,3	3,3	3,3	3,3						
Всего профиля:			24		26506				3,3	3,3	3,3	3,3						
Листы стальные с ромбическим рифлением ГОСТ 8568-77	БСт0-2 ГОСТ 380-71*	4	25		71315					2,7		2,7						
			26		71315					2,7		2,7						
Всего профиля:			26		71315					2,7		2,7						
Сталь оцинкованная ГОСТ 14918-80	Ст3сп ГОСТ 380-71*	0,8	27		111120				0,9	0,9	0,9	0,9						
Всего профиля:			28		111120				0,9	0,9	0,9	0,9						
Всего металла:			29						19,3	24,8	16,8	22,3						
В том числе по маркам:	15ХСНД ГОСТ 6713-75*		30						14,2	17,0	11,6	14,4						
	15ХСНД-2 ГОСТ 6713-75*		31						0,7	0,7	0,7	0,7						
	16Д ГОСТ 6713-75*		32						2,4	2,4	2,4	2,4						
	Ст3-3 ГОСТ 380-71*		33								0,1	0,1						
	ВСт3сп2 ГОСТ 380-71*		34						0,2	0,2	0,2	0,2						
	Ст3кп3 ГОСТ 380-71*		35						0,9	0,9	0,9	0,9						
	БСт0-2 ГОСТ 380-71*		36							2,7		2,7						
	Ст3кп ГОСТ 380-71*		37						0,9	0,9	0,9	0,9						

Инв. № подл. | 114362 | Подпись и дата | Взам. инв. №

Нач. отд.	Монов	
Н. контр.	Миролюбская	
Гл. спец.	Ритман	
ГИП	Френкель	
Рук. гр.	Ястахова	
Инж.	Потапова	

3.501.2-139.1-3-000.000 ДО

Пролетные строения для железнодорожных мостов с ездой понизу пролетами 33-110 м

Пролетное строение Ср-44,0 м

Стадия	Лист	Листов
Р	24	

Общие данные (продолжение)

Гипротрансмост

Копировал Левых

25380-06 25

Формат А3

Техническая спецификация металла для исполнений с дополнительным номером 03

Вид профиля и ГОСТ, ТУ	Марка металла и ГОСТ	Обозначение и размер профиля, мм	№ п.п	Код марки металла	Код вида профиля	Код размера профиля	Количество, шт.	Длина, мм	Масса металла по элементам конструкции, т: фермы главные	связи	часть проезжая	приспособления смотровые	Общая масса, т.	Масса потребности в металле по кварталам (заполняется изготовителем), т: I	II	III	IV	Заполняется ВЦ
1	2	3	4	5	6	7	8	9	10	11	12	13	14	15	16	17	18	19
Сталь толстолистовая ГОСТ 19903-74	15ХСНД ГОСТ 6713-75*	10	1		71110				0,1	0,2		0,7	1,0					
		12	2		71110				0,7				0,7					
		25	3		71110						0,3		0,3					
	Итого:		4		71110				0,8	0,2	0,3	0,7	2,0					
	10ХСНД-3 ГОСТ 6713-75*	10	5		71110				48,9	12,2	6,9		68,0					
		12	6		71110				11,4		4,4		15,8					
		16	7		71110						7,1		7,1					
		20	8		71110				0,2		0,2		0,4					
		32	9		71110						7,1		7,1					
	Итого:		10		71110				60,5	12,2	25,7		98,4					
	16Д ГОСТ 6713-75*	6	11		71110							0,1	0,1					
		16	12		71110							0,1	0,1					
	Итого:		13		71110							0,2	0,2					
	ВСт5сп2 ГОСТ 380-71	6	14		71110				0,2				0,2					
Всего профиля:			15		71110				61,5	12,4	26,0	0,9	100,8					

Исполнения пролетного строения даны на стр. 45 табл. 4 и 5

Нач. отд.	Монов	
Н. контр.	Мирлюбская	
Гл. спец.	Гитман	
ГИП	Френкель	
Рук. гр.	Астахова	
Инж.	Потапова	

3.501.2-139.1-3-000.000 ПО

Пролетные строения для железнодорожных мостов с ездой понизу пролетами 33-110 м

Пролетное строение $\ell_р$=44,0 м

Стадия	Лист	Листов
Р	25	

Общие данные (продолжение)

Гипротрансмост

Инв. № подл. 114362 | Подпись и дата | Взам. инв. №

Копировал левых Формат А3

Продолжение

Вид профиля и ГОСТ, ТУ	Марка металла и ГОСТ	Обозначение и размер профиля, мм	№ п.п.	Код: марки металла	Код: вида профиля	Код: размера профиля	Количество, шт.	Длина, мм	Масса металла по элементам конструкции, т: фермы сквозные	связи	часть проезжая	приспособления смотровые	Общая масса, т	Масса потребности в металле по кварталам (заполняется изготовителем), т: I	II	III	IV	Заполняется ВЦ
1	2	3	4	5	6	7	8	9	10	11	12	13	14	15	16	17	18	19
Сталь угловая равнополочная ГОСТ 8509-72*	15ХСНД ГОСТ 6713-75*	Б-80×80×8	16		21113							1,7	1,7					
		Б-90×90×9	17		21113						0,4	0,7	1,1					
		Б-100×100×10	18		21113							0,1	0,1					
		Б-100×100×12	19		21113							0,7	0,7					
		Б-160×160×10	20		21113							0,1	0,1					
	Итого:		21		21113						0,4	3,3	3,7					
	15ХСНД-2 ГОСТ 6713-75*	Б-90×90×9	22		21113				0,1				0,1					
	10ХСНД ГОСТ 6713-75*	Б-90×90×9	23		21113					0,3			0,3					
		Б-100×100×10	24		21113				0,4	0,3			0,7					
		Б-100×100×12	25		21113						1,7		1,7					
		Б-125×125×10	26		21113						0,8		0,8					
		Б-160×160×12	27		21113						0,4		0,4					
	Итого:		28		21113				0,4	0,6	2,9		3,9					
	16Д ГОСТ 6713-75*	Б-50×50×5	29		21113							0,1	0,1					
		Б-70×70×6	30		21113							0,1	0,1					
	Итого:		31		21113							0,2	0,2					
	Ст3сп2 ГОСТ 380-71*	Б-50×50×5	32		21113							0,1	0,1					
Всего профиля:			33		21113				0,5	0,6	3,3	3,6	8,0					

Инв. № подл. | Подпись и дата | Взам. инв. №
114362

Нач. отд.	Манов	
Н. контр.	Миролюбская	
Гл. спец.	Гитман	
ГИП	Френкель	
Рук. гр.	Астахова	
Инж.	Поталова	

3.501.2-139.1-3-000.000 ДО

Пролетные строения для железнодорожных мостов с ездой понизу пролетами 33-110 м

Пролетное строение $\ell_р$ = 44,0 м | Стадия: Р | Лист: 26 | Листов:

Общие данные (продолжение) | Гипротрансмост

Копировал | Левых | Формат А3

25380-06 28

Продолжение

Вид профиля и ГОСТ, ТУ	Марка металла и ГОСТ	Обозначение и размер профиля, мм	№ п.п.	Код: марки металла	Код: вида профиля	Код: размера профиля	Количество, шт.	Длина, мм	Масса металла по элементам конструкции, т: фермы главные	связи	часть пролетных строений	приспособления смотровые	Общая масса, т	Масса потребности в металле по кварталам (заполняется изготовителем), т: I	II	III	IV	Заполняется ВЦ
1	2	3	4	5	6	7	8	9	10	11	12	13	14	15	16	17	18	19
Сталь угловая неравнополочная ГОСТ 8510-72*	15ХСНД ГОСТ 6713-75*	Б-160×100×10	34		22004							0,3	0,3					
	10ХБНД	Б-125×80×10	35		22004						1,7		1,7					
	ГОСТ 6713-75*	Б-160×100×14	36		22004						0,3		0,3					
	Итого:		37		22004						2,0		2,0					
	16Д ГОСТ 6713-75*	Б-125×80×8	38		22004							0,2	0,2					
Всего профиля:			39		22004						2,0	0,5	2,5					
Сталь горячекатанная	Ст3кп3 ГОСТ 380-71*	А-I-16	40		093011							0,1	0,1					
		А-I-20	41		093011							0,5	0,5					
	Итого		42		093011							0,6	0,6					
ГОСТ 5881-82	ВСт3сп2 ГОСТ 380-71*	А-I-16	43		093011							0,3	0,3					
Всего профиля:			44		093011							0,9	0,9					
Швеллер ГОСТ 8240-72*	15ХСНД ГОСТ 6713-75*	16 П	45		26108							0,4	0,4					
		18 П	46		26108							0,1	0,1					
Всего профиля:			47		26108							0,5	0,5					
Балка двутавровая ГОСТ 8239-72*	15ХСНД ГОСТ 6713-75*	14	48		24007							1,2	1,2					
Всего профиля:			49		24007							1,2	1,2					
Листы стальные с ромбическим рифлением ГОСТ 8568-77	ВСт0-2 ГОСТ 380-71*	4	50		71315							0,4	0,4					
Всего профиля:			51		71315							0,4	0,4					

Инв.№ подл. | Подпись и дата | Взам. инв.№ | 114362

Нач. отд.	Манов	
Н. контр.	Мирославская	
Гл. спец.	Гитман	
ГИП	Френкель	
Рук. гр.	Астахова	
Инж.	Потапова	

3.501.2-139.1-3-000.000 ДО

Пролетные строения для железнодорожных мостов с ездой понизу пролетами 33-110 м.

Пролетное строение $L_р$=44,0 м

Стадия	Лист	Листов
Р	27	

Общие данные (продолжение)

Гипротрансмост

Копировал левых Формат А3

25560-06 29

Продолжение

Вид профиля и ГОСТ; ТУ	Марка металла и ГОСТ	Обозначение и размер профиля, мм	№ п.п.	Код: Марки металла	Код: Вида профиля	Код: Размера профиля	Количество, шт.	Длина, мм	Масса металла по элементам конструкции, т: Фермы главные	Связи	Часть проезжая	Приспособления смотровые	Общая масса, т	Масса потребности в металле по кварталам (заполняется изготовителем), т: I	II	III	IV	Заполняется ВЦ
1	2	3	4	5	6	7	8	9	10	11	12	13	14	15	16	17	18	19
			52	3.501.2 - 139.1-3 - 000.000 - 00.03														
Полотно мостовое	стр. 33		53										19,3					
Всего масса металла:			54										133,6					
В том числе по маркам:	15ХСНД ГОСТ 6713-75*		55										15,3					
	15ХСНД-2 ГОСТ 6713-75*		56										0,8					
	10ХСНД-3 ГОСТ 6713-75*		57										98,4					
	10ХСНД ГОСТ 6713-75*		58										12,5					
	16Д ГОСТ 6713-75*		59										3,0					
	ВСт5сп2 ГОСТ 380-71*		60										0,2					
	ВСт3сп2 ГОСТ 380-71*		61										0,6					
	Ст3кп3 ГОСТ 380-71*		62										1,5					
	БСт0-2 ГОСТ 380-71*		63										0,4					
	Ст3кп ГОСТ 380-71*		64										0,9					
Масса поставки элементов по кварталам, т (заполняется заказчиком)	I		65															
	II		66															
	III		67															
	IV		68															

Нач.отд.	Монов	
Н.контр.	Миролюбская	
Гл.спец.	Гитман	
ГИП.	Френкель	
Рук.гр.	Астахова	
Инж.	Потапова	

3.501.2-139.1-3-000.000 ДО

Пролетные строения для железнодорожных мостов с ездой понизу пролетами 33-110 м

Пролетное строение l_p=44,0 м	Стадия	Лист	Листов
	Р	28	

Общие данные (продолжение)

Гипротрансмост

Инв.№ подл. 114362 | Подпись и дата | Взам.инв.№

Копировал Левых Формат А3

25570-06 30

Продолжение

Вид профиля и ГОСТ, ТУ	Марка металла и ГОСТ	Обозначение и размер профиля, мм.	№ пп.	Код: марки металла	Код: вида профиля	Код: размера профиля	количество шт	Длина, мм	Масса металла по элементам конструкции, т: фермы главные	связи	часть проезжая	приспособления смотровые	Общая масса, т.	Масса потребности в металле по кварталам (заполняется изготовителем, т: I	II	III	IV	Заполняется ВЦ
1	2	3	4	5	6	7	8	9	10	11	12	13	14	15	16	17	18	19
			69	3.501.2-139.1-3-000.000-01.03														
Полотно мостовое	стр. 33		70										24,8					
Всего масса металла:			71										139,1					
В том числе по маркам:	15ХСНД ГОСТ 6713-75*		72										18,1					
	15ХСНД-2 ГОСТ 6713-75*		73										0,8					
	10ХСНД-3 ГОСТ 6713-75*		74										98,4					
	10ХСНД ГОСТ 6713-75*		75										12,5					
	16Д ГОСТ 6713-75*		76										3,0					
	ВСт5сп2 ГОСТ 380-71*		77										0,2					
	ВСт3сп2 ГОСТ 380-71*		78										0,6					
	Ст3кп3 ГОСТ 380-71*		79										1,5					
	БСт0-2 ГОСТ 380-71*		80										3,1					
	Ст.3кп ГОСТ 380-71*		81										0,9					
Масса поставки элементов по кварталам, т (заполняется заказчиком)	I		82															
	II		83															
	III		84															
	IV		85															

Инв. № подл. | Подпись и дата | Взамен инв. №
114362

Нач. отд.	Манов	
Н. контр.	Миролюбская	
Гл. спец.	Гитман	
ГИП	Френкель	
Рук. гр.	Астахова	
Инж.	Потапова	

3.501.2-139.1-3-000.000 ДО

Пролетные строения для железнодорожных мостов с ездой понизу пролетами 33-110 м.

Пролетное строение $\ell_р$=44,0 м

Стадия	Лист	Листов
Р	29	

Общие данные (продолжение)

Гипротрансмост

Копировал Цвинская Формат А3

25510-06 31

Продолжение

Вид профиля и ГОСТ, ТУ	Марка металла и ГОСТ	Обозначение и размер профиля, мм.	№ п.п	Код марки металла	Код вида профиля	Код размера профиля	Количество, шт.	Длина, мм.	Масса металла по элементам конструкций, т. Фермы главные	Связи	Часть проезжая	Приспособления смотровые	Общая масса, т.	Масса потребности в металле по кварталам (заполняется изготовителем), т I	II	III	IV	Заполняется ВЦ
1	2	3	4	5	6	7	8	9	10	11	12	13	14	15	16	17	18	19
			86		3.501.2 - 139.1 - 3 - 000.000 - 02.03													
			87										16,8					
Полотно мостовое	стр. 33		88										131,1					
Всего масса металла:			89										15,6					
В том числе по маркам:	15ХСНДГОСТ6713-73*		90										0,8					
	15ХСНД-2ГОСТ6713-75*		91										98,4					
	10ХСНД-3ГОСТ6713-75*		92										9,6					
	10ХСНДГОСТ6713-75*		93										3,0					
	16Д ГОСТ 6713-75*		94										0,2					
	ВСт5сп2ГОСТ380-71*		95										0,1					
	Ст3-3 ГОСТ380-71*		96										0,6					
	ВСт3сп2ГОСТ380-71*		97										1,5					
	Ст3кп3ГОСТ380-71*		98										0,4					
	БСт0-2ГОСТ380-71*		99										0,9					
	Ст3кпГОСТ380-71*		100															
Масса поставки элементов по кварталам, т (заполняется заказчиком)	I		101															
	II		102															
	III		103															
	IV																	

Нач.отд.	Манов		3.501.2-139.1-3-000.000ДО
Н.контр.	Миролюбская		Пролетные строения для железнодорожных мостов с ездой понизу пролетами 33-110 м.
Гл.спец.	Гитман		
ГИП	Френкель		Пролетное строение ℓ_p=44,0 м. — Стадия: Р; Лист: 30; Листов:
Рук.гр.	Астахова		
Инж.	Потапова		Общие данные (продолжение) — Гипротрансмост

Инв.№ подл. | Подпись и дата | Взам. инв.№ 114362

Копировал Ивинская Формат А3

23580-06 32

Продолжение

Вид профиля и ГОСТ, ТУ	Марка металла и ГОСТ	Обозначение и размер профиля, мм.	№ п.п.	Код: Марки металла	Код: Вида профиля	Код: Размера профиля	Количество, шт.	Длина, мм.	Масса металла по элементам конструкции, т: Фермы главные	Связи	Часть проезжая	Приспособления смотровые	Общая масса, т	Масса потребности в металле по кварталам (заполняется изготовителем), т: I	II	III	IV	Заполняется ВЦ
1	2	3	4	5	6	7	8	9	10	11	12	13	14	15	16	17	18	19
			104	3.501.2 - 139.1 - 3 - 000.000-03.03														
Полотно мостовое	стр. 33		105										22,3					
Всего масса металла:			106										136,6					
В том числе по маркам:	15ХСНД ГОСТ 6713-75*		107										18,4					
	15ХСНД-2 ГОСТ 6713-75*		108										0,8					
	10ХСНД-3 ГОСТ 6713-75*		109										98,4					
	10ХСНД ГОСТ 6713-75*		110										9,6					
	16Д ГОСТ 6713-75*		111										3,0					
	ВСт5сп2 ГОСТ 380-71*		112										0,2					
	Ст3-3 ГОСТ 380-71*		113										0,1					
	ВСт3сп2 ГОСТ 380-71*		114										0,6					
	Ст3кп3 ГОСТ 380-71*		115										1,5					
	БСт0-2 ГОСТ 380-71*		116										3,1					
	Ст3кп ГОСТ 380-71*		117										0,9					
Масса поставки элементов по кварталам, т (заполняется заказчиком)	I		118															
	II		119															
	III		120															
	IV		121															

Взам. инв. №

Подпись и дата

Инв. № подл. 114362

Нач. отд	Манов		3.501.2-139.1-3-000.000 ДО
Н. контр.	Миралюбская		Пролетные строения для железнодорожных мостов с ездой понизу пролетами 33-110 м.
Гл. спец.	Гитман		
ГИП	Френкель		Стадия: Р; Лист: 31; Листов:
Рук. гр.	Астахова		Пролетное строение $l_р$=44,0 м.
Инж.	Потапова		Общие данные (продолжение)
			Гипротрансмост

Копировал Ивинская Формат А3

Техническая спецификация металла мостового полотна для исполнений с дополнительным номером 03

Вид профиля и ГОСТ, ТУ	Марка металла и ГОСТ	Обозначение и размер профиля, мм.	№ п.п.	Код: марки металла	Код: вида профиля	Код: размера профиля	Количество, шт.	Длина, мм.	Масса металла для испол. 3.501.2-139.1-3-000.000: —	01	02	03	Общая масса, т.	Масса потребности в металле по кварталам (заполняется изготовителем), т.: I	II	III	IV	Заполняется ВЦ
1	2	3	4	5	6	7	8	9	10	11	12	13	14	15	16	17	18	19
Сталь толстолистовая ГОСТ 19903-74	15ХСНД ГОСТ 6713-75*	10	1		71110				0,2	0,2	0,2	0,2						
		16	2		71110				0,2	0,2	0,2	0,2						
		20	3		71110						0,3	0,3						
	Итого		4		71110				0,4	0,4	0,7	0,7						
	15ХСНД-2 ГОСТ 6713-75*	10	5		71110				0,7	0,7	0,7	0,7						
	16Д ГОСТ 6713-75*	4	6		71110				2,1	2,1	2,1	2,1						
		20	7		71110				0,3	0,3	0,3	0,3						
	Итого:		8		71110				2,4	2,4	2,4	2,4						
	Ст3-3 ГОСТ 380-71*	10	9		71110						0,1	0,1						
Всего профиля:			10		71110				3,5	3,5	3,9	3,9						
Сталь угловая равнополочная ГОСТ 8509-72*	15ХСНД ГОСТ 6713-75*	Б-80×80×8	11		21113				3,3	3,3	3,3	3,3						
		Б-90×90×9	12		21113				0,2	0,2	0,2	0,2						
		Б-100×100×12	13		21113				0,4	0,4	0,4	0,4						
	Итого:		14		21113				3,9	3,9	3,9	3,9						
	10ХСНД ГОСТ 6713-75*	Б-160×160×16	15		21113				3,8	3,8	3,7	3,7						
Всего профиля:			16		21113				7,7	7,7	7,6	7,6						

Исполнения пролетного строения даны на стр. 45 табл. 4 и 5

Нач.отд.	Манов	
Н.контр.	Миролюбская	
Гл.спец.	Гитман	
ГИП	Френкель	
Рук.гр.	Астахова	
Инж.	Потапова	

3.501.2-139.1-3-000.000 ДО

Пролетные строения для железнодорожных мостов с ездой понизу пролетами 33-110 м.

Пролетное строение ℓ_p=44,0 м.

Стадия	Лист	Листов
Р	32	

Общие данные (продолжение)

Гипротрансмост

Инв. № подл. | Подпись и дата | Взам. инв. №
1144362

Копировал Ивинская Формат А3

25510-06 34

Продолжение

Вид профиля и ГОСТ, ТУ	Марка металла и ГОСТ	Обозначение и размер профиля, мм.	№ п.п.	Код: марки металла	Код: вида профиля	Код: размера профиля	Количество, шт.	Длина, мм.	Масса металла для испол. 3.501.2-139.1-3-000.000: –	01	02	03	Общая масса, т.	Масса потребности в металле по кварталам (заполняется изготовителем), т.: I	II	III	IV	Заполняется ВЦ
1	2	3	4	5	6	7	8	9	10	11	12	13	14	15	16	17	18	19
Сталь угловая неравнополочная ГОСТ 8510-72*	15ХСНД ГОСТ 6713-75*	Б-125×80×8	17		22004					2,6		2,6						
		Б-160×100×10	18		22004					0,2		0,2						
	Итого:		19		22004					2,8		2,8						
	10ХСНД ГОСТ 6713-75*	Б-160×100×12	20		22004				2,8	2,8								
Всего профиля:			21		22004				2,8	5,6		2,8						
Сталь горячекатаная для армирования железобетонных конструкций ГОСТ 5781-82	ВСт3сп2 ГОСТ 380-71*	12А-I	22		093011				0,2	0,2	0,2	0,2						
	Ст3кп3 ГОСТ 380-71*	20А-I	23		093011				0,9	0,9	0,9	0,9						
Всего профиля:			24		093011				1,1	1,1	1,1	1,1						
Швеллер ГОСТ 8240-72*	15ХСНД ГОСТ 6713-75*	20П	25		26506				3,3	3,3	3,3	3,3						
Всего профиля:			26		26506				3,3	3,3	3,3	3,3						
Листы стальные с ромбическим рифлением ГОСТ 8568-77	БСт0-2 ГОСТ 380-71*	δ = 4	27		71315					2,7		2,7						
Всего профиля:			28		71315					2,7		2,7						
Сталь оцинкованная ГОСТ 14918-80	Сп3кп ГОСТ 380-71*	δ = 0,8	29		111120				0,9	0,9	0,9	0,9						
Всего профиля:			30		111120				0,9	0,9	0,9	0,9						

Инв. № подл. 114362 | Подпись и дата | Взам. инв. №

Нач. отд.	Монов	
Н. контр.	Миролюбская	
Гл. спец.	Гитман	
ГИП	Френкель	
Рук. гр.	Астахова	
Инж.	Потапова	

3.501.2-139.1-3-000.000 ДО

Пролетные строения для железнодорожных мостов с ездой понизу пролетами 33-110 м.

Пролетное строение $\ell_р$-44,0 м.

Стадия	Лист	Листов
Р	33	

Общие данные (продолжение)

Гипротрансмост

Копировал Ивинская Формат А3

Продолжение

Вид профиля и ГОСТ; ТУ	Марка металла и ГОСТ	Обозначение и размер профиля, мм.	№ п.п.	Код: Марки металла	Код: вида профиля	Код: Размера профиля	Количество, шт.	Длина, мм.	Масса металла для испол. 3.501.2-139.1-3-000.000: —	01	02	03	Общая масса, т.	Масса потребности в металле по кварталам (заполняется изготовителем), т: I	II	III	IV	Заполняется ВЦ
1	2	3	4	5	6	7	8	9	10	11	12	13	14	15	16	17	18	19
Всего металла:			31						19,3	24,8	16,8	22,3						
В том числе по маркам	15ХСНД ГОСТ 6713-75*		32						7,6	10,4	7,9	10,7						
	15ХСНД-2 ГОСТ 6713-75*		33						0,7	0,7	0,7	0,7						
	10ХСНД ГОСТ 6713-75*		34						6,6	6,6	3,7	3,7						
	16Д ГОСТ 6713-75*		35						2,4	2,4	2,4	2,4						
	Ст3-3 ГОСТ 380-71*		36								0,1	0,1						
	ВСт3сп2 ГОСТ 380-71*		37						0,2	0,2	0,2	0,2						
	Ст3кп3 ГОСТ 380-71*		38						0,9	0,9	0,9	0,9						
	БСт0-2 ГОСТ 380-71*		39							2,7		2,7						
	Ст3кп ГОСТ 380-71*		40						0,9	0,9	0,9	0,9						

Инв. № подл. | Подпись и дата | Взам. инв. №
114.362

Нач. отд.	Манов	
Н. контр.	Миролюбская	
Гл. спец.	Гитман	
ГИП	Френкель	
Рук. гр.	Астахова	
Инж.	Потапова	

3.501.2-139.1-3-000.000 ДО

Пролетные строения для железнодорожных мостов с ездой понизу пролетами 33-110 м.

Пролетное строение ℓ_p=44,0 м.

Стадия	Лист	Листов
Р	34	

Общие данные (продолжение)

Гипротрансмост

Копировал Ивинская Формат А3

25310-06 36

1. Общие указания

1.1. Рабочие чертежи разработаны на основании технических решений, утвержденных заключением МПС за № 15/38 от 19 марта 1984 г.

1.2. Временная нормативная подвижная нагрузка 014. Нагрузка на тротуары 400 кг/м². Ветровая нагрузка: при отсутствии на мосту временной подвижной нагрузки - 180 кг/м²; при наличии на мосту временной вертикальной нагрузки - 100 кг/м².

1.3. Постоянная нормативная нагрузка принята в расчете 5,54 т/м пролетного строения. Фактическая нормативная нагрузка дана на стр. 46.

1.4. Монтажные нагрузки даны в „Указаниях по монтажу пролетного строения" стр. 41.

1.5. Мероприятия по антикоррозийной защите металлоконструкций должны соответствовать нормам СНиП II-28-73* с учетом степени агрессивного воздействия среды. Защите от коррозии подлежат только наружные поверхности элементов металлоконструкции; защита внутренних поверхностей замкнутых элементов поясов и портальных раскосов не предусмотрена.

Лакокрасочные материалы, рекомендуемые для защиты металлоконструкции, эксплуатируемой в средах со слабоагрессивным воздействием даны в табл. 1. При эксплуатации в средах со средне- и сильноагрессивным воздействием, число слоев рекомендуемого покрывного лакокрасочного материала необходимо увеличить соответственно на 1 или 2 слоя. Срок службы лакокрасочных покрытий должен быть не менее 8 лет.

Применение материалов, не предусмотренных табл. 1, должно быть согласовано с МПС.

Указания по выполнению технологического режима окраски даны в руководящем техническом материале „Конструкции мостовые металлические. Покрытия лакокрасочные" (Минтрансстрой, МПС 1976 г)

Таблица 1

Тип исполнения по СНиП 2.05.03-84	Дополнительный номер исполн. пролетного строения	Грунтовка		Покрывной материал		
		Марка	Кол. слоев	Марка	Цвет	Кол. слоев
Обычное	01	ФЛ-03К ГОСТ 9109-81	3	ХВ-124 ГОСТ 10144-74	серый	3
				ХВ-125 ГОСТ 10144-74	серебристый	2
				ХС-119 ГОСТ 21842-76	серый	3
Северное А и Б	02; 03	ХС-059 ГОСТ 23494-79	3	ХВ-124 ГОСТ 10144-74	серый	3
				ХС-119 ГОСТ 21842-76	серый	3
				ХС-759 ГОСТ 23494-79	серый	3

Нач. отд.	Монов	
Н. контр.	Миролюбская	
Гл. спец.	Гитман	
ГИП	Френкель	
Рук. гр.	Астахова	
Инж.	Потапова	

3.501.2-139.1-3-000.000 ДО

Пролетные строения для железнодорожных мостов с ездой понизу пролетами 33-110 м.

Пролетное строение Ер=44.0 м

Стадия	Лист	Листов
Р	35	

Общие данные (продолжение)

Гипротрансмост

Инв. № подл. 114362 | Подпись и дата | Взам. инв. №

Копировал Карпова 25510-06 37 Формат А3

1.6. В рабочей документации использовано изобретение по авторскому свидетельству СССР № 1101491 кл. Е01Д 7/02.

1.7. Установку подвижных опорных частей осуществлять по данным табл. 2 составленной по формуле:

$$a = -\frac{\delta_{вр}}{2} - \alpha (t - t_{ср}) \ell,$$

где a - смещение оси нижней плиты относительно оси шарнира; положительное значение смещения a - в сторону из пролета, отрицательное смещение a - в сторону пролета;

$\delta_{вр}$ - перемещение от временной нагрузки, см;

$\alpha = 0{,}000012$ - коэффициент линейного расширения, $\frac{1}{\text{градус}\ C}$;

t - температура установки, градус С;

$t_{ср} = \frac{T_{макс} - T_{мин}}{2}$, градус С;

$T_{макс}$ и $T_{мин}$ - абсолютные значения максимальной и минимальной температуры местности по СНиП II-1-82, градус С.

Таблица 2

$(t - t_{ср})$, °С	-40	-35	-30	-25	-20	-15	-10	-5	0	5
a, мм	20	17	15	13	11	9	7	5	3	1

Продолжение табл. 2

$(t - t_{ср})$, °С	10	15	20	25	30	35	40
a, мм	-1	-3	-5	-7	-9	-11	-13

Нач. отд.	Манов		3.501.2-139.1-3-000.000 ДО	
Н.контр.	Мирлюбская		Пролетные строения для железнодорожных мостов с гздой понизу пролетами 33-110 м.	
Гл. спец.	Гитман			Стадия Лист Листов
ГИП	Френкель		Пролетное строение Ср=44.0м	Р 36
Рук. гр.	Астахова		Общие данные (продолжение)	Гипротрансмост
Инж.	Потапова			

Копировал Карпова Формат А3

Инв. № подл. | Подпись и дата | Взам. инв. №
114.362

2. Указания по монтажу пролетного строения

2.1. Введение

Монтаж пролетного строения следует вести согласно проекта, который должен быть разработан специализированной организацией.

В проекте должна быть указана очередность сборки, места постановки пробок и высокопрочных болтов, расположение подвижных и неподвижных опорных частей. Положение секторов подвижных опорных частей на каждой опоре должно быть дано с учетом суммарных перемещений от сборки и от изменения температуры.

На монтаже должно быть обеспечено опирание пролетного строения на постоянные опорные части. Опирание должно быть с обеспечением плотности и отсутствием перекоса в продольном и поперечном направлениях.

Все соприкасающиеся поверхности монтажных соединений на высокопрочных болтах перед сборкой должны быть подвергнуты пескоструйной очистке. Сборку монтажных соединений необходимо производить в минимальные сроки-не более чем через трое суток после очистки контактных поверхностей.

Усилие натяжения высокопрочного болта М22-22,4 т.

Пролетное строение запроектировано из условия монтажа внавес с длиной консоли равной длине собираемого пролета.

Расчетные монтажные нагрузки не должны превышать нагрузок, указанных в табл.3. Места приложения монтажных нагрузок должны соответствовать местам приложения по рис. 1.

Перед сборкой внавес двух последних панелей при вылете консоли $C_к$ необходимо произвести контроль монтажных нагрузок путем подъемки пролетного строения на домкратах и сравнения полученных фактических опорных реакций с расчетными R, по табл. 4.

При монтаже пролетного строения необходимо строго соблюдать правила техники безопасности и требования проекта монтажа.

2.2. Сборка элементов для навесного монтажа

Предусмотренные настоящими рабочими чертежами элементы для навесного монтажа следует заказывать строго в соответствии с проектом монтажа, учитывая что один комплект может обеспечить сборку внавес нескольких пролетных строений.

Элементы для навесного монтажа разработаны для расстояния между осями опирания пролетных строений 930см. При других расстояниях конструкцию соединительных элементов следует откорректировать.

Все детали опорного узла НС, предусмотренные спецификацией 3.501.2-139.1-6-803.000, следует монтировать на укрупнительной сборке вместе с приопорным элементом нижнего пояса анкерного пролета.

Далее, опорные узлы анкерного и собираемого пролетов опирают на постоянные опорные части с обеспечением плот-

Нач. отд.	Монов		3.501.2-139.1-3-000.000 ДО	
Н. контр.	Мирошкевская		Пролетные строения для железнодорожных мостов с ездой понизу пролетами 33-110 м.	
Гл. спец.	Гитман			
ГИП	Френкель			
Рук. гр.	Астахова			Стадия: Р; Лист: 37; Листов:
Инж.	Потапова		Пролетное строение $L_р$=99,0м	
			Общие данные (продолжение)	Гипротрансмост

Копировал Карпова Формат А3.

Инв. № подл. | Подпись и дата | Взам. инв. №
11-362

нового прилегания (приторцовки) накладок поз.5 к нижнему горизонтальному листу нижнего пояса (чертеж 3.501.2-139.1-6-108.000 сб)

Затем монтируют стойку поз.2 и верхний пояс поз 1 по схеме расположения 3.501.2-139.1-3-800.000. Сборку элементов для навесного монтажа заканчивают установкой верхних продольных связей.

2.3. Прогиб консоли навесного пролета

Настоящими рабочими чертежами обеспечено приближенное совпадение отметок узлов Н0 и Н6 собираемой вчавес консоли. Расчетное превышение узла Н0 над узлом Н6 дано в табл. 4.

Для этого длина верхнего пояса элементов для навесного монтажа принята укороченной на величину, соответствующую упругому прогибу конца консоли собираемого пролета.

2.4. Разборка элементов для навесного монтажа.

Разборку элементов для навесного монтажа следует вести после снятия усилия с этих элементов. Для этого необходимо произвести поддомкрачивание собираемого пролетного строения под свободным (не связанным с элементами для навесного монтажа) опорным узлом. Усилие поддомкрачивания R_2 и величина выбираемого упругого прогиба Δ от нагрузок по табл. 3 приведены в табл. 4. В процессе монтажа указанные величины должны быть соответственно уточнены.

Разборку элементов для навесного монтажа следует начать с демонтажа верхних связей. Далее следует разобрать узел В0. В узле В1 снять болты, присоединяющие элемент верхнего пояса для навесного монтажа. Демонтировать верхние элементы для навесного монтажа поз.1 и стойки поз.2 по чертежу 3.501.2-139.1-3-800.000. Установить диафрагму поз.1, уголки поз. 11 и 12 и лист поз. 6 по чертежу 3.501.2-139.1-6-113.000 сб и затянуть высокопрочные болты на проектное усилие.

Разборка узла НС по чертежу 3.501.2-139.1-6-803.000. должна включать разболчивание высокопрочных болтов в пределах фасонки поз.2 и накладки поз.1 внутренние накладки поз.1 разрезать газовой резкой по линиям, соответствующим торцам нижнего пояса. Поверхность реза зачистить абразивным инструментом. Все свободные отверстия заполнить высокопрочными болтами.

Разборку всех элементов для навесного монтажа необходимо производить последовательно для каждой ветви и каждой из плоскостей главных ферм.

2.5. Включение проезжей части в совместную работу с главными фермами.

Элементом, обеспечивающим включение проезжей части в совместную работу с главными фермами является распорка диафраем РД1 по чертежу 3.501.2-139.1-7-305.000. После окончания монтажа пролетного строения, болты, присоединяющие распорку РД1

Инв. № подл. | Подпись и дата | Взам. инв. №
114362

Нач. отд	Монов		3.501.2-139.1-3-000.000 ДО	
Н. контр	Мирошниченко		Пролетные строения для железнодорожных мостов с ездой понизу пролетами 33-110 м.	
Гл. спец	Гитман			Стадия: Р; Лист: 38; Листов:
ГИП	Френкель		Пролетное строение Ер=44,0м	
Рук. гр.	Ястахова		Общие данные (продолжение)	Гипротрансмост
Инж.	Потапова			

Копировал Карпова Формат А3

25370-06 40

к фасонкам, ослабить на всем пролетном строении и снова затянуть на контролируемое усилие 22,4 т. Это необходимо для снятия усилий в нижних продольных связях от частичного включения проезжей части в совместную работу с главными фермами на нагрузку от навесной сборки.

2.6. Герметизация элементов главных ферм

После окончания работ по затяжке всех высокопрочных болтов монтажных соединений главных ферм, необходимо загерметизировать каждый из коробчатых элементов верхнего и нижнего поясов и опорных раскосов.

Герметизация указанных элементов заключается в постановке компенсаторов люков КЛ 1 по чертежу 3.501.2-139.1-7-101.100 и горизонтальных накладок, соответствующих узлу 2 по чертежу 3.501.2-139.1-7-101.200, расположенному в узлах главных ферм марки ГФ7, ГФ8, ГФ10, ГФ11, а также в выполнении требований чертежей 3.501.2-139.1-6-111.000 и 3.501.2-139.1-6-112.000.

Перед герметизацией замкнутых сечений необходимо удалить из элементов грязь, мусор, воду и прочее сжатым воздухом. Замкнутые элементы должны быть освидетельствованы и по данным освидетельствования составлен акт.

Контактные поверхности люка и его крышки должны быть подвергнуты пескоструйной обработке.

Для постановки листа по чертежу 3.501.2-139.1-7-101.100СБ или горизонтальных накладок Г, соответствующих узлу 2 по чертежу 3.501.2-139.1-7-101.200СБ, затянуть болты группы Б при открытом люке. Установить горизонтальный лист, служащий заглушкой и затянуть болты группы А на контролируемое усилие.

2.7. Разгерметизация элементов главных ферм при эксплуатации пролетного строения

Разгерметизацию элементов главных ферм при необходимости замены элементов узлов вести в порядке, обратном изложенному в п. 2.6. Одновременно разрешается разгерметизировать не более 2 люков.

После окончания работ по замене элементов узла, люки загерметизировать в соответствии с п. 2.6.

Ограничения скорости движения по мосту при разгерметизированных люках не требуется.

2.8. Герметизация узлов главных ферм

Узлы ГФ5, чертеж 3.501.2-139.1-6-111.000, ГФ6, чертеж 3.501.2-139.1-6-112.000, подлежат герметизации заполнению пластифицированной битумно-бутилкаучуковой мастикой марки МББП-80 или МББП-65 по ТУ 21-27-40-83. Мастику необходимо наносить непосредственно после монтажа последнего, для данного узла, элемента нижнего пояса, до монтажа подвески и раскоса. Превышение мастики над верхним горизонтальным листом нижнего пояса должно быть не менее 10мм.

Нач. отд.	Маков		3.501.2-139.1-3-000.000 ДО	
Н. контр.	Мирлюбовская			
Д. спец.	Гитман		Пролетные строения для железнодорожных мостов с ездой понизу пролетами 33-110м	
ГИП	Френкель			
Рук. гр.	Астахова		Пролетное строение Ср=44,0м	Стадия: Р; Лист: 39; Листов:
Инж.	Потапова			
			Общие данные (продолжение)	Гипротрансмост

Копировал Карпова Формат А3

Инв. № подл. | Подпись и дата | Взам. инв. №
114362

Рис.1

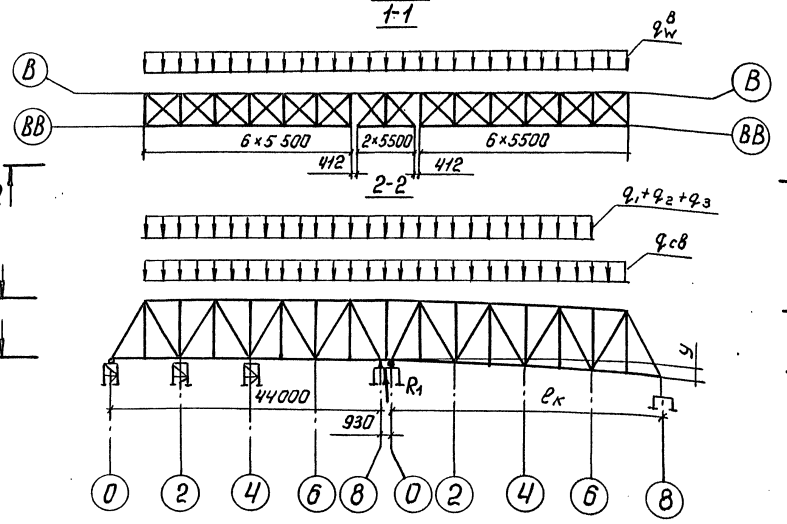

Рис.2

Остальное см. рис.1

Рис.3

Остальное см. рис.2

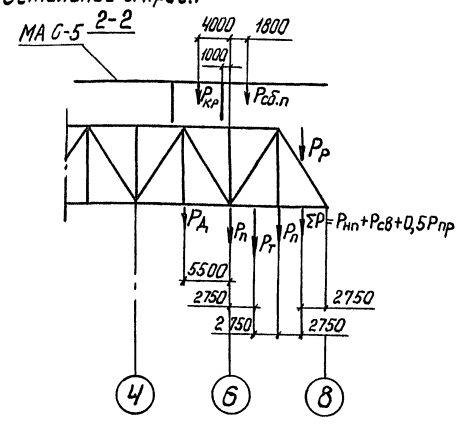

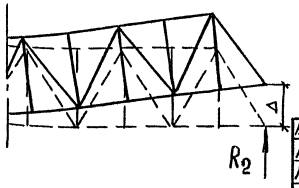

Таблица 3

Нагрузки на 1 плоскость гл. ферм.											
Пролетное строение	Подкрановый путь и проходы	Путь подачи элементов	Производственные нагрузки	Монтажный агрегат МАГ-5	Подмости агрегата	Подмости пролетного строения	Дрезина	Тележка подачи элемента	Нижний пояс	Раскос	Продольная балка
$1,1 q_{св}$	q_1	q_2	q_3	$P_{кр}$	$P_{св.п}$	$P_п$	$P_д$	$P_т$	$1,1 \times P_{нп}$	$1,1 \times 1,2 P_р$	$1,1 P_{пр.б}$
т/м				т							
1,40	0,2	0,2	0,03	11,5	5,5	1,5	5	1	2,01	2,00	0,67

Продолжение табл.3

Нижние продольные связи	Ветровая нагрузка $q=100$ кг/м²		
	на нижний пояс $q_w^н$	на верхний пояс $q_w^в$	на монтажный агрегат $q_w^к$
$1,1 \times P_{св}$	т/м		
т			
0,63	0,29	0,17	4

Таблица 4

$l_к$, м	R_1, т	R_2, т	y, мм	Δ, мм
33,0	150,4	—	—	—
44,0	—	55,5	225	272

Гл.инж.ин-та	Журавов	
Н.конгр.	Миролюбская	
Нач.отд.	Манов	
Гл.спец.	Гитман	
ГИП	Френкель	
Рук.гр.	Астахова	
Инж	Потапова	

3.501.2-139.1-3-000.000 ДО

Пролетные строения для железнодорожных мостов с ездой понизу пролетами 33-110 м.

Пролетное строение $l_р$=44,0 м

Стадия	Лист	Листов
Р	40	

Общие данные (окончание)

Гипротрансмост

Копировал: Ивинская

Формат А3

Инв.№ подл. | Подпись и дата | Взам. инв.№

114362

Рис.1

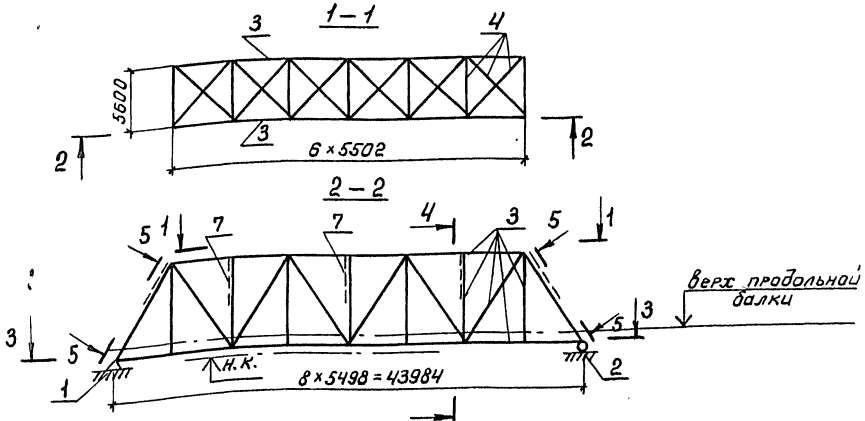

Рис.2

Остальное - см. рис.1

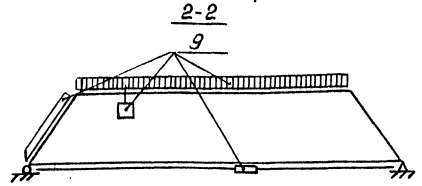

Рис.3

Остальное - см. рис.1

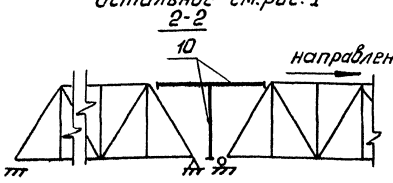

1. Исходные данные для проектирования и нормативные нагрузки даны в „Общих указаниях."
2. Составные части пролетного строения даны в табл. 1
3. Строительные высоты и фактическая длина пролетного строения даны в табл. 2.
4. Проекты и перемещения даны в табл. 3.
5. Исполнения пролетного строения даны в табл. 4 и 5.
6. Конструктивные показатели пролетного строения даны в табл. 6.
7. Строительные коэффициенты даны в табл. 7 без учета массы болтов.
8. Объемы работ даны в табл. 8
9. Глубина врубки поперечин дана в табл. 9.
10. Толщина подливки под бездеалластной плитой дана в табл. 10.
11. Строительный подъем дан в табл. 11.
12. Заводские длины даны на рис. 8.
13. Сведения об установке опорных частей даны в „Общих указаниях".

Таблица 1

Поз.	Обозначение	Наименование	Кол.	Дополнительные указания
1	3.501-35 Тип III	Часть опорная подвижная	2	Рис.1
2	3.501-35 Тип III	Часть опорная неподвижная	2	Рис.1
3	3.501.2-139.1-3-100.000	Фермы главные	1	Рис.1
4	3.501.2-139.1-3-200.000	Связи верхние	1	Рис.1
5	3.501.2-139.1-3-300.000	Связи нижние	1	Рис.1
6	3.501.2-139.1-3-400.000	Связи портальные	1	Рис.1
7	3.501.2-139.1-3-500.000	Связи поперечные	1	Рис.1
8	3.501.2-139.1-3-600.000	Часть проезжая	1	Рис.1
9	3.501.2-139.1-3-700.000	Приспособления смотровые	1	Рис.2
10	3.501.2-139.1-3-800.000	Элементы для навесного монтажа	1	Рис.3
11	3.501.2-139.1-3-900.000	Полотно мостовое	1	Рис.1

Гл.инж.инст.	Журавов		3.501.2-139.1-3-000.000 ВО
Н. контр.	Миролюбская		Пролетные строения для железнодорожных мостов с ездой понизу пролетами 33-110 м.
Нач.отд.	Монов		
Гл.спец.	Гитман		Стадия Р; Лист 41; Листов
ГИП	Френкель		Пролетное строение $\ell_р$=44,0м.
Рук.гр.	Астахова		
Инж.	Ларина		Общий вид (начало)
			Гипротрансмост

Копировал. Ивинская Формат А3

25519-06 43

Инв.№ подл. | 113819 | Подпись и дата | Взамен инв.№

Рис.4

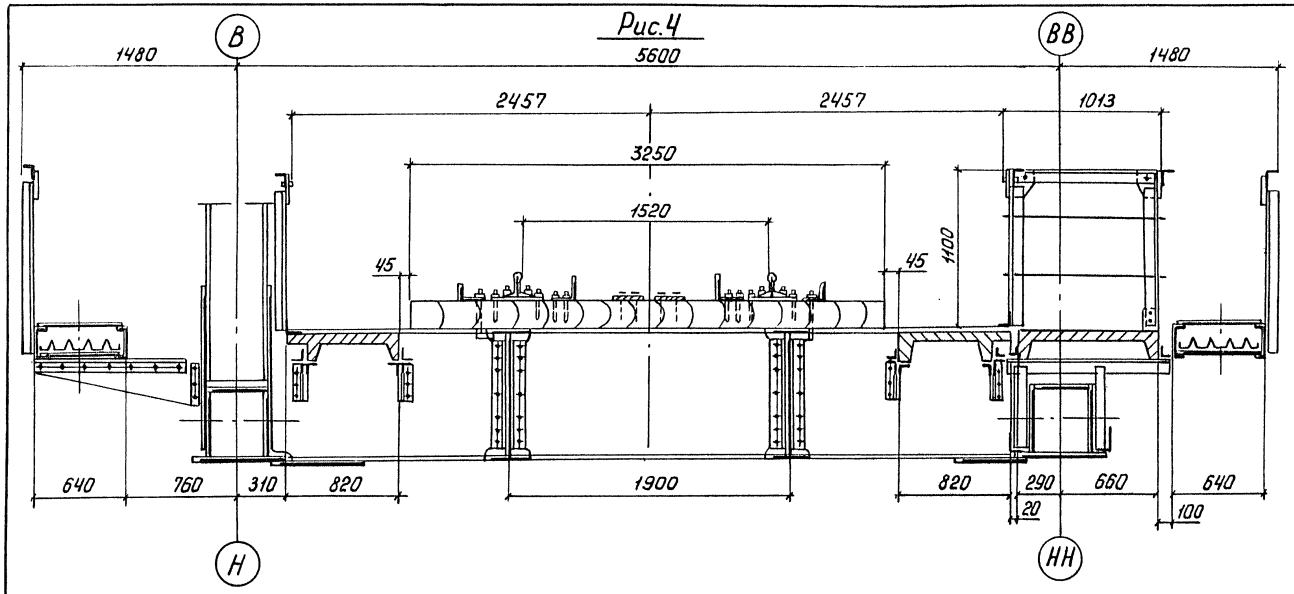

Рис.5

остальное - см. рис.4

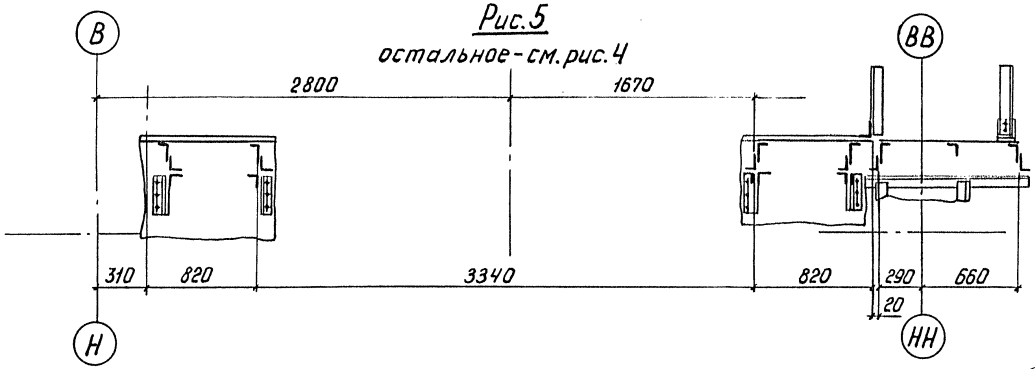

Гл. инж. ин-та	Журавов		3.501.2-139.1-3-000.000 ВО
Н. контр.	Миролюбская		Пролетные строения для железнодорожных мостов с ездой понизу пролетами 33-110 м.
Нач. отд.	Монов		Пролетное строение $\ell_р$ = 44,0 м. — Стадия: Р; Лист: 42; Листов:
Гл. спец.	Гитман		Общий вид (продолжение) — Гипротрансмост
ГИП	Френкель		
Рук. гр.	Астахова		

Инв. № подл. 113819 | Подпись и дата | Взам. инв. №

Копировал Ивинская Формат А3

25370-06 44

Рис. 6

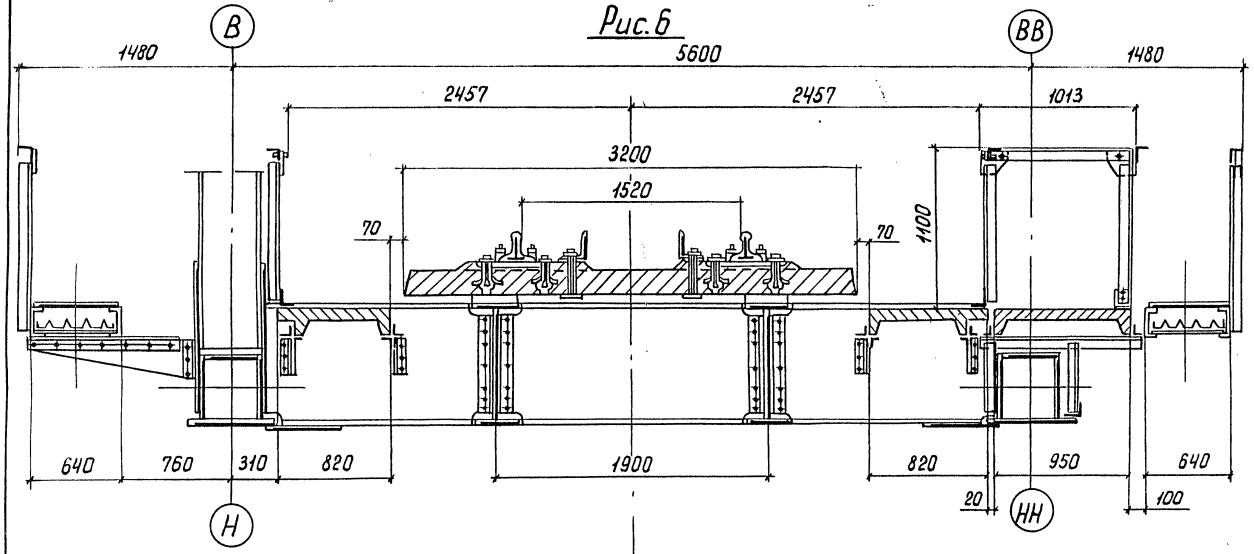

Рис. 7

остальное - см. рис. 6

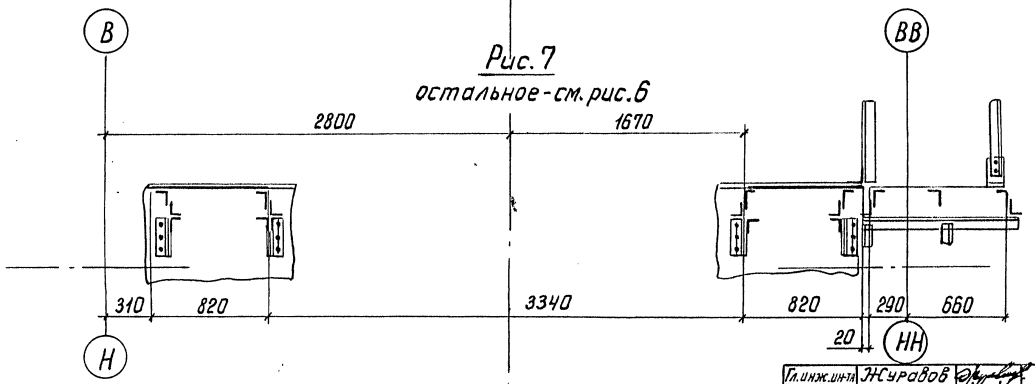

Гл. инж. инта	Журавов	
Нач. отд.	Манов	
Н. контр.	Миролюбская	
Гл. спец.	Гитман	
ГИП	Френкель	
Рук. гр.	Астакова	

3.501.2-139.1-3-000.000ВО

Пролетные строения для железнодорожных мостов с ездой понизу пролетами 33-110 м.

Пролетное строение $l_р$=44,0 м.	Стадия	Лист	Листов
	Р	43	
Общий вид (продолжение)	Гипротрансмост		

Инв. № подл. 113819 | Подпись и дата | Взам. инв. №

Копировал Ивинская Формат А3

25310-06 45

Таблица 2

Расстояние в мм		
От верха продольной балки	до низа конструкции в пролете	1037
	до опорной площадки	1480
От опорной площадки	до центра шарнира	420
	до центра опорного узла	835
Фактическая длина при температуре 20°С и действии постоянной нагрузки	между осями опирания	43984
	главных ферм	44724
	проезжей части	44780

Таблица 3

Воздействие	Прогибы узла Н4		Перемещение узла Н8, см
	δ, см	δ/ℓ	
постоянная нагрузка	1,51	1/2967	0,60
временная нагрузка	3,94	1/1137	1,40
изменения температуры на 40°С	—	—	2,15

Таблица 4

Обозначение	Характеристика исполнения		Рис.	Табл.
	Мостовое полотно	Тротуары и убежища		
3.501.2-139.1-3-000.000	на деревянных поперечинах	железобетонные	4	9
-01		металлические	5	
-02	на безбалластной железобетонной плите	железобетонные	6	10
-03		металлические	7	

Таблица 5

Дополнительный номер исполнения	Характеристика исполнения	Т мин.
01	Обычное	до минус 40°С включительно
02	Северное А	ниже минус 40°С до минус 50°С включительно
03	Северное Б	ниже минус 50°С

Таблица 6

Наименование	Измеритель	Кол.
Наибольшая масса монтажного элемента	т	1,89
Применяемый диаметр монтажных отверстий	мм	25
Наибольшая толщина сбалчиваемого пакета	мм	74
Наибольшее количество сбалчиваемых тел	шт	6

Таблица 7

Наименование элементов	Строительный коэффициент
Пояс нижний	1,51
Пояс верхний	1,58
Раскосы растянутые	0,91
Раскосы опорные	0,93
Раскосы сжатые	0,92
Раскосы сжато-вытянутые	0,91
Подвески	0,91
Стойки	0,94
Фермы главные	1,21
Балки продольные	1,25
Балки поперечные	0,99

Инв.№ подл. | Подпись и дата | Взам. инв.№ 113819

Гл.инж.инта	Журавов		3.501.2-139.1-3-000.00080
Н.контр.	Мирлюбская		
Нач.отд.	Манов		Пролетные строения для железнодорожных мостов с ездой понизу пролетами 33-110 м.
Гл.спец.	Гитман		
ГИП	Френкель		Пролетное строение ℓр=44,0 м — Стадия: Р; Лист: 44; Листов:
Рук.гр.	Астахова		
Инж.	Акулова		Общий вид (продолжение) — Гипротрансмост

Копировал Ивинская Формат А3

25510-06 4/6

Таблица 8

Наименование	Кол. на исполн. 3.501.2-139.1-3-000.000-																			
	—					01					02					03				
	масса, т.			Нагрузка, т/м	процент от главных ферм	масса, т			Нагрузка, т/м	процент от главных ферм	масса, т			Нагрузка, т/м	процент от главных ферм	масса, т			Нагрузка, т/м	процент от главных ферм
	конструкции	высокопрочных болтов	Всего			Конструкции	Высокопрочных болтов	Всего			Конструкции	Высокопрочных болтов	Всего			Конструкции	Высокопрочных болтов	Всего		
Металл																				
Фермы главные	61,99	3,70	65,69	1,49	100	61,99	3,70	65,69	1,49	100	61,99	3,70	65,69	1,49	100	61,99	3,70	65,69	1,49	100
Связи верхние	6,85	0,10	6,95	0,16	10,5	6,85	0,10	6,95	0,16	10,5	6,85	0,10	6,95	0,16	10,5	6,85	0,10	6,95	0,16	10,5
Связи нижние	3,58	0,44	4,02	0,09	6,1	3,58	0,44	4,02	0,09	6,1	3,58	0,44	4,02	0,09	6,1	3,58	0,44	4,02	0,09	6,1
Связи портальные	2,11	0,15	2,26	0,05	3,5	2,11	0,15	2,26	0,05	3,5	2,11	0,15	2,26	0,05	3,5	2,11	0,15	2,26	0,05	3,5
Связи поперечные	0,64	0,09	0,73	0,02	1,1	0,64	0,09	0,73	0,02	1,1	0,64	0,09	0,73	0,02	1,1	0,64	0,09	0,73	0,02	1,1
Приспособления смотровые	8,66	0,30	8,96	0,20	13,6	8,66	0,30	8,96	0,20	13,6	8,66	0,30	8,96	0,20	13,6	8,66	0,30	8,96	0,20	13,6
Полотно мостовое	19,76	0,20	19,96	0,45	30,4	25,23	0,20	25,43	0,58	38,7	17,53	0,12	17,65	0,40	26,9	23,00	0,12	23,12	0,53	35,2
Часть проезжая	31,35	1,35	32,70	0,74	49,8	31,35	1,35	32,70	0,74	49,8	31,07	1,35	32,42	0,74	49,4	31,07	1,35	32,42	0,74	49,4
Итого:	134,94	6,33	141,27	3,21		140,41	6,33	146,74	3,33		132,43	6,25	138,68	3,15		137,90	6,25	144,5	3,28	
Железобетон																				
Полотно мостовое			18,72	0,43									81,13	1,84				62,41	1,42	
Древесина																				
Полотно мостовое			15,53	0,35				15,53	0,35											
Всего:	134,94	6,33	175,52	3,99		140,41	6,33	162,27	3,69		132,43	6,25	219,81	5,00		137,90	6,25	206,91	4,70	

Гл. инж. ин-та	Журавов	
Н. контр.	Миролюбская	
Нач. отд	Монов	
Гл. спец.	Гитман	
ГИП	Френкель	
Рук. гр.	Астахова	
Инж	Ларина	

3.501.2-139.1-3-000.000ВО

Пролетные строения для железнодорожных мостов с ездой понизу пролетами 33-110 м.

Пролетное строение l_p=44,0 м.	Стадия	Лист	Листов
	Р	45	

Общий вид (продолжение)

Гипротрансмост

Инв № подл. 113819 | Подпись и дата | Взам. инв. №

Копировал Ивинская 25510-06 47 Формат А3

Рис. 8

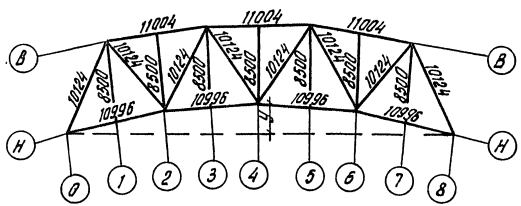

Таблица 9

Наименование узла по рис. 9		Н0	Н1	Н2	Н3	Н4	Н5	Н6	Н7	Н8
Глубина врубки „а" по сечению, мм	над рыбкой	32	29	25	21	21	21	25	29	32
	в пролете	20-13	13-9	9-5	5	5	5-9	9-13	13-20	

Таблица 10

Наименование узла по рис. 10		Н0	Н1	Н2	Н3	Н4	Н5	Н6	Н7	Н8
Толщина подливки „б" по сечению, мм	над рыбкой	30	33	38	41	41	41	38	33	30
	в пролете	42-49	49-54	54-57	57	57	57-54	54-49	49-42	

Рис. 9

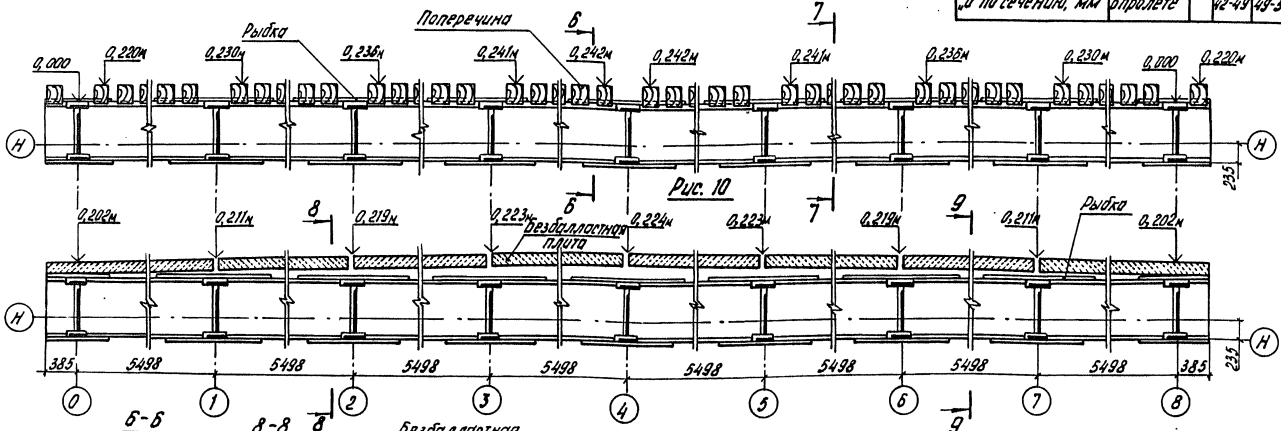

Рис. 10

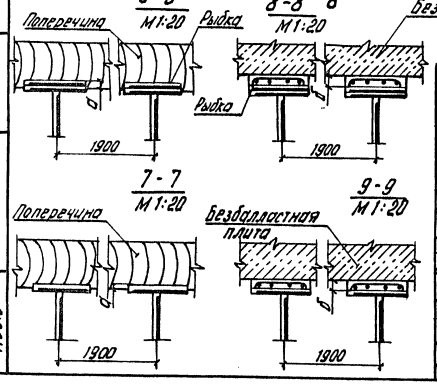

Таблица 11

Наименование узла	Н0	Н2	Н4	Н6	Н8
Строительный подъем „у" по круговой кривой, мм	0	17	22	17	0
Ординаты прогиба от постоянной нагрузки, мм	0	12	15	12	0
Ординаты прогиба от постоянной и 40% временной нагрузок, мм	0	24	31	24	0
От постоянной нагрузки с учетом строительного подъема, мм	0	5	7	5	0

Гл.инж.инст.	Журавов	
Н.контр.	Мирамовская	
Нач.отд.	Манов	
Гл.спец.	Гитман	
ГИП	Френкель	
Рук.гр.	Яганова	
Инж.	Ларина	

3.501.2-139.1-3-000.000ВО

Пролетные строения для железнодорожных мостов с ездой понизу пролетами 33-110 м

Пролетное строение $\ell_р$=44,0м

Стадия	Лист	Листов
Р	46	

Общий вид (окончание)

Гипротрансмост

Инв.№ подл. 11389 | Подпись и дата | Взам.инв.№

Копировал Левых Формат А3

25540-06 48

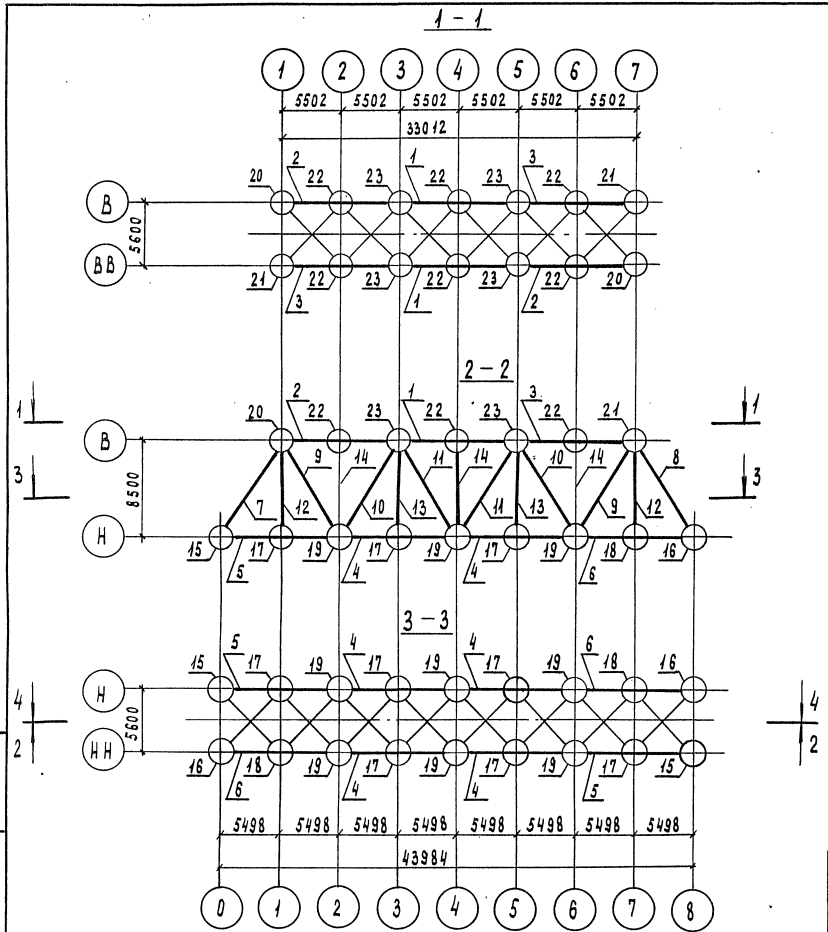

Гл. инж. уч-та	Журавов	
Н. контр.	Мурлюбская	
Нач. отд.	Монов	
Гл. спец.	Гитман	
ГИП	Френкель	
Рук. гр.	Астахова	
Инж.	Юркин	

3.501.2-139.1-3-100.000

Пролетные строения для железнодорожных мостов с ездой понизу пролетами 33 – 110 м

Пролетное строение $\ell_р$ = 44,0 м

Стадия	Лист	Листов
Р	47	

Схема расположения сборных элементов главных ферм

Гипротрансмост

Копировал Чесалкина

Формат А3

Инв. № подл. 113820 | Подпись и дата | Взам. инв. №

25310-06 49

Марка, поз.	Обозначение	Наименование	Кол.	Масса ед, кг.	Примечание
		Пояса верхние			
1	3.501.2-139.1-7-101.000	ВП1	2	1890,4	
2	-01	ВП2	2	1738,8	
3	-02	ВП2Н	2	1738,8	
		Пояса нижние			
4	3.501.2-139.1-7-102.000	НП2	4	1770,4	
5	-01	НП1	2	1826,2	
6	-02	НП1Н	2	1826,2	
		Раскосы			
7	3.501.2-139.1-7-103.000	Р1	2	1512,6	
8	-01	Р9	2	1512,6	
9	3.501.2-139.1-7-105.000	Р4	4	897,5	
10	-01	Р5	4	1016,0	
11	-04	Р8	4	897,5	
		Подвески			
12	3.501.2-139.1-7-106.000	П1	4	597,3	
13	-01	П2	4	642,1	
14	3.501.2-139.1-7-107.000	Стойка С1	6	579,2	
		Узлы главных ферм			
15	3.501.2-139.1-6-108.000	ГФ1	2	849,1	
16	-01	ГФ1Н	2	849,1	
17	3.501.2-139.1-6-110.000	ГФ3	6	178,1	
18	-01	ГФ3Н	2	178,1	
19	3.501.2-139.1-6-111.000	ГФ5	6	506,8	
20	3.501.2-139.1-6-114.000	ГФ8	2	936,5	
21	-01	ГФ8Н	2	936,5	
22	3.501.2-139.1-6-115.000	ГФ9	6	178,6	
23	3.501.2-139.1-6-117.000	ГФ11	4	539,0	

Инв. № подл. 113820 | Подпись и дата | Взам. инв. №

Гл. инж. ин-та	Журавов	
Н. контр.	Миролюбская	
Нач. отд.	Манов	
Гл. спец.	Гитман	
ГИП	Френкель	
Рук. гр.	Астахова	
Инж.	Юркин	

3.501.2-139.1-3-100.000

Пролетные строения для железнодорожных мостов с ездой понизу пролетами 33-110 м.

Пролетное строение ℓ_p = 44,0 м.	Стадия	Лист	Листов
	Р	48	

Схема расположения сборных элементов главных ферм

Гипротрансмост

Копировал Ивинская

Формат А3

25370-06 50

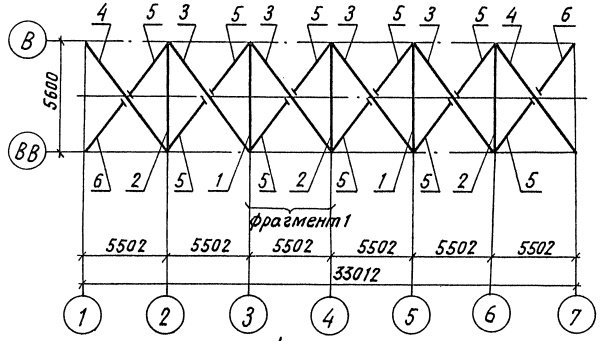

Фрагмент 1
м 1:100

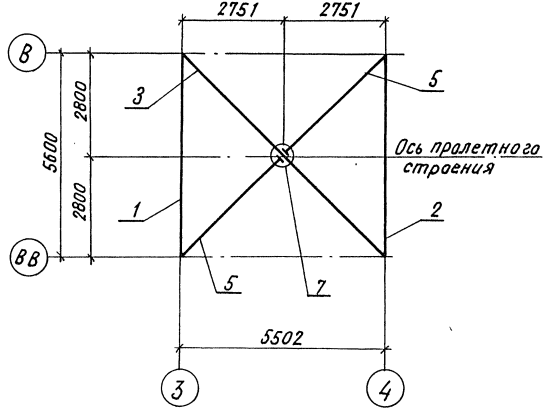

Марка поз.	Обозначение	Наименование	Кол.	Масса ед., кг.	Приме-чание
		Распорки			
1	3.501.2-139.1-7-201.000	РС1	2	316,0	
2	-01	РС2	3	316,0	
		Диагонали			
3	3.501.2-139.1-7-202.000	ДВС1	4	429,3	
4	-01	ДВС2	2	429,3	
		Полудиагонали			
5	3.501.2-139.1-7-203.000	ПВС1	10	207,6	
6	-01	ПВС2	2	207,6	
7	3.501.2-139.1-6-204.000	Узел ПС1	6	50,4	

Гл.инж.ин-та	Журавов	
Н.контр.	Миралюбская	
Нач.отд.	Манов	
Гл.спец.	Гитман	
ГИП	Френкель	
Рук.гр.	Астахова	
Вед.инж.	Ярлыкова	

3.501.2-139.1-3-200.000

Пролетные строения для железнодорожных мостов с ездой понизу пролетами 33-110 м

Пролетное строение Ср=44,0м.	Стадия	Лист	Листов
	Р	49	

Схема расположения сборных элементов верхних связей

ГИПРОТРАНСМОСТ

Копировал Хакимова Формат А3

25370-06 57

Инв.№ подл. | Подпись и дата | Взам. инв.№ 113822

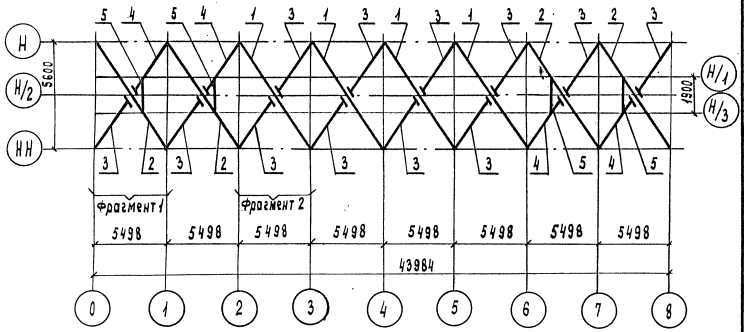

Фрагмент 1
М 1:100

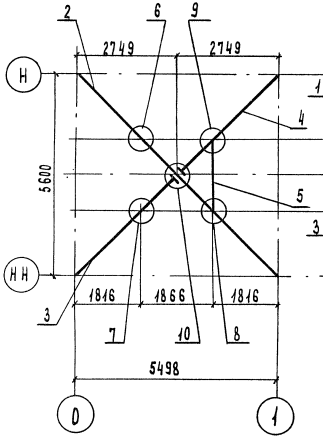

Фрагмент 2
М 1:100

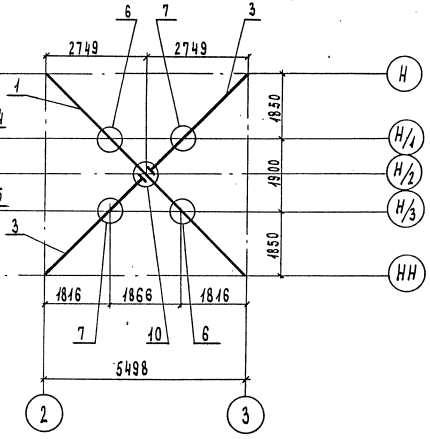

Марка поз.	Обозначение	Наименование	Кол.	Масса ед. кг	Примечание
		Диагонали			
1	3.501.2-139.1-7-301.000	ДНС1	4	169,8	
2	-01	ДНС2	4	169,8	
		Полудиагонали			
3	3.501.2-139.1-7-303.000	ПНС1	12	82,1	
4	-01	ПНС2	4	82,1	
5	3.501.2-139.1-7-305.000	Распорка РД1	4	37,1	
		Узлы			
6	3.501.2-139.1-6-306.000	СБ1	12	15,7	
7	-01	СБ1н	12	15,7	
8	3.501.2-139.1-6-308.000	СР1	4	69,5	
9	-01	СР1н	4	69,5	
10	3.501.2-139.1-6-310.000	ПС2	8	33,0	

Гл.инж.инста	Журавов	
Н.контр.	Миролюбская	
Нач.отд.	Моков	
Гл.спец.	Гитман	
ГИП	Френкель	
Рук.гр.	Астахова	
Инж	Юркин	

3.501.2-139.1-3-300.000

Пролетные строения для железнодорожных мостов с ездой понизу пролетами 33-110 м

Пролетное строение $\ell_р$=44.0м

Стадия	Лист	Листов
Р	50	

Схема расположения сборных элементов нижних связей

Гипротрансмост

Инв. № подл. | Подпись и дата | Взам. инв. №
113823

Копировал Чесалкина Формат А3

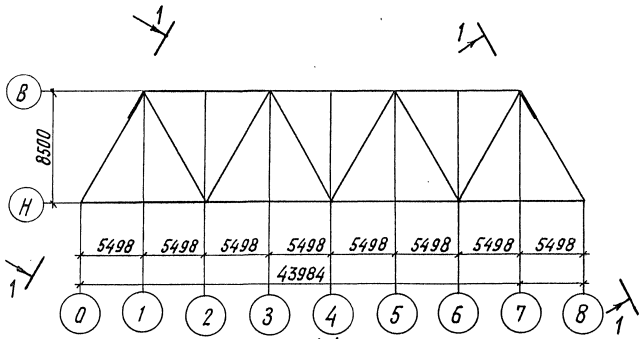

1-1
М 1:100 повернуть

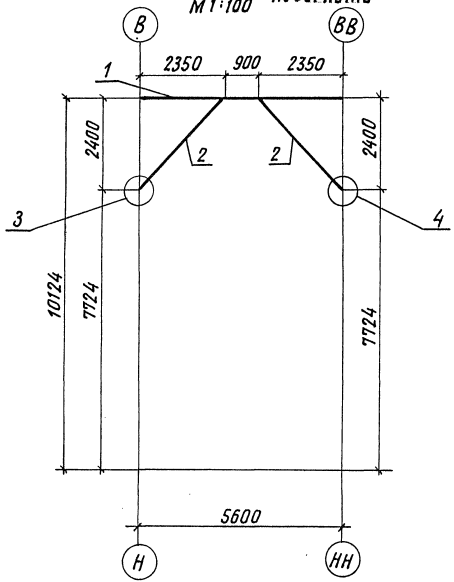

Марка, поз.	Обозначение	Наименование	Кол.	Масса ед., кг.	Приме-чание
1	3.501.2-139.1-7-401.000	Распорка РГ1	2	757,2	
2	3.501.2-139.1-7-402.000	Подкос ПП31	4	140,2	
		Узлы			
3	3.501.2-139.1-6-403.000	ПР1	2	45,6	
4	-01	ПР1н	2	45,6	

Гл.инж.инта	Журавов	
Н.контр.	Мирлюбская	
Нач.отд.	Монов	
Гл.спец.	Гитман	
ГИП	Френкель	
Рук.гр.	Остахова	
Вед.инж.	Ярлыкова	

3.501.2-139.1-3-400.000

Пролетные строения для железнодорожных мостов с ездой понизу пролетами 33-110м

Пролетное строение Ср 44,0м	Стадия	Лист	Листов
	Р	51	

Схема расположения сборных элементов, портальных связей

Гипротрансмост

Инв.№ подл. | Подпись и дата | Взам.инв.№ | 113824

Копировал Хакимова Формат А3

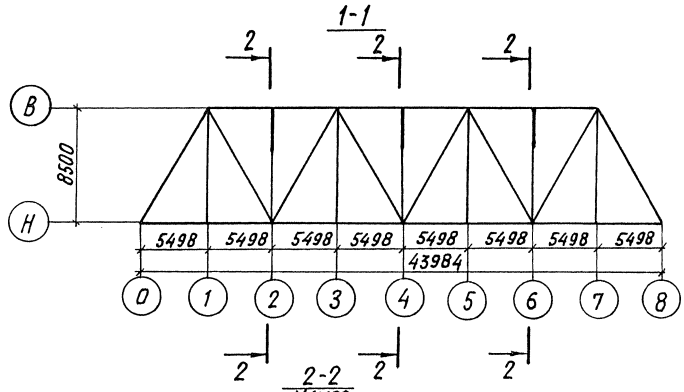

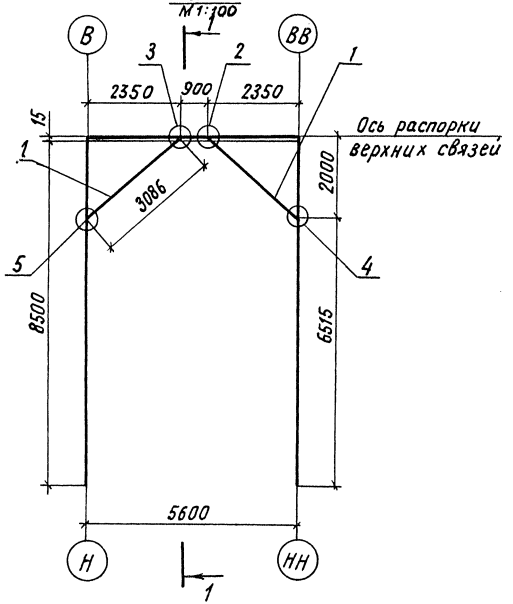

Марка, поз.	Обозначение	Наименование	Кол.	Масса ед., кг.	Примечание
1	3.501.2-139.1-7-501.000	Подкос ППС1	6	49,3	
		Узлы			
2	3.501.2-139.1-6-502.000	РП1	3	38,2	
3	-01	РП1н	3	38,2	
4	3.501.2-139.1-6-503.000	СП1	3	34,8	
5	-01	СП1н	3	34,8	

Гл.инж.инд.	Журавов	
Н.контр.	Миролюбская	
Нач.отд.	Манов	
Гл.спец.	Гитман	
ГИП	Френкель	
Рук.гр.	Астахова	
Инж.	Юркин	

3.501.2-139.1-3-500.000

Пролетные строения для железнодорожных мостов с ездой понизу пролетами 33-110 м

Пролетное строение Ср-44,0м	Стадия	Лист	Листов
	Р	52	

Схема расположения сборных элементов поперечных связей

Гипротрансмост

Инв.№ подл. 113825 | Подпись и дата | Взам.инв.№

Копировал Хакимова Формат А3

25510-06 57

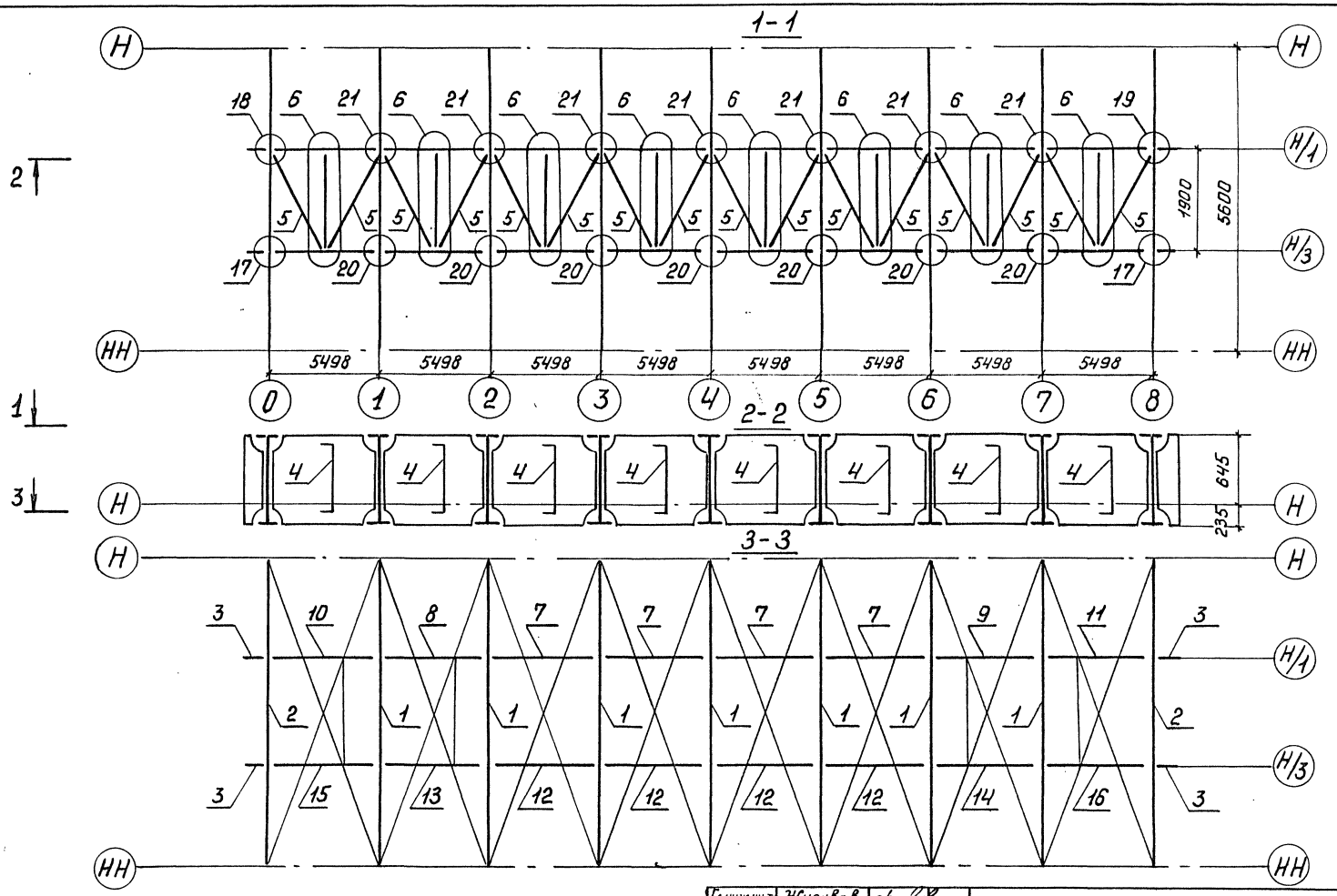

Гл.инж.ин-та	Журавов	
Н.контр.	Миролюбская	
Нач.отд.	Монов	
Гл.спец.	Гитман	
ГИП	Френкель	
Рук.гр.	Астахова	
Вед.инж.	Ярлыкова	
Инж.	Юркин	

3.501.2-139.1-3-600.000

Пролетные строения для железнодорожных мостов с ездой понизу пролетами 33-110 м.

Пролетное строение Lр-44.0 м.	Стадия	Лист	Листов
	Р	53	

Схема расположения сборных элементов проезжей части

Гипротрансмост

Инв.№ подл. 113826 | Подпись и дата | Взам. инв.№

Копировал Ивинская

Формат А3

25510-06

55

Марка, поз.	Обозначение	Наименование	Кол.	Масса ед., кг.	Примечание
		Балки поперечные			
1	3.501.2-139.1-7-601.000	ПБ1	7	1302,6	
2	-01	ПБ2	2	1406,3	
3	3.501.2-139.1-7-602.000	Балка продольная ПРБ1	4	86,2	
4	3.501.2-139.1-7-605.000	Распорка РПБ1	8	108,1	
5	3.501.2-139.1-7-606.000	Диагональ ДСП1	16	47,2	
6	3.501.2-139.1-6-607.000	Узел СПЧ1	8	54,8	
	Переменные данные для исполнений				
		3.501.2-139.1-3-600.000			
		Балки продольные			
7	3.501.2-139.1-7-603.000	ПРБ2	4	970,7	
8	-01	ПРБ3	1	970,7	
9	-02	ПРБ3н	1	970,7	
10	-03	ПРБ4	1	970,7	
11	-04	ПРБ4н	1	970,7	
12	-10	ПРБ8	4	970,7	
13	-11	ПРБ9	1	970,7	
14	-12	ПРБ9н	1	970,7	
15	-13	ПРБ10	1	970,7	
16	-14	ПРБ10н	1	970,7	
		Узлы			
17	3.501.2-139.1-6-608.000	СПБ1	2	86,2	
18	-01	СПБ2	1	115,4	
19	3.501.2-139.1-6-608.000-02	СПБ2н	1	115,4	
20	3.501.2-139.1-6-609.000	СПБ7	7	147,0	
21	-01	СПБ8	7	201,4	
		3.501.2-139.1-3-600.000-01			
		Балки продольные			
7	3.501.2-139.1-7-603.000-05	ПРБ5	4	970,7	
8	-06	ПРБ6	1	970,7	
9	-07	ПРБ6н	1	970,7	
10	-08	ПРБ7	1	970,7	
11	-09	ПРБ7н	1	970,7	
12	-15	ПРБ11	4	970,7	
13	-16	ПРБ12	1	970,7	
14	-17	ПРБ12н	1	970,7	
15	-18	ПРБ13	1	970,7	
16	-19	ПРБ13н	1	970,7	
		Узлы			
17	3.501.2-139.1-6-608.000-03	СПБ3	2	77,1	
18	-04	СПБ4	1	106,3	
19	-05	СПБ4н	1	106,3	
20	3.501.2-139.1-6-609.000-02	СПБ9	7	129,0	
21	-03	СПБ10	7	183,5	

Инв.№ подл. | Подпись и дата | Взам. инв.№
113826

Гл.инж.инст.	Журавлов	
Н. контр.	Мирлюбская	
Нач.отд.	Монов	
Гл.спец.	Гитман	
ГИП	Френкель	
Рук. гр.	Астахова	
Вед.инж.	Ярлыкова	
Инж.	Юркин	

3.501.2-139.1-3-600.000

Пролетные строения для железнодорожных мостов с ездой понизу пролетами 33-110 м.

Пролетное строение $\ell_р$=44,0м.	Стадия	Лист	Листов
	Р	54	

Схема расположения сборных элементов проезжей части

Гипротрансмост

Копировал Ивинская Формат А3

25510-06 ВС

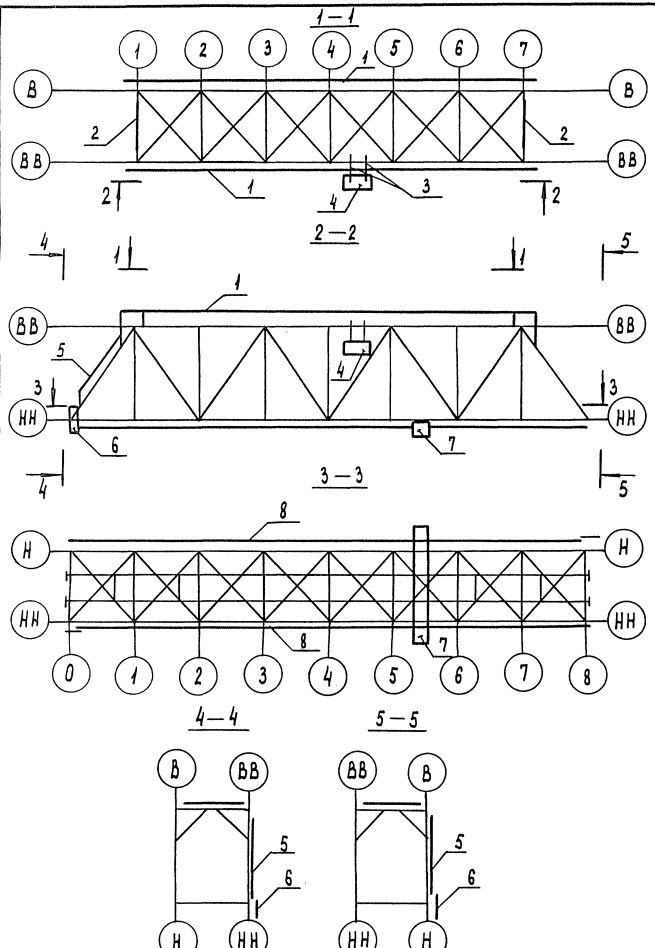

Марка, поз.	Обозначение	Наименование	Кол	Масса ед, кг	Примечание
1	3.501.2-139.1-3-710.000	Ход по верхнему поясу	1	2151.4	
2	3.501.2-139.1-7-720.000	Ход по трубчатой			
		распорке ХТР1	2	335.2	
3	3.501.2-139.1-7-730.000	Балка переносная БСП1	2	42.1	
4	3.501.2-139.1-7-740.000	Люлька самоподъемная ЛСС1	1	286.4	
5	3.501.2-139.1-7-750.000	Лестница по опорному			
		раскосу	2	594.0	
6	3.501.2-139.1-7-760.000	Сход на опору ССО1	2	134.2	
7	3.501.2-139.1-7-770.000	Тележка смотровая ТС1	1	2027.1	
8	3.501.2-139.1-3-780.000	Путь катания	1	2288.6	

Гл. инж. инж.	Журавов	
Н. контр.	Миролюбская	
Нач. отд.	Манов	
Гл. спец.	Гитман	
ГИП	Френкель	
Рук. гр.	Астахова	
Вед. инж.	Ярлыкова	

3.501.2-139.1-3-700.000

Пролетные строения для железнодорожных мостов с ездой понизу пролетами 33-110м

Пролетное строение $\ell_р$=44,0м

Стадия	Лист	Листов
Р	55	

Схема расположения смотровых приспособлений

Гипротрансмост

Инв.№ подл. | Подпись и дата | Взам. инв.№ | 113976

Копировал Чесалкина Формат А3

25319-06 57

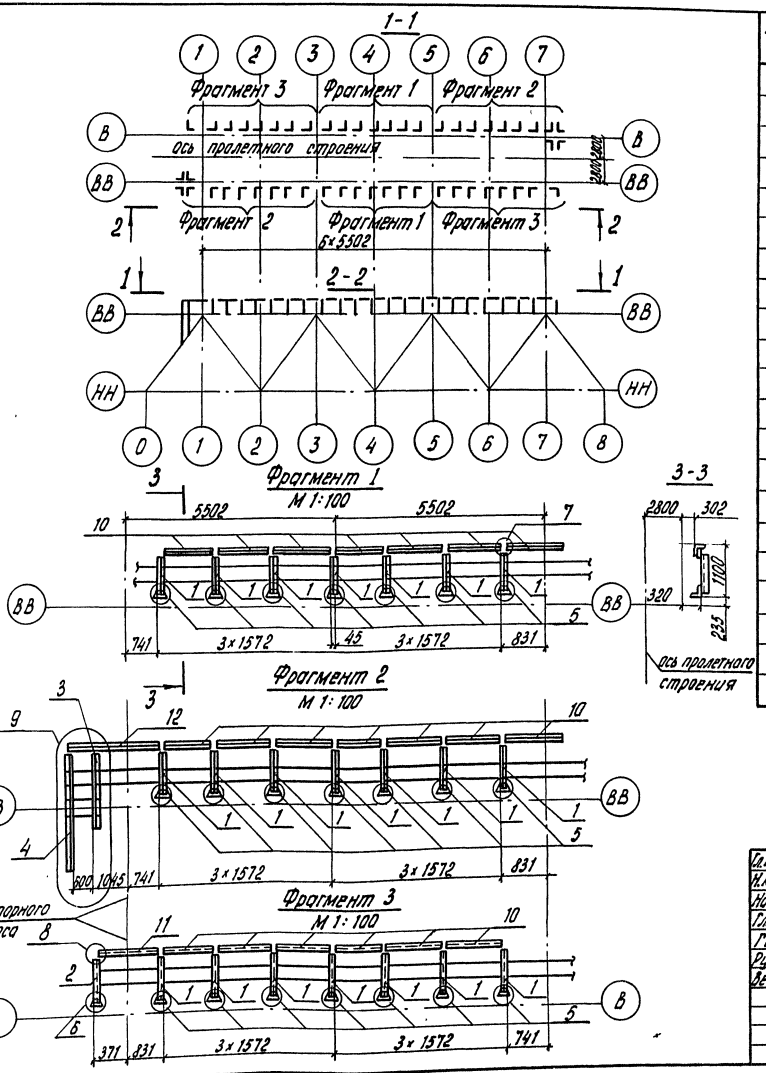

Марка, поз.	Обозначение	Наименование	Кол.	Масса ед., кг	Примечание
		Стойки			
1	3.501.2-139.1-7-710.100	СС1	42	12,2	
2	-02	СС3	2	11,2	
3	-03	СС4	4	24,7	
4	-04	СС5	4	39,9	
		Узлы			
5	3.501.2-139.1-6-710.200	УХ1	42	5,6	
6	-01	УХ2	2	5,6	
7	3.501.2-139.1-6-710.300	УХ3	42	0,52	
8	3.501.2-139.1-6-710.400	УХ4	2	0,26	
9	3.501.2-139.1-6-710.500-01	УХ5	2	212,1	
		Поручни			
10	3.501.2-139.1-6-710.700	ПМП1	40	14,9	
11	-01	ПМП2	2	10,7	
12	-07	ПМП8	2	23,9	

Гл. инж. инст.	Журавов	
Н. контр.	Мирлашевская	
Нач. отд.	Монов	
Гл. спец.	Гитман	
ГИП	Френкель	
Рук. гр.	Астахова	
Вед. инж.	Фрыкова	

3.501.2-139.1-3-710.000

Пролетные строения для железнодорожных мостов с ездой понизу пролетами 33-110 м

Пролетное строение $L_р$=44,0м

Стадия	Лист	Листов
Р	56	

Схема расположения сборных элементов хода по верхнему поясу

Гипротрансмост

Копировал Левых Формат А3

45570-06 38

Инв. № подл. | Подпись и дата | Взам. инв. №

113977

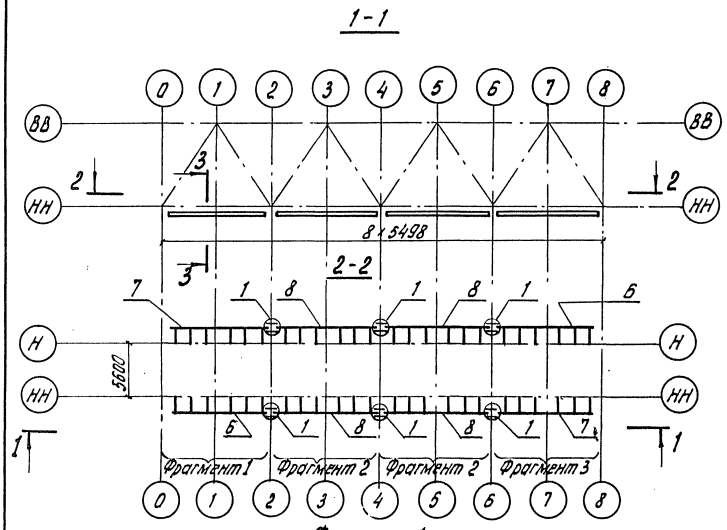

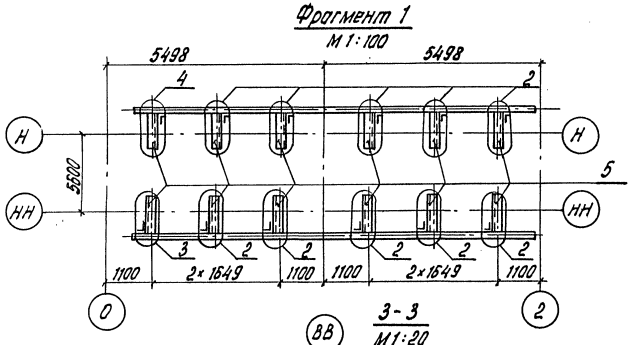

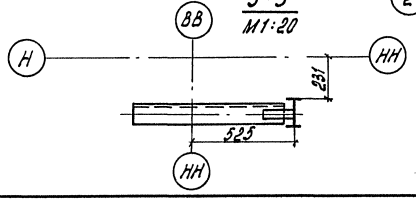

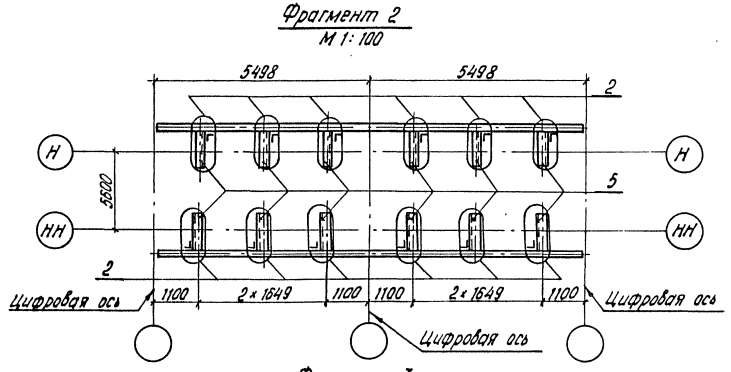

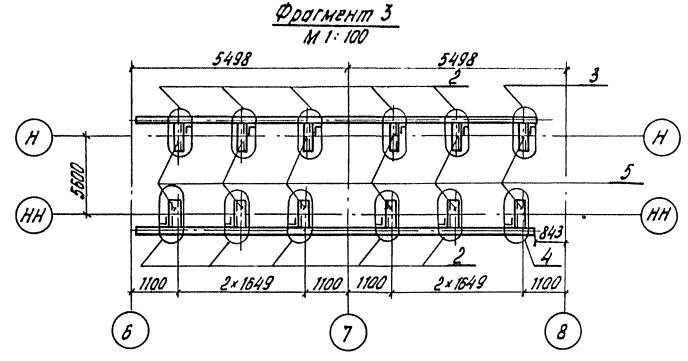

Гл.инж.ин-та	Журавов	
Н.контр.	Миролюбская	
Нач.отд.	Монов	
Гл.спец.	Гитман	
ГИП	Френкель	
Рук.гр.	Астахова	
Вед.инж.	Ярлыкова	

3.501.2-139.1-3-780.000

Пролетные строения для железнодорожных мостов с ездой понизу пролетами 33-110 м

Пролетное строение l_p=44,0м

Стадия	Лист	Листов
Р	57	

Схема расположения сборных элементов путей катания нижней смотровой тележки

Гипротрансмост

Копировал Левых

Формат А3

25510-06 59

Инв.№ подл.	Подпись и дата	Взам.инв.№
113978		

Марка, поз.	Обозначение	Наименование	Кол.	Масса ед., кг.	Приме-чание
		Узлы			
1	3.501.2-139.1-6-780.100	УС1	6	17,9	
2	3.501.2-139.1-6-780.200	УК1	44	3,8	
3	-01	УК2	2	5,0	
4	-02	УК3	2	5,0	
5	3.501.2-139.1-7-780.300	Консоль КПК1	48	17,4	
		Пути катания			
6	3.501.2-139.1-7-780.400	ПК1	2	139,1	
7	-01	ПК2	2	139,1	
8	-04	ПК5	4	150,6	

Инв.№ подл. | Подпись и дата | Взам. инв.№ 113918

Гл.инж.ин-та	Журавов	
Н.контр.	Миролюбская	
Нач. отд.	Монов	
Гл.спец.	Гитман	
ГИП	Френкель	
Рук. гр.	Астахова	
Вед. инж.	Ялыкова	

3.501.2-139.1-3-780.000

Пролетные строения для железнодорожных мостов с ездой понизу пролетами 33-110м

Пролетное строение Ср=44,0м

Стадия	Лист	Листов
Р	58	

Схема расположения сборных элементов путей катания нижней смотровой тележки

Гипротрансмост

Копировал Хакимова Формат А3

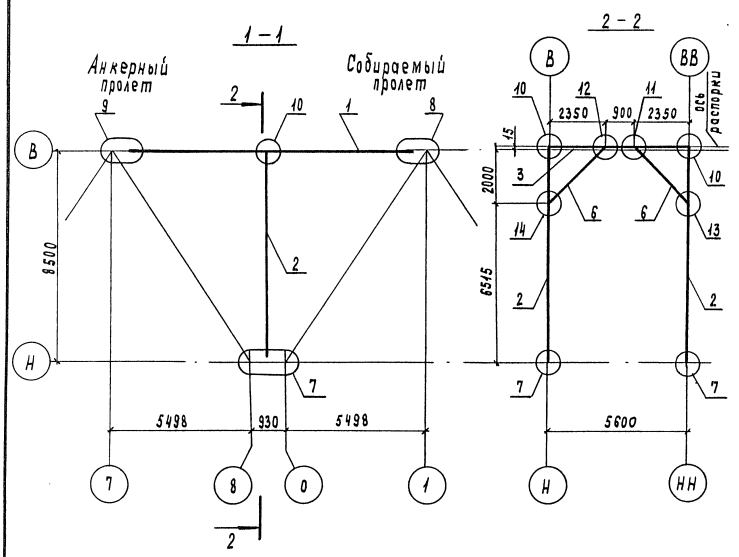

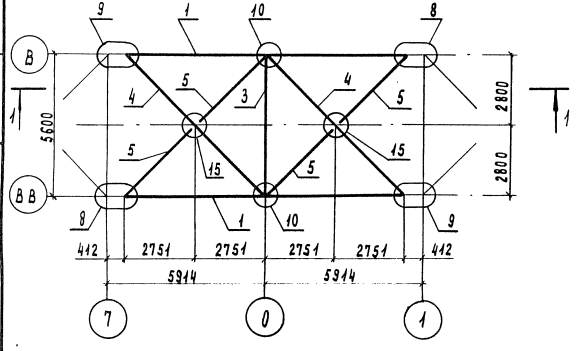

Марка, поз.	Обозначение	Наименование	Кол.	Масса ед. кг	Примечание
1	3.501.2-139.1-7-801.000	Пояс верхний ВП6	2	1657,6	
2	3.501.2-139.1-7-107.000	Стойка С1	2	579,2	
3	3.501.2-139.1-7-802.000	Распорка РС31	1	363,7	
4	3.501.2-139.1-7-202.000	Диагональ ДВС1	2	429,3	
5	3.501.2-139.1-7-203.000	Полудиагональ ПВС1	4	207,5	
6	3.501.2-139.1-7-504.000	Подкос ППС1	2	49,3	
		Узлы			
7	3.501.2-139.1-6-803.000	НС1	2	317,3	
8	3.501.2-139.1-6-804.000	ВС1	2	65,5	
9	-01	ВС1н	2	65,5	
10	3.501.2-139.1-6-115.000	ГФ9	2	178,6	
11	3.501.2-139.1-6-502.000	РП1	1	38,2	
12	-01	РП1н	1	38,2	
13	3.501.2-139.1-6-503.000	СП1	1	34,8	
14	-01	СП1н	1	34,8	
15	3.501.2-139.1-6-204.000	ПС1	2	50,4	

Гл. инж. ин-та	Журавов	
Н. контр.	Мирлиловская	
Нач. отд.	Монов	
Гл. спец.	Гитман	
ГИП	Френкель	
Рук. гр.	Астахова	
Инж.	Юркин	

3.501.2-139.1-3-800.000

Пролетные строения для железнодорожных мостов с ездой понизу пролетами 33-110 м

Пролетное строение $\ell_р$ = 44,0 м

Стадия	Лист	Листов
Р	59	

Схема расположения сборных элементов для навесного монтажа

Гипротрансмост

Инв.№ подл. | Подпись и дата | Взам. инв.№ | 13980

Копировал Чесалкина

Формат А3

25370-06 61

Схема 1.1 расположения элементов консолей и коробов

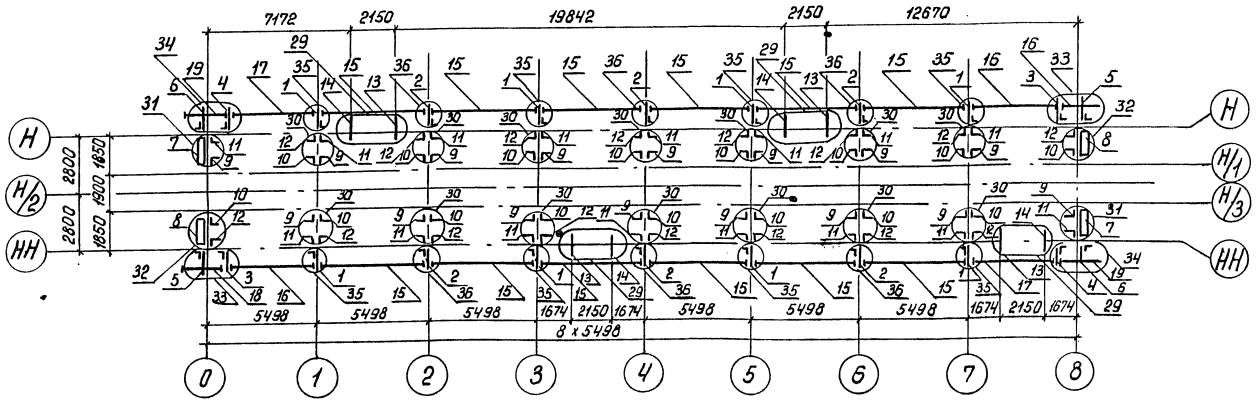

Схема 1.2 расположения сборных элементов перильного ограждения

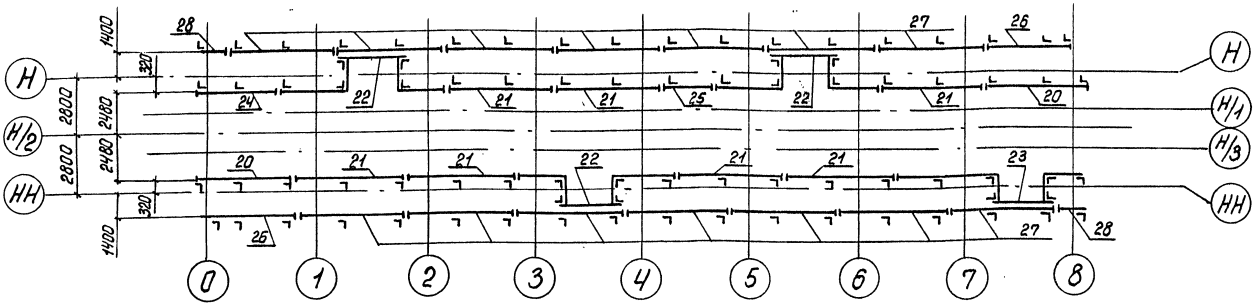

Гл. инженер	Журавлов	
Н. контр.	Мирлюбская	
Нач. отд.	Монов	
Гл. спец.	Гитман	
ГИП	Френкель	
Рук. гр.	Астахова	
Вед. инж.	Ярлыкова	

3.501.2-139.1-3-910.000

Пролетные строения для железнодорожных мостов с ездой понизу пролетами 33-110 м.

Пролетное строение $\ell_р$=44,0 м.	Стадия	Лист	Листов
	Р	60	

Схема 1 расположения сборных элементов мостового полотна

Гипротрансмост

Копировал: Ивинская Формат А3

Инв. № подл. 144175 | Подпись и дата | Взам. инв. №

Марка, поз.	Обозначение	Наименование	Кол.	Масса ед., кг.	Приме-чание
		Консоли			
1	3.501.2-139.1-7-910.100	К1	8	45,0	
2	-01	К2	6	45,0	
3	-02	К3	2	45,0	
4	-03	К4	2	45,0	
5	-04	К5	2	32,9	
6	-05	К6	2	32,9	
7	3.501.2-139.1-7-910.200	К7	2	37,8	
8	-01	К7Н	2	37,8	
9	3.501.2-139.1-7-910.210	К8	16	18,6	
10	-01	К8Н	16	18,6	
11	-02	К9	16	23,4	
12	-03	К9Н	16	23.4	
13	3.501.2-139.1-7-910.300	К10	4	34.6	
14	-01	К10Н	4	34,6	
		Короба коммуникаций			
15	3.501.2-139.1-7-910.400	КК1	12	384,5	
16	-01	КК2	2	321,1	
17	-02	КК3	2	319,5	
18	3.501.2-139.1-7-910.500	КК6	2	174,8	
19	-01	КК7	2	187,1	
		Ограждения перильные			
20	3.501.2-139.1-6-910.600	ОП1	2	110,4	
21	-02	ОП3	7	106,7	
22	3.501.2-139.1-6-910.600-03	ОП4	3	206,5	
23	-05	ОП6	1	265,1	
24	-07	ОП8	1	98,5	
25	-09	ОП10	1	67,2	
26	-10	ОП11	2	103,2	
27	-12	ОП13	14	110,3	
28	-13	ОП14	2	33,3	
		Узлы			
29	3.501.2-139.1-6-910.700	УК1	4	13,7	
30	3.501.2-139.1-6-910.800	УК2	14	3,5	
31	-01	УК3	2	5,3	
32	-02	УК3Н	2	5,3	
33	3.501.2-139.1-6-910.900	УК4	2	4,0	
34	-01	УК4Н	2	4,0	
35	-02	УК5	8	2,2	
36	-03	УК6	6	4,0	

Взам.инв.№ | Подпись и дата | Инв.№ подл. 114175

Гл.инж.инст.	Журавов	
Н. контр.	Миролюбская	
Нач.отд.	Монов	
Гл.спец.	Гитман	
ГИП	Френкель	
Рук. гр.	Астахова	
Вед.инж.	Ярлыкова	

3.501.2-139.1-3-910.000

Пролетные строения для железнодорожных мостов с ездой понизу пролетами 33-110 м.

Пролетное строение Ср-44.0 м.	Стадия	Лист	Листов
	Р	61	

Схема 1 расположения сборных элементов мостового полотна

Гипротрансмост

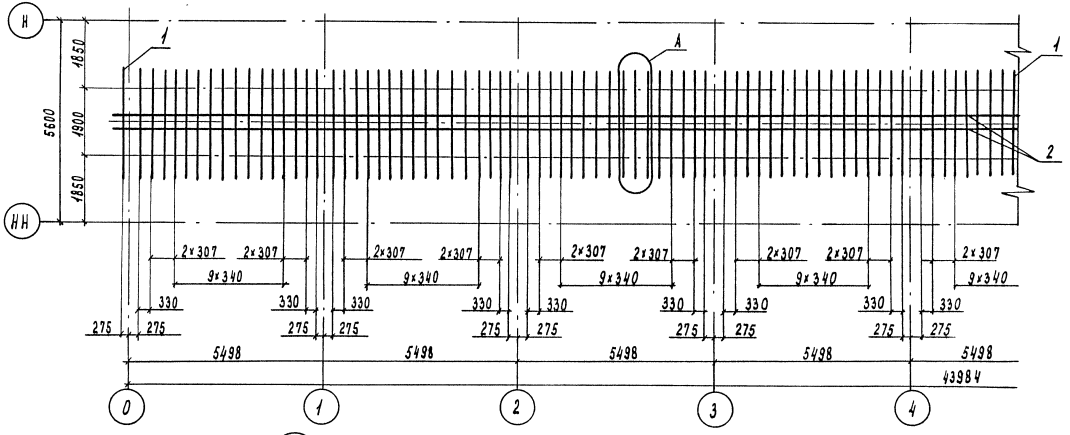

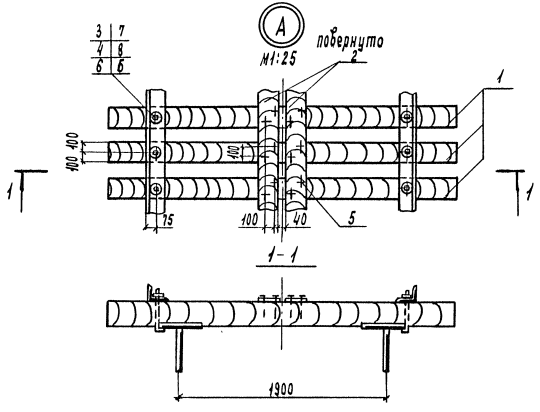

Гл. инж. ин-та	Жураво́в	
Н. контр.	Мирлюдская	
Нач. отд.	Монов	
Гл. спец.	Гитман	
ГИП	Френкель	
Рук. гр.	Астахова	
Инж.	Юркин	
Инж.	Ларина	

3.501.2-139.1-3-920.000

Пролетные строения для железнодорожных мостов с ездой понизу пролетами 33-110 м

Пролетное строение ℓ_p=44,0 м

Стадия	Лист	Листов
Р	62	

Схема 2 расположения сборных элементов мостового полотна

Гипротрансмост

Инв. № подл. | Подпись и дата | Взам. инв. №

114068

Копировал Чесалкина Формат А3

25510-06 64

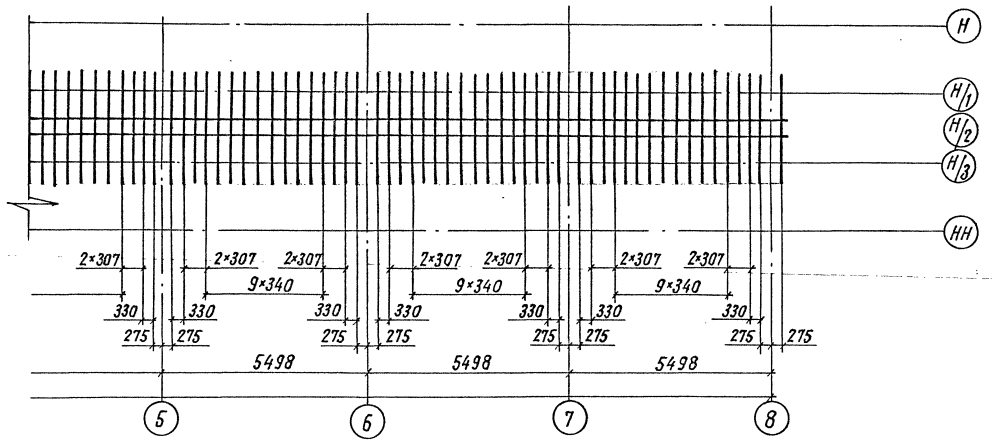

Гл.инж.ин-та	Журавов	
Н.контр.	Миролюбская	
Нач.отд.	Монов	
Гл.спец.	Гитман	
ГИП	Френкель	
Рук.гр.	Астахова	
Инж.	Юркин	
Инж	Ларина	

3.501.2-139.1-3-920.000

Пролетные строения для железнодорожных мостов с ездой понизу пролетами 33-110 м

	Стадия	Лист	Листов
Пролетное строение l_p=44,0 м	Р	63	

Схема 2 расположения сборных элементов мостового полотна

ГИПРОТРАНСМОСТ

Инв.№ подл. 114068 | Подпись и дата | Взамен инв.№

Копировал Хакимова Формат А3

25510-06 65

Марка, поз.	Обозначение	Наименование	Кол.	Масса ед. кг.	Приме-чание
1	ГОСТ 8486-66	Брус мостовой			
		200 х 240 х 3250			
		сосна или лиственница			объем 1 шт
		I сорта	130	117	0,156 м³
2	ГОСТ 8486-66	Доска настила			
		200 х 30			общий
		ℓ = 44800			объем
		сосна	2	161,3	0,538 м³
3	ГОСТ 4028-63	Гвоздь К 4,0 х 120			общая
		Ст0 ГОСТ 380-71*	520	0,012	масса 6,1 кг
4	ТУ 32 ЦП-395-74	Шайба 22			
		Ст 3 ГОСТ 380-71*	260	0,06	
	Переменные данные для исполнений				
		3.501.2-139.1-3-920.000-00.01			
5	ТУ 32 ЦП-395-74	Болт лапчатый М22			
		ℓ = 300			
		В Ст 3 сп 4 ГОСТ 380-71*	260	1,6	
6	ТУ 32 ЦП-395-74	Гайка М22			
		В Ст. 3 сп 4 ГОСТ 380-71*	260	0,1	
		3.501.2-139-1-3-920.000-00.02			
5	ТУ 32 ЦП-395-74	Болт лапчатый М22			
		ℓ = 300			
		Сталь 09 Г2-15 ГОСТ 19281-73	260	1,6	
8	ТУ 32 ЦП-395-74	Гайка М22			
		Сталь 35 ГОСТ 1050-74	260	0,1	
		3.501.2-139-1-3-920.000-00.03			
	(то же как для	3.501.2-139-1-3-920.000-00.02)			

Инв. № подл. | Подпись и дата | Взамен инв. №
14068

Гл. инж. ин-та	Журавов	
Н. контр.	Миролюбская	
Нач. отд.	Монов	
Гл. спец.	Гитман	
ГИП	Френкель	
Рук. гр.	Астахова	
Инж.	Юркин	
Инж.	Ларина	

3.501.2-139.1-3-920.000

Пролетные строения для железнодорожных мостов с ездой понизу пролетами 33-110 м.

Пролетное строение ℓр = 44,0 м	Стадия	Лист	Листов
	Р	64	

Схема 2 расположения сборных элементов мостового полотна

Гипротрансмост

Копировал Чесалкина

Формат А3

25576-06 66

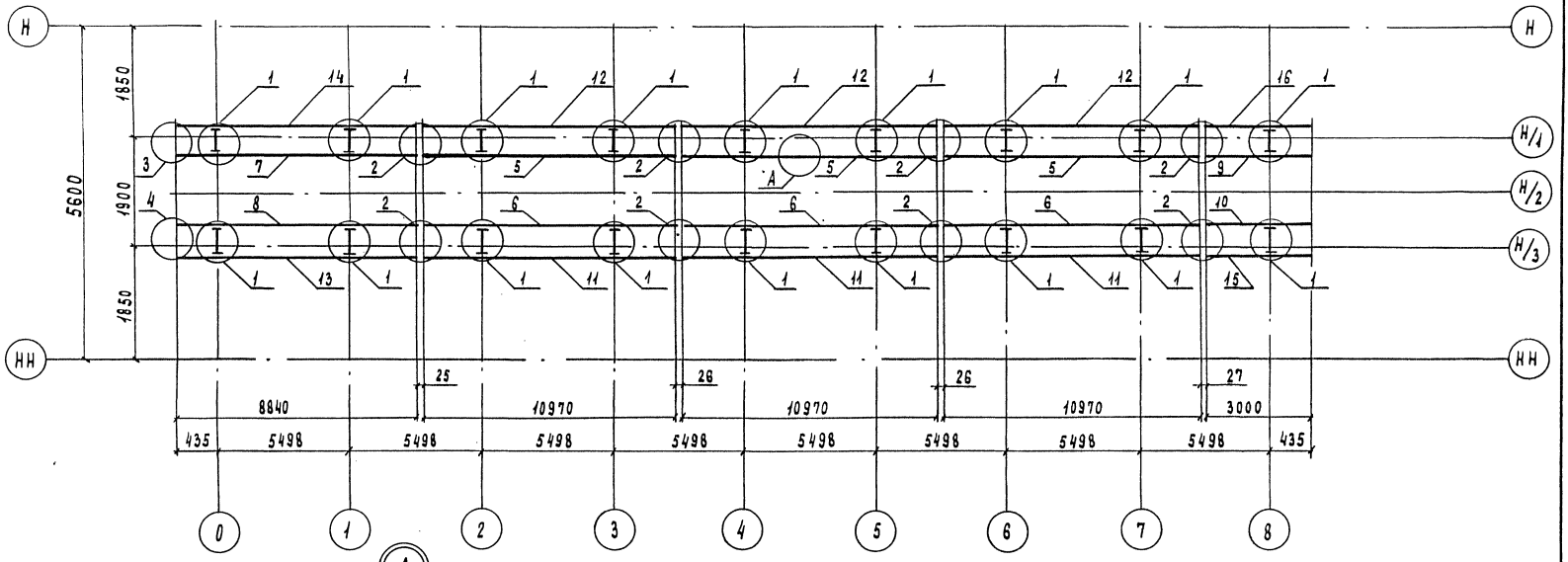

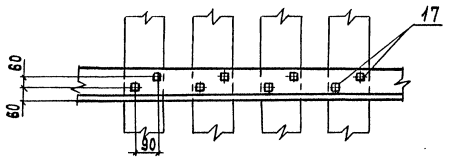

Гл. инж. ин-та	Журавов	
Н. контр.	Миролюбская	
Нач. отд.	Монов	
Гл. спец.	Гитман	
ГИП	Френкель	
Рук. гр.	Астахова	
Инж.	Юркин	
Инж.	Еремина	

3.501.2-139.1-3-930.000

Пролетные строения для железнодорожных мостов с ездой понизу пролетами 33-110 м

Пролетное строение l_p = 44,0 м	Стадия	Лист	Листов
	Р	65	

Схема 3 расположения сборных элементов мостового полотна

Гипротрансмост

Копировал Чесалкина

Формат А3

25510-06 67

Инв. № подл.	Подпись и дата	Взамен инв. №
114070		

Марка, поз.	Обозначение	Наименование	Кол.	Масса ед., кг	Примечание
		Узлы			
1	3.501.2-139.1-6-930.300	УМП1	18	41,4	
2	3.501.2-139.1-6-930.400	УОП1	8	34,3	
3	3.501.2-139.1-6-930.500	УОП2	1	37,5	
4	-01	УОП2Н	1	37,5	
		Контруголки			
5	3.501.2-139.1-7-930.100	КУ1	3	422,6	
6	-01	КУ1Н	3	422,6	
7	-04	КУ3	1	340,5	
8	-05	КУ3Н	1	340,5	
9	-08	КУ5	1	115,6	
10	-09	КУ5Н	1	115,6	
		Уголки охранные			
11	3.501.2-139.1-7-930.200	У01	3	258,7	
12	-01	У01Н	3	258,7	
13	-04	У03	1	208,4	
14	3.501.2-139.1-7-930.200-05	У03Н	1	208,4	
15	-08	У05	1	70,7	
16	-09	У05Н	1	70,7	
17	ГОСТ 809-71*	Шуруп путевой 1,24×170			
			504	0,560	

Инв. № подл. 144070 | Подпись и дата | Взам. инв. №

Гл. инж. ин-та	Журавов	
Н. контр.	Миолюбская	
Нач. отд.	Монов	
Гл. спец.	Гитман	
ГИП	Френкель	
Рук. гр.	Астахова	
Инж.	Юркин	
Инж.	Еремина	

3.501.2-139.1-3-930.000

Пролетные строения для железнодорожных мостов с ездой понизу пролетами 33-110 м.

Пролетное строение ℓ_p = 44,0 м.	Стадия	Лист	Листов
	Р	66	

Схема 3 расположения сборных элементов мостового полотна

Гипротрансмост

Копировал Ивинская Формат А3

4.1 Схема расположения сборных железобетонных плит

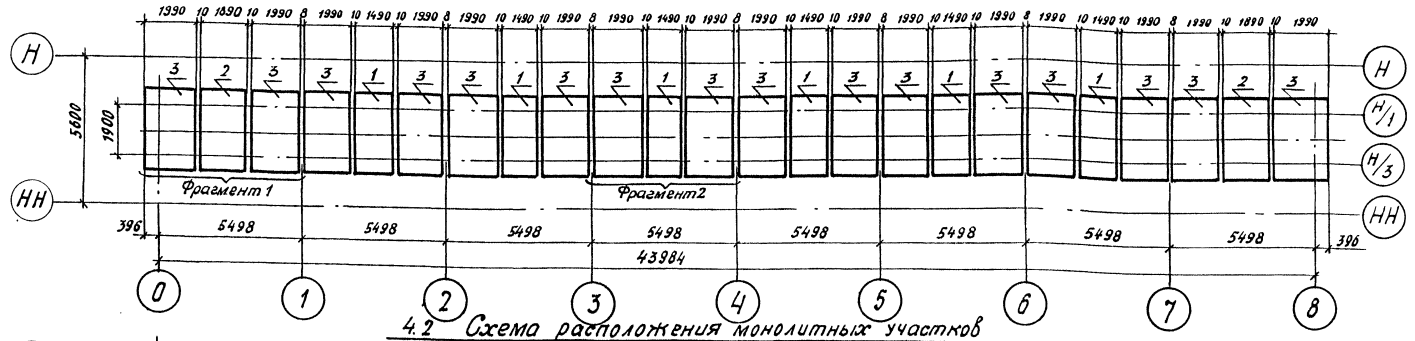

4.2 Схема расположения монолитных участков

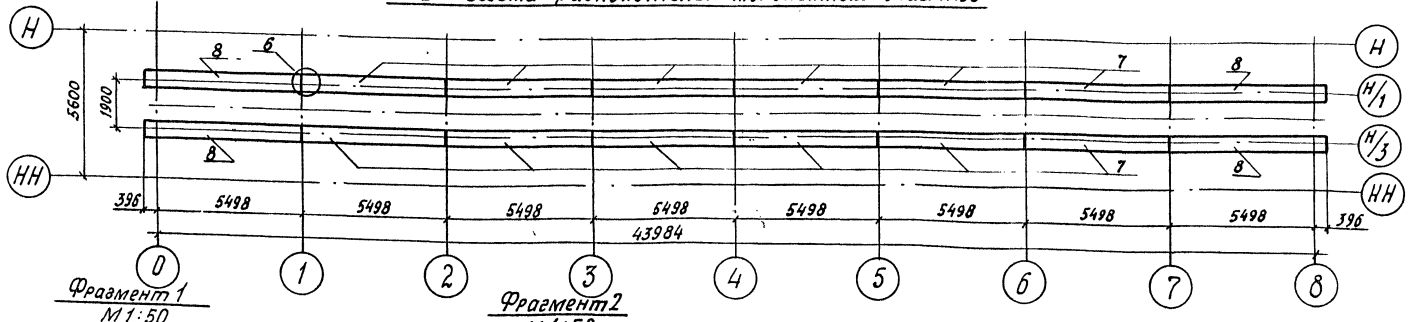

Фрагмент 1
М 1:50

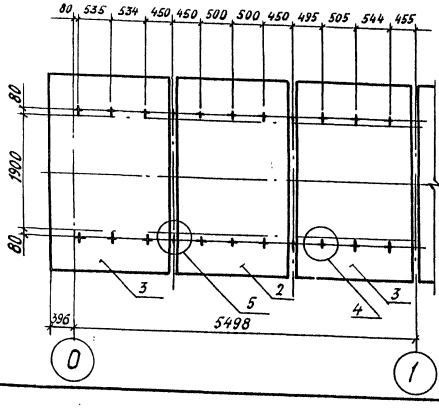

Фрагмент 2
М 1:50

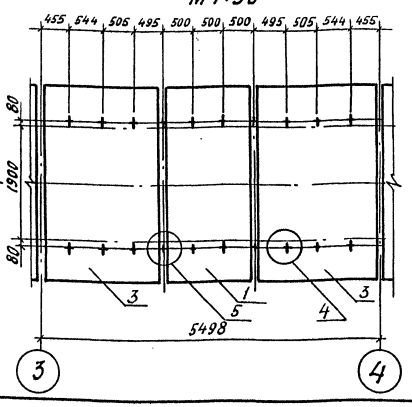

Гл. инж. ик-та	Журавов	
Нач. отд.	Монов	
Н. контр.	Миролюбская	
Гл. спец.	Гитман	
ГИП	Френкель	
Рук. гр.	Астахова	
Инж.	Ларина	

3.501.2-139.1-3-940.000

Пролетные строения для железнодорожных мостов с ездой понизу пролетами 33-110м

Пролетное строение $\ell_р$=44.0м	Стадия	Лист	Листов
	Р	67	

Схема 4 расположения сборных элементов мостового полотна

Гипротрансмост

Копировал Буйнова

Формат А3

25310-06 69

Инв. № подл. | Подпись и дата | Взам. инв. №

114072

Марка, поз.	Обозначение	Наименование	Кол.	Масса ед, кг.	Примечание
		Плиты			
1	3.501.2-139.1-8-941.000-01	П2	6	1900	
2	-02	П3	2	2500	
3	-03	П4	16	2600	
		Узлы			
4	3.501.2-139.1-8-942.000	УБП1	132	6,9	
5	-01	УБП2	32	8,2	
6	3.501.2-139.1-8-944.000	УМУ1	14	0,3	
		Участки монолитные			
7	3.501.2-139.1-8-943.000	УМ1	12	208,3	
8	-01	УМ2	4	183,5	

Инв.№ подл. | Подпись и дата | Взам.инв.№
114072

Гл.инж.ин-та	Журавов	
Н.контр.	Миролюбская	
Нач.отд.	Монов	
Гл.спец.	Гитман	
ГИП	Френкель	
Рук.гр.	Астахова	
Инж.	Ларина	

3.501.2-139.1-3-940.000

Пролетные строения для железнодорожных мостов с ездой поверху пролетами 33-110 м.

Пролетное строение ℓ_p=44м

Стадия	Лист	Листов
Р	68	

Схема 4 расположения сборных элементов мостового полотна.

Гипротрансмост

Копировал Хакимова Формат А3

23510-06 70

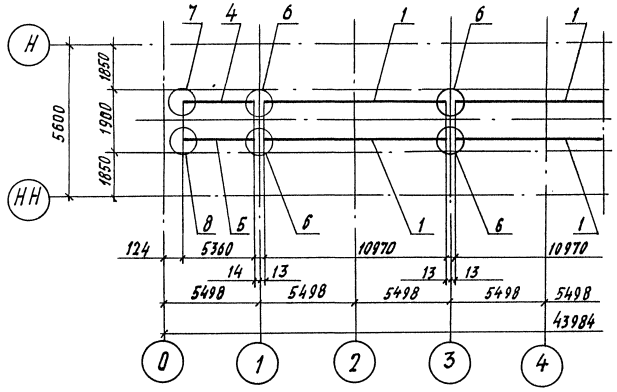

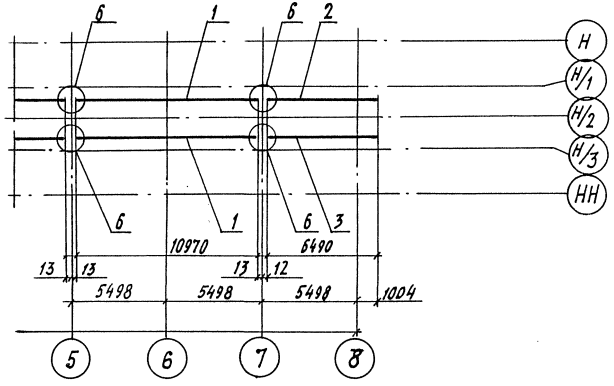

Марка. поз.	Обозначение	Наименование	Кол.	Масса ед. кг	Примечание
		Контруголки			
1	3.501.2-139.1-7-950.100	КУ7	6	469,6	
2	-01	КУ8	1	277,8	
3	-02	КУ9	1	277,8	
4	-05	КУ12	1	230,0	
5	-06	КУ13	1	230,0	
		Узлы			
6	3.501.2-139.1-6-950.200	УОП3	8	51,7	
7	3.501.2-139.1-6-950.300	УОП4	1	51,8	
8	-01	УОП4н	1	51,8	

Гл. инж. ин-та	Журавов	
Нач. отд.	Монов	
Н. контр.	Миролюбская	
Гл. спец.	Гитман	
ГИП	Френкель	
Рук. гр.	Астахова	
Инж.	Юркин	

3.501.2-139.1-3-950.000

Пролетные строения для железнодорожных мостов с ездой понизу пролетами 33-110 м

Пролетное строение l_p=44,0 м	Стадия	Лист	Листов
	Р	69	

Схема 5 расположения сборных элементов мостового полотна

Гипротрансмост

Инв. № подл. 114074 | Подпись и дата | Взам. инв. №

Копировал Буйнова

Формат А3

25510-06 71

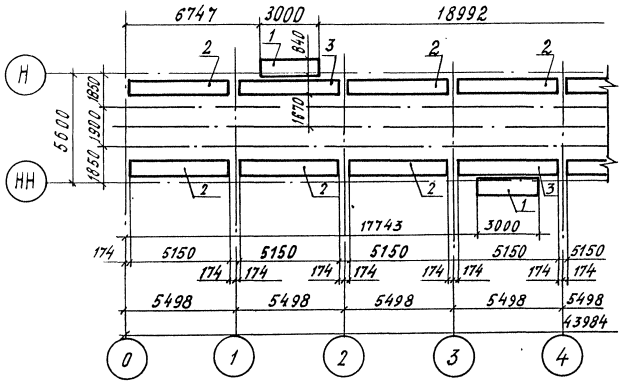

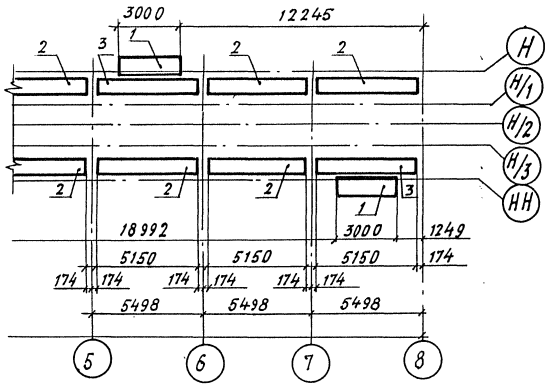

Марка, поз.	Обозначение	Наименование	Кол.	Масса ед, кг	Примечание
1.	3.501.2-139.1-8-961.000	Плита убежищ ПУБ1	4	643,8	
		Плиты тротуаров			
2.	3.501.2-139.1-8-962.000	ПТБ1	12	1009	
		ПТБ2	4	1009	

Гл. инж. инж.	Журавов	
Нач. отд.	Монов	
Н. контр.	Миролюбская	
Гл. спец.	Гитман	
ГИП	Френкель	
Рук. гр.	Астахова	
Вед. инж.	Ярлыкова	

3.501.2-139.1-3-960.000

Пролетные строения для железнодорожных мостов с ездой понизу пролетами 33-110м.

Пролетное строение $в_р$ = 44,0м

Стадия	Лист	Листов
Р	70	

Схема 6 расположения сборных элементов мостового полотна

Гипротрансмост

Копировал Буйнова

Формат А3

25510-06 72

Инв. № подл.	Подпись и дата	Взам. инв. №
114075		

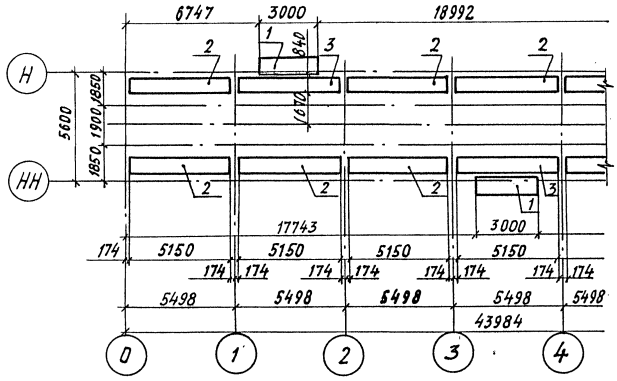

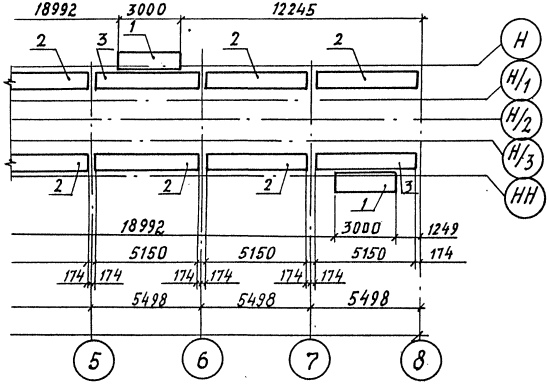

Марка, поз	Обозначение	Наименование	Кол.	Масса ед, кг	Примечание
1	3.501.2-139.1-7-970.100	Плита убежищ ПУМ	4	220,5	
		Плиты тротуаров			
2	3.501.2-139.1-7-970.200	ПТМ1	12	286,8	
	-01	ПТМ2	4	286,8	

Гл. инж. ин-та	Журавов	
Нач. отд.	Монов	
Н. контр.	Миролюбская	
Гл. спец.	Гитман	
ГИП	Френкель	
Рук. гр.	Астахова	
Вед. инж.	Ярлыкова	

3.501.2-139.1-3-970.000

Пролетные строения для железнодорожных мостов с ездой понизу пролетами 33-110м

Пролетное строение ℓ_p=44,0м

Стадия	Лист	Листов
Р	71	

Схема 7 расположения сборных элементов мостового полотна

Гипротрансмост

Копировал Буйнова Формат А3

25510-06 73

Инв. № подл. | Подпись и дата | Взам. инв. №

114076

gost.e-ecolog.ru