Типовые конструкции, изделия и узлы зданий и сооружений

Серия 3.501.2-139

Пролетные строения для железнодорожных мостов с ездой понизу, пролетами 33-110м металлические со сварными элементами замкнутого сечения и монтажными соединениями на высокопрочных болтах, в обычном и северном исполнении

Выпуск 1-2

Пролетное строение Lр=33,8м.

Рабочие чертежи

Утверждены
и введены в действие
с 01.01.87г.
приказ МПС №Я-3292у от 23.08.86г

Инв. №1293/3

25510-05

gost.e-ecolog.ru

Типовые конструкции, изделия и узлы зданий и сооружений

Серия 3.501.2-139

Пролетные строения для железнодорожных мостов с ездой понизу, пролетами 33-110 м металлические со сварными элементами замкнутого сечения и монтажными соединениями на высокопрочных болтах, в обычном и северном исполнении.

Выпуск 1-2

Пролетное строение $L_р$ = 33,8 м

Рабочие чертежи

Разработаны Гипротрансмостом

Директор института /Попов/

Главный инженер института /Журавов/

Начальник отдела /Монов/

Главный инженер проекта /Френкель/

Утверждены и введены в действие с 01.01.87г. приказ МПС № А-3292у от 23.08.86г.

Инв. №

Ведомость рабочих чертежей основного комплекта

Стр.	Наименование	Примечание
2	Общие данные (начало)	
3...38	Общие данные (продолжение)	
39	Общие данные (окончание)	
40	Общий вид (начало)	
41...44	Общий вид (продолжение)	
45	Общий вид (окончание)	
46.47	Схема расположения сборных элементов главных ферм	
48	Схема расположения сборных элементов верхних связей	
49	Схема расположения сборных элементов нижних связей	
50	Схема расположения сборных элементов портальных связей.	
51	Схема расположения сборных элементов поперечных связей.	
52, 53	Схема расположения сборных элементов проезжей части.	
54	Схема расположения смотровых приспособлений.	
55	Схема расположения сборных элементов хода по верхнему поясу.	
56.57	Схема расположения сборных элементов путей катания нижней смотровой тележки.	
58	Схема расположения сборных элементов для навесного монтажа.	

Продолжение

Стр.	Наименование	Примечание
59.60	Схема 1 расположения сборных элементов мостового полотна.	
61.62	Схема 2 расположения сборных элементов мостового полотна.	
63.64	Схема 3 расположения сборных элементов мостового полотна.	
65.66	Схема 4 расположения сборных элементов мостового полотна.	
67	Схема 5 расположения сборных элементов мостового полотна.	
68	Схема 6 расположения сборных элементов мостового полотна.	
69	Схема 7 расположения сборных элементов мостового полотна.	

Проект разработан в соответствии с действующими строительными нормами и правилами и предусматривает мероприятия, обеспечивающие взрыво- и пожарную безопасность эксплуатации сооружений при соблюдении всех проектных решений.

Главный инженер проекта Френкель

Инв. № подл. | Подпись и дата | Взам. инв. №

Нач. отд.	Монов	
Н. контр.	Давидян	
Гл. спец.	Гитман	
ГИП	Френкель	
Рук. гр.	Астахова	
Вед. инж.	Ярлыкова	

3.501.2-139.1-2-000.000 ДО

Пролетные строения для железнодорожных мостов с ездой понизу пролетами 33-110 м

Пролетное строение $\ell_р$ = 33.8 м

Стадия	Лист	Листов
Р	1	68

Общие данные (начало)

Гипротранемост

Копировал Чесалкина

Формат А3

25310-05 3

Ведомость ссылочных и прилагаемых документов

Обозначение	Наименование	Примечание
	Ссылочные документы	
3-501-35	Литые опорные части под металлические	
	пролетные строения железнодорожных мостов.	Инв. № 583
3-501-49. вып 9	Привод нижней смотровой тележки.	Инв. № 739/9
209.000.000	Лебедка ручная ЛР-350	Разработчик
		Ленгипротрансмост
	Прилагаемые документы	
ТУ 35-1609-85	Строения пролетные металлические	
	железнодорожные болтосварные,	
	с ездой понизу пролетами 33,0-55,0м	
	Технические условия	
ТУ 35-1700-85	Плиты железобетонные сборные для	
	металлических пролетных строений	
	железнодорожных мостов, болтосвар-	
	ных, с ездой понизу пролетами	
	33,0-55,0м	
	Технические условия	
3.501.2-139.1-6	Пролетные строения пролетами 33,0-55,0м.	
	Конструкции металлические.	
	Узлы. Рабочие чертежи	
3.501.2-139.1-7	Пролетные строения пролетам 33,0-55,0м	
	Конструкции металлические.	
	Изделия. Чертежи КМ	
3.501.2-139.1-8	Пролетные строения пролетами	
	33,0-55,0м. Конструкции железобетонные	
	Изделия и узлы. Рабочие чертежи.	

Инв. № подл. | Подпись и дата | Взам. инв. №
114361

Нач. отд.	Манов	
Н. контр.	Давидян	
Гл. спец.	Гитман	
ГИП	Френкель	
Рук. гр.	Астахова	
Вед. инж.	Ярлыкова	

3.501.2-139.1-2-000.000 ДО

Пролетные строения для железнодорожных мостов с ездой понизу пролетами 33-110м

Пролетное строение $\ell_р$=33,8м	Стадия	Лист	Листов
	Р	2	

Общие данные (продолжение)

ГИПРОТРАНСМОСТ

Копировал Чесалкина

Формат А3

25510-05 4

Ведомость спецификаций для исполнения 3.501.2-139.1-2-000.000

Стр.	Наименование	Примечание
47	Схема расположения сборных элементов главных ферм	
48	Схема расположения сборных элементов верхних связей	
49	Схема расположения сборных элементов нижних связей.	
50	Схема расположения сборных элементов портальных связей	
51	Схема расположения сборных элементов поперечных связей	
53	Схема расположения сборных элементов проезжей части	См. дополнительные указания
54	Схема расположения смотровых приспособлений	
55	Схема расположения сборных элементов хода по верхнему поясу	
57	Схема расположения сборных элементов путей катания нижней смотровой тележки	
58	Схема расположения сборных элементов для навесного монтажа	
60	Схема 1 расположения сборных элементов мостового полотна	
62	Схема 2 расположения сборных элементов мостового полотна	
64	Схема 3 расположения сборных элементов мостового полотна	
63	Схема 6 расположения сборных элементов мостового полотна	

1. Исполнения пролетного строения смотреть на стр. 43 табл. 4 и 5.

2. Проезжая часть - исполнение 3.501.2-139.1-2-600.000

Инв. № подл. | Подпись и дата | Взам. инв. №

Нач. отд.	Манов		3.501.2-139.1-2-000.000 ДО	
Н. контр.	Давидян		Пролетные строения для железнодорожных мостов с ездой понизу пролетами 33-110 м.	
Гл. спец.	Гитман			
ГИП	Френкель		Пролетное строение C_p=33,8т	Стадия: Р; Лист: 3; Листов:
Рук. гр.	Астахова			
Инж.	Акулова		Общие данные (продолжение)	Гипротрансмост

Копировал Хакимова

Формат А3

25516-05

Ведомость спецификаций для исполнения 3.501.2-139.1-2-000.000-01

Стр.	Наименование	Примечание
47	Схема расположения сборных элементов главных ферм.	
48	Схема расположения сборных элементов верхних связей.	
49	Схема расположения сборных элементов нижних связей	
50	Схема расположения сборных элементов портальных связей	
51	Схема расположения сборных элементов поперечных связей	
53	Схема расположения сборных элементов проезжей части	См. дополнительные указания
54	Схема расположения смотровых приспособлений	
55	Схема расположения сборных элементов хода по верхнему поясу	
57	Схема расположения сборных элементов путей катания нижней смотровой тележки	
58	Схема расположения сборных элементов для навесного монтажа.	
60	Схема 1 расположения сборных элементов мостового полотна.	
62	Схема 2 расположения сборных элементов мостового полотна	
64	Схема 3 расположения сборных элементов мостового полотна	
69	Схема 7 расположения сборных элементов мостового полотна	

1. Исполнения пролетного строения смотреть на стр. 43 табл. 4 и 5.
2. Проезжая часть - исполнение 3.501.2-139.1-2-600.000

Инв. № подл. | Подпись и дата | Взам. инв. №

Нач отд.	Монов		3.501.2-139.1-2-000.000 ДО
Н.контр.	Давидян		Пролетные строения для железнодорожных мостов с ездой понизу пролетами 33 ÷ 110м
Гл.спец.	Гитман		
ГИП	Френкель		Пролетное строение ℓ_p=33.8м — Стадия: Р; Лист: 4; Листов:
Рук.гр.	Астахова		
Инж.	Акулова		Общие данные (продолжение) — Гипротрансмост

Копировал Хакимова

Формат А3

Ведомость спецификаций для исполения 3.501.2-139.1-2-000.000-02

Стр.	Наименование	Примечание
47	Схема расположения сборных элементов главных ферм	
48	Схема расположения сборных элементов верхних связей	
49	Схема расположения сборных элементов нижних связей	
50	Схема расположения сборных элементов портальных связей.	
51	Схема расположения сборных элементов поперечных связей	
53	Схема расположения сборных элементов проезжей части	См. дополнительные указания
54	Схема расположения смотровых приспособлений	
55	Схема расположения сборных элементов хода по верхнему поясу	
57	Схема расположения сборных элементов путей катания нижней смотровой тележки	
58	Схема расположения сборных элементов для навесного монтажа	
60	Схема 1 расположения сборных элементов мостового полотна	
66	Схема 4 расположения сборных элементов мостового полотна	
67	Схема 5 расположения сборных элементов мостового полотна	
68	Схема 6 расположения сборных элементов мостового полотна	

1. Исполнения пролетного строения смотреть на стр. 43 табл. 4 и 5
2. Проезжая часть - исполнение 3.501.2-139.1-2-600.000-01.

Инв. № подл. | Подпись и дата | Взам. инв. №

Нач. отд.	Монов		3.501.2-139.1-2-000.000 ДО
Н. контр.	Давидян		Пролетные строения для железнодорожных мостов с ездой поверху пролетами 33 – 110 м
Гл. спец.	Гитман		
ГИП	Френкель		
Рук. гр.	Астахова		Пролетное строение Ср=33.8м — Стадия: Р; Лист: 5; Листов: •
Инж.	Акулова		Общие данные (продолжение) — Гипротрансмост

Копировал Хакимова

Формат А3

25310-05 7

Ведомость спецификаций для исполнения 3.501.2-139.1-2-000.000-03

Стр.	Наименование	Примечание
47	Схема расположения сборных элементов главных ферм	
48	Схема расположения сборных элементов верхних связей	
49	Схема расположения сборных элементов нижних связей	
50	Схема расположения сборных элементов портальных связей.	
51	Схема расположения сборных элементов поперечных связей.	
53	Схема расположения сборных элементов проезжей части	См. дополнительные указания
54	Схема расположения смотровых приспособлений	
55	Схема расположения сборных элементов хода по верхнему поясу.	
57	Схема расположения сборных элементов путей катания нижней смотровой тележки	
58	Схема расположения сборных элементов для навесного монтажа.	
60	Схема 1 расположения сборных элементов мостового полотна.	
66	Схема 4 расположения сборных элементов мостового полотна.	
67	Схема 5 расположения сборных элементов мостового полотна	
69	Схема 7 расположения сборных элементов мостового полотна	

1. Исполнения пролетного строения смотреть на стр. 43 табл. 4 и 5.
2. Проезжая часть - исполнение 3.501.2-139.1-2-000.000-01.

Инв. № подл. | Подпись и дата | Взам. инв. №

Нач. отд.	Монов	
Н. контр.	Давидян	
Гл. спец.	Гитман	
ГИП	Френкель	
Рук. гр.	Астахова	
Инж.	Акулова	

3.501.2-139.1-2-000.000 ДО

Пролетные строения для железнодорожных мостов с ездой понизу пролетами 33-110 м.

Пролетное строение Ср 33,8 м.	Стадия	Лист	Листов
	Р	6	

Общие данные (продолжение)

Гипротрансмост

Копировал Хакимова

Формат А3

25510-05 8

Техническая спецификация металла для исполнений с дополнительным номером 01

Вид профиля и ГОСТ, ТУ	Марка металла и ГОСТ	Обозначение и размер профиля, мм	№ п.п	Код: Марки металла	Код: Вида профиля	Код: Размера профиля	Количество, шт	Длина, мм	Масса металла по элементам конструкций, т: Фермы главные	Связи	Часть проезжая	Приспособления смотровые	Общая масса, т	Масса потребности в металле по кварталам (заполняется изготовителем): I	II	III	IV	Заполняется ВЦ
1	2	3	4	5	6	7	8	9	10	11	12	13	14	15	16	17	18	19
Сталь толстолистовая ГОСТ 19903-74	15ХСНД ГОСТ 6713-75*	10	1		71110				37.7	8.9	5.3		51.9					
		12	2		71110				7.8		3.4		11.2					
		16	3		71110						3.7		3.7					
		20	4		71110				0.2		2.3		2.5					
	15ХСНДгруГОСТ 6713-75*	32	5		71110						5.5		5.5					
	Итого:		6		71110				46.7	8.9	20.2		74.8					
	16Д ГОСТ 6713-75*	6	7		71110							0.1	0.1					
		10	8		71110				0.1	0.2		0.7	1.0					
		12	9		71110				0.5				0.5					
		25	10		71110						0.3		0.3					
	Итого:		11		71110				0.6	0.2	0.3	0.8	1.9					
	ВСт5сп2 ГОСТ 380-71*	6	12		71110				0.1				0.1					
Всего профиля:			13		71110				46.4	9.1	20.5	0.8	76.8					
Сталь угловая равнополочная ГОСТ 8509-72*	15ХСНД ГОСТ 6713-75*	Б-90×90×9	14		21113				0.1	0.3	0.3		0.7					
		Б-100×100×10	15		21113				0.3	0.2		0.1	0.6					
		Б-100×100×12	16		21113						1.3	0.5	1.8					
		Б-125×125×10	17		21113						0.6		0.6					
		Б-160×160×10	18		21113							0.1	0.1					
		Б-160×160×12	19		21113						0.3		0.3					
	Итого:		20		21113				0.4	0.5	2.5	0.7	4.1					

Исполнения пролетного строения даны на стр. 43 табл. 4 и 5

Нач. отд.	Монов	
Н. контр.	Давидян	
Гл. спец.	Гитман	
ГИП	Френкель	
Рук. гр.	Астахова	
Вед. инж.	Ярлыкова	

3.501.2-139.1-2-000.000 ДО

Пролетные строения для железнодорожных мостов с ездой понизу пролетами 33-110 м

Стадия	Лист	Листов
Р	7	

Пролетное строение $\ell_р$ = 33.8 м.

Общие данные (продолжение)

Гипротрансмост

Копировал Чесалкина

Формат А3

25510-05 9

Инв. № подл. | Подпись и дата | Взам. инв. №

11436-1

Продолжение

Вид профиля и ГОСТ, ТУ	Марка металла и ГОСТ	Обозначение и размер профиля, мм	№ п.п	Код: Марки металла	Код: Вида профиля	Код: Размера профиля	Количество, шт	Длина, мм	Масса металла по элементам конструкций, т: Фермы главные	Связи	Часть проезжая	Приспособления смотровые	Общая масса, т	Масса потребности в металле по кварталам (заполняется изготовителем), т: I	II	III	IV	Заполняется ВЦ
1	2	3	4	5	6	7	8	9	10	11	12	13	14	15	16	17	18	19
Сталь угловая равнополочная ГОСТ 8509-72*	16Д ГОСТ 6713-75*	Б-50×50×5	21		21113							0,1	0,1					
		Б-70×70×6	22		21113							0,1	0,1					
		Б-80×80×8	23		21113							1,3	1,3					
		Б-90×90×9	24		21113							0,7	0,7					
	Итого:		25		21113							2,2	2,2					
	ВСт3сп2 ГОСТ 380-71*	Б-50×50×5	26		21113							0,1	0,1					
Всего профиля:			27		21113				0,4	0,5	2,5	3,0	6,4					
Сталь угловая неравнополочная ГОСТ 8510-72*	15ХСНД ГОСТ 6713-75*	Б-125×80×10	28		22004						1,3		1,3					
	16Д ГОСТ 6713-75*	Б-125×80×8	29		22004							0,2	0,2					
		Б-160×100×10	30		22004							0,2	0,2					
		Б-160×100×14	31		22004						0,2		0,2					
	Итого:		32		22004						0,2	0,4	0,6					
Всего профиля:			33		22004						1,5	0,4	1,9					
Сталь горячекатаная ГОСТ 5781-82	ВСт3сп2 ГОСТ 380-71*	А-I-16	34		093011							0,3	0,3					
		А-I-20	35		093011							0,1	0,1					
	Итого:		36		093011							0,4	0,4					
	Ст3кп3 ГОСТ 380-71*	А-I-16	37		093011							0,1	0,1					
		А-I-20	38		093011							0,3	0,3					
	Итого:		39		093011							0,4	0,4					
Всего профиля:			40		093011							0,8	0,8					

Инв. № подл. | 114361

Подпись и дата | Взам. инв. №

Нач. отд.	Монов	
Н. контр.	Давидян	
Гл. спец.	Гитман	
ГИП	Френкель	
Рук. гр.	Астахова	
Вед. инж.	Ярлыкова	

3.501.2-139.1-2-000.000 ДО

Пролетные строения для железнодорожных мостов с ездой понизу пролетами 33-110 м

Пролетное строение $l_р$=33,8 м

Стадия	Лист	Листов
Р	8	

Общие данные (продолжение)

Гипротрансмост

Копировал: Чесалкина

Формат А3

25510-05 10

Продолжение

Вид профиля и ГОСТ, ТУ	Марка металла и ГОСТ	Обозначение и размер профиля, мм	№ п.п	Код: марки металла	Код: вида профиля	Код: размера профиля	Количество, шт	Длина, мм	Масса металла по элементам конструкций, т: фермы главные	связи	часть проезжая	приспособления смотровые	Общая масса, т	Масса потребности в металле по кварталам (заполняется изготовителем), т: I	II	III	IV	Заполняется ВЦ
1	2	3	4	5	6	7	8	9	10	11	12	13	14	15	16	17	18	19
Швеллер ГОСТ 8240-72*	16Д ГОСТ 6713-75*	16-П	41		26506							0,4	0,4					
		18-П	42		26506							0,1	0,1					
Всего профиля:			43		26506							0,5	0,5					
Балка двутавровая ГОСТ 8239-72*	15ХСНД ГОСТ 6713-75*	14	44		24007							0,9	0,9					
Всего профиля:			45		24007							0,9	0,9					
Сталь листовая с ромбическим	БСт0-2 ГОСТ 380-71*	4	46		71315							0,4	0,4					
рифлением ГОСТ 8568-77																		
Всего профиля:			47		71315							0,4	0,4					
			48				3.501.2-139.1-2 — 000.000-00.01											
Мостовое полотно	стр. 14		49										14,9					
Всего масса металла:			50										102,6					
В том числе по маркам:	16Д ГОСТ 6713-75*		51										18,6					
	15ХСНД ГОСТ 6713-75*		52										81,1					
	ВСт5сп2 ГОСТ 380-71*		53										0,1					
	ВСт3сп2 ГОСТ 380-71*		54										0,7					
	Ст3кп3 ГОСТ 380-71*		55										1,1					
	БСт0-2 ГОСТ 380-71*		56										0,4					
	Ст3кп ГОСТ 380-71*		57										0,6					

Инв. № подл. | Подпись и дата | Взам. инв. №

114361

Нач. отд.	Монов	
Н. контр.	Давидян	
Гл. спец.	Гитман	
ГИП	Френкель	
Рук. гр.	Астахова	
Вед. инж.	Ярлыкова	

3.501.2-139.1-2-000.000 ДО

Пролетные строения для железнодорожных мостов с ездой понизу пролетами 33-110м

Пролетное строение ℓ_p=33,8м

Стадия	Лист	Листов
Р	9	

Общие данные (продолжение)

Гипротрансмост

Копировал Чесалкина

Формат А3

25510-05 11

Продолжение

Вид профиля и ГОСТ, ТУ	Марка металла и ГОСТ	Обозначение и размер профиля, мм	№ п.п	Код: Марки металла	Код: Вида профиля	Код: Размера профиля	Количество, шт	Длина, мм	Масса металла по элементам конструкции, т: Фермы главные	Связи	Часть проезжая	Приспособления смотровые	Общая масса, т	Масса потребности в металле по кварталам (заполняется изготовителем), т: I	II	III	IV	Заполняется ВЦ
1	2	3	4	5	6	7	8	9	10	11	12	13	14	15	16	17	18	19
Масса поставки элементов по кварталам (заполняется заказчиком), т	I		58															
	II		59															
	III		60															
	IV		61															
			62				3.501.2-139.1-2-000.000-01.01											
Мостовое полотно	Стр. 14		63										19,0					
Всего масса металла:			64										106,7					
В том числе по маркам:	16Д ГОСТ 6713-75*		65										20,7					
	15ХСНД ГОСТ 6713-75*		66										81,1					
	ВСт 5Сп2 ГОСТ 380-71*		67										0,1					
	ВСт 3Сп2 ГОСТ 380-71*		68										0,7					
В том числе по маркам:	Ст3КП3 ГОСТ 380-71*		69										1,1					
	БСт0-2 ГОСТ 380-71*		70										2,4					
	Ст3кп ГОСТ 380-71*		71										0,6					
Масса поставки элементов по кварталам (заполняется заказчиком), т	I		72															
	II		73															
	III		74															
	IV		75															

Инв. № подл. 11436 | Подпись и дата | Взам. инв. №

Нач. отд	Манав	
Н. контр	Давидян	
Гл. спец.	Гитман	
ГИП	Френкель	
Рук. гр.	Астахова	
Вед. инж.	Ярлыкова	

3.501.2-139.1-2-000.000 ДО

Пролетные строения для железнодорожных мостов с ездой понизу пролетами 33-110 м.

Пролетное строение Ср=33,8 м

Стадия	Лист	Листов
Р	10	

Общие данные (продолжение)

ГИПРОТРАНСМОСТ

Копировал Хакимова

Формат А3

25510-05 12

Продолжение

Вид профиля и ГОСТ, ТУ	Марка металла и ГОСТ	Обозначение и размер профиля, мм	№ п.п	Код: Марки металла	Код: Вида профиля	Код: Размера профиля	Количество, шт	Длина, мм	Масса металла по элементам конструкции т: Фермы главные	Связи	Часть презжая	Приспособления смотровые	Общая масса, т	Масса потребности в металле по кварталам (заполняется изготовителем), т: I	II	III	IV	Заполняется ВЦ
1	2	3	4	5	6	7	8	9	10	11	12	13	14	15	16	17	18	19
			76				3.501.	2-139	.1.2-	000.	000-	02.01						
Мостовое полотно	Стр. 14		77									•	13,1					
Всего масса металла:			78										100,8					
В том числе по маркам:	16Д ГОСТ 6713-75 *		79										16,7					
	15ХСНД ГОСТ 6713-75 *		80										81,1					
	ВСт5сп2 ГОСТ 380-71 *		81										0,1					
	ВСт3сп2 ГОСТ 380-71 *		82										0,7					
	Ст3кп3 ГОСТ 380-71 *		83										1,1					
	БСт0-2 ГОСТ 380-71 *		84										0,4					
	Ст3кп ГОСТ 380-71 *		85										0,6					
	Ст3-3 ГОСТ 380-71 *		86										0,1					
Масса поставки элементов по кварталам (заполняется заказчиком), т	I		87															
	II		88															
	III		89															
	IV		90															

Инв. № подл. | Подпись и дата | Взам. инв. №
114361

Нач. отд.	Манов	
Н. контр.	Давидян	
Гл. спец.	Гитман	
ГИП	Френкель	
Рук. гр.	Астахова	
Вед. инж.	Ярлыкова	

3.501.2-139.1-2-000.000 ДО

Пролетные строения для железнодорожных мостов с ездой понизу пролетами 33-110 м

Пролетное строение Ср=33,8м

Стадия	Лист	Листов
Р	11	

Общие данные (продолжение)

Гипротрансмост

Копировал Хакимова

Формат А3

25510-05 13

Продолжение

Вид профиля и ГОСТ, ТУ	Марка металла и ГОСТ	Обозначение и размер профиля, мм.	№ п.п	Код: Марки металла	Код: вида профиля	Код: размера профиля	Количество, шт.	Длина, мм	Масса металла по элементам конструкции, т: фермы главные	Масса металла по элементам конструкции, т: связи	Масса металла по элементам конструкции, т: часть проезжая	Масса металла по элементам конструкции, т: приспособления смотровые	Общая масса т	Масса потребности в металле по кварталам (заполняется изготовителем). т: I	II	III	IV	Заполняется ВЦ
1	2	3	4	5	6	7	8	9	10	11	12	13	14	15	16	17	18	19
			91				3.501	2-139	.1-2-	000.	000-	03.01						
Мостовое полотно	Стр. 14		92										17,2					
Всего масса металла:			93										104,9					
В том числе по маркам:	16Д ГОСТ 6713-75*		94										18,8					
	15ХСНД ГОСТ 6713-75*		95										81,1					
	ВСт5сп2 ГОСТ 380-71*		96										0,1					
	ВСт3сп2 ГОСТ 380-71*		97										0,7					
	Ст.3кп3 ГОСТ 380-71*		98										1,1					
	БСт0-2 ГОСТ 380-71*		99										2,4					
	Ст.3кп ГОСТ 380-71*		100										0,6					
	Ст.3-3 ГОСТ 380-71*		101										0,1					
Масса поставки элементов по кварталам (заполняется заказчиком). т	I		102															
	II		103															
	III		104															
	IV		105															

Инв. № подл. 114.357 | Подпись и дата | Взам. инв. №

Нач. отд.	Манов		3.501.2-139.1-2-000.000 ДО
Н. контр.	Давидян		Пролетные строения для железнодорожных мостов с ездой понизу пролетами 33-110 м
Гл. спец.	Гитман		
ГИП	Френкель		Пролетное строение $L_р$=33,8 м — Стадия: Р; Лист: 12; Листов:
Рук. гр.	Астахова		
Вед. инж.	Ярлыкова		Общие данные (продолжение) — Гипротрансмост

Копировал Хакимова

Формат А3

25510-05 14

Техническая спецификация металла мостового полотна для исполнений с дополнительным номером 01

Вид профиля и ГОСТ, ТУ	Марка металла и ГОСТ	Обозначение и размер профиля, мм	№ п.п	Код: Марки металла	Код: Вида профиля	Код: Размера профиля	Количество, шт	Длина, мм	Масса металла для исполн. 3.501.2-139.1-2-000.000: —	01	02	03	Общая масса, т	Масса потребности в металле по кварталам (заполняется изготовителем) т: I	II	III	IV	Заполняется ВЦ
1	2	3	4	5	6	7	8	9	10	11	12	13	14	15	16	17	18	19
Сталь толстолистовая ГОСТ 19903-74	16 Д ГОСТ 6713-75 *	4	1		71110				1.6	1.6	1.6	1.6						
		10	2		71110				0.8	0.8	0.8	0.8						
		16	3		71110				0.2	0.2	0.2	0.2						
		20	4		71110				0.2	0.2	0.4	0.4						
	Итого:		5		71110				2.8	2.8	3.0	3.0						
	Ст3-3ГОСТ380-71 *	10	6		71110						0.1	0.1						
Всего профиля:			7		71110				2.8	2.8	3.1	3.1						
Сталь угловая равнополочная ГОСТ 8509-72 *	16 Д ГОСТ 6713-75 *	Б-80×80×8	8		21113				2.6	2.6	2.6	2.6						
		Б-90×90×9	9		21113				0.2	0.2	0.2	0.2						
		Б-100×100×12	10		21113				0.3	0.3	0.3	0.3						
		Б-160×160×16	11		21113				2.9	2.9	2.9	2.9						
Всего профиля:			12		21113				6.0	6.0	6.0	6.0						
Сталь угловая неравнополочная ГОСТ 8510-72 *	16 Д ГОСТ 6713-75 *	Б-125×80×8	13		22004					2.0		2.0						
		Б-160×100×10	14		22004					0.1		0.1						
		Б-160×100×12	15		22004				2.1	2.1								
Всего профиля			16		22004				2.1	4.2		2.1						
Сталь горячекатанная ГОСТ 5781-82	ВСт3сп2ГОСТ380-71 *	А-I-12	17		093011				0.2	0.2	0.2	0.2						
	Ст3кп3ГОСТ380-71 *	А-I-20	18		093011				0.7	0.7	0.7	0.7						
Всего профиля:			19		093011				0.9	0.9	0.9	0.9						

Исполнения пролетного строения даны на стр. 43 табл. 4 и 5

Нач. отд.	Монов	
Н. контр.	Давидян	
Гл. спец.	Гитман	
ГИП	Френкель	
Рук. гр.	Астахова	
Вед. инж.	Ярлыкова	

3.501.2-139.1-2-000.000 ДО

Пролетные строения для железнодорожных мостов с ездой понизу пролетами 33-110 м

Пролетное строение	Стадия	Лист	Листов
l_p = 33,8 м	Р	13	

Общие данные (продолжение)

Гипротрансмост

Инв. № подл. 114361 | Подпись и дата | Взам. инв. №

Копировал: Чесалкина Формат А3

25510-05 15

Продолжение

Вид профиля и ГОСТ, ТУ	Марка металла и ГОСТ	Обозначение и размер профиля, мм	№ п.п	Код: Марки металла	Код: Вида профиля	Код: Размера профиля	Количество, шт	Длина, мм	Масса металла для испол. 3.501.2-139.1-2-000.000: -	01	02	03	Общая масса, т	Масса потребности в металле по кварталам (заполняется изготовителем), т: I	II	III	IV	Заполняется ВЦ
1	2	3	4	5	6	7	8	9	10	11	12	13	14	15	16	17	18	19
Швеллер ГОСТ 8240-72*	16Д ГОСТ 6713-75*	20-П	20		26506				2,5	2,5	2,5	2,5						
Всего профиля:			21		26506				2,5	2,5	2,5	2,5						
Лист стальной с ромбическим рифлением ГОСТ 6568-77	БСт0-2 ГОСТ 380-71*	4	22		71315					2,0		2,0						
Всего профиля:			23		71315					2,0		2,0						
Сталь оцинкованная ГОСТ 14918-80	Ст3кп ГОСТ 380-71*	0,8	24		111120				0,6	0,6	0,6	0,6						
Всего профиля:			25		111120				0,6	0,6	0,6	0,6						
Всего металла:			26						14,9	19,0	13,1	17,2						
	16Д ГОСТ 6713-75*		27						13,4	15,5	11,5	13,6						
	Ст3-3 ГОСТ 380-71*		28								0,1	0,1						
	ВСт3сп2 ГОСТ 380-71*		29						0,2	0,2	0,2	0,2						
	Ст3кп3 ГОСТ 380-71*		30						0,7	0,7	0,7	0,7						
	БСт0-2 ГОСТ 380-71*		31							2,0		2,0						
	Ст3кп ГОСТ 380-71*		32						0,6	0,6	0,6	0,6						

Инв. № подл. | Подпись и дата | Взам. инв. №
114 361

Нач. отд.	Монов		3.501.2-139.1-2-000.000ДО
Н. контр.	Давидян		Пролетные строения для железнодорожных мостов с ездой понизу пролетами 33-110 м
Гл. спец.	Гиттман		Пролетное строение $\ell_р$ = 33,8 м — Стадия: Р; Лист: 14; Листов:
ГИП	Френкель		Общие данные (продолжение) — Гипротрансмост
Рук. гр.	Астахова		
Вед. инж.	Ярлыкова		

Копировал Чесалкина

Формат А3

25510-05 16

Техническая спецификация металла для исполнений с дополнительным номером 02

Вид профиля и ГОСТ, ТУ	Марка металла и ГОСТ	Обозначение и размер профиля, мм	№ п.п	Код: Марки металла	Код: Вида профиля	Код: Размера профиля	Количество, шт.	Длина, мм	Масса металла по элементам конструкций, т: Фермы главные	Связи	Часть проезжая	Приспособления смотровые	Общая масса, т	Масса потребности в металле по кварталам (заполняется изготовителем), т: I	II	III	IV	Заполняется ВЦ
1	2	3	4	5	6	7	8	9	10	11	12	13	14	15	16	17	18	19
Сталь толстолистовая ГОСТ 19903-74	15ХСНД ГОСТ 6713-75*	10	1		71110				0,1	0,2		0,7	1,0					
		12	2		71110				0,5				0,5					
		25	3		71110						0,3		0,3					
	Итого:		4		71110				0,6	0,2	0,3	0,7	1,8					
	15ХСНД-2 ГОСТ 6713-75*	10	5		71110				37,7	8,9	5,3		51,9					
		12	6		71110				7,8		3,4		11,2					
		16	7		71110						3,7		3,7					
		20	8		71110				0,2		2,3		2,5					
		32	9		71110						5,5		5,5					
	Итого:		10		71110				45,7	8,9	20,2		74,8					
	16Д ГОСТ 6713-75*	6	11		71110							0,1	0,1					
	В Ст5сп2 ГОСТ 380-71	6	12		71110				0,1				0,1					
Всего профиля:			13		71110				46,1	9,1	20,5	0,8	76,8					
Сталь угловая равнополочная ГОСТ 8509-72*	15ХСНД ГОСТ 6713-75*	Б-80×80×8	14		21113							1,3	1,3					
		Б-90×90×9	15		21113				0,1	0,3	0,3	0,7	1,4					
		Б-100×100×10	16		21113				0,3	0,2		0,1	0,6					
		Б-100×100×12	17		21113						1,3	0,5	1,8					
		Б-125×125×10	18		21113						0,6		0,6					
		Б-160×160×10	19		21113							0,1	0,1					
		Б-160×160×12	20		21113						0,3		0,3					

Исполнения пролетного строения даны на стр. 43 табл. 4 и 5

Нач. отд.	Монов	
Н. контр.	Давидян	
Гл. спец.	Гитман	
ГИП	Френкель	
Рук. гр.	Астахова	
Вед. инж.	Ярлыкова	

3.501.2-139.1-2-000.000 ДО

Пролетные строения для железнодорожных мостов с ездой понизу пролетами 33-110 м

Пролетное строение $\ell_р$ = 33,8 м

Стадия	Лист	Листов
Р	15	

Общие данные

Гипротрансмост

Копировал Чесалкина Формат А3

23510-05 17

Инв. № подл. | Подпись и дата | Взам. инв. №

114361

Продолжение

Вид профиля и ГОСТ, ТУ	Марка металла и ГОСТ	Обозначение и размер профиля, мм	№ п.п	Код			Количество, шт	Длина, мм	Масса металла по элементам конструкций, т				Общая масса, т	Масса потребности в металле по кварталам (заполняется изготовителем), т				Заполняется ВЦ
				Марки металла	Вида профиля	Размера профиля			Фермы главные	Связи	Часть проезжая	Приспособления смотровые		I	II	III	IV	
1	2	3	4	5	6	7	8	9	10	11	12	13	14	15	16	17	18	19
Сталь угловая равнополочная ГОСТ 8509-72*	Итого:		21		21113				0,4	0,5	2,5	2,7	6,1					
	16Д ГОСТ 6713-75*	Б-50×50×5	22		21113							0,1	0,1					
		Б-70×70×6	23		21113							0,1	0,1					
	Итого:		24		21113							0,2	0,2					
	ВСт3сп2 ГОСТ 380-71*	Б-50×50×5	25		21113							0,1	0,1					
Всего профиля:			26		21113				0,4	0,5	2,5	3,0	6,4					
Сталь угловая неравнополочная ГОСТ 8509-72*	15ХСНД ГОСТ 6713-75*	Б-125×80×10	27		22004						1,3		1,3					
		Б-160×100×10	28		22004							0,2	0,2					
		Б-160×100×14	29		22004						0,2		0,2					
	Итого:		30		22004						1,5	0,2	1,7					
	16Д ГОСТ 6713-75*	Б-125×80×8	31		22004							0,2	0,2					
Всего профиля:			32		22004						1,5	0,4	1,9					
Сталь горячекатаная ГОСТ 5781-82	ВСт3сп2 ГОСТ 380-71*	А-I-16	33		093011							0,3	0,3					
		А-I-20	34		093011							0,1	0,1					
	Итого:		35		093011							0,4	0,4					
	Ст3кп3 ГОСТ 380-71*	А-I-16	36		093011							0,1	0,1					
		А-I-20	37		093011							0,3	0,3					
	Итого:		38		093011							0,4	0,4					

Инв. № подл. | Подпись и дата | Взам. инв. №
114361

Нач. отд.	Манов	
Н. контр.	Давидян	
Гл. спец.	Гитман	
ГИП	Френкель	
Рук. гр.	Астахова	
Вед. инж.	Ярлыкова	

3.501.2-139.1-2-000.000 ДО

Пролетные строения для железнодорожных мостов с ездой понизу пролетами 33-110м

Пролетное строение ℓ_p=33,8м

Стадия	Лист	Листов
Р	16	

Общие данные (продолжение)

Гипротрансмост

Копировал Чесалкина

Формат А3

25510-05 18

Продолжение

Вид профиля и ГОСТ, ТУ	Марка металла и ГОСТ	Обозначение и размер профиля, мм	№ п.п	Код марки металла	Код вида профиля	Код размера профиля	Количество, шт	Длина, мм	Масса металла по элементам конструкций, т: фермы главные	связи	часть проезжая	приспособления смотровые	Общая масса, т	Масса потребности в металле по кварталам (заполняется изготовителем), т: I	II	III	IV	Заполняется ВЦ
1	2	3	4	5	6	7	8	9	10	11	12	13	14	15	16	17	18	19
Всего профиля:			39		093011							0,8	0,8					
Швеллер ГОСТ 8240-72*	15ХСНД ГОСТ 6713-75*	16-П	40		26506							0,4	0,4					
		18-П	41		26506							0,1	0,1					
Всего профиля:			42		26506							0,5	0,5					
Балка двутавровая ГОСТ 8239-72*	15ХСНД ГОСТ 6713-75*	14	43		24007							0,9	0,9					
Всего профиля:			44		24007							0,9	0,9					
Сталь листовая с ромбическим рифлением ГОСТ 8568-77	Ст0-2 ГОСТ 380-71*	4	45		71315							0,4	0,4					
Всего профиля:			46		71315							0,4	0,4					
			47					3.501.2-139.1-2-000.000-00.02										
Мостовое полотно	Стр. 22		48										14.9					
Всего масса металла:			49										102.6					
В том числе по маркам	16Д ГОСТ 6713-75*		50										2.3					
	15ХСНД ГОСТ 6713-75*		51										22.0					
	15ХСНД-2 ГОСТ 6713-75*		52										75.4					
	Вст 5сп 2 ГОСТ 380-71*		53										0.1					
	Вст 3сп 2 ГОСТ 380-71*		54										0.7					
	Ст3кп 3 ГОСТ 380-71*		55										1.1					
	Ст0-2 ГОСТ 380-71*		56										0.4					
	Ст3кп ГОСТ 380-71*		57										0.6					

Нач. отд	Манов	
Н. контр.	Давидян	
Гл. спец.	Гитман	
ГИП	Френкель	
Рук. гр.	Астахова	
Вед. инж.	Ярлыкова	

3.501.2-139.1-2-000.000 ДО

Пролетные строения для железнодорожных мостов с ездой понизу пролетами 33-110 м

Пролетные строения $P_р$ = 33,8 м	Стадия	Лист	Листов
	Р	17	

Общие данные (продолжение)

ГИПРОТРАНСМОСТ

Копировал Чесалкина

Формат А3

25510-05 19

Инв. № подл. | Подпись и дата | Взам. инв. №

11436-1

Продолжение

Вид профиля и ГОСТ, ТУ	Марка металла и ГОСТ	Обозначение и размер профиля, мм	№ п.п	Код: марки металла	Код: вида профиля	Код: размера профиля	Количество, шт.	Длина, мм	Масса металла по элементам конструкций, т: фермы главные	связи	часть проезжая	приспособления смотровые	Общая масса, т	Масса потребности в металле по кварталам (заполняется изготовителем), т: I	II	III	IV	Заполняется ВЦ
1	2	3	4	5	6	7	8	9	10	11	12	13	14	15	16	17	18	19
Масса поставки элементов по кварталам (заполняется заказчиком), т	I		58															
	II		59															
	III		60															
	IV		61															
			62				3.	501.2-	139.1-	2-000.	000-	01.02						
Мостовое полотно	стр 22		63										19,0					
Всего масса металла:			64										106,7					
в том числе по маркам:	16Д ГОСТ 6713-75*		65										2,3					
	15ХСНД ГОСТ 6713-75*		66										24,1					
	15ХСНД-2 ГОСТ 6713-75*		67										75,4					
	ВСт5сп2 ГОСТ 380-71*		68										0,1					
	ВСт3сп2 ГОСТ 380-71*		69										0,7					
	Ст3кп3 ГОСТ 380-71*		70										1,1					
	БСт0-2 ГОСТ 380-71*		71										2,4					
	Ст3кп ГОСТ 380-71*		72										0,6					
Масса поставки элементов по кварталам (заполняется заказчиком), т	I		73															
	II		74															
	III		75															
	IV		76															

Нач. отд.	Монов	
Н. контр.	Давидян	
Гл. спец	Гитман	
ГИП	Френкель	
Рук. гр.	Астахова	
Вед. инж	Ярлыкова	

3.501.2-139.1-2-000.000 ДО

Пролетные строения для железнодорожных мостов с ездой понизу пролетами 33-110 м

Пролетное строение l_p=33,8м	Стадия	Лист	Листов
	Р	18	

Общие данные (продолжение)

Гипротрансмост

Инв. № подл. 114361 | Подпись и дата | Взам. инв. №

Копировал Буйнова

Формат А3

25510-05 20

Продолжение

Вид профиля и ГОСТ, ТУ	Марка металла и ГОСТ	Обозначение и размер профиля, мм	№ п.п	Код: Марки металла	Код: Вида профиля	Код: Размера профиля	Количество, шт	Длина, мм	Масса металла по элементам конструкций, м: Фермы главные	Связи	Часть проезжая	Приспособления смотровые	Общая масса, т	Масса потребности в металле по кварталам (заполняется изготовителем), т: I	II	III	IV	Заполняется ВЦ
1	2	3	4	5	6	7	8	9	10	11	12	13	14	15	16	17	18	19
			77				3.501.2-139.1-2-000.00				0-02	.02						
Мастовое полотно	Стр. 22		78										13,1					
Всего масса металла:			79										100,8					
В том числе по маркам:	16Д ГОСТ 6713-75*		80										2,3					
	15ХСНД ГОСТ 6713-75*		81										20,1					
	15ХСНД-2 ГОСТ 6713-75*		82										75,4					
	ВСт5Сп2 ГОСТ 380-71*		83										0,1					
	ВСт3Сп2 ГОСТ 380-71*		84										0,7					
	Ст.3 кп3 ГОСТ 380-71*		85										1,1					
	БСт0-2 ГОСТ 380-71*		86										0,4					
	Ст3кп ГОСТ 380-71*		87										0,6					
	Ст3-3 ГОСТ 380-71*		88										0,1					
Масса поставки элементов по кварталам, т (заполняется заказчикам)	I		89															
	II		90															
	III		91															
	IV		92															

Инв. № подл. | Подпись и дата | Взам. инв. №
114361

Нач. отд	Манов		3.501.2-139.1-2-000.000 ДО
Н. контр.	Давидян		Пролетные строения для железнодорожных мостов с ездой понизу пролетами 33-110 м.
Гл. спец.	Гиттман		
ГИП	Френкель		Пролетное строение Ср=33,8 м
Рук. гр.	Астахова		Стадия: Р; Лист: 19; Листов:
Вед. инж.	Ярлыкова		Общие данные (продолжение)
			Гипротрансмост

Копировал Хакимова

Формат А3

2.5510-05 21

Продолжение

Вид профиля и ГОСТ, ТУ	Марка металла и ГОСТ	Обозначение и размер профиля, мм	№ п.п	Код: Марки металла	Код: Вида профиля	Код: Размера профиля	Количество, шт.	Длина, мм	Масса металла по элементам конструкции, т: Фермы главные	Связи	Часть проезжая	Приспособления смотровые	Общая масса, т	Масса потребности в металле по кварталам (заполняется изготовителем), т: I	II	III	IV	Заполняется ВЦ
1	2	3	4	5	6	7	8	9	10	11	12	13	14	15	16	17	18	19
			93				3.501.2	-139	.1-2-	000.	000	-03.02						
Мостовое полотно	Стр. 22		94										17,2					
Всего масса металла:			95										104,9					
в том числе по маркам	16Д ГОСТ 6713-75*		96										2,3					
	15ХСНД ГОСТ 6713-75*		97										22,2					
	15ХСНД-2 ГОСТ 6713-75*		98										75,4					
	ВСт5сп2 ГОСТ 380-71*		99										0,1					
	ВСт3сп2 ГОСТ 380-71*		100										0,7					
	Ст3кп3 ГОСТ 380-71*		101										1,1					
	БСт0-2 ГОСТ 380-71*		102										2,4					
	Ст3кп ГОСТ 380-71*		103										0,6					
	Ст3-3 ГОСТ 380-71*		104										0,1					
Масса поставки элементов по кварталам (заполняется заказчиком), т	I		105															
	II		106															
	III		107															
	IV		108															

Инв. № подл. | Подпись и дата | Взам. инв. №
114361

Нач. отд.	Манов		3.501.2-139.1-2-000.000 ДО
Н. контр.	Давидян		Пролетные строения для железнодорожных мостов с ездой понизу пролетами 33-110м
Гл. спец.	Гитман		
ГИП	Френкель		Пролетное строение Ср=33,8м — Стадия: Р; Лист: 20; Листов:
Рук. гр.	Астахова		
Вед. инж.	Ялыкова		Общие данные (продолжение) — Гипротрансмост

Копировал Хакимова Формат А3

25570-05 22

Техническая спецификация металла мостового полотна для исполнений с дополнительным номером 02

Вид профиля и ГОСТ, ТУ	Марка металла и ГОСТ	Обозначение и размер профиля, мм	№ п.п.	Код: марки металла	Код: вида профиля	Код: размера профиля	Количество, шт	Длина, мм	Масса металла для испол. 3.501.2-139.1-2-000.000: —	01	02	03	Общая масса, т	Масса потребности в металле по кварталам (заполняется изготовителем): I	II	III	IV	Заполняется ВЧ
1	2	3	4	5	6	7	8	9	10	11	12	13	14	15	16	17	18	19
Сталь толстолистовая ГОСТ 19903-74	15ХСНД ГОСТ 6713-75*	10	1		71110				0,2	0,2	0,2	0,2						
		16	2		71110				0,2	0,2	0,2	0,2						
		20	3		71110						0,2	0,2						
	Итого:		4		71110				0,4	0,4	0,6	0,6						
	15ХСНД-2 ГОСТ 6713-75*	10	5		71110				0,6	0,6	0,6	0,6						
	16Д ГОСТ 6713-75*	4	6		71110				1,6	1,6	1,6	1,6						
		20	7		71110				0,2	0,2	0,2	0,2						
	Итого:		8		71110				1,8	1,8	1,8	1,8						
	Ст3-3 ГОСТ 380-71*	10	9		71110						0,1	0,1						
Всего профиля:			10		71110				2,8	2,8	3,1	3,1						
Сталь угловая равнополочная ГОСТ 8509-72*	15ХСНД ГОСТ 6713-75*	Б-80×80×8	11		21113				2,6	2,6	2,6	2,6						
		Б-90×90×9	12		21113				0,2	0,2	0,2	0,2						
		Б-100×100×12	13		21113				0,3	0,3	0,3	0,3						
		Б-160×160×16	14		21113				2,9	2,9	2,9	2,9						
Всего профиля:			15		21113				6,0	6,0	6,0	6,0						
Сталь угловая неравнополочная ГОСТ 8510-72*	15ХСНД ГОСТ 6713-75*	Б-125×80×8	16		22004					2,0		2,0						
		Б-160×100×10	17		22004					0,1		0,1						
		Б-160×100×12	18		22004				2,1	2,1								
Всего профиля			19		22004				2,1	4,2		2,1						

Исполнения пролетного строения даны на стр. 43 табл. 4 и 5

Нач. отд.	Монов	
Н. контр.	Давидян	
Гл. спец.	Гитман	
ГИП	Френкель	
Рук. гр.	Астахова	
Вед. инж.	Ярлыкова	

3.501.2-139.1-2-000.000 ДО

Пролетные строения для железнодорожных мостов с ездой понизу пролетами 33-110 м

Пролетное строение $l_р$=33,8 м	Стадия	Лист	Листов
	Р	21	

Общие данные (продолжение) — Гипротрансмост

Инв. № подл. 114361 | Подпись и дата | Взам. инв. №

Копировал Буйнова — Формат А3

25510-05 23

Продолжение

Вид профиля и ГОСТ, ТУ	Марка металла и ГОСТ	Обозначение и размер профиля мм	№ п.п	Код марки металла	Код вида профиля	Код размера профиля	Количество, шт	Длина, мм	Масса металла для испол. 3.501.2-139.1-2-000.000 -	01	02	03	Общая масса, т	Масса потребности в металле по кварталам (заполняется изготовителем) I	II	III	IV	Заполняется ВЦ
1	2	3	4	5	6	7	8	9	10	11	12	13	14	15	16	17	18	19
Сталь горячекатаная ГОСТ 5781-82	ВСт3сп2 ГОСТ 380-71*	А-I-12	20		093011				0,2	0,2	0,2	0,2						
	Ст3кп3 ГОСТ 380-71*	А-I-20	21		093011				0,7	0,7	0,7	0,7						
Всего профиля:			22		093011				0,9	0,9	0,9	0,9						
Швеллер ГОСТ 8240-72*	15ХСНД ГОСТ 6713-75*	20-П	23		26506				2,5	2,5	2,5	2,5						
Всего профиля:			24		26506				2,5	2,5	2,5	2,5						
Лист стальной с ромбическим рифлением ГОСТ 8568-77	ВСт0-2 ГОСТ 380-71*	4	25		71315					2,0		2,0						
Всего профиля:			26		71315					2.0		2,0						
Сталь оцинкованная ГОСТ 14918-80	Ст3кп ГОСТ 380-71*	0,8	27		111120				0,6	0,6	0,6	0,6						
Всего профиля:			28		111120				0,6	0,6	0,6	0,6						
Всего металла:			29						14,9	19,0	13,1	17,2						
	15ХСНД ГОСТ 6713-75*		30						11,0	13,1	9,1	11,2						
	15ХСНД-2 ГОСТ 6713-75*		31						0,6	0,6	0,6	0,6						
	16Д ГОСТ 6713-75*		32						1,8	1,8	1,8	1,8						
	Ст3-3 ГОСТ 380-71*		33								0,1	0,1						
	ВСт3сп2 ГОСТ 380-71*		34						0,2	0,2	0,2	0,2						
	Ст3кп3 ГОСТ 380-71*		35						0,7	0,7	0,7	0,7						
	ВСт0-2 ГОСТ 380-71*		36							2,0		2,0						
	Ст3кп ГОСТ 380-71*		37						0,6	0,6	0,6	0,6						

Инв. № подл. | Подпись и дата | Взам. инв. №
114361

Нач. отд.	Монов		3.501.2-139.1-2-000.000 ДО
Н. контр.	Давидян		
Гл. спец.	Гитман		Пролетные строения для железнодорожных мостов с ездой понизу пролетами 33-110 м
ГИП	Френкель		
Рук. гр.	Астахова		Пролетное строение Lр=33,8м — Стадия: Р; Лист: 22; Листов:
Нач. инж.	Ярлыкова		Общие данные (продолжение) — Гипротрансмост

Копировал Буйнова Формат А3 25516-05 24

Техническая спецификация металла для исполнений с дополнительным номером 03

Вид профиля и ГОСТ, ТУ	Марка металла и ГОСТ	Обозначение и размер профиля, мм	N п.п	Код: Марки металла	Код: вида профиля	Код: Размера профиля	Количество, шт	Длина, мм	Масса металла по элементам конструкций, т: Фермы главные	Связи	Часть проезжая	Приспособления для ограждения	Общая масса, т	Масса потребности в металле по кварталам (заполняется изготовителем) т: I	II	III	IV	Заполняется ВЦ
1	2	3	4	5	6	7	8	9	10	11	12	13	14	15	16	17	18	19
Сталь толстолистовая ГОСТ 19903-74	15ХСНД ГОСТ 6713-75*	10	1		71110				0,1	0,2		0,7	1,0					
		12	2		71110				0,5				0,5					
		25	3		71110						0,3		0,3					
	Итого:		4		71110				0,6	0,2	0,3	0,7	1,8					
	10ХСНД-3 ГОСТ 6713-75*	10	5		71110				37,7	8,9	5,3		51,9					
		12	6		71110				7,8		3,4		11,2					
		16	7		71110						3,7		3,7					
		20	8		71110				0,2		2,3		2,5					
		32	9		71110						5,5		5,5					
	Итого:		10		71110				45,7	8,9	20,2		74,8					
	16Д ГОСТ 6713-75*	6	11		71110							0,1	0,1					
	ВСт5сп2 ГОСТ 380-71*	6	12		71110				0,1				0,1					
Всего профиля:			13		71110				46,4	9,1	20,5	0,8	76,8					
Сталь угловая равнополочная ГОСТ 8509-72*	15ХСНД ГОСТ 6713-75*	Б-80×80×8	14		21113							1,3	1,3					
		Б-90×90×9	15		21113				0,1		0,3	0,7	1,1					
		Б-100×100×10	16		21113							0,1	0,1					
		Б-100×100×12	17		21113							0,5	0,5					
		Б-160×160×10	18		21113							0,1	0,1					
	Итого:		19		21113				0,1		0,3	2,7	3,1					

Исполнения пролетного строения даны на стр. 43 табл. 4 и 5

Нач. отд.	Монов		3.501.2-139.1-2-000.000 ДО
Н. контр.	Давидян		Пролетные строения для железнодорожных мостов с ездой поверху пролетами 33 - 110 м
Гл. спец.	Гитман		
ГИП	Френкель		Пролетное строение $\ell_р$ = 33,8 м — Стадия: Р; Лист: 23; Листов:
Рук. гр.	Астахова		
Ведущ.	Ярлыкова		Общие данные (продолжение) — Гипротрансмост

Копировал Буйнова Формат А3

Инв. № подл. | Подпись и дата | Взам. инв. №
114361

Продолжение

Вид профиля и ГОСТ; ТУ	Марка металла и ГОСТ	Обозначение и размер профиля, мм	№ п.п.	Код: Марки металла	Код: Вида профиля	Код: Размера профиля	Количество, шт	Длина, мм	Масса металла по элементам конструкций, т: Фермы главные	Связи	Часть проезжая	Прикрепления стыковые	Общая масса т	Масса потребности в металле по кварталам (заполняется изготовителем), т: I	II	III	IV	Заполняется ВЦ
1	2	3	4	5	6	7	8	9	10	11	12	13	14	15	16	17	18	19
Сталь угловая равнополочная ГОСТ 8509-72*	10ХСНД ГОСТ 6713-75*	Б-90×90×9	20		21113					0,3			0,3					
		Б-100×100×10	21		21113				0,3	0,2			0,5					
		Б-100×100×12	22		21113						1,3		1,3					
		Б-125×125×10	23		21113						0,6		0,6					
		Б-160×160×12	24		21113						0,3		0,3					
	Итого:		25		21113				0,3	0,5	2,2		3,0					
	16Д ГОСТ 6713-75*	Б-50×50×5	26		21113							0,1	0,1					
		Б-70×70×6	27		21113							0,1	0,1					
	Итого:		28		21113							0,2	0,2					
	ВСт3сп2 ГОСТ 380-71*	Б-50×50×5	29		21113							0,1	0,1					
Всего профиля:			30		21113				0,4	0,5	2,5	3,0	6,4					
Сталь угловая неравнополочная ГОСТ 8510-72*	15ХСНД ГОСТ 6713-75*	Б-160×100×10	31		22004							0,2	0,2					
	10ХСНД ГОСТ 6713-75*	Б-125×80×10	32		22004						1,3		1,3					
		Б-160×100×14	33		22004						0,2		0,2					
	Итого:		34		22004						1,5		1,5					
	16Д ГОСТ 6713-75*	Б-125×80×8	35		22004							0,2	0,2					
Всего профиля			36		22004						1,5	0,4	1,9					

Инв. № подл. | Подпись и дата | Взам. инв. №
114361

Нач. отд.	Монов		3.501.2-139.1-2-000.000 ДО
Н. контр.	Давидян		Пролетные строения для железнодорожных мостов с ездой понизу пролетами 33-110 м
Гл. спец.	Гитман		
ГИП	Френкель		Пролетное строение $L_р$=33,8 м — Стадия: Р; Лист: 24; Листов:
Рук. гр.	Астахова		
Вед. инж.	Ямыкова		Общие данные (продолжение) — Гипротрансмост

Копировал Буйнова Формат А3

Продолжение

Вид профиля и ГОСТ, ТУ	Марка металла и ГОСТ	Обозначение и размер профиля мм	№ п.п	Код: Марки металла	Код: Вида профиля	Код: Размера профиля	Количество, шт	Длина, мм	Масса металла по элементам конструкций, т: Фермы главные	Связи	Часть проезжая	Приспособления смотровые	Общая масса, т	Масса потребности в металле по кварталам (заполняется изготовителем), т: I	II	III	IV	Заполняется ВЦ
1	2	3	4	5	6	7	8	9	10	11	12	13	14	15	16	17	18	19
Сталь горячекатаная ГОСТ 5781-82	ВСт3сп2 ГОСТ 380-71*	А-I-16	37		093011							0,3	0,3					
		А-I-20	38		093011							0,1	0,1					
		Итого:	39		093011							0,4	0,4					
	Ст3сп3 ГОСТ 380-71*	А-I-16	40		093011							0,1	0,1					
		А-I-20	41		093011							0,3	0,3					
	Итого:		42		093011							0,4	0,4					
Всего профиля:			43		093011							0,8	0,8					
Швеллер ГОСТ 8240-72*	15ХСНД ГОСТ 6713-75*	16-П	44		26506							0,4	0,4					
		20-П	45		26506							0,1	0,1					
Всего профиля:			46		26506							0,5	0,5					
Балка двутавровая ГОСТ 8239-72	15ХСНД ГОСТ 6713-75*	14	47		24007							0,9	0,9					
Всего профиля:			48		24007							0,9	0,9					
Сталь листовая с ромбическим рифлением ГОСТ 8568-77	ВСт0-2 ГОСТ 380-71*	4	49		71315							0,4	0,4					
Всего профиля:			50		71315							0,4	0,4					

Инв. № подл. | Подпись и дата | Взам. инв. №

114361

Нач. отд.	Монов	
Н. контр.	Давидян	
Гл. спец.	Гутман	
ГИП	Френкель	
Рук. гр.	Летахова	
Вед. инж.	Ярлыкова	

3.501.2-139.1-2-000.000 ДО

Пролетные строения для железнодорожных мостов с ездой понизу пролетами 33-110 м

Пролетное строение $l_р$=33,8 м

Стадия	Лист	Листов
Р	25	

Общие данные (продолжение)

Гипротрансмост

Копировал Буйнова Формат А3

25516-05 27

Продолжение

Вид профиля и ГОСТ, ТУ	Марка металла и ГОСТ	Обозначение и размер профиля, мм	N N п.п	Код: Марки металла	Код: Вида профиля	Код: Размера профиля	Количество шт.	Длина, мм	Масса металла по элементам конструкций, т: Фермы главные	Связи	Часть проезжая	Приспособления смотровые	Общая масса, т	Масса потребности в металле по кварталам (заполняется изготовителем), т: I	II	III	IV	Заполняется ВЦ
1	2	3	4	5	6	7	8	9	10	11	12	13	14	15	16	17	18	19
			51			3.501.	2-139	.1-2-	000.	000-	00.03							
Мостовое полотно	Стр. 31		52										14,9					
Всего масса металла:			53										102,6					
В том числе по маркам:	15ХСНД ГОСТ 6713-75*		54										12,5					
	15ХСНД-2ГОСТ 6713-75*		55										0,6					
	10ХСНД-3ГОСТ 6713-75*		56										74,8					
	10ХСНД ГОСТ 6713-75*		57										9,5					
	16Д ГОСТ 6713-75*		58										2,3					
	ВСт5СП2 ГОСТ 380-71*		59										0,1					
	ВСт3сп2 ГОСТ 380-71*		60										0,7					
	Ст3кп3 ГОСТ 380-71*		61										1,1					
	БСт0-2 ГОСТ 380-71*		62										0,4					
	Ст3кп ГОСТ 380-71*		63										0,6					
Масса поставки элементов по кварталам (заполняется заказчиком), т	I		64															
	II		65															
	III		66															
	IV		67															

Нач.отд.	Манов	
Н.контр.	Давидян	
Гл.спец	Гитман	
ГИП	Френкель	
Рук.гр.	Астахова	
Вед.инж.	Ярлыкова	

3.501.2-139.1-2-000.000 ДО

Пролетные строения для железнодорожных мостов с ездой понизу пролетами 33 - 110 м.

Пролетное строение l_p=33,8м.	Стадия	Лист	Листов
	Р	26	

Общие данные (продолжение)

ГИПРОТРАНСМОСТ

Инв.№ подл. 114361 | Подп. и дата | Взам.инв.№

Копировал Хакимова

Формат А3

25510-05 28

Продолжение

Вид профиля и ГОСТ, ТУ	Марка металла и ГОСТ	Обозначение и размер профиля, мм	№ п.п	Код: Марки металла	Код: Вида профиля	Код: Размера профиля	Количество, шт	Длина, мм	Масса металла по элементам конструкции, т: Фермы главные	Связи	Часть проезжая	Приспособления смотровые	Общая масса, т	Масса потребности в металле по кварталам (заполняется изготовителем), т: I	II	III	IV	Заполняется ВЦ
1	2	3	4	5	6	7	8	9	10	11	12	13	14	15	16	17	18	19
			68				3.501.2-139.1-2-000.000-01.03											
Мостовое полотно	Стр. 31		69										19,0					
Всего масса металла:			70										106,7					
В том числе по маркам:	15ХСНД ГОСТ 6713-75*		71										14,6					
	15ХСНД-2 ГОСТ 6713-75*		72										0,6					
	10ХСНД-3 ГОСТ 6713-75*		73										74,8					
	10ХСНД ГОСТ 6713-75*		74										9,5					
	16Д ГОСТ 6713-75*		75										2,3					
	ВСт5сп2 ГОСТ 380-71*		76										0,1					
	ВСт3сп2 ГОСТ 380-71*		77										0,7					
	Ст3кп3 ГОСТ 380-71*		78										1,1					
	БСт0-2 ГОСТ 380-71*		79										2,4					
	Ст3кп ГОСТ 380-71*		80										0,6					
Масса поставки элементов по кварталам (заполняется заказчиком), т	I		81															
	II		82															
	III		83															
	IV		84															

Нач. отд.	Монов	Мон
Н. контр.	Давидян	Н Дав
Гл. спец.	Гитман	
ГИП	Френкель	
Рук. гр.	Астахова	
Вед. инж.	Ярлыкова	

3.501.2-139.1-2-000.000 ДО

Пролетные строения для железнодорожных мостов с ездой понизу пролетами 33-110 м

Пролетное строение l_p=33,8 м

Стадия	Лист	Листов
Р	27	

Общие данные (продолжение)

Гипротрансмост

Инв. № подл.	Подпись и дата	Взам. инв. №
114361		

Копировал Буйнова

Формат А3

25510-05 2.9

Продолжение

Вид профиля и ГОСТ, ТУ	Марка металла и ГОСТ	Обозначение и размер профиля, мм	№ п.п.	Код: Марки металла	Код: Вида профиля	Код: Размера профиля	Количество шт	Длина, мм	Масса металла по элементам конструкций, т: Фермы главные	Связи	Часть проезжая	Приспособления смотровые	Общая масса, т	Масса потребности в металле по кварталам (заполняется изготовителем), т: I	II	III	IV	Заполняется ВЦ
1	2	3	4	5	6	7	8	9	10	11	12	13	14	15	16	17	18	19
			85				3.501.2	-139.	1-2 -	000.	000 -	02.03						
Мостовое полотно	Стр. 31		86										13,1					
Всего масса металла:			87										100,8					
В том числе по маркам:	15ХСНД ГОСТ 6713-75*		88										12,7					
	15ХСНД-2 ГОСТ 6713-75*		89										0,6					
	10ХСНД-3 ГОСТ 6713-75*		90										74,8					
	10ХСНД ГОСТ 6713-75*		91										7,4					
	16Д ГОСТ 6713-75*		92										2,3					
В том числе по маркам:	ВСт5СП2 ГОСТ 380-71*		93										0,1					
	ВСт3СП2 ГОСТ 380-71*		94										0,7					
	Ст3кп3 ГОСТ 380-71*		95										1,1					
	ВСт0-2 ГОСТ 380-71*		96										0,4					
	Ст3кп ГОСТ 380-71*		97										0,6					
	Ст3-3 ГОСТ 380-71*		98										0,1					
Масса поставки элементов по кварталам (заполняется заказчиком), т	I		99															
	II		100															
	III		101															
	IV		102															

Нач. отд	Монов	
Н. контр	Давидян	
Гл. спец	Гитман	
ГИП	Френкель	
Рук. гр.	Астахова	
Вед. инж.	Ярлыкова	

3.501.2-139.1-2-000.000 ДО

Пролетные строения для железнодорожных мостов с ездой понизу пролетами 33-110 м

Пролетное строение l_p=33.8 м	Стадия	Лист	Листов
	Р	28	

Общие данные (продолжение)

ГИПРОТРАНСМОСТ

Копировал Хакимова

Формат А3

25510-05 30

Инв. № подл.	Подпись и дата	Взам. инв. №
114361		

Продолжение

Вид профиля и ГОСТ, ТУ	Марка металла и ГОСТ	Обозначение и размер профиля, мм	№ п.п	Код: Марки металла	Код: Вида профиля	Код: Размера профиля	Количество, шт	Длина, мм	Масса металла по элементам конструкций, т: Фермы главные	Связи	Часть проезжая	Приспособления смотровые	Общая масса т	Масса потребности в металле по кварталам (заполняется изготовителем), т: I	II	III	IV	Заполняется ВЦ
1	2	3	4	5	6	7	8	9	10	11	12	13	14	15	16	17	18	19
			103				3.501	2-139	.1-2-	000.	000-	03.03						
Мостовое полотно	Стр. 31		104										17,2					
Всего масса металла:			105										104,9					
В том числе по маркам	15ХСНД ГОСТ 6713-75*		106										14,8					
	15ХСНД 2 ГОСТ 6713-75*		107										0,6					
	10ХСНД-3 ГОСТ 6713-75*		108										74,8					
	10ХСНД ГОСТ 6713-75*		109										7,4					
	16Д ГОСТ 6713-75*		110										2,3					
	ВСт5сп2 ГОСТ 380-71*		111										0,1					
	ВСт3сп2 ГОСТ 380-71*		112										0,7					
	Ст.3 КП3 ГОСТ 380-71*		113										1,1					
	БСТ0-2 ГОСТ 380-71*		114										2,4					
	Ст3 КП ГОСТ 380-71*		115										0,6					
	Ст3-3 ГОСТ 380-71*		116										0,1					
Масса поставки элементов по кварталам (заполняется заказчиком), т	I		117															
	II		118															
	III		119															
	IV		120															

Нач.отд.	Монов	
Н.контр.	Давидян	
Гл.спец	Гитман	
ГИП	Френкель	
Рук.гр.	Астахова	
Вед.инж.	Ярлыкова	

3.501.2-139.1-2-000.000 ДО

Пролетные строения для железнодорожных мостов с ездой понизу пролетами 33-110 м

Пролетное строение l_p=38,8 м	Стадия	Лист	Листов
	Р	29	

Общие данные (продолжение)

ГИПРОТРАНСМОСТ

Инв. № подл. 114361 | Подпись и дата | Взам. инв. №

Копировал Хакимова

Формат А3

Техническая спецификация металла мостового полотна для исполнений с дополнительным номером 03

Вид профиля и ГОСТ, ТУ	Марка металла и ГОСТ	Обозначение и размер профиля, мм	№ п.п	Код: марки металла	Код: вида профиля	Код: размера профиля	Количество, шт	Длина, мм	Масса металла для исполн. 3.501.2-139.1-2-000.000: -	01	02	03	Общая масса, т	Масса потребности в металле по кварталам (заполняется изготовителем), т: I	II	III	IV	Заполняется ВЦ
1	2	3	4	5	6	7	8	9	10	11	12	13	14	15	16	17	18	19
Сталь толстолистовая ГОСТ 19903-74	15ХСНД ГОСТ 6713-76*	10	1		71110				0,2	0,2	0,2	0,2						
		16	2		71110				0,2	0,2	0,2	0,2						
		20	3		71110						0,2	0,2						
	Итого:		4		71110				0,4	0,4	0,6	0,6						
	15ХСНД-2ГОСТ 6713-75*	10	5		71110				0,6	0,6	0,6	0,6						
	16Д ГОСТ 6713-75*	4	6		71110				1,6	1,6	1,6	1,6						
		20	7		71110				0,2	0,2	0,2	0,2						
	Итого:		8		71110				1,8	1,8	1,8	1,8						
	Ст3-3ГОСТ 380-71*	10	9		71110						0,1	0,1						
Всего профиля:			10		71110				2,8	2,8	3,1	3,1						
Сталь угловая равнополочная ГОСТ 8509-72*	15ХСНД ГОСТ 6713-75*	Б-80×80×8	11		21113				2,6	2,6	2,6	2,6						
		Б-90×90×9	12		21113				0,2	0,2	0,2	0,2						
		Б-100×100×12	13		21113				0,3	0,3	0,3	0,3						
	Итого:		14		21113				3,1	3,1	3,1	3,1						
	10ХСНД ГОСТ 6713-75*	Б-160×160×16	15		21113				2,9	2,9	2,9	2,9						
Всего профиля:			16		21113				6,0	6,0	6,0	6,0						

Исполнения пролетного строения даны на стр. 43 табл. 4 и 5

Нач. отд.	Монов		3.501.2-139.1-2-000.000 ДО
Н. контр.	Давидян		Пролетные строения для железнодорожных мостов с ездой понизу пролетами 33-110 м
Гл. спец.	Гитман		
ГИП	Френкель		Пролетное строение Ер=338 м — Стадия: Р; Лист: 30; Листов:
Рук. гр.	Астахова		
Вед. инж.	Крылова		Общие данные (продолжение) — Гипротрансмост

Копировал Буйнова Формат А3

Инв. № подл. 114361 | Подпись и дата | Взам. инв. №

Продолжение

Вид профиля и ГОСТ, ТУ	Марка металла и ГОСТ	Обозначение и размер профиля, мм	№ п.п	Код: Марки металла	Код: Вида профиля	Код: Размера профиля	Количество, шт	Длина, мм	Масса металла для испол. 3.501.2-139.1-2-000.000: —	01	02	03	Общая масса, т	Масса потребности в металле по кварталам (заполняется изготовителем), т: I	II	III	IV	Заполняется ВЦ
1	2	3	4	5	6	7	8	9	10	11	12	13	14	15	16	17	18	19
Сталь угловая неравнополочная ГОСТ 8510-72*	15ХСНД ГОСТ 6713-75*	Б-125×80×8	17		22004					2,0		2,0						
		Б-160×100×10	18		22004					0,1		0,1						
	Итого:		19		22004					2,1		2,1						
	10ХСНД ГОСТ 6713-75*	Б-160×100×12	20		22004				2,1	2,1								
Всего профиля:			21		22004				2,1	4,2		2,1						
Сталь горячекатанная ГОСТ 5781-82	Вст3сп ГОСТ 380-71*	А-I-12	22		093011				0,2	0,2	0,2	0,2						
	Ст3кп3 ГОСТ 380-71*	А-I-20	23		093011				0,7	0,7	0,7	0,7						
Всего профиля:			24		093011				0,9	0,9	0,9	0,9						
Швеллер ГОСТ 8240-72	16ХСНД ГОСТ 6713-75*	20-П	25		26506				2,5	2,5	2,5	2,5						
Всего профиля:			26		26506				2,5	2,5	2,5	2,5						
Лист стальной с ромбическим рифлением ГОСТ 8568-77	Б610-2 ГОСТ 380-71*	4	27		71315					2,0		2,0						
Всего профиля:			28		71315					2,0		2,0						
Сталь оцинкованная ГОСТ 14918-80	Ст3кп ГОСТ 380-71*	0,8	29		111120				0,6	0,6	0,6	0,6						
Всего профиля:			30		111120				0,6	0,6	0,6	0,6						
Всего металла:			31						14,9	19,0	13,1	17,2						

Инв. № подл. | Подпись и дата | Взам. инв. № 11361

Нач. отд.	Монов		3.501.2-139.1-2-000.000 ДО
Н. контр.	Давидян		Пролетные строения для железнодорожных мостов с ездой понизу пролетами 33-110 м
Гл. спец.	Гитман		Пролетное строение $\ell_р$=33,8 м — Стадия: Р; Лист: 31; Листов:
ГИП	Френкель		Общие данные (продолжение) — Гипротрансмост
Рук. гр.	Астахова		
Вед. инж.	Ялыкова		

Копировал Буйнова Формат А3

25510-05 33

Продолжение

Вид профиля и ГОСТ, ТУ	Марка металла и ГОСТ	Обозначение и размер профиля, мм	№ п.п	Код: Марки металла	Код: Вида профиля	Код: Размера профиля	Количество, шт	Длина, мм	Масса металла для испол. 3.501.2-139.1-2-000.000: 01	02	03	Общая масса, т	Масса потребности в металле по кварталам (заполняется изготовителем): I	II	III	IV	Заполняется ВЦ
1	2	3	4	5	6	7	8	9	10	11	12	13	14	15	16	17	18	19
	15ХСНД ГОСТ 6713-75*		32						6,0	8,1	6,2	8,3						
	15ХСНД 2 ГОСТ 6713-75*		33						0,6	0,6	0,6	0,6						
	10ХСНД ГОСТ 6713-75*		34						5,0	5,0	2,9	2,9						
	16Д ГОСТ 6713-75*		35						1,8	1,8	1,8	1,8						
	Ст 3-3 ГОСТ 380-71*		36								0,1	0,1						
	В Ст 3 сп 2 ГОСТ 380-71*		37						0,2	0,2	0,2	0,2						
	Ст 3 кп 3 ГОСТ 380-71*		38						0,7	0,7	0,7	0,7						
	Б Ст 0-2 ГОСТ 380-71*		39							2,0		2,0						
	Ст 3 кп ГОСТ 380-71*		40						0,6	0,6	0,6	0,6						

Инв. № подл. | Подпись и дата | Взам. инв. №
114361

Нач. отд.	Манов		3.501.2-139.1-2-000.000 ДО
Н. контр.	Давидян		Пролетные строения для железнодорожных мостов с ездой понизу пролетами 33–110 м
Гл. спец.	Гитман		
ГИП	Френкель		Пролетное строение Lр = 33,8 м — Стадия: Р; Лист: 32; Листов:
Рук. гр.	Астахова		
Вед. инж.	Яблыкова		Общие данные (продолжение) — Гипротрансмост

Копировал Хакимова Формат А3

1. Общие указания.

1.1. Рабочие чертежи разработаны на основании технических решений, утвержденных заключением МПС за №15/38 от 19 марта 1984г.

1.2. Временная нормативная подвижная нагрузка С14. Нагрузка на тротуары 400кг/м². Ветровая нагрузка: при отсутствии на мосту временной подвижной нагрузки – 180кг/м²; при наличии на мосту временной вертикальной нагрузки - 100кг/м².

1.3. Постоянная нормативная нагрузка принята в расчете 5,54т/м пролетного строения. Фактическая нормативная нагрузка дана на стр. 44.

1.4. Монтажные нагрузки даны в „Указаниях по монтажу пролетного строения," стр. 39.

1.5. Мероприятия по антикоррозийной защите металлоконструкции должны соответствовать нормам СН и П II-28-73* с учетом степени агрессивного воздействия среды. Защите от коррозии подлежат только наружные поверхности элементов металлоконструкций; защита внутренних поверхностей замкнутых элементов поясов и портальных раскосов не предусмотрена.

Лакокрасочные материалы, рекомендуемые для защиты металлоконструкции, эксплуатируемой в средах со слабоагрессивным воздействием даны в табл. 1. При эксплуатации в средах со средне- и сильноагрессивным воздействием, число слоев рекомендуемого покрывного лакокрасочного материала необходимо увеличить соответственно на 1 или 2 слоя. Срок службы лакокрасочных покрытий должен быть не менее 8 лет.

Применение материалов, не предусмотренных табл. 1 должно быть согласовано с МПС.

Указания по выполнению технологического режима окраски даны в руководящем техническом материале „Конструкции мостовые металлические. Покрытия лакокрасочные" (Минтрансстрой, МПС 1976г).

Таблица 1

Тип исполнения по СНиП 2.05.03-84	Дополнительный номер исполн. пролетного строен.	Грунтовка		Покрывной материал		
		Марка	Кол. слоев	Марка	Цвет	Кол. слоев
Обычное	01	ФЛ - 03К ГОСТ 9109-81	3	ХВ - 124 ГОСТ 10144-74	серый	3
				ХВ - 125 ГОСТ 10144-74	серебристый	2
				ХС - 119 ГОСТ 21842-76	серый	3
Северное А и Б	02; 03	ХС - 059 ГОСТ 23494-79	3	ХВ - 124 ГОСТ 10144-74	серый	3
				ХС - 119 ГОСТ 21842-76	серый	3
				ХС - 759 ГОСТ 23494-79	серый	3

Нач. отд.	Монов		3.501.2-139.1-2-000.000 ДО
Н. контр.	Давидян		Пролетные строения для железнодорожных мостов с ездой понизу пролетами 33-110м
Гл. спец.	Гитман		
ГИП	Френкель		Пролетное строение пр-33,8м — Стадия: Р; Лист: 33; Листов:
Рук. гр.	Астахова		
Вед. инж.	Ярлыкова		Общие данные (продолжение) — ГИПРОТРАНСМОСТ

Инв. № подл. 114361 | Подпись и дата | Взам. инв. №

Копировал Буйнова

25370-05 35

Формат А3

1.6. В рабочей документации использовано изобретение по авторскому свидетельству СССР № 1101491 кл. Е 01 Д 7/02.

1.7. Установку подвижных опорных частей осуществлять по данным табл. 2 составленной по формуле:

$$a = \frac{\delta_{вр}}{2} - \alpha (t - t_{ср}) \ell,$$

где a - смещение оси нижней плиты относительно оси шарнира; положительное значение смещения a - в сторону из пролета, отрицательное смещение a - в сторону пролета;

$\delta_{вр}$ - перемещение от временной нагрузки, см;

$\alpha = 0,000012$ - коэффициент линейного расширения, $\frac{1}{\text{градус}}$ C;

t - температура установки, градус С;

$t_{ср} = \frac{T_{макс} - T_{мин}}{2}$, градус С;

$T_{макс}$ и $T_{мин}$ - абсолютные значения максимальной и минимальной температуры местности по СНиП II-1-82, градус С.

Таблица 2

$(t - t_{ср})$, °С	-40	-35	-30	-25	-20	-15	-10	-5	0	5
a, мм	20	17	15	13	11	9	7	5	3	1

Продолжение табл. 2

$(t - t_{ср})$, °С	10	15	20	25	30	35	40
a, мм	-1	-3	-5	-7	-9	-11	-13

Инв. № подл. | Подпись и дата | Взам. инв. №

114361

Нач. отд.	Монов		3.501.2-139.1-2-000.000 ДО
Н. контр.	Давидян		Пролетные строения для железнодорожных мостов с ездой понизу пролетами 33-110 м
Гл. спец.	Гуткман		
ГИП	Френкель		Пролетное строение $\ell_р$=33,0 м — Стадия: Р; Лист: 34; Листов:
Рук. гр.	Астахова		
Вед. инж.	Ярлыкова		Общие данные (продолжение) — Гипротрансмост

Копировал Буйнова Формат А3

2. Указания по монтажу пролетного строения.

2.1. Введение.

Монтаж пролетного строения следует вести согласно проекта, который должен быть разработан специализированной организацией.

В проекте должна быть указана очередность сборки, места постановки пробок и высокопрочных болтов, расположение подвижных и неподвижных опорных частей. Положение секторов подвижных опорных частей на каждой опоре должно быть дано с учетом суммарных перемещений от сборки и от изменения температуры.

На монтаже должно быть обеспечено опирание пролетного строения на постоянные опорные части. Опирание должно быть с обеспечением плотности и отсутствием перекоса в продольном и поперечном направлениях.

Все соприкасающиеся поверхности монтажных соединений на высокопрочных болтах перед сборкой должны быть подвергнуты пескоструйной очистке. Сборку монтажных соединений необходимо производить в минимальные сроки - не более чем через трое суток после очистки контактных поверхностей.

Усилие натяжения высокопрочного болта М22 - 22,4т.

Пролетное строение запроектировано из условия монтажа внавес с длиной консоли равной длине собираемого пролета.

Расчетные монтажные нагрузки не должны превышать нагрузок, указанных в табл.3. Места приложения монтажных нагрузок должны соответствовать местам приложения по рис.1.

Перед сборкой внавес двух последних панелей при вылете консоли $e_к$ необходимо произвести контроль монтажных нагрузок путем подъемки пролетного строения на домкратах и сравнения полученных фактических опорных реакций с расчетными R, по табл. 4

При монтаже пролетного строения необходимо строго соблюдать правила техники безопасности и требования проекта монтажа.

2.2. Сборка элементов для навесного монтажа.

Предусмотренные настоящими рабочими чертежами элементы для навесного монтажа следует заказывать строго в соответствии с проектом монтажа, учитывая что один комплект может обеспечить сборку внавес нескольких пролетных строений.

Элементы для навесного монтажа разработаны для расстояния между осями опирания пролетных строений 930мм. При других расстояниях конструкцию соединительных элементов следует откорректировать.

Все детали опорного узла НС, предусмотренные спецификацией 3.501.2-139.1-6-803.000, следует монтировать на укрупнительной сборке вместе с приопорным элементом нижнего пояса анкерного пролета.

Далее, опорные узлы анкерного и собираемого пролетов опирают на постоянные опорные части с обеспечением плот-

Нач. отд.	Монов		3.501.2-139.1-2-000.000 ДО
Н. контр.	Давидян		Пролетные строения для железнодорожных мостов с ездой понизу пролетами 33-110м
Гл. спец.	Гитман		
ГИП	Френкель		Пролетное строение $l_р$=33,0м — Стадия: Р; Лист: 35; Листов:
Рук. гр.	Астахова		
Вед. инж.	Ярлыкова		Общие данные (продолжение) — Гипротрансмост

Копировал Буйнова Формат А3

25510-05 37

Инв. № подл. | Подпись и дата | Взам. инв. №

114361

ного прилегания (приторцовки) накладок поз. 5 к нижнему горизонтальному листу нижнего пояса (чертеж 3.501.2-139.1-6-109.000СБ)

Затем монтируют стойку поз. 2 и верхний пояс поз. 1 по схеме расположения 3.501.2-139.1-2-800.000. Сборку элементов для навесного монтажа заканчивают установкой верхних продольных связей.

2.3. Прогиб консоли навесного пролета.

Настоящими рабочими чертежами обеспечено приближенное совпадение отметок узлов НО и НБ собираемой внавес консоли. Расчетное превышение узла НО над узлом НБ дано в табл. 4.

Для этого длина верхнего пояса элементов для навесного монтажа принята укороченной на величину, соответствующую упругому прогибу конца консоли собираемого пролета.

2.4. Разборка элементов для навесного монтажа.

Разборку элементов для навесного монтажа следует вести после снятия усилия с этих элементов. Для этого необходимо произвести поддомкрачивание собираемого пролетного строения под свободным (не связанным с элементами для навесного монтажа) опорным узлом. Усилие поддомкрачивания R_2 и величина выбираемого упругого прогиба Δ от нагрузок по табл. 3 приведены в табл. 4. В процессе монтажа указанные величины должны быть соответственно уточнены.

Разборку элементов для навесного монтажа следует начать с демонтажа верхних связей. Далее следует разобрать узел В0. В узле В1 снять болты, присоединяющие элемент верхнего пояса для навесного монтажа. Демонтировать верхние элементы для навесного монтажа поз. 1 и стойки поз. 2 по чертежу 3.501.2-139.1-2-800.000. Установить диафрагму поз. 1, уголки поз. 11 и 12 и лист поз. 6 по чертежу 3.501.2-139.1-6-114.000СБ и затянуть высокопрочные болты на проектное усилие.

Разборка узла НС по чертежу 3.501.2-139.1-6-803.000. должна включать разболчивание высокопрочных болтов в пределах фасонки поз. 2 и накладки поз. 1. Внутренние накладки поз. 1 разрезать газовой резкой по линиям, соответствующим торцам нижнего пояса. Поверхность реза зачистить абразивным инструментом. все свободные отверстия заполнить высокопрочными болтами

Разборку всех элементов для навесного монтажа необходимо производить последовательно для каждой ветви и каждой из плоскостей главных ферм.

2.5. Включение проезжей части в совместную работу с главными фермами.

Элементом, обеспечивающим включение проезжей части в совместную работу с главными фермами является распорка диафрагм РД1 по чертежу 3.501.2-139.1-7-305.000. После окончания монтажа пролетного строения, болты, присоединяющие распорку РД1

Нач. отд.	Монов		3.501.2-139.1-2-000.000 ДО	
Н. контр.	Давидян		Пролетные строения для железнодорожных мостов с ездой понизу пролетами 33-110м	
Гл. спец.	Гитман			
ГИП	Френкель		Пролетное строение B_p=33,8м	Стадия: Р; Лист: 36; Листов:
Рук. гр.	Астахова			
Вед. инж.	Ярлыкова		Общие данные (продолжение)	Гипротрансмост

Инв. № подл. | 114361 | Подпись и дата | Взам. инв. №

Копировал Буйнова Формат А3

25510-05 38

к фасонкам, ослабить на всем пролетном строении и снова затянуть на контролируемое усилие 22,4 т. Это необходимо для снятия усилий в нижних продольных связях от частичного включения проезжей части в совместную работу с главными фермами на нагрузку от навесной сборки.

2.6. Герметизация элементов главных ферм.

После окончания работ по затяжке всех высокопрочных болтов монтажных соединений главных ферм, необходимо загерметизировать каждый из коробчатых элементов верхнего и нижнего поясов и опорных раскосов.

Герметизация указанных элементов заключается в постановке компенсаторов люков КЛ 1 по чертежу 3.501.2-139.1-7-101.100 и горизонтальных накладок, соответствующих узлу 2 по чертежу 3.501.2-139.1-7-101.200, расположенному в узлах главных ферм марки ГФ7, ГФ8, ГФ10, ГФ11, а также в выполнении требований чертежей 3.501.2-139.1-6-111.000 и 3.501.2-139.1-6-112.000.

Перед герметизацией замкнутых сечений необходимо удалить из элементов грязь, мусор, воду и прочее сжатым воздухом. Замкнутые элементы должны быть освидетельствованы и по данным освидетельствования составлен акт.

Контактные поверхности люка и его крышки должны быть подвергнуты пескоструйной обработке.

Для постановки листа по чертежу 3.501.2-139.1-7-101 СБ или горизонтальных накладок Г, соответствующих узлу 2 по чертежу 3.501.2-139.1-7-101.200 СБ, затянуть болты группы Б при открытом люке. Установить горизонтальный лист, служащий заглушкой и затянуть болты группы А на контролируемое усилие.

2.7. Разгерметизация элементов главных ферм при эксплуатации пролетного строения.

Разгерметизацию элементов главных ферм при необходимости замены элементов узлов вести в порядке, обратном изложенному в п. 2.6. Одновременно разрешается разгерметизировать не более 2 люков.

После окончания работ по замене элементов узла, люки загерметизировать в соответствии с п. 2.6.

Ограничения скорости движения по мосту при разгерметизированных люках не требуется.

2.8. Герметизация узлов главных ферм.

Узлы ГФ5, чертеж 3.501.2-139.1-6-111.000, ГФ6, чертеж 3.501.2-139.1-6-112.000, подлежат герметизации - заполнению пластифицированной битумно-бутилкаучуковой мастикой марки МББП-80 или МББП-65 по ТУ21-27-40-83. Мастику необходимо наносить непосредственно после монтажа последнего, для данного узла, элемента нижнего пояса, до монтажа подвески и раскоса. Превышение мастики над верхним горизонтальным листом нижнего пояса должно быть не менее 10 мм.

Нач. отд.	Монов		
Н. контр.	Давидян		
Гл. спец.	Гитман		
ГИП	Френкель		
Рук. гр.	Астахова		
Вед. инж.	Ярлыкова		

3.501.2-139.1-2-000.000 ДО

Пролетные строения для железнодорожных мостов с ездой понизу пролетами 33-110 м

Пролетное строение b_p=33,8 м	Стадия	Лист	Листов
	Р	37	

Общие данные. (продолжение)

Гипротрансмост

Инв. № подл. 114361 | Подпись и дата | Взам. инв. №

Копировал Буйнова Формат А3

25510-05 39

Рис.1

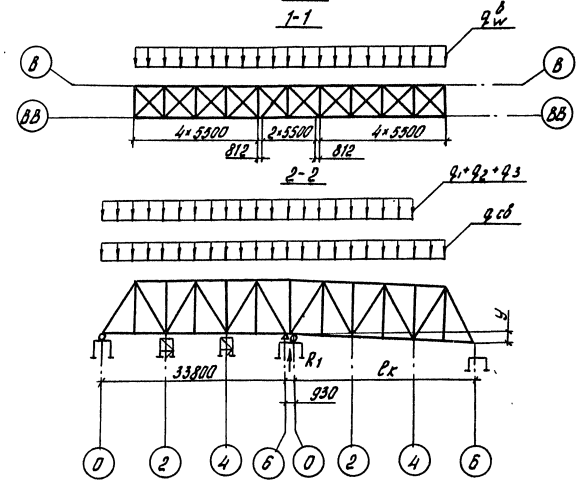

Рис.2

Остальное см. рис.1

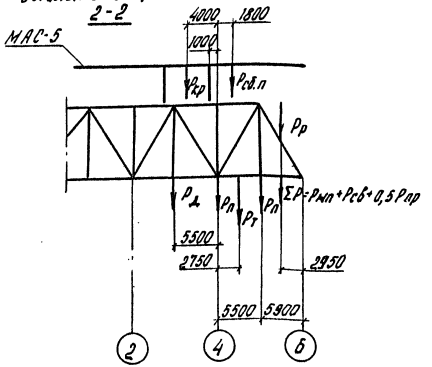

Рис.3

Остальное см. рис.2

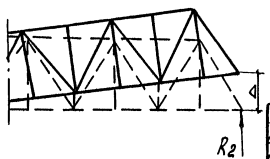

Таблица 3

Нагрузки на 1 плоскость главных ферм

Пролетное строение	Подкрановый путь и проходы	Путь подачи элементов	Производственные нагрузки	Монтажный агрегат МАС-5	Подмости агрегата	Подмости пролетного строения	Дрезина	Тележка подачи элементов	Нижний пояс	Раскос	Продольная балка
1,1 qсв	q1	q2	q3	Ркр	Рсб.п	Рп	Рд	Рт	1,1·Рнп	1,1·1,2 Рр	1,1 Рпр.б
т/м				т							
1,39	0,2	0,2	0,03	11,5	5,5	1,5	5	1	2,08	2,03	0,67

Продолжение табл. 3

Нижние продольные связи	Ветровая нагрузка q·100 кг/м		
	на нижний пояс $q_w^н$	на верхний пояс $q_w^в$	на монтажный агрегат $q_w^т$
1,1·Рсв	т/м		
т			
0,64	0,79	0,17	4

Таблица 4

$l_к$, м	R_1, т	R_2, т	y, мм	Δ, мм
22,4	106,0	—	—	—
33,8	—	43,4	87	103

Нач. отд.	Манов	
Н. контр.	Давидян	
Гл. спец.	Гитман	
ГИП	Френкель	
Рук. гр.	Астахова	
Вед. инж.	Ярлыкова	

3.501.2-139.1-2-000.000 ДО

Пролетные строения для железнодорожных мостов с ездой понизу пролетами 33-110 м

Пролетное строение $l_р$=33,8 м

Стадия	Лист	Листов
Р	38	

Общие данные (окончание)

Гипротрансмост

Инв.№ подл. | 114361 | Подпись и дата | Взам.инв.№

Копировал левых

Формат А3

25310-05 40

Рис.1

1-1

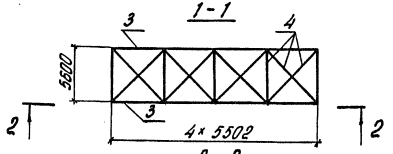

2-2

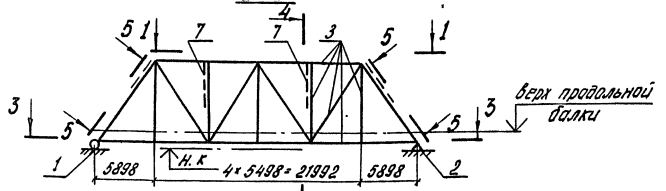

3-3

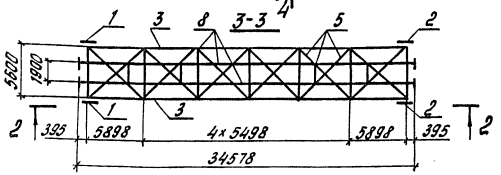

Рис.2

Остальное - см. рис. 1

4-4

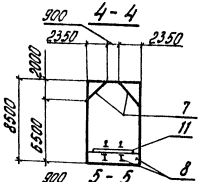

5-5

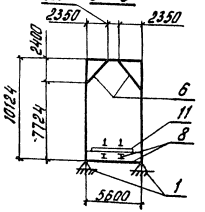

2-2

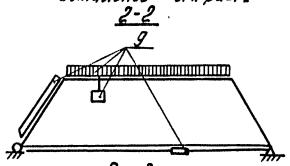

Рис.3

Остальное - см. рис. 1

2-2

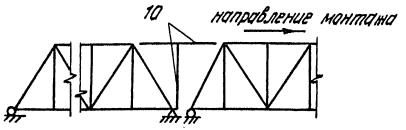

1. Исходные данные для проектирования и нормативные нагрузки даны в „Общих указаниях".
2. Составные части пролетного строения даны в табл. 1.
3. Строительные высоты и фактическая длина пролетного строения даны в табл. 2
4. Прогибы и перемещения даны в табл. 3.
5. Исполнения пролетного строения даны в табл. 4 и 5.
6. Конструктивные показатели пролетного строения даны в табл. 6
7. Строительные коэффициенты даны в табл. 7 без учета массы болтов.
8. Объемы работ даны в табл. 8.
9. Глубина врубки поперечин дана в табл. 9.
10. Толщина подливки под безбалластной плитой дана в табл. 10.
11. Строительный подъем дан в табл. 11
12. Заводские длины даны на рис. 8.
13. Сведения об установке опорных частей даны в „Общих указаниях".

Таблица 1

Поз.	Обозначение	Наименование	Кол.	Дополнительные указания
1	3.501-35 Тип III	Часть опорная подвижная	2	Рис. 1
2	3.501.-35 Тип III	Часть опорная неподвижная	2	Рис. 1
3	3.501.2-139.1-2-100.000	Фермы главные	1	Рис. 1
4	3.501.2-139.1-2-200.000	Связи верхние	1	Рис. 1
5	3.501.2-139.1-2-300.000	Связи нижние	1	Рис. 1
6	3.501.2-139.1-2-400.000	Связи портальные	1	Рис. 1
7	3.501.2-139.1-2-500.000	Связи поперечные	1	Рис. 1
8	3.501.2-139.1-2-600.000	Часть проезжая	1	Рис. 1
9	3.501.2-139.1-2-700.000	Приспособления смотровые	1	Рис. 2
10	3.501.2-139.1-2-800.000	Элементы для навесного монтажа	1	Рис. 3
11	3.501.2-139.1-2-900.000	Полотно мостовое	1	Рис. 1

Гл.инж.ин-та	Журавов		3.501.2-139.1-2-000.00080
Н.контр.	Давидян		
Нач.отд.	Манов		Пролетные строения для железнодорожных мостов с ездой понизу пролетами 33 - 110 м
Гл.спец.	Гитман		
ГИП	Френкель		Пролетное строение Lр=33,8 м — Стадия: Р; Лист: 39; Листов:
Рук.гр.	Астахова		
Инж.	Ларина		Общий вид (начало) — Гипротрансмост

Инв.№ подл. | Подпись и дата | Взам.инв.№ | 113810

Копировал Левых

Формат А3

25810-05 41

Рис. 4

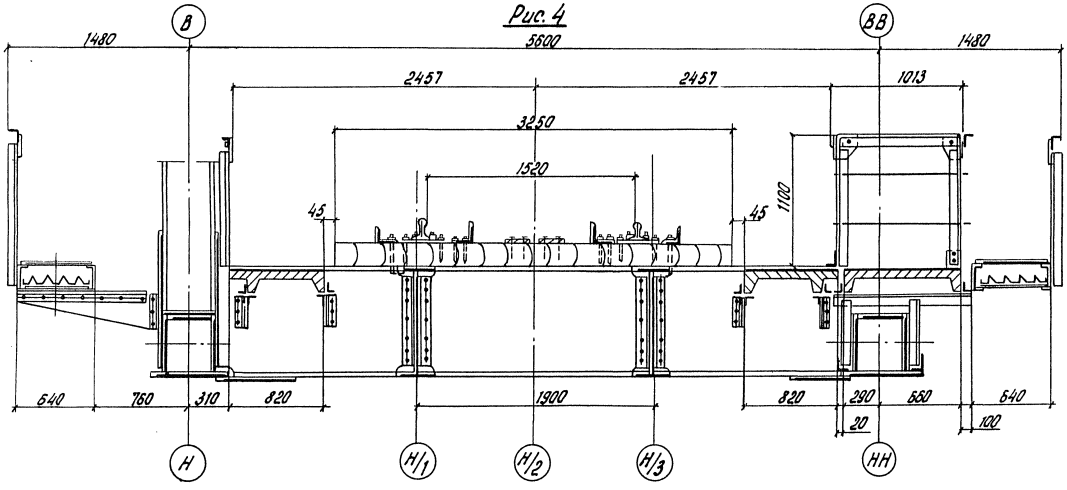

Рис. 5

Остальное - см. рис. 4

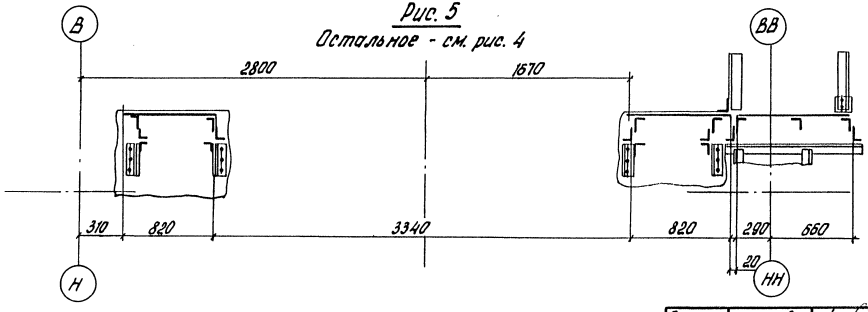

Гл. инж. ин.	Жаравов		3.501.2-139.1-2-000.000 ВО	
Нач. отд.	Монов		Пролетные строения для железнодорожных мостов с ездой понизу пролетами 33-110 м	
Н. контр.	Давидян			
Гл. спец.	Гитман		Пролетное строение $\ell_р$=33,8 м	Стадия: Р; Лист: 40; Листов:
ГИП	Френкель		Общий вид (продолжение)	Гипротрансмост
Рук. гр.	Астахова			

Инв. № подл. 113810 | Подпись и дата | Взам. инв. №

Копировал Лебых Формат А3

25318-05 42

Рис. 6

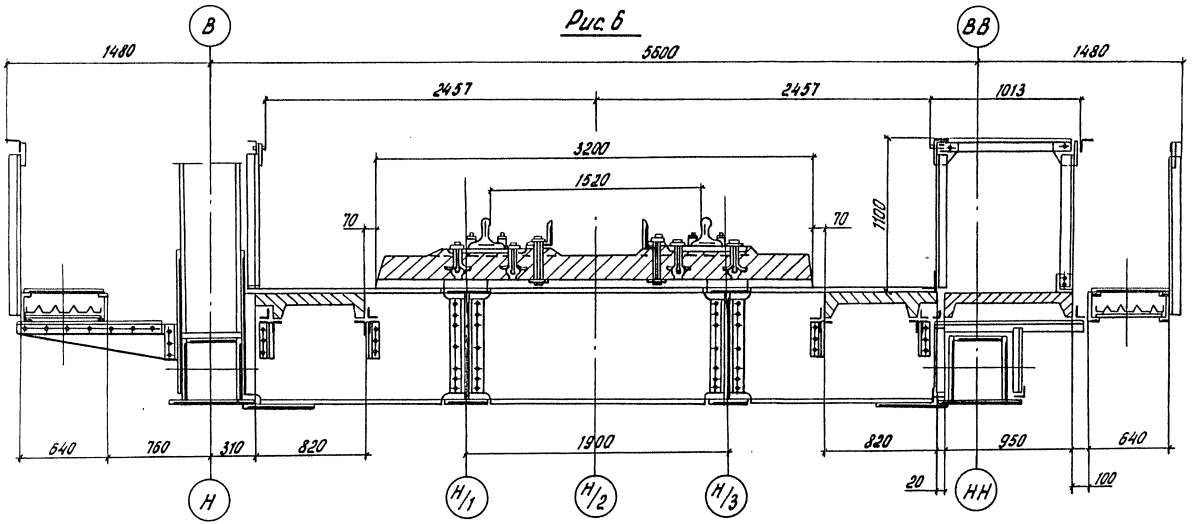

Рис. 7

Остальное - см. рис. 6

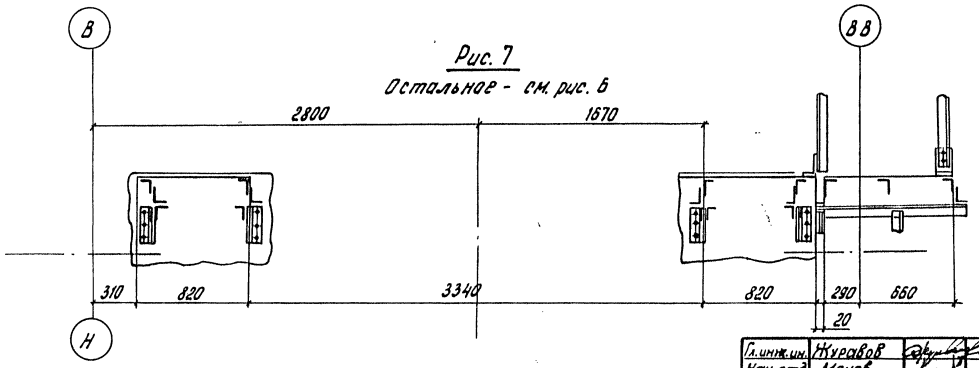

Гл. инж. ин.	Журавов	
Нач. отд.	Монов	
Н. контр.	Давидян	
Гл. спец.	Гитман	
ГИП	Френкель	
Рук. гр.	Астахова	

3.501.2-139.1-2-000.00080

Пролетные строения для железнодорожных мостов с ездой понизу пролетами 33-110 м

Пролетное строение Ср = 33,8 м	Стадия	Лист	Листов
	Р	41	

Общий вид (продолжение)

Гипротрансмост

Инв. № подл. 113810 | Подпись и дата | Взам. инв. №

Копировал левых

Формат А3

25310-05 43

Таблица 2

Расстояние в мм		
От верха продольной балки	до низа конструкции в пролете	1037
	до опорной площадки	1480
От опорной площадки	до центра шарнира	420
	до центра опорного узла	835
Фактическая длина при температуре 20°С и действии постоянной нагрузки	между осями опирания главных ферм	33 788
		34 524
	проезжей части	34 580

Таблица 3

Воздействие	Прогиб узла Н3		Перемещение узла Н6, см
	δ, см	$\frac{\delta}{\ell}$	
Постоянная нагрузка	0,73	1/4521	0,23
Временная нагрузка	2,11	1/1564	0,66
Изменение температуры на 40°С	—	—	1,58

Таблица 4

Обозначение	Характеристика исполнения		Рис.	Табл.
	Мостовое полотно	Тротуары и убежища		
3.501.2-139.1-2-000.000	на деревянных поперечинах	железобетонные	4	9
-01		металлические	5	
-02	на безбалластной железобетонной плите	железобетонные	6	10
-03		металлические	7	

Таблица 5

Дополнительный номер исполнения	Характеристика исполнения	Т мин
01	Обычное	до минус 40°С включительно
02	Северное А	ниже минус 40°С до минус 50°С включительно
03	Северное Б	ниже минус 50°С

Таблица 6

Наименование	Измеритель	Кол.
Наибольшая масса монтажного элемента	т	1,89
Применяемый диаметр монтажных отверстий	мм	25
Наибольшая толщина сбалчиваемого пакета	мм	74
Наибольшее количество сбалчиваемых тел	шт	6

Таблица 7

Наименование элементов	Строительный коэффициент
Пояс нижний	1,53
Пояс верхний	1,79
Раскосы растянутые	0,91
Раскосы опорные	0,92
Раскосы сжатые	0,92
Раскосы сжато-вытянутые	0,91
Подвески	0,84
Стойки	0,94
Фермы главные	1,23
Балки продольные	1,23
Балки поперечные	1,00

Гл.инж.ин	Журавов	
Нач.отд.	Монов	
Н.контр.	Давидян	
Гр.спец.	Гитман	
ГИП	Френкель	
Рук.гр.	Астахова	
Вед.инж.	Ярлыкова	

3.501.2-139.1-2-000.000 ВО

Пролетные строения для железнодорожных мостов с ездой понизу пролетами 33-110 м

Пролетное строение Ср-33,8м

Общий вид (продолжение)

Стадия	Лист	Листов
Р	42	

Гипротрансмост

Инв.№ подл. 11358 10 | Подпись и дата | Взам.инв.№

Копировал Лебых

Формат А3

25510-05 44

Таблица 8

Кол. на испол. 3.501.2-139.1-2-000.000 –

Наименование	—					01					02					03				
	масса, т			Нагрузка, т/м	процент от главных ферм	масса, т			Нагрузка, т/м	процент от главных ферм	масса, т			Нагрузка, т/м	процент от главных ферм	масса, т			Нагрузка, т/м	процент от главных ферм
	Конструкции	Высокопрочных болтов	Всего			Конструкции	Высокопрочных болтов	Всего			Конструкции	Высокопрочных болтов	Всего			Конструкции	Высокопрочных болтов	Всего		
Металл																				
Фермы главные	46,87	2,92	49,79	1,47	100	46,87	2,92	49,79	1,47	100	46,87	2,92	49,79	1,47	100	46,87	2,92	49,79	1,47	100
Связи верхние	4,46	0,07	4,53	0,13	9,0	4,46	0,07	4,53	0,13	9,0	4,46	0,07	4,53	0,13	9,0	4,46	0,07	4,53	0,13	9,0
Связи нижние	2,60	0,29	2,89	0,09	5,8	2,60	0,29	2,89	0,09	5,8	2,6	0,29	2,89	0,09	5,8	2,60	0,29	2,89	0,09	5,8
Связи портальные	2,11	0,15	2,26	0,07	4,6	2,11	0,15	2,26	0,07	4,6	2,11	0,15	2,26	0,07	4,6	2,11	0,15	2,26	0,07	4,6
Связи поперечные	0,43	0,06	0,49	0,01	1,0	0,43	0,06	0,49	0,02	1,0	0,43	0,06	0,49	0,01	1,0	0,43	0,06	0,49	0,01	1,0
Приспособления смотровые	7,61	0,25	7,86	0,23	15,8	7,61	0,25	7,86	0,23	15,8	7,61	0,25	7,86	0,23	15,8	7,61	0,25	7,86	0,23	15,8
Полотно мостовое	15,14	0,15	15,29	0,45	30,7	19,33	0,15	19,48	0,58	39,1	13,55	0,09	13,64	0,40	24,74	17,74	0,09	17,83	0,53	35,8
Часть проезжая	24,64	1,00	25,64	0,76	51,5	24,64	1,0	25,64	0,76	51,5	24,43	1,00	25,43	0,75	51,1	24,43	1,00	25,43	0,75	51,1
Итого:	103,86	4,89	108,75	3,22		108,05	4,89	112,94	3,34		102,06	4,83	106,89	3,16		106,25	4,83	111,08	3,29	
Железобетон																				
Полотно мостовое			14,36	0,42									62,34	1,84				47,99	1,42	
Древесина																				
Полотно мостовое			11,95	0,35				11,95	0,35											
Всего:	103,86	4,89	135,06	4,00		108,05	4,89	124,89	3,69		102,06	4,83	169,23	5,01		106,25	4,83	159,07	4,71	

Гл.инж.ин.	Журавов	
Нач.отд.	Манов	
Н.контр.	Давидан	
Гл.спец.	Гитман	
ГИП	Френкель	
Рук.гр.	Астахова	
Вед.инж.	Ялыкова	

3.501.2-139.1-2-000.000ВО

Пролетные строения для железнодорожных мостов с ездой понизу пролетами 33-110 м

Пролетное строение Lр=33,8м	Стадия	Лист	Листов
	Р	43	

Общий вид (продолжение)

Гипротрансмост

Инв.№ подл. | Подпись и дата | Взам.инв.№ 113-810

Копировал левых Формат А3

25510-05 45

Рис. 8

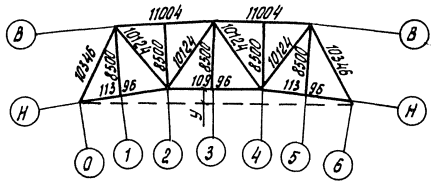

Таблица 9

Наименование узла по рис. 9		Н0	Н1	Н2	Н3	Н4	Н5	Н6
Глубина врубки „а" по сечению, мм	над рыбкой	32	26	24	21	24	25	32
	в пролете	20-10	10-8	8-5	5-8	8-10	10-18	

Таблица 10

Наименование узла по рис. 10		Н0	Н1	Н2	Н3	Н4	Н5	Н6
Толщина подливки „б" по сечению, мм	над рыбкой	30	34	36	39	38	34	30
	в пролете	42-50	50-52	52-53	55-52	52-50	50-48	

Рис. 9

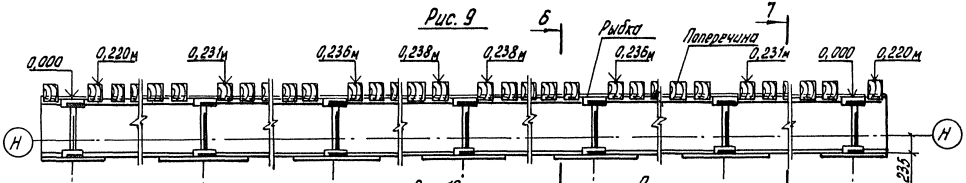

Рис. 10

Таблица 11

Наименование узла по рис. 8	Н0	Н2	Н4	Н6
Строительный подъем „У" по круговой кривой, мм	0	10	10	0
Ординаты прогиба от постоянной нагрузки	0	6	6	0
Ординаты прогиба от постоянной и 40% временной нагрузок	0	14	14	0
От постоянной нагрузки с учетом строительного подъема	0	4	4	0

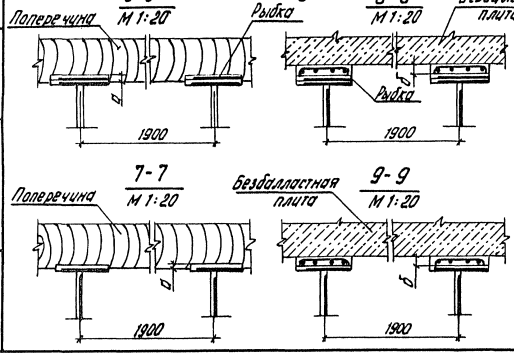

Гл.инж.ин-та	Журавков	
Н.контр.	Дубидан	
Нач.отд.	Малов	
Гл.спец.	Гитман	
ГИП	Френкель	
Рук.гр.	Астанова	
Вед.инж.	Ярлыкова	

3.501.2-139.1-2-000.000 ВО

Пролетные строения для железнодорожных мостов с ездой понизу пролетами 33-110 м

Пролетное строение Ср=33,8 м	Стадия	Лист	Листов
	Р	44	

Общий вид (окончание)

Гипротрансмост

Инв.№ подл. 11380 | Подпись и дата | Взам.инв.№

Копировал левых

Формат А3

25510-05

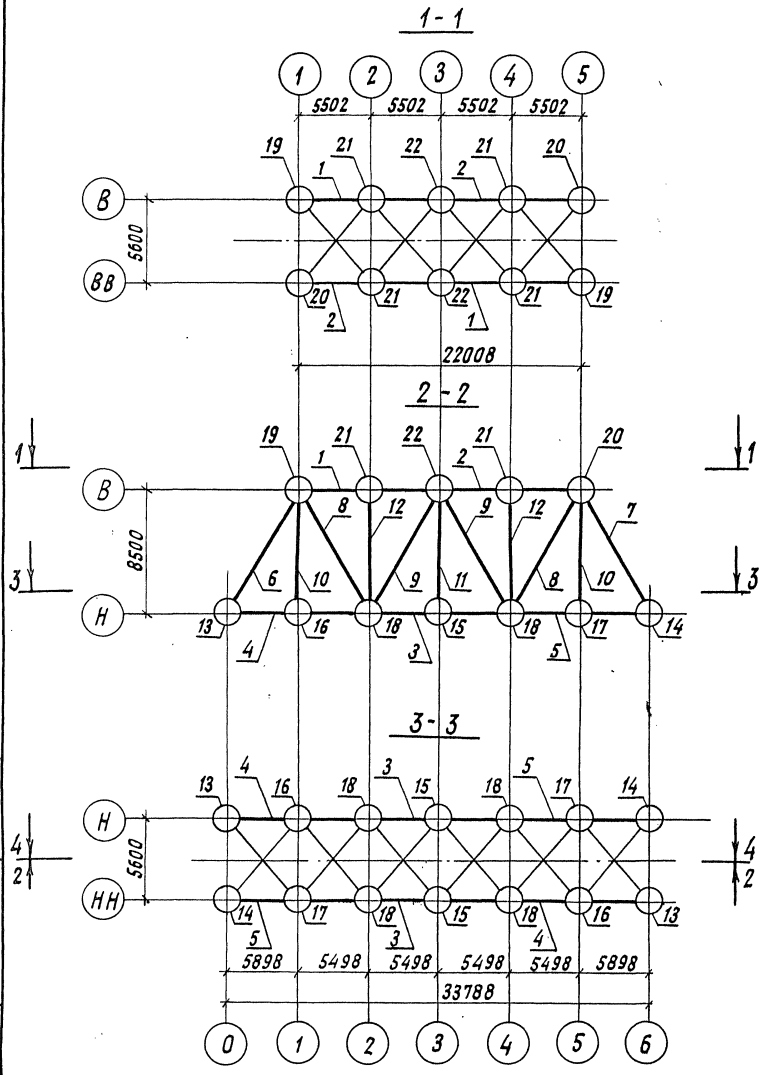

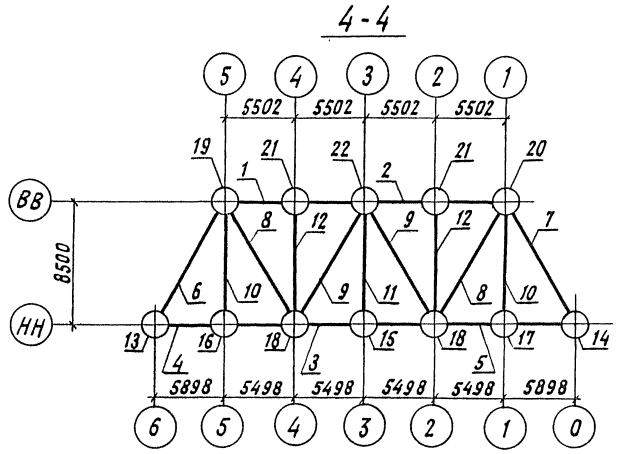

Гл. инж. инт-та	Журавов		
Н. контр.	Давидян		
Нач. отд.	Манов		
Гл. спец.	Гитман		
ГИП	Френкель		
Рук. гр.	Астахова		
Вед. инж.	Ярлыкова		

3.501.2-139.1-2-100.000

Пролетные строения для железнодорожных мостов с ездой понизу пролетами 33–110м

Пролетное строение ℓ_p=33,8м	Стадия	Лист	Листов
	Р	45	

Схема расположения сборных элементов главных ферм

Гипротрансмост

Инв. № подл. 113812 | Подп. и дата | Взам. инв. №

Копировал Хакимова

Формат А3

25510-05 47

Марка поз.	Обозначение	Наименование	Кол.	Масса ед., кг.	Приме-чание
		Пояс верхний			
1	3.501.2-139.1-7-101.000-06	ВП5	2	1738,8	
2	-07	ВП5н	2	1738,8	
		Пояс нижний			
3	3.501.2-139.1-7-102.000	НП2	2	1770,4	
4	-03	НП3	2	1886,5	
5	-04	НП3н	2	1886,5	
		Раскосы			
6	3.501.2-139.1-7-104.000	Р2	2	1538,2	
7	-01	Р11	2	1538,2	
8	3.501.2-139.1-7-105.000	Р4	4	897,5	
9	-04	Р8	4	897,5	
		Подвески			
10	3.501.2-139.1-7-106.000	П1	4	597,3	
11	-01	П2	2	642,1	
		Стойка			
12	3.501.2-139.1-7-107.000	С1	4	579.2	
		Узлы главных ферм			
13	3.501.2-139.1-6-109.000	ГФ2	2	812,1	
14	-01	ГФ2Н	2	812,1	
15	3.501.2-139.1-6-110.000	ГФ3	2	178,1	

Марка, поз.	Обозначение	Наименование	Кол.	Масса ед., кг	Приме-чание
16	3.501.2-139.1-6.110.000-02	ГФ4	2	179,5	
17	-03	ГФ4н	2	179,5	
18	3.501.2-139.1-6-111.000	ГФ5	4	506,8	
19	3.501.2-139.1-6-113.000	ГФ7	2	1070,6	
20	-01	ГФ7н	2	1070,6	
21	3.501.2-139.1-6-115.000	ГФ9	4	178,6	
22	3.501.2-139.1-6-117.000	ГФ11	2	539,0	

Инв.№ подл. | Подп. и дата | Взам. инв.№

Гл.инженер	Журавов	
Н.контр.	Давидян	
Нач.отд.	Монав	
Гл.спец.	Гитман	
ГИП	Френкель	
Рук.гр.	Астахова	
Вед.инж.	Ярлыкова	

3.501.2-139.1-2-100.000

Пролетные строения для железнодорожных мостов с ездой понизу пролетами 33-110м

Стадия	Лист	Листов
Р	46	

Пролетное строение $\ell_р$=33,8м.

Схема расположения сборных элементов главных ферм

Гипротрансмост

Копировал Хакимова

Формат А3

25510-05

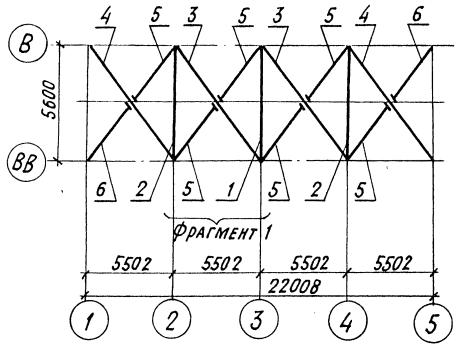

Фрагмент 1

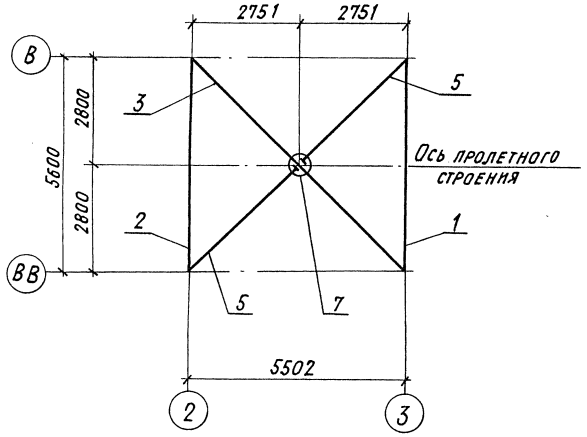

Марка, поз	Обозначение	Наименование	Кол.	Масса ед., кг	Приме-чание
		Распорки			
1	3.501.2-139.1-7-201.000	РС1	1	316,0	
2	-01	РС2	2	316,0	
		Диагонали			
3	3.501.2-139.1-7-202.000	ДВС1	2	429,3	
4	-01	ДВС2	2	429,3	
		Полудиагонали			
5	3.501.2-139.1-7-203.000	ПВС1	6	207,5	
6	-01	ПВС2	2	207,5	
7	3.501.2-139.1-6-204.000	Узел ПС1	4	50,4	

Гл.инж.инд.	Журавов		3.501.2-139.1-2-200.000
Н.контр.	Давидян		Пролетные строения для железнодорожных мостов с ездой понизу пролетами 33–110 м
Нач.отд.	Манов		
Гл.спец.	Гитман		Пролетное строение Ср=33,8м
ГИП	Френкель		Стадия: Р; Лист: 47; Листов:
Рук.гр.	Астахова		Схема расположения сборных элементов верхних связей
Вед.инж.	Ярлыкова		Гипротрансмост

Инв.№ подл. 113013 | Подп. и дата | Взам.инв.№

Копировал Хакимова

25310-05 49

Формат А3

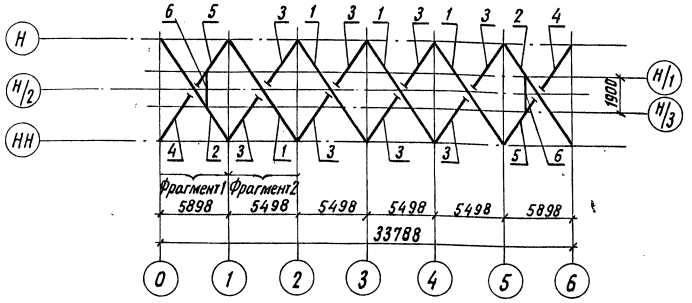

Фрагмент 1

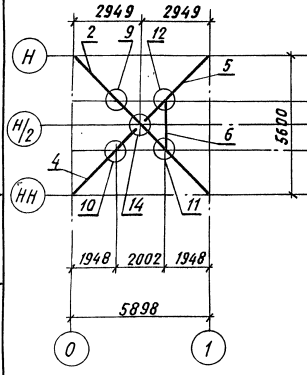

Фрагмент 2

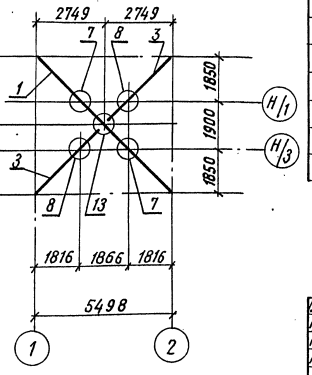

Марка, поз.	Обозначение	Наименование	Кол.	Масса ед., кг	Примечание
		Диагонали			
1	3.501.2-139.1-7-301.000	ДНС1	4	169,8	
2	3.501.2-139.1-7-302.000	ДНС4	2	175,8	
		Полудиагонали			
3	3.501.2-139.1-7-303.000	ПНС1	8	82,1	
4	3.501.2-139.1-7-304.000	ПНС5	2	85,1	
5	-01	ПНС6	2	85,1	
6	3.501.2-139.1-7-305.000	Распорка РД1	2	37,1	
		Узлы			
7	3.501.2-139.1-6-306.000	СБ1	8	15,7	
8	-01	СБ1Н	8	15,7	
9	3.501.2-139.1-6-307.000	СБ2	2	15,8	
10	-01	СБ2Н	2	15,8	
11	3.501.2-139.1-6-309.000	СР2	2	69,4	
12	-01	СР2Н	2	69,4	
13	3.501.2-139.1-6-310.000	ПС2	4	33,0	
14	3.501.2-139.1-6-311.000	ПС3	2	33,0	

Гл.инж.инв.	Журавов	
Н.контр.	Давидян	
Нач.отд.	Монов	
Гл.спец.	Гитман	
ГИП	Френкель	
Рук.гр.	Астахова	
Инж.	Юркин	

3.501.2-139.1-2-300.000

Пролетные строения для железнодорожных мостов с ездой понизу пролетами 33-110 м

Пролетное строение l_p=33,8 м

Стадия	Лист	Листов
Р	48	

Схема расположения сборных элементов нижних связей

ГИПРОТРАНСМОСТ

Инв. № подл. 113814 | Подп. и дата | Взам. инв. №

25510-05 50

Копировал Хакимова

Формат А3

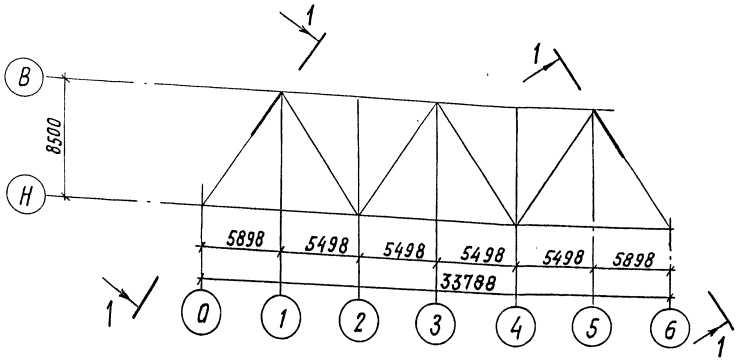

1-1 повернуто
М 1:100

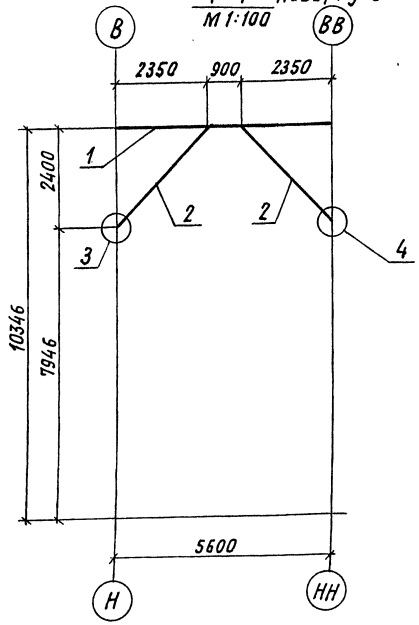

Марка, поз.	Обозначение	Наименование	Кол.	Масса ед., кг	Приме-чание
1	3.501.2-139.1-7-401.000-01	Распорка РТ2	2	757,2	
2	3.501.2-139.1-7-402.000	Подкос ПП31	4	140,2	
		Узел			
3	3.501.2-139.1-6-403.000	ПР1	2	45,6	
4	-01	ПР1н	2	45,6	

Гл.инж.пр-та	Журавов	
Н. контр.	Давидян	
Нач. отд.	Монов	
Гл. спец.	Гитман	
ГИП	Френкель	
Рук. гр.	Астахова	
Инж.	Юркин	

3.501.2-139.1-2-400.000

Пролетные строения для железнодорожных мостов с ездой понизу пролетами 33-110 м

Пролетное строение $l_р$=33,8 м	Стадия	Лист	Листов
	Р	49	

Схема расположения сборных элементов, портальных связей

Гипротрансмост

Инв. № подл. | Подпись и дата | Взам. инв. №
11361/5

Копировал: Хакимова

25810-05 51

Формат А3

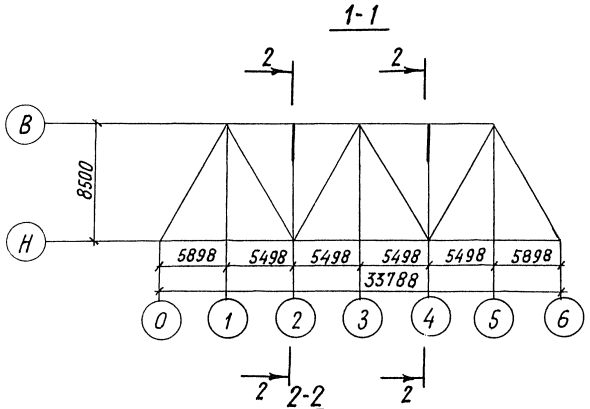

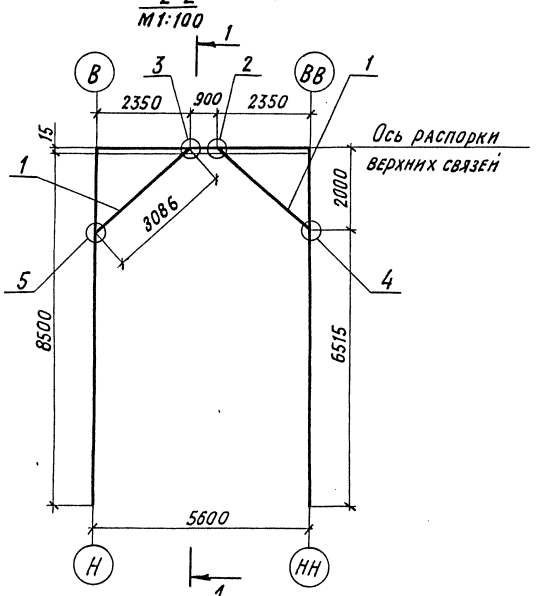

Марка, поз.	Обозначение	Наименование	Кол.	Масса ед., кг	Примечание
1	3.501.2-139.1-7-501.000	Подкос ППС1	4	49,3	
		Узлы			
2	3.501.2-139.1-6-502.000	РП1	2	38,2	
3	-01	РП1 н	2	38,2	
4	3.501.2-139.1-6-503.000	СП1	2	34,8	
5	-01	СП1 н	2	34,8	

Гл. инж. пр-та	Журавов	
Н. контр.	Давидян	
Нач. отд.	Монов	
Гл. спец	Гитман	
ГИП	Френкель	
Рук. гр.	Астахова	
Инж.	Юркин	

3.501.2-139.1-2-500.000

Пролетные строения для железнодорожных мостов с ездой понизу пролетами 33-110 м

Пролетное строение l_p=33,8 м	Стадия	Лист	Листов
	Р	50	

Схема расположения сборных элементов поперечных связей

Гипротрансмост

Инв. № подл. 113816 | Подпись и дата | Взам. инв. №

Копировал Хакимова

25510-05 52

Формат А3

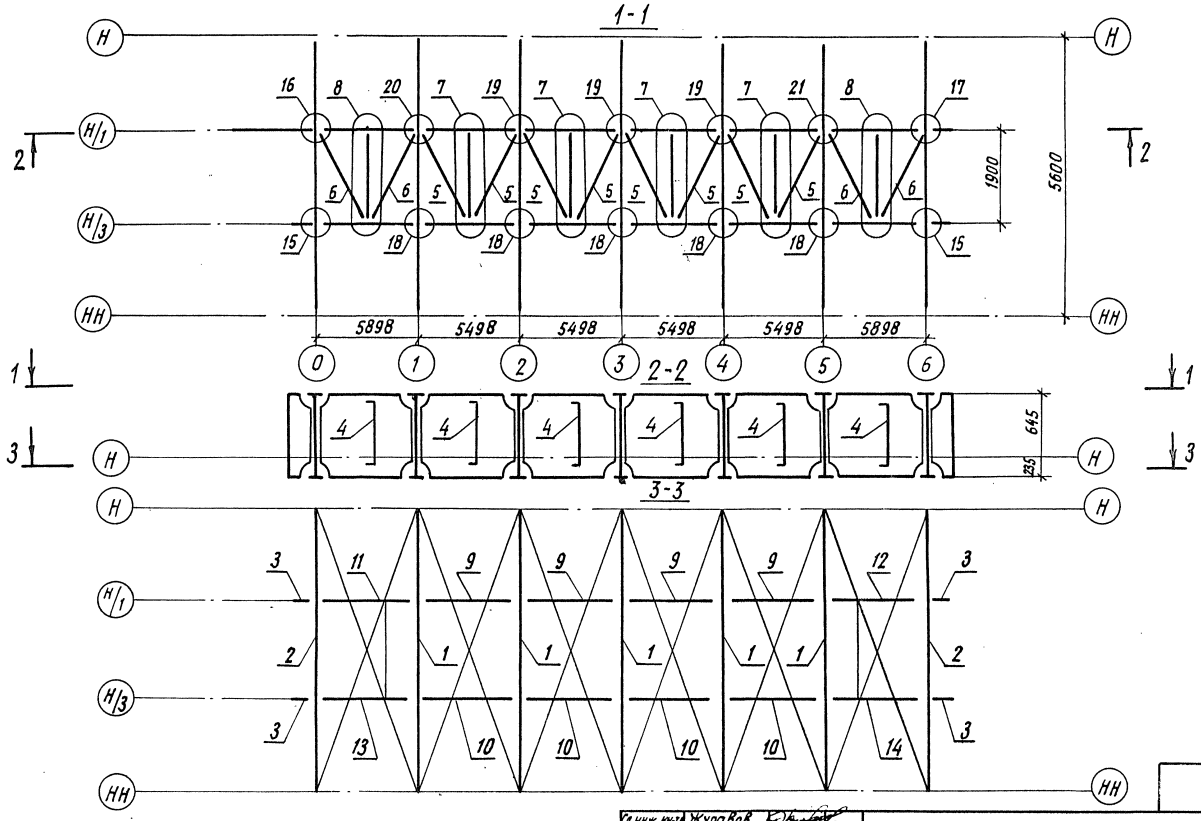

Гл.инж.пр-та	Журавов		
Н. контр.	Давидян		
Нач. отд.	Манов		
Гл.спец.	Гитман		
ГИП	Френкель		
Рук. гр.	Астахова		
Вед.инж.	Ялыкова		
Инж.	Юркин		

3.501.2-139.1-2-600.000

Пролетные строения для железнодорожных мостов с ездой понизу пролетами 33-110м

Пролетное строение Ср=33,8м

Стадия	Лист	Листов
Р	51	

Схема расположения сборных элементов проезжей части

Гипротрансмост

Инв.№ подл. | Подпись и дата | Взам. инв.№ 13818

Копировал Хакимова

Формат А3

25510-05 53

Марка, поз.	Обозначение	Наименование	Кол.	Масса ед., кг.	Приме-чание
		Балка поперечная			
1	3.501.2-139.1-7-601.000	ПБ1	5	1302,6	
2	-01	ПБ2	2	1406,3	
3	3.501.2-139.1-7-602.000	Балка продольная ПРБ1	4	86,2	
4	3.501.2-139.1-7-605.000	Распорка РПБ1	6	108,1	
		Диагонали			
5	3.501.2-139.1-7-606.000	ДСП1	8	47,2	
6	-01	ДСП2	4	49,9	
		Узлы			
7	3.501.2-139.1-6-607.000	СПЧ1	4	54,8	
8	-01	СПЧ2	2	57,8	
	Переменные данные для исполнений				
	3.501.2-139.1-2-600.000				
		Балка продольная			
9	3.501.2-139.1-7-603.000	ПРБ2	4	970,7	
10	-10	ПРБ8	4	970,7	
11	3.501.2-139.1-7-604.000	ПРБ14	1	1123,8	
12	-01	ПРБ14Н	1	1123,8	
13	-04	ПРБ16	1	1123,8	
14	-05	ПРБ16Н	1	1123,8	
		Узлы			
15	3.501.2-139.1-6-608.000	СПБ1	2	86,2	
16	-06	СПБ5	1	115,4	

Марка, поз.	Обозначение	Наименование	Кол.	Масса ед., кг.	Приме-чание
17	3.501.2-139.1-6-608.000-07	СПБ5Н	1	115,4	
18	3.501.2-139.1-6-609.000	СПБ7	5	147,0	
19	-01	СПБ8	3	201,4	
20	-04	СПБ11	1	201,4	
21	-05	СПБ11Н	1	201,4	
		3.501.2-139.1-2-600.000-01			
		Балка продольная			
9	3.501.2-139.1-7.603.000-05	ПРБ5	4	970,7	
10	-15	ПРБ11	4	970,7	
11	3.501.2-139.1-7-604.000-02	ПРБ15	1	1123,8	
12	-03	ПРБ15Н	1	1123,8	
13	-06	ПРБ17	1	1123,8	
14	-07	ПРБ17Н	1	1123,8	
		Узлы			
15	3.501.2-139.1-6-608.000-03	СПБ3	2	77,1	
16	-08	СПБ6	1	106,3	
17	-09	СПБ6Н	1	106,3	
18	3.501.2-139.1-6-609.000-02	СПБ9	5	129,0	
19	-03	СПБ10	3	183,5	
20	-06	СПБ12	1	183,5	
21	-07	СПБ12Н	1	183,5	

Инв.№подл. | Подп. и дата | Взам.инв.№
113817

Гл.инж.инд.	Журавов	
Н.контр.	Давидян	
Нач.отд.	Монов	
Гл.спец.	Гитман	
ГИП	Френкель	
Рук.гр.	Астахова	
Вед.инж.	Ярлыкова	
Нинж.	Юркин	

3.501.2-139.1-2-600.000

Пролетные строения для железнодорожных мостов с ездой понизу пролетами 33-110 м

Пролетное строение Ср=33,8м	Стадия	Лист	Листов
	Р	52	

Схема расположения сборных элементов проезжей части.

ГИПРОТРАНСМОСТ

Копировал Хакимова

Формат А3

25510-05 54

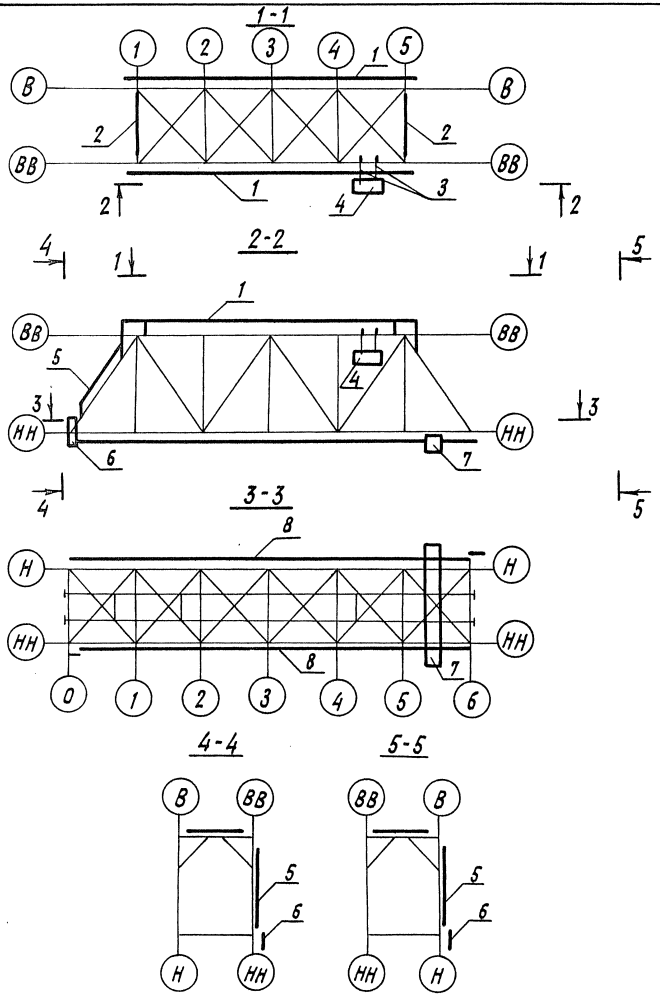

Марка, поз.	Обозначение	Наименование	Кол.	Масса кг.	Примечание
1	3.501.2-139.1-2-710.000	Ход по верхнему поясу	1	1652,5	
2	3.501.2-139.1-7-720.000-01	Ход по трубчатой			
		распорке ХТР2	2	335,2	
3	3.501.2-139.1-7-730.000	Балка переносная БСП1	2	42,1	
4	3.501.2-139.1-7-740.000	Люлька самоподъемная ЛСС1	1	286,4	
5	3.501.2-139.1-7-750.000-01	Лестница по опорному			
		раскосу ЛОР2	2	577,8	
6	3.501.2-139.1-7-760.000	Сход на опору ССО1	2	134,2	
7	3.501.2-139.1-7-770.000	Тележка смотровая ТС1	1	2027,1	
8	3.501.2-139.1-2-780.000	Путь катания нижней			
		смотровой тележки	1	1719,2	

Гл.н.нж.кн-ц	Журавов	
Н.контр.	Давидян	
Нач.отд.	Монов	
Гл.спец	Гитман	
ГИП	Френкель	
Рук.гр.	Астахова	
Вед.инж.	Ярлыкова	

3.501.2-139.1-2-700.000

Пролетные строения для железнодорожных мостов с ездой понизу пролетами 33-110м

	Стадия	Лист	Листов
Пролетное строение l_p=33,8м	Р	50	

Схема расположения смотровых приспособлений

Гипротрансмост

Копировал Хакимова

Формат А3

25510-05 55

Инв.№подл.	Подпись и дата	Взам.инв.№
113971		

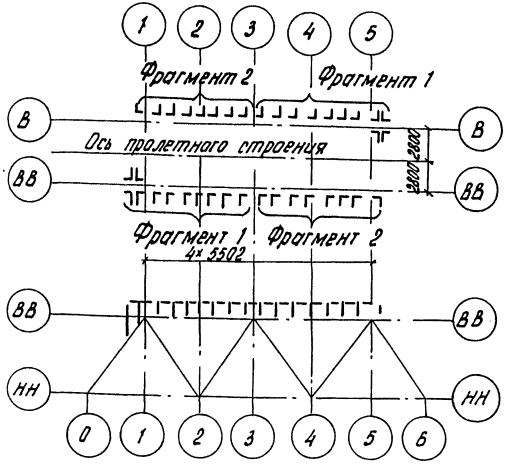

Марка, поз.	Обозначение	Наименование	Кол.	Масса ед. кг	Примечание
		Стойки			
1	3.501.2-139.1-7-710.100	СС1	28	12,2	
2	-02	СС3	2	11,2	
3	-05	СС6	4	29,6	
4	-06	СС7	4	44,9	
		Узлы			
5	3.501.2-139.1-6-710.200	УХ1	28	5,6	
6	-01	УХ2	2	5,6	
7	3.501.2-139.1-6-710.300	УХ3	28	0,52	
8	3.501.2-139.1-6-710.400	УХ4	2	0,26	
9	3.501.2-139.1-6-710.600-01	УХ6	2	170,9	
		Поручни			
10	3.501.2-139.1-7-710.700	ПМП1	26	14,9	
11	-05	ПМП6	2	11,5	
12	-08	ПМП9	2	27,6	

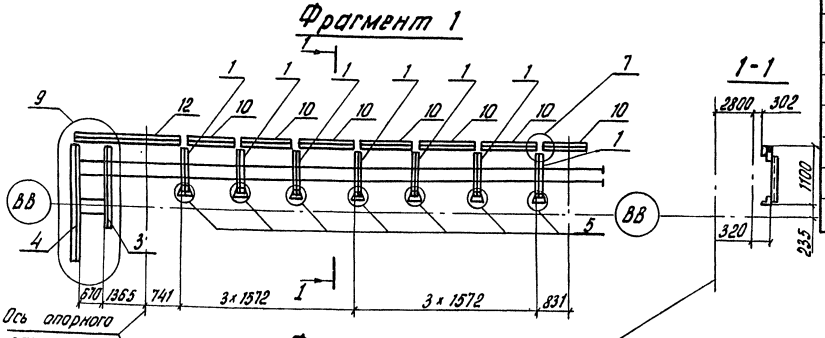

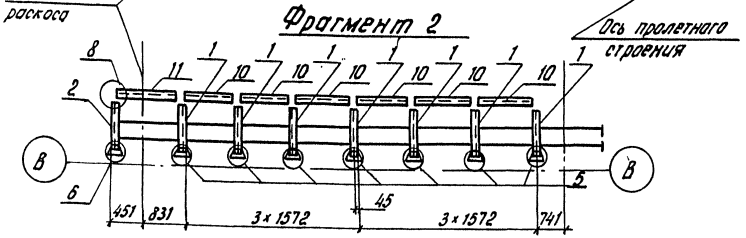

Гл.инж.инст.	Журавлов	
Н.контр.	Давидан	
Нач.отд.	Манов	
Гл.спец.	Гилман	
ГИП	Френкель	
Рук.гр.	Ястахова	
Вед.инж.	Ярлыкова	

3.501.2-139.1-2-710.000

Пролетные строения для железнодорожных мостов с ездой понизу пролетами 33-110 м

Пролетное строение $\ell_р$=33,8 м

Стадия	Лист	Листов
Р	54	

Схема расположения сборных элементов хода по верхнему поясу

Гипротрансмост

Инв.№ подл. | Подпись и дата | Взам. инв.№ | 113972

Копировал Левых Формат А3

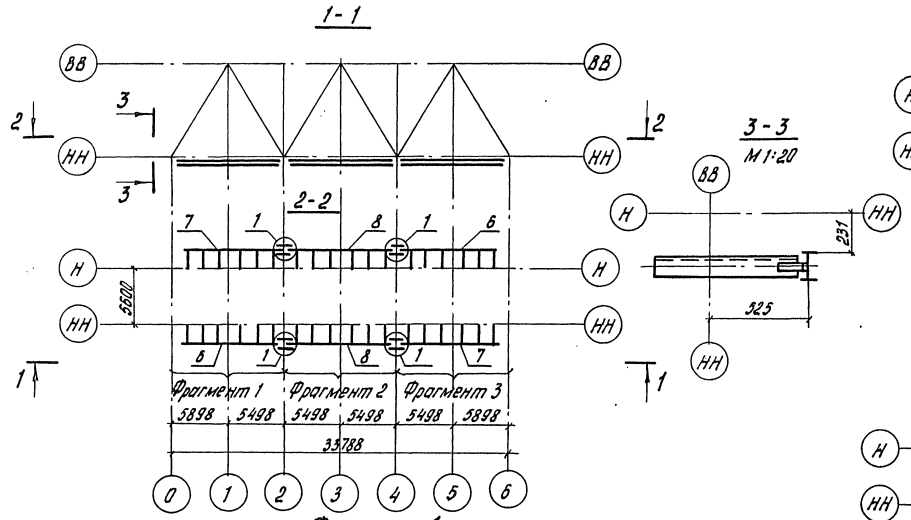

Фрагмент 2

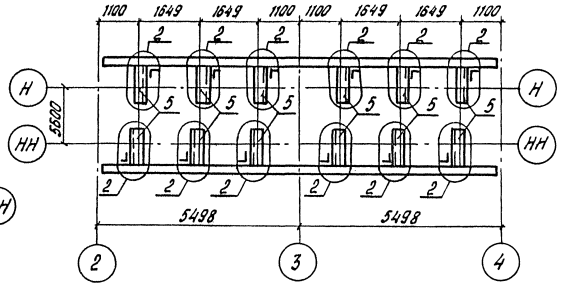

Фрагмент 3

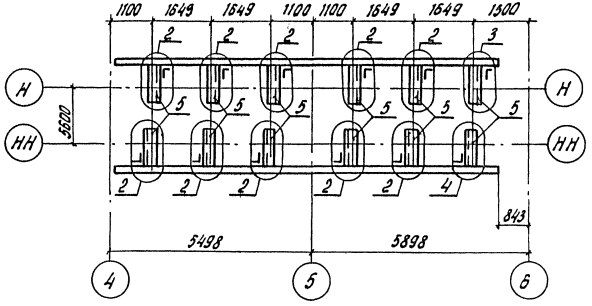

Фрагмент 1

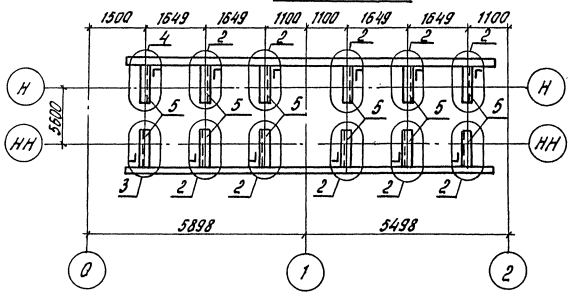

Гл.инж.ин-та	Журавлев	
Н. контр.	Давыдян	
Нач. отд.	Манов	
Гл. спец.	Гитман	
ГИП	Френкель	
Рук. гр.	Астахова	
Вед.инж.	Ярлыкова	

3.501.2-139.1-2-780.000

Пролетные строения для железнодорожных мостов с ездой понизу пролетами 33 - 110 м

Пролетное строение $l_р$=33,8 м	Стадия	Лист	Листов
	Р	55	

Схема расположения сборных элементов пути катания нижней смотровой тележки

Гипротрансмост

25510-05 57

Копировал Левых Формат А3

Инв. № подл. | 113574 | Подпись и дата | Взам. инв. №

Марка, поз.	Обозначение	Наименование	Кол.	Масса ед, кг	Примечание
		Узлы			
1	3.501.2-139.1-6-780.100	УС1	4	17,9	
2	3.501.2-139.1-6-780.200	УК1	32	3,8	
3	-01	УК2	2	5,0	
4	-02	УК3	2	5,0	
5	3.501.2-139.1-7-780.300	Консоль КПК1	36	17,4	
		Пути катания			
6	3.501.2-139.1-7-780.400-02	ПК3	2	144,6	
7	-03	ПК4	2	144,6	
8	-04	ПК5	2	150,6	

Гл.инж.ин-та	Журавов	
Н.контр.	Давидян	
Нач.отд.	Монов	
Гл.спец.	Гитман	
ГИП	Френкель	
Рук.гр.	Астахова	
Вед.инж.	Ярлыкова	

3.501.2-139.1-2-780.000

Пролетные строения для железнодорожных мостов с ездой понизу пролетами 33-110м.

Пролетное строение ℓ_p=33,8м

Стадия	Лист	Листов
Р	56	

Схема расположения сборных элементов путей катания нижней смотровой тележки

Гипротрансмост

Копировал: Хакимова

Формат А3

25510-05

58

Инв. № подл. 113073 | Подпись и дата | Взам. инв. №

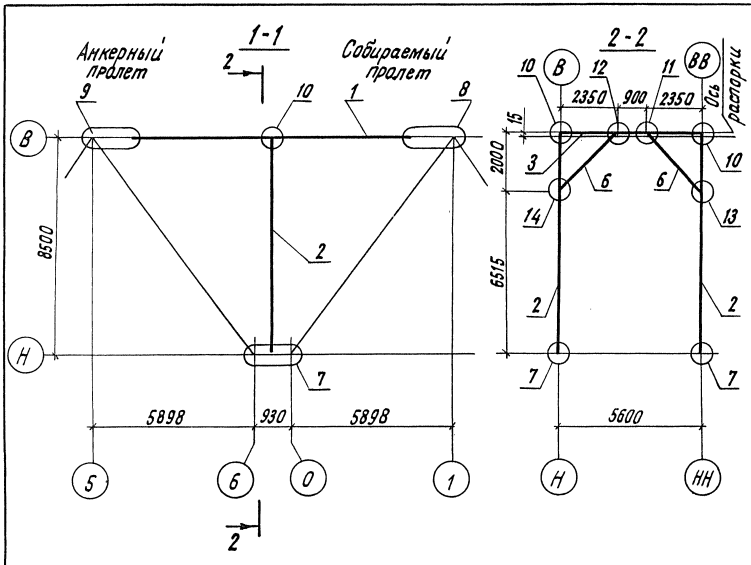

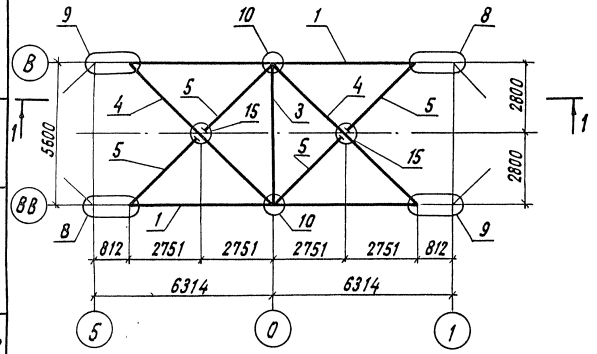

Марка, поз.	Обозначение	Наименование	Кол.	Масса ед., кг	Примечание
1	3.501.2-139.1-7-801.000-01	Пояс верхний ВП7	2	1657,6	
2	3.501.2-139.1-7-107.000	Стойка С1	2	579,2	
3	3.501.2-139.1-7-802.000	Распорка РС31	1	363,7	
4	3.501.2-139.1-7-202.000	Диагональ ДВС1	2	429,3	
5	3.501.2-139.1-7-203.000	Полудиагональ ПВС1	4	207,5	
6	3.501.2-139.1-7-501.000	Подкос ППС1	2	49,3	
		Узлы:			
7	3.501.2-139.1-6-803.000	НС1	2	317,3	
8	3.501.2-139.1-6-804.000-02	ВС2	2	63,5	
9	-03	ВС2Н	2	63,5	
10	3.501.2-139.1-6-115.000	ГФ9	2	178,6	
11	3.501.2-139.1-6-502.000	РП1	1	38,2	
12	-01	РП1Н	1	38,2	
13	3.501.2-139.1-6-503.000	СП1	1	34,8	
14	-01	СП1Н	1	34,8	
15	3.501.2-139.1-6-204.000	ПС1	2	50,4	

Гл.инж.ин-та	Журавов	
Н.контр.	Давидян	
Нач.отд.	Монов	
Гл.спец.	Гитман	
ГИП	Френкель	
Рук.гр.	Астахова	
Инж.	Юркин	

3.501.2-139.1-2-800.000

Пролетные строения для железнодорожных мостов с ездой понизу пролетами 33-110 м

Пролетное строение $l_р$=33,8м

Стадия	Лист	Листов
Р	57	

Схема расположения сборных элементов для навесного монтажа

ГИПРОТРАНСМОСТ

Инв.№подл. 113915 | Подпись и дата | Взам.инв.№

Копировал: Хакимова Формат А3

2.5310-05 59

Схема 1.1 расположения элементов консолей и коробов

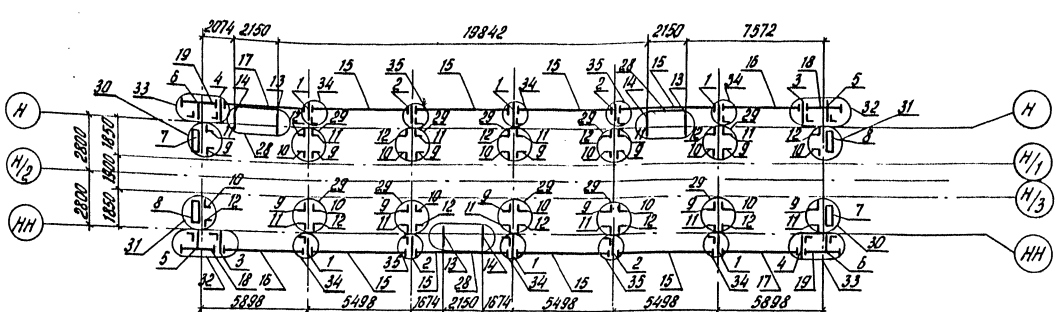

Схема 1.2 расположения сборных элементов перильного ограждения

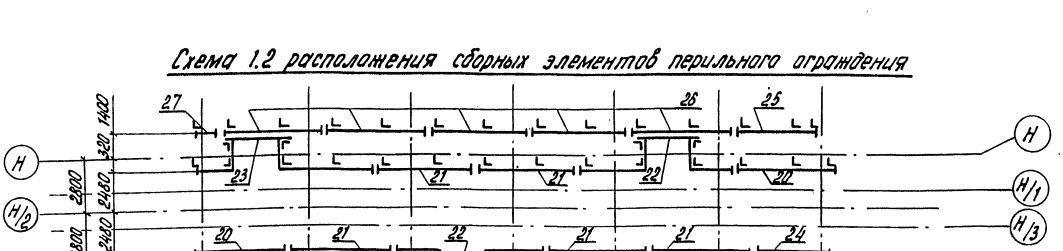

Гл.инж.инст.	Журавов		
Н.контр.	Давидян		
Нач.отд.	Монов		
Гл.спец.	Гитман		
ГИП	Френкель		
Рук.гр.	Астахова		
Вед.инж.	Ядыкова		

3.501.2-139.1-2-910.000

Пролетные строения для железнодорожных мостов с ездой понизу пролетами 33-110 м

Пролетное строение Ср-33,8 м	стадия	лист	листов
	Р	58	

Схема 1 расположения сборных элементов мостового полотна

Гипротрансмост

Копировал Левых Формат А3

25510-05 60

Инв.№ подл. | Подпись и дата | Взам. инв.№

114 174

Марка, поз.	Обозначение	Наименование	Кол.	Масса ед, кг	Приме-чание
		Консоль			
1	3.501.2-139.1-7-910.100	К1	6	45,0	
2	-01	К2	4	45,0	
3	-02	К3	2	45,0	
4	-03	К4	2	45,0	
5	-04	К5	2	32,9	
6	-05	К6	2	32,9	
7	3.501.2-139.1-7-910.200	К7	2	37,8	
8	-01	К7н	2	37,8	
9	3.501.2-139.1-7-910.210	К8	12	18,6	
10	-01	К8н	12	18,6	
11	-02	К9	12	23,4	
12	-03	К9н	12	23,4	
13	3.501.2-139.1-7-910.300	К10	3	34,6	
14	-01	К10н	3	34,6	
		Короб коммуникаций			
15	3.501.2-139.1-7-910.400	КК1	8	384,5	
16	-03	ККЧ	2	344,9	
17	-04	ККЗ	2	343,3	
18	3.501.2-139.1-7.910.500	ККб	2	174,8	
19	-01	ККЧ	2	187,1	
		Ограждение перильное			
20	3.501.2-139.1-6-910.600-01	ОП2	2	116,0	
21	-02	ОП3	5	106,7	
22	3.501.2-139.1-6-910.600-03	ОП4	2	206,5	
23	-06	ОП7	1	270,9	
24	-08	ОП9	1	104,4	
25	-11	ОП12	2	109,0	
26	-12	ОП13	10	110,3	
27	-14	ОП15	2	39,1	
		Узел			
28	3.501.2-139.1-6-910.700	УК1	3	13,7	
29	3.501.2-139.1-6-910.800	УК2	10	3,5	
30	-01	УКЗ	2	5,3	
31	-02	УКЗн	2	5,3	
32	3.501.2-139.1-6-910.900	УК4	2	4,0	
33	-01	УК4н	2	4,0	
34	-02	УК5	6	2,2	
35	-03	УК6	4	4,0	

Инв.№ подл. | Подпись и дата | Взам.инв.№ 114173

Гл.инж-тА	Журавов	
Н.контр.	Давидян	
Нач.отд.	Манов	
Гл.спец.	Гитман	
ГИП	Френкель	
Рук. гр.	Астахова	
Вед.инж.	Ялыкова	

3.501.2-139.1-2-910.000

Пролетные строения для железнодорожных мостов с ездой понизу пролетами 33-110м

Пролетное строение ℓ_p=33,8м

Стадия	Лист	Листов
Р	59	

Схема 1 расположения сборных элементов мостового полотна

Гипротрансмост

Копировал Хакимова

Формат А3

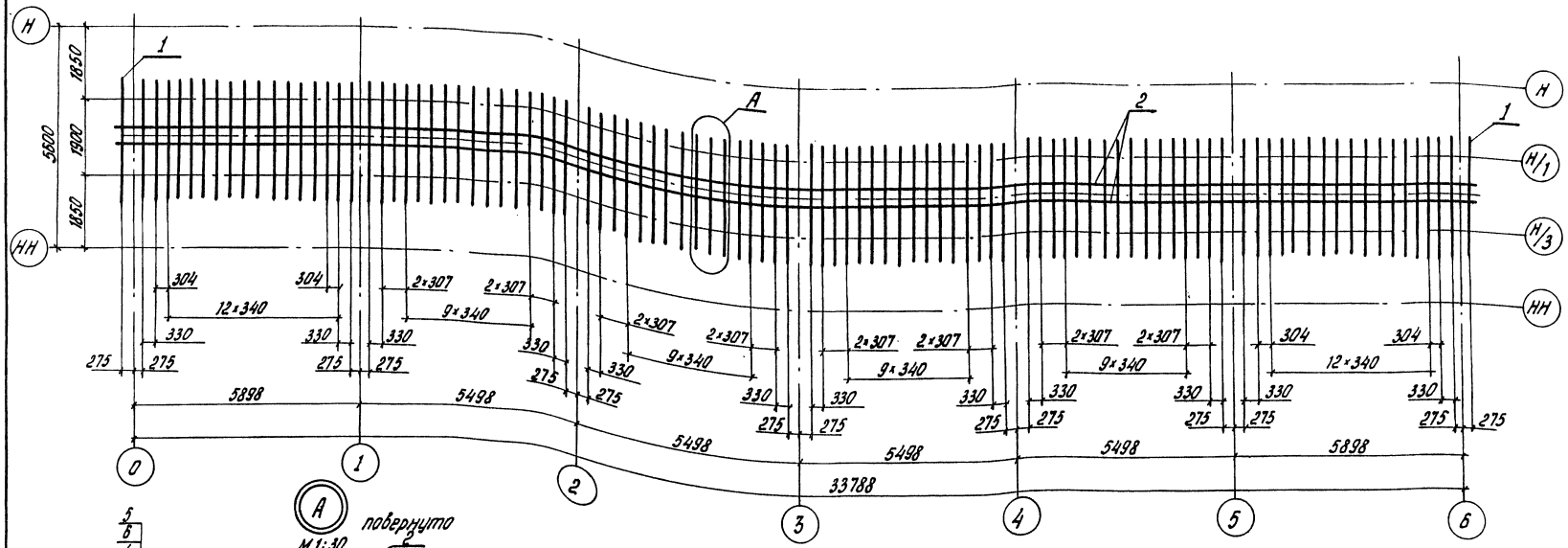

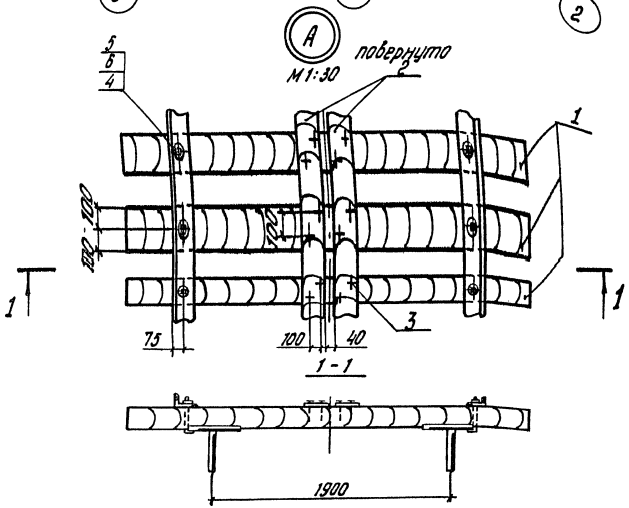

Гл.инж.ин-та	Журавов	
Н.контр.	Давидян	
Нач.отд.	Монов	
Гл.спец.	Гитман	
ГИП	Френкель	
Рук.гр.	Астахова	
Вед.инж.	Ярлыкова	

3.501.2-139.1-2-920.000

Пролетные строения для железнодорожных мостов с ездой понизу пролетами 33-110 м

Пролетное строение l_p=33,8м

Стадия	Лист	Листов
Р	60	

Схема 2 расположения сборных элементов мостового полотна

Гипротрансмост

Инв.№ подл. 114059 | Подпись и дата | Взам.инв.№

Копировал Левых Формат А3

25510-05 62

Марка, поз.	Обозначение	Наименование	Кол.	Масса ед., кг	Приме-чание
1	ГОСТ 8486-66	Брус мостовой			
		200×240×3250			Объем
		Сосна или лиственница			1 шт.
		I сорта	100	117	0,156 м³
2	ГОСТ 8486-66	Доска настила			
		200×30			общий
		ℓ=34600			объем
		Сосна	2	124,6	0,415 м³
3	ГОСТ 4028-63	Гвоздь К 4,0×120			
		Ст0 ГОСТ 380-71*	400	0,012	
4	ТУ32 ЦП-395-74	Шайба 22			
		Ст3 ГОСТ 380-71*	200	0,06	
	Переменные данные для исполнений				
		3.501.2-139.1-2-920.000-00.01			
5	ТУ32 ЦП-395-74	Болт лапчатый М22			
		ℓ=300			
		ВСт3сп4 ГОСТ 380-71*	200	1,6	
6	ТУ32 ЦП-395-74	Гайка М22			
		ВСт3сп4 ГОСТ 380-71*	200	0,1	
		3.501.2-139.1-2-920.000-00.02			
5	ТУ32 ЦП-395-74	Болт лапчатый М22			
		ℓ=300			
		Сталь 09Г2-15 ГОСТ 19281-73	200	1,6	
6	ТУ32 ЦП-395-74	Гайка М22			
		Сталь 35 ГОСТ 1050-74	200	0,1	
		3.501.2-139.1-2-920.000-00.03			
	(то же как для	3.501.2-139.1-2-920.000-00.02)			

Инв.№подл. | Подпись и дата | Взам.инв.№

11405-8

Гл.инж.инст.	Журавов	
Н.контр.	Давидян	
Нач.отд.	Монов	
Гл.спец.	Гитман	
ГИП	Френкель	
Рук.гр.	Астахова	
Инж.	Юркин	
Инж.	Ларина	

3.501.2-139.1-2-920.000

Пролетные строения для железнодорожных мостов с ездой понизу пролетами 33-110 м

Пролетное строение ℓ_p=33,8м	Стадия	Лист	Листов
	Р	61	

Схема 2 расслоения сборных элементов мостового полотна

Гипротрансмост

Копировал Хакимова Формат А3

25310-05 63

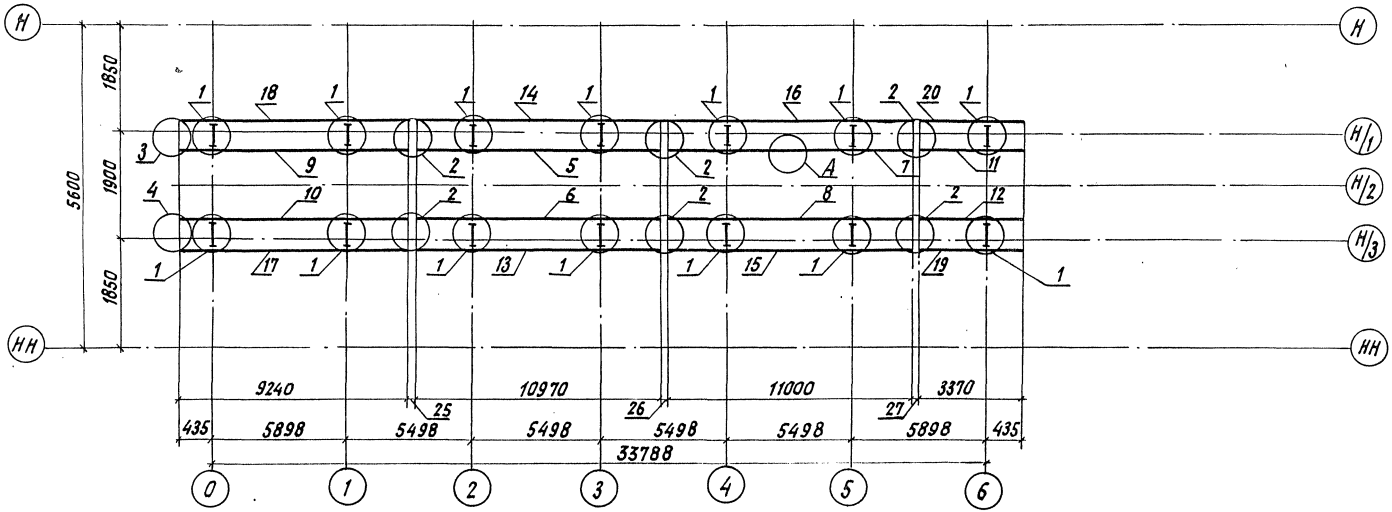

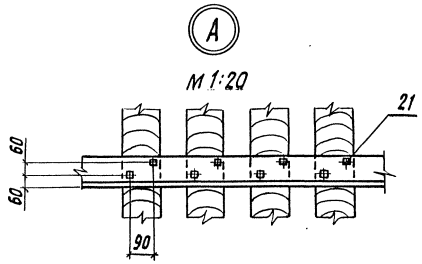

Гл.инж.пр.	Журавов		3.501.2-139.1-2-930.000
Н.контр.	Давидян		
Нач.отд.	Монов		Пролетные строения для железнодорожных мостов с ездой понизу пролетами 33-110 м.
Гл.спец.	Гитман		
ГИП	Френкель		Пролетное строение Ср=33,8м — Стадия: Р; Лист: 62; Листов:
Рук.гр.	Астахова		
Инж.	Юркин		Схема расположения сборных элементов мостового полотна. — Гипротрансмост

Копировал Хакимова Формат А3

25510-05 64

Инв.№ подл. | Подпись и дата | Взам. инв.№ | 114061

Марка поз.	Обозначение	Наименование	Кол.	Масса ед. кг.	Примечание
		Узлы			
1	3.501.2-139.1-6-930.300	УМП1	14	41,4	
2	3.501.2-139.1-6-930.400	УОП1	6	34,3	
3	3.501.2-139.1-6-930.500	УОП2	1	37,5	
4	-01	УОП 2н	1	37,5	
		Контруголки			
5	3.501.2-139.1-7-930.100	КУ1	1	422,6	
6	-01	КУ1н	1	422,6	
7	-02	КУ2	1	423,7	
8	-03	КУ2Н	1	423,7	
9	-06	КУ4	1	355,9	
10	-07	КУ4Н	1	355,9	
11	-10	КУ6	1	129,8	
12	-11	КУ6Н	1	129,8	
		Уголки охранные			
13	3.501.2-139.1-7-930.200	У01	1	258,7	
14	-01	У01Н	1	258,7	
15	-02	У02	1	259,4	

Марка, поз.	Обозначение	Наименование	Кол.	Масса ед. кг.	Примечание
16	3.501.2-139.1-7-930.200-03	У02Н	1	259,4	
17	-06	У04	1	217,9	
18	-07	У04Н	1	217,9	
19	-10	У06	1	79,5	
20	-11	У06Н	1	79,5	
21	ГОСТ 809-71*	Шуруп путевой 1,24×170	388	0,560	

Инв.№ подл. | Подпись и дата | Взамен инв.№ 11406.0

Гл. инж.-пр-та	Журавов	
Н. контр.	Давидян	
Нач. отд.	Монов	
Гл. спец.	Гитман	
ГИП	Френкель	
Рук. гр.	Астахова	
Инж.	Юркин	

3.501.2-139.1-2-930.000

Пролетные строения для железнодорожных мостов с ездой понизу пролетами 33-110 м

Пролетное строение Ср=33,8 м

Стадия	Лист	Листов
Р	63	

Схема 3 расположения сборных элементов мостового полотна

Гипротрансмост

Копировал Хакимова Формат А3

25510-05 65

4.1 Схема расположения сборных железобетонных плит

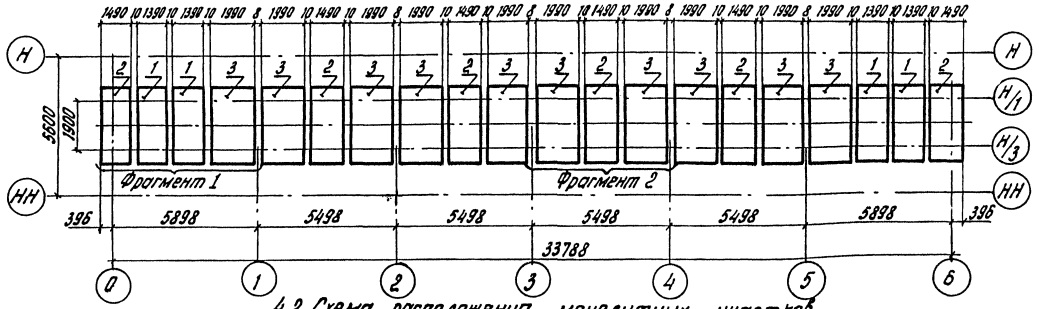

4.2 Схема расположения монолитных участков

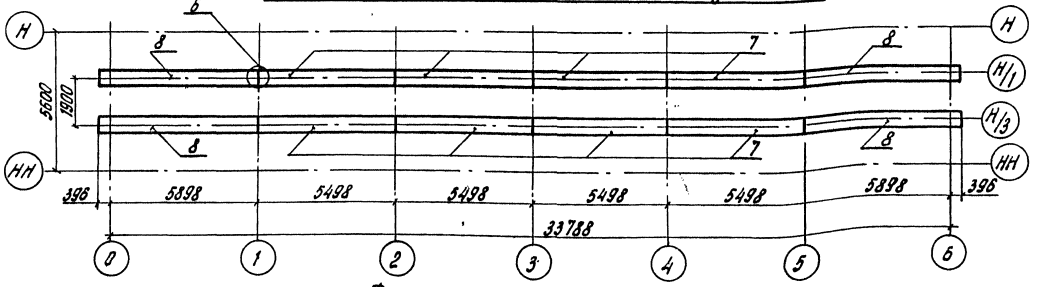

Фрагмент 1

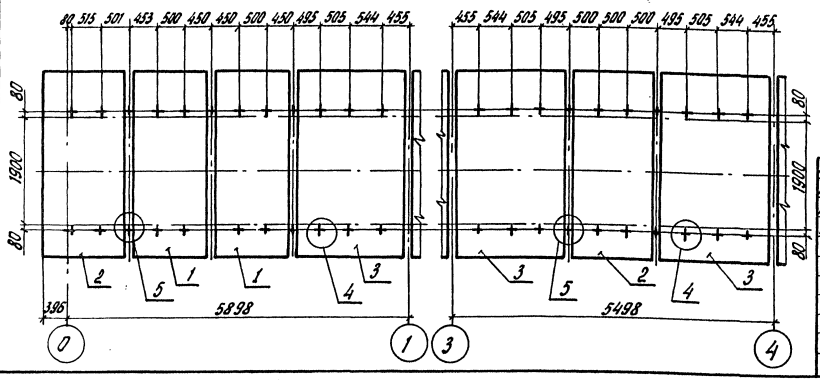

Фрагмент 2

Гл. инженер	Журавлев	
Н. контр.	Давидан	
Нач. отд.	Монов	
Гл. спец.	Гитман	
ГИП	Френкель	
Рук. гр.	Астахова	
Инж.	Ларина	

3.501.2-139.1-2-940.000

Пролетные строения для железнодорожных мостов с ездой понизу пролетами 33-110 м

Пролетное строение Ср=33,8 м

Стадия	Лист	Листов
Р	64	

Схема 4 расположения сборных элементов мостового полотна

Гипротрансмост

Копировал левых

Формат А3

25570-65 6.6

Инв. № подл. | Подпись и дата | Взам. инв. №

114131

Марка поз.	Обозначение	Наименование	Кол.	Масса ед., кг	Приме-чание
		Плиты			
1	3.501.2-139.1-8-941.000	П1	4	1800	
2	-01	П2	6	1900	
3	-03	П4	10	2600	
		Узлы			
4	3.501.2-139.1-8-942.000	УБП1	100	6,9	
5	-01	УБП2	28	8,2	
6	3.501.2-139.1-8-944.000	УМУ1	10	0,3	
		Участки монолитные			
7	3.501.2-139.1-8-943.000	УМ1	8	208,3	
8	-02	УМ3	4	199,0	

Инв. № подл. 11406-2 | Подпись и дата | Взам. инв. №

Гл. инж. инст.	Журавов	
Н. контр.	Давидян	
Нач. отд.	Монов	
Гл. спец.	Гитман	
ГИП	Френкель	
Рук. гр.	Астахова	
Инж	Ларина	

3.501.2-139.1-2-940.000

Пролетные строения для железнодорожных мостов с ездой понизу пролетами 33-110 м

Пролетное строение $L_р$=33,8 м

Стадия	Лист	Листов
Р	65	

Схема 4 расположения сборных элементов мостового полотна

Гипротрансмост

Копировал Хакимова Формат А3

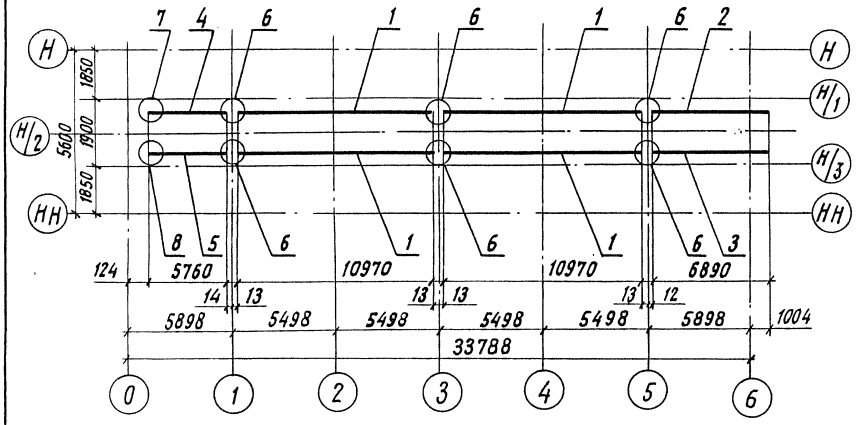

Марка поз.	Обозначение	Наименование	Кол.	Масса ед., кг	Приме-чание
		Контруголки			
1	3.501.2-139.1-7-950.100	КУ7	4	469,6	
2	-03	КУ10	1	295,3	
3	-04	КУ11	1	295,3	
4	-07	КУ14	1	247,5	
5	-08	КУ15	1	247,5	
		Узлы			
6	3.501.2-139.1-6-950.200	УОП3	6	51,7	
7	3.501.2-139.1-6-950.300	УОП4	1	51,8	
8	-01	УОП4н	1	51,8	

Гл.инж.жт-та	Журавов	
Н.контр.	Давидян	
Нач.отд.	Монов	
Гл.спец.	Гитман	
ГИП	Френкель	
Рук.гр.	Астахова	
Инж.	Юркин	

3.501.2-139.1-2-950.000

Пролетные строения для железнодорожных мостов с ездой поверху пролетами 33-110м

Пролетное строение ℓ_p=33,8м

Стадия	Лист	Листов
Р	66	

Схема 5 расположения сборных элементов мостового полотна

Гипротрансмост

Копировал Хакимова Формат А3

25510-05 68

Инв.№подл. 114063 | Подпись и дата | Взам.инв.№

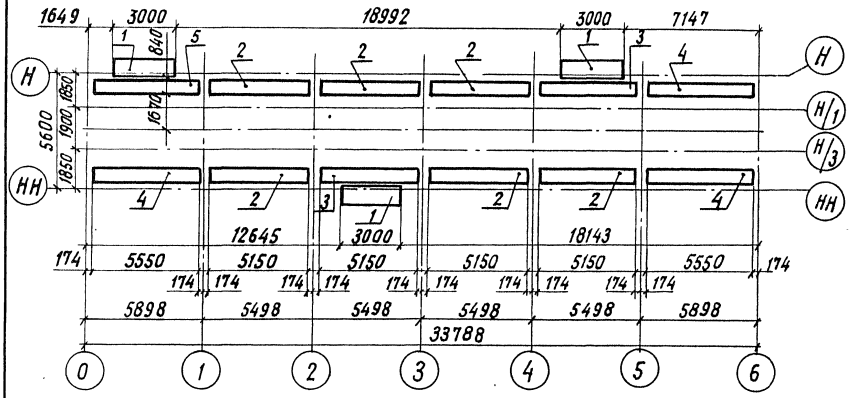

Марка поз.	Обозначение	Наименование	Кол.	Масса ед.кг.	Приме-чание
		Плита убежищ			
1	3.501.2-139.1-8-961.000	ПУБ 1	3	643,8	
		Плиты тротуаров			
2	3.501.2-139.1-8-962.000	ПТБ 1	6	1009	
3	-01	ПТБ 2	2	1009	
4	-02	ПТБ 3	3	1085	
5	-03	ПТБ4	1	1085	

Гл.инж.пр.	Журавов	
Н.контр.	Давидян	
Нач.отд.	Монов	
Гл.спец.	Гитман	
ГИП	Френкель	
Рук.гр.	Астахова	
Вед.инж.	Ярлыкова	

3.501.2-139.1-2-960.000

Пролетные строения для железнодорожных мостов с ездой понизу пролетами 33-110 м

Пролетное строение $L_р$=33,8м

Стадия	Лист	Листов
Р	67	

Схема 6 расположения сборных элементов мостового полотна

Гипротрансмост

Копировал Хакимова

Формат А3

25510-05-

Инв.№подл. 114064 | Подпись и дата | Взам.инв.№

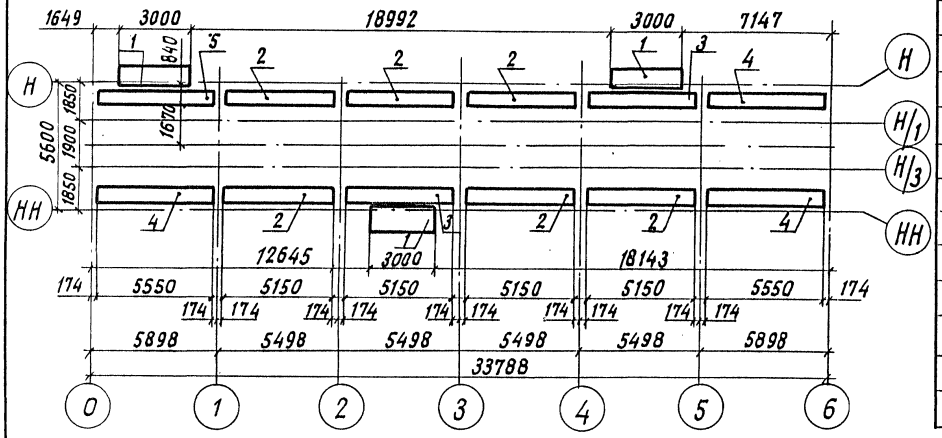

Марка поз.	Обозначение	Наименование	Кол.	Масса ед. кг.	Приме-чание
		Плита убежищ.			
1	3.501.2-139.1-7-970.100	ПУМ 1	3	220,5	
		Плиты тротуаров			
2	3.501.2-139.1-7-970.200	ПТМ 1	6	286,8	
3	-01	ПТМ 2	2	286,8	
4	-02	ПТМ 3	3	307,9	
5	-03	ПТМ 4	1	307,9	

Гл. инж. инд.	Журавов	
Н. контр.	Давидян	
Нач. отд.	Монов	
Гл. спец.	Гитман	
ГИП	Френкель	
Рук. гр.	Астахова	
Вед. инж.	Ярлыкова	

3.501.2-139.1-2-970.000

Пролетные строения для железнодорожных мостов с ездой понизу пролетами 33-110м

Пролетное строение Ср=33,8м	Стадия	Лист	Листов
	Р	68	

Схема 7 расположения сборных элементов мостового полотна

Гипротрансмост

Копировал Хакимова

Формат А3

25510-05

Инв. № подл. 7142 | Подпись и дата | Взам. инв. №

gost.e-ecolog.ru