Типовые конструкции, изделия и узлы зданий и сооружений

Серия 3.501.2-139

Пролетные строения для железнодорожных мостов с ездой понизу, пролетами 33-110м металлические со сварными элементами замкнутого сечения и монтажными соединениями на высокопрочных болтах, в обычном и северном исполнении

Выпуск 1-1

Пролетное строение Lр=33,0 м.

Рабочие чертежи

Утверждены
и введены в действие
с 01.01.87 г.
приказ МПС №А-3292у от 23.08.86г

Инв.

gost.e-ecolog.ru

Типовые конструкции, изделия и узлы зданий и сооружений

Серия 3.501.2-139.

Пролетные строения для железнодорожных мостов с ездой понизу, пролетами 33-110 м металлические со сварными элементами замкнутого сечения и монтажными соединениями на высокопрочных болтах, в обычном и северном исполнении.

Выпуск 1-1

Пролетное строение $L_р$ = 33,0 м.

Рабочие чертежи

Разработаны Гипротрансмостом

Директор института /Попов/

Главный инженер института /Журавов/

Начальник отдела /Монов/

Главный инженер проекта /Френкель/

Утверждены и введены в действие с 01.01.87г приказ МПС N А-3292у от 23.08.86г.

Ведомость рабочих чертежей основного комплекта

Стр.	Наименование	Примечание
2	Общие данные (начало)	
3...39	Общие данные (продолжение)	
42	Общие данные (окончание)	
43	Общий вид (начало)	
44...47	Общий вид (продолжение)	
48	Общий вид (окончание)	
49, 50	Схема расположения сборных элементов главных ферм	
51	Схема расположения сборных элементов верхних связей	
52	Схема расположения сборных элементов нижних связей.	
53	Схема расположения сборных элементов портальных связей.	
54	Схема расположения сборных элементов поперечных связей.	
55, 56	Схема расположения сборных элементов проезжей части.	
57	Схема расположения смотровых приспособлений	
58	Схема расположения сборных элементов хода по верхнему поясу.	
59, 60	Схема расположения сборных элементов путей катания нижней смотровой тележки.	
61	Схема расположения сборных элементов для навесного монтажа.	

Продолжение

Стр.	Наименование	Примечание
62, 63	Схема 1 расположения сборных элементов мостового полотна.	
64, 65	Схема 2 расположения сборных элементов мостового полотна.	
67	Схема 3 расположения сборных элементов мостового полотна.	
68, 69	Схема 4 расположения сборных элементов мостового полотна.	
70	Схема 5 расположения сборных элементов мостового полотна	
71	Схема 6 расположения сборных элементов мостового полотна.	
72	Схема 7 расположения сборных элементов мостового полотна.	

Проект разработан в соответствии с действующими строительными нормами и правилами и предусматривает мероприятия, обеспечивающие взрыво- и пожарную безопасность эксплуатации сооружений при соблюдении всех проектных решений.

Главный инженер проекта Френкель

Нач.отд.	Монов		3.501.2-139.1-1-000.000 ДО
Н.контр.	Пославская		Пролетные строения для железнодорожных мостов с ездой понизу пролетами 33-110 м
Гл.спец.	Гитман		Пролетное строение $l_р$ = 33.0 м; Стадия: Р; Лист: 1; Листов: 71
ГИП	Френкель		Общие данные (начало)
Рук.гр.	Астахова		Гипротрансмост
Инж.	Юркин		

Инв.№ подл. 114360 | Подпись и дата | Взам.инв.№

Копировал ЛЖГ 25510-04 Формат А3 3

Ведомость ссылочных и прилагаемых документов

Обозначение	Наименование	Примечание
	Ссылочные документы	
3-501-35	Литые опорные части под металлические	
	пролетные строения железнодорожных мостов	инв. № 583
3-501-49. Вып. 9	Привод нижней смотровой тележки	инв. № 739/9
209.000.000	Лебедка ручная ЛР-350	разработник -
		Ленгипротрансмост
	Прилагаемые документы	
ТУ 35-1609-85	Строения пролетные металлические,	
	железнодорожные, болтосварные с ездой	
	понизу пролетами 33.0-55.0м.	
	Технические условия	
ТУ 35-1700-85	Плиты железобетонные сборные для	
	металлических пролетных строений	
	железнодорожных мостов, болтосвар-	
	ных, с ездой понизу пролетами	
	33.0-55.0м	
	Технические условия	
3.501.7-139.1-6	Пролетные строения пролетами	
	33.0-55.0 м Конструкции металличес-	
	кие. Узлы. Рабочие чертежи	
3.501.2-139.1-7	Пролетные строения пролетами	
	33.0-55.0м. Конструкции метал-	
	лические. Изделия. Чертежи КМ	
3.501.2-139.1-8	Пролетные строения пролетами	
	33.0-55.0м. Конструкции железо-	
	бетонные. Изделия и узлы.	
	Рабочие чертежи	

Инв. № подл. | Подпись и дата | Взам. инв. №

Нач. отд.	Монов		3.501.2-139.1-1-000.000 ДО
Н. контр.	Пославская		Пролетные строения для железнодорожных мостов с ездой понизу пролетами 33-110м
Гл. спец.	Гитман		
ГИП	Френкель		Пролетное строение ℓ_p=33.0 м — Стадия: Р; Лист: 2; Листов:
Рук. гр.	Астахова		
Инж.	Юркин		Общие данные (продолжение) — Гипротрансмост

Копировал Чесалкина Формат А3

Ведомость спецификаций

для исполнения 3.501.2-139.1-1-000.000

Стр.	Наименование	Примечание
50	Схема расположения сборных элементов	
	главных ферм.	
51	Схема расположения сборных элементов	
	верхних связей.	
52	Схема расположения сборных элементов	
	нижних связей.	
53	Схема расположения сборных элементов	
	портальных связей	
54	Схема расположения сборных элементов	
	поперечных связей.	
56	Схема расположения сборных элементов	См. дополнитель-
	проезжей части.	ные указания
57	Схема расположения смотровых приспособлений	
58	Схема расположения сборных элементов	
	хода по верхнему поясу.	
60	Схема расположения сборных элементов	
	путей катания нижней смотровой тележки.	
61	Схема расположения сборных элементов.	
	для навесного монтажа.	
63	Схема 1 расположения сборных элементов	
	мостового полотна.	
65	Схема 2 расположения сборных элементов	
	мостового полотна.	
67	Схема 3 расположения сборных элементов	
	мостового полотна.	
71	Схема 6 расположения сборных элементов	
	мостового полотна.	

1. Исполнения пролетного строения смотреть на стр. 46 табл. 4 и 5.

2. Проезжая часть – исполнение 3.501.2-139.1-1-600.000.

Инв. № подл. 114360 | Подпись и дата | Взам. инв. №

Нач. отд.	Монов	
Н. контр.	Пославская	
Гл. спец.	Гитман	
ГИП	Френкель	
Рук. гр.	Астахова	
Инж.	Улупова	

3.501.2-139.1-1-000.000 ДО

Пролетные строения для железнодорожных мостов с ездой понизу пролетами 33 – 110 м

Пролетное строение $l_р$ = 33,0 м

Стадия	Лист	Листов
Р	3	

Общие данные (продолжение)

Гипротрансмост

Копировал

Формат А3

25510-04 5

Ведомость спецификаций

для исполнения 3.501.2-139.1-1-000.000-01

Стр.	Наименование	Примечание
50	Схема расположения сборных элементов	
	главных ферм.	
51	Схема расположения сборных элементов	
	верхних связей.	
52	Схема расположения сборных элементов	
	нижних связей.	
53	Схема расположения сборных элементов	
	портальных связей.	
54	Схема расположения сборных элементов	
	поперечных связей.	
56	Схема расположения сборных элементов	См. дополнитель
	проезжей части.	ные указания
57	Схема расположения смотровых приспособлений	
58	Схема расположения сборных элементов.	
	хода по верхнему поясу.	
60	Схема расположения сборных элементов	
	путей катания нижней смотровой тележки.	
61	Схема расположения сборных элементов	
	для навесного монтажа.	
63	Схема 1 расположения сборных элементов	
	мостового полотна.	
65	Схема 2 расположения сборных элементов	
	мостового полотна.	
67	Схема 3 расположения сборных элементов	
	мостового полотна.	
72	Схема 7 расположения сборных элементов	
	мостового полотна.	

1. Исполнения пролетного строения смотреть на стр. 46 табл. 4 и 5.

2. Проезжая часть – исполнение 3.501.2-139.1-1-600.000.

Инв. № подл. 114360 | Подпись и дата | Взам. инв. №

Нач. отд.	Монов	
Н. контр.	Пославская	
Гл. спец.	Гитман	
ГИП	Френкель	
Рук. гр.	Астахова	
Инж.	Улупова	

3.501.2-139.1-1-000.000 ДО

Пролетные строения для железнодорожных мостов с сеткой понизу пролетами 33-110 м

Пролетное строение $l_р$ = 33,0 м	Стадия	Лист	Листов
	Р	4	

Общие данные (продолжение)

Гипротрансмост

Копировал ЛЖ 25510-04 6 Формат А3

Ведомость спецификаций

для исполнения 3.501.2-139.1-1-000.000-02

Стр.	Наименование	Примечание
50	Схема расположения сборных элементов главных ферм.	
51	Схема расположения сборных элементов верхних связей.	
52	Схема расположения сборных элементов нижних связей.	
53	Схема расположения сборных элементов портальных связей.	
54	Схема расположения сборных элементов поперечных связей.	
56	Схема расположения сборных элементов проезжей части.	См. дополнительные указания
57	Схема расположения смотровых приспособлений.	
58	Схема расположения сборных элементов хода по верхнему поясу.	
60	Схема расположения сборных элементов путей катания нижней смотровой тележки	
61	Схема расположения сборных элементов для навесного монтажа.	
63	Схема 1 расположения сборных элементов мостового полотна.	
69	Схема 4 расположения сборных элементов мостового полотна.	
70	Схема 5 расположения сборных элементов мостового полотна.	
71	Схема 6 расположения сборных элементов мостового полотна.	

1. Исполнения пролетного строения смотреть на стр. 46 табл. 4 и 5.

2. Проезжая часть – исполнение 3.501.2-139.1-1-600.000-01

Нач. отд.	Монов	
Н. контр.	Пославская	
Гл. спец.	Гитман	
ГИП	Френкель	
Рук. гр.	Астахова	
Инж.	Улупова	

3.501.2-139.1-1-000.000 ДО

Пролетные строения для железнодорожных мостов с ездой понизу пролетами 33 – 110 м

Пролетное строение $l_р$=33,0м	Стадия	Лист	Листов
	Р	5	

Общие данные (продолжение)

Гипротрансмост

Копировал 25576-04 Формат А3

Инв. № подл. | Подпись и дата | Взам. инв. № 114360

Ведомость спецификаций

для исполнения 3.501.2-139.1.1-000.000-03

Стр.	Наименование	Примечание
50	Схема расположения сборных элементов	
	главных ферм	
51	Схема расположения сборных элементов	
	верхних связей.	
52	Схема расположения сборных элементов	
	нижних связей.	
53	Схема расположения сборных элементов	
	портальных связей.	
54	Схема расположения сборных элементов	
	поперечных связей.	
56	Схема расположения сборных элементов	См. дополнитель-
	проезжей части.	ные указания
57	Схема расположения смотровых приспособлений	
58	Схема расположения сборных элементов	
	хода по верхнему поясу.	
60	Схема расположения сборных элементов	
	путей катания нижней смотровой тележки.	
61	Схема расположения сборных элементов	
	для навесного монтажа.	
63	Схема 1 расположения сборных элементов	
	мостового полотна.	
69	Схема 4 расположения сборных элементов	
	мостового полотна.	
70	Схема 5 расположения сборных элементов	
	мостового полотна.	
72	Схема 7 расположения сборных элементов	
	мостового полотна.	

1. Исполнения пролетного строения смотреть на стр. 46 табл. 4 и 5

2. Проезжая часть – исполнение 3.501.2-139.1-1-600.000-01

Инв. № подл. 114360 | Подпись и дата | Взам. инв. №

Нач. отд	Монов	
Н. контр	Поспавская	
Гл. спец.	Гитман	
ГИП	Френкель	
Рук. гр.	Астахова	
Инж.	Улупова	

3.501.2-139.1-1-000.000 ДО

Пролетные строения для железнодорожных мостов с ездой понизу пролетами 33-110 м

Пролетное строение $\ell_р$ = 33,0 м

Стадия	Лист	Листов
Р	6	

Общие данные (продолжение)

Гипротрансмост

Копировал № 25510-04 8 Формат А3

Вид профиля и ГОСТ, ТУ	Марка металла и ГОСТ	Обозначение и размер профиля, мм	№ п.п.	Код: марки металла	Код: вида профиля	Код: размера профиля	Количество, шт.	Длина, мм	Масса металла по элементам конструкции, т: фермы главные	связи	часть проезжая	приспособления смотровые	Общая масса, т	Масса потребности в металле по кварталам (заполняется изготовителем), т: I	II	III	IV	Заполняется ВЦ
1	2	3	4	5	6	7	8	9	10	11	12	13	14	15	16	17	18	19
Сталь толстолистовая ГОСТ 19903-74	15ХСНД ГОСТ 6713-75*	10	1		71110				37,0	8,9	5,2		51,1					
		12	2		71110				7,6		3,4		11,0					
		16	3		71110						5,3		5,3					
		20	4		71110				0,2		0,2		0,4					
	15ХСНД-2 ГОСТ 6713-75*	32	5		71110						5,5		5,5					
	Итого:		6		71110				44,8	8,9	19,6		73,3					
	16Д ГОСТ 6713-75*	6	7		71110							0,1	0,1					
		10	8		71110				0,1	0,2		0,7	1,0					
		12	9		71110				0,5				0,5					
		25	10		71110						0,3		0,3					
	Итого:		11		71110				0,6	0,2	0,3	0,8	1,9					
	ВСт5сп2 ГОСТ 380-71*	6	12		71110				0,1				0,1					
Всего профиля:			13		71110				45,5	9,1	19,9	0,8	75,3					
Сталь угловая равнополочная ГОСТ 8509-72*	15ХСНД ГОСТ 6713-75*	Б-90×90×9	14		21113				0,1	0,3	0,3		0,7					
		Б-100×100×10	15		21113				0,3	0,2		0,1	0,5					
		Б-100×100×12	16		21113						1,3	0,5	1,8					
		Б-125×125×10	17		21113						0,6		0,6					
		Б-160×160×10	18		21113							0,1	0,1					
		Б-160×160×12	19		21113						0,3		0,3					
	Итого:		20		21113				0,4	0,5	2,5	0,7	4,1					

Исполнения пролетного строения даны на стр. 46 табл. 4 и 5.

нач. отд.	Монов	
н. контр.	Пославская	
гл. спец.	Гитман	
ГИП	Френкель	
рук. гр.	Астахова	
инж.	Юркин	

3.501.2-139.1-1-000.000 ДО

Пролетные строения для железнодорожных мостов с ездой понизу пролетами 33-110 м

Пролетное строение l_p=33,0 м

стадия	лист	листов
Р	7	

Общие данные (продолжение)

ГИПРОТРАНСМОСТ

Инв. № подл. 114360 | Подпись и дата | Взам. инв. №

Копировал [signature] 25510-04 9 Формат А3

Продолжение

Вид профиля и ГОСТ, ТУ	Марка металла и ГОСТ	Обозначение и размер профиля, мм	№ п.п.	Код: марки металла	Код: вида профиля	Код: размера профиля	Количество, шт	Длина, мм	Масса металла по элементам конструкции, т: фермы главные	связи	часть проезжая	приспособления смотровые	Общая масса, м	Масса потребности в металле по кварталам (заполняется изготовителем) т: I	II	III	IV	Заполняется ВЦ
1	2	3	4	5	6	7	8	9	10	11	12	13	14	15	16	17	18	19
	16Д ГОСТ 6713-75*	Б-50×50×5	21		21113							0,1	0,1					
		Б-70×70×6	22		21113							0,1	0,1					
		Б-80×80×8	23		21113							1,3	1,3					
Сталь угловая равнополочная ГОСТ 8509-72*		Б-90×90×9	24		21113							0,7	0,7					
	Итого:		25		21113							2,2	2,2					
	ВСт3сп2ГОСТ380-71*	Б-50×50×5	26		21113							0,1	0,1					
Всего профиля:			27		21113				0,4	0,5	2,5	3,0	6,4					
Сталь угловая неравнополочная ГОСТ 8510-72*	15ХСНД ГОСТ6713-75*	Б-125×80×10	28		22004						1,2		1,2					
	16Д ГОСТ 6713-75*	Б-125×80×8	29		22004							0,2	0,2					
		Б-160×100×10	30		22004							0,2	0,2					
		Б-160×100×14	31		22004						0,2		0,2					
	Итого:		32		22004						0,2	0,4	0,6					
Всего профиля:			33		22004						1,4	0,4	1,8					
Сталь горячекатаная 5781-82	ВСт3сп2ГОСТ380-71*	А-I-16	34		093011							0,3	0,3					
	Ст3кп3 ГОСТ380-71*	А-I-16	35		093011							0,1	0,1					
		А-I-20	36		093011							0,3	0,3					
	Итого:		37		093011							0,4	0,4					
...го профиля:			38		093011							0,7	0,7					

нач. отд.	Монов	
н. контр.	Пославская	
гл. спец.	Гитман	
ГИП	Френкель	
рук. гр.	Астахова	
инж.	Юркин	

3.501.2-139.1-1-000.000 ДО

Пролетные строения для железнодорожных мостов с ездой понизу пролетами 33-110 м

Пролетное строение l_p = 33,0 м

Стадия	Лист	Листов
Р	8	

Общие данные (продолжение)

ГИПРОТРАНСМОСТ

Инв. № подл. 114360 | Подпись и дата

Копировал: Мин-

Формат А3

25510-04

10

Продолжение

Вид профиля и ГОСТ, ТУ	Марка металла и ГОСТ	Обозначение и размер профиля, мм	№ п.п.	Код: марки металла	Код: вида профиля	Код: размера профиля	Количество, шт.	Длина, мм	Масса металла по элементам конструкции, т: фермы главные	связи	часть проезжая	приспособления смотровые	Общая масса, т	Масса потребности в металле по кварталам (заполняется изготовителем), т: I	II	III	IV	Заполняется ВЦ
1	2	3	4	5	6	7	8	9	10	11	12	13	14	15	16	17	18	19
Швеллер ГОСТ 8240-72*	16Д ГОСТ 6713-75*	16-П	39		26506							0,4	0,4					
		18-П	40		26506							0,1	0,1					
Всего профиля:			41		26506							0,5	0,5					
Балка двутавровая ГОСТ 8239-72*	15ХСНД ГОСТ 6713-75*	14	42		24007							0,9	0,9					
Всего профиля:			43		24007							0,9	0,9					
Сталь листовая с ромбическим рифлением ГОСТ 8568-77	Ст 0-2 ГОСТ 380-71*	4	44		71315							0,4	0,4					
Всего профиля:			45		71315							0,4	0,4					

нач. отд.	Монов	
н. контр.	Прославская	
гл. спец.	Гитман	
ГИП	Френкель	
рук. гр.	Астахова	
инж.	Юркин	

3.501.2-139.1-1-000.000 ДО

Пролетные строения для железнодорожных мостов с ездой понизу пролетами 33-110 м

Пролетное строение $\ell_р$=33,0м

Стадия	Лист	Листов
Р	9	

Общие данные (продолжение)

ГИПРОТРАНСМОСТ

Копировал

Формат А3

25510-04 11

Инв. № подл. 114360 | Подпись и дата | Взам. инв. №

Продолжение

Вид профиля и ГОСТ, ТУ	Марка металла и ГОСТ	Обозначение и размер профиля, мм	№ п.п.	Код: марки металла	Код: вида профиля	Код: размера профиля	Количество, шт.	Длина, мм.	Масса металла по элементам конструкции, т: фермы главные	связи	часть проезжая	приспособления смотровые	Общая масса, т	Масса потребности в металле по кварталам (заполняется изготовителем), т: I	II	III	IV	Заполняется ВЦ
1	2	3	4	5	6	7	8	9	10	11	12	13	14	15	16	17	18	19
			46					3.501.2-139.1-1.—			000.	000 —	00.01					
Мостовое полотно:	стр. 15		47										14,8					
Всего масса металла:			48										100,8					
В том числе по маркам:	16Д ГОСТ 6713-75*		49										18,5					
	15ХСНД ГОСТ 6713-75*		50										79,5					
	ВСт 5сп2 ГОСТ 380-71*		51										0,1					
	ВСт.3сп2 ГОСТ 380-71*		52										0,6					
	Ст.3сп3 ГОСТ 380-71*		53										1,1					
	БСт 0-2 ГОСТ 380-71*		54										0,4					
	Ст.3кп ГОСТ 380-71*		55										0,6					
Масса поставки элементов по кварталам (заполняется заказчиком), т	I		56															
	II		57															
	III		58															
	IV		59															

Инв. № подл. | Подпись и дата | Взам. инв. №
114360

Нач. отд.	Монов	
Н. контр.	Лославская	
Гл. спец.	Гитман	
ГИП	Френкель	
Рук. гр.	Астахова	
Инж.	Юркин	

3.501.2-139.1-1-000.000 ДО

Пролетные строения для железнодорожных мостов с ездой понизу пролетами 33-110 м

Пролетное строение $l_р$=33,0 м

Стадия	Лист	Листов
Р	10	

Общие данные (продолжение)

ГИПРОТРАНСМОСТ

Копировал

Формат А3

Продолжение

Вид профиля и ГОСТ, ТУ	Марка металла и ГОСТ	Обозначение и размер профиля, мм	№ п.п.	Код: марки металла	Код: вида профиля	Код: размера профиля	Количество, шт.	Длина, мм	Масса металла по элементам конструкции, т: фермы главные	связи	часть проезжая	приспособления смотровые	Общая масса, т	Масса потребности в металле по кварталам (заполняется изготовителем), т: I	II	III	IV	Заполняется ВЦ
1	2	3	4	5	6	7	8	9	10	11	12	13	14	15	16	17	18	19
			60						3.501.2-139.1-1-000.000-01-01									
Мостовое полотно:	Стр. 15		61										18,9					
Всего масса металла:			62										104,9					
В том числе по маркам:	16Д ГОСТ 6713-75*		63										20,6					
	15ХСНД ГОСТ 6713-75*		64										79,5					
	ВСт5сп2 ГОСТ 380-71*		65										0,1					
	ВСт3сп2 ГОСТ 380-71*		66										0,6					
	Ст.3кп3 ГОСТ 380-71*		67										1,1					
	6Ст.0-2 ГОСТ 380-71*		68										2,4					
	Ст.3кп ГОСТ 380-71*		69										0,6					
Масса поставки элементов по кварталам (заполняется заказчиком), т	I		70															
	II		71															
	III		72															
	IV		73															

Нач. отд.	Монов		3.501.2-139.1-1-000.000 ДО
Н. контр.	Пославская		Пролетные строения для железнодорожных мостов с ездой понизу пролетами 33-110 м
Гл. спец.	Гитман		
ГИП	Френкель		Пролетное строение Lр=33,0м — Стадия: Р; Лист: 11; Листов:
Рук. гр.	Астахова		
Инж	Юркин		Общие данные /продолжение/ — ГИПРОТРАНСМОСТ

Инв. № подл. 114 360 | Подпись и дата | Взам. инв. №

Копировал Киселева Формат А3

25510-04 13

Продолжение

Вид профиля и ГОСТ, ТУ	Марка металла и ГОСТ	Обозначение и размер профиля, мм	№ п.п.	Код: марки металла	Код: вида профиля	Код: размера профиля	Количество, шт	Длина, мм	Масса металла по элементам конструкции, т: фермы главные	связи	часть проезжая	присособления смотровые	Общая масса, т	Масса потребности в металле по кварталам (заполняется изготовителем), т: I	II	III	IV	Заполняется ВЦ
1	2	3	4	5	6	7	8	9	10	11	12	13	14	15	16	17	18	19
			74					3.501.2-139.1-1-000.000-02.01										
Мостовое полотно	Стр. 15		75										13,0					
Всего масса металла:			76										99.0					
В том числе по маркам:	16Д ГОСТ 6713-75*		77										16,6					
	15ХСНД ГОСТ 6713-75*		78										79,5					
	В Ст 5 сп 2 ГОСТ 380-71*		79										0,1					
	В Ст. 3 сп 2 ГОСТ 380-71*		80										0,6					
	Ст. 3 кп 3 ГОСТ 380-71*		81										1,1					
	Б Ст 0-2 ГОСТ 380-71*		82										0,4					
	Ст. 3 кп ГОСТ 380-71*		83										0,6					
	Ст. 3-3 ГОСТ 380-71*		84										0,1					
Масса поставки элементов по кварталам (заполняется заказчиком), т	I		85															
	II		86															
	III		87															
	IV		88															

Инв. № подл. | Подпись и дата | Взам. инв. №

114 360

Нач. отд.	Монов		3.501.2-139.1-1-000.000 ДО
Н. контр.	Пославская		Пролетные строения для железнодорожных мостов с ездой понизу пролетами 33-110 м
Гл. спец.	Гитман		
ГИП	Френкель		Пролетное строение $l_р$=33,0 м — Стадия: Р; Лист: 12; Листов:
Рук. гр.	Астахова		
Инж	Юркин		Общие данные (продолжение) — Гипротрансмост

Копировал Киселева

Формат А3

25510-04 14

ПРОДОЛЖЕНИЕ

Вид профиля и ГОСТ, ТУ	Марка металла и ГОСТ	Обозначение и размер профиля, мм	№ п.п.	Код: марки металла	Код: вида профиля	Код: размера профиля	Количество, шт	Длина, мм	Масса металла по элементам конструкции, т: фермы главные	связи	часть проезжая	приспособления смотровые	Общая масса, т	Масса потребности в металле по квартилям (заполняется изготовителем), т: I	II	III	IV	Заполняется ВЦ
1	2	3	4	5	6	7	8	9	10	11	12	13	14	15	16	17	18	19
			89					3.501.2-139.1-1-000.000-03.01										
Мостовое полотно	Стр. 15		90										17,1					
Всего масса металла:			91										103,1					
В том числе по маркам:	16Д ГОСТ 6713-75*		92										18,7					
	15ХСНД ГОСТ 6713-75*		93										79,5					
	В Ст 5сп2 ГОСТ 380-71*		94										0,1					
	В Ст. 3 сп 2 ГОСТ 380-71*		95										0,6					
	Ст. 3 сп 3 ГОСТ 380-71*		96										1,1					
	Б Ст. 0-2 ГОСТ 380-71*		97										2,4					
	Ст. 3 кп ГОСТ 380-71*		98										0,6					
	Ст. 3-3 ГОСТ 380-71*		99										0,1					
Масса поставки элементов по квартилям (заполняется заказчиком), т	I		100															
	II		101															
	III		102															
	IV		103															

Нач. отд.	Монов	
Н. контр.	Лославская	
Гл. спец.	Гитман	
ГИП	Френкель	
Рук. гр.	Астахова	
Инж.	Юркин	

3.501.2-139.1-1-000.000 ДО

Пролетные строения для железнодорожных мостов с ездой понизу пролетами 33-110 м

Пролетное строение Lр=33,0 м	Стадия	Лист	Листов
	Р	13	

Общие данные (продолжение)

Гипротрансмост

Инв. № подл. | 114 360 | Подпись и дата | Взам. инв. №

25510-04 15

Копировал Киселева Формат А3

Вид профиля и ГОСТ, ТУ	Марка металла и ГОСТ	Обозначение и размер профиля, мм	№ п.п.	Код марки металла	Код вида профиля	Код размера профиля	Количество, шт	Длина, мм	Масса металла для испол. 3.501.2-139.1-1-000.000- —	01	02	03	Общая масса, т	Масса потребности в металле по кварталам (заполняется изготовителем), т I	II	III	IV	Заполняется ВЦ
1	2	3	4	5	6	7	8	9	10	11	12	13	14	15	16	17	18	19
Сталь толстолистовая ГОСТ 19903-74	16Д ГОСТ 6713-75*	4	1		71110				1,5	1,5	1,5	1,5						
		10	2		71110				0,8	0,8	0,8	0,8						
		16	3		71110				0,2	0,2	0,2	0,2						
		20	4		71110				0,2	0,2	0,4	0,4						
	Итого:		5		71110				2,7	2,7	2,9	2,9						
	Ст.3-3 ГОСТ 380-71*	10	6		71110						0,1	0,1						
Всего профиля:			7		71110				2,7	2,7	3,0	3,0						
Сталь угловая равнополочная ГОСТ 8509-72*	16Д ГОСТ 6713-75*	Б-80×80×8	8		21113				2,6	2,6	2,6	2,6						
		Б-90×90×9	9		21113				0,2	0,2	0,2	0,2						
		Б-100×100×12	10		21113				0,3	0,3	0,3	0,3						
		Б-160×160×16	11		21113				2,9	2,9	2,9	2,9						
Всего профиля:			12		21113				6,0	6,0	6,0	6,0						
Сталь угловая неравнополочная ГОСТ 8510-72*	16Д ГОСТ 6713-75*	Б-125×80×8	13		22004					2,0		2,0						
		Б-160×100×10	14		22004					0,1		0,1						
		Б-160×100×12	15		22004				2,1	2,1								
Всего профиля:			16		22004				2,1	4,2		2,1						
Сталь горячекатаная ГОСТ 5781-82	ВСт.3сп2 ГОСТ 380-71*	А-I-12	17		09301				0,2	0,2	0,2	0,2						
	Ст.3кп3 ГОСТ 380-71*	А-I-20	18		09301				0,7	0,7	0,7	0,7						
Всего профиля:			19		09301				0,9	0,9	0,9	0,9						

Исполнения пролетного строения даны на стр. 46 табл. 4 и 5.

Нач. отд.	Монов	
Н. контр.	Поспавская	
Гл. спец.	Гитман	
ГИП	Френкель	
Рук. гр.	Астахова	
Инж	Юркин	

3.501.2-139.1-1-000.000 ДО

Пролетные строения для железнодорожных мостов с ездой понизу пролетами 33-110 м

Пролетное строение $l_{р}$=33,0 м	Стадия	Лист	Листов
	Р	14	

Общие данные (продолжение) — Гипротрансмост

Инв. № подл. 114 360 | Подпись и дата | Взам. инв. №

Продолжение

Вид профиля и ГОСТ, ТУ	Марка металла и ГОСТ	Обозначение и размер профиля, мм	№ п.п.	Код: марка металла	Код: вида профиля	Код: размера профиля	Количество, шт	Длина, мм	Масса металла для испол. 3.501.2-139.1-1-000.000: —	01	02	03	Общая масса, т	Масса потребности в металле по кварталам (заполняется изготовителем) т: I	II	III	IV	Заполняется ВЦ
1	2	3	4	5	6	7	8	9	10	11	12	13	14	15	16	17	18	19
Швеллер ГОСТ 8240-72*	16Д ГОСТ 6713-75*	20-П	20						2,5	2,5	2,5	2,5						
Всего профиля:			21						2,5	2,5	2,5	2,5						
Лист стальной с ромбичес-	БСт0-2 ГОСТ 380-71*	4	22							2,0		2,0						
ким рифлением ГОСТ 8568-77																		
Всего профиля:			23		71315					2,0		2,0						
Сталь оцинкованная	Ст. 3 кп ГОСТ 380-71*	0,8	24		111 120				0,6	0,6	0,6	0,6						
ГОСТ 14 918-80																		
Всего профиля:			25		111 120				0,6	0,6	0,6	0,6						
Всего металла:			26						14,8	18,9	13,0	17,1						
	16Д ГОСТ 6713-75*		27						13,3	15,4	11,4	13,5						
	Ст.3-3 ГОСТ 380-71*		28								0,1	0,1						
	ВСт3сп2 ГОСТ 380-71*		29						0,2	0,2	0,2	0,2						
	Ст.3кп3 ГОСТ 380-71*		30						0,7	0,7	0,7	0,7						
	БСт.0-2 ГОСТ 380-71*		31							2,0		2,0						
	Ст3кп ГОСТ 380-71*		32						0,6	0,6	0,6	0,6						

Инв. № подл. 114 360 | Подпись и дата | Взам. инв. №

Нач. отд.	Монов	
Н. контр.	Лославская	
Гл. спец.	Гитман	
ГИП	Френкель	
Рук. гр.	Астахова	
Инж	Юркин	

3.501.2-139.1-1-000.000 ДО

Пролетные строения для железнодорожных мостов с ездой понизу пролетами 33-110 м

Пролетное строение $l_р$= 33,0 м

Стадия	Лист	Листов
Р	15	

Общие данные (продолжение)

Гипротрансмост

Копировал Киселева Формат А3

25510-04 17

Вид профиля и ГОСТ, ТУ	Марка металла и ГОСТ	Обозначение и размер профиля, мм	№ п.п.	Код: марки металла	Код: вида профиля	Код: размера профиля	Количество, шт	Длина, мм	Масса металла по элементам конструкции, т: фермы главные	связи	часть проезжая	приспособления смотровые	Общая масса, т	Масса потребности в металле по кварталам (заполняется изготовителем), т: I	II	III	IV	ВЦ (заполняется)
1	2	3	4	5	6	7	8	9	10	11	12	13	14	15	16	17	18	19
Сталь толстолистовая ГОСТ 19903-74	15ХСНД ГОСТ 6713-75*	10	1		71110				0,1	0,2		0,7	1,0					
		12	2		71110				0,5				0,5					
		25	3		71110						0,3		0,3					
	Итого:		4		71110				0,6	0,2	0,3	0,7	1,8					
	15ХСНД-2 ГОСТ 6713-75*	10	5		71110				37,0	8,9	5,2		51,1					
		12	6		71110				7,6		3,4		11,0					
		16	7		71110						5,3		5,3					
		20	8		71110				0,2		0,2		0,4					
		32	9		71110						5,5		5,5					
	Итого:		10		71110				44,8	8,9	19,6		73,3					
	16Д ГОСТ 6713-75*	6	11		71110							0,1	0,1					
	ВСт 5 сп2 ГОСТ 380-71*	6	12		71110				0,1				0,1					
Всего профиля:			13		71110				45,5	9,1	19,9	0,8	75,3					

Исполнения пролетного строения даны на стр. 46 табл. 4 и 5.

Нач. отд.	Монов	
Н. контр.	Лославская	
Гл. спец.	Гитман	
ГИП	Френкель	
Рук. гр.	Астахова	
Инж.	Юркин	

3.501.2-139.1-1-000.000 ДО

Пролетные строения для железнодорожных мостов с ездой понизу пролетами 33-110 м

Пролетное строение $l_р$=33,0м	Стадия	Лист	Листов
	Р	16	

Общие данные (продолжение)

ГИПРОТРАНСМОСТ

Инв. № подл. 114 360 | Подпись и дата | Взам. инв. №

Копировал Киселева Формат А3

25510-04 18

ПРОДОЛЖЕНИЕ

Вид профиля и ГОСТ, ТУ	Марка металла и ГОСТ	Обозначение и размер профиля, мм	№№ пп	Код марки металла	Код вида профиля	Код размера профиля	Количество, шт	Длина, мм	Масса металла по элементам конструкций, т: фермы главные	связи	часть проезжая	приспособления смотровые	Общая масса, т	Масса потребности в металле по кварталам (заполняется заказчиком), т: I	II	III	IV	Заполняется ВЦ
1	2	3	4	5	6	7	8	9	10	11	12	13	14	15	16	17	18	19
Сталь угловая равнополочная ГОСТ 6509-72*	15ХСНД ГОСТ 6713-75*	Б-80×80×8	14		21113							1,3	1,3					
		Б-90×90×9	15		21113				0,1	0,3	0,3	0,6	1,3					
		Б-100×100×10	16		21113				0,3	0,2		0,1	0,6					
		Б-100×100×12	17		21113						1,3	0,5	1,8					
		Б-125×125×10	18		21113						0,6		0,6					
		Б-160×160×10	19		21113							0,1	0,1					
		Б-160×160×12	20		21113						0,3		0,3					
	Итого:		21		21113				0,4	0,5	2,5	2,6	6,0					
	16Д ГОСТ 6713-75*	Б-50×50×5	22		21113							0,1	0,1					
		Б-70×70×6	23		21113							0,1	0,1					
		Б-90×90×9	24		21113							0,1	0,1					
	Итого:		25		21113							0,3	0,3					
	В Ст.3сп2 ГОСТ380-71	Б-50×50×5	26		21113							0,1	0,1					
Всего профиля:			27		21113				0,4	0,5	2,5	3,0	6,4					

Нач.отд.	Монов		3.501.2-139.1-1-000.000 ДО
Н.контр.	Послабская		Пролетные строения для железнодорожных мостов с ездой понизу пролетами 33-110м
Гл.спец.	Гитман		
ГИП	Френкель		Пролетное строение $\ell_р$=33,0м — Стадия: Р; Лист: 17; Листов:
Рук.гр.	Астахова		
Инж.	Юркин		Общие данные (продолжение) — Гипротрансмост

Инв.№подл. | Подпись и дата | Взам.инв.№ 414.360

Копировал Киселева

25510-04 19

Формат А3

Продолжение

Вид профиля и ГОСТ, ТУ	Марка металла и ГОСТ	Обозначение и размер профиля, мм	№ п.п.	Код: марки металла	Код: вида профиля	Код: размера профиля	Количество, шт	Длина, мм	Масса металла по элементам конструкции, т: фермы главные	Масса металла по элементам конструкции, т: связи	Масса металла по элементам конструкции, т: часть проезжая	Масса металла по элементам конструкции, т: приспособления смотровые	Общая масса, т	Масса потребности в металле по кварталам (заполняется заказчиком), т: I	II	III	IV	Заполняется ВЦ
1	2	3	4	5	6	7	8	9	10	11	12	13	14	15	16	17	18	19
Сталь угловая неравнополочная ГОСТ 8509-72*	15ХСНД ГОСТ 6713-75*	Б-125×80×10	28		22004						1,2		1,2					
		Б-160×100×10	29		22004							0,2	0,2					
		Б-160×100×14	30		22004						0,2		0,2					
	Итого:		31		22004						1,4	0,2	1,6					
	16Д ГОСТ 6713-75*	Б-125×80×8	32		22004							0,2	0,2					
Всего профиля:			33		22004						1,4	0,4	1,8					
Сталь горячекатаная ГОСТ 5781-82	ВСт.3сп2 ГОСТ 380-71*	А-I-16	34		093011							0,3	0,3					
	Ст.3кп3 ГОСТ 380-71*	А-I-16	35		093011							0,1	0,1					
		А-I-20	36		093011							0,3	0,3					
	Итого:		37		093011							0,4	0,4					
Всего профиля:			38		093011							0,7	0,7					
Швеллер ГОСТ 8240-72*	15ХСНД ГОСТ 6713-75*	16-П	39		26506							0,4	0,4					
		18-П	40		26506							0,1	0,1					
Всего профиля:			41		26506							0,5	0,5					
Балка двутавровая ГОСТ 8239-72*	15ХСНД ГОСТ 6713-75*	14	42		24007							0,9	0,9					
Всего профиля:			43		24007							0,9	0,9					
Сталь листовая с ромбическим рифлением ГОСТ 8568-77	ВСт0-2 ГОСТ 380-71*	4	44		71315							0,4	0,4					
Всего профиля:			45		71315							0,4	0,4					

Нач.отд.	Монов	
Н.контр.	Лославская	
Гл.спец.	Гитман	
ГИП	Френкель	
Рук.гр.	Астахова	
Инж	Юркин	

3.501.2-139.1-1-000.000 ДО

Пролетные строения для железнодорожных мостов с ездой понизу пролетами 33-110 м

Пролетное строение $l_р$=33,0 м	Стадия	Лист	Листов
	Р	18	

Общие данные (продолжение)

Гипротрансмост

Инв.№ подл. | Подпись и дата | Взам. инв.№ 114360

Копировал Киселева

Формат А3

ПРОДОЛЖЕНИЕ

Вид профиля и ГОСТ, ТУ	Марка металла и ГОСТ	Обозначение и размер профиля, мм	№№ п.п.	Код: марки металла	Код: вида профиля	Код: размера профиля	Количество, шт	Длина, м	Масса металла по элементам конструкции, т: фермы главные	Масса металла по элементам конструкции, т: связи	Масса металла по элементам конструкции, т: часть проезжая	Масса металла по элементам конструкции, т: приспособления смотровые	Общая масса, т	Масса потребности в металле по кварталам (заполняется изготовителем), т: I	II	III	IV	Заполняется ВЦ
1	2	3	4	5	6	7	8	9	10	11	12	13	14	15	16	17	18	19
			46					3.501.2-139.1-1-000-000-00.02										
Мостовое полотно	стр. 24		47										14,8					
Всего масса металла:			48										100,8					
В том числе по маркам:	16Д ГОСТ 6713-75*		49										2,3					
	15ХСНД ГОСТ 6713-75*		50										21,8					
	15ХСНД-2 ГОСТ 6713-75*		51										73,9					
	В Ст.5сп2 ГОСТ 380-71*		52										0,1					
	В Ст.3 сп2 ГОСТ 380-71*		53										0,6					
	Ст.3 кп3 ГОСТ 380-71*		54										1,1					
	Б Ст.0-2 ГОСТ 380-71*		55										0,4					
	Ст.3 кп ГОСТ 380-71*		56										0,6					
Масса поставки элементов по кварталам (заполняется заказчиком), т	I		57															
	II		58															
	III		59															
	IV		60															

Нач.отд.	Монов		3.501.2-139.1-1-000.000 ДО
Н.контр.	Пославская		Пролетные строения для железнодорожных мостов с ездой понизу пролетами 33-110м
Гл.спец.	Гитман		
ГИП	Френкель		Пролетное строение $l_р$=33,0м — Стадия: Р; Лист: 19; Листов:
Рук.гр.	Астахова		
Инж	Юркин		Общие данные (продолжение) — Гипротрансмост

Взам. инв.№ | Подпись и дата | Инв.№ подл. 114 360

2550-04 21

Копировал Киселева Формат А3

ПРОДОЛЖЕНИЕ

Вид профиля и ГОСТ, ТУ	Марка металла и ГОСТ	Обозначение и размер профиля мм	№ п.п.	Код: Марки металла	Код: Вида профиля	Код: Размера профиля	Количество, шт	Длина, мм	Масса металла по элементам конструкции, т: Фермы главные	Связи	Часть проезжая	Приспособление смотровые	Общая масса, т	Масса потребности в металле по кварталам (заполняется изготовителем), т: I	II	III	IV	Заполняется ВЦ
1	2	3	4	5	6	7	8	9	10	11	12	13	14	15	16	17	18	19
			61					3.501.2-139	1-1-000.000-01.02									
Мостовое полотно:	стр. 24		62										18,9					
Всего масса металла:			63										104,9					
В том числе по маркам:	16Д ГОСТ 6713-75*		64										2,3					
	15ХСНД ГОСТ 6713-75*		65										23,9					
	15ХСНД-2 ГОСТ 6713-75*		66										73,9					
	В Ст 5сп 2 ГОСТ 380-71*		67										0,1					
	В Ст 3сп 2 ГОСТ 380-71*		68										0,6					
В том числе по маркам:	Ст 3кп 3 ГОСТ 380-71*		69										1,1					
	БСт 0-2 ГОСТ 380-71*		70										2,4					
	Ст 3кп ГОСТ 380-71*		71										0,6					
Масса поставки элементов по кварталам (заполняется заказчиком), т	I		72															
	II		73															
	III		74															
	IV		75															

Нач. отд.	Монов		3.501.2-139.1-1-000 000 ДО
Н. контр.	Пославская		Пролетные строения для железнодорожных мостов с ездой понизу пролетами 33-110 м
Гл. спец.	Гитман		
ГИП	Френкель		Пролетное строение $l_р$=33,0м — Стадия: Р; Лист: 20; Листов:
Рук. гр.	Астахова		
Инж	Юркин		Общие данные /продолжение/ — Гипротрансмост

Копировал Киселева

Формат А3

25510-04 22

Инв. № подл. | Подпись и дата | Взам. инв. №

114 360

ПРОДОЛЖЕНИЕ.

Вид профиля и ГОСТ, ТУ	Марка металла и ГОСТ	Обозначение и размер профиля, мм	№ п.п.	Код: марки металла	Код: вида профиля	Код: размера профиля	Количество, шт	Длина, мм	Масса металла по элементам конструкции, т: фермы главные	связи	часть проезжая	приспособления смотровые	Общая масса, т	Масса потребности в металле по кварталам (заполняется изготовителем), т: I	II	III	IV	Заполняется ВЦ
1	2	3	4	5	6	7	8	9	10	11	12	13	14	15	16	17	18	19
			76					3.501.2-139.1-1-000-000-02.02										
Мостовое полотно:	стр. 24		77										13,0					
Всего масса металла:			78										99,0					
В том числе по маркам:	16Д ГОСТ 6713-75*		79										2,3					
	15ХСНД ГОСТ 6713-75*		80										19,9					
	15ХСНД 2 ГОСТ 6713-75*		81										73,9					
	В Ст.5сп2 ГОСТ 380-71*		82										0,1					
	В Ст.3 сп2 ГОСТ 380-71*		83										0,6					
	Ст.3 кп3 ГОСТ 380-71*		84										1,1					
	БСт.0-2 ГОСТ 380-71*		85										0,4					
	Ст 3 кп ГОСТ 380-71*		86										0,6					
	Ст.3-3 ГОСТ 380-71*		87										0,1					
Масса поставки элементов по кварталам (заполняется заказчиком), т	I		88															
	II		89															
	III		90															
	IV		91															

Инв.№ подл. | Подпись и дата | Взам.инв.№ 114 360

Нач.отд.	Монов	
Н.контр.	Послайская	
Гл.спец.	Гитман	
ГИП	Френкель	
Рук.гр.	Астахова	
Инж.	Юркин	

3.501.2-139.1-1-000.000 ПО

Пролетные строения для железнодорожных мостов с ездой понизу пролетами 33-110 м

Пролетное строение $l_р$=33,0 м	Стадия	Лист	Листов
	Р	21	

Общие данные (продолжение)

Гипротрансмост

Копировал Киселева

Формат А3

25510-04 23

Продолжение

Вид профиля и ГОСТ, ТУ	Марка металла и ГОСТ	Обозначение и размер профиля, мм	№ п.п.	Код: марки металла	Код: вида профиля	Код: размера профиля	Количество, шт	Длина, мм	Масса металла по элементам конструкций, т: фермы главные	связи	часть проезжая	приспособления смотровые	Общая масса, т	Масса потребности в металле по кварталам (заполняется заказчиком), т: I	II	III	IV	Заполняется ВЦ
1	2	3	4	5	6	7	8	9	10	11	12	13	14	15	16	17	18	19
			92				3	501.2-139.1-1-000.000-03.02										
Мостовое полотно	стр. 24		93										17,1					
Всего масса металла:			94										103,1					
В том числе по маркам:	16Д ГОСТ 6713-75*		95										2,3					
	15ХСНД ГОСТ 6713-75*		96										22,0					
	15ХСНД-2 ГОСТ 6713-75*		97										73,9					
	В Ст5сп2 ГОСТ 380-71*		98										0,1					
	В Ст3сп2 ГОСТ 380-71*		99										0,6					
	Ст3кп3 ГОСТ 380-71*		100										1,1					
	Б Ст0-2 ГОСТ 380-71*		101										2,4					
	Ст3кп ГОСТ 380-71*		102										0,6					
	Ст3-3 ГОСТ 380-71*		103										0,1					
Масса поставки элементов по кварталам (заполняется заказчиком), т	I		104															
	II		105															
	III		106															
	IV		107															

Инв. № подл. 14360 | Подпись и дата | Взам. инв. №

Нач. отд.	Монов	
Н. контр.	Пославская	
Гл. спец.	Гитман	
ГИП	Френкель	
Рук. гр.	Астахова	
Инж.	Юркин	

3.501.2-139.1-1-000.000 ДО

Пролетные строения для железнодорожных мостов с ездой понизу пролетами 33-110 м

Пролетное строение $l_р$= 33,0 м

Стадия	Лист	Листов
Р	22	

Общие данные (продолжение)

ГИПРОТРАНСМОСТ

Копировал

Формат А3

25510-04 24

Техническая спецификация металла мостового полотна для исполнений с дополнительным номером 02

Вид профиля и ГОСТ, ТУ	Марка металла и ГОСТ	Обозначение и размер профиля, мм	№ п.п.	Код: марки металла	Код: вид профиля	Код: размер профиля	Количество, шт	Длина, мм	Масса металла для испол. 3.501.2-139.1-1-000.000: —	01	02	03	Общая масса, т	Масса потребности в металле по кварталам (заполняется изготовителем) т: I	II	III	IV	Заполняется ВЦ
1	2	3	4	5	6	7	8	9	10	11	12	13	14	15	16	17	18	19
Сталь толстолистовая ГОСТ 19903-74	15ХСНД ГОСТ 6713-75*	10	1		71110				0,2	0,2	0,2	0,2						
		16	2		71110				0,2	0,2	0,2	0,2						
		20	3		71110						0,2	0,2						
	Итого:		4		71110				0,4	0,4	0,6	0,6						
	15ХСНД-2 ГОСТ 6713-75*	10	5		71110				0,6	0,6	0,6	0,6						
	16Д ГОСТ 6713-75*	4	6		71110				1,5	1,5	1,5	1,5						
		20	7		71110				0,2	0,2	0,2	0,2						
	Итого:		8		71110				1,7	1,7	1,7	1,7						
	Ст.3-3 ГОСТ 380-71*	10	9		71110						0,1	0,1						
Всего профиля:			10		71110				2,7	2,7	3,0	3,0						
Сталь угловая равнополочная ГОСТ 8509-72*	15ХСНД ГОСТ 6713-75*	Б-80×80×8	11		21113				2,6	2,6	2,6	2,6						
		Б-90×90×9	12		21113				0,2	0,2	0,2	0,2						
		Б-100×100×12	13		21113				0,3	0,3	0,3	0,3						
		Б-160×160×16	14		21113				2,9	2,9	2,9	2,9						
Всего профиля:			15		21113				6,0	6,0	6,0	6,0						

Исполнения пролетного строения даны на стр. 46 табл. 4 и 5

Нач. отд.	Монов	
Н. контр.	Поспавская	
Гл. спец.	Гитман	
ГИП	Френкель	
Рук. гр.	Астахова	
Инж	Юркин	

3.501.2-139.1-1-000.000 ДО

Пролетные строения для железнодорожных мостов с ездой понизу пролетами 33-110 м

Пролетное строение $l_р$=33,0 м	Стадия	Лист	Листов
	Р	23	

Общие данные /продолжение/

ГИПРОТРАНСМОСТ

Инв. № подл. 114 360 | Подпись и дата | Взам. инв. №

Копировал Киселева

25510-04 25

Формат А3

Продолжение

Вид профиля и ГОСТ, ТУ	Марка металла и ГОСТ	Обозначение и размер профиля, мм	№ п.п.	Код: марки металла	Код: вида профиля	Код: размера профиля	Количество, шт	Длина, мм	Масса металла для испол. 3.501.2-139.1-1-000.000: —	01	02	03	Общая масса, т	Масса потребности в металле по кварталам (заполняется изготовителем), т: I	II	III	IV	Заполняется ВЦ
1	2	3	4	5	6	7	8	9	10	11	12	13	14	15	16	17	18	19
Сталь угловая неравнополочная ГОСТ 8510-72*	15ХСНД ГОСТ 6713-75*	Б-125×80×8	16		22004					2,0		2,0						
		Б-160×100×10	17		22004					0,1		0,1						
		Б-160×100×12	18		22004				2,1	2,1								
Всего профиля:			19		22004				2,1	4,2		2,1						
Сталь горячекатаная ГОСТ 5781-82	ВСт3сп2 ГОСТ 380-71*	А-I-12	20		093011				0,2	0,2	0,2	0,2						
	Ст3кп3 ГОСТ 380-71*	А-I-20	21		093011				0,7	0,7	0,7	0,7						
Всего профиля:			22		093011				0,9	0,9	0,9	0,9						
Швеллер ГОСТ 8240-72*	15ХСНД ГОСТ 6713-75*	20-П	23		26506				2,5	2,5	2,5	2,5						
Всего профиля:			24		26506				2,5	2,5	2,5	2,5						
Лист стальной с ромбическим рифлением ГОСТ 8568-77	ВСт.0-2 ГОСТ 380-71*	4	25		71315					2,0		2,0						
Всего профиля:			26		71315					2,0		2,0						
Сталь оцинкованная ГОСТ 14918-80	Ст3кп ГОСТ 380-71*	0,8	27		111120				0,6	0,6	0,6	0,6						
Всего профиля:			28		111120				0,6	0,6	0,6	0,6						

нач. отд.	Монов		3.501.2-139.1-1-000.000 ДО
н. контр.	Пославская		Пролетные строения для железнодорожных мостов с ездой понизу пролетами 33-110 м
гл. спец.	Гитман		
ГИП	Френкель		Пролетное строение $\ell_р$=33,0 м — Стадия: Р; Лист: 24; Листов:
рук. гр.	Астахова		
инж.	Юркин		Общие данные (продолжение) — ГИПРОТРАНСМОСТ

Инв. № подл. | Подпись и дата | Взам. инв. №

114360

Копировал

Формат А3

25510-04

Продолжение

Вид профиля и ГОСТ, ТУ	Марка металла и ГОСТ	Обозначение и размер профиля, мм	№ п.п.	Код			Количество, шт.	Длина, мм	Масса металла для испол. 3.501.2-139.1-1.000,000				Общая масса, т	Масса потребности в металле по кварталам (заполняется изготовителем), т				Заполняется ВЦ
				марки металла	вида профиля	размера профиля			—	01	02	03		I	II	III	IV	
1	2	3	4	5	6	7	8	9	10	11	12	13	14	15	16	17	18	19
Всего металла:			29						14,8	18,9	13,0	17,1						
	15ХСНД ГОСТ 6713-75*		30						11,0	13,1	9,1	11,2						
	15ХСНД-2 ГОСТ 6713-75*		31						0,6	0,6	0,6	0,6						
	16Д ГОСТ 6713-75*		32						1,7	1,7	1,7	1,7						
	Ст 3-3 ГОСТ 380-71*		33								0,1	0,1						
	В Ст 3сп 2 ГОСТ 380-71*		34						0,2	0,2	0,2	0,2						
	Ст 3кп 3 ГОСТ 380-71*		35						0,7	0,7	0,7	0,7						
	Б Ст.0-2 ГОСТ 380-71*		36							2,0		2,0						
	Ст 3 кп ГОСТ 380-71*		37						0,6	0,6	0,6	0,6						

нач. отд.	Монов		3.501.2-139.1-1-000.000 ДП
н. контр.	Послазская		Пролетные строения для железнодорожных мостов с ездой понизу пролетами 33-110 м
гл. спец.	Гитман		
ГИП	Френкель		Пролетное строение $\ell_р$=33,0 м — стадия: Р; лист: 25; листов:
рук. гр.	Астахова		
инж.	Юркин		Общие данные (продолжение) — ГИПРОТРАНСМОСТ

Копировал

Формат А3

25510-04 27

Инв. № подл. 11436О | Подпись и дата | Взам. инв. №

Техническая спецификация металла для исполнений с дополнительным номером 03

Вид профиля и ГОСТ, ТУ	Марка металла и ГОСТ	Обозначение и размер профиля, мм	№ п.п.	Код: марки металла	Код: вида профиля	Код: размера профиля	Количество, шт	Длина, мм	Масса металла по элементам конструкции, т: фермы главные	связи	часть проезжая	приспособления смотровые	Общая масса, т	Масса потребности в металле по квартам (заполняется изготовителем), т: I	II	III	IV	Заполняется ВЦ
1	2	3	4	5	6	7	8	9	10	11	12	13	14	15	16	17	18	19
Сталь толстолистовая ГОСТ 19903-74	15ХСНД ГОСТ 6713-75*	10	1		71110				0,1	0,2		0,7	1,0					
		12	2		71110				0,5				0,5					
		25	3		71110						0,3		0,3					
	Итого:		4		71110				0,6	0,2	0,3	0,7	1,8					
	10ХСНД-3 ГОСТ 6713-75*	10	5		71110				37,0	8,9	5,2		51,1					
		12	6		71110				7,6		3,4		11,0					
		16	7		71110						5,3		5,3					
		20	8		71110				0,2		0,2		0,4					
		32	9		71110						5,5		5,5					
	Итого:		10		71110				44,8	8,9	19,6		73,3					
	16Д ГОСТ 6713-75*	6	11		71110							0,1	0,1					
	ВСт5сп2 ГОСТ 380-71*	6	12		71110				0,1				0,1					
Всего профиля:			13		71110				45,5	9,1	19,9	0,8	75,3					
Сталь угловая равнополочная ГОСТ 8509-72*	15ХСНД ГОСТ 6713-75*	Б-80×80×8	14		21113							1,3	1,3					
		Б-90×90×9	15		21113				0,1		0,3	0,6	1,0					
		Б-100×100×10	16		21113							0,1	0,1					
		Б-100×100×12	17		21113							0,5	0,5					
		Б-160×160×10	18		21113							0,1	0,1					
	Итого:		19		21113				0,1		0,3	2,6	3,0					

Исполнения пролетного строения даны на стр. 46 табл. 4 и 5

нач. отд.	Монов	
н. контр.	Прославская	
гл. спец.	Гитман	
ГИП	Френкель	
рук. гр.	Астахова	
инж.	Юркин	

3.501.2-139.1-1-000.000 ДО

Пролетные строения для железнодорожных мостов с ездой понизу пролетами 33-110м.

Пролетное строение $\ell_р$=33,0м

стадия	лист	листов
Р	26	

Общие данные (продолжение)

ГИПРОТРАНСМОСТ

Копировал

Формат А3

25510-04 28

Инв. № подл. | 11436D | Подпись и дата | Взам. инв. №

Продолжение

Вид профиля и ГОСТ, ТУ	Марка металла и ГОСТ	Обозначение и размер профиля, мм	№ п.п.	Код: марки металла	Код: вида профиля	Код: размера профиля	Количество, шт	Длина, мм	Масса металла по элементам конструкции, т: фермы главные	связи	часть проезжая	приспособления смотровые	Общая масса, т	Масса потребности в металле по кварталам (заполняется изготовителем), т: I	II	III	IV	Заполняется ВЦ
1	2	3	4	5	6	7	8	9	10	11	12	13	14	15	16	17	18	19
Сталь угловая равнополочная ГОСТ 8509-72*	10ХСНД ГОСТ 6713-75*	Б-90×90×9	20		21113					0,3			0,3					
		Б-100×100×10	21		21113				0,3	0,2			0,5					
		Б-100×100×12	22		21113						1,3		1,3					
		Б-125×125×10	23		21113						0,6		0,6					
		Б-160×160×12	24		21113						0,3		0,3					
	Итого:		25		21113				0,3	0,5	2,2		3,0					
	16Д ГОСТ 6713-75*	Б-50×50×5	26		21113							0,1	0,1					
		Б-70×70×6	27		21113							0,1	0,1					
		Б-90×90×9	28		21113							0,1	0,1					
	Итого:		29		21113							0,3	0,3					
	ВСт3сп2 ГОСТ 380-71*	Б-50×50×5	30		21113							0,1	0,1					
Всего профиля:			31		21113				0,4	0,5	2,5	3,0	6,4					
Сталь угловая неравнополочная ГОСТ 8510-72*	15ХСНД ГОСТ 6713-75*	Б-160×100×10	32		22004							0,2	0,2					
	10ХСНД ГОСТ 6713-75*	Б-125×80×10	33		22004						1,2		1,2					
		Б-160×100×14	34		22004						0,2		0,2					
	Итого:		35		22004						1,4		1,4					
	16Д ГОСТ 6713-75*	Б-125×80×8	36		22004							0,2	0,2					
Всего профиля:			37		22004						1,4	0,4	1,8					

Инв. № подл. | Подпись и дата | Взам. инв. №
114360

Нач. отд.	Монов	
Н. контр.	Послазская	
Гл. спец.	Гитман	
ГИП	Френкель	
Рук. гр.	Астахова	
Инж.	Юркин	

3.501.2-139.1-1-000.000 ДО

Пролетные строения для железнодорожных мостов с ездой понизу пролетами 33-110 м.

Пролетное строение $\ell_р$=33,0м

Стадия	Лист	Листов
Р	27	

Общие данные (продолжение)

ГИПРОТРАНСМОСТ

Копировал

Формат А3

Продолжение

Вид профиля и ГОСТ, ТУ	Марка металла и ГОСТ	Обозначение и размер профиля, мм	№ п.п.	Код: марки металла	Код: вида профиля	Код: размера профиля	Количество, шт	Длина, мм	Масса металла по элементам конструкции, т: фермы главные	Масса металла по элементам конструкции, т: связи	Масса металла по элементам конструкции, т: часть проезжая	Масса металла по элементам конструкции, т: приспособления смотровые	Общая масса, т	Масса потребности в металле по квартам (заполняется изготовителем), т: I	II	III	IV	Заполняется ВЦ
1	2	3	4	5	6	7	8	9	10	11	12	13	14	15	16	17	18	19
Сталь горячекатаная для армирования железобетонных конструкций ГОСТ 5781-82	ВСт3сп2 ГОСТ 380-71*	I-16	38		093011							0,3	0,3					
	Ст3кп3 ГОСТ 380-71*	I-16	39		093011							0,1	0,1					
		I-20	40		093011							0,3	0,3					
	Итого:		41		093011							0,4	0,4					
Всего профиля:			42		093011							0,7	0,7					
Швеллер ГОСТ 8240-72*	15ХСНД ГОСТ 6713-75	16-П	43		26506							0,4	0,4					
		20-П	44		26506							0,1	0,1					
Всего профиля:			45		26506							0,5	0,5					
Балка двутавровая ГОСТ 8239-72*	15ХСНД ГОСТ 6713-75*	14	46		24007							0,9	0,9					
Всего профиля:			47		24007							0,9	0,9					
Сталь листовая с ромбическим рифлением ГОСТ 8568-77	ВСт3 Д-2 ГОСТ 380-71*	4	48		71315							0,4	0,4					
Всего профиля:			49		71315							0,4	0,4					

Нач. отд.	Монов		3.501.2-139.1-1-000.000 ДО
Н. контр.	Послазская		Пролетные строения для железнодорожных мостов с ездой понизу пролетами 33-110м
Гл. спец.	Гитман		
ГИП	Френкель		Пролетное строение $\ell_р$=33.0м — Стадия: Р; Лист: 28; Листов:
Рук. гр.	Астахова		
Инж	Юркин		Общие данные (продолжение) — ГИПРОТРАНСМОСТ

Инв. № подл. | Подпись и дата | Взам. инв. № | 14360

Копировал

Формат А3

25510-04 80

Продолжение

Вид профиля и ГОСТ, ТУ	Марка металла и ГОСТ	Обозначение и размер профиля, мм	№ п.п.	Код: марки металла	Код: вида профиля	Код: размера профиля	Количество, шт.	Длина, мм	Масса металла по элементам профиля, т: фермы главные	связи	часть проезжая	приспособления смотровые	Общая масса, т	Масса потребности в металле по квартала (заполняется изготовителем), т: I	II	III	IV	Заполняется ВЦ
1	2	3	4	5	6	7	8	9	10	11	12	13	14	15	16	17	18	19
			50					3.501.2-139.1-1-000.000-00.03										
Мостовое полотно			51										14,8					
Всего масса металла:			52										100,8					
В том числе по маркам:	15ХСНД ГОСТ 6713-75*		53										12,4					
	15ХСНД-2 ГОСТ 6713-75*		54										0,6					
	10ХСНД-3 ГОСТ 6713-75*		55										73,3					
	10ХСНД ГОСТ 6713-75*		56										9,4					
	16Д ГОСТ 6713-75*		57										2,3					
	Вст5сп2 ГОСТ 380-71*		58										0,1					
	Вст3сп2 ГОСТ 380-71*		59										0,6					
	Ст3кп3 ГОСТ 380-71*		60										1,1					
	БСт0-2 ГОСТ 380-71*		61										0,4					
	Ст3кп ГОСТ 380-71*		62										0,6					
Масса поставки элементов по квартала (заполняется заказчиком), т	I		63															
	II		64															
	III		65															
	IV		66															

Инв. № подл. 114360 | Подпись и дата | Взам. инв. №

Нач. отд	Манов	
Н. контр	Послазская	
Гл. спец	Гитман	
ГИП	Френкель	
Рук. гр.	Астахова	
Инж	Юркин	

3.501.2-139.1-1-000.000 ДО

Пролетные строения для железнодорожных мостов с ездой понизу пролетами 33-110 м

Пролетное строение $l_р$=33,0 м

Стадия	Лист	Листов
Р	29	

Общие данные (продолжение)

Гипротрансмост

Копировал

Формат А3

25540-04 31

Продолжение

Вид профиля и ГОСТ, ТУ	Марка металла и ГОСТ	Обозначение и размер профиля, мм	№ п.п	Код: Марки металла	Код: Вида профиля	Код: Размера профиля	Количество, шт.	Длина, мм	Масса металла по элементам конструкций, т: Фермы главные	Связи	Часть проезжая	Приспособления смотровые	Общая масса, т	Масса потребности в металле по кварталам (Заполняется изготовителем), т: I	II	III	IV	Заполняется ВЦ
1	2	3	4	5	6	7	8	9	10	11	12	13	14	15	16	17	18	19
			67					3.501.2-139.1-1-000.000.-01.03										
Мостовое полотно	Стр. 34		68										18,9					
Всего масса металла:			69										104,9					
В том числе по маркам:	15ХСНД ГОСТ 6713-75*		70										14,5					
	15ХСНД-2 ГОСТ 6713-75*		71										0,6					
	10ХСНД-3 ГОСТ 6713-75*		72										73,3					
	10ХСНД ГОСТ 6713-75*		73										9,4					
	16Д ГОСТ 6713-75*		74										2,3					
	ВСт5сп2 ГОСТ 380-71*		75										0,1					
	ВСт3сп2 ГОСТ 380-71*		76										0,8					
	Ст3кп3 ГОСТ 380-71*		77										1,1					
	БСт0-2 ГОСТ 380-71*		78										2,4					
	Ст3кп ГОСТ 380-71*		79										0,6					
Масса поставки элементов по кварталам (заполняется заказчиком), т	I		80															
	II		81															
	III		82															
	IV		83															

Инв. № подл. | Подпись и дата | Взам. инв. №
114-360

Нач. отд.	Монов	
Н. контр.	Послявская	
Гл. спец.	Гитман	
ГИП	Френкель	
Рук. гр	Астахова	
Инж.	Юркин	

3.501.2-139.1-1-000.000 ДО

Пролетные строения для железнодорожных мостов с ездой понизу пролетами 33-110 м

Пролетное строение $l_р$ = 33,0 м

Стадия	Лист	Листов
Р	30	

Общие данные (продолжение)

Гипротрансмост

Копировал ЛГ-6

Формат А3

Продолжение

Вид профиля, и ГОСТ, ТУ	Марка металла и ГОСТ	Обозначение и размер профиля, мм	№ п.п.	Код: марки металла	Код: вида профиля	Код: размера профиля	Количество, шт.	Длина, мм	Масса металла по элементам конструкций, т: фермы главные	связи	часть проезжая	приспособления смотровые	Общая масса, т	Масса потребности в металле по кварталам (заполняется изготовителем), т: I	II	III	IV	Заполняется ВЦ
1	2	3	4	5	6	7	8	9	10	11	12	13	14	15	16	17	18	19
			84					3.501.2-139.1-1-000.000-02-03.										
Мостовое полотно	Стр. 34		85										13,0					
Всего масса металла:			86										99,0					
В том числе по маркам:	15ХСНД ГОСТ 6713-75*		87										12,6					
	15ХСНД-2 ГОСТ 6713-75*		88										0,6					
	10ХСНД-3 ГОСТ 6713-75*		89										73,3					
	10ХСНД ГОСТ 6713-75*		90										7,3					
	16Д ГОСТ 6713-75*		91										2,3					
В том числе по маркам:	ВСт 5сп 2 ГОСТ 380-71*		92										0,1					
	ВСт 3 сп 2 ГОСТ 380-71*		93										0,6					
	Ст 3 кп 3 ГОСТ 380-71*		94										1,1					
	БСт 0-2 ГОСТ 380-71*		95										0,4					
	Ст 3 кп ГОСТ 380-71*		96										0,6					
	Ст 3-3 ГОСТ 380-71*		97										0,1					
Масса поставки элементов по кварталам (заполняется Заказчиком), т	I		98															
	II		99															
	III		100															
	IV		101															

Инв. № подл. | Подпись и дата | Взам. инв. №
11436О

Нач. отд.	Монов	
Н. контр.	Пославская	
Гл. спец.	Гитман	
ГИП	Френкель	
Рук. гр.	Астахова	
Инж.	Юркин	

3.501.2-139.1-1-000.000 ДО

Пролетные строения для железнодорожных мостов с ездой понизу пролетами 33-110 м

Пролетное строение $\ell_р$=33,0 м

Стадия	Лист	Листов
Р	31	

Общие данные (продолжение)

Гипротрансмост

Копировал

Формат А3

Продолжение

Вид профиля и ГОСТ, ТУ	Марка металла и ГОСТ	Обозначение и размер профиля, мм	№ п.п.	Код: марки металла	Код: вида профиля	Код: размера профиля	Количество, шт	Длина, мм	Масса металла по элементам конструкций, т: фермы главные	связи	часть проезжая	приспособления смотровые	Общая масса, т	Масса потребности в металле по кварталам (заполняется изготовителем), т: I	II	III	IV	Заполняется ВЦ
1	2	3	4	5	6	7	8	9	10	11	12	13	14	15	16	17	18	19
			102															
Мостовое полотно	стр. 34		103					3.501.2-139.1-1-000.000-03.03										
Всего масса металла:			104										17,1					
В том числе по маркам:	15ХСНД ГОСТ 6713-75*		105										103,1					
	15ХСНД-2 ГОСТ 6713-75*		106										14,7					
	10ХСНД-3 ГОСТ 6713-75*		107										0,6					
	10ХСНД ГОСТ 6713-75*		108										73,3					
	16Д ГОСТ 6713-75*		109										7,3					
	Вст5сп2 ГОСТ 380-71*		110										2,3					
	Вст3сп2 ГОСТ 380-71*		111										0,1					
	Ст3кп3 ГОСТ 380-71*		112										0,6					
	БСт0-2 ГОСТ 380-71*		113										1,1					
	Ст3кп ГОСТ 380-71*		114										2,4					
В том числе по маркв:	Ст3-3 ГОСТ 380-71*		115										0,6					
Масса поставки элементов по кварталам (заполняется заказчиком), т	I		116										0,1					
	II		117															
	III		118															
	IV		119															

Инв. № подл. | Подпись и дата | Взам. инв. №
114360

Нач. отд.	Монов	
Н. контр.	Пославская	
Гл. спец.	Гитман	
ГИП	Френкель	
Рук. гр.	Астахова	
Инж.	Юркин	

3.501.2-139.1-1-000.000 ДО

Пролетные строения для железнодорожных мостов с ездой понизу пролетами 33-110 м

Пролетное строение $l_р$ = 33,0 м

Стадия	Лист	Листов
Р	32	

Общие данные (продолжение)

Гипротрансмост

Копировал

Формат А3

Техническая спецификация металла мостового полотна для исполнений с дополнительным номером 03

Вид профиля и ГОСТ, ТУ	Марка металла и ГОСТ	Обозначение и размер профиля, мм	№ п.п.	Код: марки металла	Код: вида профиля	Код: размера профиля	Количество, шт	Длина, мм	Масса металла для исполнений 3.501.2-139.1-1-000.000: -	01	02	03	Общая масса, т	Масса потребности в металле по кварталам (заполняется изготовителем), т: I	II	III	IV	Заполняется ВЦ
1	2	3	4	5	6	7	8	9	10	11	12	13	14	15	16	17	18	19
Сталь толстолистовая ГОСТ 19903-74	15ХСНД ГОСТ 6713-75*	10	1		71110				0,2	0,2	0,2	0,2						
		16	2		71110				0,2	0,2	0,2	0,2						
		20	3		71110						0,2	0,2						
	Итого:		4		71110				0,4	0,4	0,6	0,6						
	15ХСНД-2ГОСТ6713-75*	10	5		71110				0,6	0,6	0,6	0,6						
	16Д ГОСТ 6713-75*	4	6		71110				1,5	1,5	1,5	1,5						
		20	7		71110				0,2	0,2	0,2	0,2						
	Итого:		8		71110				1,7	1,7	1,7	1,7						
	Ст3-3ГОСТ 380-71*	10	9		71110						0,1	0,1						
Всего профиля:			10		71110				2,7	2,7	3,0	3,0						
Сталь угловая равнополочная ГОСТ 8509-72*	15ХСНД ГОСТ 6713-75*	Б-80×80×8	11		21113				2,6	2,6	2,6	2,6						
		Б-90×90×9	12		21113				0,2	0,2	0,2	0,2						
		Б-100×100×12	13		21113				0,3	0,3	0,3	0,3						
	Итого:		14		21113				3,1	3,1	3,1	3,1						
	10ХСНД ГОСТ6713-75*	Б-160×160×16	15		21113				2,9	2,9	2,9	2,9						
Всего профиля:			16		21113				6,0	6,0	6,0	6,0						

Исполнения пролетного строения даны на стр. 46 табл. 4 и 5

Гл. инж. инст.	Журавов	
Н. контр.	Пославская	
Нач. отд.	Монов	
Гл. спец.	Гитман	
ГИП	Френкель	
Рук. гр.	Астахова	
Инж.	Юркин	

3.501.2-139.1-1-000.000 ДО

Пролетные строения для железнодорожных мостов с ездой понизу пролетами 33-110 м

Пролетное строение $l_р$=33,0 м

Стадия	Лист	Листов
Р	33	

Общие данные (продолжение)

Гипротрансмост

Копировал Киселева

25510-04 35

Формат А3

Инв. № подл. 114360 | Подпись и дата | Взам. инв. №

Продолжение

Вид профиля и ГОСТ, ТУ	Марка металла и ГОСТ	Обозначение и размер профиля, мм	№ п.п.	Код: Марка металла	Код: Вида профиля	Код: Размера профиля	Количество, шт	Длина, мм	Масса металла для исполнений 3.501.2-139.1-1-000.000-: -	01	02	03	Общая масса, т	Масса потребности в металле по кварталам (заполняется изготовителем), т: I	II	III	IV	Заполняется ВЦ
1	2	3	4	5	6	7	8	9	10	11	12	13	14	15	16	17	18	19
Сталь угловая неравнополочная ГОСТ 8510-72*	15ХСНД ГОСТ 6713-75*	Б-125×80×8	17		22004					2,0		2,0						
		Б-160×100×10	18		22004					0,1		0,1						
	Итого:		19		22004					2,1		2,1						
	10ХСНД ГОСТ 6713-75*	Б-160×100×12	20		22004				2,1	2,1								
Всего профиля:			21		22004				2,1	4,2		2,1						
Сталь горячекатаная ГОСТ 5781-82	ВСт3сп2 ГОСТ 380-71*	А-I-12	22		093011				0,2	0,2	0,2	0,2						
	Ст3кп3 ГОСТ 380-71*	А-I-20	23		093011				0,7	0,7	0,7	0,7						
Всего профиля:			24		093011				0,9	0,9	0,9	0,9						
Швеллер ГОСТ 8240-72*	15ХСНД ГОСТ 6713-75*	20-П	25		26506				2,5	2,5	2,5	2,5						
Всего профиля:			26		26506				2,5	2,5	2,5	2,5						
Лист с ромбическим рифлением ГОСТ 8568-77	ВСт0-2 ГОСТ 380-71*	4	27		71315					2,0		2,0						
Всего профиля:			28		71315					2,0		2,0						
Сталь оцинкованная ГОСТ 14918-80	Ст3кп ГОСТ 380-71*	0,8	29		111120				0,6	0,6	0,6	0,6						
Всего профиля:			30		111120				0,6	0,6	0,6	0,6						

Инв.№ подл. 114-360 | Подпись и дата | Взам. инв.№

Нач.отд.	Монов	
Н.контр.	Пославская	
Гл.спец.	Гитман	
ГИП	Френкель	
Рук.гр.	Астахова	
Инж.	Юркин	

3.501.2-139.1-1-000.000 ДО

Пролетные строения для железнодорожных мостов с ездой понизу пролетами 33-110 м

Пролетное строение $\ell_р$=33,0 м

Стадия	Лист	Листов
Р	34	

Общие данные (продолжение)

Гипротрансмост

Копировал Киселева

25510-04 36

Формат А3

Продолжение

Вид профиля и ГОСТ, ТУ	Марка металла и ГОСТ	Обозначение и размер профиля, мм	№ п.п.	Код			Количество, шт	Длина, мм	Масса металла для исполнений 3.501.2-139.1-1-000.000-				Общая масса, т	Масса потребности в металле по кварталам (заполняется изготовителем), т				Заполняется ВЦ
				марки металла	вида профиля	размера профиля			-	01	02	03		I	II	III	IV	
1	2	3	4	5	6	7	8	9	10	11	12	13	14	15	16	17	18	19
Всего металла:									14,8	18,9	13,0	17,1						
	15ХСНД ГОСТ 6713-75*								6,0	8,1	6,2	8,3						
	15ХСНД-2 ГОСТ 6713-75*								0,6	0,6	0,6	0,6						
	10ХСНД ГОСТ 6713-75*								5,0	5,0	2,9	2,9						
	16Д ГОСТ 6713-75*								1,7	1,7	1,7	1,7						
	Ст3-3 ГОСТ 380-71*										0,1	0,1						
	ВСт3сп2 ГОСТ 380-71*								0,2	0,2	0,2	0,2						
	Ст3кп3 ГОСТ 380-71*								0,7	0,7	0,7	0,7						
	БСт0-2 ГОСТ 380-71*									2,0		2,0						
	Ст3кп ГОСТ 380-71*								0,6	0,6	0,6	0,6						

Инв. № подл. | 11436О | Подпись и дата | Взам. инв. №

Нач. отд.	Монов	
Н. контр.	Пославская	
Гл. спец.	Гитман	
ГИП	Френкель	
Рук. гр.	Астахова	
Инж.	Юркин	

3.501.2-139.1-1-000.000 ДО

Пролетные строения для железнодорожных мостов с ездой понизу пролетами 33-110м

Пролетное строение ℓ_p=33,0м

Стадия	Лист	Листов
Р	35	

Общие данные (продолжение)

Гипротрансмост

Копировал Киселева

Формат А3

1. Общие указания.

1.1. Рабочие чертежи разработаны на основании технических решений, утвержденных заключением МПС за № 15/38 от 19 марта 1984 г.

1.2. Временная нормативная подвижная нагрузка Н14. Нагрузка на тротуары 400 кг/м². Ветровая нагрузка: при отсутствии на мосту временной подвижной нагрузки - 180 кг/м²; при наличии на мосту временной вертикальной нагрузки - 100 кг/м².

1.3. Постоянная нормативная нагрузка принята в расчете 5,54 т/м пролетного строения. Фактическая нормативная нагрузка дана на стр. 47.

1.4. Монтажные нагрузки даны в „Указаниях по монтажу пролетного строения" стр. 42.

1.5. Мероприятия по антикоррозийной защите металлоконструкций должны соответствовать нормам СНиП II-28-73* с учетом степени агрессивного воздействия среды. Защите от коррозии подлежат только наружные поверхности элементов металлоконструкции; защита внутренних поверхностей замкнутых элементов поясов и портальных раскосов не предусмотрена.

Лакокрасочные материалы, рекомендуемые для защиты металлоконструкции, эксплуатируемой в средах со слабоагрессивным воздействием даны в табл. 1. При эксплуатации в средах со средне- и сильноагрессивным воздействием, число слоев рекомендуемого покрывного лакокрасочного материала необходимо увеличить соответственно на 1 или 2 слоя. Срок службы лакокрасочных покрытий должен быть не менее 8 лет.

Применение материалов, не предусмотренных табл. 1, должно быть согласовано с МПС.

Указания по выполнению технологического режима окраски даны в руководящем техническом материале „Конструкции мостовые металлические. Покрытия лакокрасочные" (Минтрансстрой, МПС 1976 г.)

Таблица 1

Тип исполнения по СНиП 2.05.03-84	Дополнительный номер исполн. пролетного строения	Грунтовка		Покрывной материал		
		Марка	Кол. слоев	Марка	Цвет	Кол. слоев
Обычное	01	ФЛ-03К ГОСТ 9109-81	3	ХВ-124 ГОСТ 10144-74	серый	3
				ХВ-125 ГОСТ 10144-74	серебристый	2
				ХС-119 ГОСТ 21842-76	серый	3
Северное А и Б	02; 03	ХС-059 ГОСТ 23494-79	3	ХВ-124 ГОСТ 10144-74	серый	3
				ХС-119 ГОСТ 21842-76	серый	3
				ХС-759 ГОСТ 23494-79	серый	3

Нач. отд.	Монов		3.501.2-139.1-1-000.000 ДО
Н. контр.	Ярославская		Пролетные строения для железнодорожных мостов с ездой понизу пролетами 33-110 м.
Гл. спец.	Гитман		
ГИП	Френкель		Стадия: Р; Лист: 36; Листов:
Рук. гр.	Астахова		Пролетное строение $L_р$=33,0 м
Инж.	Потапова		Общие данные (продолжение)
			Гипротрансмост

Инв. № подл. | Подпись и дата | Взам. инв. №
11360

Копировал Буйнова

Формат А3

1.6. В рабочей документации использовано изобретение по авторскому свидетельству СССР №1101491 кл. E01Д 7/02.

1.7. Установку подвижных опорных частей осуществлять по данным табл. 2 составленной по формуле:

$$a = \frac{\delta_{вр}}{2} - \alpha (t - t_{ср}) \ell,$$

где a - смещение оси нижней плиты относительно оси шарнира; положительное значение смещения a - в сторону из пролета, отрицательное смещение a - в сторону пролета;

$\delta_{вр}$ - перемещение от временной нагрузки, см;

$\alpha = 0{,}000012$ - коэффициент линейного расширения, $\frac{1}{\text{градус } C}$;

t - температура установки, градус С;

$t_{ср} = \frac{T_{макс} - T_{мин}}{2}$, градус С;

$T_{макс}$ и $T_{мин}$ - абсолютные значения максимальной и минимальной температуры местности по СНиП II-1-82, градус С.

Таблица 2

$(t - t_{ср})$, °С	-40	-35	-30	-25	-20	-15	-10	-5	0	5
a, мм	20	17	15	13	11	9	7	5	3	1

Продолжение табл. 2

$(t - t_{ср})$, °С	10	15	20	25	30	35	40
a, мм	-1	-3	-5	-7	-9	-11	-13

Нач. отд.	Монов		3.501.2-139.1-1-000.000 ДО		
Н. контр.	Лославская		Пролетные строения для железнодорожных мостов с ездой понизу пролетами 33-110 м		
Гл. спец.	Уитман				
ГИП	Френкель				
Рук. гр.	Астахова		Пролетное строение $\ell_р$=33,0м	Стадия: Р	Лист: 37
Инж.	Юркин		Общие данные (продолжение)	Гипротрансмост	

Копировал Буйнова

Формат А3

Инв. № подл. | Подпись и дата | Взам. инв. №

114360

2. Указания по монтажу пролетного строения.

2.1. Введение.

Монтаж пролетного строения следует вести согласно проекта, который должен быть разработан специализированной организацией.

В проекте должна быть указана очередность сборки, места постановки пробок и высокопрочных болтов, расположение подвижных и неподвижных опорных частей. Положение секторов подвижных опорных частей на каждой опоре должно быть дано с учетом суммарных перемещений от сборки и от изменения температуры.

На монтаже должно быть обеспечено опирание пролетного строения на постоянные опорные части. Опирание должно быть с обеспечением плотности и отсутствием перекоса в продольном и поперечном направлениях.

Все соприкасающиеся поверхности монтажных соединений на высокопрочных болтах перед сборкой должны быть подвергнуты пескоструйной очистке. Сборку монтажных соединений необходимо производить в минимальные сроки-неболее чем через трое суток после очистки контактных поверхностей.

Усилие натяжения высокопрочного болта М22- 22,4 т.

Пролетное строение запроектировано из условия монтажа внавес с длиной консоли равной длине собираемого пролета.

Расчетные монтажные нагрузки не должны превышать нагрузок, указанных в табл.3. Места приложения монтажных нагрузок должны соответствовать местам приложения по рис.1.

Перед сборкой внавес двух последних панелей при вылете консоли $в_к$ необходимо произвести контроль монтажных нагрузок путем подъемки пролетного строения на домкратах и сравнения полученных фактических опорных реакций с расчетными R, по табл. 4

При монтаже пролетного строения необходимо строго соблюдать правила техники безопасности и требования проекта монтажа.

2.2. Сборка элементов для навесного монтажа.

Предусмотренные настоящими рабочими чертежами элементы для навесного монтажа следует заказывать строго в соответствии с проектом монтажа, учитывая что один комплект может обеспечить сборку внавес нескольких пролетных строений.

Элементы для навесного монтажа разработаны для расстояния между осями опирания пролетных строений 930мм. При других расстояниях конструкцию соединительных элементов следует откорректировать.

Все детали опорного узла НС, предусмотренные спецификацией 3.501.2-139.1-6-803.000, следует монтировать на укрупнительной сборке вместе с приопорным элементом нижнего пояса анкерного пролета.

Далее, опорные узлы анкерного и собираемого пролетов опирают на постоянные опорные части с обеспечением плот-

Нач.отд.	Монов		3.501.2-139.1-1-000.000ДО
Н.Контр.	Пославская		Пролетные строения для железнодорожных мостов с ездой понизу пролетами 33-110м
Гл.спец.	Гитман		
ГИП	Френкель		Пролетное строение $в_р$=33,0м — Стадия: Р; Лист: 38; Листов:
Рук.гр.	Астахова		
Инж.	Юркин		Общие данные (продолжение) — ГИПРОТРАНСМОСТ

Инв.№подл. | Подпись и дата | Взам.инв.№ | 11436-0

Копировал Буйнова Формат А3

25510-04 40

ного прилегания (приторцовки) накладок поз. 5 к нижнему горизонтальному листу нижнего пояса (чертеж 3.501.2-139.1-6-109.000СБ).

Затем монтируют стойку поз. 2 и верхний пояс поз. 1 по схеме расположения 3.501.2-139.1-1-800.000. Сборку элементов для навесного монтажа заканчивают установкой верхних продольных связей.

2.3. Прогиб консоли навесного пролета.

Настоящими рабочими чертежами обеспечено приближенное совпадение отметок узлов НО и НБ собираемой внавес консоли. Расчетное превышение узла НО над узлом НБ дано в табл. 4.

Для этого длина верхнего пояса элементов для навесного монтажа принята укороченной на величину, соответствующую упругому прогибу конца консоли собираемого пролета.

2.4. Разборка элементов для навесного монтажа.

Разборку элементов для навесного монтажа следует вести после снятия усилия с этих элементов. Для этого необходимо произвести поддомкрачивание собираемого пролетного строения под свободным (не связанным с элементами для навесного монтажа) опорным узлом. Усилие поддомкрачивания R_2 и величина выбираемого упругого прогиба Δ от нагрузок по табл. 3 приведены в табл. 4. В процессе монтажа указанные величины должны быть соответственно уточнены.

Разборку элементов для навесного монтажа следует начать с демонтажа верхних связей. Далее следует разобрать узел ВО. В узле В1 снять болты, присоединяющие элемент верхнего пояса для навесного монтажа. Демонтировать верхние элементы для навесного монтажа поз. 1 и стойки поз. 2 по чертежу 3.501.2-139.1-1-800.000. Установить диафрагму поз. 1, уголки поз. 11 и 12 и лист поз. 6 по чертежу 3.501.2-139.1-6-113.000СБ и затянуть высокопрочные болты на проектное усилие.

Разборка узла НС по чертежу 3.501.2-139.1-6-803.000. должна включать разболчивание высокопрочных болтов в пределах фасонки поз. 2 и накладки поз. 1. Внутренние накладки поз. 1 разрезать газовой резкой по линиям, соответствующим торцам нижнего пояса. Поверхность реза зачистить образивным инструментом. Все свободные отверстия заполнить высокопрочными болтами.

Разборку всех элементов для навесного монтажа необходимо производить последовательно для каждой ветви и каждой из плоскостей главных ферм.

2.5. Включение проезжей части в совместную работу с главными фермами.

Элементом, обеспечивающим включение проезжей части в совместную работу с главными фермами является распорка диафрагм РД1 по чертежу 3.501.2-139.1-7-305.000. После окончания монтажа пролетного строения, болты, присоединяющие распорку РД1

Нач. отд.	Монов		3.501.2-139.1-1-000.000ДО
Н. контр.	Пославская		Пролетные строения для железнодорожных мостов с ездой понизу пролетами 33-110м
Гл. спец.	Гитман		
ГИП	Френкель		
Рук. гр.	Астахова		Пролетное строение l_p=33,0м — Стадия: Р; Лист: 39; Листов:
Инж.	Юркин		Общие данные (продолжение) — Гипротрансмост

Копировал Буйнова — Формат А3

25510-04 41

Инв. № подл. 114360 | Подпись и дата | Взам. инв. №

к фасонкам, ослабить на всем пролетном строении и снова затянуть на контролируемое усилие 22,4 т. Это необходимо для снятия усилий в нижних продольных связях от частичного включения проезжей части в совместную работу с главными фермами на нагрузку от навесной сборки.

2.6. Герметизация элементов главных ферм.

После окончания работ по затяжке всех высокопрочных болтов монтажных соединений главных ферм, необходимо загерметизировать каждый из коробчатых элементов верхнего и нижнего поясов и опорных раскосов.

Герметизация указанных элементов заключается в постановке компенсаторов люков К1 1 по чертежу 3.501.2-139.1-7-101.100 и горизонтальных накладок, соответствующих узлу 2 по чертежу 3.501.2-139.1-7-101.200, расположенному в узлах главных ферм марки ГФ7, ГФ8, ГФ10, ГФ11, а также в выполнении требований чертежей 3.501.2-139.1-6-111.000 и 3.501.2-139.1-6-112.000.

Перед герметизацией замкнутых сечений необходимо удалить из элементов грязь, мусор, воду и прочее сжатым воздухом. Замкнутые элементы должны быть освидетельствованы и по данным освидетельствования составлен акт.

Контактные поверхности люка и его крышки должны быть подвергнуты пескоструйной обработке.

Для постановки листа по чертежу 3.501.2-139.1-7-101СБ или горизонтальных накладок Г, соответствующих узлу 2 по чертежу 3.501.2-139.1-7-101.200СБ, затянуть болты группы Б при открытом люке. Установить горизонтальный лист, служащий заглушкой и затянуть болты группы А на контролируемое усилие.

2.7. Разгерметизация элементов главных ферм при эксплуатации пролетного строения.

Разгерметизацию элементов главных ферм при необходимости замены элементов узлов вести в порядке, обратном изложенному в п. 2.6. Одновременно разрешается разгерметизировать не более 2 люков.

После окончания работ по замене элементов узла, люки загерметизировать в соответствии с п. 2.6.

Ограничения скорости движения по мосту при разгерметизированных люках не требуется.

2.8. Герметизация узлов главных ферм.

Узлы ГФ5, чертеж 3.501.2-139.1-6-111.000, ГФ6, чертеж 3.501.2-139.1-6-112.000, подлежат герметизации - заполнению пластифицированной битумно-бутилкаучуковой мастикой марки МББП-80 или МББП-65 по ТУ21-27-40-83. Мастику необходимо наносить непосредственно после монтажа последнего, для данного узла, элемента нижнего пояса, до монтажа подвески и раскоса. Превышение мастики над верхним горизонтальным листом нижнего пояса должно быть не менее 10 мм.

Нач.отд.	Монов		3.501.2-139.1-1-000.000ДО		
Н.контр.	Поспавская		Пролетные строения для железнодорожных мостов с ездой понизу пролетами 33-110м		
Гл.спец.	Гитман				
ГИП	Френкель				
Рук.гр.	Астахова		Пролетное строение Lр=33,0м	Стадия: Р	Лист: 40
Инж.	Юркин				Листов:
			Общие данные. (продолжение)	Гипротрансмост	

Инв.№подл. | Подпись и дата | Взам.инв.№ | 1443.60

Копировал Бухинова

Формат А3

Рис.1

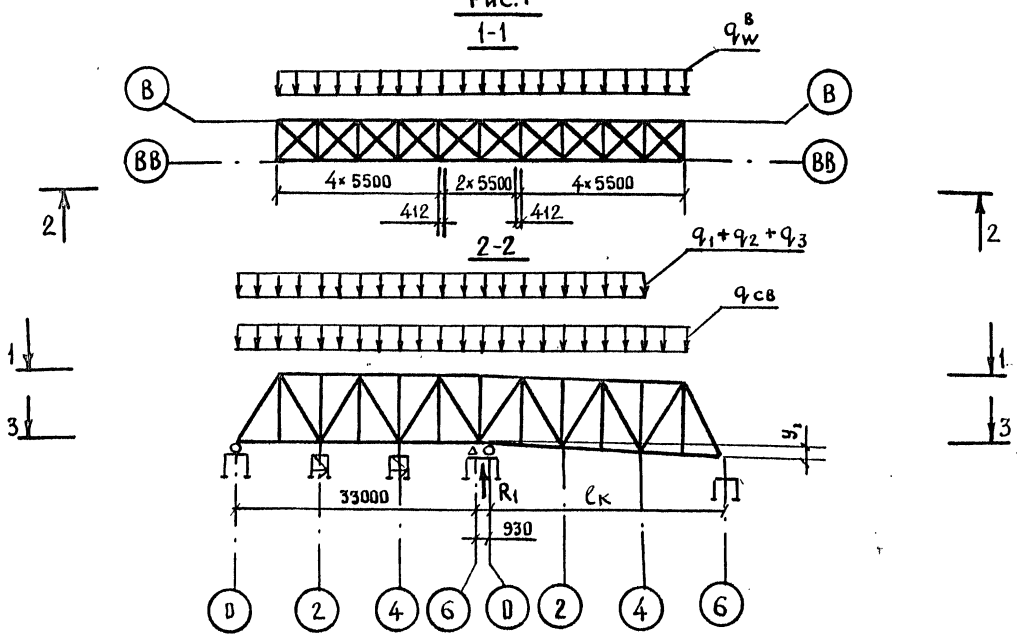

Рис.2

Остальное см. рис 1

Рис.3

Остальное см. рис 2

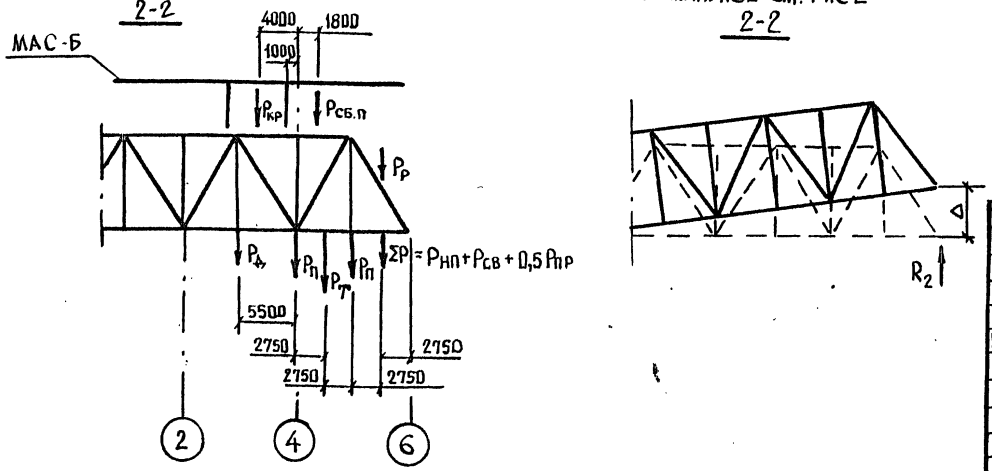

Таблица 3

Нагрузки на 1 плоскость гл. ферм											
Пролетное строение	Подкрановый путь и проходы	Путь подачи элементов	Производственные нагрузки	Монтажный агрегат МАС-Б	Подмости агрегата	Подмости пролетного строения	Дрезина	Тележка подачи элементов	Нижний пояс	Раскос	Продольная балка
$1{,}1 q_{св}$	q_1	q_2	q_3	$P_{кр}$	$P_{сб.п.}$	$P_п$	$P_д$	$P_т$	$1{,}1 \times P_{нп}$	$1{,}1 \times 1{,}2 P_р$	$1{,}1 P_{пр.б.}$
т/м				т							
1,40	0,2	0,2	0,03	11,5	5,5	1,5	5	1	2,01	2,00	0,67

Продолжение табл. 3

Нижние продольные связи	Ветровая нагрузка $q = 100$ кг/м²		
	на нижний пояс $q_w^н$	на верхний пояс $q_w^в$	на монтажный агрегат $q_w^к$
$1{,}1 \times P_{св}$			
т	т/м		
0,63	0,29	0,17	4

Таблица 4

$\ell_к$, м	R_1, т	R_2, т	y_1, мм	Δ, мм
22,0	106	—	—	—
33,0	—	43,4	87	103

Гл. инж. ин-та	Журавов	
Н. контр.	Пославская	
Нач. отд.	Монов	
Гл. спец.	Гитман	
ГИП	Френкель	
Рук. гр.	Астахова	
Инж.	Юркин	

3.501.2 - 139.1-1-000.000 ДО

Пролетные строения для железнодорожных мостов с ездой понизу пролетами 33-110м

Пролетное строение $\ell_р$ = 33,0м

Стадия	Лист	Листов
Р	41	

Общие данные (окончание)

Гипротрансмост

Инв. № подл. 11436 | Подпись и дата | Взам. инв. №

Копировал Киселева

25510-04 43

Формат А3

Рис.1

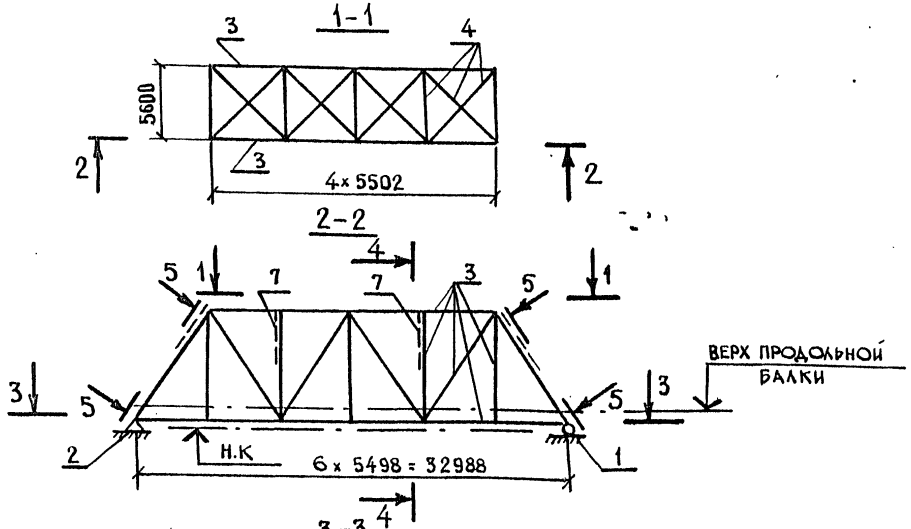

Рис.2

Остальное см. рис1

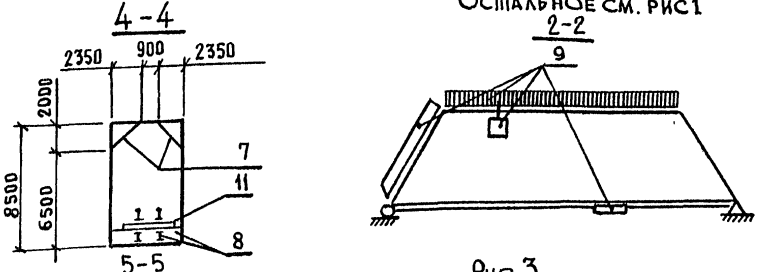

Рис.3

Остальное см. рис1

1. Исходные данные для проектирования и нормативные нагрузки даны в „Общих указаниях".
2. Составные части пролетного строения даны в табл. 1.
3. Строительные высоты и фактическая длина пролетного строения даны в табл. 2.
4. Прогибы и перемещения даны в табл. 3.
5. Исполнения пролетного строения даны в табл. 4 и 5.
6. Конструктивные показатели пролетного строения даны в табл. 6.
7. Строительные коэффициенты даны в табл. 7 без учета массы болтов.
8. Объемы работ даны в табл. 8
9. Глубина врубки поперечин дана в табл. 9.
10. Толщина подливки под безбалластной плитой дана в табл. 10.
11. Строительный подъем дан в табл. 11.
12. Заводские длины даны на рис. 8.
13. Сведения об установке опорных частей даны в „Общих указаниях."

Таблица 1.

	Обозначение	Наименование	Кол.	Дополнительные указания
1	3.501-35 Тип III	Часть опорная подвижная	2	Рис.1
2	3.501-35 Тип III	Часть опорная неподвижная	2	Рис.1
3	3.501.2-139.1-1-100.000	Фермы главные	1	Рис.1
4	3.501.2-139.1-1-200.000	Связи верхние	1	Рис.1
5	3.501.2-139.1-1-300.000	Связи нижние	1	Рис.1
6	3.501.2-139.1-1-400.000	Связи портальные	1	Рис.1
7	3.501.2-139.1-1-500.000	Связи поперечные	1	Рис.1
8	3.501.2-139.1-1-600.000	Часть проезжая	1	Рис.1
9	3.501.2-139.1-1-700.000	Приспособления смотровые	1	Рис.2
10	3.501.2-139.1-1-800.000	Элементы для навесного монтажа	1	Рис.3
11	3.501.2-139.1-1-900.000	Полотно мостовое	1	Рис.1

Гл.инж.ин-та	Журавов	
Н.контр.	Пославская	
Нач.отд.	Монов	
Гл.спец.	Гитман	
ГИП	Френкель	
Рук.гр.	Астахова	

3.501.2-139.1-1-000.000 ВО

Пролетные строения для железнодорожных мостов с ездой понизу пролетами 33-110 м

Пролетное строение $l_р$=33,0 м	Стадия	Лист	Листов
	Р	42	
Общий вид (начало)	Гипротрансмост		

Инв.№ подл. | Подпись и дата | Взам.инв.№ 113801

Копировал Киселева

Формат А3

25510-04 44

Рис.4

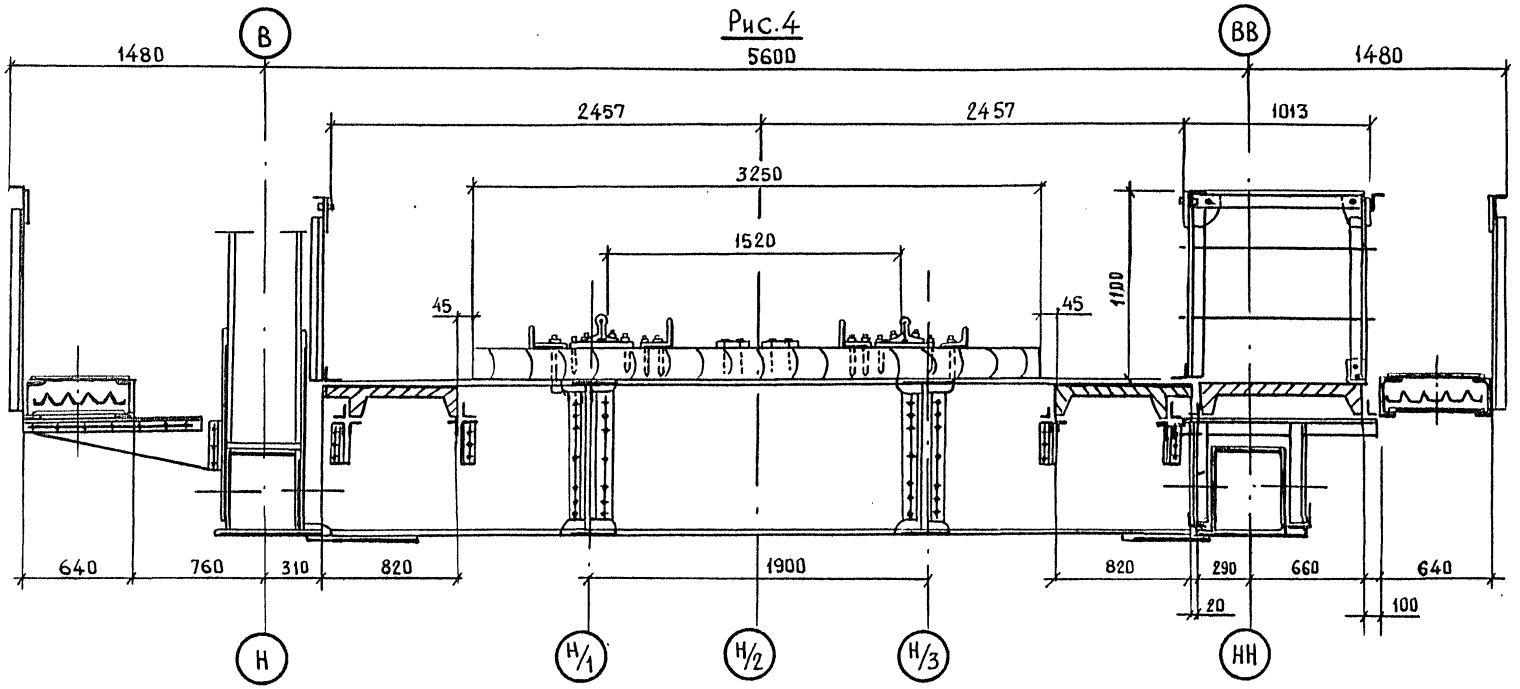

Рис.5

ОСТАЛЬНОЕ СМ. РИС 4.

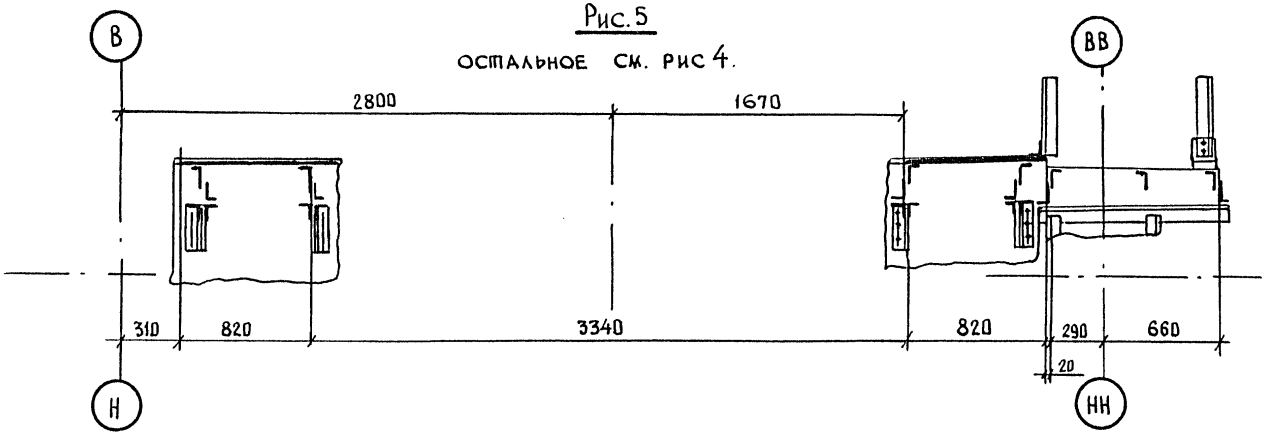

Нач.отд.	Монов	
Н.контр.	Пославская	
Гл.спец.	Гитман	
ГИП	Френкель	
Рук.гр.	Астахова	

3.501.2-139.1-1-000.000 ВО

Пролетные строения для железнодорожных мостов с ездой понизу пролетами 33-110 м

Пролетное строение $l_р$=33,0 м	Стадия	Лист	Листов
	Р	43	

Общий вид (продолжение)

Гипротрансмост

Копировал Киселева

Формат А3

25570-09 45

Инв.№ подл. 113801 | Подпись и дата | Взам. инв.№

Рис. 6

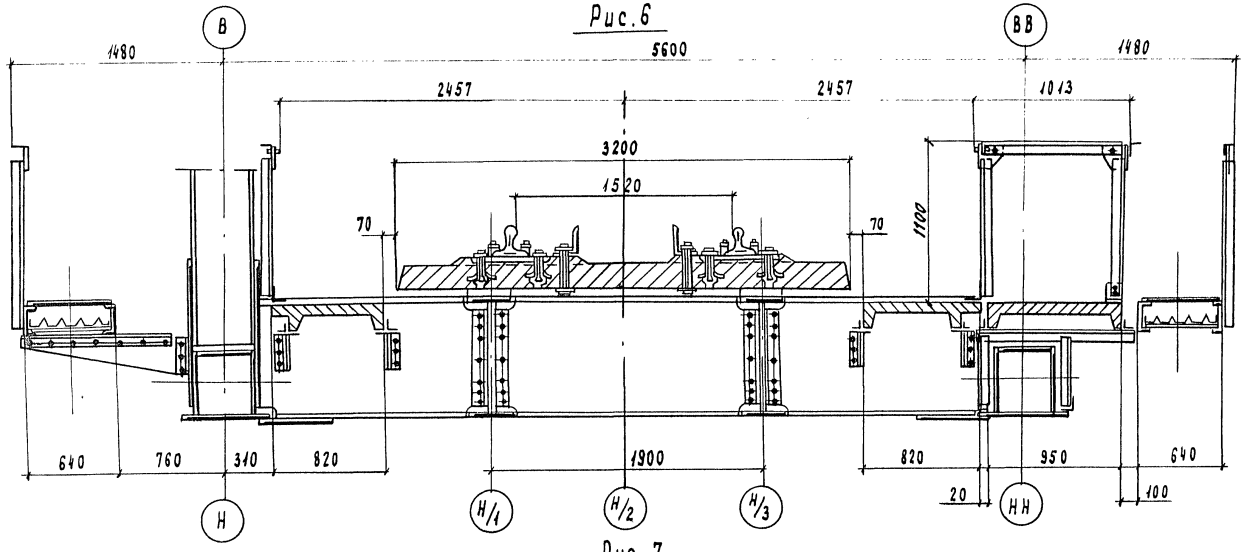

Рис. 7

остальное - см. рис. 6

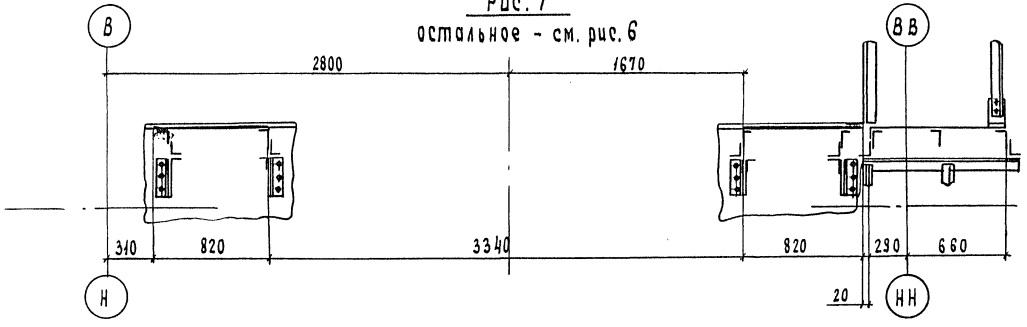

Нач. отд.	Монов		3.501.2-139.1-1-000.00080
Н. контр.	Прославская		Пролетные строения для железнодорожных мостов с ездой понизу пролетами 33-110 м
Гл. спец.	Гитман		
ГИП	Френкель		Пролетное строение $l_р$ = 33,0 м — Стадия: Р; Лист: 44; Листов:
Рук. гр.	Астахова		Общий вид (продолжение) — Гипротранемост

Инв. № подл. 113301 | Подпись и дата | Взам. инв. №

Копировал Чесалкина

Формат А3

25510-04 46

Таблица 2

Расстояние в мм		
От верха продольной балки	до низа конструкции в пролете	1037
	до опорной площадки	1480
От опорной площадки	до центра шарнира	420
	до центра опорного узла	835
Фактическая длина при температуре 20°С и действии постоянной нагрузки	между осями опирания	32 988
	главных ферм	33 724
	проезжей части	33 780

Таблица 3

Воздействие	Прогиб узла Н3		Перемещение узла Н6, см
	δ, см	$\frac{\delta}{\ell}$	
Постоянная нагрузка	073	1/4521	0,23
Временная нагрузка	2,11	1/1564	0,66
Изменение температуры на 40°С	—	—	1,58

Таблица 4

Обозначение	Характеристика исполнения		Рис.	Табл.
	Мостовое полотно	Тротуары и убежища		
3.501.2-139.1-1-000.000	на деревянных поперечинах	железобетонные	4	9
-01		металлические	5	
-02	на безбалластной железобетонной плите	железобетонные	6	10
-03		металлические	7	

Таблица 5

Дополнительный номер исполнения	Характеристика исполнения	Т мин
01	Обычное	до минус 40°С включительно
02	Северное А	ниже минус 40°С до минус 50°С включительно
03	Северное Б	ниже минус 50°С

Таблица 6

Наименование	Измеритель	Кол.
Наибольшая масса монтажного элемента	т	1,83
Применяемый диаметр монтажных отверстий	мм	25
Наибольшая толщина свалчиваемого пакета	мм	74
Наибольшее количество свалчиваемых тел	шт	6

Таблица 7

Наименование элементов	Строительный коэффициент
Пояс нижний	1,56
Пояс верхний	1,70
Раскосы растянутые	0,91
Раскосы опорные	0,93
Раскосы сжатые	0,93
Раскосы сжато-вытянутые	0,91
Подвески	0,84
Стойки	0,94
Фермы главные	1,30
Балки продольные	1,25
Балки поперечные	1,00

Нач.отд.	Монов	
Н.контр.	Пославская	
Гл.спец.	Гитман	
ГИП	Френкель	
Рук.гр.	Астахова	
Вед.инж.	Ярлыкова	

3.501.2-139.1-1-000.000 ВО

Пролетные строения для железнодорожных мостов с ездой понизу пролетами 33-110м

Пролетное строение $\ell_р$=33,0м	Стадия	Лист	Листов
	Р	45	

Общий вид (продолжение)

Гипротрансмост

Инв.№ подл. | Подпись и дата | Взам. инв.№ | 113801

Копировал Киселева Формат А3

Таблица 8

Кол. на исполн. 3.501.2-139.1-1-000.000-

Наименование	—					01					02					03				
	масса, т			Нагрузка т/м	процент от главных ферм	масса, т			Нагрузка т/м	процент от главных ферм	масса, т			Нагрузка т/м	процент от главных ферм	масса, т			Нагрузка т/м	процент от главных ферм
	Конструкции	Высокопрочных болтов	Всего			Конструкции	Высокопрочных болтов	Всего			Конструкции	Высокопрочных болтов	Всего			Конструкции	Высокопрочных болтов	Всего		
Металл																				
Фермы главные	46,13	2,92	49,05	1,48	100	46,13	2,92	49,05	1,48	100	46,13	2,92	49,05	1,48	100	46,13	2,92	49,05	1,48	100
Связи верхние	4,46	0,07	4,53	0,10	9,2	4,46	0,07	4,53	0,10	9,2	4,46	0,07	4,53	0,10	9,2	4,46	0,07	4,53	0,10	9,2
Связи нижние	2,57	0,30	2,87	0,09	5,9	2,57	0,30	2,87	0,09	5,9	2,57	0,30	2,87	0,09	5,9	2,57	0,30	2,87	0,09	5,9
Связи портальные	2,11	0,15	2,26	0,07	4,7	2,11	0,15	2,26	0,07	4,7	2,11	0,15	2,26	0,07	4,7	2,11	0,15	2,26	0,07	4,7
Связи поперечные	0,43	0,06	0,49	0,01	1,0	0,43	0,06	0,49	0,01	1,0	0,43	0,06	0,49	0,01	1,0	0,43	0,06	0,49	0,01	1,0
Приспособления смотровые	7,54	0,25	7,79	0,24	15,9	7,54	0,25	7,79	0,24	15,9	7,54	0,25	7,79	0,24	15,9	7,54	0,25	7,79	0,24	15,9
Полотно мостовое	14,82	0,15	14,97	0,45	30,6	18,92	0,15	19,07	0,58	38,9	13,13	0,09	13,22	0,40	27,0	17,23	0,09	17,32	0,52	35,3
Часть проезжая	23,98	1,02	25,00	0,76	51,0	23,98	1,02	25,00	0,76	51,0	23,78	1,02	24,79	0,75	50,5	23,78	1,02	24,79	0,75	50,5
Итого:	102,04	4,92	106,96	3,24		106,14	4,92	111,06	3,36		100,15	4,86	105,00	3,18		104,25	4,86	109,10	3,31	
Железобетон																				
Полотно мостовое			14,05	0,43									61,14	1,85				47,09	1,43	
Древесина																				
Полотно мостовое			11,71	0,35				11,71	0,35											
Всего:	102,04	4,92	132,72	4,02		106,14	4,92	122,77	3,72		100,15	4,86	166,14	5,03		104,25	4,86	156,19	4,73	

Инв. № подл. | Подпись и дата | Взам. инв. №
1138 11

Нач. отд.	Монов	
Н. контр.	Прославская	
Гл. спец.	Гитман	
ГИП	Френкель	
Рук. гр.	Астахова	

3.501.2-139.1-1-000.000 ВО

Пролетные строения для железнодорожных мостов с ездой понизу пролетами 33-110 м.

Пролетное строение $l_{ор}$=33,0 м

Стадия	Лист	Листов
Р	46	

Общий вид (продолжение)

Гипротрансмост

Копировал Буйнова

Формат А3

Рис. 8

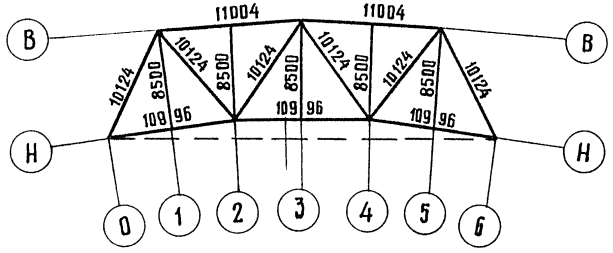

Таблица 9

Наименование узла к рис. 9		Н0	Н1	Н2	Н3	Н4	Н5	Н6
Глубина врубки „а" по сечению: мм	над рыбкой	32	26	24	21	24	26	30
	в пролете		20-10	10-8	8-5	5-8	8-10	10-18

Таблица 10

Наименование узла к рис. 10		Н0	Н1	Н2	Н3	Н4	Н5	Н6
Толщина подливки „б" по сечению: мм	над рыбкой	30	34	36	39	36	34	30
	в пролете		42-50	50-52	52-55	55-52	52-50	50-42

Рис. 9

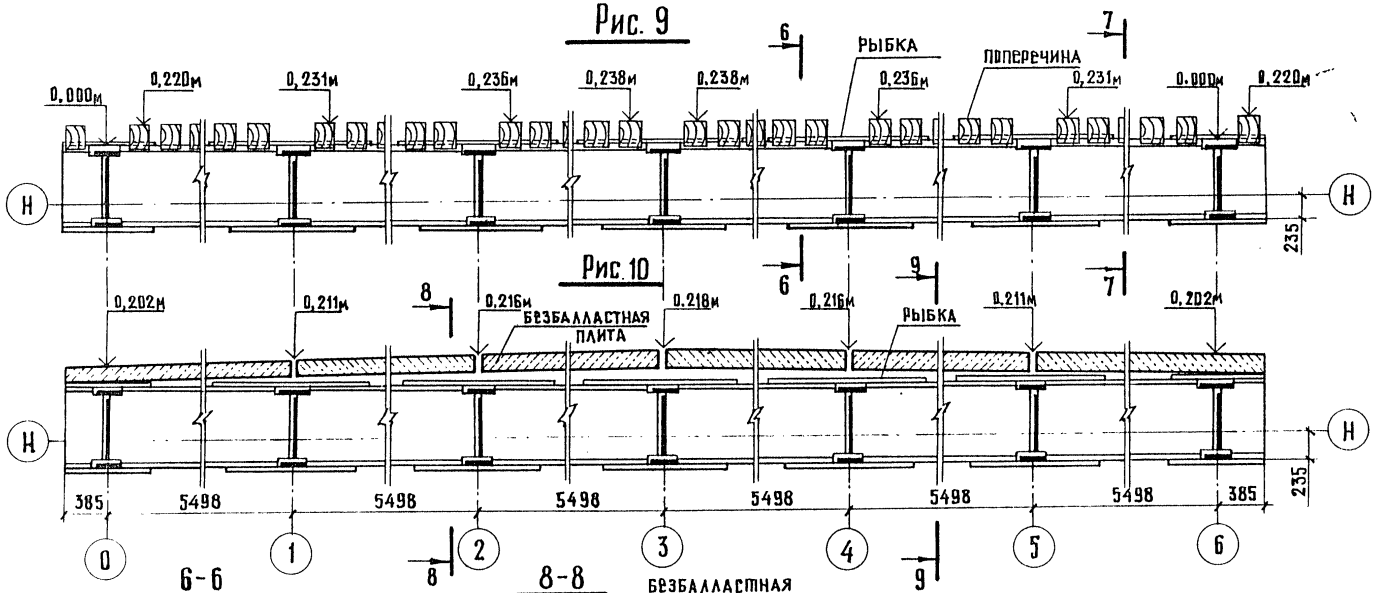

Таблица 11

Наименование узла	Н0	Н2	Н4	Н6
Строительный подъем „У" по круговой кривой, мм	0	10	10	0
Ординаты прогиба от постоянной нагрузки	0	6	6	0
Ординаты прогиба от постоянной и 40% временной нагрузок	0	14	14	0
От постоянной нагрузки с учетом строительного подъема	0	4	4	0

Рис. 10

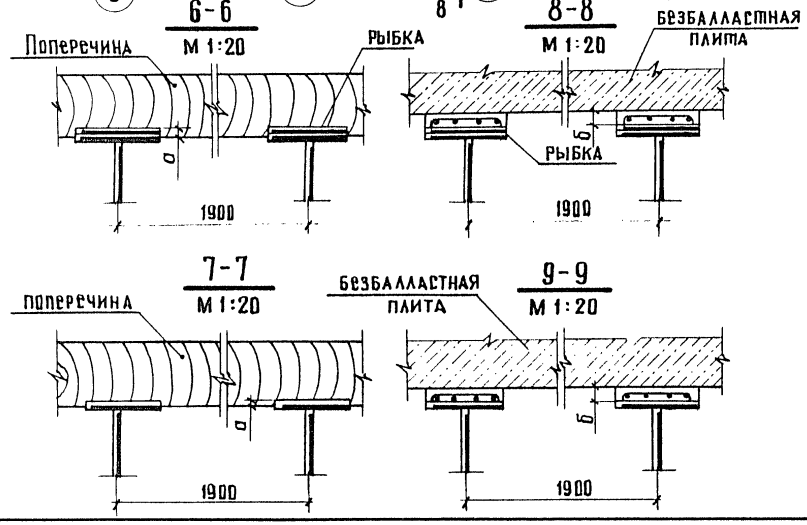

ГЛ. ИНЖ. ИН-ТА	Журавов	
Н. КОНТР.	Прославская	
НАЧ. ОТД.	Монов	
ГЛ. СПЕЦ.	Гитман	
ГИП	Френкель	
РУК. ГР.	Астахова	

3.501.2-139.1-1-000.000 ВО

Пролетные строения для железнодорожных мостов с ездой понизу пролетами 33-110 м

Пролетное строение $l_р$=33,0 м

Стадия	Лист	Листов
Р	47	

Общий вид (окончание)

ГИПРОТРАНСМОСТ

Копировал

Формат А3

25510-04

Инв. № подл. 113801 | Подпись и дата | Взам. инв. №

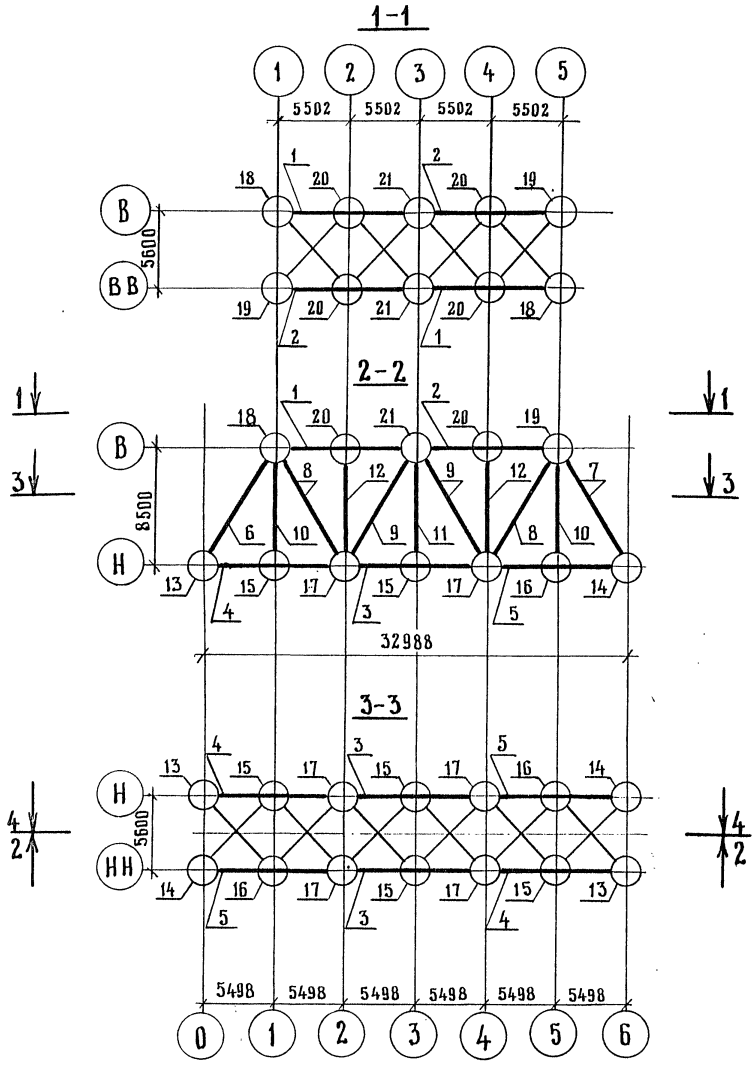

Гл.инж.ин-та	Журавов		3.501.2-139.1-1-100.000
Н. контр.	Пославская		Пролетные строения для железнодорожных мостов с ездой понизу пролетами 33-110 м
Нач.отд.	Монов		Пролетное строение $l_р$=33,0 м; Стадия: Р; Лист: 48; Листов:
Гл.спец.	Гитман		Схема расположения сборных элементов главных ферм
ГИП	Френкель		Гипротрансмост
Рук. гр.	Астахова		
Инж.	Юркин		

Инв. № подл. | Подпись и дата | Взам. инв. №
113802

Копировал

Формат А3

25510-04 50

Марка, поз.	Обозначение	Наименование	Кол.	Масса ед., кг	Примечание
		Пояс верхний			
1	3.501.2-139.1-7-101.000 – 01	ВП 2	2	1738,8	
2	– 02	ВП 2н	2	1738,8	
		Пояс нижний			
3	3.501.2-139.1-7-102.000	НП2	2	1770,4	
4	-01	НП1	2	1826,2	
5	-02	НП1н	2	1826,2	
		Раскосы			
6	3.501.2-139.1-7-103.000	Р1	2	1512,6	
7	-01	Р9	2	1512,6	
8	3.501.2-139.1-7-105.000	Р4	4	897,5	
9	-04	Р8	4	897,5	
		Подвески			
10	3.501.2-139.1-7-106.000	П1	4	597,3	
11	-01	П2	2	642,1	
		Стойка			
12	3.501.2-139.1-7-107.000	С1	4	579,2	
		Узлы главных ферм			
13	3.501.2-139.1-6-108.000	ГФ 1	2	849,1	
14	-01	ГФ 1н	2	849,1	
15	3.501.2-139.1-6-110.000	ГФ 3	4	178,1	

Марка, поз	Обозначение	Наименование	Кол.	Масса ед., кг	Примечание
16	3.501.2-139.1-6-110.000-01	ГФ 3н	2	178,1	
17	3.501.2-139.1-6-111.000	ГФ 5	4	506,8	
18	3.501.2-139.1-6-114.000	ГФ 8	2	936,5	
19	-01	ГФ 8н	2	936,5	
20	3.501.2-139.1-6-115.000	ГФ 9	4	178,6	
21	3.501.2-139.1-6-117.000	ГФ 11	2	539,0	

Гл.инж.инст.	Журавов	
Н.контр.	Пославская	
Нач.отд.	Монов	
Гл.спец.	Гитман	
ГИП	Френкель	
Рук.гр.	Астахова	
Инж.	Юркин	

3.501.2 – 139.1 – 1 – 100.000

Пролетные строения для железнодорожных мостов с ездой понизу пролетами 33–110 м

Пролетное строение $l_р$ = 33,0 м	Стадия	Лист	Листов
	Р	49	

Схема расположения сборных элементов главных ферм

Гипротрансмост

Копировал

Формат А3

25510-04 51

Инв. № подл. | 113802 | Подпись и дата | Взам. инв. №

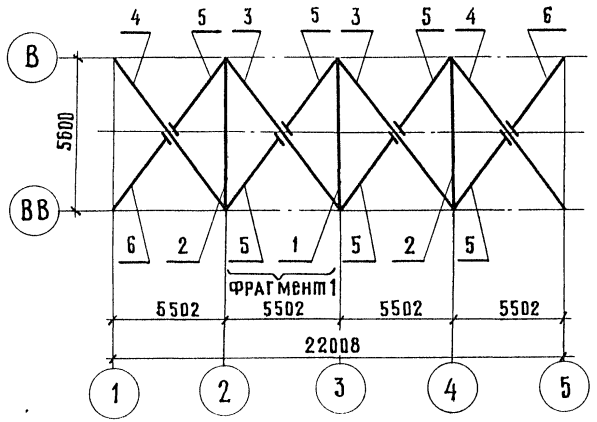

Фрагмент 1
М 1:100

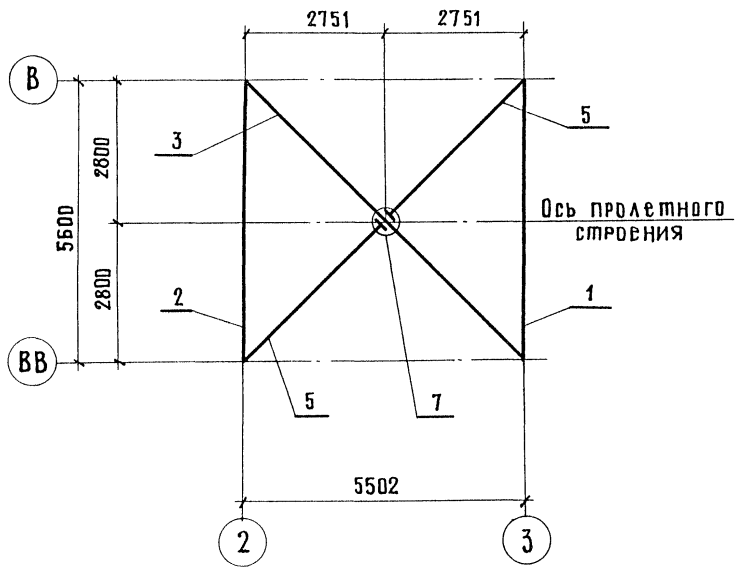

Марка, поз.	Обозначение	Наименование	Кол.	Масса ед., кг.	Примечание
		Распорки			
1	3.501.2-139.1-7-201.000	РС1	1	316,0	
2	-01	РС2	2	316,0	
		Диагонали			
3	3.501.2-139.1-7-202.000	ДВС1	2	429,3	
4	-01	ДВС2	2	429,3	
		Полудиагонали			
5	3.501.2-139.1-7-203.000	ПВС1	6	207,6	
6	-01	ПВС2	2	207,6	
7	3.501.2-139.1-6-204.000	Узел ПС1	4	50,4	

Гл. инж. инс.	Журавов	
Н. контр.	Преславская	
Нач. отд.	Монов	
Гл. спец.	Гитман	
ГИП	Френкель	
Рук. гр.	Астахова	
Ст. инж.	Лобанова	п/п

3.501.2-139.1-1-200.000

Пролетные строения для железнодорожных мостов с ездой понизу пролетами 33-110 м

Пролетное строение $l_р$ = 33,0 м

Стадия	Лист	Листов
Р	50	

Схема расположения сборных элементов верхних связей

ГИПРОТРАНСМОСТ

Копировал

Формат А3

Инв. № подл.	Подпись и дата	Взам. инв. №
113804		

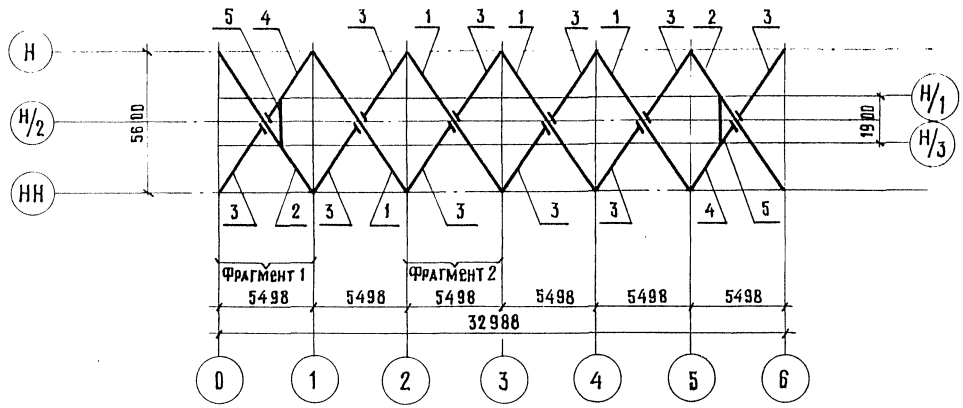

Фрагмент 1
М 1:100

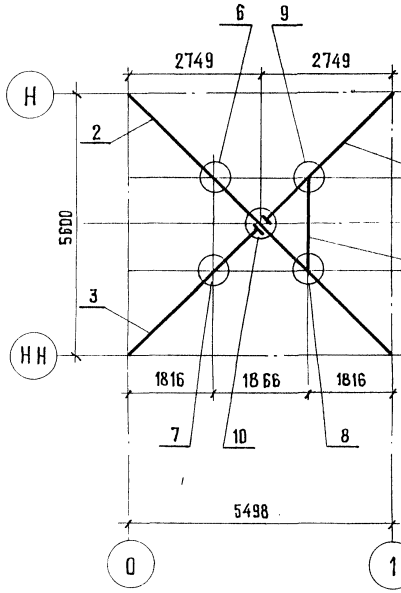

Фрагмент 2
М 1:100

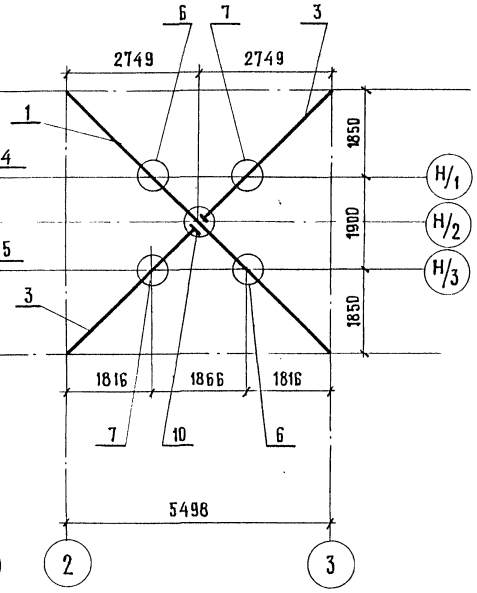

Марка, поз.	Обозначение	Наименование	Кол.	Масса ед., кг	Примечание
		Диагонали			
1	3.501.2-139.1-7-301.000	ДНС 1	4	169,8	
2	-01	ДНС 2	2	169,8	
		Полудиагонали			
3	3.501.2-139.1-7-303.000	ПНС 1	10	82,1	
4	-01	ПНС 2	2	82,1	
5	3.501.2-139.1-7-305.000	Распорка РД 1	2	37,1	
		Узлы			
6	3.501.2-139.1-6-306.000	СБ 1	10	15,7	
7	-01	СБ 1 н	10	15,7	
8	3.501.2-139.1-6-308.000	СР 1	2	69,5	
9	-01	СР 1 н	2	69,5	
10	3.501.2-139.1-6-310.000	ПС 2	6	33,0	

Гл. инж. инс.	Журавов	
Н. контр.	Леднева	
Нач. отд.	Монов	
Гл. спец.	Гитман	
ГИП	Френкель	
Рук. гр.	Астахова	
Инж.	Юркин	

3.501.2 - 139.1-1 - 300.000

Пролетные строения для железнодорожных мостов с езди понизу пролетами 33-110 м

Пролетное строение $\ell_р$=33,0 м

Стадия	Лист	Листов
Р	51	

Схема расположения сборных элементов нижних связей

ГИПРОТРАНСМОСТ

Копировал

Формат А3

25510-04 53

Взам. инв. № | Подпись и дата | Инв. № подл. 113805

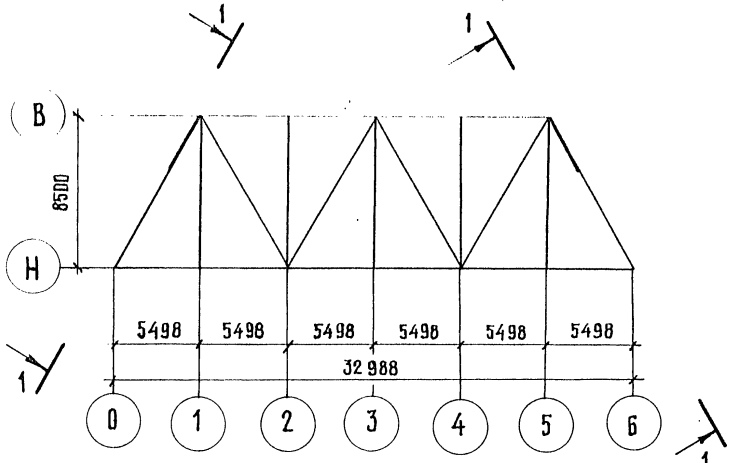

1-1 повернуто

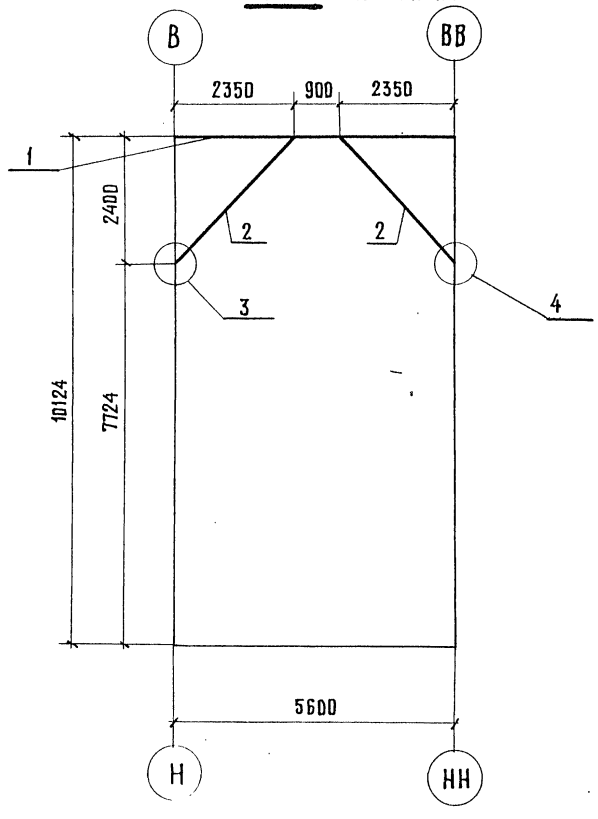

Марка, поз.	Обозначение	Наименование	Кол.	Масса ед., кг	Примечание
1	3.501.2-139.1-7-401.000	Распорка РТ1	2	757,2	
2	3.501.2-139.1-7-402.000	Подкос ПП31	4	140,2	
		Узлы			
3	3.501.2-139.1-6-403.000	ПР1	2	45,6	
4	-01	ПР1н	2	45,6	

Гл. инж. инс.	Журавов	
Н. контр.	Лославская	
Нач. отд.	Монов	
Гл. спец.	Гитман	
ГИП	Френкель	
Рук. гр.	Астахова	
Ст. инж.	Лобанова	и/и

3.501.2-139.1-1-400.000

Пролетные строения для железнодорожных мостов с ездой понизу пролетами 33-110 м.

Пролетное строение $\ell_р$ = 33,0 м

Стадия	Лист	Листов
Р	52	

Схема расположения сборных элементов портальных связей

ГИПРОТРАНСМОСТ

Копировал

Формат А3

25510-04 54

Инв. № подл. | Подпись и дата | Взам. инв. №

113806

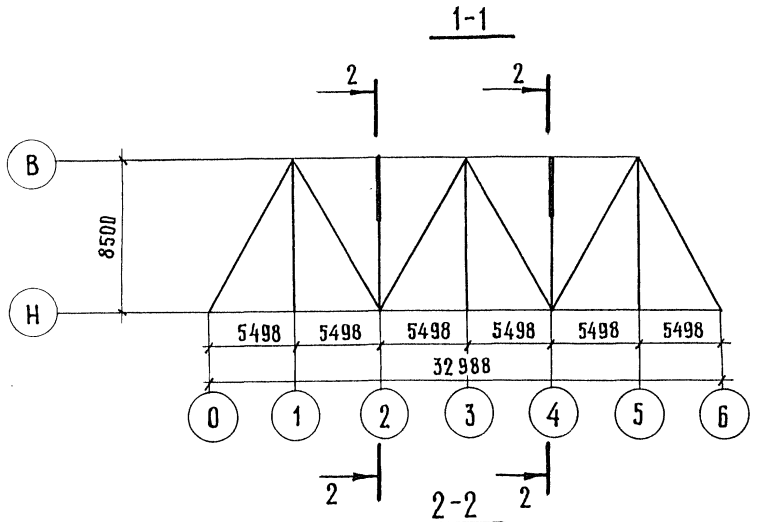

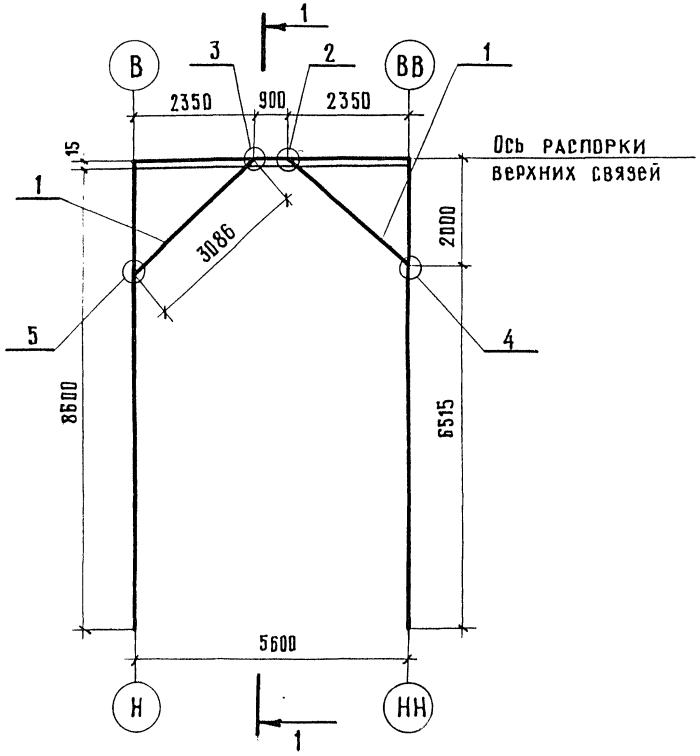

Марка, поз.	Обозначение	Наименование	Кол.	Масса ед., кг	Примечание
1	3.501.2-139.1-7-501.000	Подкос ППС1	4	49,3	
		Узлы			
2	3.501.2-139.1-6-502.000	РП1	2	38,2	
3	-01	РП1н	2	38.2	
4	3.501.2-139.1-6-503.000	СП1	2	34,8	
5	-01	СП1н	2	34.8	

Гл. инж. инст.	Нуравов	
Н. контр.	Пославская	
Нач. отд.	Монов	
Гл. спец.	Гитман	
ГИП	Френкель	
Рук. гр.	Астахова	
Инж.	Юркин	

3.501.2-139.1-1-500.000

Пролетные строения для железнодорожных мостов с ездой понизу пролетами 33-110 м

Пролетное строение $\ell_р$=33,0 м

Стадия	Лист	Листов
Р	53	

Схема расположения сборных элементов поперечных связей

ГИПРОТРАНСМОСТ

Инв. № подл. | 113807 | Подпись и дата | Взам. инв. №

Копировал

Формат А3

25510-04 55

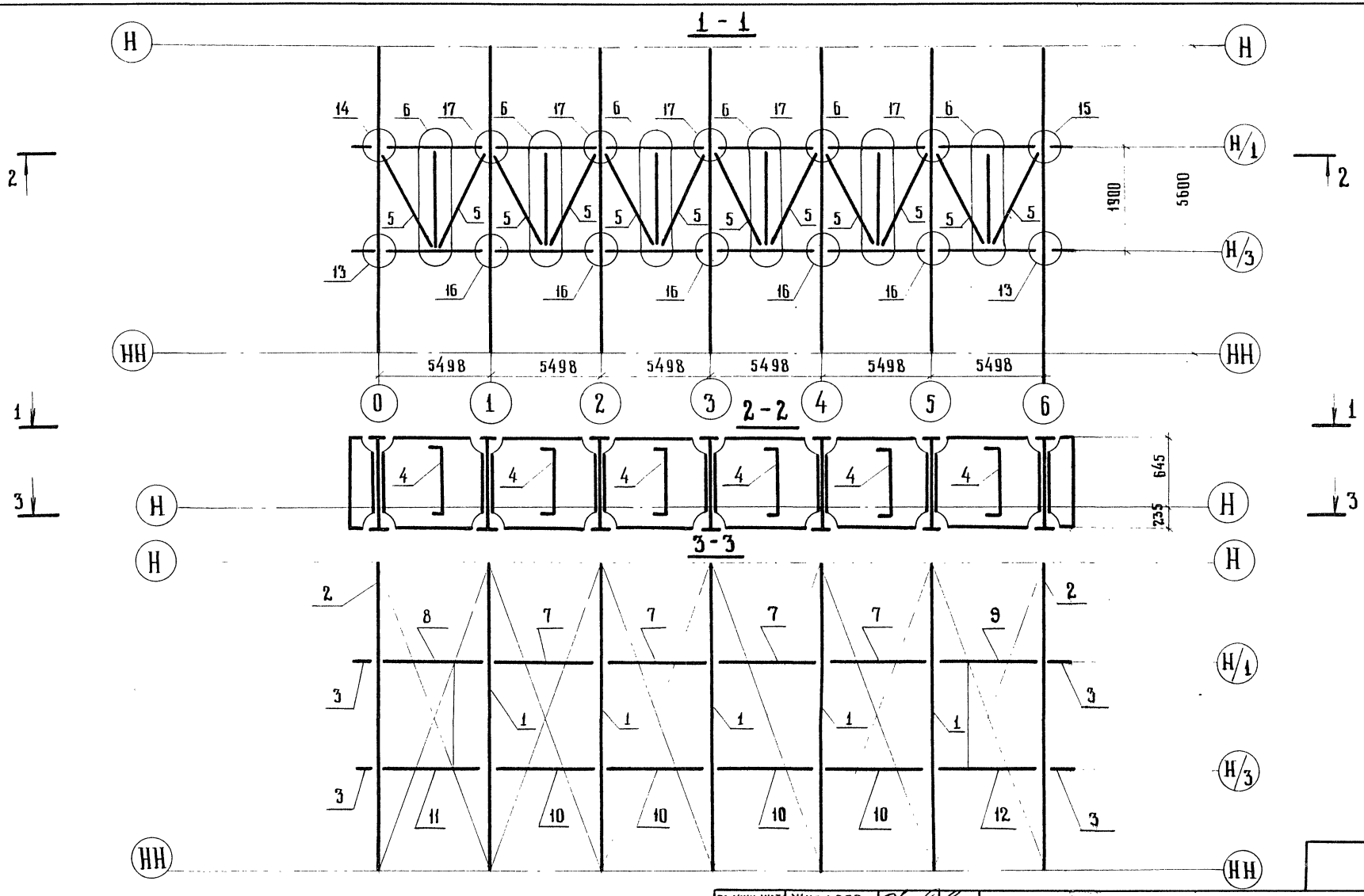

ГА. ИНЖ. ИНТА	Журавов	
Н. КОНТР.	Прославская	
НАЧ. ОТД.	Монов	
ГА. СПЕЦ.	Гитман	
ГИП	Френкель	
РУК. ГР.	Астахова	
ВЕД. ИНЖ	Ярлыкова	
ИНЖ.	Юркин	

3.501.2-139.1-1-600.000

Пролетные строения для железнодорожных мостов с ездой понизу пролетами 33-110 м

Пролетное строение $l_р$=33,0м

Стадия	Лист	Листов
Р	54	

Схема расположения сборных элементов проезжей части

Гипротрансмост

Инв. № подл. | Подпись и дата | Взам. инв. №
113 808

25510-04 56

Копировал Киселева

Формат А3

Марка, поз.	Обозначение	Наименование	Кол.	Масса ед. кг	Примечание
		Балки поперечные			
1	3.501.2-139.1-7-601.000	ПБ1	5	1302,6	
2	01	ПБ2	2	1406,3	
3	3.501.2-139.1-7-602.000	Балка продольная ПРБ1	4	86,2	
4	3.501.2-139.1-7-605.000	Распорка РПБ1	6	108,1	
5	3.501.2-139.1-7-606.000	Диагональ ДСП1	12	47,2	
6	3.501.2-139.1-6-607.000	Узел СПЧ1	6	54,8	
	Переменные данные для исполнений				
		3.501.2-139.1-1-600.000			
		Балки продольные			
7	3.501.2-139.1-7-603.000	ПРБ2	4	970,7	
8	-03	ПРБ4	1	970,7	
9	-04	ПРБ4н	1	970,7	
10	-10	ПРБ8	4	970,7	
11	-13	ПРБ10	1	970,7	
12	-14	ПРБ10н	1	970,7	
		Узлы			
13	3.501.2-139.1-608.000	СПБ1	2	86,2	
14	-01	СПБ2	1	115,4	
15	-02	СПБ2н	1	115,4	

Марка, поз.	Обозначение	Наименование	Кол.	Масса ед. кг	Примечание
16	3.501.2-139.1-6-609.000	СПБ10	5	147,0	
17	-01	СПБ11	5	201,4	
		3.501.2-139.1-1-600.000-01			
		Балки продольные			
7	3.501.2-139.1-7-603.000 05	ПРБ5	4	970,7	
8	-08	ПРБ7	1	970,7	
9	-09	ПРБ7Н	1	970,7	
10	-15	ПРБ11	4	970,7	
11	-18	ПРБ13	1	970,7	
12	-19	ПРБ13Н	1	970,7	
		Узлы			
13	3.501.2-139.1-6-608.000-03	СПБ3	2	77,1	
14	-04	СПБ4	1	106,3	
15	-05	СПБ4Н	1	106,3	
16	3.501.2-139.1-6-609.000-02	СПБ9	5	129,0	
17	-03	СПБ10	5	183,5	

Инв. № подл. | Подпись и дата | Взам. инв. №

113 808

ГА. ИНЖ. ИНТ	Журавов	
Н. контр.	Лославская	
Нач. отд.	Монов	
Рд. спец.	Гитман	
ГИП	Френкель	
Рук. гр.	Астахова	
Вед. инж.	Ярлыкова	
Инженер	Юркин	

3.501.2-139.1-1-600.000

Пролетные строения для железнодорожных мостов с ездой понизу пролетами 33-110 м

Пролетное строение $l_р$=33,0м	Стадия	Лист	Листов
	Р	55	

Схема расположения сборных элементов проезжей части

Гипротрансмост

Копировал Киселева

Формат А3

25510-04 57

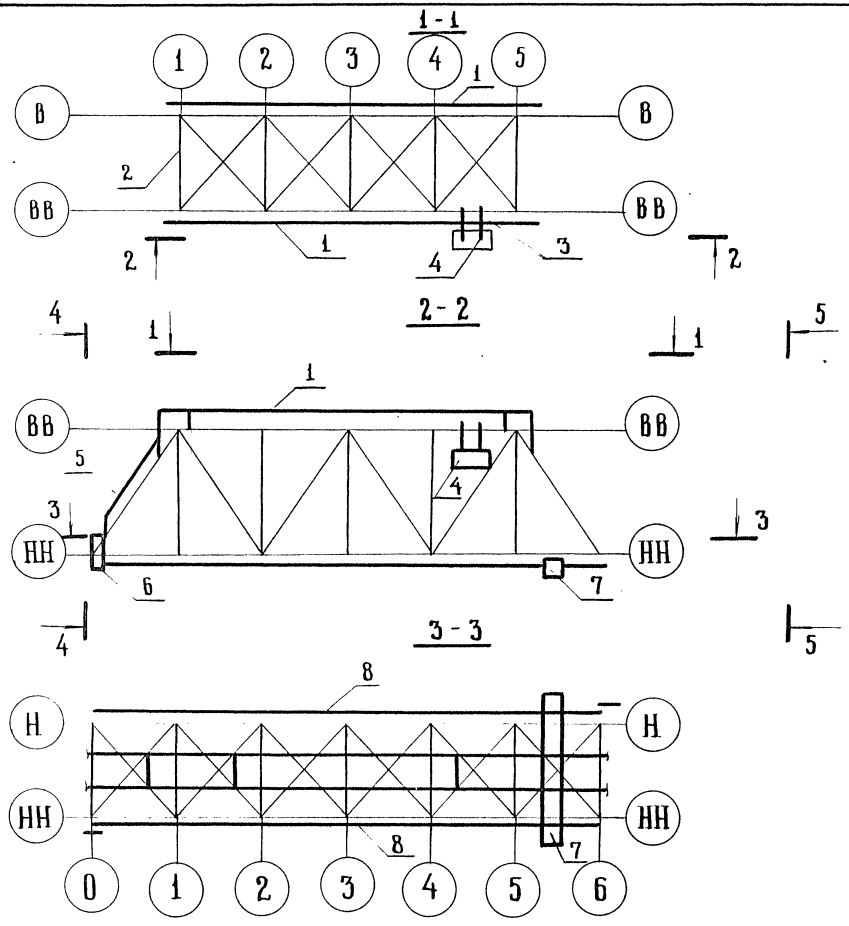

Марка, поз.	Обозначение	Наименование	Кол.	Масса, кг	Примечание
1	3.501.2-139.1-1-710.000	Ход по верхнему поясу	1	1577,9	
2	3.501.2-139.1-7-720.000	Ход по трубчатой			
		распорке-ХТР1	2	335,2	
3	3.501.2-139.1-7-730.000	Балка переносная БСП1	2	42,1	
4	3.501.2-139.1-7-740.000	Люлька самоподъемная ЛСС1	1	286,4	
5	3.501.2-139.1-7-750.000	Лестница по опорному			
		раскосу ЛОР1	2	594,0	
6	3.501.2-139.1-7-760.000	Сход на опору ССО1	2	134,2	
7	3.501.2-139.1-7-770.000	Тележка смотровая ТС1	1	2027,1	
8	3.501.2-139.1-1-780.000	Путь катания нижней			
		смотровой тележки	1	1697,2	

Гл.инж.инта	Журавов	
Н.контр.	Послаевская	
Нач.отд.	Монов	
Гл.спец.	Гитман	
ГИП	Френкель	
Рук.гр.	Астахова	
Вед.инж.	Ярлыкова	

3.501.2-139.1-1-700.000

Пролетные строения для железнодорожных мостов с ездой понизу пролетами 33-ном

Пролетное строение $l_р$=33,0м

Стадия	Лист	Листов
Р	56	

Схема расположения смотровых приспособлений

Гипротрансмост

Инв.№ подл. | Подпись и дата | Взам.инв.№ 113 873

Копировал Киселева

Формат А3

25510-04 58

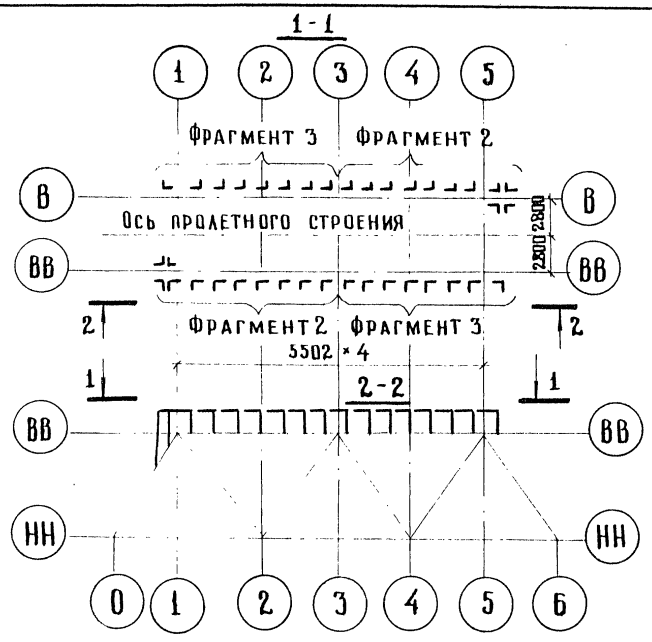

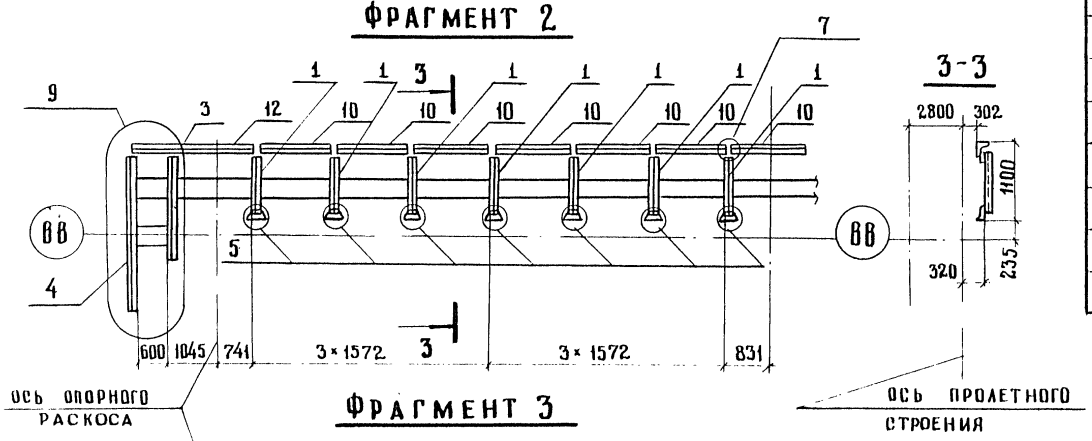

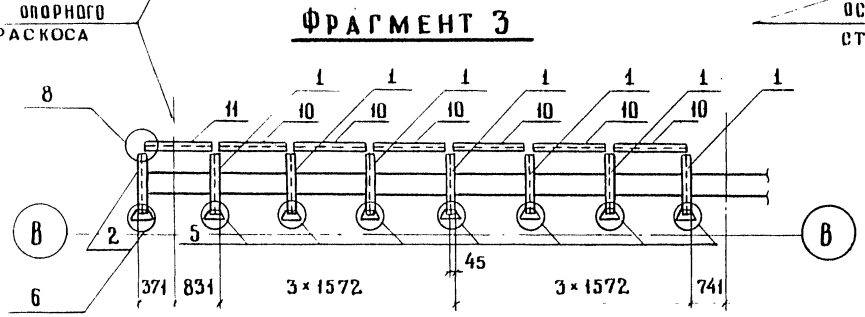

Марка поз.	Обозначение	Наименование	Кол	Масса ед. кг	Примечание
		Стойки			
1	3.501.2-139.1-7- 710. 100	СС1	28	12,2	
2	– 02	СС3	2	11,2	
3	– 03	СС4	4	24,7	
4	– 04	СС 5	4	39,9	
		Узлы			
5	3.501.2-139.1-6-710. 200	УХ1	28	5,6	
6	– 01	УХ2	2	5,6	
7	3.501.2-139.1-6-710. 300	УХ3	28	0,52	
8	3.501.2-139.1-6-710. 400	УХ4	2	0,26	
9	3.501.2-139.1-6-710. 500-02	УХ5	2	157,9	
		Поручни			
10	3. 501. 2 - 139. 1-7-710. 700	ПМП1	26	14,9	
11	– 01	ПМП2	2	10,7	
12	–07	ПМП	2	23,9	

Гл. инж. инд.	Журавов		3. 501. 2 – 139. 1 – 1 – 710. 000
Н. контр.	Ярославская		Пролетные строения для железнодорожных мостов с ездой понизу пролетами 33–110 м
Нач. отд.	Монов		
Гл. спец.	Гитман		Пролетное строение $\ell_р$=33,0 м — Стадия: Р; Лист: 57; Листов:
ГИП	Френкель		
Рук. гр.	Астахова		Схема расположения сборных элементов хода по верхнему поясу — Гипротрансмост
Вед. инж.	Ярыкова		

Копировал Киселева

Формат А3

25510-04 59

Инв. № подл. 113 967 | Подпись и дата | Взам. инв. №

1-1

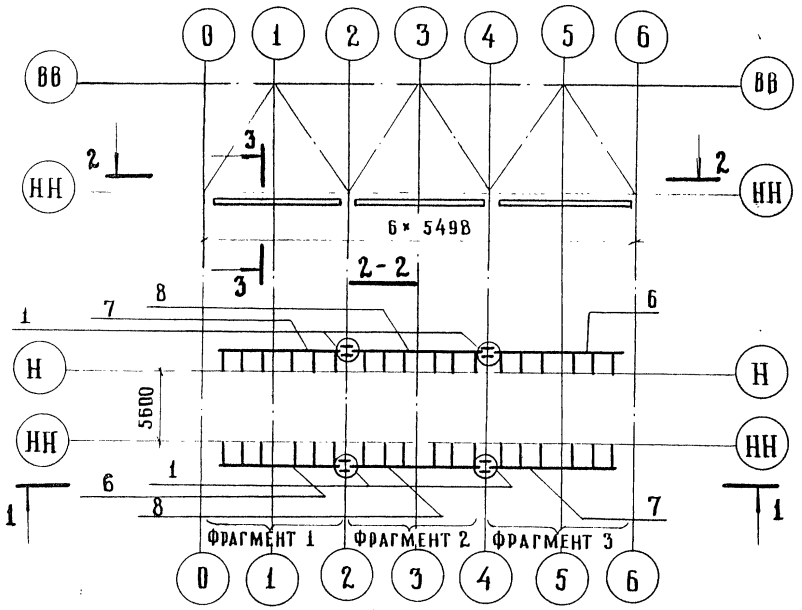

Фрагмент 1
М 1:100

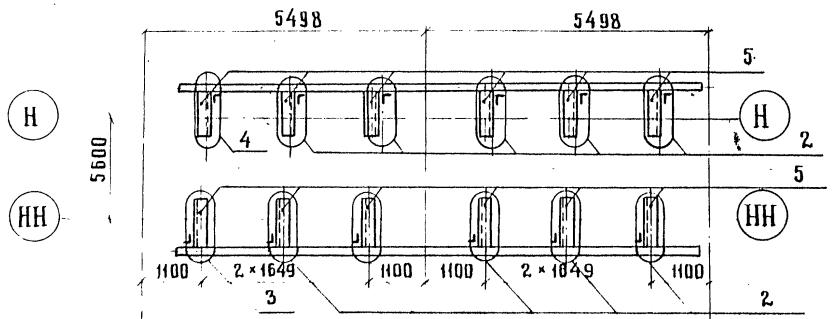

3-3
М 1:20

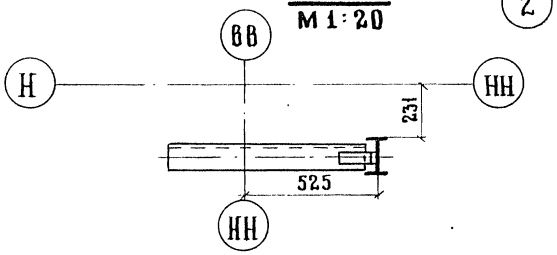

Фрагмент 2
М 1:100

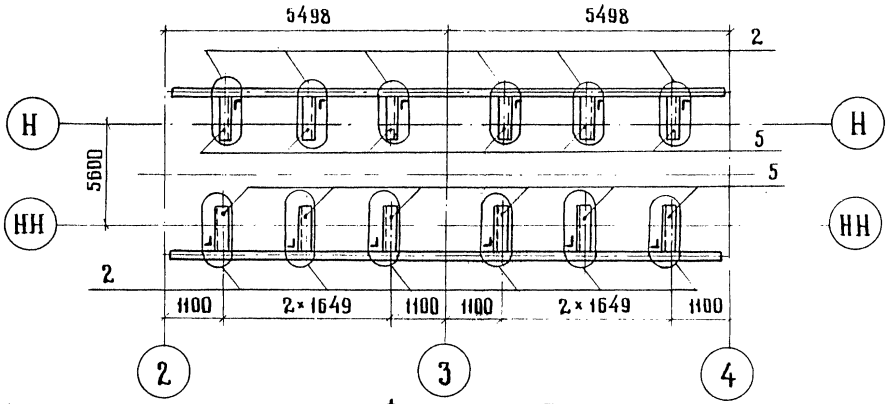

Фрагмент 3
М 1:100

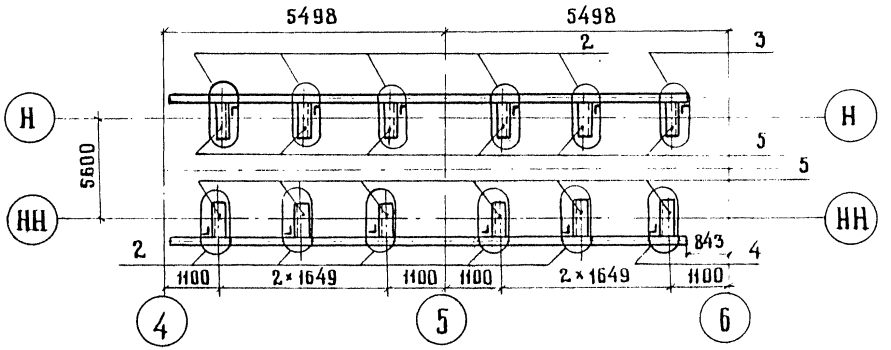

ГА. ИНЖ. ИНТА	Журавов		
Н. КОНТР.	Поспавская		
НАЧ. ОТД.	Монов		
ГА. СПЕЦ.	Гитман		
ГИП	Френкель		
РУК. ГР.	Астахова		
ВЕД. ИНЖ.	Ярыкова		

3.501.2-139.1-1-780.000

Пролетные строения для железнодорожных мостов с ездой понизу пролетами 33-110м

Пролетное строение $l_р$=33,0 м	Стадия	Лист	Листов
	Р	58	

Схема расположения сборных элементов путей катания нижней смотровой тележки

ГИПРОТРАНСМОСТ

Копировал Киселева

Формат А3

25570-04 60

Инв № подл. 113968 | Подпись и дата | Взам. инв. №

Марка, поз.	Обозначение	Наименование	Кол.	Масса ед., кг	Примечание
		Узлы			
1	3.501.2-139.1-6 - 780.100	УС1	4	17,9	
2	3.501.2-139.1-6 - 780.200	УК1	32	3,8	
3	-01	УК2	2	5,0	
4	-02	УК3	2	5,0	
5	3.501.2-139.1-7- 780.300	Консоль КПК1	36	17,4	
		Пути катания			
6	3.501.2-139.1-7-780.400	ПК1	2	139,1	
7	-01	ПК2	2	139,1	
8	-04	ПК5	2	150,6	

Инв. № подл.	Подпись и дата	Взам. инв. №	
113968			

Гл. инж. инд.	Журавов	
Н. контр.	Пославская	
Нач. отд.	Монов	
Гл. спец.	Гитман	
ГИП	Френкель	
Рук. гр.	Астахова	
Вед. инж.	Ярлыкова	

3.501.2 - 139.1 -1 - 780.000

Пролетные строения для железнодорожных мостов с ездой понизу пролетами 33-110м

Пролетное строение $\ell_р$=33,0м.

Стадия	Лист	Листов
Р	59	

Схема расположения сборных элементов путей катания нижней смотровой тележки

ГИПРОТРАНСМОСТ

Копировал

Формат А3

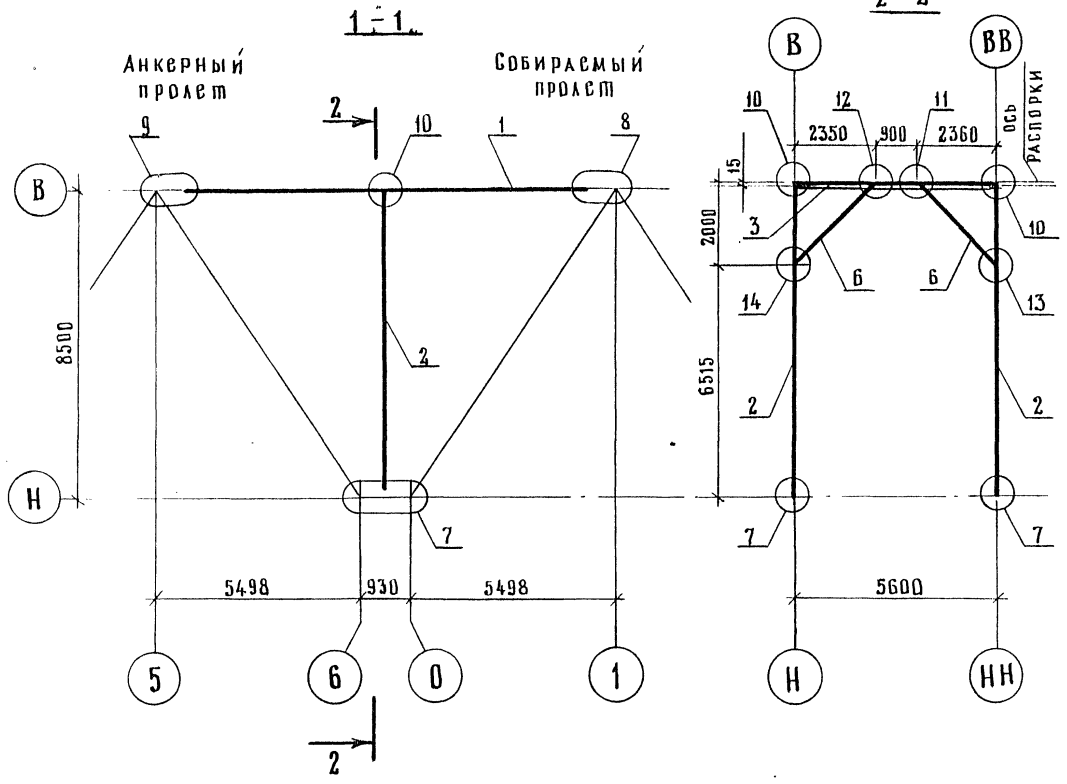

Марка, поз.	Обозначение	Наименование	Кол.	Масса ед., кг	Примечание
1	3.501.2 - 139.1-7-801.000	Пояс верхний ВП6	2	1657,6	
2	3.501.2 - 139.1-7-107.000	Стойка 01	2	579,2	
3	3.501.2 - 139 1-7-802.000	Распорка РС31	1	363,7	
4	3.501.2 - 139 1-7-202.000	Диагональ ДВС1	2	429,3	
5	3.501.2 - 139 1-7-203.000	Полудиагональ ПВС1	4	207,5	
6	3.501.2 - 139 1-7-501.000	Подкос ППС 1	2	49,3	
		Узлы			
7	3.501.2 - 139.1-6-803.000	НС1	2	317,3	
8	3.501.2 - 139.1-6-804.000	ВС1	2	65,5	
9	-01	ВС1н	2	65,5	
10	3.501.2 - 139.1-6-115.000	ГФ9	2	178,6	
11	3.501.2 - 139.1-6-502.000	РП1	1	38,2	
12	-01	РП1н	1	38,2	
13	3.501.2 - 139 1-6-503.000	СП1	1	34,8	
14	-01	СП1н	1	34,8	
15	3.501.2 - 139 1-6-204.000	ПС1	2	50,4	

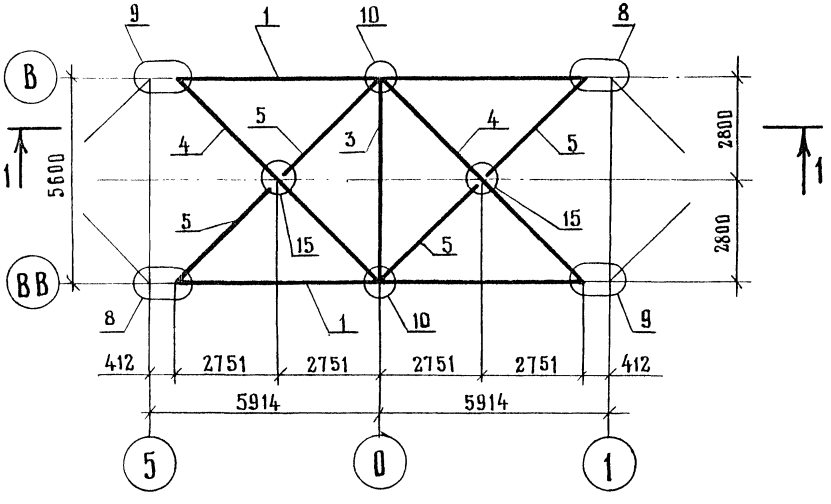

Гл.инж.инт.	Журавов	
Н.контр.	Пославская	
Нач.отд.	Монов	
Гл.спец.	Гитман	
ГИП	Френкель	
Рук.гр.	Астахова	
Инж.	Юркин	

3.501.2 - 139.1 - 1 - 800.000

Пролетные строения для железнодорожных мостов с ездой понизу пролетами 33 - 110 м

Пролетное строение l_p = 33,0 м

Стадия	Лист	Листов
Р	60	

Схема расположения сборных элементов для навесного монтажа

Гипротрансмост

Инв. № подл. 113970 | Подпись и дата | Взам. инв. №

Копировал

Формат А3

25510-04 62

Схема 1.1 Расположения элементов консолей и коробов

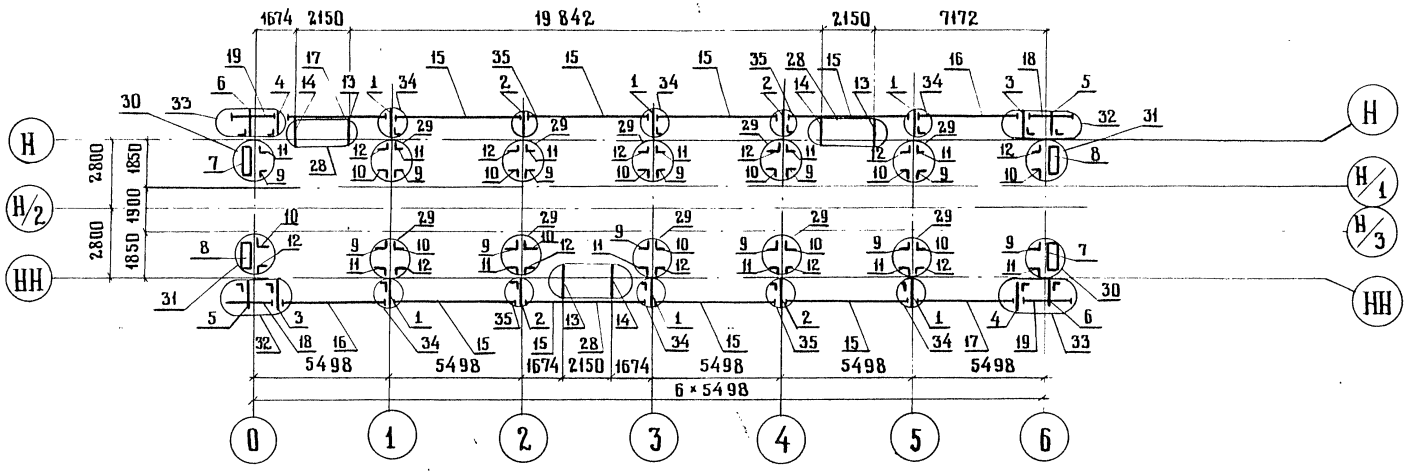

Схема 1.2 Расположения сборных элементов перильного ограждения

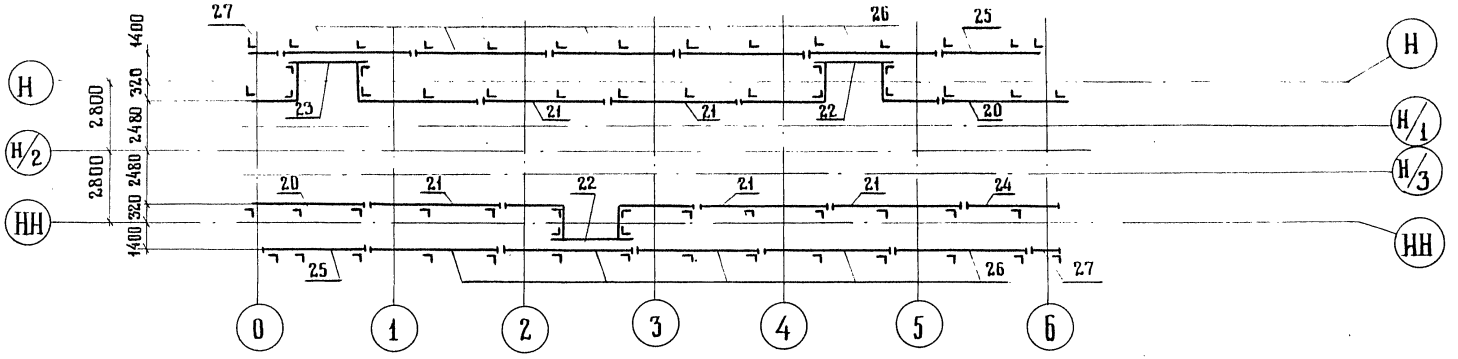

ГА.ИНЖ.ИНТА	Журавов	
Н. контр.	Пославская	
Нач. отд.	Монов	
Гл. спец.	Гитман	
ГИП	Френкель	
Рук. гр.	Астахова	
Ст. инж.	Лобанова	

3.501.2-139.1-1-910.000

Пролетные строения для железнодорожных мостов с ездой понизу пролетами 33-110 м

Пролетное строение $l_р$= 33,0 м	Стадия	Лист	Листов
	Р	61	

Схема 1 Расположения сборных элементов мостового полотна

Гипротрансмост

Копировал Киселева

25570-04 63

Формат А3

Инв. № подл. | Подпись и дата | Взам. инв. №

114 171

Марка, поз.	Обозначение	Наименование	Кол.	Масса ед., кг	Примечание
		Консоли			
1	3.501.2-139. 1-7- 910.100	К1	6	45,0	
2	-01	К2	4	45,0	
3	-02	К3	2	45,0	
4	-03	К4	2	45,0	
5	-04	К5	2	32,9	
6	-05	К6	2	32,9	
7	3.501.2-139. 1-7- 910.200	К7	2	37,8	
8	-01	К7н	2	37,8	
9	3.501.2-139.1-7 - 910.210	К8	12	18,6	
10	-01	К8н	12	18,6	
11	-02	К9	12	23,4	
12	-03	К9н	12	23,4	
13	3.501.2-139.1-7- 910.300	К10	3	34,6	
14	-01	К10н	3	34,6	
		Короба коммуникаций			
15	3.501.2-139. 1-7- 910.400	КК1	8	384,5	
16	-01	КК2	2	321,1	
17	-02	КК3	2	319,5	
18	3.501.2-139. 1-7-910.500	КК6	2	174,8	
19	-01	КК7	2	187,1	
		Ограждение перильное			
20	3.501.2-139. 1-6 - 910.600	ОП1	2	110,4	
21	-02	ОП3	5	106,7	
22	3.501.2-139.1-6-910.600-03	ОП4	2	206,5	
23	-05	ОП6	1	265,1	
24	-07	ОП8	1	98,5	
25	-10	ОП11	2	103,2	
26	-12	ОП13	10	110,3	
27	-13	ОП14	2	33,3	
		Узлы			
28	3.501.2-139. 1-6 - 910.700	УК1	3	13,7	
29	3.501.2-139.1-6 - 910.800	УК2	10	3,5	
30	-01	УК3	2	5,3	
31	-02	УК3Н	2	5,3	
32	3.501.2-139.1-6-910.900	УК4	2	4,0	
33	-01	УК4Н	2	4,0	
34	-02	УК5	6	2,2	
35	-03	УК6	4	4,0	

Гл. инж. инж.	Журавов	
Н. контр.	Пославская	
Нач. отд.	Монов	
Гл. спец.	Гитман	
ГИП	Френкель	
Рук. гр.	Астахова	
Вед. инж.	Ярлыкова	

3.501.2-139.1-1-910.000

Пролетные строения для железнодорожных мостов с ездой понизу пролетами 33-110 м.

Пролетное строение l_p = 33,0 м

Стадия	Лист	Листов
Р	62	

Схема 1 расположения сборных элементов мостового полотна

ГИПРОТРАНСМОСТ

Копировал

Формат А3

25510-04 64

Инв. № подл. 114171 | Подпись и дата | Взам. инв. №

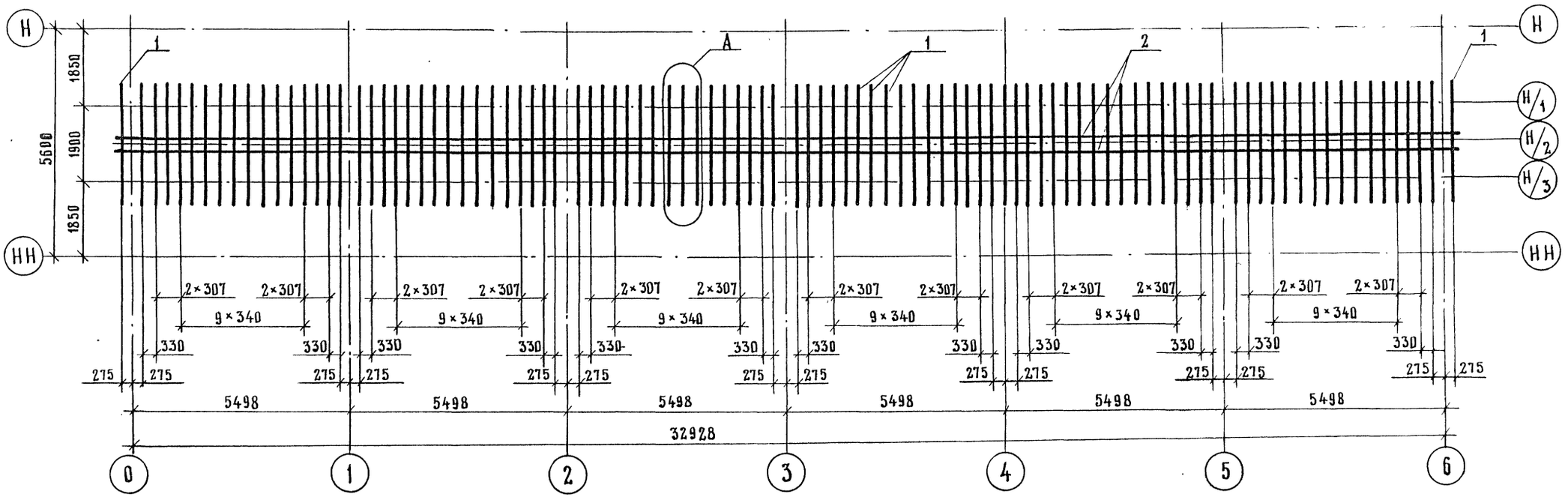

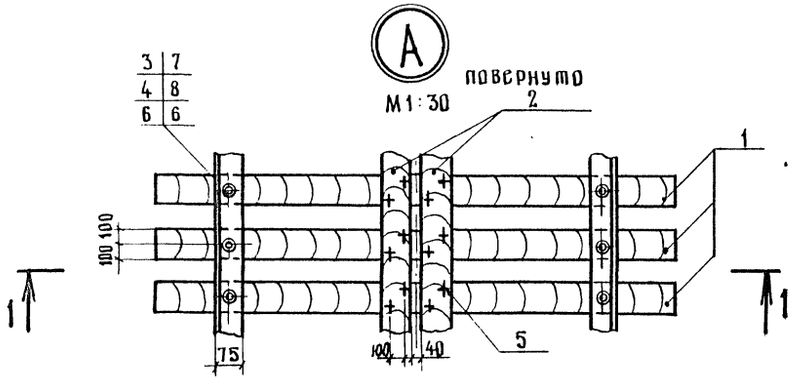

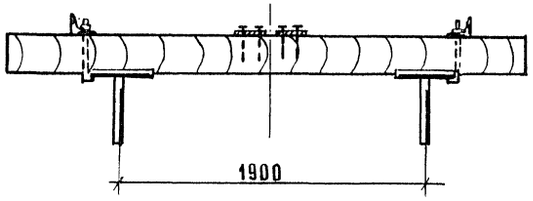

Гл.инж.ин-та	Журавов	
Н.контр.	Пославская	
Нач.отд.	Монов	
Гл.спец.	Гитман	
ГИП	Френкель	
Рук.гр.	Астахова	
Инж.	Юркин	
Инж.	Ларина	

3.501.2-139.1-1-920.000

Пролетные строения для железнодорожных мостов с ездой понизу пролетами 33-110 м

Пролетное строение $l_р$ = 33,0 м	Стадия	Лист	Листов
	Р	63	

Схема 2 расположения сборных элементов мостового полотна

Гипротрансмост

Инв.№ подл. 114049 | Подпись и дата | Взам. инв.№

Копировал

Формат А3
25510-04 65

Марка, поз.	Обозначение	Наименование	Кол.	Масса ед.кг.	Примечание
1	ГОСТ 8486-66	Брус мостовой			
		200×240×3250			
		сосна или лиственница			объем 1 шт
		I сорта	98	117,0	0,156 м³
2	ГОСТ 8486-66	Доска настила			
		200×30			
		ℓ = 33800			общий объем
		сосна	2	121,7	0,408 м³
3	ГОСТ 4028-63	Гвоздь К 4,0×120			общая масса
		Ст.0 ГОСТ 380-71*	392	0,012	4,6 кг
4	ТУ 32 ЦП-395-74	Шайба 22			
		Ст 3 ГОСТ 380-71*	196	0,06	
	Переменные данные для исполнений				
		3.501.2-139.1-1-920.000-00.01			
5	ТУ 32 ЦП-395-74	Болт лапчатый М22			
		ℓ = 300			
6	ТУ 32 ЦП-395-74	В Ст 3 сп 4 ГОСТ 380-71*	196	1,6	
		Гайка М 22			
		В Ст 3 сп 4 ГОСТ 380-71*	196	0,1	
		3.501.2-139.1-1-920.000-00.02			
5	ТУ 32 ЦП-395-74	Болт лапчатый М22			
		ℓ = 300			
		Сталь 09Г2-15 ГОСТ 19281-73	196	1,6	
6	ТУ 32 ЦП-395-74	Гайка М22			
		Сталь 35 ГОСТ 1050-74	196	0,1	
		3.501.2-139.1-1-920.000-00.03			
	(то же как для	3.501.2-139.1-1-920.000-00.02)			

ГА.ИНЖ.ИНД.	Журавов	
Н. КОНТР.	Пославская	
НАЧ. ОТД.	Монов	
ГА. СПЕЦ.	Гитман	
ГИП	Френкель	
РУК. ГР.	Астахова	
ИНЖ.	Юркин	
ИНЖ.	Ларина	

3.501.2-139.1-1-920.000

Пролетные строения для железнодорожных мостов с ездой понизу пролетами 33-110 м

Пролетное строение $\ell_р$=33,0 м

Стадия	Лист	Листов
Р	64	

Схема 2 расположения сборных элементов мостового полотна

ГИПРОТРАНСМОСТ

Копировал

Формат А3

25510-04 66

Инв.№ подл. | Подпись и дата | Взамен инв.№ | 114049

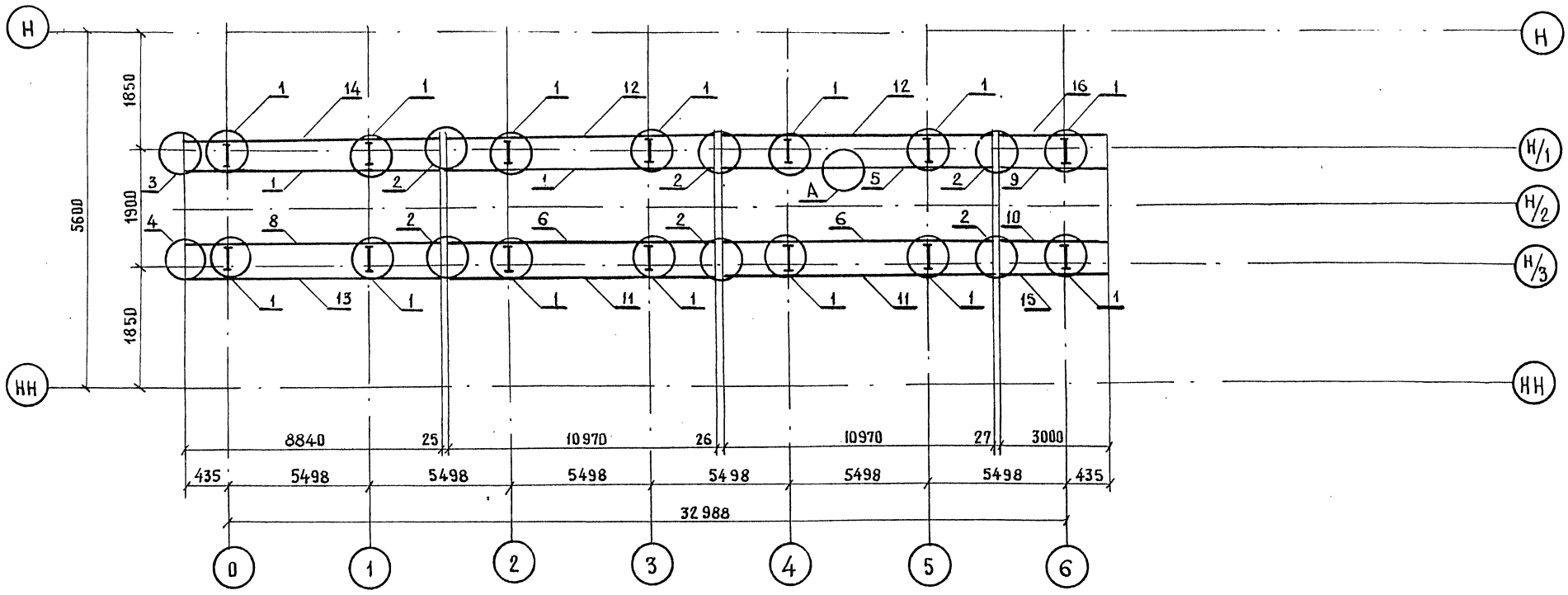

А

М 1:20

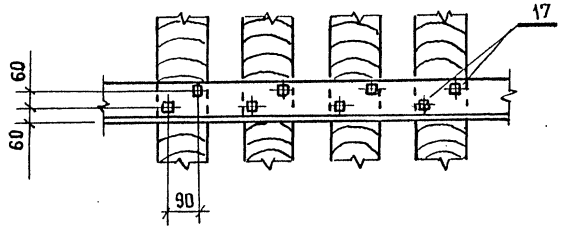

Гл. инж. ин-та	Журавов	
Н. контр.	Лославская	
Нач. отд.	Монов	
Гл. спец.	Гитман	
ГИП	Френкель	
Рук. гр.	Астахова	
Инж.	Юркин	
Инж.	Еремина	

3.501.2-139.1-1-930.000

Пролетные строения для железнодорожных мостов с ездой понизу пролетами 33-110м

Пролетное строение $l_р$=33,0м	Стадия	Лист	Листов
	Р	65	

Схема 3 расположения сборных элементов мостового полотна

Гипротрансмост

Копировал: Киселева

Формат А3

25519-04 67

Инв. № подл. | Подпись и дата | Взам. инв. №

114050

Марка, поз.	Обозначение	Наименование	Кол.	Масса ед. кг	Приме-чание
		Узлы			
1	3.501.2-139.1-6-930.300	УМП1	14	41,4	
2	3.501.2-139.1-6-930.400	УОП1	6	34,3	
3	3.501.2-139.1-6-930.500	УОП2	1	37,5	
4	-01	УОП2н	1	37,5	
		Контруголки			
5	3.501.2-139.1-7-930.100	КУ1	2	422,6	
6	-01	КУ1н	2	422,6	
7	-04	КУ3	1	340,5	
8	-05	КУ3н	1	340,5	
9	-08	КУ5	1	115,6	
10	-09	КУ5н	1	115,6	
		Уголки охранные			
11	3.501.2-139.1-7-930.200	УО1	2	258,7	
12	-01	УО1н	2	258,7	
13	-04	УО3	1	208,4	

Марка, поз.	Обозначение	Наименование	Кол.	Масса ед., кг	Приме-чание
14	3.501.2-139.1-6-930.200-05	УО3н	1	208,4	
15	-08	УО5	1	70,7	
16	-09	УО5н	1	70,7	
17	ГОСТ 809-71*	Шуруп путевой 1,24×170	380	0,560	

Инв. № подл. 114050 | Подпись и дата | Взам. инв. №

Гл. инж. ин-та	Журавов	
Н. контр.	Пославская	
Нач. отд.	Монов	
Гл. спец.	Гитман	
ГИП	Френкель	
Рук. гр.	Астахова	
Инж.	Юркин	
Инж.	Еремина	

3.501.2-139.1-1-930.000

Пролетные строения для железнодорожных мостов с ездой понизу пролетами 33-110 м

Пролетное строение ℓ_p=33,0 м	Стадия	Лист	Листов
	Р	66	

Схема 3 расположения сборных элементов мостового полотна

Гипротрансмост

Копировал Киселева

Формат А3

4.1 Схема расположения сборных железобетонных плит

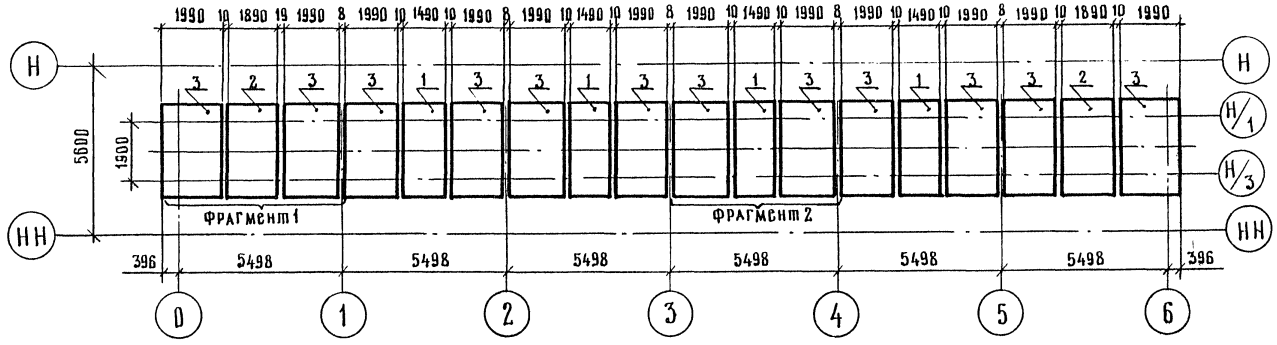

4.2 Схема расположения монолитных участков

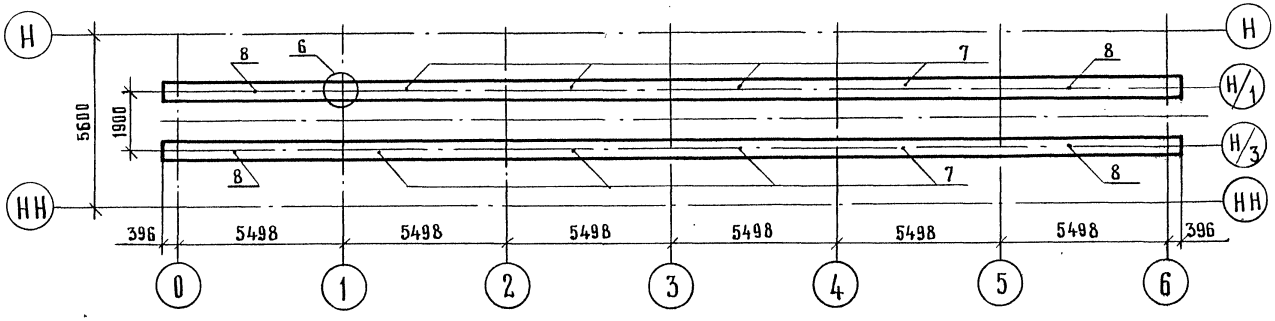

Фрагмент 1
М 1:75

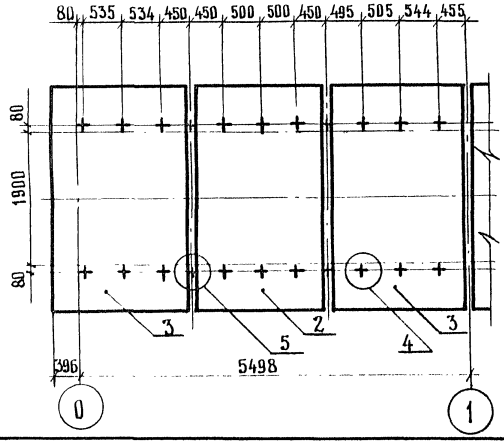

Фрагмент 2
М 1:75

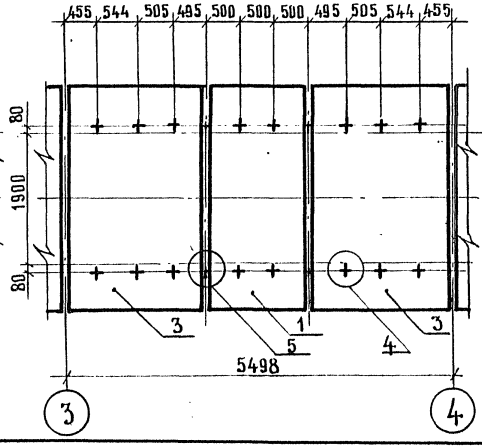

Гл.инж.инт.	Журавов	
Н.контр.	Послайская	
Нач.отд.	Монов	
Гл.спец.	Гитман	
ГИП	Френкель	
Рук.гр.	Астахова	
Инж.	Ларина	

3.501.2 – 139.1-1-940.000

Пролетные строения для железнодорожных мостов с ездой понизу пролетами 33-110 м

Пролетное строение $l_р$ = 33,0 м

Стадия	Лист	Листов
Р	67	

Схема 4 расположения сборных элементов мостового полотна

Гипротрансмост

Инв. № подл. | Подпись и дата | Взам. инв. №
114052

Копировал

Формат А3

25510-04 69

Марка, поз.	Обозначение	Наименование	Кол.	Масса ед. кг	Примечание
		Плиты			
1	3.501.2-139.1-8-941.000 -01	П2	4	1900	
2	-02	П3	2	2500	
3	-03	П4	12	2600	
		Узлы			
4	3.501.2-139.1-8-942.000	УБП1	100	6,9	
5	-01	УБП2	24	8,2	
6	3.501.2-139.1-8-944.000	УМУ1	10	0,3	
		Участки монолитные			
7	3.501.2-139.1-8-943.000	УМ1	8	208,3	
8	-01	УМ2	4	183,5	

Инв.№ подл.	Подпись и дата	Взам.инв.№
114052		

Гл.инженер	Журавов	
Н.контр.	Послайская	
Нач.отд.	Монов	
Гл.спец	Гитман	
ГИП	Френкель	
Рук.гр.	Астахова	
Инж.	Ларина	

3.501.2-139.1-1-940.000

Пролетные строения для железнодорожных мостов с ездой понизу пролетами 33-110 м

Пролетное строение $l_р$ = 33,0 м

Стадия	Лист	Листов
Р	68	

Схема 4 расположения сборных элементов мостового полотна

Гипротрансмост

Копировал

Формат А3

255/0-04 70

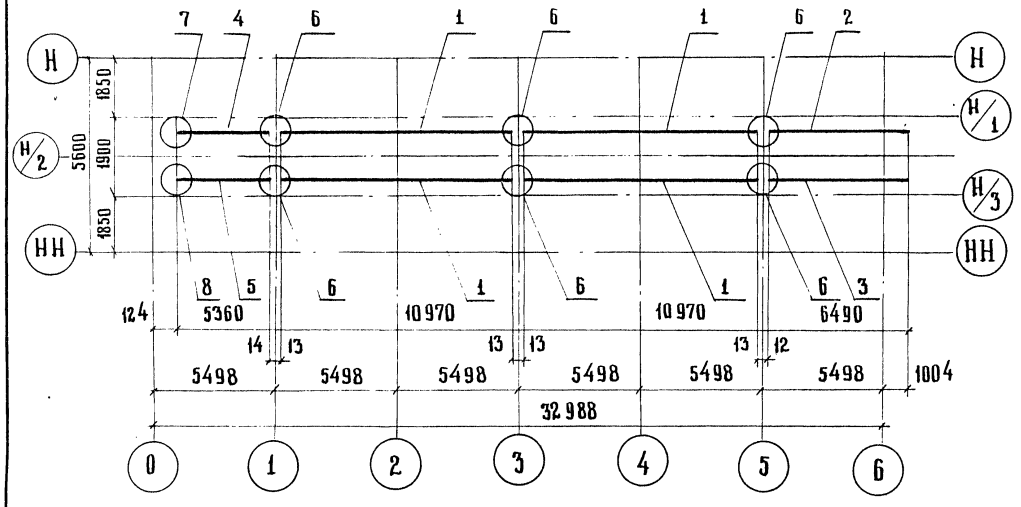

Марка, поз.	Обозначение	Наименование	Кол.	Масса ед., кг	Примечание
		Контруголки			
1	3.501.2-139.1-7-950.100	КУ7	4	469,6	
2	-01	КУ8	1	277,8	
3	-02	КУ9	1	277,8	
4	-05	КУ12	1	230,0	
5	-06	КУ13	1	230,0	
		Узлы			
6	3.501.2-139.1-6-950.200	УОП3	6	51,7	
7	3.501.2-139.1-6-950.300	УОП4	1	51,8	
8	-01	УОП4Н	1	51,8	

ГА.ИНЖ.ИНТА	Журавов	
Н.КОНТР.	Пославская	
НАЧ.ОТД.	Монов	
ГА.СПЕЦ.	Гитман	
ГИП	Френкель	
РУК.ГР.	Астахова	
ИНЖ.	Юркин	

3.501.2-139.1-1-950.000

Пролетные строения для железнодорожных мостов с ездой понизу пролетами 33-110 м

Пролетное строение $\ell_р$=33,0м	Стадия	Лист	Листов
	Р	69	

Схема 5 расположения сборных элементов мостового полотна

ГИПРОТРАНСМОСТ

Копировал Киселева

Формат А3

25510-04 71

Инв. № подл. | 114054 | Подпись и дата | Взам. инв. №

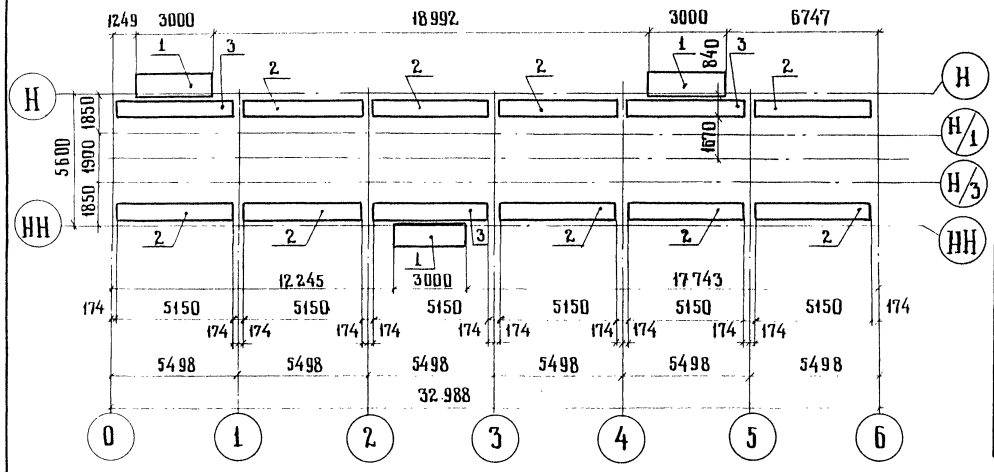

Марка, поз.	Обозначение	Наименование	Кол.	Масса ед., кг	Примечание
		Плита убежищ			
1	3.501.2-139.1-8-961.000	ПУБ 1	3	643,8	
		Плиты тротуаров			
2	3.501.2-139.1-8-962.000	ПТБ 1	9	1009	
3	—01	ПТБ 2	3	1009	

Гл. инж. инт.	Журавов		3.501.2-139.1-1-960.000
Н. контр.	Пославская		Пролетные строения для железнодорожных мостов с ездой понизу пролетами 33-110 м
Нач. отд.	Монов		Пролетное строение ℓ_p=33,0 м — Стадия: Р; Лист: 70; Листов:
Гл. спец.	Гитман		Схема 6 Расположения сборных элементов мостового полотна
ГИП	Френкель		Гипротрансмост
Рук. гр.	Астахова		
Вед. инж.	Ярыкова		

Инв. № подл. 114 055 | Подпись и дата | Взам. инв. №

Копировал Киселева

Формат А3

25510-04 72

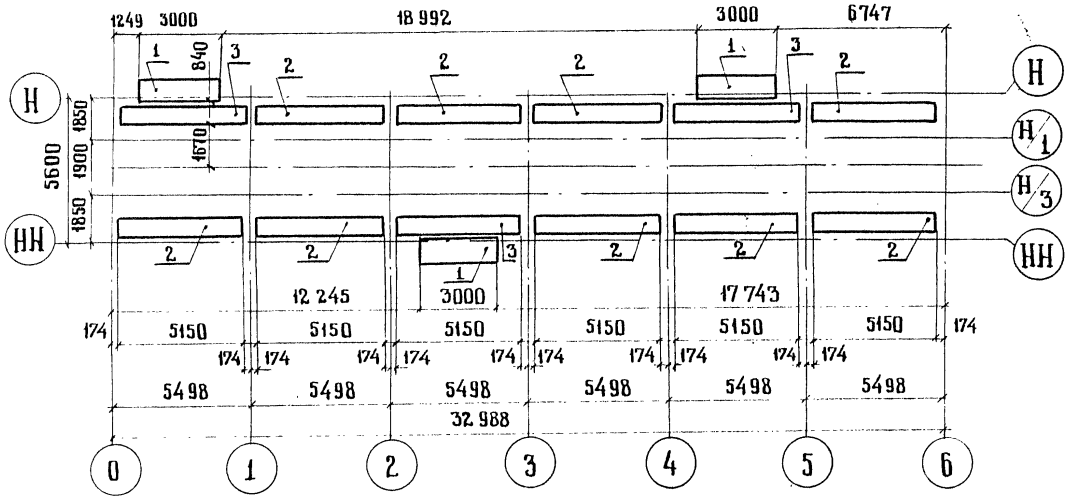

Марка, поз.	Обозначение	Наименование	Кол	Масса ед кг	Примечание
		Плита убежищ			
1	3.501.2-139.1-7-970.100	ПУМ 1	3	220,5	
		Плиты тротуаров			
2	3.501.2-139.1-7-970 200	ПТМ 1	9	286,8	
3	-01	ПТМ 2	3	286,8	

Гл.инж.инта	Журавов		3.501.2-139.1-1-970.000
Н.контр.	Послазская		
Нач.отд.	Монов		Пролетные строения для железнодорожных мостов с ездой понизу пролетами 33-110м
Гл.спец.	Ритман		
ГИП	Френкель		Пролетное строение $l_{р}$=33,0м
Рук. гр.	Астахова		Стадия: Р; Лист: 71; Листов:
Вед. инж.	Ярлыкова		Схема 7 Расположение сборных элементов мостового полотна
			Гипротрансмост

Копировал Киселева Формат А3

25510-04 (73)

Инв. № подл. | 114 | Подпись и дата | 6 | Взам. инв. №

gost.e-ecolog.ru