МИНИСТЕРСТВО ТРАНСПОРТНОГО СТРОИТЕЛЬСТВА
(МИНТРАНССТРОЙ СССР)

ТИПОВЫЕ КОНСТРУКЦИИ

СЕРИЯ 3.501-103

ПРОЛЕТНЫЕ СТРОЕНИЯ ЖЕЛЕЗНОДОРОЖНЫХ МОСТОВ СТАЛЬНЫЕ БОЛТОСВАРНЫЕ СО СКВОЗНЫМИ ФЕРМАМИ С ЕЗДОЙ ПОВЕРХУ ПРОЛЕТАМИ 44, 55 и 66 м

РАБОЧИЕ ЧЕРТЕЖИ

Выпуск 5.
Монтаж пролетных строений.

Альбом III.
Пролетное строение 55 м.

Инв №1062/5-III

Разработаны
СКБ Главмостостроя
Минтрансстроя СССР

Утверждены и введены
в действие с 1.01.1980г.
приказом Минтрансстроя
№Л-1375 от 5.09.1979г.

Главный инженер СКБ Главмостостроя / Рязанский/
Начальник отдела больших мостов / Гевондян /
Главный конструктор проекта / Блинков /

gost.e-ecolog.ru

NN п/п	Наименование чертежей	NN№ листов	Инв. №	NN№ страниц
1	2	3	4	5
1	Монтаж пролетных строений 55.0м. Обложка. Титульный лист	5-III-1		1
2	Монтаж пролетных строений 55.0м Состав проекта.	5-III-2		2
3	Монтаж пролетных строений 55.0м Навесная сборка агрегатом МАС-5 Общая схема. Начало	5-III-3		3
4	Монтаж пролетных строений 55.0м Навесная сборка агрегатом МАС-5 Общая схема. Продолжение	5-III-4		4
5	Монтаж пролетных строений 55.0м Навесная сборка агрегатом МАС-5 Общая схема. Окончание	5-III-5		5
6	Монтаж пролетных строений 55.0м Схема последовательности монтажа Начало	5-III-6		6
7	Монтаж пролетных строений 55.0м Схема последовательности монтажа Продолжение	5-III-7		7
8	Монтаж пролетных строений 55.0м Схема последовательности монтажа Продолжение	5-III-8		8
9	Монтаж пролетных строений 55.0м Схема последовательности монтажа Продолжение.	5-III-9		9
10	Монтаж пролетных строений 55.0м Схема последовательности монтажа Окончание	5-III-10		10
11	Монтаж пролетных строений 55.0м Ведомость последовательности монтажа Начало.	5-III-11		11
12	Монтаж пролетных строений 55.0м Ведомость последовательности монтажа Продолжение.	5-III-12		12
13	Монтаж пролетных строений 55.0м Ведомость последовательности монтажа Продолжение.	5-III-13		13
14	Монтаж пролетных строений 55.0м Ведомость последовательности монтажа. Продолжение.	5-III-14		14
15	Монтаж пролетных строений 55.0м Ведомость последовательности монтажа Продолжение.	5-III-15		15
16	Монтаж пролетных строений 55.0м Ведомость последовательности монтажа Окончание	5-III-16		16
17	Монтаж пролетных строений 55.0м Ведомость укрупнительной сборки. Нижние пояса.	5-III-17		17
18	Монтаж пролетных строений 55.0м Ведомость укрупнительной сборки. Нижние пояса.	5-III-18		18
19	Монтаж пролетных строений 55.0м Ведомость укрупнительной сборки. Верхние пояса.	5-III-19		19
20	Монтаж пролетных строений 55.0м Ведомость укрупнительной сборки. Верхние пояса. Раскосы. Стойки.	5-III-20		20
21	Монтаж пролетных строений 55.0м Ведомость укрупнительной сборки. Верхние и нижние продольные связи.	5-III-21		21
22	Монтаж пролетных строений 55.0м Ведомость укрупнительной сборки Верхние продольные связи. Продольные балки.	5-III-22		22
23	Монтаж пролетных строений 55.0м Ведомость укрупнительной сборки. Консоли продольных балок. Поперечные балки.	5-III-23		23
24	Монтаж пролетных строений 55.0м Ведомость укрупнительной сборки. Поперечные связи. Временные эл-ты усиления. Тротуарные консоли	5-III-24		24
25	Монтаж пролетных строений 55.0м Монтажная схема. Гл.фермы. Верхние и нижние прод-ные связи. Проезжая часть.	5-III-25		25
26	Монтаж пролетных строений 55.0м Пролетное строение со скошенным опорным узлом. Монтажная схема. Гл.фермы. Верхние и нижние прод-ные связи. Проезжая часть.	5-III-26		26
27	Монтаж пролетных строений 55.0м Монтажная схема. Соединительные элементы. Разрезы.	5-III-27		27
28	Монтаж пролетных строений 55.0м Ведомость отправочных марок. Проезжая часть. Главные фермы. Верхние и нижние продольные связи. Поперечные связи.	5-III-28		28
29	Монтаж пролетных строений 55.0м Пролетное строение со скошенным опорным узлом. Ведомость отправочных марок. Проезжая часть. Главные фермы.	5-III-29		29
30	Монтаж пролетных строений 55.0м Пролетное строение со скошенным опорным узлом. Ведомость отправочных марок. Верхние и нижние прод. связи. Попер. связи. Сред. эл-ты	5-III-30		30
31	Монтаж пролетных строений 55.0м Монтажная схема. Тротуар. консоли. Перильные огражд. Люки. Кабельные короба.	5-III-31		31
32	Монтаж пролетных строений 55.0м Ведомость отправочных марок. Тротуар. консоли. Перильные огражд. Люки. Кабельные короба	5-III-32		32
33	Монтаж пролетных строений 55.0м Технологические карты. Главные фермы. Панель 0-1 первого пролета.	5-III-33		33
34	Монтаж пролетных строений 55.0м Технологические карты. Горизонтальные связи. Панель 0-1 первого пролета.	5-III-34		34
35	Монтаж пролетных строений 55.0м Технологические карты. Главные фермы. Панель 2-3 первого пролета.	5-III-35		35
36	Монтаж пролетных строений 55.0м Технологические карты. Горизонтальные связи. Панель 2-3	5-III-36		36
37	Монтаж пролетных строений 55.0м Технологические карты. Главные фермы. Панель 4-5	5-III-37		37
38	Монтаж пролетных строений 55.0м Технологические карты. Горизонтальные связи. Панель 4-5	5-III-38		38
39	Монтаж пролетных строений 55.0м Технологические карты. Главные фермы. Панель 6-7	5-III-39		39
40	Монтаж пролетных строений 55.0м Технологические карты. Горизонтальные связи. Панель 6-7	5-III-40		40
41	Монтаж пролетных строений 55.0м Технологические карты. Главные фермы. Панель 8-9	5-III-41		41
42	Монтаж пролетных строений 55.0м Технологические карты. Горизонтальные связи. Панель 8-9	5-III-42		42
43	Монтаж пролетных строений 55.0м Технологические карты. Главные фермы. Соединит. эл-ты. Панель 10-0-1	5-III-43		43
44	Монтаж пролетных строений 55.0м Технологические карты. Горизонтальные связи. Соединительные эл-ты. Панель 10-0-1	5-III-44		44
45	Монтаж пролетных строений 55.0м Технологические карты. Главные фермы. Панель 2-3	5-III-45		45
46	Монтаж пролетных строений 55.0м Технологические карты. Главные фермы. Панель 8-9-10	5-III-46		46
47	Монтаж пролетных строений 55.0м Технологические карты. Горизонтальные связи. Панель 8-9-10	5-III-47		47
48	Монтаж пролетных строений 55.0м Технологические карты. Поперечные связи.	5-III-48		48
49	Монтаж пролетных строений 55.0м Сводная ведомость высокопрочных болтов и сборочных пробок.	5-III-49		49
50	Монтаж пролетных строений 55.0м Установка временной подвижной опорной части на капитальной опоре.	5-III-50		50
51	Монтаж пролетных строений 55.0м. Склад металлоконструкции пролетных строений	5-III-51		51
52	Монтаж пролетных строений 55.0м Навесная сборка краном К-161 Общая схема. Начало.	5-III-52		52
53	Монтаж пролетных строений 55.0м Навесная сборка краном К-161. Общая схема. Продолжение	5-III-53		53
54	Монтаж пролетных строений 55.0м Навесная сборка краном К-161 Общая схема. Окончание	5-III-54		54
55	Монтаж пролетных строений 55.0м Навесная сборка агрегатом МАС-5 График монтажа пролетных строений. Начало.	5-III-55		55
56	Монтаж пролетных строений 55.0м Навесная сборка агрегатом МАС-5 График монтажа пролетных строений. Продолжение	5-III-56		56
57	Монтаж пролетных строений 55.0м Навесная сборка агрегатом МАС-5 График монтажа пролетных строений. Продолжение	5-III-57		57
58	Монтаж пролетных строений 55.0м Навесная сборка агрегатом МАС-5 График монтажа пролетных строений. Продолжение	5-III-58		58
59	Монтаж пролетных строений 55.0м Навесная сборка агрегатом МАС-5. График монтажа пролетных строений. Окончание	5-III-59		59

Рук. бригады Блинков
Проверил Хвостова
Исполнил
Гвоздан Герасимов Блинков
Нач. отдела
Гл. инж. отдела
Гл. констр. пр-та

Главмостострой
Минтрансстроя
Москва.

ТК 1978	Монтаж пролетных строений 55.0м Состав проекта.	Серия 3.501-103	
		Выпуск 5-III	Лист 2

1062/5-III 2

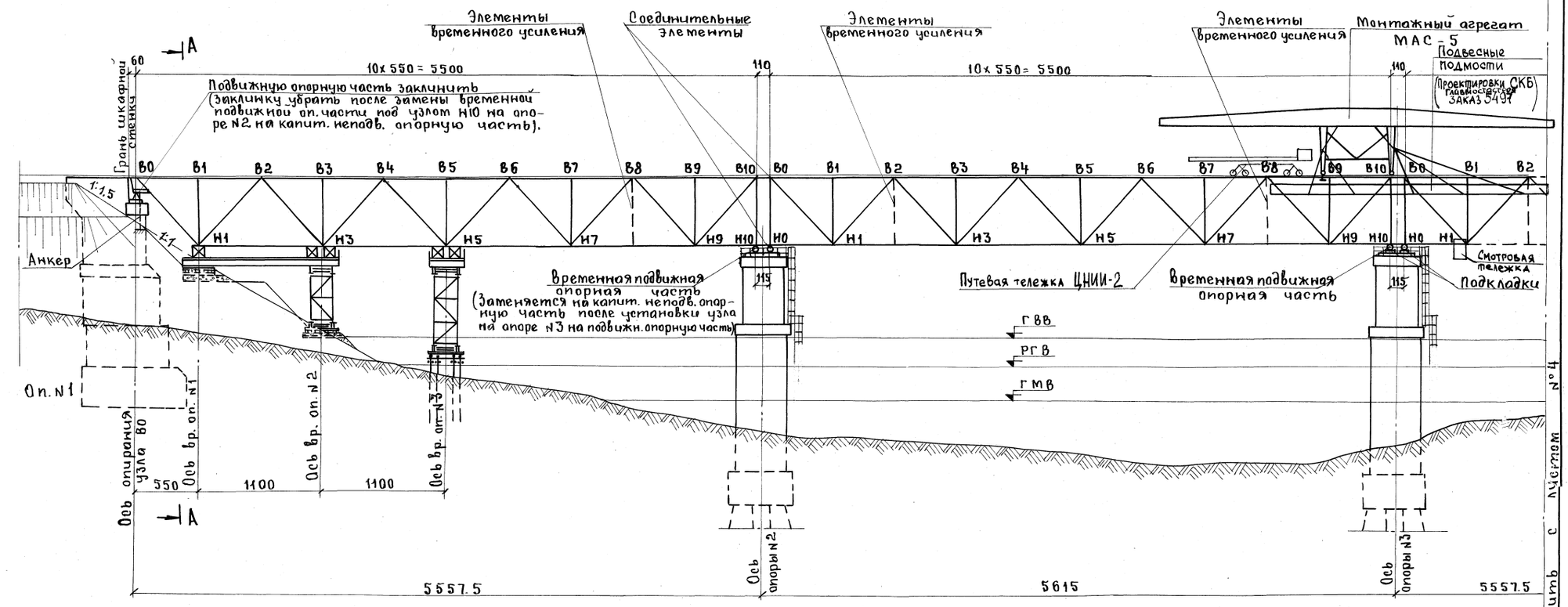

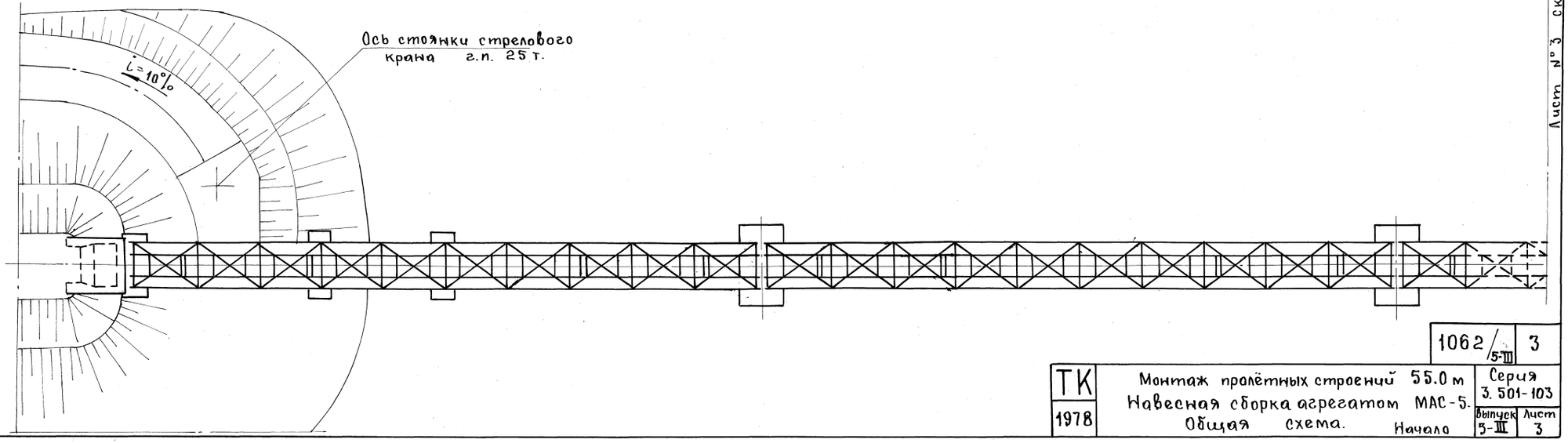

Лист N° 3 склеить с листом N° 4

Рук. бригады		Васильев	
Проверил		Блинков	
Исполнил			
Гевондян		Герасимов	Блинков
Нач. отдела			
Гл. инж. отдела			
Гл. констр. пр.			

ГЛАВМОСТОСТРОЙ Минтрансстроя Москва

ТК 1978	Монтаж пролётных строений 55.0 м. Навесная сборка агрегатом МАС-5. Общая схема. Начало	Серия 3.501-103
		Выпуск 5-III
		Лист 3

1062/5-III 3

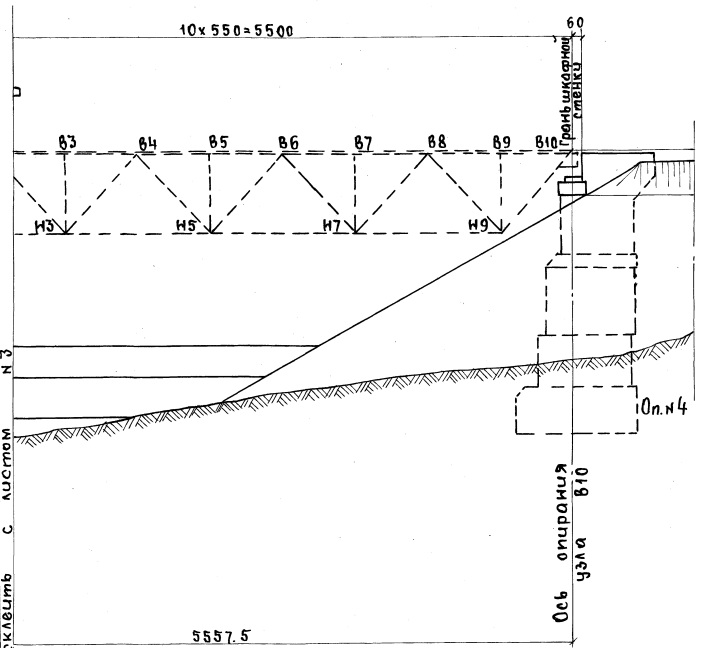

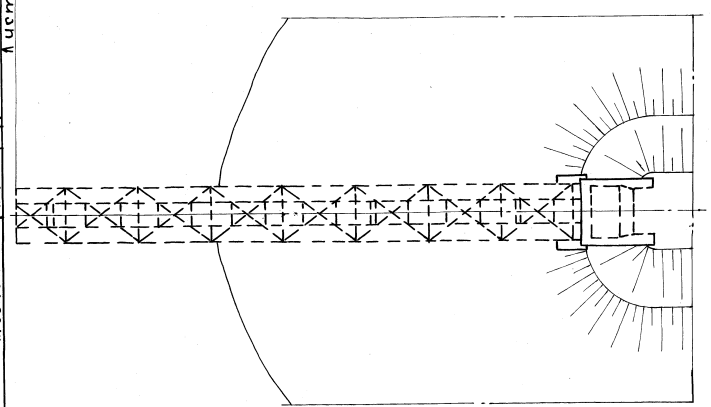

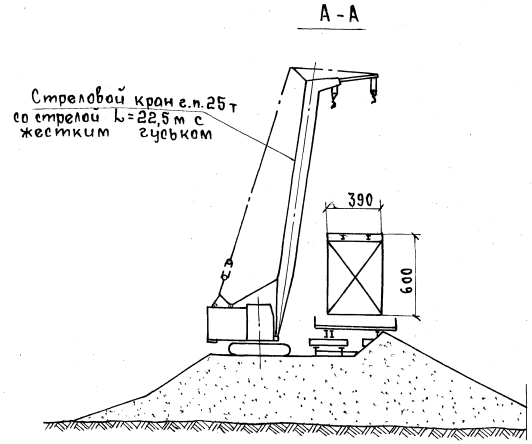

Порядок работ.

1. На откосе насыпи планируется площадка под стреловой кран.
2. Производится забивка деревянных свай и устройство ростверка под временную опору №3.
3. Стреловым краном со стрелой L=22,5м монтируются подмости и временные опоры для сборки панелей Н1-Н5 первого пролёта.
4. Стреловым краном на сборочных подмостях монтируются панели Н0÷Н3 первого пролёта и монтажный агрегат МАС-5 на верхних поясах смонтированных панелей.
5. Заклиниваются капитальные подв. опорные части на опоре №1 под узлами В0.
6. Пролётное строение анкеруется за продольные балки на оп.№1.
7. Монтажным агрегатом МАС-5 монтируется в полунавес пролетное строение 1-2 с промежуточным опиранием на временной опоре №3.
8. Пролётное строение устанавливается на временные подвижные опорные части на опоре №2 под узлами В10 на повышенной отметке (с дополнительной подкладкой h = 20 см).
9. Производится выверка положения пролетного строения в плане и профиле и, при необходимости, сдвижка его в проектное положение.
10. Монтажным агрегатом МАС-5 монтируется в полный навес пролетное строение 2-3 с опиранием его на капитальные опорные части (с дополнительными подкладками h=20см) под узлами Н0 на опоре №2.
11. Двумя гидродомкратами г.п. 200т каждый, установленными на опоре №3 под домкратной балкой второго пролетного строения, выбирается упругий прогиб конца консоли. Пролетное строение опирается на временные подвижные опорные части (с дополнительной подкладкой h=20см) в узлах Н10 на опоре №3.
12. Убирается расклинка подвижных опорных частей на опоре №1.
13. Демонтируется анкер пролетного строения на опоре №1.
14. Четырьмя гидродомкратами г.п. 200т каждый, установленными под домкратными балками первого и второго пролетов на опоре №2, производится поддомкрачивание пролетного строения на 5-10см. Удаляются рельсовые подкладки из под опорных частей на опоре №2 и пролетные строения устанавливаются на капитальные опорные части на проектной отметке.
15. Монтажным агрегатом МАС-5 монтируется в полный навес пролетное строение 3-4 с опиранием его на капитальные подвижные опорные части (с дополнительными подкладками h=20см) под узлами Н0 на опоре №3.
16. Двумя гидродомкратами г.п. 200т каждый, установленными на опоре №4 под домкратной балкой 3го пролетного строения, выбирается упругий прогиб конца консоли. Пролетное строение опирается на капитальные опорные части.
17. Четырьмя гидродомкратами г.п. 200т каждый, установленными поддомкратными балками второго и третьего пролетов на опоре №3, производится поддомкрачивание пролетных строений на 5-10см. Удаляются рельсовые подкладки из под опорных частей на опоре №3 (подвижность оп. частей 2го пролета под узлами Н10 сохраняется до окончания демонтажа соединительных элементов).
18. Демонтируются верхние и нижние соединительные элементы пролетных строений последовательно над капитальными опорами №2 и №3 по ветвям. Перед демонтажом соединительных элементов произвести поддомкрачивание пролетных строений в узлах В0 на опоре №1 и В10 на опоре №4 (на каждой опоре устанавливается по 2 домкрата г.п. 200т каждый) до получения нулевых усилий в верхних соединительных элементах соответственно над опорами №2 и №3.
19. Демонтируются элементы временного усиления пролетных строений (подвески) и монтажный агрегат МАС-5.
20. Производится замена временных подвижных опорных частей под узлами Н10 2го пролетного строения на опоре №3 на капитальные неподвижные опорные части.
21. Производится выверка положения пролетных строений в плане и профиле и установка их в проектное положение.
22. Устанавливаются распорки диафрагм в панелях 0-1; 2-3; 7-8 и 9-10 каждого пролета с затяжкой высокопрочных болтов на полное расчетное усилие.
23. Устраивается мостовое полотно.

Лист №4 склеить с листом №3

Лист №4 склеить с листом №5

Рук. бригады		Васильев	
Проверил		Блинков	
Исполнил			
Гевондян			
Герасимов			
Блинков			
Нач. отдела			
Гл. инж. отдела			
Гл. констр. пр.			

Главмостостроя Минтрансстроя Москва

ТК 1978	Монтаж пролётных строений 55,0м Навесная сборка агрегатом МАС-5 Общая схема. Продолжение	1062/5-III	4
		Серия 3.501-103	
		Выпуск 5 III	Лист 4

Ведомость потребного оборудования и инвентаря

Наименование	Марка ГОСТ	Ед. изм.	Кол.
1. Кран стреловой г.п. 25т		шт.	1
2. Монтажный агрегат	МАС-5	шт.	1
3. Тележка	ЦНИИ-2	шт.	4
4. Мотовоз		шт.	1
5. Домкрат гидравлический	г.п. 200 т	шт.	4
6. Насосная станция	НСП-400	шт.	2
7. Маслоотделитель	С-732	шт.	2
8. Пескоструйный аппарат		шт.	2
9. Гайковерты пневматические	ИП 3103 ИП 3106	шт. шт.	6 6
10. Ключ динамометрический		шт.	2
11 Компрессорная станция	ДК 9М	шт.	2
12 Копер	КДМ-2М	шт.	1
13 Дизель молот (Вес ударной части - 1250кг)	С-995	шт.	1

Примечания:

1. Объемы работ и оборудование для комплектации склада металла и технологической линии пескоструйной очистки и укрупнительной сборки элементов в ведомостях не учтены.
2. Для предотвращения размыва грунта в основании временных опор необходимо устройство водоотводов.

Ведомость объемов работ

Наименование		Ед. изм.	Кол.
Сборочные подмости и временные опоры из элементов МИК	Планировка площадок и съездов	м²	500
	Устройство щебеночной подготовки	м³	32
	Забивка деревянных свай d=24см длиной 6,5м на глубину до 6 м	шт/м³	32/12,8
	Обстройка подмостей лесоматериалом	м³	48
	Монтаж и демонтаж элементов МИК	т	238
	Изготовление, монтаж и демонтаж индивидуальных металлоконструкций	т	7,9
Временное соединение продольных балок	Изготовление временных элементов соединения продольных балок	т	0,25
Анкеровка опорного узла	Изготовление и монтаж индивидуальных металлоконструкций анкера	т	1,16
	Демонтаж металлоконструкций анкера	т	0,63
Временные элементы усиления пролетных строений	Изготовление, монтаж и демонтаж элементов временного усиления	т	3,3
Временное мостовое полотно	Рельс Р-43 с скреплениями	пм/т	330/23
	лесоматериал	м³	105
Изготовление, монтаж и демонтаж металлических пакетов под опорные части		т	5,8
Временное электроосвещение	Прокладка воздушной линии 220 в	пм	760
Воздухопровод	Прокладка трубопровода из труб ф75мм	пм	160

Лист № 5 склеить с листом № 4

Гл. Мосстройтрансэнергомонтаж Москва	Нач. отдела	Гевондян	
	Гл. инж. отдела	Герасимов	
	Гл. констр. пр.	Блинков	
	Рук. бригады	Васильев	
	Проверил	Блинков	
	Исполнил		

ТК 1978	Монтаж пролетных строений 55,0 м. Навесная сборка агрегатом МАС-5. Общая схема. Окончание	1062/5-III	5
		Серия 3.501-103	
		Выпуск 5-III	Лист 5

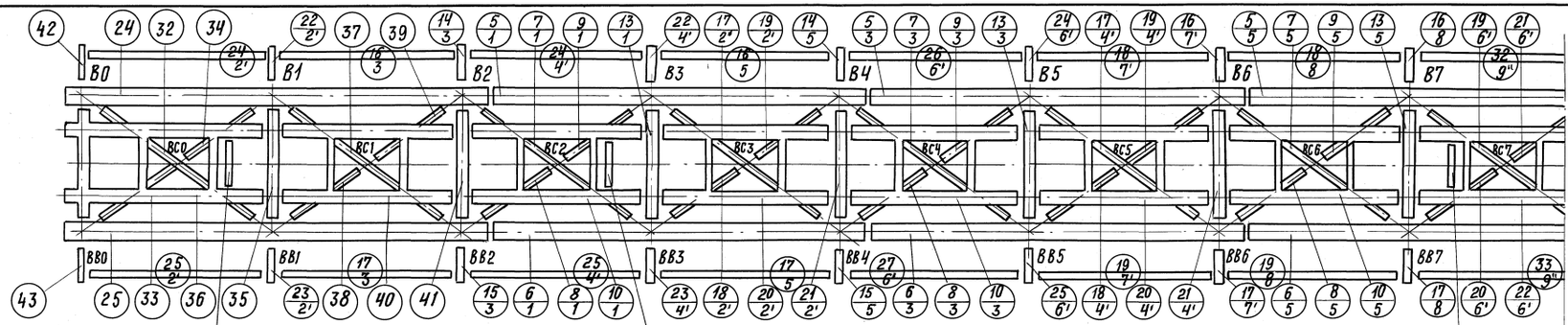

Распорки диафрагм устанавливаются по окончании монтажа всех пролетных строений и полного демонтажа соединительных элементов

Подвижную опорную часть заклинить (заклинку убрать после замены временной подвижной оп. части под узлом Н10 на опоре №2 на капитальную неподвижную опорную часть.)

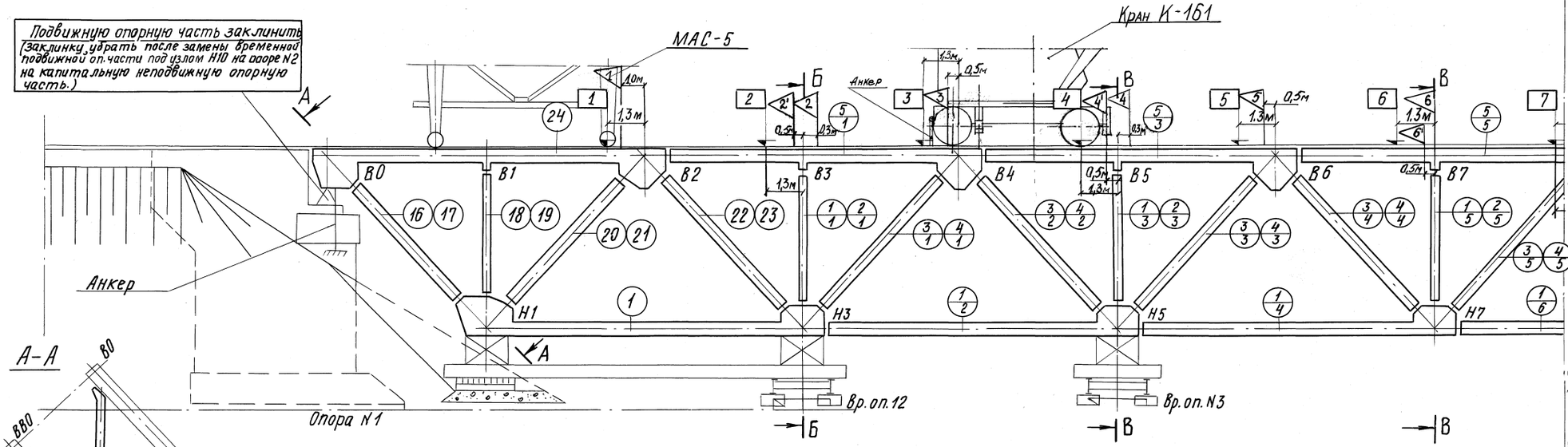

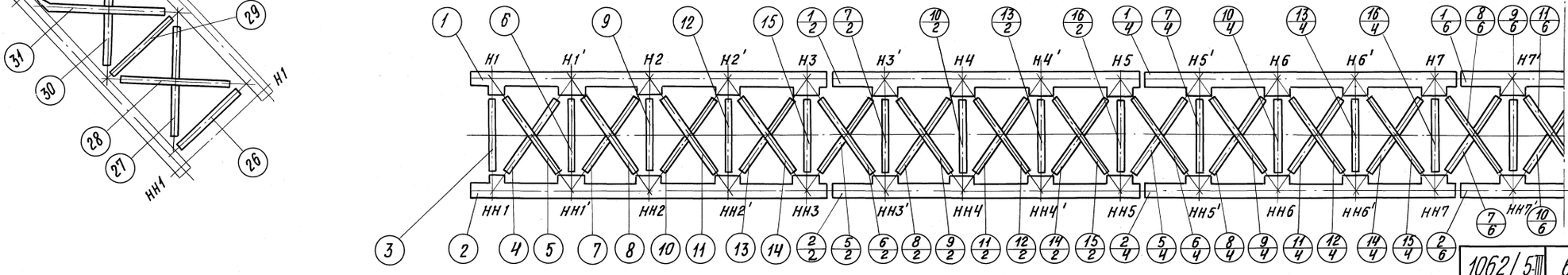

Лист №6 склеить с Листом №7

Рук. бригады		Василев
Проверил		Блинков
Испалнил		
	Гевондян	Герасимов
		Блинков
Нач. отдела		
Гл. инж. отдела		
Гл. констр. пр.		

Главмостстроя Минтрансстроя Москва

1062/5-III 6

ТК 1978

Монтаж пролетных строений 55м.

Схема последовательности монтажа. Начало.

Серия 3.501-103

Выпуск 5-III

Лист 6

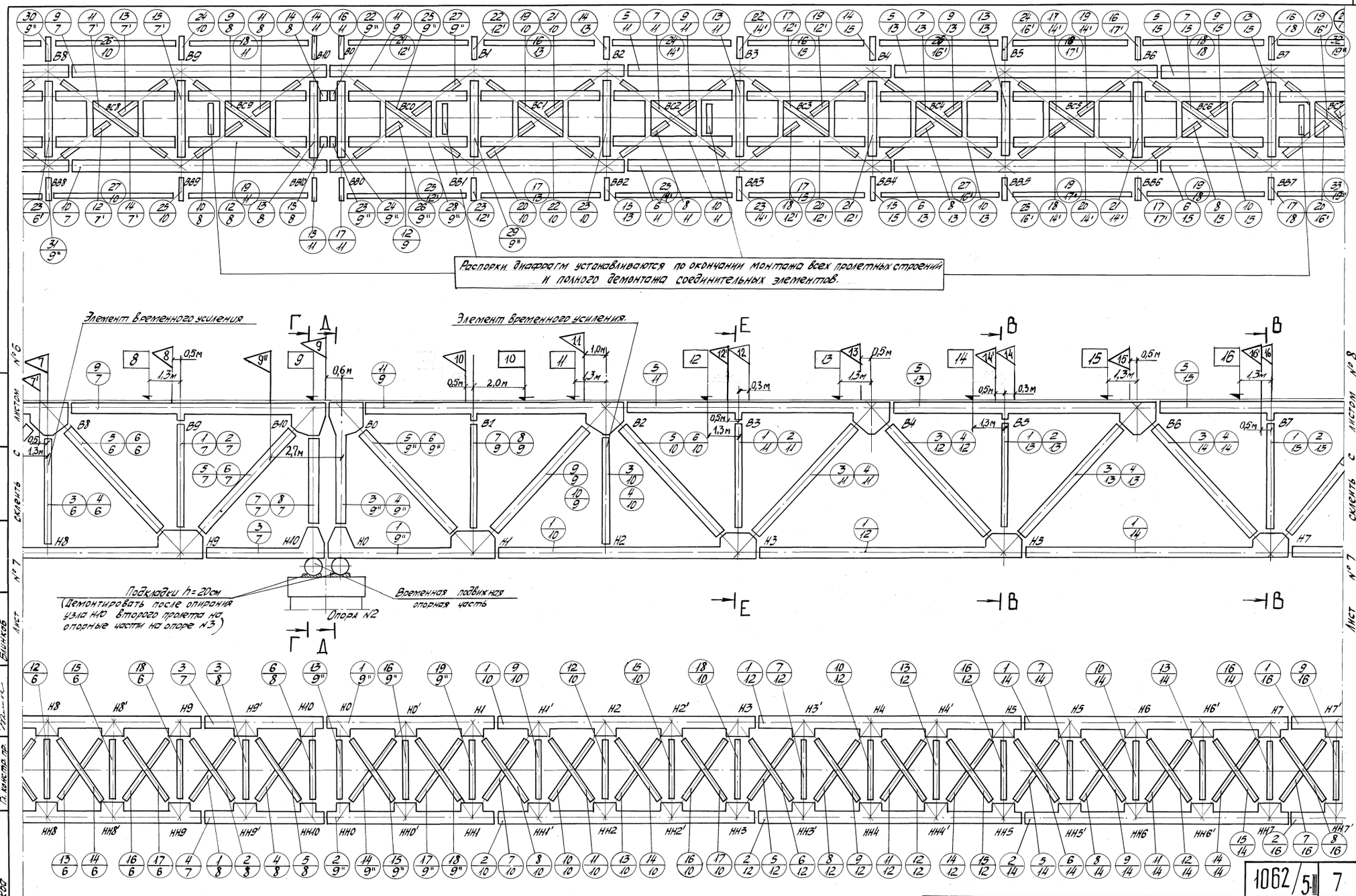

Нач. отдела		Гевондян	Рук. бригады
Гл. инж. отдела		Герасимов	Проверил
Гл. констр. пр.		Блинков	Исполнил
			Васильев
			Блинков

Главмостостроя Минтрансстроя Москва

1062/5-III	7	
ТК 1978	Монтаж пролетных строений 55,0м Схема последовательности монтажа Продолжение.	Серия 3.501-103 Выпуск 5-III Лист 7

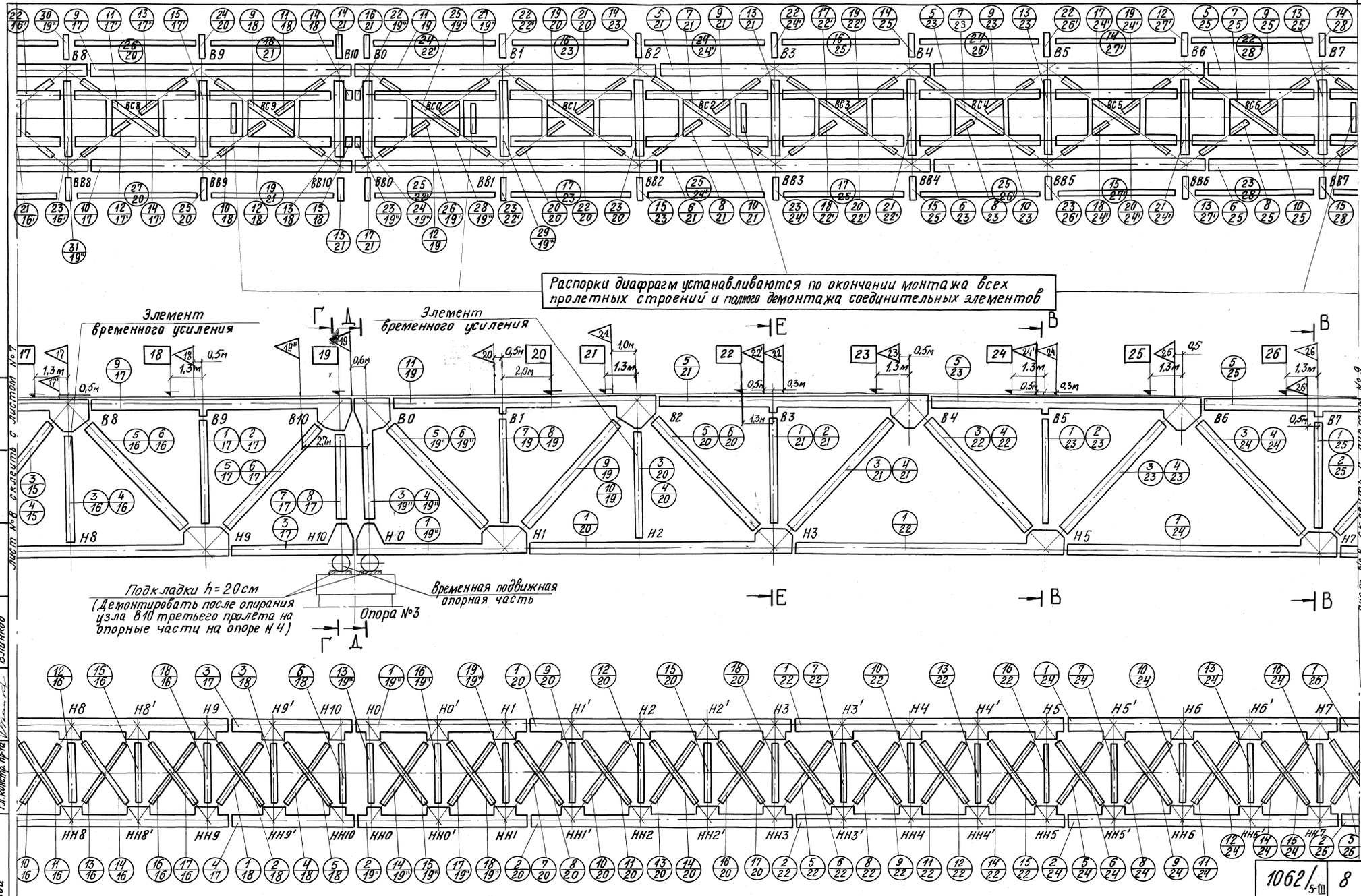

Рук. бригады		Блинков
Проверил		Васильев
Исполнил		
Нач. отдела	Гевондян	
Гл. инж. отдела	Герасимов	
Гл. констр. пр-та	Блинков	

Главмостострой Минтрансстроя Москва

ТК 1978	Монтаж пролетных строений 55,0 м. Схема последовательности монтажа. Продолжение	Серия 3.501-103
		Выпуск 5-III / Лист 8

1062/5-III 8

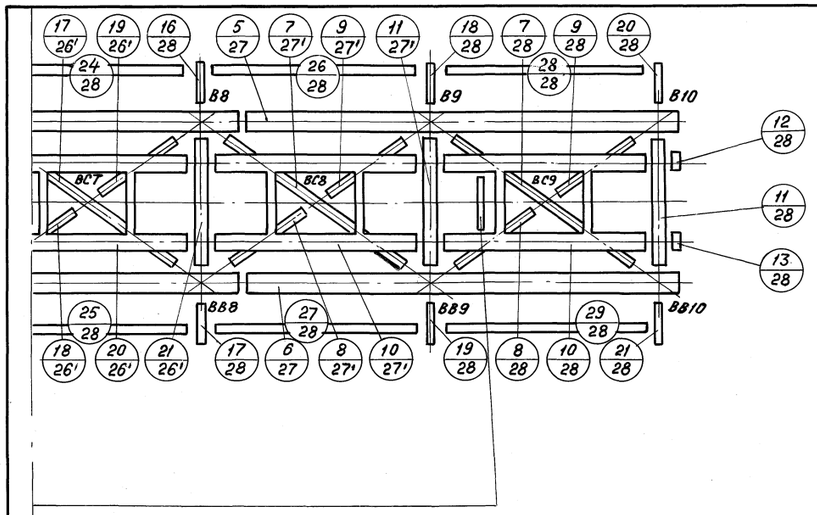

Б-Б

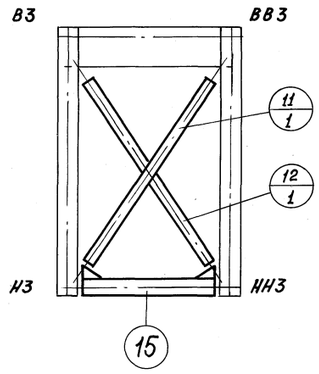

В-В

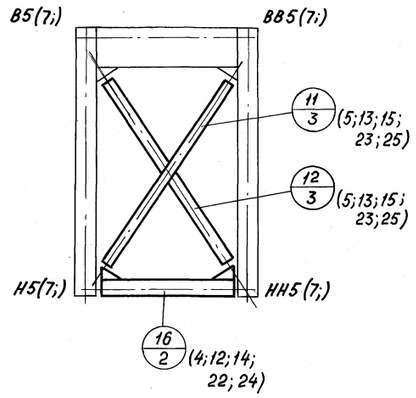

Е-Е

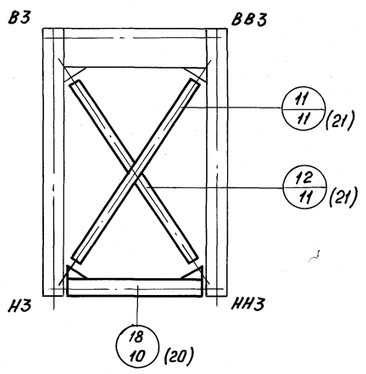

Г-Г

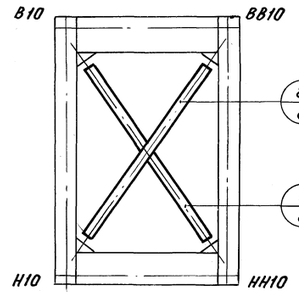

Д-Д

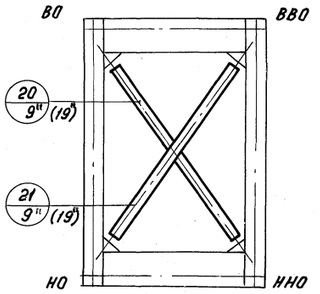

На стоянку 4' (17') кран К-161 устанавливается для возможности монтажа продольных балок

На стоянки 9II 9Ч кран К-161 устанавливается для монтажа опорных стоек В0-Н0.

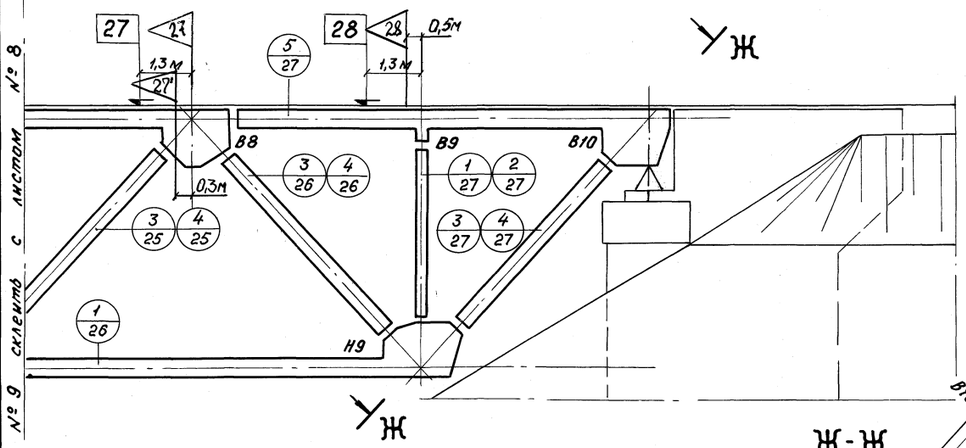

Ж-Ж

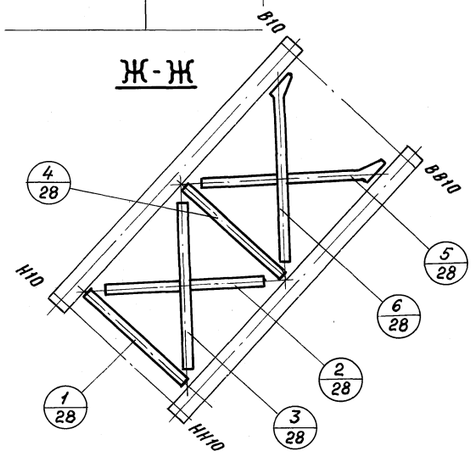

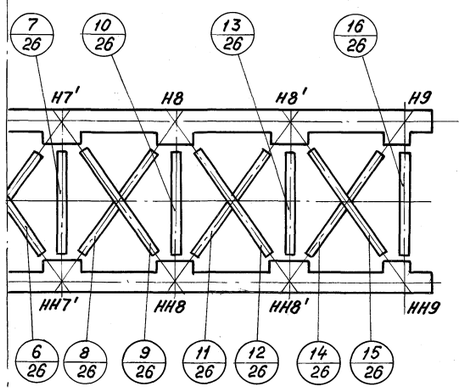

Условные обозначения:

16/4 – порядковый номер устанавливаемого элемента
– номер стоянки агрегата МАС-5

(15) – порядковый номер устанавливаемого элемента при монтаже стреловым краном с земли.

4 – стоянки агрегата МАС-5 (ось передней ноги)

6 4' – стоянки крана К-161 (ось переднего аутригера)

Рук. бригады Васильев
Проверил Блинков
Исполнил Гевондян
Герасимов
Блинков
Нач. отдела
Гл. инж. отдела
Гл. конструктор пр.
Главмостострой Минтрансстроя Москва

Склеить с листом № 8
Склеить с листом № 10
Лист № 9

1062/5-III 9

ТК 1978

Монтаж пролетных строений 55,0 м
Схема последовательности монтажа.
Продолжение

Серия 3.501-103
Выпуск 5-III
Лист 9

Этапы работ.

I этап

1. Монтаж панелей 0-3 на подмостях стреловым краном с насыпи подхода.
2. Подвижные опорные части на опоре №1 под узлами В0 заклинить.
3. Монтаж агрегата МАС-5 на верхних поясах в панели 0-2.
4. Анкеровка пролетного строения за продольные балки на опоре №1 в узле В0.

II этап

1. Монтаж в полунавес панелей 3-10 первого пролета (кроме верх. и нижн. прод. связей и проезжей части в панели 9-10), с промежуточным опиранием на временную опору №3 под узлами Н3.
2. Выбор упругого прогиба конца консоли первого пролетного строения 2-мя домкратами г.п. 200т каждый, установленными под домкратной балкой на опоре №2 в узле Н10 (страховочные клетки при этом установить непосредственно под узлами Н10) Монтаж верх. и нижн. прод. связей и проезжей части в панели 9-10.
3. Замена страховочных клеток временными подвижными опорными частями под узлами Н10 (с дополнительными подкладками $h=20$см).
4. Выверка положения пролетного строения в плане и профиле и сдвижка его в проектное положение.

III этап

1. Установка капитальных подвижных опорных частей на опоре №2 под узлами Н0 второго пролетного строения на дополнительные подкладки $h=20$см (Разность отметок опирания узлов Н0 первого пролетного строения и Н0 второго пролетного строения не должна превышать 1мм.
2. Монтаж вставок панелей 0-2 второго пролетного строения.
3. Демонтаж соединительных уголков временного соединения продольных балок над опорой №2.
4. Монтаж вставок панелей 2-10 второго пролетного строения. (кроме верх. и нижн. прод. связей и проезжей части в панели 9-10)
5. Выбор упругого прогиба конца консоли второго пролетного строения 2-мя домкратами г.п. 200т каждый, установленными под домкратной балкой на опоре №3 в узле Н10 (страховочные клетки при этом установить непосредственно под узлами Н10). Монтаж верх. и нижн. прод. связей и пр. части в панели 9-10.
6. Замена страховочных клеток временными подвижными опорными частями под узлами Н10 (с дополнительными подкладками $h=20$см)
7. Демонтаж заклинки подвижных опорных частей на опоре №1.
8. Демонтаж анкеров пролетного строения на опоре №1.
9. Подомкрачивание пролетных строений 4-мя домкратами г.п. 200т каждый, установленными под домкратными балками 1-го и 2-го пролетов на опоре №2 на величину $h=5\div10$см и демонтаж подкладок из под опорных частей. Установка пролетных строений на капитальные неподвижные опорные части в узлах Н10 первого пролета и капитальные подвижные опорные части в узлах Н0 второго пролета на проектной отметке.

IV этап

1. Установка капитальных подвижных опорных частей на опоре №3 под узлами Н0 третьего пролетного строения на дополнительные подкладки $h=20$см. (Разность отметок опирания узлов Н0 второго пролетного строения и Н0 третьего пролетного строения не должна превышать 1мм.
2. Монтаж вставок панели 0-2 третьего пролетного строения.
3. Демонтаж соединительных уголков временного соединения продольных балок над опорой №3.
4. Монтаж вставок панелей 2-10 третьего пролетного строения (кроме верх. и нижн. прод. связей и проезжей части в панели 9-10).
5. Выбор упругого прогиба конца консоли третьего пролетного строения 2-мя домкратами г.п. 200т каждый, установленными под продольными балками (в местах предусмотренных для установки домкратов) на опоре №4 в узле В10 (страховочные клетки при этом установить непосредственно под узлами В10). Монтаж верх. и нижн. прод. связей и проезжей части в панели 9-10.
6. Замена страховочных клеток капитальными неподвижными опорными частями под узлами В10.
7. Подомкрачивание пролетных строений 4-мя домкратами г.п. 200т каждый, установленными под домкратными балками 2-го и 3-го пролётов на опоре №3 на величину $h=5\div10$см и демонтаж подкладок из под опорных частей (подвижность опорных частей сохраняется до окончания демонтажа соединительных элементов.

V этап

1. Подомкрачивание третьего пролетного строения на опоре №4 2-мя домкратами г.п. 200т каждый до получения нулевых усилий в соединительных элементах второго и третьего пролётных строений над опорой №3.
2. Демонтируются верхние соединительные элементы по ветвям, сначала в одной, затем в другой ферме. в следующей последовательности.
   а) горизонтальная накладка - 628; уголки - 603-2 и планка - 605
   б) внутренние накладки 602, 617; наружная накладка 627 - последовательно в каждой ветви с заполнением отверстий высокопрочными болтами и затяжкой их на расчетное усилие.
3. Устанавливаются диафрагмы „А" (135-2; 204) и „Б" (138) в узлах В10 и В0.
4. Демонтируются нижние соединительные элементы по ветвям, сначала в одной, затем в другой ферме в следующей последовательности.
   а) планка - 625; уголки 609-2; уголки 611-2;
   б) внутренние накладки 622-2; наружные накладки - 620; 629; прокладки 624; 630, - последовательно в одной, затем в другой ветви. с заполнением отверстий высокопрочными болтами и затяжкой их на расчетное усилие.
5. Устанавливаются диафрагмы „Н" (138) в узлах Н10 и Н0.
6. Подомкрачивание первого пролетного строения на опоре №1 2-мя домкратами г.п. 200т каждый до получения нулевых усилий в соединительных элементах первого и второго пролетных строений над опорой №2.
7. Демонтируются соединительные элементы, в той же последовательности, что и при демонтаже соединительных элементов над опорой №3.
8. Демонтаж временных элементов усиления пролетных строений (подвесок) в узлах Н8-В8 первого пролета; Н2-В2 и Н8-В8 второго пролета и Н2-В2 третьего пролета. Демонтаж агрегата МАС-5

VI этап

1. Замена временных подвижных опорных частей под узлами Н10 2-го пролетного строения на опоре №3 на капитальные неподвижные опорные части.
2. Выверка положения пролетных строений в плане и профиле и установка их в проектное положение.
3. Установка распорок диафрагм в панелях 0-1; 2-3; 7-8; 9-10 каждого пролета с затяжкой высокопрочных болтов на полное расчетное усилие.

Соединительные элементы

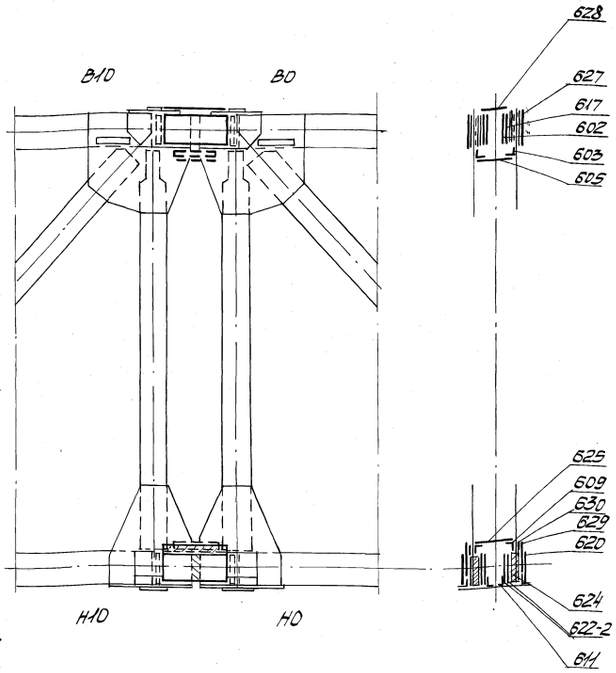

Примечание:
Усилия на домкратах, при которых соединительные элементы выключаются из работы, составляют - 49т на ферму. (при отсутствии крана на подомкрачиваемом пролетном строении)

Ведомость отправочных элементов

Марка	Эскиз	Кол.	Вес, т
Н1		1	49,0
Н2		1	49,0
Н3		1	49,0
Н4		1	49,0
Н5		1	49,0
Н6		1	49,0
Н7		1	49,0
Н8		1	49,0
Н9		1	49,0
Н10		1	49,0

Гл. инж. отдела Вилинов
Гл. конструктор Ульянов
Нач. отдела Кузнецов
Проверил Ильинов
Исполнил Власов
Рук. бригады

Главмостострой Монтажностроя Москва

NN стоянок крана	Порядковый N сборки	Наименование устанавливаемого элемента (монтажная марка)	Состав устанавливаемого укрупненного элемента. Отправочные заводские марки	Масса монтажн. элемента т	Примечание
1	2	3	4	5	6
Монтаж стреловым краном с земли	1	Нижний пояс Н1-Н3 с узлами Н1; Н3 (М-1т)	300н; 295-2; 296-2; 039; 093; 094-2; 095; 097; 049; 089; 131; 115-3; 119; 125-2; 124-2; 120-2; 147-2; 117; 396н-6; 391; 393-2; 096.	3,93	
	2	Нижний пояс НН1-НН3 с узлами НН1; НН3 (М-1н)	300т; 295-2; 296-2; 039; 093; 094-2; 095; 097; 049; 089; 131; 115-3; 119; 126-2; 124-2; 120-2; 147-2; 117; 396т-6; 391; 393-2; 096.	3,93	
	3	Распорка Н1-НН1 (М-28)	155; 134-2; 092-2	0,28	
	4	Диаг. нижн. связей Н1'-НН1 (М-33)	152	0,10	
	5	Диаг. нижн. связей Н1-НН1' (М-32)	151; 153	0,10	
	6	Распорка Н1'-НН1' (М-31)	154	0,09	
	7	Диаг. нижн. связей НН1'-Н2 (М-33)	152	0,10	
	8	Диаг. нижн. связей Н1'-НН2 (М-32)	151; 153	0,10	
	9	Распорка Н2-НН2 (М-31)	154	0,09	
	10	Диаг. нижн. связей НН2-Н2' (М-33)	152	0,10	
	11	Диаг. нижн. связей Н2-НН2' (М-32)	151; 153	0,10	
	12	Распорка Н2'-НН2' (М-31)	154	0,09	
	13	Диаг. нижн. связей НН2'-Н3 (М-33)	152	0,10	
	14	Диаг. нижн. связей Н2'-НН3 (М-32)	151; 153	0,10	
	15	Распорка Н3-НН3 (М-30)	155; 157-2; 159-2	0,32	
	16	Раскос В0-Н1 (М-16т)	297н; 088; 048	1,43	
	17	Раскос ВВ0-НН1 (М-16н)	297т; 088; 048	1,43	
	18	Стойка В1-Н1 (М-22)	298; 069	0,56	
	19	Стойка ВВ1-НН1 (М-22)	298; 069	0,56	
	20	Раскос Н1-В2 (М-17)	460т	1,18	
	21	Раскос НН1-ВВ2 (М-17)	460н	1,18	
	22	Раскос В2-Н3 (М-18)	461т	0,77	
	23	Раскос ВВ2-НН3 (М-18)	461н	0,77	
	24	Верхний пояс В0-В2 с узлами В0; В2 (М-9т)	299н; 292; 271; 038-2; 143-2; 042; 043-2; 045-2; 044; 041-2; 294; 040; 039-2; 068; 074; 073-2; 141; 142; 207-2	3,69	
	25	Верхний пояс ВВ0-ВВ2 с узлами ВВ0; ВВ2 (М-9н)	299т; 292; 271; 038-2; 143-2; 042; 043-2; 045-2; 044; 041-2; 040; 039-2; 068; 074; 073-2; 141; 142; 207-2; 294	3,69	
	26	Распорка попер. св. (М-67)	130; 098-2	0,22	
	27	Диаг. попер. связей (М-68)	128; 129	0,12	
	28	Диаг. попер. связей (М-69)	127	0,11	
	29	Распорка попер. св. (М-66)	126	0,08	
	30	Диаг. попер. связей (М-70)	128; 129; 046; 047	0,14	
	31	Диаг. попер. связей (М-71)	127; 047; 046	0,14	
	32	Диаг. верхн. связей В0-ВВ1 (М-34т)	026; 181т; 033н, 022	0,41	
	33	Полудиаг. верх. связей ВВ0-ВС0 (М-35)	027; 181н	0,18	
	34	Полудиаг. верх. связей ВС0-В1 (М-36)	028; 033т	0,18	
	35	Поперечная балка В1-ВВ1 (М-65)	002; 057-2; 016-2; 017-2	0,9	
	36	Продольные балки В0-В1 (М-48)	005т; 005н; 008-2; 011-2; 050; 012-2; 013-2; 506-2; 010-2; 057-2; 058-2	3,81	
	37	Диаг. верх. связей В1-ВВ2 (М-37)	175; 033н; 182н; 022	0,26	
	38	Полудиаг. верх. связей ВВ1-ВС1 (М-38)	176; 033т	0,11	
	39	Полудиаг. верх. связей ВС1-В2 (М-39)	177; 182т	0,12	
	40	Продольные балки В1-В2 (М-49)	006-2; 008-2; 015-2; 016-2; 017-2; 506-4	2,92	

1	2	3	4	5	6
Монтаж стреловым краном с земли	41	Поперечная балка В2-ВВ2 (М-58)	173; 057-2; 058-2	0,72	
	42	Тротуарная консоль (М-79т)	401т; 435т; 436; 440-2	0,06	
	43	Тротуарная консоль (М-79н)	401н; 435н; 436; 440-2	0,06	
1	1	Стойка В3-Н3 (М-23)	087; 069	0,56	
	2	Стойка ВВ3-НН3 (М-23)	087; 069	0,56	
	3	Раскос Н3-В4 (М-19)	462н	0,92	
	4	Раскос НН3-ВВ4 (М-19)	462т	0,92	
	5	Верхний пояс В2-В4 с узлом В4 (М-10т)	452т; 144; 145; 207-2; 206-2; 208-2; 143; 073; 068; 074	2,79	
	6	Верхний пояс ВВ2-ВВ4 с узлом ВВ4 (М-10н)	452н; 144; 145; 207-2; 206-2; 208-2; 143; 073; 068; 074	2,79	
	7	Диаг. верх. связей В2-ВВ3 (М-44)	178; 033н; 183т; 174	0,50	
	8	Полудиаг. верхн. связей ВВ2-ВС2 (М-45)	179; 183н	0,23	
	9	Полудиаг. верхн. связей ВС2-В3 (М-46)	180; 033т	0,22	
	10	Продольные балки В2-В3 (М-50т)	007т-2; 008-2; 015-2; 016-2; 017-2; 506-4; 010-2	2,87	
	11	Диаг. попер. связей Н3-ВВ3 (М-73)	164	0,14	
	12	Диаг. попер. связей В3-НН3 (М-72)	163; 165	0,15	
	13	Поперечная балка В3-ВВ3 (М-61)	004; 057-2	0,71	
2	1	Нижний пояс Н3-Н5 с узлом Н5 (М-2т)	456т; 167-2; 124-2; 120-2; 117; 119; 115-3; 396н-6; 395; 393-2	3,97	
	2	Нижний пояс НН3-НН5 с узлом НН5 (М-2н)	456н; 167-2; 124-2; 120-2; 117; 119; 115-3; 396т-6; 395; 393-2	3,97	
	3	Раскос В4-Н5 (М-20)	084т	0,77	
	4	Раскос ВВ4-ВВ5 (М-20)	084н	0,77	
	5	Диаг. нижн. связей НН3-Н3' (М-33)	152	0,10	
	6	Диаг. нижн. связей Н3-НН3' (М-32)	151; 153	0,10	
	7	Распорка Н3'-НН3' (М-31)	154	0,09	
	8	Диаг. нижн. связей НН3'-Н4 (М-33)	152	0,10	
	9	Диаг. нижн. связей Н3'-НН4 (М-32)	151; 153	0,10	
	10	Распорка Н4-НН4 (М-31)	154	0,09	
	11	Диаг. нижн. связей НН4-Н4 (М-33)	152	0,10	
	12	Диаг. нижн. связей Н4-НН4' (М-32)	151; 153	0,10	
	13	Распорка Н4'-НН4' (М-31)	154	0,09	
	14	Диаг. нижн. связей НН4'-Н5 (М-33)	152	0,10	
	15	Диаг. нижн. связей Н4'-НН5 (М-32)	151; 153	0,10	
	16	Распорка Н5-НН5 (М-30)	155; 157-2; 159-2	0,32	
	17	Диаг. верх. связей В3-ВВ4 (М-40)	169; 034т; 035н; 021	0,33	
	18	Полудиаг. верх. связей ВВ3-ВС3 (М-41)	170; 034н	0,15	
	19	Полудиаг. верх. связей ВС3-В4 (М-42)	019; 035т	0,15	
	20	Продольные балки В3-В4 (М-49)	006-2; 008-2; 015-2; 016-2; 017-2; 506-4	2,82	
	21	Поперечная балка В4-ВВ4 (М-60)	003; 057-2; 058-2	0,74	
	22	Тротуарная консоль М-82н	402т; 437т; 437н; 438; 440-2; 441	0,12	
	23	М-80	403; 437т; 437н; 438; 441-2	0,12	
	24	Короб кабельный М-77т	430т	0,17	
	25	М-77н	430н	0,17	

1	2	3	4	5	6
3	1	Стойка В5-Н5 (М-23)	087; 069	0,56	
	2	Стойка ВВ5-НН5 (М-23)	087; 069	0,56	
	3	Раскос Н5-В6 (М-20)	084т	0,77	
	4	Раскос НН5-ВВ6 (М-20)	084н	0,77	
	5	Верхний пояс В4-В6 с узлом В6 (М-11т)	453; 144; 145; 143; 073; 207-2; 068; 074	3,03	
	6	Верхний пояс ВВ4-ВВ6 с узлом ВВ6 (М-11н)	453; 144; 145; 143; 073; 207-2; 068; 074	3,03	
	7	Диаг. верх. связей В4-ВВ5 (М-40)	169; 034т; 035н; 021	0,33	
	8	Полудиаг. верх. связей ВВ4-ВС4 (М-42)	019; 035т	0,15	
	9	Полудиаг. верх. связей ВС4-В5 (М-44)	170; 034	0,15	
	10	Продольные балки В4-В5 (М-49)	006-2; 008-2; 015-2; 016-2; 017-2; 506-4	2,82	
	11	Диаг. попер. связей Н5-ВВ5 (М-73)	164	0,14	
	12	Диаг. попер. связей В5-НН5 (М-72)	163; 165	0,15	
	13	Поперечная балка В5-ВВ5 (М-61)	004; 057-2	0,71	
	14	Тротуарная консоль М-83	402н; 435т; 435н; 439; 440-2; 441	0,12	
	15	М-81	403; 435т; 435н; 439; 441-2	0,12	
	16	Короб кабельный М-78	431	0,15	
	17	М-78	431	0,15	
4	1	Нижний пояс Н5-Н7 с узлом Н7 (М-3т)	456н; 125-2; 124-2; 120-2; 117; 119; 115-3; 396т-6; 395; 393-2	3,97	
	2	Нижний пояс НН5-НН7 с узлом НН7 (М-3н)	456т; 125-2; 124-2; 120-2; 117; 119; 115-3; 396н-6; 395; 393-2	3,97	
	3	Раскос В6-Н7 (М-19)	462т	0,92	
	4	Раскос ВВ6-НН7 (М-19)	462н	0,92	
	5	Диаг. нижн. связей НН5-Н5' (М-33)	152	0,10	
	6	Диаг. нижн. связей Н5-НН5' (М-32)	151; 153	0,10	
	7	Распорка Н5'-НН5' (М-31)	154	0,09	
	8	Диаг. нижн. связей НН5'-Н6 (М-33)	152	0,10	
	9	Диаг. нижн. связей Н5'-НН6 (М-32)	151; 153	0,10	
	10	Распорка Н6-НН6 (М-31)	154	0,09	
	11	Диаг. нижн. связей НН6-Н6' (М-33)	152	0,10	
	12	Диаг. нижн. связей Н6-НН6' (М-32)	151; 153	0,10	
	13	Распорка Н6'-НН6' (М-31)	154	0,09	
	14	Диаг. нижн. связей НН6'-Н7 (М-33)	152	0,10	
	15	Диаг. нижн. связей Н6'-НН7 (М-32)	151; 153	0,10	
	16	Распорка Н7-НН7 (М-30)	155; 157-2; 159-2	0,32	
	17	Диаг. верх. связей В5-ВВ6 (М-40)	169; 034т; 035н; 021	0,33	
	18	Полудиаг. верх. связей ВВ5-ВС5 (М-41)	170; 035т	0,15	
	19	Полудиаг. верх. связей ВС5-В6 (М-42)	019; 034н	0,15	
	20	Продольные балки В5-В6 (М-49)	006-2; 008-2; 015-2; 016-2; 017-2; 506-4	2,82	
	21	Поперечная балка В6-ВВ6 (М-60)	003; 057-2; 058-2	0,74	
	22	Тротуарная консоль М-80	403; 437т; 437н; 438; 441-2	0,12	
	23	М-82т	402н; 437т; 437н; 438; 440-2; 441.	0,12	
	24	Короб кабельный М-78	431	0,15	
	25	М-78	431	0,15	

Рук. бригады: Блинков; Проверил: Васильев; Исполнил: Гевондян; Герасимов; Блинков

Нач. отдела; Гл. инж. отдела; Гл. констр. пр.

Главмостострой Минтрансстроя Москва

1062/5-III 11

ТК 1978	Монтаж пролетных строений 55,0 м. Ведомость последовательности монтажа. Начало	Серия 3.501-103	Выпуск 5-III	Лист 11

NN стоянок крана	Порядковый N сборки	Наименование устанавливаемого элемента (монтажная марка)	Состав устанавливаемого укрупненного элемента. Отправочные заводские марки	Масса монтажн. элемента т	Примечание
1	2	3	4	5	6
5	1	Стойка В7-Н7 (М-23)	087; 069	0,56	
	2	Стойка ВВ7-НН7 (М-23)	087; 069	0,56	
	3	Раскос Н7-В8 (М-18)	461 Н	0,77	
	4	Раскос НН7-ВВ8 (М-18)	461 Т	0,77	
	5	Верхний пояс В6-В8 с узлом В8 (М-12т)	452н; 141; 142; 208; 207-2; 073; 068; 074 206-2; 143	2,86	
	6	Верхний пояс ВВ6-ВВ8 с узлом ВВ8 (М-12н)	452т; 141; 142; 208; 207-2; 073; 068; 074; 206-2	2,86	
	7	Диаг. верхн. связей В6-ВВ7 (М-40)	169; 034т; 035н; 021	0,33	
	8	Полудиаг. верхн. связей ВВ6-ВС6 (М-42)	019; 035т	0,15	
	9	Полудиаг. верхн. связей ВС6-В7 (М-41)	170; 034н	0,15	
	10	Продольные балки В6-В7 (М-49)	006-2; 008-2; 015-2; 016-2; 017-2; 506-4	2,82	
	11	Диаг. попер. связей Н7-ВВ7 (М-73)	164	0,14	
	12	Диаг. попер. связей В7-НН7 (М-72)	163; 165	0,15	
	13	Поперечная балка В7-ВВ7 (М-61)	004; 057-2	0,71	
	14	Тротуарная конс. М-81	403; 435т; 435н; 439; 441-2	0,112	
	15	Тротуарная конс. М-83н	402н; 435т; 435н; 439; 440-2; 441	0,112	
	16	Короб кабельный М-78	431	0,146	
	17	Короб кабельный М-78	431	0,146	
6	1	Нижний пояс Н7-Н9 с узлом Н9 (М-4т)	455н; 123-2; 148-2; 149-2; 147-4; 117; 119; 115-3; 396т-6; 395; 393-2	3,32	
	2	Нижний пояс НН7-НН9 с узлом НН9 (М-4н)	455т; 123-2; 148-2; 149-2; 147-4; 117; 119; 115-3; 396н-6; 395; 393-2	3,32	
	3	Подвеска Н8-В8 (М-76)	К1; 068-2; К3-4	0,42	
	4	Подвеска НН8-ВВ8 (М-76)	К1; 068-2; К3-4	0,42	
	5	Раскос В8-Н9 (М-17)	460 Н	1,18	
	6	Раскос ВВ8-НН9 (М-17)	460 Т	1,18	
	7	Диаг. нижн. связей НН7-Н7' (М-33)	152	0,10	
	8	Диаг. нижн. связей Н7-НН7' (М-32)	151; 153	0,10	
	9	Распорка Н7'-НН7' (М-31)	154	0,09	
	10	Диаг. нижн. связей НН7'-Н8 (М-33)	152	0,10	
	11	Диаг. нижн. связей Н7'-НН8 (М-32)	151; 153	0,10	
	12	Распорка Н8-НН8 (М-31)	154	0,09	
	13	Диаг. нижн. связей НН8-Н8' (М-33)	152	0,10	
	14	Диаг. нижн. связей Н8-НН8' (М-32)	151; 153	0,10	
	15	Распорка Н8'-НН8' (М-31)	154	0,09	
	16	Диаг. нижн. связей НН8'-Н9 (М-33)	152	0,10	
	17	Диаг. нижн. связей Н8'-НН9 (М-32)	151; 153	0,10	
	18	Распорка Н9-НН9 (М-29)	155; 157-2; 158-2	0,29	
	19	Диаг. верх. связей В7-ВВ8 (М-44)	178; 033н; 183т; 174	0,50	
	20	Полудиаг. верхн. связей ВВ7-ВС7 (М-46)	180; 033т	0,22	
	21	Полудиаг. верхн. связей ВС7-В8 (М-45)	179; 183н	0,23	
	22	Продольные балки В7-В8 (М-50н)	007 Т; 007 Н; 008-2; 015-2; 016-2; 017-2; 506-4; 010-2	2,87	
	23	Поперечная балка В8-ВВ8 (М-68)	173; 057-2; 058-2	0,72	

1	2	3	4	5	6
6	24	Тротуарная консоль М-80	403; 437т; 437н; 438; 441-2	0,12	
	25	Тротуарная консоль М-80	403; 437т; 437н; 438; 441-2	0,12	
	26	Короб кабельный М-72	431	0,15	
	27	Короб кабельный М-78	431	0,15	
7	1	Стойка В9-Н9 (М-24)	458; 069	0,56	
	2	Стойка ВВ9-НН9 (М-24)	458; 069	0,56	
	3	Нижний пояс Н9-Н10 с узлом Н10 (М-5т)	454н; 146-2; 106-2; 186-2; 108-2; 167-2; 189 112-2; 228; 227; 115; 396т-3; 394	2,27	
	4	Нижний пояс НН9-НН10 с узлом НН10 (М-5н)	454т; 146-2; 106-2; 186-2; 108-2; 167-2; 189; 112-2; 228; 227; 115; 396н-3; 394	2,27	
	5	Раскос Н9-В10 (М-21)	459н	1,42	
	6	Раскос НН9-ВВ10 (М-21)	459т	1,42	
	7	Опорная стойка В10-Н10 (М-25)	080т; 110	0,98	
	8	Опорная стойка ВВ10-НН10 (М-25)	080н; 110	0,98	
	9	Верхний пояс В8-В10 с узлом В10 (М-13т)	451н; 136-2; 060-2; 197-2; 061-2; 166-2; 203 137; 627-2; 617-2; 602-2; 628; 605; 603-2; 068; 074	3,19	
	10	Верхний пояс ВВ8-ВВ10 с узлом ВВ10 (М-13н)	451т; 136-2; 060-2; 197-2; 061-2; 166-2; 203; 137; 627-2; 617-2; 602-2; 628; 605; 603-2; 068; 074	3,19	
	11	Диаг. верх. связей В8-ВВ9 (М-37)	175; 033н; 182н; 022	0,26	
	12	Полудиаг. верхн. связей ВВ8-ВС8 (М-39)	177; 182т	0,12	
	13	Полудиаг. верхн. связей ВС8-В9 (М-38)	176; 033т	0,11	
	14	Продольные балки В8-В9 (М-49)	006-2; 008-2; 015-2; 016-2; 017-2; 506-4	2,82	
	15	Поперечная балка В9-ВВ9 (М-59)	002; 057-2	0,70	
	16	Тротуарная консоль М-83н	402т; 435т; 435н; 439; 440-2; 441	0,12	
	17	Тротуарная консоль М-81	403; 435т; 435н; 439; 441-2	0,12	
	18	Короб кабельный М-78	431	0,15	
	19	Короб кабельный М-78	431	0,15	
8	1	Диаг. нижн. связей НН9-Н9' (М-33)	152	0,10	
	2	Диаг. нижн. связей Н9-НН9' (М-32)	151; 153	0,10	
	3	Распорка Н9'-НН9' (М-31)	154	0,09	
	4	Диаг. нижн. связей НН9'-Н10 (М-33)	152	0,10	
	5	Диаг. нижн. связей Н9'-НН10 (М-32)	151; 153	0,10	
	6	Домкратная балка Н10-НН10 (М-63)	150	0,64	
	7	Диагональ попер. связей В10-НН10 (М-74)	161; 162	0,27	
	8	Диагональ попер. связей Н10-ВВ10 (М-75)	160	0,27	
	9	Диаг. верхн. связей В9-ВВ10 (М-34)	026; 181т; 033н; 022	0,41	
	10	Полудиаг. верхн. связей ВВ9-ВС9 (М-36)	028; 033т	0,18	
	11	Полудиаг. верхн. связей ВС9-В10 (М-35)	027; 181н	0,18	
	12	Продольные балки В9-В10 (М-51)	005т; 005н; 008-2; 013-2; 015-2; 506-4; 010-2	2,75	
	13	Поперечная балка опорная В10-ВВ10 (М-56)	001; 057-2; 058-2; 056-2	0,70	
	14	Консоль прод. балки (М-53)	011; 012; 506; К5-2	0,20	
	15	Консоль прод. балки (М-53)	011; 012; 506; К5-2	0,20	
	16	Тротуарная консоль М-82т	402н; 437т; 437н; 438; 440-2; 441	0,12	
	17	Тротуарная консоль М-80	403; 437т; 437н; 438; 441-2	0,12	
	18	Короб кабельный М-78	431	0,15	
	19	Короб кабельный М-78	431	0,15	
9	1	Нижний пояс Н0-Н1 с узлами Н0; Н1 (М-6т)	629-2; 620-2; 622-4; 630-2; 624-2; 611-2; 609-2; 625 454т; 146-2; 106-2; 186-2; 108-2; 167-2; 189; 112-2; 228; 227; 115; 123-2; 148-2; 149-2; 117; 119; 396т-3; 394; 393-2	3,39	
	2	Нижний пояс НН0-НН1 с узлами НН0; НН1 (М-6н)	629-2; 620-2; 622-4; 630-2; 624-2; 611-2; 609-2; 625; 454н; 146-2; 106-2; 186-2; 108-2; 167-2; 189; 112-2; 228; 227; 115; 123-2; 148-2; 149-2; 117; 119; 396т-3; 394; 393-2	3,39	

1	2	3	4	5	6
9	3	Стойка В0-Н0 (М-43)	080т; 110; 136-2; 060-2; 061-2; 197-2; 166-2; 137	0,97	
	4	Стойка ВВ0-НН0 (М-43)	080н; 110; 136-2; 060-2; 061-2; 197-2; 166-2; 137	0,97	
	5	Раскос В0-Н1 (М-21)	459т	1,05	
	6	Раскос ВВ0-НН1 (М-21)	459н	1,05	
	7	Стойка В1-Н1 (М-24)	458; 069	0,56	
	8	Стойка ВВ1-НН1 (М-24)	458; 069	0,56	
	9	Раскос Н1-В2 (М-17)	460т	1,18	
	10	Раскос НН1-ВВ2 (М-17)	460н	1,18	
	11	Верхний пояс В0-В2 с узлами В0; В2 (М-14т)	451т; 203; 141; 142; 143; 068; 074; 207-2; 073	2,89	
	12	Верхний пояс ВВ0-ВВ2 с узлами ВВ0; ВВ2 (М-14н)	451н; 203; 141; 142; 143; 068; 074; 207-2; 073	2,89	
	13	Домкратная балка Н0-НН0 (М-63)	150	0,64	
	14	Диаг. нижн. связей НН0-Н0' (М-33)	152	0,10	
	15	Диаг. нижн. связей Н0-НН0' (М-32)	153; 151	0,10	
	16	Распорка Н0'-НН0' (М-31)	154	0,09	
	17	Диаг. нижн. связей НН0'-Н1 (М-33)	152	0,10	
	18	Диаг. нижн. связей Н0'-НН1 (М-32)	153; 151	0,10	
	19	Распорка Н1-НН1 (М-29)	155; 158-2; 157	0,29	
	20	Диаг. попер. связей В0-НН0 (М-74)	161; 162	0,27	
	21	Диаг. попер. связей Н0-ВВ0 (М-75)	160	0,27	
	22	Консоль прод. балки левая (М-54)	011	0,14	
	23	Консоль прод. балки правая (М-54)	011	0,14	
	24	Поперечная балка опорная В0-ВВ0 (М-57)	001; 057-2; 058-2; 056-2; 013-2	0,70	
	25	Диаг. верх. связей В0-ВВ1 (М-34)	026; 181т; 033н; 022	0,41	
	26	Полудиаг. верхн. связей ВВ0-ВС0 (М-35)	027; 181н	0,18	
	27	Полудиаг. верхн. связей ВС0-В1 (М-36)	028; 033т	0,18	
	28	Продольные балки В0-В1 (М-52)	005т; 005н; 008-2; 012-2; 016-2; 017-2; К4-4; 506-2; 010-2	2,88	
	29	Поперечная балка В1-ВВ1 (М-59)	002; 057-2	0,70	
	30	Тротуарная конс. М-81	403; 435т; 435н; 439; 441-2	0,12	
	31	Тротуарная конс. М-83т	402н; 435т; 435н; 439; 440-2; 441	0,12	
	32	Короб кабельный М-78	431	0,15	
	33	Короб кабельный М-78	431	0,15	

Главмостострой Минтрансстроя Москва

Нач. отдела		
Гл. инж. отдела		
Гл. констр. пр-та		
Рук. бригады	Проверил	Гевондян
	Исполнил	Герасимов
		Блинков
		Блинков
		Васильев

1062/5-III 12

ТК 1978	Монтаж пролетных строений 55,0 м. Ведомость последовательности монтажа. Продолжение.	Серия 3.501-103
		Выпуск 5-III Лист 12

NN стяжных кранов	Порядковый N сборки	Наименование устанавливаемого элемента (монтажная марка)	Состав устанавливаемого укрупнённого элемента. Отправочные заводские марки	Масса монтажн. элемента т	Примечание
1	2	3	4	5	6
10	1	Нижний пояс Н1-Н3 с узлом Н3 (М-7т)	455т; 125-2; 124-2; 120-2; 147-4; 117; 119; 115-3; 396н-6; 395; 393-2	3,20	
	2	Нижний пояс НН1-НН3 с узлом НН3 (М-7н)	456н; 125-2; 124-2; 120-2; 147-4; 117; 119; 115-3; 396н-6; 395; 393;	3,20	
	3	Подвеска Н2-В2 (М-76)	К1; 068-2; К3-4;	0,42	
	4	Подвеска НН2-В82 (М-76)	К1; 068-2; К3-4;	0,42	
	5	Раскос В2-Н3 (М-18)	461т;	0,77	
	6	Раскос В82-НН3 (М-18)	461н;	0,77	
	7	Диаг. нижн. связей НН1-Н1' (М-33)	152;	0,10	
	8	Диаг. нижн. связей Н1'-НН1' (М-32)	151; 153;	0,10	
	9	Распорка Н1'-НН1' (М-31)	154;	0,09	
	10	Диаг. нижн. связей НН1'-Н2 (М-33)	152;	0,10	
	11	Диаг. нижн. связей Н1'-НН2 (М-32)	151; 153;	0,10	
	12	Распорка Н2-НН2 (М-31)	154;	0,09	
	13	Диаг. нижн. связей НН2-Н2' (М-33)	152;	0,10	
	14	Диаг. нижн. связей Н2-НН2' (М-32)	151; 153;	0,10	
	15	Распорка Н2'-НН2' (М-31)	154;	0,09	
	16	Диаг. нижн. связей НН2'-Н3 (М-33)	152;	0,10	
	17	Диаг. нижн. связей Н2'-НН3 (М-32)	151; 153;	0,10	
	18	Распорка Н3-НН3 (М-30)	155; 157-2; 159-2;	0,32	
	19	Диаг. верхн. связей В1-В82 (М-37)	175; 033н; 182н; 022	0,26	
	20	Полудиаг. верхн. связей ВВ1-ВС1 (М-38)	176; 033т;	0,11	
	21	Полудиаг. верхн. связей ВС1-В2 (М-39)	177; 182т	0,12	
	22	Продольные балки В1-В2 (М-49)	006-2; 008-2; 015-2; 016-2; 017-2; 506-4	2,82	
	23	Поперечная балка В2-ВВ2 (М-58)	173; 057-2; 058-2;	0,72	
	24 / 25	Тротуарная конс. М-80 / М-82н	403; 437т; 437н; 438; 441-2 / 402т; 437т; 437н; 438; 440-2; 441	0,12 / 0,12	
	26 / 27	Короб кабельный М-78 / М-78	431 / 431	0,15 / 0,15	
11	1	Стойка В3-Н3 (М-23)	087; 069;	0,56	
	2	Стойка ВВ3-НН3 (М-23)	087; 069	0,56	
	3	Раскос Н3-В4 (М-19)	462 н	0,92	
	4	Раскос НН3-ВВ4 (М-19)	462 т	0,92	
	5	Верхний пояс В2-В4 с узлом В4 (М-10т)	452т; 144; 145; 207-2; 206-2; 208-2; 143; 073; 068; 074;	2,79	
	6	Верхний пояс ВВ2-ВВ4 с узлом ВВ4 (М-10н)	452н; 144; 145; 207-2; 206-2; 208-2; 143; 073; 068; 074;	2,79	
	7	Диаг. верх. связей В2-ВВ3 (М-44)	178; 033н; 183т; 174	0,50	
	8	Полудиаг. верн. связей ВВ2-ВС2 (М-45)	179; 183 н;	0,23	
	9	Полудиаг. верхн. связей ВС2-В3 (М-46)	180; 033 т;	0,22	
	10	Продольные балки В2-В3 (М-50т)	007т-2; 008-2; 015-2; 016-2; 017-2; 506-4; 010-2	2,87	
	11	Диаг. попер. связей Н3-ВВ3 (М-73)	164;	0,14	
	12	Диаг. попер. связей В3-НН3 (М-72)	163; 165	0,15	
	13	Поперечная балка В3-ВВ3 (М-61)	004; 057-2	0,71	

1	2	3	4	5	6
11	14	Тротуарная консоль М-79н	401н; 435н; 436; 440-2;	0,06	
	15	Тротуарная консоль М-79т	401т; 435т; 436; 440-2;	0,06	
	16 / 17	Тротуарная консоль М-79т / М-79н	401т; 435т; 436; 440-2 / 401н; 435н; 436; 440-2	0,06 / 0,06	
	18 / 19	Короб кабельный М-77н / М-77т	430 н / 430 т	0,17 / 0,17	
12	1	Нижний пояс Н3-Н5 с узлом Н5 (М-2т)	456т; 167-2; 124-2; 120-2; 117; 119; 115-3; 396н-6; 395; 393-2;	3,97	
	2	Нижний пояс НН3-НН5 с узлом НН5 (М-2н)	456н; 167-2; 124-2; 120-2; 117; 119; 115-3; 396т-6; 395; 393-2	3,97	
	3	Раскос В4-Н5 (М-20)	084 т;	0,77	
	4	Раскос ВВ4-ВВ5 (М-20)	084 н;	0,77	
	5	Диаг. нижн. связей НН3-Н3' (М-33)	152;	0,10	
	6	Диаг. нижн. связей Н3-НН3' (М-32)	151; 153	0,10	
	7	Распорка Н3'-НН3' (М-31)	154;	0,09	
	8	Диаг. нижн. связей НН3'-Н4 (М-33)	152;	0,10	
	9	Диаг. нижн. связей Н3'-НН4 (М-32)	151; 153;	0,10	
	10	Распорка Н4-НН4 (М-31)	154;	0,09	
	11	Диаг. нижн. связей НН4-Н4' (М-33)	152;	0,10	
	12	Диаг. нижн. связей Н4-НН4' (М-32)	151; 153;	0,10	
	13	Распорка Н4'-НН4' (М-31)	154;	0,09	
	14	Диаг. нижн. связей НН4'-Н5 (М-33)	152;	0,10	
	15	Диаг. нижн. связей Н4'-НН5 (М-32)	151; 153	0,10	
	16	Распорка Н5-НН5 (М-30)	155; 157-2; 159-2;	0,32	
	17	Диаг. верх. связей В3-ВВ4 (М-40)	169; 034т; 035н; 021;	0,33	
	18	Полудиаг. верх. связей ВВ3-ВС3 (М-41)	170; 034н;	0,15	
	19	Полудиаг. верх. связей ВС3-В4 (М-42)	019; 035т;	0,15	
	20	Продольные балки В3-В4 (М-49)	006-2; 008-2; 015-2; 016-2; 017-2; 506-4	2,82	
	21	Поперечная балка В4-ВВ4 (М-60)	003; 057-2; 058-2	0,74	
	22 / 23	Тротуарная консоль М-82н / М-80	402т; 437т; 437н; 438; 440-2; 441 / 403; 437т; 437н; 438; 441-2	0,12 / 0,12	
	24 / 25	Короб кабельный М-77т / М-77н	430т / 430н	0,17 / 0,17	
13	1	Стойка В5-Н5 (М-23)	087; 069;	0,56	
	2	Стойка ВВ5-НН5 (М-23)	087; 069;	0,56	
	3	Раскос Н5-В6 (М-20)	084 т	0,77	
	4	Раскос НН5-ВВ6 (М-20)	084 н	0,77	
	5	Верхний пояс В4-В6 с узлом В6 (М-11т)	453; 144; 145; 143; 073; 207-2; 068; 074;	3,03	
	6	Верхний пояс ВВ4-ВВ6 с узлом ВВ6 (М-11н)	453; 144; 145; 143; 073; 207-2; 068; 074;	3,03	
	7	Диаг. верх. связей В4-ВВ5 (М-40)	169; 034т; 035н; 021;	0,33	
	8	Полудиаг. верх. связей ВВ4-ВС4 (М-42)	019; 035т;	0,15	
	9	Полудиаг. верх. связей ВС4-В5 (М-41)	170; 034н;	0,15	
	10	Продольные балки В4-В5 (М-49)	006-2; 008-2; 015-2; 016-2; 017-2; 506-4	2,82	
	11	Диаг. попер. связей Н5-ВВ5 (М-73)	164;	0,14	
	12	Диаг. попер. связей В5-НН5 (М-72)	163; 165;	0,15	
	13	Поперечная балка В5-ВВ5 (М-61)	004; 057-2	0,71	
	14 / 15	Тротуарная консоль М-83т / М-81н	402н; 435т; 435н; 439; 440-2; 441; / 403; 435т; 435н; 439; 441-2	0,12 / 0,12	
	16 / 17	Короб кабельный М-78 / М-78	431 / 431	0,15 / 0,15	

1	2	3	4	5	6
14	1	Нижний пояс Н5-Н7 с узлом Н7 (М-3т)	456н; 125-2; 124-2; 120-2; 117; 119; 115-3; 396т-6; 395; 393-2;	3,97	
	2	Нижний пояс НН5-НН7 с узлом НН7 (М-3н)	456т; 125-2; 124-2; 120-2; 117; 119; 115-3; 396н-6; 395; 393-2;	3,97	
	3	Раскос В6-Н7 (М-19)	462 т	0,92	
	4	Раскос ВВ6-НН7 (М-19)	462 н	0,92	
	5	Диаг. нижн. связей НН5-Н5' (М-33)	152;	0,10	
	6	Диаг. нижн. связей Н5-НН5' (М-32)	151; 153;	0,10	
	7	Распорка Н5'-НН5' (М-31)	154;	0,09	
	8	Диаг. нижн связей НН5'-Н6 (М-33)	152;	0,10	
	9	Диаг. нижн. связей Н5'-НН6 (М-32)	151; 153;	0,10	
	10	Распорка Н6-НН6 (М-31)	154;	0,09	
	11	Диаг. нижн. связей НН6-Н6' (М-33)	152;	0,10	
	12	Диаг. нижн. связей Н6-НН6' (М-32)	151; 153;	0,10	
	13	Распорка Н6'-НН6' (М-31)	154;	0,09	
	14	Диаг. нижн. связей НН6'-Н7 (М-33)	152;	0,10	
	15	Диаг. нижн. связей Н6'-НН7 (М-32)	151; 153;	0,10	
	16	Распорка Н7-НН7 (М-30)	155; 157-2; 159-2;	0,32	
	17	Диаг. верхн. связей В5-ВВ6 (М-40)	169; 034т; 035н; 021;	0,33	
	18	Полудиаг. верх. связей ВВ5-ВС5 (М-41)	170; 034н;	0,15	
	19	Полудиаг. верх. связей ВС5-В6 (М-42)	019; 035т;	0,15	
	20	Продольные балки В5-В6 (М-49)	006-2; 008-2; 015-2; 016-2; 017-2; 506-4	2,82	
	21	Поперечная балка В6-ВВ6 (М-60)	003; 057-2; 058-2	0,74	
	22	Тротуарная консоль М-80	403; 437т; 437н; 438; 441-2	0,12	
	23	Тротуарная консоль М-82т	402н; 437т; 437н; 438; 440-2; 441;	0,12	
	24	Короб кабельный М-78	431	0,15	
	25	Короб кабельный М-78	431	0,15	

Рук. бригады		Блинков	
Проверил	Гевондян	Герасимов	
Исполнил		Василев	
Нач. отдела			
Гл. инж. отдела			
Гл. констр. пр-та		Блинков	

Главмостстроя Минтрансстроя Москва

ТК 1978	Монтаж пролетных строений 55,0 м. Ведомость последовательности монтажа. Продолжение.	1062/5-III 13; Серия 3.501-103; Выпуск 5-III; Лист 13

NN стоянок крана	Порядковый N сборки	Наименование устанавливаемого элемента (монтажная марка)	Состав устанавливаемого укрупненного элемента. Отправочные заводские марки	Масса монтаж элемента т	Примечание
1	2	3	4	5	6
15	1	Стойка В7-Н7 (М-23)	087; 069	0.56	
	2	Стойка ВВ7-НН7 (М-23)	087; 069	0.56	
	3	Раскос Н7-В8 (М-18)	461 н	0.77	
	4	Раскос НН7-ВВ8 (М-18)	461 т	0.77	
	5	Верхний пояс В6-В8 с узлом В8 (М-12 т)	452 н; 141; 142; 208; 207-2; 073; 068; 074; 206-2; 143;	2.86	
	6	Верхний пояс ВВ6-ВВ8 с узлом ВВ8 (М-12 н)	452т; 141; 142; 208; 207-2; 073; 068; 074; 206-2; 143.	2.86	
	7	Диаг. верхн. связей В6-ВВ7 (М-40)	169; 034т; 035 н; 021	0.33	
	8	Полудиаг. верхн. связей ВВ6-ВС6 (М-42)	019; 035 т;	0.15	
	9	Полудиаг. верхн. связей ВС6-В7 (М-41)	170; 034 н;	0.15	
	10	Продольные балки В6-В7 (М-49)	006-2; 008-2; 015-2; 016-2; 017-2; 506-4	2.82	
	11	Диаг. попер. связей Н7-ВВ7 (М-73)	164;	0.14	
	12	Диаг. попер. связей В7-НН7 (М-72)	163; 165	0.15	
	13	Поперечная балка В7-ВВ7 (М-61)	004; 057-2	0.71	
	14	Тротуарная консоль М-81	403; 435т; 435н; 439; 441-2	0.12	
	15	Тротуарная консоль М-83Н	402т; 435т; 435н; 439; 440-2; 441	0.12	
	16	Короб кабельный М-78	431	0.15	
	17	Короб кабельный М-78	431	0.15	
16	1	Нижний пояс Н7-Н9 с узлом Н9 (М-4т)	455 н; 123-2; 148-2; 149-2; 147-4; 117; 119; 115-3; 396т-6; 395; 393-2;	3.32	
	2	Нижний пояс НН7-НН9 с узлом НН9 (М-4 н)	455 т; 123-2; 148-2; 149-2; 147-4; 117; 119; 115-3; 396 н-6; 395; 393-2	3.32	
	3	Подвеска Н8-В8 (М-76)	К1; 068-2; К3-4;	0.42	
	4	Подвеска НН8-ВВ8 (М-76)	К1; 008-2; К3-4;	0.42	
	5	Раскос В8-Н9 (М-17)	460 н	1.18	
	6	Раскос ВВ8-НН9 (М-17)	460 т	1.18	
	7	Диаг. нижн. связей НН7-Н7' (М-33)	152;	0.10	
	8	Диаг. нижн. связей Н7-НН7' (М-32)	151; 153;	0.10	
	9	Распорка Н7'-НН7' (М-31)	154	0.09	
	10	Диаг. нижн. связей НН7'-Н8 (М-33)	152	0.10	
	11	Диаг. нижн. связей Н7'-НН8 (М-32)	151; 153	0.10	
	12	Распорка Н8-НН8 (М-31)	154	0.09	
	13	Диаг. нижн. связей НН8-Н8' (М-33)	152	0.10	
	14	Диаг. нижн. связей Н8-НН8' (М-32)	151; 153;	0.10	
	15	Распорка Н8'-НН8' (М-31)	154	0.09	
	16	Диаг. нижн. связей НН8'-Н9 (М-33)	152	0.10	
	17	Диаг. нижн. связей Н8'-НН9 (М-32)	151; 153	0.10	
	18	Распорка Н9-НН9 (М-29)	155; 157-2; 158-2	0.29	
	19	Диаг. верх. связей В7-ВВ8 (М-44)	178; 033н; 183т; 174	0.50	
	20	Полудиаг. верхн. связ. ВВ7-ВС7 (М-46)	180; 033т	0.22	
	21	Полудиаг. верхн. связей ВС7-В8 (М-45)	179; 183 н	0.23	
	22	Продольные балки В7-В8 (М-50т)	007 т; 007 н; 008-2; 015-2; 016-2; 017-2; 506-4; 010-2;	2.87	
	23	Поперечная балка В8-ВВ8 (М-58)	173; 057-2; 058-2	0.72	
	24	Тротуарная консоль М-80	403; 437т; 437н; 438; 441-2	0.12	
	25	Тротуарная консоль М-80	403; 437т; 437н; 438; 441-2	0.12	
	26	Короб кабельный М-78	431	0.15	
	27	Короб кабельный М-78	431	0.15	

1	2	3	4	5	6
17	1	Стойка В9-Н9 (М-24)	458; 069	0.56	
	2	Стойка ВВ9-НН9 (М-24)	458; 069	0.56	
	3	Нижний пояс Н9-Н10 с узлом Н10 (М-5т)	454н; 146-2; 106-2; 186-2; 108-2; 167-2; 189; 112-2; 228; 227; 115; 396т-3; 394	2.27	
	4	Нижний пояс НН9-НН10 с узлом НН10 (М-5 н)	454т; 146-2; 106-2; 186-2; 108-2; 167-2; 189; 112-2; 228; 227; 115; 396н-3; 394	2.27	
	5	Раскос Н9-В10 (М-27)	463 н	1.42	
	6	Раскос НН9-ВВ10 (М-27)	463 т	1.42	
	7	Опорная стойка В10-Н10 (М-26)	086т; 110	0.98	
	8	Опорная стойка ВВ10-НН10 (М-26)	086Н; 110	0.98	
	9	Верхний пояс В8-В10 с узлом В10 (М-13т)	451н; 136-2; 060-2; 197-2; 061-2; 166-2; 203; 137; 627-2; 617-2; 602-2; 628; 605; 603-2; 068; 074;	3.19	
	10	Верхний пояс ВВ8-ВВ10 с узлом ВВ10 (М-13 н)	451т; 136-2; 060-2; 197-2; 061-2; 166-2; 203; 137; 627-2; 617-2; 602-2; 628; 605; 603-2; 068; 074	3.19	
	11	Диаг. верхн. связей В8-ВВ9 (М-37)	175; 033н; 182н; 022	0.26	
	12	Полудиаг. верхн. связей ВВ8-ВС8 (М-39)	177; 182т;	0.12	
	13	Полудиаг. верхн. связей ВС8-В9 (М-38)	176; 033т	0.11	
	14	Продольные балки В8-В9 (М-49)	006-2; 008-2; 015-2; 016-2; 017-2; 506-4;	2.82	
	15	Поперечная балка В9-ВВ9 (М-59)	002; 057-2	0.70	
	16	Тротуарная консоль М-83н	402т; 435т; 435н; 439; 440-2; 441	0.12	
	17	Тротуарная консоль М-81	403; 435т; 435н; 439; 441-2	0.12	
	18	Короб кабельный М-78	431	0.15	
	19	Короб кабельный М-78	431	0.15	
18	1	Диаг. нижн. связей НН9-Н9' (М-33)	152	0.10	
	2	Диаг. нижн. связей Н9-НН9' (М-32)	151; 153	0.10	
	3	Распорка Н9'-НН9' (М-31)	154	0.09	
	4	Диаг. нижн. связей НН9'-Н10 (М-33)	152	0.10	
	5	Диаг. нижн. связей Н9'-НН10 (М-32)	151; 153	0.10	
	6	Домкратная балка Н10-НН10 (М-64)	156	0.64	
	7	Диагональ попер. связ. В10-НН10 (М-74)	161; 162	0.27	
	8	Диагональ попер. связ. Н10-ВВ10 (М-75)	160;	0.27	
	9	Диаг. верхн. связей В9-ВВ10 (М-34)	026; 181т; 033н; 022	0.41	
	10	Полудиаг. верхн. связей ВВ9-ВС9 (М-36)	028; 033т	0.18	
	11	Полудиаг. верхн. связей ВС9-В10 (М-35)	027; 181н	0.18	
	12	Продольные балки В9-В10 (М-51)	005т; 005н; 008-2; 013-2; 015-2; 506-4; 010-2;	2.75	
	13	Поперечная балка опорн. В10-ВВ10 (М-56)	001; 057-2; 058-2; 056-2	0.70	
	14	Консоль прод. балки (М-53)	011; 012; 506; К5-2	0.20	
	15	Консоль прод. балки (М-53)	011; 012; 506; К5-2	0.20	
	16	Тротуарная конс. М-82т	402н; 437т; 437н; 438; 440-2; 441	0.12	
	17	Тротуарная конс. М-80	403; 437т; 437н; 438; 441-2	0.12	
	18	Короб кабельный М-78	431	0.15	
	19	Короб кабельный М-78	431	0.15	
19	1	Нижний пояс Н0-Н1 с узлами Н0; Н1 (М-6т)	629-2; 620-2; 622-4; 630-2; 624-2; 611-2; 609-2; 625; 454т; 146-2; 106-2; 186-2; 108-2; 167-2; 189; 112-2; 228; 227; 115; 123-2; 148-2; 149-2; 117; 119; 396 н-3; 394; 393-2	3.39	
	2	Нижний пояс НН0-НН1 с узлами НН0; НН1 (М-6н)	629-2; 620-2; 622-4; 630-2; 624-2; 611-2; 609-2; 625; 454н; 146-2; 106-2; 186-2; 108-2; 167-2; 189; 112-2; 228; 227; 115; 123-2; 148-2; 149-2; 117; 119; 396 т-3; 394; 393-2	3.39	
	3	Стойка В0-Н0 (М-43)	080т; 110; 136-2; 060-2; 061-2; 197-2; 166-2; 137	0.97	
	4	Стойка ВВ0-НН0 (М-43)	080н; 110; 136-2; 060-2; 061-2; 197-2; 166-2; 137	0.97	
	5	Раскос В0-Н1 (М-21)	459 т	1.05	
	6	Раскос ВВ0-НН1 (М-21)	459 н	1.05	

1	2	3	4	5	6
19	7	Стойка В1-Н1 (М-24)	458; 069	0.56	
	8	Стойка ВВ1-НН1 (М-24)	458; 069	0.56	
	9	Раскос Н1-В2 (М-17)	460 т	1.18	
	10	Раскос НН1-ВВ2 (М-17)	460 н	1.18	
	11	Верхний пояс В0-В2 с узлами В0; В2 (М-14т)	451т; 203; 141; 142; 143; 068; 074; 207-2; 073;	2.89	
	12	Верхний пояс ВВ0-ВВ2 с узлами ВВ0; ВВ2 (М-14н)	457н; 203; 141; 142; 143; 068; 074; 207-2; 073;	2.89	
	13	Домкратная балка Н0-НН0 (М-63)	150	0.64	
	14	Диаг. нижн. связей НН0-Н0' (М-33)	152	0.10	
	15	Диаг. нижн. связей Н0-НН0' (М-32)	151; 153	0.10	
	16	Распорка Н0'-НН0' (М-31)	154	0.09	
	17	Диаг. нижн. связей НН0'-Н1 (М-33)	152	0.10	
	18	Диаг. нижн. связей Н0'-НН1 (М-32)	151; 153	0.10	
	19	Распорка Н1-НН1 (М-29)	155; 157-2; 158-2	0.29	
	20	Диаг. попер. связей В0-НН0 (М-74)	161; 162	0.27	
	21	Диаг. попер. связей Н0-ВВ0 (М-75)	160;	0.27	
	22	Консоль прод. балки левая (М-54)	011;	0.14	
	23	Консоль прод. балки правая (М-54)	011;	0.14	
	24	Поперечная балка опорн. В0-ВВ0 (М-57)	001; 057-2; 058-2; 056-2; 013-2	0.70	
	25	Диаг. верхн. связей В0-ВВ1 (М-34)	026; 181т; 033н; 022	0.41	
	26	Полудиаг. верхн. связей ВВ0-ВС0 (М-35)	027; 181н	0.18	
	27	Полудиаг. верхн. связей ВС0-В1 (М-36)	028; 033т	0.18	
	28	Продольные балки В0-В1 (М-52)	005т; 005н; 008-2; 012-2; 016-2; 017-2; К4-4; 506-2; 010-2	2.88	
	29	Поперечная балка В1-ВВ1 (М-59)	002; 057-2;	0.70	
	30	Тротуарная консоль М-81	403; 435т; 435н; 439; 441-2	0.12	
	31	Тротуарная консоль М-83т	402н; 435т; 435н; 439; 440-2; 441	0.12	
	32	Короб кабельный М-78	431	0.15	
	33	Короб кабельный М-78	431	0.15	

Главмостостроя Минтрансстроя Москва

Нач. отдела | Гл. инж. отдела | Гл. констр. пр. | Гевондян | Герасимов | Блинков

Рук. бригады | Проверил | Исполнил | Блинков | Васильев

1062/5-III 14

ТК 1978	Монтаж пролётных строений 55.0 м. Ведомость последовательности монтажа. Продолжение.	Серия 3.501-103	Выпуск 5-III	Лист 14

NN стоянок крана	Порядковый N сборки	Наименование устанавливаемого элемента (монтажная марка)	Состав устанавливаемого укрупненного элемента. Отправочные заводские марки	Масса монтажн. элемента т	Примечание
1	2	3	4	5	6
20	1	Нижний пояс Н1-Н3 с узлом Н3 (М-7т)	455 т; 125-2; 124-2; 120-2; 147-4; 117; 119 115-3; 396н-6; 395; 393-2;	3.20	
	2	Нижний пояс НН1-НН3 с узлом НН3 (М-7н)	455 н; 125-2; 124-2; 120-2; 147-4; 117; 119; 115-3; 396т-6; 395; 393-2;	3.20	
	3	Подвеска Н2-В2 (М-76)	К1; 068-2; К3-4	0.42	
	4	Подвеска НН2-ВВ2 (М-76)	К1; 068-2; К3-4;	0.42	
	5	Раскос В2-Н3 (М-18)	461 т	0.77	
	6	Раскос ВВ2-НН3 (М-18)	461 н	0.77	
	7	Диаг. нижн. связей НН1-Н1' (М-33)	152;	0.10	
	8	Диаг. нижн. связей Н1-НН1' (М-32)	151; 153	0.10	
	9	Распорка Н1'-НН1' (М-31)	154;	0.09	
	10	Диаг. нижн. связей НН1'-Н2 (М-33)	152;	0.10	
	11	Диаг. нижн. связей Н1'-НН2 (М-32)	151; 153	0.10	
	12	Распорка Н2-НН2 (М-31)	154	0.09	
	13	Диаг. нижн. связей НН2-Н2' (М-33)	152	0.10	
	14	Диаг. нижн. связей Н2-НН2' (М-32)	151; 153	0.10	
	15	Распорка Н2'-НН2' (М-31)	154	0.09	
	16	Диаг. нижн. связей НН2'-Н3 (М-33	152	0.10	
	17	Диаг. нижн. связей Н2'-НН3 (М-32)	151; 153	0.10	
	18	Распорка Н3-НН3 (М-30)	155; 157-2; 159-2;	0.32	
	19	Диаг. верхн. связей В1-ВВ2 (М-37)	175; 033н; 182 н; 022	0.26	
	20	Полудиаг. верхн. связей ВВ1-ВС1 (М-38)	176; 033 н;	0.11	
	21	Полудиаг. верхн. связей ВС1-В2 (М-39)	177; 182 н;	0.12	
	22	Продольные балки В1-В2 (М-49)	006-2; 008-2; 015-2; 016-2; 017-2; 506-4;	2.82	
	23	Поперечная балка В2-ВВ2 (М-58)	173; 057-2; 058-2	0.72	
	24	Тротуарная конс. М80	403; 437т; 437н; 438; 441-2	0.12	
	25	Тротуарная конс. М-82н	402т; 437т; 437н; 438; 440-2; 441	0.12	
	26	Короб кабельный М78	431	0.15	
	27	Короб кабельный М78	431	0.15	
21	1	Стойка В3-Н3 (М-23)	087; 069	0.56	
	2	Стойка ВВ3-НН3 (М-23)	087; 069	0.56	
	3	Раскос Н3-В4 (М-19)	462 н	0.92	
	4	Раскос НН3-ВВ4 (М-19)	462 т	0.92	
	5	Верхний пояс В2-В4 с узлом В4 (М-10т)	452т; 144; 145; 207-2; 206-2; 208-2 143; 073; 068; 074	2.79	
	6	Верхний пояс ВВ2-ВВ4 с узлом ВВ4 (М-10н)	452н; 144; 145; 207-2; 206-2; 208-2 143; 073; 068; 074	2.79	
	7	Диаг. верх. связей В2-ВВ3 (М-44)	178; 033 н; 183т; 174	0.50	
	8	Полудиаг. верхн. связей ВВ2-ВС2 (М-45)	179; 183 н	0.23	
	9	Полудиаг. верхн. связей ВС2-В3 (М-46)	180; 033т;	0.22	
	10	Продольные балки В2-В3 (М-50н)	007т-2; 008-2; 015-2; 016-2; 017-2; 506-4; 010-2	2.87	
	11	Диаг. попер. связей Н3-ВВ3 (М-73)	164;	0.14	
	12	Диаг. попер. связей В3-НН3 (М-72)	163; 165;	0.15	
	13	Поперечная балка В3-ВВ3 (М-61)	004; 057-2;	0.71	
	14	Тротуарная консоль М-79н	401н; 435н; 436; 440-2	0.06	
	15	Тротуарная консоль М-79т	401т; 435т; 436; 440-2	0.06	
	16	Тротуарная консоль М-79т	401т; 435т; 436; 440-2	0.06	
	17	Тротуарная консоль М-79н	401н; 435н; 436; 440-2	0.06	
	18	Короб-кабельный М-77н	430н	0.17	
	19	Короб-кабельный М-77т	430т	0.17	
22	1	Нижний пояс Н3-Н5 с узлом Н5 (М-2т)	456т; 167-2; 124-2; 120-2; 117; 119; 115-3; 396н-6; 395; 393-2;	3.97	
	2	Нижний пояс НН3-НН5 с узлом НН5 (М-2н)	456н; 167-2; 124-2; 120-2; 117; 119; 115-3; 396т-6; 395; 393-2;	3.97	
	3	Раскос В4-Н5 (М-20)	084 т	0.77	
	4	Раскос ВВ4-НН5 (М-20)	084 н	0.77	
	5	Диаг. нижн. связей НН3-Н3' (М-33)	152;	0.10	
	6	Диаг. нижн. связей Н3-НН3' (М-32)	151; 153	0.10	
	7	Распорка Н3'-НН3' (М-31)	154;	0.09	
	8	Диаг. нижн. связей НН3'-Н4 (М-33)	152;	0.10	
	9	Диаг. нижн. связей Н3'-НН4 (М-32)	151; 153	0.10	
	10	Распорка Н4-НН4 (М-31)	154	0.09	
	11	Диаг. нижн. связей НН4-Н4' (М-33)	152	0.10	
	12	Диаг. нижн. связей Н4-НН4' (М-32)	151; 153	0.10	
	13	Распорка Н4'-НН4' (М-31)	154	0.09	
	14	Диаг. нижн. связей НН4-Н5 (М-33)	152	0.10	
	15	Диаг. нижн. связей Н4'-НН5 (М-32)	151; 153	0.10	
	16	Распорка Н5-НН5 (М-30)	155; 157-2; 159-2	0.32	
	17	Диаг. верх. связей В3-ВВ4 (М-40)	169; 034т; 035н; 021	0.33	
	18	Полудиаг. верх. связей ВВ3-ВС3 (М-41)	170; 034 н;	0.15	
	19	Полудиаг. верх. связей ВС3-В4 (М-42)	019; 035 т;	0.15	
	20	Продольные балки В3-В4 (М-49)	006-2; 008-2; 015-2; 016-2; 017-2; 506-4	2.82	
	21	Поперечная балка В4-ВВ4 (М-60)	003; 057-2; 058-2	0.74	
	22	Тротуарная конс. М-82н	402т; 437т; 437н; 438; 440-2; 441	0.12	
	23	Тротуарная конс. М-80	403; 437т; 437н; 438; 441-2	0.12	
	24	Короб кабельный М-77т	430т	0.17	
	25	Короб кабельный М-77н	430н	0.17	
23	1	Стойка В5-Н5 (М-23)	087; 069	0.56	
	2	Стойка ВВ5-НН5 (М-23)	087; 069	0.56	
	3	Раскос Н5-В6 (М-20)	084 т	0.77	
	4	Раскос НН5-ВВ6 (М-20)	084 н	0.77	
	5	Верхний пояс В4-В6 с узлом В6 (М-11т)	453; 144; 145; 143; 073; 207-2; 068; 074	3.03	
	6	Верхний пояс ВВ4-ВВ6 с узлом ВВ6 (М-11н)	453; 144; 145; 143; 073; 207-2; 068; 074	3.03	
	7	Диаг. верх. связей В4-ВВ5 (М-40)	169; 034т; 035н; 021	0.33	
	8	Полудиаг. верх. связей ВВ4-ВС4 (М-42)	019; 035т;	0.15	
	9	Полудиаг. верх. связей ВС4-В5 (М-41)	170; 034н;	0.15	
	10	Продольные балки В4-В5 (М-49)	006-2; 008-2; 015-2; 016-2; 017-2; 506-4	2.82	
	11	Диаг. попер. связей Н5-ВВ5 (М-73)	164	0.14	
	12	Диаг. попер. связ. В5-НН5 (М-72)	163; 165	0.15	
	13	Поперечная балка В5-ВВ5 (М-61)	004; 057-2	0.71	
	14	Тротуарная конс. М-83т	402н; 435т; 435н; 439; 440-2; 441	0.12	
	15	Тротуарная конс. М-81	403; 435т; 435н; 439; 441-2	0.12	
	16	Короб кабельный М-78	431	0.15	
	17	Короб кабельный М-78	431	0.15	
24	1	Нижний пояс Н5-Н7 с узлом Н1 (М-3т)	456н; 125-2; 124-2; 120-2; 117; 119; 115-3; 396т-6; 395; 393-2	3.97	
	2	Нижний пояс НН5-НН7 с узлом НН7 (М-3н)	456т; 125-2; 124-2; 120-2; 117; 119 115-3; 396н-6; 395; 393-2	3.97	
	3	Раскос В6-Н7 (М-19)	462 т	0.92	
	4	Раскос ВВ6-НН7 (М-19)	462 н	0.92	
	5	Диаг. нижн. связей НН5-Н5' (М-33)	152	0.10	
	6	Диаг. нижн. связей Н5-НН5' (М-32)	151; 153	0.10	
	7	Распорка Н5'-НН5' (М-31)	154	0.09	
	8	Диаг. нижн. связей НН5'-Н6 (М-33)	152	0.10	
	9	Диаг. нижн. связей Н5'-НН5 (М-32)	151; 153	0.10	
	10	Распорка Н6-НН6 (М-31)	154	0.09	
	11	Диаг. нижн. связей НН6-Н6' (М-33)	152	0.10	
	12	Диаг. нижн. связей Н6-НН6' (М-32)	151; 153	0.10	
	13	Распорка Н6'-НН6' (М-31)	154	0.09	
	14	Диаг. нижн. связей НН6-Н7 (М-33)	152	0.10	
	15	Диаг. нижн. связей Н6-НН7 (М-32)	151; 153	0.10	
	16	Распорка Н7-НН7 (М-30)	155; 157-2; 159-2	0.32	
	17	Диаг. верх. связей В5-ВВ6 (М-40)	169; 034Т; 035н; 021	0.33	
	18	Полудиаг. верх. связей ВВ5-ВС5 (М-41)	170; 134 н	0.15	
	19	Полудиаг. верх. связей ВС5-В6 (М-42)	019; 035 т	0.15	
	20	Продольные балки В5-В6 (М-49)	006-2; 008-2; 015-2; 016-2; 017-2; 506-4	2.82	
	21	Поперечная балка В6-ВВ6 (М-60)	003; 057-2; 058-2	0.74	
	22	Тротуарная консоль М-80	403; 437т; 437н; 438; 441-2	0.12	
	23	Тротуарная консоль М-82	402н; 437т; 437н; 438; 440-2; 441;	0.12	
	24	Короб кабельный М-78	431	0.15	
	25	Короб кабельный М-78	431	0.15	

Рук. бригады	Проверил	Исполнил	Блинков
Нач. отдела	Гл. инж. отдела	Гл. констр. пр-та	Васильев
Гевондян	Герасимов	Блинков	

Главмостостроя Минтрансстроя Москва

1062/5-III	15		
ТК 1978	Монтаж пролетных строений 55.0 м. Ведомость последовательности монтажа. Продолжение.	Серия 3.501-103	
		Выпуск 5-III	Лист 15

NN стояно-ков крана	Порядковый N сборки	Наименование устанавливаемого элемента (монтажная марка)	Состав устанавливаемого укрупненного элемента. Отправочные заводские марки	Масса монтажн. элемента	Примечание
1	2	3	4	5	6
25	1	Стойка В7-Н7 (М-23)	087; 069	0.56	
	2	Стойка ВВ7-НН7 (М-23)	087; 069	0.56	
	3	Раскос Н7-В8 (М-18)	461 н	0.77	
	4	Раскос НН7-ВВ8 (М-18)	461 т	0.77	
	5	Верхний пояс В6-В8 с узлом В8 (М-12т)	452 н; 141; 142; 208; 207-2; 073; 068; 074; 206-2; 143	2.86	
	6	Верхний пояс ВВ6-ВВ8 с узлом ВВ8 (М-12н)	452т; 141; 142; 208; 207-2; 073; 068; 074; 206-2; 143	2.86	
	7	Диаг. верхн. связей В6-ВВ7 (М-40)	169; 034т; 035 н; 021	0.33	
	8	Полудиаг. верхн. связей ВВ6-ВС6 (М-42)	019; 035 т	0.15	
	9	Полудиаг. верхн. связей ВС6-В7 (М-41)	170; 034 н;	0.15	
	10	Продольные балки В6-В7 (М-49)	006-2; 008-2; 015-2; 016-2; 017-2; 506-4	2.82	
	11	Диаг. попер. связей Н7-ВВ7 (М-73)	164	0.14	
	12	Диаг. попер. связей В7-НН7 (М-72)	163; 165	0.15	
	13	Поперечная балка В7-ВВ7 (М-61)	004; 057-2	0.71	
	14	Тротуарная консоль М-81 / М-83 н	403; 437т; 437н; 438; 441-2	0.12	
	15		402т; 437т; 437н; 438; 440-2; 441	0.12	
	16	Короб кабельный М-78	431	0.15	
	17		431	0.15	
26	1	Нижний пояс Н7-Н9 с узлом Н9 (М-8т)	300т; 295-2; 296-2; 039; 093; 094-2; 095; 097; 049; 089; 131; 115-3; 147-2; 396т-6; 395; 096	3.31	
	2	Нижний пояс НН7-НН9 с узлом НН9 (М-8н)	300н; 295-2; 296-2; 039; 093; 094-2; 095; 097; 049; 089; 131; 115-3; 147-2; 396н-6; 395; 096	3.31	
	3	Раскос В8-Н9 (М-17)	460 н	1.18	
	4	Раскос ВВ8-НН9 (М-17)	460 т	1.18	
	5	Диаг. нижн. связей НН7-Н7' (М-33)	152	0.10	
	6	Диаг. нижн. связей Н7-НН7' (М-32)	151; 153	0.10	
	7	Распорка Н7'-НН7' (М-31)	154	0.09	
	8	Диаг. нижн. связей НН7'-Н8 (М-33)	152	0.10	
	9	Диаг. нижн. связей Н7'-НН8 (М-32)	151; 153	0.10	
	10	Распорка Н8-НН8 (М-31)	154	0.09	
	11	Диаг. нижн. связей НН8-Н8' (М-33)	152	0.10	
	12	Диаг. нижн. связей Н8-НН8' (М-32)	151; 153	0.10	
	13	Распорка Н8'-НН8' (М-31)	154	0.09	
	14	Диаг. нижн. связей НН8'-Н9 (М-33)	152	0.10	
	15	Диаг. нижн. связей Н8'-НН9 (М-32)	151; 153	0.10	
	16	Распорка Н9-НН9 (М-28)	155; 134-2; 092-2	0.29	
	17	Диаг. верхн. связей В7-ВВ8 (М-44)	178; 033 н; 183 т; 174	0.50	
	18	Полудиаг. верхн. связей ВВ7-ВС7 (М-46)	180; 033 т	0.22	
	19	Полудиаг. верхн. связей ВС7-В8 (М-45)	179; 183 н	0.23	
	20	Продольные балки В7-В8 (М-50т)	007т; 007н; 008-2; 015-2; 016-2; 017-2; 506-4; 010-2	2.87	
	21	Поперечная балка В8-ВВ8 (М-58)	173; 057-2; 058-2	0.72	
	22	Тротуарная консоль М-80	403; 437т; 437н; 438; 441-2; 403; 437т; 437н; 438; 441-2	0.12	
	23			0.12	
	24	Короб кабельный М-78	431	0.15	
	25		431	0.15	

1	2	3	4	5	6
27	1	Стойка В9-Н9 (М-22)	298; 069	0.56	
	2	Стойка ВВ9-НН9 (М-22)	298; 069	0.56	
	3	Раскос Н9-В10 (М-16н)	297н; 088; 048	1.43	
	4	Раскос НН9-ВВ10 (М-16т)	297т; 088; 048	1.43	
	5	Верхний пояс В8-В10 с узлом В10 (М-15т)	299т; 292; 271; 038-2; 143; 042; 043-2; 045-2; 044; 041-2; 294; 040; 039-2; 073; 068; 074	3.05	
	6	Верхний пояс ВВ8-ВВ10 с узлом ВВ10 (М-15н)	299н; 292; 271; 038-2; 143; 042; 043-2; 045-2; 044; 041-2; 294; 040; 039-2; 073; 068; 074	3.05	
	7	Диаг. верхн. связей В8-ВВ9 (М-37)	175; 033 н; 182 н; 022;	0.26	
	8	Полудиаг. верхн. связей ВВ9-ВС8 (М-39)	177; 182т;	0.12	
	9	Полудиаг. верхн. связей ВС8-В9 (М-38)	176; 033т;	0.11	
	10	Продольные балки В8-В9 (М-49)	006-2; 008-2; 015-2; 016-2; 017-2; 506-4	2.82	
	11	Поперечная балка В9-ВВ9 (М-59)	002; 057-2	0.9	
	12	Тротуарная консоль М-83 н / М-81	402т; 435т; 435н; 439; 440-2; 441	0.12	
	13		403; 435т; 435н; 439; 441-2	0.12	
	14	Короб кабельный М-78	431	0.15	
	15		431	0.15	
28	1	Распорка попер. связей (М-67)	130; 098-2;	0.18	
	2	Диаг. попер. связей (М-68)	128; 129;	0.12	
	3	Диаг. попер. связей (М-69)	127;	0.11	
	4	Распорка попер. связей (М-66)	126;	0.08	
	5	Диаг. попер. связей (М-70)	128; 129; 046; 047	0.14	
	6	Диаг. попер. связей (М-71)	127; 046; 047	0.14	
	7	Диаг. верхн. связей В9-ВВ10 (М-34)	026; 033 н; 181т; 022	0.40	
	8	Полудиаг. верхн. связей ВВ9-ВС9 (М-36)	028; 033т;	0.18	
	9	Полудиаг. верхн. связей ВС9-В10 (М-35)	027; 181 н;	0.18	
	10	Продольные балки В9-В10 (М-51)	005т; 005н; 008-2; 013-2; 015-2; 506-4; 010-2	2.81	
	11	Поперечная балка В10-ВВ10 (М-62)	050; 057-2; 058-2	0.71	
	12	Консоль прод. балок (М-55)	011; 012; 506	0.19	
	13	Консоль прод. балок (М-55)	011; 012; 506	0.19	
	14	Тротуарная консоль (М-82т)	402н; 437т; 437н; 438; 440-2; 441	0.12	
	15	Тротуарная консоль (М-80)	403; 437т; 437н; 438; 441-2;	0.12	
	16	Тротуарная консоль (М-81)	403; 435т; 435н; 439; 441-2	0.12	
	17	Тротуарная консоль (М-83т)	402н; 435т; 435н; 439; 440-2; 441;	0.12	
	18	Тротуарная консоль (М-80)	403; 437т; 437н; 438; 440-2; 441;	0.12	
	19	Тротуарная консоль (М-82н)	402т; 437т; 437н; 438; 440-2; 441;	0.12	
	20	Тротуарная консоль (М-79т)	401т; 435т; 436; 440-2;	0.06	
	21	Тротуарная консоль (М-79н)	401н; 435т; 436; 440-2;	0.06	
	22	Короб кабельный М-78	431	0.15	
	23	Короб кабельный М-78	431	0.15	
	24	Короб кабельный М-78	431	0.15	
	25	Короб кабельный М-78	431	0.15	
	26	Короб кабельный М-78	431	0.15	
	27	Короб кабельный М-78	431	0.15	
	28	Короб кабельный М-77н	430 н	0.15	
	29	Короб кабельный М-77т	430 т	0.15	

Рук. бригады — Блинков
Проверил — Васильев
Исполнил — Гевондян
Герасимов
Блинков
Нач. отдела — Гл. инж. отд. — Гл. констр. пр.

Главмостстроя Минтрансстроя Москва

1062/5III 16

ТК 1978

Монтаж пролётных строений 55.0 м
Ведомость последовательности монтажа
Окончание.

Серия 3.501-103
Выпуск 5-III
Лист 16

NN монтаж. марок	Наименование отправочных марок	NN отправ. марок	Колич. отправ. марок	Длина монт. марок	Общая масса кг	Площадь пескастр. очистки м²	Схемы монтажных марок
1	2	3	4	5	6	7	8
М-1	Нижний пояс Н1-Н3	300н	1		2173	2,73	
	Фасонка в узле Н1	295	2		444	5,34	
	Фасонка в узле Н1	296	2		152	2,26	
	Диафрагма „И" в узле Н1	039	1		14	0,08	
	Диафрагма „Ф" в узле Н1	093	1		14	0,08	
	Уголок диафрагмы „С" в узле Н1	094	2		14	0,30	
	Планка диафрагмы „С" в узле Н1	095	1		21	0,15	
	Уголок фасонки	097	1		4	0,06	
	Гнутая фасонка	049	1		33	0,26	
	Уголок гнутой фасонки	089	1		18	0,22	
	Ветровая фасонка в узле Н1	131	1		17	0,27	
	Ветровая фасонка в узлах Н1'; Н2; Н2'	115	3		84	0,75	
	Ветровая фасонка в узле Н3	119	1		28	0,25	
	Фасонка в узле Н3	125	2		288	3,23	
	Наружная накладка в узле Н3	124	2		110	0,78	
	Внутреняя накладка в узле Н3	120	2		86	0,56	
	Прокладка в узле Н3	147	2		32	0,63	
	Горизонтальная накладка в узле Н3	117	1		15	0,19	
	Консоль пути катания	396н	6		84	0,39	
	Двутавр пути катания	391	1		139	0,19	
	Стыковые накладки пути катания	393	2		36	0,20	
	Прокладка в узле Н1	096	1		2	0,03	
	Высокопрочные болты		185		115		
	Всего:			1283	3923	19.0	
	Итого на 2 марки				7846	38,0	
М-2	Нижний пояс Н3-Н5	456т	1		3011	3,03	
	Фасонка в узле Н5	167	2		280	3,23	
	Наружная накладка в узле Н5	124	2		110	0,78	
	Внутренняя накладка в узле Н5	120	2		86	0,56	
	Горизонтальная накладка	117	1		15	0,19	
	Ветровая фасонка в узле Н5	119	1		28	0,25	
	Ветровая фасонка в узлах Н3; Н4; Н4'	115	3		84	0,75	
	Консоль пути катания	396н	6		84	0,39	
	Двутавр пути катания	395	1		151	0,29	
	Стыковые накладки пути катания	393	2		36	0,20	
	Высокопрочные болты		125		78		
	Всего:			1175	3963	9,70	
	Итого на 6 марок				23778	58	

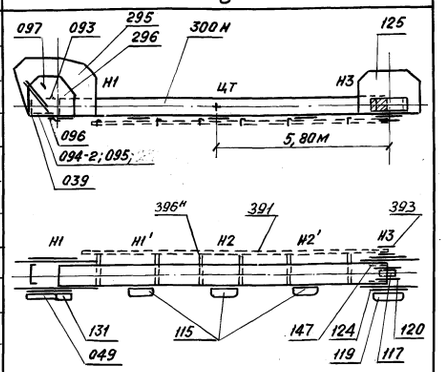

Марки собирать:
так - 1
наоборот - 1
(зеркально)

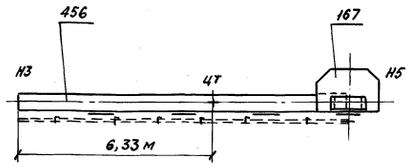

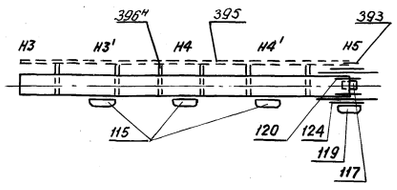

Марки собирать:
так - 3
наоборот - 3

1	2	3	4	5	6	7
М-3	Нижний пояс Н5-Н7	456н	1		3011	3,03
	Фасонка в узле Н7	125	2		288	3,23
	Наружная накладка в узле Н7	124	2		110	0,78
	Внутренняя накладка в узле Н7	120	2		86	0,56
	Горизонтальная накладка в узле Н7	117	1		15	0,19
	Ветровая фасонка в узле Н7	119	1		28	0,25
	Ветровая фасонка в узлах Н5'; Н6; Н6'	115	3		84	0,75
	Консоль пути катания	396т	6		84	0,39
	Двутавр пути катания	395	1		151	0,29
	Стыковые накладки пути катания	393	2		36	0,20
	Высокопрочные болты		125		78	
	Всего:			1175	3971	9,7
	Итого на 6 марок				23826	58,0
М-4						
	Нижний пояс Н7-Н9	455н	1		2173	3,32
	Фасонка в узле Н9	123	2		402	3,95
	Наружная накладка в узле Н9	148	2		110	0,78
	Внутренняя накладка в узле Н9	149	2		86	0,56
	Прокладка в узлах Н7; Н9	147	4		64	1,26
	Горизонтальная накладка	117	1		15	0,19
	Ветровая фасонка в узле Н9	119	1		28	0,25
	Ветровая фасонка в узлах Н7'; Н8; Н8'	115	3		84	0,75
	Консоль пути катания	396т	6		84	0,39
	Двутавр пути катания	395	1		151	0,29
	Стыковые накладки пути катания	393	2		36	0,20
	Высокопрочные болты		135		84	
	Всего:			1192	3317	15,3
	Итого на 4 марки				13268	61,0

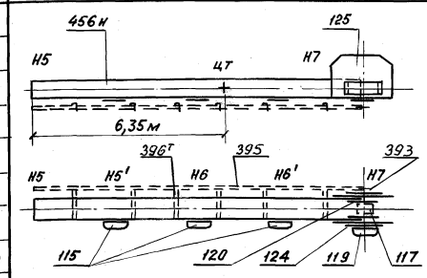

Марки собирать: так - 3
наоборот - 3

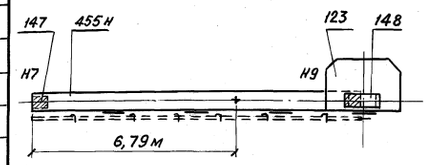

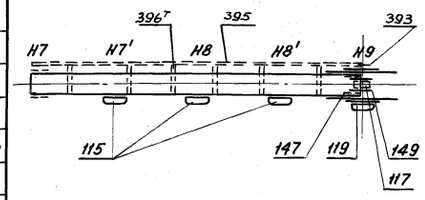

Марки собирать: так - 2
наоборот - 2

Рук. бригады — Блинков
Проверил — Васильев
Исполнил — Гевондян
Нач. отдела — Герасимов
Гл. инж. отдела — Блинков
Гл. констр. пр-та —

Главмостострой Минтрансстроя Москва

ТК 1978	Монтаж пролетных строений 55 м Ведомость укрупнительной сборки Нижние пояса	Серия 3.501-103	
		Выпуск 5-III	Лист 17

1062/5-III 17

NN монтажн. марок	Наименование отправочных марок	NN отправ. марок	Колич. отправ. марок	Длина монтаж. марок см	Общая масса кг	Площадь пескостр. очистки м²
1	2	3	4	5	6	7
М-5	Нижний пояс Н9-Н10	454н	1		1429	2,63
	Фасонка в узле Н10	146	2		230	3,01
	Наружная накладка в узле Н10	106	2		56	1,22
	Внутренняя накладка в узле Н10	186	2		60	1,38
	Внутреняя накладка в узле Н10	108	2		50	1,03
	Прокладка в узле Н10	167	2		88	0,90
	Диафрагма „М" в узле Н10	189	1		21	0,07
	Опорный уголок в узле Н10	112	2		24	0,36
	Опорный лист в узле Н10	228	1		48	0,30
	Ветровая фасонка в узле Н10	227	1		56	0,63
	Ветровая фасонка в узле Н9'	115	1		28	0,25
	Консоль пути катания	396т	3		42	0,18
	Двутавр пути катания	394	1		64	0,14
	Высокопрочные болты		116		72	
	Всего:			601	2268	12,1
	Итого на 4 марки				9072	49,0
М-6	Наружная накладка соед. элементов	629	2		72	0,84
	Наружная накладка соед. элементов	620	2		66	1,53
	Внутренняя накладка соед. элементов	622	4		116	2,39
	Прокладка соед. элементов	630	2		14	0,38
	Прокладка соед. элементов	624	2		46	0,18
	Уголок соед. элементов	611	2		28	0,16
	Уголок соед. элементов	609	2		22	0,37
	Планка соед. элементов	625	1		23	0,12
	Нижний пояс Н0-Н1	454т	1		1429	2,63
	Фасонка в узле Н0	146	2		230	3,01
	Наружная накладка в узле Н0	106	2		56	1,22
	Внутренняя накладка в узле Н0	186	2		60	1,38
	Внутренняя накладка в узле Н0	108	2		50	1,03
	Прокладка в узле Н0	167	2		88	0,90
	Диафрагма „М" в узле Н0	189	1		21	0,07
	Опорный уголок в узле Н0	112	2		24	0,36
	Опорный лист в узле Н0	228	1		48	0,30
	Ветровая фасонка в узле Н0	227	1		56	0,63
	Ветровая фасонка в узле Н0'	115	1		28	0,25
	Фасонка в узле Н1	123	2		402	3,95
	Наружная накладка в узле Н1	148	2		110	0,78
	Внутренняя накладка в узле Н1	149	2		86	0,56
	Горизонтальная накладка в узле Н1	117	1		15	0,19
	Ветровая фасонка в узле Н1	119	1		28	0,25
	Консоль пути катания	396н	3		42	0,18
	Двутавр пути катания	394	1		64	0,14
	Стыковые накладки пути катания	393	2		36	0,20
	Высокопрочные болты		205		128	
	Всего:			745	3388	24,0
	Итого на 4 марки:				13552	96,0

Схемы монтажных марок

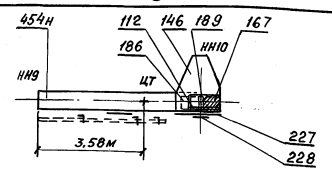

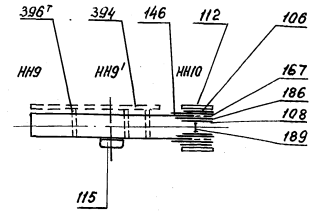

Марки собирать: так - 2
наоборот - 2
(зеркально)

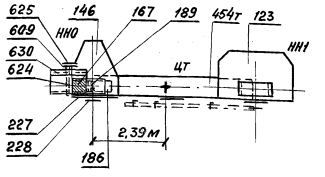

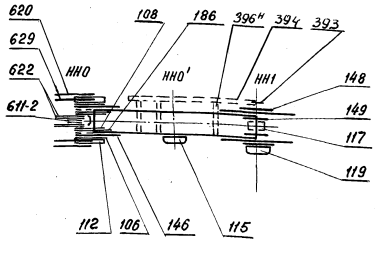

Марки собирать: так - 2
наоборот - 2

1	2	3	4	5	6	7
М-7	Нижний пояс Н1-Н3	455т	1		2173	2,73
	Фасонка в узле Н3	125	2		288	3,23
	Наружная накладка в узле Н3	124	2		110	0,78
	Внутренняя накладка в узле Н3	120	2		86	0,56
	Прокладка в узлах Н1; Н3	147	4		64	1,26
	Горизонтальная накладка в узле Н3	117	1		15	0,19
	Ветровая фасонка в узле Н3	119	1		28	0,25
	Ветровая фасонка в узлах Н1'; Н2; Н2'	115	3		84	0,75
	Консоль пути катания	396н	6		84	0,39
	Двутавр пути катания	395	1		151	0,29
	Стыковые накладки пути катания	393	2		36	0,20
	Высокопрочные болты		125		78	
	Всего:			1175	3197	10,7
	Итого на 4 марки:				12788	43
М-8	Нижний пояс Н7-Н9	300т	1		2173	2,73
	Фасонка в узле Н9	295	2		444	5,34
	Фасонка в узле Н9	296	2		152	2,26
	Диафрагма „И" в узле Н9	039	1		14	0,08
	Диафрагма „Ф" в узле Н9	093	1		14	0,08
	Уголок диафрагмы „С" в узле Н9	094	2		14	0,30
	Планка диафрагмы „С" в узле Н9	095	1		21	0,15
	Уголок фасонки	097	1		4	0,06
	Гнутая фасонка	049	1		33	0,26
	Уголок гнутой фасонки	089	1		18	0,22
	Ветровая фасонка в узле Н9	131	1		17	0,27
	Ветровая фасонка в узлах Н7'; Н8; Н8'	115	3		84	0,75
	Прокладка в узле Н7	147	2		32	0,63
	Консоль пути катания	396т	6		84	0,39
	Двутавр пути катания	395	1		139	0,19
	Прокладка в узле Н9	096	1		2	0,03
	Высокопрочные болты		108		67	
	Всего:			1208	3312	13,8
	Итого на 2 марки:				6624	28

8

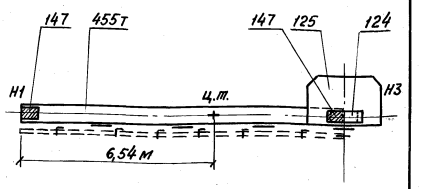

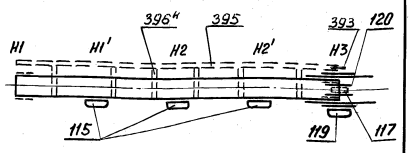

Марки собирать: так - 2
наоборот - 2

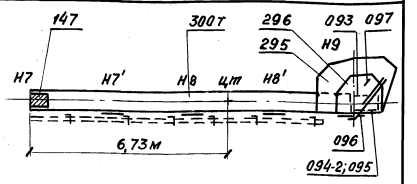

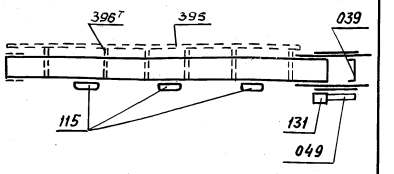

Марки собирать: так - 1
наоборот - 1

Главмостострой Минтрансстроя Москва

Нач. отдела | Гл. инж. отд. | Гл. констр. пр. | Рук. бригады | Проверил | Исполнил | Севондян | Герасимов | Блинков | Блинков | Васильев

1062/5-III 18

ТК 1978	Монтаж пролетных строений 55 м Ведомость укрупнительной сборки Нижние пояса	Серия 3.501-103 Выпуск 5-III	Лист 18

№№ монтажн. марок	Наименование отправочных марок	№№ отправ. марок	Кол. отправ. марок	Длина монтажн. марок см	Общая масса кг	Площадь пескостр. очистки м²	Схемы монтажных марок
1	2	3	4	5	6	7	8
М-9	Верхний пояс В0-В2	299^{Н}	1		2172	2,92	
	Фасонка в узле В0	292/271	2		382	3,88	
	Наружная накладка в узле В0	038	2		60	0,87	
	Горизонтальная накладка В0; В2	143	2		80	0,67	
	Прокладка	042	1		9	0,11	
	Наружная накладка в узле В0	043	2		34	0,61	
	Опорный уголок в узле В0	045	2		14	0,16	
	Опорный лист в узле В0	044	1		50	0,06	
	Уголок диафрагмы „Д" в узле В0	041	2		8	0,13	
	Планка диафрагмы „Д" в узле В0	294	1		23	0,16	
	Диафрагма „Ж" в узле В0	040	1		17	0,05	
	Диафрагма „И" в узле В0	039	2		28	0,15	
	Фасонка в узле В1	068;074	2		32	0,50	
	Диафрагма „Г" в узлах В0; В2	073	2		140	0,84	
	Фасонка в узле В2	141;142	2		382	3,13	
	Внутренняя накладка в узле В2	207	2		88	0,57	
	Высокопрочные болты		270		168		
	Всего:			1226	3687	14,86	
	Итого на 2 марки				7374	30	
М-10	Верхний пояс В2-В4	452^{Т}	1		2172	2,80	
	Фасонка в узле В4	144;145	2		320	2,95	
	Внутренняя накладка в узле В4	207	2		88	0,57	
	Прокладка в узле В4	206	2		13	0,68	
	Прокладка связей	208	1		2	0,05	
	Горизонтальная накладка в узле В4	143	1		40	0,34	
	Диафрагма „Г" в узле В4	073	1		70	0,42	
	Фасонка в узле В3	068;074	2		32	0,50	
	Высокопрочные болты		92		57		
	Всего:			1175	2792	8,26	
	Итого на 6 марок:				16752	49,6	
М-11	Верхний пояс В4-В6	453	1		2420	2,80	
	Фасонка в узле В6	144;145	2		320	2,95	
	Горизонтальная накладка в узле В6	143	1		40	0,34	
	Диафрагма „Г" в узле В6	073	1		70	0,42	
	Внутренняя накладка в узле В6	207	2		88	0,57	
	Фасонка в узле В5	068;074	2		32	0,50	
	Высокопрочные болты		92		57		
	Всего:			1175	3027	7,58	
	Итого на 6 марок				18162	45,5	

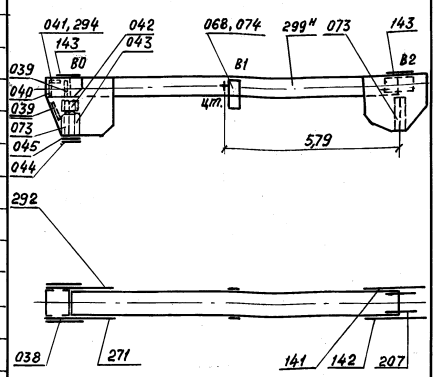

Марки собирать: так - 1
наоборот - 1

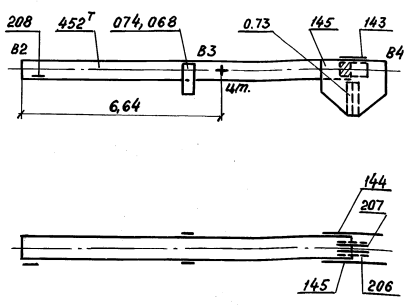

Марки собирать: так - 3
наоборот - 3

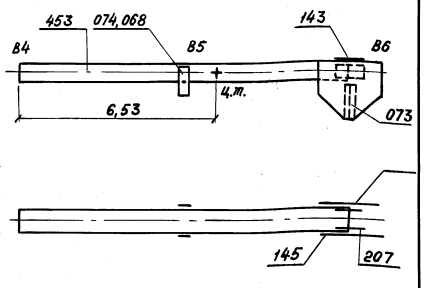

Марки собирать: так - 3
наоборот - 3

1	2	3	4	5	6	7	8
М-12	Верхний пояс В6-В8	452^{Н}	1		2172	2,80	
	Фасонка в узле В8	141;142	2		382	3,13	
	Прокладка связей	208	1		2	0,05	
	Внутренняя накладка в узле В8	207	2		88	0,57	
	Диафрагма „Г" в узле В8	073	1		70	0,42	
	Фасонка в узле В7	068;074	2		32	0,50	
	Прокладка в узле В6	206	2		13	0,68	
	Высокопрочные болты		91		57	–	
	Горизонтальная накладка в узле В8	143	1		40	0,34	
	Всего:			1156	2854	8,44	
	Итого на 6 марок:				17124	50,6	
М-13	Верхний пояс В8-В10	451^{Н}	1		2172	3,23	
	Фасонка в узле В10	136	2		322	3,44	
	Наружная накладка в узле В10	060	2		60	0,87	
	Внутренняя накладка в узле В10	197	2		70	1,56	
	Внутренняя накладка в узле В10	061	2		54	1,11	
	Прокладка в узле В10	166	2		58	0,92	
	Горизонтальная накладка в узле В10	203	1		40	0,45	
	Диафрагма „Б" в узле В10	137	1		19	0,07	
	Наружная накладка	627	2		9	0,78	
	Внутренняя накладка	617	2		54	1,15	
	Внутренняя накладка	602	2		36	0,45	
	Горизонтальная накладка	628	1		32	0,22	
	Планка	605	1		19	0,11	
	Уголок	603	2		20	0,23	
	Фасонка в узле В9	068,074	2		32	0,50	
	Высокопрочные болты		168		104		
	Всего:			1199	3190	15,09	
	Итого на 4 марки:				12760	60,36	

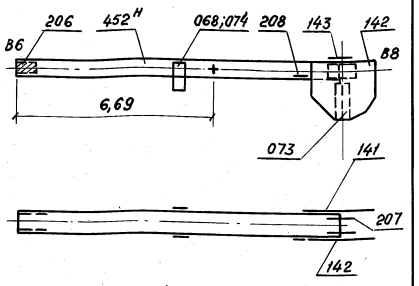

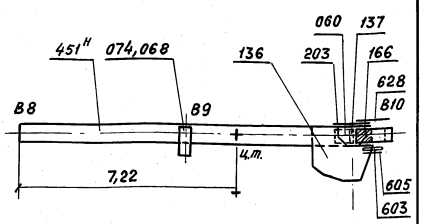

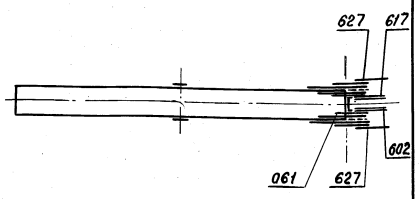

Рук. бригады Блинков
Проверил Васильев
Исполнил
Гевондян Герасимов
Блинков
Нач. отдела
Гл. инж. отдела
Гл. констр. пр.

Главмостостроя Минтрансстроя Москва

1062/5-III	19	
ТК 1978	Монтаж пролетных строений 55,0 м Ведомость укрупнительной сборки Верхние пояса.	Серия 3.501-103 Выпуск 5-III Лист 19

№№ монтажн. марок	Наименование отправочных марок	№№ отправ. марок	Кол. отправ. марок	Длина монтажн. марок см	Общая масса кг	Площадь пескостр. очистки м²	Схемы монтажных марок
1	2	3	4	5	6	7	8
М-14	Верхний пояс В0-В2	451^{Т}	1		2172	3,23	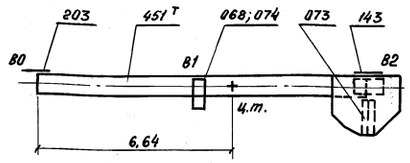
	Горизонтальная накладка в узле В0	203	1		40	0,90	
	Горизонтальная накладка в узле В2	143	1		40	0,90	
	Фасонка в узле В2	141;142	2		382	3,13	
	Фасонка в узле В1	068;074	2		32	0,50	
	Внутренняя накладка в узле В2	207	2		88	0,57	
	Диафрагма „Г" в узле В2	073	1		70	0,42	
	Высокопрочные болты		121		75	—	
	Всего:			1175	2899	9,65	
	Итого на 4 марки:				11596	38,6	
							Марки собирать: так - 2, наоборот - 2
М-15	Верхний пояс В8-В10	299^{Т}	1		2172	2,92	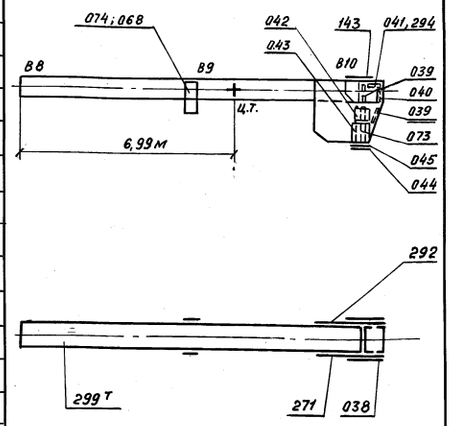
	Фасонка в узле В10	292;271	2		382	3,88	
	Наружная накладка в узле В10	038	2		60	0,87	
	Горизонтальная накладка в узле В10	143	1		40	0,67	
	Прокладка	042	1		9	0,11	
	Наружная накладка в узле В10	043	2		34	0,61	
	Опорный уголок в узле В10	045	2		14	0,16	
	Опорный лист в узле В10	044	1		50	0,06	
	Уголок диафрагмы „Д" в узле В10	041	2		8	0,13	
	Планка диафрагмы „Д" в узле В10	294	1		23	0,16	
	Диафрагма „Ж"	040	1		17	0,05	
	Диафрагма „И"	039	2		28	0,15	
	Диафрагма „Г"	073	1		70	0,42	
	Фасонка в узле В9	068;074	2		32	0,50	
	Высокопрочные болты		184		114		
	Всего:			1151	3053	10,36	
	Итого на 2 марки:				6106	20,7	
М-16	Раскос В0-Н1 (В10-Н9)	297^{Н}	1		1388	1,65	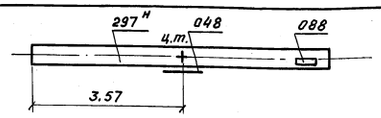
	Прокладка в узлах Н1 (Н9)	088	1		2	0,04	
	Фасонка поперечных связей	048	1		30	0,27	
	Высокопрочные болты		6		4		
	Всего:			714	1424	1,96	
	Итого на 4 марки:				5696	7,84	
М-17	Раскос Н1-В2 (В8-Н9)	460^{Т}	1		1182	1,08	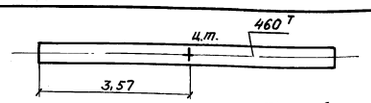
	Всего:			714	1182	1,08	
	Итого на 12 марок:				14184	12,96	

1	2	3	4	5	6	7	8
М-18	Раскос В2-Н3 (В8-Н7)	461^{Т}	1		766	0,71	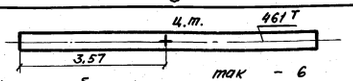
	Всего:			714	766	0,71	
	Итого на 12 марок:				9192	8,52	Марки собирать: так - 6, наоборот - 6
М-19	Раскос Н3-В4 (В6-Н7)	462^{Н}	1		916	0,71	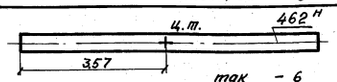
	Всего:			714	916	0,71	
	Итого на 12 марок:				10992	8,52	Марки собирать: так - 6, наоборот - 6
М-20	Раскос В4-Н5 (Н5-В6)	084^{Т}	1		766	0,71	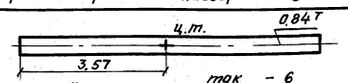
	Всего:			714	766	0,71	
	Итого на 12 марок:				9192	8,52	Марки собирать: так - 6, наоборот - 6
М-21	Раскос Н9-В10 (В0-Н1)	459^{Н}	1		1046	1,10	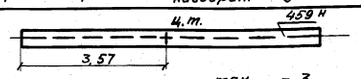
	Всего:			714	1046	1.10	
	Итого на 6 марок:				6276	6,60	Марки собирать: так - 3, наоборот - 3
М-22	Стойка В1-Н1 (В9-Н9)	298	1		540	0,81	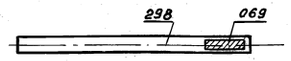
	Прокладка в узле В1 (В9)	069	1		16	0,35	
	Высокопрочные болты		2		1		
	Всего:			552	557	1,16	Марки собирать: так - 4
	Итого на 4 марки:				2228	4,64	
М-23	Стойка В3-Н3 (В5-Н5; В7-Н7)	087	1		540	0,63	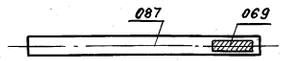
	Прокладка в узле В3 (В5; В7)	069	1		16	0,35	
	Высокопрочные болты		2		1		
	Всего:			552	557	0,98	Марки собирать: так - 18
	Итого на 18 марок:				10026	17,64	
М-24	Стойка В9-Н9 (В1-Н1)	458	1		540	0,73	
	Прокладка в узле В9 (В1)	069	1		16	0,35	
	Высокопрочные болты		2		1		
	Всего:			552	557	1,08	Марки собирать: так - 8
	Итого на 8 марок:				4456	8,64	
М-25	Стойка В10-Н10	080^{Т}	1		939	1,34	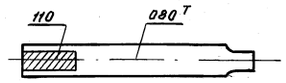
	Прокладка в узле Н10	110	1		15	0,69	
	Высокопрочные болты		2		1		
	Всего:			552	955	1,73	Марки собирать: так - 1, наоборот - 1
	Итого на 2 марки:				1910	3,46	
М-26	Стойка В10-Н10	086^{Т}	1		939	1,34	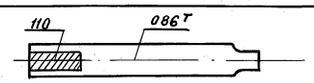
	Прокладка в узле Н10	110	1		15	0,69	
	Высокопрочные болты		2		1		
	Всего:			552	955	1,73	Марки собирать: так - 1, наоборот - 1
	Итого на 2 марки:				1910	3,46	
М-27	Раскос Н9-В10	463^{Т}	1		1046	1,10	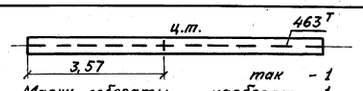
	Всего:			714	1046	1,10	
	Итого на 2 марки:				2092	2,20	Марки собирать: так - 1, наоборот - 1

Рук. бригады Блинков
Проверил Васильев
Исполнил
Гевондян
Герасимов
Блинков
Нач. отдела
Гл. инж. отдела
Гл. констр. пр.

Главмостостроя Минтрансстроя Москва

1062/5-III 20

ТК 1978

Монтаж пролетных строений 55,0 м
Ведомость укрупнительной сборки.
Верхние пояса. Раскосы. Стойки.

Серия 3.501-103
Выпуск 5-III
Лист 20

NN монтажн. марок	Наименование отправочных марок	NN отправ. марок	Колич. отправ. марок	Длина монтаж. марок см	Общая масса кг	Площадь пескоструйной очистки м²	Схемы монтажных марок
1	2	3	4	5	6	7	8
М-28	Распорка нижних связей (Н1-НН1; Н9-НН9)	155	1		209	0,21	092т 134т 155 4.т 1,66 м 092н 134н
	Фасонка нижних связей	134т н	2		28	0,36	
	Фасонка поперечных связей	092т н	2		38	0,29	
	Высокопрочные болты		8		5		
	Всего:			333	280	0,86	
	Итого на 2 марки:				560	1,72	Марки собирать: так - 2
М-29	Распорка нижних связей (Н1-НН1; Н9-НН9)	155	1		209	0,21	158 157 155 4.т 1,66 м 158 157
	Фасонка нижних связей	157	2		26	0,27	
	Фасонка поперечных связей	158	2		50	0,10	
	Высокопрочные болты		8		5		
	Всего:			333	285	0,58	
	Итого на 4 марки:				1140	2,32	Марки собирать: так - 4
М-30	Распорка нижних связей (Н3-НН3; Н5-НН5; Н7-НН7)	155	1		209	0,21	159 157 155 4.т. 1,66м 159 157
	Фасонка нижних связей	157	2		26	0,27	
	Фасонка поперечных связей	159	2		76	0,19	
	Высокопрочные болты		8		5		
	Всего:			333	316	0,67	
	Итого на 9 марок:				2844	6,03	Марки собирать: так - 9
М-31	Распорка нижних связей	154	1		84	0,10	4.т. 1,64 м 99
	Всего:			328	84	0,10	
	Итого на 40 марок				3360	4,00	
М-32	Диагональ нижних связей	151	1		99	0,13	153 1,94 м 4.т. 151
	Прокладка в пересечении диагоналей	153	1		5	0,13	
	Высокопрочные болты		2		1		
	Всего:			388	105	0,26	
	Итого на 56 марок				5880	14,56	
М-33	Диагональ нижних связей	152	1		99	0,12	4.т. 1.94м 152
	Всего:			388	99	0,12	
	Итого на 56 марок				5544	6,72	
М-34	Диагональ верхних связей	026	1		294	0,23	026 022 181т 2,96 м 5,76 м 033н
	Фасонка верхних связей	181т	1		40	0,26	
	Фасонка верхних связей	033н	1		32	0,23	
	Фасонка пересечения верхних связей	022	1		24	0,23	
	Высокопрочные болты		24		15		
	Всего:			637	405	0,95	
	Итого на 6 марок:				2430	5,70	Марки собирать: так - 6
М-35	Полудиагональ верхних связей	027	1		135	0,14	181н 027
	Фасонка верхних связей	181н	1		40	0,26	
	Высокопрочные болты		8		5		
	Всего:			296	180	0,40	
	Итого на 6 марок				1080	2,40	Марки собирать: так - 6
М-36	Полудиагональ верхних связей	028	1		143	0,14	028 033т
	Фасонка верхних связей	033т	1		32	0,23	
	Высокопрочные болты		8		5		
	Всего:			300	180	0,37	
	Итого на 6 марок				1080	2,22	Марки собирать: так - 6

1	2	3	4	5	6	7	8
М-37	Диагональ верхних связей	175	1		147	0,23	033н 175 022 182н 2,96 м 5,76 м
	Фасонка верхних связей	033н	1		32	0,23	
	Фасонка верхних связей	182н	1		44	0,33	
	Фасонка пересечения верхних связей	022	1		24	0,23	
	Высокопрочные болты		24		15		
	Всего:			637	262	1,02	
	Итого на 6 марок				1572	6,12	Марки собирать: так - 6
М-38	Полудиагональ верхних связей	176	1		71	0,23	033т 176
	Фасонка верхних связей	033т	1		32	0,23	
	Высокопрочные болты		8		5		
	Всего:			300	108	0,46	
	Итого на 6 марок:				648	2,76	Марки собирать: так - 6
М-39	Полудиагональ верхних связей	177	1		67	0,23	177 182т
	Фасонка верхних связей	182т	1		44	0,33	
	Высокопрочные болты		8		5		
	Всего:			296	116	0,56	
	Итого на 6 марок				696	3,36	Марки собирать: так - 6
М-40	Диагональ верхних связей	169	1		230	0,20	169 021 034т 035н 2,96 м 5,76 м
	Фасонка верхних связей	034т	1		28	0,19	
	Фасонка верхних связей	035н	1		38	0,24	
	Фасонка пересечения верхних связей	021	1		21	0,19	
	Высокопрочные болты		20		11		
	Всего:			637	328	0,82	
	Итого на 12 марок:				3936	9,84	Марки собирать: так - 12
М-41	Полудиагональ верхних связей	170	1		112	0,10	034н 170
	Фасонка верхних связей	034н	1		28	0,19	
	Высокопрочные болты		6		4		
	Всего:			300	144	0,29	
	Итого на 12 марок:				1728	3,48	Марки собирать: так - 12
М-42	Полудиагональ верхних связей	019	1		105	0,10	019 035т
	Фасонка верхних связей	035т	1		38	0,24	
	Высокопрочные болты		6		4		
	Всего:			296	147	0,34	
	Итого на 12 марок:				1764	4,08	Марки собирать: так - 12
М-43	Стойка ВО-НО	080т	1		939	1,34	110 080т 166 137 060 136 060 136 166 197 061 137 136
	Прокладка в узле НО	110	1		15	0,69	
	Фасонка в узле ВО	136	2		322	3,44	
	Наружная накладка в узле ВО	060	2		60	0,87	
	Внутренняя накладка в узле ВО	061	2		54	1,11	
	Внутренняя накладка в узле ВО	197	2		70	1,56	
	Прокладка в узле ВО	166	2		58	0,92	
	Диафрагма „Б" в узле ВО	137	1		19	0,07	
	Высокопрочные болты		62		39		
	Всего:				1576	10,0	
	Итого на 4 марки:				6304	40,0	

Главмостострой Минтрансстроя Москва

Нач. отдела Блинков
Гл. инж. отдела Васильев
Гл. конструктор Блинков
Рук. бригады Гевондян
Проверил Герасимов
Исполнил Блинков

ТК 1978	Монтаж пролетных строений 55 м Ведомость укрупнительной сборки Верхние и нижние продольные связи, опорная стойка	1062/5-III 21 Серия 3.501-103 Выпуск 5-III Лист 21

NN монтаж марок	Наименование отправочных марок	NN отправ марок	Колич отправ марок	Длина монтаж марок см	Общая масса кг	Площадь пескоструй очистки м²	Схемы монтажных марок
1	2	3	4	5	6	7	8
М-44	Диагональ верхних связей	178	1		367	0.24	
	Фасонка верхних связей	033н	1		32	0.23	
	Фасонка верхних связей	183т	1		53	0.38	
	Фасонка пересечения верхних связей	174	1		28	0.26	
	Высокопрочный болт		26		16		
	Всего:			637	496	1.11	
	Итого на 6 марок:				2976	6.66	
М-45	Полудиагональ верхних связей	179	1		168	0.17	
	Фасонка верхних связей	183н	1		53	0.38	
	Высокопрочные болты		10		6		
	Всего:			296	227	0.55	
	Итого на 6 марок				1362	3.30	
М-46	Полудиагональ верхних связей	180	1		178	0.15	
	Фасонка верхних связей	033т	1		32	0.23	
	Высокопрочные болты		8		5		
	Всего:			300	215	0.38	
	Итого на 6 марок:				1290	2.28	
М-47	Распорка диафрагмы	009	1		49	0.14	
	Всего:			147	49	0.14	
	Итого на 12 марок:				588	1.68	
М-48	Продольная балка	005 т н	2		2376	2,98	
	Распорка продольных балок	008	2		172	0.12	
	Консоль продольной балки	011	2		202	0.84	
	Поперечная балка опорная	050	1		666	1.89	
	Рыбка	012	2		72	0.84	
	Рыбка	013	2		104	0.88	
	Упорный уголок	506	2		11	0.05	
	Фасонка диафрагмы	010	2		30	0.38	
	Высокопрочные болты	—	176	—	109	—	
	Фасонка верхних связей	057	2		32	0.34	
	Прокладка верхних связей	058	2		17	0.27	
	Всего:			601	3791	8.59	
М-49	Продольная балка	006	2		2376	3.03	
	Распорка продольных балок	008	2		172	0.12	
	Рыбка	015	2		110	0.98	
	Рыбка	016	2		71	0.76	
	Рыбка	017	2		106	1.90	
	Упорный уголок	506	4		23	0.10	
	Высокопрочные болты		92		57		
	Всего:			676	2915	6.89	
	Итого на 18 марок				52470	124.0	

Марки собирать: так — 6

Марки собирать: так — 6

Марки собирать: так — 6

Марки собирать: так — 12

Марки собирать: так — 1

Марки собирать: так — 18

1	2	3	4	5	6	7	8
М-50	Продольная балка	007 т н	2		2376	3.03	
	Распорка продольных балок	008	2		172	0.12	
	Рыбка	015	2		110	0.98	
	Рыбка	016	2		71	0.76	
	Рыбка	017	2		106	1.90	
	Упорный уголок	506	4		23	0.10	
	Фасонка диафрагмы	010	2		30	0.38	
	Высокопрочные болты		108		67		
	Всего:			676	2955	7.27	
	Итого на 6 марок				17730	43.62	
М-51	Продольная балка	005 т н	2		2376	3.25	
	Распорка продольных балок	008	2		172	0.12	
	Рыбка	013	2		104	0.88	
	Рыбка	015	2		110	0.98	
	Упорный уголок	506	4		23	0.10	
	Фасонка диафрагмы	010	2		30	0.38	
	Высокопрочные болты		110		68		
	Всего:			656	2883	5.71	
	Итого на 3 марки:				8649	17.13	
М-52	Продольная балка	005 т н	2		2376	3.25	
	Распорка продольных балок	008	2		172	0.12	
	Рыбка	012	2		72	0.84	
	Рыбка	016	2		71	0.76	
	Рыбка	017	2		106	1.90	
	Уголок временного соед. консолей пр. б	К-4	4		64	0.39	
	Упорный уголок	506	2		11	0.05	
	Фасонка диафрагмы	010	2		30	0.38	
	Высокопрочные болты		104		65		
	Всего:			733	2967	7.69	
	Итого на 2 марки				5934	15.38	

Марки собирать: так — 3
наоборот — 3

Марки собирать: так — 3

Марки собирать: так — 2

Рук. бригады Блинков
Проверил Васильев
Исполнил
Гевондян Герасимов Блинков
Нач. отдела
Гл. инж. отдела
Гл. констр. пр.

Главмостмонтажстроя Минтрансстроя Москва

ТК 1978	Монтаж пролетных строений 55.0 м. Ведомость укрупнительной сборки. Верхние продольные связи. Продольные балки.	1062 / 5-III	22
		Серия 3.501-103	
		Выпуск 5-III	Лист 22

NN монтаж марок	Наименование отправочных марок	NN отправ марок	Колич. отправ марок	Длина монтаж марок см	Общая масса кг	Площадь пескостр. очистки м2	Схемы монтажных марок
1	2	3	4	5	6	7	8
М-53	Консоль продольной балки	011	1		101	0,42	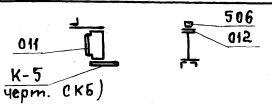 Марки собирать: так-4
	Рыбка	012	1		72	0.42	
	Упорный уголок	506	1		6	0.03	
	Уголок временного соединения консолей пр. б	К-5	2		32	0.20	
	Высокопрочные болты		18		11		
	Всего:				222	1,07	
	Итого на 4 марки:				888	4,28	
М-54	Консоль продольной балки	011	1		101	0.42	
	Всего:				101	0.42	
	Итого на 4 марки:				404	1.68	
М-55	Консоль продольной балки	011	1		101	0.42	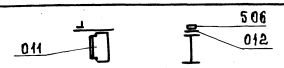 Марки собирать: так-2
	Рыбка	012	1		72	0.42	
	Упорный уголок	506	1		6	0.03	
	Высокопрочные болты		16		10		
	Всего:				189	0.87	
	Итого на 2 марки:				378	1.74	
М-56	Опорная поперечная балка	001	1		666	2.00	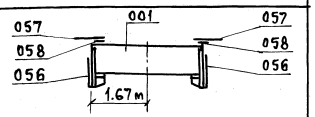 Марки собирать: так-2
	Фасонка верхних связей	057	2		32	0.34	
	Прокладка	058	2		16	0.27	
	Прокладка	056	2		33	0.80	
	Высокопрочные болты		16		10		
	Всего:			435	757	3.41	
	Итого на 2 марки				1514	6.82	
М-57	Опорная поперечная балка	001	1		666	2.00	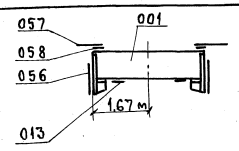 Марки собирать: так-2
	Фасонка верхних связей	057	2		32	0.34	
	Прокладка	058	2		16	0.27	
	Прокладка	056	2		33	0.80	
	Рыбка	013	2		104	0.88	
	Высокопрочные болты		32		20		
	Всего:			435	871	4.29	
	Итого на 2 марки				1742	8.58	
М-58	Поперечная балка в узлах В2; В8	173	1		662	1.89	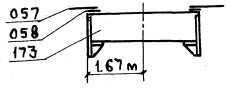 Марки собирать: так-6
	Фасонка верхних связей	057	2		32	0.34	
	Прокладка	058	2		16	0.27	
	Высокопрочные болты		16		10		
	Всего:			435	720	2.50	
	Итого на 6 марок				4320	15.00	
М-59	Поперечная балка в узлах В1; В9	002	1		662	1.89	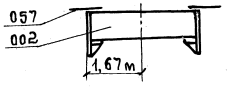 Марки собирать: так-5
	Фасонка верхних связей	057	2		32	0.34	
	Высокопрочные болты		16		10		
	Всего			435	704	2.23	
	Итого на 5 марок				3520	11.15	

1	2	3	4	5	6	7	8
М-60	Поперечная балка в узлах В4; В6	003	1		684	1.89	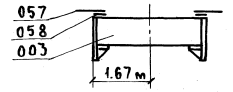 Марки собирать: так-6
	Фасонка верхних связей	057	2		32	0.34	
	Прокладка	058	2		16	0.27	
	Высокопрочные болты		16		10		
	Всего			435	742	2.50	
	Итого на 6 марок				4452	15.0	
М-61	Поперечная балка в узлах В3; В5; В7	004	1		662	1,89	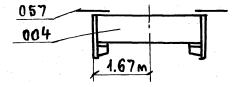 Марки собирать: так-9
	Фасонка верхних связей	057	2		32	0.34	
	Высокопрочные болты		16		10		
	Всего:			435	704	2,23	
	Итого на 9 марок				6336	20,07	
М-62	Поперечная балка опорная	050	1		666	2.00	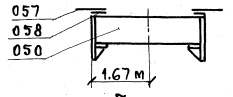 Марки собирать: так-1
	Фасонка верхних связей	057	2		32	0.34	
	Прокладка	058	2		16	0.27	
	Высокопрочные болты		16		10		
	Всего			435	724	2.61	
М-63	Домкратная балка	150	1		640	0.79	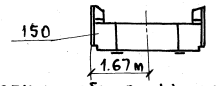 Марки собирать: так-3
	Всего			333	640	0.79	
	Итого на 3 марки:				1920	2.37	
М-64	Домкратная балка	156	1		640	0.79	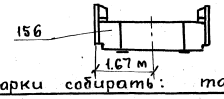 Марки собирать: так-1
	Всего:			333	640	0.79	
	Итого на 1 марку:				640	0.79	
М-65	Поперечная балка в узле В1	002	1		662	1.89	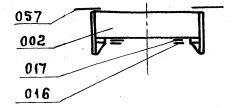 Марки собирать так-1
	Фасонка верхних связей	057	2		32	0.34	
	Рыбка	016	2		71	0.76	
	Рыбка	017	2		106	1.90	
	Высокопрочные болты		32		20		
	Всего:			435	891	4.89	

Главмастострой Минтрансстроя Москва

Нач. отдела		Гевондян	Рук. бригады
Гл. инж. отдела		Герасимов	Проверил
Гл. констр. пр.		Блинков	Исполнил
			Блинков
			Васильев

1062/5-III 23

ТК 1978	Монтаж пролётных строений 55.0 м. Ведомость укрупнительной сборки. Консоли продольных балок. Поперечные балки.	Серия 3.501-103 Выпуск 5-III Лист 23

NN монтажных марок	Наименование отправочных марок	NN отправочных марок	Количество отправочных марок	Длина монтажных марок см	Общая масса кг	Площадь пескоструйной очистки м2	Схемы монтажных марок
1	2	3	4	5	6	7	8
М-66	Распорка поперечных связей	126	1		84	0.14	126, 1.64 м
	Всего:			328	84	0.14	
	Итого на 2 марки:				168	0.28	Марки собирать: так-2
М-67	Распорка поперечных связей	130	1		203	0.13	098, 130, 1.56 м
	Фасонка распорки	098	2		13	0.18	
	высокопрочные болты		8		5		
	Всего:			333	221	0.31	
	Итого на 2 марки:				442	0.62	Марки собирать: так-2
М-68	Диагональ поперечных связей	128	1		109	0.14	128, 2.12 м, 129
	Прокладка в пересечении диагонал.	129	1		5	0.12	
	высокопрочные болты		2		1		
	Всего:			424	115	0.26	
	Итого на 2 марки:				230	0.52	Марки собирать: так-2
М-69	Диагональ поперечных связей	127	1		109	0,12	127, 2.12 м
	Всего:			424	109	0.12	
	Итого на 2 марки:				218	0.24	Собирать: так-2
М-70	Диагональ поперечных связей	128	1		109	0.14	046, 047, ЦТ, 128, 129, 1.72 м
	Прокладка в пересечении диагоналей	129	1		5	0.12	
	Фасонка поперечных связей	047	1		10	0.10	
	Уголок фасонки	046	1		10	0.12	
	высокопрочные болты		10		6		
	Всего:			468	140	0.48	
	Итого на 2 марки:				280	0.96	Марки собирать: так-2
М-71	Диагональ поперечных связей	127	1		109	0.12	046, 047, ЦТ, 127, 1.73 м
	Фасонка поперечных связей	047	1		10	0.10	
	Уголок фасонки	046	1		10	0.12	
	высокопрочные болты		10		6		
	Всего:			468	135	0.34	
	Итого на 2 марки:				270	0.68	Марки собирать: так-2
М-72	Диагональ поперечных связей	163	1		141	0.14	165, 163, 2.77 м
	Прокладка в пересечении диагонал.	165	1		5	0.12	
	высокопрочные болты		2		1		
	Всего:			555	147	0.26	
	Итого на 9 марок:				1323	2.34	Марки собирать: так-9
М-73	Диагональ поперечных связей	164	1		141	0.13	164, 2.77 м
	Всего:			555	141	0.13	
	Итого на 9 марок:				1269	1.17	Марки собирать так-9
М-74	Диагональ поперечных связей	161	1		268	0,16	162, 161, 2.63 м
	Прокладка в пересечении диагонал.	162	1		5	0.12	
	высокопрочные болты		2		1		
	Всего:			526	274	0.28	
	Итого на 4 марки:				1096	1,12	Марки собирать: так-4

1	2	3	4	5	6	7	8
М-75	Диагональ поперечных связей	160	1		268	0.15	160, 2.63 м
	Всего:			526	268	0.15	
	Итого на 4 марки:				1072	0.60	Марки собирать: так-4
М-76	Подвеска	К-1	1		355	0.24	К-3*, К-1*, 068
	Фасонка в узле Н2 (Н8)	068	2		32	0.34	
	внутренняя накладка в узле В2(В8)	К-3	4		26	0.21	*- по чертежу СКБ
	высокопрочные болты						
	Всего:			532	413	0.79	Марки собирать: так-8
	Итого на 8 марок				3304	6.32	
М-77	Короб кабельный	430т(н)	1	600	170	0.04	3.0 м
	Итого на 12 марок				2040	0.48	Марки собирать: так-6; наоборот-6
М-78	Короб кабельный	431	1	549	146	0.04	2.75 м
	Итого на 48 марок				7008	1.92	
М-79	Тротуарная консоль	401т	1		43.0	0.08	440, 440, 436, 401т, 435т
	Уголок консоли	435т	1		6.6	0.08	
	Прокладка	436	1		2.5	0.06	
	Прокладка	440	2		8.0	0.04	
	высокопрочные болты		3		1.8		
	Всего:				62	0.26	Марки собирать: так-6 наоборот-6
	Итого на 12 марок				744	3.12	
М-80 (М-81)	Тротуарная консоль	403	1		73.0	0.18	441-2, 438 (439), 437т, (435т), 403, 437н (435н)
	Уголок консоли	437т(435т) 437н(435н)	2		13.2	0.15	
	Прокладка	438 (439)	1		8	0.18	
	Прокладка	441	2		16	0.10	
	высокопрочные болты		3		1.8		
	Всего:				112	0.61	Марки собирать: так-18(12)
	Итого на 30 марок				3360	18.3	
М-82 (М-83)	Тротуарная консоль	402 н	1		73.0	0.18	441, 440-2, 438 (439), 437т (435н), 402 н, 437н (435т)
	Уголок консоли	437т(435т) 437н(435н)	2		13.2	0.15	
	Прокладка	438 (439)	1		8	0.18	
	Прокладка	440	2		8	0.04	
	Прокладка	441	1		8	0.05	
	высокопрочные болты		3		1.8		
	Всего:				112	0.60	Марки собирать: так-6(6) наоборот-6(6)
	Итого на 24 марки:				2688	14.4	

Рук. бригады Блинков
Проверил Васильев
Исполнил
Нач. отдела Гевондян
Гл. инж. отдела Герасимов
Гл. констр. пр. Блинков

Главмостстроя Минтрансстроя Москва

1062/5-III 24

ТК 1978

Монтаж пролётных строений 55.0 м
Ведомость укрупнительной сборки.
Поперечные связи. Временные элементы усиления. Тротуарные консоли

Серия 3.501-103
выпуск 5-III
лист 24

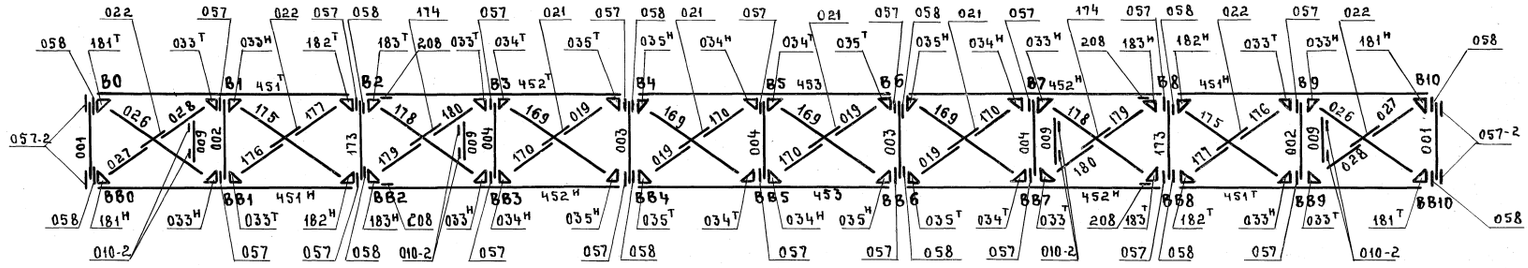

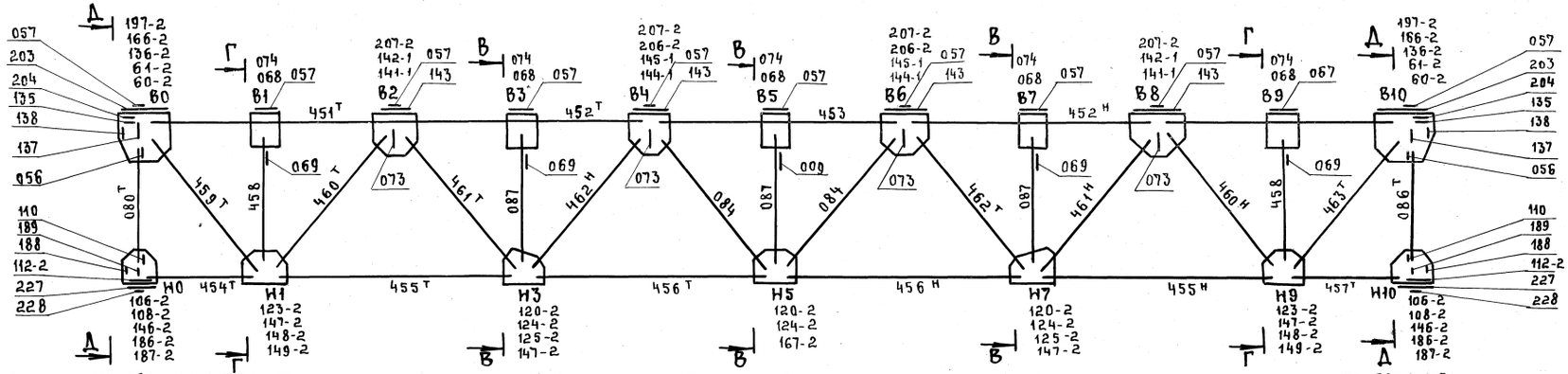

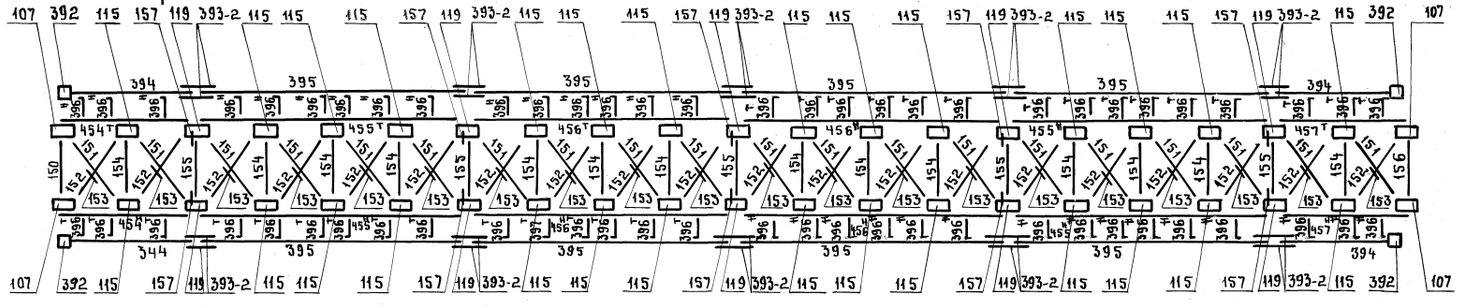

Продольные балки

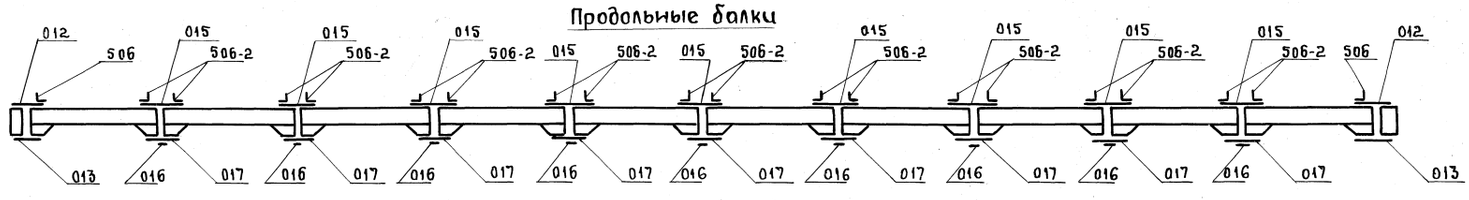

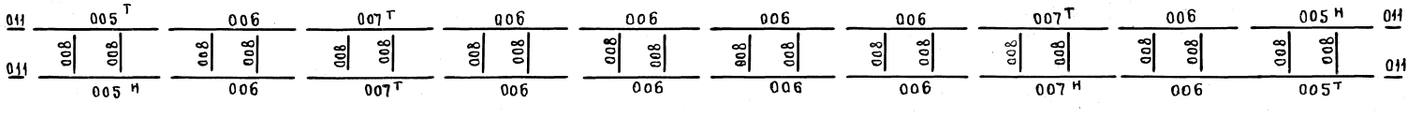

Смотреть совместно с листом N 27

Главмостострой Минтрансстроя Москва

Нач. отдела		
Гл. инж. отдела	Гевондян	
Гл. констр. пр-та	Герасимов	Блинков
Рук. бригады		Блинков
Проверил	Исполнил	Васильев

1062/5III 25

ТК	Монтаж пролётных строений 55 м. Монтажная схема.	Серия 3.501-103	
1978	Главные фермы. Верхние и нижние продольные связи. Проезжая часть	Выпуск 5-III	Лист 25

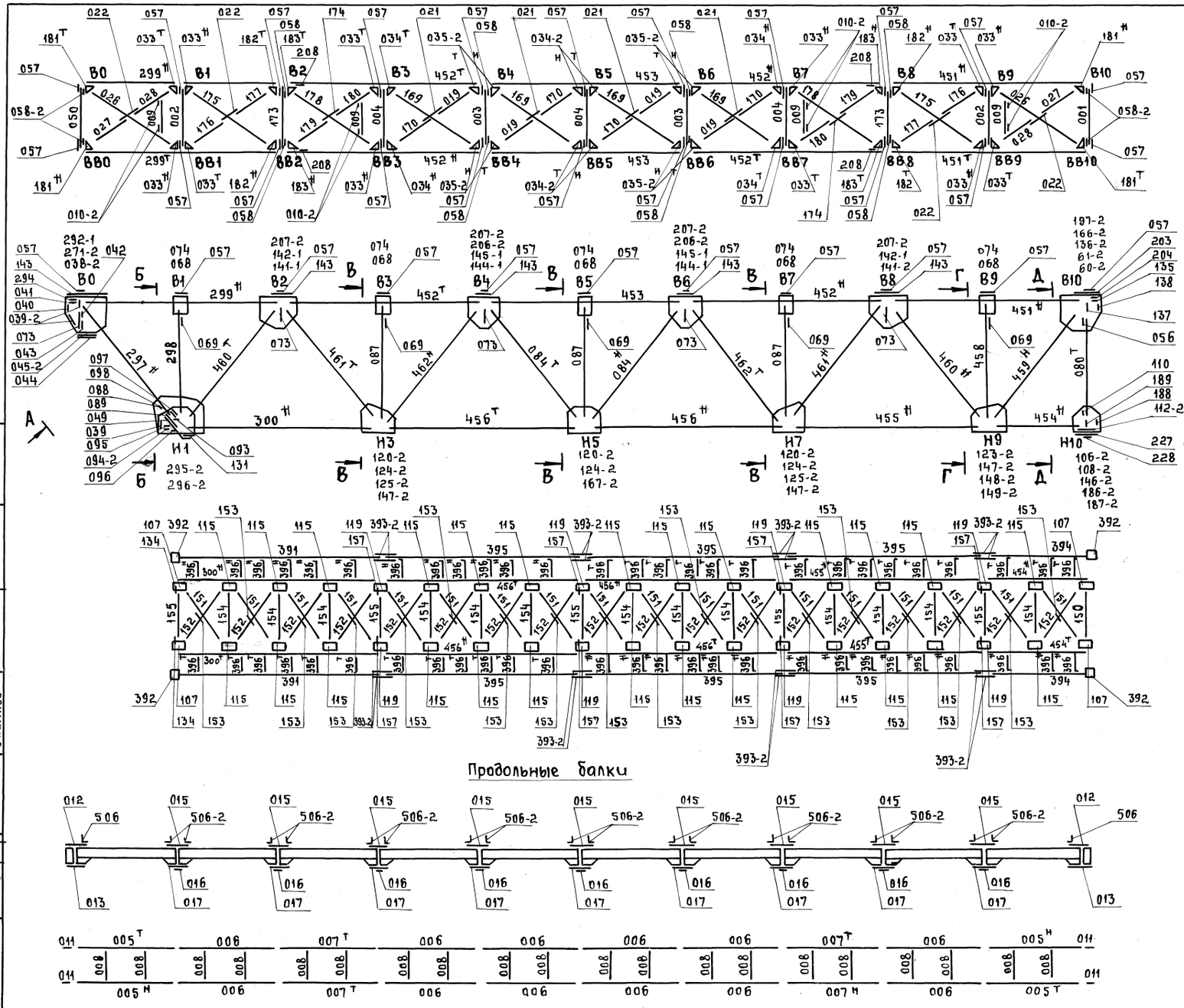

Смотреть совместно с листом №27.

Рук. бригады	Проверил	Исполнил
Блинков	Васильев	
Гевондян	Герасимов	Блинков
Нач. отдела	Гл. инж. отдела	Гл. констр. пр.

Главмастострой Минтрансстроя Москва

1062/5-III 26

ТК 1978	Монтаж пролётных строений 55 м Пролетное строение со скошенным опорным узлом. Монтажная схема. Главные фермы. верхние и нижние продольные связи. Проезжая часть.	Серия 3.501-103 Выпуск 5-III Лист 26

Соединительные элементы

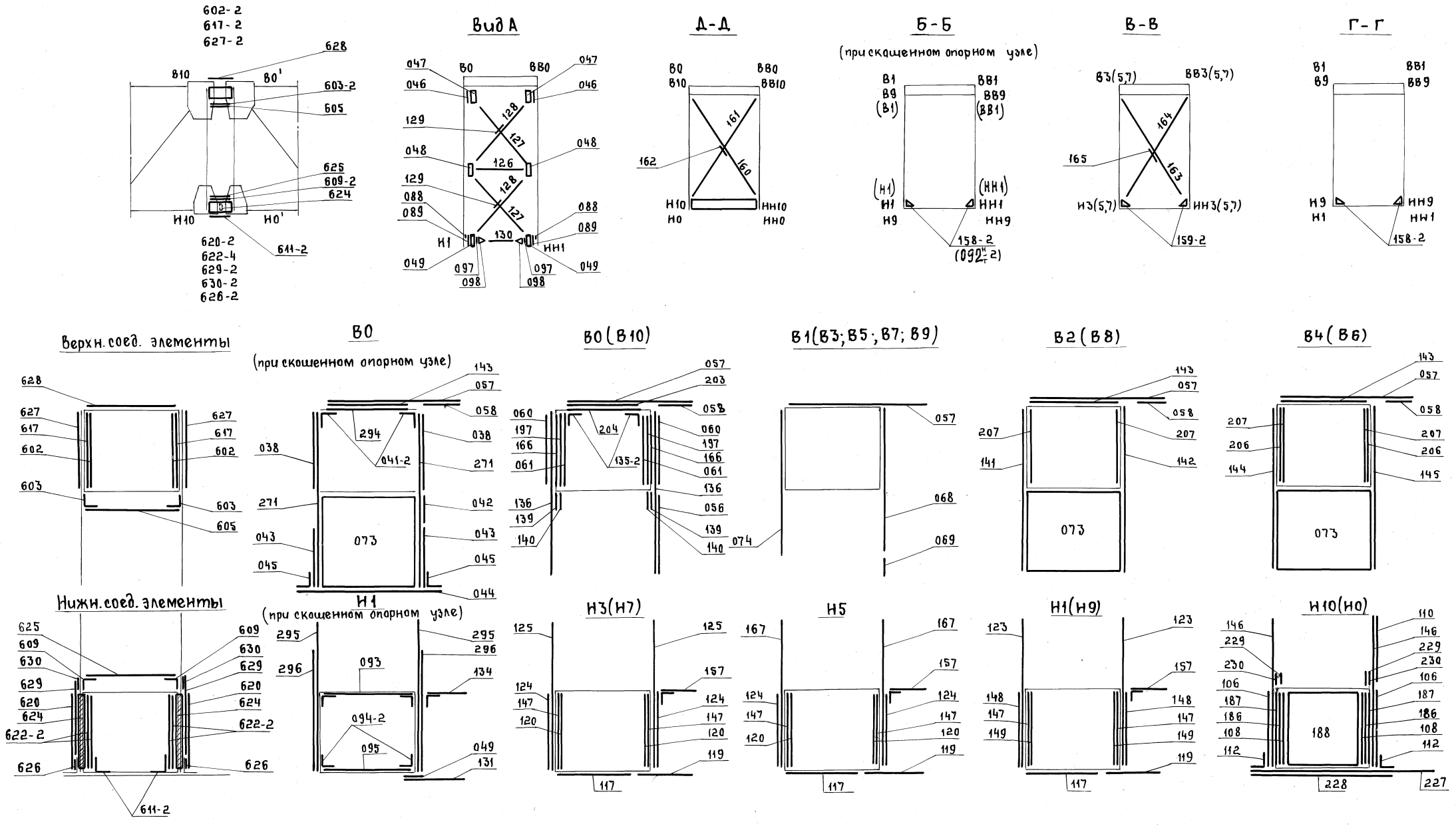

Рук. бригады	Проверил	Блинков
	Исполнил	Васильев
Нач. отдела	Гевондян	
Гл. инж. отдела	Герасимов	
Гл. констр. пр-та	Блинков	

Главмостостроя Минтрансстроя Москва

1062/5-III	27	
ТК 1978	Монтаж пролетных строений 55,0 м Монтажная схема. Соединительные элементы. Разрезы.	Серия 3.501-103 Выпуск 5-III Лист 27

NN° отправ марок	Наименование отправочных марок	Состав марки (NN поз. специфик)	Кол. Т	Кол. Н	Длина мм	Масса кг ед.	Масса кг Общ.	Инв. н° Лист н
1	2	3	4	5	6	7	8	9
	Проезжая часть							
001	Поперечная балка в узлах В0, В10		2	—		666	1332	
002	Поперечная балка в узлах В1; В9		2	—		662	1324	
003	Поперечная балка в узлах В4; В6		2	—		684	1368	
004	Поперечная балка в узлах В3; В5; В7		3	—		662	1986	
173	Поперечная балка в узлах В2; В8		2	—		662	1324	
005	Продольная балка В0-В1; В9-В10		2	2		1188	4752	
006	Продольная балка В1-В2; В3-В4; В4-В5; В5-В6; В6-В7; В8-В9		12	—		1188	14256	
007	Продольная балка В2-В3; В7-В8		2	2		1188	4752	
008	Распорка прод. балок		20	—		86	1720	
009	Диафрагма прод. балок		4	—		49	196	
010	Фасонка диафрагмы		8	—		14,6	117	
011	Консоль прод. балки В0;В10		4	—		101	404	
012	Рыбка		4	—		36	144	
013	Рыбка		4	—		52	208	
015	Рыбка		18	—		55	990	
016	Рыбка		18	—		35,4	637	
017	Рыбка		18	—		53	954	
	Главные фермы							
451	Верхний пояс		2	2		2172	8688	
452	Верхний пояс		2	2		2172	8688	
453	Верхний пояс		2	—		2420	4840	
454	Нижний пояс		1	1		1429	2858	
455	Нижний пояс		2	2		2173	8692	
456	Нижний пояс		2	2		3011	12044	
457	Нижний пояс		1	1		1429	2858	
080	Стойка		1	1		907	1814	
086	Стойка		1	1		907	1814	
087	Стойка		6	—		540	3240	
458	Стойка		4	—		540	2160	
459	Раскос		1	1		1046	2092	
460	Раскос		2	2		1182	4728	
461	Раскос		2	2		766	3064	
462	Раскос		2	2		916	3664	

1	2	3	4	5	6	7	8	9
463	Раскос		1	1		1046	2092	
084	Раскос		2	2		765	3060	
056	Прокладка в узлах В0;В10		4	—		16,6	66.4	
060	Нар. накл. в узлах В0;В10		8	—		28,5	228	
061	Вн. накл. в узлах В0; В10		8	—		27,3	218.4	
068	Вн. узл. фасонка В1;В3;В5;В7;В9		10	—		15,8	158	
069	Прокладка в узлах В1;В3;В5;В7;В9		10	—		16	160	
073	Диафрагма „Г" в узлах В2;В4;В6;В8		8	—		70	560	
074	Нар. узл. фасонка В1;В3;В5;В7;В9		10	—		18	180	
135	Уголок диафр. „А" в узлах В0;В10		4	4		4	32	
136	Узловая фасонка В0;В10		8	—		161	1288	
137	Диафрагма „Б" В0; В10		4	—		19	76	
138	Диафрагма „В" В0; В10		4	—		22	88	
139	Прокладка В0; В10		8	—		29	232	
140	Прокладка В0; В10		8	—		16	128	
141	Нар. узл. фасонка В2;В8		4	—		191	764	
142	Вн. узл. фасонка В2;В8		4	—		191	764	
143	Гор. накладка В2;В4;В6;В8		8	—		40	320	
144	Нар. узл. фасонка В4;В6		4	—		160	640	
145	Вн. узл. фасонка В4;В6		4	—		160	640	
166	Прокладка В0; В10		8	—		9	72	
197	Вн. накладка В0; В10		8	—		35	280	
203	Гор. накладка В0; В10		4	—		40	160	
204	Планка диафр. „А" В0; В10		4	—		12	48	
206	Прокладка вн. В4; В6		8	—		6	48	
207	Вн. накладка В2;В4;В6;В8		16	—		44	704	
230	Прокладка Н0; Н10		8	—		44	352	
106	Нар. накладка Н0; Н10		8	—		27,6	220,8	
108	Вн. накладка Н0; Н10		8	—		24	192	
110	Прокладка Н0; Н10		4	—		16,3	65,2	
228	Лист опорный Н10; Н0		4	—		48	192	
112	Уголок опорный Н0; Н10		4	4		10.5	84	
117	Гор. накладка Н1;Н3;Н5;Н7;Н9		10	—		14.7	147	
120	Вн. накладка Н3; Н5; Н7		12	—		35.2	422	
123	Узловая фасонка Н1; Н9		8	—		201	1608	
124	Нар. накладка Н3; Н5; Н7		12	—		55	660	
125	Узловая фасонка Н3; Н7		8	—		144	1152	
146	Узловая фасонка Н0; Н10		8	—		115	920	
147	Прокладка Н1; Н3; Н7; Н9		16	—		16	256	
148	Нар. накладка Н1; Н9		8	—		55	440	
149	Вн. накладка Н1; Н9		8	—		43	344	
167	Узл. фасонка Н5		4	—		140	560	
186	Вн. накладка Н0; Н10		8	—		30	240	
187	Прокладка Н0; Н10		8	—		15	120	
188	Диафрагма „Н" Н0; Н10		4	—		29	116	
189	Диафрагма „М" Н0; Н10		4	—		21	84	
229	Прокладка Н0; Н10		8	—		44	352	
	Верхние и нижние продольные связи							
208	Прокладка		4	—		2.5	10	

1	2	3	4	5	6	7	8	9
227	Фасонка ветровая		4	—		56	224	
019	Полудиагональ в. связей		4	—		104	416	
021	Фасонка в. связей		4	—		20	80	
022	Фасонка в. связей		4	—		24	96	
026	Диагональ в. связей		2	—		292	584	
027	Полудиагональ в. св.		2	—		134	268	
028	Полудиагональ в. св.		2	—		142	284	
033	Фасонка в. связей		6	6		31	372	
034	Фасонка в. связей		4	4		25	200	
035	Фасонка в. связей		4	4		36	288	
057	Фасонка в. связей		22	—		16	352	
058	Прокладка в. связей		12	—		8.3	100	
115	Фасонка ветровая		28	—		27.4	767	
119	Фасонка ветровая		10	—		27.4	274	
150	Балка домкратная Н0		1	—		640	640	
151	Диагональ н. связей		20	—		99	1980	
152	Диагональ н. связей		20	—		99	1980	
153	Прокладка		20	—		5.3	106	
154	Распорка н. связей		14	—		84	1176	
155	Распорка н. связей		5	—		209	1045	
156	Балка домкратная Н10		1	—		640	640	
157	Фасонка н. связей		10	—		13.5	135	
169	Диагональ в. связей		4	—		230	920	
170	Полудиагональ в. св.		4	—		112	448	
174	Фасонка в. связей		2	—		28	56	
175	Диагональ в. связей		2	—		147	294	
176	Полудиагональ		2	—		71	142	
177	Полудиагональ		2	—		67	134	
178	Диагональ в. связей		2	—		367	734	
179	Полудиагональ		2	—		168	336	
180	Полудиагональ		2	—		178	356	
181	Фасонка в. связей		2	2		40	160	
182	Фасонка в. связей		2	2		44	176	
183	Фасонка в. связей		2	2		53	212	
	Поперечные связи							
158	Фасонка попер. связей		4	—		26	104	
159	Фасонка попер. связей		6	—		41	246	
160	Диагональ попер. св. по оп. стойке		2	—		268	536	
161	Диаг. попер. св. по оп. стойке		2	—		268	536	
162	Прокладка		2	—		5,2	10,4	
163	Диаг. попер. связей		3	—		141	423	
164	Диаг. попер. связей		3	—		141	423	
165	Прокладка		3	—		5,3	15,9	

Главмостостроя Минтрансстроя Москва

Нач. отдела — Гл. инж. отдела — Гл. констр. пр-ма

Рук. бригады — Проверил — Исполнил

Гевондян — Герасимов — Блинков

Блинков — Васильев

1062/5-III 28

ТК	Монтаж пролетных строений 55,0 м ведомость отправочных марок. Проезжая часть. Главные фермы. Верхние и нижние продольные связи. Поперечные связи.	Серия 3.501.103	
1978		Выпуск 5-III	Лист 28

NN° отправ марок	Наименование отправочных марок	Состав марки (NN поз. специф.)	Кол. Т	Кол. Н	Длина мм	Масса кг ед.	Масса кг Общ.	Инв.N Листы
1	2	3	4	5	6	7	8	9
	Проезжая часть							
001	Поперечная балка в узле В10		1	—		666	666	
002	Поперечная балка в узлах В1; В9		2	—		662	1324	
003	Поперечная балка в узлах В4; В6		2	—		684	1368	
004	Поперечная балка в узлах В3; В5; В7		3	—		662	1986	
050	Поперечная балка в узле В0		1	—		666	666	
173	Поперечная балка в узлах В2; В8		2	—		662	1324	
005	Продольная балка В0-В1; В9-В10		2	2		1188	4752	
006	Продольная балка В1-В2; В3-В4; В4-В5; В5-В6; В6-В7; В8-В9		12	—		1188	14256	
007	Продольная балка В2-В3; В7-В8		2	2		1188	4752	
008	Распорка прод. балок		20	—		86	1720	
009	Диафрагма прод. балок		4	—		49	196	
010	Фасонка диафрагмы		8	—		14.6	117	
011	Консоль прод. балки В0;В10		4	—		101	404	
012	Рыбка		4	—		36	144	
013	Рыбка		4	—		52	208	
015	Рыбка		18	—		55	990	
016	Рыбка		18	—		35.4	637	
017	Рыбка		18	—		53	954	
	Главные фермы							
038	Нар. накладка в узле В0		4	—		30	120	
039	Диафр. „И" в узлах В0; В1		6	—		14	84	
040	Диафр. „Ж" в узле В0		2	—		17	34	
041	Уголок диафр. „Д" в узле В0		2	2		4	17	
042	Прокладка В0		2	—		9	18	
043	Нар. накладка В0		4	—		17	67	
044	Опорный лист В0		2	—		50	100	
045	Опорный уголок В0		4	—		7	29	
056	Прокладка В10		2	—		16.6	33	
060	Нар. накладка В10		4	—		28.5	114	
061	Вн. накладка В10		4	—		27.3	109,2	
068	Узл. фасонка В1;В3;В5;В7;В9		10	—		15.8	158	

1	2	3	4	5	6	7	8	9
069	Прокладка В1;В3;В5;В7;В9		10	—		16	160	
073	Диафр. „Г" В0;В2;В4;В6;В8		10	—		70	700	
074	Нар. узл. фасон. В1;В3;В5;В7;В9		10	—		18	180	
135	Уголок диафр. „Д" в узле В10		2	2		4	16	
136	Узловая фасонка В10		4	—		161	644	
137	Диафрагма „Б" В10		2	—		19	38	
138	Диафрагма „В" В10		2	—		22	44	
139	Прокладка В10		4	—		29	116	
140	Прокладка В10		4	—		16	64	
141	Нар. узл. фасонка В2;В8		4	—		191	764	
142	Вн. узл. фасонка В2;В8		4	—		191	764	
143	Гор. накладка В0;В2;В4;В6;В8		10	—		40	400	
144	Нар. узл. фасонка В4;В6		4	—		160	640	
145	Вн. узл. фасонка В4;В6		4	—		160	640	
166	Прокладка В10		4	—		29	116	
197	Вн. накладка В10		4	—		35	140	
203	Гор. накладка В10		2	—		40	80	
204	Планка диафр. „Д" В10		2	—		12	24	
206	Прокладка вн. В4;В6		8	—		6	48	
207	Вн. накладка В2;В4;В6;В8		16			44	704	
271	Вн. узл. фасонка В0		2	—		191	382	
292	Нар. узл. фасонка В0		2	—		191	382	
093	Диафр. „Ф" в узле Н1		2	—		14	28	
094	Уголок диафр. „С" в узле Н1		2	2		7	29	
095	Планка диафр. „С" в узле Н1		2	—		21	42	
096	Прокладка в узле Н1		2	—		2	4	
106	Нар. накладка Н10		4	—		27.6	110	
108	Вн. накладка Н10		4	—		24	96	
110	Прокладка Н10		2	—		16.5	33	
228	Лист опорный Н10		2	—		48	96	
112	Уголок опорный Н10		2	2		10.5	42	
117	Гор. накладка Н3;Н5;Н7;Н9		8	—		14.7	118	
120	Вн. накладка Н3;Н5;Н7		12	—		35.2	422	
123	Узл. фасонка Н9		4	—		201	804	
124	Нар. накладка Н3;Н5;Н7		12	—		55	660	
125	Узл. фасонка Н3;Н7		8	—		144	1152	
146	Узл. фасонка Н10		4	—		115	460	
147	Прокладка Н3;Н5;Н7;Н9		12	—		16	192	
148	Нар. накладка Н9		4	—		55	220	
149	Вн. накладка Н9		4	—		43	172	
167	Узл. фасонка Н5		4	—		140	560	
186	Вн. накладка Н10		4	—		30	120	
187	Прокладка Н10		4	—		44	176	
188	Диафрама „Н" Н10		2	—		29	58	
189	Диафрагма „М" Н10		2	—		21	42	
229	Прокладка Н10		4	—		44	176	
230	Прокладка Н10		4	—		44	176	
294	Планка Н1		2	—		12	24	
295	Узл. фасонка Н1		4	—		222	888	

1	2	3	4	5	6	7	8	9
296	Узл. фасонка Н1		4	—		76	304	
297	Раскос		1	1		1388	2776	
298	Стойка		2	—		540	1080	
299	Верхний пояс		1	1		2172	4344	
300	Нижний пояс		1	1		2173	4346	
451	Верхний пояс		1	1		2172	4344	
452	Верхний пояс		2	2		2172	8688	
453	Верхний пояс		2	—		2420	4840	
454	Нижний пояс		1	1		1429	2858	
455	Нижний пояс		1	1		2173	4346	
456	Нижний пояс		2	2		3011	12044	
458	Стойка		2	—		540	1080	
459	Раскос		1	1		1046	2092	
460	Раскос		2	2		1182	4728	
461	Раскос		2	2		766	3064	
462	Раскос		2	2		916	3664	
080	Стойка		1	1		907	1814	
084	Раскос		2	2		765	3060	
087	Стойка		6	—		540	3240	

Рук. бригады Блинков
Проверил Васильев
Исполнил
Гевондян Герасимов Блинков
Нач. отдела
Гл. инж. отдела
Гл. конструктор проекта

Главмостмастстроя Минтрансстроя Москва

1062/5-III 29

ТК 1978	Монтаж пролётных строений 55.0 м. Пролётное строение со скошенным опорным узлом. Ведомость отправочных марок. Проезжая часть. Главные фермы.	Серия 3.501-103	Выпуск 5-III	Лист 29

№№ отправ. марок	Наименование отправочных марок	Состав марки (№№ поз. спецификации)	Кол. Т	Кол. Н	Длина мм	Масса, кг ед.	Масса, кг общ.	Инв.№ Лист №
1	2	3	4	5	6	7	8	9
	Верхние и нижние продольные связи							
019	Полудиагональ в.связей		4	—		104	416	
021	Фасонка в. связей		4	—		20	80	
022	Фасонка в. связей		4	—		24	96	
026	Диагональ в. связей		2	—		292	584	
027	Полудиагональ в.связей		2	—		134	268	
028	Полудиагональ в.связей		2	—		142	284	
033	Фасонка в. связей		6	6		31	372	
034	Фасонка в. связей		4	4		25	200	
035	Фасонка в. связей		4	4		36	288	
057	Фасонка в. связей		22	—		16	352	
058	Прокладка в. связей		12	—		8,3	100	
115	Фасонка ветровая		26	—		27,4	712	
119	Фасонка ветровая		8	—		27,4	219	
131	Фасонка ветровая		2	—		56	112	
150	Балка домкратная Н11		1	—		640	640	
151	Диагональ н. связей		18	—		99	1782	
152	Диагональ н. связей		18	—		99	1782	
153	Прокладка н. связей		18	—		5,3	95	
154	Распорка н. связей		13	—		84	1092	
155	Распорка н. связей		5	—		209	1045	
156	Балка домкратная Н10		1	—		640	640	
157	Фасонка н. связей		8	—		13,5	108	
169	Диагональ в. связей		4	—		230	920	
170	Полудиагональ в.связей		4	—		112	448	
174	Фасонка в. связей		2	—		28	56	
175	Диагональ в. связей		2	—		147	294	
176	Полудиагональ в.связей		2	—		71	142	
177	Полудиагональ в.связей		2	—		67	134	
178	Диагональ в. связей		2	—		367	734	
179	Полудиагональ в.связей		2	—		168	336	
180	Полудиагональ в.связей		2	—		178	356	
181	Фасонка в. связей		2	2		40	160	
182	Фасонка в. связей		2	2		44	176	
183	Фасонка в. связей		2	2		53	212	
208	Прокладка		4	—		2,5	10	
227	Фасонка ветровая		2	—		56	112	
134	Фасонка н. связей		2	—		13,5	27	
	Поперечные связи							
046	Уголок фасонки		1	1		10	20	
047	Фасонка попер. связей		2	—		10	20	
048	Фасонка попер. связей		2	—		30	60	
049	Гнутая фасонка		1	1		33	66	
088	Прокладка уголка гн.фас		2	—		2	4	
089	Уголок гнутой фасонки		1	1		18	36	
092	Фасонка попер.св. в узлеН		1	1		19	38	

1	2	3	4	5	6	7	8	9
097	Уголок фасонки		2	—		4	8	
098	Фасонка распорки		2	—		8	16	
126	Распорка попер. связей		1	—		84	84	
127	Диагон. попер.св. по оп.раскосу		2	—		108	216	
128	То же		2	—		108	216	
129	Прокладка в пересеч.диаг.		2	—		5	10	
130	Распорка попер. связей		1	—		203	203	
158	Фасонка попер. связей		2	—		25	50	
159	Фасонка попер. связей		6	—		38	228	
160	Диагон. попер.св. по оп.стойке		1	—		268	268	
161	То же		1	—		268	268	
162	Прокладка в пересеч.диаг.		1	—		5	5	
163	Диагональ попер. связей		3	—		141	423	
164	Диагональ попер. связей		3	—		141	423	
165	Прокладка в пересеч.диаг.		3	—		5	15	
	Соединительные элементы							
602	Накладка внутренняя		4	—		18	72	
603	Уголок нижний		4	—		10	40	
605	Планка		2	—		19	38	
609	Уголок верхний		4	—		11	44	
611	Уголок нижний		4	—		14	56	
617	Накладка внутренняя		4	—		27	108	
620	Накладка наружная		4	—		33	132	
622	Накладка внутренняя		8	—		29	232	
624	Прокладка		4	—		23	92	
625	Планка		2	—		23	46	
626	Шайба		4	—		0,5	2	
627	Накладка наружная		4	—		49	196	
628	Накладка горизонтальн.		2	—		32	64	
629	Накладка наружная		4	—		36	144	
630	Прокладка		4	—		7	28	

Главмостстроя Минтрансстроя Москва

Нач. отдела	Гевондян	Блинков
Гл. инж. отдела	Герасимов	
Гл. конструктор		
Рук. бригады	Праверил	Исполнил
	Блинков	Васильев

1062/5-III 30

ТК 1978	Монтаж пролетных строений 5 50,0 м. Пролетное строение со сниженным опорным узлом. Ведомость отправочных марок. Верхние и нижние продольные связи. Поперечные связи. Соедин. элементы	Серия 3.501-103	Выпуск 5-III	Лист 30

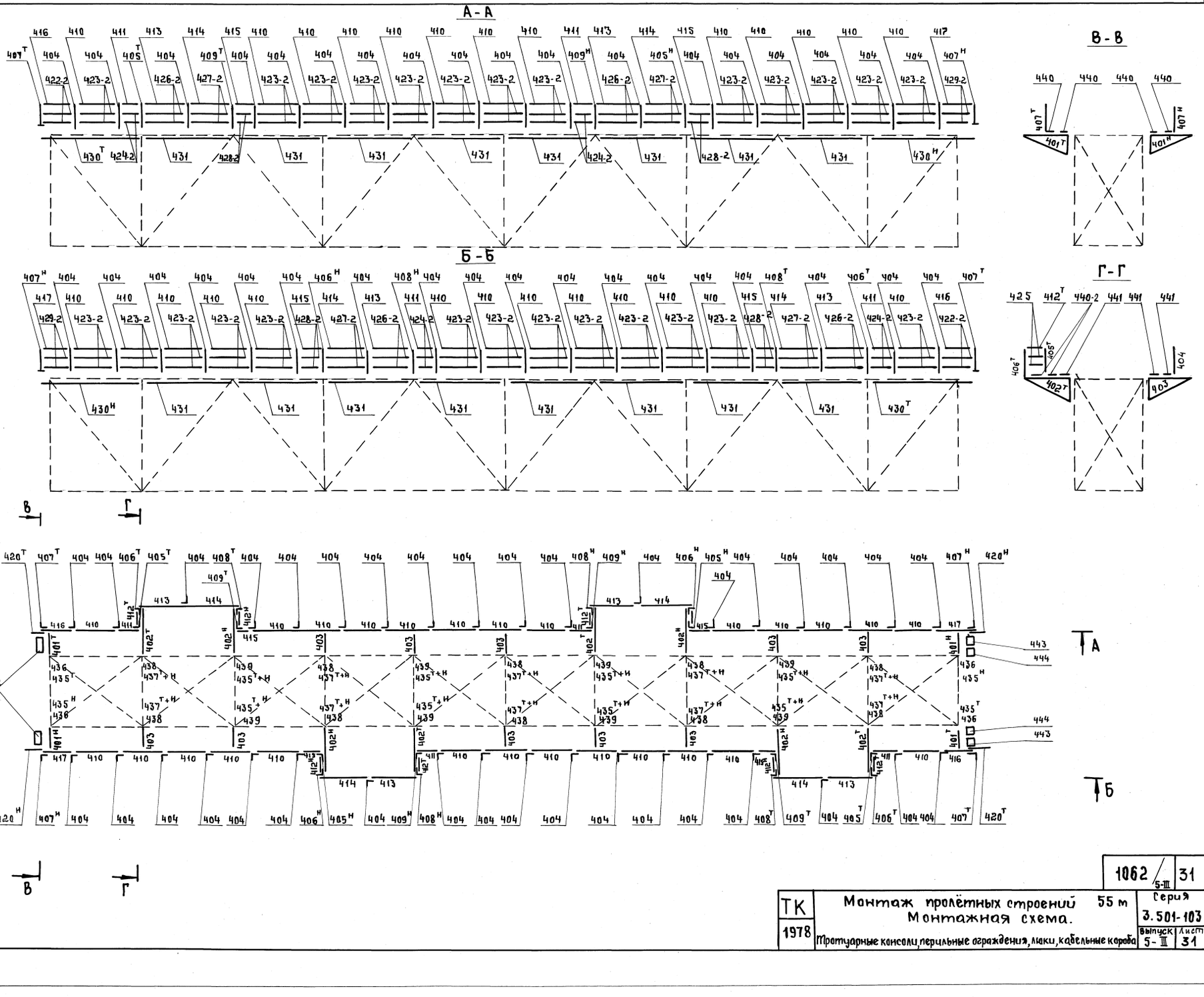

Рук. бригады		Блинков
Проверил		Васильев
Исполнил		
	Гевондян	Герасимов
		Блинков
Нач. отдела		
Гл. инж. отдела		
Рук. констр. гр-пы		

Главмосстрой Минтрансстроя Москва

ТК 1978	Монтаж пролётных строений 55 м. Монтажная схема. Тротуарные консоли, перильные ограждения, маки, кабельные короба	Серия 3.501-103
		Выпуск 5-III
		Лист 31

1062/5-III 31

NN отправ марок	Наименование отправочных марок	Состав марки (NN поз. специф.)	Кол. Т	Кол. Н	Длина мм	Масса кг ед.	Масса кг Общ.	Инв. № лист Н
1	2	3	4	5	6	7	8	9
	Тротуарные консоли, перильные ограждения, люки, кабельные короба							
401	Консоль		2	2		41,4	165,6	
402	Консоль		4	4		70,8	566,4	
403	Консоль		10	—		70,8	708	
404	Стойка перил		36	—		11,6	417,6	
405	Стойка перил		2	2		9,65	38,6	
406	Стойка перил		2	2		9.65	38.6	
407	Стойка перил		2	2		9.65	38.6	
408	Стойка перил		2	2		9.65	38.6	
409	Стойка перил		2	2		9,65	38,6	
410	Поручень перил		26	—		24,6	639,6	
411	Поручень перил		4	—		13,1	52,4	
412	Поручень перил		4	4		5,3	42,4	
413	Поручень перил		4	—		27,2	108,8	
414	Поручень перил		4	—		27,2	108,8	
415	Поручень перил		4	—		13,1	52,4	
416	Поручень перил		2	—		18,2	36,4	
417	Поручень перил		2	—		18,2	36.4	
420	Кронштейн		2	2		5,2	20.8	
422	Заполнение ограждения		4	—		4,65	18.6	
423	Заполнение ограждения		52	—		6,75	351	
424	Заполнение ограждения		8	—		3,34	26.7	
425	Заполнение ограждения		16	—		1,36	21.8	
426	Заполнение ограждения		8	—		6,96	55.7	
427	Заполнение ограждения		8	—		6,96	55.7	
428	Заполнение ограждения		8	—		3,34	26.7	
429	Заполнение ограждения		4	—		4.65	18.6	
430	Короб кабельный		2	2		149.2	596.8	
431	Короб кабельный		16	—		149.2	2387.2	
435	Уголок		10	10		6.62	662	
436	Прокладка		4	—		2.5	10.0	
437	Уголок		10	10		6.62	132.4	
438	Прокладка		10	—		7.42	74.2	
439	Прокладка		8	—		7.42	59.36	
440	Прокладка		24	—		3.39	81.4	
441	Прокладка		28	—		7.35	205.8	
442	Крышка люка		2	—		22.15	44.3	
443	Кронштейн		2	—		22.6	45.3	
444	Лист		2	—		12.1	24.2	

Главмостостроя Минтрансстроя Москва

Нач. отдела
Гл. инж. отдела
Гл. констр. пр-та

Гевондян
Герасимов
Блинков

Рук. бригады
Проверил
Исполнил

Блинков
Васильев

1062 / 5-III 32

ТК	Монтаж пролетных строений 55 м Ведомость отправочных марок	Серия 3.501-103
1978	Тротуарные консоли, перильные ограждения, люки, кабельные короба	Выпуск 5-III Лист 32

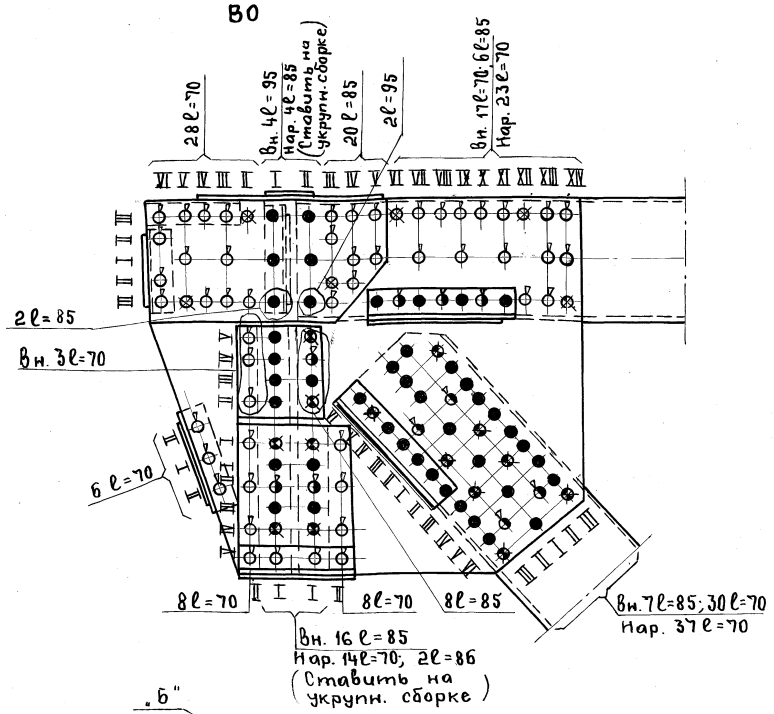

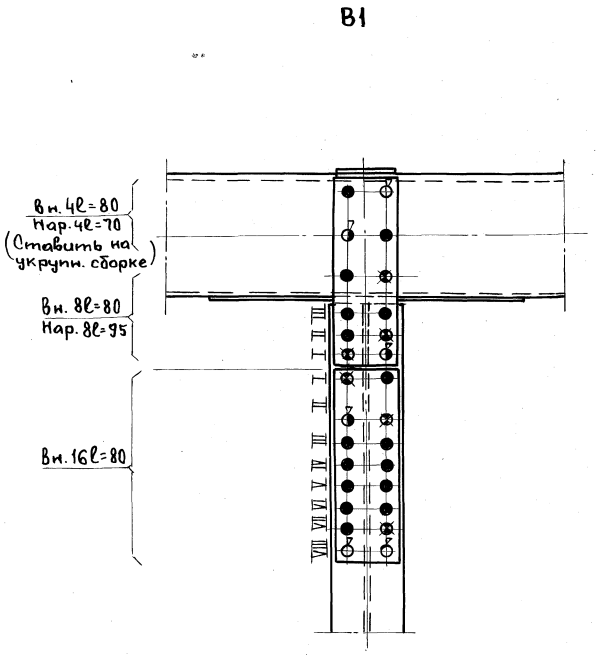

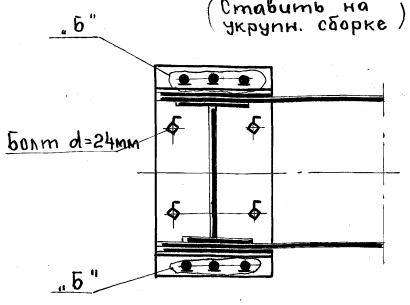

Болты „Б" d=22 мм с уменьшеной головкой ставятся впотай в опорном листе.
Болты по ГОСТ 7796-70
Шайбы по ГОСТ 11371-78
Гайки по ГОСТ 5915-70* по 2 шт. на болт.

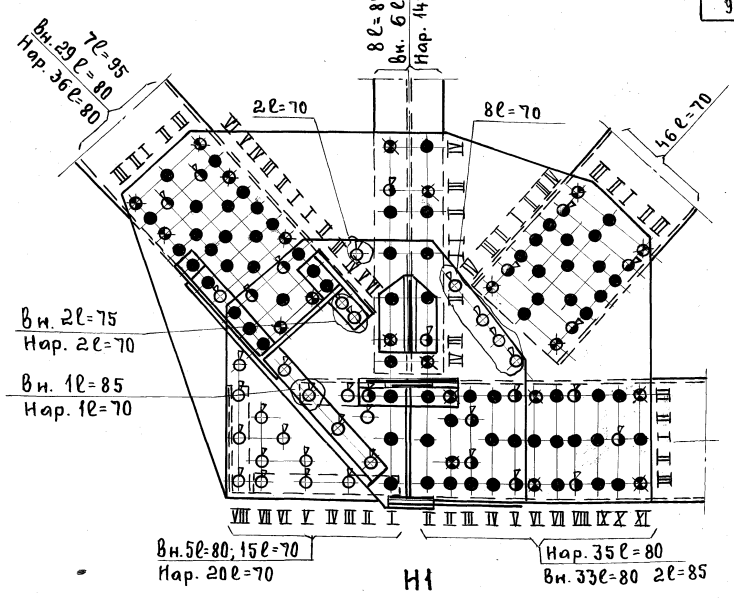

Н1

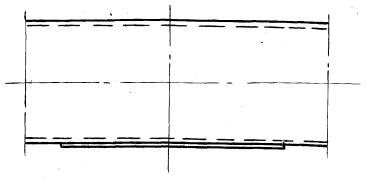

Н1'

Ведомость высокопрочных болтов

Узел / Кол. по элем. / Длина мм	В0							В1						ВС1
	В0-В1	В0-Н0	В0-Н1	В0-ВВ0	В0-ВВ1		ВС0	В1-В0	В1-В2	В1-Н1	В1-ВВ0	В1-ВВ2	В1-ВВ1	
70	95	39	67	—	8		24	13	13	—	8	8	8	24
80	—	—	—	—	—		—	3	3	22	—	—	—	—
85	40	26	7	8	—	—	—	—	—	—	—	—	—	—
95	6	—	—	—	—	—	—	1	1	6	—	—	—	—

Ведомость высокопрочных болтов

Узел / Кол. по элем. / Длина мм	Н1							НС1	Н1'				НС1'
	Н1-Н0'	Н1-Н1'	Н1-В0	Н1-В1	Н1-В2	Н1-НН1	Н1-НН1'		Н1'-НН1	Н1'-НН1'	Н1'-НН2	Н1'-Н1	
70	47	11	—	6	46	8	4	6	4	4	4	6	6
75	2	—	—	14	—	—	—	—	—	—	—	—	—
80	6	68	65	—	—	—	—	—	—	—	—	—	—
85	1	2	—	8	—	—	—	—	—	—	—	—	—
95	—	—	7	—	—	—	—	—	—	—	—	—	—

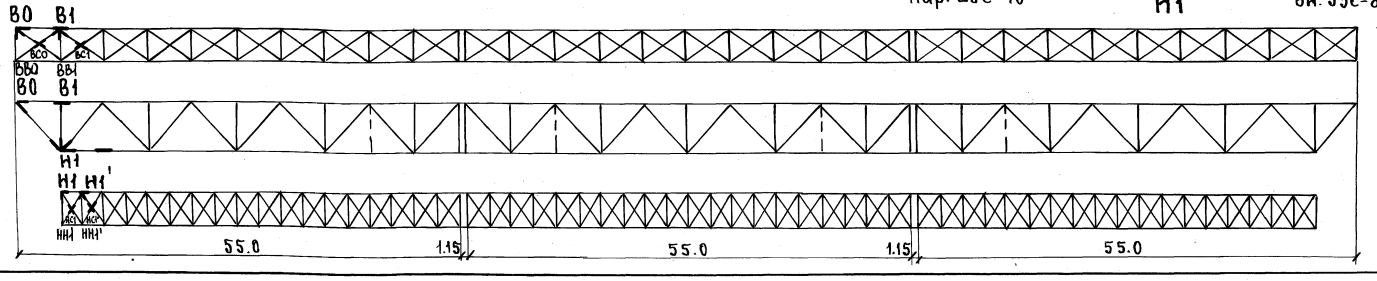

Читать совместно с листом N 34.
Вн. – болты, устанавливаемые во внутренней ветви.
Нар. – болты, устанавливаемые в наружной ветви.

Главмостостроя Минтрансстроя Москва	Нач. отдела	Гл. инж. отдела	Гл. констр. пр-та
	Гевондян	Герасимов	Блинков
Рук. бригады	Проверил	Исполнил	
	Васильев	Загайнова	

1062 / 5-III	33		
ТК 1978	Монтаж пролётного строения 55 м. Технологические карты. Главные фермы. Панель 0-1 первого пролета.	Серия 3.501-103	
		Выпуск 5-III	Лист 33

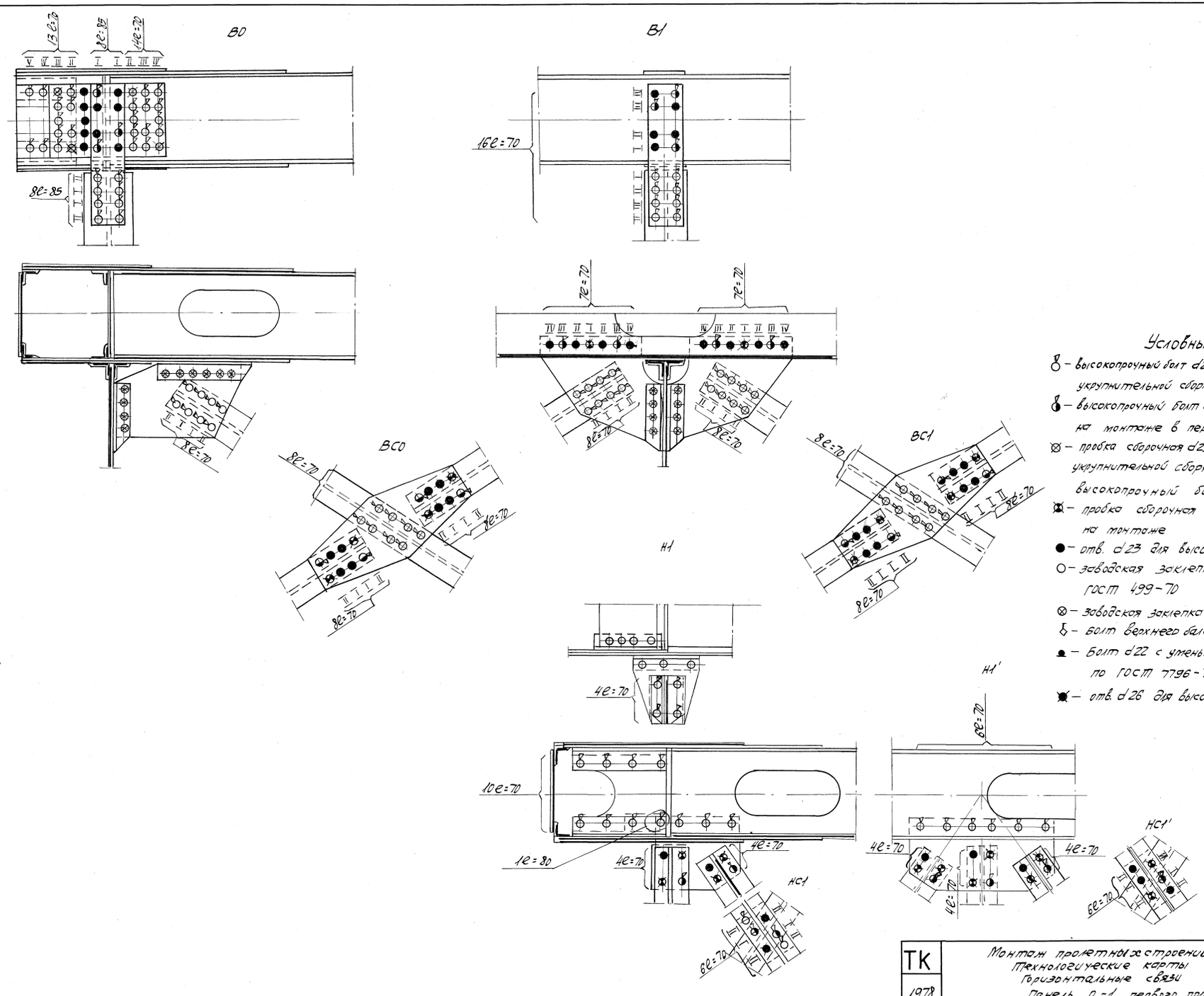

Условные обозначения

- высокопрочный болт d22, устанавливаемый на укрупнительной сборке
- высокопрочный болт d22, устанавливаемый на монтаже в первую очередь.
- пробка сборочная d23, устанавливаемая на укрупнительной сборке с заменой затем на высокопрочный болт
- пробка сборочная d23 устанавливаемая на монтаже
- отв. d23 для высокопрочного болта d22
- заводская заклепка d23 Ст2 сп ГОСТ 499-70
- заводская заклепка d23 09Г2 ТУ14-1-287-72
- болт верхнего балансира
- болт d22 с уменьшенной головкой по ГОСТ 7796-70
- отв. d26 для высокопрочного болта d22

Гл. инж. отдела	Гевондян	Вед. констр.	Васильев
Гл. констр. пр-та	Герасимов	Проверил	Загайнова
	Блинков	Исполнил	

Главмостострой Минтрансстроя Москва

ТК 1978	Монтаж пролетных строений 55м Технологические карты Горизонтальные связи Панель 0-1 первого пролета	1062/5III	34
		Серия 3.501-103	
		Выпуск 5-III	Лист 34

В2

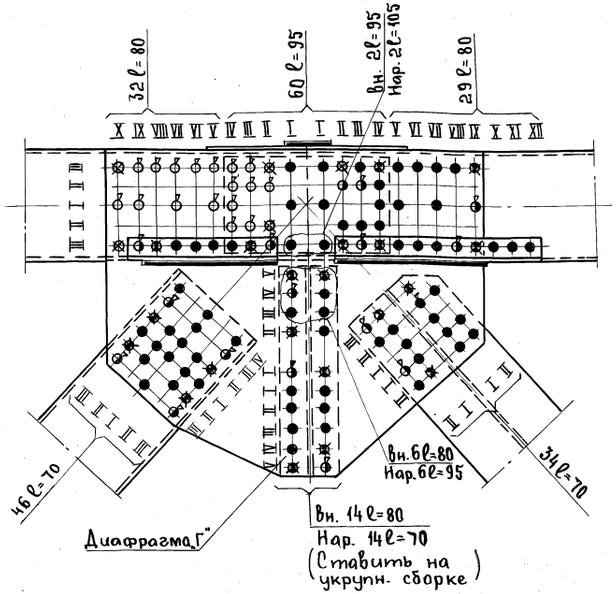

В3

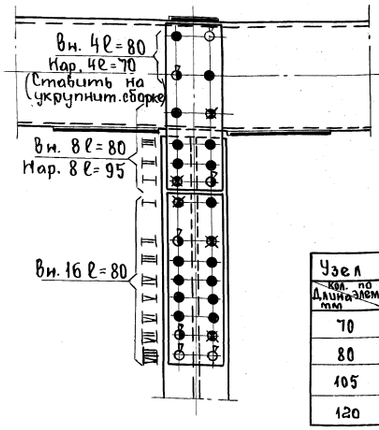

Ведомость высокопрочных болтов

Узел	В2								ВС2	В3						
Длина элемен. мм / кол. по элемен.	В1-В2	В2-В3	В2-Н1	В2-Н3	Диафр. „Г"	В2-В81	В2-В82	В2-В83		В3-В2	В3-В4	В3-Н3	В3-В82	В3-В84	В3-В83	В3-НН3
70	14	14	46	34	14	8	—	—	—	13	11	—	—	6	8	4
80	32	29	—	—	20	—	—	10	28	3	3	22	8	—	—	—
85	4	4	—	—	—	—	8	—	—	—	—	—	—	—	—	—
95	31	31	—	—	6	—	—	—	—	1	1	6	—	—	—	—
105	1	1	—	—	—	—	—	—	—	—	—	—	—	—	—	—

Ведомость высокопрочных болтов

Узел	ВС3	ПС3	Н2				НС2	Н2'				НС2'	Н3								
Длина элем. мм / кол. по элем.			Н2-НН2	Н2-НН2'	Н2-НН2	Н2-НН2'		Н2'-НН2	Н2'-НН2'	Н2'-НН2	Н2'-НН2'		Н3-Н2	Н3-Н3	Н3-В2	Н3-В4	Н3-В3	Н3-НН2'	Н3-НН3	Н3-НН3'	Н3-В83
70	20	—	4	10	4	6		4	10	4	6		13	13	34	28	12	4	8	4	4
80	—	2	—	—	—	—		—	—	—	—		22	22	—	—	8	—	—	—	—
105	—	4	—	—	—	—		—	—	—	—		6	6	—	—	—	—	—	—	—
120	—	—	—	—	—	—		—	—	—	—		30	30	—	—	—	—	—	—	—

Ведомость высокопрочных болтов

Узел	НС3	Н3'				НС3'
Длина элемен. мм / кол. по элемен.		Н3'-НН2	Н3'-НН3	Н3'-НН4		
70	6	4	10	4	6	

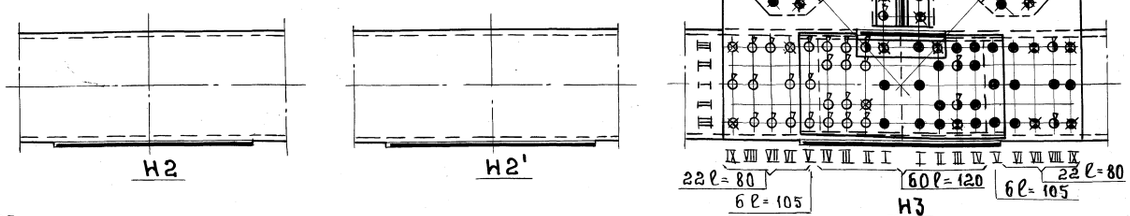

Вн. - болты, устанавливаемые во внутренней ветви.
Нар. - болты, устанавливаемые в наружной ветви.

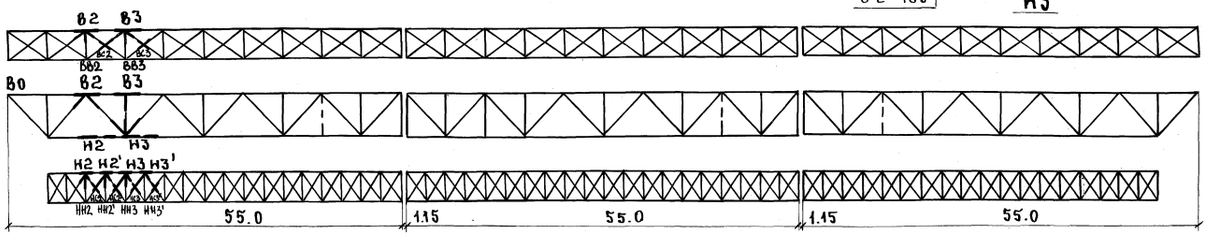

Читать совместно с листом N 36.

Рук. бригады	Блинков	
Проверил	Васильев	
Исполнил		
Нач. отдела	Гевондян	
Гл. инж. отдела	Герасимов	
Гл. констр. пр.	Блинков	

Главмостострой Минтрансстроя Москва

1062/5-III 35

ТК 1978	Монтаж пролётного строения 55 м. Технологические карты. Главные фермы. Панель 2-3 первого пролета.	Серия 3.501-103	Выпуск 5-III	Лист 35

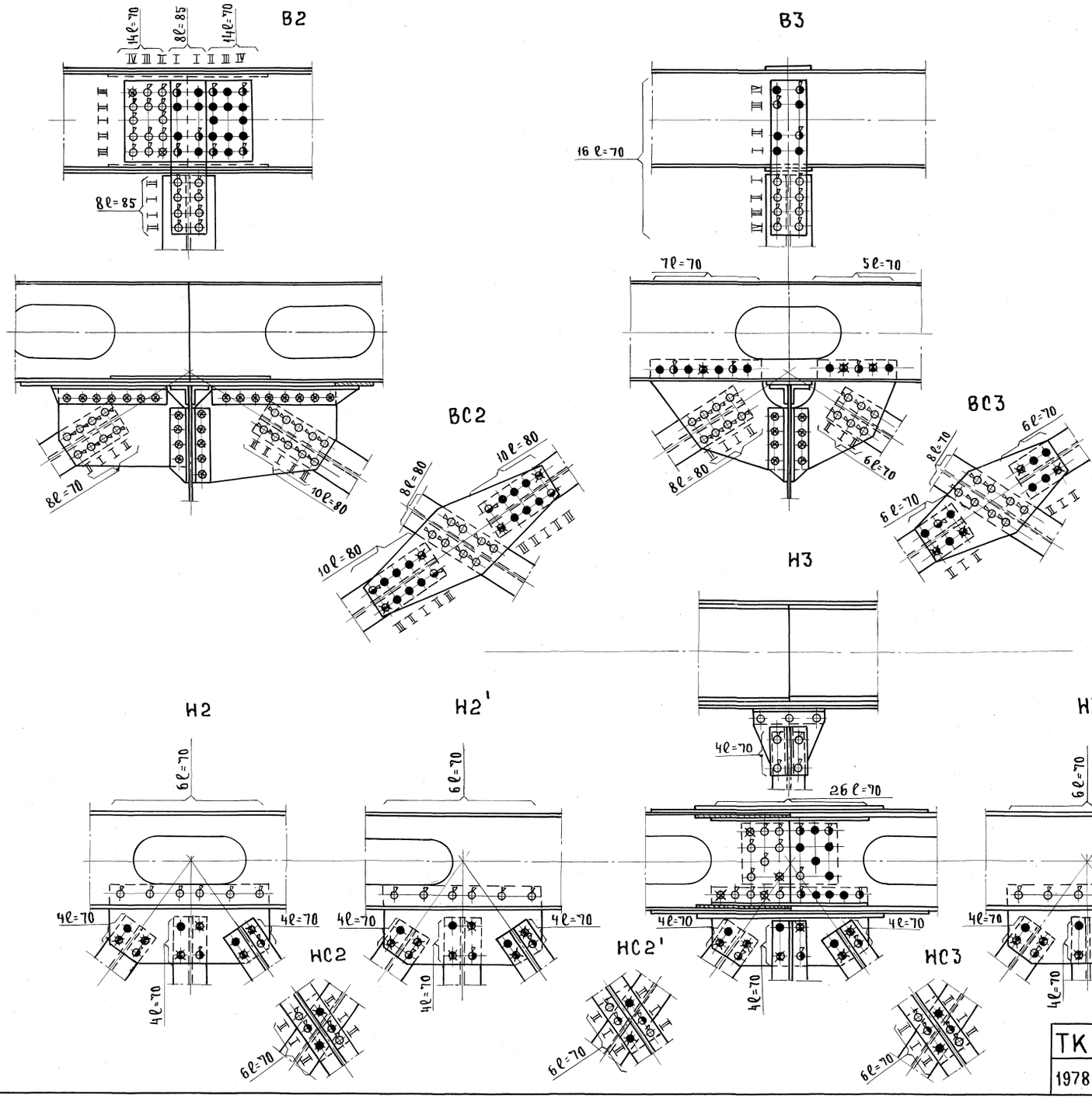

Условные обозначения

- – высокопрочный болт d 22 устанавливаемый на укрупнительной сборке.
- – высокопрочный болт d 22 устанавливаемый на монтаже в первую очередь.
- – Пробка сборочная d 23 устанавливаемая на укрупнительной сборке с заменой затем на высокопр. болт
- – Пробка сборочная d 23 устанавливаемая на монтаже.
- – Отв. d 23 для высокопрочного болта d 22.
- – Заводская заклепка d 23 Ст 2 сп ГОСТ 499-70.
- – Заводская заклепка d 23 09Г2 ТУ 14-1-287-72.
- – Отв. d 26 для высокопрочного болта d 22.

Главмастстроя Минтрансстроя Москва

Нач. отдела		
Гл. инж. отдела	Гевондян	
Гл. констр. пр.	Герасимов	Блинков
Рук. бригады		Блинков
Проверил		Васильев
Исполнил		

ТК 1978	Монтаж пролетного строения 55 м. Технологические карты. Горизонтальные связи. Панель 2-3	1062/5-III	36
		Серия 3.501-103	
		Выпуск 5-III	Лист 36

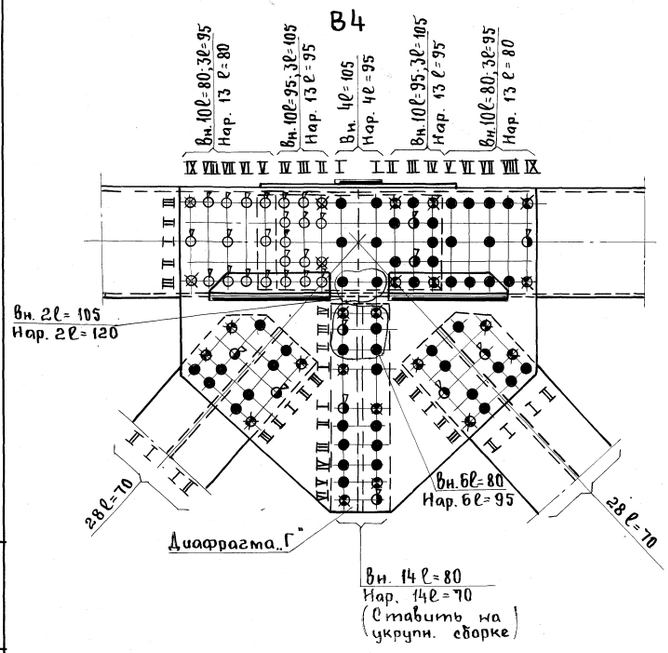

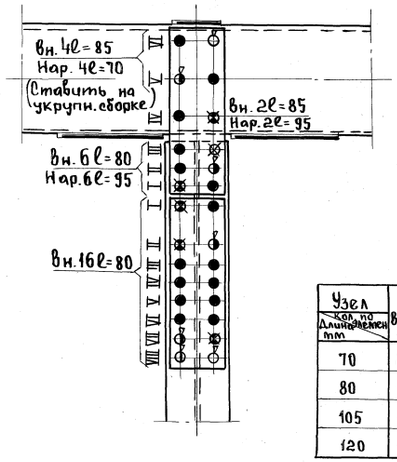

Ведомость высокопрочных болтов

Узел	В4									В5						
Кол. по длине, мм	Б3-В4	В4-В5	Н3-В4	В4-Н5	Диафр. „Г"	В4-В6	В4-В6'	В4-В6''	ВС4	В4-В5	В5-В6	В5-Н5	В5-В6'	В5-В6''	В5-В6'''	В5-Н5'
70	14	14	28	28	14	6	—	6	20	11	11	—	6	6	8	4
80	23	23	—	—	20	—	—	—	—	—	—	22	—	—	—	—
85	4	4	—	—	—	—	8	—	—	3	3	—	—	—	—	—
95	28	28	—	—	6	—	—	—	—	1	1	6	—	—	—	—
105	6	6	—	—	—	—	—	—	—	—	—	—	—	—	—	—
120	1	1	—	—	—	—	—	—	—	—	—	—	—	—	—	—

Ведомость высокопрочных болтов

Узел	ВС5	ПС5	Н4				Н4'				НС4'	Н5								
Кол. по длине, мм			Н4-Н3'	Н4-Н4'	Н4-Н4''	НС4	Н4'-Н4'	Н4'-Н4''	Н4'-Н5	НС4'		Н5-Н4'	Н5-Н5	В4-Н5	В5-В6	В5-Н5	Н4'-Н5'	Н5-Н5'	Н5-Н5''	Н5-В5
70	20	—	4	10	4	6	4	10	4	6		16	16	28	28	12	4	8	4	4
80	—	2	—	—	—	—	—	—	—	—		24	24	—	—	8	—	—	—	—
105	—	4	—	—	—	—	—	—	—	—		10	10	—	—	—	—	—	—	—
120	—	—	—	—	—	—	—	—	—	—		40	40	—	—	—	—	—	—	—

Ведомость высокопрочных болтов

Узел		Н5'			
Кол. по длине, мм	НС5	Н5-Н5'	Н5'-Н5''	Н5'-Н6	НС5'
70	6	4	10	4	6

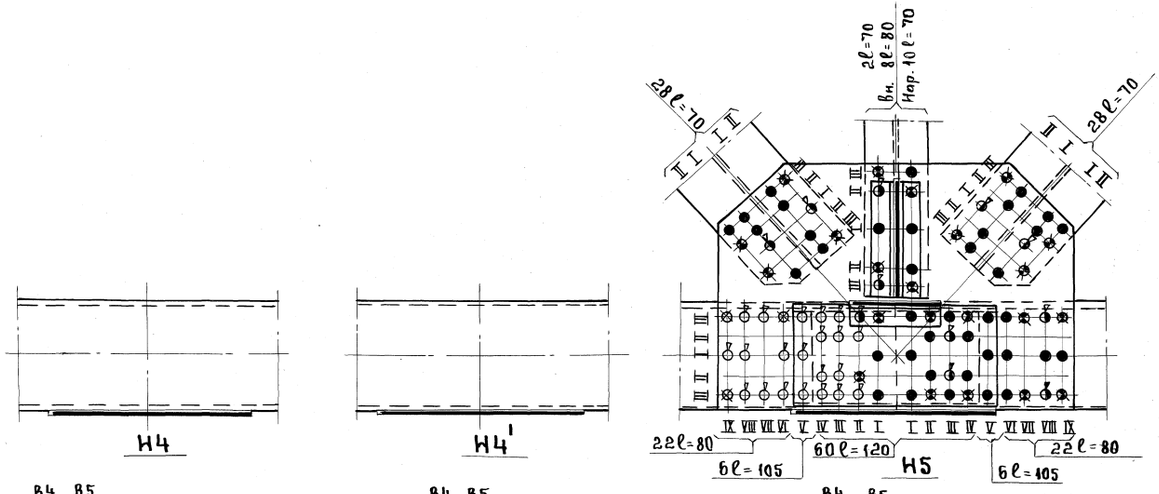

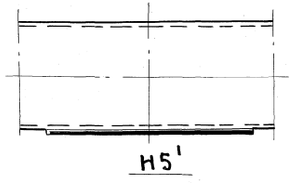

Вн. – болты, устанавливаемые во внутренней ветви.
Нар. – болты, устанавливаемые в наружной ветви.

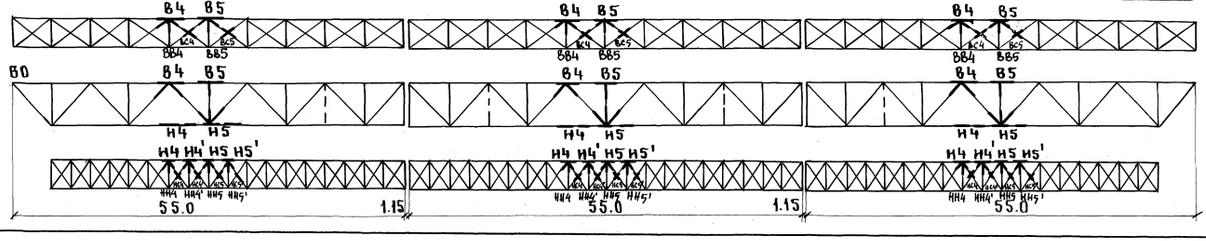

Читать совместно с листом N 38.

Рук. бригады Блинков
Проверил Васильев
Исполнил
Гевондян Герасимов Блинков
Нач. отдела
Гл. инж. отдела
Гл. констр. пр

Главмостстроя Минтрансстроя Москва

ТК 1978	Монтаж пролетных строений 55 м. Технологические карты. Главные фермы. Панель 4-5	1062/5-III	37
		Серия 3.501-103	
		Выпуск 5-III	Лист 37

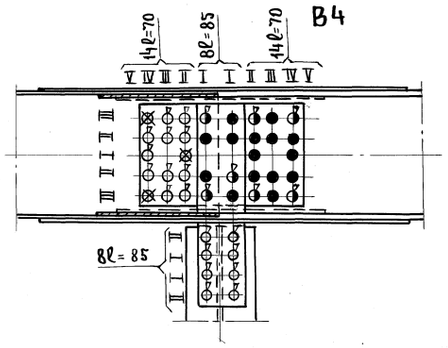

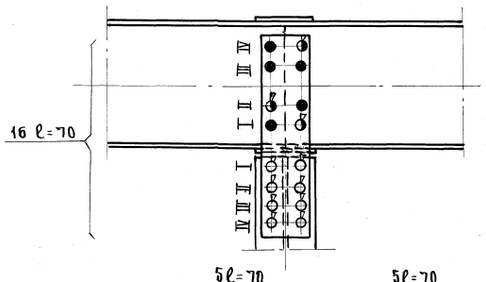

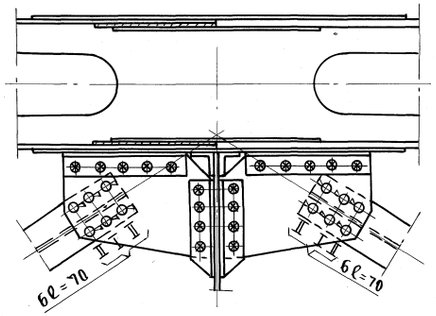

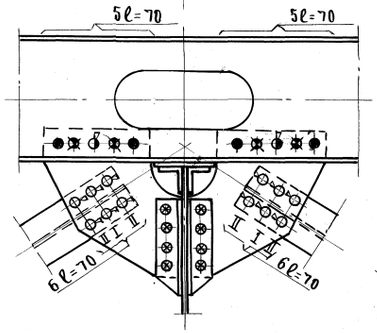

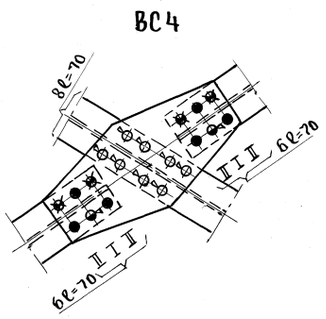

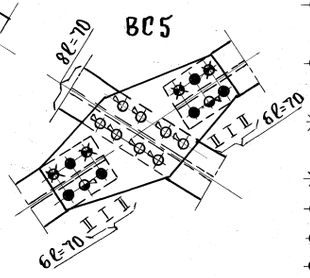

Условные обозначения

- — высокопрочный болт d 22 устанавливаемый на укрупнительной сборке.
- — высокопрочный болт d 22 устанавливаемый на монтаже в первую очередь.
- — Пробка сборочная d 23 устанавливаемая на укрупнительной сборке с заменой затем на высокопр. болт
- — Пробка сборочная d 23 устанавливаемая на монтаже
- — Отв. d 23 для высокопрочного болта d 22.
- — Заводская заклепка d 23 из стали Ст 2 сп ГОСТ 499-70.
- — Заводская заклепка d 23 из стали 09Г2 ТУ 14-1-287-72.
- — Отв. d 26 для высокопрочного болта d 22.

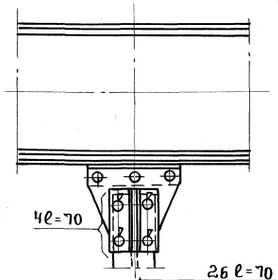

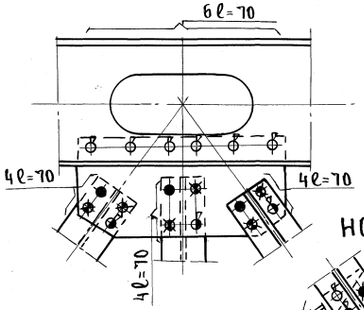

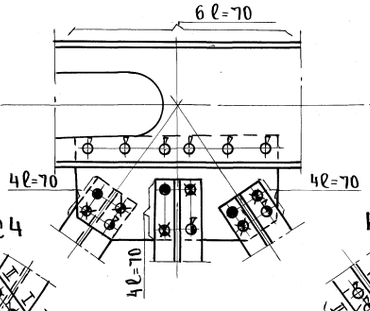

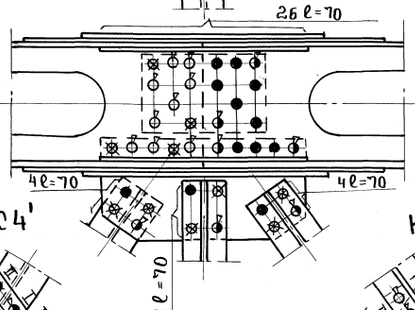

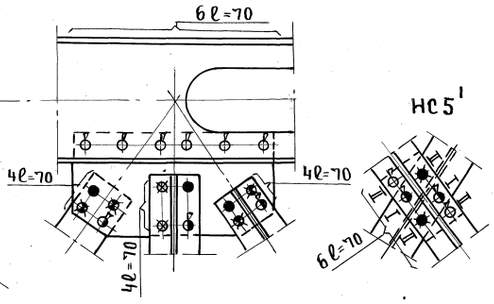

Рук. бригады		Блинков
Проверил		Васильев
Исполнил		
Гевондян		
Герасимов		
Блинков		
Нач. отдела		
Гл. инж. отдела		
Гл. констр. пр.		

Главмостмонтажстроя Минтрансстроя Москва

ТК 1978	Монтаж пролётного строения 55 м. Технологические карты. Горизонтальные связи. Панель 4-5	1062/5-III	38
		Серия 3.501-103	
		Выпуск 5-III	Лист 38

В6

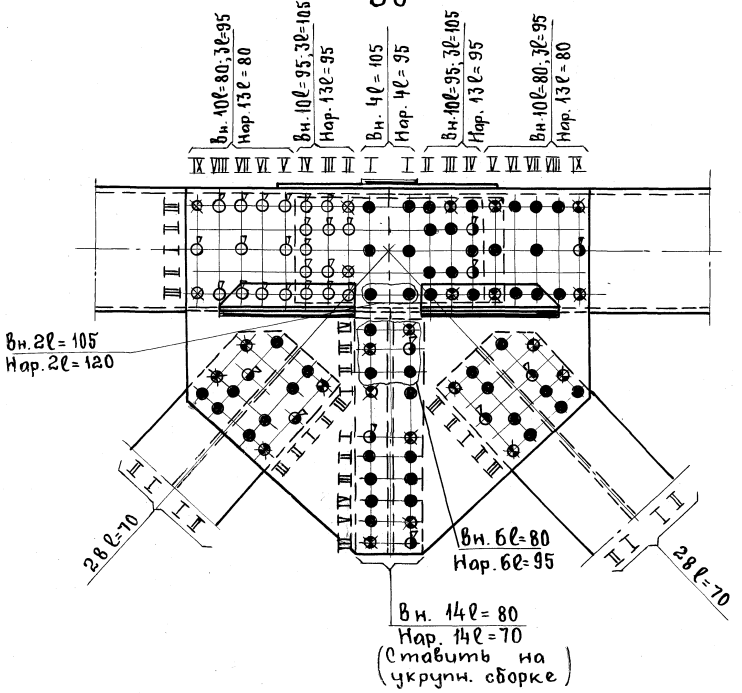

В7

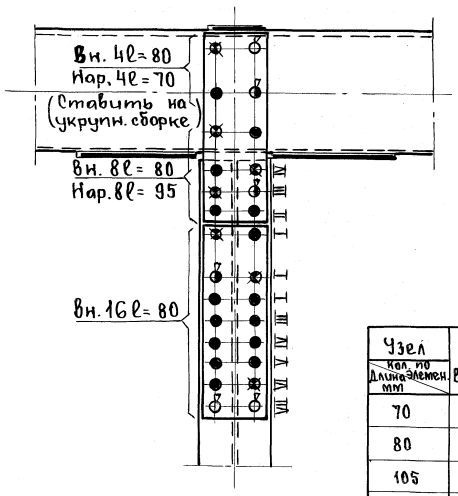

Ведомость высокопрочных болтов

Узел	В6									В7						
Кол. по Длина элемен. мм	В5-В6	В6-В7	Н5-В6	В6-Н7	Диафр. „г"	В6-В8	В6-В8	В6-В8	ВС6	В6-В7	В7-В8	В7-Н7	В7-В8	В7-В8	В7-В8	В7-Н7
70	14	14	28	28	14	6	—	6	20	11	13	—	6	8	—	4
80	23	23	—	—	20	—	—	—	—	3	3	22	—	—	8	—
85	4	4	—	—	—	—	8	—	—	—	—	—	—	—	—	—
95	28	28	—	—	6	—	—	—	—	1	1	6	—	—	—	—
105	6	6	—	—	—	—	—	—	—	—	—	—	—	—	—	—
120	1	1	—	—	—	—	—	—	—	—	—	—	—	—	—	—

Ведомость высокопрочных болтов

Узел	ВС7	ПС7	Н6			НС6	Н6'			НС6'	Н7						
Кол. по Длина элемен. мм			Н6-НН6	Н6-НН6	Н6-НН6		Н6'-НН6	Н6'-НН6	Н6'-Н7		Н7-Н6	Н7-Н7	В6-Н7	Н7-В8	Н7-В7	Н7-НН6	Н7-НН7	Н7-НН7	Н7-В87
70	—	—	4	10	4	6	4	10	4	6	13	13	28	34	12	4	8	4	4
80	28	2	—	—	—	—	—	—	—	—	22	22	—	—	8	—	—	—	—
105	—	4	—	—	—	—	—	—	—	—	6	6	—	—	—	—	—	—	—
120	—	—	—	—	—	—	—	—	—	—	30	30	—	—	—	—	—	—	—

Ведомость высокопрочных болтов

Узел	НС7	Н7'				НС7'
Кол. по Длина элемен. мм		Н7'-НН7	Н7'-НН7	Н7'-НН7	Н7'-НН8	
70	6	4	10	4	6	

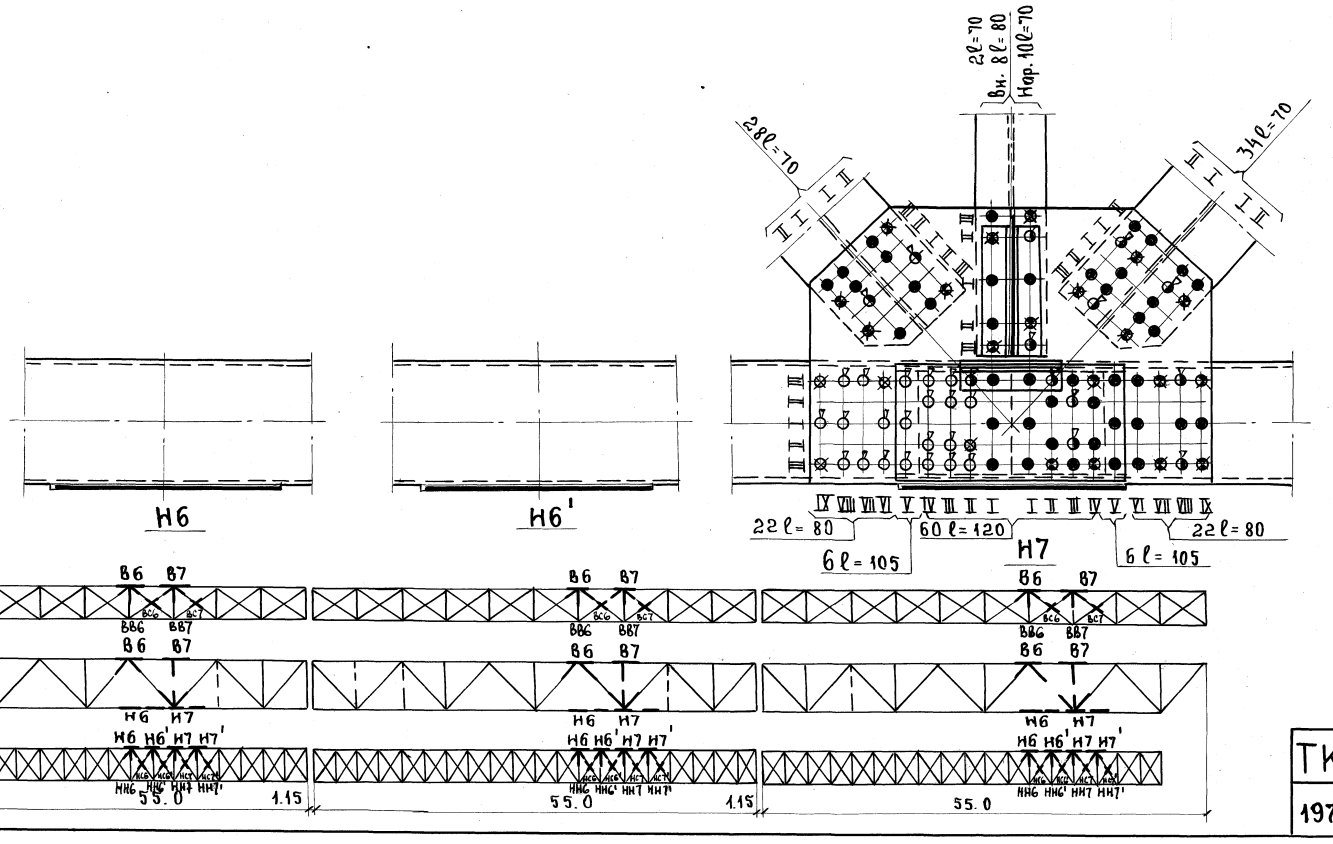

Вн. – болты, устанавливаемые во внутренней ветви.

Нар. – болты, устанавливаемые в наружной ветви.

Читать совместно с листом №40.

Главмостстрой Минтрансстроя Москва	ТК 1978	Монтаж пролётного строения 55 м. Технологические карты. Главные фермы. Панель 6-7

1062/5-III | 39

Серия 3.501-103

Выпуск 5-III | Лист 39

Рук. бригады Блинков
Прораб Васильев
Исполнил
Гл. инж. отдела Гевондян
Нач. отдела Герасимов
Гл. констр. пр. Блинков

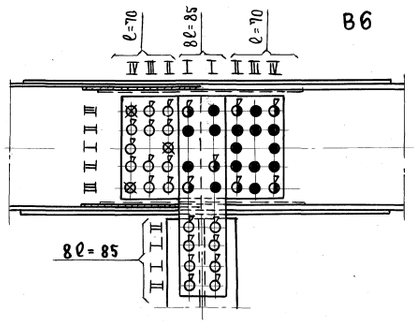

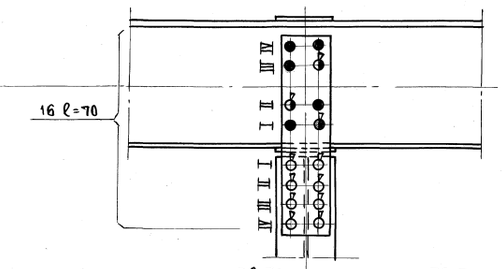

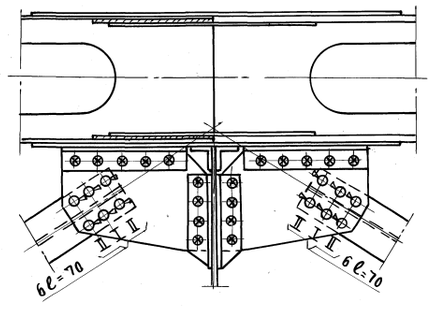

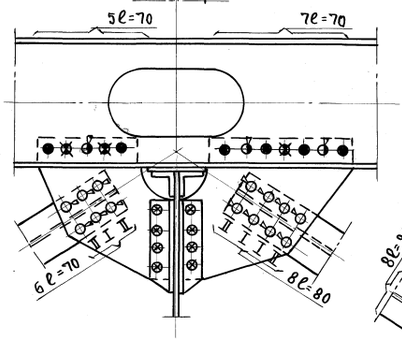

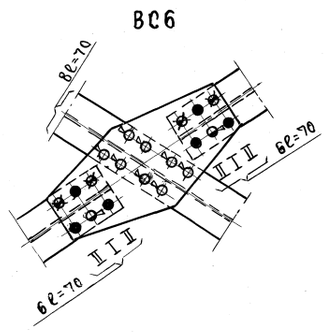

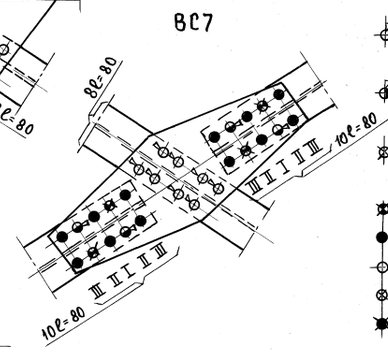

Условные обозначения

- — высокопрочный болт d 22 устанавливаемый на укрупнительной сборке.
- — высокопрочный болт d 22 устанавливаемый на монтаже в первую очередь.
- — пробка сборочная d 23 устанавливаемая на укрупнительной сборке с заменой затем на высокопр. болт.
- — Пробка сборочная d 23 устанавливаемая на монтаже.
- — Отв. d 23 для высокопрочного болта d 22.
- — Заводская заклепка d 23 из стали Ст2сп ГОСТ 499-70.
- — Заводская заклепка d 23 из стали 09Г2ТУ 14-1-287-72.
- — Отв. d 26 для высокопрочного болта d 22.

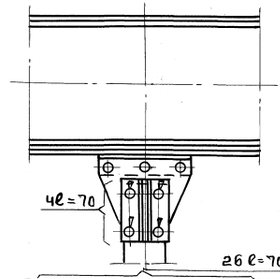

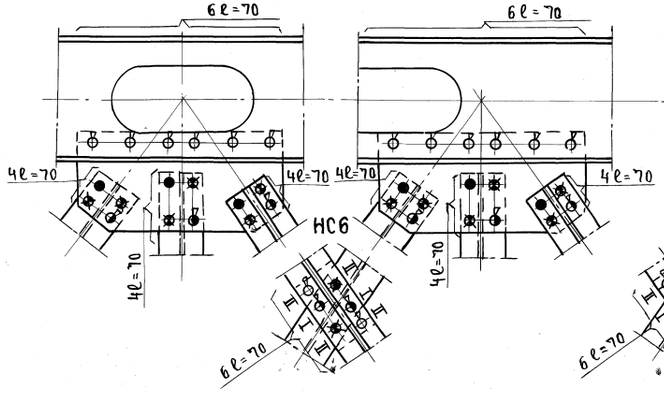

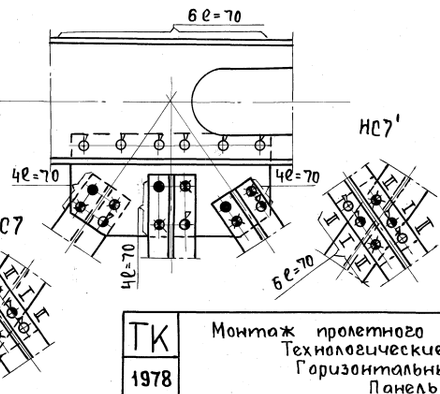

Рук. бригады		Блинков
Проверил		Васильев
Исполнил		
Гевондян		
Герасимов		
Блинков		
Нач. отдела		
Гл. инж. отдела		
Гл. констр. пр-та		

Главмастстрой Минтрансстроя Москва

ТК 1978	Монтаж пролетного строения 55 м. Технологические карты. Горизонтальные связи. Панель 6-7	Серия 3.501-103	
		Выпуск 5-III	Лист 40

1062 / 5III 40

В8

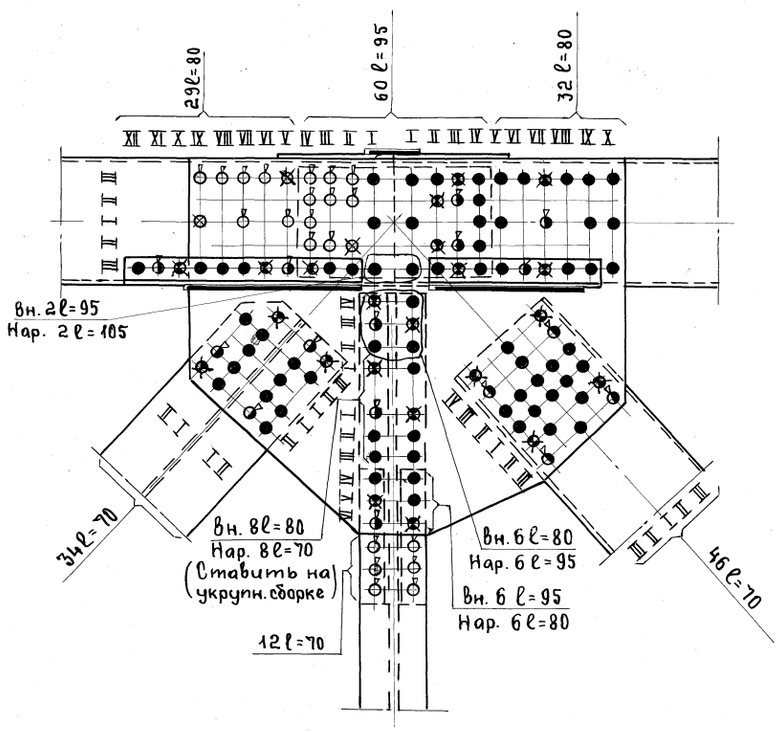

В9

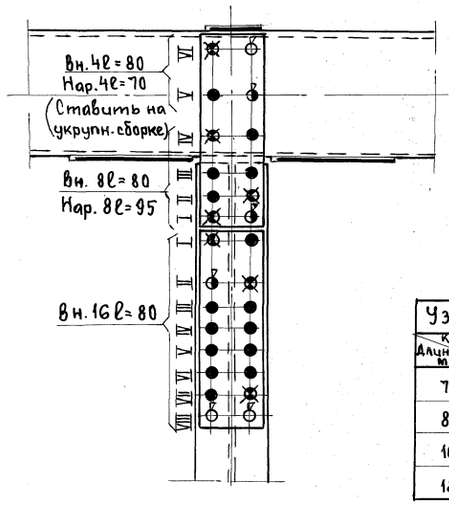

Ведомость высокопрочных болтов

Узел	В8								ВС8	В9							ВС9
Кол. по / Длина элем. мм	В7-В8	В8-В9	Н7-В8	В8-Н9	В8-Н8	В8-В87	В8-В888	В8-В89		В8-В9	В9-В10	В9-Н9	В9-В88	В9-В89	В9-В810		
70	14	14	34	46	20	—	—	8	24	13	13	—	8	8	8	24	
80	29	32	—	—	20	10	—	—	—	3	3	22	—	—	—	—	
85	4	4	—	—	—	—	8	—	—	—	—	—	—	—	—	—	
95	31	31	—	—	12	—	—	—	—	1	1	6	—	—	—	—	
105	1	1	—	—	—	—	—	—	—	—	—	—	—	—	—	—	

Ведомость высокопрочных болтов

Узел	Н8				НС8	Н8'			НС8'	Н9								НС9
Кол. по / Длина элем. мм	Н8-В8	Н8-Н7	Н8-Н8	Н8-Н8		Н8'-Н8	Н8'-Н8	Н8'-Н9		Н8'-Н9	Н9-Н9	Н9-В9	Н9-В8	Н9-В10	Н9-Н8	Н9-Н9	Н9-Н9	
70	24	4	10	4	6	4	10	4	6	13	13	20	46	50	4	8	4	6
80	—	—	—	—	—	—	—	—	—	32	32	4	—	—	—	—	—	—
105	—	—	—	—	—	—	—	—	—	6	6	—	—	—	—	—	—	—
120	—	—	—	—	—	—	—	—	—	30	30	—	—	—	—	—	—	—

Ведомость высокопрочных болтов

Узел	Н9'			НС9'
Кол. по / Длина элем. мм	Н9'-Н8	Н9'-Н9	Н9'-Н10	
70	4	10	4	6

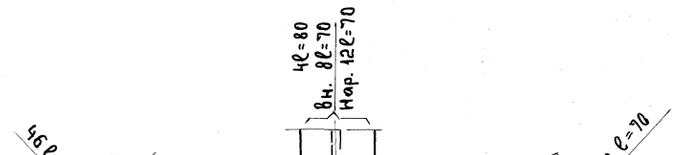

Вн. – болты, устанавливаемые во внутренней ветви.
Нар. – болты, устанавливаемые в наружной ветви.

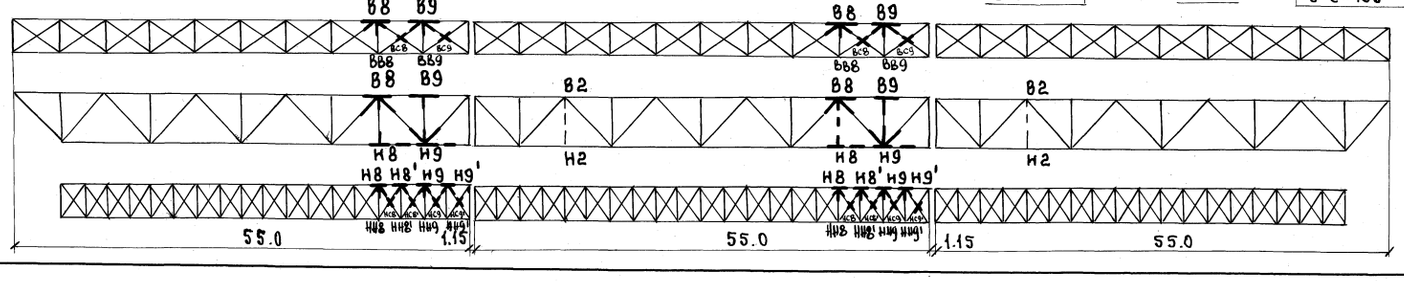

Читать совместно с листом № 42.

Главмостстрой Минтрансстроя Москва

Нач. отдела	Гевондян	
Гл. инж. отдела	Герасимов	
Гл. констр. пр.	Блинков	
Рук. бригады	Блинков	
Проверил	Васильев	
Исполнил		

1062/5-III | 41

ТК 1978

Монтаж пролётного строения 55 м
Технологические карты
Главные фермы
Панель 8-9

Серия 3.501-103
Выпуск 5-III | Лист 41

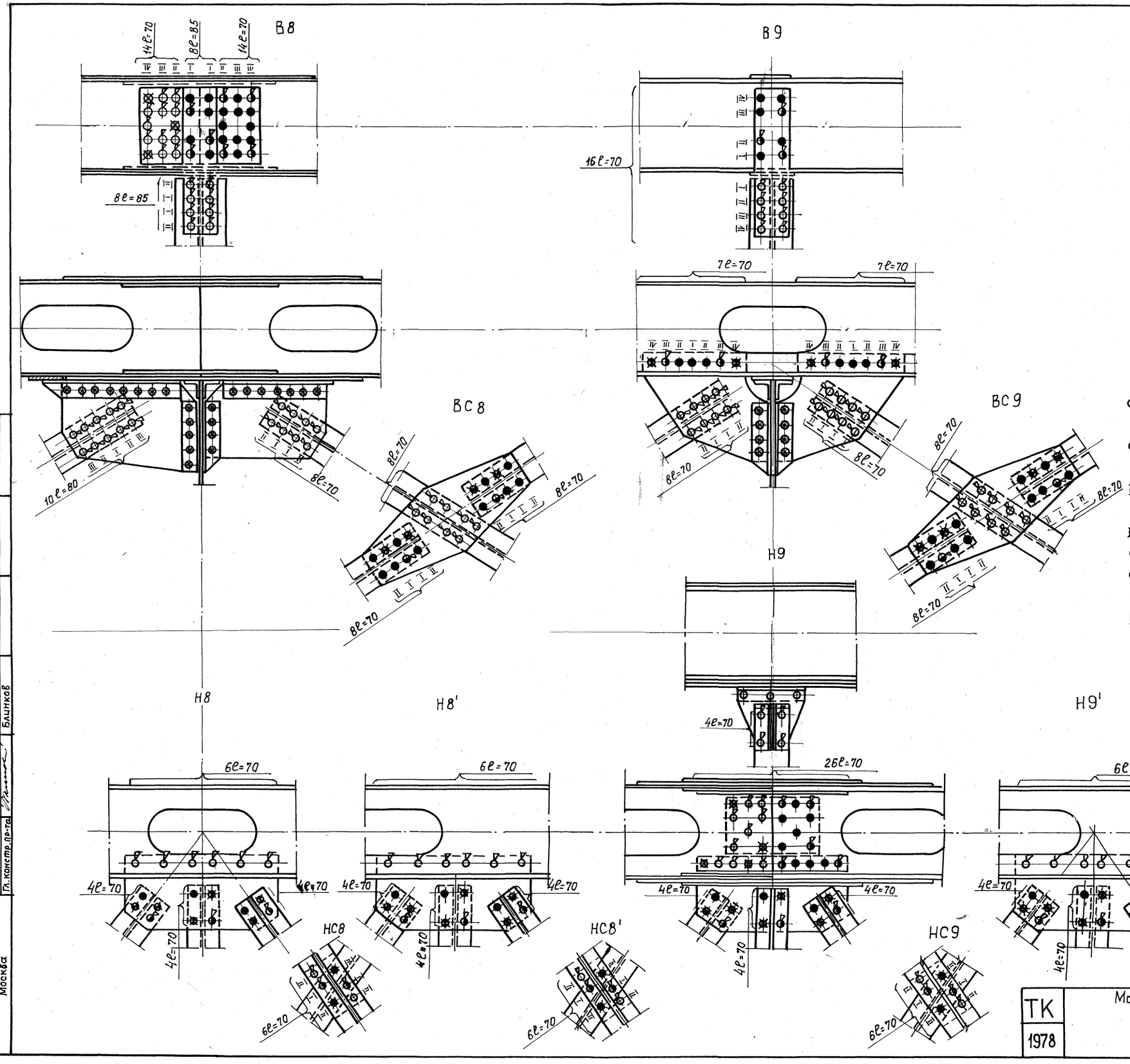

Условные обозначения

- ♂ — Высокопрочный болт d22 устанавливаемый на укрупнительной сборке.
- ♂ — Высокопрочный болт d22 устанавливаемый на монтаже в первую очередь.
- ⊠ — пробка сборочная d23 устанавливаемая на укрупнительной сборке с заменой затем на высокопр. болт
- ⊠ — пробка сборочная d23 устанавливаемая на монтаже
- ● — отв. d23 для высокопрочного болта d22
- ○ — заводская заклепка d23 из стали Ст2сп ГОСТ 499-70
- ⊗ — заводская заклепка d23 из стали 09Г2 ТУ14-1-287-72
- ✱ — отв. d26 для высокопрочного болта d22.

Рук. бригады			
Проверил			Блинков
Исполнил			Васильев
Гевондян			
Герасимов			
Блинков			
Нач. отдела			
Гл. инж. отдела			
Гл. констр. пр-та			

Главмостостроя Минтрансстроя Москва

1062/5-III	42	
ТК 1978	Монтаж пролетного строения 55м Технологические карты Горизонтальные связи Панель 8-9.	Серия 3.501-103 Выпуск 5.-III Лист 42

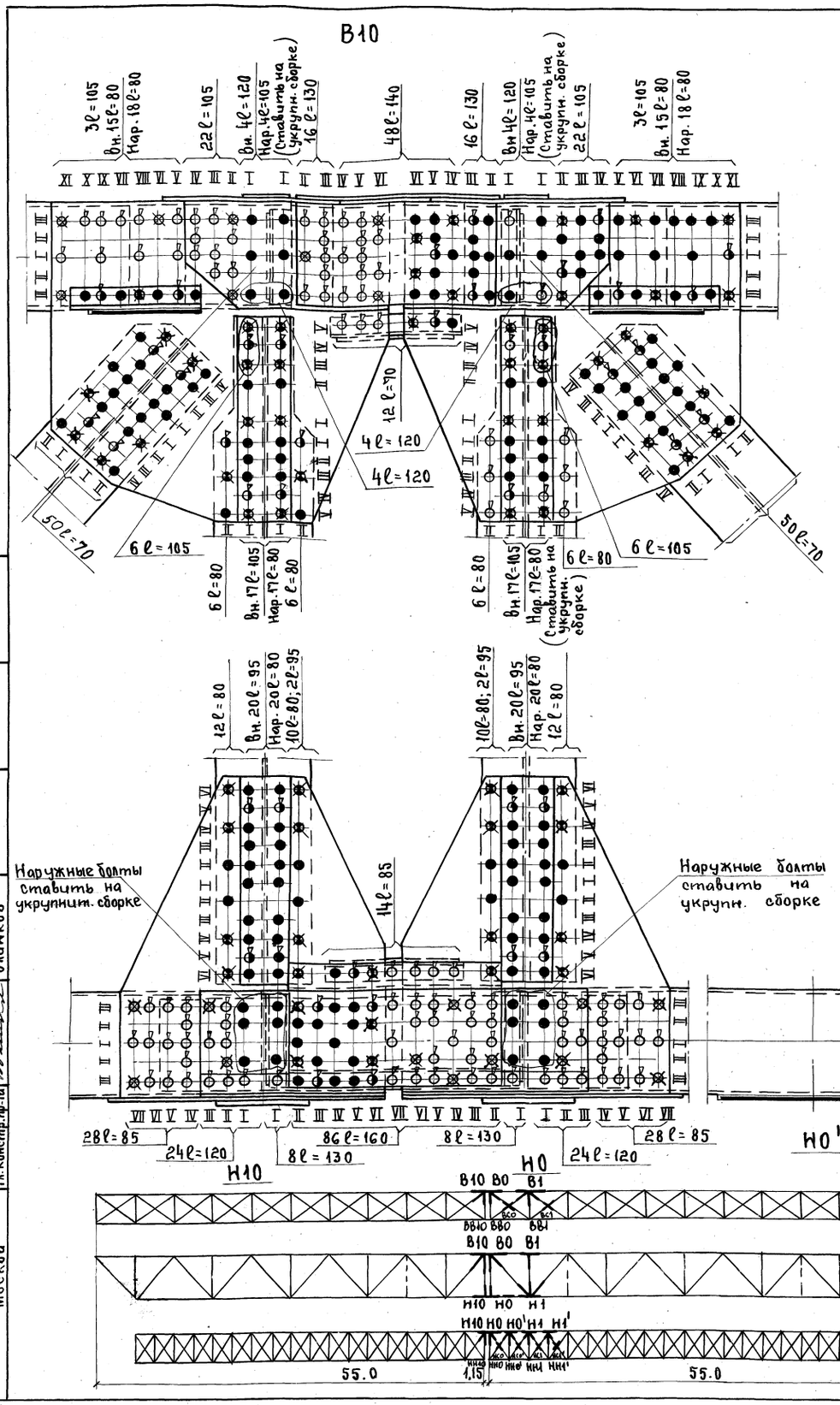

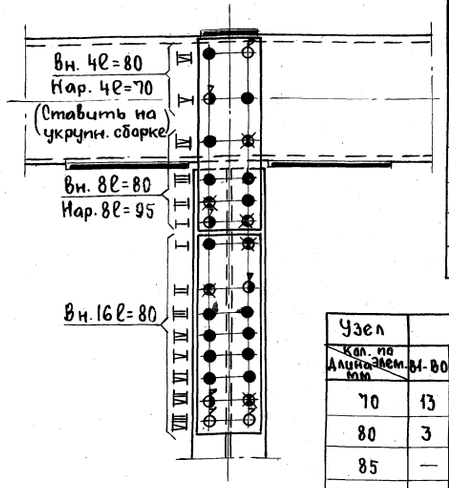

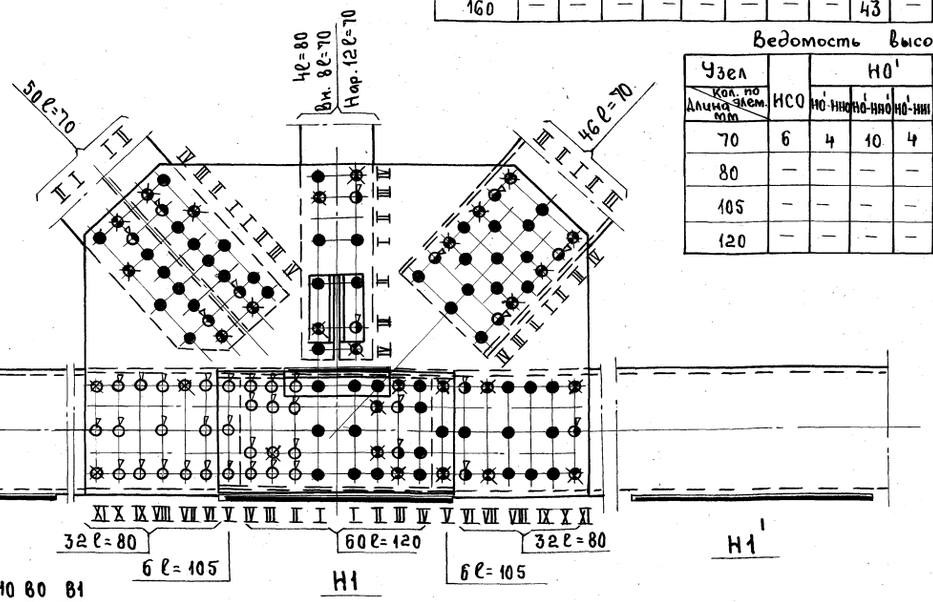

Ведомость высокопрочных болтов

Узел / Кол. по элем. / Длина мм	В10							ПС10; ПСО	В0							ВСО
	В9-В10	В10-В0	Н9-В10	В10-Н10	В10-ВВ10	В10-ВВ9	В10-НН10		В0-В10	В0-В1	В0-Н1	В0-Н0	В0-ВВ0	В0-ВВ1	В0-НН0	
70	15	26	50	—	—	8	—	—	26	15	50	—	—	8	—	24
80	33	—	—	29	—	—	6	2	—	33	—	29	—	—	6	—
85	4	4	—	—	8	—	—	—	4	4	—	—	8	—	—	—
105	27	2	—	23	—	—	—	4	2	27	—	23	—	—	—	—
120	4	4	—	—	—	—	—	—	4	4	—	—	—	—	—	—
130	—	16	—	—	—	—	—	—	16	—	—	—	—	—	—	—
140	—	24	—	—	—	—	—	—	24	—	—	—	—	—	—	—

Ведомость высокопрочных болтов

Узел / Кол. по элем. / Длина мм	В1						ВС1	Н10						Н0					
	В1-В0	В1-В2	В1-Н1	В1-ВВ0	В1-ВВ1	В1-ВВ2		Н9-Н10	Н10-Н0	В10-Н10	Н10-НН10	Н10-НН9	Н10-ВВ10	Н10-Н0	Н0-Н0'	Н0-В0	Н0-НН0	Н0-НН0'	Н0-ВВ0
70	13	13	—	8	8	8	24	2	16	—	6	4	—	16	2	—	6	4	—
80	3	3	22	—		—	—	—		42	—	—	6	—	—	42	—	—	6
85	—	—	—	—	—	—	—	28	7	—	—	—	—	7	28	—	—	—	—
95	1	1	6	—	—	—	—	—	—	22	—	—	—	—	—	22	—	—	—
120	—	—	—	—	—	—	—	24	—	—	—	—	—	—	24	—	—	—	—
130	—	—	—	—	—	—	—	—	8	—	—	—	—	8	—	—	—	—	—
160	—	—	—	—	—	—	—	—	43	—	—	—	—	43	—	—	—	—	—

Ведомость высокопрочных болтов

Узел / Кол. по элем. / Длина мм	НСО	Н0'			НСО'	Н1							
		Н0'-НН0	Н0'-НН0'	Н0'-НН1		Н0'-Н1	Н1-Н1'	Н1-В0	Н1-В1	Н1-В2	Н1-НН0'	Н1-НН1	Н1-НН1'
70	6	4	10	4	6	13	13	50	20	46	4	8	4
80	—	—	—	—	—	32	32	—	4	—	—	—	—
105	—	—	—	—	—	6	6	—	—	—	—	—	—
120	—	—	—	—	—	30	30	—	—	—	—	—	—

Ведомость высокопрочных болтов

Узел / Кол. по элем. / Длина мм	НС1	Н1'			НС1'
		Н1'-НН1	Н1'-НН1'	Н1'-НН2	
70	6	4	10	4	6

Читать совместно с листом N 44.
Вн. – болты, устанавливаемые во внутренней ветви.
Нар. – болты, устанавливаемые в наружной ветви.

Главмостостроя Минтрансстроя Москва	Нач. отдела	Гл. инж. отдела	Гл. констр. пр-та
Рук. бригады	Проверил	Исполнил	Блинков
Гевондян	Герасимов	Блинков	Васильев

1062/5-III	43		
ТК 1978	Монтаж пролётного строения 55 м. Технологические карты. Главные фермы. Соединительные элементы. Панель 10-0-1	Серия 3.501-103	
		Выпуск 5-III	Лист 43

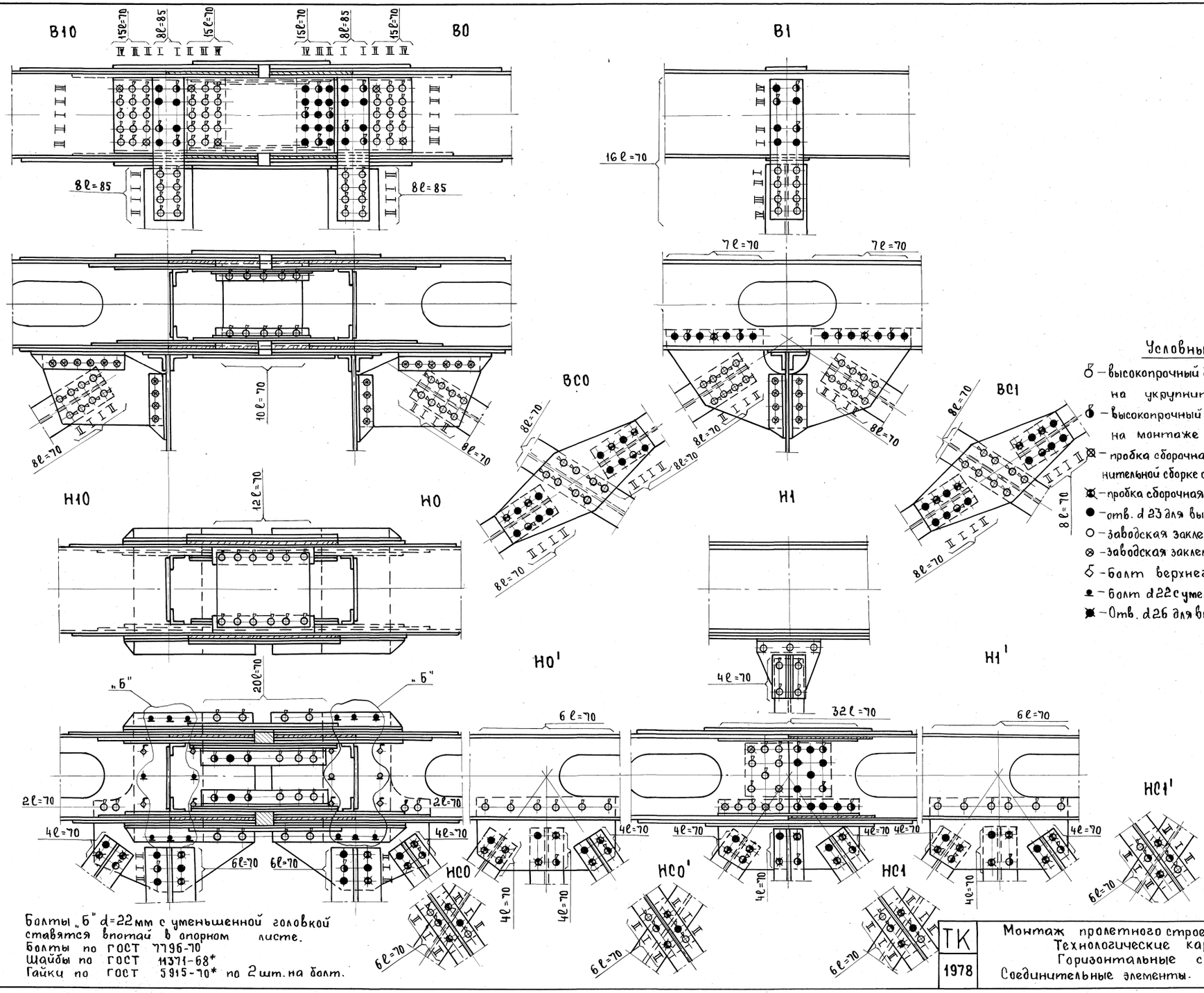

Условные обозначения

- ♂ – высокопрочный болт d22 устанавливаемый на укрупнительной сборке.
- ♂ – высокопрочный болт d22 устанавливаемый на монтаже в первую очередь.
- ⊠ – пробка сборочная d23 устанавливаемая на укрупнительной сборке с заменой затем на высокопр. болт
- ⊠ – пробка сборочная d23 устанавливаемая на монтаже
- ● – отв. d23 для высокопрочного болта d22.
- ○ – заводская заклепка d23 Ст2 сп ГОСТ 499-70
- ⊗ – заводская заклепка d23 09Г2 ТУ 14-1-287-72.
- ♂ – болт верхнего балансира
- ♀ – болт d22 с уменьшенной головкой ГОСТ 7796-70.
- ✱ – Отв. d26 для высокопрочного болта d22.

Болты „Б" d=22мм с уменьшенной головкой ставятся впотай в опорном листе.
Болты по ГОСТ 7796-70
Шайбы по ГОСТ 11371-68*
Гайки по ГОСТ 5915-70* по 2 шт. на болт.

Главмостострой Минтрансстроя Москва	Нач. отдела	Гл. инж. отдела	Гл. констр. пр-та
Рук. бригады	Проверил	Исполнил	Блинков
Гевондян	Герасимов	Блинков	Васильев

ТК 1978	Монтаж пролетного строения 55 м. Технологические карты. Горизонтальные связи. Соединительные элементы. Панель 10-0-1	Серия 3.501-103	Выпуск 5-III, Лист 44

1062/5III 44

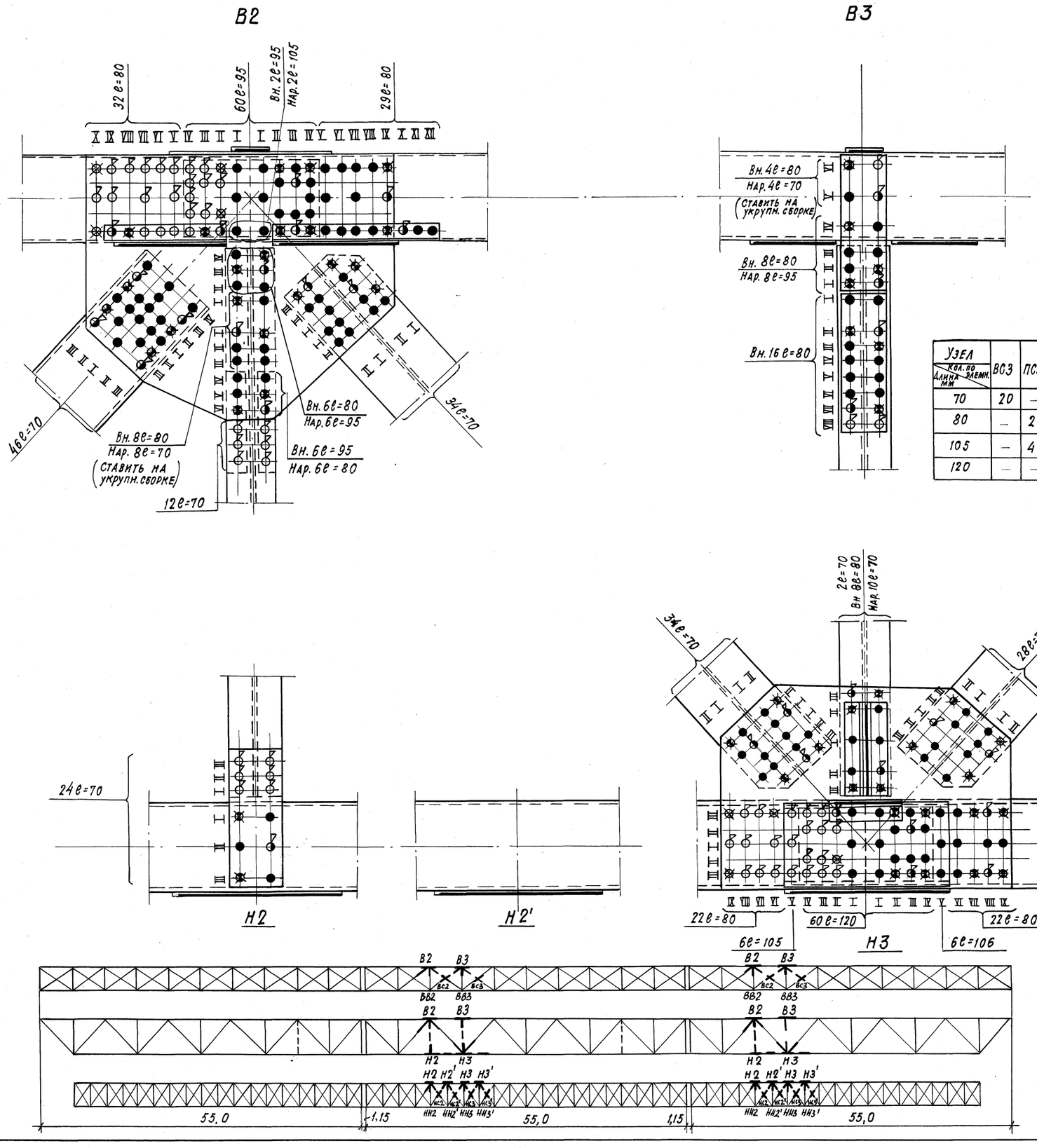

Ведомость высокопрочных болтов

Узел / Кол-во элем. / Длина мм	В2								ВС2	В3						
	В1-В2	В2-В3	В2-Н1	В2-Н2	В2-Н3	В2-ВВ1	В2-ВВ2	В2-ВВ3		В2-В3	В3-В4	В3-Н3	В3-ВВ2	В3-ВВ3	В3-ВВ4	В3-НН3
70	14	14	46	20	34	8	—	—	—	13	11	—	—	8	6	4
80	32	29	—	20	—	—	—	10	28	3	3	22	8	—	—	—
85	4	4	—	—	—	—	8	—	—	—	—	—	—	—	—	—
95	31	31	—	12	—	—	—	—	—	1	1	6	—	—	—	—
105	1	1	—	—	—	—	—	—	—	—	—	—	—	—	—	—

Ведомость высокопрочных болтов

Узел / Кол. по элемен. / Длина мм	ВС3	ПС3	Н2				НС2	Н2'			НС2'	Н3								
			Н2-В2	Н2-НН1'	Н2-НН2	Н2-НН2'		Н2'-НН2	Н2'-НН2'	Н2'-НН3		Н3-Н2'	Н3-Н3'	В2-Н3	Н3-В4	Н3-В3	Н3'-НН2'	Н3-НН3	Н3-НН3'	Н3-ВВ3
70	20	—	24	4	10	4	6	4	10	4	6	13	13	34	28	12	4	8	4	4
80	—	2	—	—	—	—	—	—	—	—	—	22	22	—	—	8	—	—	—	—
105	—	4	—	—	—	—	—	—	—	—	—	6	6	—	—	—	—	—	—	—
120	—	—	—	—	—	—	—	—	—	—	—	30	30	—	—	—	—	—	—	—

Ведомость высокопрочных болтов

Узел / Кол. по элемен. / Длина мм	НС3	Н3'			НС3'
		Н3'-НН3	Н3'-НН3'	Н3'-НН4	
70	6	4	10	4	6

Вн. – болты, устанавливаемые во внутренней ветви.

Нар. – болты, устанавливаемые в наружной ветви.

Читать совместно с листом N 36.

Рук. бригады	Проверил	Блинков
	Исполнил	Васильев
Гевондян	Герасимов	Блинков
Нач. отдела	Гл. инж. отдела	Гл. констр. пр-та

Главмостостроя Минтрансстроя Москва

1062/5-III	45	
ТК 1978	Монтаж пролетного строения 55 м. Технологические карты. Главные фермы. Панель 2-3.	Серия 3.501-103
		Выпуск 5-III / Лист 45

Копировал: Иванова

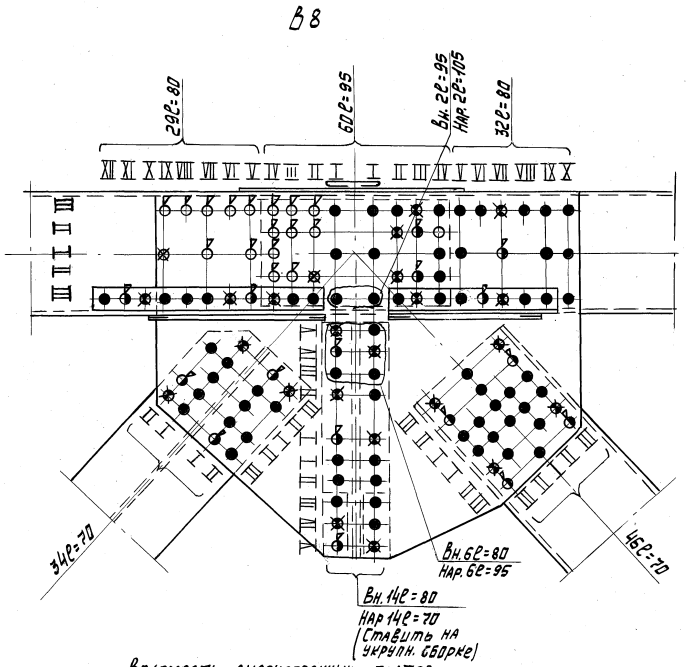

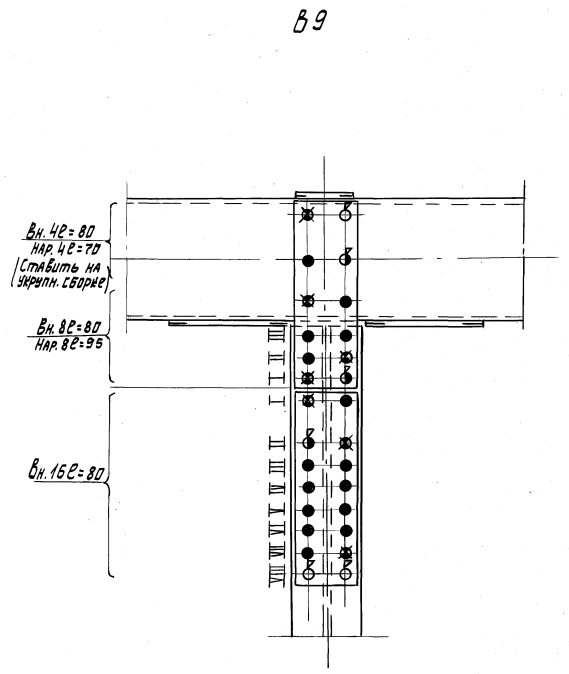

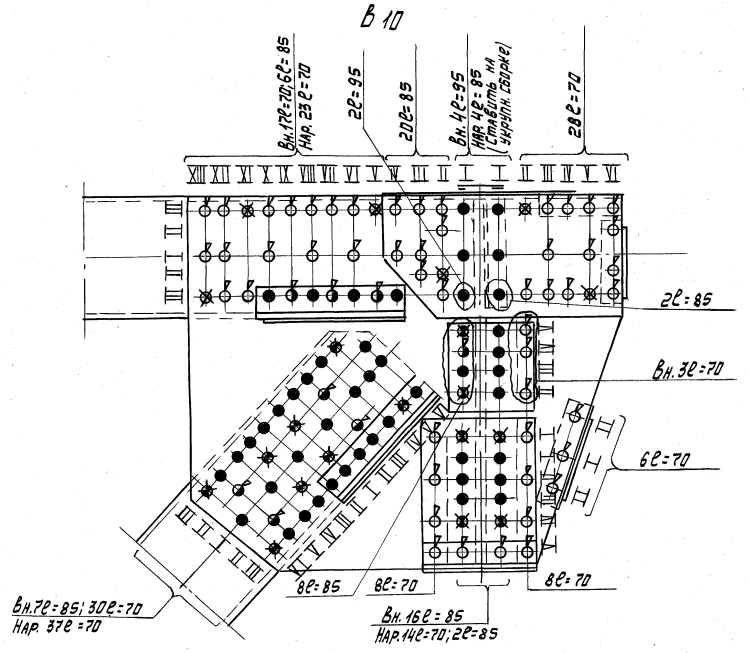

Ведомость высокопрочных болтов

Узел / Длина мм / Кол-во элем	В8								ВС8	В9					ВС9	В10				
	В7-В8	В8-В9	В8-Н7	В8-Н9	В8-Н8	В8-ВВ8	В8-ВВ9	В8-ВВ10		В9-В10	В9-Н9	В9-ВВ8	В9-ВВ9	В9-ВВ10		В10-В9	В10-Н10	В10-Н9	В10-ВВ10	В10-ВВ9
70	14	14	34	46	14	8	—	8	24	26	—	8	8	8	24	95	39	67	—	8
80	29	32	—	—	20	—	—	—	—	6	22	—	—	—	—	—	—	—	—	—
85	4	4	—	—	—	—	8	—	—	—	—	—	—	—	—	40	26	7	8	—
95	31	31	—	—	6	—	—	—	—	2	6	—	—	—	—	6	—	—	—	—
105	1	1	—	—	—	—	—	—	—	—	—	—	—	—	—	—	—	—	—	—

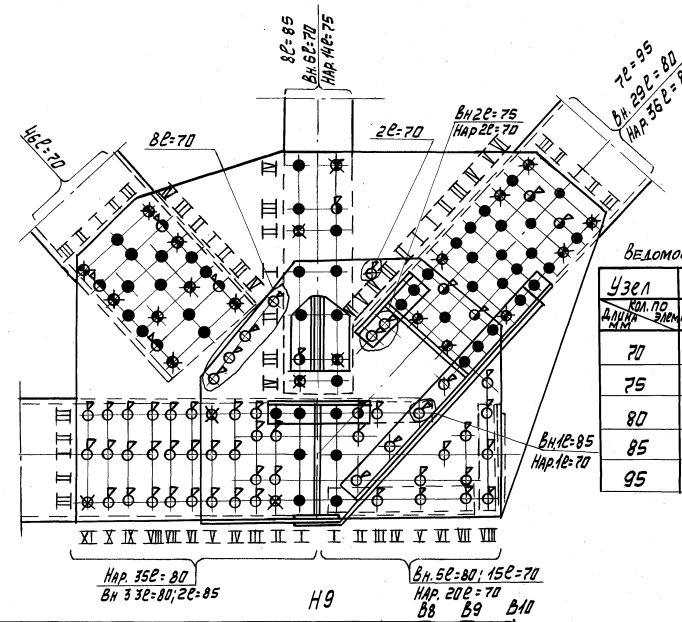

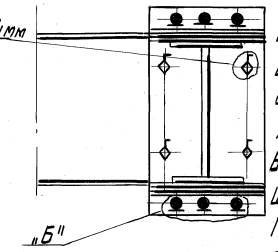

Болты „Б" d=22мм с уменьшенной головкой ставятся впотай в опорном листе.
Болты по ГОСТ 7796-70*
Шайбы по ГОСТ 11371-78.
Гайка 5915-70* по 2 шт. на болт.

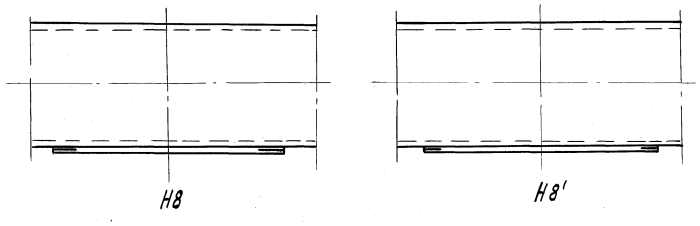

Ведомость высокопрочных болтов.

Узел / Длина мм / Кол. по элем	Н8				НС8	Н8'				НС8'	Н9					
	Н8-Н9	Н8-НН7	Н8-НН8	Н8-НН9		Н8'-Н9	Н8-НН8	Н8-НН8'	Н8-НН9		Н9-Н8	Н9-В8	Н9-В9	Н9-В10	Н9-НН8	Н9-НН9
70	6	4	4	4	6	6	4	4	4	6	58	46	6	—	4	8
75	—	—	—	—	—	—	—	—	—	—	2	—	14	—	—	—
80	—	—	—	—	—	—	—	—	—	—	74	—	—	65	—	—
85	—	—	—	—	—	—	—	—	—	—	3	—	8	—	—	—
95	—	—	—	—	—	—	—	—	—	—	—	—	—	7	—	—

Читать совместно с листом N 47.
Вн. – болты, устанавливаемые во внутренней ветви.
Нар. – болты, устанавливаемые в наружной ветви.

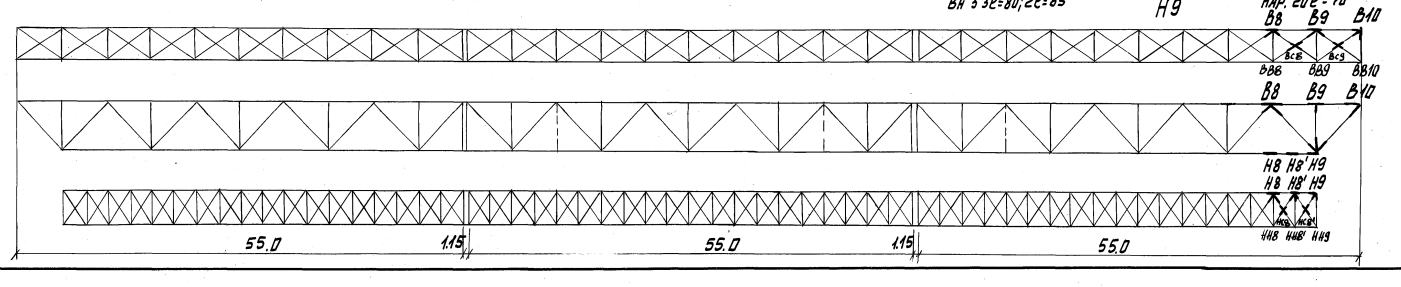

Рук. бригады	Проверил	Исполнил	Васильев, Загайнова
Нач. отдела	Гл. инж. отд.	Гл. констр. пр.	Гевондян, Герасимов, Блинков

Главмостостроя Минтрансстроя Москва.

1062/5-III	46		
ТК 1978	Монтаж пролётных строений 55.0м. Технологические карты. Главные фермы. Панель 8-9-10	Серия 3.501-103	
		Выпуск 5-III	Лист 46

Копировал: Колянова

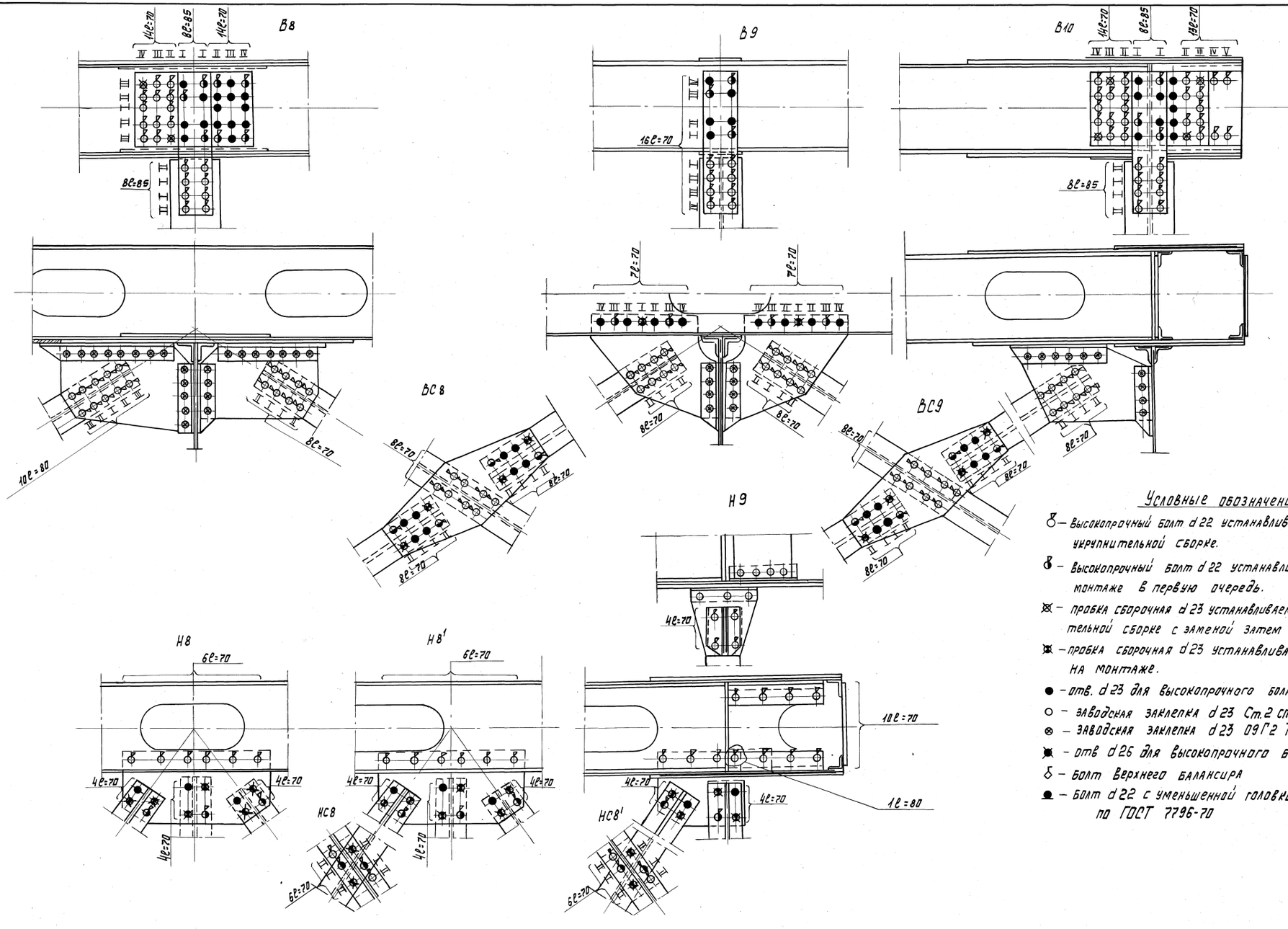

Условные обозначения

- Высокопрочный болт d 22 устанавливаемый на укрупнительной сборке.
- Высокопрочный болт d 22 устанавливаемый на монтаже в первую очередь.
- пробка сборочная d 23 устанавливаемая на укрупнительной сборке с заменой затем на высокопр. болт.
- пробка сборочная d 23 устанавливаемая на монтаже.
- отв. d 23 для высокопрочного болта d 22
- заводская заклепка d 23 Ст.2 сп ГОСТ 499-70
- заводская заклепка d 23 09Г2 ТУ 14-1-287-72
- отв d 26 для высокопрочного болта d 22
- болт верхнего балансира
- болт d 22 с уменьшенной головкой по ГОСТ 7796-70

Рук. бригады	Проверил	Исполнил	Васильев. Загайнова
Нач. отдела	Гл. инж. отдела	Гл. констр. пр-та	Гевондян Герасимов Блинков.

Главмостострой Минтрансстроя Москва

1062/5-III	47		
ТК 1978	Монтаж пролётного строения 55м Технологические карты Горизонтальные связи Панель 8-9-10	Серия 3.501-103	
		Выпуск 5-III	Лист 47

Копировал: Колянов

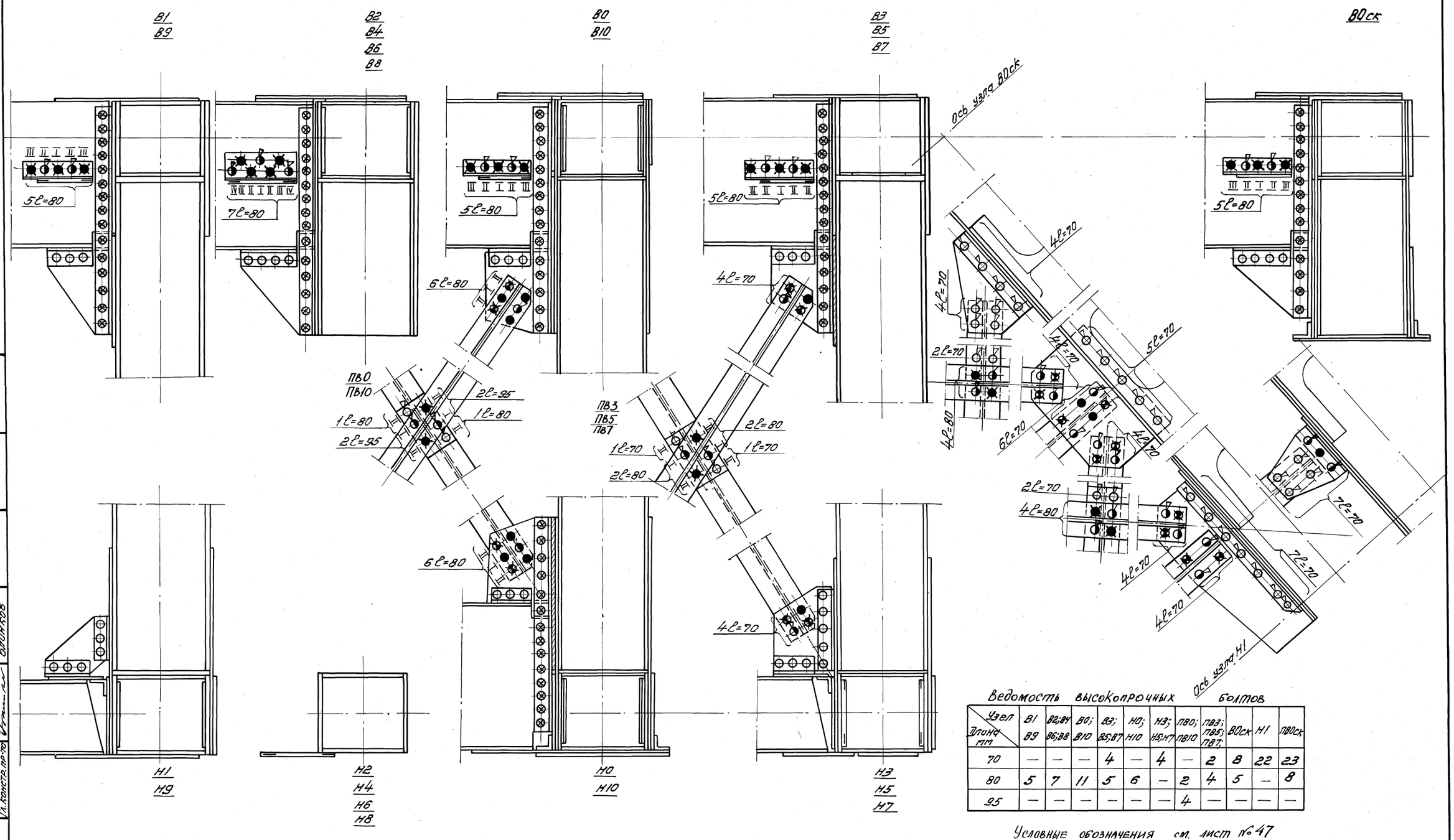

Ведомость высокопрочных болтов

Узел / Длина мм	В1 В9	В2;В4 В6;В8	В0; В10	В3; В5;В7	Н0; Н10	Н3; Н5;Н7	ПВ0; ПВ10	ПВ3; ПВ5; ПВ7;	В0ск	Н1	ПВ0ск
70	—	—	—	4	—	4	—	2	8	22	23
80	5	7	11	5	6	—	2	4	5	—	8
95	—	—	—	—	—	—	4	—	—	—	—

Условные обозначения см. лист № 47

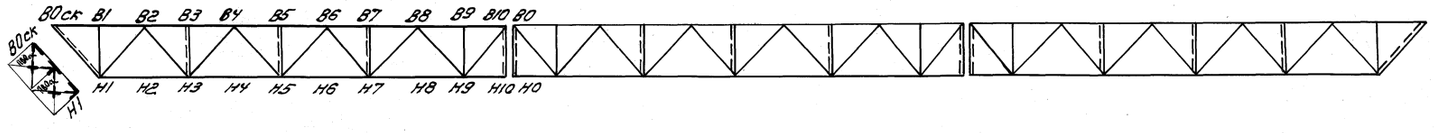

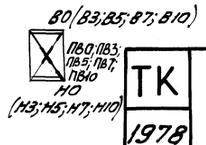

Рук. бригады Проверил	Блинков		
Исполнил	Васильев		
Гевондян			
Герасимов			
Блинков			
Нач. отдела			
Гл. инж. отдела			
Гл. констр. пр-та			

Главмостострой Минтрансстроя Москва.

1062/5-III	48	
ТК 1978	Монтаж пролетного строения 55м Технологические карты. Поперечные связи.	Серия 13.501-103. Выпуск 5-III Лист 48

Коп. Яковлева

Сводная ведомость высокопрочных болтов***) d=22мм на три пролетных строения

N№ п/п	Длина болтов	Количество болтов на 1 узел пролетного строения: $B0_1$**) $B10_3$	$B1_1$; $B1_2$ $B1_3$; $B9_1$ $B9_2$ $B9_3$	$B3_1$; $B3_2$ $B3_3$; $B7_1$ $B7_2$; $B7_3$	$B5_1$ $B5_2$ $B5_3$	$B2_1$ $B8_3$	$B2_2$; $B2_3$ $B8_1$; $B8_2$	$B4_1$; $B4_2$ $B4_3$; $B6_1$ $B6_2$; $B6_3$	$B10_1$; $B10_2$ $B0_2$; $B0_3$	$H1_1$ $H9_3$	$H1'_1$; $H2$; $H2'_1$; $H3'$; $H4$; $H4'_1$ $H5'_1$; $H6_1$; $H6'_1$; $H7'_1$; $H8'_1$; $H9'_1$ $H0'_2$; $H1'_2$; $H2'_2$; $H3'_2$; $H4_2$; $H4'_2$ $H5'_2$; $H6_2$; $H6'_2$; $H7'_2$; $H8'_2$; $H9'_2$ $H0'_3$; $H1'_3$; $H2'_3$; $H3'_3$; $H4_3$; $H4'_3$ $H5'_3$; $H6_3$; $H6'_3$; $H7'_3$; $H8_3$; $H8'_3$	$H3_1$; $H3_2$ $H3_3$; $H7_1$ $H7_2$; $H7_3$	$H5_1$ $H5_2$ $H5_3$	$H8_1$; $H2_2$ $H8_2$; $H2_3$	$H9_1$; $H1_2$ $H9_2$; $H1_3$	$H10_1$; $H0_2$ $H10_2$; $H0_3$	Количество болтов на три пролетных строения: Пересечение продольных связей: верхних	нижних	Пересечение поперечных связей	Проезжая часть	Прикрепление ветровых фасонок к поперечным балкам	Прикрепление путей катания к поясам гл. ферм	Верхний смотровой ход со спуском на опору	Прикрепление тротуарных консолей и перильных стоек	Всего	Масса, кг: ед. (болт с гайкой и 2мя шайбами)	общ
1	60																										
2	70	209	50	38	42	130	136	110	99	122	18	120	120	42	158	28	528	336	366	552		840	490	360	2242	0,537	1204
3	75									16												312			7358	0,566	4165
4	80		28	36	22	91	91	66	62	139		52	56		68	42	168		156	4976			90		5098	0,581	2962
5	85	81			6	16	16	16	16	11						35				3352	354				3516	0,596	2096
6	95	6	8	8	8	68	74	62		7						22			16					198	4148	0,611	2534
7	100																			312					1054	0,641	676
8	105					2	2	12	52			12	20		12										312	0,656	205
9	120							2	8			60	80		60	24									472	0,671	317
10	130								16							8									980	0,716	702
11	140								24																96	0,745	72
12	160															43									96	0,775	74
																									172	0,831	143

**) Индексы „1", „2", „3" соответствуют порядковым номерам монтируемых пролетных строений

***) по ГОСТ 22353-77 — ГОСТ 22356-77

Сводная ведомость сборочных пробок d=23мм на три пролетных строения

N№ п/п	Длина пробок	Количество пробок на 1 узел пролетного строения: $B0_1$ $B10_3$	$B1_1$; $B1_2$ $B1_3$; $B9_1$ $B9_2$; $B9_3$	$B3_1$; $B3_2$ $B3_3$; $B7_1$ $B7_2$; $B7_3$	$B5_1$ $B5_2$ $B5_3$	$B2_1$ $B8_3$	$B2_2$; $B2_3$ $B8_1$; $B8_2$	$B4_1$; $B4_2$ $B4_3$; $B6_1$ $B6_2$; $B6_3$	$B10_1$; $B10_2$ $B0_2$; $B0_3$	$H1_1$ $H9_3$	$H1'_1$; $H2$; $H2'_1$; $H3'_1$; $H4$; $H4'_1$ $H5'_1$; $H6_1$; $H6'_1$; $H7'_1$; $H8'_1$; $H9'_1$ $H0'_2$; $H1'_2$; $H2'_2$; $H3'_2$; $H4_2$; $H4'_2$ $H5'_2$; $H6_2$; $H6'_2$; $H7'_2$; $H8'_2$; $H9'_2$ $H0'_3$; $H1'_3$; $H2'_3$; $H3'_3$; $H4_3$; $H4'_3$ $H5'_3$; $H6_3$; $H6'_3$; $H7'_3$; $H8_3$; $H8'_3$	$H3_1$; $H3_2$ $H3_3$; $H7_1$ $H7_2$; $H7_3$	$H5_1$ $H5_2$ $H5_3$	$H8_1$; $H2_2$ $H8_2$; $H2_3$	$H9_1$; $H1_2$ $H9_2$; $H1_3$	$H10_1$; $H0_2$ $H10_2$; $H0_3$	Количество пробок на три прол. строения: Пересечение продольных связей: верхних	нижних	Пересечение поперечных связей	Проезжая часть	Прикрепление ветровых фасонок к поперечным балкам	Всего	Масса кг: ед.	общ.
1	220	28	12	10	10	42	42	40	42	42	6	42	40	10	52	26	120	—	144	—	—	2010	0,620	1246

Сводная ведомость болтов нормальной точности

N№ п/п	Длина болтов	Количество болтов на 3 пролетных строения: *) Болты d=20мм прикрепления тротуарных консолей и перильных стоек	Масса кг: ед.	общ.	болты d=22мм с уменьшенной головкой по ГОСТ 7796-70* прикрепления опорных листов	Масса, кг: ед.	общ	*) Болты d=24мм крепления верхнего балансира	Масса кг: ед.	общ
1	60	324	0,218	71	—	—	—	—	—	—
2	80	240	0,266	64	88	0,596	53	—	—	—
3	120	216	0,648	140	—	—	—	48	0,852	41

) по ГОСТ 7798-70; ГОСТ 5915-70*; ГОСТ 11371-78

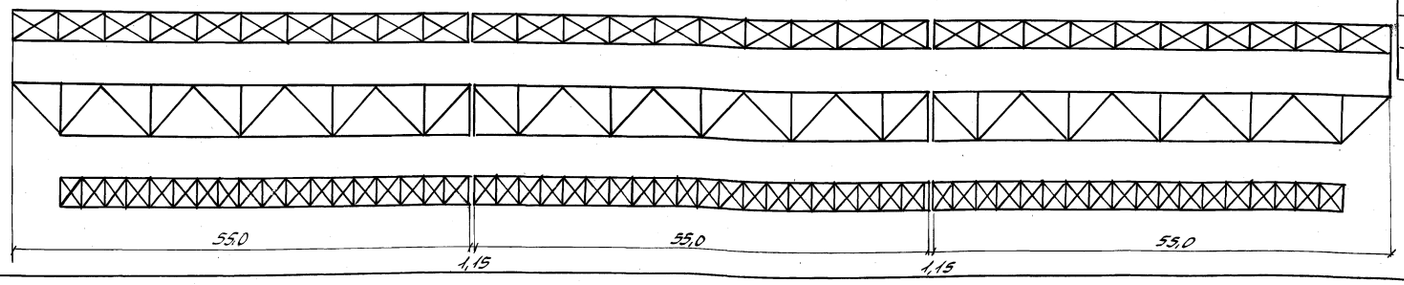

Рук. бригады	Проверил	Исполнил	Блинков
			Васильев
Нач. отдела	Гл. инж. отдела	Гл. констр. пр-та	Гевондян
			Герасимов
			Блинков

Главмостострой Минтрансстроя Москва

1062/5-III	49		
ТК 1978	Монтаж пролетного строения 55м. Сводная ведомость высокопрочных болтов и сборочных пробок	Серия 3.501-103	
		Выпуск 5-III	Лист 49

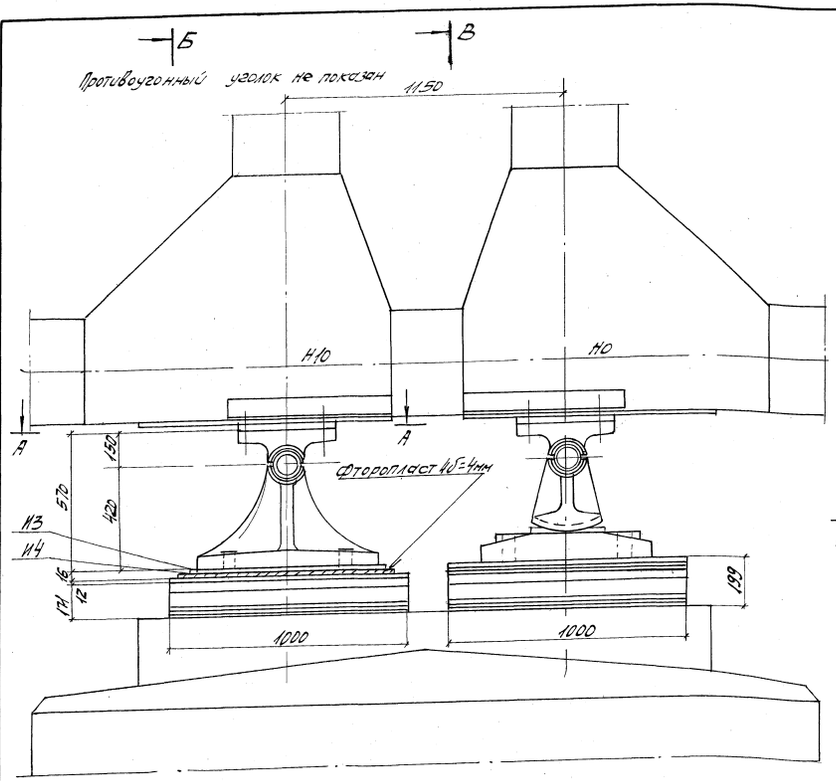

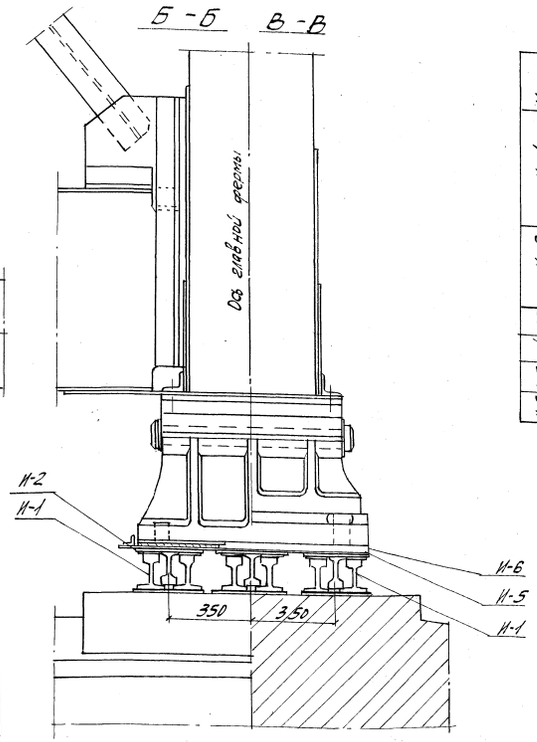

Спецификация металла

Марка	Поз.	Наименование	Сечение мм	Длина мм	Кол шт	Масса, кг ед.	Масса, кг общ.	Материал	Прим.
И-1	1	Рельс	Р43	1000	3	43,6	131		
	2	Лист	275×10	1000	2	21,6	43,2	В Ст3 пс 5	
	3	Сухарь	45×11	1000	2	3,9	7,8	-//-	
		Итого со сварными швами					184		
И-2	4	Лист	1000×12	1140	1	107,4	107	В Ст3 пс 5	
	5	Противоуг. уголок	L50×50×5	800	2	3,0	6,0	То же	
		Итого со сварными швами					115		
И-3		Прокладка	350×10	800	1	22,0	22,0	В Ст3 пс 5	
И-4		Контртело	300×2	950	1	45	5	То же	
И-5		Прокладка	800×12	1000	1	75,4	75	-//-	
И-6		Прокладка	800×16	1000	1	100,5	100	-//-	

Ведомость марок на обстройку 1 капитальной опоры

NN марок	Наименование	Кол. шт.	Масса, кг ед.	Масса, кг общ.
И-1	Рельсовый пакет	12	184	2208
И-2	Поддон	2	115	230
И-3	Прокладка	4	22	88
И-4	Контртело	4	5	20
И-5	Прокладка	2	75	150
И6	Прокладка	2	100	200
	Всего:			2896

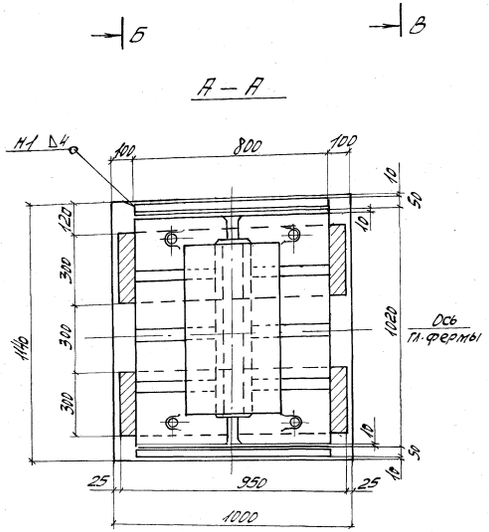

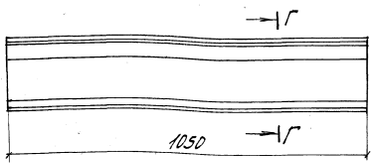

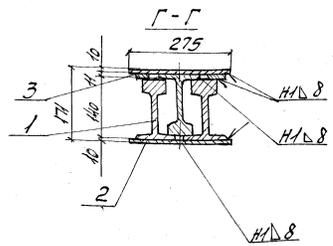

Примечания:

1. Опорные пакеты устанавливаются на подсыпку из сухого цемента
2. Металлические подкладки из-под опорных частей убираются в соответствии с порядком работ по навесному монтажу
3. Подвижность опорных частей под узлами Н10 создается фторопластовой прокладкой. В качестве контртела используется лист нержавеющей стали толщиной б=2мм, с поверхностью, обработанной по 8-11 классу чистоты.
4. Разность отметок опорных частей ферм смежных пролетных строений допускается не более 1мм и выравнивается набором прокладок.

Рук. бригады	Проверил	Исполнил	Васильев
			Загайнова
Нач. отдела	Гевондян	Герасимов	
Гл. инж. отдела			
Гл. констр. пр.		Блинков	

Главмостострой Минтрансстроя Москва

1062/5-III	50		
ТК 1978	Монтаж пролетных строений 55,0м. Установка временной подвижной опорной части на капитальной опоре	Серия 3.501-103	
		Выпуск 5-III	Лист 50

Схема раскладки элементов пролетного строения L=55 на складе

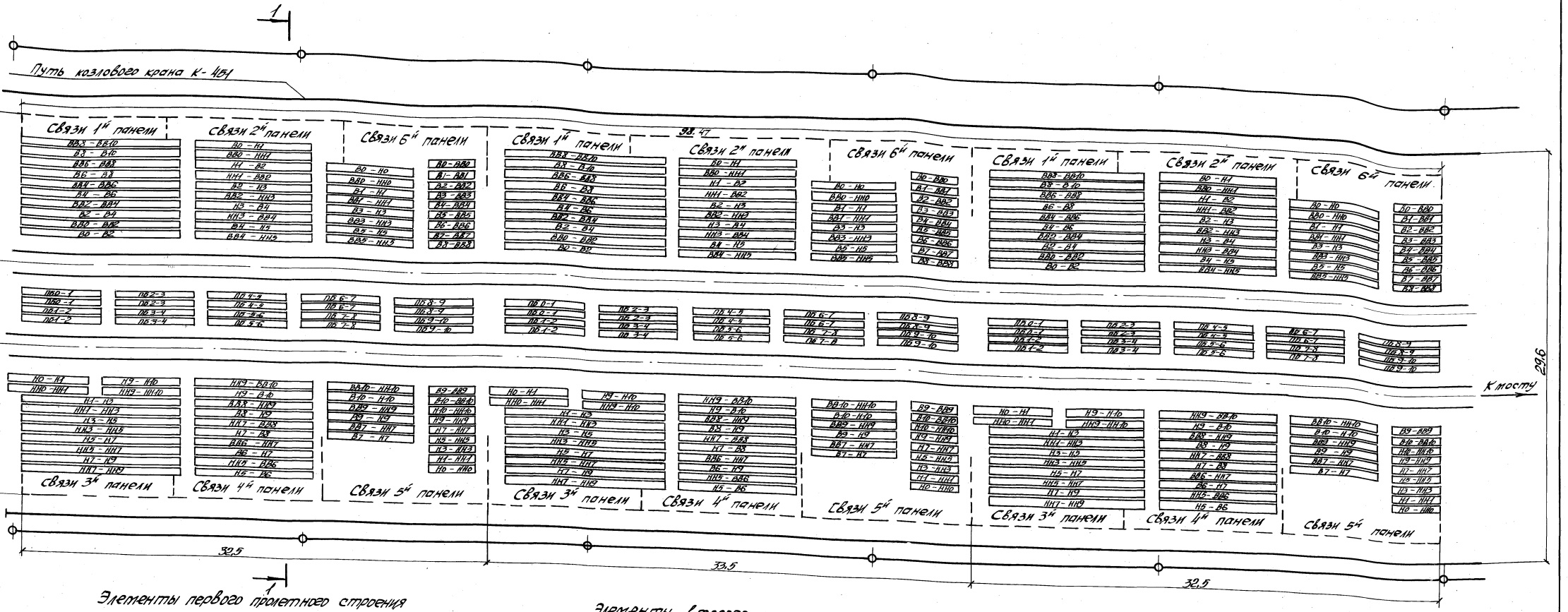

1–1
М 1:200

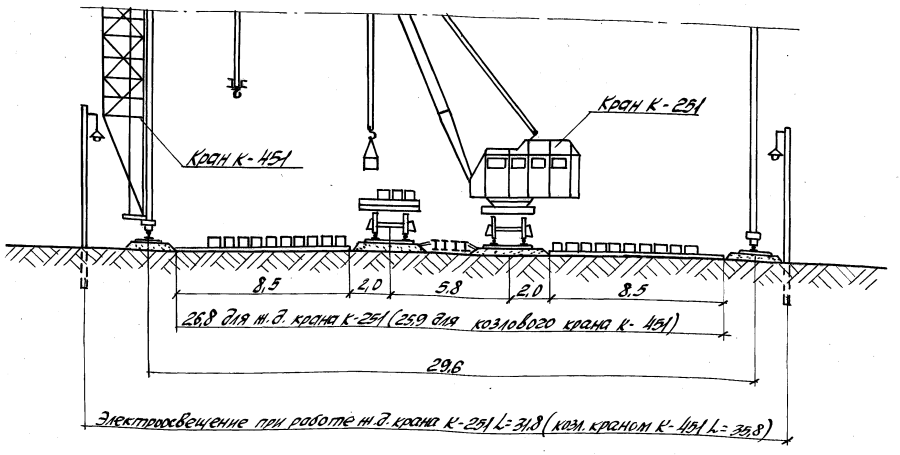

Примечание:

1. Все размеры на чертеже указаны в метрах
2. Площадка склада должна быть расположена в незатопляемой зоне и на ровной местности или спланирована.
3. Лежни под элементы пролетного строения укладываются из бревен, шпал или обрезков свай не менее двух под каждый элемент.
4. Металлические элементы не должны соприкасаться с землей.
5. Склад обслуживается или ж.д. краном К-251 или козловым краном К-451
6. Положение укрупненных элементов при укладке их на вагонетку должно соответствовать условию их подачи на монтаж без производства дополнительных операций

Рук. бригады	Блинков		
Проверил	Васильев		
Исполнил			
Гевондян			
Герасимов			
Блинков			
Нач. отдела			
Гл. инж. отдела			
Гл. констр. пр.			

Главмостостроя Минтрансстроя Москва

		1062/5-III	51
ТК	Монтаж пролетных строений 55,0м	Серия 3.501-103	
1978	Склад металлоконструкций пролетных строений	Выпуск 5-III	Лист 51

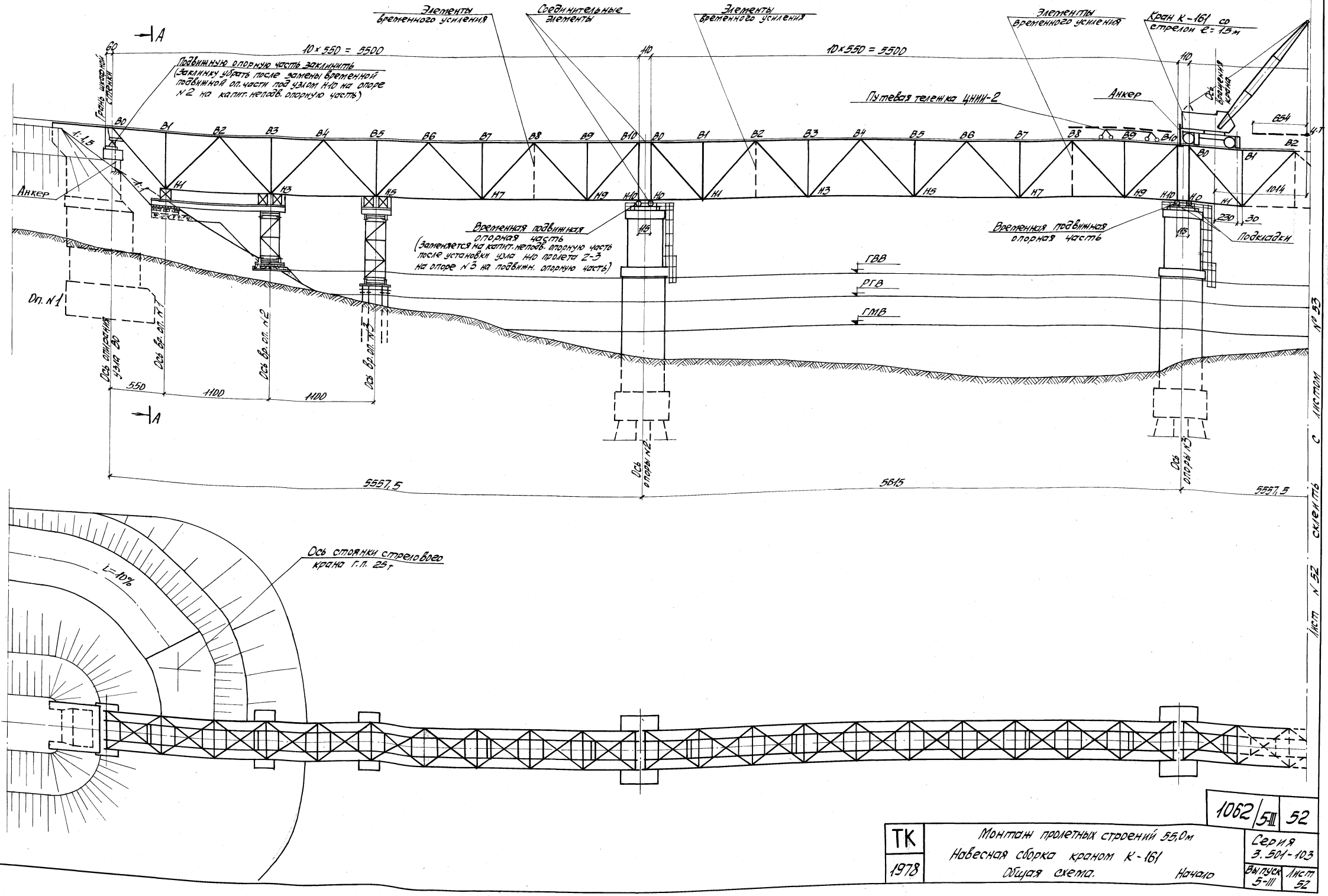

Лист N 52 склеить с листом N 53

Рук. бригады	Проверил	Исполнил	Васильев, Блинков
Нач. отдела	Гл. инж. отдела	Гл. констр. пр.	
Гевондян	Герасимов	Блинков	

Главмостострой Минтрансстроя Москва

1062	5-III	52

ТК 1978	Монтаж пролетных строений 55,0м Навесная сборка краном К-161 Общая схема. Начало	Серия 3.501-103 Выпуск 5-III Лист 52

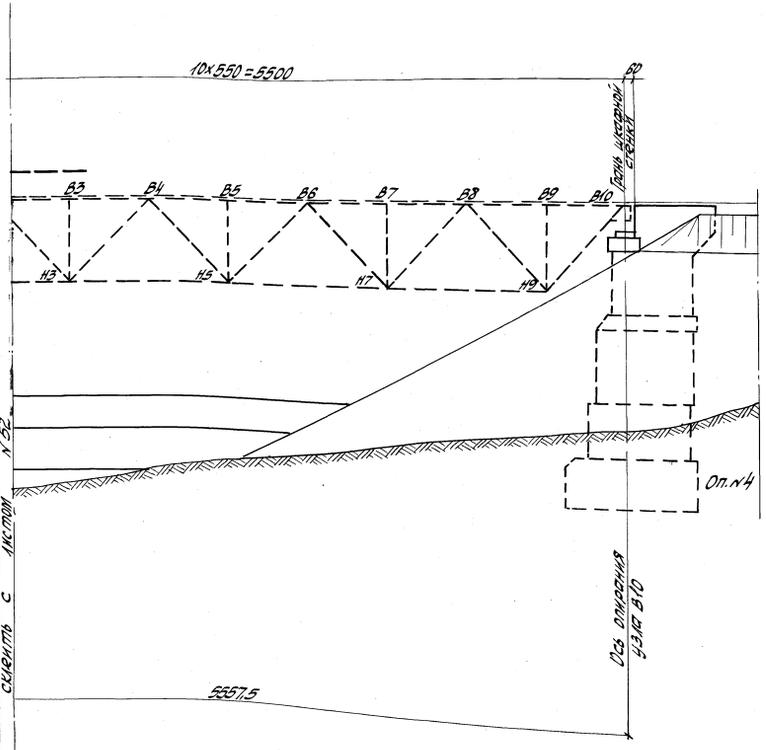

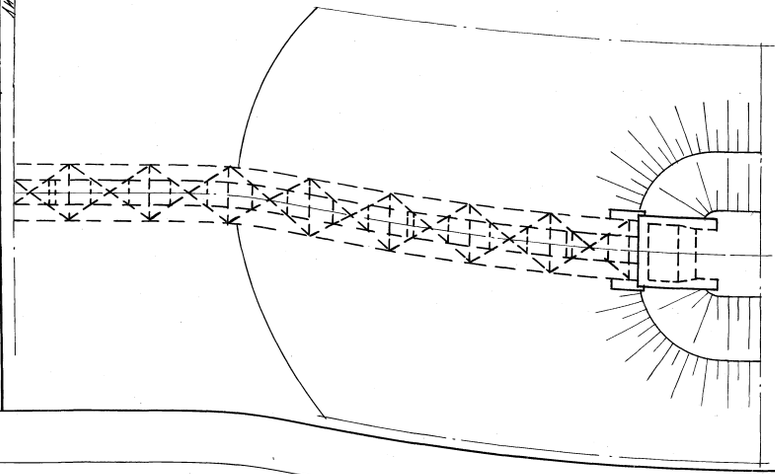

А-А

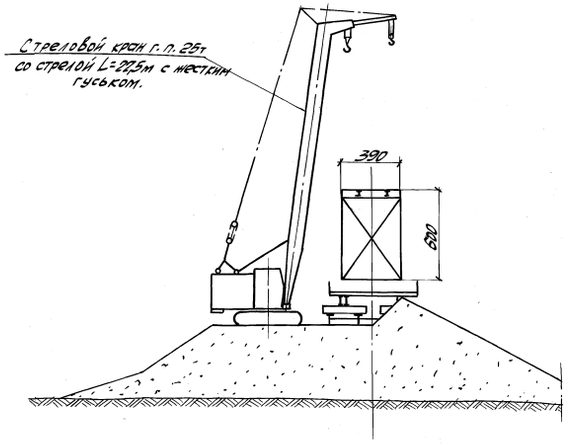

Порядок работ.

1. На откосе насыпи планируется площадка под стреловой кран,
2. Производится забивка деревянных свай и устройство ростверка под временную опору №3.
3. Стреловым краном со стрелой L=22,5м монтируются подмости и временные опоры для сборки панелей Н1-Н5 первого пролета.
4. Стреловым краном на сборочных подмостях монтируются панели Н0÷Н3 первого пролёта.
5. Закидываются капитальные подв. опорные части на опоре №1 под узлами В0.
6. Пролётное строение анкерируется за пробольные балки на опоре №1.
7. Краном К-161 с проезда монтируется в полунавес пролётное строение 1-2 с промежуточным опиранием на временной опоре №3.
8. Пролётное строение устанавливается на временные подвижные опорные части на опоре №2 под узлами В10 на повышенной отметке (с дополнительной подкладкой h=20см)
9. Производится выверка положения пролетного строения в плане и профиле и, при необходимости, сдвижка его в проектное положение.
10. Краном К-161 с проезда монтируется в полный навес пролётное строение 2-3 с опиранием его на капитальные опорные части (с дополнительными подкладками h=20см) под узлами Н0 на опоре №2.
11. Двумя гидродомкратами г.п 200т каждый, установленными на опоре №3. под домкратной балкой второго пролетного строения, выбирается упругий прогиб конца консоли. Пролетное строение опирается на временные подвижные опорные части (с дополнительной подкладкой h=20см) в узлах Н10 на опоре №3.
12. Убирается расклинка подвижных опорных частей на опоре №1.
13. Демонтируется анкер пролетного строения на опоре №1.
14. Четырьмя гидродомкратами г.п 200т каждый, установленными под домкратными балками первого и второго пролетов на опоре №2, производится подомкрачивание пролетного строения на 5-10см. Удаляются рельсовые подкладки из-под опорных частей на опоре №2 и пролётные строения устанавливаются на капитальные опорные части на проектной отметке.
15. Краном К-161 с проезда монтируется в полный навес пролетное строение 3-4 с опиранием его на капитальные подвижные опорные части (с дополнительными подкладками h=20см) под узлами Н0 на опоре №3.
16. Двумя гидродомкратами г.п 200т каждый, установленными на опоре №4 под домкратной балкой третьего пролетного строения, выбирается упругий прогиб конца консоли. Пролетное строение опирается на капитальные опорные части.
17. Четырьмя гидродомкратами г.п. 200т каждый, установленными под домкратными балками второго и третьего пролетов на опоре №3, производится подомкрачивание пролетных строений на 5-10см. Удаляются рельсовые подкладки из-под опорных частей на опоре №3 подвижность оп. частей 2го пролета под узлами Н10 сохраняется до окончания демонтажа соединительных элементов).
18. Демонтируются верхние и нижние соединительные элементы пролетных строений последовательно над капитальными опорами №2 и №3 по ветвям. Перед демонтажом соединительных элементов произвести подомкрачивание пролётных строений в узлах В0 на опоре №1 и В10 на опоре №4 (на каждой опоре устанавливается по 2 домкрата г.п 200т каждый) до получения нулевых усилий в верхних соединительных элементах соответственно над опорами №2 и №3
19. Демонтируются элементы временного усиления пролетных строений (подвески)
20. Производится замена временных подвижных опорных частей под узлами Н10 2го пролетного строения на опоре №3 на капитальные неподвижные опорные части.
21. Производится выверка положения пролетных строений в плане и профиле и установка их в проектное положение.
22. Устанавливаются распорки диафрагм в пролетах 0-1; 2-3; 7-8 и 9-10 каждого пролета с затяжкой высокопрочных болтов на полное расчетное усилие.
23. Устраивается мостовое полотно.

Гл.инж.отдела	Ерасимов	
Гл.конструктор	Ерасимов	
Нач.отдела	Гевондян	
Проверил	Ерасимов	
Исполнил	Винков	
Рук.группы	Проверил	Васильев
	Исполнил	Винков

Главтранспроект Минтрансстроя СССР

Схема с листом №52

Лист №53

ТК 1978	Монтаж пролётных строений 55,0м. Навесная сборка краном К-161. Общая схема. Продолжение	Серия 3.501-103 Выпуск 5-III Лист 53

1062/15-III 53

Ведомость потребного оборудования и инвентаря

Наименование	Марка ГОСТ	Ед. изм.	Кол.
1. Кран стреловой г. п. 25т		шт	1
2. Кран стреловой г. п. 16т	К-161	шт	1
3. Тележка	ЦНИИ-2	шт	4
4. Мотовоз		шт	1
5. Домкрат гидравлический	г.п. 200т	шт	4
6. Насосная станция	НСП-400	шт	2
7. Масловодоотделитель	С-732	шт	2
8 Пескоструйный аппарат		шт	2
9. Гайковерты пневматические	ИП 3103	шт	6
	ИП 3106	шт	6
10. Ключ динамометрический		шт	2
11. Компрессорная станция	ДК 9 м	шт	2
12. Копер	КДМ-2м	шт	1
13. Дизель молот (вес ударной части-1250 кг)	С-995	шт	1

Ведомость объемов работ

Наименование.		Ед. изм	Кол.
Сборочные подмости и временные опоры из элементов МИК	Планировка площадок и съездов	м²	500
	Устройство щебёночной подготовки	м³	32
	Забивка деревянных свай d=24 см. длиной 6,5 м на глубину до 6 м	шт/м³	32/12,8
	Обстройка подмостей лесоматериалом	м³	48
	Монтаж и демонтаж элементов МИК.	т	23,8
	Изготовление, монтаж и демонтаж индивидуальных металлоконструкций.	т	7,9
Временное соединение продольных балок	Изготовление временных элементов соединения продольных балок	т	0,25
Анкеровка опорного узла	Изготовление и монтаж индивидуальных металлоконструкций анкера.	т	1,16
	Демонтаж металлоконструкций анкера.	т	0,63
Временные элементы усиления прол. строений	Изготовление, монтаж и демонтаж элементов временного усиления	т	3,3
Временное мостовое полотно	Рельс Р-43 с скреплениями	пм/т	330/23
	лесоматериал	м³	105
Изготовление, монтаж и демонтаж металлических пакетов под опорные части		т	5,8
Временное электроосвещение	Прокладка воздушной линии 220в.	пм	760
Воздухопровод	Прокладка трубопровода из труб ф 75 мм	пм	160
Анкеровка К-161	Изготовление металлоконструкций	т	0,2

Примечания:

1. Объемы работ и оборудование для комплектации склада металла и технологической линии пескоструйной очистки и укрупнительной сборки элементов в ведомостях не учтены.
2. Снятие с грузовой тележки поданного на монтаж элемента и разворот с ним крана, производить при минимальном вылете стрелы крана К-161.

Лист № 54 склеить с листом № 53

Гл. инженер Васильев
Рук. бригады Бычков
Проверил Испанин
Нач. отдела Гевондян
Гл. инж. отдела Герасимов
Гл. конструктор Бычков

Главмостострой Минтрансстроя Москва

ТК 1978	Монтаж пролетных строений 55,0 м Навесная сборка краном К-161 Общая схема. Окончание	1062/5-III/54	Серия 3.501-103 Выпуск 5-III Лист 54

№№ п/п	Наименование работ	Объем работ: единица измерения	Объем работ: количество	Трудоемкость чел.-часы	Потребные машины: наименование	Потребные машины: количество маш.-смен	Продолжительность работы, часы	Количество смен	Число рабочих в смену	Состав бригады: профессия (разряд)	Состав бригады: количество человек
1	2	3	4	5	6	7	8	9	10	11	12
1	Устройство ростверка под временную опору №3	—	—	144	Стреловой кран колесный с дизельным двигателем	0,9	24	2	6	Монтажники конструкций	
2	Монтаж подмостей и временных опор в пролёте 1-2	т	32,6	1200	Стреловой кран г.п. 25т	0,5	100	2	12	6 разряд	1
	Монтаж стреловым краном с земли:									5 разряд	3
1	Установка нижних поясов Н1-Н3; НН1-НН3	т	7,86	95	Стреловой кран г.п. 25т	0,94	7,3	2	13	4 разряд	9
2	Установка распорки Н1-НН1 и диагоналей нижних связей Н1'-НН1; Н1-НН1'	т	0,48	10	—"—	0,06	2,5	2	4	3 разряд	6
3	Установка распорки Н1'-НН1' и диаг. нижних связей НН1'-Н2'; Н1'-НН2	т	0,29	6,1	—"—	0,04	1,5	2	4	2 разряд	2
4	Установка распорки Н2-НН2 и диаг. нижних связей НН2-Н2'; Н2-НН2'	т	0,29	6,1	—"—	0,04	1,5	2	4	Машинист пескоструйного аппарата:	
5	Установка распорок Н2'-НН2'; Н3-НН3 и диаг. нижних связей Н2'-НН3; НН2-Н3	т	0,61	12,8	—"—	0,07	3,2	2	4	4 разряд	1
6	Установка раскосов В0-Н1; ВВ0-НН1 и стоек В1-Н1; ВВ1-НН1	т	3,98	60	—"—	0,48	10	2	6	Машинист мотовоза:	
7	Установка раскосов Н1-В2; НН1-ВВ2; В2-Н3; ВВ2-НН3	т	3,9	58,5	—"—	0,47	9,6	2	6	5 разряд	1
8	Установка верхних поясов В0-В2; ВВ0-ВВ2	т	7,38	103	—"—	0,89	7,9	2	13	Изолировщик	
9	Установка распорки (М-67) и диагоналей (М-68; М-69) поперечных связей	т	0,45	9,5	—"—	0,05	2,4	2	4	3 разряд	1
10	Установка распорки (М-66) и диагоналей (М-70; М-71) поперечных связей	т	0,36	7,5	—"—	0,04	1,9	2	4	Плотники	
11	Установка диагонали В0-ВВ1 и полудиагоналей ВВ0-ВС0; ВС0-В1 верхних связей	т	0,77	19	—"—	0,09	4,7	2	4	4 разряд	2
12	Установка поперечной В1-ВВ1 и продольных В0-В1 балок	т	4,71	56	—"—	0,56	9,3	2	6	3 разряд	1
13	Установка диагонали В1-ВВ2 и полудиаг. ВВ1-ВС1; ВС1-В2 верхних связей	т	0,49	12,2	—"—	0,06	3,1	2	4	Итого:	27
14	Установка продольных В1-В2 и поперечной В2-ВВ2 балок	т	3,64	43	—"—	0,44	7,1	2	6		
15	Установка тротуарных консолей (М-79т; М-79н)	т	0,12	1,2	—"—	0,02	0,6	2	2		
16	Монтаж агрегата МАС-5 на верхних поясах в панели 0-2	т	23	230	—"—	2,3	37	2	6		
	Рая стоянка агрегата МАС-5							2			
1	Установка стоек В3-Н3; ВВ3-НН3	т	1,12	16,8	Агрегат МАС-5	0,13	2,8	2	6		
2	Установка раскосов Н3-В4; НН3-ВВ4	т	1,84	27,6	—"—	0,22	4,6	2	6		
3	Установка верхних поясов В2-В4; ВВ2-ВВ4	т	5,58	78	—"—	0,67	6	2	13		
4	Установка диагонали В2-ВВ3 и полудиагоналей ВВ2-ВС2; ВС2-В3 верхн. связей	т	0,95	24	—"—	0,12	6	2	4		
5	Установка продольных балок В2-В3	т	2,87	40	—"—	0,35	5	2	8		
6	Установка диагоналей поперечных связей Н3-ВВ3; В3-НН3.	т	0,29	6,1	—"—	0,03	1,5	2	4		
7	Установка поперечной балки В3-ВВ3	т	0,71	7,1	—"—	0,08	1,2	2	6		
8	Передвижка монтажного крана с устройством подкранового пути	м	5,5	23,8	—"—	0,02	3	2	8		

График работы по дням, сменам, часам.

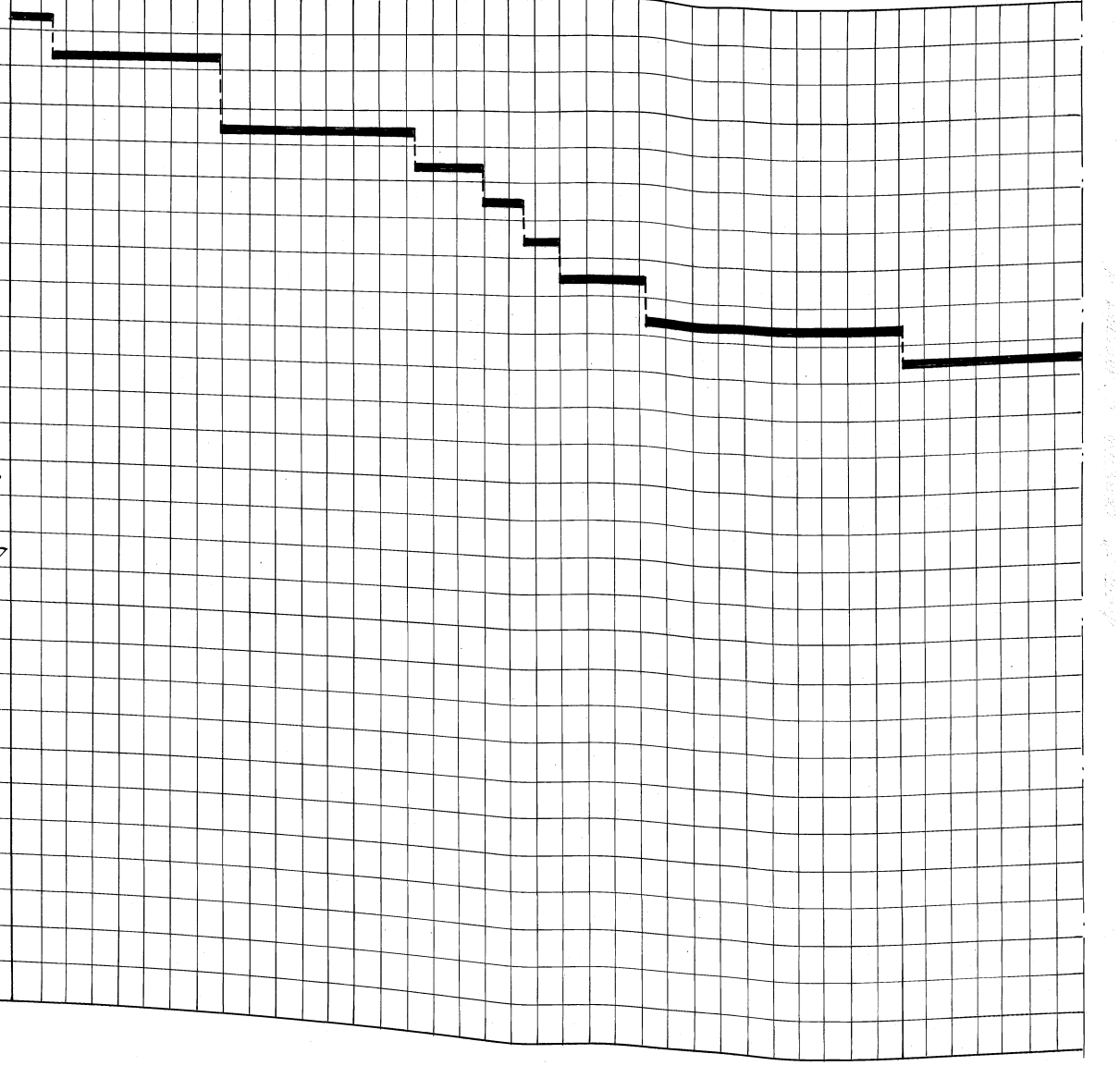

Рук. бригады Бушинов
Проверил Стебаев
Исполнил
Гебонзян Герасимов Бушинов
Инж.-техн. труд Удев-ой
Ст. инж.-техн. отдела Гребенников
Гл. инженер проекта Гуськов

Главстроймонтажспецстрой Минтрансстроя Москва

ТК 1978	Монтаж пролетных строений 55,0м Навесная сборка агрегатом МАС-5 График монтажа пролетных строений (начало)	Серия 3.501-103	
		Выпуск 5-III	Лист 55

1062/5-III 55

11																12																13																14	15	16																17													
1 смена								2 смена								1 смена								2 смена								1 смена								2 смена										1 смена								2 смена								1 смена								2 смена						
2	3	4	5	6	7	8	1	2	3	4	5	6	7	8	1	2	3	4	5	6	7	8	1	2	3	4	5	6	7	8	1	2	3	4	5	6	7	8	1	2	3	4	5	6	7	8			1	2	3	4	5	6	7	8	1	2	3	4	5	6	7	8	1	2	3	4	5	6	7	8	1	2	3	4	5	6

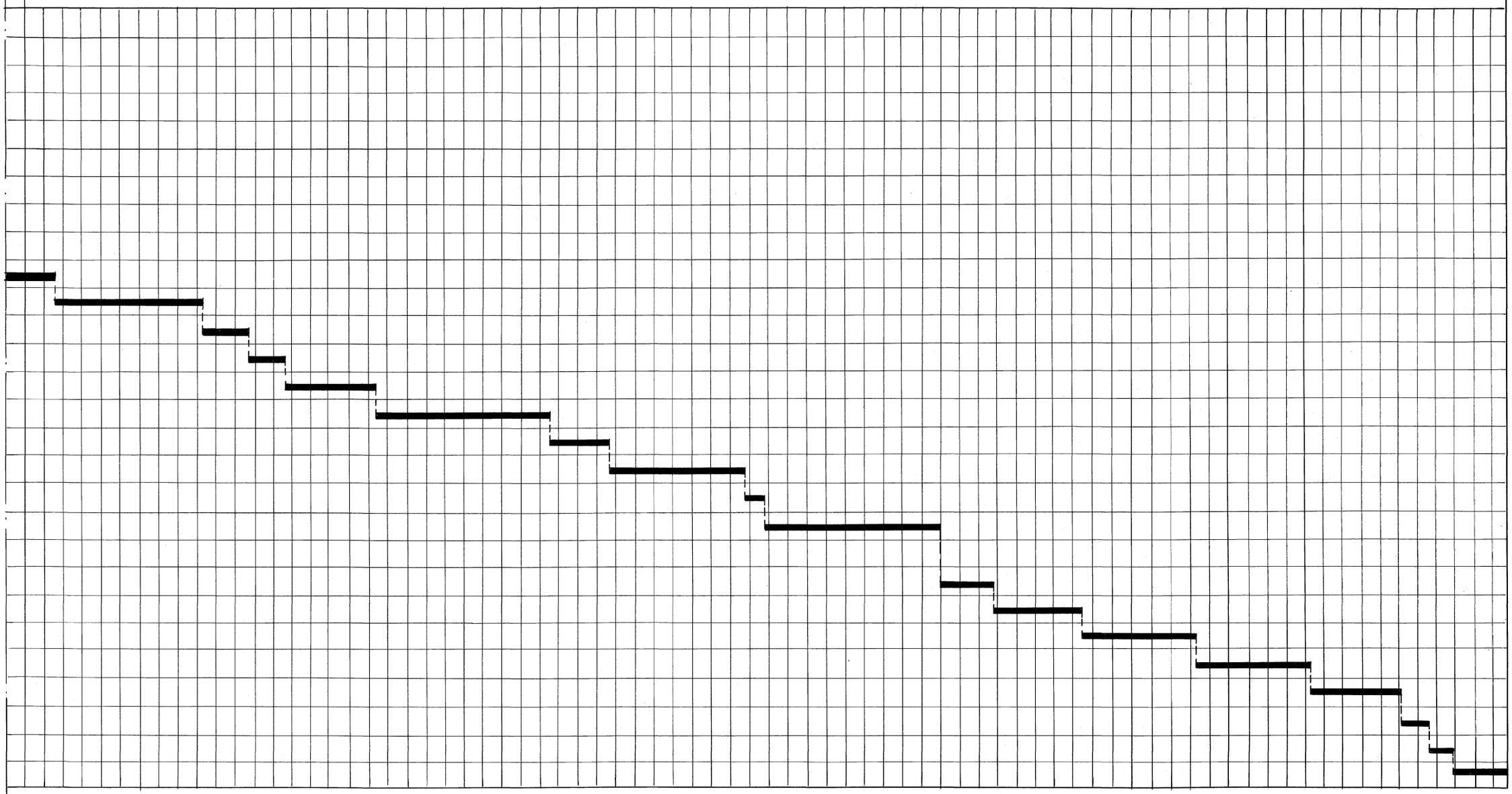

Гл. инженер	Ревзин		
Нач. отдела	Эпельбаум	Гл. инженер проекта	Блинков
Гл. инж. отдела	Гранник	Рук. группы	Сафронов
Гл. констр. пр.	Гранник	Исполнил	Блинков

Главмосстрой Минтрансстроя Москва

ТК	Монтаж пролетных строений 55,0 м Навесная сборка агрегатом МАС-5	Серия 3.501-103	
1978	График монтажа пролетных строений (продолжение)	Выпуск 5-III	Лист 56

1062/5-III 56

№№ п/п	Наименование работ	Объем работ: Единица измерения	Объем работ: Количество	Трудоемкость чел.-часы	Потребные машины: Наименование	Потребные машины: Количество, тип, марка	Продолжительность работы, часы	Количество смен	Число рабочих в смену	Состав бригады: Профессия (разряд)	Состав бригады: Количество человек
1	2	3	4	5	6	7	8	9	10	11	12
	2ая стоянка агрегата МАС-5										
1	Установка нижних поясов Н3-Н5; НН3-НН5	т	7,94	95	Агрегат МАС-5	0,94	7,3	2	13		
2	Установка раскосов В4-Н5; ВВ4-НН5.	т	1,54	23	То-же	0,18	3,8	2	6		
3	Установка диагоналей нижних связей НН3-Н3'; Н3-НН3' и распорки Н3'-НН3'	т	0,29	6,1	—"—	0,03	1,5	2	4		
4	Установка диагоналей нижних связей НН3'-Н4; Н3'-НН4 и распорки Н4-НН4	т	0,29	6,1	—"—	0,03	1,5	2	4		
5	Установка диагоналей нижних связей НН4-Н4'; Н4-НН4' и распорки Н4'-НН4'	т	0,29	6,1	—"—	0,03	1,5	2	4		
6	Установка диагоналей нижних связей НН4'-Н5; Н4'-НН5 и распорки Н5-НН5	т	0,52	11	—"—	0,06	2,8	2	4		
7	Установка диагонали В3-ВВ4 и полудиагоналей ВВ3-ВС3; ВС3-В4 верхн. связей.	т	0,83	15,8	—"—	0,07	3,9	2	4		
8	Установка продольной В3-В4 и поперечной В4-ВВ4 балок	т	3,56	43	—"—	0,4	7,2	2	6		
9	Установка тротуарных консолей (М-82А) М-80) и коробов кабельных (М-77; М-77А)	т	0,58	5,8	—"—	0,07	2,9	2	2		
10	Передвижка монтажного крана с устройством подкранового пути	м	5,5	23,8	—"—	0,02	3	2	8		
	3я стоянка агрегата МАС-5										
1	Установка стоек В5-Н5; ВВ5-НН5 и раскосов Н5-В6; НН5-ВВ6	т	2,66	40	—"—	0,32	6,7	2	6		
2	Установка верхних поясов В4-В6; ВВ4-ВВ6.	т	6,06	85	—"—	0,73	6,5	2	13		
3	Установка диагонали В4-ВВ5 и полудиагоналей ВВ4-ВС4; ВС4-В5 верхних связей.	т	0,83	15,8	—"—	0,07	3,9	2	4		
4	Установка продольных балок В4-В5	т	2,82	40	—"—	0,34	5	2	8		
5	Установка диагоналей поперечных связей Н5-ВВ5; В5-НН5.	т	0,29	6,1	—"—	0,03	1,5	2	4		
6	Установка поперечной балки В5-ВВ5	т	0,71	7,1	—"—	0,08	1,4	2	5		
7	Установка тротуарных консолей (М-83; М-81) и коробов кабельных (М-78; М-78)	т	0,54	5,4	—"—	0,06	2,7	2	2		
8	Передвижка монтажного крана с устройством подкранового пути	м	5,5	23,8	—"—	0,02	3	2	8		
	4я стоянка агрегата МАС-5										
1	Установка нижних поясов Н5-Н7; НН5-НН7 и раскосов В6-Н7; ВВ6-НН7	т	9,78	120	—"—	1,1	9,2	2	13		
2	Установка диагоналей нижних связей НН5-Н5'; Н5-НН5' и распорки Н5'-НН5'	т	0,29	6,1	—"—	0,03	1,5	2	4		
3	Установка диагоналей нижних связей НН5'-Н6; Н5'-НН6 и распорки Н6-НН6	т	0,29	6,1	—"—	0,03	1,5	2	4		
4	Установка диагоналей нижних связей НН6-Н6'; Н6-НН6' и распорки Н6'-НН6'	т	0,29	6,1	—"—	0,03	1,5	2	4		
5	Установка диагоналей нижних связей НН6'-Н7; Н6'-НН7 и распорки Н7-НН7	т	0,52	11	—"—	0,06	2,8	2	4		
6	Установка диагонали В5-ВВ6 и полудиагоналей ВВ5-ВС5; ВС5-В6 верхних связей	т	0,83	15,8	—"—	0,07	3,9	2	4		
7	Установка продольных В5-В6; и поперечной В6-ВВ6 балок	т	3,56	43	—"—	0,4	7,1	2	6		
8	Установка тротуарных консолей (М-80; М-82Г) и коробов кабельных (М-78; М-78).	т	0,52	5,2	—"—	0,06	2,6	2	2		
9	Передвижка монтажного крана с устройством подкранового пути	м	5,5	23,8	—"—	0,02	3	2	8		

График работы по дням, сменам, часам

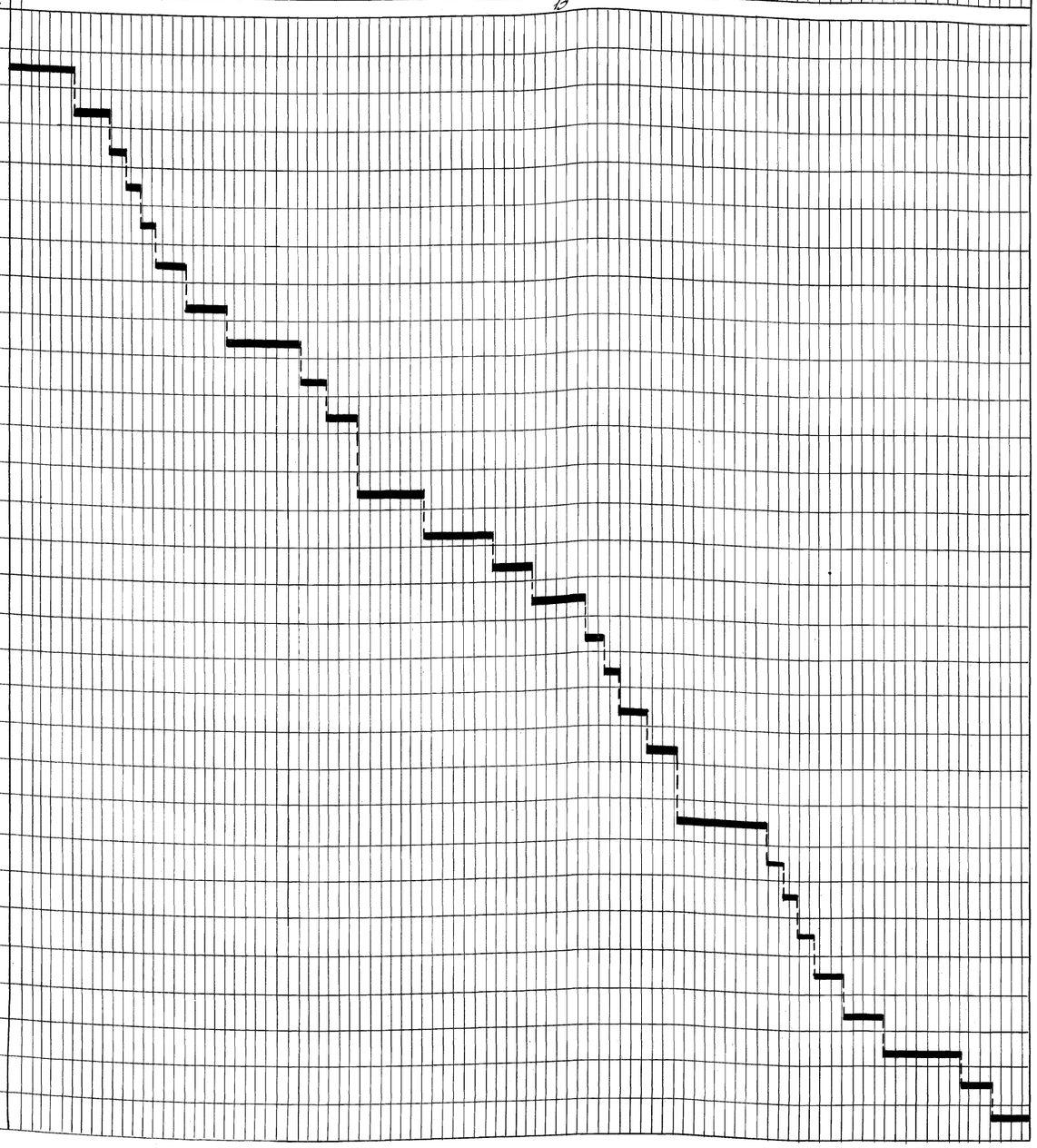

Гл. инженер — Блинков
Рук. бригады — Гребенюк
Исполнил — Сидоров
Нач. отдела — Гребенюк
Гл. инж. отдела — Гедеминов
Гл. констр. пр. — Блинков
Главмостострой Минтрансстроя Москва

1062/5-III | 57

ТК 1978 | Монтаж пролетных строений 55,0м Навесная сборка агрегатом МАС-5 | График монтажа пролетных строений (Продолжение) | Серия 3.501-103 | Выпуск 5-III | Лист 57

№№ п/п	Наименование работ	Объем работ: Единица измерения	Объем работ: количество	Трудоемкость чел.-часы	Потребные машины: Наименование	Потребные машины: количество смен	Потребные машины: продолжительность работ, часов	Количество рабочих в смену	Число рабочих в смену	Состав бригады: профессия (разряд)	Состав бригады: количество человек
1	2	3	4	5	6	7	8	9	10	11	12
	5ая стоянка агрегата МАС-5										
1	Установка стоек В7-Н7; ВВ7-НН7 и раскосов Н7-В8; НН7-ВВ8	т	2,66	40	Агрегат МАС-5	0,32	6,7	2	6		
2	Установка верхних поясов В6-В8; ВВ6-ВВ8	т	5,72	80	То-же	0,69	6,2	2	13		
3	Установка диагонали В6-ВВ7 и полудиагоналей ВВ6-ВС6; ВС6-В7 верхних связей	т	0,83	15,8	—"—	0,08	3,9	2	4		
4	Установка продольных балок В6-В7	т	2,82	39,6	—"—	0,34	4,9	2	8		
5	Установка диагоналей поперечных связей Н7-ВВ7; В7-НН7 и поперечной балки В7-ВВ7	т	1,0	15	—"—	0,12	3,7	2	4		
6	Установка тротуарных консолей М-81; М-83Н и коробов кабельных М-78; М-78	т	0,52	4,5	—"—	0,06	2,8	2	2		
7	Передвижка монтажного крана с устройством подкранового пути	1м	5,5	23,8	—"—	0,02	3	2	8		
	6ая стоянка агрегата МАС-5										
1	Установка нижних поясов Н7-Н9 и НН7-НН9	т	6,64	79,5	—"—	0,8	6,1	2	13		
2	Установка подвесок Н8-В8; НН8-ВВ8 и раскосов В8-Н9; ВВ8-НН9	т	3,2	45,6	—"—	0,39	7,6	2	6		
3	Установка диагоналей нижних связей НН7-Н7; Н7-НН7' и распорки Н7'-НН7'	т	0,29	6,1	—"—	0,03	1,5	2	4		
4	Установка диагоналей нижних связей НН7'-Н8; Н7'-НН8 и распорки Н8-НН8	т	0,29	6,1	—"—	0,03	1,5	2	4		
5	Установка диагоналей нижних связей НН8-Н8'; Н8-НН8' и распорки Н8'-НН8'	т	0,29	6,1	—"—	0,03	1,5	2	4		
6	Установка диагоналей нижних связей НН8'-Н9; Н8'-НН9 и распорки Н9-НН9	т	0,49	10,3	—"—	0,06	2,6	2	4		
7	Установка диагонали В7-ВВ8 и полудиагоналей верхних связей ВВ7-ВС7; ВС7-В8	т	0,95	23,8	—"—	0,12	5,9	2	4		
8	Установка продольных В7-В8 и поперечной В8-ВВ8 балок	т	3,59	43	—"—	0,43	7,1	2	6		
9	Установка тротуарных консолей М-80; М-80 и коробов кабельных М-72 и М-78	т	0,54	4,5	—"—	0,06	2,7	2	2		
10	Передвижка монтажного крана с устройством подкранового пути	1м	5,5	23,8	—"—	0,02	3	2	8		
	7ая стоянка агрегата МАС-5										
1	Установка стоек В9-Н9; ВВ9-НН9	т	1,12	16,8	—"—	0,13	2,8	2	6		
2	Установка нижних поясов Н9-Н10 и НН9-НН10	т	4,54	54,2	—"—	0,54	4,2	2	13		
3	Установка раскосов Н9-В10; НН9-ВВ10 и опорных стоек В10-Н10; ВВ10-НН10	т	4,8	72	—"—	0,58	10,2	2	6		
4	Установка верхних поясов В8-В10; ВВ8-ВВ10	т	6,38	89	—"—	0,77	6,8	2	13		
5	Установка диагонали В8-ВВ9 и полудиаг. верхних связей ВВ8-ВС8; ВС8-В9	т	0,49	12,3	—"—	0,06	3,1	2	4		
6	Установка продольных балок В8-В9	т	2,82	39,6	—"—	0,34	5	2	8		
7	Установка поперечной балки В9-ВВ9	т	0,7	7	—"—	0,08	1,4	2	5		
8	Установка тротуарных консолей М-83Н; М-81	т	0,24	1,8	—"—	0,03	0,9	2	2		
9	Установка коробов кабельных М-78; М-78	т	0,3	3	—"—	0,03	1,5	2	2		
10	Передвижка монтажного крана с устройством подкранового пути.	1м	5,5	23,8	—"—	0,02	3	2	8		

График работы по дням, сменам, часам

24 | 25 | 26 | 27 | 28 | 29 | 30

1 смена | 2 смена

1 2 3 4 5 6 7 8

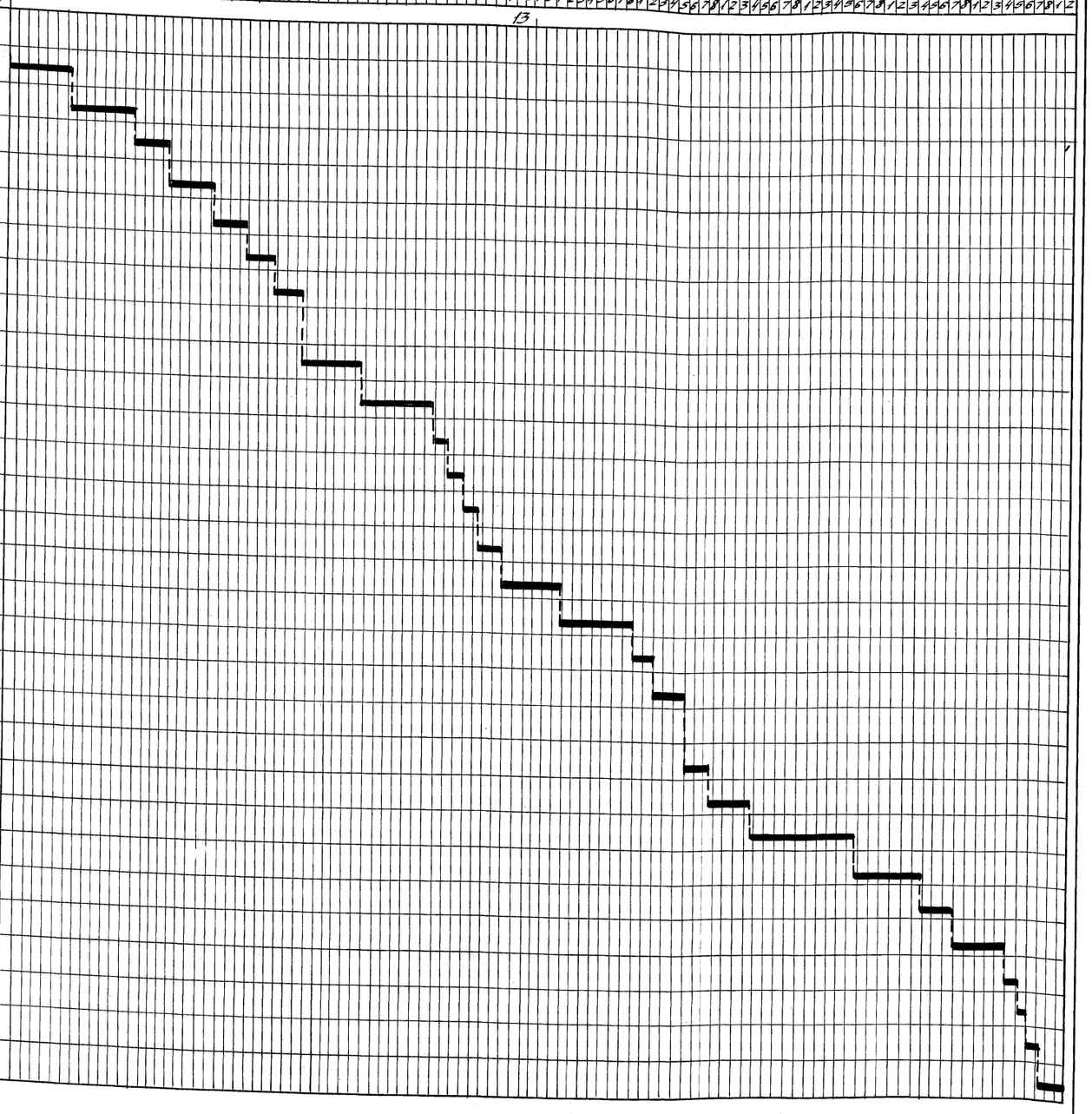

Руководитель проекта — Шишкин
Гл. инженер — Сидоров
Нач. отдела — Завьялов
Гл. инж. отдела — Сергеичев
Гл. констр. пр. — Ткачук

Разработали: Сидоров, Шишкин, Завьялов, Сергеичев, Ткачук

Главмостострой Минтрансстроя Москва

ТК 1978	Монтаж пролетных строений 55,0 м. Навесная сборка агрегатом МАС-5. График монтажа пролетных строений (продолжение)	Серия 3.501-103	
		Выпуск 5-III	Лист 58

1062/5-III 58

№№ п/п	Наименование работ	Объем работ: Единица измерения	Объем работ: Количество	Трудоемкость чел.-часы	Потребные машины: Наименование	Потребные машины: Количество маш. смен	Продолжительность работы часы	Количество смен	Число рабочих в смену	Состав бригады: Профессия (разряд)	Состав бригады: Количество человек
1	2	3	4	5	6	7	8	9	10	11	12
	8я стоянка агрегата МАС-5										
1	Установка диагоналей нижних связей НН9-Н9'; Н9-НН9' и распорки Н9'-НН9'	т	0,29	6,1	Агрегат МАС-5	0,03	1,5	2	4		
2	Установка диагоналей нижних связей НН9'-Н10; Н9'-НН10 и домкр. балки Н10-НН10	т	0,84	17,6	То же	0,1	4,4	2	4		
3	Установка диагоналей поперечных связей В10-НН10; Н10-ВВ10	т	0,54	11	—"—	0,06	2,8	2	4		
4	Установка диагонали В9-ВВ10 и полудиагоналей ВВ9-ВС9; ВС9-В10 верхн. связей	т	0,77	19,2	—"—	0,09	4,8	2	4		
5	Установка продольных балок В9-В10	т	2,75	38,5	—"—	0,33	4,8	2	8		
6	Установка поперечной опорной балки В10-ВВ10	т	0,7	7	—"—	0,09	1,4	2	5		
7	Установка консолей продольной балки М-53; М-53	т	0,4	5	—"—	0,05	1,2	2	4		
8	Установка тротуарных консолей М-82т; М-80	т	0,24	2	—"—	0,03	1	2	2		
9	Установка коробов кабельных М-78; М-78	т	0,3	3	—"—	0,03	1,5	2	2		
10	Передвижка монтажного крана с устройством подкранового пути	1м	5,5	23,8	—"—	0,02	3	2	8		
	9я стоянка агрегата МАС-5										
1	Установка нижних поясов Н0-Н1 и НН0-НН1	т	6,78	81,5	—"—	0,82	6,3	2	13		
2	Установка стоек В0-Н0; ВВ0-НН0 и раскосов В0-Н1; ВВ0-НН1	т	4,04	61	—"—	0,49	10,1	2	6		
3	Установка стоек В1-Н1; ВВ1-НН1 и раскосов Н1-В2; НН1-ВВ2	т	3,48	52	—"—	0,42	8,7	2	6		
4	Установка верхних поясов В0-В2; ВВ0-ВВ2	т	7,04	98	—"—	0,84	7,5	2	13		
5	Установка домкратной балки Н0-НН0	т	0,64	7	—"—	0,07	1,2	2	6		
6	Установка диагоналей нижних связей НН0-Н0'; Н0-НН0' и распорки Н0'-НН0'	т	0,29	6,1	—"—	0,03	1,5	2	4		
7	Установка диагоналей нижних связей НН0-Н1; Н0'-НН1 и распорки Н1-НН1	т	0,49	10,4	—"—	0,06	2,6	2	4		
8	Установка диагоналей поперечных связей В0-НН0; Н0-ВВ0	т	0,54	11	—"—	0,06	2,8	2	4		
9	Установка консолей продольной балки М-54; М-54	т	0,28	3	—"—	0,03	0,8	2	4		
10	Установка поперечной опорной балки В0-ВВ0	т	0,7	7	—"—	0,09	1,4	2	5		
11	Установка диагонали В0-ВВ1 и полудиагоналей ВВ0-ВС0; ВС0-В1 верхних связей	т	0,77	19,2	—"—	0,1	4,8	2	4		
12	Установка продольных В0-В1 и поперечных В1-ВВ1 балок	т	3,58	43	—"—	0,43	7,1	2	6		
13	Установка тротуарных консолей М-81; М-83т	т	0,24	2	—"—	0,03	1	2	2		
14	Установка коробов кабельных М-78; М-78	т	0,3	3	—"—	0,02	1,5	2	2		

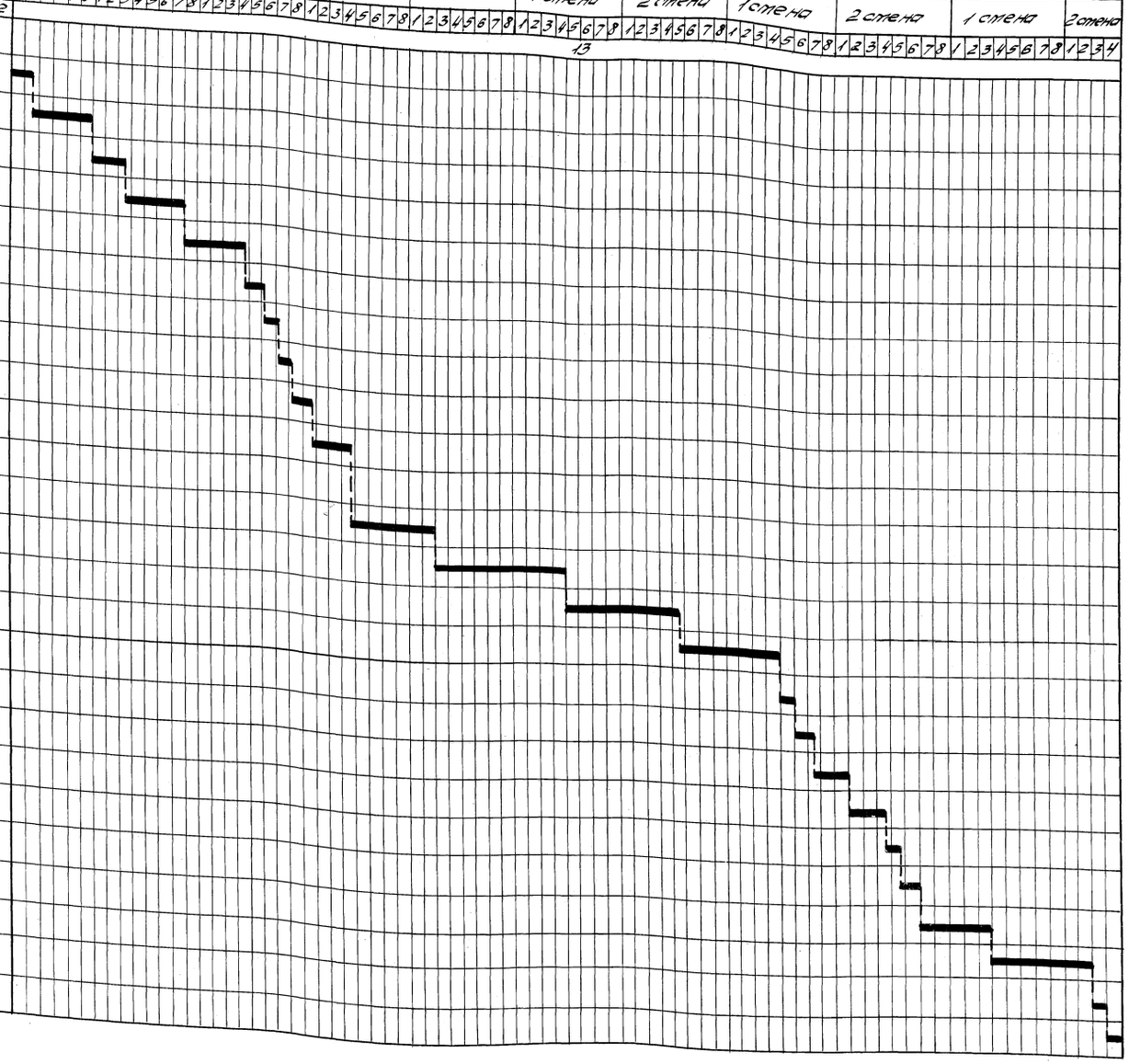

Примечание:

График монтажа последующих пролетных строений, начиная с панели 2-3, аналогичен настоящему графику монтажа 1го пролетного строения.

Нач. отдела	Гевондян	Рук. бригады
Гл. инж. отдела	Герасимов	Проверил
Гл. констр. пр.	Блинков	Исполнил
Нефедов	Блинков	Сидоров

Главмостостроя Минтрансстроя Москва

ТК	Монтаж пролетных строений 55,0м Навесная сборка агрегатом МАС-5	Серия 3.501-103
1978	График монтажа пролетных строений (окончание)	Выпуск 5-III Лист 59

1062/5-III 59

gost.e-ecolog.ru