ТИПОВЫЕ КОНСТРУКЦИИ, ИЗДЕЛИЯ И УЗЛЫ ЗДАНИЙ И СООРУЖЕНИЙ

СЕРИЯ 3.503.1 - 100

УНИФИЦИРОВАННЫЕ СТОЕЧНЫЕ ОПОРЫ АВТОДОРОЖНЫХ МОСТОВ ДЛЯ ОБЫЧНЫХ И СЕВЕРНЫХ УСЛОВИЙ С ПРИМЕНЕНИЕМ ИЗДЕЛИЙ ЗАВОДСКОГО ИЗГОТОВЛЕНИЯ

ВЫПУСК 3

ЖЕЛЕЗОБЕТОННЫЕ ИЗДЕЛИЯ

РАБОЧИЕ ЧЕРТЕЖИ

25431

gost.e-ecolog.ru

ТИПОВЫЕ КОНСТРУКЦИИ, ИЗДЕЛИЯ И УЗЛЫ ЗДАНИЙ И СООРУЖЕНИЙ

СЕРИЯ 3.503.1 - 100

УНИФИЦИРОВАННЫЕ СТОЕЧНЫЕ ОПОРЫ АВТОДОРОЖНЫХ МОСТОВ ДЛЯ ОБЫЧНЫХ И СЕВЕРНЫХ УСЛОВИЙ С ПРИМЕНЕНИЕМ ИЗДЕЛИЙ ЗАВОДСКОГО ИЗГОТОВЛЕНИЯ

ВЫПУСК 3

ЖЕЛЕЗОБЕТОННЫЕ ИЗДЕЛИЯ

РАБОЧИЕ ЧЕРТЕЖИ

Разработаны институтом „Союздорпроект"
Главный инженер института В.А. Браславский
Главный инженер проекта В.А. Родюшкин

Утверждены Минтрансстроем СССР, протокол от 22.11.91 № АВ-189.
Введены в действие с 01.07.92, приказ Союздорпроекта от 14.11.92 № 177 пр

Обозначение документа	Наименование	Стр.
3.503.I-I00.3-ТТ	Технические требования	6
3.503.I-I00.3-I НИ	Номенклатура железобетонных изделий	12
3.503.I-I00.3-2	Блоки ригеля IРП82-I,2,3ТАШ(П)	21
3.503.I-I00.3-3	Блок ригеля IРП94-I, 3ТАШ(П)	22
3.503.I-I00.3-4	Блок ригеля 2РП32-I,2,3ТАШ(П); 2РП34-3,4ТАШ(П); 2РП40-3ТАШ(П); 2РП34-4ТАШ(П) 2РП40-4ТАШ(П); 2РП40-I,2ТАШ(П)	24
3.503.I-I00.3-5	Блок ригеля 2РП32-5,6ТАШ(П); 2РП34-5,6ТАШ(П); 2РП40-5,6ТАШ(П)	27
3.503.I-I00.3-6	Блок ригеля 3РП36-5,6ТАШ(П); 3РП48-5,6ТАШ(П); 3РП5I-5,6ТАШ(П)	28
3.503.I-I00.3-7	Блок ригеля 3РП58-I,2,3,4 ТАШ(П)	30
3.503.I-I00.3-8	Блок ригеля 3РП4I-I,2,3,4 ТАШ(П); 3РП5I-I,2,3,4 ТАШ(П)	31
3.503.I-I00.3-9	Блок ригеля 3РП4I-5,6ТАШ(П) 3РП58-5,6ТАШ(П)	33
3.503.I-I00.3-I0	Блок ригеля 3РП36-3,4ТАШ(П)	34
3.503.I-I00.3-II	Блок ригеля 4РП53-I,2,3,4ТАШ(П)	36
3.503.I-I00.3-I2	Блок ригеля 4РП58-I,2,3,4ТАШ(П); 4РП77-I,2,3,4ТАШ(П)	37
3.503.I-I00.3-I3	Блок ригеля 4РП58-5,6ТАШ(П); 4РП77-5,6ТАШ(П)	39
3.503.I-I00.3-I4	Блок ригеля 4РП53-5,6ТАШ(П)	40
3.503.I-I00.3-I5	Блок ригеля 2РК9I-ТАШ(П)	42
3.503.I-I00.3-I6	Блок ригеля 3РК46-ТАШ(П)-I(2); 3РК56-ТАШ(П)-I(2)	43
3.503.I-I00.3-I7	Блок ригеля ЧРК64-ТАШ(П)-I(2); 4РК6I-ТАШ(П)-I(2); 4РК80-ТАШ(П)-I(2); 4РК8I-ТАШ(П)-I(2)	46
3.503.I-I00.3-I8	Блок шкафной стенки БК ℓ.h -ТАШ(П)	49
3.503.I-I00.3-I9	Блок шкафной стенки БШ0.h - ТАШ(П)	51
3.503.I-I00.3-20	Блок шкафной стенки БШ ℓ.h -ТАШ(П)	52
3.503.I-I00.3-2I	Стойка С ℓ.50-ТАШ(П)-I; С ℓ.50-ТАШ(П)-2; С ℓ.50-ТАШ(П)-3	56
3.503.I-I00.3-22	Стойка С ℓ.50-ТАШ(П)-4	58
3.503.I-I00.3-23	Стойка С ℓ.60-I4ТАШ(П)	59
3.503.I-I00.3-24	Стойка С ℓ.60-20 ТАШ(П)	60
3.503.I-I00.3-25	Стойка С ℓ.60-24ТАШ(П)	61
3.503.I-I00.3-26	Стойка С ℓ .80-I4ТАШ(П)	62
3.503.I-I00.3-27	Стойка С ℓ.80-20ТАШ(П)	63
3.503.I-I00.3-28	Стойка С ℓ.80-24ТАШ(П)	64
3.503.I-I00.3-29	Стойка С ℓ.80-28ТАШ(П)	65
3.503.I-I00.3-30	Сетка СК-ТАШ(П)-I; СК-ТАШ(П)-2	66

Н.контр.	Прохоров		II.I0.9I
Нач.отд.	Постовой		II.I0.9I
Гл.спец.	Прохоров		II.I0.9I
ГИП	Родюшкин		II.I0.9I
Нач.пр.гр.	Егоров		II.I0.9I
инж. I к.	Понкратова		II.I0.9I
инж. II к.	Демидович		II.I0.9I

3.503.1-100.3

СОДЕРЖАНИЕ

СТАДИЯ	ЛИСТ	ЛИСТОВ
Р	1	4

СОЮЗДОРПРОЕКТ

КОПИРОВАЛ: А2 25431 3 ФОРМАТ А3

Обозначение документа	Наименование	Стр.
3.503.I-I00.3-3I	Сетка СК-ТАШ(П)-3...СК-ТАШ(П)-6	67
3.503.I-I00.3-32	Сетка СК-ТАШ(П)-7...СК-ТАШ(П)-I0	69
3.503.I-I00.3-33	Сетка СК-ТАШ(П)-II...СК-ТАШ(П)-I4	7I
3.503.I-I00.3-34	Сетка СК-ТАШ(П)-I5; СК-ТАШ(П)-I6	73
3.503.I-I00.3-35	Сетка СК-ТАШ(П)-I7...СК-ТАШ(П)-20	74
3.503.I-I00.3-36	Сетка СШ-ТАШ(П)-М	76
3.503.I-I00.3-37	Сетка СШ-ТАШ(П)-47...СШ-ТАШ(П)-5I	85
3.503.I-I00.3-38	Сетка С-3	87
3.503.I-I00.3-39	Сетка С-2; С-5	87
3.503.I-I00.3-40	Сетка СР-I...СР-6	88
3.503.I-I00.3-4I	Сетка С-ТАШ(П)-I	89
3.503.I-I00.3-42	Сетка С-ТАШ(П)-2; С-ТАШ(П)-3	89
3.503.I-I00.3-43	Сетка С-ТАШ(П)-4	90
3.503.I-I00.3-44	Сетка С-ТАШ(П)-5	90
3.503.I-I00.3-45	Сетка С-ТАШ(П)-I0; С-ТАШ(П)-II	9I
3.503.I-I00.3-46	Каркас пространственный КП-ТАШ(П)-59	9I
3.503.I-I00.3-47	Каркас пространственный КП-ТАШ(П)-60	92
3.503.I-I00.3-48	Каркас пространственный КП-ТАШ(П)-6I	92
3.503.I-I00.3-49	Каркас пространственный КП-ТАЩ(П)-62	93
3.503.I-I00.3-50	Каркас плоский КР-ТАШ(П)-7	93
3.503.I-I00.3-5I	Каркас плоский КР-ТАШ(П)-I;КР-ТАШ(П)-3 КР-ТАШ(П)-9;КР-ТАШ(П)-I0;КР-ТАШ(П)-II КР-ТАШ(П)-20	94
3.503.I-I00.3-52	Каркас плоский КР-ТАШ(П)-2;КР-ТАШ(П)-22	95
3.503.I-I00.3-53	Каркас плоский КР-ТАШ(П)-I4	95
3.503.I-I00.3-54	Каркас плоский КР-ТАШ(П)-4; КР-ТАШ(П)-5; КР-ТАШ(П)-8; КР-ТАШ(П)-I5; КР-ТАШ(П)-24; КР-ТАШ(П)-34; КР-ТАШ(П)-35; КР-ТАШ(П)-39; КР-ТАШ(П)-40; КР-ТАШ(П)-4I; КР-ТАШ(П)-5I...КР-ТАШ(П)-55	96
3.503.I-I00.3-55	Каркас плоский КР-ТАШ(П)-I2; КР-ТАШ(П)-I3; КР-ТАШ(П)-I9	98
3.503.I-I00.3-56	Каркас плоский КР-ТАШ(П)-6; КР-ТАШ(П)-36; КР-ТАШ(П)-37	99
3.503.I-I00.3-57	Каркас плоский КР-ТАШ(П)-I7; КР-ТАШ(П)-26; КР-ТАШ(П)-30...КР-ТАШ(П)-33 КР-ТАШ(П)-56...КР-ТАШ(П)-59	100
3.503.I-I00.3-58	Каркас плоский КР-ТАШ(П)-I6;КР-ТАШ(П)-25 КР-ТАШ(П)-28; КР-ТАШ(П)-29; КР-ТАШ(П)-38; КР-ТАШ(П)-45; КР-ТАШ(П)-60...КР-ТАШ(П)-63	102
3.503.I-I00.3-59	Каркас плоский КР-ТАШ(П)-I8;КР-ТАШ(П)-27; КР-ТАШ(П)-42...КР-ТАШ(П)-44; КР-ТАШ(П)-47...КР-ТАШ(П)-50	104
3.503.I-I00.3-60	Каркас плоский КР-ТАШ(П)-2I	106
3.503.I-I00.3-6I	Каркас плоский КР-ТАШ(П)-23	106
3.503.I-I00.3-62	Каркас плоский КР-ТАШ(П)-64	107
3.503.I-I00.3-63	Каркас плоский КР-ТАШ(П)-46	107
3.503.I-I00.3-64	Каркас плоский КР-ТАШ(П)-65;КР-ТАШ(П)-72; КР-ТАШ(П)-73; КР-ТАШ(П)-74; КР-ТАШ(П)-75	108

Копировал: АЯ 25431 4 Формат А3

Обозначение документа	Наименование	Стр.
3.503.I-I00.3-65	Каркас плоский КР-ТАШ(П)-66...70; КР-ТАШ(П)-78...80	109
3.503.I-I00.3-66	Каркас плоский КР-ТАШ(П)-7I	110
3.503.I-I00.3-67	Каркас плоский КР-ТАШ(П)-76; КР-ТАШ(П)-77	111
3.503.I-I00.3-68	Каркас плоский КР-ТАШ(П)-90	112
3.503.I-I00.3-69	Каркас плоский КР-ТАШ(П)-9I	112
3.503.I-I00.3-70	Каркас плоский КР-ТАШ(П)-92	113
3.503.I-I00.3-7I	Каркас плоский КР-ТАШ(П)-93	113
3.503.I-I00.3-72	Каркас КП-ТАШ(П)-I; КП-ТАШ(П)-2; КП-ТАШ(П)-3; КП-ТАШ(П)-4	114
3.503.I-I00.3-73	Каркас КП-ТАШ(П)-5; КП-ТАШ(П)-6; КП-ТАШ(П)-7; КП-ТАШ(П)-8	115
3.503.I-I00.3-74	Каркас КП-ТАШ(П)-9; КП-ТАШ(П)-I0; КП-ТАШ(П)-II; КП-ТАШ(П)-I2	116
3.503.I-I00.3-75	Каркас КП-ТАШ(П)-I3; КП-ТАШ(П)-I4; КП-ТАШ(П)-I5; КП-ТАШ(П)-I6; КП-ТАШ(П)-I7	117
3.503.I-I00.3-76	Каркас КП-ТАШ(П)-I8; КП-ТАШ(П)-I9; КП-ТАШ(П)-20; КП-ТАШ(П)-2I; КП-ТАШ(П)-22	117
3.503.I-I00.3-77	Каркас КП-ТАШ(П)-23; КП-ТАШ(П)-24; КП-ТАШ(П)-25; КП-ТАШ(П)-26; КП-ТАШ(П)-27	120
3 503.I-I00.3-78	Каркас КП-ТАШ(П)-28; КП-ТАШ(П)-29; КП-ТАШ(П)-30; КП-ТАШ(П)-3I; КП-ТАШ(П)-32	120
3.503.I-I00.3-79	Каркас КП-ТАШ(П)-33...КП-ТАШ(П)-47	123
3.503.I-I00.3-80	Каркас КП-ТАШ(П)-48; КП-ТАШ(П)-49; КП-ТАШ(П)-50; КП-ТАШ(П)-5I; КП-ТАШ(П)-52	127
3.503.I-I00.3-8I	Каркас пространственный КП-ТАШ(П)-55... КП-ТАШ(П)-58	127
3.503.I-I00.3-82	Изделие закладное МН-ТАШ(П)-I	129
3.503.I-I00.3-83	Изделие закладное МН-2; МН-3	129
3.503.I-I00.3-84	Фиксатор Ф-I; Ф-2; Ф-3; Ф-4; Ф-5; Ф-6; Ф-7	130
3.503.I-I00.3-85	Изделие закладное МН-ТАШ(П)-2; МН-ТАШ(П)-3;МН-ТАШ(П)-4	131
3.503.I-I00.3-86	Отогнутый стержень	132
3.503.I-I00.3-87	Отогнутый стержень	132
3.503.I-I00.3-88	Отогнутый стержень	133
3.503.I-I00.3-89	Отогнутый стержень	134
3.503.I-I00.3-90	Отогнутый стержень	134
3.503.I-I00.3-9I	Хомут	135
3.503.I-I00.3-92	Отогнутый стержень	135
3.503.I-I00.3-93	Отогнутый стержень	136
3.503.I-I00.3-94	Отогнутый стержень	136
3.503.I-I00.3-95	Отогнутый стержень	137
3.503.I-I00.3-96	Ребро жесткости	138
3.503.I-I00.3-97	Отогнутый стержень	138
3.503.I-I00.3-98	Отогнутый стержень	139

Копировал: АЕ 25431 5 Формат А3

Обозначение документа	Наименование	Стр.
3.503.I-I00.3-99	Отогнутый стержень	139
3.503.I-I00.3-I00	Отогнутый стержень	140
3.503.I-I00.3-I0I	Отогнутый стержень	140
3.503.I-I00.3-I02	Отогнутый стержень	141
3.503.I-I00.3-I03	Отогнутый стержень	142
3.503.I-I00.3-I04	Отогнутый стержень	143
3.503.I-I00.3-I05	Отогнутый стержень	143
3.503.I-I00.3-I06	Отогнутый стержень	144
3.503.I-I00.3-I07	Хомут корзины	144
3.503.I-I00.3-I08	Арматурные выпуски	145
3.503.I-I00.3-I09	Хомут	145
3.503.I-I00.3-II0	Хомут	146
3.503.I-I00.3-III	Петля монтажная	147
3.503.I-I00.3-II2	Спираль СП-I; СП-2; СП-3; СП-4; СП-5; СП-6; СП-7; СП-8; СП-9	147
3.503.I-I00.3-II3РС	Блок шкафной стенки БШ ℓ.h -ТАШ(П) Ведомость расхода стали	148
3.503.I-I00.3-II4РС	Блок шкафной стенки БК ℓ.h - ТАШ(П) Ведомость расхода стали	151
3.503.I-I00.3-II5РС	Ведомость расхода стали на блоки ригеля	152
3.503.I-I00.3-II6РС	Ведомость расхода стали на стойки	155

КОПИРОВАЛ: АЗ 25431 6 ФОРМАТ А3

I. Введение

Настоящие технические требования относятся к железобетонным изделиям: стойкам, ригелям, шкафным стенкам, предназначенным для использования в конструкциях крайних и промежуточных опор под ребристые пролетные строения длиной до 33м в автодорожных мостах. Область применения – районы СССР с расчетной температурой наружного воздуха не ниже минус 60° и сейсмичностью до 6 баллов.

Разработанные железобетонные изделия должны изготавливаться на заводах и полигонах мостовых железобетонных конструкций в соответствии с требованиями действующих государственных стандартов, строительных норм и правил, а также, согласно изложенным ниже дополнительным техническим требованиям.
При заказе железобетонных изделий для сооружения стоечных опор следует руководствоваться указаниями по применению и материалами для проектирования (выпуск 0).

2. Основные параметры, размеры и номенклатура железобетонных изделий

Номенклатура железобетонных изделий включает 119 типоразмеров блоков опор, для изготовления которых необходимо иметь 21 опалубочную форму.

Блоки ригелей запроектированы с трапецеидальным поперечным сечением, верхняя поверхность блока выполнена с уклоном, обеспечивающим сброс воды. Размеры сечений ригелей: 140х75см для крайних опор, для промежуточных опор – 165х80см (для пролетов ℓ = 33м), 155х70см – для остальных пролетных строений. Армирование блоков в пределах опор каждого типа дифференцировано в зависимости от габарита проезжей части, типа и длины пролетного строения.

Вместе с тем схемы армирования с целью облегчения изготавления арматурных элементов максимально унифицированы.
Все блоки ригелей имеют пирамидальные отверстия. Стойки опор сплошного круглого сечения ϕ 60см, ϕ80см и прямоугольного сечения – 50х80см. Все стойки имеют односторонние арматурные выпуски. Блоки шкафных стенок запроектированы толщиной 30см (для пролетных строений ℓ = 33м) и толщиной 20 см – для остальных пролетных строений.

Блоки шкафных стенок в верхней части имеют арматурные выпуски для выполнения подбетонки и добетонировки, а в нижней части два закладных изделия для устройства сварных стыков с блоками ригеля.

Заводы Минтрансстроя СССР не изготавливают стойки ϕ60см, в связи с чем применение стоек ϕ60см может осуществляться только по согласованию с подрядчиком-изготовителем.

В случае изготовления блоков шкафных стенок на полигоне для конкретного объекта рекомендуется выступ шкафной стенки для опирания переходных плит выполнять в составе блока без последующей монолитной подбетонки.

При изготовлении ригелей на полигоне для конкретного сооружения рекомендуется ригели изготавливать в полносборном варианте: без членения на блоки с подферменниками в составе ригеля.

Допускаемые отклонения блоков от проектных размеров не должны превышать величин, указанных в табл. I.

Таблица I

Наименование показателя	Допускаемое отклонение
I. Ширина и высота блока	± 5мм
2. Длина блока	± 10мм
3. Просвет под приложенной к поверхности блока двухметровой рейкой	± 5мм
4. Положение осей арматурных выпусков блоков ригелей, стоек	± 5мм
5. Масса блока	± 7%

Н. контр	Прохоров		11.10.91
Нач. отд.	Постовой		11.10.91
Гл. спец.	Прохоров		11.10.91
ГИП	Родюшкин		11.10.91
Нач. пр. гр.	Егоров		11.10.91
инж. I к.	Понкратова		11.10.91
инж. II к.	Д. Гмидович		11.10.91

3.503.1-100.3-ТТ

Технические требования

Стадия	Лист	Листов
Р	I	6

СОЮЗДОРПРОЕКТ

3.Основные требования к материалам

Железобетонные изделия должны изготавливаться из конструкционного тяжелого бетона со средней плотностью не менее 2400кг/м3 соответствующего требованиям ГОСТ 26633-85. Класс бетона по прочности на сжатие принят в соответствии с табл.2.

Таблица 2

Элемент опоры	Класс бетона	
	средняя температура наружного воздуха наиболее холодной пятидневки	
	минус 40°С и выше	ниже минус 40°С
Стойки опор	В30	В30
Блоки ригелей	В27,5	В30
Блоки шкафных стенок	В25	В30

Марка бетона по морозостойкости принята для блоков шкафных стенок и ригелей - F 200 при среднемесячной температуре наиболее холодного месяца не ниже минус 20°С и F 300 при более низкой температуре. Для стоек и фундаментов - F 200 при среднемесячной температуре наиболее холодного месяца не ниже минус 10°С и F 300 при более низкой температуре.

Марка бетона по водонепроницаемости - W 6

Для формования железобетонных изделий следует использовать бетонные смеси с маркой по удобоукладываемости П1,П2, соответствующей требованиям ГОСТ 7473-85. При приготовлении бетонной смеси должны использоваться, с учетом требований СНиП III-43-75 (с учетом изменений и дополнений № I, утвержденных Госстроем СССР от 31.12.80г. , № 2 и № 219 от 31.12.87г., № 318), портландцементы видов ПЦ-Д0, ПЦ-Д5 и ПЦ-Д20 по ГОСТ 10178-85^{X}.

Марки цемента по прочности рекомендуется принимать 400 и 500 соответственно для бетонов классов по прочности на сжатие В25 и В30, В27,5. Расход цемента на I м3 бетона не должен превышать 450 кг/м3.

Заполнители для бетона должны удовлетворять требованиям ГОСТ 10268-80 и СНиП III-43-75. В качестве крупного заполнителя следует использовать фракционированный (не менее двух фракций) щебень по ГОСТ 8267-82^{X}, крупностью не более 20 мм. В качестве мелкого заполнителя используются природные пески по ГОСТ 8736-85 с модулем крупности не менее 2,I.

Для обеспечения требуемой морозостойкости и водонепроницаемости бетона и снижения расхода цемента следует применять в соответствии со СНиП III-43-75 (с дополнениями и изменениями) и СНиП 3.09.01-85 комплексные воздухововлекающие и пластифицирующе - воздухововлекающие добавки, отвечающие требованиям ГОСТ 24211-80^{X}. При этом величина воздухосодержания в бетонной смеси должна быть не более 4%. Водоцементные отношение не должно превышать 0,42. Применение ускорителей твердения не допускается. При использовании цементов с введенной при помоле пластифицирующей добавкой в состав бетонной смеси вводится только одна дополнительная добавка-смола нейтрилизованная воздухововлекающая (СНВ), гидрофобилизирующая кремний органическая жидкость ГКЖ-94 или синтетическая поверхностно-активная добавка (СПД).

Для армирования железобетонных изделий используется горячекатанная круглая сталь по ГОСТ 5781-82^{X}.

В качестве рабочей арматуры блоков ригеля, шкафных стенок и стоек может использоваться арматура периодического профиля А-II или А-III. Поперечная и продольная конструктивная арматура - гладкого профиля, класса А-I.

Для монтажных петель во всех железобетонных изделиях рекомендуется использовать арматурную сталь А-I марка Ст3сп.

Марки сталей арматурных и закладных изделий указаны в табл.4 в соответствии с температурными зонами по таблице 3.

Условные температурные зоны

Таблица 3

Средняя температура наиболее холодного месяца	Минус 20°С и выше			Ниже минус 20°С	
Средняя температура наиболее холодной пятидневки с обеспеченностью 0,92	минус 30°С выше	ниже минус 30°С до минус 40°С включительно	ниже минус 40°С	минус 30°С до минус 40°С включительно	ниже минус 40°С
Номер температурной зоны	I	2	3	4	5

Таблица 4

Номера температурных зон		I		2; 4		3;5	
Наименование арматурной стали и изделий / Средняя температура наиболее холодной пятидневки		Диаметр арматуры, мм	минус 30°С и выше	Ниже минус 30°С до минус 40°С включительно: диаметр арматуры, мм	марка стали	ниже минус 40°С: диаметр арматуры, мм	марка стали
I		2	3	4	5	6	7
Сталь класса А-I ГОСТ 5781-82*	Сварные и вязаные сетки и каркасы	6...40	Ст3сп	6...40	Ст3сп ГОСТ 380-88*	6...40	Ст3сп ГОСТ 380-88*
		6...40	Ст3пс	6...10	Ст3пс ГОСТ 380-88*		
	только вязаные сетки и каркасы	6...10	Ст3кп ГОСТ 380-88*	12...40	Ст3пс ГОСТ 380-88*	6...10	Ст3пс ГОСТ 380-88*
Сталь класса А-II ГОСТ 5781-82*	Сварные и вязаные сетки и каркасы, закладные изделия	10...40 10...20	Ст5сп Ст5пс ГОСТ 380-88*	10...40	Ст5сп ГОСТ 380-88*	—	—

продолжение таблицы 4

I		2	3	4	5	6	7
Сталь класса А-II ГОСТ 5781-82*	только вязаные сетки и каркасы	10...40 10...20	Ст5сп Ст5пс ГОСТ 380-88*	10...16	Ст5пс ГОСТ 380-88*	—	—
Сталь класса Ас-II ГОСТ 5781-82*	Сварные и вязаные сетки и каркасы, закладные изделия	10...32	10ГТ ГОСТ 5781-82*	10...32	10ГТ ГОСТ 5781-82*	10...32	10ГТ ГОСТ 5781-82*
Сталь класса А-III ГОСТ 5781-82*	Сварные и вязаные сетки и каркасы, закладные изделия	6...40	25Г2С	6...40	25Г2С ГОСТ 5781-82*	—	—
	только вязаные сетки и каркасы	6...40	35ГС ГОСТ 5781-82*	6...40	35ГС ГОСТ 5781-82*	6...40	25Г2С ГОСТ 5781-82*
Прокатная полосовая ГОСТ 103-76* широкополосная универсальная ГОСТ 82-70*	Сварные закладные изделия	I6 Д ГОСТ 6713-91 I6ГС-I2 I7ГС-I2 ГОСТ 19281-89 Ст3сп ГОСТ 380-88* Ст3Гпс				10ХСНД, 15ХСНД ГОСТ 6713-91 09Г2СД-I4 09Г2С-I4 I6ГС-I4 10Г2С1-I4 ГОСТ 19281-89	
Трубы стальные бесшовные ГОСТ 8732-78*	Сварные закладные изделия	Ст2сп ГОСТ 380-88*					

4. Требования к производству арматурных работ

Изготовление и установку в формы арматурных и закладных изделий следует производить в соответствии с требованиями СНиП III-43-75 (с дополнениями и изменениями), СНиП 2.05.03-84.

Армирование блоков ригелей и стоек осуществляется соответственно плоскими и пространственными каркасами, в состав которых входят прямые и

и отогнутые стержни, хомуты и фиксаторы. После установки и закрепления пространственных каркасов в опалубочные формы вставляются и фиксируются монтажные петли, анкерные стержни и закладные изделия. Блоки шкафных стенок армируются плоскими сетками и пространственным каркасом.

Все сварные арматурные и закладные изделия должны изготавливаться в соответствии с ГОСТ 10922-90. При изготовлении арматурных сеток следует руководствоваться также требованиями ГОСТ 8478-81^{X} и ГОСТ 23279-85. В арматурных сетках стержни должны быть сварены в двух крайних рядах во всех пересечениях, а в остальных рядах в шахматном порядке. Допускается соединение продольных и поперечных стержней осуществлять скруткой вязальной проволокой. В пространственных арматурных каркасах для соединения продольной и поперечной арматуры в местах пересечений следует использовать точечную сварку.

Гибку арматурных стержней следует производить с разогревом на гибочных станках с электромеханическим или гидравлическим приводом.

При монтаже и установке арматурных и закладных изделий в опалубку используются специальные инвентарные крепежные элементы-связи, предотвращающие остаточные деформации. Для обеспечения проектного положения арматурных и закладных изделий следует применять специальные зажимы по ГОСТ 23117-78^{X} и фиксаторы, устанавливаемые вручную с закреплением электроприхваткой и вязальной проволокой.

5. Требования к маркировке изделий

На железобетонных изделиях должны быть нанесены, в соответствии с ГОСТ 13015.2-81* маркировочные надписи и установочные риски.

В настоящем проекте условные обозначения марок блоков приняты в соответствии с ГОСТ 23009-78.

Блоки шкафных стенок

БШ L h – ТАШ(П)

- ТАШ(П) – класс применяемой арматурной стали
- Т=I...5 – номер температурной зоны по табл.3
- док.3.503.1-100.3-ТТ, указывается для конкретного сооружения
- h – приближенная высота блока в дм
- L – приближенная длина блока в дм
- БШ – наименование – "Блок шкафной стенки"

Пример: БШ10.14-ТАШ – Блок шкафной стенки длиной 100см, высотой 140см, применяемая арматурная сталь класса А-III

БК L h – Т АШ(П)

- АШ(П) – класс применяемой арматурной стали
- Т=I...5 – номер температурной зоны по табл.3
- док.3.503.1-100.3-ТТ, указывается для конкретного сооружения
- h – приближенная высота блока в дм
- L – приближенная длина блока в дм
- БК – наименование – "блок крайний шкафной стенки"

Пример: БК 33.18-ТАП – крайний блок шкафной стенки длиной 330см, высота 180см, применяемая арматурная сталь класса А-II

Блоки ригелей крайних опор

N РК L – ТАШ(П) – n

- n=I(2)–номер исполнения, исполнение I зеркально исполнению 2
- класс применяемой арматурной стали
- Т=I...5 – номер температурной зоны по таб.3 док.3.503.I-I00.3-ТТ, указывается для конкретного сооружения
- Приближенная длина блока в дм
- Наименование – "Ригель крайней опоры"
- Количество стоек в опоре

Пример: 2РК 9I-ТАШ – блок ригеля крайней двухстоечной опоры длиной 9I0см, класс применяемой арматурной стали А-Ш

N РП L – n Т АШ(П)

- Класс применяемой арматурной стали
- Т=I...5 – номер температурной зоны по табл.3 док.3.503.I-I00.3-ТТ, указывается для конкретного сооружения
- n-I...6 – тип и длина пролетного строения, под которое запроектирован ригель по 3.503.I-I00.0-I
- Длина блока ригеля в дм
- Наименование – "Ригель промежуточной опоры"
- Количество стоек в опоре, для которой запроектирован ригель

Пример: 3РП4I-I,2,3,4ТАШ – блок ригеля промежуточной трехстоечной опоры длиной 4I0 см под пролетные строения серии 3.503.I-73 длиной I2;I5 и I8, и серии 3.503.I-8I длиной I2;I5;I8;2I;24м, класс примененной арматурной стали

Стойки опор прямоугольные сечением 50х80см

С L 50 – Т АШ(П) – n

- n=I...4– тип армирования
- класс применяемой арматурной стали
- Т=I...5 – номер температурной зоны по табл.3 док.3.503.I-I00.3-ТТ, указывается для конкретного сооружения
- Меньшая сторона поперечного сечения в см
- Длина стойки в м
- Наименование – "Стойка"

Пример: С5.50-ТАШ-2 – прямоугольная стойка длиной 5м, сечением 50х80см, примененная арматурная сталь класса А-Ш, тип армирования 2

Стойки опор круглого сечения

С L Д – N Т АШ(П)

- класс применяемой арматурной стали
- Т=I...5 –номер температурной зоны по табл.3 док.3.503.I-I00.3-ТТ, указывается для конкретного сооружения
- Количество стержней рабочей арматуры диаметром 32мм
- Диаметр стойки в см
- Длина стойки в м
- Наименование – "стойка"

Пример: С6.80-20 ТАШ – стойка сплошного круглого сечения длиной 6м, ⌀80см, армирования 20⌀32-АШ

6. Требования по приемке изделий

Приемка готовых железобетонных изделий осуществляется в соответствии с требованиями ГОСТ 13015.1-81* партиями, в состав которых включаются изделия одного типа, изготовленные по одной технологии и из однородных материалов за период времени, не превышающий одной недели.

Прочность, жесткость и трещиностойкость изделий обеспечивается в соответствии с п.10 ГОСТ 13015.1-81 соблюдением комплекса нормируемых и проектных показателей, характеризующих прочность бетона, толщину защитного слоя и геометрические размеры сечений, расположение и диаметр арматуры, основные размеры арматурных и закладных изделий.

Партия изделий считается принятой по прочности, жесткости и трещиностойкости, если удовлетворяются требования по указанным выше показателям.

Оценку физико-механических свойств бетона при периодических испытаниях производят по среднему значению результатов испытаний серии образцов из одной пробы бетона, количество которых принимается согласно стандартам на методы соответствующих испытаний. Кроме того физико-механические характеристики бетона, а также толщина защитного слоя контролируются неразрушающими методами при приемо-сдаточных испытаниях не менее чем в двух изделиях из каждой принимаемой партии.

Толщину защитного слоя и расположение рабочей арматуры допускается проверять путем вырубки в изделиях борозд, обнажающих арматуру с последующей их тщательной заделкой.

При проверке соответствия фактических и проектных геометрических параметров и массы изделия; наличия, положения и состояния арматурных выпусков, монтажных петель и закладных деталей, правильности нанесения установочных рисок; внешнего вида и качества лицевых поверхностей изделий применяется сплошной контроль, осуществляемый путем тщательного наружного осмотра (освидетельствования) изделий.

Каждая партия изделий снабжается документом о качестве в виде технического паспорта, оформленного в соответствии с ГОСТ 13015.3-81. В указанном документе, кроме обязательных, должны быть приведены следующие фактические показатели качества железобетонных изделий: марка бетона по морозостойкости и водонепроницаемости, марка стали арматурных и закладных изделий, средняя плотность бетона; вид антикоррозийного покрытия, если она нанесена в заводских условиях, отпускная масса изделия.

7. Требования по транспортировке и хранению изделий

Принятые ОТК железобетонные изделия должны храниться и транспортироваться в соответствии с требованиями ГОСТ 13015.4-84. Их отгрузка потребителям допускается при достижении бетона 70% проектной прочности на сжатие. Для выполнения работ в зимнее время завод-изготовитель должен отгружать изделия с прочностью 100% от проектной.

Подъем, погрузку и выгрузку изделий следует производить с использованием траверс, захватов, или самобалансирующихся строп за монтажные петли.

При транспортировке блоки необходимо надежно закрепить для предотвращения падений, смещений и ударов с учетом возможных воздействий ветровых, динамических и центробежных нагрузок.

При складировании блоки должны быть рассортированы по маркам и расположены в штабелях не более чем в 2 ряда по высоте с опиранием на подкладки толщиной, превышающей на 20 мм высоту монтажных петель. Выпуски арматуры необходимо обезопасить от повреждений. Укладка блоков должна обеспечивать возможность свободного захвата при подъеме. Ширина проходов и проездов должна соответствовать ОНТП7-80.

Марка изделия	Эскиз	Размеры, мм						Масса, т	Расход материалов					
		ℓ	ℓ_1	h	h_1	b	b_1		Бетон, м³	Сталь, кг				
										кл. А-$\tilde{I}$	кл. А-II	кл. А-III	прокат	Всего
1РП82-12,3ТА III	Блок ригеля (Рис.1)	8200	1700	1000	560	1550	—	17,3	6,9	328,2	—	1637,0	—	1965,2
1РП82-12,3ТА II		8200	1700	1000	560	1550	—	17,3	6,9	328,2	2108,0	—	—	2436,2
1РП94-12,3ТА III		9400	1700	1000	460	1550	—	18,8	7,5	384,9	—	2106,4	—	2491,3
1РП94-12,3ТА II		9400	1700	1000	460	1550	—	18,8	7,5	384,9	27100	—	—	3094,9
2РП32-12,3ТА III	Блок ригеля (Рис.2)	3200	2300	700	400	1550	1350	7,0	2,8	144,9	5,4	468,8	—	619,1
2РП32-12,3-ТА II		3200	2300	700	400	1550	1350	7,0	2,8	144,9	586,6	—	—	731,5
2РП34-34ТА III		3400	2500	700	400	1550	1350	7,5	3,0	161,1	7,2	511,8	—	680,1
2РП34-34ТА II		3400	2500	700	400	1550	1350	7,5	3,0	161,1	642,1	—	—	803,2
2РП40-3ТА-III		4000	3100	700	400	1550	1350	9,3	3,7	219,7	9,6	573,8	—	803,1
2РП40-3ТА II		4000	3100	700	400	1550	1350	9,3	3,7	219,7	720,6	—	—	940,3
2РП34-4ТА III		3400	2500	700	400	1550	1350	7,5	3,0	161,1	11,4	749,7	—	922,2
2РП34-4ТА II		3400	2500	700	400	1550	1350	7,5	3,0	161,1	979,4	—	—	1140,5
2РП40-4ТА III		4000	3100	700	400	1550	1350	9,3	3,7	219,7	11,4	846,1	—	1077,2
2РП40-4ТА II		4000	3100	700	400	1550	1350	9,3	3,7	219,7	1104,2	—	—	1323,9
2РП40-12ТА III		4000	3100	700	400	1550	1350	9,3	3,7	219,7	3,0	824,2	—	1046,9
2РП40-12ТА II		4000	3100	700	400	1550	1350	9,3	3,7	219,7	1066,9	—	—	1286,6
2РП32-56ТА III		3200	2300	800	500	1650	1450	8,8	3,5	164,2	9,0	749,4	—	922,6
2РП32-56ТА II		3200	2300	800	500	1650	1450	8,8	3,5	164,2	985,7	—	—	1149,9
2РП34-56ТА III		3400	2500	800	500	1650	1450	9,5	3,8	214,8	9,6	875,4	—	1099,8
2РП34-56ТА II		3400	2500	800	500	1650	1450	9,5	3,8	214,8	1149,6	—	—	1364,4
2РП40-56ТА III		4000	3100	800	500	1650	1450	11,3	4,5	270,0	13,2	989,2	—	1272,4
2РП40-56ТА II		4000	3100	800	500	1650	1450	11,3	4,5	270,0	1301,0	—	—	1571,0
3РП41-12,3ТА III		4050	3550	700	400	1550	1350	9,8	3,9	196,1	9,6	518,2	—	518,2
3РП41-12,3ТА II		4050	3550	700	400	1550	1350	9,8	3,9	196,1	651,0	—	—	847,1
3РП51-12,3ТА III		5050	4550	700	400	1550	1350	12,3	4,9	236,0	13,8	713,8	—	963,6
3РП51-12,3ТА II		5050	4550	700	400	1550	1350	12,3	4,9	236,0	967,0	—	—	1203,0

Норм. к.	Прохоров		11.1091
Нач. отд.	Пастовой		11.1091
Гл. спец.	Прохоров		11.1091
ГИП	Родюшкин		11.1091
Нач. пр. гр.	Егоров		11.1091
Инж. II к.	Демидрвич		11.1091
Инж. III к.	Лисичкина		11.1091

3.503.1-100.3-1 ни

Номенклатура железобетонных изделий

Стадия	Лист	Листов
Р	1	9

Союздорпроект

Марка изделия	Эскиз	Размеры, мм e	e1	h	h1	в	в1	Масса, т	Расход материалов: Бетон, м3	Сталь, кг: кл. AI	кл. AII	кл. AIII	прокат	Всего
3РП58-12,3,4 ТА III	см. лист 1 рис. 2	5800	4900	700	400	1550	1350	14,3	5,7	331,4	14,4	882,5	—	1228,3
3РП58-12,3,4 ТА II		5800	4900	700	400	1550	1350	14,3	5,7	331,4	1151,6	—	—	1483,0
3РП41-5,6 ТА III		4050	3550	800	500	1650	1450	11,8	4,7	210,1	9,6	619,4	—	839,1
3РП41-5,6 ТА II		4050	3550	800	500	1650	1450	11,8	4,7	210,1	813,8	—	—	1023,9
3РП58-5,6 ТА III		5800	4900	800	500	1650	1450	17,5	7,0	328,2	18,0	1052,4	—	1398,6
3РП58-5,6 ТА II		5800	4900	800	500	1650	1450	17,5	7,0	328,2	1385,8	—	—	1714,0
3РП36-3,4 ТА III	Блок ригеля 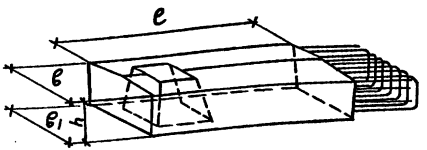 Рис.3	3550	—	700	400	1550	1350	8,5	3,4	144,6	7,2	484,0	—	635,8
3РП36-3,4 ТА II		3550	—	700	400	1550	1350	8,5	3,4	144,6	747,0	—	—	891,6
3РП36-5,6 ТА III		3550	—	800	500	1650	1450	10,4	4,2	193,8	8,4	479,0	—	545,4
3РП36-5,6 ТА II		3550	—	800	500	1650	1450	10,4	4,2	193,8	790,0	—	—	983,8
3РП48-5,6 ТА III		4750	—	800	500	1650	1450	14,3	5,7	260,4	13,2	785,4	—	1059,0
3РП48-5,6 ТА II		4750	—	800	500	1650	1450	14,3	5,7	260,4	1033,6	—	—	1294,0
3РП51-5,6 ТА III		5050	—	800	500	1650	1450	15,3	6,1	276,6	15,6	819,8	—	1112,0
3РП51-5,6 ТА II		5050	—	800	500	1650	1450	15,3	6,1	276,6	1080,4	—	—	1357,0
4РП53-12,3,4 ТА III	Блок ригеля 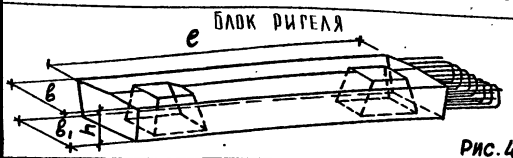 Рис.4	5250	—	700	400	1550	1350	12,0	4,8	240,2	10,8	700,0	—	951,0
4РП53-12,3,4 ТА II		5250	—	700	400	1550	1350	12,0	4,8	240,2	879,4	—	—	1119,6
4РП53-5,6 ТА III		5250	—	800	500	1650	1450	14,8	5,9	266,0	10,8	722,6	—	999,4
4РП53-5,6 ТА II		5250	—	800	500	1650	1450	14,8	5,9	266,0	952,0	—	—	1218,0
—		—	—	—	—	—	—	—	—	—	—	—	—	—
4РП58-12,3,4 ТА III	Блок ригеля 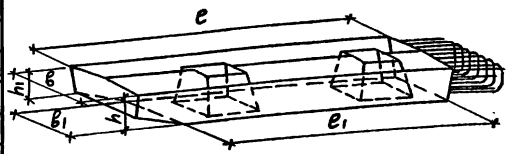 Рис.5	5800	5300	700	400	1550	1350	13,5	5,4	261,9	12,0	680,8	—	954,7
4РП58-12,3,4 ТА II		5800	5300	700	400	1550	1350	13,5	5,4	261,9	792,6	—	—	1054,5
4РП77-12,3,4 ТА III		7650	7150	700	400	1550	1350	18,3	7,3	344,6	16,8	1069,6	—	1431,0
4РП77-12,3,4 ТА II		7650	7150	700	400	1550	1350	18,3	7,3	344,6	1392,5	—	—	1737,1
4РП58-5,6 ТА III		5800	5300	800	500	1650	1450	16,3	6,5	304,0	12,0	764,2	—	1080,2
4РП58-5,6 ТА II		5800	5300	800	500	1650	1450	16,3	6,5	304,0	1006,4	—	—	1310,7
4РП77-5,6 ТА III		7650	7150	800	500	1650	1450	22,3	8,9	303,8	16,8	1114,6	—	1435,2
4РП77-5,6 ТА II		7650	7150	800	500	1650	1450	22,3	8,9	303,8	1468,4	—	—	1772,2
—		—	—	—	—	—	—	—	—	—	—	—	—	—
—		—	—	—	—	—	—	—	—	—	—	—	—	—

Марка изделия	Эскиз	Размеры, мм						Масса, т	Расход материалов					
		e	e_1	h	h_1	$в$	$в_1$		Бетон, $м^3$	Сталь, кг				
										А-I	А-II	А-III	прокат	всего
2РК91-7А III	Блок ригеля  Рис.6	9140	—	750	650	1400	—	21,5	8,6	498,2	7,5	913,3	72,4	1468,4
2РК91-7А II		9140	—	750	650	1400	—	21,5	8,6	496,2	1130,9	—	92,4	1469,4
3РК46-7А III-1,2	Блок ригеля 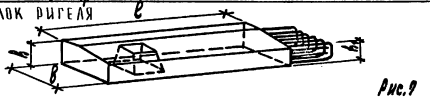 Рис.7	4620	—	750	650	1400	—	10,9	4,3	237,8	9,0	563,1	36,2	846,1
3РК46-7А II-1,2		4620	—	750	650	1400	—	10,9	4,3	237,8	702,3	—	36,2	976,3
3РК56-7А III-1,2		5620	—	750	650	1400	—	13,4	5,3	289,8	7,0	582,9	36,2	915,9
3РК56-7А II-1,2		5620	—	750	650	1400	—	13,4	5,3	289,8	749,1	—	36,2	1075,1
4РК64-7А III-1,2	Блок ригеля 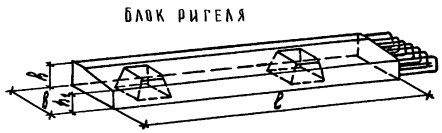 Рис.8	6370	—	750	650	1400	—	14,5	5,8	304,1	10,5	791,1	36,2	1142,9
4РК64-7А II-1,2		6370	—	750	650	1400	—	14,5	5,8	304,1	991,1	—	36,2	1331,4
4РК61-7А III-1,2		6050	—	750	650	1400	—	13,8	5,5	291,2	10,5	759,6	31,9	1093,2
4РК61-7А II-1,2		6050	—	750	650	1400	—	13,8	5,5	291,2	951,8	—	31,9	1274,9
4РК80-7А III-1,2		8080	—	750	650	1400	—	18,8	7,5	390,7	10,5	1172,4	58,3	1631,9
4РК80-7А II-1,2		8080	—	750	650	1400	—	18,8	7,5	390,7	1574,3	—	58,3	1963,3
4РК81-7А III-1,2		8080	—	750	650	1400	—	18,8	7,5	390,7	10,5	1169,0	54,0	1624,2
4РК81-7А II-1,2		8080	—	750	650	1400	—	18,8	7,5	390,7	1510,9	—	54,0	1955,6
БК 29.17-7А III	Блок шкафной стенки 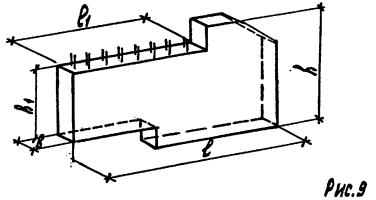 Рис.9	2850	1350	1650	980	200	—	1,8	0,7	8,0	—	34,3	34,0	76,3
БК 29.17-7А II		2850	1350	1650	980	200	—	1,8	0,7	8,0	46,4	—	34,0	88,4
БК 33.19-7А III		3250	2100	1650	960	200	—	2,0	0,8	8,9	—	49,3	34,0	83,3
БК 33.17-7А II		3250	2100	1650	960	200	—	2,0	0,8	8,9	63,2	—	34,0	91,2
БК 31.18-7А III		3050	1350	1800	1130	200	—	2,1	0,8	9,5	—	41,8	34,0	85,3
БК 31.18-7А II		3050	1350	1800	1130	200	—	2,1	0,8	9,5	55,1	—	34,0	98,6
БК 33.19-7А III		3250	2100	1800	1110	200	—	2,3	0,9	9,8	—	46,3	34,0	90,1
БК 33.18-7А II		3250	2100	1800	1110	200	—	2,3	0,9	9,8	61,3	—	34,0	105,1
БК 31.20-7А III		3050	1350	1950	1280	200	—	2,3	0,9	9,8	—	46,1	34,0	89,9
БК 31.20-7А II		3050	1350	1950	1280	200	—	2,3	0,8	9,8	61,9	—	34,0	105,7
БК 35.20-7А III		3450	2100	1950	1260	200	—	2,7	1,1	12,1	—	53,1	34,0	99,2
БК 35.20-7А II		3450	2100	1950	1260	200	—	2,7	1,1	12,1	72,1	—	34,0	118,2
БК 33.23-7А III		3250	1350	2250	1580	200	—	2,9	1,2	12,2	—	56,7	34,0	102,9

Марка изделия	Эскиз	Размеры, мм						Масса	Расход материалов					
		e	e_1	h	h_1	$в$	$в_1$	т	Бетон, $м^3$	Сталь, кг				
										AI	A-II	A-III	Прокат	Всего
БК 33.23-ТАII	См. лист 3 рис. 9	3250	1350	2250	1580	200	—	2,9	1,2	12,2	75,7	—	34,0	121,9
БК 37.23-ТАIII		3650	2100	2250	1560	200	—	3,4	1,3	13,4	—	64,4	34,0	111,8
БК 37.23-ТАII		3650	2100	2250	1560	200	—	3,4	1,3	13,4	86,4	—	34,0	133,8
БК 35.25-ТАIII		3450	1350	2450	1780	200	—	3,4	1,4	13,5	—	65,4	34,0	112,9
БК 35.25-ТАII		3450	1350	2450	1780	200	—	3,4	1,4	13,5	87,3	—	34,0	134,8
БК 39.25-ТАIII		3850	2100	2450	1760	200	—	3,9	1,6	14,7	—	74,3	34,0	126,0
БК 39.25-ТАII		3850	2100	2450	1760	200	—	3,9	1,6	14,7	99,9	—	34,0	148,6
БШ 32.9-ТАIII	Блок шкафной стенки 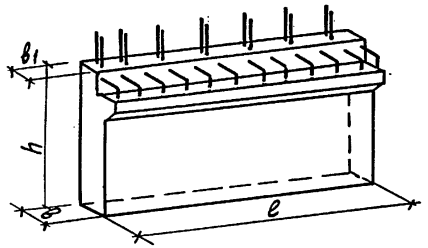 Рис. 10	3240	—	850	—	300	200	2,0	0,8	14,8	—	36,5	44,7	96,0
БШ 32.9-ТАII		3240	—	850	—	300	200	2,0	0,8	14,8	52,2	—	44,7	111,7
БШ 32.10-ТАIII		3240	—	1000	—	300	200	2,3	0,9	17,0	—	39,9	44,7	101,6
БШ 32.10-ТАII		3240	—	1000	—	300	200	2,3	0,9	17,0	57,3	—	44,7	119,0
БШ 32.12-ТАIII		3240	—	1150	—	300	200	2,7	1,1	19,3	—	43,3	44,7	107,3
БШ 32.12-ТАII		3240	—	1150	—	300	200	2,7	1,1	19,3	62,0	—	44,7	126,0
БШ 32.15-ТАIII		3240	—	1450	—	300	200	3,4	1,4	22,7	—	50,1	44,7	116,8
БШ 32.15-ТАII		3240	—	1450	—	300	200	3,4	1,4	22,7	70,9	—	44,7	138,3
БШ 32.17-ТАIII		3240	—	1650	—	300	200	3,9	1,6	25,0	—	71,0	44,7	140,7
БШ 32.17-ТАII		3240	—	1650	—	300	200	3,9	1,6	25,0	97,3	—	44,7	167,0
БШ 35.9-ТАIII		3480	—	850	—	300	200	2,1	0,8	15,5	—	38,2	44,7	98,4
БШ 35.9-ТАII		3480	—	850	—	300	200	2,1	0,8	15,5	55,0	—	44,7	115,2
БШ 35.10-ТАIII		3480	—	1000	—	300	200	2,5	1,0	18,0	—	41,8	44,7	104,5
БШ 35.10-ТАII		3480	—	1000	—	300	200	2,5	1,0	18,0	60,3	—	44,7	123,0
БШ 35.12-ТАIII		3480	—	1150	—	300	200	2,9	1,2	20,5	—	45,4	44,7	110,6
БШ 35.12-ТАII		3480	—	1150	—	300	200	2,9	1,2	20,5	65,4	—	44,7	130,6
БШ 35.15-ТАIII		3480	—	1450	—	300	200	3,7	1,5	24,2	—	52,6	44,7	121,5
БШ 35.15-ТАII		3480	—	1450	—	300	200	3,7	1,5	24,2	74,7	—	44,7	143,6
БШ 35.17-ТАIII		3480	—	1650	—	300	200	4,2	1,7	31,5	—	74,6	44,7	150,8
БШ 35.17-ТАII		3480	—	1650	—	300	200	4,2	1,7	31,5	102,5	—	44,7	178,7
БШ 37.10-ТАIII		3730	—	1000	—	300	200	2,7	1,1	18,6	—	46,6	44,7	109,9
БШ 37.10-ТАII		3730	—	1000	—	300	200	2,7	1,1	18,6	67,1	—	44,7	130,4

Марка изделия	Эскиз	Размеры, мм						Масса т	Расход материалов				
									Бетон,	Сталь, кг			
		в	в1	h	h1	б	б1		м³	AI	AII	AIII	Прокат	Всего
БШ 37.12-ТА III	см. лист 4, рис. 10	3730	—	1150	—	300	200	3,1	1,2	21,2	—	50,6	44,7	116,5
БШ37.12-ТА II		3730	—	1150	—	300	200	3,1	1,2	21,2	72,6	—	44,7	138,5
БШ 37.13-ТА III		3730	—	1300	—	300	200	3,5	1,4	22,4	—	54,3	44,7	121,4
БШ37.13-ТА II		3730	—	1300	—	300	200	3,5	1,4	22,4	77,1	—	44,7	144,2
БШ37.16-ТА III		3730	—	1600	—	300	200	4,4	1,7	32,4	—	83,1	44,7	160,2
БШ37.16-ТА II		3730	—	1600	—	300	200	4,4	1,7	32,4	112,1	—	44,7	189,2
БШ37.18-ТА III		3730	—	1800	—	300	200	4,9	2,0	35,0	—	88,6	44,7	168,3
БШ37.18-ТА II		3730	—	1800	—	300	200	4,9	2,0	35,0	122,1	—	44,7	201,8
БШ40.9-ТА III		3990	—	850	—	300	200	2,4	1,0	17,0	—	45,3	44,7	107,0
БШ40.9-ТА II		3990	—	850	—	300	200	2,4	1,0	17,0	65,0	—	44,7	126,7
БШ40.10-ТА III		3990	—	1000	—	300	200	2,9	1,2	19,8	—	49,5	44,7	114,0
БШ40.10-ТА II		3990	—	1000	—	300	200	2,9	1,2	19,8	71,5	—	44,7	136,0
БШ40.12-ТА III		3990	—	1150	—	300	200	3,3	1,3	23,9	—	53,7	44,7	122,3
БШ40.12-ТА II		3990	—	1150	—	300	200	3,3	1,3	23,9	77,0	—	44,7	145,6
БШ40.13-ТА III		3990	—	1300	—	300	200	3,8	1,5	28,7	—	57,9	44,7	131,3
БШ40.13-ТА II		3990	—	1300	—	300	200	3,8	1,5	28,7	81,8	—	44,7	155,2
БШ40.15-ТА III		3990	—	1450	—	300	200	4,2	1,7	31,5	—	62,1	44,7	138,3
БШ40.15-ТА II		3990	—	1450	—	300	200	4,2	1,7	31,5	88,3	—	44,7	164,5
БШ40.16-ТА III		3990	—	1600	—	300	200	4,7	1,9	34,4	—	87,6	44,7	166,7
БШ40.16-ТА II		3990	—	1600	—	300	200	4,7	1,9	34,4	118,9	—	44,7	198,0
БШ40.17-ТА III		3990	—	1650	—	300	200	4,9	2,0	34,4	—	88,0	44,7	167,1
БШ40.17-ТА II		3990	—	1650	—	300	200	4,9	2,0	34,4	121,1	—	44,7	200,2
БШ40.18-ТА III		3990	—	1800	—	300	200	5,3	2,1	37,2	—	93,9	44,7	175,8
БШ40.18-ТА II		3990	—	1800	—	300	200	5,3	2,1	37,2	127,6	—	44,7	209,5
БШ10.11-ТА III	Блок шкафной стенки	980	—	1080	—	200	—	0,5	0,2	5,0	—	13,2	19,3	37,5
БШ.10.11-ТА II		980	—	1080	—	200	—	0,5	0,2	5,0	18,0	—	19,3	42,3
БШ10.12-ТА III		980	—	1230	—	200	—	0,6	0,2	5,7	—	14,4	19,3	39,4
БШ10.12-ТА II		980	—	1230	—	200	—	0,6	0,2	5,7	20,0	—	19,3	45,0
БШ10.14-ТА III		980	—	1380	—	200	—	0,7	0,3	6,4	—	16,4	19,3	42,1

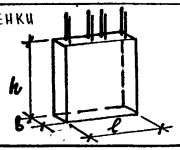

Рис. 11

Марка изделия	Эскиз	Размеры, мм						Масса, т	Расход материалов					
									бетон, м³	сталь, кг				
		ℓ	ℓ_1	h	h_1	b	b_1			A-I	A-II	A-III	прокат	всего
БШ 10.14-ТА II	см. лист 5, рис. 11	980	—	1380	—	200	—	0,7	0,3	6,4	21,6	—	19,3	47,3
БШ 10.17-ТА III		980	—	1680	—	200	—	0,8	0,3	7,1	—	19,2	19,3	45,6
БШ 10.19-ТА II		980	—	1680	—	200	—	0,8	0,3	7,1	26,4	—	19,3	52,8
БШ 10.19-ТА III		980	—	1980	—	200	—	0,9	0,4	7,8	—	21,6	19,3	48,7
БШ 10.19-ТА IV		980	—	1880	—	200	—	0,9	0,4	7,8	29,2	—	19,3	56,3
С 3.50-ТА III-1	Стойка 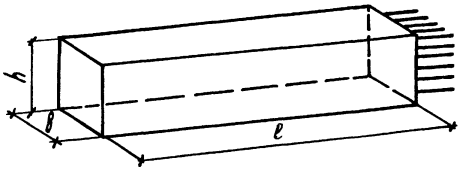 Рис. 12	3000	—	800	—	500	—	3,0	1,2	40,0	—	646,5	—	686,5
С 3.50-ТА II-1		3000	—	800	—	500	—	3,0	1,2	40,0	658,4	—	—	698,4
С 5.50-ТА III-1		5000	—	800	—	500	—	5,0	2,0	70,9	—	929,8	—	1000,7
С 5.50-ТА II-1		5000	—	800	—	500	—	5,0	2,0	70,9	1011,7	—	—	1082,6
С 7.50-ТА III-1		7000	—	800	—	500	—	7,0	2,8	97,8	—	1353,2	—	1451,0
С 7.50-ТА II-1		7000	—	800	—	500	—	7,0	2,8	97,8	1365,1	—	—	1462,9
С 9.50-ТА III-1		9000	—	800	—	500	—	9,0	3,6	129,7	—	1706,5	—	1836,2
С 9.50-ТА II-1		9000	—	800	—	500	—	9,0	3,6	129,7	1718,4	—	—	1848,1
С 12.50-ТА III-1		12000	—	800	—	500	—	12,0	4,8	176,9	—	2236,6	—	2413,5
С 12.50-ТА II-1		12000	—	800	—	500	—	12,0	4,8	176,8	2248,5	—	—	2425,4
С 3.50-ТА III-2		3000	—	800	—	500	—	3,0	1,2	47,0	—	398,0	—	445,0
С 3.50-ТА II-2		3000	—	800	—	500	—	3,0	1,2	47,0	409,9	—	—	456,9
С 5.50-ТА III-2		5000	—	800	—	500	—	5,0	2,0	83,2	—	613,6	—	696,8
С 5.50-ТА II-2		5000	—	800	—	500	—	5,0	2,0	83,2	623,5	—	—	708,7
С 7.50-ТА III-2		7000	—	800	—	500	—	7,0	2,8	113,5	—	829,1	—	942,6
С 7.50-ТА II-2		7000	—	800	—	500	—	7,0	2,8	113,5	841,0	—	—	954,5
С 9.50-ТА III-2		9000	—	800	—	500	—	9,0	3,6	154,4	—	1044,8	—	1199,2
С 9.50-ТА II-2		9000	—	800	—	500	—	9,0	3,6	154,4	1056,7	—	—	1209,1
С 12.50-ТА III-2		12000	—	800	—	500	—	12,0	4,8	206,6	—	1368,1	—	1574,7
С 12.50-ТА II-2		12000	—	800	—	500	—	12,0	4,8	206,6	1380,0	—	—	1586,6
С 3.50-ТА III-3		3000	—	800	—	500	—	3,0	1,2	55,8	—	257,7	—	313,5
С 3.50-ТА II-3		3000	—	800	—	500	—	3,0	1,2	55,8	269,6	—	—	325,4
С 5.50-ТА III-3		5000	—	800	—	500	—	5,0	2,0	97,2	—	395,3	—	492,5
С 5.50-ТА II-3		5000	—	800	—	500	—	5,0	2,0	97,2	407,2	—	—	504,4

Марка изделия	Эскиз	Размеры, мм						Масса, т	Расход материалов					
		l	l_1	$h(d)$	h_1	b	b_1		Бетон м³	Сталь, кг				
										AI	AII	AIII	Прокат	Всего
С 7.50-ТА III-3	См. лист 6, рис. 12	7000	—	800	—	500	—	7,0	2,8	134,5	—	533,2	—	667,7
С 7.50-ТА II-3		7000	—	800	—	500	—	7,0	2,8	134,5	545,1	—	—	679,6
С 9.50-ТА III-3		9000	—	800	—	500	—	9,0	3,6	178,7	—	671,0	—	849,7
С 9.50-ТА II-3		9000	—	800	—	500	—	9,0	3,6	178,7	682,9	—	—	861,6
С 12.50-ТА III-3		12000	—	800	—	500	—	12,0	4,8	241,6	—	877,6	—	1119,2
С 12.50-ТА II-3		12000	—	800	—	500	—	12,0	4,8	241,6	889,5	—	—	1131,1
С 3.50-ТА III-4		3000	—	800	—	500	—	3,0	1,2	40,0	—	882,5	—	922,5
С 3.50-ТА II-4		3000	—	800	—	500	—	3,0	1,2	40,0	894,4	—	—	934,4
С 5.50-ТА III-4		5000	—	800	—	500	—	5,0	2,0	70,9	—	1412,5	—	1483,4
С 5.50-ТА II-4		5000	—	800	—	500	—	5,0	2,0	70,9	1424,4	—	—	1495,3
С 7.50-ТА III-4		7000	—	800	—	500	—	7,0	2,8	97,8	—	1942,5	—	2040,3
С 7.50-ТА II-4		7000	—	800	—	500	—	7,0	2,8	97,8	1954,4	—	—	2052,2
С 9.50-ТА III-4		9000	—	800	—	500	—	9,0	3,6	129,7	—	2472,6	—	2602,3
С 9.50-ТА II-4		9000	—	800	—	500	—	9,0	3,6	129,7	2484,5	—	—	2614,2
С 12.50-ТА III-4		12000	—	800	—	500	—	12,0	4,8	176,9	—	3267,7	—	3444,6
С 12.50-ТА II-4		12000	—	800	—	500	—	12,0	4,8	176,9	3279,6	—	—	3456,5
С 4.60-14ТА III	Стойка	4000	—	600	—	—	—	3,0	1,2	111,6	—	412,9	10,9	535,4
С 4.60-14ТА II		4000	—	600	—	—	—	3,0	1,2	111,6	428,3	—	10,9	551,2
С 6.60-14ТА III		6000	—	600	—	—	—	4,3	1,7	144,4	—	589,5	10,9	744,8
С 6.60-14ТА II		6000	—	600	—	—	—	4,3	1,7	144,4	604,9	—	10,9	760,2
С 8.60-14ТА III		8000	—	600	—	—	—	5,8	2,3	186,8	—	766,2	10,9	963,9
С 8.60-14ТА II		8000	—	600	—	—	—	5,8	2,3	186,8	781,6	—	10,9	979,3
С 10.60-14ТА III		10000	—	600	—	—	—	7,0	2,8	219,7	—	242,9	10,9	1173,5
С 10.60-14ТА II		10000	—	600	—	—	—	7,0	2,8	219,7	958,3	—	10,9	1188,9
С 4.60-20ТА III		4000	—	600	—	—	—	3,0	1,2	97,8	—	585,9	10,9	694,6
С 4.60-20ТА II		4000	—	600	—	—	—	3,0	1,2	97,8	601,3	—	10,9	710,0
С 6.60-20ТА III		6000	—	600	—	—	—	4,3	1,7	126,0	—	838,3	10,9	975,2
С 6.60-20ТА II		6000	—	600	—	—	—	4,3	1,7	126,0	853,7	—	10,9	990,6
С 8.60-20ТА III		8000	—	600	—	—	—	5,8	2,3	163,8	—	1090,7	10,9	1265,4

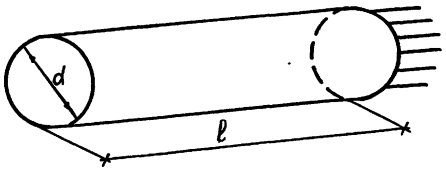

рис. 13

Копировал: АБ 25431 19 Формат А3

Марка изделия	Эскиз	Размеры, мм						Масса т	Расход материалов					
		l	l_1	$h(d)$	h_1	b	b_1		Бетон $м^3$	Сталь, кг				
										AI	AII	AIII	Прокат	Всего
С 8.60-20 ТА II	См. лист 7 рис. 13	8000	—	600	—	—	—	5,8	2,3	163,8	1106,1	—	10,9	1280,8
С 10.60-20 ТА III		10000	—	600	—	—	—	7,0	2,8	192,1	—	1343,1	10,9	1546,1
С 10.60-20 ТА II		10000	—	600	—	—	—	7,0	2,8	192,1	1358,5	—	10,9	1561,5
С 4.60-24 ТА III		4000	—	600	—	—	—	3,0	1,2	107,4	—	701,1	10,9	819,4
С 4.60-24 ТА II		4000	—	600	—	—	—	3,0	1,2	107,4	716,5	—	10,9	834,8
С 6.60-24 ТА III		6000	—	600	—	—	—	4,3	1,7	138,8	—	1004,1	10,9	1153,8
С 6.60-24 ТА II		6000	—	600	—	—	—	4,3	1,7	138,8	1019,5	—	10,9	1169,2
С 8.60-24 ТА III		8000	—	600	—	—	—	5,8	2,3	179,8	—	1307,0	10,9	1497,7
С 8.60-24 ТА II		8000	—	600	—	—	—	5,8	2,3	179,8	1322,4	—	10,9	1513,1
С 10.60-24 ТА III		10000	—	600	—	—	—	7,0	2,8	211,3	—	1609,9	10,9	1832,1
С 10.60-24 ТА II		10000	—	600	—	—	—	7,0	2,8	211,3	1625,3	—	10,9	1847,5
С 4.80-14 ТА III		4000	—	800	—	—	—	5,0	2,0	126,6	—	461,2	27,4	615,2
С 4.80-14 ТА II		4000	—	800	—	—	—	5,0	2,0	126,6	487,1	—	27,4	641,1
С 6.80-14 ТА III		6000	—	800	—	—	—	7,5	3,0	161,5	—	637,8	27,4	826,7
С 6.80-14 ТА II		6000	—	800	—	—	—	7,5	3,0	161,5	663,7	—	27,4	852,6
С 8.80-14 ТА III		8000	—	800	—	—	—	10,0	4,0	203,5	—	814,7	27,4	1045,6
С 8.80-14 ТА II		8000	—	800	—	—	—	10,0	4,0	203,5	840,6	—	27,4	1071,5
С 10.80-14 ТА III		10000	—	800	—	—	—	12,5	5,0	242,0	—	991,3	41,1	1274,4
С 10.80-14 ТА II		10000	—	800	—	—	—	12,5	5,0	242,0	1017,2	—	41,1	1300,3
С 12.80-14 ТА III		12000	—	800	—	—	—	15,0	6,0	280,5	—	1168,0	41,1	1489,6
С 12.80-14 ТА II		12000	—	800	—	—	—	15,0	6,0	280,5	1193,9	—	41,1	1515,5
С 4.80-20 ТА III		4000	—	800	—	—	—	5,0	2,0	114,8	—	675,6	27,4	817,8
С 4.80-20 ТА II		4000	—	800	—	—	—	5,0	2,0	114,8	701,5	—	27,4	843,7
С 6.80-20 ТА III		6000	—	800	—	—	—	7,5	3,0	148,7	—	928,0	27,4	1104,1
С 6.80-20 ТА II		6000	—	800	—	—	—	7,5	3,0	148,7	953,9	—	27,4	1130,0
С 8.80-20 ТА III		8000	—	800	—	—	—	10,0	4,0	182,5	—	1180,5	27,4	1390,4
С 8.80-20 ТА II		8000	—	800	—	—	—	10,0	4,0	182,5	1206,4	—	27,4	1416,3
С 10.80-20 ТА III		10000	—	800	—	—	—	12,5	5,0	216,4	—	1432,9	41,1	1690,4
С 10.80-20 ТА II		10000	—	800	—	—	—	12,5	5,0	216,4	1458,8	—	41,1	1716,3

Марка изделия	Эскиз	Размеры, мм						Масса, т	Расход материалов					
									Бетон	Сталь, кг				
		c	c_1	$h_1(d)$	h_{1_1}	b	b_1		м³	A-I	A-II	A-III	Прокат	Всего
С12.80-2АТАIII	см. лист 7, рис. 13	12000	—	800	—	—	—	15,0	6,0	250,3	—	1685,2	41,1	1976,6
С12.80-2АТАII		12000	—	800	—	—	—	15,0	6,0	250,3	1711,1	—	41,1	2002,5
С4.80-2,4ТАIII		4000	—	800	—	—	—	5,0	2,0	124,4	—	790,9	27,4	942,7
С4.80-2,4ТАII		4000	—	800	—	—	—	5,0	2,0	124,4	816,8	—	27,4	968,6
С6.80-2,4ТАIII		6000	—	800	—	—	—	7,5	3,0	161,5	—	1093,8	27,4	1282,7
С6.80-2,4ТАII		6000	—	800	—	—	—	7,5	3,0	161,5	1119,7	—	27,4	1308,6
С8.80-2,4ТАIII		8000	—	800	—	—	—	10,0	4,0	198,5	—	1396,8	27,4	1622,7
С8.80-2,4ТАII		8000	—	800	—	—	—	10,0	4,0	198,5	1422,7	—	27,4	1648,6
С10.80-2,4ТАIII		10000	—	800	—	—	—	12,5	5,0	235,6	—	1699,6	41,1	1976,3
С10.80-2,4ТАII		10000	—	800	—	—	—	12,5	5,0	235,6	1725,5	—	41,1	2002,2
С12.80-2,4ТАIII		12000	—	800	—	—	—	15,0	6,0	272,7	—	2002,4	41,1	2316,2
С12.80-2,4ТАII		12000	—	800	—	—	—	15,0	6,0	272,7	2028,3	—	41,1	2342,1
С4.80-2,8ТАIII		4000	—	800	—	—	—	5,0	2,0	134,0	—	905,7	27,4	1067,1
С4.80-2,8ТАII		4000	—	800	—	—	—	5,0	2,0	134,0	931,6	—	27,4	1093,0
С6.80-2,8ТАIII		6000	—	800	—	—	—	7,5	3,0	174,3	—	1259,5	27,4	1461,2
С6.80-2,8ТАII		6000	—	800	—	—	—	7,5	3,0	174,3	1285,4	—	27,4	1487,1
С8.80-2,8ТАIII		8000	—	800	—	—	—	10,0	4,0	214,5	—	1613,2	27,4	1855,1
С8.80-2,8ТАII		8000	—	800	—	—	—	10,0	4,0	214,5	1639,1	—	27,4	1881,0
С10.80-2,8ТАIII		10000	—	800	—	—	—	12,5	5,0	254,8	—	1966,3	41,1	2262,2
С10.80-2,8ТАII		10000	—	800	—	—	—	12,5	5,0	254,8	1992,2	—	41,1	2288,1
С12.80-2,8ТАIII		12000	—	800	—	—	—	15,0	6,0	295,1	—	2319,8	41,1	2655,0
С12.80-2,8ТАII		12000	—	800	—	—	—	15,0	6,0	295,1	2345,7	—	41,1	2681,9

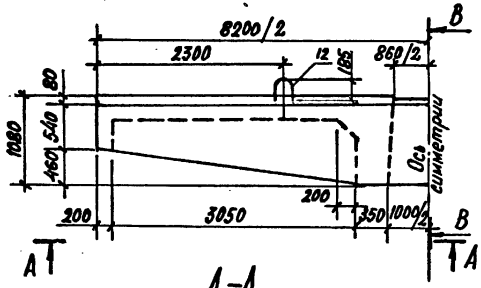

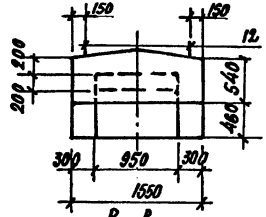

В–В

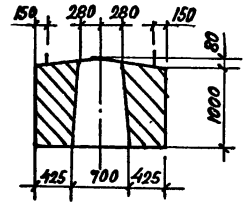

А–А

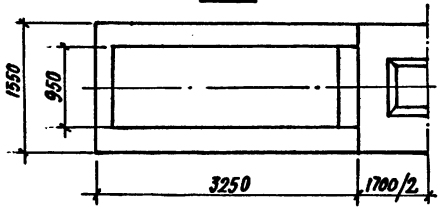

1–1

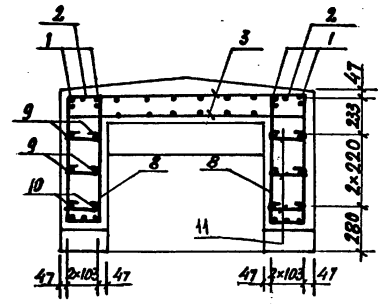

2–2

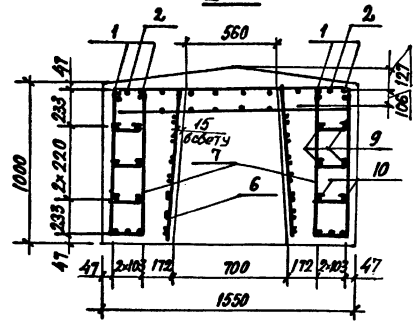

Схема армирования

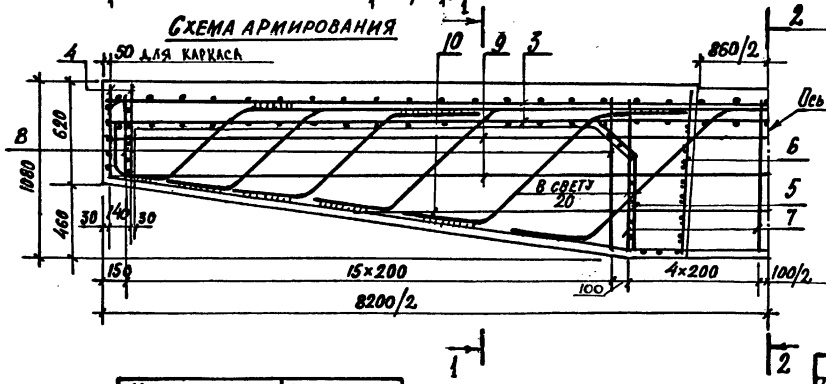

1. Технические требования см. 3.503.1-100.3-ТТ.
2. Спецификацию см. лист 2.

Марка блока	Исполнение
1РП82-1, 2, 3 ТАIII	1
1РП82-1, 2, 3 ТАII	2

Н. контр.	Прохоров		11.10.91
Нач. отд.	Постовой		11.10.91
Гл. спец.	Прохоров		11.10.91
ГИП	Родюшкин		11.10.91
Нач. пр. гр.	Егоров		11.10.91
Инж. III к.	Мосин		11.10.91
Инж. I к.	Пенкратова		11.10.91

3.503.1-100.3-2

Блок ригеля 1РП82-1, 2, 3 ТАIII(II)

Стадия	Лист	Листов
Р	1	2

Союздорпроект

Копировал:

25431 22 Формат А3

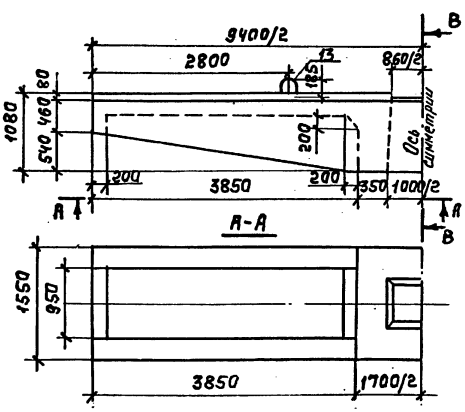

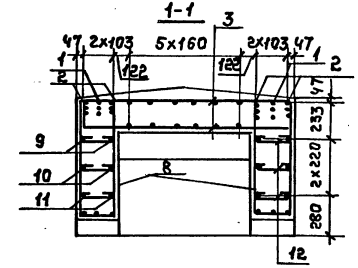

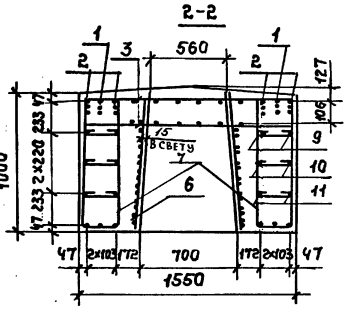

Схема армирования.

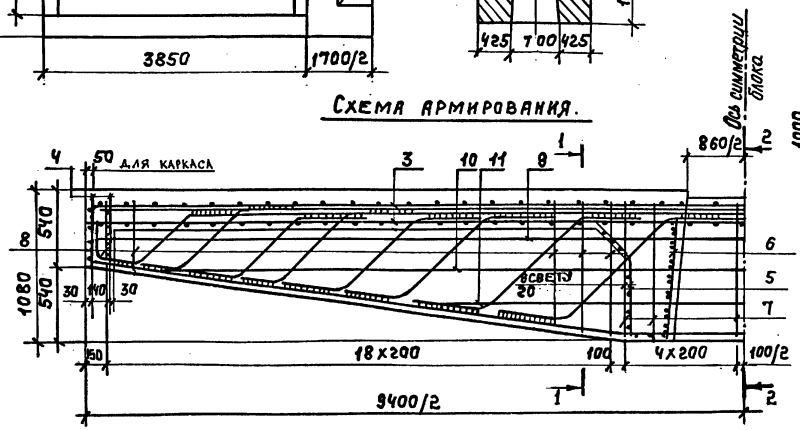

1. Технические требования см. 3.503.1-100.3-тт.
2. Спецификацию см. лист 2.

Марка блока	Исполнение
1РП9Ч-1,2,3 ТАIII	1
1РП9Ч-1,2,3 ТАII	2

Н.контр.	Прохоров		11.10.91
Нач.отд.	Постовой		11.10.91
Гл.спец.	Прохоров		11.10.91
ГИП	Родюшкин		11.10.91
Нач.пр.г.	Егоров		11.10.91
Инж.-пр.	Мосин		11.10.91
Инж.-к	Понкратова		11.10.91

3.503.1-100.3-3

Блок ригеля 1РП9Ч-1,2,3 ТАIII (II).

Стадия	Лист	Листов
Р	1	2

Союздорпроект

Копировал: [illegible] 25431 23 Формат А3

Поз.	Наименование	Кол. на изд. 1	Кол. на изд. 2	Обозначение документа
1	Каркас КР-ТАIII-92	4		3.503.1-100.3-70
	Каркас КР-ТАII-92		4	
2	Каркас КР-ТАIII-93	2		3.503.1-100.3-71
	Каркас КР-ТАII-93		2	
3	Сетка С-ТАIII-11	2		3.503.1-100.3-45
	Сетка С-ТАII-11		2	
4	Сетка С-5	4	4	3.503.1-100.3-39
5	Сетка С-3	2	2	3.503.1-100.3-38
6	Каркас КП-ТАIII-62	1		3.503.1-100.3-49
	Каркас КП-ТАII-62		1	3.503.1-100.3-49
7	Хомут	20		3.503.1-100.3-91-01
	Хомут		20	3.503.1-100.3-91
8	Хомут	64		3.503.1-100.3-91-05
	Хомут		64	3.503.1-100.3-91-04
9	ф16AIII ℓ=8100; 12,8кг	8		БЕЗ ЧЕРТЕЖА
	16AII ℓ=8100; 12,8кг		8	БЕЗ ЧЕРТЕЖА
10	ф16AIII ℓ=5555; 8,8кг	4		БЕЗ ЧЕРТЕЖА
	16AII ℓ=5555; 8,8кг		4	БЕЗ ЧЕРТЕЖА
11	ф8AI ℓ=340 0,13	110	110	БЕЗ ЧЕРТЕЖА
12	Монтажная петля П3	8	8	3.503.1-100.3-111
	Бетон м3	6,9	6,9	
	Масса т	17,3	17,3	

Требования к бетону,
ГОСТ на сортамент и марки стали см.
Технические требования 3.503.1-100.3-ТТ

3.503.1-100.3-2 Лист 2

Копировал: Формат А4

Поз.	Наименование	Кол. на изд. 1	Кол. на изд. 2	Обозначение документа
1	Каркас КР-ТАIII-90	2		3.503.1-100.3-68
	Каркас КР-ТАII-90		2	
2	Каркас КР-ТАIII-91	4		3.503.1-100.3-69
	Каркас КР-ТАII-91		4	
3	Сетка С-ТАIII-10	2		3.503.1-100.3-45
	Сетка С-ТАII-10		2	
4	Сетка С-2	4	4	3.503.1-100.3-39
5	Сетка С-3	2	2	3.503.1-100.3-38
6	Каркас КП-ТАIII-62	1		3.503.1-100.3-48
	Каркас КП-ТАII-62		1	
7	Хомут	20		3.503.1-100.3-91-01
	Хомут		20	3.503.1-100.3-91
8	Хомут	76		3.503.1-100.3-91-03
	Хомут		76	3.503.1-100.3-91-02
9	ф16AIII ℓ=9300; 14,7кг	4		БЕЗ ЧЕРТЕЖА
	16AII ℓ=9300; 14,7кг		4	БЕЗ ЧЕРТЕЖА
10	ф16AIII ℓ=8700; 13,7кг	4		БЕЗ ЧЕРТЕЖА
	16AII ℓ=8700; 13,7кг		4	БЕЗ ЧЕРТЕЖА
11	ф16AIII ℓ=5570; 8,8кг	4		БЕЗ ЧЕРТЕЖА
	16AII ℓ=5570; 8,8кг		4	БЕЗ ЧЕРТЕЖА
12	ф8AI ℓ=340; 0,13кг	124	124	БЕЗ ЧЕРТЕЖА
13	Монтажная петля П10	8	8	3.503.1-100.3-111
	Бетон, м3	7,5	7,5	
	Масса т	18,8	18,8	

Требования к бетону,
ГОСТ на сортамент и марки стали см.
Технические требования 3.503.1-100.3-ТТ

3.503.1-100.3-3 Лист 2

Копировал: 25431 24 Формат А4

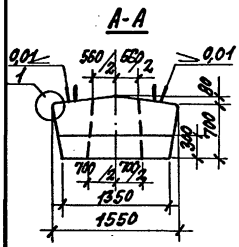

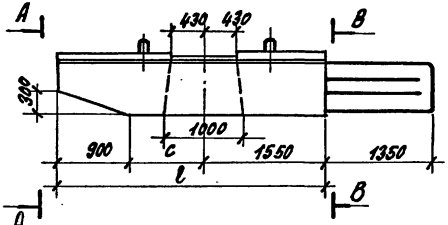

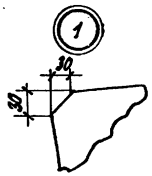

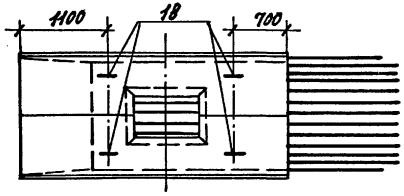

В - В

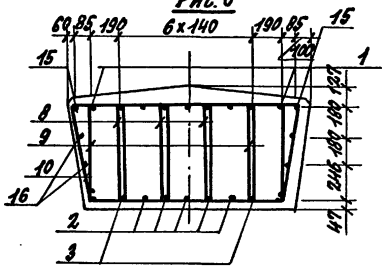

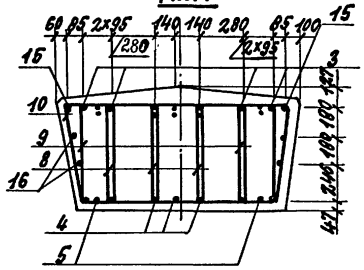

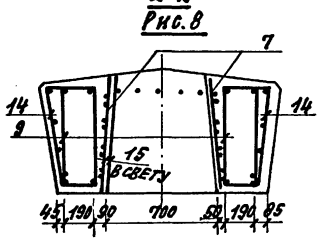

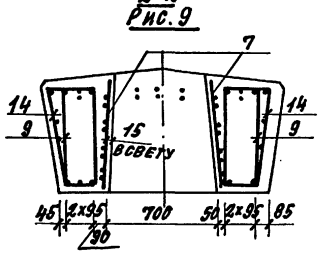

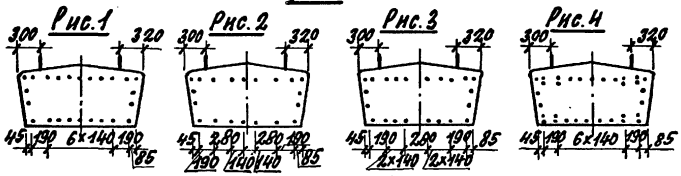

Схема армирования

Рис. 5

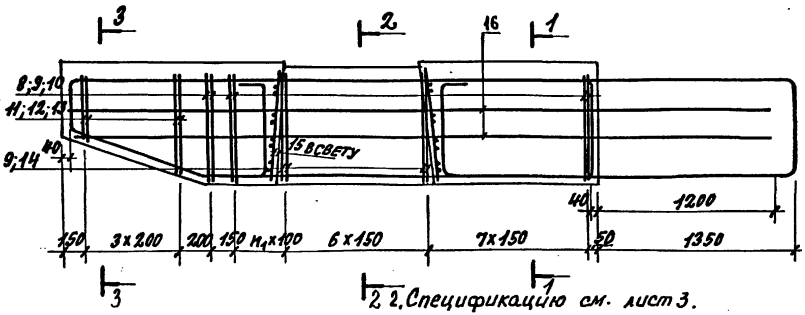

2. Спецификацию см. лист 3.

Номер исполнения	Марка	Рис.	Размеры, мм		n_1
			l	c	
1	2РП32-1,2,3ТА III (II)	1;5;6;8;14;15	3200	750	1
2	2РП34-3,4ТА III (II)	2;5;7;9;14;15	3400	950	3
3	2РП40-3ТА III (II)	2;5;7;9;14;15	4000	1550	9
4	2РП34-4ТА III (II)	3;5;10;12;14;15	3400	950	3
5	2РП40-4ТА III (II)	3;5;10;12;14;15	4000	1550	9
6	2РП40-1,2ТА III (II)	4;5;11;13;14;15	4000	1550	9

1. Технические требования см. 3.503.1-100.3-ТТ.

Н. контр.	Прохоров	[signature]	11.10.91
Нач. отд.	Постовой	[signature]	11.10.91
Гл. спец.	Прохоров	[signature]	11.10.91
Гип	Родюшкин	[signature]	11.10.91
Нач. пр. гр.	Егоров	[signature]	11.10.91
Инж. I к	Панкратова	[signature]	11.10.91
Инж. III к	Лисичкина	[signature]	11.10.91

3.503.1-100.3-4

Блок ригеля 2РП32-1,2,3ТА III (II); 2РП34-3,4ТА III (II); 2РП40-3ТА III (II); 2РП34-4ТА III (II); 2РП40-4ТА III (II); 2РП40-1,2ТА III (II)

Стадия	Лист	Листов
Р	1	3

СОЮЗДОРПРОЕКТ

Копировал: Л.Е. 25431 25 Формат А3

1-1
Рис. 10

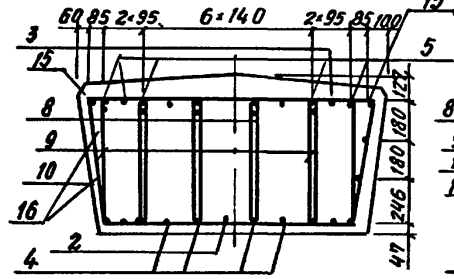

1-1
Рис. 11

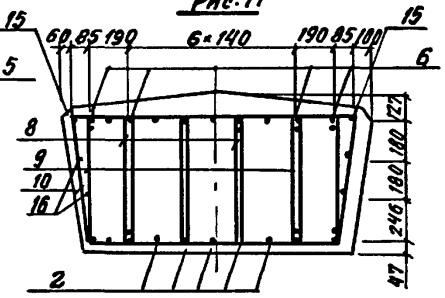

2-2
Рис. 12

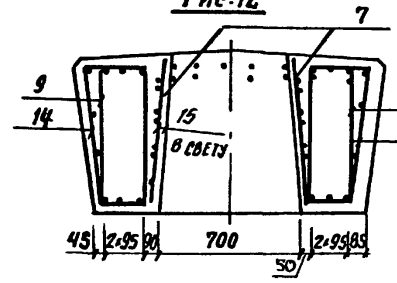

2-2
Рис. 13

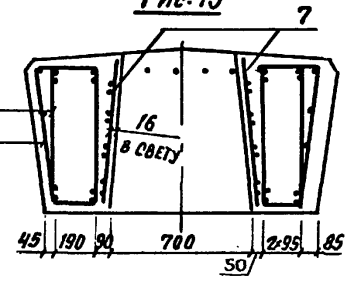

Схема расположения хомутов на консоли

1-1
Рис. 14

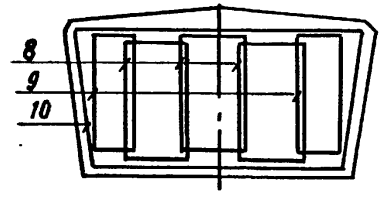

3-3
Рис. 15

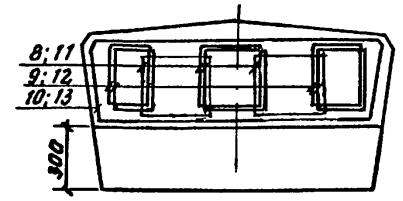

Копировал: АС 25431 26 Формат А4

Поз.	Наименование	Кол. на исполнение 1	2	3	4	5	6	Обозначение документа
1	Каркас КР-ТА III (II)-46	2						3.503.1-100.3-63
2	КР-ТА III (II)-47	5						3.503.1-100.3-69
	КР-ТА III (II)-48				1			
	КР-ТА III (I)-49					1		
	КР-ТА III (I)-50						5	
3	КР-ТА III (II)-51	2						3.503.1-100.3-54
	КР-ТА III (I)-52		4					
	КР-ТА III (I)-53			4				
	КР-ТА III (I)-54				2			
	КР-ТА III (II)-55					2		
4	КР-ТА III (I)-56		3					3.503.1-100.3-57
	КР-ТА III (I)-57			3				
	КР-ТА III (I)-58				4			
	КР-ТА III (II)-59					4		
5	КР-ТА III (II)-60		2					3.503.1-100.3-58
	КР-ТА III (II)-61			2				
	КР-ТА III (II)-62				4			
	КР-ТА III (II)-63					4		
6	КР-ТА III (I)-64						4	3.503.1-100.3-62
7	КП-ТА III (I)-60	1	1	1	1	1	1	3.503.1-100.3-47
8	Хомут	29	37	61	37	61	61	3.503.1-100.3-110-15
9	Хомут	36	44	68	44	68	68	3.503.1-100.3-110-14
10	Хомут	9	11	17	11	17	17	3.503.1-100.3-110-03
11	Хомут	16	16	16	16	16	16	3.503.1-100.3-110-18
12	Хомут	16	16	16	16	16	16	3.503.1-100.3-110-19
13	Хомут	4	4	4	4	4	4	3.503.1-100.3-110-05
14	Хомут	14	14	14	14	14	14	3.503.1-100.3-110-07
15	Отогнутый стержень A III (II)	2						3.503.1-100.3-95-25(-26)
			2					3.503.1-100.3-95-27(-28)
				2				3.503.1-100.3-95-29(-30)
					2			3.503.1-100.3-95-15(-16)
						2	2	3.503.1-100.3-95-17(-18)
16	ф 16 A III (II) ℓ= 4300; 6,8 кг	4						Без чертежа
	16 A III (II) ℓ= 4500; 7,2 кг		4		4			Без чертежа
	16 A III (II) ℓ= 5100; 8,1 кг			4		4	4	Без чертежа
18	Монтажная петля П8	4	4		4			3.503.1-100.3-111
	П9			4		4	4	3.503.1-100.3-111
	Бетон, м³	2,8	3,0	3,7	3,0	3,7	3,7	
	Масса блока, т	7,0	7,5	9,3	7,5	9,3	9,3	

Требования к бетону, ГОСТ на сортамент и марки стали см. Технические требования 3.503.1-100.3-ТТ.

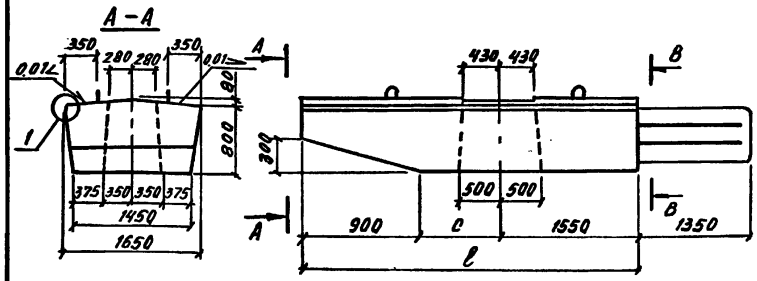

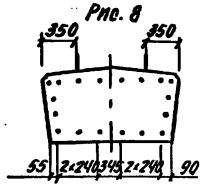

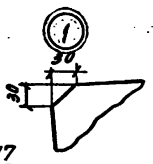

Схема армирования
Рис. 1

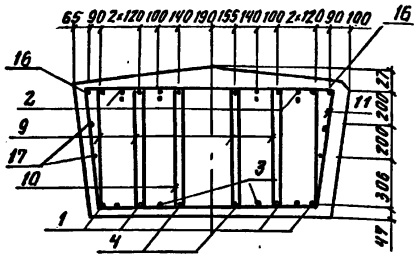

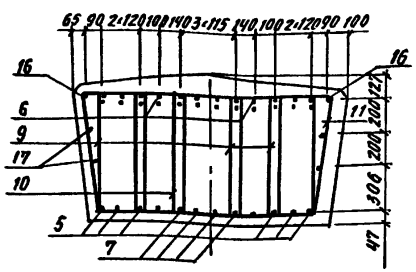

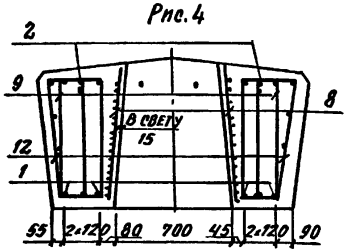

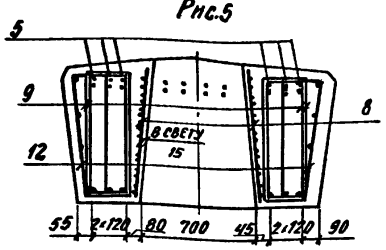

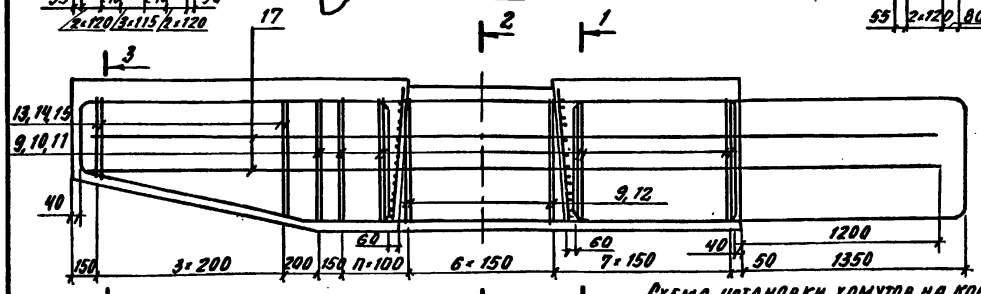

Схема установки хомутов в сечении 1–1
Рис. 6

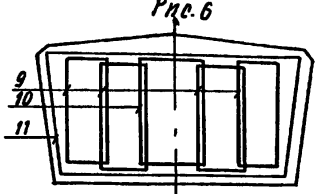

Рис. 7

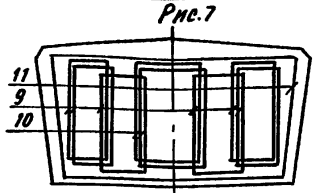

Схема установки хомутов на консоли 3–3
Рис. 10

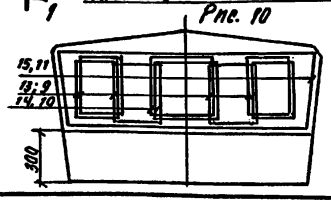

1. Технические требования см. 3.503.1-100.3-ТТ.
2. Спецификацию см. лист 2.

Номер исполнения	Марка	Рис.	Размеры, мм		n
			ℓ	c	
1	2РП32-5,6 ТА III (II)	1,2,4,6,8,10	3200	750	1
2	2РП34-5,6 ТА III (II)	1,3,5,7,9,10	3400	950	3
3	2РП40-5,6 ТА III (II)	1,3,5,7,9,10	4000	1550	9

Н. контр.	Прохоров		11.10.91
Нач. отд.	Повтовой		11.10.91
Гл. спец.	Прохоров		11.10.91
ГИП	Родюшкин		11.10.91
Нач. пр. тр.	Егоров		11.10.91
Инж.-пр.	Демидович		11.10.91
Инж.-т	Писачкина		11.10.91

3.503.1-100.3-5

Блок ригеля
2РП32-5,6 ТА III (II);
2РП34-5,6 ТА III (II)
2РП40-5,6 ТА III (II)

Стадия	Лист	Листов
Р	1	2

Союздорпроект

Копировал

25431 28 Формат А3

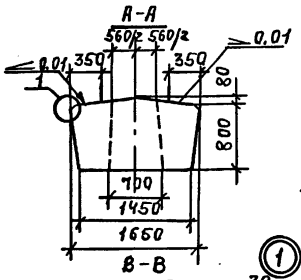

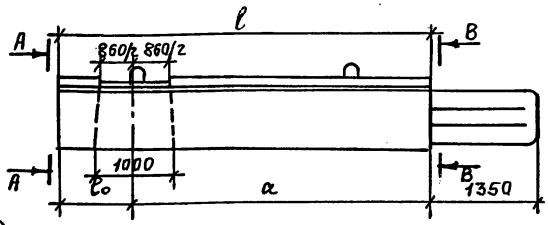

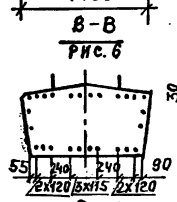

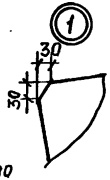

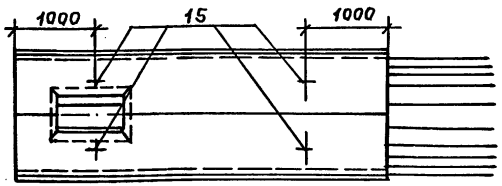

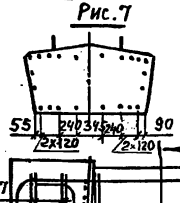

Схема армирования
Рис.1

1-1

Рис.2

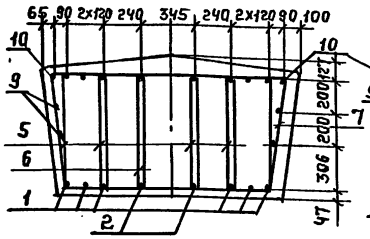

Рис.3

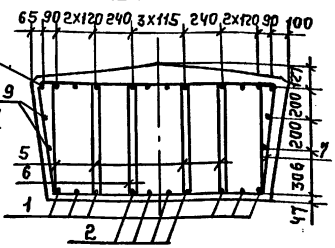

2-2

Рис.4

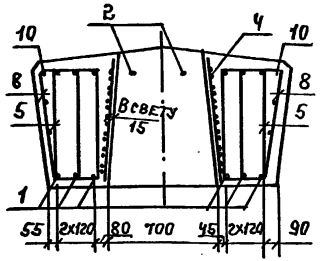

Рис.5

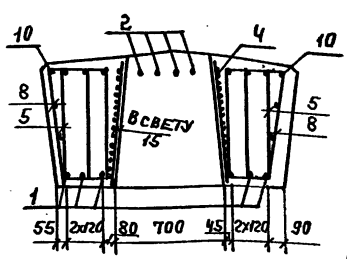

1. Технические требования см. 3.503.1-100.3-ТТ.
2. Спецификацию см. лист 2.

Номер исполнения	Марка	Рис.	Размеры, мм.				n_1	n_2
			l	a	l_0	К		
1	3РП36-5,6ТАIII (II)	1;2;4;7	3550	2800	750	100	0	14
2	3РП48-5,6ТАIII (II)	1;3;5;6	4750	3800	950	50	2	21
3	3РП51-5,6ТАIII (II)	1;3;5;6	5050	3800	1250	50	5	21

Н.контр.	Прохоров		11.10.91
Нач.отд.	Постовой		11.10.91
Гл.спец.	Прохоров		11.10.91
ГИП	Родюшкин		11.10.91
Нач.пр.гр.	Егоров		11.10.91
Инж.	Понкратова		11.10.91
Инж.	Демидовкч		11.10.91

3.503.1-100.3-6

Блок ригеля
3РП36-5,6ТАIII (II);
3РП48-5,6ТАIII (II);
3РП51-5,6ТАIII (II)

Стадия	Лист	Листов
Р	1	2

Союздорпроект

Копировал: ЕЛ 25431 29

Формат А3

Поз.	Наименование	Кол-во на исполнение 1	2	3	Обозначение документа
1	Каркас КР-ТА III (II)-24	4			3.503.1-100.3-54
2	КР-ТА III (II)-25	2			3.503.1-100.3-58
3	КР-ТА III (II)-26	2			3.503.1-100.3-57
4	КР-ТА III (II)-27	2			3.503.1-100.3-59
5	КР-ТА III (II)-28		6		3.503.1-100.3-58
	КР-ТА III (II)-29			6	
6	КР-ТА III (II)-30		2		3.503.1-100.3-57
	КР-ТА III (II)-31			2	
7	КР-ТА III (II)-32		4		
	КР-ТА III (II)-33			4	
8	КП-ТА III (II)-59	1	1	1	3.503.1-100.3-46
9	Хомут	54	94	130	3.503.1-100.3-110-08
10	Хомут	11	22	34	3.503.1-100.3-110-09
11	Хомут	9	11	17	3.503.1-100.3-110
12	Хомут	14	14	14	3.503.1-100.3-110-06
13	Хомут	24	24	24	3.503.1-100.3-110-12
14	Хомут	8	8	8	3.503.1-100.3-110-13
15	Хомут	4	4	4	3.503.1-100.3-110-02
16	Отогнутый стержень A III (II)	2			3.503.1-100.3-95-13 (-14)
	Отогнутый стержень A III (II)		2		3.503.1-100.3-95-15 (-16)
	Отогнутый стержень A III (II)			2	3.503.1-100.3-95-17 (-18)
17	ф16 A III (II), ℓ=4350, 6,9 кг	4			БЕЗ ЧЕРТЕЖА
	16 A III (II), ℓ=4550, 7,2 кг		4		БЕЗ ЧЕРТЕЖА
	16 A III (II), ℓ=5150, 8,1 кг			4	БЕЗ ЧЕРТЕЖА
18	Монтажная петля П7	8	8	8	3.503.1-100.3-111
	Бетон, м³	3,5	3,8	4,5	
	Масса блока, т	8,8	9,5	11,3	

Требования к бетону, ГОСТ на сортамент и марки стали см.
Технические требования 3.503.1-100.3-ТТ.

3.503.1-100.3-5 Лист 2

Копировал: Ефим Формат А4

Поз.	Наименование	Кол. на испол. 1	2	3	Обозначение документа
1	Каркас КР-ТА III (II)-9	6			3.503.1-100.3-51
	КР-ТА III (II)-10		6		
	КР-ТА III (II)-11			6	
2	КР-ТА III (II)-12	2			3.503.1-100.3-55
	КР-ТА III (II)-13		4		
	КР-ТА III (II)-14			4	3.503.1-1003-53
4	КП-ТА III (II)-59	1	1	1	3.503.1-100.3-46
5	Хомут	78	114	126	3.503.1-100.3-110-08
6	Хомут	16	25	28	3.503.1-100.3-110-09
7	Хомут	16	25	28	3.503.1-100.3-110
8	Хомут	14	14	14	3.503.1-100.3-110-06
9	ф16 A III (II), ℓ=4700; 7,4 кг	4			БЕЗ ЧЕРТЕЖА
	16 A III (II), ℓ=5900; 9,3 кг		4		БЕЗ ЧЕРТЕЖА
	16 A III (II), ℓ=6200; 9,8 кг			4	БЕЗ ЧЕРТЕЖА
10	Отогнутый стержень A III (II)	2			3.503.1-100.3-95-05(06)
	Отогнутый стержень A III (II)		2		3.503.1-100.3-95-07(08)
	Отогнутый стержень A III (II)			2	3.503.1-100.3-95-09(10)
15	Монтажная петля П8		8	8	3.503.1-100.3-111
	Монтажная петля П10	4			3.503.1-100.3-111
	Бетон, м³	4,2	5,7	6,1	
	Масса блока, т	10,4	14,3	15,3	

Требования к бетону, ГОСТ на сортамент и марки стали см.
Технические требования 3.503.1-100.3-ТТ.

3.503.1-100.3-6 Лист 2

Копировал: Ефим 25431 30 Формат А4

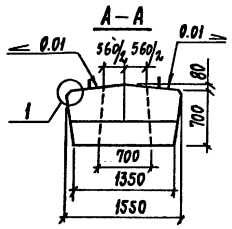

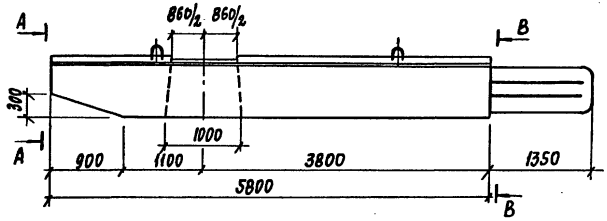

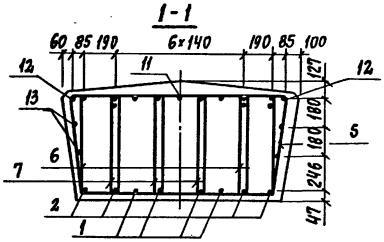

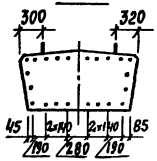

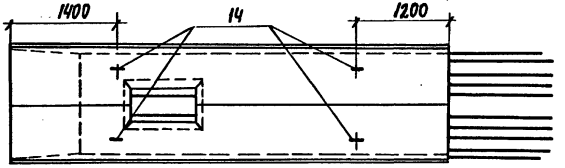

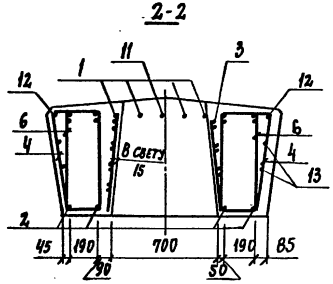

Схема армирования

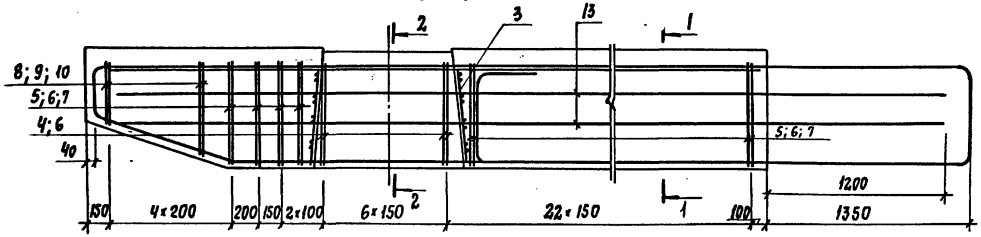

Схема расположения хомутов на консоли

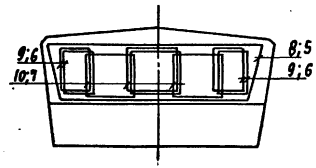

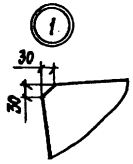

1. Технические требования см. 3.503.1-100.3-ТТ.
2. Спецификацию см. лист 2.

Н.контр.	Прохоров		11.10.91	3.503.1-100.3-7			
Нач.отд.	Постовой		11.10.91				
Гл.спец.	Прохоров		11.10.91	Блок ригеля 3РП58 - 1,2,3,4 ТАIII(II)	Стадия	Лист	Листов
ГИП	Родюшкин		11.10.91		Р	1	2
Нач.пред.	Егоров		11.10.91				
Инж. I к.	Понкратова		11.10.91		СОЮЗДОРПРОЕКТ		
Инж. I к.	Демидович		11.10.91				

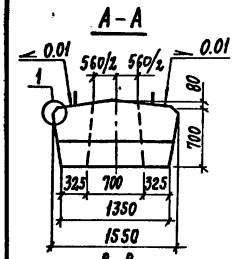

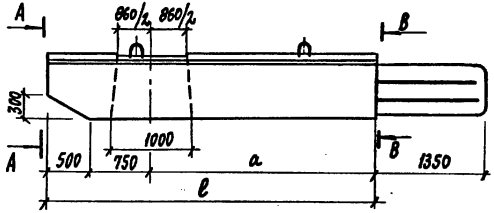

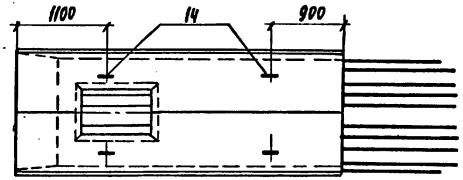

В-В

Рис. 6

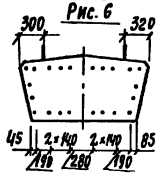

Рис. 7

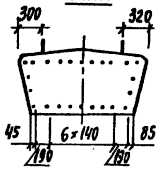

Схема армирования

Рис. 1

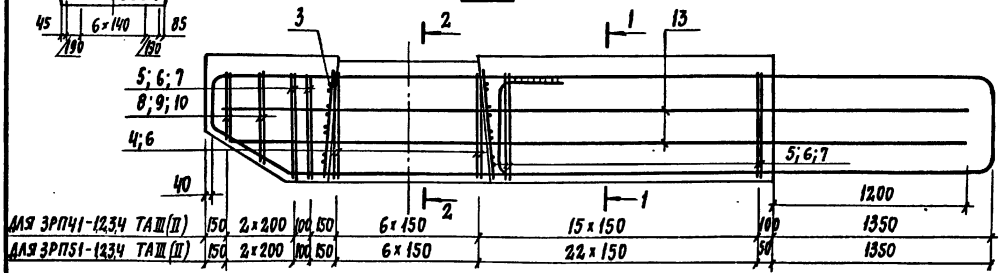

1-1

Рис. 2

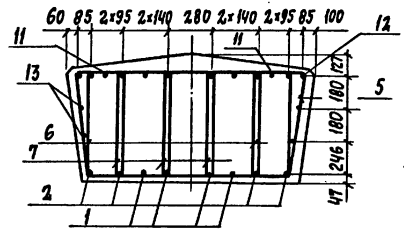

Рис. 3

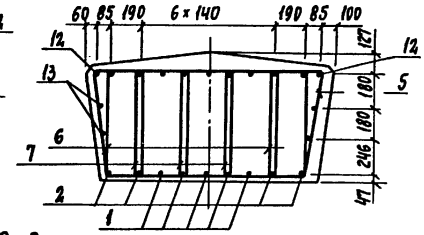

2-2

Рис. 4

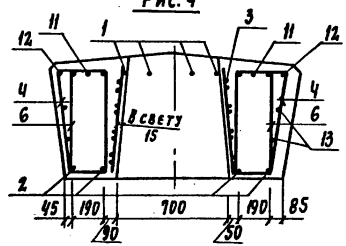

Рис. 5

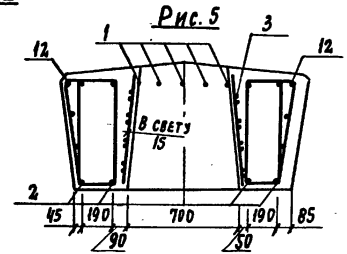

Схема расположения хомутов на консоли

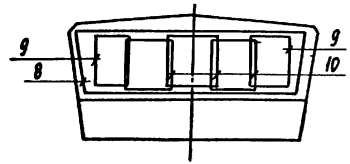

Номер исполнения	Марка	Рис.	Размеры, мм	
			ℓ	а
1	ЗРП41-12,3,4 ТАIII(II)	1; 2; 4; 6	4050	2800
2	ЗРП51-12,3,4 ТАIII(II)	1; 3; 5; 7	5050	3800

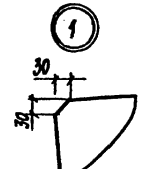

1. Технические требования см. 3.503.1-100.3-ТТ
2. Спецификацию см. лист 2.

				3.503.1-100.3-8			
Н. контр.	Прохоров		11.10.91				
Нач. отд.	Постовой		11.10.91				
Гл. спец.	Прохоров		11.10.91				
ГИП	Родюшкин		11.10.91	Блок ригеля ЗРП41-12,3,4 ТАIII(II) ЗРП51-12,3,4 ТАIII(II)	Стадия	Лист	Листов
Нач. пр. гр.	Егоров		11.10.91		Р	1	2
Инж. I к.	Пократова		11.10.91				
Инж. II к.	Демидович		11.10.91		СОЮЗДОРПРОЕКТ		

Копировал: Ева

25431 32

Формат А3

Поз.	Наименование	Количество на исполнение 1	2	Обозначение документа
1	Каркас КР-ТА III (II) -42	4		3.503.1-100.3-59
	КР-ТА III (II) -43		5	
2	КР-ТА III (II) -40	4		3.503.1-100.3-54
	КР-ТА III (II) -41		4	
3	КП-ТА III (II) - 60	1	1	3.503.1-100.3-47
4	Хомут	14	14	3.503.1-100.3-110-07
5	Хомут	17	24	3.503.1-100.3-110-03
6	Хомут	48	62	3.503.1-100.3-110-14
7	Хомут	51	72	3.503.1-100.3-110-15
8	Хомут	2	2	3.503.1-100.3-110-04
9	Хомут	4	4	3.503.1-100.3-110-16
10	Хомут	6	6	3.503.1-100.3-110-17
11	Отогнутый стержень A III (II)	2		3.503.1-100.3-95-06(07)
12	Отогнутый стержень A III (II)	2		3.503.1-100.3-95-29(30)
	Отогнутый стержень A III (II)		2	3.503.1-100.3-95-09(10)
13	ф16A III (II) ℓ=5120; 8,1кг	4		без чертежа
	16A III (II) ℓ=6120; 9,7кг		4	без чертежа
14	Монтажная петля П10	4	4	3.503.1-100.3-111
	Бетон м³	3,9	4,9	
	Масса блока, т	9,8	12,3	

Требования к бетону
ГОСТ на сортамент и марки стали см
технические требования 3.503.1-100.3-ТТ

Поз.	Наименование	Количество	Обозначение документа
1	Каркас КР-ТА III (II) -44	4	3.503.1-100.3-59
2	КР-ТА III (II) -45	4	3.503.1-100.3-58
3	КП-ТА III (II) - 60	1	3.503.1-100.3-47
4	Хомут	14	3.503.1-100.3-110-07
5	Хомут	26	3.503.1-100.3-110-03
6	Хомут	74	3.503.1-100.3-110-14
7	Хомут	82	3.503.1-100.3-110-15
8	Хомут	4	3.503.1-100.3-110-05
9	Хомут	16	3.503.1-100.3-110-19
10	Хомут	16	3.503.1-100.3-110-18
11	Отогнутый стержень A III (II)	1	3.503.1-100.3-95-08 (09)
12	Отогнутый стержень A III (II)	2	3.503.1-100.3-95-01(02)
13	ф16A III (II) ℓ=6800; 10,7кг	4	без чертежа
14	Монтажная петля П8	8	3.503.1-100.3-111
	Бетон, м³	5,7	
	Масса блока, т	14,3	

Требования к бетону
ГОСТ на сортамент и марки стали см.
технические требования 3.503.1-100.3-ТТ

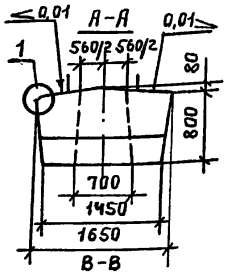

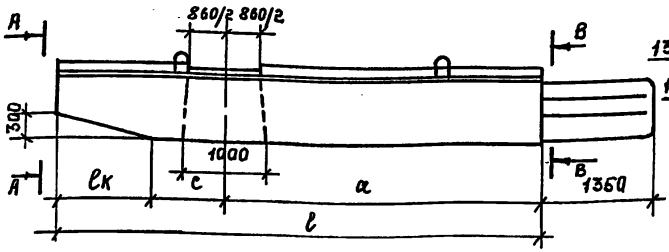

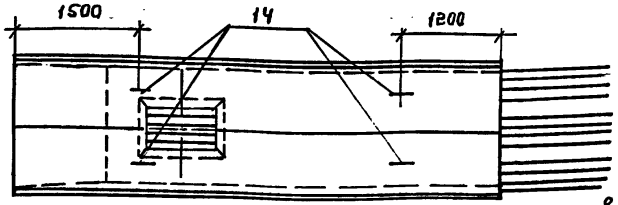

Рис.2

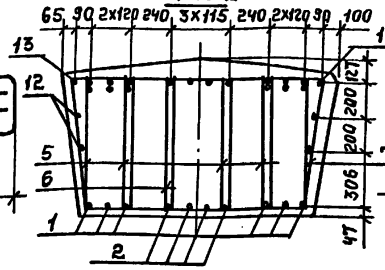

Рис.3

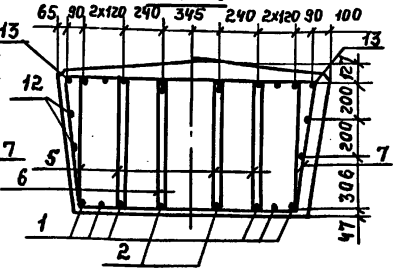

2-2

Рис.4

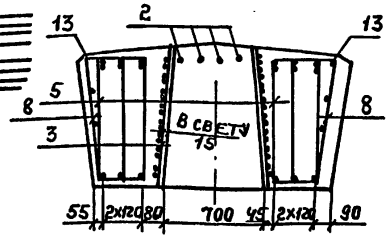

Рис.5

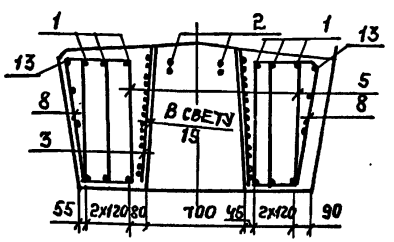

Рис.6

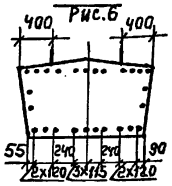

Рис.7

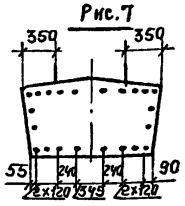

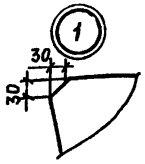

Схема армирования

Рис.1

Рис.8

Схема расположения хомутов на консоли

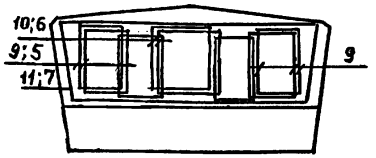

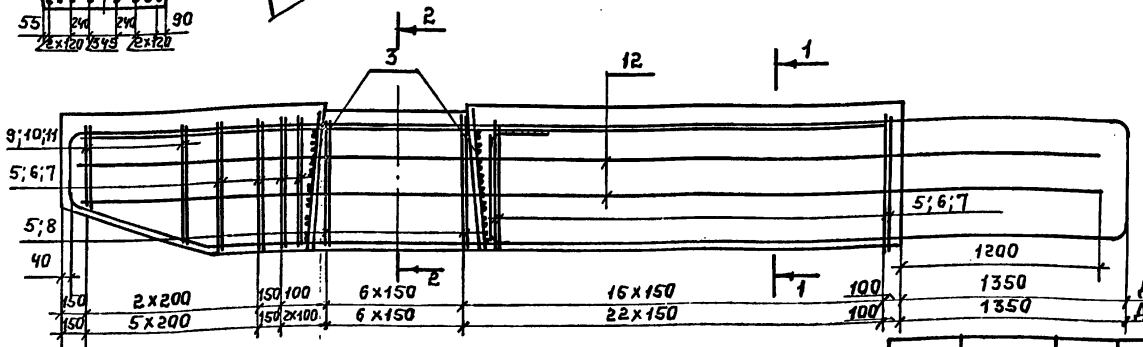

Для 3РП41-5,6ТАШ(II)

Для 3РП58-5,6ТАШ(II)

Номер исполнения	Марка	Рис.	Размеры, мм.			
			l	Ск	с	а
1	3РП41-5,6ТАШ(II)	1;3;5;7	4050	500	750	2800
2	3РП58-5,6ТАШ(II)	1;2;4;6;8	5800	900	1100	3800

Технические требования см. 3.503.1-100.3-ТТ

Спецификацию см. лист 2.

Н.контр.	Прохоров		11.10.91
Нач.отд.	Постовой		11.10.91
Гл.спец.	Прохоров		11.10.91
ГИП	Родюшкин		11.10.91
Нач.пр.гр	Егоров		11.10.91
инж. I к.	Понкратова		11.10.91
инж. II к.	Демидович		11.10.91

3.503.1-100.3-9

Блок ригеля 3РП41-5,6ТАШ(II); 3РП58-5,6ТАШ(II).

Стадия	Лист	Листов
Р	1	2

СОЮЗДОРПРОЕКТ

Копировал: 25431 34 Формат А3

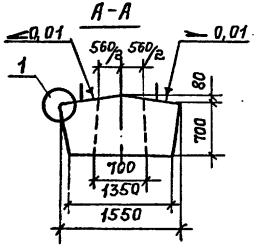

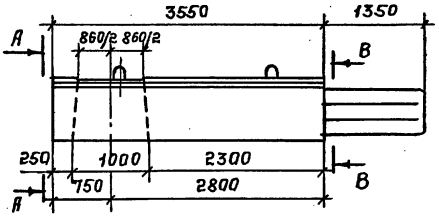

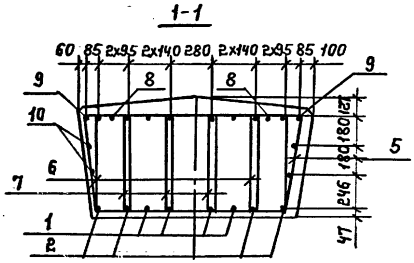

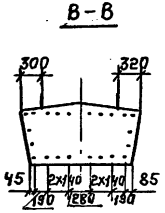

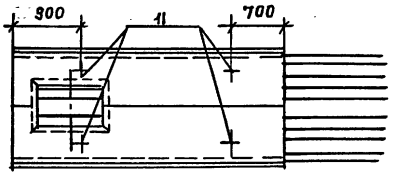

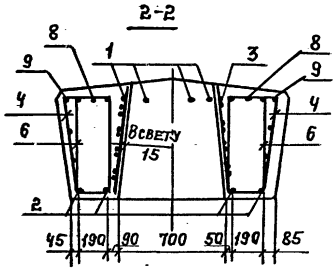

Схема армирования

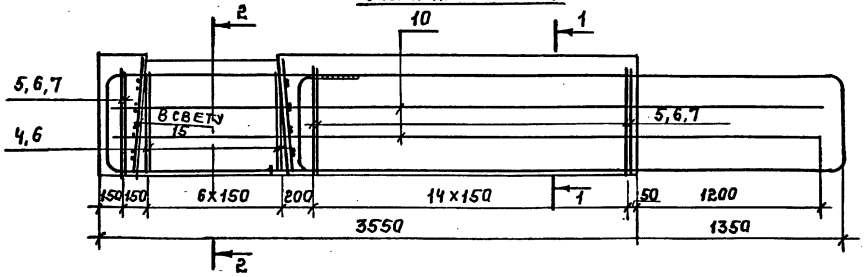

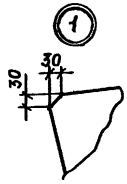

1. Технические требования см. 3.503.1-100.3-ТТ
2. Спецификацию см. лист 2.

Н.контр.	Прохоров		11.10.91
Нач.отд.	Постовой		11.10.91
Гл.спец.	Прохоров		11.10.91
ГИП	Родюшкин		11.10.91
Нач.пр.гр.	Егоров		11.10.91
Инж. I к.	Понкратова		11.10.91
Инж. II к.	Асмидовкч		11.10.91

3.503.1-100.3-10

Блок ригеля 3РП36-3,4ТАIII(II).

Стадия	Лист	Листов
Р	1	2

СОЮЗДОРПРОЕКТ

Копировал: 25431 35 Формат А3

Поз.	Наименование	Количество на исполнение 1	2	Обозначение документа
1	Каркас КР-ТА III (II)-15	6		3.503.1-100.3-54
	КР-ТА III (II)-16		6	3.503.1-100.3-58
2	КР-ТА III (II)-17	2		3.503.1-100.3-57
	КР-ТА III (II)-18		4	3.503.1-100.3-59
3	КП-ТА III (II)-59	1	1	3.503.1-100.3-50
5	Хомут	82	126	3.503.1-100.3-110-08
6	Хомут	17	30	3.503.1-100.3-110-09
7	Хомут	17	26	3.503.1-100.3-110
8	Хомут	14	14	3.503.1-100.3-110-06
9	Хомут	8		3.503.1-100.3-110-10
	Хомут		24	3.503.1-100.3-110-12
10	Хомут	2		3.503.1-100.3-110-11
	Хомут		8	3.503.1-100.3-110-13
11	Хомут	2		3.503.1-100.3-110-01
	Хомут		4	3.503.1-100.3-110-02
12	ф16 A III (II) ℓ=5200; 8,2 кг	4		БЕЗ ЧЕРТЕЖА
	16 A III (II) ℓ=6950; 11,0 кг		4	БЕЗ ЧЕРТЕЖА
13	Отогнутый стержень A III (II)	2		3.503.1-100.3-95-11(-12)
	Отогнутый стержень A III (II)		2	3.503.1-100.3-95-01(-02)
14	Монтажная петля П10	4		3.503.1-100.3-111
	Монтажная петля П9		8	3.503.1-100.3-111
	Бетон, м³	4,7	7,0	
	Масса блока, т	11,8	17,5	

Требования к бетону,
гост на сортамент и марки стали см.
технические требования 3.503.1-100.3-ТТ.

Поз.	Наименование	Кол.	Обозначение документа
1	Каркас КР-ТА II (II)-19	4	3.503.1-100.3-55
2	КР-ТА III (II)-20	4	3.503.1-100.3-51
3	КПР-ТА III (II)-60	1	3.503.1-100.3-47
4	Хомут	14	3.503.1-100.3-110-07
5	Хомут	16	3.503.1-100.3-110-03
6	Хомут	46	3.503.1-100.3-110-14
7	Хомут	48	3.503.1-100.3-110-15
8	Отогнутый стержень A III (II)	2	3.503.1-100.3-95 (-01)
9	Отогнутый стержень A III (II)	2	3.503.1-100.3-95-19(-20)
10	ф16 A III (II) ℓ=4900; 7,4 кг	4	БЕЗ ЧЕРТЕЖА
11	Монтажная петля П9	4	3.503.1-100.3-111
	Бетон, м³	3,4	
	Масса блока, т	8,5	

Требования к бетону,
гост на сортамент и марки стали см.
технические требования 3.503.1-100.3-ТТ.

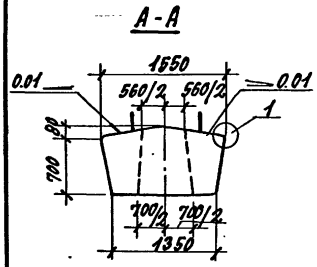

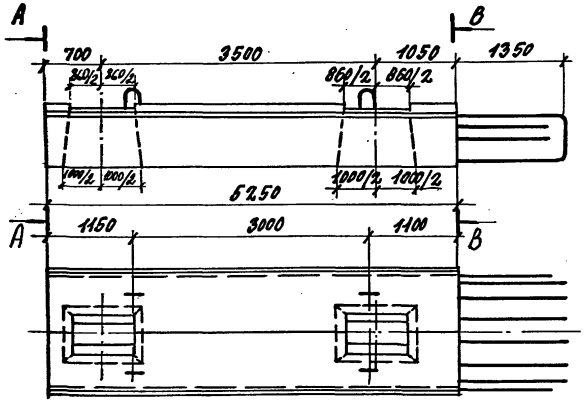

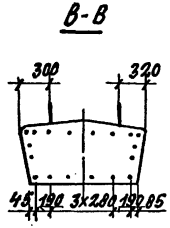

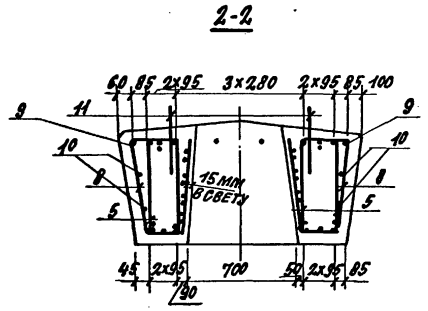

Схема армирования

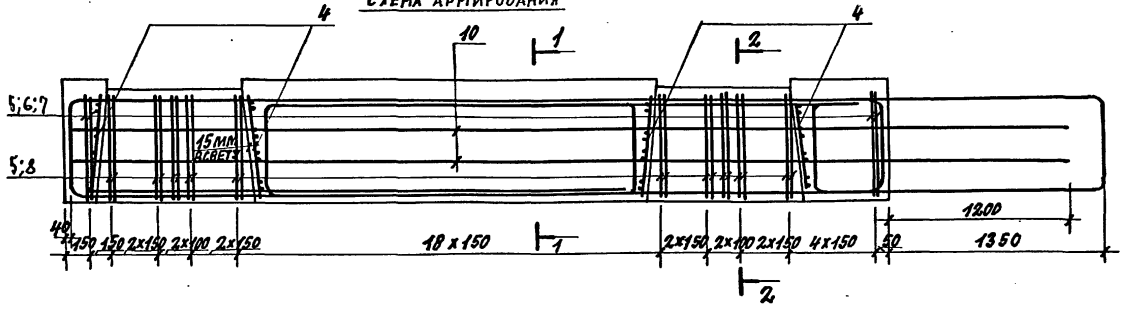

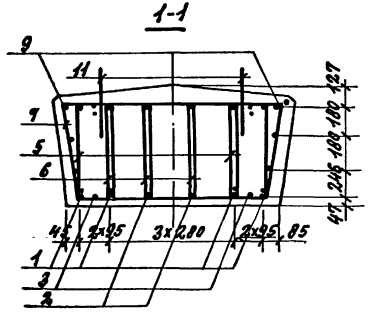

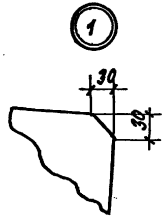

1. Технические требования см. 3.503.1-100.3-ТТ.
2. Спецификацию см. лист 2.

Н.контр.	Прохоров		11.10.91	3.503.1-100.3-11		
Нач.отд.	Постовой		11.10.91			
Гл.спец.	Прохоров		11.10.91	Блок ригеля 4РП53-12,3,4ТА III (II)	стадия	лист	листов
ГИП	Родюшкин		11.10.91		Р	1	2
Нач.пр.гр.	Егоров		11.10.91		Союздорпроект		
инж. II к.	Денцович		11.10.91				
инж. I к.	Прикратова		11.10.91				

Копировал: ЕЛ 25431 37 Формат А3

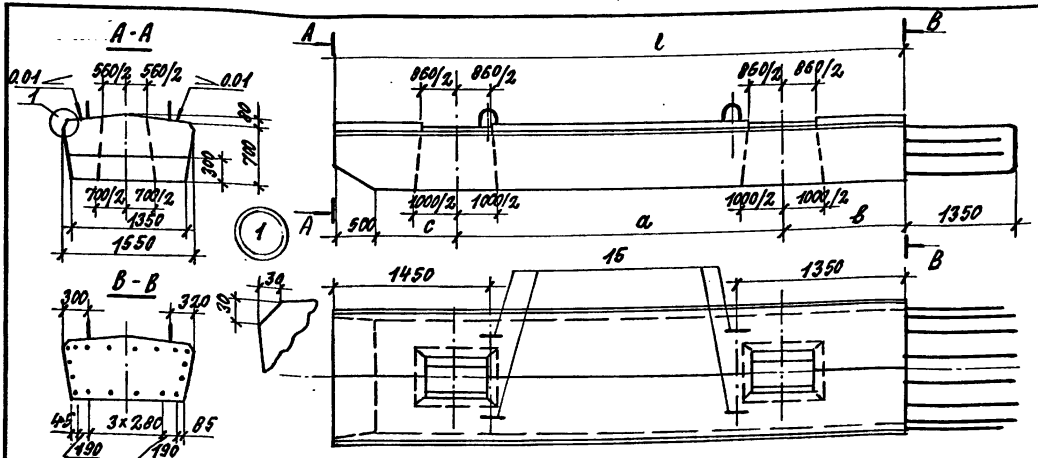

1. Технические требования см. 3.503.1-100.3-тт.
2. Спецификацию см. лист 2.

Номер исполнения	Марка	Рис.	Размеры, мм			
			l	a	в	c
1	4рп58-1234Аiii(ii)	1; 3; 5	5800	3500	1050	750
2	4рп77-1234Аiii(ii)	2; 4; 6	7650	4500	1550	1100

Н. контр.	Прохоров		11.10.91
Нач. отд.	Постовой		11.10.91
Гл. спец.	Прохоров		11.10.91
ГИП	Родюшкин		11.10.91
Нач. ПРТГ	Егоров		11.10.91
Инж. II к.	Демидович		11.10.91
Инж. I к.	Понкратова		11.10.91

3.503.1-100.3-12

Блок ригеля 4рп58-1234таiii(ii); 4рп77-1234таiii(ii)

Стадия	Лист	Листов
Р	1	2

Союздорпроект

Поз.	Наименование	Кол. на полоп 1	Кол. на полоп 2	Обозначение документа
1	Каркас КР-ТА III(II)-34	4		3.503.1-100.3-54
	КР-ТА III(II)-35		4	
2	КР-ТА III(II)-36	2		3.503.1-100.3-56
	КР-ТА III(II)-37		2	
3	КР-ТА III(II)-38	2		3.503.1-100.3-58
	КР-ТА III(II)-39		2	3.503.1-100.3-54
4	КП-ТА III(II)-60	2	2	3.503.1-100.3-47
5	Хомут	74	96	3.503.1-100.3-110-14
6	Хомут	69	102	3.503.1-100.3-110-15
7	Хомут	23	34	3.503.1-100.3-110-03
8	Хомут	4	4	3.503.1-100.3-110-16
9	Хомут	6	6	3.503.1-100.3-110-17
10	Хомут	2	2	3.503.1-100.3-110-04
11	Хомут	28	28	3.503.1-100.3-110-07
12	Стержень A III(II)		3	3.503.1-100.3-95-04(-05)
13	Стержень A III(II)	2		3.503.1-100.3-95-21(-22)
	Стержень A III(II)		2	3.503.1-100.3-95-03(-04)
14	Ф16A III(II) ℓ=6980; 11,0кг	4		БЕЗ ЧЕРТЕЖА
	16A III(II) ℓ=8830; 14,0кг		4	БЕЗ ЧЕРТЕЖА
15	Монтажная петля П6	8		3.503.1-100.3-111
	Монтажная петля П9		8	3.503.1-100.3-111
	Бетон, м³	5,4	7,3	
	Масса блока, т	13,5	18,3	

Требования к бетону,
ГОСТ на сортамент, марки стали
см. технические требования 3.503.1-100.3-ТТ.

3.503.1-100.3-12 Лист 2

Копировал: Е.Л. Формат А4

Поз.	Наименование	Количество	Обозначение документа
1	Каркас КР-ТА III(II)-21	4	3.503.1-100.3-60
2	Каркас КР-ТА III(II)-22	2	3.503.1-100.3-52
3	Каркас КР-ТА III(II)-23	2	3.503.1-100.3-61
4	Каркас КП-ТА III(II)-60	2	3.503.1-100.3-47
5	Хомут	72	3.503.1-100.3-110-14
6	Хомут	66	3.503.1-100.3-110-15
7	Хомут	22	3.503.1-100.3-110-03
8	Хомут	28	3.503.1-100.3-110-07
9	Стержень A III(II)	2	3.503.1-100.3-95-23(24)
10	Ф16A III(II); ℓ=6400, 10,1кг	4	БЕЗ ЧЕРТЕЖА
11	Монтажная петля П10	4	3.503.1-100.3-111
	Бетон, м³	4,8	
	Масса блока, т	12,0	

Требования к бетону,
ГОСТ на сортамент и марки стали см. технические
требования 3.503.1-100.3-ТТ.

3.503.1-100.3-11 Лист 1

Копировал: Е.Л. 25431 39 Формат А4

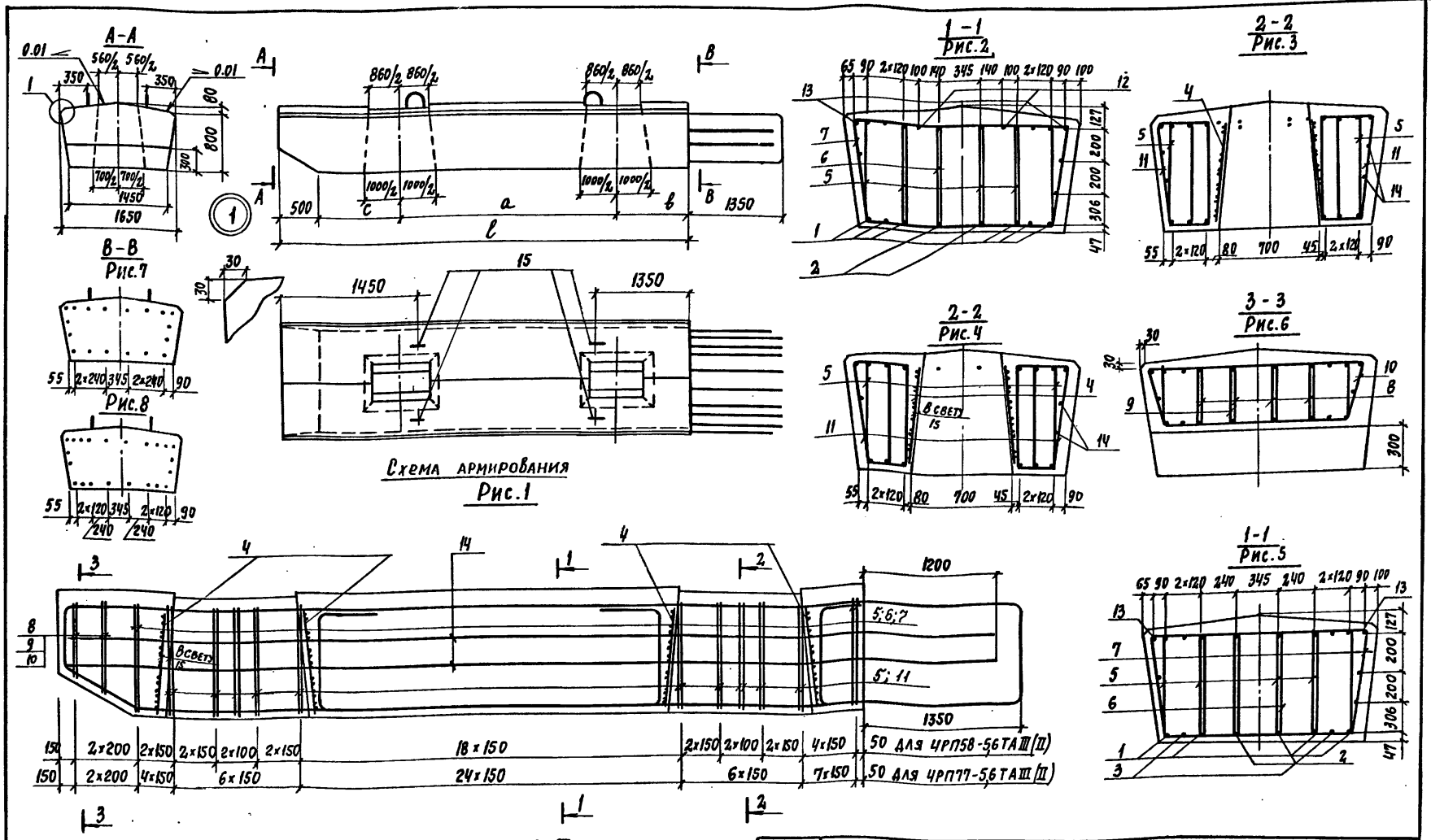

Номер исполнения	Марка	Рис.	Размеры, мм			
			l	a	b	c
1	ЧРП58-5,6ТАIII(II)	1;4;5;6;7	5800	3500	1050	750
2	ЧРП77-5,6ТАIII(II)	1;2;3;6;8	7650	4500	1550	1100

1. Технические требования см. 3.503.1-100.3-ТТ
2. Спецификацию см. лист 2.

Н.контр.	Прохоров		11.10.91
Нач.отд.	Постовой		11.10.91
Гл.спец.	Прохоров		11.10.91
ГИП	Родюшкин		11.10.91
Нач.пр.гр.	Егоров		11.10.91
Инж. I к.	Понкратова		11.10.91
Инж. II к.	Демидович		11.10.91

3.503.1-100.3-13

Блок ригеля ЧРП58-5,6ТАIII(II); ЧРП77-5,6ТАIII(II)

Стадия	Лист	Листов
Р	1	2

СОЮЗДОРПРОЕКТ

копировал: 25431 40 Формат А3

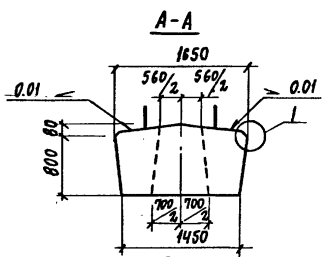

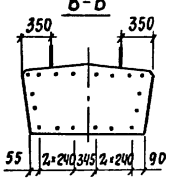

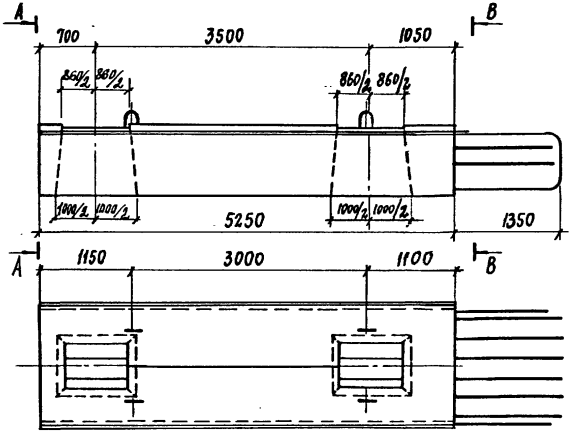

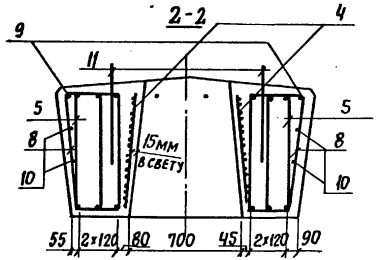

Схема армирования

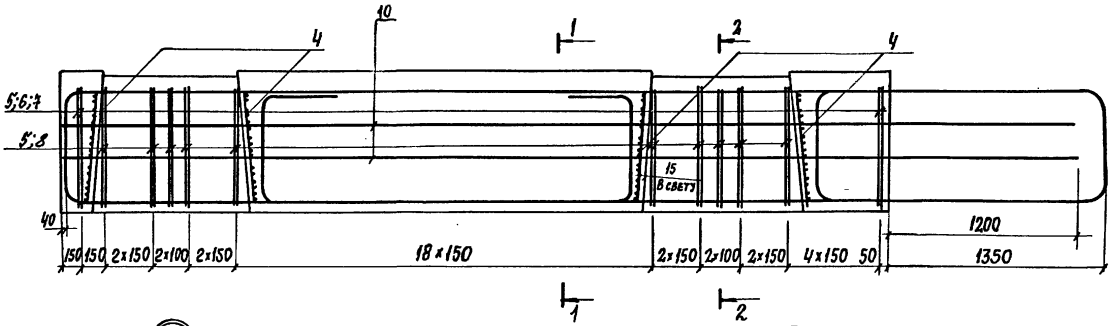

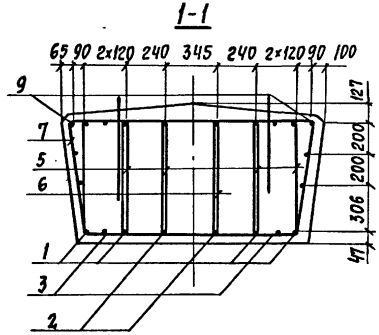

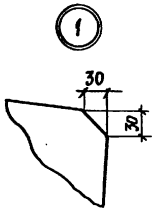

1. Технические требования см. 3.503.1-100.3-ТТ.
2. Спецификацию см. лист 2.

Н.контр.	Прохоров		11.10.91
Нач.отд.	Постовой		11.10.91
Гл.спец.	Прохоров		11.10.91
ГИП	Родюшкин		11.10.91
Нач.пр.гр.	Егоров		11.10.91
Инж.II к.	Демидович		11.10.91
Инж.I к.	Понкратова		11.10.91

Копировал: Е.

3.503.1-100.3-14

Блок ригеля

ЧРП53-5,6ТАIII(III)

Стадия	Лист	Листов
Р	1	2

СОЮЗДОРПРОЕКТ

25431 41 Формат А3

Поз.	Наименование	Кол. на наколн. 1	Кол. на наколн. 2	Обозначение документа
1	Каркас КР-ТА III (II) - 4	4		3.503.1-100.3-54
	Каркас КР-ТА III (II) - 5		6	
2	Каркас КР-ТА III (II) - 6	2		3.503.1-100.3-56
	Каркас КР-ТА III (II) - 7		2	3.503.1-100.3-50
3	Каркас КР-ТА III (III) - 8	2		3.503.1-100.3-54
4	Каркас КП-ТА III (II) - 59	2	2	3.503.1-100.3-46
5	Хомут	120	164	3.503.1-100.3-110-08
6	Хомут	23	34	3.503.1-100.3-110-09
7	Хомут	23	34	3.503.1-100.3-110
8	Хомут	8	8	3.503.1-100.3-110-10
9	Хомут	2	2	3.503.1-100.3-110-11
10	Хомут	2	2	3.503.1-100.3-110-01
11	Хомут	28	28	3.503.1-100.3-110-06
12	Стержень A III (II)		2	3.503.1-100.3-95-04(-05)
13	Стержень A III (II)	2		3.503.1-100.3-95-01(-02)
	Стержень A III (II)		2	3.503.1-100.3-95-03 (-04)
14	ф16 A III (II) ℓ=6980; 11,0кг	4		Без чертежа
	16 A III (II) ℓ=8830; 14,0кг		4	Без чертежа
15	Монтажная петля П9	8		3.503.1-100.3-111
	Монтажная петля П10		8	
	Бетон м³	6,5	8,9	
	Масса блока, т	16,3	22,3	

Требования к бетону, ГОСТ на сортамент и марки стали см. технические требования 3.503.1-100.3-ТТ.

Поз.	Наименование	Количество	Обозначение документа
1	Каркас КР-ТА III (II) - 1	4	3.503.1-100.3-51
2	Каркас КР-ТА III (III) - 2	2	3.503.1-100.3-52
3	Каркас КР-ТА III (II) - 3	2	3.503.1-100.3-51
4	Каркас КП-ТА III (II) - 59	2	3.503.1-100.3-46
5	Хомут	116	3.503.1-100.3-110-08
6	Хомут	22	3.503.1-100.3-110-09
7	Хомут	22	3.503.1-100.3-110
8	Хомут	28	3.503.1-100.3-110-06
9	Стержень A III (II)	2	3.503.1-100.3-95 (-10)
10	ф16 A III (II) ℓ=6430; 10,2кг	4	Без чертежа
11	Монтажная петля П8	8	3.503.1-100.3-111
	Бетон, м³	5,9	
	Масса блока, т	14,8	

Требования к бетону ГОСТ на сортамент и марки стали см. Технические требования 3.503.1-100.3-ТТ.

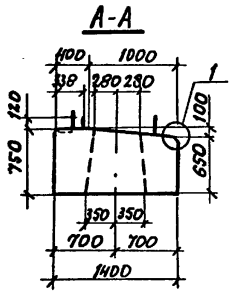

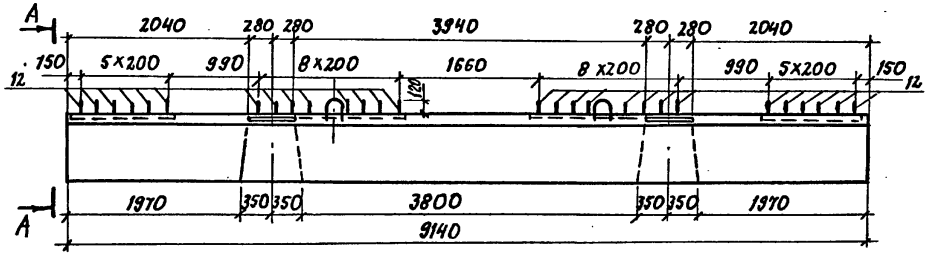

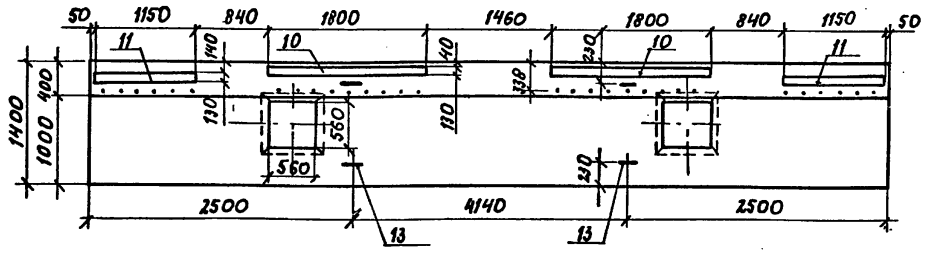

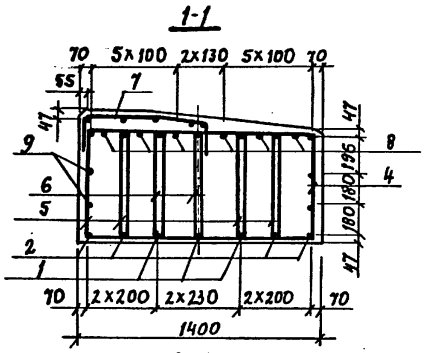

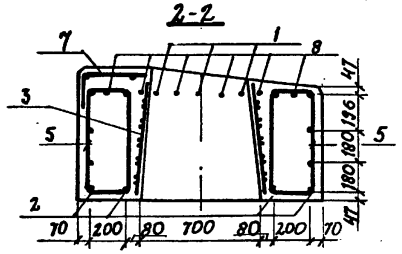

Схема армирования

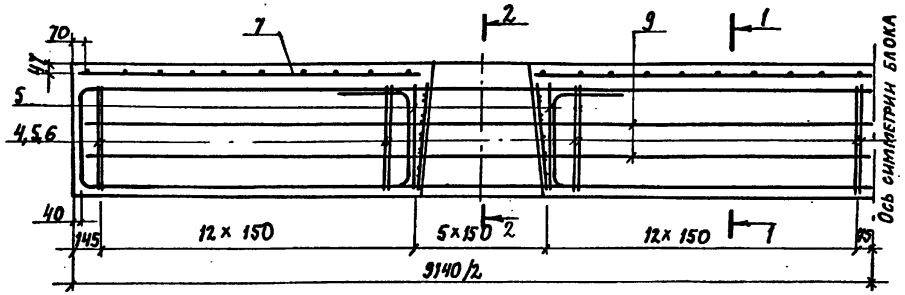

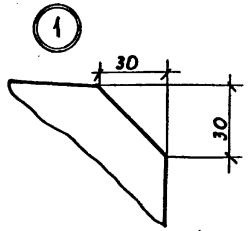

1. Спецификацию см. лист 2.
2. Поз. 7 вырезать по месту
3. Технические требования см. 3.503.1-100.3-ТТ

Н.контр.	Прохоров		11.10.91
Нач.отд.	Постовой		11.10.91
Гл.спец.	Прохоров		11.10.91
ГИП	Родюшкин		11.10.91
Нач.пр.гр.	Егоров		11.10.91
Инж. I к.	Понкратова		11.10.91
Инж. II к.	Демидович		11.10.91

3.503.1-100.3-15

Блок ригеля 2РК 91-ТА III (II)

Стадия	Лист	Листов
Р	1	2

СОЮЗДОРПРОЕКТ

Копировал: 25431 43 Формат А3

Рис. 1

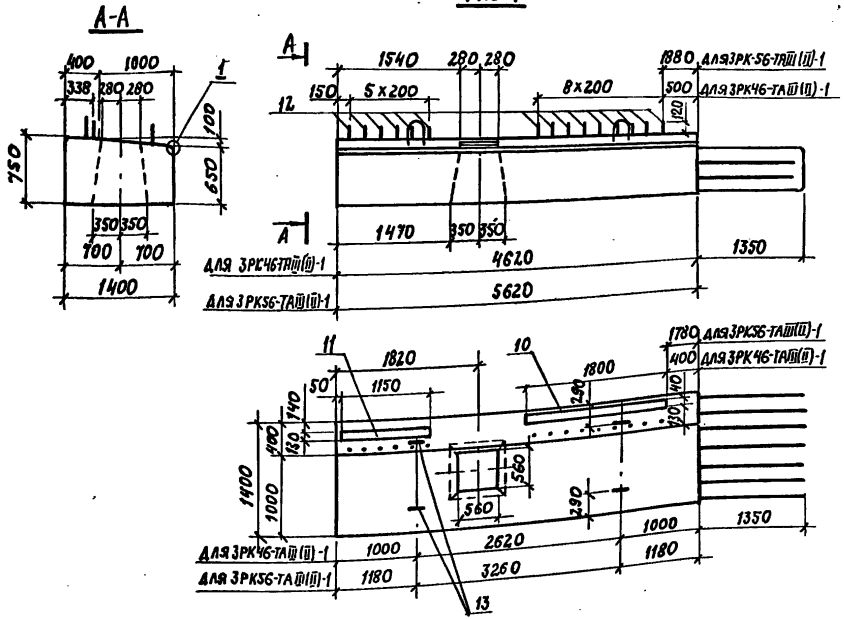

Рис. 2 - зеркальное отражение

остальное - по рис. 1

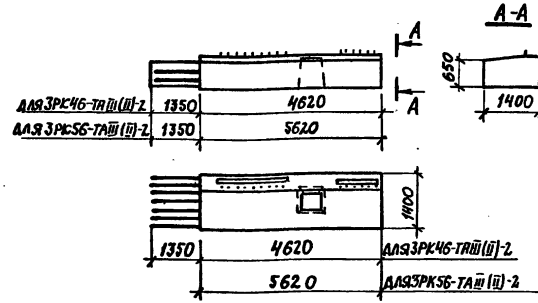

Марка блока	Рис.	Исполнение
3РК46-ТАIII(II)-1	1	1
3РК46-ТАIII(II)-2	2	
3РК56-ТАIII(II)-1	1	2
3РК56-ТАIII(II)-2	2	

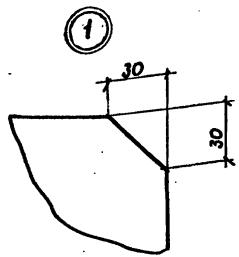

1. Спецификацию см. лист 3.

2. Технические требования см. 3.503.1-100.3-ТТ.

Н.контр.	Прокоров		11.10.91
Нач.отд.	Постовой		11.10.91
Гл.спец.	Прокоров		11.10.91
ГИП	Родюшкин		11.10.91
Нач.пр.гр.	Егоров		11.10.91
Инж.III к.	Лисичкина		11.10.91
Инж.III к.	Мосин		11.10.91

3.503.1-100.3-16

Блок ригеля 3РК 46-ТАIII (II)-1(2); 3РК 56-ТАIII (II)-1(2)

Стадия	Лист	Листов
Р	1	3

СОЮЗДОРПРОЕКТ

Копировал: [illegible] 25431 44 формат А3

Рис.1

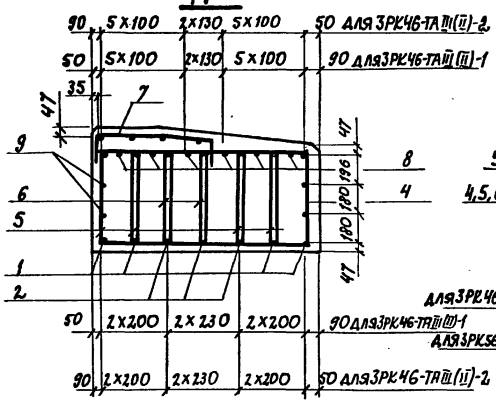

Схема армирования

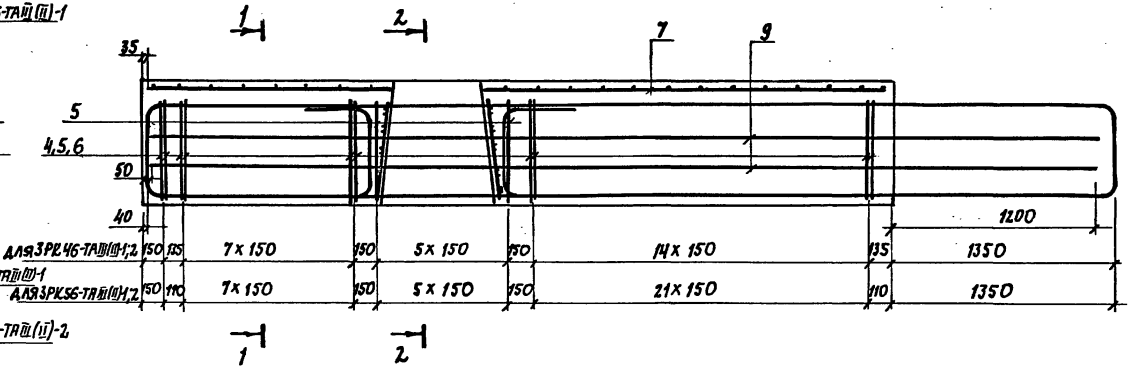

Рис.2

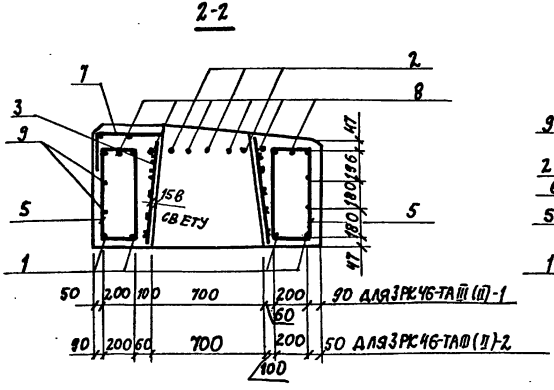

Марка блока	Рис.
3РК 46-ТАIII(II)-1;2	1
3РК 56-ТАIII(II)-1;2	2

Позицию 7 вырезать по месту.

Копировал: 25431 45 Формат А3

Поз.	Наименование	Количество	Обозначение документа
1	Каркас КР-ТА III (II)-65	3	3.503.1-100.3-64
2	КР-ТА III (II)-66	4	3.503.1-100.3-65
3	КП-ТА III (II)-61	2	3.503.1-100.3-48
4	Хомут	48	3.503.1-100.3-110-20
5	Хомут	216	3.503.1-100.3-110-22
6	Хомут	96	3.503.1-100.3-110-21
7	Сетка СР-1	1	3.503.1-100.3-110-40
8	Отогнутый стержень A III (II)	6	3.503.1-100.3-97-10(-11)
9	ф16A III (II)-l=9000; 14.2 кг	4	БЕЗ ЧЕРТЕЖА
10	Изделие закладное МА-ТА III (II)-2	2	3.503.1-100.3-85
11	МН-ТА III (II)-3	2	
12	Арматурные выпуски A III (II)	30	3.503.1-100.3-108 (-01)
13	Монтажная петля П10	8	3.503.1-100.3-111
	Бетон, м³	8.6	
	Масса блока, кг	21.5	

Требования к бетону,
гост на сортамент и марки стали см.
технические требования 3.503.1-100.3-ТТ.

Поз.	Наименование	Кол. на исполнение 1	Кол. на исполнение 2	Обозначение документа
1	Каркас КР-ТА III (II)-70	4		3.503.1-100.3-65
	КР-ТА III (II)-71		4	3.503.1-100.3-66
2	КР-ТА III (II)-76	3		3.503.1-100.3-67
	КР-ТА III (II)-77		3	
3	КП-ТА III (II)-61	1	1	3.503.1-100.3-48
4	Хомут	24	31	3.503.1-100.3-110-20
5	Хомут	108	136	3.503.1-100.3-110-22
6	Хомут	48	62	3.503.1-100.3-110-21
7	Сетка СР-2	1		3.503.1-100.3-40
	СР-3		1	
8	Отогнутый стержень A III (II)	6		3.503.1-100.3-97-18(-19)
9	ф16A III (II)-l=5770; 9.1 кг	4		БЕЗ ЧЕРТЕЖА
	16A II (II)-l=6770; 10.7 кг		4	БЕЗ ЧЕРТЕЖА
10	Изделие закладное МА-ТА III (II)-2	1	1	3.503.1-100.3-85
11	МН-ТА III (II)-3	1	1	
12	Арматурные выпуски A III (II)	15	15	3.503.1-100.3-108 (-01)
13	Петля монтажная П-10	4		3.503.1-100.3-110
	П-8		8	
	Бетон, м³	4.3	5.3	
	Масса блока, т	10.8	13.3	

Требования к бетону,
Гост на сортамент и марки стали см.
Технические требования. 3.503.1-100.3-ТТ.

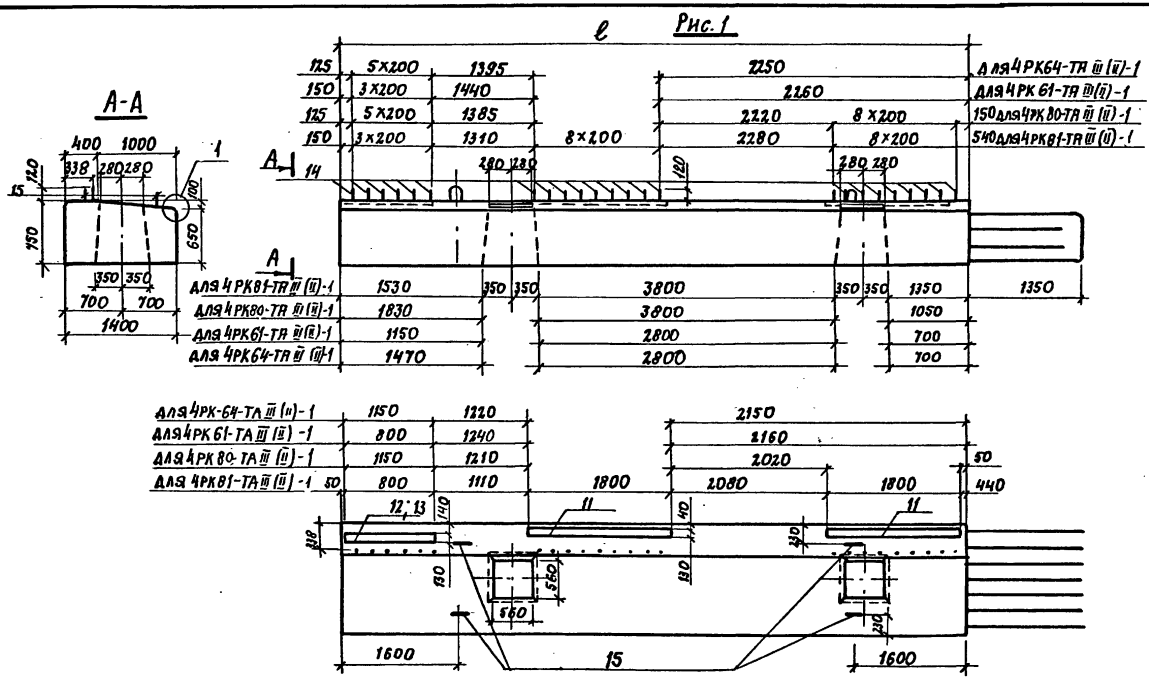

Номер испол.	Марка	Рис.	Размеры, мм ℓ
1	4РК64-ТАIII(II)-1	1	6370
	4РК64-ТАIII(II)-2	2	6370
2	4РК61-ТАIII(II)-1	1	6050
	4РК61-ТАIII(II)-2	2	6050
3	4РК80-ТАIII(II)-1	1	8080
	4РК80-ТАIII(II)-2	2	8080
4	4РК81-ТАIII(II)-1	1	8080
	4РК81-ТАIII(II)-2	2	8080

Рис. 2 - зеркальное отражение
Остальное по рис. 1

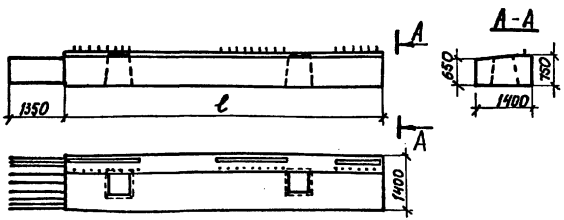

1. Технические требования см. 3.503.1-100.3-ТТ.
2. Спецификацию см. лист 3.

Н. контр.	Прохоров		11.10.91
Нач. отд.	Постовой		11.10.91
Гл. спец.	Прохоров		11.10.91
ГИП	Родюшкин		11.10.91
Нач. пр-тр.	Егоров		11.10.91
Инж. I к.	Понкратова		11.10.91
Инж. III к.	Лисичкина		11.10.91

3.503.1-100.3-17

Блок ригеля
4РК 64-ТАIII(II)-1(2);
4РК 61-ТАIII(II)-1(2);
4РК 80-ТАIII(II)-1(2);
4РК 81-ТАIII(II)-1(2)

Стадия	Лист	Листов
Р	1	3

СОЮЗДОРПРОЕКТ

Схема армирования

ℓ

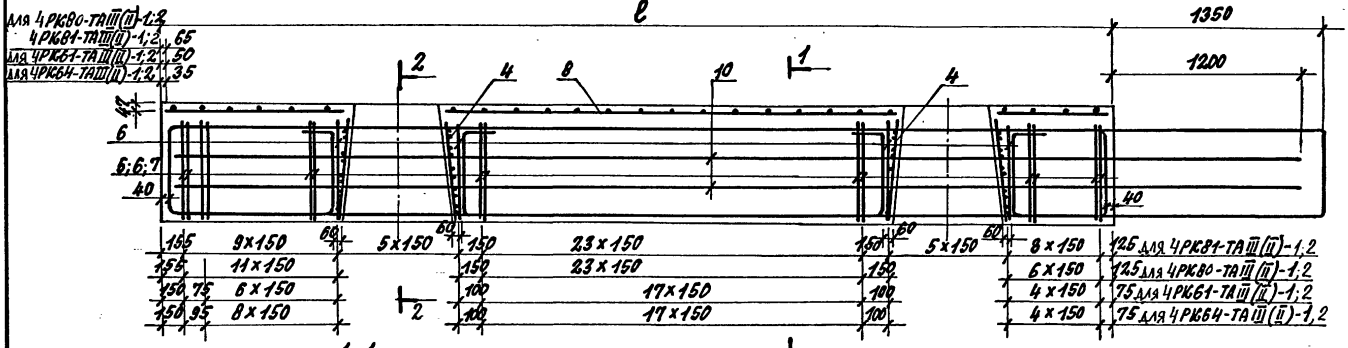

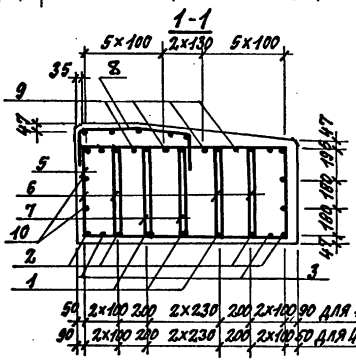

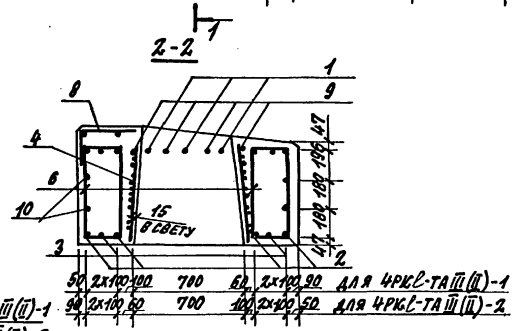

Позицию 8 вырезать по месту.

Поз.	Наименование	Кол-во на исполнение 1	2	3	4	Обозначение документа
1	Каркас КР-ТАIII(II)-72	3				3.503.1-100.3-64
	КР-ТАIII(II)-73		3			
	КР-ТАIII(II)-74			3		
	КР-ТАIII(II)-75				3	
2	КР-ТАIII(II)-67	4				3.503.1-100.3-65
	КР-ТАIII(II)-68		4			
	КР-ТАIII(II)-69			4	4	
3	КР-ТАIII(II)-78	2				
	КР-ТАIII(II)-79		2			
	КР-ТАIII(II)-80			2	2	
4	КП-ТАIII(II)-61	2	2	2	2	3.503.1-100.3-48
5	Хомут	31	29	41	41	3.503.1-100.3-110-20
6	Хомут	148	140	188	188	3.503.1-100.3-110-22
7	Хомут	62	58	82	82	3.503.1-100.3-110-21
8	Сетка СР-4	1				3.503.1-100.3-40
	СР-5		1			
	СР-6			1	1	
9	Отогнутый стержень AIII(II)	4				3.503.1-100.3-97-12(-13)
	Отогнутый стержень AIII(II)		4			3.503.1-100.3-97-14(-15)
	Отогнутый стержень AIII(II)			4	4	3.503.1-100.3-97-16(-17)
10	ф16AIII(II); ℓ=7520; 11,9кг	4				БЕЗ ЧЕРТЕЖА
	16AIII(II); ℓ=7200; 11,4кг		4			БЕЗ ЧЕРТЕЖА
	16AIII(II); ℓ=9248; 14,6кг			4	4	БЕЗ ЧЕРТЕЖА

Поз.	Наименование	Кол-во на исполнение 1	2	3	4	Обозначение документа
11	Изделие закладное МН-ТАIII(II)-2	1	1	2	2	3.503.1-100.3-85
12	МН-ТАIII(II)-3	1		1		
13	МН-ТАIII(II)-4		1		1	
14	Арматурные выпуски AIII(II)	15	13	24	22	3.503.1-100.3-108 (-0.1)
15	Монтажная петля П8	8	8			3.503.1-100.3-111
	П9			8	8	
	Бетон, м³	5,8	5,5	7,5	7,5	
	Масса блока, кг	14,5	13,8	18,8	18,8	

Требования к бетону,
Гост на сортамент и марки стали см.
Технические требования 3.503.1-100.3-ТТ.

Опалубочный чертеж

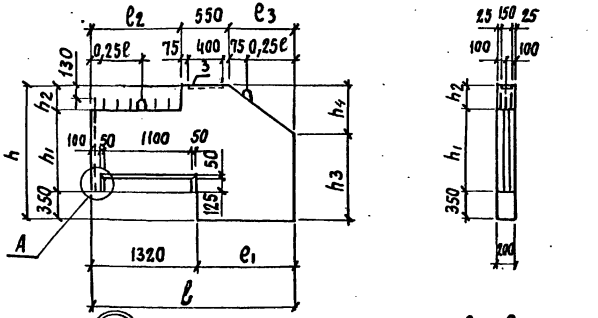

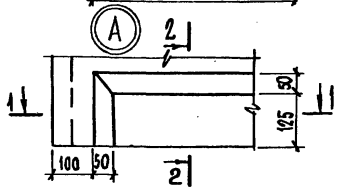

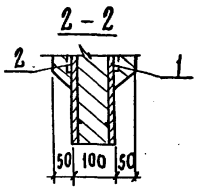

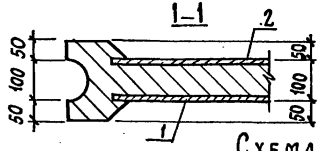

Исполнение	Марка блока	Размеры, мм.								
		ℓ	ℓ1	ℓ2	ℓ3	h	h1	h2	h3	h4
1	БК 29.17-ТАIII(II)	2850	1530	1350	950	1650	980	320	1020	630
2	БК 33.17-ТАIII(II)	3250	1930	2100	600	1650	960	340	1250	400
3	БК 31.18-ТАIII(II)	3050	1730	1350	1150	1800	1130	320	1030	770
4	БК 33.18-ТАIII(II)	3250	1930	2100	600	1800	1110	340	1400	400
5	БК 31.20-ТАIII(II)	3050	1730	1350	1150	1950	1280	320	1180	770
6	БК 35.20-ТАIII(II)	3450	2130	2100	800	1950	1260	340	1420	530
7	БК 33.23-ТАIII(II)	3250	1930	1350	1350	2250	1580	320	1350	900
8	БК 37.23-ТАIII(II)	3650	2330	2100	1000	2250	1560	340	1590	660
9	БК 35.25-ТАIII(II)	3450	2130	1350	1550	2450	1780	320	1420	1030
10	БК 39.25-ТАIII(II)	3850	2530	2100	1200	2450	1760	340	1650	800

1. Размеры в скобках для блоков БКℓ.h-ТАII.
2. Спецификацию см. лист 2.
3. Технические требования см. 3.503.1-100.3-ТТ.

Схема армирования

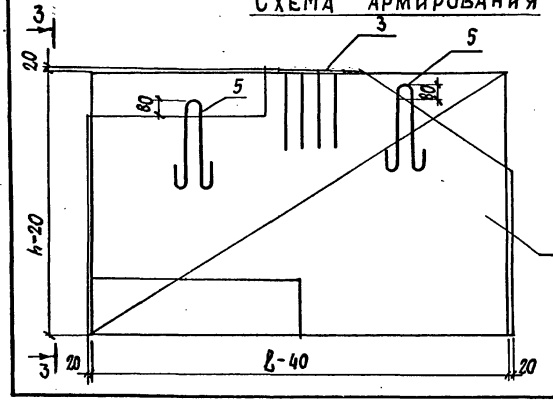

3–3
(поз. 5 не показана)

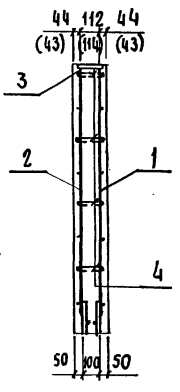

Н. контр.	Прохоров		11.10.91	3.503.1-100.3 – 18	
Нач. отд.	Постовой		11.10.91		
Гл. спец.	Прохоров		11.10.91	Блок шкафной стенки БКℓ.h-ТАIII(II)	Стадия: Р; Лист: 1; Листов: 2
ГИП	Родюшкин		11.10.91		
Нач. пр. гр.	Егоров		11.10.91		
Инж. III к.	Лисичкина		11.10.91		СОЮЗДОРПРОЕКТ
Инж. III к.	Мосин		11.10.91		

Копировал: А2 25431 50 Формат А3

Поз.	Наименование	Количество на исполнение										Обозначение документа
		1	2	3	4	5	6	7	8	9	10	
1	Сетка СК-ТАШ(I)-1	1										3.503.1-100.3-30
2	СК-ТАШ(II)-2	1										
1	СК-ТАШ(III)-3			1								3.503.1-100.3-31
2	СК-ТАШ(IV)-4			1								
1	СК-ТАШ(V)-5					1						
2	СК-ТАШ(VI)-6					1						
1	СК-ТАШ(VII)-7							1				3.503.1-100.3-32
2	СК-ТАШ(VIII)-8							1				
1	СК-ТАШ(IX)-9									1		
2	СК-ТАШ(X)-10									1		
1	СК-ТАШ(XI)-11		1									3.503.1-100.3-33
2	СК-ТАШ(XII)-12		1									
1	СК-ТАШ(XIII)-13				1							
2	СК-ТАШ(XIV)-14				1							
1	СК-ТАШ(XV)-15						1					3.503.1-100.3-34
2	СК-ТАШ(XVI)-16						1					
1	СК-ТАШ(XVII)-17								1			3.503.1-100.3-35
2	СК-ТАШ(XVIII)-18								1			
1	СК-ТАШ(XIX)-19										1	
2	СК-ТАШ(XX)-20										1	
3	Закладное изделие МН-ТАШ(XI)-1	1	1	1	1	1	1	1	1	1	1	3.503.1-100.3-82
4	⌀6 AI, ℓ=280 0,1 кг	40	49	55	58	58	69	70	82	83	95	Без чертежа
5	Петля монтажная П4	2	2	2	2	2	2					3.503.1-100.3-111
	Петля монтажная П5							2	2	2	2	
	Бетон, м³	0,7	0,8	0,8	0,9	0,9	1,1	1,2	1,3	1,4	1,6	
	Масса блока, т	1,8	2,0	2,1	2,3	2,3	2,7	2,9	3,4	3,4	3,9	

Требования к бетону, ГОСТ на сортамент и марки стали см. Технические требования 3.503.1-100.3-ТТ.

Опалубочный чертеж

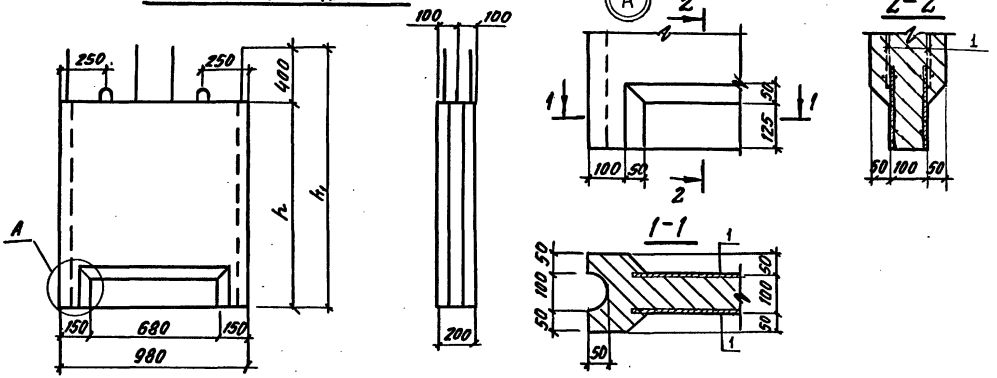

Исполнение	Марка блока	Размеры, мм	
		h_1	h
1	БШ10.11-ТА III(II)	1480	1080
2	БШ10.12-ТА III(II)	1630	1230
3	БШ10.14-ТА III(II)	1780	1380
4	БШ10.17-ТА III(II)	2080	1680
5	БШ10.19-ТА III(II)	2280	1880

Схема армирования

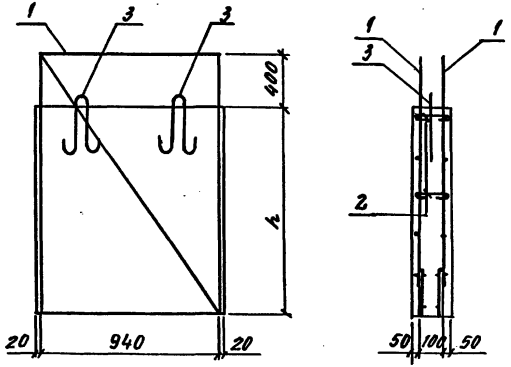

Поз.	Наименование	Кол. на исполнение					Обозначение документа
		1	2	3	4	5	
1	Сетка СШ-ТА III(II)-47	2					3.503.1-100.3-37
	СШ-ТА III(II)-48		2				
	СШ-ТА III(II)-49			2			
	СШ-ТА III(II)-50				2		
	СШ-ТА III(II)-51					2	
2	ФБА I, l=280, 0.062кг	12	15	18	21	24	Без чертежа
3	Петля монтажная П-1	2	2	2	2	2	3.503.1-100.3-111
	Бетон, м³	0,2	0,2	0,3	0,3	0,4	
	Масса блока, т	0,5	0,6	0,7	0,8	0,9	

Технические требования см. 3.503.1-100.3-ТТ.

Н. контр.	Прохоров	[подпись]	11.10.91
Нач. отд.	Постовой	[подпись]	11.10.91
Гл. спец.	Прохоров	[подпись]	11.10.91
ГИП	Родюшкин	[подпись]	11.10.91
Нач. пр. гр.	Егоров	[подпись]	11.10.91
Инж. III к	Лисичкина	[подпись]	11.10.91
Инж. III к	Мосин	[подпись]	11.10.91

3.503.1-100.3-19

Блок шкафной стенки БШ10.h-ТА III(II)

Стадия	Лист	Листов
Р		1

СОЮЗДОРПРОЕКТ

Копировал: ЕЛ. 25431 52 Формат А3

Опалубочный чертеж

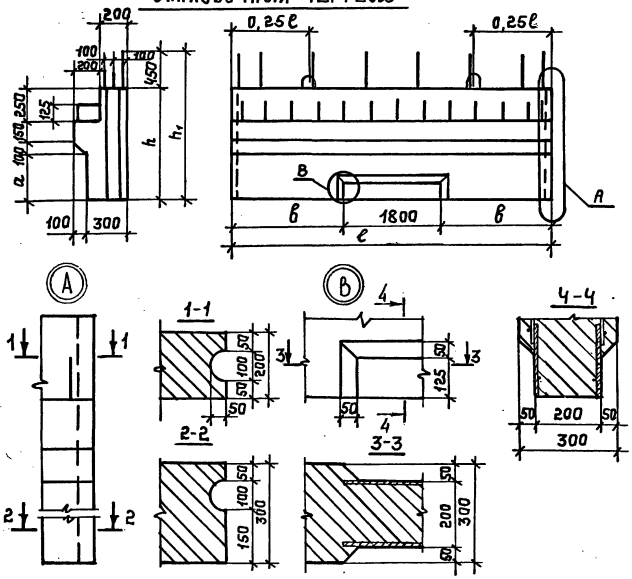

Схема армирования

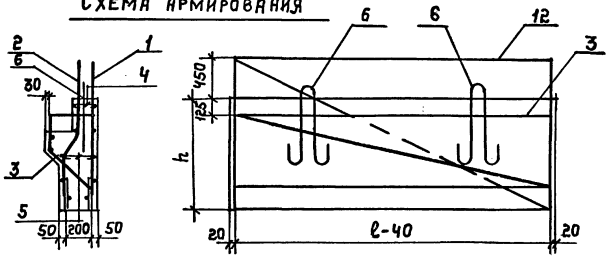

Номер исполнения	Марка блока	Размеры, мм. ℓ	h_1	h	a	в
1	БШ32.9-ТАШ(II)	3240	1300	850	350	720
2	БШ32.10-ТАШ(II)	3240	1450	1000	500	720
3	БШ32.12-ТАШ(II)	3240	1600	1150	650	720
4	БШ32.15-ТАШ(II)	3240	1900	1450	950	720
5	БШ32.17-ТАШ(II)	3240	2100	1650	1150	720
6	БШ35.9-ТАШ(II)	3480	1300	850	350	840
7	БШ35.10-ТАШ(II)	3480	1450	1000	500	840
8	БШ35.12-ТАШ(II)	3480	1600	1150	650	840
9	БШ35.15-ТАШ(II)	3480	1900	1450	950	840
10	БШ35.17-ТАШ(II)	3480	2100	1650	1150	840
11	БШ37.10-ТАШ(II)	3730	1450	1000	500	965
12	БШ37.12-ТАШ(II)	3730	1600	1150	650	965
13	БШ37.13-ТАШ(II)	3730	1750	1300	800	965
14	БШ37.16-ТАШ(II)	3730	2050	1600	1100	965
15	БШ37.18-ТАШ(II)	3730	2250	1800	1300	965
16	БШ40.9-ТАШ(II)	3990	1300	850	350	1095
17	БШ40.10-ТАШ(II)	3990	1450	1000	500	1095
18	БШ40.12-ТАШ(II)	3990	1600	1150	650	1095
19	БШ40.13-ТАШ(II)	3990	1750	1300	800	1095
20	БШ40.15-ТАШ(II)	3990	1900	1450	950	1095
21	БШ40.16-ТАШ(II)	3990	2050	1600	1100	1095
22	БШ40.17-ТАШ(II)	3990	2100	1650	1150	1095
23	БШ40.18-ТАШ(II)	3990	2250	1800	1300	1095

1. Технические требования см. 3.503.1-100.3-ТТ.
2. Спецификацию - см. листы 2...4.

Н.контр	Прохоров		11.10.91
Нач.отд	Постовой		11.10.91
Гл.спец	Прохоров		11.10.91
ГИП	Родюшкин		11.10.91
Нач.арт	Егоров		11.10.91
Инж.ПК	Лисичкина		11.10.91
Инж.ПС	Масин		11.10.91

3.503.1-100.3-20

Блок шкафной стенки. БШℓ.h - ТАШ (II).

Стадия	Лист	Листов
Р	1	4

СОЮЗДОРПРОЕКТ

Копировал: № 25431 53 Формат А3

Поз.	Наименование	Количество на исполнение																							Обозначение документа
		1	2	3	4	5	6	7	8	9	10	11	12	13	14	15	16	17	18	19	20	21	22	23	
1	Сетка СШ-ТА III(II)-1	1																							3.503.1-100.3-36
	СШ-ТА III(II)-2		1																						
	СШ-ТА III(II)-3			1																					
	СШ-ТА III(II)-4				1																				
	СШ-ТА III(II)-5					1																			
	СШ-ТА III(II)-6						1																		
	СШ-ТА III(II)-7							1																	
	СШ-ТА III(II)-8								1																
	СШ-ТА III(II)-9									1															
	СШ-ТА III(II)-10										1														
	СШ-ТА III(II)-11											1													
	СШ-ТА III(II)-12												1												
	СШ-ТА III(II)-13													1											
	СШ-ТА III(II)-14														1										
	СШ-ТА III(II)-15															1									
	СШ-ТА III(II)-16																1								
	СШ-ТА III(II)-17																	1							
	СШ-ТА III(II)-18																		1						
	СШ-ТА III(II)-19																			1					
	СШ-ТА III(II)-20																				1				
	СШ-ТА III(II)-21																					1			
	СШ-ТА III(II)-22																						1		
	СШ-ТА III(II)-23																							1	
2	Сетка СШ-ТА III(II)-24	1																							
	СШ-ТА III(II)-25		1																						

Копировал: 25431 54 Формат А3

Поз.	Наименование	Количество на исполнение																					Обозначение документа
		1	2	3	4	5	6	7	8	9	10	11	12	13	14	15	16	17	18	19	20	21	22	23	
2	Сетка СШ-ТА III(II)-26			1																					3.503.1-100.3-36
	СШ-ТА III(II)-27				1																				
	СШ-ТА II(II)-28					1																			
	СШ-ТА III(II)-29						1																		
	СШ-ТА III(II)-30							1																	
	СШ-ТА III(II)-31								1																
	СШ-ТА II(II)-32									1															
	СШ-ТА III(II)-33										1														
	СШ-ТА III(II)-34											1													
	СШ-ТА III(II)-35												1												
	СШ-ТА III(II)-36													1											
	СШ-ТА III(II)-37														1										
	СШ-ТА III(II)-38															1									
	СШ-ТА III(II)-39																1								
	СШ-ТА III(II)-40																	1							
	СШ-ТА III(II)-41																		1						
	СШ-ТА III(II)-42																			1					
	СШ-ТА III(II)-43																				1				
	СШ-ТА III(II)-44																					1			
	СШ-ТА III(II)-45																						1		
	СШ-ТА III(II)-46																							1	
3	Каркас пространственный																								
	КП-ТА III(II)-55	1	1	1	1	1																			3.503.1-100.3-81
	КП-ТА III(II)-56						1	1	1	1	1														
	КП-ТА III(II)-57											1	1	1	1	1									
	КП-ТА III(II)-58																1	1	1	1	1	1	1	1	
4	ФБАI, ℓ=280 0.1кг	17	17	17	17	17	18	18	18	18	18	20	20	20	20	20	21	21	21	21	21	21	21	21	без чертежа
5	ФБАI, ℓ=380 0.1кг	17	25	34	42	51	17	26	35	44	53	30	40	40	60	70	23	33	44	44	54	65	65	75	без чертежа

ГОСТ на сортамент и марки стали см. Технические требования 3.503.1-100.3-ТТ

Поз.	Наименование	Количество на исполнение																						Обозначение документа
		1	2	3	4	5	6	7	8	9	10	11	12	13	14	15	16	17	18	19	20	21	22	23	
6	Петля монтажная П4	2	2	2			2	2	2			2	2				2	2							3.503.1-100.3-111
	П5				2	2				2				2					2					
	П7										2				2	2				2	2	2	2	2	
	Бетон, м³	0,8	0,9	1,1	1,4	1,6	0,8	1,0	1,2	1,5	1,7	1,1	1,2	1,4	1,7	2,0	1,0	1,2	1,3	1,5	1,7	1,9	2,0	2,1	
	Масса блока, т	2,0	2,3	2,7	3,4	3,9	2,1	2,5	2,9	3,7	4,2	2,7	3,1	3,5	4,4	4,9	2,4	2,9	3,3	3,8	4,2	4,7	4,9	5,3	

Требования к бетону см. Технические требования 3.503.1-100.3-ТТ.

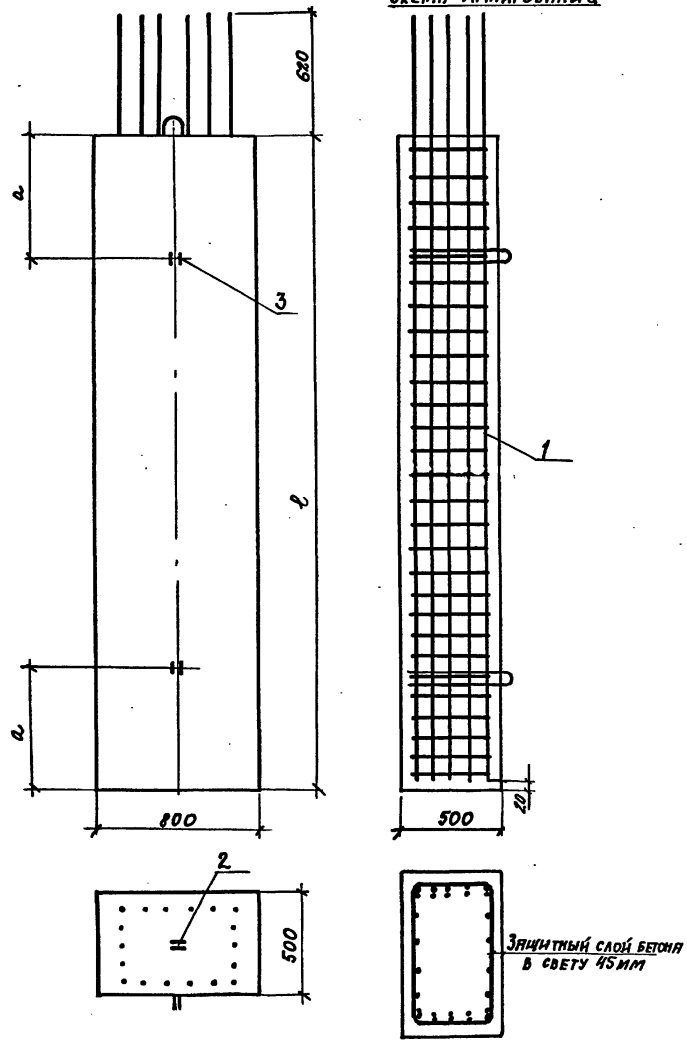

Номер исполнения	Марка	Размеры, мм	
		l	a
1	С3.50-ТА III (II)-1	3000	650
2	С5.50-ТА III (II)-1	5000	1050
3	С7.50-ТА III (II)-1	7000	1500
4	С9.50-ТА III (II)-1	9000	1900
5	С12.50-ТА III (II)-1	12000	2500
6	С3.50-ТА III (II)-2	3000	650
7	С5.50-ТА III (II)-2	5000	1050
8	С7.50-ТА III (II)-2	7000	1500
9	С9.50-ТА III (II)-2	9000	1900
10	С12.50-ТА III (II)-2	12000	2500
11	С3.50-ТА III (II)-3	3000	650
12	С5.50-ТА III (II)-3	5000	1050
13	С7.50-ТА III (II)-3	7000	1500
14	С9.50-ТА III (II)-3	9000	1900
15	С12.50-ТА III (II)-3	12000	2500

1. Технические требования см. 3.503.1-100.3-ТТ.
2. При изготовлении стоек учесть монтажное закладное изделие в соответствии с 3.503.1-100.4-08

Н. контр.	Прохоров		11.10.91
Нач. отд.	Постовой		11.10.91
Гл. спец.	Прохоров		11.10.91
ГИП	Родюшкин		11.10.91
Нач. пр. гр.	Егоров		11.10.91
Инж. III к.	Лисичкина		11.10.91
Инж. III к.	Мосин		11.10.91

3.503.1-100.3-21

Стойка
Сl.50-ТА III (II)-1;
Сl.50-ТА III (II)-2;
Сl.50-ТА III (II)-3

Стадия	Лист	Листов
Р	1	2

СОЮЗДОРПРОЕКТ

Копировал: Ас 25431 57 Формат А3

Поз.	Наименование	Количество на исполнение															Обозначение документа
		1	2	3	4	5	6	7	8	9	10	11	12	13	14	15	
1	Каркас КП-ТА III(II)-33	1															3.503.1-100.3-79
	КП-ТА III(II)-34		1														
	КП-ТА III(II)-35			1													
	КП-ТА III(II)-36				1												
	КП-ТА III(II)-37					1											
	КП-ТА III(II)-38						1										
	КП-ТА III(II)-39							1									
	КП-ТА III(II)-40								1								
	КП-ТА III(II)-41									1							
	КП-ТА III(II)-42										1						
	КП-ТА III(II)-43											1					
	КП-ТА III(II)-44												1				
	КП-ТА III(II)-45													1			
	КП-ТА III(II)-46														1		
	КП-ТА III(II)-47															1	
2	Петля монтажная П-4	2					2					2					
	П-8		2	2				2	2				2	2			
	П-10				2	2				2	2				2	2	3.503.1-100.3-111
3	Петля монтажная П-4	4	4				4	4				4	4				
	П-6			4					4					4			
	П-8				4	4				4	4				4	4	
	Бетон класса В30, м³	1,2	2,0	2,8	3,6	4,8	1,2	2,0	2,8	3,6	4,8	1,2	2,0	2,8	3,6	4,8	
	Масса, т	3,0	5,0	7,0	9,0	12,0	3,0	5,0	7,0	9,0	12,0	3,0	5,0	7,0	9,0	12,0	

Технические требования см. 3.503.1-100.3-ТТ.

Копировал: 25431 58 формат А3

Схема армирования

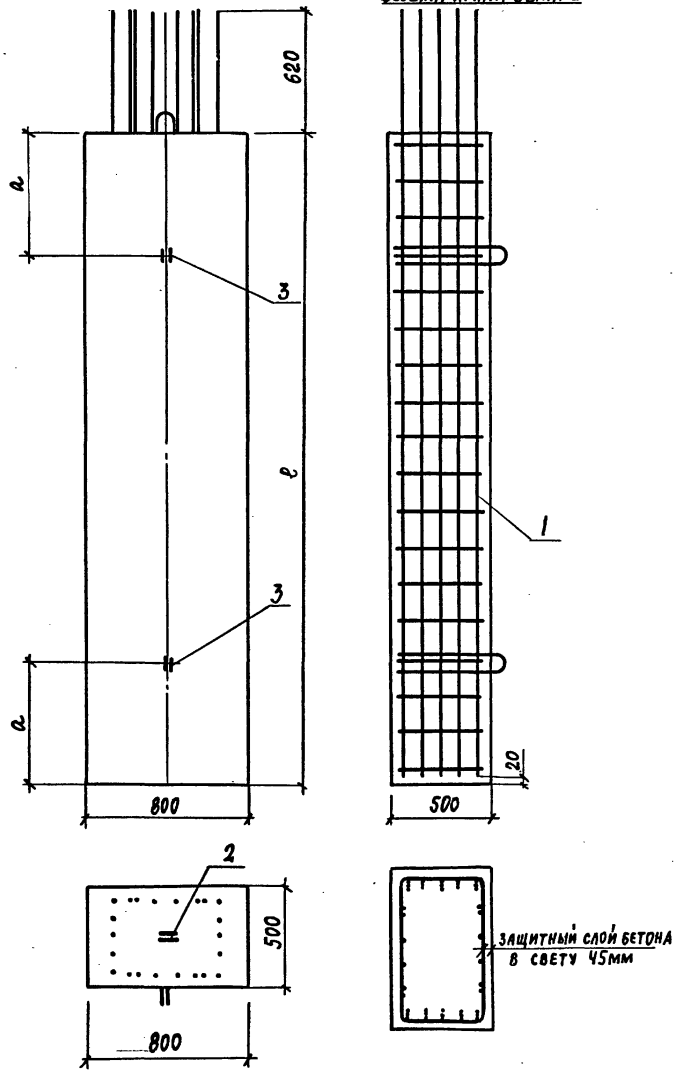

Поз.	Наименование	Кол. на исполнение 1	2	3	4	5	Обозначение документа
1	Каркас КП-ТАIII(II)-48	1					3.503.1-100.3-80
	КП-ТАIII(II)-49		1				
	КП-ТАIII(II)-50			1			
	КП-ТАIII(II)-51				1		
	КП-ТАIII(II)-52					1	
2	Петля монтажная П-4	2					3.503.1-100.3-111
	П-8		2	2			
	П-10				2	2	
3	Петля монтажная П-4	4	4				
	П-6			4			
	П-8				4	4	
	Бетон класса В30, м³	1,2	2,0	2,8	3,6	4,8	
	Масса, т	3,0	5,0	7,0	9,0	12,0	

Номер исполнения	Марка	Размеры, мм ℓ	а
1	С3.50-ТАIII(II)-4	3000	650
2	С5.50-ТАIII(II)-4	5000	1050
3	С7.50-ТАIII(II)-4	7000	1500
4	С9.50-ТАIII(II)-4	9000	1900
5	С12.50-ТАIII(II)-4	12000	2500

1. Технические требования см. 3.503.1-100.3-ТТ.
2. При изготовлении стоек учесть монтажное закладное изделие в соответствии с 3.503.1-100.4-08

Н.контр.	Прохоров		11.10.91
Нач.отд.	Постовой		11.10.91
Гл.спец.	Прохоров		11.10.91
ГИП	Родюшкин		11.10.91
Нач.прг.	Егоров		11.10.91
Инж.IIк	Анисимов		11.10.91
Инж.IIк	Лисичкина		11.10.91

3.503.1-100.3-22

Стойка СС.50-ТАIII(II)-4

Стадия	Лист	Листов
Р		1

Союздорпроект

Копировал: АЕ

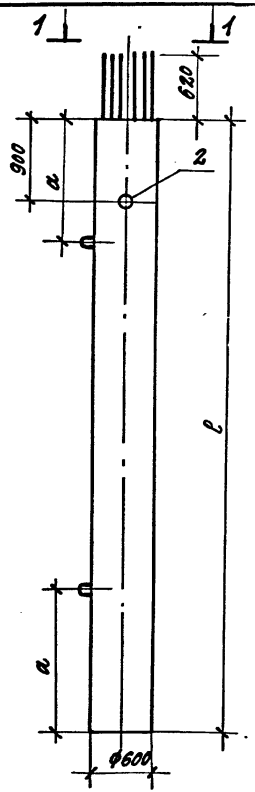

Схема армирования

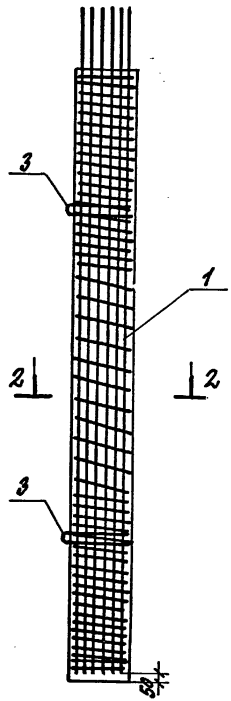

Поз.	Наименование	Кол. на исполн. 1	2	3	4	Обозначение документа
1	Каркас КП-ТА III(II)-1	1				3.503.1-100.3-72
	КП-ТА III(II)-2		1			
	КП-ТА III(II)-3			1		
	КП-ТА III(II)-4				1	
2	Изделие закладное МН3	1	1	1	1	3.503.1-100.3-83
3	Петля монтажная П6	2	2			3.503.1-100.3-111
	П8			2	2	
4	Бетон класса В30, м³	1,2	1,7	2,3	2,8	
	Масса, т	3,0	4,3	5,8	7,0	

Номер исполнения	Марка	Размеры, мм l	a
1	С4.60-14ТАIII(II)	4000	800
2	С6.60-14ТАIII(II)	6000	1200
3	С8.60-14ТАIII(II)	8000	1700
4	С10.60-14ТАIII(II)	10000	2100

1. Технические требования см. 3.503.1-100.3-ТТ.
2. При изготовлении стоек учесть монтажное закладное изделие в соответствии с 3.503.1-100.4-08.

1-1

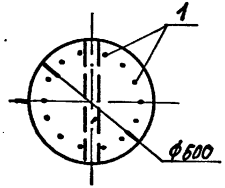

2-2

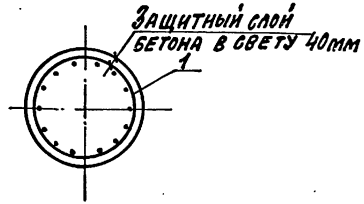

Н.контр.	Прохоров		11.10.91
Нач.отд.	Постовой		11.10.91
Гл.спец.	Прохоров		11.10.91
ГИП	Радюшкин		11.10.91
Нач.пр.гр.	Егоров		11.10.91
Инж.III к.	Мосин		11.10.91
Инж. III	Лисичкина		11.10.91

3.503.1-100.3-23

Стойка
сс.60-14ТА III(II)

Стадия	Лист	Листов
Р		1

СОЮЗДОРПРОЕКТ

Копировал: № 25431 60 Формат А3

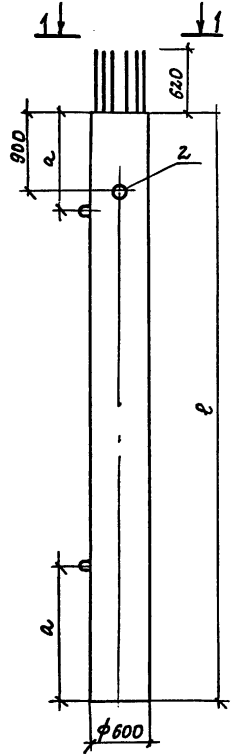

Схема армирования

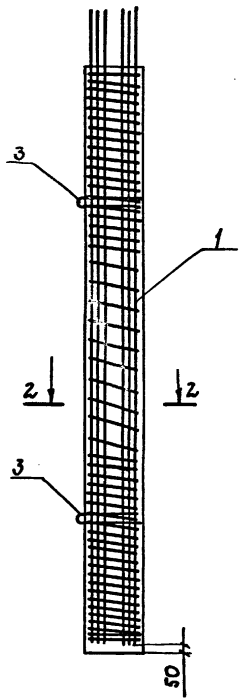

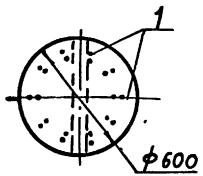

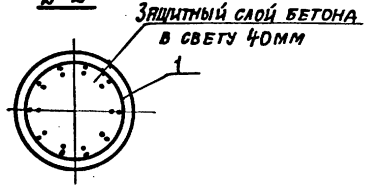

Поз.	Наименование	Кол. на исполн. 1	2	3	4	Обозначение документа
1	Каркас КП-тр III (II)-5	1				3.503.1-100.3-73
	КП-тр III (II)-6		1			
	КП-тр III (II)-7			1		
	КП-тр III (II)-8				1	
2	Изделие закладное МН-3	1	1	1	1	3.503.1-100.3-83
3	Петля монтажная П6	2	2			3.503.1-100.3-111
	П8			2	2	
4	Бетон класса В30, м³	1,2	1,7	2,3	2,8	
	Масса, т	3,0	4,3	5,8	7,0	

Номер исполнения	Марка	Размеры, мм l	a
1	СЧ.60-20тр III (II)	4000	800
2	С6.60-20тр III (II)	6000	1200
3	С8.60-20тр III (II)	8000	1700
4	С10.60-20тр III (II)	10000	2100

1. Технические требования см. 3.503.1-100.3-ТТ.
2. При изготовлении стоек учесть монтажное закладное изделие в соответствии с 3.503.1-100.4-08

Н. контр.	Прохоров		11.10.91
Нач. отд.	Постовой		11.10.91
Гл. спец.	Прохоров		11.10.91
ГИП	Родюшкин		11.10.91
Нач. пр-та	Егоров		11.10.91
Инж. III к.	Мосин		11.10.91
Инж. III к.	Лисичкина		11.10.91

3.503.1-100.3-24

Стойка Св. 60-20 тр III (II)

Стадия	Лист	Листов
Р		1

Союздорпроект

Копировал: № 25431 61 Формат А3

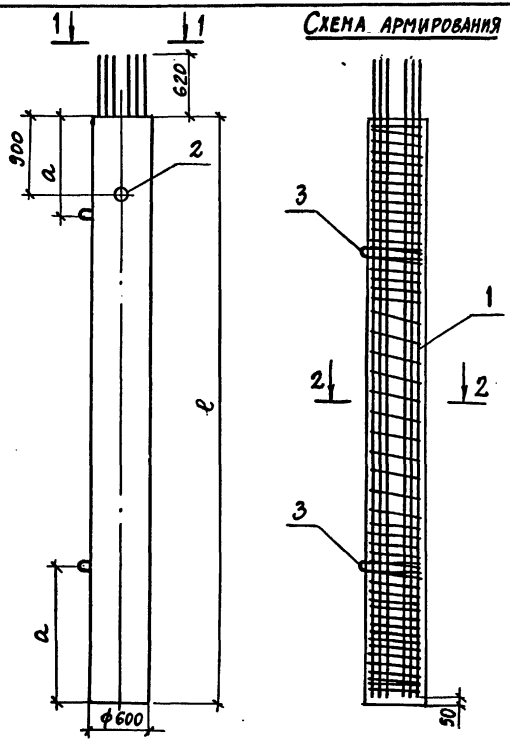

Схема армирования

1-1

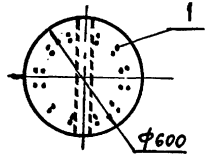

2-2

Защитный слой бетона в свету 40 мм

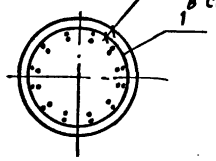

Поз	Наименование	Кол. на исполн. 1	2	3	4	Обозначение документа
1	Каркас КП-ТАIII(II)-9	1				3.503.1-100.3-74
	КП-ТАIII(II)-10		1			
	КП-ТАIII(II)-11			1		
	КП-ТАIII(II)-12				1	
2	Изделие закладное МН-3	1	1	1	1	3.503.1-100.3-83
3	Петля монтажная ПБ	2	2			3.503.1-100.3-111
	П8			2	2	
4	Бетон класса В30, м³	1,2	1,7	2,3	2,8	
	Масса, т	3,0	4,3	5,8	7,0	

Номер исполнения	Марка	Размеры, мм l	a
1	С4.60-24ТАIII(II)	4000	800
2	С6.60-24ТАIII(II)	6000	1200
3	С8.60-24ТАIII(II)	8000	1700
4	С10.60-24ТАIII(II)	10000	2100

1. Технические требования см. 3.503.1-100.3-ТТ.
2. При изготовлении стоек учесть монтажное закладное изделие в соответствии с 3.503.1-100.4-08.

Н.контр.	Прохоров		11.10.91
Нач.отд.	Постовой		11.10.91
Гл.спец.	Прохоров		11.10.91
ГИП	Родюшкин		11.10.91
Нач.пр.гр	Егоров		11.10.91
Инж.III к.	Мосин		10.10.91
Инж III к.	Егоров		11.10.91

3.503.1-100.3-25

Стойка Сl.60-24ТАIII(II)

Стадия	Лист	Листов
Р		1

СОЮЗДОРПРОЕКТ

Копировал: № 25431 62 Формат А3

Схема армирования

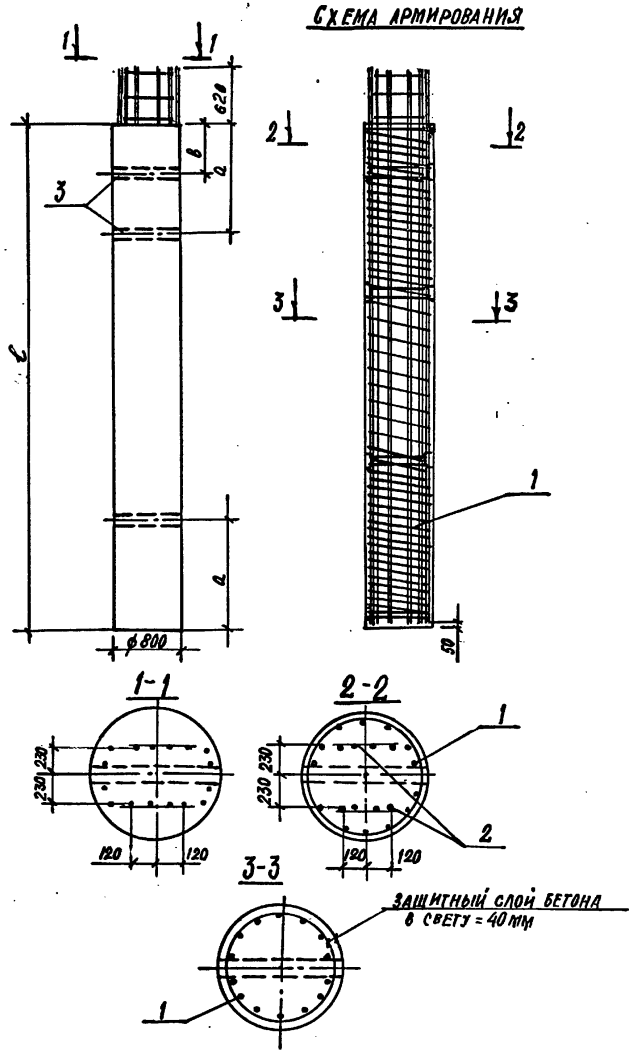

Поз.	Наименование	Кол. на исполнение 1	2	3	4	5	Обозначение документа
1	Каркас КП-1А III(II)-13	1					3.503.1-100.3-75
	КП-1А III(II)-14		1				
	КП-1А III(II)-15			1			
	КП-1А III(II)-16				1		
	КП-1А III(II)-17					1	
2	Сетка С-7А II(II)-3	2	2	2	2	2	3.503.1-100.3-42
3	Изделие закладное МН-2	2	2	2	3	3	3.503.1-100.3-83
4	Бетон класса В30, м³	2,0	3,0	4,0	5,0	6,0	
	Масса, т	5,0	7,5	10,0	12,5	15,0	

1. Технические требования см. 3.503.1-100.3-ТТ.
2. При изготовлении стоек учесть монтажное закладное изделие в соответствии с 3.503.1-100.4-08

Номер исполнения	Марка	Размеры, мм l	a	b
1	С4.80-14ТА III(II)	4000	800	—
2	С6.80-14ТА III(II)	6000	1200	—
3	С8.80-14ТА III(II)	8000	1800	—
4	С10.80-14ТА III(II)	10000	2100	600
5	С12.80-14ТА III(II)	12000	2500	600

Н. контр.	Проходов		11.10.91
Нач. отд.	Простовой		11.10.91
Гл. спец.	Проходов		11.10.91
Гип Онс	Рдултшкин		11.10.91
Нач. пргр.	Егоров		11.10.91
Инж. II к.	Анисимов		11.10.91
Инж. III к.	Аничкина		11.10.91

3.503.1-100.3-26

Стойка СС.80-14ТА III(II)

Стадия	Лист	Листов
Р		1

Союздорпроект

Копировал: 25431 63 Формат А3

Схема армирования

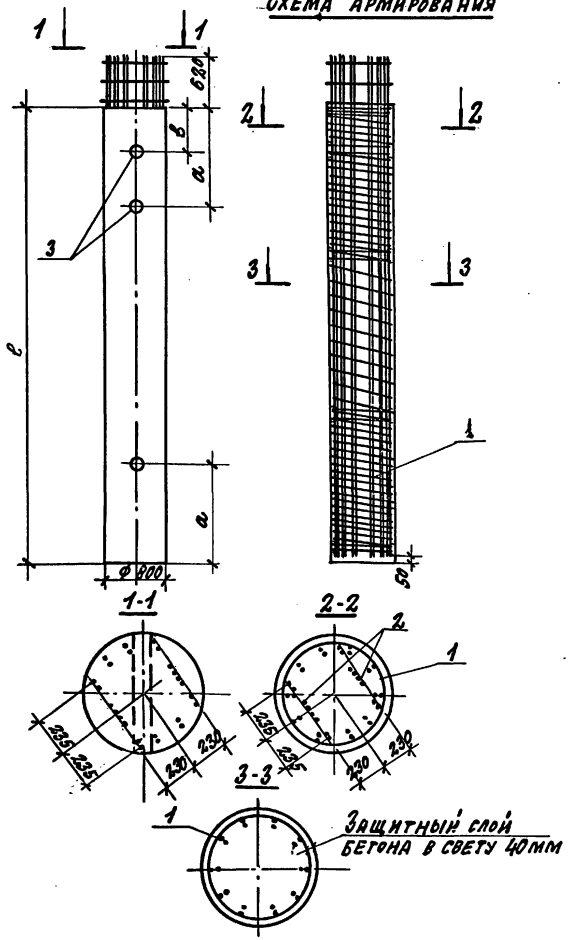

Поз.	Наименование	Кол. на исполнение 1	2	3	4	5	Обозначение
1	Каркас КП-ТА III(II)-18	1					3.503.1-100.3-76
	КП-ТА III(II)-19		1				
	КП-ТА III(II)-20			1			
	КП-ТА III(II)-21				1		
	КП-ТА III(II)-22					1	
2	Сетка С-ТА III(II)-2	2	2	2	2	2	3.503.1-100.3-42
3	Изделие закладное МН-2	2	2	2	3	3	3.503.1-100.3-83
4	Бетон класса В 30 м³	2,0	3,0	4,0	5,0	6,0	
	Масса, т	5,0	7,5	10,0	12,5	15,0	

1. Технические требования см. 3.503.1-100.3-ТТ.
2. При изготовлении стоек учесть монтажное закладное изделие в соответствии с 3.503.1-100.4-08

Номер исполнения	Марка	Размеры, мм ℓ	а	б
1	С4.80-20ТАIII(II)	4000	800	—
2	С6.80-20ТАIII(II)	6000	1200	—
3	С8.80-20ТАIII(II)	8000	1800	—
4	С10.80-20ТАIII(II)	10000	2100	800
5	С12.80-20ТАIII(II)	12000	2500	800

Н. контр.	Прохоров		11.10.91
Нач. отд.	Постовой		11.10.91
Гл. спец.	Прохоров		11.10.91
ГИП	Родюшкин		11.10.91
Нач. сект.	Егоров		11.10.91
Инж. пр.	Мовин		11.10.91
Инж. III к.	Лисичкина		11.10.91

3.503.1-100.3-27

Стойка Св.80-20ТАIII(II)

Стадия	Лист	Листов
Р		1

СОЮЗДОРПРОЕКТ

Копировал: АЕ 25431 64 Формат А3

Схема армирования

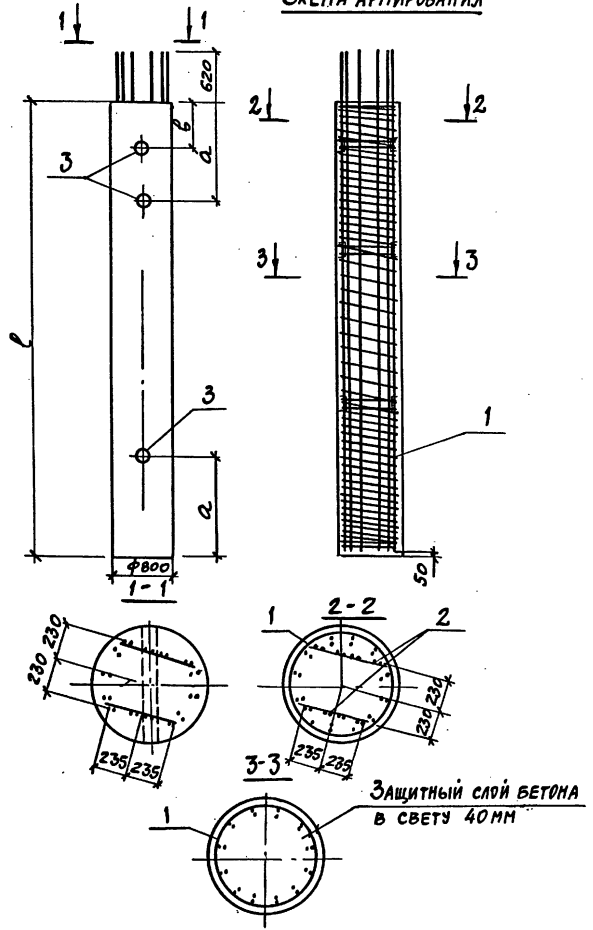

Поз.	Наименование		Кол. на исполнение 1	2	3	4	5	Обозначение документа
1	Каркас	КП-ТА III(II)-23	1					3.503.1-100.3-77
		КП-ТА III(II)-24		1				
		КП-ТА III(II)-25			1			
		КП-ТА III(II)-26				1		
		КП-ТА III(II)-27					1	
2	Сетка	С-ТА III(II)-2	2	2	2	2	2	3.503.1-100.3-42
3	Изделие закладное МН-2		2	2	2	3	3	3.503.1-100.3-83
4	Бетон класса В30, м3		2,0	3,0	4,0	5,0	6,0	
	Масса, т		5,0	7,5	10,0	12,5	15,0	

1. Технические требования см. 3.503.1-100.3-ТТ.
2. При изготовлении стоек учесть монтажное закладное изделие в соответствии с 3.503.1-100.4-08

Номер исполнения	Марка	Размеры, мм l	a	b
1	С4.80-24ТА III(II)	4000	800	—
2	С6.80-24ТА III(II)	6000	1200	—
3	С8.80-24ТА III(II)	8000	1800	—
4	С10.80-24ТА III(II)	10000	2100	800
5	С12.80-24ТА III(II)	12000	2500	800

Н.контр.	Прохоров		11.10.91
Нач.отд.	Постовой		11.10.91
Гл.спец.	Прохоров		11.10.91
ГИП	Родюшкин		11.10.91
Нач.пр.гр	Егоров		11.10.91
Инж.III	Мосин		11.10.91
Инж.III	Аксенчкина		11.10.91

3.503.1-100.3-28

Стойка Сл.80-24ТА III (II)

Стадия	Лист	Листов
Р		1

СОЮЗДОРПРОЕКТ

Копировал: 25431 65 Формат А3

Схема армирования

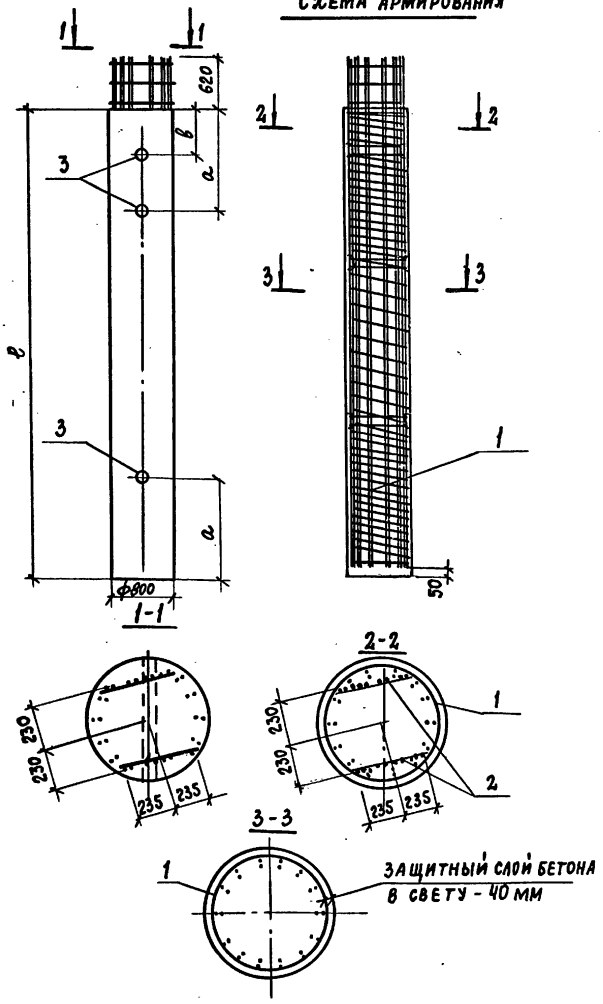

Поз.	Наименование	Кол. на исполн. 1	2	3	4	5	Обозначение документа
1	Каркас КП-ТАIII(II)-28	1					3.503.1-100.3-77
	КП-ТА III(II)-29		1				
	КП-ТА III(II)-30			1			
	КП-ТА III(II)-31				1		
	КП-ТА III(II)-32					1	
2	Сетка С-ТАIII(II)-2	2	2	2	2	2	3.503.1-100.3-42
3	Изделие закладное МН-2	2	2	2	3	3	3.503.1-100.3-83
4	Бетон класса В30, м³	2,0	3,0	4,0	5,0	6,0	
	Масса, т	5,0	7,5	10,0	12,5	15,0	

1. Технические требования см. 3.503.1-100.3-ТТ.
2. При изготовлении стоек учесть монтажное закладное изделие в соответствии с 3.503.1-100.4-08

Номер и исполнения	Марка	Размеры, мм ℓ	а	в
1	С4.80-28ТАIII(II)	4000	800	
2	С6.80-28ТАIII(II)	6000	1200	—
3	С8.80-28ТАIII(II)	8000	1800	—
4	С10.80-28ТАIII(II)	10000	2100	800
5	С12.80-28ТАIII(II)	12000	2500	800

Н. контр.	Прохоров		11.10.91
Нач. отд.	Постовой		11.10.91
Гл. спец.	Прохоров		11.10.91
ГИП	Родюшкин		11.10.91
Нач. пр. гр.	Егоров		11.10.91
Инж. III к.	Мосин		11.10.91
Инж. III к.	Лисичкина		11.10.91

3.503.1-100.3-29

Стойка С8.80-28ТАIII(II)

Стадия	Лист	Листов
Р		1

СОЮЗДОРПРОЕКТ

Копировал: А2 25431 66 Формат А3

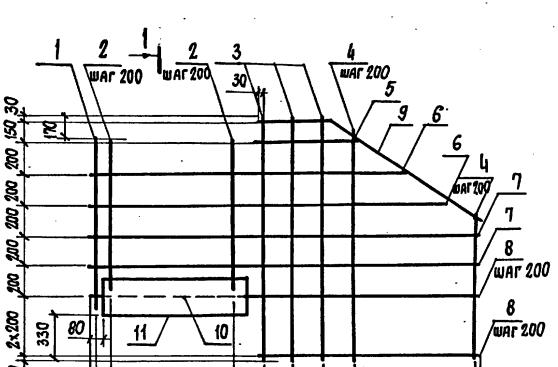

Рис. 1

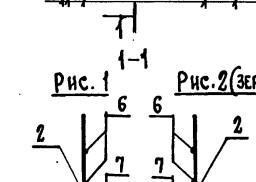

Рис. 2 (зеркально Рис. 1)

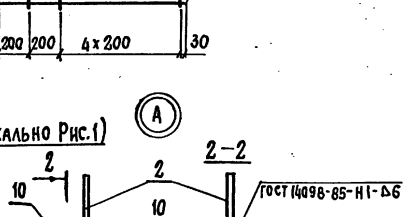

Марка	Поз.	Наименование	Кол.	Обозначение документа	Масса ед. кг	Масса, кг
СК-ТАIII-1	1	ф 12 AII, ℓ=1090	1	БЕЗ ЧЕРТЕЖА	1,0	60,6
	2	12 AIII, ℓ=940	6		0,8	
	3	12 AIII, ℓ=1610	3		1,4	
	4	12 AIII, ℓср=1270 от 1000 до 1540	5		1,1	
	5	12 AIII, ℓ=785	1		0,7	
	6	12 AIII, ℓср=2590 от 2440 до 2740	2		2,3	
	7	12 AIII, ℓ=2810	2		2,5	
	8	12 AIII, ℓ=1490	3		1,3	
	9	12 AIII, ℓ=1650	1	3.503.1-100.3-86	1,5	
	10	12 AIII, ℓ=1280	1	БЕЗ ЧЕРТЕЖА	1,1	
	11	- 12×250, ℓ=1200	1		28,3	
СК-ТАII-1	1	ф 14 AII, ℓ=1090	1	БЕЗ ЧЕРТЕЖА	1,3	72,7
	2	14 AII, ℓ=940	6		1,1	
	3	14 AII, ℓ=1610	3		2,0	
	4	14 AII, ℓср=1270 от 1000 до 1540	5		1,5	
	5	14 AII, ℓ=785	1		1,0	
	6	14 AII, ℓср=2590 от 2440 до 2740	2		3,1	
	7	14 AII, ℓ=2810	2		3,4	
	8	14 AII, ℓ=1490	3		1,8	
	9	14 AII, ℓ=1650	1	3.503.1-100.3-86-01	2,0	
	10	14 AII, ℓ=1280	1	БЕЗ ЧЕРТЕЖА	1,6	
	11	- 12×250, ℓ=1200	1		28,3	
СК-ТАIII-2		Поз. 1...11 по СК-ТАIII-1				60,6
СК-ТАII-2		Поз. 1...11 по СК-ТАII-1				72,7

Марка	Рис.
СК-ТАIII-1	1
СК-ТАIII-2	2
СК-ТАII-1	1
СК-ТАII-2	2

ГОСТы на сортамент и марки стали - см. Технические требования 3.503.1-100.3-ТТ.

Н. контр.	Прохоров		11.1991
Нач. отд.	Постовой		11.1991
Гл. спец.	Прохоров		11.1991
ГИП	Родюшкин		11.1991
Нач. пр. гр.	Егоров		11.1991
Инж. III к.	Лисичкина		11.1991
Инж. III к.	Мосин		11.1991

3.503.1-100.3-30

Сетка СК-ТАIII(II)-1; СК-ТАIII(II)-2

Стадия	Лист	Листов
Р		1

СОЮЗДОРПРОЕКТ

Копировал: Ле 25431 67 Формат А3

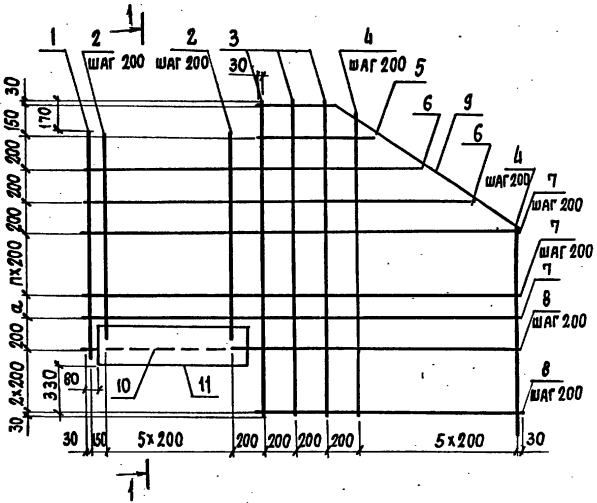

Рис. 1

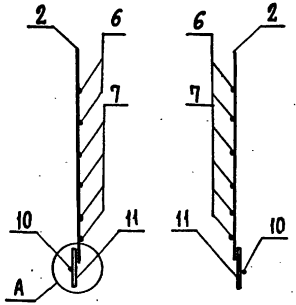

1–1

Рис. 2 (зеркально рис. 1)

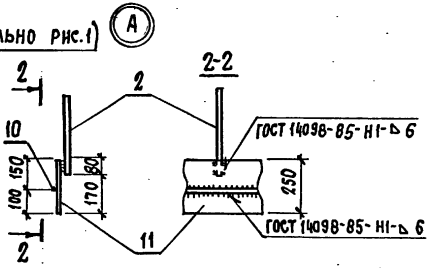

Марка	Масса, кг.	Рис.	Переменные данные	
			a, мм	n
СК-ТА III-3	68,1	1	150	1
СК-ТА III-4	68,1	2	150	1
СК-ТА II-3	81,4	1	150	1
СК-ТА II-4	81,4	2	150	1
СК-ТА III-5	72,4	1	100	2
СК-ТА III-6	72,4	2	100	2
СК-ТА II-5	88,2	1	100	2
СК-ТА II-6	88,2	2	100	2

Спецификацию см. лист 2

Н. контр.	Прохоров		11.10.91
Нач. отд.	Постовой		11.10.91
Гл. спец.	Прохоров		11.10.91
ГИП	Родюшкин		11.10.91
Нач. пр. гр.	Егоров		11.10.91
Инж. III к.	Лисичкина		11.10.91
Инж. III к.	Масин		11.10.91

3.503.1-100.3-31

Сетка СК-ТА III (II)-3...
СК-ТА III (II)-6

Стадия	Лист	Листов
Р	1	2

СОЮЗДОРПРОЕКТ

Копировал: Ст 25431 68 Формат А3

Марка	Поз.	Наименование	Кол.	Обозначение документа	Масса ед. кг
СК-ТА III-3	1	ф12 А III ℓ = 1240	1	БЕЗ ЧЕРТЕЖА	1,1
	2	12 А III ℓ = 1090	6		1,0
	3	ℓ = 1760	3		1,6
	4	12 А III $\ell_{ср}$ 1355 от 1020 до 1690 через 134	6		12
	5	12 А III ℓ = 785	1		0,7
	6	12 А III $\ell_{ср}$ 2580 от 2430 до 2730 через 300	2		2,3
	7	12 А III ℓ = 9010	3		2,7
	8	12 А III ℓ = 1690	3		1,5
	9	12 А III ℓ = 1895	1	3.503.1-100.3-86-02	1,7
	10	12 А III ℓ = 1280	1	БЕЗ ЧЕРТЕЖА	1,1
	11	-12×250 ℓ = 1200	1		28,3
СК-ТА II-3	1	ф14 А II ℓ = 1240	1	БЕЗ ЧЕРТЕЖА	1,5
	2	14 А II ℓ = 1090	6		1,3
	3	14 А II ℓ = 1760	3		2,1
	4	14 А II $\ell_{ср}$ 1355 от 1020 до 1690 через 134	6		1,6
	5	14 А II ℓ = 785	1		1,0
	6	14 А II $\ell_{ср}$ 2580 от 2430 до 2730 через 300	2		3,1
	7	14 А II ℓ = 3010	3		3,6
	8	14 А II ℓ = 1690	3		2,0
	9	14 А II ℓ = 1895	1	3.503.1-100.3-86-03	2,3
	10	14 А II ℓ = 1280	1	БЕЗ ЧЕРТЕЖА	1,6
	11	-12×250 ℓ = 1200	1		28,3
СК-ТА III-4		Поз. 1...11 по СК-ТА III-3			
СК-ТА II-4		Поз. 1...11 по СК-ТА II-3			

Марка	Поз.	Наименование	Кол.	Обозначение документа	Масса ед. кг
СК-ТА III-5		Поз. 5;6;8...11 по СК-ТА III-3			
	1	ф12 А III ℓ = 1390		БЕЗ ЧЕРТЕЖА	1,2
	2	12 А III ℓ = 1240	6		1,1
	3	12 А III ℓ = 1910	3		1,7
	4	12 А III $\ell_{ср}$ 1505 от 1170 до 1840 через 134	6		1,3
	7	12 А III ℓ = 3010	4		2,7
СК-ТА III-6		Поз 1...11 по СК-ТА III-5			
		Поз 5;6;8...11 по СК-ТА II-3			
СК-ТА II-5	1	ф14 А II ℓ = 1390	1	БЕЗ ЧЕРТЕЖА	1,7
	2	14 А II ℓ = 1240	6		1,5
	3	14 А II ℓ = 1910	3		2,3
	4	14 А II $\ell_{ср}$ 1505 от 1170 до 1840 через 134	6		1,8
	5	14 А II ℓ = 3010	4		3,6
СК-ТА II-6		Поз. 1...11 по СК-ТА II-5			

ГОСТы на сортамент и марки стали - см. 3.503.1-100.3-TT

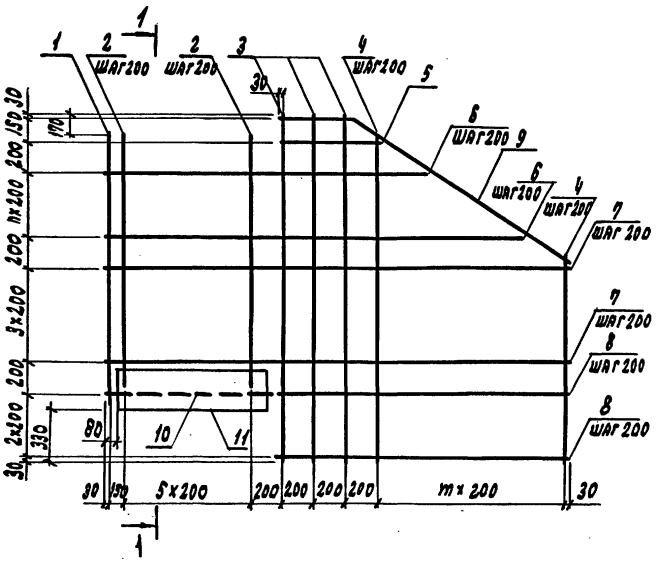

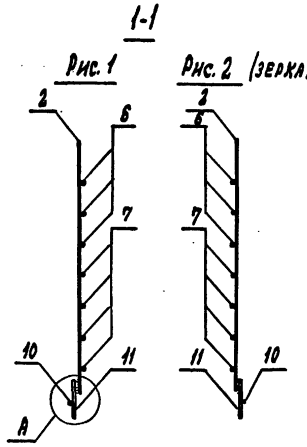

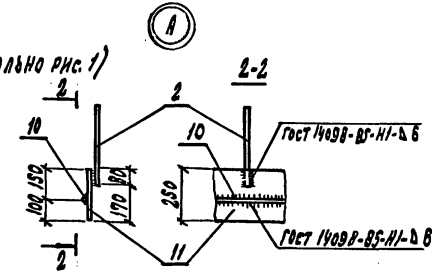

Марка	Масса, кг	Рис.	Переменные данные	
			n	m
СК-ТА III-7	83,0	1	2	6
СК-ТА III-8	83,0	2	2	6
СК-ТА II-7	102,0	1	2	6
СК-ТА II-8	102,0	2	2	6
СК-ТА III-9	91,7	1	3	7
СК-ТА III-10	91,7	2	3	7
СК-ТА II-9	113,6	1	3	7
СК-ТА II-10	113,6	2	3	9

Спецификацию см. лист 2.

Н. контр.	Прохоров		11.10.91
Нач. отд.	Постовой		11.10.91
Гл. спец.	Прохоров		11.10.91
ГИП	Родюшкин		11.10.91
Нач. пр. гр.	Егоров		11.10.91
Инж. III к.	Лисичкина		11.10.91
Инж. III к.	Мосин		11.10.91

3.503.1-100.3-32

Сетка
СК-ТА III (II)-7...
СК-ТА III (II)-10

Стадия	Лист	Листов
Р	1	2

СОЮЗДОРПРОЕКТ

Копировал: 25431 70 Формат А3

Марка	Поз.	Наименование	Кол.	Обозначение документа	Масса ед. кг
СК-ТА III-7	1	ф12А III ℓ=1690	1	БЕЗ ЧЕРТЕЖА	1,5
	2	12А III ℓ=1540	6		1,4
	3	12А III ℓ=2210	3		2,0
	4	12А III $\ell_{ср}$ 1710 от 1340 до 2140 через 134	7		1,6
	5	12А III ℓ=785	1		0,7
	6	12А III $\ell_{ср}$ 2735 от 2435 до 3035 через 300	3		2,4
	7	12А III ℓ=3210	4		2,9
	8	12А III ℓ=1890	3		1,7
	9	12А III ℓ=2125	1	3.503.1-100.3-86-04	1,9
	10	12А III ℓ=1280	1	БЕЗ ЧЕРТЕЖА	1,1
	11	-12×250 ℓ=1200	1		28,3
СК-ТА II-7	1	ф14А II ℓ=1690	1	БЕЗ ЧЕРТЕЖА	2,0
	2	14А II ℓ=1540	6		1,9
	3	14А II ℓ=2210	3		2,7
	4	14АII $\ell_{ср}$ 1710 от 1340 до 2140 через 134	7		2,1
	15	14А II ℓ=785	1		0,9
	6	14АII $\ell_{ср}$ 2735 от 2435 до 3035 через 300	3		3,3
	7	14А II ℓ=3210	4		3,9
	8	14А II ℓ=1890	3		2,3
	9	14А II ℓ=2125	1	3.503.1-100.3-86-05	2,6
	10	14А II ℓ=1280	1	БЕЗ ЧЕРТЕЖА	1,6
	11	-12×250 ℓ=1200	1		28,3
СК-ТА III-8		Поз. 1..11 по СК-ТА III-7			
СК-ТА II-8		Поз. 1...11 по СК-ТА II-7			

Марка	Поз.	Наименование	Кол.	Обозначение документа	Масса ед. кг
СК-ТА III-9		Поз. 5;10;11 по СК-ТА III-7		БЕЗ ЧЕРТЕЖА	
	1	ф12А III ℓ=1890	1		1,7
	2	12А III ℓ=1740	6		1,6
	3	12А III ℓ=2410	3		2,1
	4	12А III $\ell_{ср}$ 1875 от 1410 до 1340 через 133	8		1,7
	6	12А III $\ell_{ср}$ 2890 от 2440 до 3340 через 300	4		2,6
	7	12А III ℓ=3410	4		3,0
	8	12А III ℓ=2090	3		1,9
	9	12А III ℓ=2365	1	3.503.1-100.3-86-06	2,1
СК-ТА III-10		Поз. 1..11 по СК-ТА III-9			
СК-ТА II-9		Поз. 5;10;11 по СК-ТА II-7		БЕЗ ЧЕРТЕЖА	
	1	ф14А II ℓ=1890	1		2,3
	2	14А II ℓ=1740	6		2,1
	3	14А II ℓ=2410	3		2,9
	4	14АII $\ell_{ср}$ 1875 от 1410 до 2340 через 133	8		2,3
	6	14АII $\ell_{ср}$ 2890 от 2440 до 3340 через 300	4		3,5
	7	14А II ℓ=3410	4		4,1
	8	14А II ℓ=2090	3		2,5
	9	14А II ℓ=2365	1	3.503.1-100.3-86-07	2,9
СК-ТА II-10		Поз. 1...11 по СК-ТА II-9			

ГОСТы на сортамент и марки стали - см. 3.503.1-100.3 II

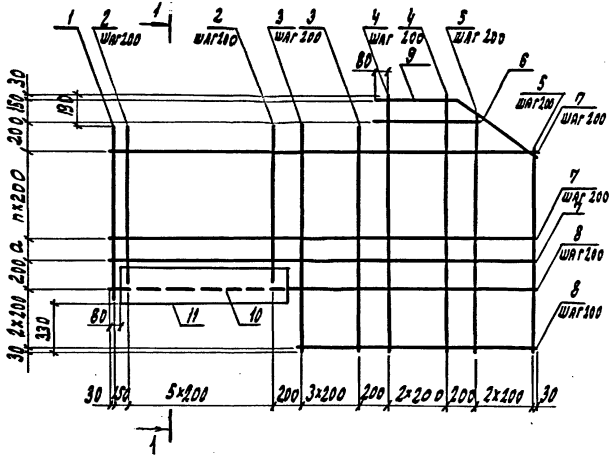

1-1

Рис.1

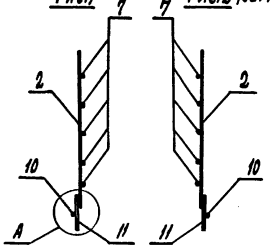

Рис.2 (зеркально рис.1)

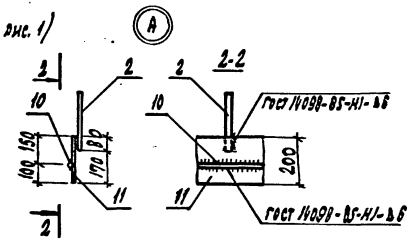

Марка	Масса, кг	Рис.	Переменные данные	
			a, мм	n
СК-ТАIII-11	68,7	1	200	2
СК-ТАIII-12	68,7	2	200	2
СК-ТАII-11	80,6	1	200	2
СК-ТАII-12	80,6	2	200	2
СК-ТАIII-13	72,6	1	150	3
СК-ТАIII-14	72,6	2	150	3
СК-ТАII-13	87,6	1	150	3
СК-ТАII-14	87,6	2	150	3

Спецификацию см. лист 2.

Н. контр.	Проходов		11.10.91
Нач. отд.	Постовой		11.10.91
Гл. спец.	Проходов		11.10.91
ГИП	Родюшкин		11.10.91
Нач. пр. гр.	Егоров		11.10.91
Инж. ПК	Лисичкина		11.10.91
Инж. ПК	Мосин		11.10.91

3.503.1-100.3-33

Сетка
СК-ТА III (II)-11...
СК-ТА III (II)-14

Стадия	Лист	Листов
Р	1	2

СОЮЗДОРПРОЕКТ

Копировал: Е... 25431 72 Формат А3

Марка	Поз.	Наименование	Кол.	Обозначение документа	Масса ед. кг
СК-ТАIII-11	1	Ф12 А III ℓ=1070	1	БЕЗ ЧЕРТЕЖА	1,0
	2	12 А III ℓ=920	6		0,8
	3	12 А III ℓ=1420	4		1,3
	4	12 А III ℓ=1610	3		1,4
	5	12А III; $\ell_{ср}$=1375 от 1240 до 1510 через 135	3		1,2
	6	12А III ℓ=785	1		0,7
	7	12 А III ℓ=3210	4		2,9
	8	12 А III ℓ=1890	3		1,7
	9	12 А III ℓ=1225	1	3.503.1-100.3-86-08	1,1
	10	12 А III ℓ=1280	1	БЕЗ ЧЕРТЕЖА	1,1
	11	-12×250 ℓ=1200	1		28,3
СК-ТАIII-12		Поз. 1...11 по СК-ТАIII-11			
СК-ТАII-11	1	Ф14 А II ℓ=1070	1	БЕЗ ЧЕРТЕЖА	1,3
	2	14 А II ℓ=920	6		1,1
	3	14 А II ℓ=1420	4		1,7
	4	14 А II ℓ=1610	3		2,0
	5	14А II; $\ell_{ср}$=1375 от 1240 до 1510 через 135	3		1,7
	6	14 А II ℓ=785	1		0,9
	7	14 А II ℓ=3210	4		3,9
	8	14 А II ℓ=1800	3		2,3
	9	14 А II ℓ=1225	1	3.503.1-100.3-86-09	1,5
	10	14 А II ℓ=1280	1	БЕЗ ЧЕРТЕЖА	1,6
	11	-12×250 ℓ=1200	1		28,3
СК-ТАII-12		Поз. 1...11 по СК-ТАII-11			

Марка	Поз.	Наименование	Кол.	Обозначение документа	Масса ед. кг
СК-ТАIII-13		Поз. 6; 8...11 по СК-ТАIII-11			
	1	Ф12 А III ℓ=1220	1	БЕЗ ЧЕРТЕЖА	1,1
	2	12 А III ℓ=1070	6		1,0
	3	12 А III ℓ=1570	4		1,4
	4	12 А III ℓ=1760	3		1,6
	5	12А III; $\ell_{ср}$=1525 от 1390 до 1660 через 135	3		1,9
	7	12А III ℓ=3210	5		2,9
СК-ТАIII-14		Поз. 1...11 по СК-ТАIII-13			
СК-ТАII-13		Поз. 6; 8...11 по СК-ТАII-11			
	1	Ф14А II ℓ=1220	1	БЕЗ ЧЕРТЕЖА	1,5
	2	14 А II ℓ=1070	6		1,3
	3	14 А II ℓ=1570	4		1,9
	4	14 А II ℓ=1760	3		2,1
	5	14А II; $\ell_{ср}$=1525 от 1390 до 1560 через 135	3		1,9
	7	14 А II ℓ=3210	5		3,9
СК-ТАII-14		Поз. 1...11 по СК-ТАII-13			

ГОСТы на сортамент и марки стали см. 3.503.1-100.3-ТТ

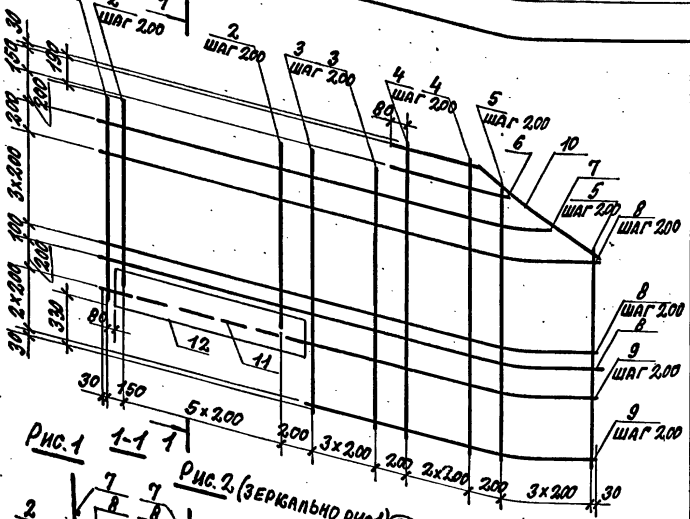

Рис.1

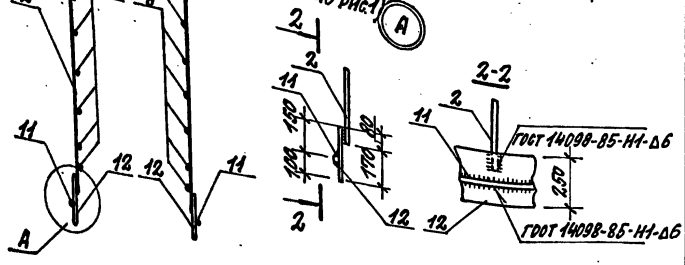

Рис.2 (зеркально рис.1)

Марка	Поз.	Наименование	Кол.	Обозначение документа	Масса ед. кг	Масса, кг
СК-ТАIII-15	1	ф 12 А III ℓ=1370	1	БЕЗ ЧЕРТЕЖА	1,2	79,4
	2	12 А III ℓ=1220	6		1,1	
	3	12 А III ℓ=1720	4		1,5	
	4	12 А III ℓ=1910	3		1,7	
	5	12 А III ℓср.1610 от 1410 до 1810	4		1,4	
	6	12 А III ℓ=785	1		0,7	
	7	12 А III ℓ=3180	1		2,8	
	8	12 А III ℓ=3410	5		3,0	
	9	12 А III ℓ=2090	3		1,9	
	10	12 А III ℓ=1465	1	3.503.1-100.3-86-10	1,3	
	11	12 А III ℓ=1280	1	БЕЗ ЧЕРТЕЖА	1,1	
	12	– 12×250 ℓ=1200	1		2,8,3	
СК-ТАIII-16		Поз.1...12 по СК-ТАIII-15				79,4
СК-ТАII-15	1	ф 14 А II ℓ=1370	1	БЕЗ ЧЕРТЕЖА	1,7	98,4
	2	14 А II ℓ=1220	6		1,5	
	3	14 А II ℓ=1720	4		2,1	
	4	14 А II ℓ=1910	3		2,3	
	5	14 А II ℓср.=1610 от 1410 до 1810	4		2,0	
	6	14 А II ℓ=785	1		0,9	
	7	14 А II ℓ=3180	1		3,9	
	8	14 А II ℓ=3410	5		4,1	
	9	14 А II ℓ=2090	3		2,5	
	10	14 А II ℓ=1465	1	3.503.1-100.3-86-11	1,8	
	11	14 А II ℓ=1280	1	БЕЗ ЧЕРТЕЖА	1,5	
	12	– 12×250 ℓ=1200	1		2,8,3	
СК-ТАII-16		Поз.1...12 по СК-ТАII-15				98,4

Марка	Рис.
СК-ТАIII-15	1
СК-ТАIII-16	2
СК-ТАII-15	1
СК-ТАII-16	2

Госты на сортамент и марки стали см. Технические требования 3.503.1-100.3-ТТ.

Н. контр.	Прохоров		11.10.91
Нач. отд.	Пастовой		11.10.91
Гл. спец.	Прохоров		11.10.91
Рук	Родюшкин		14.10.91
Нач. пр. гр.	Егоров		11.10.91
Инж. III к.	Лисичкина		11.10.91
Инж. III к.	Мосин		11.10.91

3.503.1-100.3-34

Сетка СК-ТАIII(II)-15; СК-ТАIII(II)-16

Стадия	Лист	Листов
Р		1

СОЮЗДОРПРОЕКТ

Копировал: Ед. 25431 74 Формат А4

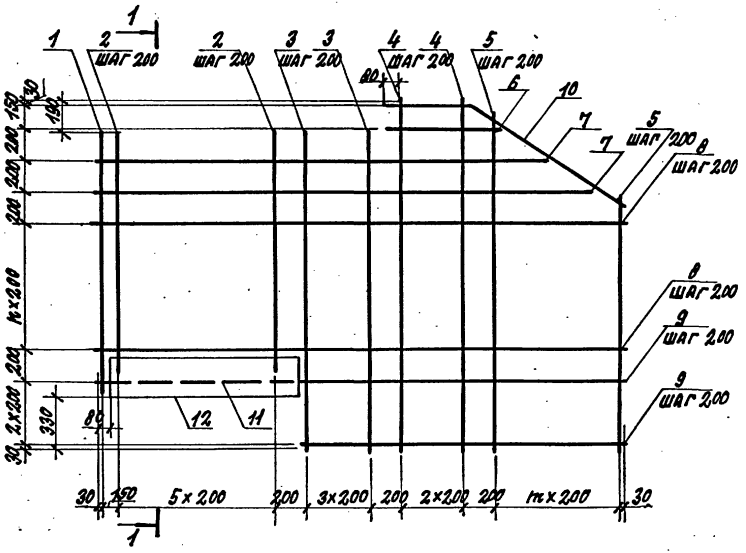

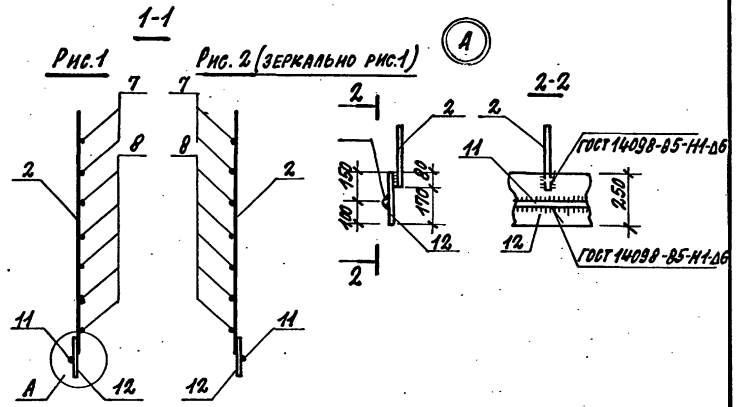

Марка	Масса, кг	Рис.	Переменные данные	
			n	m
СК-ТА III-17	90,7	1	4	4
СК-ТА III-18	90,7	2	4	4
СК-ТА II-17	112,7	1	4	4
СК-ТА II-18	112,7	2	4	4
СК-ТА III-19	100,6	1	5	5
СК-ТА III-20	100,6	2	5	5
СК-ТА II-19	126,2	1	5	5
СК-ТА II-20	126,2	2	5	5

Спецификацию см. лист 2.

Н.контр.	Прохоров		11.10.91
Нач.отд.	Постовой		11.10.91
Гл.спец.	Прохоров		11.10.91
ГИП	Родюшкин		11.10.91
Нач.пр.гр.	Егоров		11.10.91
Инж.III к.	Лисичкина		11.10.91
Инж.III к.	Мосин		11.10.91

3.503.1-100.3-35

Сетка СК-ТА III(II)-17... СК-ТА III(II)-20

Стадия	Лист	Листов
Р	1	2

СОЮЗДОРПРОЕКТ

Копировал: Ель 25431 75 Формат А3

Марка	Поз	Наименование	Кол	Обозначение документа	Масса ед., кг
СК-ТА III-17	1	ф12 А III ℓ=1670	1	без чертежа	1,5
	2	12 А III ℓ=1520	6		1,4
	3	12 А III ℓ=2020	4		1,8
	4	12 А III ℓ=2210	3		2,0
	5	12А III Ср=1840 от 1570 до 2110 через 135	5		1,6
	6	12 А III ℓ=785	1		0,7
	7	12А III Ср=3335 от 3185 до 3485 через 300	2		3,0
	8	12 А III ℓ=3610	5		3,2
	9	12 А III ℓ=2290	3		2,0
	10	12 А III ℓ=1700	1	3.503.1-100.3-86-12	1,5
	11	12 А III ℓ=1280	1	без чертежа	1,1
	12	-12х250 ℓ=1200	1		28,3
СК-ТА III-18		Поз. 1...12 по СК-ТА III-17			
СК-ТА II-17	1	ф14 А II ℓ=1670	1	без чертежа	2,0
	2	14 А II ℓ=1520	6		1,8
	3	14 А II ℓ=2020	4		2,4
	4	14 А II ℓ=2210	3		2,7
	5	14А II Ср=1810 от 1570 до 2110 через 135	5		2,2
	6	14А II ℓ=785	1		0,9
	7	14А II Ср=3335 от 3185 до 3485 через 300	2		4,0
	8	14А II ℓ=3610	5		4,4
	9	14 А II ℓ=2290	3		2,8
	10	14 А II ℓ=1700	1	3.503.1-100.3-86-13	2,1
	11	14 А II ℓ=1280	1	без чертежа	1,5
	12	-12х250 ℓ=1200	1		28,3
СК-ТА II-18		Поз. 1...12 по СК-ТА II-17			

Марка	Поз	Наименование	Кол	Обозначение документа	Масса ед., кг
СК-ТА III-19		Поз. 6;11;12 по СК-ТА III-17			
	1	ф12 А III ℓ=1870	1	без чертежа	1,7
	2	12 А III ℓ=1720	6		1,5
	3	12 А III ℓ=2220	4		2,0
	4	12 А III ℓ=2410	3		2,1
	5	12А III Ср=1970 от 1630 до 2310 через 135	6		1,8
	7	12А III Ср=3335 от 3185 до 3485 через 300	2		3,0
	8	12 А III ℓ=3810	6		3,4
	9	12 А III ℓ=2490	3		2,2
	10	12 А III ℓ=1945	1	3.503-100.3-86-14	1,7
СК-ТА III-20		Поз. 1...12 по СК-ТА III-19			
СК-ТА II-19		Поз. 6;11;12 по СК-ТА II-17			
	1	ф14 А II ℓ=1870	1	без чертежа	2,3
	2	14 А II ℓ=1720	6		2,1
	3	14 А II ℓ=2220	4		2,7
	4	14 А II ℓ=2410	3		2,9
	5	14А II Ср=1970 от 1630 до 2310 через 135	6		2,4
	7	14А II Ср=3335 от 3185 до 3485 через 300	2		4,0
	8	14А II ℓ=3810	6		4,6
	9	14 А II ℓ=2410	3		2,9
	10	14 А II ℓ=1945	1	3.503.1-100.3-86-15	2,4
СК-ТА II-20		Поз. 1...12 по СК-ТА II-19			

ГОСТы на сортамент и марки стали см. 3.503.1-100.3-ТТ

Рис. 1

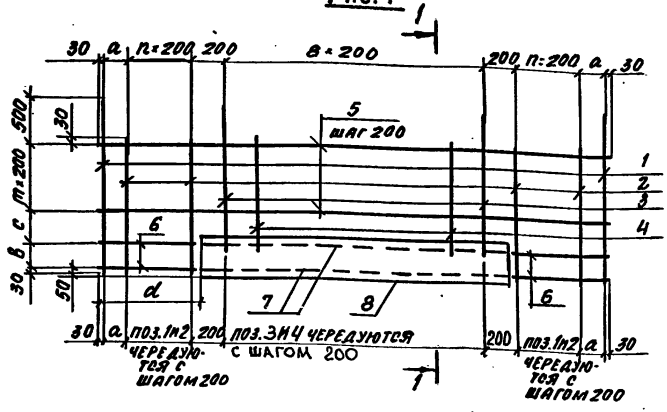

Рис. 2

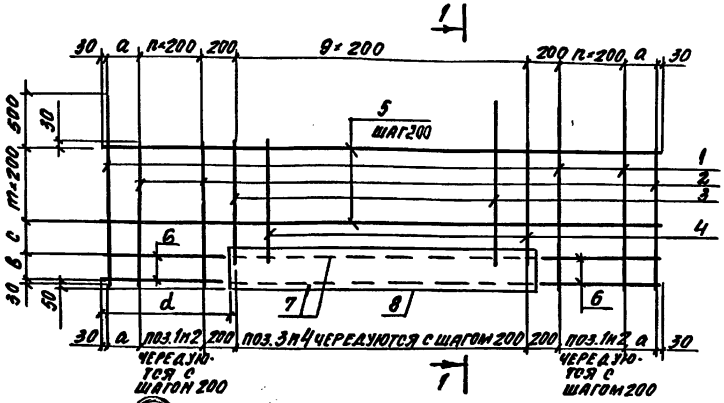

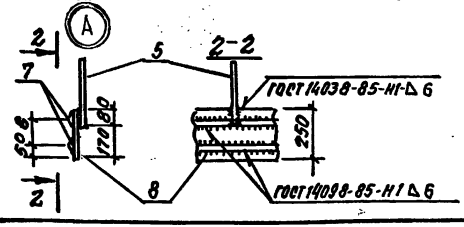

1-1

Рис. 3

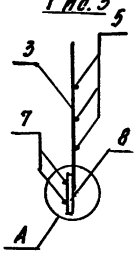

Рис. 4

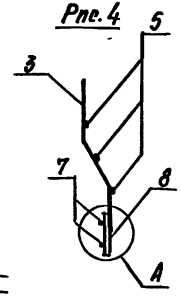

Марка сетки	Рис.	Переменные данные a,мм	B,мм	c,мм	d,мм	n	m
СШ-ТАШ(ШI)-1	1,3	170	150	200	650	2	2
СШ-ТАШ(ШI)-2	1,3	170	150	150	650	2	3
СШ-ТАШ(ШI)-3	1,3	170	150	100	650	2	4
СШ-ТАШ(ШI)-4	1,3	170	150	200	650	2	5
СШ-ТАШ(ШI)-5	1,3	170	150	200	650	2	6
СШ-ТАШ(ШI)-6	2,3	190	150	200	770	2	2
СШ-ТАШ(ШI)-7	2,3	190	150	150	770	2	3
СШ-ТАШ(ШI)-8	2,3	190	150	100	770	2	4
СШ-ТАШ(ШI)-9	2,3	190	150	200	770	2	5
ВШ-ТАШ(ШI)-10	2,3	190	150	200	770	2	6
СШ-ТАШ(ШI)-11	2,3	115	150	150	895	3	3
СШ-ТАШ(ШI)-12	2,3	115	150	100	895	3	4
СШ-ТАШ(ШI)-13	2,3	115	200	200	895	3	4
СШ-ТАШ(ШI)-14	2,3	115	150	150	895	3	6
СШ-ТАШ(ШI)-15	2,3	115	150	150	895	3	7
СШ-ТАШ(ШI)-16	1,3	145	150	200	1025	4	2
СШ-ТАШ(ШI)-17	1,3	145	150	150	1025	4	3
СШ-ТАШ(ШI)-18	1,3	145	150	100	1025	4	4
СШ-ТАШ(ШI)-19	1,3	145	200	200	1025	4	4
СШ-ТАШ(ШI)-20	1,3	145	150	200	1025	4	5
ВШ-ТАШ(ШI)-21	1,3	145	150	150	1025	4	6
СШ-ТАШ(ШI)-22	1,3	145	150	200	1025	4	6
ВШ-ТАШ(ШI)-23	1,3	145	150	150	1025	4	7

1. Продолжение таблицы исполнений см. лист 2.
2. Спецификацию см. листы 3...13.

Н. контр.	Прохоров		11.10.91
Нач. отд.	Погровой		11.10.91
Гл. спец.	Прохоров		11.10.91
ГИП	Родюшкин		11.10.91
Нач. пр. гр.	Егоров		11.10.91
Инж. ПК	Лисичкина		11.10.91
Инж. ПК	Мосин		11.10.91

3.503.1-100.3-36

Сетка СШ-ТАШ(ШI)-N

Стадия	Лист	Листов
Р	1	13

Союздорпроект

Копировал: Ел. 25431 77 Формат А3

Марка сетки	Рис.	Переменные данные					
		a, мм	B, мм	C, мм	d, мм	n	m
СШ-ТА III (II)-24	1,4	170	150	200	650	2	2
СШ-ТА III (II)-25	1,4	170	150	150	650	2	3
СШ-ТА III (II)-26	1,4	170	150	100	650	2	4
СШ-ТА III (II)-27	1,4	170	150	200	650	2	5
СШ-ТА III (II)-28	1,4	170	150	200	650	2	6
СШ-ТА III (II)-29	2,4	190	150	200	770	2	2
СШ-ТА III (II)-30	2,4	190	150	150	770	2	3
СШ-ТА III (II)-31	2,4	190	150	100	770	2	4
СШ-ТА III (II)-32	2,4	190	150	200	770	2	5
СШ-ТА III (II)-33	2,4	190	150	200	770	2	6
СШ-ТА III (II)-34	2,4	115	150	150	895	3	3
СШ-ТА III (II)-35	2,4	115	150	100	895	3	4
СШ-ТА III (II)-36	2,4	115	200	200	895	3	4
СШ-ТА III (II)-37	2,4	115	150	150	895	3	6
СШ-ТА III (II)-38	2,4	115	150	150	895	3	7
СШ-ТА III (II)-39	1,4	145	150	200	1025	4	2
СШ-ТА III (II)-40	1,4	145	150	150	1025	4	3
СШ-ТА III (II)-41	1,4	145	150	100	1025	4	4
СШ-ТА III (II)-42	1,4	145	200	200	1025	4	4
СШ-ТА III (II)-43	1,4	145	150	200	1025	4	5
СШ-ТА III (II)-44	1,4	145	150	150	1025	4	6
СШ-ТА III (II)-45	1,4	145	150	200	1025	4	6
СШ-ТА III (II)-46	1,4	145	150	150	1025	4	7

Копировал: [illegible] 25431 78 Формат А4

Марка	Поз	Наименование	Кол	Масса ед, кг	Масса сетки, кг
СШ-ТАIII-1	1	Ф10А III ℓ=1280	4	0,8	58,7
	2	10 А III ℓ=810	4	0,5	
	3	10 А III ℓ=1130	5	0,7	
	4	10 А III ℓ=660	4	0,4	
	5	Ф6А I ℓ=3200	3	0,7	
	6	6 А I ℓ=630	4	0,2	
	7	6 А I ℓ=1900	2	0,4	
	8	-12х250 ℓ=1900	1	44,7	
СШ-ТАII-1		Поз. 5...8 по СШ-ТАIII-1			63,0
	1	Ф12А II ℓ=1280	4	1,1	
	2	12 А II ℓ=810	4	0,7	
	3	12 А II ℓ=1130	5	1,0	
	4	12 А II ℓ=660	4	0,6	
СШ-ТАIII-2	1	Ф10А III ℓ=1430	4	0,9	61,1
	2	10 А III ℓ= 960	4	0,6	
	3	10 А III ℓ=1280	5	0,8	
	4	10 А III ℓ=810	4	0,5	
	5	Ф6А I ℓ=3200	4	0,7	
		Поз. 6...8 по СШ-ТАIII-1			
СШ-ТАII-2	1	Ф12А II ℓ=1430	4	1,3	66,2
	2	12 А II ℓ=960	4	0,9	
	3	12 А II ℓ=1280	5	1,1	
	4	12 А II ℓ=810	4	0,7	
		Поз.5...8 по СШ-ТАIII-2			

ГОСТ на сортамент и марки стали см.
Технические требования 3.503.1-100.3-ТТ

Марка	Поз.	Наименование	Кол	Масса ед, кг	Масса сетки, кг
СШ-ТАIII-3	1	Ф10А III ℓ=1580	4	1,0	63,5
	2	10 А III ℓ=1110	4	0,7	
	3	10 А III ℓ=1430	5	0,9	
	4	10 А III ℓ=960	4	0,6	
	5	Ф6А I ℓ=3200	5	0,7	
		Поз.6...8 по СШ-ТАIII-1			
СШ-ТАII-3	1	Ф12А III ℓ=1580	4	1,4	69,5
	2	12 А III ℓ=1110	4	1,0	
	3	12 А III ℓ=1430	5	1,3	
	4	12 А III ℓ=960	4	0,9	
		Поз.5...8 по СШ-ТАIII-3			
СШ-ТАIII-4	1	Ф10А III ℓ=1880	4	1,2	67,6
	2	10 А III ℓ=1410	4	0,9	
	3	10 А III ℓ=1730	5	1,1	
	4	10 А III ℓ=1260	4	0,8	
	5	Ф6А I ℓ=3200	6	0,7	
		Поз. 6...8 по СШ-ТАIII-1			
СШ-ТАII-4	1	Ф12А II ℓ=1880	4	1,7	74,4
	2	12 А II ℓ=1410	4	1,3	
	3	12 А II ℓ=1730	5	1,5	
	4	12 А II ℓ=1260	4	1,1	
		Поз. 5...8 по СШ-ТАIII-4			
СШ-ТАIII-5	1	Ф14А III ℓ=2080	4	2,5	87,5
	2	14 А II ℓ=1610	4	1,9	
	3	14 А II ℓ=1930	5	2,3	
	4	14 А II ℓ=1460	4	1,8	
	5	Ф6А I ℓ=3200	7	0,7	
		Поз.6...8 по СШ-ТАIII-1			

Марка	Поз.	Наименование	Кол.	Масса ед., кг	Масса сетки, кг
СШ-ТАII-5	1	ф16А II е=2080	4	3,3	98,6
	2	16 А II е=1610	4	2,5	
	3	16 А II е=1930	5	3,0	
	4	16 А II е=1460	4	2,3	
		Поз.5...8 по СШ-ТАIII-5			
СШ-ТАIII-6		Поз.1...3; 7; 8 по СШ-ТАIII-1			59,4
	4	ф10А III е=660	5	0,4	
	5	ф6А I е=3440	3	0,8	
	6	6 А I е=750	4	0,2	
СШ-ТАII-6		Поз. 1...3; 7; 8 по СШ-ТАII-1			63,9
		Поз.5; 6 по СШ-ТАIII-6			
	4	Ф12А II е=660	5	0,6	
СШ-ТАIII-7		Поз.1...3; 7; 8 по СШ-ТАIII-2			62,0
	4	ф10А III е=810	5	0,5	
	5	ф6А I е=3440	4	0,8	
	6	6 А I е=750	4	0,2	
СШ-ТАII-7		Поз.1...3; 7; 8 по СШ-ТАII-2			67,3
		Поз.5; 6 по СШ-ТАIII-7			
	4	ф12А II е=810	5	0,7	
СШ-ТАIII-8		Поз.1...3; 7; 8 по СШ-ТАIII-3			64,6
	4	ф10А III е=960	5	0,6	
	5	ф6А I е=3440	5	0,8	
	6	6 А I е=750	4	0,2	
СШ-ТАII-8		Поз.1...3; 7; 8 по СШ-ТАII-3			70,9
		Поз.5; 6 по СШ-ТАIII-8			
	4	ф12А II е=960	5	0,9	

Марка	Поз.	Наименование	Кол.	Масса ед., кг	Масса сетки, кг
СШ-ТАIII-9		Поз.1...3; 7; 8 по СШ-ТАIII-4			69,0
	4	ф10А III е=1260	5	0,8	
	5	ф6А I е=3440	6	0,8	
	6	6 А I е=750	4	0,2	
СШ-ТАII-9		Поз.1...3; 7; 8 по СШ-ТАII-4			76,1
		Поз. 5; 6 по СШ-ТАIII-9			
	4	ф12А II е=1260	5	1,1	
СШ-ТАIII-10		Поз.1...3; 7; 8 по СШ-ТАIII-5			90,0
	4	ф14А III е=1460	5	1,8	
	5	ф6А I е=3440	7	0,8	
	6	6 А I е=750	4	0,2	
СШ-ТАII-10		Поз.1...3; 7; 8 по СШ-ТАII-5			101,6
		Поз.5; 6 по СШ-ТАIII-10			
	4	Ф16А II е=1460	5	2,3	
СШ-ТАIII-11		Поз.3; 4; 7; 8 по СШ-ТАIII-7			63,5
	1	ф10А III е=1430	5	0,9	
	2	10 А III е=960	5	0,6	
	5	ф6А I е=3690	4	0,8	
	6	6 А I е=870	4	0,2	
СШ-ТАII-11		Поз.3; 4; 7; 8 по СШ-ТАII-7			69,5
		Поз.5; 6 по СШ-ТАIII-11			
	1	ф12А II е=1430	5	1,3	
	2	12 А II е=960	5	0,9	
СШ-ТАIII-12		Поз.3; 4; 7; 8 по СШ-ТАII-8			66,3
	1	ф10А III е=1580	5	1,0	
	2	10 А III е=1110	5	0,7	
	5	ф6А I е=3690	5	0,8	
	6	6 А I е=870	4	0,2	

Марка	Поз.	Наименование	Кол.	Масса ед., кг	Масса сетки, кг
СШ-ТА II-12		Поз. 3;4;7;8 по СШ-ТА II-8			73,3
		Поз. 5;6 по СШ-ТА III-12			
	1	ф12 А II е=1580	5	1,4	
	2	12 А II е=1110	5	1,0	
СШ-ТА III-13		Поз. 5...8 по СШ-ТА III-12			68,3
	1	ф10 А III е=1730	5	1,1	
	2	10 А III е=1260	5	0,8	
	3	10 А III е=1580	5	1,0	
	4	10 А III е=1110	5	0,7	
СШ-ТА II-13		Поз. 5...8 по СШ-ТА III-12			75,3
	1	ф12 А II е=1730	5	1,5	
	2	12 А II е=1260	5	1,1	
	3	12 А II е=1580	5	1,4	
	4	12 А II е=1110	5	1,0	
СШ-ТА III-14		Поз. 6...8 по СШ-ТА III-11			97,1
	1	ф14 А III е=2030	5	2,5	
	2	14 А III е=1560	5	1,9	
	3	14 А III е=1880	5	2,3	
	4	14 А III е=1410	5	1,7	
	5	ф6 А I е=3690	7	0,8	
СШ-ТА II-14		Поз. 5...8 по СШ-ТА III-14			106,4
	1	ф16 А II е=2030	5	3,2	
	2	16 А II е=1560	5	2,5	
	3	16 А II е=1880	5	3,0	
	4	16 А II е=1410	5	2,2	

Марка	Поз.	Наименование	Кол.	Масса ед., кг	Масса сетки, кг
СШ-ТА III-15		Поз. 6...8 по СШ-ТА III-11			98,7
	1	ф14 А III е=2230	5	2,7	
	2	14 А III е=1760	5	2,1	
	3	14 А III е=2080	5	2,5	
	4	14 А III е=1610	5	1,9	
	5	ф6 А I е=3690	8	0,8	
СШ-ТА II-15		Поз. 5...8 по СШ-ТА III-15			113,2
	1	ф16 А II е=2230	5	3,5	
	2	16 А II е=1760	5	2,8	
	3	16 А II е=2080	5	3,3	
	4	16 А II е=1610	5	2,5	
СШ-ТА III-16		Поз. 3;4;7;8 по СШ-ТА III-1			61,9
	1	ф10 А III е=1280	6	0,8	
	2	10 А III е=810	6	0,5	
	5	ф6 А I е=3950	3	0,9	
	6	6 А I е=1000	4	0,2	
СШ-ТА II-16		Поз. 3;4;7;8 по СШ-ТА II-1			67,2
		Поз. 5;6 по СШ-ТА III-16			
	1	ф12 А II е=1280	6	1,1	
	2	12 А II е=810	6	0,7	
СШ-ТА III-17		Поз. 3;4;7;8 по СШ-ТА III-2			64,9
	1	ф10 А III е=1430	6	0,9	
	2	10 А III е=960	6	0,6	
	5	ф6 А I е=3950	4	0,9	
	6	6 А I е=1000	4	0,2	

Марка	Поз.	Наименование	Кол.	Масса ед., кг	Масса сетки, кг
СШ-ТАII-17		Поз. 3,4,7,8 по СШ-ТАII-2			71,4
		Поз. 5,6 по СШ-ТАIII-17			
	1	ф12А II e=1430	6	1,3	
	2	12А II e=960	6	0,9	
СШ-ТАIII-18		Поз. 3,4,7,8 по СШ-ТАIII-3			67,9
	1	ф10А III e=1580	6	1,0	
	2	10А III e=1110	6	0,7	
	5	ф6А I e=3950	5	0,9	
	6	6А I e=1000	4	0,2	
СШ-ТАII-18		Поз. 3,4,7,8 по СШ-ТАII-3			75,3
		Поз. 5,6 по СШ-ТАIII-18			
	1	ф12А II e=1580	6	1,4	
	2	12А II e=1110	6	1,0	
СШ-ТАIII-19		Поз. 5...8 по СШ-ТАIII-18			70,0
	1	ф10А III e=1730	6	1,1	
	2	10А III e=1260	6	0,8	
	3	10А III e=1580	5	1,0	
	4	10А III e=1110	4	0,7	
СШ-ТАII-19		Поз. 5...8 по СШ-ТАII-18			77,4
	1	ф12А II e=1730	6	1,5	
	2	12А II e=1260	6	1,1	
	3	12А II e=1580	5	1,4	
	4	12А II e=1110	4	1,0	
СШ-ТАIII-20		Поз. 3,4,7,8 по СШ-ТАIII-4			73,0
	1	ф10А III e=1880	6	1,2	
	2	10А III e=1410	6	0,9	
	5	ф6А I e=3950	6	0,9	
	6	6А I e=1000	4	0,2	
СШ-ТАII-20		Поз. 3,4,7,8 по СШ-ТАII-4			81,6
		Поз. 5,6 по СШ-ТАIII-20			
	1	ф12А II e=1880	6	1,7	
	2	12А II e=1410	6	1,3	

Марка	Поз.	Наименование	Кол.	Масса ед., кг	Масса сетки, кг
СШ-ТАIII-21		Поз. 6...8 по СШ-ТАIII-18			97,3
	1	ф14А III e=2030	6	2,5	
	2	14А III e=1560	6	1,9	
	3	14А III e=1880	5	2,3	
	4	14А III e=1410	4	1,7	
	5	ф6А I e=3950	7	0,9	
СШ-ТАII-21		Поз. 5...8 по СШ-ТАIII-21			110,6
	1	ф16А II e=2030	6	3,2	
	2	16А II e=1560	6	2,5	
	3	16А II e=1880	5	3,0	
	4	16А II e=1410	4	2,2	
СШ-ТАIII-22		Поз. 3,4,7,8 по СШ-ТАIII-5			97,7
		Поз. 5,6 по СШ-ТАIII-21			
	1	ф14А III e=2080	6	2,5	
	2	14А III e=1610	6	1,9	
СШ-ТАII-22		Поз. 3,4,7,8 по СШ-ТАII-5			111,6
		Поз. 5,6 по СШ-ТАIII-21			
	1	ф16А II e=2080	6	3,3	
	2	16А II e=1610	6	2,5	
СШ-ТАIII-23		Поз. 6...8 по СШ-ТАIII-16			102,4
	1	ф14А III e=2230	6	2,7	
	2	14А III e=1760	6	2,1	
	3	14А III e=2080	5	2,5	
	4	14А III e=1610	4	1,9	
	5	ф6А I e=3950	8	0,9	
СШ-ТАII-23		Поз. 5...8 по СШ-ТАIII-23			117,8
	1	ф16А II e=2230	6	3,5	
	2	16А II e=1760	6	2,8	
	3	16А II e=2080	5	3,3	
	4	16А II e=1610	4	2,5	

Копировал: Е/м 25431 82 Формат А3

Марка	Поз.	Наименование	Кол.	Обозначение документа	Масса ед., кг	Масса сетки
СШ-ТАIII-24	1	ф10А III l=1305	4	3.503.1-100.3-88	0,8	58,7
	2	10А III l=835	4	3.503.1-100.3-88-01	0,5	
	3	10А III l=1155	5	3.503.1-100.3-88-02	0,7	
	4	10А III l=685	4	3.503.1-100.3-88-03	0,4	
		Поз.5..8 по СШ-ТАIII-1				
СШ-ТАII-24	1	ф12А II l=1305	4	3.503.1-100.3-88-04	1,2	63,4
	2	12А II l=835	4	3.503.1-100.3-88-05	0,7	
	3	12А II l=1155	5	3.503.1-100.3-88-06	1,0	
	4	12А II l=685	4	3.503.1-100.3-88-07	0,6	
		Поз.5..8 по СШ-ТАIII-1				
СШ-ТАIII-25	1	ф10А III l=1455	4	3.503.1-100.3-88-08	0,9	61,1
	2	10А III l=985	4	3.503.1-100.3-88-28	0,6	
	3	10А III l=1305	5		0,8	
	4	10А III l=835	4	3.503.1-100.3-88-01	0,5	
		Поз.5..8 по СШ-ТАIII-2				
СШ-ТАII-25	1	ф12А II l=1455	4	3.503.1-100.3-88-09	1,3	66,7
	2	12А II l=985	4	3.503.1-100.3-88-29	0,9	
	3	12А II l=1305	5	3.503.1-100.3-88-04	1,2	
	4	12А II l=835	4	3.503.1-100.3-88-05	0,7	
		Поз.5..8 по СШ-ТАIII-2				
СШ-ТАIII-26	1	ф10А III l=1605	4	3.503.1-100.3-88-10	1,0	63,5
	2	10А III l=1135	4	3.503.1-100.3-88-30	0,7	
	3	10А III l=1455	5	3.503.1-100.3-88-08	0,9	
	4	10А III l=985	4	3.503.1-100.3-88-28	0,6	
		Поз.5..8 по СШ-ТАIII-3				
СШ-ТАII-26	1	ф12А II l=1605	4	3.503.1-100.3-88-11	1,4	69,5
	2	12А II l=1135	4	3.503.1-100.3-88-31	1,0	
	3	12А II l=1455	5	3.503.1-100.3-88-09	1,3	
	4	12А II l=985	4	3.503.1-100.3-88-29	0,9	
		Поз.5..8 по СШ-ТАIII-3				

Марка	Поз.	Наименование	Кол.	Обозначение документа	Масса ед., кг	Масса сетки, кг
СШ-ТАIII-27	1	ф10А III l=1905	4	3.503.1-100.3-88-12	1.2	67.6
	2	10А III l=1435	4	3.503.1-100.3-88-34	0,9	
	3	10А III l=1755	5	3.503.1-100.3-88-13	1.1	
	4	10А III l=1285	4	3.503.1-100.3-88-32	0,8	
		Поз.5..8 по СШ-ТАIII-4				
СШ-ТАII-27	1	ф12А II l=1905	4	3.503.1-100.3-88-14	1,7	74,9
	2	12А II l=1435	4	3.503.1-100.3-88-35	1,3	
	3	12А II l=1755	5	3.503.1-100.3-88-15	1,6	
	4	12А II l=1285	4	3.503.1-100.3-88-33	1.1	
		Поз.5..8 по СШ-ТАIII-4				
СШ-ТАIII-28	1	ф10А III l=2105	4	3.503.1-100.3-88-16	1.3	70,0
	2	10А III l=1635	4	3.503.1-100.3-88-17	1.0	
	3	10А III l=1955	5	3.503.1-100.3-88-18	1,2	
	4	10А III l=1485	4	3.503.1-100.3-88-19	0,9	
		Поз.5..8 по СШ-ТАIII-5				
СШ-ТАII-28	1	ф12А II l=2105	4	3.503.1-100.3-88-20	1,9	78,5
	2	12А II l=1635	4	3.503.1-100.3-88-21	1.5	
	3	12А II l=1955	5	3.503.1-100.3-88-22	1.7	
	4	12А II l=1485	4	3.503.1-100.3-88-23	1.3	
		Поз.5..8 по СШ-ТАIII-5				
СШ-ТАIII-29	4	ф10А III l=685	5	3.503.1-100.3-88-03	0,4	59,4
		Поз.1..3 по СШ-ТАIII-24				
		Поз.5..8 по СШ-ТАIII-6				
СШ-ТАII-29	4	ф12А II l=685	5	3.503.1-100.3-88-07	0,6	64.3
		Поз.1..3 по СШ-ТАII-24				
		Поз.5..8 по СШ-ТАIII-6				

Копировал: Ел 25431 83 Формат А3

Марка	Поз	Наименование	Кол	Обозначение документа	Масса ед. кг	Масса сетки, кг
СШ-ТА III-30	4	Ф10А III ℓ=835	5	3.503.1-100.3-88-01	0,5	62,0
		Поз.1...3 по СШ-ТА II-25				
		Поз.5...8 по СШ-ТА III-7				
СШ-ТА II-30	4	Ф12А II ℓ=835	5	3.503.1-100.3-88-05	0,7	67,8
		Поз.1...3 по СШ-ТА II-25				
		Поз.5...8 по СШ-ТА III-7				
СШ-ТА III-31	4	Ф10А III ℓ=985	5	3.503.1-100.3-88-28	0,6	64,6
		Поз.1...3 по СШ-ТА III-26				
		Поз.5...8 по СШ-ТА III-8				
СШ-ТА II-31	4	Ф12А II ℓ=985	5	3.503.1-100.3-88-29	0,9	70,9
		Поз.1...3 по СШ-ТА II-26				
		Поз.5...8 по СШ-ТА III-8				
СШ-ТА III-32	4	Ф10А III ℓ=1285	5	3.503.1-100.3-88-32	0,8	69,0
		Поз.1...3 по СШ-ТА III-27				
		Поз.5...8 по СШ-ТА III-9				
СШ-ТА II-32	4	Ф12А II ℓ=1285	5	3.503.1-100.3-88-33	1,1	76,6
		Поз.1...3 по СШ-ТА II-27				
		Поз.5...8 по СШ-ТА III-9				
СШ-ТА III-33	4	Ф10А III ℓ=1485	5	3.503.1-100.3-88-19	0,9	71,6
		Поз.1...3 по СШ-ТА III-28				
		Поз.5...8 по СШ-ТА III-10				
СШ-ТА II-33	4	Ф12А II ℓ=1485	5	3.503.1-100.3-88-23	1,3	80,5
		Поз.1...3 по СШ-ТА II-28				
		Поз.5...8 по СШ-ТА III-10				
СШ-ТА III-34	1	Ф10А III ℓ=1455	5	3.503.1-100.3-88-08	0,9	63,5
	2	10А III ℓ=985	5	3.503.1-100.3-88-28	0,6	
		Поз.3,4 по СШ-ТА III-30				
		Поз.5...8 по СШ-ТА III-11				
СШ-ТА II-34	1	Ф12А II ℓ=1455	5	3.503.1-100.3-88-09	1,3	70,0
	2	12А II ℓ=985	5	3.503.1-100.3-88-29	0,9	
		Поз.3,4 по СШ-ТА II-30				
		Поз.5...8 по СШ-ТА III-11				

Марка	Поз	Наименование	Кол	Обозначение документа	Масса ед. кг	Масса сетки, кг
СШ-ТА III-35	1	Ф10А III ℓ=1605	5	3.503.1-100.3-88-10	1,0	66,3
	2	10А III ℓ=1135	5	3.503.1-100.3-88-30	0,7	
		Поз.3,4 по СШ-ТА III-31				
		Поз.5...8 по СШ-ТА III-12				
СШ-ТА II-35	1	Ф12А II ℓ=1605	5	3.503.1-100.3-88-11	1,4	73,3
		12А II ℓ=1135	5	3.503.1-100.3-88-31	1,0	
		Поз.3,4 по СШ-ТА II-31				
		Поз.5...8 по СШ-ТА III-12				
СШ-ТА III-36	1	Ф10А III ℓ=1755	5	3.503.1-100.3-88-13	1,1	68,3
	2	10А III ℓ=1285	5	3.503.1-100.3-88-32	0,8	
	3	10А III ℓ=1605	5	3.503.1-100.3-88-10	1,0	
	4	10А III ℓ=1135	5	3.503.1-100.3-88-30	0,7	
		Поз.5...8 по СШ-ТА III-12				
СШ-ТА II-36	1	Ф12А II ℓ=1755	5	3.503.1-100.3-88-15	1,6	75,8
	2	12А II ℓ=1285	5	3.503.1-100.3-88-33	1,1	
	3	12А II ℓ=1605	5	3.503.1-100.3-88-11	1,4	
	4	12А II ℓ=1135	5	3.503.1-100.3-88-31	1,0	
		Поз.5...8 по СШ-ТА III-12				
СШ-ТА III-37	1	Ф10А III ℓ=2055	5	3.503.1-100.3-88-24	1,3	73,9
	2	10А III ℓ=1585	5	3.503.1-100.3-88-36	1,0	
	3	10А III ℓ=1905	5	3.503.1-100.3-88-12	1,2	
	4	10А III ℓ=1435	5	3.503.1-100.3-88-34	0,9	
		Поз.5...8 по СШ-ТА III-14				
СШ-ТА II-37	1	Ф12А II ℓ=2055	5	3.503.1-100.3-88-25	1,8	82,9
	2	12А II ℓ=1585	5	3.503.1-100.3-88-37	1,4	
	3	12А II ℓ=1905	5	3.503.1-100.3-88-14	1,7	
	4	12А II ℓ=1435	5	3.503.1-100.3-88-35	1,3	
		Поз.5...8 по СШ-ТА III-14				

Марка	Поз	Наименование	Кол	Обозначение документа	Масса ед., кг	Масса сетки, кг
СШ-ТАIII-38	1	Ф10А III ℓ=2255	5	3.503.1-100.3-88-26	1,4	76,7
	2	10А III ℓ=1785	5	3.503.1-100.3-88-38	1,1	
	3	10А III ℓ=2105	5	3.503.1-100.3-88-16	1,3	
	4	10А III ℓ=1635	5	3.503.1-100.3-88-17	1,0	
		Поз. 5...8 по СШ-ТАIII-15				
СШ-ТАII-38	1	Ф12А II ℓ=2255	5	3.503.1-100.3-88-27	2,0	87,7
	2	12А II ℓ=1785	5	3.503.1-100.3-88-39	1,6	
	3	12А II ℓ=2105	5	3.503.1-100.3-88-20	1,9	
	4	12А II ℓ=1635	5	3.503.1-100.3-88-21	1,5	
		Поз. 5...8 по СШ-ТАIII-15				
СШ-ТАIII-39	1	Ф10А III ℓ=1305	6	3.503.1-100.3-88	0,8	61,9
	2	10А III ℓ=835	6	3.503.1-100.3-88-01	0,5	
		Поз.3,4 по СШ-ТАIII-24				
		Поз. 5...8 по СШ-ТАIII-16				
СШ-ТАII-39	1	Ф12А II ℓ=1305	6	3.503.1-100.3-88-04	1,2	67,8
	2	12А II ℓ=835	6	3.503.1-100.3-88-05	0,7	
		Поз. 3,4 по СШ-ТАII-24				
		Поз. 5...8 по СШ-ТАIII-16				
СШ-ТАIII-40	1	Ф10А III ℓ=1455	6	3.503.1-100.3-88-08	0,9	64,9
	2	10А III ℓ=985	6	3.503.1-100.3-88-28	0,6	
		Поз. 3,4 по СШ-ТАIII-25				
		Поз. 5...8 по СШ-ТАIII-17				
СШ-ТАII-40	1	Ф12А II ℓ=1455	6	3.503.1-100.3-88-09	1,3	71,9
	2	12А II ℓ=985	6	3.503.1-100.3-88-29	0,9	
		Поз. 3,4 по СШ-ТАII-25				
		Поз. 5...8 по СШ-ТАIII-17				
СШ-ТАIII-41	1	Ф10А III ℓ=1605	6	3.503.1-100.3-88-10	1,0	67,9
	2	10А III ℓ=1135	6	3.503.1-100.3-88-30	0,7	
		Поз.3,4 по СШ-ТАIII-26				
		Поз.5...8 по СШ-ТАIII-18				

Марка	Поз	Наименование	Кол	Обозначение документа	Масса ед., кг	Масса сетки, кг
СШ-ТАII-41	1	Ф12А II ℓ=1605	6	3.503.1-100.3-88-11	1,4	75,3
	2	12А II ℓ=1135	6	3.503.1-100.3-88-31	1,0	
		Поз.3,4 по СШ-ТАII-26				
		Поз.5...8 по СШ-ТАIII-18				
СШ-ТАIII-42	1	Ф10А III ℓ=1755	6	3.503.1-100.3-88-13	1,1	70,0
	2	10А III ℓ=1285	6	3.503.1-100.3-88-32	0,8	
	3	10А III ℓ=1605	5	3.503.1-100.3-88-10	1,0	
	4	10А III ℓ=1135	4	3.503.1-100.3-88-30	0,7	
		Поз. 5...8 по СШ-ТАIII-18				
СШ-ТАII-42	1	Ф12А II ℓ=1755	6	3.503.1-100.3-88-15	1,6	78,0
	2	12А II ℓ=1285	6	3.503.1-100.3-88-33	1,1	
	3	12А II ℓ=1605	5	3.503.1-100.3-88-11	1,4	
	4	12А II ℓ=1135	4	3.503.1-100.3-88-31	1,0	
		Поз. 5...8 по СШ-ТАIII-18				
СШ-ТАIII-43	1	Ф10А III ℓ=1905	6	3.503.1-100.3-88-12	1,2	73,0
	2	10А III ℓ=1435	6	3.503.1-100.3-88-34	0,9	
		Поз.3,4 по СШ-ТАIII-27				
		Поз. 5...8 по СШ-ТАIII-20				
СШ-ТАII-43	1	Ф12А II ℓ=1905	6	3.503.1-100.3-88-14	1,7	82,1
	2	12А II ℓ=1435	6	3.503.1-100.3-88-35	1,3	
		Поз.3,4 по СШ-ТАII-27				
		Поз. 5...8 по СШ-ТАIII-20				
СШ-ТАIII-44	1	Ф10А III ℓ=2055	6	3.503.1-100.3-88-24	1,3	76,0
	2	10А III ℓ=1585	6	3.503.1-100.3-88-36	1,0	
	3	10А III ℓ=1905	5	3.503.1-100.3-88-12	1,2	
	4	10А III ℓ=1435	4	3.503.1-100.3-88-34	0,9	
		Поз. 5...8 по СШ-ТАIII-21				

Копировал: [illegible] 25431 85 Формат А3

Марка	Поз.	Наименование	Кол.	Обозначение документа	Масса ед., кг	Масса сетки, кг
СШ-ТАIII-44	1	ф 12А II ℓ=2055	6	3.503.1-100.3-88-25	1,8	85,5
	2	12А II ℓ=1585	6	3.503.1-100.3-88-37	1,4	
	3	12А II ℓ=1905	5	3.503.1-100.3-88-14	1,7	
	4	12А II ℓ=1435	4	3.503.1-100.3-88-35	1,3	
		Поз. 5...8 по СШ-ТАIII-21				
СШ-ТАIII-45	1	ф 10А III ℓ=2105	6	3.503.1-100.3-88-16	1,3	76,0
	2	10А III ℓ=1635	6	3.503.1-100.3-88-17	1,0	
		Поз. 3,4 по СШ-ТАIII-28				
		Поз. 5...8 по СШ-ТАIII-21				
СШ-ТАII-45	1	ф 12А II ℓ=2105	6	3.503.1-100.3-88-20	1,9	86,7
	2	12А II ℓ=1635	6	3.503.1-100.3-88-21	1,5	
		Поз. 3,4 по СШ-ТАII-28				
		Поз. 5...8 по СШ-ТАIII-21				
СШ-ТАIII-46	1	ф 10А III ℓ=2255	6	3.503.1-100.3-88-26	1,4	79,0
	2	10А III ℓ=1785	6	3.503.1-100.3-88-38	1,1	
	3	10А III ℓ=2105	5	3.503.1-100.3-88-16	1,3	
	4	10А III ℓ=1635	4	3.503.1-100.3-88-17	1,0	
		Поз. 5...8 по СШ-ТАIII-23				
СШ-ТАIII-46	1	ф 12А II ℓ=2255	6	3.503.1-100.3-88-27	2,0	90,6
	2	12А II ℓ=1785	6	3.503.1-100.3-88-39	1,6	
	3	12А II ℓ=2105	5	3.503.1-100.3-88-20	1,9	
	4	12А II ℓ=1635	4	3.503.1-100.3-88-21	1,5	

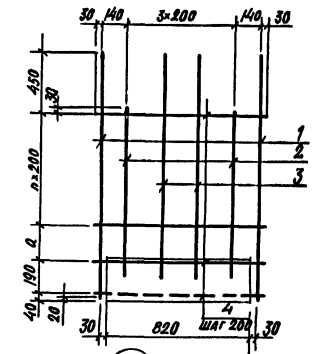

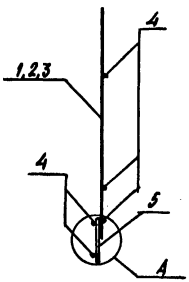

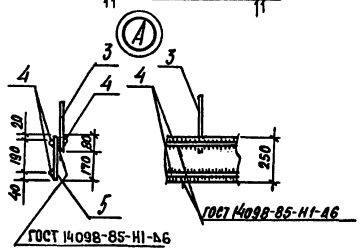

Марка сетки	Переменные данные	
	a, мм	n
СШ-ТАIII(II)-47	200	3
СШ-ТАIII(II)-48	150	4
СШ-ТАIII(II)-49	100	5
СШ-ТАIII(II)-50	200	6
СШ-ТАIII(II)-51	200	7

Спецификацию см. лист 2

Н. контр.	Прохоров		11.10.91
Нач. отд.	Постовой		11.10.91
Гл. спец.	Прохоров		11.10.91
ГИП	Родюшкин		11.10.91
Нач. пр. гр.	Егоров		11.10.91
Инж. III к.	Лисичкина		11.10.91
Инж. III к.	Мосин		11.10.91

3.503-1-100.3-37

Сетка СШ-ТАIII(II)-47...СШ-ТАIII(II)-51

Стадия	Лист	Листов
Р	1	2

Союздорпроект

Марка	Поз	Наименование	Кол	Масса ед. кг.	Масса сетки, кг
СШ-ТАIII-47	1	Ф12 А III ℓ=1460	2	1,3	27,3
	2	12 А III ℓ=890	2	0,8	
	3	12 А III ℓ=1310	2	1,2	
	4	Ф6 А I ℓ=940	7	0,2	
	5	-250×12 ℓ=820	1	19,3	
СШ-ТАII-47	1	Ф14 А II ℓ=1460	2	1,8	29,7
	2	14 А II ℓ=890	2	1,1	
	3	14 А II ℓ=1310	2	1,6	
		Поз.4,5 по СШ-ТАIII-47			
СШ-ТАIII-48	1	Ф12 А III ℓ=1610	2	1,4	28,1
	2	12 А III ℓ=1040	2	0,9	
	3	12 А III ℓ=1460	2	1,3	
	4	Ф6 А I ℓ=940	8	0,2	
		Поз.5 по СШ-ТАIII-47			
СШ-ТАII-48	1	Ф14 А II ℓ=1610	2	1,9	30,9
	2	14 А II ℓ=1040	2	1,3	
	3	14 А II ℓ=1460	2	1,8	
		Поз.4,5 по СШ-ТАII-48			
СШ-ТАIII-49	1	Ф12 А III ℓ=1760	2	1,6	29,3
	2	12 А III ℓ=1190	2	1,1	
	3	12 А III ℓ=1610	2	1,4	
	4	Ф6 А I ℓ=940	9	0,2	
		Поз.5 по СШ-ТАIII-47			
СШ-ТАII-49	1	Ф14 А II ℓ=1760	2	2,1	31,9
	2	14 А II ℓ=1190	2	1,4	
	3	14 А II ℓ=1610	2	1,9	
		Поз.4,5 по СШ-ТАIII-49			

Марка	Поз	Наименование	Кол	Масса ед. кг.	Масса сетки, кг
СШ-ТАIII-50	1	Ф12 А III ℓ=2060	2	1,8	30,9
	2	12 А III ℓ=1490	2	1,3	
	3	12 А III ℓ=1910	2	1,7	
	4	Ф6 А I ℓ=940	10	0,2	
		Поз.5 по СШ-ТАIII-47			
СШ-ТАII-50	1	Ф14 А II ℓ=2060	2	2,5	34,5
	2	14 А II ℓ=1490	2	1,8	
	3	14 А II ℓ=1910	2	2,3	
		Поз.4,5 по СШ-ТАIII-50			
СШ-ТАIII-51	1	Ф12 А III ℓ=2260	2	20	32,3
	2	12 А III ℓ=1690	2	1,5	
	3	12 А III ℓ=2110	2	1,9	
	4	Ф6 А I ℓ=940	11	0,2	
		Поз.5 по СШ-ТАIII-47			
СШ-ТАII-51	1	Ф14 А II ℓ=2260	2	2,7	36,1
	2	14 А II ℓ=1690	2	2,0	
	3	14 А II ℓ=2110	2	2,6	
		Поз.4.5 по СШ-ТАIII-51			

ГОСТ на сортамент и марки стали см. Технические требования 3.503.1-100.3-ТТ

Копировал 25431 87 Формат А3

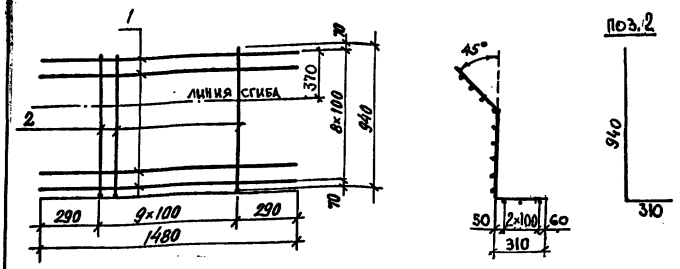

Марка	Поз.	Наименование	Кол.	Обозначение документа	Масса, кг
С-3	1	Стержень ф8АI, ℓ=1480; 0,6кг	12	Без чертежа	12,2
	2	Стержень ф8АI, ℓ=1250; 0,5кг	10	Без чертежа	

ГОСТ на сортамент и марки стали см.
Технические требования 3.503.1-100.3-ТТ

Н. контр.	Прохоров		11.10.91
Нач. отд.	Постовой		11.10.91
Гл. спец.	Прохоров		11.10.91
ГИП	Родюшкин		11.10.91
Нач. пр. гр.	Егоров		11.10.91
Инж. Шк.	Мосин		11.10.91
Инж. Ик.	Понкратова		11.10.91

3.503.1-100.3-38

Сетка С-3

Стадия	Лист	Листов
Р		1

СОЮЗДОРПРОЕКТ

Копировал: Ж

Формат А4

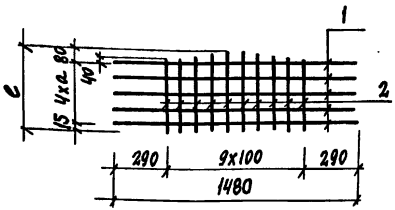

Марка	Переменные данные	
	а мм	ℓ мм
С-2	100	495
С-5	120	575

Марка	Поз.	Наименование	Кол.	Обозначение документа	Масса кг
С-2	1	ф8АI, ℓ=1480; 0,6 кг	5	Без чертежа	5,0
	2	ф8АI, от 455 до 495 через 10 попарно, ℓср=475; 0,2 кг	2×5	Без чертежа	
С-5	1	ф8АI, ℓ=1480; 0,6 кг	5	Без чертежа	5,0
	2	ф8АI, от 535 до 575 через 10 попарно, ℓср=555; 0,2кг	2×5	Без чертежа	

Н. контр.	Прохоров		11.10.91
Нач. отд.	Постовой		11.10.91
Гл. спец.	Прохоров		11.10.91
ГИП	Родюшкин		11.10.91
Нач. пр. гр.	Егоров		11.10.91
Инж. Шк.	Мосин		11.10.91
Инж. Ик.	Понкратова		11.10.91

3.503.1-100.3-39

Сетка С-2; С-5

Стадия	Лист	Листов
Р		1

СОЮЗДОРПРОЕКТ

Копировал: Ж

Формат А4

СР-1; СР-4

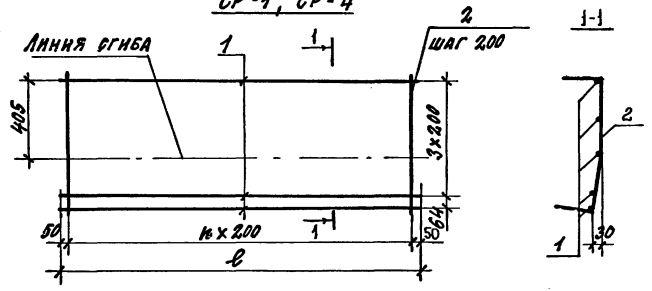

СР-2; СР-3; СР-5; СР-6

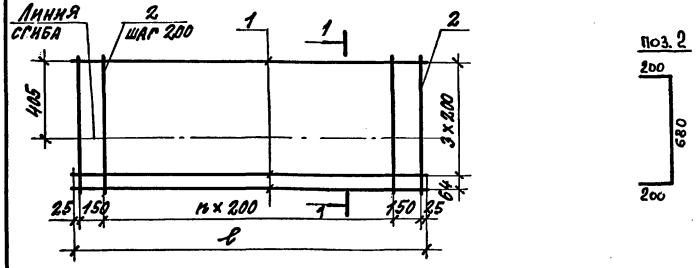

Марка	Поз.	Наименование	Кол.	Обозначение документа	Масса сетки
СР-1	1	ф8А-I, ℓ=9100; 3.6 кг	5	БЕЗ ЧЕРТЕЖА	37,8
	2	ф8А-I, ℓ=1080; 0.4 кг	46	БЕЗ ЧЕРТЕЖА	
СР-2	1	ф8А-I, ℓ=4550; 1.8 кг	5	БЕЗ ЧЕРТЕЖА	18,6
	2	ф8А-I, ℓ=1080; 0.4 кг	24	БЕЗ ЧЕРТЕЖА	
СР-3	1	ф8А-I, ℓ=5550; 2.2 кг	5	БЕЗ ЧЕРТЕЖА	22,6
	2	ф8А-I, ℓ=1080; 0.4 кг	29	БЕЗ ЧЕРТЕЖА	
СР-4	1	ф8А-I, ℓ=6300; 2.5 кг	5	БЕЗ ЧЕРТЕЖА	25,3
	2	ф8А-I, ℓ=1080; 0.4 кг	32	БЕЗ ЧЕРТЕЖА	
СР-5	1	ф8А-I, ℓ=5950; 2.4 кг	5	БЕЗ ЧЕРТЕЖА	24,4
	2	ф8А-I, ℓ=1080; 0.4 кг	31	БЕЗ ЧЕРТЕЖА	
СР-6	1	ф8А-I, ℓ=7950; 3.1 кг	5	БЕЗ ЧЕРТЕЖА	31,9
	2	ф8А-I, ℓ=1080; 0.4 кг	41	БЕЗ ЧЕРТЕЖА	

Марка	Переменные данные	
	ℓ, мм	n
СР-1	9100	45
СР-2	4550	21
СР-3	5550	26
СР-4	6300	31
СР-5	5950	28
СР-6	7950	38

ГОСТ на сортамент и марки стали см.
Технические требования 3.503.1-100.3-ТТ

Н. контр.	Прохоров		11.10.91	3.503.1-100.3-40	
Нач. отд.	Постовой		11.10.91		
Гл. спец.	Прохоров		11.10.91	Сетка СР-1 ... СР-6	Стадия: Р; Лист: ; Листов: 1
ГИП	Родюшкин		11.10.91		
Нач. пр. гр.	Егоров		11.10.91		
Инж. II к.	Демидович		11.10.91		СОЮЗДОРПРОЕКТ
Инж. III к.	Мосин		11.10.91		

Копировал: Ек. 25431 89 Формат А3

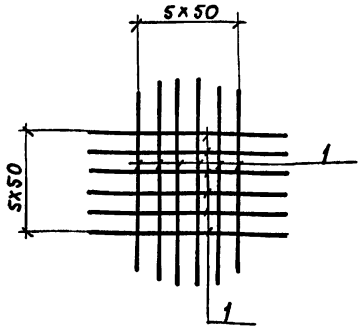

Марка	Поз.	Наименование	Кол.	Масса, ед. кг	Масса сетки кг
С-ТАIII-1	1	ф10АII от 400 до 540 через 70 $\ell_{ст}$ = 470	12	0.29	3.5
С-ТАIII-1	1	ф6АIII от 400 до 540 через 70 $\ell_{ст}$ = 470	12	0.11	1.3

ГОСТ на сортамент и марки стали см. Технические требования 3.503.1-100.3-ТТ

Н. контр.	Прохоров		11.10.91
Нач. отд.	Постовой		11.10.91
Гл. спец.	Прохоров		11.10.91
ГИП	Родюшкин		11.10.91
Нач. пр. гр	Егоров		11.10.91
Инж. III к.	Мосин		11.10.91
Инж. III к.	Лисичкина		11.10.91

3.503.1-100.3-41

Сетка С-ТАIII(II)-1

Стадия	Лист	Листов
Р		1

СОЮЗДОРПРОЕКТ

Копировал: Формат А4

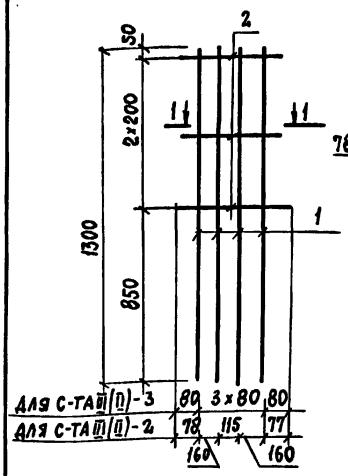

Рис. 1

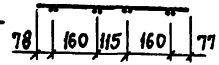

Рис. 2



Марка сетки	Рисунок
С-ТАIII(II)-2	1
С-ТАIII(II)-3	2

ГОСТ на сортамент и марки стали см. Технические требования 3.503.1-100

Марка сетки	Поз.	Наименование	Кол.	Марка ед., кг	Масса сетки, кг
С-ТАIII-2	1	ф32АIII ℓ = 1300	8	8,20	68,5
	2	ф16АI ℓ = 590	3	0,94	
С-ТАII-2	1	ф32АII ℓ = 1300	8	8,20	68,5
	2	ф16АI ℓ = 590	3	0,94	
С-ТАIII-3	1	ф32АIII ℓ = 1300	4	8,20	34,8
	3	ф16АI ℓ = 400	3	0,64	
С-ТАII-3	1	ф32АII ℓ = 1300	4	8,20	34,8
	3	ф16АI ℓ = 400	3	0,64	

Н. контр.	Прохоров		11.10.91
Нач. отд.	Постовой		11.10.91
Гл. спец.	Прохоров		11.10.91
ГИП	Родюшкин		11.10.91
Нач. пр. гр	Егоров		11.10.91
Инж. III к.	Анисимов		11.10.91
Инж. III к.	Лисичкина		11.10.91

3.503.1-100.3-42

Сетка С-ТАIII(II)-2; С-ТАIII(II)-3

Стадия	Лист	Листов
Р		1

СОЮЗДОРПРОЕКТ

Копировал:

Формат А4

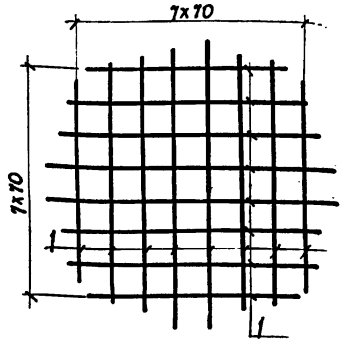

Марка	Поз	Наименование	Кол.	Масса ед., кг	Масса, кг
С-ТАIII-4	1	ф6AIII от 500 до 695 через 65 $\ell_{ср}$=600	16	0,14	2,3
С-ТАII-4	1	ф10AII от 500 до 695 через 65 $\ell_{ср}$=600	16	0,37	6,0

ГОСТ НА СОРТАМЕНТ И МАРКИ СТАЛИ СМ. ТЕХНИЧЕСКИЕ ТРЕБОВАНИЯ. 3.503.1-100.3-ТТ

Н. контр.	Прохоров		11.10.91
Нач. отд.	Постовой		11.10.91
Гл. спец.	Прохоров		11.10.91
ГИП	Родюшкин		11.10.91
Нач. пр. гр.	Егоров		11.10.91
Инж. IIк	Моргун		11.10.91
Инж. IIк	Лисичкина		11.10.91

3.503.1-100.3-43

Сетка С-ТАIII(II)-4

Стадия	Лист	Листов
Р		1

СОЮЗДОРПРОЕКТ

Копировал:

Формат А4

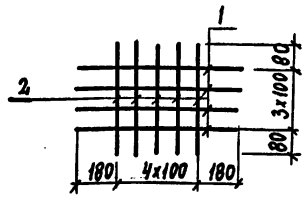

Марка	Поз.	Наименование	Кол.	Масса ед., кг	Масса сетки, кг
С-ТАIII-5	1	ф6А-III ℓ=760	4	0,2	1,3
	2	ф6А-III ℓ=460	5	0,1	
С-ТАII-5	1	ф10А-II ℓ=760	4	0,5	3,0
	2	ф10А-II ℓ=460	5	0,2	

Н. контр.	Прохоров		11.10.91
Нач. отд.	Постовой		11.10.91
Гл. спец.	Прохоров		11.10.91
ГИП	Родюшкин		11.10.91
Нач. пр. гр.	Егоров		11.10.91
Инж. IIк	Анисимов		11.10.91
Инж. IIк	Лисичкина		11.10.91

3.503.1-100.3-44

Сетка С-ТАIII(II)-5

Стадия	Лист	Листов
Р		1

СОЮЗДОРОРОЕКТ

25431 91

Копировал:

Формат А4

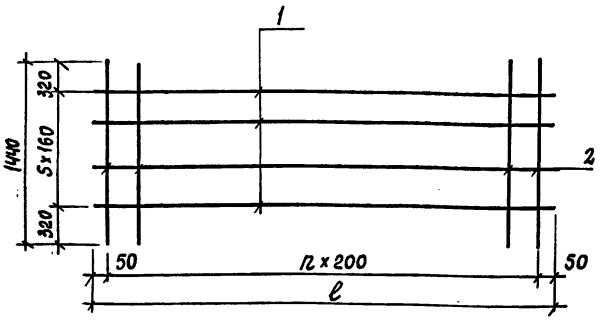

Марка	Переменные данные	
	n	ℓ, мм
С-ТАIII-10	46	9300
С-ТАII-10	46	9300
С-ТАIII-11	40	8100
С-ТАII-11	40	8100

Марка	Поз.	Наименование	Кол.	Обозначение документа	Масса кг
С-ТАIII-10	1	Стержень ф28AIII ℓ=9300; 45,0кг	6	БЕЗ ЧЕРТЕЖА	312,3
	2	Стержень ф10AIII ℓ=1440; 0,9кг	47	БЕЗ ЧЕРТЕЖА	
С-ТАII-10	1	Стержень ф32AII ℓ=9300; 58,7кг	6	БЕЗ ЧЕРТЕЖА	413,3
	2	Стержень ф12AII ℓ=1440; 1,3кг	47	БЕЗ ЧЕРТЕЖА	
С-ТАIII-11	1	Стержень ф28AIII ℓ=8100; 39,1кг	6	БЕЗ ЧЕРТЕЖА	271,5
	2	Стержень ф10AIII ℓ=1440; 0,9кг	41	БЕЗ ЧЕРТЕЖА	
С-ТАII-11	1	Стержень ф32AII ℓ=8100; 51,1кг	6	БЕЗ ЧЕРТЕЖА	359,9
	2	Стержень ф12AII ℓ=1440; 1,3кг	41	БЕЗ ЧЕРТЕЖА	

Н.контр.	Прохоров		11.10.91
Нач.отд.	Постовой		11.10.91
Гл.спец.	Прохоров		11.10.91
ГИП	Родюшкин		11.10.91
Нач.пр.гр.	Егоров		11.10.91
Инж.III к.	Мосин		11.10.91
Инж.I к.	Понкратова		11.10.91

3.503.1-100.3-45

Сетка
С-ТАIII(II)-10
С-ТАIII(II)-11

Стадия	Лист	Листов
Р		1

СОЮЗДОРПРОЕКТ

Копировал: А2 Формат А4

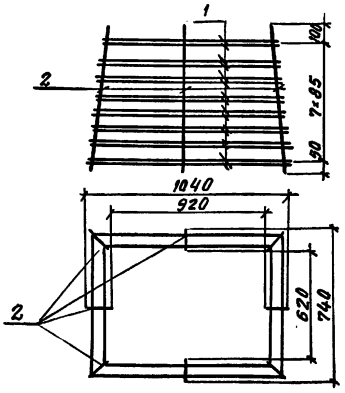

Марка	Поз.	Наименование	Кол.	Обозначение документа	Масса, кг
КП-ТАII-59	1	Хомут корзины	8×2	3.503.1-100.3-107	40.8
	2	Стержень ф10AI, ℓ=750; 0,5кг	8	БЕЗ ЧЕРТЕЖА	
КП-ТАIII-59	1	Хомут корзины	8×2	3.503.1-100.3-107-01	58.4
	2	Стержень ф10AI; ℓ=750; 0,5кг	8	БЕЗ ЧЕРТЕЖА	

ГОСТ на сортамент и марки стали см. технические требования 3.503.1-100.3-ТТ

Н.контр.	Прохоров		11.10.91
Нач.отд.	Постовой		11.10.91
Гл.спец.	Прохоров		11.10.91
ГИП	Родюшкин		11.10.91
Нач.пр.гр.	Егоров		11.10.91
Инж.IIк.	Демидович		11.10.91
Инж.Iк.	Понкратова		11.10.91

3.503.1-100.3-46

Каркас пространственный КП-ТАIII(II)-59

Стадия	Лист	Листов
Р		1

СОЮЗДОРПРОЕКТ

Копировал: [illegible] 25431 92 Формат А4

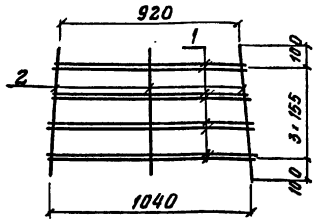

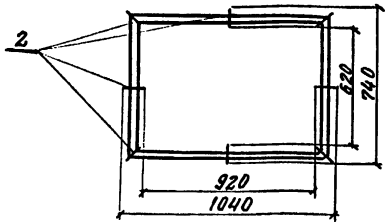

Марка	Поз.	Наименование	Кол.	Обозначение документа	Масса, кг
КП-ТА III-60	1	Хомут корзины	4×2	3.503.1-100.3-107-02	52,8
	2	Стержень ф10АI; ℓ=670; 0,4кг	8	без чертежа	
КП-ТА II-60	1	Хомут корзины	4×2	3.503.1-100.3-107-03	65,6
	2	Стержень ф10АI; ℓ=670; 0,4кг	8	без чертежа	

ГОСТ на сортамент и марки стали
Технические требования 3.503.1-100.3-ТТ

Н.контр.	Прохоров		11.10.91
Нач.от.д.	Постовой		11.10.91
Гл.спец.	Прохоров		11.10.91
ГИП	Родюшкин		11.10.91
Нач.пр.гр.	Егоров		11.10.91
инж. II к.	Демидович		11.10.91
инж. I к.	Понкратова		11.10.91

3.503.1-100.3-47

Каркас пространственный КП-ТА III (II)-60

Стадия	Лист	Листов
Р		1

СОЮЗДОРПРОЕКТ

Копировал: Ел

Формат А4

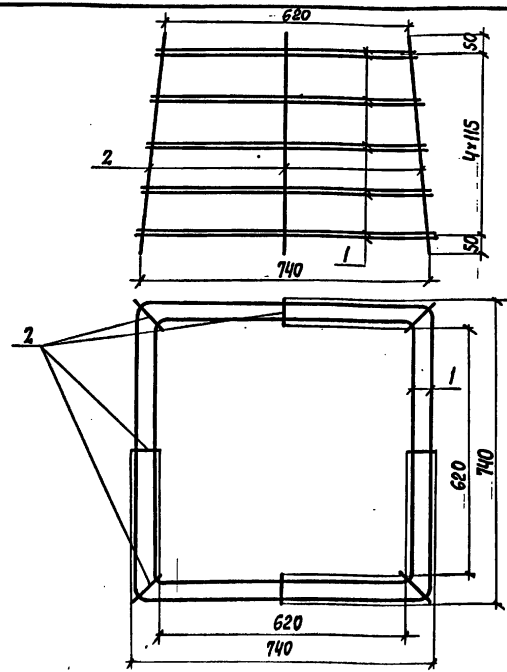

Марка	Поз.	Наименование	Кол.	Обозначение документа	Масса кг
КП-ТА III-61	1	Хомут корзины	5×2	3.503.1-100.3-107-04	23.2
	2	Стержень ф10АI; ℓ=570; 0,4кг	8	без чертежа	
КП-ТА II-61	1	Хомут корзины	5×2	3.503.1-100.3-107-05	31.2
	2	Стержень ф10АI; ℓ=570; 0,4кг	8	без чертежа	

ГОСТ на сортамент и марки стали см. Технические требования 3.503.1-100.3-ТТ

Н.контр.	Прохоров		11.10.91
Нач.от.д.	Постовой		11.10.91
Гл.спец.	Прохоров		11.10.91
ГИП	Родюшкин		11.10.91
Нач.пр.гр.	Егоров		11.10.91
инж. II к.	Демидович		11.10.91
инж. I к.	Понкратова		11.10.91

3.503.1-100.3-48

Каркас пространственный КП-ТА III (II)-61

Стадия	Лист	Листов
Р		1

СОЮЗДОРПРОЕКТ

Копировал: Ел

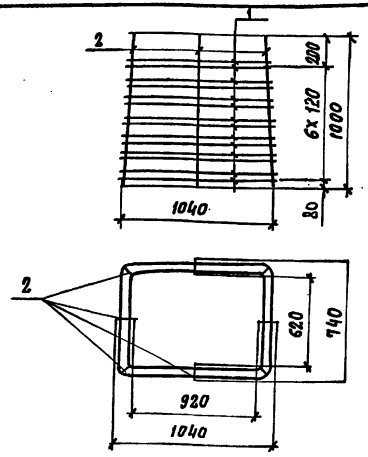

Марка	Поз.	Наименование	Кол.	Обозначение документа	Масса, кг
КП-ТАIII-62	1	Хомут	7х2	3.503.1-100.3-107-06	38,4
	2	Стержень ф10АI, ℓ=1000; 0,6кг	8	БЕЗ ЧЕРТЕЖА	
КП-ТАII-62	1	Хомут	7х2	3.503.1-100.3-107-07	53,8
	2	Стержень ф10АI, ℓ=1000, 0,6кг.	8	БЕЗ ЧЕРТЕЖА	

ГОСТы на сортамент и марки стали см. Технические требования 3.503.1-100.3-ТТ

Н.контр.	Прохоров		3.503.1-100.3-49
Нач.отд.	Постовой		
Гл.спец.	Прохоров		Каркас пространственный КП ТАIII (II)-62
ГИП	Родюшкин		
Нач.пр.гр.	Егоров		
Инж.II к.	Мосин		
Инж.I к.	Понкратова		

Стадия	Лист	Листов
Р		1

СОЮЗДОРПРОЕКТ

Копировал: АЕ

Формат А4

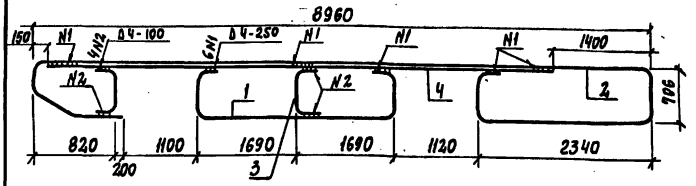

Марка	Поз.	Наименование	Кол.	Обозначение документа	Масса кг
КР-ТАIII-7	1	Отогнутый стержень	1	3.503.1-100.3-106-02	131,9
	2	Отогнутый стержень	1	3.503.1-100.3-102-02	
	3	Ребро жесткости	2	3.503.1-100.3-96-02	
	4	Стержень ф28АII; ℓ=7410; 35,8кг	1	БЕЗ ЧЕРТЕЖА	
КР-ТАII-7	1	Отогнутый стержень	1	3.503.1-100.3-106-03	171,8
	2	Отогнутый стержень	1	3.503.1-100.3-102-03	
	3	Ребро жесткости	2	3.503.1-100.3-96-03	
	4	Стержень ф32АII; ℓ=7410; 46,8кг	1	БЕЗ ЧЕРТЕЖА	

1. ГОСТ на сортамент и марки стали см. Технические требования 3.503.1-100.3-ТТ
2. Сварка дуговая ручная односторонними швами

Н.контр.	Прохоров	11.10.91	3.503.1-100.3-50
Нач.отд.	Постовой	11.10.91	
Гл.спец.	Прохоров	11.10.91	Каркас плоский КР-ТАIII (II)-7
ГИП	Родюшкин	11.10.91	
Нач.пр.гр.	Егоров	11.10.91	
Инж.II к.	Демидович	11.10.91	
Инж.I к.	Понкратова	11.10.91	

Стадия	Лист	Листов
Р		1

СОЮЗДОРПРОЕКТ

Копировал: ЕА

Формат А4

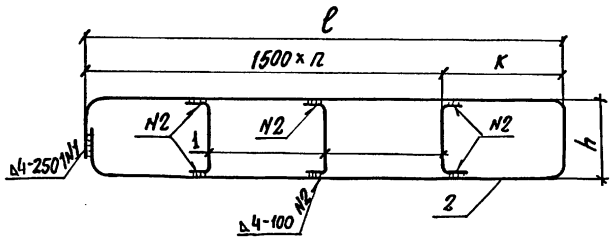

Марка	Переменные данные			
	ℓ, мм	к, мм	h, мм	n
КР-ТА III-1	6560	2060	706	3
КР-ТА II-1	6560	2060	706	3
КР-ТА III-3	5170	2170	706	2
КР-ТА II-3	5170	2170	706	2
КР-ТА III-9	4860	1860	706	2
КР-ТА II-9	4.860	1860	706	2
КР-ТА III-10	6060	1560	706	3
КР-ТА II-10	6060	1560	706	3
КР-ТА III-11	6360	1860	706	3
КР-ТА II-11	6360	1860	706	3
КР-ТА III-20	4860	1860	606	2
КР-ТА II-20	4860	1860	606	2

Марка	Поз.	Наименование	Кол.	Обозначение документа	Масса кг
КР-ТА III-1	1	Ребро жесткости	3	3.503.1-100.3-96	72,4
	2	Отогнутый стержень	1	3.503.1-100.3-98	
КР-ТА II-1	1	Ребро жесткости	3	3.503.1-100.3-96-01	94,0
	2	Отогнутый стержень	1	3.503.1-100.3-98-01	
КР-ТА III-3	1	Ребро жесткости	2	3.503.1-100.3-96	58,4
	2	Отогнутый стержень	1	3.503.1-100.3-97-02	
КР-ТА II-3	1	Ребро жесткости	2	3.503.1-100.3-96-01	75,9
	2	Отогнутый стержень	1	3.503.1-100.3-98-03	
КР-ТА III-9	1	Ребро жесткости	2	3.503.1-100.3-96	55,4
	2	Отогнутый стержень	1	3.503.1-100.3-98-04	
КР-ТА II-9	1	Ребро жесткости	2	3.503.1-100.3-96-01	72,0
	2	Отогнутый стержень	1	3.503.1-100.3-98-05	
КР-ТА III-10	1	Ребро жесткости	3	3.503.1-100.3-96	67,7
	2	Отогнутый стержень	1	3.503.1-100.3-98-06	
КР-ТА II-10	1	Ребро жесткости	3	3.503.1-100.3-96-01	87,8
	2	Отогнутый стержень	1	3.503.1-100.3-98-07	
КР-ТА III-11	1	Ребро жесткости	3	3.503.1-100.3-96	70,6
	2	Отогнутый стержень	1	3.503.1-100.3-98-08	
КР-ТА II-11	1	Ребро жесткости	3	3.503.1-100.3-96-01	91,6
	2	Отогнутый стержень	1	3.503.1-100.3-98-09	
КР-ТА III-20	1	Ребро жесткости	2	3.503.1-100.3-96-04	44,0
	2	Отогнутый стержень	1	3.503.1-100.3-98-10	
КР-ТА II-20	1	Ребро жесткости	2	3.503.1-100.3-96-05	54,9
	2	Отогнутый стержень	1	3.503.1-100.3-98-11	

Сварка дуговая ручная односторонними швами

Н.контр.	Прохоров		11.10.91
Нач.отд.	Постовой		11.10.91
Гл.спец.	Прохоров		11.10.91
ГИП	Родюшкин		11.10.91
Нач.пр.гр.	Егоров		11.10.91
Инж. III к	Мосин		11.10.91
Инж. I к	Понкратова		11.10.91

3.503.1-100.3-51

Каркас плоский КР-ТА III(II)-1; КР-ТА III(II)-3; КР-ТА III(II)-9; КР-ТА III(II)-10; КР-ТА III(II)-11; КР-ТА III(II)-20.

Стадия	Лист	Листов
Р		1

СОЮЗДОРПРОЕКТ

Копировал: Ек 25431 95 Формат А3

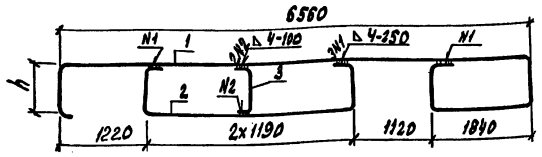

Марка	Поз.	Наименование	Кол.	Обозначение документа	Масса, кг
КР-ТА III-2	1	Отогнутый стержень	1	3.503.1-100.3-99	73,6
	2	Отогнутый стержень	1	3.503.1-100.3-106	
	3	Ребро жесткости	1	3.503.1-100.3-96	
КР-ТА II-2	1	Отогнутый стержень	1	3.503.1-100.3-99-01	95,9
	2	Отогнутый стержень	1	3.503.1-100.3-106-01	
	3	Ребро жесткости	1	3.503.1-100.3-96-01	
КР-ТА III-22	1	Отогнутый стержень	1	3.503.1-100.3-99-08	56,8
	2	Отогнутый стержень	1	3.503.1-100.3-106-04	
	3	Ребро жесткости	1	3.503.1-100.3-96-04	
КР-ТА II-22	1	Отогнутый стержень	1	3.503.1-100.3-99-09	71,2
	2	Отогнутый стержень	1	3.503.1-100.3-106-05	
	3	Ребро жесткости	1	3.503.1-100.3-96-05	

Сварка дуговая ручная односторонними швами

Н.контр.	Прохоров		11.10.91
Нач.отд.	Постовой		11.10.91
Гл.спец.	Прохоров		11.10.91
ГИП	Родюшкин		11.10.91
Нач.пр.гр.	Егоров		11.10.91
Инж. II к.	Демидович		11.10.91
Инж. I к.	Понкратова		11.10.91

3.503.1-100.3-52

Каркас плоский КР-ТА III (II)-2; КР-ТА III (II)-22

Стадия	Лист	Листов
Р		1

СОЮЗДОРПРОЕКТ

Копировал: Ел. Формат А4

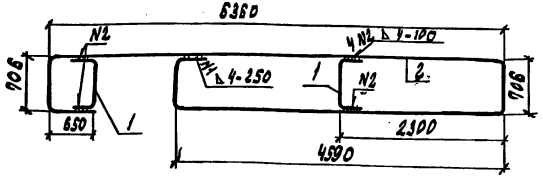

Марка	Поз.	Наименование	Кол.	Обозначение документа	Масса, кг
КР-ТА III-14	1	Ребро жесткости	2	3.503.1-100.1-96	68,1
	2	Отогнутый стержень	1	3.503.1-100.1-99 — 10	
КР-ТА II-14	1	Ребро жесткости	2	3.503.1-100.1-96 — 01	88,6
	2	Отогнутый стержень	1	3.503.1-100.1-99 — 11	

Сварка дуговая ручная односторонними швами

Н.контр.	Прохоров		11.10.91
Нач.отд.	Постовой		11.10.91
Гл.спец.	Прохоров		11.10.91
ГИП	Родюшкин		11.10.91
Нач.пр.гр.	Егоров		11.10.91
Инж. II к.	Демидович		11.10.91
Инж. I к.	Понкратова		11.10.91

3.503.1-100.3-53

Каркас плоский КР-ТА III (II)-14

Стадия	Лист	Листов
Р		1

СОЮЗДОРПРОЕКТ

Копировал: Ел. 25431 96 Формат А4

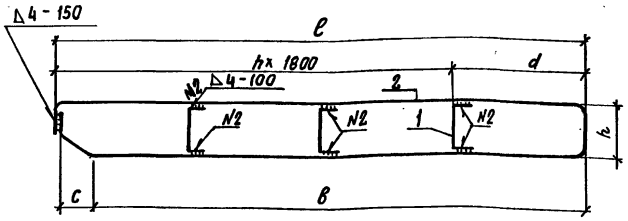

Марка	Переменные данные					
	ℓ,мм	в,мм	c,мм	d,мм	h,мм	n
КР-ТА III-4	7110	6641	439	1710	706	3
КР-ТА II-4	7110	6637	439	1710	706	3
КР-ТА III-5	8960	8491	439	1760	706	4
КР-ТА II-5	8960	8487	439	1760	706	4
КР-ТА III-8	5720	5251	439	2120	706	2
КР-ТА II-8	5720	5247	439	2120	706	2
КР-ТА III-15	5360	4891	439	1760	706	2
КР-ТА II-15	5360	4887	439	1760	706	2
КР-ТА III-24	4510	3646	834	2710	706	1
КР-ТА II-24	4510	3642	834	2710	706	1
КР-ТА III-34	7110	6644	439	1710	606	3
КР-ТА II-34	7110	6641	439	1710	606	3
КР-ТА III-35	8960	8491	439	1760	606	4
КР-ТА II-35	8960	8487	439	1760	606	4
КР-ТА III-39	7570	7101	439	2170	606	3
КР-ТА II-39	7570	7097	439	2170	606	3

Марка	Переменные данные					
	ℓ,мм	в,мм	c,мм	d,мм	h,мм	n
КР-ТА III-40	5360	4894	439	1760	606	2
КР-ТА II-40	5360	4890	439	1760	606	2
КР-ТА III-41	6360	5891	439	2760	606	2
КР-ТА II-41	6360	5887	439	2760	606	2
КР-ТА III-51	4510	3649	834	2710	606	1
КР-ТА II-51	4510	3646	834	2710	606	1
КР-ТА III-52	4710	3849	834	2910	606	1
КР-ТА II-52	4710	3846	834	2910	606	1
КР-ТА III-53	5310	4449	834	1710	606	2
КР-ТА II-53	5310	4446	834	1710	606	2
КР-ТА III-54	3320	2456	834	1520	606	1
КР-ТА II-54	3320	2452	834	1520	606	1
КР-ТА III-55	3920	3056	834	2120	606	1
КР-ТА II-55	3920	3052	854	2120	606	1

1. Сварка дуговая ручная односторонними швами
2. Спецификацию см. лист 2.

Н.контр.	Прохоров		11.10.97
Нач.отд.	Постовой		11.10.97
Гл.спец.	Прохоров		11.10.97
ГИП	Родюшкин		11.10.97
Нач.пр.гр.	Егоров		11.10.97
Инж. I к.	Демидович		11.10.97
Инж. I к.	Лисичкина		11.10.97

3.503.1-100.3-54

Каркас плоский КР-ТА III(II)-4; КР-ТА III(II)-5 КР-ТА III(II)-8; КР-ТА III(II)-15; КР-ТА III(II)-24; КР-ТА III(II)-34; КР-ТА III(II)-35; КР-ТА III(II)-39; КР-ТА III(II)-40; КР-ТА III(II)-41; КР-ТА III(II)-51 КР-ТА III(II)-55

Стадия	Лист	Листов
Р	1	2

СОЮЗДОРПРОЕКТ

Копировал:

25431 97 Формат А3

Марка	Поз.	Наименование	Кол.	Обозначение документа	Масса, кг
КР-ТАIII-4	1	Ребро жесткости	3	3.503.1-100.3-96-	76,5
	2	Отогнутый стержень	1	3.503.1-100.3-104	
КР-ТАII-4	1	Ребро жесткости	3	3.503.1-100.3-96 — 01	99,3
	2	Отогнутый стержень	1	3.503.1-100.3-104 — 01	
КР-ТАIII-5	1	Ребро жесткости	4	3.503.1-100.3-96	94,9
	2	Отогнутый стержень	1	3.503.1-100.3-104 — 02	
КР-ТАII-5	1	Ребро жесткости	4	3.503.1-100.3-96 — 01	123,3
	2	Отогнутый стержень	1	3.503.1-100.3-104 — 03	
КР-ТАIII-8	1	Ребро жесткости	2	3.503.1-100.3-96	62,4
	2	Отогнутый стержень	1	3.503.1-100.3-104 — 04	
КР-ТАII-8	1	Ребро жесткости	2	3.503.1-100.3-96 — 01	81,2
	2	Отогнутый стержень	1	3.503.1-100.3-104 — 05	
КР-ТАIII-15	1	Ребро жесткости	2	3.503.1-100.3-96	59,0
	2	Отогнутый стержень	1	3.503.1-100.3-104 — 06	
КР-ТАII-15	1	Ребро жесткости	2	3.503.1-100.3-96 — 01	76,6
	2	Отогнутый стержень	1	3.503.1-100.3-104 — 07	
КР-ТАIII-24	1	Ребро жесткости	1	3.503.1-100.3-96	50,0
	2	Отогнутый стержень	1	3.503.1-100.3-104 — 10	
КР-ТАII-24	1	Ребро жесткости	1	3.503.1-100.3-96 — 01	65,1
	2	Отогнутый стержень	1	3.503.1-100.3-104 — 11	
КР-ТАIII-34	1	Ребро жесткости	3	3.503.1-100.3-96 — 04	60,4
	2	Отогнутый стержень	1	3.503.1-100.3-103 — 04	
КР-ТАII-34	1	Ребро жесткости	3	3.503.1-100.3-96 — 05	75,3
	2	Отогнутый стержень	1	3.503.1-100.3-103 — 05	
КР-ТАIII-35	1	Ребро жесткости	4	3.503.1-100.3-96 — 05	93,8
	2	Отогнутый стержень	1	3.503.1-100.3-103 — 06	
КР-ТАII-35	1	Ребро жесткости	4	3.503.1-100.3-96 — 08	121,8
	2	Отогнутый стержень	1	3.503.1-100.3-103 — 01	
КР-ТАIII-39	1	Ребро жесткости	3	3.503.1-100.3-96 — 05	79,8
	2	Отогнутый стержень	1	3.503.1-100.3-103 — 08	
КР-ТАII-39	1	Ребро жесткости	3	3.503.1-100.3-96 — 08	103,7
	2	Отогнутый стержень	1	3.503.1-100.3-103 — 09	

Марка	Поз.	Наименование	Кол.	Обозначение документа	Масса, кг
КР-ТАIII-40	1	Ребро жесткости	2	3.503.1-100.3-96 — 04	46,5
	2	Отогнутый стержень	1	3.503.1-100.3-103	
КР-ТАII-40	1	Ребро жесткости	2	3.503.1-100.3-96 — 05	58,0
	2	Отогнутый стержень	1	3.503.1-100.3-103 — 01	
КР-ТАIII-41	1	Ребро жесткости	2	3.503.1-100.3-96 — 05	67,7
	2	Отогнутый стержень	1	3.503.1-100.3-103 — 02	
КР-ТАII-41	1	Ребро жесткости	2	3.503.1-100.3-96 — 08	88,0
	2	Отогнутый стержень	1	3.503.1-100.3-103 — 03	
КР-ТАIII-51	1	Ребро жесткости	1	3.503.1-100.3-96 — 04	39,2
	2	Отогнутый стержень	1	3.503.1-100.3-103 — 14	
КР-ТАII-51	1	Ребро жесткости	1	3.503.1-100.3-96 — 05	49,0
	2	Отогнутый стержень	1	3.503.1-100.3-103 — 15	
КР-ТАIII-52	1	Ребро жесткости	1	3.503.1-100.3-96 — 04	40,7
	2	Отогнутый стержень	1	3.503.1-100.3-103 — 16	
КР-ТАII-52	1	Ребро жесткости	1	3.503.1-100.3-96 — 05	50,9
	2	Отогнутый стержень	1	3.503.1-100.3-103 — 17	
КР-ТАIII-53	1	Ребро жесткости	2	3.503.1-100.3-96 — 04	46,0
	2	Отогнутый стержень	1	3.503.1-100.3-103 — 18	
КР-ТАII-53	1	Ребро жесткости	2	3.503.1-100.3-96 — 05	57,3
	2	Отогнутый стержень	1	3.503.1-100.3-103 — 19	
КР-ТАIII-54	1	Ребро жесткости	1	3.503.1-100.3-96 — 05	37,5
	2	Отогнутый стержень	1	3.503.1-100.3-103 — 20	
КР-ТАII-54	1	Ребро жесткости	1	3.503.1-100.3-96 — 08	48,8
	2	Отогнутый стержень	1	3.503.1-100.3-103 — 21	
КР-ТАII-55	1	Ребро жесткости	1	3.503.1-100.3-96 — 05	43,3
	2	Отогнутый стержень	1	3.503.1-100.3-103 — 22	
КР-ТАII-55	1	Ребро жесткости	1	3.503.1-100.3-96 — 08	56,4
	2	Отогнутый стержень	1	3.503.1-100.3-103 — 23	

Копировал: 25431 98 Формат А3

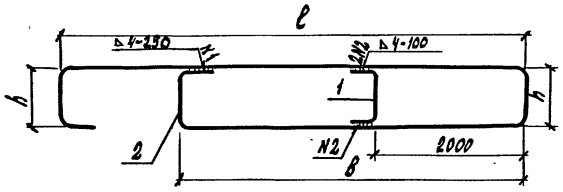

Марка	Размеры, мм		
	ℓ	в	h
КР-ТА III-12	4860	3590	706
КР-ТА II-12	4860	3590	706
КР-ТА III-13	6060	4590	706
КР-ТА II-13	6060	4590	706
КР-ТА III-19	4860	3590	606
КР-ТА II-19	4860	3590	606

Марка	Поз.	Наименование	Кол.	Обозначение документа	Масса, кг
КР-ТА III-12	1	Ребро жесткости	1	3.503.1-100.3-96	53.0
	2	Отогнутый стержень	1	3.503.1-100.3-99-02	
КР-ТА II-12	1	Ребро жесткости	1	3.503.1-100.3-96-01	69.0
	2	Отогнутый стержень	1	3.503.1-100.3-99-03	
КР-ТА III-13	1	Ребро жесткости	1	3.503.1-100.3-96	64.6
	2	Отогнутый стержень	1	3.503.1-100.3-99-04	
КР-ТА II-13	1	Ребро жесткости	1	3.503.1-100.3-96-01	84.2
	2	Отогнутый стержень	1	3.503.1-100.3-99-05	
КР-ТА III-19	1	Ребро жесткости	1	3.503.1-100.3-96-04	41.2
	2	Отогнутый стержень	1	3.503.1-100.3-99-06	
КР-ТА II-19	1	Ребро жесткости	1	3.503.1-100.3-96 05	51.5
	2	Отогнутый стержень	1	3.503.1-100.3-99-07	

Сварка дуговая ручная односторонними швами

Н. контр.	Проходов		11.10.91
Нач. отд.	Постовой		11.10.91
Гл. спец.	Проходов		11.10.91
ГИП	Родюшкин		11.10.91
Нач. парт.	Егоров		11.10.91
Инж. Iк	Демидович		11.10.91
Инж. Iк	Понкратова		11.10.91

3.503.1-100.3-55

Каркас плоский КР-ТА III (II)-12; КР-ТА III (II)-13; КР-ТА III (II)-19

Стадия	Лист	Листов
Р		1

СОЮЗДОРПРОЕКТ

Копировал: 25431 99 Формат А3

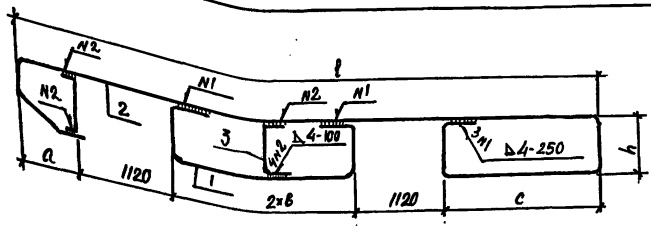

Марка	Переменные данные				
	l мм	a мм	в мм	c мм	h мм
КР-ТА III-6	7110	650	1190	1840	706
КР-ТА II-6	7110	650	1190	1840	706
КР-ТА III-36	7110	650	1190	1840	606
КР-ТА II-36	7110	650	1190	1840	606
КР-ТА III-37	8960	1000	1690	2340	606
КР-ТА II-37	8960	1000	1690	2340	606

Марка	Поз.	Наименование	Кол.	Обозначение документа	Масса кг
КР-ТА III-6	1	Отогнутый стержень	1	3.503.1-100.3-106	78,9
	2	Отогнутый стержень	1	3.503.1-100.3-102	
	3	Ребро жесткости	2	3.503.1-100.3-96	
КР-ТА II-6	1	Отогнутый стержень	1	3.503.1-100.3-106-01	102,4
	2	Отогнутый стержень	1	3.503.1-100.3-102-01	
	3	Ребро жесткости	2	3.503.1-100.3-96-01	
КР-ТА III-36	1	Отогнутый стержень	1	3.503.1-100.3-106-04	60,9
	2	Отогнутый стержень	1	3.503.1-100.3-102-18	
	3	Ребро жесткости	2	3.503.1-100.3-96-04	
КР-ТА II-36	1	Отогнутый стержень	1	3.503.1-100.3-106-05	76,1
	2	Отогнутый стержень	1	3.503.1-100.3-102-19	
	3	Ребро жесткости	2	3.503.1-100.3-96-05	
КР-ТА III-37	1	Отогнутый стержень	1	3.503.1-100.3-106-06	93,9
	2	Отогнутый стержень	1	3.503.1-100.3-102-20	
	3	Ребро жесткости	2	3.503.1-100.3-96-05	
КР-ТА II-37	1	Отогнутый стержень	1	3.503.1-100.3-106-07	122,3
	2	Отогнутый стержень	1	3.503.1-100.3-102-21	
	3	Ребро жесткости	2	3.503.1-100.3-96-08	

Сварка дуговая ручная односторонними швами

Н.контр.	Прохоров	[signature]	11.10.91
Нач.отд.	Постовой	[signature]	11.10.91
Гл.спец.	Прохоров	[signature]	11.10.91
ГИП	Родюшкин	[signature]	11.10.91
Нач.пр.гр.	Егоров	[signature]	11.10.91
Инж. I к	Понкратова	[signature]	11.10.91
Инж. II	Денидович	[signature]	11.10.91

3.503.1-100.3-56

Каркас плоский КР-ТА III (II)-6; КР-ТА III (II)-36; КР-ТА III (II)-37

Стадия	Лист	Листов
Р		1

СОЮЗДОРПРОЕКТ

Копировал [signature] 25431 100 Формат А3

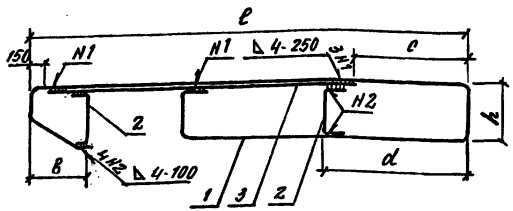

Марка	Размеры, мм			
	ℓ	в	c	d
КР-ТА III-17	5360	650	1400	1600
КР-ТА II-17	5360	650	1400	1600
КР-ТА III-26	3120	1050	150	—
КР-ТА II-26	3120	1050	150	—
КР-ТА III-30	3320	1250	150	—
КР-ТА II-30	3320	1250	150	—
КР-ТА III-31	3920	1850	150	—
КР-ТА II-31	3920	1850	150	—
КР-ТА III-32	4710	1250	1400	1600
КР-ТА II-32	4710	1850	1400	1600
КР-ТА III-33	5310	1850	1400	1600
КР-ТА II-33	5310	1850	1400	1600
КР-ТА III-56	4710	1250	1400	1600
КР-ТА II-56	4710	1250	1400	1600
КР-ТА III-57	5310	1850	1400	1600
КР-ТА II-57	5310	1850	1400	1600
КР-ТА III-58	4710	1250	1400	1600
КР-ТА II-58	4710	1250	1400	1600
КР-ТА III-59	5310	1850	1400	1600
КР-ТА II-59	5310	1850	1400	1600

Марка	Поз.	Наименование	Кол.	Обозначение документа	Масса, кг
КР-ТА III-17	1	Отогнутый стержень	1	3.503.1-100.3-102-04	75.8
	2	Ребро жесткости	2	3.503.1-100.3-96-02	
	3	Стержень ф28А III, ℓ=3810; 18.4кг	1	БЕЗ ЧЕРТЕЖА	
КР-ТА II-17	1	Отогнутый стержень	1	3.503.1-100.3-102-05	98.6
	2	Ребро жесткости	2	3.503.1-100.3-96-03	
	3	Стержень ф32А II, ℓ=3810; 24.0кг	1	БЕЗ ЧЕРТЕЖА	
КР-ТА III-26	1	Отогнутый стержень	1	3.503.1-100.3-102-24	48.5
	2	Ребро жесткости	1	3.503.1-100.3-96-02	
	3	Стержень ф28А III, ℓ=2820; 13.6кг	1	БЕЗ ЧЕРТЕЖА	
КР-ТА II-26	1	Отогнутый стержень	1	3.503.1-100.3-102-25	63.2
	2	Ребро жесткости	1	3.503.1-100.3-96-03	
	3	Стержень ф32А II, ℓ=2820; 17.8кг	1	БЕЗ ЧЕРТЕЖА	
КР-ТА III-30	1	Отогнутый стержень	1	3.503.1-100.3-102-26	51.4
	2	Ребро жесткости	1	3.503.1-100.3-96-02	
	3	Стержень ф28А III, ℓ=3020; 14.6кг	1	БЕЗ ЧЕРТЕЖА	
КР-ТА II-30	1	Отогнутый стержень	1	3.503.1-100.3-102-27	67.0
	2	Ребро жесткости	1	3.503.1-100.3-96-03	
	3	Стержень ф32А II, ℓ=3020; 19.1кг	1	БЕЗ ЧЕРТЕЖА	
КР-ТА III-31	1	Отогнутый стержень	1	3.503.1-100.3-102-28	60.1
	2	Ребро жесткости	1	3.503.1-100.3-96-02	
	3	Стержень ф28А III, ℓ=3620; 17.5кг	1	БЕЗ ЧЕРТЕЖА	
КР-ТА II-31	1	Отогнутый стержень	1	3.503.1-100.3-102-29	78.3
	2	Ребро жесткости	1	3.503.1-100.3-96-03	
	3	Стержень ф32А II, ℓ=3620; 22.8кг	1	БЕЗ ЧЕРТЕЖА	

1. Продолжение спецификации см. лист 2.
2. ГОСТ на сортамент и марки стали см. Технические требования 3.503.1-100.3-11
3. Сварка дуговая ручная односторонними швами.

Н. контр.	Прохоров		11.10.91
Нач. отд.	Постовой		11.10.91
Гл. спец.	Прохоров		11.10.91
ГИП	Редюшкин		11.10.91
Нач. пр. гр.	Егоров		11.10.91
Инж. I к.	Понкратова		11.10.91
Инж. II к.	Лисичкина		11.10.91

3.503.1-100.3-57

Каркас плоский КР-ТА III(II)-17; КР-ТА III(II)-26; КР-ТА III(II)-30... КР-ТА III(II)-33; КР-ТА III(II)-56... КР-ТА III(II)-59

Стадия	Лист	Листов
Р	1	2

СОЮЗДОРПРОЕКТ

Копировал: 25431 101 Формат А3

Марка	Поз.	Наименование	Кол.	Обозначение документа	Масса, кг
КР-ТА III-32	1	Отогнутый стержень	1	3.503.1-100.3-102-10	66,2
	2	Ребро жесткости	2	3.503.1-100.3-96-02	
	3	Стержень Ф28А III; ℓ=3160; 15,3кг	1	без чертежа	
КР-ТА II-32	1	Отогнутый стержень	1	3.503.1-100.3-102-11	85,9
	2	Ребро жесткости	2	3.503.1-100.3-96-03	
	3	Стержень Ф32А II; ℓ=3160; 19,9кг	1	без чертежа	
КР-ТА III-33	1	Отогнутый стержень	1	3.503.1-100.3-102-12	74,9
	2	Ребро жесткости	2	3.503.1-100.3-96-02	
	3	Стержень Ф28А III; ℓ=3760; 18,2кг	1	без чертежа	
КР-ТА II-33	1	Отогнутый стержень	1	3.503.1-100.3-102-13	97,3
	2	Ребро жесткости	2	3.503.1-100.3-96-03	
	3	Стержень Ф32А II; ℓ=3760; 23,7кг	1	без чертежа	
КР-ТА III-56	1	Отогнутый стержень	1	3.503.1-100.3-102-38	52,0
	2	Ребро жесткости	2	3.503.1-100.3-96-06	
	3	Стержень Ф25А III; ℓ=3160; 12,2кг	1	без чертежа	
КР-ТА II-56	1	Отогнутый стержень	1	3.503.1-100.3-102-39	64,9
	2	Ребро жесткости	2	3.503.1-100.3-96-07	
	3	Стержень Ф28А II; ℓ=3160; 15,3кг	1	без чертежа	

Марка	Поз.	Наименование	Кол.	Обозначение документа	Масса, кг
КР-ТА III-57	1	Отогнутый стержень	1	3.503.1-100.3-102-40	59,0
	2	Ребро жесткости	2	3.503.1-100.3-96-06	
	3	Стержень Ф25А III; ℓ=3760; 14,5кг	1	без чертежа	
КР-ТА II-57	1	Отогнутый стержень	1	3.503.1-100.3-102-41	73,6
	2	Ребро жесткости	2	3.503.1-100.3-96-07	
	3	Стержень Ф28А II; ℓ=3760; 18,2кг	1	без чертежа	
КР-ТА III-58	1	Отогнутый стержень	1	3.503.1-100.3-102-42	64,7
	2	Ребро жесткости	2	3.503.1-100.3-96-07	
	3	Стержень Ф28А III; ℓ=3160; 15,3кг	1	без чертежа	
КР-ТА II-58	1	Отогнутый стержень	1	3.503.1-100.3-102-43	84,1
	2	Ребро жесткости	2	3.503.1-100.3-96-09	
	3	Стержень Ф32А II; ℓ=3160; 19,9кг	1	без чертежа	
КР-ТА III-59	1	Отогнутый стержень	1	3.503.1-100.3-102-44	73,4
	2	Ребро жесткости	2	3.503.1-100.3-96-07	
	3	Стержень Ф28А III; ℓ=3760; 18,2кг	1	без чертежа	
КР-ТА II-59	1	Отогнутый стержень	1	3.503.1-100.3-102-45	95,4
	2	Ребро жесткости	2	3.503.1-100.3-96-09	
	3	Стержень Ф32А II; ℓ=3760; 23,7кг	1	без чертежа	

ГОСТ на сортамент и марки стали см. Технические требования 3.503.1-100.3-ТТ

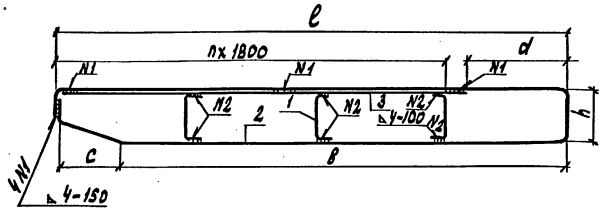

Марка	Переменные данные					
	ℓ, мм	в, мм	с, мм	h, мм	n	d
КР-ТА III-16	7110	6246	834	706	3	1400
КР-ТА II-16	7110	6242	834	706	3	1400
КР-ТА III-25	3120	2256	834	706	1	120
КР-ТА II-25	3120	2252	834	706	1	120
КР-ТА III-28	4910	3846	834	706	1	1400
КР-ТА II-28	4910	3842	834	706	1	1400
КР-ТА III-29	5310	4446	834	706	2	1400
КР-ТА II-29	5310	4442	834	706	2	1400

Марка	Переменные данные					
	ℓ, мм	в, мм	с, мм	h	h	d
КР-ТА III-38	5720	5253	439	606	2	1500
КР-ТА II-38	5720	5250	439	606	2	1500
КР-ТА III-45	7110	6246	834	606	3	1400
КР-ТА II-45	7110	6242	834	606	3	1400
КР-ТА III-60	3320	2459	834	606	1	160
КР-ТА II-60	3320	2456	834	606	1	160
КР-ТА III-61	3920	3059	834	606	1	160
КР-ТА II-61	3920	3056	834	606	1	160
КР-ТА III-62	4710	3846	834	606	2	1510
КР-ТА II-62	4710	3842	834	606	2	1510
КР-ТА III-63	5310	4446	834	606	2	1510
КР-ТА II-63	5310	4442	834	606	2	1510

1. Сварка дуговая ручная односторонними швами
2. Спецификацию см. лист 2.

Н.контр.	Прохоров		11.1091	3.503.1-100.3-58	
Нач. отд.	Постовой		11.10.91		
Гл.спец.	Прохоров		11.10.91	Каркас плоский	Стадия: Р; Лист: 1; Листов: 2
ГИП	Родюшкин		11.10.91	КР-ТА III(II)-16; КР-ТА III(II)-25;	
Нач.пр.гр	Егоров		11.10.91	КР-ТА III(II)-28; КР-ТА III(II)-29;	
Инж. т.к.	Понкратова		11.10.91	КР-ТА III(II)-38; КР-ТА III(II)-45;	Союзорпроект
Инж. к.	Демидович		11.10.91	КР-ТА III(II)-60...КР-ТА III(II)-63	

Копировал: А2 25431 103 Формат А3

Марка	Поз.	Наименование	Кол.	Обозначение документа	Масса кг
КР-ТА III-16	1	Ребро жесткости	3	3.503.1-100.3-96 -02	103,3
	2	Отогнутый стержень	1	3.503.1-100.3-104-08	
	3	Стержень ф28А III; ℓ=5600; 27,0 кг	1	без чертежа	
КР-ТА II-16	1	Ребро жесткости	3	3.503.1-100.3-96-03	134,4
	2	Отогнутый стержень	1	3.503.1-100.3-104-09	
	3	Стержень ф32А II; ℓ=5600; 35,3 кг	1	без чертежа	
КР-ТА III-25	1	Ребро жесткости	1	3.503.1-100.3-96-02	50,6
	2	Отогнутый стержень	1	3.503.1-100.3-104-16	
	3	Стержень ф28А III, ℓ=2900 14кг	1	без чертежа	
КР-ТА II-25	1	Ребро жесткости	1	3.503.1-100.3-96-03	65,9
	2	Отогнутый стержень	1	3.503.1-100.3-104-17	
	3	Стержень ф32А; ℓ=2900; 18,3кг	1	без чертежа	
КР-ТА III-28	1	Ребро жесткости	1	3.503.1-100.3-96-02	67,4
	2	Отогнутый стержень	1	3.503.1-100.3-104-12	
	3	Стержень ф28А III, ℓ=3200; 15,5кг	1	без чертежа	
КР-ТА II-28	1	Ребро жесткости	1	3.503.1-100.3-96-03	87,8
	2	Отогнутый стержень	1	3.503.1-100.3-104-13	
	3	Стержень ф32А II; ℓ=3200; 20,2кг	1	без чертежа	
КР-ТА III-29	1	Ребро жесткости	2	3.503.1-100.3-96-02	76,7
	2	Отогнутый стержень	1	3.503.1-100.3-104-14	
	3	Стержень ф28А III; ℓ=3800; 18,4кг	1	без чертежа	
КР-ТА II-29	1	Ребро жесткости	2	3.503.1-100.3-96-03	99,8
	2	Отогнутый стержень	1	3.503.1-100.3-104-15	
	3	Стержень ф32А II; ℓ=3800; 24,0 кг	1	без чертежа	
КР-ТА III-38	1	Ребро жесткости	2	3.503.1-100.3-96-06	64,9
	2	Отогнутый стержень	1	3.503.1-100.3-103-10	
	3	Стержень ф25А III; ℓ=4100; 15,8кг	1	без чертежа	
КР-ТА II-38	1	Ребро жесткости	2	3.503.1-100.3-96-07	81,1
	2	Отогнутый стержень	1	3.503.1-100.3-103-11	
	3	Стержень ф28А II; ℓ=4100; 19,8кг	1	без чертежа	

Марка	Поз.	Наименование	Кол.	Обозначение документа	Масса, кг
КР-ТА III-45	1	Ребро жесткости	3	3.503.1-100.3-96-07	102,3
	2	Отогнутый стержень	1	3.503.1-100.3-103-12	
	3	Стержень ф28А III; ℓ=5600; 27кг	1	без чертежа	
КР-ТА II-45	1	Ребро жесткости	3	3.503.1-100.3-96-09	133,1
	2	Отогнутый стержень	1	3.503.1-100.3-103-13	
	3	Стержень ф32А II; ℓ=5600; 35,3кг	1	без чертежа	
КР-ТА III-60	1	Ребро жесткости	1	3.503.1-100.3-96-06	41,9
	2	Отогнутый стержень	1	3.503.1-100.3-103-24	
	3	Стержень ф25А III; ℓ=3100; 11,9 кг	1	без чертежа	
КР-ТА II-60	1	Ребро жесткости	1	3.503.1-100.3-96-07	52,5
	2	Отогнутый стержень	1	3.503.1-100.3-103-25	
	3	Стержень ф28А II; ℓ=3100; 15,0кг	1	без чертежа	
КР-ТА III-61	1	Ребро жесткости	1	3.503.1-100.3-96-06	48,9
	2	Отогнутый стержень	1	3.503.1-100.3-103-26	
	3	Стержень ф25А III; ℓ=3700; 14,2кг	1	без чертежа	
КР-ТА II-61	1	Ребро жесткости	1	3.503.1-100.3-96-07	61,2
	2	Отогнутый стержень	1	3.503.1-100.3-103-27	
	3	Стержень ф28А II; ℓ=3700; 17,9кг	1	без чертежа	
КР-ТА III-62	1	Ребро жесткости	2	3.503.1-100.3-96-07	66,5
	2	Отогнутый стержень	1	3.503.1-100.3-103-28	
	3	Стержень ф28А III; ℓ=3100; 15кг	1	без чертежа	
КР-ТА II-62	1	Ребро жесткости	2	3.503.1-100.3-96-09	86,5
	2	Отогнутый стержень	1	3.503.1-100.3-103-29	
	3	Стержень ф32А II; ℓ=3100; 19,6 кг	1	без чертежа	
КР-ТА III-63	1	Ребро жесткости	2	3.503.1-100.3-96-07	75,2
	2	Отогнутый стержень	1	3.503.1-100.3-103-30	
	3	Стержень ф28А III; ℓ=3700; 17,9кг	1	без чертежа	
КР-ТА II-63	1	Ребро жесткости	2	3.503.1-100.3-96-09	97,9
	2	Отогнутый стержень	1	3.503.1-100.3-103-31	
	3	Стержень ф32А II; ℓ=3700; 23,3кг	1	без чертежа	

ГОСТ на сортамент и марки стали см. Технические требования 3.503.1-100.3-ТТ

Копировал [illegible] 25431 104 Формат А3

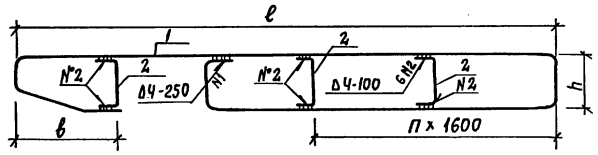

Марка	Переменные данные			
	ℓ, мм	в, мм	h, мм	П
КР-ТАШ-18	7110	1400	706	2
КР-ТАП-18	7110	1400	706	2
КР-ТАШ 27	4510	1050	706	1
КР-ТАП-27	4510	1050	706	1
КР-ТАП-42	5360	650	606	1
КР-ТАП-42	5360	650	606	1
КР-ТАП-43	6360	650	606	2
КР-ТАП-43	6360	650	606	2
КР-ТАШ-44	7110	1400	606	2
КР-ТАП-44	7110	1400	606	2
КР-ТАШ-47	4510	1050	606	—
КР-ТАП-47	4510	1050	606	—
КР-ТАШ-48	3320	1250	606	—
КР-ТАП-48	3320	1250	606	—
КР-ТАШ-49	3920	1850	606	—
КР-ТАП-49	3920	1850	606	—
КР-ТАШ-50	5310	1850	606	—
КР-ТАП-50	5310	1850	606	—

1. Сварка дуговая ручная односторонними швами
2. Спецификацию см. лист 2.

Н.контр.	Прохоров		11.10.91
Нач.отд.	Постовой		11.10.91
Гл.спец.	Прохоров		11.10.91
ГИП	Родюшкин		11.10.91
Нач.пр.гр.	Егоров		11.10.91
Инж. II к.	Демидович		11.10.91
Инж. III к.	Лисичкина		11.10.91

3.503.1-100.3-59

Каркас плоский КР-ТАШ(П)-18; КР-ТАШ(П)-27; КР-ТАШ(Ш)-42... КР-ТАШ(П)-44; КР-ТАШ(Ш)-47... КР-ТАШ(Ш)-50

Стадия	Лист	Листов
Р	1	2

СОЮЗДОРПРОЕКТ

Копировал:

25431 105 Формат А3

Марка	Поз.	Наименование	Кол.	Обозначение документа	Масса, кг
КР-ТА III-18	1	Отогнутый стержень	1	3.503.1-100.3-102-06	74,8
	2	Ребро жесткости	3	3.503.1-100.3-96	
КР-ТА II-18	1	Отогнутый стержень	1	3.503.1-100.3-102-07	97,2
	2	Ребро жесткости	3	3.503.1-100.3-96 -01	
КР-ТА III-27	1	Отогнутый стержень	1	3.503.1-100.3-102-08	49,2
	2	Ребро жесткости	2	3.503.1-100.3-96	
КР-ТА II-27	1	Отогнутый стержень	1	3.503.1-100.3-102-09	63,9
	2	Ребро жесткости	2	3.503.1-100.3-96 -01	
КР-ТА III-42	1	Отогнутый стержень	1	3.503.1-100.3-102-14	45,0
	2	Ребро жесткости	2	3.503.1-100.3-96 -04	
КР-ТА II-42	1	Отогнутый стержень	1	3.503.1-100.3-102-15	56,1
	2	Ребро жесткости	2	3.503.1-100.3-96 -05	
КР-ТА III-43	1	Отогнутый стержень	1	3.503.1-100.3-102 -16	66,4
	2	Ребро жесткости	3	3.503.1-100.3-96 -05	
КР-ТА II-43	1	Отогнутый стержень	1	3.503.1-100.3-102 -17	86,2
	2	Ребро жесткости	3	3.503.1-100.3-96 -08	
КР-ТА III-44	1	Отогнутый стержень	1	3.503.1-100.3-102-22	73,4
	2	Ребро жесткости	3	3.503.1-100.3-96 -05	
КР-ТА II-44	1	Отогнутый стержень	1	3.503.1-100.3-102-23	95,3
	2	Ребро жесткости	3	3.503.1-100.3-96 -08	

Марка	Поз.	Наименование	Кол.	Обозначение документа	Масса, кг
КР-ТА III-47	1	Отогнутый стержень	1	3.503.1-100.3-102-30	37,6
	2	Ребро жесткости	1	3.503.1-100.3-96 -04	
КР-ТА II-47	1	Отогнутый стержень	1	3.503.1-100.3-102-31	47,0
	2	Ребро жесткости	1	3.503.1-100.3-95 -05	
КР-ТА III-48	1	Отогнутый стержень	1	3.503.1-100.3-102-32	35,5
	2	Ребро жесткости	1	3.503.1-100.3-96 -05	
КР-ТА II-48	1	Отогнутый стержень	1	3.503.1-100.3-102-33	46,2
	2	Ребро жесткости	1	3.503.1-100.3-96 -08	
КР-ТА III-49	1	Отогнутый стержень	1	3.503.1-100.3-102-34	41,3
	2	Ребро жесткости	1	3.503.1-100.3-96 -05	
КР-ТА II-49	1	Отогнутый стержень	1	3.503.1-100.3-102-35	53,8
	2	Ребро жесткости	1	3.503.1-100.3-96 -08	
КР-ТА III-50	1	Отогнутый стержень	1	3.503.1-100.3-102-36	54,8
	2	Ребро жесткости	1	3.503.1-100.3-96 -05	
КР-ТА II-50	1	Отогнутый стержень	1	3.503.1-100.3-102-37	71,3
	2	Ребро жесткости	1	3.503.1-100.3-96 -08	

Копировал Ефрем 25431 106 Формат А3

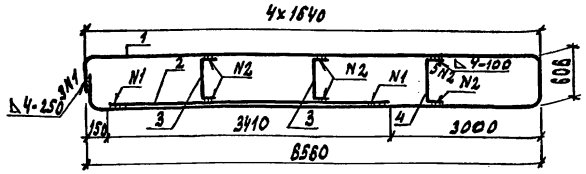

Марка	Поз.	Наименование	Кол	Обозначение документа	Масса кг
КР-ТА III-21	1	Отогнутый стержень	1	3.503.1-100.3-98-12	70,8
	2	Стержень ф25АIII; ℓ=3410; 13кг	1	без чертежа	
	3	Ребро жесткости	2	3.503.1-100.3-96-06	
	4	Ребро жесткости	1	-04	
КР-ТА II-21	1	Отогнутый стержень	1	3.503.1-100.3-98-13	88,4
	2	Стержень ф28АII; ℓ=3410; 16,5кг	1	без чертежа	
	3	Ребро жесткости	2	3.503.1-100.3-96-07	
	4	Ребро жесткости	1	-05	

1. ГОСТ на сортамент и марки стали см. технические требования 3.503.1-100.3-ТТ
2. Сварка дуговая ручная односторонними швами

Н.контр.	Прохоров		11.10.91
Нач. отд.	Постовой		11.10.91
Гл.спец.	Прохоров		11.10.91
ГИП	Родюшкин		11.10.91
Нач.пр.гр.	Егоров		11.10.91
инж. II к.	Демцович		11.10.91
инж. I к.	Понкратова		11.10.91

3.503.1-100.3-60

Каркас плоский КР-ТА III (II)-21

Стадия	Лист	Листов
Р		1

СОЮЗДОРПРОЕКТ

Копировал:

Формат А4

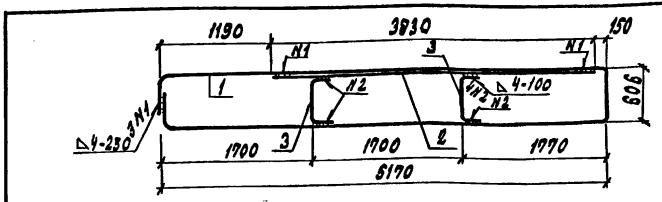

Марка	Поз.	Наименование	Кол	Обозначение документа	Масса кг
КР-ТА III-23	1	Отогнутый стержень	1	3.503.1-100.3-98-14	61,1
	2	Стержень ф25АIII; ℓ=3830; 14,7кг	1	без чертежа	
	3	Ребро жесткости	2	3.503.1-100.3-96-06	
КР-ТА II-23	1	Отогнутый стержень	1	3.503.1-100.3-98-15	76,4
	2	Стержень ф28АII; ℓ=3830; 18,5кг	1	без чертежа	
	3	Ребро жесткости	2	3.503.1-100.3-96-07	

1. ГОСТ на сортамент, марки стали см. технические требования 3.503.1-100.3-ТТ
2. Сварка дуговая ручная односторонними швами

Н.контр.	Прохоров		11.10.91
Нач. отд.	Постовой		11.10.91
Гл.спец.	Прохоров		11.10.91
ГИП	Родюшкин		11.10.91
Нач.пр.гр.	Егоров		11.10.91
инж. II к.	Демцович		11.10.91
инж. I к.	Понкратова		11.10.91

3.503.1-100.3-61

Каркас плоский КР-ТА III (II)-23

Стадия	Лист	Листов
Р		1

СОЮЗДОРПРОЕКТ

Копировал: 25431 107

Формат А4

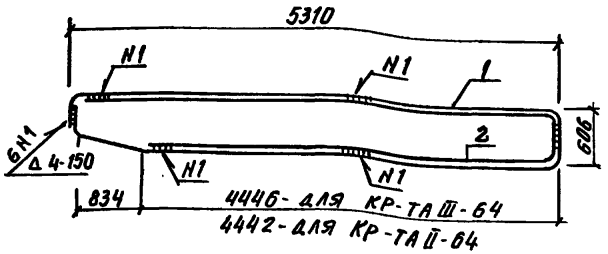

Марка	Поз.	Наименование	Кол.	Обозначение документа	Масса, кг
КР-ТА III-64	1	Отогнутый стержень	1	3.503.1-100.3-103-30	104,5
	2	Отогнутый стержень	1	3.503.1-100.3-105	
КР-ТА II-64	1	Отогнутый стержень	1	3.503.1-100.3-103-31	136,5
	2	Отогнутый стержень	1	3.503.1-100.3-105-01	

Сварка ручная дуговая односторонними швами

Н.контр.	Прохоров		11.10.91
Нач.отд.	Постовой		11.10.91
Гл.спец.	Прохоров		11.10.91
ГИП	Родюшкин		11.10.91
Нач.пр.гр.	Егоров		11.10.91
инж.I к.	Понкратова		11.10.91
инж.II к.	Лисичкина		11.10.91

3.503.1-100.3-62

Каркас плоский КР-ТА III(II)-64

Стадия	Лист	Листов
Р		1

СОЮЗДПРОЕКТ

Копировал:

Формат А4

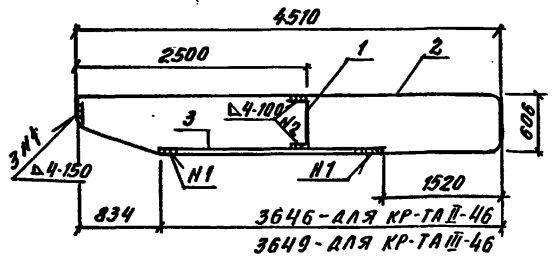

Марка	Поз.	Наименование	Кол.	Обозначение документа	Масса, кг
КР-ТА III-46	1	Ребро жесткости	1	3.503.1-100.3-96-06	47,3
	2	Отогнутый стержень	1	3.503.1-100.3-103-14	
	3	Стержень ф25AIII, ℓ=2100; 8,1кг	1	без чертежа	
КР-ТА II-46	1	Ребро жесткости	1	3.503.1-100.3-96-07	59,1
	2	Отогнутый стержень	1	3.503.1-100.3-103-15	
	3	Стержень ф28AII; ℓ=2100; 10,1кг	1	без чертежа	

1. ГОСТ на сортамент и марки стали см. технические требования 3.503.1-100.3-ТТ
2. Сварка дуговая ручная односторонними швами.

Н.контр.	Прохоров		11.10.91
Нач.отд.	Постовой		11.10.91
Гл.спец.	Прохоров		11.10.91
ГИП	Родюшкин		11.10.91
Нач.пр.гр.	Егоров		11.10.91
инж.I к.	Понкратова		11.10.91
инж.II к.	Лисичкина		11.10.91

3.503.1-100.3-63

Каркас плоский КР-ТА II(II)-46

Стадия	Лист	Листов
Р		1

СОЮЗДПРОЕКТ

Копировал:

Формат А4

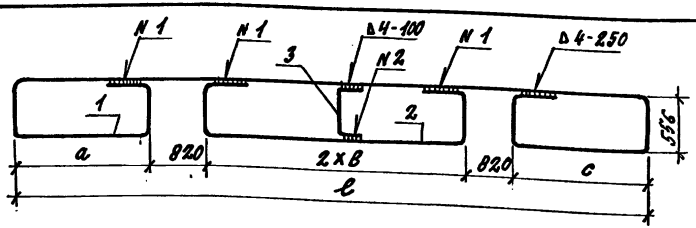

Марка	Переменные данные			
	ℓ, мм	a; мм	ℓ; мм	c, мм
КР-ТА III-65	9060	1870	1840	1870
КР-ТА II-65	9060	1870	1840	1870
КР-ТА III-72	7680	1370	1340	1990
КР-ТА II-72	7680	1370	1340	1990
КР-ТА III-73	7360	1050	1340	1990
КР-ТА II-73	7360	1050	1340	1990
КР-ТА III-74	9390	1730	1840	2340
КР-ТА II-74	9390	1730	1840	2340
КР-ТА III-75	9390	1430	1840	2640
КР-ТА II-75	9390	1430	1840	2640

Марка	Поз.	Наименование	Кол.	Обозначение документа	Масса, кг
КР-ТА III-65	1	Отогнутый стержень	1	3.503.1-100.3-93	80,6
	2	Отогнутый стержень	1	3.503.1-100.3-94	
	3	Ребро жесткости	1	3.503.1-100.3-96-10	
КР-ТА II-65	1	Отогнутый стержень	1	3.503.1-100.3-93-01	100,9
	2	Отогнутый стержень	1	3.503.1-100.3-94-01	
	3	Ребро жесткости	1	3.503.1-100.3-96-11	

Марка	Поз.	Наименование	Кол.	Обозначение документа	Масса, кг
КР-ТА III-72	1	Отогнутый стержень	1	3.503.1-100.3-93-02	69,9
	2	Отогнутый стержень	1	3.503.1-100.3-94-02	
	3	Ребро жесткости	1	3.503.1-100.3-96-10	
КР-ТА II-72	1	Отогнутый стержень	1	3.503.1-100.3-93-03	87,6
	2	Отогнутый стержень	1	3.503.1-100.3-94-03	
	3	Ребро жесткости	1	3.503.1-100.3-96-11	
КР-ТА III-73	1	Отогнутый стержень	1	3.503.1-100.3-93-04	67,4
	2	Отогнутый стержень	1	3.503.1-100.3-94-02	
	3	Ребро жесткости	1	3.503.1-100.3-96-10	
КР-ТА II-73	1	Отогнутый стержень	1	3.503.1-100.3-93-05	84,5
	2	Отогнутый стержень	1	3.503.1-100.3-94-03	
	3	Ребро жесткости	1	3.503.1-100.3-96-11	
КР-ТА III-74	1	Отогнутый стержень	1	3.503.1-100.3-93-06	104,1
	2	Отогнутый стержень	1	3.503.1-100.3-94-04	
	3	Ребро жесткости	1	3.503.1-100.3-96-11	
КР-ТА II-74	1	Отогнутый стержень	1	3.503.1-100.3-93-07	135,7
	2	Отогнутый стержень	1	3.503.1-100.3-94-05	
	3	Ребро жесткости	1	3.503.1-100.3-96-12	
КР-ТА III-75	1	Отогнутый стержень	1	3.503.1-100.3-93-08	104,1
	2	Отогнутый стержень	1	3.503.1-100.3-94-04	
	3	Ребро жесткости	1	3.503.1-100.3-96-11	
КР-ТА II-75	1	Отогнутый стержень	1	3.503.1-100.3-93-09	135,7
	2	Отогнутый стержень	1	3.503.1-100.3-94-05	
	3	Ребро жесткости	1	3.503.1-100.3-96-12	

Сварка дуговая ручная односторонними швами.

Н. контр.	Прохоров		11.10.91	3.503.1-100.3-64		
Нач. отд.	Постовой		11.10.91			
Ст. спец.	Прохоров		11.10.91	КАРКАС КР-ТА III(II)-65; КР-ТА III(II)-72; КР-ТА III(II)-73; КР-ТА III(II)-74; КР-ТА III(II)-75	стадия	лист	листов
ГИП	Родюшкин		11.10.91		Р		1
Нач. ПРТР	Егоров		11.10.91				
Инж. II к	Демидович		11.10.91		СОЮЗДОРПРОЕКТ		
Инж. I к	Понкратова		11.10.91				

Копировал: 25431 109 формат А3

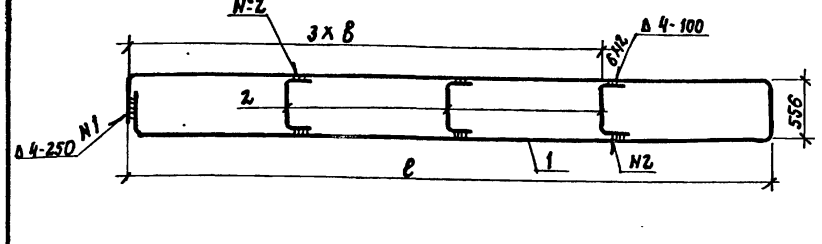

Марка	Размеры, мм	
	в	в
КР-ТА III-66	9060	2300
КР-ТА II-66	9060	2300
КР-ТА III-67	7680	2090
КР-ТА II-67	7680	2090
КР-ТА III-68	7360	1990
КР-ТА II-68	7360	1990
КР-ТА III-69	9390	2660
КР-ТА II-69	9390	2660
КР-ТА III-70	5930	1510
КР-ТА II-70	5930	1510
КР-ТА III-78	6290	1570
КР-ТА II-78	6290	1570
КР-ТА III-79	5970	1510
КР-ТА II-79	5970	1510
КР-ТА III-80	8000	2000
КР-ТА II-80	8000	2000

Марка	Поз.	Наименование	Кол.	Обозначение документа	Масса, кг
КР-ТА III-66	1	Отогнутый стержень	1	3.503.1-100.3-100	75,9
	2	Ребро жесткости	3	3.503.1-100.3-96-10	
КР-ТА II-66	1	Отогнутый стержень	1	3.503.1-100.3-100-01	94,8
	2	Ребро жесткости	3	3.503.1-100.3-96-11	
КР-ТА III-67	1	Отогнутый стержень	1	3.503.1-100.3-100-02	65,2
	2	Ребро жесткости	3	3.503.1-100.3-96-10	
КР-ТА II-67	1	Отогнутый стержень	1	3.503.1-100.3-100-03	81,5
	2	Ребро жесткости	3	3.503.1-100.3-96-11	
КР-ТА III-68	1	Отогнутый стержень	1	3.503.1-100.3-100-04	62,8
	2	Ребро жесткости	3	3.503.1-100.3-96-10	
КР-ТА II-68	1	Отогнутый стержень	1	3.503.1-100.3-100-05	78,4
	2	Ребро жесткости	3	3.503.1-100.3-96-11	
КР-ТА III-69	1	Отогнутый стержень	1	3.503.1-100.3-100-06	98,0
	2	Ребро жесткости	3	3.503.1-100.3-96-11	
КР-ТА II-69	1	Отогнутый стержень	1	3.503.1-100.3-100-07	121,5
	2	Ребро жесткости	3	3.503.1-100.3-96-12	
КР-ТА III-70	1	Отогнутый стержень	1	3.503.1-100.3-100-08	51,8
	2	Ребро жесткости	3	3.503.1-100.3-96-10	
КР-ТА II-70	1	Отогнутый стержень	1	3.503.1-100.3-100-09	64,5
	2	Ребро жесткости	3	3.503.1-100.3-96-11	

1. Продолжение спецификации см. лист 2

2. Сварка дуговая ручная односторонними швами

Н.контр.	Прохоров		11.10.91
Нач.отд.	Постовой		11.10.91
Гл.спец.	Прохоров		11.10.91
ГИП	Родюшкин		11.10.91
Нач.пр.гр.	Егоров		11.10.91
Инж.I к.	Понкратова		11.10.91
Инж.II к.	Лисичкина		11.10.91

3.503.1-100.3-65

Каркас плоский КР-ТА III (II)-66...70; КР-ТА III (II)-78...80

Стадия	Лист	Листов
Р	1	2

СОЮЗДОРПРОЕКТ

Копировал: № 25431 110 Формат А3

Марка	Поз.	Наименование	Кол.	Обозначение документа	Масса кг
КР-ТА III-78	1	Отогнутый стержень	1	3.503.1-100.3-100—12	54,5
	2	Ребро жесткости	3	3.503.1-100.3-96 —10	
КР-ТА II-78	1	Отогнутый стержень	1	3.503.1-100.3-100—13	68,0
	2	Ребро жесткости	3	3.503.1-100.3-96 —11	
КР-ТА III-79	1	Отогнутый стержень	1	3.503.1-100.3-100—14	52,1
	2	Ребро жесткости	3	3.503.1-100.3-96 —10	
КР-ТА II-79	1	Отогнутый стержень	1	3.503.1-100.3-100—15	64,9
	2	Ребро жесткости	3	3.503.1-100.3-96 —11	
КР-ТА III-80	1	Отогнутый стержень	1	3.503.1-100.3-100—16	84,5
	2	Ребро жесткости	3	3.503.1-100.3-96 —11	
КР-ТА II-80	1	Отогнутый стержень	1	3.503.1-100.3-100—17	110,0
	2	Ребро жесткости	3	3.503.1-100.3-96 —12	

3.503.1-100.3-65 Лист 2

Копировал: Формат А4

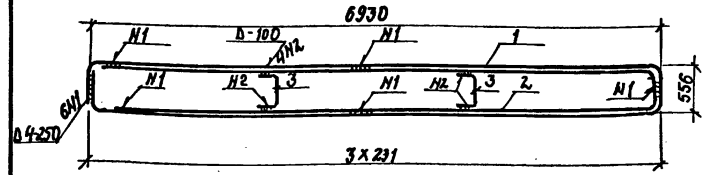

Марка	Поз.	Наименование	Кол.	Обозначение документа	Масса, кг
КР-ТА III-71	1	Отогнутый стержень	1	3.503.1-100.3-100 —10	140,4
	2	Отогнутый стержень	1	3.503.1-100.3-105 —02	
	3	Ребро жесткости	2	3.503.1-100.3-96 —13	
КР-ТА II-71	1	Отогнутый стержень	1	3.503.1-100.3-100—11	183,1
	2	Отогнутый стержень	1	3.503.1-100.3-105—03	
	3	Ребро жесткости	2	3.503.1-100.3-96 —14	

Сварка дуговая ручная односторонними швами

Н.контр.	Прохоров		11.10.91
Нач.отд.	Постовой		11.10.91
Гл.спец.	Прохоров		11.10.91
ГИП	Рошкин		11.10.91
Нач.кр.гр.	Егоров		11.10.91
Инж. I к.	Понкратова		11.10.91
Инж. II к.	Лисичкина		11.10.91

3.503.1-100.3-66

Каркас плоский КР-ТА III(II)-71

Стадия	Лист	Листов
Р		1

СОЮЗДОРПРОЕКТ

Копировал: 25431 111 Формат А4

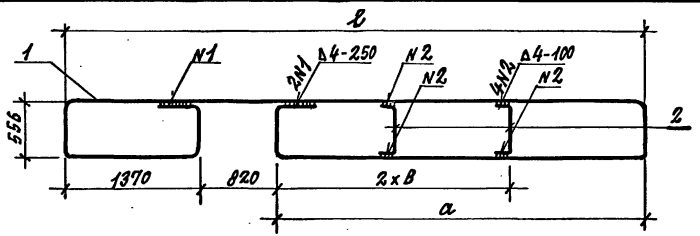

Марка	Размеры, мм		
	c	a	B
КР-ТА III-76	5930	3740	1180
КР-ТА II-76	5930	3740	1180
КР-ТА III-77	6930	4740	1600
КР-ТА II-77	6930	4740	1600

Марка	Поз.	Наименование	Кол.	Обозначение документа	Масса, кг
КР-ТА III-76	1	Отогнутый стержень	1	3.503.1-100.3-93-10	53,6
	2	Ребро жесткости	2	3.503.1-100.3-96-10	
КР-ТА II-76	1	Отогнутый стержень	1	3.503.1-100.3-93-11	67,0
	2	Ребро жесткости	2	3.503.1-100.3-96-11	
КР-ТА III-77	1	Отогнутый стержень	1	3.503.1-100.3-93-12	76,6
	2	Ребро жесткости	2	3.503.1-100.3-96-11	
КР-ТА II-77	1	Отогнутый стержень	1	3.503.1-100.3-93-13	99,8
	2	Ребро жесткости	2	3.503.1-100.3-96-12	

Сварка дуговая ручная односторонними швами.

Н. контр.	Прохоров		11.10.91
Нач. отд.	Постовой		11.10.91
Гл. спец.	Прохоров		11.10.91
ГИП	Родюшкин		11.10.91
Нач. пр. гр.	Егоров		11.10.91
Инж. II к.	Демидович		11.10.91
Инж. I к.	Понкратова		11.10.91

3.503.1-100.3-67

Каркас плоский КР-ТА III(II)-76; КР-ТА III(II)-77

Стадия	Лист	Листов
Р		1

СОЮЗДОРПРОЕКТ

Копировал: 25431 112 Формат А4

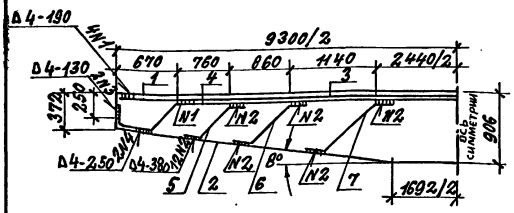

Марка	Поз.	Наименование	Кол.	Обозначение документа	Масса кг
КР-ТА III-90	1	Отогнутый стержень	1	3.503.1-100.3-92	236,5
	2	Отогнутый стержень	1	3.503.1-100.3-92-04	
	3	ф 28 А III ℓ=9100; 44 кг	1	БЕЗ ЧЕРТЕЖА	
	4	Отогнутый стержень	1	3.503.1-100.3-89	
	5	Отогнутый стержень	2	3.503.1-100.3-90	
	6	Отогнутый стержень	2	3.503.1-100.3-90-02	
	7	Отогнутый стержень	2	3.503.1-100.3-90-04	
КР-ТА II-90	1	Отогнутый стержень	1	3.503.1-100.3-92-01	307,8
	2	Отогнутый стержень	1	3.503.1-100.3-92-05	
	3	ф 32 А II ℓ=9100, 57,5 кг	1	БЕЗ ЧЕРТЕЖА	
	4	Отогнутый стержень	1	3.503.1-100.3-89-01	
	5	Отогнутый стержень	2	3.503.1-100.3-90-01	
	6	Отогнутый стержень	2	3.503.1-100.3-90-03	
	7	Отогнутый стержень	2	3.503.1-100.3-90-05	

Сварка дуговая ручная односторонними швами.

Н. контр.	Прохоров		II.10.91
Нач. отд.	Постовой		II.10.91
Гл. спец.	Прохоров		II.10.91
ГИП	Родюшкин		II.10.91
Нач. пр. гр.	Егоров		II.10.91
Инж. III к.	Мооин		II.10.91
Инж. I к.	Понкратова		II.10.91

3.503.1-100.3-68

Каркас плоский КР-ТА III (II)-90

Стадия	Лист	Листов
Р		1

СОЮЗДОРПРОЕКТ

Копировал: Формат А4

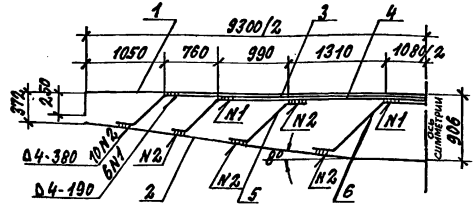

Марка	Поз.	Наименование	Кол.	Обозначение документа	Масса кг
КР-ТА III-91	1	Отогнутый стержень	1	3.503.1-100.3-92	215,0
	2	Отогнутый стержень	1	3.503.1-100.3-92-04	
	3	Отогнутый стержень	1	3.503.1-100.3-89-04	
	4	Отогнутый стержень	1	3.503.1-100.3-89-06	
	5	Отогнутый стержень	2	3.503.1-100.3-90-06	
	6	Отогнутый стержень	1	3.503.1-100.3-90-08	
КР-ТА II-91	1	Отогнутый стержень	1	3.503.1-100.3-92-01	279,7
	2	Отогнутый стержень	1	3.503.1-100.3-92-05	
	3	Отогнутый стержень	1	3.503.1-100.3-89-05	
	4	Отогнутый стержень	1	3.503.1-100.3-89-07	
	5	Отогнутый стержень	2	3.503.1-100.3-90-07	
	6	Отогнутый стержень	1	3.503.1-100.3-90-09	

Сварка дуговая ручная односторонними швами.

Н. контр.	Прохоров		II.10.91
Нач. отд.	Постовой		II.10.91
Гл. спец.	Прохоров		II.10.91
ГИП	Родюшкин		II.10.91
Нач. пр. гр.	Егоров		II.10.91
Инж. III к.	Мооин		II.10.91
Инж. I к.	Понкратова		II.10.91

3.503.1-100.3-69

Каркас плоский КР-ТА III (II)-91

Стадия	Лист	Листов
Р		1

СОЮЗДОРПРОЕКТ

Копировал: 25431 113 Формат А4

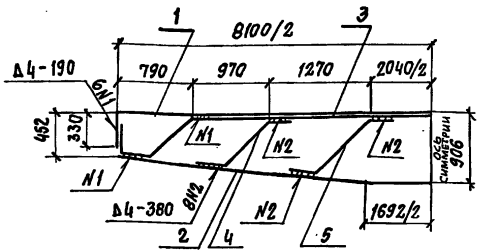

Марка	Поз.	Наименование	Кол.	Обозначение документа	Масса кг
КР-ТА III-92	1	Отогнутый стержень	1	3.503.1-100.3-92-02	162,3
	2	Отогнутый стержень	1	3.503.1-100.3-92-06	
	3	Отогнутый стержень	1	3.503.1-100.3-89-02	
	4	Отогнутый стержень	2	3.503.1-100.3-90-08	
	5	Отогнутый стержень	2	3.503.1-100.3-90-10	
КР-ТА II-92	1	Отогнутый стержень	1	3.503.1-100.3-92-03	211,3
	2	Отогнутый стержень	1	3.503.1-100.3-92-02	
	3	Отогнутый стержень	1	3.503.1-100.3-89-03	
	4	Отогнутый стержень	2	3.503.1-100.3-90-09	
	5	Отогнутый стержень	2	3.503.1-100.3-90-11	

Сварка дуговая ручная односторонними швами

Н.контр.	Прохоров		11.10.91
Нач. отд.	Постовой		11.10.91
Гл.спец.	Прохоров		11.10.91
ГИП	Родюшкин		11.10.91
Нач.пр.гр.	Егоров		11.10.91
Инж. III к.	Мосин		11.10.91
Инж. I к.	Понкратова		11.10.91

3.503.1-100.3-70

Каркас плоский КР-ТА III (II)-92

Стадия	Лист	Листов
Р		1

СОЮЗДОРПРОЕКТ

Копировал:

Формат А4.

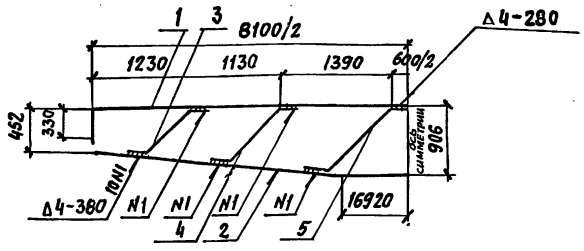

Марка	Поз.	Наименование	Кол.	Обозначение документа	Масса кг
КР-ТА III-93	1	Отогнутый стержень	1	3.503.1-100.3-92-02	136,8
	2	Отогнутый стержень	1	3.503.1-100.3-92-06	
	3	Отогнутый стержень	2	3.503.1-100.3-90-12	
	4	Отогнутый стержень	2	3.503.1-100.3-90-13	
	5	Отогнутый стержень	1	3.503.1-100.3-89-10	
КР-ТА II-93	1	Отогнутый стержень	1	3.503.1-100.3-92-03	178,2
	2	Отогнутый стержень	1	3.503.1-100.3-92-07	
	3	Отогнутый стержень	2	3.503.1-100.3-92-03	
	4	Отогнутый стержень	2	3.503.1-100.3-90-05	
	5	Отогнутый стержень	1	3.503.1-100.3-89-11	

Сварка дуговая ручная односторонними швами

Н.контр.	Прохоров		11.10.91
Нач. отд.	Постовой		11.10.91
Гл.спец.	Прохоров		11.10.91
ГИП	Родюшкин		11.10.91
Нач.пр.гр.	Егоров		11.10.91
Инж. III к.	Мосин		11.10.91
Инж. I к.	Понкратова		11.10.91

3.503.1-100.3-71

Каркас плоский КР-ТА III (II)-93

Стадия	Лист	Листов
Р		1

СОЮЗДОРПРОЕКТ

Копировал:

Формат А4

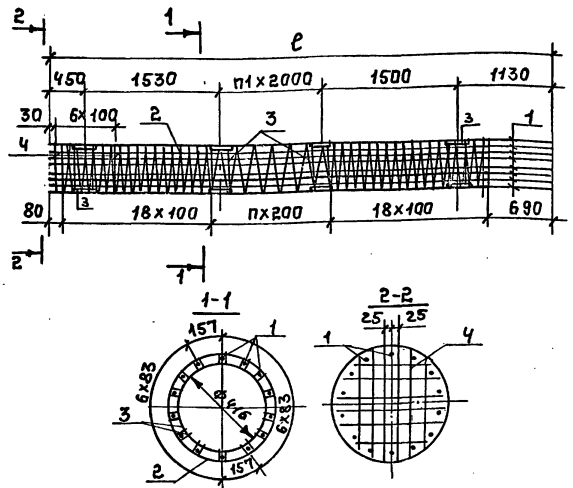

Марка каркаса	Поз	Наименование	Кол	Обозначение документа	Масса, кг
КП-ТАIII-1	1	Ф32АIII, ℓ=4570; 28,8 кг	14	БЕЗ ЧЕРТЕЖА	403,8
	2	Спираль СП-1	1	3.503.1-100.3-112	24,0
	3	Фиксатор Ф-1	3	3.503.1-100.3-84	79,8
	4	Сетка С-ТАIII-1	7	3.503.1-100.3-41	9,1
КП-ТАII-1		Поз.2,3 по КП-ТАIII-1			
	1	Ф32АII, ℓ=4570; 28,8 кг	14	БЕЗ ЧЕРТЕЖА	403,8
	4	Сетка С-ТАII-1	7	3.503.1-100.3-41	24,5
КП-ТАIII-2	1	Ф32АIII, ℓ=6570; 41,5кг	14	БЕЗ ЧЕРТЕЖА	580,4
	2	Спираль СП-2	1	3.503.1-100.3-112	30,2
	3	Фиксатор Ф-1	4	3.503.1-100.3-84	106,4
	4	Сетка С-ТАIII-1	7	3.503.1-100.3-41	9,1
КП-ТАII-2		Поз.2,3 по КП-ТАIII-2			
	1	Ф32АII; ℓ=6570; 41,5кг	14	БЕЗ ЧЕРТЕЖА	580,4
	4	Сетка С-ТАII-1	7	3.503.1-100.3-41	24,5

Марка каркаса	Поз	Наименование	Кол	Обозначение документа	Масса, кг
КП-ТАIII-3	1	Ф32АIII, ℓ=8570; 54,1кг	14	БЕЗ ЧЕРТЕЖА	757,1
	2	Спираль СП-3	1	3.503.1-100.3-112	36,4
	3	Фиксатор Ф-1	5	3.503.1-100.3-84	133,0
	4	Сетка С-ТАIII-1	7	3.503.1-100.3-41	9,1
КП-ТАII-3		Поз.2,3 по КП-ТАIII-3			
	1	Ф32АII, ℓ=8570; 54,1кг	14	БЕЗ ЧЕРТЕЖА	757,1
	4	Сетка С-ТАII-1	7	3.503.1-100.3-41	24,5
КП-ТАIII-4	1	Ф32АIII, ℓ=10570; 66,7кг	14	БЕЗ ЧЕРТЕЖА	933,8
	2	Спираль СП-4	1	3.503.1-100.3-112	42,7
	3	Фиксатор Ф-1	6	3.503.1-100.3-84	159,6
	4	Сетка С-ТАIII-1	7	3.503.1-100.3-41	9,1
КП-ТАII-4		Поз.2,3 по КП-ТАIII-4			
	1	Ф32АII, ℓ=10570; 66,7кг	14	БЕЗ ЧЕРТЕЖА	933,8
	4	Сетка С-ТАII-1	7	3.503.1-100.3-41	24,5

Марка	Размеры, мм ℓ	n	n1	Масса, кг.
КП-ТАIII(II)-1	4570	1	—	516,7 (532,1)
КП-ТАIII(II)-2	6570	11	1	726,1 (741,5)
КП-ТАIII(II)-3	8570	21	2	935,6 (951,0)
КП-ТАIII(II)-4	10570	31	3	1145,2 (1160,6)

ГОСТ на сортамент и марки стали см.
Технические требования 3.503.1-100.3-77

Н. контр.	Прохоров		11.10.91
Нач. отд.	Поставой		11.10.91
Гл. спец.	Прохоров		11.10.91
ГИП	Родюшкин		11.10.91
Нач. пр.	Егоров		11.10.91
Инж. III к	Лисичкина		11.10.91
Инж. III к	Моисин		11.10.91

3.503.1-100.3-72

Каркас КП-ТАIII(II)-1; КП-ТАIII(II)-2; КП-ТАIII(II)-3; КП-ТАIII(II)-4

Стадия	Лист	Листов
Р	1	

СОЮЗДОРПРОЕКТ

Копировал: 25431 115 Формат А3

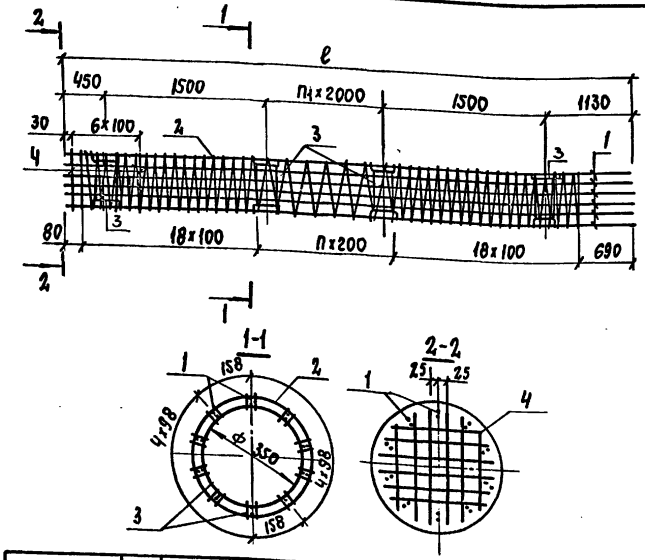

Марка каркаса	Поз.	Наименование	Кол.	Обозначение документа	Масса, кг
КП-ТАIII-5	1	ф32AIII, ℓ=4570; 28,8 кг	20	БЕЗ ЧЕРТЕЖА	576,8
	2	Спираль СП-1	1	3.503.1-100.3-112	24,0
	3	Фиксатор Ф-2	3	3.503.1-100.3-84	66,0
	4	Сетка С-ТАIII-1	7	3.503.1-100.3-41	9,1
КП-ТАII-5		Поз. 2,3 по КП-ТАIII-5			
	1	ф32AII, ℓ=4570; 28,8 кг	20	БЕЗ ЧЕРТЕЖА	576,8
	4	Сетка С-ТАI-1	7	3.503.1-100.3-41	24,5
КП-ТАIII-6	1	ф32AIII, ℓ=6570; 41,5 кг	20	БЕЗ ЧЕРТЕЖА	829,2
	2	Спираль СП-2	1	3.503.1-100.3-112	30,2
	3	Фиксатор Ф-2	4	3.503.1-100.3-84	88,0
	4	Сетка С-ТАIII-1	7	3.503.1-100.3-41	9,1
КП-ТАII-6		Поз. 2,3 по КП-ТАIII-6			
	1	ф32AII, ℓ=6570; 41,5кг	20	БЕЗ ЧЕРТЕЖА	829,2
	4	Сетка С-ТАI-1	7	3.503.1-100.3-41	24,5

Марка каркаса	Поз.	Наименование	Кол.	Обозначение документа	Масса, кг
КП-ТАIII-7	1	ф32AIII, ℓ=8570; 54,1 кг	20	БЕЗ ЧЕРТЕЖА	1081,6
	2	Спираль СП-3	1	3.503.1-100.3-112	36,4
	3	Фиксатор Ф-2	5	3.503.1-100.3-84	110,0
	4	Сетка С-ТАIII-1	7	3.503.1-100.3-41	9,1
КП-ТАII-7		Поз. 2,3 по КП-ТАIII-5			
	1	ф32AIII, ℓ=8570; 54,1 кг	20	БЕЗ ЧЕРТЕЖА	1081,6
	4	Сетка С-ТАIII-1	7	3.503.1-100.3-41	24,5
КП-ТАIII-8	1	ф32AIII, ℓ=10570; 66,7 кг	20	БЕЗ ЧЕРТЕЖА	1334,0
	2	Спираль СП-4	1	3.503.1-100.3-112	42,7
	3	Фиксатор Ф-2	6	3.503.1-100.3-84	132,0
	4	Сетка С-ТАIII-1	7	3.503.1-100.3-41	9,1
КП-ТАII-8		Поз. 2,3 по КП-ТАIII-6			
	1	ф32AII, ℓ=10570; 66,7 кг	20	БЕЗ ЧЕРТЕЖА	1334,0
	4	Сетка С-ТАII-1	7	3.503.1-100.3-41	24,5

Марка	Размеры, мм ℓ	n	n_1	Масса, кг
КП-ТАIII(II)-5	4570	1	—	675,9 (691,3)
КП-ТАIII(II)-6	6570	11	1	956,5 (971,9)
КП-ТАIII(II)-7	8570	21	2	1237,1 (1252,5)
КП-ТАIII(II)-8	10570	31	3	1517,8 (1533,2)

ГОСТ НА СОРТАМЕНТ И МАРКИ СТАЛИ СМ.
ТЕХНИЧЕСКИЕ ТРЕБОВАНИЯ 3.503.1-100.3-ТТ

Н.контр.	Прохоров		11.10.91
Нач. отд	Постовой		11.10.91
Гл. спец.	Прохоров		11.10.91
ГИП	Родюшкин		11.10.91
Нач.пр.гр	Егоров		11.10.91
Инж.-тех.	Лисицкина		11.10.91
Инж.-тех.	Мосин		11.10.91

3.503.1-100.3-73

Каркас КП-ТАIII(II)-5; КП-ТАIII(II)-6; КП-ТАIII(I)-7; КП-ТАIII(I)-8

Стадия	Лист	Листов
Р		1

СОЮЗДОРПРОЕКТ

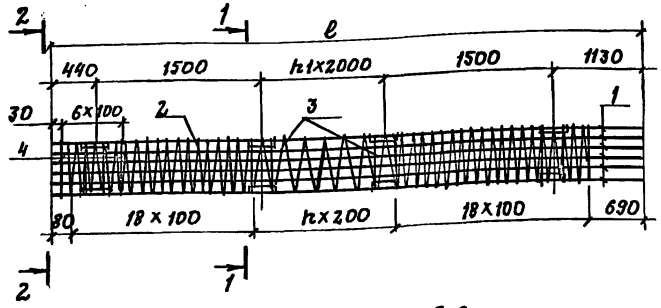

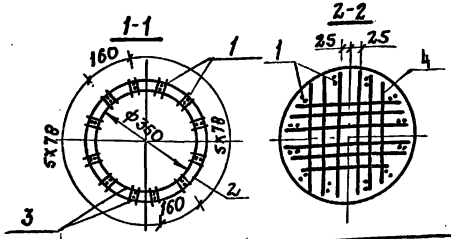

Марка каркаса	Поз.	Наименование	Кол.	Обозначение документа	Масса, кг
КП-ТА III-11	1	ф32 A III, ℓ= 8570; 54,1 кг	24	БЕЗ ЧЕРТЕЖА	1297,9
	2	Спираль СП-3	1	3.503.1-100.3-112	36,4
	3	Фиксатор ф-3	5	3.503.1-100.3-84	126,0
	4	Сетка С-ТА III-1	7	3.503.1-100.3-41	9,1
КП-ТА II-11		Поз. 2,3 по КП-ТА III-9			
	1	ф32-A II, ℓ= 8570; 54,1 кг	24	БЕЗ ЧЕРТЕЖА	1297,9
	4	Сетка С-ТА II-1	7	3.503.1-100.3-41	24,5
КП-ТА III-12	1	ф32 A III, ℓ= 10570; 66,7 кг	24	БЕЗ ЧЕРТЕЖА	1600,8
	2	Спираль СП-4	1	3.503.1-100.3-112	42,7
	3	Фиксатор ф-3	6	3.503.1-100.3-84	151,2
	4	Сетка С-ТА III-1	7	3.503.1-100.3-41	9,1
КП-ТА II-12		Поз. 2,3 по КП-ТА III-10			
	1	ф32 A II, ℓ= 10570; 66,7 кг	24	БЕЗ ЧЕРТЕЖА	1600,8
	4	Сетка С-ТА II-1	7	3.503.1-100.3-41	24,5

Марка каркаса	Поз.	Наименование	Кол.	Обозначение документа	Масса, кг
КП-ТА III-9	1	ф32 A III, ℓ= 4570; 28,8 кг	24	БЕЗ ЧЕРТЕЖА	692,0
	2	Спираль СП-1	1	3.503.1-100.3-112	24,0
	3	Фиксатор ф-3	3	3.503.1-100.3-84	75,6
	4	Сетка С-ТА III-1	7	3.503.1-100.3-41	9,1
КП-ТА II-9		Поз. 2,3 по КП-ТА III-7			
	1	ф32 A II, ℓ= 4570; 28,8 кг	24	БЕЗ ЧЕРТЕЖА	692,0
	4	Сетка С-ТА II-1	7	3.503.1-100.3-41	24,5
КП-ТА III-10	1	ф32 A III, ℓ= 6570; 41,5 кг	24	БЕЗ ЧЕРТЕЖА	995,0
	2	Спираль СП-2	1	3.503.1-100.3-112	30,2
	3	Фиксатор ф-3	4	3.503.1-100.3-84	100,8
	4	Сетка С-ТА III-1	7	3.503.1-100.3-41	9,1
КП-ТА II-10		Поз. 2,3 по КП-ТА III-8			
	1	ф32 A II, ℓ= 6570; 41,5 кг	24	БЕЗ ЧЕРТЕЖА	995,0
	4	Сетка С-ТА II-1	7	3.503.1-100.3-41	24,5

Марка	Размеры, мм ℓ	n	n1	Масса, кг
КП-ТА III (II)-9	4570	1	—	800,7 (816,1)
КП-ТА III (II)-10	6570	11	1	1135,1 (1150,5)
КП-ТА III (II)-11	8570	21	2	1469,4 (1484,8)
КП-ТА III (II)-12	10570	31	3	1803,8 (1819,2)

ГОСТ на сортамент и марки стали см.

Технические требования 3.503.1-100.3-ТТ

Н. контр.	Прохоров		11.10.91
Нач. отд.	Постовой		11.10.91
Гл. спец.	Прохоров		11.10.91
ГИП	Родюшкин		11.10.91
Нач. пр-гр.	Егоров		11.10.91
Инж. 1 к.	Мосин		11.10.91
Инж. III к.	Лисичкина		11.10.91

3.503.1-100.3-74

Каркас КП-ТА III (II)-9; КП-ТА III (II)-10; КП-ТА III (II)-11; КП-ТА III (II)-12

Стадия	Лист	Листов
Р		1

СОЮЗДОРПРОЕКТ

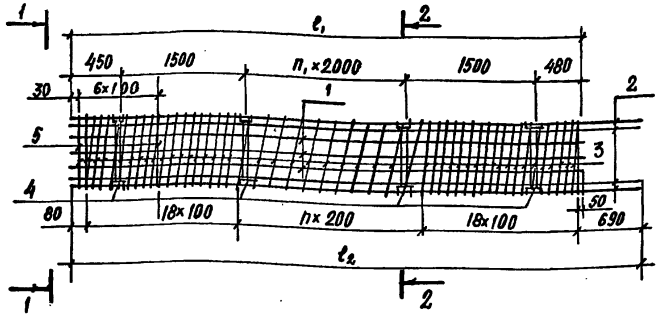

2-2

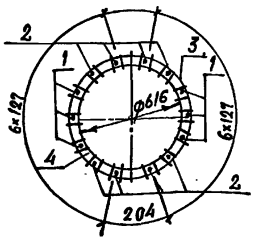

Вид 1-1

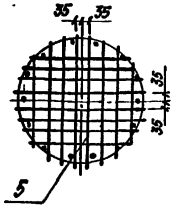

Марка	Размеры, мм ℓ_1	Размеры, мм ℓ_2	n	n_1	Масса, кг
КП-ТА III (II)-13	3930	4570	1	—	518,6 (544,5)
КП-ТА III (II)-14	5930	6570	11	1	733,7 (759,6)
КП-ТА III (II)-15	7930	8570	21	2	949,0 (974,9)
КП-ТА III (II)-16	9930	10570	31	3	1164,1 (1190,0)
КП-ТА III (II)-17	11930	12570	41	4	1379,3 (1405,2)

Спецификацию см. лист 2

Н. контр.	Прохоров		10.10.91
Нач. отд.	Повтовой		11.10.91
Гл. спец.	Прохоров		11.10.91
ГИП	Родюшкин		11.10.91
Нач. пр. гр.	Егоров		11.10.91
Инж. III	Мосин		11.10.91
Инж. III к.	Лисичкина		11.10.91

3.503.1-100.3-75

Каркас КП-ТА III (II)-13; КП-ТА III (II)-14; КП-ТА III (II)-15; КП-ТА III (II)-16; КП-ТА III (II)-17

Стадия	Лист	Листов
Р	1	2

СОЮЗДОРПРОЕКТ

Копировал: [illegible] Формат А4

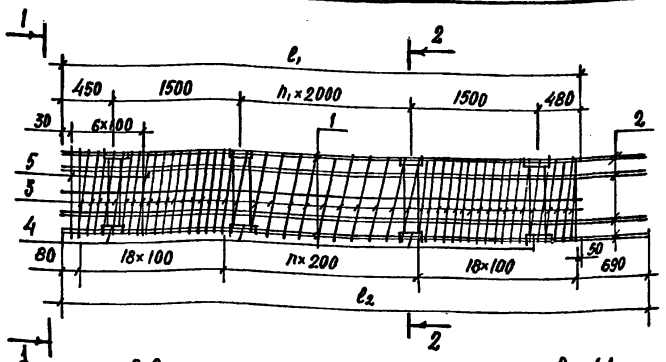

2-2

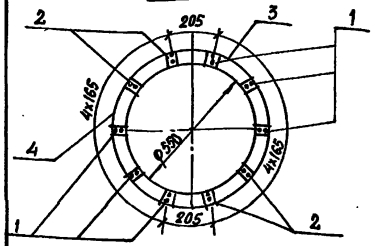

Вид 1-1

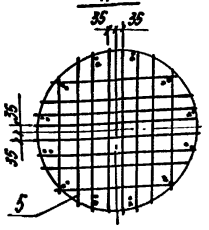

Марка	Размеры, мм ℓ_1	Размеры, мм ℓ_2	n	n_1	Масса, кг
КП-ТА III (II)-18	3930	4570	1	—	653,9 (679,8)
КП-ТА III (II)-19	5930	6570	11	1	940,3 (966,2)
КП-ТА III (II)-20	7930	8570	21	2	1226,7 (1252,6)
КП-ТА III (II)-21	9930	10570	31	3	1513,1 (1539,0)
КП-ТА III (II)-22	11930	12570	41	4	1799,4 (1825,3)

Спецификацию см. лист 2

Н. контр.	Прохоров		11.10.91
Нач. отд.	Повтовой		11.10.91
Гл. спец.	Прохоров		11.10.91
ГИП	Родюшкин		11.10.91
Нач. пр. гр.	Егоров		11.10.91
Инж. III	Мосин		11.10.91
Инж. III к.	Лисичкина		11.10.91

3.503.1-100.3-76

Каркас КП-ТА III (II)-18; КП-ТА III (II)-19; КП-ТА III (II)-20; КП-ТА III (II)-21; КП-ТА III (II)-22

Стадия	Лист	Листов
Р	1	2

СОЮЗДОРПРОЕКТ

Копировал: [illegible] 25431 118 Формат А4

Марка каркаса	Поз.	Наименование	Кол.	Обозначение документа	Масса, кг
КП-ТА III-13	1	ф 32 А III; ℓ=3930; 24,8 кг	6	БЕЗ ЧЕРТЕЖА	148,8
	2	ф 32 А III; ℓ=4570; 28,9 кг	8	БЕЗ ЧЕРТЕЖА	230,7
	3	Спираль СП-5	1	3.503.1-100.3-112	33,6
	4	Фиксатор Ф-4	3	3.503.1-100.3-84	89,4
	5	Сетка С-ТА III-4	7	3.503.1-100.3-43	16,1
КП-ТА II-13	1	ф 32 А II, ℓ=3930; 24,8 кг	6	БЕЗ ЧЕРТЕЖА	148,8
	2	ф 32 А II, ℓ=4570; 28,9 кг	8	БЕЗ ЧЕРТЕЖА	230,7
	3	Спираль СП-5	1	3.503.1-100.3-112	33,6
	4	Фиксатор Ф-4	3	3.503.1-100.3-84	89,4
	5	Сетка С-ТА II-4	7	3.503.1-100.3-43	42,0
КП-ТА III-14	1	ф 32 А III, ℓ=5930; 37,5 кг	6	БЕЗ ЧЕРТЕЖА	224,5
	2	ф 32 А III, ℓ=6570; 41,5 кг	8	БЕЗ ЧЕРТЕЖА	331,6
	3	Спираль СП-6	1	3.503.1-100.3-112	42,3
	4	Фиксатор Ф-4	4	3.503.1-100.3-84	119,2
	5	Сетка С-ТА III-4	7	3.503.1-100.3-43	16,1
КП-ТА II-14	1	ф 32 А II, ℓ=5930; 37,5 кг	6	БЕЗ ЧЕРТЕЖА	224,5
	2	ф 32 А II, ℓ=6570; 41,5 кг	8	БЕЗ ЧЕРТЕЖА	331,6
	3	Спираль СП-6	1	3.503.1-100.3-112	42,3
	4	Фиксатор Ф-4	4	3.503.1-100.3-84	119,2
	5	Сетка С-ТА II-4	7	3.503.1-100.3-43	42,0
КП-ТА III-15	1	ф 32 А III, ℓ=7930; 50,0 кг	6	БЕЗ ЧЕРТЕЖА	300,3
	2	ф 32 А III, ℓ=8570; 54,1 кг	8	БЕЗ ЧЕРТЕЖА	432,7
	3	Спираль СП-7	1	3.503.1-100.3-112	50,9
	4	Фиксатор Ф-4	5	3.503.1-100.3-84	149,0
	5	Сетка С-ТА III-4	7	3.503.1-100.3-43	16,1
КП-ТА II-15	1	ф 32 А II, ℓ=7930; 50,0 кг	6	БЕЗ ЧЕРТЕЖА	300,3
	2	ф 32 А II, ℓ=8570; 54,1 кг	8	БЕЗ ЧЕРТЕЖА	432,7
	3	Спираль СП-7	1	3.503.1-100.3-112	50,9
	4	Фиксатор Ф-4	5	3.503.1-100.3-84	149,0
	5	Сетка С-ТА II-4	7	3.503.1-100.3-43	42,0

Продолжение спецификации

Марка каркаса	Поз.	Наименование	Кол.	Обозначение документа	Масса, кг
КП-ТА III-16	1	ф 32 А II, ℓ=9930; 62,7 кг	6	БЕЗ ЧЕРТЕЖА	376,0
	2	ф 32 А III, ℓ=10570; 66,7 кг	8	БЕЗ ЧЕРТЕЖА	533,6
	3	Спираль СП-8	1	3.503.1-100.3-112	59,6
	4	Фиксатор Ф-4	6	3.503.1-100.3-84	178,8
	5	Сетка С-ТА III-4	7	3.503.1-100.3-43	16,1
КП-ТА II-16	1	ф 32 А II, ℓ=9930; 62,7 кг	6	БЕЗ ЧЕРТЕЖА	376,0
	2	ф 32 А II, ℓ=10570; 66,7 кг	8	БЕЗ ЧЕРТЕЖА	533,6
	3	Спираль СП-8	1	3.503.1-100.3-112	59,6
	4	Фиксатор Ф-4	6	3.503.1-100.3-84	178,8
	5	Сетка С-ТА III-4	7	3.503.1-100.3-43	42,0
КП-ТА III-17	1	ф 32 А II, ℓ=11930; 75,3 кг	6	БЕЗ ЧЕРТЕЖА	451,7
	2	ф 32 А II, ℓ=12570; 79,4 кг	8	БЕЗ ЧЕРТЕЖА	634,6
	3	Спираль СП-9	1	3.503.1-100.3-112	68,3
	4	Фиксатор Ф-4	7	3.503.1-100.3-84	208,6
	5	Сетка С-ТА III-4	7	3.503.1-100.3-43	16,1
КП-ТА II-17	1	ф 32 А II, ℓ=11930; 75,3 кг	6	БЕЗ ЧЕРТЕЖА	451,7
	2	ф 32 А II, ℓ=12570; 79,4 кг	8	БЕЗ ЧЕРТЕЖА	634,6
	3	Спираль СП-9	1	3.503.1-100.3-112	68,3
	4	Фиксатор Ф-4	7	3.503.1-100.3-84	208,6
	5	Сетка С-ТА II-4	7	3.503.1-100.3-43	42,0

ГОСТ на сортамент и марки стали см.
Технические требования 3.503.1-100.3-ТТ

Марка каркаса	Поз.	Наименование	Кол.	Обозначение документа	Масса, кг
КП-ТАIII-18	1	ф 32 А III, ℓ = 3930; 24,8 кг	12	БЕЗ ЧЕРТЕЖА	297,6
	2	ф 32 А III, ℓ = 4570; 28,9 кг	8	БЕЗ ЧЕРТЕЖА	230,7
	3	Спираль СП-5	1	3.503.1-100.3-112	33,6
	4	Фиксатор Ф-5	3	3.503.1-100.3-84	75,9
	5	Сетка С-ТАIII-4	7	3.503.1-100.3-43	16,1
КП-ТАII-18	1	ф 32 А II, ℓ = 3930; 24,8 кг	12	БЕЗ ЧЕРТЕЖА	297,6
	2	ф 32 А II, ℓ = 4570; 28,9 кг	8	БЕЗ ЧЕРТЕЖА	230,7
	3	Спираль СП-5	1	3.503.1-100.3-112	33,6
	4	Фиксатор Ф-5	3	3.503.1-100.3-84	75,9
	5	Сетка С-ТАII-4	7	3.503.1-100.3-43	42,0
КП-ТАIII-19	1	ф 32 А III, ℓ = 5930; 37,5 кг	12	БЕЗ ЧЕРТЕЖА	449,0
	2	ф 32 А III, ℓ = 6570; 41,5 кг	8	БЕЗ ЧЕРТЕЖА	331,7
	3	Спираль СП-6	1	3.503.1-100.3-112	42,3
	4	Фиксатор Ф-5	4	3.503.1-100.3-83	101,2
	5	Сетка С-ТАIII-4	7	3.503.1-100.3-43	16,1
КП-ТАII-19	1	ф 32 А II, ℓ = 5930; 37,5 кг	12	БЕЗ ЧЕРТЕЖА	449,0
	2	ф 32 А II, ℓ = 6570; 41,5 кг	8	БЕЗ ЧЕРТЕЖА	331,7
	3	Спираль СП-6	1	3.503.1-100.3-112	42,3
	4	Фиксатор Ф-5	4	3.503.1-100.3-84	101,2
	5	Сетка С-ТАII-4	7	3.503.1-100.3-43	42,0
КП-ТАIII-20	1	ф 32 А III, ℓ = 7930; 50,0 кг	12	БЕЗ ЧЕРТЕЖА	600,5
	2	ф 32 А III, ℓ = 8570; 54,1 кг	8	БЕЗ ЧЕРТЕЖА	432,7
	3	Спираль СП-7	1	3.503.1-100.3-112	50,9
	4	Фиксатор Ф-5	5	3.503.1-100.3-84	126,5
	5	Сетка С-ТАIII-4	7	3.503.1-100.3-43	16,1
КП-ТАII-20	1	ф 32 А II, ℓ = 7880; 50,0 кг	12	БЕЗ ЧЕРТЕЖА	600,5
	2	ф 32 А II, ℓ = 8540; 54,1 кг	8	БЕЗ ЧЕРТЕЖА	432,7
	3	Спираль СП-7	1	3.503.1-100.3-112	50,9
	4	Фиксатор Ф-5	5	3.503.1-100.3-84	126,5
	5	Сетка С-ТАII-4	7	3.503.1-100.3-43	42,0

Продолжение спецификации

Марка каркаса	Поз.	Наименование	Кол.	Обозначение документа	Масса, кг
КП-ТАIII-21	1	ф 32 А III, ℓ = 9930; 62,7 кг	12	БЕЗ ЧЕРТЕЖА	752,0
	2	ф 32 А III, ℓ = 10570; 66,7 кг	8	БЕЗ ЧЕРТЕЖА	533,6
	3	Спираль СП-8	1	3.503.1-100.3-112	59,6
	4	Фиксатор Ф-5	6	3.503.1-100.3-84	151,8
	5	Сетка С-ТАIII-4	7	3.503.1-100.3-43	16,1
КП-ТАII-21	1	ф 32 А II, ℓ = 9930; 62,7 кг	12	БЕЗ ЧЕРТЕЖА	752,0
	2	ф 32 А II, ℓ = 10570; 66,7 кг	8	БЕЗ ЧЕРТЕЖА	533,6
	3	Спираль СП-8	1	3.503.1-100.3-112	59,6
	4	Фиксатор Ф-5	6	3.503.1-100.3-84	151,8
	5	Сетка С-ТАII-4	7	3.503.1-100.3-43	42,0
КП-ТАIII-22	1	ф 32 А III, ℓ = 11930; 75,3 кг	12	БЕЗ ЧЕРТЕЖА	903,3
	2	ф 32 А III, ℓ = 12570; 79,4 кг	8	БЕЗ ЧЕРТЕЖА	634,6
	3	Спираль СП-9	1	3.503.1-100.3-112	68,3
	4	Фиксатор Ф-5	7	3.503.1-100.3-84	177,1
	5	Сетка С-ТАIII-4	7	3.503.1-100.3-43	16,1
КП-ТАII-22	1	ф 32 А II, ℓ = 11930; 75,3 кг	12	БЕЗ ЧЕРТЕЖА	903,3
	2	ф 32 А II, ℓ = 12570; 79,4 кг	8	БЕЗ ЧЕРТЕЖА	634,6
	3	Спираль СП-9	1	3.503.1-100.3-112	68,3
	4	Фиксатор Ф-5	7	3.503.1-100.3-84	177,1
	5	Сетка С-ТАII-4	7	3.503.1-100.3-43	42,0

ГОСТ на сортамент и марки стали см.
Технические требования 3.503.1-100.3-ТТ

Копировал: Ае 25431 120 Формат А3

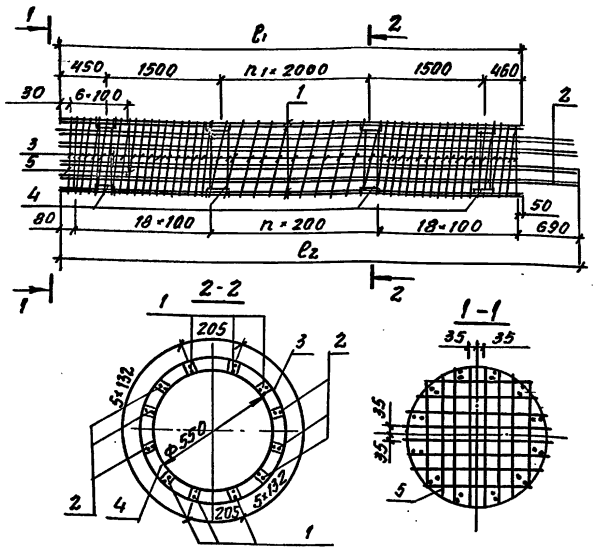

Спецификацию см. 3.503.1-100

Марка	Размеры, мм l1	Размеры, мм l2	n	n1	Масса, кг
КП-ТА III(II)-23	3930	4570	1	–	778.5 (804.4)
КП-ТА III(II)-24	5930	6570	11	1	1118.5 (1147.4)
КП-ТА III(II)-25	7930	8570	21	2	1458.5 (1484.4)
КП-ТА III(II)-26	9130	10570	31	3	1798.4 (1824.3)
КП-ТА III(II)-27	13930	12570	41	4	2138.3 (2164.2)

Спецификацию см. лист 2

Н.контр.	Прохоров		11.10.91
Нач.отд.	Постовой		11.10.91
Гл.спец.	Прохоров		11.10.91
ГИП	Родюшкин		11.10.91
Нач.пр.гр.	Егоров		11.10.91
Инж.-ш.	Анисимов		11.10.91
Инж.-ш.	Лисичкина		11.10.91

3.503.1-100.3-77

КАРКАС КП-ТА III(II)-23; КП-ТА III(II)-24; КП-ТА III(II)-25; КП-ТА III(II)-26; КП-ТА III(II)-27

Стадия	Лист	Листов
Р	1	2

СОЮЗДОРПРОЕКТ

Копировал: Формат А4

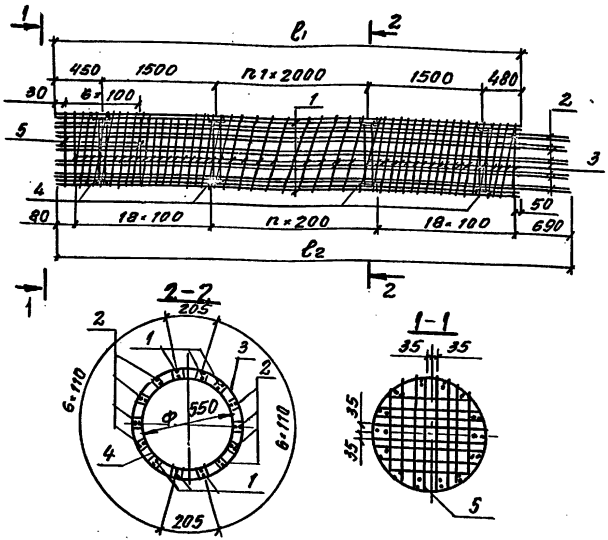

Марка	Размеры, мм l1	Размеры, мм l2	n	n1	Масса, кг
КП-ТА III(II)-28	3930	4570	1	–	903,5 (929.4)
КП-ТА III(II)-29	5930	6570	11	1	1297,0 (1322.9)
КП-ТА III(II)-30	7930	8570	21	2	1690,9 (1716.8)
КП-ТА III(II)-31	9930	10570	31	3	2084,5 (2110.4)
КП-ТА III(II)-32	11930	12570	41	4	2478,1 (2504.0)

Спецификацию см. лист 2

Н.контр.	Прохоров		11.10.91
Нач.отд.	Постовой		11.10.91
Гл.спец.	Прохоров		11.10.91
ГИП	Родюшкин		11.10.91
Нач.пр.гр.	Егоров		11.10.91
Инж.-ш.	Анисимов		11.10.91
Инж.-ш.	Лисичкина		11.10.91

3.503.1-100.3-78

КАРКАС КП-ТА III(II)-28; КП-ТА III(II)-29; КП-ТА III(II)-30; КП-ТА III(II)-31; КП-ТА III(II)-32

Стадия	Лист	Листов
Р	1	2

СОЮЗДОРПРОЕКТ

Копировал: 25431 121 Формат А4

Марка каркаса	Поз.	Наименование	Кол.	Обозначение документа	Масса, кг
КП-ТА III-23	1	ф 32 А III, ℓ=3930; 24,8 кг	12	БЕЗ ЧЕРТЕЖА	297,6
	2	ф 32 А III, ℓ=4570; 28,9 кг	12	БЕЗ ЧЕРТЕЖА	346,0
	3	Спираль СП-5	1	3.503.1-100.3-112	33,6
	4	Фиксатор Ф-6	3	3.503.1-100.3-84	85,2
	5	Сетка С-ТА III-4	7	3.503.1-100.3-43	16,1
КП-ТА II-23	1	ф 32 А II, ℓ=3930; 24,8 кг	12	БЕЗ ЧЕРТЕЖА	297,6
	2	ф 32 А II, ℓ=4570; 28,9 кг	12	БЕЗ ЧЕРТЕЖА	346,0
	3	Спираль СП-5	1	3.503.1-100.3-112	33,6
	4	Фиксатор Ф-6	3	3.503.1-100.3-84	85,2
	5	Сетка С-ТА II-4	7	3.503.1-100.3-43	42,0
КП-ТА III-24	1	ф 32 А III, ℓ=5930; 37,5 кг	12	БЕЗ ЧЕРТЕЖА	449,0
	2	ф 32 А III, ℓ=6570; 41,5 кг	12	БЕЗ ЧЕРТЕЖА	497,5
	3	Спираль СП-6	1	3.503.1-100.3-112	42,3
	4	Фиксатор Ф-6	4	3.503.1-100.3-84	113,6
	5	Сетка С-ТА III-4	7	3.503.1-100.3-43	16,1
КП-ТА II-24	1	ф 32 А II, ℓ=5930; 37,5 кг	12	БЕЗ ЧЕРТЕЖА	449,0
	2	ф 32 А II, ℓ=6570; 41,5 кг	12	БЕЗ ЧЕРТЕЖА	497,5
	3	Спираль СП-6	1	3.503.1-100.3-112	42,3
	4	Фиксатор Ф-6	4	3.503.1-100.3-84	113,6
	5	Сетка С-ТА II-4	7	3.503.1-100.3-43	42,0
КП-ТА III-25	1	ф 32 А III, ℓ=7930; 50,0 кг	12	БЕЗ ЧЕРТЕЖА	600,5
	2	ф 32 А III, ℓ=8570; 41,5 кг	12	БЕЗ ЧЕРТЕЖА	649,0
	3	Спираль СП-7	1	3.503.1-100.3-112	50,9
	4	Фиксатор Ф-6	5	3.503.1-100.3-84	142,0
	5	Сетка С-ТА III-4	7	3.503.1-100.3-43	16,1
КП-ТА II-25	1	ф 32 А II, ℓ=7930; 50,0 кг	12	БЕЗ ЧЕРТЕЖА	600,5
	2	ф 32 А II, ℓ=8570; 54,1 кг	12	БЕЗ ЧЕРТЕЖА	649,0
	3	Спираль СП-7	1	3.503.1-100.3-112	50,9
	4	Фиксатор Ф-6	5	3.503.1-100.3-84	142,0
	5	Сетка С-ТА II-4	7	3.503.1-100.3-43	42,0

Продолжение спецификации

Марка каркаса	Поз.	Наименование	Кол.	Обозначение документа	Масса, кг
КП-ТА III-26	1	ф 32 А III, ℓ=9930; 62,7 кг	12	БЕЗ ЧЕРТЕЖА	751,9
	2	ф 32 А III, ℓ=10570; 66,7 кг	12	БЕЗ ЧЕРТЕЖА	800,4
	3	Спираль СП-8	1	3.503.1-100.3-112	59,6
	4	Фиксатор Ф-6	6	3.503.1-100.3-84	170,4
	5	Сетка С-ТА III-4	7	3.503.1-100.3-43	16,1
КП-ТА II-26	1	ф 32 А II, ℓ=9930; 62,7 кг	12	БЕЗ ЧЕРТЕЖА	751,9
	2	ф 32 А II, ℓ=10570; 66,7 кг	12	БЕЗ ЧЕРТЕЖА	800,4
	3	Спираль СП-8	1	3.503.1-100.3-112	59,6
	4	Фиксатор Ф-6	6	3.503.1-100.3-84	170,4
	5	Сетка С-ТА II-4	7	3.503.1-100.3-43	42,0
КП-ТА III-27	1	ф 32 А III, ℓ=11930; 75,3 кг	12	БЕЗ ЧЕРТЕЖА	903,3
	2	ф 32 А III, ℓ=12570; 79,4 кг	12	БЕЗ ЧЕРТЕЖА	951,8
	3	Спираль СП-9	1	3.503.1-100.3-112	68,3
	4	Фиксатор Ф-6	7	3.503.1-100.3-84	198,8
	5	Сетка С-ТА III-4	7	3.503.1-100.3-43	16,1
КП-ТА II-27	1	ф 32 А II, ℓ=11930; 75,3 кг	12	БЕЗ ЧЕРТЕЖА	903,3
	2	ф 32 А II, ℓ=12570; 79,4 кг	12	БЕЗ ЧЕРТЕЖА	951,8
	3	Спираль СП-9	1	3.503.1-100.3-112	68,3
	4	Фиксатор Ф-6	7	3.503.1-100.3-84	198,8
	5	Сетка С-ТА II-4	7	3.503.1-100.3-43	42,0

ГОСТ на сортамент и марки стали см.
Технические требования 3.503.1-100.3-ТТ

Копировал: 25431 122 Формат А3

Марка каркаса	Поз.	Наименование	Кол.	Обозначение документа	Масса, кг
КП-ТАIII-28	1	ф 32 А III, ℓ=3930; 24,8 кг	12	БЕЗ ЧЕРТЕЖА	297,6
	2	ф 32 А III, ℓ=4570; 28,9 кг	16	БЕЗ ЧЕРТЕЖА	461,4
	3	Спираль СП-5	1	3.503.1-100.3-112	33,6
	4	Фиксатор Ф-7	3	3.503.1-100.3-84	94,8
	5	Сетка С-ТАIII-4	7	3.503.1-100.3-43	16,1
КП-ТАII-28	1	ф 32 А II, ℓ=3930; 24,8 кг	12	БЕЗ ЧЕРТЕЖА	297,6
	2	ф 32 А II, ℓ=4570; 28,9 кг	16	БЕЗ ЧЕРТЕЖА	461,4
	3	Спираль СП-5	1	3.503.1-100.3-112	33,6
	4	Фиксатор Ф-7	3	3.503.1-100.3-84	94,8
	5	Сетка С-ТАII-4	7	3.503.1-100.3-43	42,0
КП-ТАIII-29	1	ф 32 А III, ℓ=5930, 37,5 кг	12	БЕЗ ЧЕРТЕЖА	448,8
	2	ф 32 А III, ℓ=6570, 41,5 кг	16	БЕЗ ЧЕРТЕЖА	663,4
	3	Спираль СП-6	1	3.503.1-100.3-112	42,3
	4	Фиксатор Ф-7	4	3.503.1-100.3-84	126,4
	5	Сетка С-ТАIII-4	7	3.503.1-100.3-43	16,1
КП-ТАII-29	1	ф 32 А III, ℓ=5930; 37,5 кг	12	БЕЗ ЧЕРТЕЖА	448,8
	2	ф 32 А II, ℓ=6570, 41,5 кг	16	БЕЗ ЧЕРТЕЖА	663,4
	3	Спираль СП-6	1	3.503.1-100.3-112	42,3
	4	Фиксатор Ф-7	4	3.503.1-100.3-84	126,4
	5	Сетка С-ТАII-4	7	3.503.1-100.3-42	42,0
КП-ТАIII-30	1	ф 32 А III, ℓ=7930; 50,0 кг	12	БЕЗ ЧЕРТЕЖА	600,5
	2	ф 32 А III, ℓ=8570; 54,1 кг	16	БЕЗ ЧЕРТЕЖА	865,4
	3	Спираль СП-7	1	3.503.1-100.3-112	50,9
	4	Фиксатор Ф-7	5	3.503.1-100.3-84	158,0
	5	Сетка С-ТАIII-4	7	3.503.1-100.3-43	16,1
КП-ТАII-30	1	ф 32 А II, ℓ=7930; 50,0 кг	12	БЕЗ ЧЕРТЕЖА	600,5
	2	ф 32 А II, ℓ=8570; 54,1 кг	16	БЕЗ ЧЕРТЕЖА	865,4
	3	Спираль СП-7	1	3.503.1-100.3-112	50,9
	4	Фиксатор Ф-7	5	3.503.1-100.3-84	158,0
	5	Сетка С-ТАII-4	1	3.503.1-100.3-43	42,0

Продолжение спецификации

Марка каркаса	Поз.	Наименование	Кол.	Обозначение документа	Масса, кг
КП-ТАIII-31	1	ф 32 А III, ℓ=9930; 62,7 кг	12	БЕЗ ЧЕРТЕЖА	752,0
	2	ф 32 А III, ℓ=10570; 66,7 кг	16	БЕЗ ЧЕРТЕЖА	1067,2
	3	Спираль СП-8	1	3.503.1-100.3-112	59,6
	4	Фиксатор ф-7	6	3.503.1-100.3-84	189,6
	5	Сетка С-ТАIII-4	7	3.503.1-100.3-43	16,1
КП-ТАII-31	1	ф 32 А II, ℓ=11930; 62,7 кг	12	БЕЗ ЧЕРТЕЖА	752,0
	2	ф 32 А II, ℓ=12570; 66,7 кг	16	БЕЗ ЧЕРТЕЖА	1067,2
	3	Спираль СП-8	1	3.503.1-100.3-112	59,6
	4	Фиксатор Ф-7	6	3.503.1-100.3-84	189,6
	5	Сетка С-ТАII-4	7	3.503.1-100.3-43	42,0
КП-ТАIII-32	1	ф 32 А III, ℓ=11930; 75,3 кг	12	БЕЗ ЧЕРТЕЖА	903,4
	2	ф 32 А III, ℓ=12570; 79,4 кг	16	БЕЗ ЧЕРТЕЖА	1269,1
	3	Спираль СП-9	1	3.503.1-100.3-112	68,3
	4	Фиксатор Ф-7	7	3.503.1-100.3-84	221,2
	5	Сетка С-ТАIII-4	7	3.503.1-100.3-43	16,1
КП-ТАII-32	1	ф 32 А II, ℓ=11930; 75,3 кг	12	БЕЗ ЧЕРТЕЖА	903,4
	2	ф 32 А II, ℓ=12570; 79,4 кг	16	БЕЗ ЧЕРТЕЖА	1269,1
	3	Спираль СП-9	1	3.503.1-100.3-112	68,3
	4	Фиксатор Ф-7	7	3.503.1-100.3-84	221,2
	5	Сетка С-ТАII-4	7	3.503.1-100.3-43	42,0

ГОСТ на сортамент и марки стали см. Технические требования 3.503.1-100.3-ТТ

Копировал: АЕ 25431 123 Формат А3

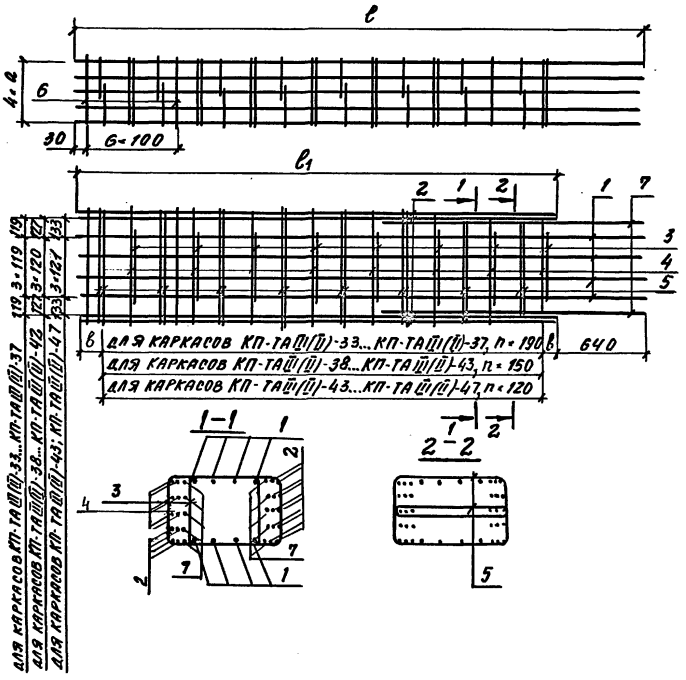

Марка	Переменные данные					Масса, кг
	ℓ, мм	ℓ1, мм	a, мм	в, мм	n	
КП-ТАIII(II)-33	9600	2960	91	55	15	674,5/686,4
КП-ТАIII(II)-34	5600	4960	91	105	25	1045,3/1057,2
КП-ТАIII(II)-35	7600	6960	91	60	36	1418,0/1429,9
КП-ТАIII(II)-36	9600	8960	91	110	46	1788,8/1800,7
КП-ТАIII(II)-37	12600	11960	91	90	62	2346,9/2358,8
КП-ТАIII(II)-38	3600	2960	93	55	19	433,0/444,9
КП-ТАIII(II)-39	5600	4960	93	80	32	671,4/683,3
КП-ТАIII(II)-40	7600	6960	93	105	45	909,7/921,6
КП-ТАIII(II)-41	9600	8960	93	55	59	1149,8/1161,7
КП-ТАIII(II)-42	12600	11960	93	55	79	1508,2/1520,1
КП-ТАIII(II)-43	3600	2960	94	40	24	301,5/313,4
КП-ТАIII(II)-44	5600	4960	94	80	40	467,1/479,0
КП-ТАIII(II)-45	7600	6960	94	60	57	634,7/646,6
КП-ТАIII(II)-46	9600	8960	94	40	74	802,3/814,2
КП-ТАIII(II)-47	12600	11960	94	40	99	1052,6/1064,5

Спецификацию см. листы 2...4

Н. контр.	Прохоров		11.10.91
Нач. отд.	Поспеловой		11.10.91
Гл. спец.	Прохоров		11.10.91
ГИП	Родюшкин		11.10.91
Нач. пр. гр.	Егоров		11.10.91
Инж. III к	Лисицкина		11.10.91
Инж. II к	Демидович		11.10.91

3.503.1-100.3-79

Каркас КП-ТАIII(II)-33 ... КП-ТАIII(II)-47

Стадия	Лист	Листов
Р	1	4

СОЮЗДОРПРОЕКТ

Копировал: № 25431 124 Формат А3

Марка каркаса	Поз.	Наименование	Кол.	Обозначение документа	Масса, кг
КП-ТА III-33	1	ф32 А III, ℓ=3600, 22,8 кг	8	БЕЗ ЧЕРТЕЖА	181,8
	2	ф32 А III, ℓ=2960, 18,7 кг	20	БЕЗ ЧЕРТЕЖА	373,6
	3	Хомут	8	3.503.1-100.3-109	5,6
	4	Хомут	8	3.503.1-100.3-109-01	8,0
	5	Хомут	16	3.503.1-100.3-109-02	14,4
	6	Сетка С-ТА II-3	7	3.503.1-100.3-42	9,1
	7	ф32 А III, ℓ=1300, 8,2 кг	10	БЕЗ ЧЕРТЕЖА	82,0
КП-ТА II-33	1	ф32 А II, ℓ=3600, 22,8 кг	8	БЕЗ ЧЕРТЕЖА	181,8
	2	ф32 А II, ℓ=2960, 18,7 кг	20	БЕЗ ЧЕРТЕЖА	373,6
		Поз. 3,4,5 по КП-ТА III-33			
	6	Сетка С-ТА II-3	7	3.503.1-100.3-42	21,0
	7	ф32 А II, ℓ=1300, 8,2 кг	10	БЕЗ ЧЕРТЕЖА	82,0
КП-ТА III-34	1	ф32 А III, ℓ=5600, 35,4 кг	8	БЕЗ ЧЕРТЕЖА	282,7
	2	ф32 А III, ℓ=4960, 31,3 кг	20	БЕЗ ЧЕРТЕЖА	626,0
	3	Хомут	13	3.503.1-100.3-109	9,1
	4	Хомут	13	3.503.1-100.3-109-01	13,0
	5	Хомут	26	3.503.1-100.3-109-02	23,4
		Поз. 6,7 по КП-ТА III-33			
КП-ТА II-34	1	ф32 А II, ℓ=5600, 35,4 кг	8	БЕЗ ЧЕРТЕЖА	353,4
	2	ф32 А II, ℓ=4960, 31,3 кг	20	БЕЗ ЧЕРТЕЖА	626,0
		Поз. 3,4,5 по КП-ТА III-34			
		Поз. 6,7 по КП-ТА II-33			
КП-ТА III-35	1	ф32 А III, ℓ=7600; 48,0 кг	8	БЕЗ ЧЕРТЕЖА	383,7
	2	ф32 А III, ℓ=6960; 44,0 кг	20	БЕЗ ЧЕРТЕЖА	878,4
	3	Хомут	18	3.503.1-100.3-109	12,6
	4	Хомут	18	3.503.1-100.3-109-01	18,0
	5	Хомут	38	3.503.1-100.3-109-02	34,2
		Поз. 6,7 по КП-ТА III-33			
КП-ТА II-35	1	ф32 А II, ℓ=7600, 48,0 кг	8	БЕЗ ЧЕРТЕЖА	383,7
	2	ф32 А II, ℓ=6960, 44,0 кг	20	БЕЗ ЧЕРТЕЖА	878,4
		Поз. 3,4,5 по КП-ТА III-35			
		Поз. 6,7 по КП-ТА II-33			

Марка	Поз.	Наименование	Кол.	Обозначение документа	Масса кг
КП-ТА III-36	1	ф32 А III, ℓ=9600; 60,6 кг	8	БЕЗ ЧЕРТЕЖА	484,6
	2	ф32 А III, ℓ=8960, 56,6 кг	20	БЕЗ ЧЕРТЕЖА	1130,8
	3	Хомут	23	3.503.1-100.3-109	16,1
	4	Хомут	23	3.503.1-100.3-109-01	23,0
	5	Хомут	48	3.503.1-100.3-109-02	43,2
		Поз. 6,7 по КП-ТА III-33			
КП-ТА II-36	1	ф32 А II, ℓ=9600, 60,6 кг	8	БЕЗ ЧЕРТЕЖА	484,6
	2	ф32 А II, ℓ=8960, 56,6 кг	20	БЕЗ ЧЕРТЕЖА	1130,8
		Поз. 3,4,5 по КП-ТА III-36			
		Поз. 6,7 по КП-ТА II-33			
КП-ТА III-37	1	ф32 А III, ℓ=12600; 79,5 кг	8	БЕЗ ЧЕРТЕЖА	636,1
	2	ф32 А III, ℓ=11960; 75,5 кг	20	БЕЗ ЧЕРТЕЖА	1509,4
	3	Хомут	31	3.503.1-100.3-109	21,7
	4	Хомут	31	3.503.1-100.3-109-01	31,0
	5	Хомут	64	3.503.1-100.3-109-02	57,6
		Поз. 6,7 по КП-ТА III-33			
КП-ТА II-37	1	ф32 А II, ℓ=12600, 79,5 кг	8	БЕЗ ЧЕРТЕЖА	636,1
	2	ф32 А II, ℓ=11960, 75,5 кг	20	БЕЗ ЧЕРТЕЖА	1509,4
		Поз. 3,4,5 по КП-ТА III-37			
		Поз. 6,7 по КП-ТА II-33			

ГОСТ на сортамент и марки стали см. Технические требования 3.503.1-100.3-ТТ

Копировал: А3 25431 125 Формат А3

Марка	Поз.	Наименование	Кол.	Обозначение документа	Масса кг
КП-ТА III-38	1	ф25А III, ℓ=3600; 13,9 кг	8	БЕЗ ЧЕРТЕЖА	110,9
	2	ф25А III, ℓ=2960 11,4 кг	20	БЕЗ ЧЕРТЕЖА	228,0
	3	Хомут	10	3.503.1-100.3-109	7,0
	4	Хомут	10	3.503.1-100.3-109-01	10,0
	5	Хомут	20	3.503.1-100.3-109-02	18,0
	6	Сетка С-ТА III-3	7	3.503.1-100.3-42	9,1
	7	ф25А III, ℓ=1300; 5,0 кг	10	БЕЗ ЧЕРТЕЖА	50,0
КП-ТА II-38	1	ф25А II, ℓ=3600; 13,9 кг	8	БЕЗ ЧЕРТЕЖА	110,9
	2	ф25А II, ℓ=2960; 11,4 кг	20	БЕЗ ЧЕРТЕЖА	228,0
		Поз. 3,4,5 по КП-ТА III-38			
	6	Сетка С-ТА II-3	7	3.503.1-100.3-42	21,0
	7	ф25А II, ℓ=1300, 5,0 кг	10	без чертежа	50,0
КП-ТА III-39	1	ф25А III, ℓ=5600; 21,6 кг	8	БЕЗ ЧЕРТЕЖА	172,5
	2	ф25А III, ℓ=4960; 19,1 кг	20	БЕЗ ЧЕРТЕЖА	382,0
	3	Хомут	16	3.503.1-100.3-109	11,2
	4	Хомут	16	3.503.1-100.3-109-01	16,0
	5	Хомут	34	3.503.1-100.3-109-02	30,6
		Поз. 6,7 по КП-ТА III-38			
КП-ТА II-39	1	ф25А II, ℓ=5600; 21,6 кг	8	БЕЗ ЧЕРТЕЖА	172,5
	2	ф25А II, ℓ=4960; 19,1 кг	20	БЕЗ ЧЕРТЕЖА	382,0
		Поз. 3,4,5 по КП-ТА III-39			
		Поз. 6,7 по КП-ТА II-38			
КП-ТА III-40	1	ф25А III, ℓ=7600; 29,3 кг	8	БЕЗ ЧЕРТЕЖА	234,1
	2	ф25А III, ℓ=6960; 26,8 кг	20	БЕЗ ЧЕРТЕЖА	536,0
	3	Хомут	23	3.503.1-100.3-109	16,1
	4	Хомут	23	3.503.1-100.3-109-01	23,0
	5	Хомут	46	3.503.1-100.3-109-02	41,4
		Поз. 6,7 по КП-ТА III-38			
КП-ТА II-40	1	ф25А II, ℓ=7600; 29,3 кг	8	БЕЗ ЧЕРТЕЖА	234,1
	2	ф25А II, ℓ=6960; 26,8 кг	20	БЕЗ ЧЕРТЕЖА	536,0
		Поз. 3,4,5 по КП-ТА III-40			
		Поз. 6,7 по КП-ТА II-38			

Марка	Поз.	Наименование	Кол.	Обозначение документа	Масса кг
КП-ТА III-41	1	ф25А III, ℓ=9600; 37,0 кг	8	БЕЗ ЧЕРТЕЖА	295,7
	2	ф25А III, ℓ=8960, 34,5 кг	20	БЕЗ ЧЕРТЕЖА	690,0
	3	Хомут	30	3.503.1-100.3-109	21,0
	4	Хомут	30	3.503.1-100.3-109-01	30,0
	5	Хомут	60	3.503.1-100.3-109-02	54,0
		Поз. 6,7 по КП-ТА III-38			
КП-ТА II-41	1	ф25А II, ℓ=9600; 37,0 кг	8	БЕЗ ЧЕРТЕЖА	295,7
	2	ф25А II, ℓ=8960;	20	БЕЗ ЧЕРТЕЖА	690,0
		Поз. 3,4,5 по КП-ТА III-41			
		Поз. 6,7 по КП-ТА II-38			
КП-ТА III-42	1	ф25А III, ℓ=12600; 48,5 кг	8	БЕЗ ЧЕРТЕЖА	388,1
	2	ф25А III, ℓ=11960; 46,1 кг	20	БЕЗ ЧЕРТЕЖА	921,0
	3	Хомут	40	3.503.1-100.3-109	28,0
	4	Хомут	40	3.503.1-100.3-109-01	40,0
	5	Хомут	80	3.503.1-100.3-109-02	72,0
		Поз. 6,7 по КП-ТА III-38			
КП-ТА II-42	1	ф25А II, ℓ=12600; 48,5 кг	8	БЕЗ ЧЕРТЕЖА	388,1
	2	ф25А II, ℓ=11960; 46,1 кг	20	БЕЗ ЧЕРТЕЖА	921,0
		Поз. 3,4,5 по КП-ТА III-42			
		Поз. 6,7 по КП-ТА II-38			

Копировал: Ер 25431 126 Формат А3

Марка	Поз.	Наименование	Кол.	Обозначение документа	Масса кг
КП-ТАIII-43	1	ф20АIII, ℓ=3600; 8,9 кг	8	БЕЗ ЧЕРТЕЖА	70,9
	2	ф20АIII, ℓ=2960; 7,3 кг	20	БЕЗ ЧЕРТЕЖА	145,7
	3	Хомут	12	3.503.1-100.3-109	8,4
	4	Хомут	12	3.503.1-100.3-109-01	12,0
	5	Хомут	26	3.503.1-100.3-109-02	23,4
	6	Сетка С-ТАII-3	7	3.503.1-100.3-42	9,1
	7	ф20АIII, ℓ=1300; 3,2 кг	10	БЕЗ ЧЕРТЕЖА	32,0
КП-ТАII-43	1	ф20АII, ℓ=3600; 8,9 кг	8	БЕЗ ЧЕРТЕЖА	70,9
	2	ф20АII, ℓ=2960; 7,3 кг	20	БЕЗ ЧЕРТЕЖА	145,7
		Поз. 3,4,5 по КП-ТАIII-43			
	6	Сетка С-ТАII-3	7	3.503.1-100.3-42	21,0
	7	ф25АII, ℓ=1300	10	БЕЗ ЧЕРТЕЖА	32,0
КП-ТАIII-44	1	ф20АIII, ℓ=5600, 13,8 кг	8	БЕЗ ЧЕРТЕЖА	110,2
	2	ф20АIII, ℓ=4960; 12,2 кг	20	БЕЗ ЧЕРТЕЖА	244,0
	3	Хомут	20	3.503.1-100.3-109	14.0
	4	Хомут	20	3.503.1-100.3-109-01	20.0
	5	Хомут	42	3.503.1-100.3-109-02	37.8
		Поз. 6,7 по КП-ТАIII-43			
КП-ТАII-44	1	ф20АII, ℓ=5600; 13,8 кг	8	БЕЗ ЧЕРТЕЖА	110,2
	2	ф20АII, ℓ=4960; 12,2 кг	20	БЕЗ ЧЕРТЕЖА	244,0
		Поз. 3,4,5 по КП-ТАIII-44			
		Поз. 6,7 по КП-ТАII-43			
КП-ТАIII-45	1	ф20АIII, ℓ=7600; 18,7 кг	8	БЕЗ ЧЕРТЕЖА	149,6
	2	ф20АIII, ℓ=6960; 17,2 кг	20	БЕЗ ЧЕРТЕЖА	342,5
	3	Хомут	29	3.503.1-100.3-109	20,3
	4	Хомут	29	3.503.1-100.3-109-01	29,0
	5	Хомут	58	3.503.1-100.3-109-02	52,2
		Поз. 6,7 по КП-ТАIII-43			
КП-ТАII-45	1	ф20АII, ℓ=7600; 18,7 кг	8	БЕЗ ЧЕРТЕЖА	149,6
	2	ф20АII, ℓ=6960; 17,2 кг	20	БЕЗ ЧЕРТЕЖА	342,5
		Поз. 3,4,5 по КП ТАIII-45			
		Поз. 6,7 по КП-ТАII-43			

Марка	Поз.	Наименование	Кол.	Обозначение документа	Масса кг
КП-ТАIII-46	1	ф20АIII, ℓ=9600; 23,7 кг	8	БЕЗ ЧЕРТЕЖА	189,0
	2	ф20АIII, ℓ=8960; 22,1 кг	20	БЕЗ ЧЕРТЕЖА	440,9
	3	Хомут	37	3.503.1-100.3-109	25,9
	4	Хомут	37	3.503.1-100.3-109-01	37,0
	5	Хомут	76	3.503.1-100.3-109-02	68,4
		Поз. 6,7 по КП-ТАIII-43			
КП-ТАII-46	1	ф20АII, ℓ=9600; 23,7 кг	8	БЕЗ ЧЕРТЕЖА	189,0
	2	ф20АII, ℓ=8960; 22,1 кг	20	БЕЗ ЧЕРТЕЖА	440,9
		Поз. 3,4,5 по КП-ТАIII-46			
		Поз. 6,7 по КП-ТАII-43			
КП-ТАIII-47	1	ф20АIII, ℓ=12600; 31,0 кг	8	БЕЗ ЧЕРТЕЖА	248,0
	2	ф20АIII, ℓ=11960; 29,5 кг	20	БЕЗ ЧЕРТЕЖА	588,5
	3	Хомут	50	3.503.1-100.3-109	35,0
	4	Хомут	50	3.503.1-100.3-109-01	50,0
	5	Хомут	100	3.503.1-100.3-109-02	90,0
		Поз. 6,7 по КП-ТАIII-43			
КП-ТАII-47	1	ф20АII, ℓ=12600; 31,0 кг	8	БЕЗ ЧЕРТЕЖА	248,0
	2	ф20АII, ℓ=11960; 29,5 кг	20	БЕЗ ЧЕРТЕЖА	588,5
		Поз. 3,4,5 по КП-ТАIII-47			
		Поз. 6,7 по КП-ТАII-43			

Копировал: ЕА 25431 127 Формат А3

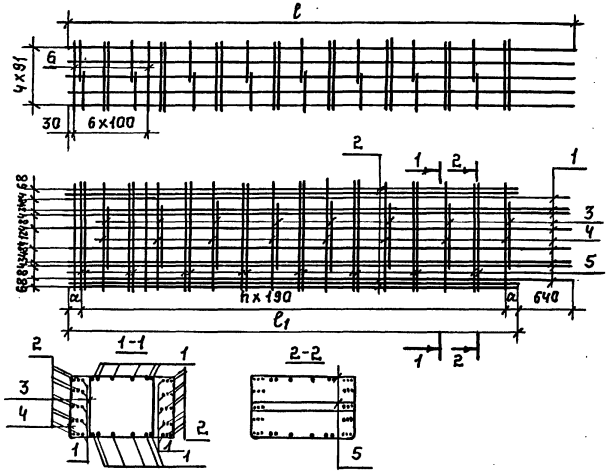

Марка	Переменные данные				Масса, кг
	l, мм.	l_1, мм.	a, мм	h	
КП-ТАШ(II)-48	3600	2960	55	15	910,5 (922,4)
КП-ТАШ(II)-49	5600	4960	105	25	1458,0 (1469,9)
КП-ТА-Ш(II)-50	7600	6960	60	36	2007,3 (2019,2)
КП-ТАШ(II)-51	9600	8960	110	46	2554,9 (2566,8)
КП-ТАШ(II)-52	12600	11960	90	62	3378,0 (3389,9)

Спецификацию см. лист 2.

Н.контр.	Прохоров		10.91
Нач.отд.	Постовой		10.91
Гл.спец.	Прохоров		10.91
ГИП	Родошкин		10.91
Нач.арт.	Егоров		10.91
Инж.ТК	Лисичкина		10.91
Инж.ТК	Мосин		10.91

3.503.1-100.3-80

Каркас КП-ТАШ(II)-48; КП-ТАШ(II)-49; КП-ТАШ(II)-50; КП-ТАШ(II)-51; КП-ТАШ(II)-52.

Стадия	Лист	Листов
Р	1	2

СОЮЗДОРПРОЕКТ

Копировал: А2 Формат А4

Марка	Поз.	Наименование	Кол.	Обозначение документа	Масса ед., кг	Масса карк., кг
КП-ТАШ-55	1	Ф10А III l=1040	17	3.503.1-100.3-87	0,7	15,9
	2	Ф10А III l=3200	2	без чертежа	2,0	
КП-ТАШ-55	1	Ф12А II l=1040	17	3.503.1-100.3-87-01	1,0	22,7
	2	Ф12А II l=3200	2	без чертежа	2,8	
КП-ТАШ-56	1	Ф10А III l=1040	18	3.503.1-100.3-87	0,7	16,8
	2	Ф10А III l=3440	2	без чертежа	2,1	
КП-ТАШ-56	1	Ф12А II l=1040	18	3.503.1-100.3-87-01	1,0	24,2
	2	Ф12А II l=3440	2	без чертежа	3,1	
КП-ТАШ-57	1	Ф10А III l=1040	20	3.503.1-100.3-87	0,7	18,6
	2	Ф10А III l=3690	2	без чертежа	2,3	
КП-ТАШ-57	1	Ф12А II l=1040	20	3.503.1-100.3-87-01	1,0	26,6
	2	Ф12А II l=3690	2	без чертежа	3,3	
КП-ТАШ-58	1	Ф10А III l=1040	21	3.503.1-100.3-87	0,7	19,6
	2	Ф10А III l=3950	2	без чертежа	2,4	
КП-ТАШ-58	1	Ф12А II l=1040	21	3.503.1-100.3-87-01	1,0	28,0
	2	Ф12А II l=3950	2	без чертежа	3,5	

Н.контр.	Прохоров		
Нач.отд.	Постовой		
Гл.спец.	Прохоров		
ГИП	Родошкин		
Нач.арт.	Егоров		
Инж.ТК	Лисичкина		
Инж.ТК	Мосин		

3.503.1-100.3-81

Каркас пространственный

Стадия	Листов	Листов
Р	1	

КП-ТАШ(II)-55...КП-ТАШ(II)-58

СОЮЗДОРПРОЕКТ

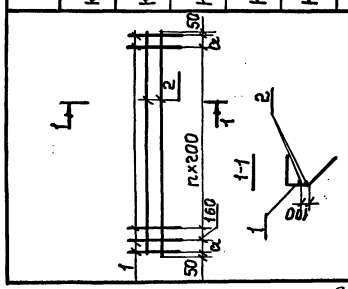

Гостиная сортамент и марки стали см. 3.503.1-100.3-87

Марка каркаса	Перем. данные a, мм	l_1
КП-ТАШ(II)-55	170	13
КП-ТАШ(II)-56	190	14
КП-ТАШ(II)-57	115	16
КП-ТАШ(II)-58	145	17

Копировал: А2 25431 128 Формат А4

Марка	Поз.	Наименование	Кол.	Обозначение документа	Масса кг
КП-ТА III-48	1	ф32 А III, ℓ=3600; 22,8 кг	22	БЕЗ ЧЕРТЕЖА	499,8
	2	ф32 А III, ℓ=2960; 18,7 кг	20	БЕЗ ЧЕРТЕЖА	373,6
	3	Хомут	8	3.503.1-100.3-109	5,6
	4	Хомут	8	3.503.1-100.3-109-01	8,0
	5	Хомут	16	3.503.1-100.3-109-02	14,4
	6	Сетка С-ТА III-3	7	3.503.1-100.3-42	9,1
КП-ТА II-48	1	ф32 А II, ℓ=3600; 22,8 кг	22	БЕЗ ЧЕРТЕЖА	499,8
	2	ф32 А II, ℓ=2960; 18,7 кг	20	БЕЗ ЧЕРТЕЖА	373,6
		Поз. 3,4,5 по КП-ТА III-48			
	6	Сетка С-ТА II-3	7	3.503.1-100.3-42	21,0
КП-ТА III-49	1	ф32 А III, ℓ=5600; 35,4 кг	22	БЕЗ ЧЕРТЕЖА	777,4
	2	ф32 А III, ℓ=4960; 31,3 кг	20	БЕЗ ЧЕРТЕЖА	626,0
	3	Хомут	13	3.503.1-100.3-109	9,1
	4	Хомут	13	3.503.1-100.3-109-01	13,0
	5	Хомут	26	3.503.1-100.3-109-02	23,4
		Поз. 6 по КП-ТА III-48			
КП ТА II-49	1	ф32 А II, ℓ=5600; 35,4 кг	22	БЕЗ ЧЕРТЕЖА	777,4
	2	ф32 А II, ℓ=4960; 31,3 кг	20	БЕЗ ЧЕРТЕЖА	626,0
		Поз. 3,4,5 по КП-ТА III-49			
		Поз. 6 по КП-ТА II-48			
КП-ТА III-50	1	ф32 А III, ℓ=7600; 48,0 кг	22	БЕЗ ЧЕРТЕЖА	1055,0
	2	ф32 А III, ℓ=6960; 44,0 кг	20	БЕЗ ЧЕРТЕЖА	878,4
	3	Хомут	18	3.503.1-100.3-109	12,6
	4	Хомут	18	3.503.1-100.3-109-01	18,0
	5	Хомут	38	3.503.1-100.3-109-02	34,2
		Поз. 6 по КП-ТА III-48			
КП-ТА II-50	1	ф32 А II, ℓ=7600; 48,0 кг	22	БЕЗ ЧЕРТЕЖА	1055,0
	2	ф32 А II, ℓ=6960; 44,0 кг	20	БЕЗ ЧЕРТЕЖА	878,4
		Поз. 3,4,5 по КП-ТА III-50			
		Поз. 6 по КП-ТА II-48			

Марка	Поз.	Наименование	Кол.	Обозначение документа	Масса кг
КП-ТА III-51	1	ф32 А III, ℓ=9600; 60,6 кг	22	БЕЗ ЧЕРТЕЖА	1332,7
	2	ф32 А III, ℓ=8960; 56,6 кг	20	БЕЗ ЧЕРТЕЖА	1130,8
	3	Хомут	23	3.503.1-100.3-109	16,1
	4	Хомут	23	3.503.1-100.3-109-01	23,0
	5	Хомут	48	3.503.1-100.3-109-02	43,2
		Поз. 6 по КП-ТА III-48			
КП-ТА II-51	1	ф32 А II, ℓ=9600; 60,6 кг	22	БЕЗ ЧЕРТЕЖА	1332,7
	2	ф32 А II, ℓ=8960; 56,6 кг	20	БЕЗ ЧЕРТЕЖА	1130,8
		Поз. 3,4,5 по КП-ТА III-51			
		Поз. 6 по КП-ТА II-48			
КП-ТА III-52	1	ф32 А III, ℓ=12600; 79,5 кг	22	БЕЗ ЧЕРТЕЖА	1749,2
	2	ф32 А III, ℓ=11960; 75,5 кг	20	БЕЗ ЧЕРТЕЖА	1509,4
	3	Хомут	31	3.503.1-100.3-109	21,7
	4	Хомут	31	3.503.1-100.3-109-01	31,0
	5	Хомут	64	3.503.1-100.3-109-02	57,6
		Поз. 6 по КП-ТА III-48			
КП-ТА II-52	1	ф32 А II, ℓ=12600; 79,5 кг	22	БЕЗ ЧЕРТЕЖА	1749,2
	2	ф32 А II, ℓ=11960; 75,5 кг	20	БЕЗ ЧЕРТЕЖА	1509,4
		Поз. 3,4,5 по КП-ТА III-52			
		Поз. 6 по КП-ТА II-48			

ГОСТ НА СОРТАМЕНТ И МАРКИ СТАЛИ СМ. ТЕХНИЧЕСКИЕ ТРЕБОВАНИЯ 3.503.1-100.3-ТТ

КОПИРОВАЛ: КС 25431 129 ФОРМАТ А3

Марка	Поз.	Наименование	Кол.	Обозначение документа	Масса кг
КП-ТАIII-48	1	ф32 А III, ℓ=3600; 22,8 кг	22	Без чертежа	499,8
	2	ф32 А III, ℓ=2960; 18,7 кг	20	Без чертежа	373,6
	3	Хомут	8	3.503.1-100.3-109	5,6
	4	Хомут	8	3.503.1-100.3-109-01	8,0
	5	Хомут	16	3.503.1-100.3-109-02	14,4
	6	Сетка С-ТАII-3	7	3.503.1-100.3-42	9,1
КП-ТАII-48	1	ф32 А II, ℓ=3600; 22,8 кг	22	Без чертежа	499,8
	2	ф32 А II, ℓ=2960; 18,7 кг	20	Без чертежа	373,6
		Поз. 3,4,5 по КП-ТАIII-48			
	6	Сетка С-ТАII-3	7	3.503.1-100.3-42	21,0
КП-ТАIII-49	1	ф32 А III, ℓ=5600; 35,4 кг	22	Без чертежа	777,4
	2	ф32 А III, ℓ=4960; 31,3 кг	20	Без чертежа	626,0
	3	Хомут	13	3.503.1-100.3-109	9,1
	4	Хомут	13	3.503.1-100.3-109-01	13,0
	5	Хомут	26	3.503.1-100.3-109-02	23,4
		Поз. 6 по КП-ТАIII-48			
КПТАII-49	1	ф32 А II, ℓ=5600; 35,4 кг	22	Без чертежа	777,4
	2	ф32 А II, ℓ=4960; 31,3 кг	20	Без чертежа	626,0
		Поз. 3,4,5 по КП-ТАIII-49			
		Поз. 6 по КП-ТАII-48			
КП-ТАIII-50	1	ф32 А III, ℓ=7600; 48,0 кг	22	Без чертежа	1055,0
	2	ф32 А III, ℓ=6960; 44,0 кг	20	Без чертежа	878,4
	3	Хомут	18	3.503.1-100.3-109	12,6
	4	Хомут	18	3.503.1-100.3-109-01	18,0
	5	Хомут	38	3.503.1-100.3-109-02	34,2
		Поз. 6 по КП-ТАIII-48			
КП-ТАII-50	1	ф32 А II, ℓ=7600; 48,0 кг	22	Без чертежа	1055,0
	2	ф32 А II, ℓ=6960; 44,0 кг	20	Без чертежа	878,4
		Поз. 3,4,5 по КП-ТАIII-50			
		Поз. 6 по КП-ТАII-48			

Марка	Поз.	Наименование	Кол.	Обозначение документа	Масса кг
КП-ТАIII-51	1	ф32 А III, ℓ=9600; 60,6 кг	22	Без чертежа	1332,7
	2	ф32 А III, ℓ=8960; 56,6 кг	20	Без чертежа	1130,8
	3	Хомут	23	3.503.1-100.3-109	16,1
	4	Хомут	23	3.503.1-100.3-109-01	23,0
	5	Хомут	48	3.503.1-100.3-109-02	43,2
		Поз. 6 по КП-ТАIII-48			
КП-ТАII-51	1	ф32 А II, ℓ=9600; 60,6 кг	22	Без чертежа	1332,7
	2	ф32 А II, ℓ=8960; 56,6 кг	20	Без чертежа	1130,8
		Поз. 3,4,5 по КП-ТАIII-51			
		Поз. 6 по КП-ТАII-48			
КП-ТАIII-52	1	ф32 А III, ℓ=12600; 79,5 кг	22	Без чертежа	1749,2
	2	ф32 А III, ℓ=11960; 75,5 кг	20	Без чертежа	1509,4
	3	Хомут	31	3.503.1-100.3-109	21,7
	4	Хомут	31	3.503.1-100.3-109-01	31,0
	5	Хомут	64	3.503.1-100.3-109-02	57,6
		Поз. 6 по КП-ТАIII-48			
КП-ТАII-52	1	ф32 А II, ℓ=12600; 79,5 кг	22	Без чертежа	1749,2
	2	ф32 А II, ℓ=11960; 75,5 кг	20	Без чертежа	1509,4
		Поз. 3,4,5 по КП-ТАIII-52			
		Поз. 6 по КП-ТАII-48			

ГОСТ на сортамент и марки стали см. Технические требования 3.503.1-100.3-ТТ

Копировал: КС 25431 129 Формат А3

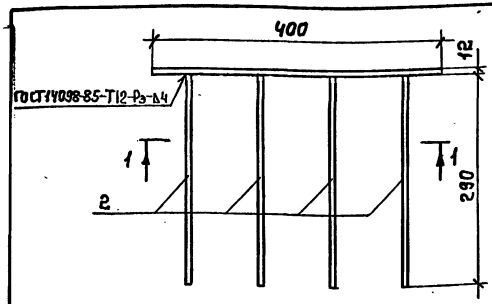

1-1

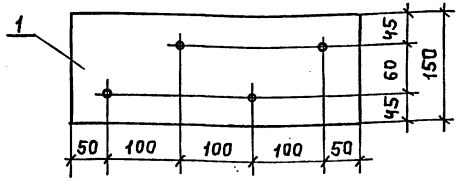

Марка	Поз	Наименование	Кол	Масса ед., кг	Масса детали, кг
МН-ТАIII-1	1	-12х150, ℓ=400	1	5,7	7,7
	2	ф16А-III, ℓ=300	4	0,5	
МН-ТАII-1	1	-12х150, ℓ=400	1	5,7	7,7
	2	ф16А-II, ℓ=300	4	0,5	

ГОСТ на сортамент и марки стали см. 3.503.1-100.3-ТТ

Н. контр.	Прохоров		11.10.91	3.503.1-100.3-82		
Нач. отд.	Постовой		11.10.91			
Гл. спец.	Прохоров		11.10.91	Изделие закладное МН-ТАIII(II)-1	Стадия: Р	Лист:	Листов: 1
ГИП	Родюшкин		11.10.91				
Нач. пр. гр.	Егоров		11.10.91		Союздорпроект		
Инж. II к.	Анисимов		11.10.91				
Инж. III к.	Мосин		11.10.91				

Копировал: Ef Формат А4

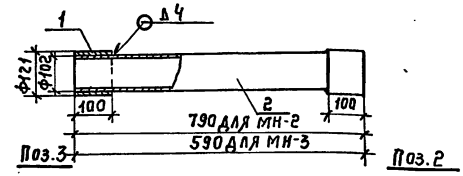

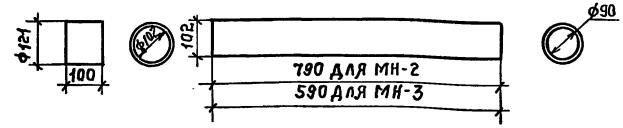

Марка	Поз	Наименование	Кол	Масса ед. кг	Масса, кг
МН-2	1	Труба 102х6; ℓ=790	1	11,2	16,2
	2	Труба 121х9; ℓ=100	2	2,5	
МН-3	1	Труба 102х6; ℓ=590	1	8,4	13,4
	2	Труба 121х9; ℓ=100	2	2,5	

1. ГОСТ на сортамент и марки стали см. Технические требования 3.503.1-100.3-ТТ

2. Сварка дуговая ручная швами бездополнительных технологических элементов.

Н. контр.	Прохоров		11.10.91	3.503.1-100.3-83		
Нач. отд.	Постовой		11.10.91			
Гл. спец.	Прохоров		11.10.91	Изделие закладное МН-2; МН-3	Стадия: Р	Лист:	Листов: 1
ГИП	Родюшкин		11.10.91				
Нач. пр. гр.	Егоров		11.10.91		Союздорпроект		
Инж. III к.	Мосин		11.10.91				
Инж. III к.	Анисимов		11.10.91				

Копировал: Ef 25431 130 Формат А4

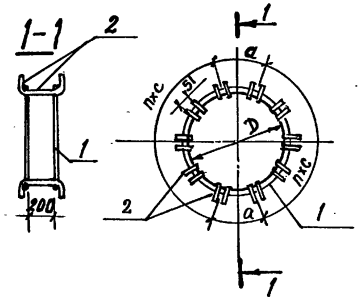

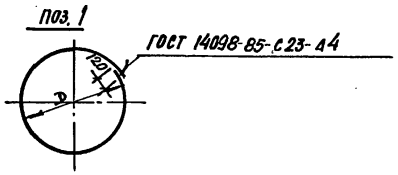

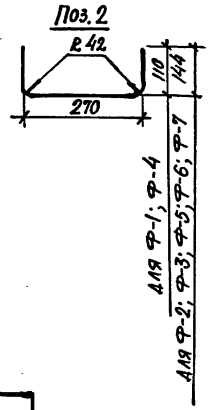

Марка	Поз.	Наименование	Кол.	Масса ед., кг	Масса, кг
Ф-1	1	ф20 А-I, ℓ=1365	2	3,5	26,6
	2	ф16 А-I, ℓ=450	28	0,7	
Ф-2	1	ф20 А-I, ℓ=1150	2	3,0	22,0
	2	ф16 А-I, ℓ=520	20	0,8	
Ф-3	1	ф20 А-I, ℓ=1150	2	3,0	25,2
	2	ф16 А-I, ℓ=520	24	0,8	
Ф-4	1	ф20 А-I, ℓ=1990	2	5,1	29,8
	2	ф16 А-I, ℓ=450	28	0,7	
Ф-5	1	ф20 А-I, ℓ=1779	2	4,6	25,3
	2	ф16 А-I, ℓ=520	20	0,8	
Ф-6	1	ф20 А-I, ℓ=1779	2	4,6	28,4
	2	ф16 А-I, ℓ=520	24	0,8	
Ф-7	1	ф20 А-I, ℓ=1779	2	4,6	31,6
	2	ф16 А-I, ℓ=520	28	0,8	

Марка	Размеры, мм			
	a	n	c	D
Ф-1	157	6	78	396
Ф-2	158	4	89	328
Ф-3	160	5	71	328
Ф-4	204	6	122	596
Ф-5	205	4	156	528
Ф-6	205	5	125	528
Ф-7	205	6	104	528

ГОСТ на сортамент и марки стали см. Технические требования 3.503.1-100.3-ТТ

Н. контр.	Прохоров		11.10.91
Нач. отд.	Постовой		11.10.91
Гл. спец.	Прохоров		11.10.91
ГИП	Родюшкин		11.10.91
Нач. пр. гр.	Егоров		11.10.91
Инж. III	Мосин		11.10.91
Инж. II к.	Лисичкина		11.10.91

3.503.1-100.3-84

Фиксатор Ф-1; Ф-2; Ф-3; Ф-4; Ф-5; Ф-6; Ф-7

Стадия	Лист	Листов
Р		1

СОЮЗДОРПРОЕКТ

Копировал: [illegible] 25431 131 Формат А3

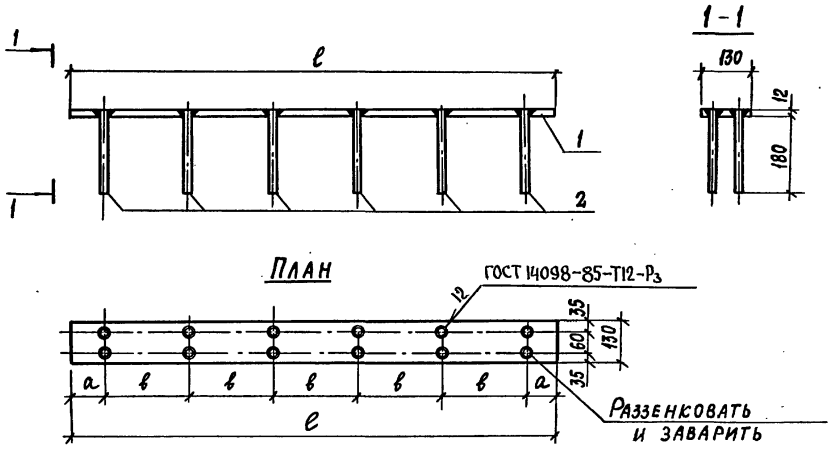

Марка	Размеры, мм		
	ℓ	a	в
МН-ТАIII(II)-2	1800	100	200
МН-ТАIII(II)-3	1150	75	200
МН-ТАIII(II)-4	800	100	200

Марка	Поз.	Наименование	Кол.	Масса ед., кг	Масса детали, кг
МН-ТАIII-2	1	-130×12, ℓ=1800	1	22,1	27,5
	2	ф16AIII, ℓ=190	18	0,3	
МН-ТАII-2	1	-130×12, ℓ=1800	1	22,1	27,5
	2	ф16AII, ℓ=190	18	0,3	
МН-ТАIII-3	1	-130×12, ℓ=1150	1	14,1	17,7
	2	ф16AIII, ℓ=190	12	0,3	
МН-ТАII-3	1	-130×12, ℓ=1150	1	14,1	17,7
	2	ф16AII, ℓ=190	12	0,3	
МН-ТАIII-4	1	-130×12; ℓ=800	1	9,8	12,2
	2	ф16AIII, ℓ=190	8	0,3	
МН-ТАII-4	1	-130×12, ℓ=800	1	9,8	12,2
	2	ф16AII, ℓ=190	8	0,3	

ГОСТ на сортамент и марки стали см.
Технические требования 3.503.1-100.3-ТТ

Н.контр.	Прохоров		11.10.91
Нач.отд.	Постовой		11.10.91
Гл.спец.	Прохоров		11.10.91
ГИП	Родюшкин		11.10.91
Нач.пр.гр.	Егоров		11.10.91
Инж.Iк.	Понкратова		11.10.91
Инж.IIк.	Демидович		11.10.91

3.503.1-100.3-85

Изделие закладное
МН-ТАIII(II)-2;
МН-ТАIII(II)-3;
МН-ТАIII(II)-4

Стадия	Лист	Листов
Р		1

СОЮЗДОРПРОЕКТ

Копировал

25431 132

Формат А3

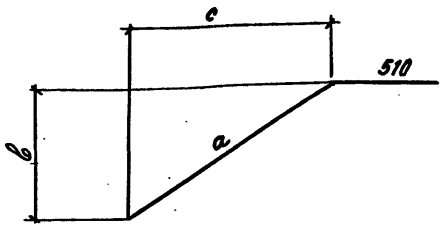

Обозначение	Диаметр мм и класс арматуры	Размеры, мм a	B	c	Длина, мм	Масса, кг
3.503.1-100.3-86	ф12А III	1140	625	955	1650	1,5
-01	ф14А II	1140	625	955	1650	2,0
-02	ф12А III	1385	765	1155	1895	1,7
-03	ф14А II	1385	765	1155	1895	2.3
-04	ф12А III	1615	895	1345	2125	1,9
-05	ф14А II	1615	895	1345	2125	2,6
-06	ф12А III	1855	1025	1545	2365	2,1
-07	ф14А II	1855	1025	1545	2365	2,9
-08	ф12А III	715	395	695	1225	1,1
-09	ф14А II	715	395	595	1225	1,5
-10	ф12А III	955	525	795	1465	1,3
-11	ф14А II	955	525	795	1465	1,8
-12	ф12А III	1190	655	1995	1700	1,5
-13	ф14А II	1190	655	995	1700	2,1
-14	ф12А III	1435	795	1195	1945	1,7
-15	ф14А II	1435	795	1495	1945	2,4

		3.503.1-100.3-86	
Н.контр.	Прохоров		11.10.91
Нач.отд.	Постовой	Отогнутый стержень	Стадия: Р; Масса: см. табл.; Масштаб: 1:20
Гл.спец.	Прохоров		11.10.91
ГИП	Родюшкин		11.10.91
Нач.пр.гр.	Егоров		11.10.91
Инж.ТК	Лисичкина	ГОСТ 5781-82* Марки стали см. 3.503.1-100.3-ТТ	Лист; Листов 1
Инж.ТК	Мосин		11.10.91
			СОЮЗДОРПРОЕКТ

Копировал: Формат А4

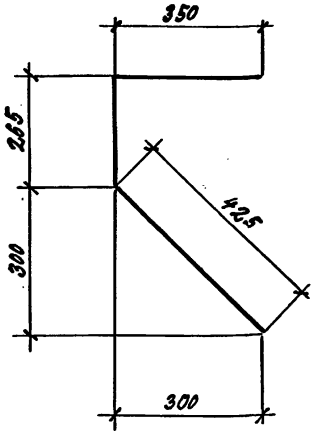

Обозначение	Диаметр мм и класс арматуры	Длина, мм	Масса, кг
3.503.1-100.3-87	ф10А III	1040	0,7
3.503.1-100.3-87-01	ф12А II	1040	1,0

		3.503.1-100.3-87	
Н.контр.	Прохоров		11.10.91
Нач.отд.	Постовой	Отогнутый стержень	Стадия: Р; Масса: см. табл.; Масштаб: 1:10
Гл.спец.	Прохоров		11.10.91
ГИП	Родюшкин		11.10.91
Нач.пр.гр.	Егоров		11.10.91
Инж.ТК	Лисичкина	ГОСТ 5781-82* Марки стали см. 3.503.1-100.3-ТТ	Лист; Листов 1
Инж.ТК	Мосин		11.10.91
			СОЮЗДОРПРОЕКТ

Копировал: 25431 133 Формат А4

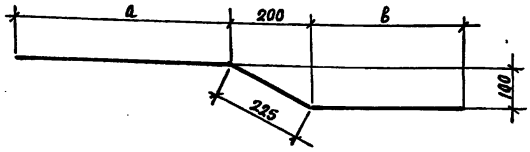

Обозначение	Диаметр, мм и класс арматуры	Размеры, мм		Длина, мм	Масса, кг
		а	в		
3.503.1-100.3-88	ф10А III	700	380	1305	0,8
-01	ф10А III	230	380	835	0,5
-02	ф10А III	700	230	1155	0,7
-03	ф10А III	230	230	685	0,4
-04	ф12А II	700	380	1305	1,2
-05	ф12А II	230	380	835	0,7
-06	ф12А II	700	230	1155	1,0
-07	ф12А II	230	230	685	0,6
-08	ф10А III	700	530	1455	0,9
-09	ф12А II	700	530	1455	1,3
-10	ф10А III	700	680	1605	1,0
-11	ф12А II	700	680	1605	1,4
-12	ф10А III	700	980	1905	1,2
-13	ф10А III	700	1055	1755	1,1
-14	ф12А II	700	980	1905	1,7
-15	ф12А II	700	1055	1755	1,6
-16	ф10А III	700	1180	2105	1,3
-17	ф10А III	230	1180	1635	1,0
-18	ф10А III	700	1030	1955	1,2
-19	ф10А III	230	1030	1485	0,9
-20	ф12А II	700	1180	2105	1,9
-21	ф12А II	230	1180	1635	1,5
-22	ф12А II	700	1030	1955	1,7
-23	ф12А II	230	1030	1485	1,3
-24	ф10А III	700	1130	2055	1,3
-25	ф12А II	700	1130	2055	1,8
-26	ф10А III	700	1330	2255	1,4
-27	ф12А II	700	1330	2255	2,0
-28	ф10А III	230	530	985	0,6
-29	ф12А II	230	530	985	0,9
-30	ф10А III	230	680	1135	0,7
-31	ф12А II	230	680	1135	1,0
-32	ф10А III	230	830	1285	0,8
-33	ф12А II	230	830	1285	1,1
-34	ф10А III	230	980	1435	0,9
-35	ф12А II	230	980	1435	1,3
-36	ф10А III	230	1130	1585	1,0
-37	ф12А II	230	1130	1585	1,4
-38	ф10А III	230	1330	1785	1,1
-39	ф12А II	230	1330	1785	1,6

Н. контр.	Прохоров		11.10.91
Нач. отд.	Постовой		11.10.91
Гл. спец.	Прохоров		11.10.91
ГИП.	Родюшкин		11.10.91
Инж. пр. гр.	Егоров		11.10.91
Инж. III к.	Лисичкина		11.10.91
Инж. III к.	Мосин		11.10.91

3.503.1-100.3-88

Отогнутый стержень

Стадия	Масса	Масштаб
Р	см. табл.	1:10

Лист | Листов 1

ГОСТ 5781-82*
Марки стали см. 3.503.1-100.3-ТТ

СОЮЗДОРПРОЕКТ

Копировал: [illegible]

Формат А3

Рис. 1

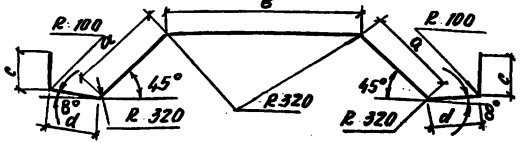

Рис. 2

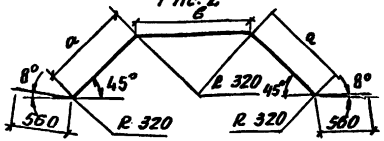

Обозначение документа	Рис.	Размеры, мм						Масса, кг
		ф	a	в	c	d	e	
3.503.1-100.3-89	1	ф28АIII	468	7960	240	312	9860	47,7
-01	1	ф32АII	453	7960	240	319	9844	62,2
-02	1	ф28АII	625	6520	320	321	8915	43,1
-03	1	ф32АII	615	6520	320	324	8900	56,2
-04	2	ф28АII	571	7200	—	—	9384	45,3
-05	2	ф32АII	261	7200	—	—	9364	59,1
-06	2	ф28АII	565	5680	—	—	8052	38,9
-07	2	ф32АII	651	5680	—	—	8024	50,6
-08	2	ф28АII	1829	1080	—	—	4180	80,2
-09	2	ф32АII	1009	1080	—	—	4140	26,1
-10	2	ф28АII	1145	500	—	—	3932	19,0
-11	2	ф32АII	1135	600	—	—	3912	24,7

Н. контр.	Прохоров	[signature]	11.10.91
Нач. отд.	Постовой	[signature]	11.10.91
Гл. спец.	Прохоров	[signature]	11.10.91
ГИП	Родюшкин	[signature]	11.10.91
Нач. пр. гр.	Егоров	[signature]	11.10.91
Инж. III к.	Мосин	[signature]	11.10.91
Инж. I к.	Понкратова	[signature]	11.10.91

3.503.1-100.3-89

Отогнутый стержень

Стадия	Масса	Масштаб
Р	см. табл.	1:10

Лист | Листов 1

ГОСТ 5781-82*

Марки стали см. 3.503.1-100.3-ТТ

СОЮЗДОРПРОЕКТ

Копировал: Ер

Формат А4

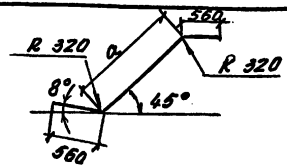

Обозначение документа	Размеры мм			Масса кг
	ф	a	e	
3.503.1-100.3-90	ф28АIII	563	1644	7,9
-01	ф32АII	543	1624	19,2
-02	ф28АIII	713	1794	8,7
-03	ф32АII	693	1774	11,2
-04	ф28АIII	911	1992	9,6
-05	ф32АII	891	1972	12,4
-06	ф28АIII	801	1872	9,1
-07	ф32АII	781	1862	11,7
-08	ф28АIII	758	1839	8,9
-09	ф32АII	744	1825	11,5
-10	ф28АIII	981	2062	10,0
-11	ф32АII	96.6	2047	12,9
-12	ф28АIII	703	1784	8,6
-13	ф28АIII	901	1982	9,6

Н. контр.	Прохоров	[signature]	11.10.91
Нач. отд.	Постовой	[signature]	11.10.91
Гл. спец.	Прохоров	[signature]	11.10.91
ГИП	Родюшкин	[signature]	11.10.91
Нач. пр. пр.	Егоров	[signature]	11.10.91
Инж. III к.	Мосин	[signature]	11.10.91
Инж. I к.	Понкратова	[signature]	11.10.90

3.503.1-100.3-90

Отогнутый стержень

Стадия	Масса	Масштаб
Р	см. табл.	1:10

Лист | Листов 1

ГОСТ 5781-82*

Марки стали см. 3.503.1-100.3-ТТ

СОЮЗДОРПРОЕКТ

Копировал: Ер 25431 135 Формат А4

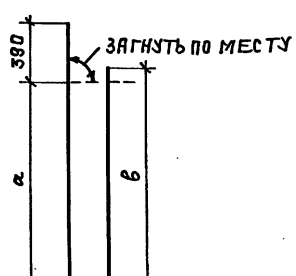

Обозначение документа	Размеры мм. а	в	с	ℓ	Масса кг
3.503.1-100.3-91	952	1100	252	2694	2,4
-01	948	1108	248	2694	
-02	от 938 до 434 через 28	от 1086 до 582 через 28	252	ℓср=2162	1,9
-03	от 934 до 430 через 28	от 1094 до 590 через 28	248	ℓср=2162	
-04	от 938 до 518 через 28	от 1086 до 666 через 28	252	ℓср=2246	2,0
-05	от 934 до 514 через 28	от 1094 до 674	248	ℓср=2246	

				3.503.1-100.3-91		
Н. контр.	Прохоров		11.10.91	Хомут	Стадия: Р	Масса: см. табл.	Масштаб: 1:10
Нач. отд.	Пастовой		11.10.91		Лист	Листов 1
Гл. спец.	Прохоров		11.10.91			
ГИП	Родюшкин		11.10.91			
Нач. п/гр	Егоров		11.10.91	Ф12 АI ГОСТ 5781-82*	СОЮЗДОРПРОЕКТ	
Инж. III к	Масин		11.10.91	Марки стали см. 3.503-100.3-ТТ		
Инж. II к	Понкратова		11.10.91			

Копировал: Ер. Формат А4

Рис. 1

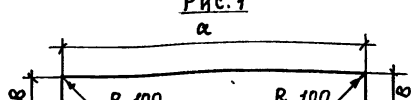

Рис. 2

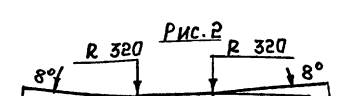

Обозначение документов	Рис	Размеры, мм. Ф	а	в	ℓ	Масса
3.503.1-100.3-92	1	ф28 AIII	9300	260	9734	47.1
-01	1	ф32 AII	9300	260	9734	61,4
-02	1	ф28 AIII	8100	330	8675	41,9
-03	1	ф32 AII	8100	330	8675	54,7
-04	2	ф28 AIII	3840	—	9372	45,3
-05	2	ф32 AII	3840	—	9372	59,1
-06	2	ф28 AIII	3235	—	8162	39,5
-07	2	ф32 AII	3235	—	8162	51,6

				3.503.1-100.3-92		
Н. контр.	Прохоров		11.10.91	Отогнутый стержень.	Стадия: Р	Масса: см. табл.	Масштаб: 1:10
Нач. отд.	Пастовой		11.10.91		Лист	Листов 1
Гл. спец.	Прохоров		11.10.91			
ГИП	Родюшкин		11.10.91			
Нач. п/гр	Егоров		11.10.91	ГОСТ 5781-82*	СОЮЗДОРПРОЕКТ	
Инж. III к	Масин		11.10.91	Марки стали см. 3.503-100.3-ТТ		
Инж. II к	Понкратова		11.10.91			

Копировал: Ер. 25431 136 Формат А4

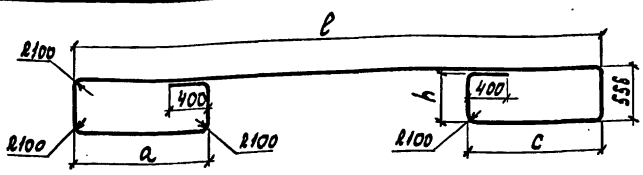

Обозначение документа	Класс армат.	Размеры, мм ф	ℓ	h	a	c	Длина, мм	Масса, кг
3.503.1-100.3-93	AIII	25	9080	528	1870	1870	15424	59,4
-01	AII	28	9080	525	1870	1870	15418	74,5
-02	AIII	25	7680	528	1370	1990	13664	52,6
-03	AII	28	7680	525	1370	1990	13658	66,0
-04	AIII	25	7360	528	1050	1990	13024	50,1
-05	AII	28	7360	525	1050	1990	13018	62,9
-06	AIII	28	9390	525	1730	2340	18078	77,7
-07	AII	32	9390	521	1730	2340	18070	101,4
-08	AIII	28	9390	525	1430	2640	18078	77,7
-09	AII	32	9390	521	1430	2640	18070	101,4
-10	AIII	25	5930	528	1390	3740	13664	52,6
-11	AII	28	5930	525	1390	3740	13658	66,0
-12	AIII	28	6930	525	1370	4740	15658	75,6
-13	AII	32	6930	521	1370	4740	15650	98,8

Н.контр.	Прохоров		11.10.91
Нач.отд.	Постовой		11.10.91
Гл.спец.	Прохоров		11.10.91
ГИП	Родюшкин		11.10.91
Нач.пр.гр.	Егоров		11.10.91
инж. I к.	Понкратова		11.10.91
инж. II к.	Лисичкина		11.10.91

3.503.1-100.3-93

Отогнутый стержень

Стадия	Масса	Масштаб
Р	см. табл.	1:40

Лист | Листов 1

ГОСТ 5781-82*

марки стали см. 3.503.1-100.3-ТТ

СОЮЗДОРПРОЕКТ

Копировал: Ер

Формат А4

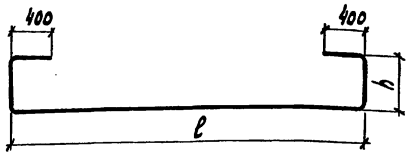

Обозначение документа	Класс арматуры	Размеры, мм ф	ℓ	h	Длина, мм	Масса, кг
3.503.1-100.3-94	AIII	25	3680	528	5364	20,7
-01	AII	28	3680	525	5358	25,9
-02	AIII	25	2880	528	4364	16,8
-03	AII	28	2880	525	4358	21,1
-04	AIII	28	3680	525	5358	25,9
-05	AII	32	3680	521	5350	33,8

Н.контр.	Прохоров		11.10.91
Нач.отд.	Постовой		11.10.91
Гл.спец.	Прохоров		11.10.91
ГИП	Родюшкин		11.10.91
Нач.пр.гр.	Егоров		11.10.91
инж. I к.	Понкратова		11.10.91
инж. II к.	Лисичкина		11.10.91

3.503.1-100.3-94

Отогнутый стержень

Стадия	Масса	Масштаб
Р	см. табл.	1:40

Лист | Листов 1

ГОСТ 5781-82*

марки стали см. 3.503.1-100.3-ТТ

СОЮЗДОРПРОЕКТ

Копировал: Ер

Формат А4

Обозначение документа	Класс арм.	Размеры, мм φ	Размеры, мм a	Длина мм	Масса кг
3.503.1-100.3-95	AIII	28	6410	6767	32,7
-01	AIII	28	6960	7317	35,3
-02	AII	32	6960	7317	46,1
-03	AIII	28	8810	9167	44,3
-04	AII	32	8810	9167	57,8
-05	AIII	28	4710	5067	24,5
-06	AII	32	4710	5067	32,0
-07	AIII	28	5910	6267	30,3
-08	AII	32	5910	6267	39,5
-09	AIII	28	6210	6567	31,7
-10	AII	32	6210	6567	41,4
-11	AIII	28	5210	5567	26,9
-12	AII	32	5210	5567	35,1
-13	AIII	28	4360	4717	22,8
-14	AII	32	4360	4717	29,8
-15	AIII	28	4560	4917	23,7
-16	AII	32	4560	4917	31,0
-17	AIII	28	5160	5517	26,6
-18	AII	32	5160	5517	34,8
-19	AIII	25	4710	5067	19,5
-20	AII	28	4710	5067	24,5
-21	AIII	25	6960	7317	28,2
-22	AII	28	6960	7317	35,3
-23	AIII	25	6410	6767	26,1
-24	AII	28	6410	6767	32,7
-25	AIII	25	4360	4717	18,2
-26	AII	28	4360	4717	22,8
-27	AIII	25	4560	4917	19,0
-28	AII	28	4560	4917	23,8
-29	AIII	25	5160	5517	21,3
-30	AII	28	5160	5517	26,7

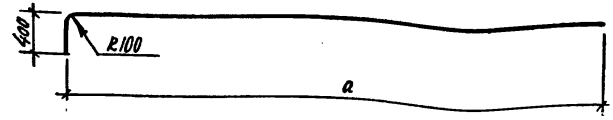

Н.контр.	Прохоров		11.10.91	3.503.1-100.3-95
Нач.отд.	Постовой		11.10.91	Отогнутый стержень
Гл.спец.	Прохоров		11.10.91	
ГИП	Родюшкин		11.10.91	
Нач.пр.гр.	Егоров		11.10.91	
Инж.I к.	Понкратова		11.10.91	
Инж.I к.	Демидович		11.10.91	

Стадия	Масса	Масштаб
	см. табл.	1:40
Лист	Листов 1	

ГОСТ 5781-82* марки стали см. 3.503.1-100.3-ТТ

СОЮЗДОРПРОЕКТ

Копировал 25431 138 Формат А3

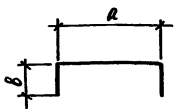

Обозначение документа	Размеры, мм		Длина, мм	Масса, кг
	а	в		
3.503.1-100.3-96	664	118	900	0,60
-01	660	120	900	0,60
-02	634	133	900	0,60
-03	626	137	900	0,60
-04	566	167	900	0,60
-05	564	168	900	0,60
-06	540	180	900	0,60
-07	532	184	900	0,60
-08	560	170	900	0,60
-09	526	187	900	0,60
-10	516	117	750	0,50
-11	514	118	750	0,50
-12	510	120	750	0,50
-13	452	149	750	0,50
-14	440	155	750	0,50

3.503.1-100.3-96

Н.контр.	Прохоров		11.10.91
Нач.отд.	Постовой		11.10.91
Гл.спец.	Прохоров		11.10.91
ГИП	Родышкин		11.10.91
Нач.пр.гр.	Егоров		11.10.91
Инж.1 к.	Понкратова		11.10.91
Инж.1 к.	Демидович		11.10.91

Ребро жесткости

Стадия	Масса	Масштаб
Р	см. табл.	1:20
Лист	Листов 1	

ф10 AII ГОСТ 5781-82*
Марки стали см. 3.503.1-100.3-ТТ

СОЮЗДОРПРОЕКТ

Копировал Ерц

Формат А4

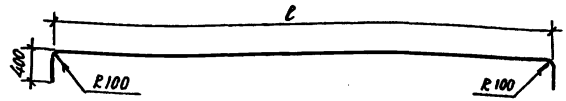

Обозначение документа	Класс арм.	Размер, мм		Длина, мм	Масса, кг
		φ	c		
3.503.1-100.3-97	AIII	25	3470	4184	16,1
-01	AII	28	3470	4184	20,2
-02	AIII	28	5550	6264	30,3
-03	AII	32	5550	6264	39,5
-04	AIII	28	7570	8284	40,0
-05	AII	32	7570	8284	52,3
-06	AIII	25	3970	4684	18,0
-07	AII	28	3970	4684	22,6
-08	AIII	28	5720	6434	31,1
-09	AII	32	5720	6434	40,6
-10	AIII	25	9060	9774	37,6
-11	AII	28	9060	9774	47,2
-12	AIII	25	6290	7004	27,0
-13	AII	28	6290	7004	33,8
-14	AIII	25	5970	6684	25,7
-15	AII	28	5970	6684	32,3
-16	AIII	28	8000	8714	42,1
-17	AII	32	8000	8714	55,0
-18	AIII	25	4540	5254	20,2
-19	AII	28	4540	5254	25,4

3.503.1-100.3-97

Н.контр.	Прохоров		11.10.91
Нач.отд.	Постовой		11.10.91
Гл.спец.	Прохоров		11.10.91
ГИП	Родышкин		11.10.91
Нач.пр.гр.	Егоров		11.10.91
Инж.1 к.	Понкратова		11.10.91
Инж.1 к.	Демидович		11.10.91

Отогнутый стержень

Стадия	Масса	Масштаб
Р	см. табл.	1:50
Лист	Листов 1	

ГОСТ 5781-82*
Марки стали см. 3.503.1-100.3-ТТ

СОЮЗДОРПРОЕКТ

Копировал Ерц — 25431 139 Формат А4

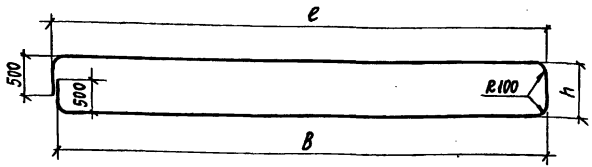

Обозначение документа	Класс арматуры	Размеры, мм ф	e	в	h	Длина, мм	Масса, кг
3.503.1-100.3-98	AIII	28	6560	6529	706	14623	70,6
-01	AIII	32	6560	6525	706	14619	92,2
-02	AIII	28	5170	5139	706	11843	57,2
-03	AII	32	5170	5135	706	11839	74,7
-04	AIII	28	4860	4829	706	11223	54,2
-05	AII	32	4860	4825	706	11219	70,8
-06	AIII	28	6060	6029	706	13623	65,8
-07	AII	32	6060	6025	706	13619	85,9
-08	AIII	28	6360	6329	706	14223	68,7
-09	AII	32	6360	6325	706	14219	89,7
-10	AIII	25	4860	4833	606	11127	42,8
-11	AII	28	4860	4829	606	11123	53,7
-12	AIII	25	6560	6532	606	14526	55,9
-13	AII	28	6560	6529	606	14523	70,1
-14	AIII	25	5170	5142	606	11746	45,2
-15	AII	28	5170	5139	606	14743	56,7

Н.контр.	Прохоров		11.10.91
Нач.отд.	Постовой		11.10.91
Гл.спец.	Прохоров		11.10.91
ГИП	Родюшкин		11.10.91
Нач.пр.гр.	Егоров		11.10.91
Инж.Iк.	Понкратова		11.10.91
Инж.IIк.	Демидович		11.10.91

3.503.1-100.3-98

Отогнутый стержень

Стадия	Масса	Масштаб
Р	см. табл.	1:50
Лист	Листов 1	

ГОСТ 5781-82*
Марки стали см. 3.503.1-100.3-ТТ

СОЮЗДОРПРОЕКТ

Копировал: Ер

Формат А4

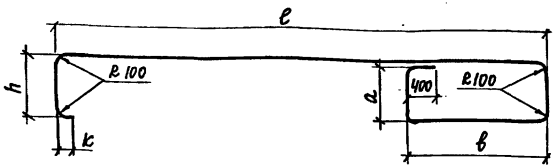

Обозначение документа	Класс арматуры	Размеры, мм ф	a	e	в	k	h	Длина, мм	Масса, кг
3.503.1-100.3-99	AIII	28	676	6560	1840	120	706	10750	51,9
-01	AII	32	672	6560	1840	120	706	10746	67,8
-02	AIII	28	676	4860	3590	170	706	10850	52,4
-03	AII	32	672	4860	3590	170	706	10846	68,4
-04	AIII	28	676	6060	4590	370	706	13250	64,0
-05	AII	32	672	6060	4590	370	706	13246	83,6
-06	AIII	25	578	4860	3590	170	606	10552	40,6
-07	AII	28	574	4860	3590	170	606	10548	50,9
-08	AIII	25	578	6560	1840	120	606	10452	40,2
-09	AII	28	576	6560	1840	120	606	10450	50,5
-10	AIII	28	676	6360	4590	670	706	13850	66,9
-11	AII	32	672	6360	4590	670	706	13846	87,4

Н.контр.	Прохоров		11.10.91
Нач.отд.	Постовой		11.10.91
Гл.спец.	Прохоров		11.10.91
ГИП	Родюшкин		11.10.91
Нач.пр.гр.	Егоров		11.10.91
Инж.Iк.	Понкратова		11.10.91
Инж.IIк.	Демидович		11.10.91

3.503.1-100.3-99

Отогнутый стержень

Стадия	Масса	Масштаб
Р	см. табл.	1:50
Лист	Листов 1	

ГОСТ 5781-82*
Марки стали см. 3.503.1-100.3-ТТ

СОЮЗДОРПРОЕКТ

Копировал: Ер

Формат А4

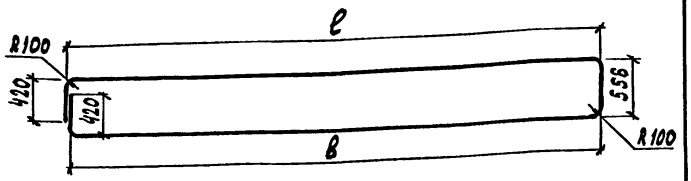

Обозначение документа	Класс арматуры	Размеры, мм ф	ℓ	в	Длина, мм	Масса, кг
3.503.1-100.3-100	A III	25	9060	9032	19316	74,4
- 01	A II	28	9060	9029	19313	93,3
- 02	A III	25	7680	7652	16556	63,7
- 03	A II	28	7680	7649	16553	80,0
- 04	A III	25	7360	7332	15916	61,3
- 05	A II	28	7360	7329	15913	76,9
- 06	A III	28	9390	9359	19973	96,5
- 07	A II	32	9390	9355	19969	126,0
- 08	A III	25	5930	5902	13056	50,3
- 09	A II	28	5930	5899	13053	63,0
- 10	A III	28	6930	6899	15053	72,7
- 11	A II	32	6930	6895	15049	95,0
- 12	A III	25	6290	6262	13776	53,0
- 13	A II	28	6290	6259	13773	66,5
- 14	A III	25	5970	5942	13136	50,6
- 15	A II	28	5970	5939	13133	63,4
- 16	A III	28	8000	7969	17193	83,0
- 17	A II	32	8000	7965	17189	108,5

Н.контр.	Прохоров	[signature]	11.10.91
Нач.отд.	Постовой	[signature]	11.10.91
Гл.спец.	Прохоров	[signature]	11.10.91
ГИП	Родюшкин	[signature]	11.10.91
Нач.пр.гр.	Егоров	[signature]	11.10.91
инж. I к.	Понкратова	[signature]	11.10.91
инж. II к.	Демидович	[signature]	11.10.91

3.503.1-100.3-100

Отогнутый стержень

Стадия	Масса	Масштаб
Р	см. табл.	1:40

Лист | Листов 1

ГОСТ 5781-82*

Марки стали см. 3.503.1-100.3-ТТ

СОЮЗДОРПРОЕКТ

Копировал: [signature] Формат А4

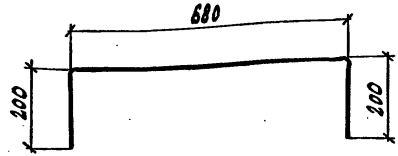

Н.контр.	Прохоров	[signature]	11.10.91
Нач.отд.	Постовой	[signature]	11.10.91
Гл.спец.	Прохоров	[signature]	11.10.91
ГИП	Родюшкин	[signature]	11.10.91
Нач.пр.гр.	Егоров	[signature]	11.10.91
инж. I к.	Понкратова	[signature]	11.10.91
инж. II к.	Демидович	[signature]	11.10.91

3.503.1-100.3-101

Отогнутый стержень

Стадия	Масса	Масштаб
Р	0,43	1:10

Лист | Листов 1

ФВАI ГОСТ 5781-82*, ℓ=1080

Марки стали см. 3.503.1-100.3-ТТ

СОЮЗДОРПРОЕКТ

Копировал: [signature] 25431 141 Формат А4

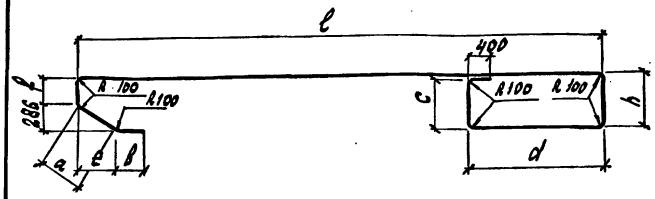

Обозначение документа	Класс арм.	Размеры, мм ф	a	в	c	d	ℓ	e	f	h	Длина, мм	Масса, кг
3.503.1-100.3-102	AIII	28	552	197	576	1840	7110	473	420	706	11677	56.4
-01	AII	32	552	197	572	1840	7110	473	420	706	11673	72.7
-02	AIII	28	552	547	646	2340	8960	473	420	706	14346	68.3
-03	AII	32	552	547	638	2340	8960	473	420	706	14338	90.5
-04	AIII	28	552	197	646	3590	5360	473	420	706	11644	58.2
-05	AII	32	552	197	638	3590	5360	473	420	706	11636	73.4
-06	AIII	28	915	542	646	4590	7110	868	420	706	15124	73.0
-07	AII	32	915	542	672	4590	7110	868	420	706	15120	93.4
-08	AIII	28	915	202	676	2340	4510	868	420	706	9935	48.0
-09	AII	32	915	202	672	2340	4510	868	420	706	9930	62.7
-10	AIII	28	915	382	646	2340	4710	868	420	706	10285	49.7
-11	AII	32	915	382	638	2340	4710	868	420	706	10277	64.8
-12	AIII	28	915	982	646	2340	5310	868	420	706	11485	55.5
-13	AII	32	915	982	638	2340	5310	868	420	706	11477	72.4
-14	AIII	25	552	197	579	3590	5360	473	320	606	11377	43.8
-15	AII	28	552	197	576	3590	5360	473	320	606	11374	54.9
-16	AIII	28	552	197	576	4590	6360	473	320	606	13374	64.8
-17	AII	32	552	197	572	4590	6360	473	320	606	13370	84.4
-18	AIII	25	552	197	579	1840	7110	473	320	606	11346	43.7
-19	AII	28	552	197	576	1840	7110	473	320	606	11343	54.8
-20	AIII	28	552	547	576	2340	8960	473	320	606	14043	67.8
-21	AII	32	552	547	572	2340	8960	473	320	606	14039	88.6

Обозначение документа	Класс арм.	Размеры, мм ф	a	в	c	d	ℓ	e	f	h	Длина, мм	Масса, кг
-22	AIII	28	915	542	576	4590	7110	868	320	606	14824	71.6
-23	AII	32	915	542	572	4590	7110	868	320	606	14820	93.5
-24	AIII	28	915	182	646	950	3120	868	420	706	7125	34.3
-25	AII	32	915	182	638	950	3120	868	420	706	7097	44.8
-26	AIII	28	915	382	646	950	3320	868	420	706	7505	36.2
-27	AII	32	915	382	638	950	3320	868	420	706	7497	47.3
-28	AIII	28	915	982	648	930	3920	868	420	706	8705	42.0
-29	AII	32	915	982	638	950	3920	868	420	706	8697	54.9
-30	AIII	25	915	182	579	2340	4510	868	320	606	9618	37.0
-31	AII	28	915	182	576	2340	4510	868	320	606	9615	46.4
-32	AIII	28	915	382	576	950	3320	868	320	606	7235	34.9
-33	AII	32	915	382	572	850	3320	868	320	606	7231	45.6
-34	AIII	28	915	982	576	950	3920	868	320	606	8435	40.7
-35	AII	32	915	982	572	950	3920	868	320	606	8431	53.2
-36	AIII	28	915	982	576	2340	5310	868	320	606	11215	54.2
-37	AII	32	915	982	572	2340	5310	868	320	606	11211	70.7
-38	AIII	25	915	382	552	2340	4710	868	320	606	9981	38.6
-39	AIII	28	915	382	546	2340	4710	868	320	606	9975	48.4
-40	AIII	25	915	982	552	2340	5310	868	320	606	11245	43.3
-41	AII	28	915	982	546	2340	5310	868	320	606	11219	54.2
-42	AIII	28	915	382	546	2340	4710	868	320	606	9985	48.2
-43	AII	32	915	382	538	2340	4710	868	320	606	9977	63.0
-44	AIII	28	915	982	546	2340	5310	868	320	606	11185	54.0
-45	AII	32	915	982	538	2340	5310	868	320	606	11179	70.5

			3.503.1-100.3-102
Н. контр.	Прохоров		11.10.91
Нач. отд.	Постовой		11.10.91
Гл. спец.	Прохоров		11.10.91
ГИП	Родюшкин		11.10.91
Нач. пр. гр.	Егоров		11.10.91
Инж. Тк.	Пикратова		11.10.91
Инж. Пк.	Демидович		11.10.91

Отогнутый стержень

Стадия	Масса	Масштаб
Р	см. табл.	1:50
Лист	Листов	

ГОСТ 5781-82*

Марки стали см. 3.503.1-100.3-ТТ

СОЮЗДОРПРОЕКТ

Копировал: Ер 25431 142 Формат А3

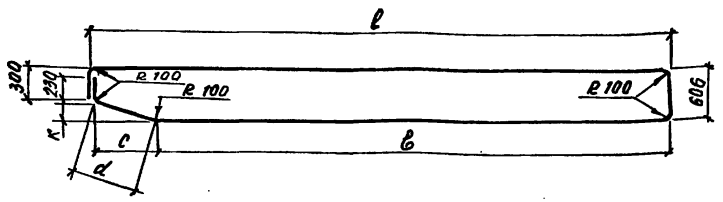

Обозначение документа	Класс арм.	Размеры, мм ф	ℓ	в	c	d	к	Длина, мм	Масса, кг
3.503.1-100.3-103	AIII	25	5360	4894	439	512	263	11763	45,3
-01	AII	28	5360	4890	439	512	263	11759	56,8
-02	AIII	28	6360	5891	439	512	263	13760	66,5
-03	AII	32	6360	5887	439	512	263	13756	86,8
-04	AIII	25	7110	6644	439	512	263	15230	58,6
-05	AII	28	7110	6641	439	512	263	15227	73,5
-06	AIII	28	8960	8491	439	512	263	18927	91,4
-07	AII	32	8960	8487	439	512	263	18923	119,4
-08	AIII	28	7570	4101	439	512	263	16147	78,0
-09	AII	32	7570	7097	439	512	263	16143	101,9
-10	AIII	25	5720	5253	439	512	263	12449	47,9
-11	AII	28	5720	5250	439	512	263	12446	60,1
-12	AIII	28	7110	6246	834	879	279	15223	73,5
-13	AII	32	7110	6242	834	879	279	15219	96,0
-14	AIII	25	4510	3649	834	879	279	10026	38,6
-15	AII	28	4510	3646	834	879	279	10023	48,4
-16	AIII	25	4710	3849	834	879	279	10426	40,1
-17	AII	28	4710	3846	834	879	279	10423	50,3
-18	AIII	25	5310	4449	834	879	279	11626	44,8
-19	AII	28	5310	4446	834	879	279	11623	56,1
-20	AIII	28	3320	2456	834	879	279	7643	36,9
-21	AII	32	3320	2452	834	879	279	7639	48,2
-22	AIII	28	3920	3056	834	879	279	8843	42,7
-23	AII	32	3920	3052	834	879	279	8839	55,8
-24	AIII	25	3320	2459	834	879	279	7646	29,4
-25	AII	28	3320	2456	834	879	279	7643	36,9
-26	AIII	25	3920	3059	834	879	279	8846	34,1
-27	AII	28	3920	3056	834	879	279	8843	42,7
-28	AIII	28	4710	3846	834	879	279	10423	50,3
-29	AII	32	4710	3842	834	879	279	10419	65,7
-30	AIII	28	5310	4446	834	879	279	11623	56,1
-31	AII	32	5310	4442	834	879	279	11619	73,4

Н.контр.	Прохоров		11.10.91
Нач.отд.	Постовой		11.10.91
Гл.спец.	Прохоров		11.10.91
ГИП	Родюшкин		11.10.91
Нач.пр.гр.	Егоров		11.10.91
инж. I к.	Понкратова		11.10.91
инж. II к.	Демидович		11.10.91

3.503.1-100.3-103

Отогнутый стержень

Стадия	Масса	Масштаб
Р	см. табл.	1:50

Лист | Листов 1

ГОСТ 5781-82*

Марки стали см. 3.503.1-100.3-П

СОЮЗДОРПРОЕКТ

Копировал: 25431 143 Формат А3

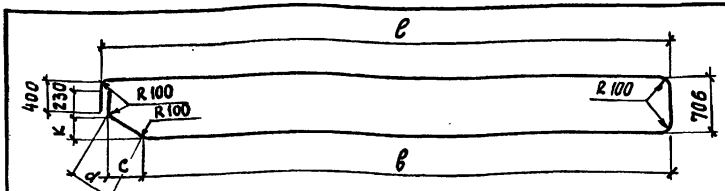

Обозначение документа	Класс арм.	Размеры, мм Ф	e	в	c	d	к	Длина, мм	Масса кг
3.503.1-100.3-104	AIII	28	7110	6641	439	512	263	15460	74,7
-01	AII	32	7110	6637	439	512	263	15456	97,5
-02	AIII	28	8960	8491	439	512	263	19160	92,5
-03	AII	32	8960	8487	439	512	263	19156	120,9
-04	AIII	28	5720	5251	439	512	263	12680	61,2
-05	AII	32	5720	5247	439	512	263	12676	80,0
-06	AIII	28	5360	4891	439	512	263	11960	57,8
-07	AII	32	5360	4887	439	512	263	11956	75,4
-08	AIII	28	7110	6246	834	879	278	15423	74,5
-09	AII	32	7110	6242	834	879	278	15419	97,3
-10	AIII	28	4510	3646	834	879	278	10223	49,4
-11	AII	32	4510	3642	834	879	278	10219	64,5
-12	AIII	28	4710	3846	834	879	278	10623	51,3
-13	AII	32	4710	3842	834	879	278	10619	67,0
-14	AIII	28	5310	4446	834	879	278	11823	57,1
-15	AII	32	5310	4442	834	879	278	11819	74,6
-16	AIII	28	3120	2256	834	879	278	7460	36,0
-17	AII	32	3120	2252	834	879	278	7449	47,0

Н.контр.	Прохоров		11.10.91
Нач.отд.	Постовой		11.10.91
Гл.спец.	Прохоров		11.10.91
ГИП	Родюшкин		11.10.91
Нач.пр.гр.	Егоров		11.10.91
Инж. I к.	Понкратова		11.10.91
Инж. II к.	Демидович		11.10.91

3.503.1-100.3-104

Отогнутый стержень

Стадия	Масса	Масштаб
Р	См. табл.	1:50
Лист	Листов 1	

ГОСТ 5781-82*
Марки стали см. 3.503.1-100.3-ТТ

СОЮЗДОРПРОЕКТ

Копировал: Ер Формат А4.

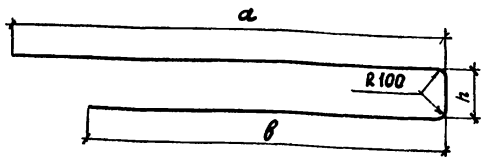

Обозначение документа	Класс арм.	Размеры, мм Ф	h	a	в	Длина мм	Масса кг
3.503.1-100.3-105	AIII	28	544	5170	4380	10008	48,4
-01	AII	32	536	5170	4380	10000	63,1
-02	AIII	28	494	6700	6700	13808	66,7
-03	AII	32	486	6700	6700	13800	87,1

Н.контр.	Прохоров		11.10.91
Нач.отд.	Постовой		11.10.91
Гл.спец.	Прохоров		11.10.91
ГИП	Родюшкин		11.10.91
Нач.пр.гр.	Егоров		11.10.91
Инж. I к.	Понкратова		11.10.91
Инж. II к.	Лисичкина		11.10.91

3.503.1-100.3-105

Отогнутый стержень

Стадия	Масса	Масштаб
Р	См. табл.	1:50
Лист	Листов 1	

ГОСТ 5781-82*
Марки стали см. 3.503.1-100.3-ТТ

СОЮЗДОРПРОЕКТ

Копировал: Ер 25431 144 Формат А4.

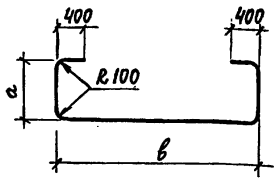

Обозначение документа	Класс армат.	Размеры, мм ф	a	в	Длина, мм	Масса, кг
3.503.1-100.3-106	AIII	28	676	2380	4360	21,1
-01	AII	32	672	2380	4352	27,5
-02	AIII	28	646	3380	5300	25,6
-03	AII	32	638	3380	5284	33,3
-04	AIII	25	578	2380	4164	16,0
-05	AII	28	576	2380	4160	20,1
-06	AIII	28	576	3380	5160	24,9
-07	AII	32	572	3380	5152	32,5

Н.контр.	Прохоров		11.10.91	3.503.1-100.3-106		
Нач.отд.	Постовой		11.10.91	Отогнутый стержень	Стадия: Р	Масса: см. табл.	Масштаб: 1:50
Гл.спец.	Прохоров		11.10.91		Лист	Листов 1
ГИП	Родюшкин		11.10.91			
Нач.пр.гр.	Егоров		11.10.91	ГОСТ 5781-82* марки стали см. 3.503.1-100.3-ТТ	Союздорпроект	
Инж. II к.	Демидович		11.10.91			
Инж. I к.	Понкратова		11.10.91			

Копировал: Ер

Формат А4

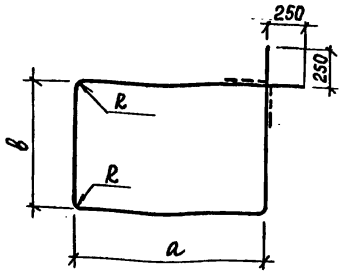

Обозначение документа	Класс армат.	ф мм	R	a мм	в мм	Длина, мм	Масса, кг
3.503.1-100.3-107	AIII	10	36	от 960 до 1058 через 14	от 660 до 758 через 14	от 3695 до 4087 через 56 Ecp=3891	2,4
-01	AII	12	36				3,5
-02	AIII	16	54	от 968 до 1052 через 28	от 668 до 752 через 28	от 3703 до 4039 через 112 Ecp=3871	6,2
-03	AII	18	54				7,8
-04	AIII	10	36	от 653 до 753 через 25	от 653 до 753 через 25	от 3067 до 3467 через 100 Ecp=3267	2,1
-05	AII	12	36				2,9
-06	AIII	10	36	от 970 до 1054 через 14	от 670 до 754 через 14	от 3780 до 4116 через 56 Ecp=3902	2,4
-07	AII	12	36				3,5

Н.контр.	Прохоров		11.10.91	3.503.1-100.3-107		
Нач.отд.	Постовой		11.10.91	Хомут корзины	Стадия: Р	Масса: см. табл.	Масштаб:
Гл.спец.	Прохоров		11.10.91		Лист	Листов 1
ГИП	Родюшкин		11.10.91			
Нач.пр.гр.	Егоров		11.10.91	ГОСТ 5781-82* марки стали см. 3.503.1-100.3-ТТ	Союздорпроект	
Инж. II к.	Демидович		11.10.91			
Инж. I к.	Понкратова		11.10.91			

Копировал: Ер

Формат А4

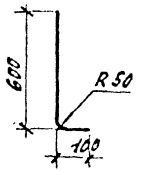

Обозначение документа	Класс арм.	ф, мм	Длина, мм	Масса, кг
3.503.1-100.3-108	AIII	16	680	1,1
-01	AII	16	680	1,1

Гл.инж.	Прохоров		
Нач.отд.	Постовой		
Гл.спец.	Прохоров		
Гип	Родюшкин		
Нач.пр.гр.	Егоров		
Инж.	Мосин		
Инж.	Лисичкина		

3.503.1-100.3-108

Арматурные выпуски

Стадия	Масса	Масштаб
Р	см. табл.	1:20
Лист	Листов 1	

ф 16 AIII (II) ГОСТ 5781-82*

Марки стали см. 3.503.1-100.3-ТТ

СОЮЗДОРПРОЕКТ

Копировал: Ел Формат А4

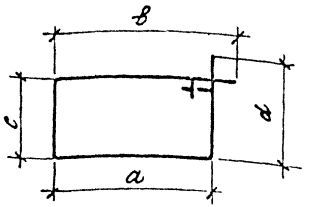

Обозначение документа	Класс арматуры	Размеры, мм ф	а	в	с	d	Длина, мм	Масса, кг
3.503.1-100.3-109	AI	8	400	500	406	500	1810	0,7
-01	AI	8	705	800	406	560	2470	1,0
-02	AI	8	705	800	225	370	2100	0,9

Н.контр.	Прохоров		
Нач.отд.	Постовой		
Гл.спец.	Прохоров		
Гип	Родюшкин		
Нач.пр.гр.	Егоров		
Инж.	Лисичкина		
Инж.	Мосин		

3.503.1-100.3-109

Хомут

Стадия	Масса	Масштаб
Р	см. табл.	
Лист	Листов 1	

ГОСТ 5781-82*

Марки стали см. 3.503.1-100.3-ТТ

СОЮЗДОРПРОЕКТ

Копировал: Ел 25431 146 Формат А4

Рис.1

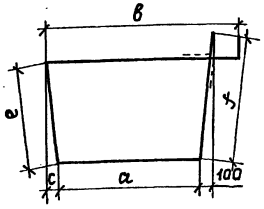

Рис.2

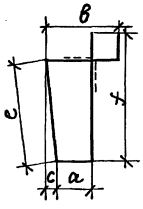

Рис.3

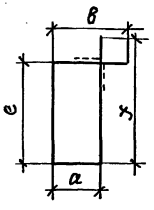

Обозначение документа	Рис.	Размеры, мм. а	в	с	е	ƒ	Длина мм.	Масса кг
3.503.1-100.3-110		1347	1630	90	754	854	4585	1,8
-01		1347	1630	90	от 544 до 662 через 118	от 644 до 762 через 118	от 4165 до 4401 через 235 Ср= 4283	1,7
-02		1347	1630	90	от 495 до 696 через 67	от 595 до 796 через 67	от 4067 до 4469 через 134 Ср.= 4268	1,7
-03	1	1262	1550	85	654	750	4216	1,7
-04		1262	1550	85	от 444 до 562 через 118	от 544 до 662 через 118	от 3800 до 4036 через 236 Ср = 3918	1,5
-05		1262	1550	85	от 395 до 596 через 67	от 495 до 696 через 67	от 3702 до 4104 через 134 Ср = 3903	1,5
-06	2	162	344	90	754	850	2110	0,8
-07		232	420	85	654	750	2056	0,8
-08		282	380	—	748	850	2260	0,9
-09		387	485	—	748	850	2470	1,0
-10		282	380	—	от 536 до 656 через 120	от 640 до 760 через 120	от 1840 до 2080 через 240 Ср = 1960	0,8
-11	3	387	487	—	от 536 до 656 через 120	от 640 до 760 через 120	от 2050 до 2290 через 240 Ср = 2170	0,9
-12		282	382		от 495 до 696 через 67	от 600 до 801 через 67	от 1760 до 2162 через 134 Ср = 1960	0,8
-13		387	488	—	от 495 до 696 через 67	от 600 до 801 через 67	от 1970 до 2370 через 134 Ср = 2170	0,9
-14		232	332	—	648	750	1962	0,8
-15		322	422	—	648	750	2142	0,8
-16	3	232	332	—	от 435 до 555 через 120	от 540 до 660 через 120	от 1539 до 1779 через 240 Ср = 1660	0,7
-17		322	422	—	от 435 до 555 через 120	от 540 до 660 через 120	от 1719 до 1959 через 240 Ср = 1840	0,7
-18		322	422	—	от 395 до 536 через 67	от 500 до 701 через 67	от 1639 до 2041 через 134 Ср = 1840	0,7
-19		232	332	—	от 395 до 536 через 67	от 500 до 701 через 67	от 1459 до 1861 через 134 Ср = 1660	0,7
-20		1302	1392	—	598	688	3980	1,6
-21		272	362	—	598	688	1920	0,8
-22		242	332	—	598	688	1860	0,7

				3.503.1-100.3-110	
Н. контр.	Прохоров		11.10.91	Хомут	Стадия: Р; Масса: см. табл.; Масштаб: 1:25
Нач. отд.	Постовой		11.10.91		
Гл. спец.	Прохоров		11.10.91		Лист; Листов
ГИП	Родюшкин		11.10.91		
Нач. пр.	Егоров		11.10.91	Ф8 А I ГОСТ 5781-82*	Союздорпроект
Инж.	Пожратова		11.10.91	Марки стали см. 3.503.1-100.3-ТМ	
Инж.	Демидова		11.10.91		

Копировал: Ел 25431 147 Формат А3

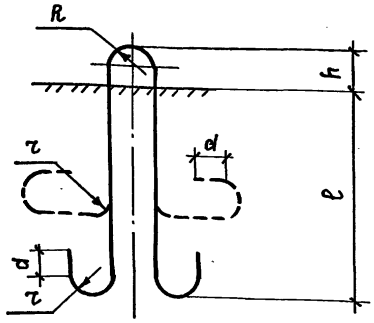

Марка	Размеры, мм.					Диаметр, мм.	Длина, мм.	Масса, кг.
	r	R	d	h	ℓ			
П-1	20	30	30	70	250	10	830	0,5
П-2	20	30	30	75	300	12	940	0,9
П-3	30	30	50	75	350	14	1130	1,4
П-4	30	30	50	75	400	16	1230	2,0
П-5	30	30	50	80	450	18	1300	2,6
П-6	40	40	70	100	500	20	1580	3,9
П-7	40	40	70	105	550	22	1680	5,0
П-8	60	60	100	175	625	25	2250	8,7
П-9	60	60	100	180	700	28	2310	11,2
П-10	60	60	100	185	800	32	2520	15,9

3.503.1-100.3-111

Н.контр.	Прохоров		11.10.91
Нач.отд.	Постовой		11.10.91
Гл.спец.	Прохоров		11.10.91
ГИП	Родюшкин		11.10.91
Нач.пр.гр.	Егоров		11.10.91
Инж.ПК	Демидович		11.10.91
Инж.ПК	Музыченкова		11.10.91

Петля монтажная П-1... П-10

Стадия	Масса	Масштаб
Р	см.табл.	1:10
Лист 1	Листов 1	

АI ГОСТ 5781-82*
Марки стали см. 3.503.1-100.3-ТТ

СОЮЗДОРПРОЕКТ

Копировал: Формат А4

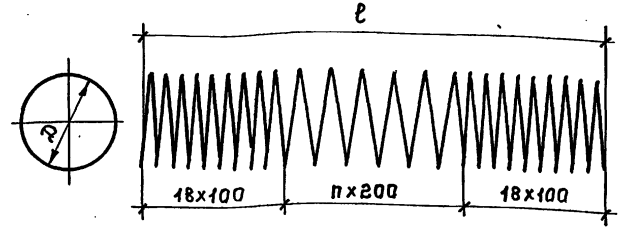

Марка	Размеры, мм.			Длина, мм.	Масса, кг.
	D	n	ℓ		
СП-1	492	1	4000	60600	24.0
СП-2	492	11	6000	76360	30,2
СП-3	492	21	8000	92140	36,4
СП-4	492	31	10000	107900	42,7
СП-5	692	1	3830	84970	33,6
СП-6	692	11	5830	106920	42,3
СП-7	692	21	7830	128880	50,9
СП-8	692	31	9830	150840	59,6
СП-9	692	41	11830	172800	68,3

3.503.1-100.3-112

Н.контр.	Прохоров		11.10.91
Нач.отд.	Постовой		11.10.91
Гл.спец.	Прохоров		11.10.91
ГИП	Родюшкин		11.10.91
Нач.пр.гр.	Егоров		11.10.91
Инж.ПК	Анисимов		11.10.91
Инж.ПК	Писчикина		11.10.91

Спираль СП-1; СП-2; СП-3; СП-4; СП-5; СП-6; СП-7; СП-8; СП-9.

Стадия	Масса	Масштаб
Р	см. табл.	1:25
Лист	Листов 1	

Ф8АI ГОСТ 5781-82*
Марки стали см. 3.503.1-100.3-ТТ

СОЮЗДОРПРОЕКТ

Копировал: 25431 148 Формат А4

Марка блока	Изделия арматурные, кг															Прокат			Общий расход, кг
	Арматура класса															Листовой			
	A-I						A-II				A-III				Всего	ГОСТ 103-76*		Всего	
	ГОСТ 5781-82*						ГОСТ 5781-82*				ГОСТ 5781-82*					11х250	Итого		
	ф6	ф10	ф16	ф18	ф22	Итого	ф12	ф14	ф16	Итого	ф10	ф12	ф14	Итого					
БШ32.9-ТАIII	10,8	—	4,0	—	—	14,8	—	—	—	—	36,5	—	—	36,5	51,3	44,7	44,7	44,7	96,0
БШ32.9-ТАII	10,8	—	4,0	—	—	14,8	52,2	—	—	52,2	—	—	—	—	67,0	44,7	44,7	44,7	111,7
БШ32.10-ТАIII	13,0	—	4,0	—	—	17,0	—	—	—	—	39,9	—	—	39,9	56,9	44,7	44,7	44,7	101,6
БШ32.10-ТАII	13,0	—	4,0	—	—	17,0	57,3	—	—	57,3	—	—	—	—	74,3	44,7	44,7	44,7	119,0
БШ32.12-ТАIII	15,3	—	4,0	—	—	19,3	—	—	—	—	43,3	—	—	43,3	62,6	44,7	44,7	44,7	107,3
БШ32.12-ТАII	15,3	—	4,0	—	—	19,3	62,0	—	—	62,0	—	—	—	—	81,3	44,7	44,7	44,7	126,0
БШ32.15-ТАIII	17,5	—	—	5,2	—	22,7	—	—	—	—	50,1	—	—	50,1	72,8	44,7	44,7	44,7	116,8
БШ32.15-ТАII	17,5	—	—	5,2	—	22,7	70,9	—	—	70,9	—	—	—	—	93,6	44,7	44,7	44,7	138,3
БШ32.17-ТАIII	19,8	—	—	5,2	—	25,0	—	—	—	—	34,7	—	36,3	71,0	96,0	44,7	44,7	44,7	140,7
БШ32.17-ТАII	19,8	—	—	5,2	—	25,0	49,9	—	47,4	97,3	—	—	—	—	122,3	44,7	44,7	44,7	167,0
БШ35.9-ТАIII	11,5	—	4,0	—	—	15,5	—	—	—	—	38,2	—	—	38,2	53,7	44,7	44,7	44,7	98,4
БШ35.9-ТАII	11,5	—	4,0	—	—	15,5	55,0	—	—	55,0	—	—	—	—	70,5	44,7	44,7	44,7	115,2
БШ35.10-ТАIII	14,0	—	4,0	—	—	18,0	—	—	—	—	41,8	—	—	41,8	59,8	44,7	44,7	44,7	104,5
БШ35.10-ТАII	14,0	—	4,0	—	—	18,0	60,3	—	—	60,3	—	—	—	—	78,3	44,7	44,7	44,7	123,0
БШ35.12-ТАIII	16,5	—	4,0	—	—	20,5	—	—	—	—	45,4	—	—	45,4	65,9	44,7	44,7	44,7	110,6
БШ35.12-ТАII	16,5	—	4,0	—	—	20,5	65,4	—	—	65,4	—	—	—	—	85,9	44,7	44,7	44,7	130,6
БШ35.15-ТАIII	19,0	—	—	5,2	—	24,2	—	—	—	—	52,6	—	—	52,6	76,8	44,7	44,7	44,7	121,5
БШ35.15-ТАII	19,0	—	—	5,2	—	24,2	74,7	—	—	74,7	—	—	—	—	98,9	44,7	44,7	44,7	143,6
БШ35.17-ТАIII	21,5	—	—	—	10,0	31,5	—	—	—	—	36,5	—	38,1	74,6	106,1	44,7	44,7	44,7	150,8
БШ35.17-ТАII	21,5	—	—	—	10,0	31,5	52,8	—	49,7	102,5	—	—	—	—	134,0	44,7	44,7	44,7	178,7

Н. контр.	Прохоров		11.10.91
Нач. отд.	Постовой		11.10.91
Гл. спец.	Прохоров		11.10.91
ГИП	Родюшкин		11.10.91
Нач. пр. гр.	Егоров		11.10.91
Инж. III к.	Лисичкина		11.10.91
Инж. III к.	Мосин		11.10.91

3.503.1-100.3-113 РС

Блок шахтной стенки БШс.h-ТАIII (II)

Ведомость расхода стали

Стадия	Лист	Листов
Р	1	3

СОЮЗДОРПРОЕКТ

Копировал: 25431 149 Формат А3

Продолжение

Марка блока	Изделия арматурные, кг															Прокат			Общий расход, кг
	Арматура класса															листовой			
	A-I						A-II				A-III				Всего	ГОСТ 103-76*	Всего		
	ГОСТ 5781-82*						ГОСТ 5781-82*				ГОСТ 5781-82*								
	ф6	ф10	ф16	ф18	ф22	Итого	ф12	ф14	ф16	Итого	ф10	ф12	ф14	Итого		-12×250	Итого		
БШ 37.10-ТАIII	14,6	—	4,0	—	—	18,6	—	—	—	—	46,6	—	—	46,6	65,2	44,7	44,7	44,7	109,9
БШ 37.10-ТАII	14,6	—	4,0	—	—	18,6	67,1	—	—	67,1	—	—	—	—	85,7	44,7	44,7	44,7	130,4
БШ 37.12-ТАIII	17,2	—	4,0	—	—	21,2	—	—	—	—	50,6	—	—	50,6	71,8	44,7	44,7	44,7	116,5
БШ 37.12-ТАII	17,2	—	4,0	—	—	21,2	72,6	—	—	72,6	—	—	—	—	93,8	44,7	44,7	44,7	138,5
БШ 37.13-ТАIII	17,2	—	—	5,2	—	22,4	—	—	—	—	54,3	—	—	54,3	76,7	44,7	44,7	44,7	121.4
БШ 37.13-ТАII	17,2	—	—	5,2	—	22,4	77,1	—	—	77,1	—	—	—	—	99,5	44,7	44,7	44,7	144,2
БШ 37.16-ТАIII	22,4	—	—	—	10,0	32,4	—	—	—	—	41,1	—	42,0	83,1	115,5	44,7	44,7	44,7	160,2
БШ 37.16-ТАII	22,4	—	—	—	10,0	32,4	57,6	—	54,5	112,1	—	—	—	—	144,5	44,7	44,7	44,7	189,2
БШ 37.18-ТАIII	25,0	—	—	—	10,0	35,0	—	—	—	—	42,6	—	46,0	88,6	123,6	44,7	44,7	44,7	168,3
БШ 37.18-ТАII	25,0	—	—	—	10,0	35,0	61,6	—	60,5	122,1	—	—	—	—	157,1	44,7	44,7	44,7	201,8
БШ 40.9-ТАIII	13,0	—	4,0	—	—	17,0	—	—	—	—	45,3	—	—	45,3	62,3	44,7	44,7	44,7	107,0
БШ 40.9-ТАII	13,0	—	4,0	—	—	17,0	65,0	—	—	65,0	—	—	—	—	82,0	44,7	44,7	44,7	126,7
БШ40.10-ТАIII	15,8	—	4,0	—	—	19,8	—	—	—	—	49,5	—	—	49,5	69,3	44,7	44,7	44,7	114,0
БШ 40.10-ТАII	15,8	—	4,0	—	—	19,8	71,5	—	—	71,5	—	—	—	—	91,3	44,7	44,7	44,7	136,0
БШ40.12-ТАIII	18,7	—	—	5,2	—	23,9	—	—	—	—	53,7	—	—	53,7	77,6	44,7	44,7	44,7	122,3
БШ40.12-ТАII	18,7	—	—	5,2	—	23,9	77,0	—	—	77,0	—	—	—	—	100,9	44,7	44,7	44,7	145,6
БШ40.13-ТАIII	18,7	—	—	—	10,0	28,7	—	—	—	—	57,9	—	—	57,9	86,6	44,7	44,7	44,7	131,3
БШ40.13-ТАII	18,7	—	—	—	10,0	28,7	81,8	—	—	81,8	—	—	—	—	110,5	44,7	44,7	44,7	155,2
БШ40.15-ТАIII	21,5	—	—	—	10,0	31,5	—	—	—	—	62,1	—	—	62,1	93,6	44,7	44,7	44,7	138,3
БШ40.15-ТАII	21,5	—	—	—	10,0	31,5	88,3	—	—	88,3	—	—	—	—	119,8	44,7	44,7	44,7	164,5
БШ40.16-ТАIII	24,4	—	—	—	10,0	34,4	—	—	—	—	42,9	—	44,7	87,6	122,0	44,7	44,7	44,7	166,7
БШ40.16-ТАII	24,4	—	—	—	10,0	34,4	60,9	—	58,0	118,9	—	—	—	—	153,3	44,7	44,7	44,7	198,0
БШ40.17-ТАIII	24,4	—	—	—	10,0	34,4	—	—	—	—	42,9	—	45,1	88,0	122,4	44,7	44,7	44,7	167,1
БШ40.17-ТАII	24,4	—	—	—	10,0	34,4	62,1	—	59,0	121,1	—	—	—	—	155,5	44,7	44,7	44,7	200,2
БШ40.18-ТАIII	27,2	—	—	—	10,0	37,2	—	—	—	—	45,0	—	48,9	93,9	131,1	44,7	44,7	44,7	175,8
БШ40.18-ТАII	27,2	—	—	—	10,0	37,2	63,3	—	64,3	127,6	—	—	—	—	164,8	44,7	44,7	44,7	209,5

ПРОДОЛЖЕНИЕ

Марка блока	Изделия арматурные																		Общий расход, кг
	Арматура класса															Прокат			
	А-I ГОСТ 5781-82*						А-II ГОСТ 5781-82*				А-III ГОСТ 5781-82*				Всего	листовой ГОСТ 103-76*		Всего	
	ф6	ф10	ф16	ф18	ф22	Итого	ф12	ф14	ф16	Итого	ф10	ф12	ф14	Итого		-12×250	Итого		
БШ 10.11-ТАIII	4,0	1,0	—	—	—	5,0	—	—	—	—	—	13,2	—	13,2	18,2	19,3	19,3	19,3	37,5
БШ 10.11-ТАII	4,0	1,0	—	—	—	5,0	—	18,0	—	18,0	—	—	—	—	23,0	19,3	19,3	19,3	42,3
БШ 10.12-ТАIII	4,7	1,0	—	—	—	5,7	—	—	—	—	—	14,4	—	14,4	20,1	19,3	19,3	19,3	39,4
БШ 10.12-ТАII	4,7	1,0	—	—	—	5,7	—	20,0	—	20,0	—	—	—	—	25,7	19,3	19,3	19,3	45,0
БШ 10.14-ТАIII	5,4	1,0	—	—	—	6,4	—	—	—	—	—	16,4	—	16,4	22,8	19,3	19,3	19,3	42,1
БШ 10.14-ТАII	5,4	1,0	—	—	—	6,4	—	21,6	—	21,6	—	—	—		28,0	19,3	19,3	19,3	47,3
БШ 10.17-ТАIII	6,1	1,0	—	—	—	7,1	—	—	—	—	—	19,2	—	19,2	26,3	19,3	19,3	19,3	45,6
БШ 10.17-ТАII	6,1	1,0	—	—	—	7,1	—	26,4	—	26,4	—	—	—	—	33,5	19,3	19,3	19,3	52,8
БШ 10.19-ТАIII	6,8	1,0	—	—	—	7,8	—	—	—	—	—	21,6	—	21,6	29,4	19,3	19,3	19,3	48,7
БШ 10.19-ТАII	6,8	1,0	—	—	—	7,8	—	29,2	—	29,2	—	—	—	—	37,0	19,3	19,3	19,3	56,3

Марка элемента	Изделия арматурные, кг									Изделия закладные, кг									Общий расход, кг
	Арматура класса									Прокат			Арматура класса					Прокат			
	A-I				A-II		A-III		Всего	листовой		Всего	A-II		A-III		Всего	листовой		Всего	
	ГОСТ 5781-82*				ГОСТ 5781-82*		ГОСТ 5781-82*			ГОСТ 103-76*			ГОСТ 5781-82*		ГОСТ 5781-82*			ГОСТ 103-76*			
	ф6	ф16	ф18	Итого	ф14	Итого	ф12	Итого		250×12	Итого		ф16	Итого	ф16	Итого		-12×150	Итого		
БК 29.17-ТАIII	4,0	4,0	—	8,0	—	—	32,3	32,3	40,3	28,3	28,3	28,3	—	—	2,0	2,0	2,0	5,7	5,7	5,7	76,3
БК 29.17-ТАII	4,0	4,0	—	8,0	44,4	44,4	—	—	52,4	28,3	28,3	28,3	2,0	2,0	—	—	2,0	5,7	5,7	5,7	88,4
БК 33.17-ТАIII	4,9	4,0	—	8,9	—	—	38,4	38,4	47,3	28,3	28,3	28,3	—	—	2,0	2,0	2,0	5,7	5,7	5,7	83,3
БК 33.17-ТАII	4,9	4,0	—	8,9	52,3	52,3	—	—	61,2	28,3	28,3	28,3	2,0	2,0	—	—	2,0	5,7	5,7	5,7	97,2
БК 31.18-ТАIII	5,5	4,0	—	9,5	—	—	39,8	39,8	49,3	28,3	28,3	28,3	—	—	2,0	2,0	2,0	5,7	5,7	5,7	85,3
БК 31.18-ТАII	5,5	4,0	—	9,5	53,1	53,1	—	—	62,6	28,3	28,3	28,3	2,0	2,0	—	—	2,0	5,7	5,7	5,7	98,6
БК 33.18-ТАIII	5,8	4,0	—	9,8	—	—	44,3	44,3	54,1	28,3	28,3	28,3	—	—	2,0	2,0	2,0	5,7	5,7	5,7	90,1
БК 33.18-ТАII	5,8	4,0	—	9,8	59,3	59,3	—	—	69,1	28,3	28,3	28,3	2,0	2,0	—	—	2,0	5,7	5,7	5,7	105,1
БК 31.20-ТАIII	5,8	4,0	—	9,8	—	—	44,1	44,1	53,9	28,3	28,3	28,3	—	—	2,0	2,0	2,0	5,7	5,7	5,7	89,9
БК 31.20-ТАII	5,8	4,0	—	9,8	59,9	59,9	—	—	69,7	28,3	28,3	28,3	2,0	2,0	—	—	2,0	5,7	5,7	5,7	105,7
БК 35.20-ТАIII	6,9	—	5,2	12,1	—	—	51,1	51,1	63,2	28,3	28,3	28,3	—	—	2,0	2,0	2,0	5,7	5,7	5,7	99,2
БК 35.20-ТАII	6,9	—	5,2	12,1	70,1	70,1	—	—	82,2	28,3	28,3	28,3	2,0	2,0	—	—	2,0	5,7	5,7	5,7	118,2
БК 33.23-ТАIII	7,0	—	5,2	12,2	—	—	54,7	54,7	66,9	28,3	28,3	28,3	—	—	2,0	2,0	2,0	5,7	5,7	5,7	102,9
БК 33.23-ТАII	7,0	—	5,2	12,2	73,7	73,7	—	—	85,9	28,3	28,3	28,3	2,0	2,0	—	—	2,0	5,7	5,7	5,7	121,9
БК 37.23-ТАIII	8,2	—	5,2	13,4	—	—	62,4	62,4	75,8	28,3	28,3	28,3	—	—	2,0	2,0	2,0	5,7	5,7	5,7	111,8
БК 37.23-ТАII	8,2	—	5,2	13,4	84,4	84,4	—	—	97,8	28,3	28,3	28,3	2,0	2,0	—	—	2,0	5,7	5,7	5,7	133,8
БК 35.25-ТАIII	8,3	—	5,2	13,5	—	—	63,4	63,4	76,9	28,3	28,3	28,3	—	—	2,0	2,0	2,0	5,7	5,7	5,7	112,9
БК 35.25-ТАII	8,3	—	5,2	13,5	85,3	85,3	—	—	98,8	28,3	28,3	28,3	2,0	2,0	—	—	2,0	5,7	5,7	5,7	134,8
БК 39.25-ТАIII	9,5	—	5,2	14,7	—	—	72,3	72,3	87,0	28,3	28,3	28,3	—	—	2,0	2,0	2,0	5,7	5,7	5,7	126,0
БК 39.25-ТАII	9,5	—	5,2	14,7	97,9	97,9	—	—	112,6	28,3	28,3	28,3	2,0	2,0	—	—	2,0	5,7	5,7	5,7	148,6

Н.контр.	Прохоров		11.10.91
Нач.отд.	Постовой		11.10.91
Гл.спец.	Прохоров		11.10.91
ГИП	Родюшкин		11.10.91
Нач.пр.гр.	Егоров		11.10.91
Инж.III к.	Лисичкина		11.10.91
Инж.III к.	Мосин		11.10.91

3.503.1-100.3-114 РС

Блок шкафной стенки БК.8.h-ТАIII(II)

Ведомость расхода стали

Стадия	Лист	Листов
Р		1

СОЮЗДОРПРОЕКТ

Копировал: 25431 152 Формат А3

Марка блока	Изделия арматурные, кг. Арматура класса А-I ГОСТ 5781-82*								А-II ГОСТ 5781-82*							А-III ГОСТ 5781-82*					Всего	Прокат Листовой ГОСТ 103-76*		Всего	Общий расход кг.
	Ф8	Ф10	Ф12	Ф22	Ф25	Ф28	Ф32	Итого	Ф10	Ф12	Ф16	Ф18	Ф28	Ф32	Итого	Ф10	Ф16	Ф25	Ф28	Итого		12×130	Итого		
1РП82-1,2,3 ТА III	58,7	4,8	176,0	—	—	89,6	—	328,2	—	—	—	—	—	—	—	107,4	137,6	—	1392,0	1637,0	1965,2	—	—	—	1965,2
1РП82-1,2,3 ТА II	58,7	4,8	176,0	—	—	89,6	—	328,2	—	155,6	137,6	—	—	1814,8	2108,0	—	—	—	—	—	2436,2	—	—	—	2436,2
1РП94-1,2,3 ТА III	60,5	4,8	192,4	—	—	—	127,2	384,9	—	—	—	—	—	—	—	84,6	148,8	—	1873,0	2106,4	2491,3	—	—	—	2491,3
1РП94-1,2,3 ТА II	60,5	4,8	192,4	—	—	—	127,2	384,9	—	122,4	148,8	—	—	2438,8	2710,0	—	—	—	—	—	3094,9	—	—	—	3094,9
2РП32-1,2,3 ТА III	106,9	3,2	—	—	34,8	—	—	144,9	5,4	—	—	—	—	—	5,4	—	76,8	392,0	—	468,8	619,1	—	—	—	619,1
2РП32-1,2,3 ТА II	106,9	3,2	—	—	34,8	—	—	144,9	5,4	—	27,4	62,4	491,4	—	586,6	—	—	—	—	—	731,5	—	—	—	731,5
2РП34-3,4 ТА III	123,1	3,2	—	—	34,8	—	—	161,1	7,2	—	—	—	—	—	7,2	—	78,4	433,4	—	511,8	680,1	—	—	—	680,1
2РП34-3,4 ТА II	123,1	3,2	—	—	34,8	—	—	161,1	7,2	—	28,8	62,4	543,7	—	642,1	—	—	—	—	—	803,2	—	—	—	803,2
2РП40-3 ТА III	171,7	3,2	—	—	—	44,8	—	219,7	9,6	—	—	—	—	—	9,6	—	82,0	491,8	—	573,8	803,1	—	—	—	803,1
2РП40-3 ТА II	171,7	3,2	—	—	—	44,8	—	219,7	9,6	—	32,4	62,4	616,2	—	720,6	—	—	—	—	—	940,3	—	—	—	940,3
2РП34-4 ТА III	123,1	3,2	—	—	34,8	—	—	161,1	11,4	—	—	—	—	—	11,4	—	78,4	—	671,3	749,7	922,2	—	—	—	922,2
2РП34-4 ТА III	123,1	3,2	—	—	34,8	—	—	161,1	11,4	—	28,8	62,4	—	876,8	979,4	—	—	—	—	—	1140,5	—	—	—	1140,5
2РП40-4 ТА III	171,7	3,2	—	—	—	44,8	—	219,7	11,4	—	—	—	—	—	11,4	—	82,0	—	764,1	846,1	1077,2	—	—	—	1077,2
2РП40-4 ТА II	171,7	3,2	—	—	—	44,8	—	219,7	11,4	—	32,4	62,4	—	998,0	110,42	—	—	—	—		1323,9	—	—	—	1323,9
2РП40-1,2 ТА III	171,7	3,2	—	—	—	44,8	—	219,7	3,0	—	—	—	—	—	3,0	—	82,0	—	742,2	824,2	1046,9	—	—	—	1046,9
2РП40-1,2 ТА II	171,7	3,2	—	—	—	44,8	—	219,7	3,0	—	32,4	62,4	—	969,1	1066,9	—	—	—	—	—	1286,6	—	—	—	1286,6
2РП32-5,6 ТА III	120,2	4,0	—	40,0	—	—	—	164,2	9,0	—	—	—	—	—	9,0	36,8	27,6	—	685,0	749,4	922,6	—	—	—	922,6
2РП32-5,6 ТА II	120,2	4,0	—	40,0	—	—	—	164,2	9,0	54,4	27,6	—	—	894,7	985,7	—	—	—	—	—	1149,9	—	—	—	1149,9
2РП34-5,6 ТА III	170,8	4,0	—	40,0	—	—	—	214,8	9,6	—	—	—	—	—	9,6	36,8	28,8	—	809,8	875,4	1099,8	—	—	—	1099,8
2РП34-5,6 ТА II	170,8	4,0	—	40,0	—	—	—	214,8	9,6	54,4	28,8	—	—	1056,8	1149,6	—	—	—	—	—	1364,4	—	—	—	1364,4
2РП40-5,6 ТА III	226,0	4,0	—	40,0	—	—	—	270,0	13,2	—	—	—	—	—	13,2	36,8	32,4	—	920,0	989,2	1272,4	—	—	—	1272,4
2РП40-5,6 ТА II	226,0	4,0	—	40,0	—	—	—	270,0	13,2	54,4	32,4	—	—	1201,0	1301,0	—	—	—	—	—	1571,0	—	—	—	1571,0
3РП41-1,2,3,4 ТА III	129,3	3,2	—	—	—	—	63,6	196,1	9,6	—	—	—	—	—	9,6	—	83,2	435,0	—	518,2	518,2	—	—	—	723,9

Норм. К	Прохоров	[signature]	11.10.91
Нач. отд.	Постовой	[signature]	11.10.91
Гл. спец.	Прохоров	[signature]	11.10.91
ГКП	Родюшкин	[signature]	11.10.91
Нач. пр.	Егоров	[signature]	11.10.91
Инж. II к	Демидович	[signature]	11.10.91
Инж. III к	Лисичкина	[signature]	11.10.91

3.503.100.3-115 РС

Ведомость расхода стали на блоки ригеля

Стадия	Лист	Листов
Р	1	3

СОЮЗДОРПРОЕКТ

Копировал: [signature] — 25431 153 Формат А3

Марка блока	Изделия арматурные, кг																					Прокат			Общий расход, кг
	Арматура класса																					Листовой ГОСТ 103-76*			
	А-I ГОСТ 5781-82*								А-II ГОСТ 5781-82*							А-III ГОСТ 5781-82*					Всего				
	Ф8	Ф10	Ф12	Ф22	Ф25	Ф28	Ф32	Итого	Ф10	Ф12	Ф16	Ф18	Ф28	Ф32	Итого	Ф10	Ф16	Ф25	Ф28	Итого		-12-136	Итого	Всего	
3РП 4.1-1,2,3,4 ТА II	129,3	3,2	—	—	—	—	63,6	196,1	9,6	—	93,6	62,4	545,4	—	651,0	—	—	—	—	—	847,1	—	—	—	847,1
3РП 5.1-1,2,3,4 ТА III	169,2	3,2	—	—	—	—	63,6	236,0	13,8	—	—	—	—	—	13,8	—	88,4	—	625,4	713,8	963,6	—	—	—	963,6
3РП 5.1-1,2,3,4 ТА II	169,2	3,2	—	—	—	—	63,6	236,0	13,8	—	38,8	62,4	—	852,0	967,0	—	—	—	—	—	1203,0	—	—	—	1203,0
3РП 5.8-1,2,3,4 ТА III	258,6	3,2	—	—	69,6	—	—	331,4	14,4	—	—	—	—	—	14,4	—	92,4	—	790,1	882,5	1228,3	—	—	—	1228,3
3РП 5.8-1,2,3,4 ТА II	258,6	3,2	—	—	69,6	—	—	331,4	14,4	—	42,8	62,4	—	1032,0	1151,6	—	—	—	—	—	1483,0	—	—	—	1483,0
3РП 4.1-5,6 ТА III	142,5	4,0	—	—	—	—	63,6	210,1	9,6	—	—	—	—	—	9,6	36,8	32,8	—	549,8	619,4	839,1	—	—	—	839,1
3РП 4.1-5,6 ТА II	142,5	4,0	—	—	—	—	63,6	210,1	9,6	54,4	32,4	—	—	717,4	813,8	—	—	—	—	—	1023,9	—	—	—	1023,3
3РП 5.8-5,6 ТА III	234,6	4,0	—	—	—	89,6	—	328,2	18,0	—	—	—	—	—	180	36,8	44,0	—	971,6	1052,4	1398,6	—	—	—	1398,6
3РП 5.8-5,6 ТА II	234,6	4,0	—	—	—	89,6	—	328,2	18,0	54,4	44,0	—	—	1269,4	1385,8	—	—	—	—	—	1714,0	—	—	—	1714,0
3РП 3.6-3,4 ТА III	96,6	3,2	—	—	—	44,8	—	144,6	7,2	—	—	—	—	—	7,2	—	79,2	404,8	—	484,0	635,8	—	—	—	635,8
3РП 3.6-3,4 ТА II	96,6	3,2	—	—	—	47,8	—	144,6	7,2	—	29,6	62,4	647,8	—	747,0	—	—	—	—	—	891,6	—	—	—	891,6
3РП 3.6-5,6 ТА III	126,2	4,0	—	—	—	—	63,6	133,8	8,4	—	—	—	—	—	8,4	36,8	29,6	—	—	179,0	545,4	—	—	—	747,6
3РП 3.6-5,6 ТА II	126,2	4,0	—	—	—	—	63,6	193,8	8,4	54,4	29,6	—	—	625,6	790,0	—	—	—	—	—	983,8	—	—	—	983,8
3РП 4.8-5,6 ТА III	183,8	4,0	—	—	69,6	—	—	260,7	13,2	—	—	—	—	—	13,2	36,8	37,2	—	711,4	785,4	1059,0	—	—	—	1059,0
3РП 4.8-5,6 ТА II	183,8	4,0	—	—	69,6	—	—	260,4	13,2	54,4	37,2	—	—	928,8	1033,6	—	—	—	—	—	1294,0	—	—	—	1294,0
3РП 5.1-5,6 ТА III	203,0	4,0	—	—	69,6	—	—	276,6	15,6	—	—	—	—	—	15,6	36,8	39,2	—	743,8	819,8	1112,0	—	—	—	1176,0
3РП 5.1-5,6 ТА II	203,0	4,0	—	—	69,6	—	—	276,6	15,6	54,4	37,2	—	—	971,2	1080,4	—	—	—	—	—	1357,0	—	—	—	1357,0
4РП 5.3-1,2,3,4 ТА III	170,2	6,4	—	—	—	—	63,6	240,2	10,8	—	—	—	—	—	10,8	—	139,6	560,4	—	700,0	951,0	—	—	—	951,0
4РП 5.3-1,2,3,4 ТА II	170,2	6,4	—	—	—	—	63,6	240,2	10,8	—	40,4	124,8	703,4	—	879,4	—	—	—	—	—	1119,6	—	—	—	1119,6
4РП 5.3-5,6 ТА III	188,4	8,0	—	—	69,6	—	—	266,6	10,8	—	—	—	—	—	10,8	73,6	40,8	—	608,2	722,6	999,4	—	—	—	999,4
4РП 5.3-5,6 ТА II	188,4	8,0	—	—	69,6	—	—	266,0	10,8	108,5	40,8	—	—	791,6	952,0	—	—	—	—	—	1218,0	—	—	—	1218,0
4РП 5.8-1,2,3,4 ТА III	185,9	6,4	—	—	69,6	—	—	261,9	12,0	—	—	—	—	—	12,0	—	143,2	537,6	—	680,8	954,7	—	—	—	954,7
4РП 5.8-1,2,3,4 ТА II	185,9	6,4	—	—	69,6	—	—	261,9	12,0	—	44,0	62,4	674,2	—	792,6	—	—	—	—	—	1054,5	—	—	—	1054,5
4РП 7.7-1,2,3,4 ТА III	248,6	6,4	—	—	—	89,6	—	344,6	16,8	—	—	—	—	—	16,8	—	—	155,2	914,4	1069,6	1431,0	—	—	—	1431,0
4РП 7.7-1,2,3,4 ТА II	248,6	6,4	—	—	—	89,6	—	344,6	16,8	—	56,0	124,8	—	1194,9	1392,5	—	—	—	—	—	1737,1	—	—	—	1737,1
4РП 5.8-5,6 ТА III	206,4	8,0	—	—	—	89,6	—	304,0	12,0	—	—	—	—	—	12,0	73,6	44,0	—	546,6	764,2	1080,2	—	—	—	1080,1
4РП 5.8-5,6 ТА II	206,4	8,0	—	—	—	89,6	—	304,0	12,0	108,8	44,0	—	—	844,6	1006,4	—	—	—	—	—	1310,4	—	—	—	1310,4

Марка блока	Изделия арматурные, кг																				Прокат			Общий расход, кг
	Арматура класса																				Всего	Листовой ГОСТ 103-76* -12+130	Итого	Всего
	А-I ГОСТ 5781-82*								А-II ГОСТ 5781-82*								А-III ГОСТ 5781-82*											
	ф8	ф10	ф12	ф22	ф25	ф28	ф32	Итого	ф10	ф12	ф16	ф18	ф28	ф32	Итого	ф10	ф16	ф25	ф28	Итого						
4РП77-5,6 ТА III	168,6	8,0	—	—	—	—	127,2	303,8	16,8	—	—	—	—	—	16,8	73,6	56,0		985,0	1114,6	1435,2	—	—	—	1435,2
4РП77-5,6 ТА II	168,6	8,0	—	—	—	—	127,2	303,8	16,8	108,8	56,0	—	—	1286,8	1468,4	—	—	—	—	—	1772,2	—	—	—	1772,2
2РК 91-ТА III	342,6	6,4	—	—	—	—	127,2	476,2	7,5	—	—	—	—	—	7,5	42,0	107,8	763,5		913,3	1397,0	72,4	72,4	72,4	1469,4
2РК 91-ТА II	342,6	6,4	—	—	—	—	127,2	476,2	7,5	58,0	107,8	—	957,6	—	1130,9						1607,1	72,4	72,4	72,4	1679,5
3РК 46-ТА III-1,2	171,0	3,2	—	—	—	—	63,6	237,8	9,0	—	—	—	—	—	9,0	21,0	61,9	480,2		563,1	809,9	36,2	36,2	36,2	846,1
3РК 46-ТА II-1,2	171,0	3,2	—	—	—	—	63,6	237,8	9,0	29,0	61,9	—	602,4	—	702,3	—	—	—	—	—	940,1	36,2	36,2	36,2	976,3
3РК 56-ТА III-1,2	217,0	3,2	—	—	69,6	—	—	289,8	7,0	—	—	—	—	—	7,0	21,0	68,3	—	493,6	582,9	879,7	36,2	36,2	36,2	915,9
3РК 56-ТА II-1,2	217,0	3,2	—	—	69,6	—	—	289,8	7,0	29,0	68,3	—	—	644,8	749,1	—	—	—	—	—	1038,9	36,2	36,2	36,2	1075,1
4РК 64-ТА III-1,2	228,1	6,4	—	—	69,6	—	—	304,1	10,5	—	—	—	—	—	10,5	42,0	73,1	677,0	—	792,1	1106,7	36,2	36,2	36,2	1142,9
4РК 64-ТА II-1,2	228,1	6,4	—	—	69,6	—	—	304,1	10,5	58,0	73,1	—	349,5	—	991,1	—	—	—	—	—	1295,2	36,2	36,2	36,2	1331,4
4РК 61-ТА III-1,2	215,2	6,4	—	—	69,6	—	—	291,2	10,5	—	—	—	—	—	10,5	42,0	67,7	649,9	—	759,6	1061,3	31,9	31,9	31,9	1093,2
4РК 61-ТА II-1,2	215,2	6,4	—	—	69,6	—	—	291,2	10,5	58,0	67,7	—	815,6	—	951,8	—	—	—	—	—	1243,0	31,9	31,9	31,9	1274,9
4РК 80-ТА III-1,2	294,7	6,4	—	—	—	89,6	—	390,7	10,5	—	—	—	—	—	10,5	42,0	99,2		1031,2	1142,4	1573,6	58,3	58,3	58,3	1631,9
4РК 80-ТА II-1,2	294,7	6,4	—	—	—	89,6	—	390,7	10,5	58,0	99,2	—	—	1346,6	1514,3	—	—	—	—	—	1905,0	58,3	58,9	58,3	1963,3
4РК 81-ТА III-1,2	294,7	6,4	—	—	—	89,6	—	390,7	10,5	—	—	—	—	—	10,5	42,0	95,8		1031,2	1169,0	1570,2	54,0	54,0	54,0	1624,2
4РК 81-ТА II-1,2	294,7	6,4	—	—	—	89,6	—	390,7	10,5	58,0	95,8	—	—	1346,6	1510,9	—	—	—	—	—	1901,6	54,0	54,0	54,0	1955,6

Марка блока	Изделия арматурные, кг. Арматура класса А-I ГОСТ 5781-82* ф8	ф16	ф20	ф25	ф32	Итого	А-II ГОСТ 5781-82* ф10	ф20	ф25	ф32	Итого	А-III ГОСТ 5781-82* ф6	ф20	ф25	ф32	Итого	Всего	Прокат Труба ГОСТ 8732-78* 102х6	121х9	Итого	Всего	Общий расход, кг.
С3.50-ТАIII-1	28,0	12,0	—	—	—	40,0	—	—	—	—	—	9,1	—	—	637,4	646,5	686,5	—	—	—	—	686,5
С3.50-ТАII-1	28,0	12,0	—	—	—	40,0	21,0	—	—	637,4	658,4	—	—	—	—	—	698,4	—	—	—	—	698,4
С5.50-ТАIII-1	45,5	8,0	—	17,4	—	70,9	—	—	—	—	—	9,1	—	—	990,7	999,8	1070,7	—	—	—	—	1070,7
С5.50-ТАII-1	45,5	8,0	—	17,4	—	70,9	21,0	—	—	990,7	1011,7	—	—	—	—	—	1082,6	—	—	—	—	1082,6
С7.50-ТАIII-1	64,8	—	15,6	17,4	—	97,8	—	—	—	—	—	9,1	—	—	1344,1	1353,2	1451,0	—	—	—	—	1451,0
С7.50-ТАII-1	64,8	—	15,6	17,4	—	97,8	21,0	—	—	1344,1	1365,1	—	—	—	—	—	1462,9	—	—	—	—	1462,9
С9.50-ТАIII-1	82,3	—	15,6	—	31,8	129,7	—	—	—	—	—	9,1	—	—	1697,4	1706,5	1836,2	—	—	—	—	1836,2
С9.50-ТАII-1	82,3	—	15,6	—	31,8	129,7	21,0	—	—	1697,4	1718,4	—	—	—	—	—	1848,1	—	—	—	—	1848,1
С12.50-ТАIII-1	110,3	—	—	34,8	31,8	176,9	—	—	—	—	—	9,1	—	—	2227,5	2236,6	2413,5	—	—	—	—	2413,5
С12.50-ТАII-1	110,3	—	—	34,8	31,8	176,9	21,0	—	—	2227,5	2248,5	—	—	—	—	—	2425,4	—	—	—	—	2425,4
С3.50-ТАIII-2	35,0	12,0	—	—	—	47,0	—	—	—	—	—	9,1	—	388,9	—	398,0	445,0	—	—	—	—	445,0
С3.50-ТАII-2	35,0	12,0	—	—	—	47,0	21,0	—	388,9	—	409,9	—	—	—	—	—	456,9	—	—	—	—	456,9
С5.50-ТАIII-2	57,8	8,0	—	17,4	—	83,2	—	—	—	—	—	9,1	—	604,5	—	613,6	696,8	—	—	—	—	696,8
С5.50-ТАII-2	57,8	8,0	—	17,4	—	83,2	21,0	—	604,5	—	625,5	—	—	—	—	—	708,7	—	—	—	—	708,7
С7.50-ТАIII-2	80,5	—	15,6	17,4	—	113,5	—	—	—	—	—	9,1	—	820,0	—	829,1	942,6	—	—	—	—	942,6
С7.50-ТАII-2	80,5	—	15,6	17,4	—	113,5	21,0	—	820,0	—	841,0	—	—	—	—	—	954,5	—	—	—	—	954,5
С9.50-ТАIII-2	105,0	—	15,6	—	31,8	152,4	—	—	—	—	—	9,1	—	1035,7	—	1044,8	1197,2	—	—	—	—	1197,2
С9.50-ТАII-2	105,0	—	15,6	—	31,8	152,4	21,0	—	1035,7	—	1056,7	—	—	—	—	—	1209,1	—	—	—	—	1209,1
С12.50-ТАIII-2	140,0	—	—	34,8	31,8	206,6	—	—	—	—	—	9,1	—	1359,0	—	1368,1	1574,7	—	—	—	—	1574,7
С12.50-ТАII-2	140,0	—	—	34,8	31,8	206,6	21,0	—	1359,0	—	1380,0	—	—	—	—	—	1586,6	—	—	—	—	1586,6
С3.50-ТАIII-3	43,8	12,0	—	—	—	55,8	—	—	—	—	—	9,1	248,6	—	—	257,7	313,5	—	—	—	—	313,5
С3.50-ТАII-3	43,8	12,0	—	—	—	55,8	21,0	248,6	—	—	269,6	—	—	—	—	—	325,4	—	—	—	—	325,4
С5.50-ТАIII-3	71,8	8,0	—	17,4	—	97,2	—	—	—	—	—	9,1	386,2	—	—	395,3	492,5	—	—	—	—	492,5
С5.50-ТАII-3	71,8	8,0	—	17,4	—	97,2	21,0	386,2	—	—	407,2	—	—	—	—	—	504,4	—	—	—	—	504,4

В ведомости не учтен расход стали на монтажное закладное изделие по 3.503.1-100.4-08

Н.контр.	Прохоров		11.10.91
Нач.отд.	Постовой		11.10.91
Гл.спец.	Прохоров		11.10.91
ГИП	Родюшкин		11.10.91
Нач.пр.г.	Егоров		11.10.91
Инж. IIк.	Демидович		11.10.91
Инж. IIIк.	Лисичкина		11.10.91

3.503.1-100.3-116 РС

Ведомость расхода стали на стойки

Стадия	Лист	Листов
Р	1	4

СОЮЗДОРПРОЕКТ

Копировал: Ф—25431 156 Формат А3

Марка блока	Изделия арматурные, кг																				Общий расход кг
	Арматура класса																	Прокат			
	А-I ГОСТ 5781-82*						А-II ГОСТ 5781-82*					А-III ГОСТ 5781-82*					Всего	Труба ГОСТ 8732-78*			Всего	
	ф8	ф16	ф20	ф25	ф32	Итого	ф10	ф20	ф25	ф32	Итого	ф6	ф20	ф25	ф32	Итого		102×6	121×9	Итого		
С7.50-ТАIII-3	101,5	—	15,6	17,4	—	134,5	—	—	—	—	—	9,1	524,1	—	—	533,2	667,7	—	—	—	—	667,7
С7.50-ТАII-3	101,5	—	15,6	17,4	—	134,5	21,0	524,1	—	—	545,1	—	—	—	—	—	679,6	—	—	—	—	679,6
С9.50-ТАIII-3	131,3	—	15,6	—	31,8	178,7	—	—	—	—	—	9,1	661,9	—	—	671,0	849,7	—	—	—	—	849,7
С9.50-ТАII-3	131,3	—	15,6	—	31,8	178,7	21,0	661,9	—	—	682,9	—	—	—	—	—	861,6	—	—	—	—	861,6
С12.50-ТАIII-3	175,0	—	—	34,8	31,8	241,6	—	—	—	—	—	9,1	868,5	—	—	877,6	1119,2	—	—	—	—	1119,2
С12.50-ТАII-3	175,0	—	—	34,8	31,8	241,6	21,0	868,5	—	—	889,5	—	—	—	—	—	1131,1	—	—	—	—	1131,1
С3.50-ТАIII-4	28,0	12,0	—	—	—	40,0	—	—	—	—	—	9,1	—	—	873,4	882,5	922,5	—	—	—	—	922,5
С3.50-ТАII-4	28,0	12,0	—	—	—	40,0	21,0	—	—	873,4	894,4	—	—	—	—	—	934,4	—	—	—	—	934,4
С5.50-ТАIII-4	45,5	8,0	—	17,4	—	70,9	—	—	—	—	—	9,1	—	—	1403,4	1412,5	1483,4	—	—	—	—	1483,4
С5.50-ТАII-4	45,5	8,0	—	17,4	—	70,9	21,0	—	—	1403,4	1424,4	—	—	—	—	—	1495,3	—	—	—	—	1495,3
С7.50-ТАIII-4	64,8	—	15,6	17,4	—	97,8	—	—	—	—	—	9,1	—	—	1933,4	1942,5	2040,3	—	—	—	—	2040,3
С7.50-ТАII-4	64,8	—	15,6	17,4	—	97,8	21,0	—	—	1933,4	1954,4	—	—	—	—	—	2052,2	—	—	—	—	2052,2
С9.50-ТАIII-4	82,3	—	15,6	—	31,8	129,7	—	—	—	—	—	9,1	—	—	2463,5	2472,6	2602,3	—	—	—	—	2602,3
С9.50-ТАII-4	82,3	—	15,6	—	31,8	129,7	21,0	—	—	2463,5	2484,5	—	—	—	—	—	2614,2	—	—	—	—	2614,2
С12.50-ТАIII-4	110,3	—	—	34,8	31,8	176,9	—	—	—	—	—	9,1	—	—	3258,6	3267,7	3444,6	—	—	—	—	3444,6
С12.50-ТАII-4	110,3	—	—	34,8	31,8	176,9	21,0	—	—	3258,6	3279,6	—	—	—	—	—	3456,5	—	—	—	—	3456,5
С4.60-14ТАIII	24,0	58,8	28,8	—	—	111,6	—	—	—	—	—	9,1	—	—	403,8	412,9	524,5	8,4	2,5	10,9	10,9	535,4
С4.60-14ТАII	24,0	58,8	28,8	—	—	111,6	24,5	—	—	403,8	428,3	—	—	—	—	—	540,3	8,4	2,5	10,9	10,9	551,2
С6.60-14ТАIII	30,2	78,4	35,8	—	—	144,4	—	—	—	—	—	9,1	—	—	580,4	589,5	733,9	8,4	2,5	10,9	10,9	744,8
С6.60-14ТАII	30,2	78,4	35,8	—	—	144,4	24,5	—	—	580,4	604,9	—	—	—	—	—	749,3	8,4	2,5	10,9	10,9	760,2
С8.60-14ТАIII	36,4	98,0	35,0	17,4	—	186,8	—	—	—	—	—	9,1	—	—	757,1	766,2	953,0	8,4	2,5	10,9	10,9	963,9
С8.60-14ТАII	36,4	98,0	35,0	17,4	—	186,8	24,5	—	—	757,1	781,6	—	—	—	—	—	968,4	8,4	2,5	10,9	10,9	979,3
С10.60-14ТАIII	42,7	117,6	42,0	17,4	—	219,7	—	—	—	—	—	9,1	—	—	933,8	942,9	1162,6	8,4	2,5	10,9	10,9	1173,5
С10.60-14ТАII	42,7	117,6	42,0	17,4	—	219,7	24,5	—	—	933,8	958,3	—	—	—	—	—	1178,0	8,4	2,5	10,9	10,9	1188,9
С4.60-20ТАIII	24,0	48,0	25,8	—	—	97,8	—	—	—	—	—	9,1	—	—	576,8	585,9	683,7	8,4	2,5	10,9	10,9	694,6
С4.60-20ТАII	24,0	48,0	25,8	—	—	97,8	24,5	—	—	576,8	601,3	—	—	—	—	—	699,1	8,4	2,5	10,9	10,9	710,0
С6.60-20-ТАIII	30,2	64,0	31,8	—	—	126,0	—	—	—	—	—	9,1	—	—	829,2	838,3	964,3	8,4	2,5	10,9	10,9	975,2

Изделия арматурные, кг

Марка блока	Арматура класса А-I ГОСТ 5781-82*						Арматура класса А-II ГОСТ 5781-82*					Арматура класса А-III ГОСТ 5781-82*					Всего	Прокат: Труба ГОСТ 8732-78*			Всего	Общий расход, кг
	Ф8	Ф16	Ф20	Ф25	Ф32	Итого	Ф10	Ф20	Ф25	Ф32	Итого	Ф6	Ф20	Ф25	Ф32	Итого		102х6	121х8	Итого		
С6.60-20ТАII	30,2	64,0	31,8	—	—	126,0	24,5	—	—	829,2	853,7	—	—	—	—	—	979,7	8,4	2,5	10,9	10,9	990,6
С8.60-20ТАII	36,4	80,0	30,0	17,4	—	163,8	—	—	—	—	—	9,1	—	—	1081,6	1090,7	1254,5	8,4	2,5	10,9	10,9	1265,4
С8.60-20ТАII	36,4	80,0	30,0	17,4	—	163,8	24,5	—	—	1081,6	1106,1	—	—	—	—	—	1269,9	8,4	2,5	10,9	10,9	1280,8
С10.60-20ТАIII	42,7	96,0	36,0	17,4	—	192,1	—	—	—	—	—	9,1	—	—	1334,0	1343,1	1535,2	8,4	2,5	10,9	10,9	1546,1
С10.60-20ТАII	42,7	96,0	36,0	17,4	—	192,1	24,5	—	—	1334,0	1358,5	—	—	—	—	—	1550,6	8,4	2,5	10,9	10,9	1561,5
С4.60-24ТАIII	24,0	57,6	25,8	—	—	107,4	—	—	—	—	—	9,1	—	—	692,0	701,1	808,5	8,4	2,5	10,9	10,9	819,4
С4.60-24ТАII	24,0	57,6	25,8	—	—	107,4	24,5	—	—	692,0	716,5	—	—	—	—	—	823,9	8,4	2,5	10,9	10,9	834,8
С6.60-24ТАIII	30,2	76,8	31,8	—	—	138,8	—	—	—	—	—	9,1	—	—	995,0	1004,1	1142,9	8,4	2,5	10,9	10,9	1153,8
С6.60-24ТАII	30,2	76,8	31,8	—	—	138,8	24,5	—	—	995,0	1019,5	—	—	—	—	—	1158,3	8,4	2,5	10,9	10,9	1169,2
С8.60-24ТАIII	36,4	96,0	30,0	17,4	—	179,8	—	—	—	—	—	9,1	—	—	1297,9	1307,0	1486,8	8,4	2,5	10,9	10,9	1497,7
С8.60-24ТАII	36,4	96,0	30,0	17,4	—	179,8	24,5	—	—	1297,9	1322,4	—	—	—	—	—	1502,2	8,4	2,5	10,9	10,9	1513,1
С10.60-24ТАIII	42,7	115,2	36,0	17,4	—	211,3	—	—	—	—	—	9,1	—	—	1600,8	1609,9	1821,2	8,4	2,5	10,9	10,9	1832,1
С10.60-24ТАII	42,7	115,2	36,0	17,4	—	211,3	24,5	—	—	1600,8	1625,3	—	—	—	—	—	1836,6	8,4	2,5	10,9	10,9	1847,5
С4.80-14ТАIII	33,6	62,4	30,6	—	—	126,6	—	—	—	—	—	16,1	—	—	445,1	461,2	587,8	22,4	5,0	27,4	27,4	615,2
С4.80-14ТАII	33,6	62,4	30,6	—	—	126,6	42,0	—	—	445,1	487,1	—	—	—	—	—	613,7	22,4	5,0	27,4	27,4	641,1
С6.80-14ТАIII	42,3	78,4	40,8	—	—	161,5	—	—	—	—	—	16,1	—	—	621,7	637,8	799,3	22,4	5,0	27,4	27,4	826,7
С6.80-14ТАII	42,3	78,4	40,8	—	—	161,5	42,0	—	—	621,7	663,7	—	—	—	—	—	825,2	22,4	5,0	27,4	27,4	852,6
С8.80-14ТАIII	50,9	101,6	51,0	—	—	203,5	—	—	—	—	—	16,1	—	—	798,6	814,7	1018,2	22,4	5,0	27,4	27,4	1045,6
С8.80-14ТАII	50,9	101,6	51,0	—	—	203,5	42,0	—	—	798,6	840,6	—	—	—	—	—	1044,1	22,4	5,0	27,4	27,4	1071,5
С10.80-14ТАIII	59,6	121,2	61,2	—	—	242,0	—	—	—	—	—	16,1	—	—	975,2	991,3	1233,3	33,6	7,5	41,1	41,1	1274,4
С10.80-14ТАII	59,6	121,2	61,2	—	—	242,0	42,0	—	—	975,2	1017,2	—	—	—	—	—	1259,2	33,6	7,5	41,1	41,1	1300,3
С12.80-14ТАIII	68,3	140,8	71,4	—	—	280,5	—	—	—	—	—	16,1	—	—	1151,9	1168,0	1448,5	33,6	7,5	41,1	41,1	1489,6
С12.80-14ТАII	68,3	140,8	71,4	—	—	280,5	42,0	—	—	1151,9	1193,9	—	—	—	—	—	1474,4	33,6	7,5	41,1	41,1	1515,5
С4.80-20ТАIII	33,6	53,6	27,6	—	—	114,8	—	—	—	—	—	16,1	—	—	659,5	675,6	790,4	22,4	5,0	27,4	27,4	817,8
С4.80-20ТАII	33,6	53,6	27,6	—	—	114,8	42,0	—	—	659,5	701,5	—	—	—	—	—	816,3	22,4	5,0	27,4	27,4	843,7
С6.80-20ТАIII	42,3	69,6	36,8	—	—	148,7	—	—	—	—	—	16,1	—	—	911,9	928,0	1076,7	22,4	5,0	27,4	27,4	1104,1
С6.80-20ТАII	42,3	69,6	36,8	—	—	148,7	42,0	—	—	911,9	953,9	—	—	—	—	—	1102,6	22,4	5,0	27,4	27,4	1130,0

Марка блока	Изделия арматурные, кг																				Общий расход, кг
	Арматура класса																Всего	Прокат			
	А-I						А-II					А-III						Труба ГОСТ 8732-78*			Всего	
	ГОСТ 5781-82*						ГОСТ 5781-82*					ГОСТ 5781-82*										
	ф8	ф16	ф20	ф25	ф32	Итого	ф10	ф20	ф25	ф32	Итого	ф6	ф20	ф25	ф32	Итого		102×6	121×9	Итого		
С 8.80-20 ТАIII	50,9	85,6	46,0	—	—	182,5	—	—	—	—	—	16,1	—	—	1164,4	1180,5	1363,0	22,4	5,0	27,4	27,4	1390,4
С 8.80-20 ТАII	50,9	85,6	46,0	—	—	182,5	42,0	—	—	1164,4	1206,4	—	—	—	—	—	1388,9	22,4	5,0	27,4	27,4	1416,3
С10.80-20 ТАIII	59,6	101,6	55,2	—	—	216,4	—	—	—	—	—	16,1	—	—	1416,8	1432,9	1649,3	33,6	7,5	41,1	41,1	1690,4
С10.80-20 ТАII	59,6	101,6	55,2	—	—	216,4	42,0	—	—	1416,8	1458,8	—	—	—	—	—	1675,2	33,6	7,5	41,1	41,1	1716,3
С12.80-20 ТАIII	68,3	117,6	64,4	—	—	250,3	—	—	—	—	—	16,1	—	—	1669,1	1685,2	1935,5	33,6	7,5	41,1	41,1	1976,6
С12.80-20 ТАII	68,3	117,6	64,4	—	—	250,3	42,0	—	—	1669,1	1711,1	—	—	—	—	—	1961,4	33,6	7,5	41,1	41,1	2002,5
С4.80-24 ТАIII	33,6	63,2	27,6	—	—	124,4	—	—	—	—	—	16,1	—	—	774,8	790,9	915,3	22,4	5,0	27,4	27,4	942,7
С4.80-24 ТАII	33,6	63,2	27,6	—	—	124,4	42,0	—	—	774,8	816,8	—	—	—	—	—	941,2	22,4	5,0	27,4	27,4	968,6
С6.80-24 ТАIII	42,3	82,4	36,8	—	—	161,5	—	—	—	—	—	16,1	—	—	1077,7	1093,8	1255,3	22,4	5,0	27,4	27,4	1282,7
С6.80-24 ТАII	42,3	82,4	36,8	—	—	161,5	42,0	—	—	1077,7	1119,7	—	—	—	—	—	1281,2	22,4	5,0	27,4	27,4	1308,6
С8.80-24 ТАIII	50,9	101,6	46,0	—	—	198,5	—	—	—	—	—	16,1	—	—	1380,7	1396,8	1595,3	22,4	5,0	27,4	27,4	1622,7
С8.80-24 ТАII	50,9	101,6	46,0	—	—	198,5	42,0	—	—	1380,7	1422,7	—	—	—	—	—	1621,2	22,4	5,0	27,4	27,4	1648,6
С10.80-24 ТАIII	59,6	120,8	55,2	—	—	235,6	—	—	—	—	—	16,1	—	—	1683,5	1699,6	1935,2	33,6	7,5	41,1	41,1	1976,3
С10.80-24 ТАII	59,6	120,8	55,2	—	—	235,6	42,0	—	—	1683,5	1725,5	—	—	—	—	—	1961,1	33,6	7,5	41,1	41,1	2002,2
С12.80-24 ТАIII	68,3	140,0	64,4	—	—	272,7	—	—	—	—	—	16,1	—	—	1986,3	2002,4	2275,1	33,6	7,5	41,1	41,1	2316,2
С12.80-24 ТАII	68,3	140,0	64,4	—	—	272,7	42,0	—	—	1986,3	2028,3	—	—	—	—	—	2301,0	33,6	7,5	41,1	41,1	2342,1
С4.80-28 ТАIII	33,6	72,8	27,6	—	—	134,0	—	—	—	—	—	16,1	—	—	889,6	905,7	1039,7	22,4	5,0	27,4	27,4	1067,1
С4.80-28 ТАII	33,6	72,8	27,6	—	—	134,0	42,0	—	—	889,6	931,6	—	—	—	—	—	1065,6	22,4	5,0	27,4	27,4	1093,0
С6.80-28 ТАIII	42,3	95,2	36,8	—	—	174,3	—	—	—	—	—	16,1	—	—	1243,4	1259,5	1433,8	22,4	5,0	27,4	27,4	1461,2
С6.80-28 ТАII	42,3	95,2	36,8	—	—	174,3	42,0	—	—	1243,4	1285,4	—	—	—	—	—	1459,7	22,4	5,0	27,4	27,4	1487,1
С8.80-28 ТАIII	50,9	117,6	46,0	—	—	214,5	—	—	—	—	—	16,1	—	—	1597,1	1613,2	1827,7	22,4	5,0	27,4	27,4	1855,1
С8.80-28 ТАII	50,9	117,6	46,0	—	—	214,5	42,0	—	—	1597,1	1639,1	—	—	—	—	—	1853,6	22,4	5,0	27,4	27,4	1881,0
С10.80-28 ТАIII	59,6	140,0	55,2	—	—	254,8	—	—	—	—	—	16,1	—	—	1950,2	1966,3	2221,1	33,6	7,5	41,1	41,1	2262,2
С10.80-28 ТАII	59,6	140,0	55,2	—	—	254,8	42,0	—	—	1950,2	1992,2	—	—	—	—	—	2247,0	33,6	7,5	41,1	41,1	2288,1
С12.80-28 ТАIII	68,3	162,4	64,4	—	—	295,1	—	—	—	—	—	16,1	—	—	2303,7	2319,8	2614,9	33,6	7,5	41,1	41,1	2656,0
С12.80-28 ТАII	68,3	162,4	64,4	—	—	295,1	42,0	—	—	2303,7	2345,7	—	—	—	—	—	2640,8	33,6	7,5	41,1	41,1	2681,9

gost.e-ecolog.ru