ТИПОВЫЕ КОНСТРУКЦИИ, ИЗДЕЛИЯ И УЗЛЫ ЗДАНИЙ И СООРУЖЕНИЙ

СЕРИЯ 3.503.1 - 100

УНИФИЦИРОВАННЫЕ СТОЕЧНЫЕ ОПОРЫ АВТОДОРОЖНЫХ МОСТОВ ДЛЯ ОБЫЧНЫХ И СЕВЕРНЫХ УСЛОВИЙ С ПРИМЕНЕНИЕМ ИЗДЕЛИЙ ЗАВОДСКОГО ИЗГОТОВЛЕНИЯ

ВЫПУСК 1

КОНСТРУКЦИИ ОПОР. РАБОЧИЕ ЧЕРТЕЖИ

25430-02

отпускная цена
на момент реализации
Указана в счет-накладной

gost.e-ecolog.ru

ТИПОВЫЕ КОНСТРУКЦИИ, ИЗДЕЛИЯ И УЗЛЫ ЗДАНИЙ И СООРУЖЕНИЙ

СЕРИЯ 3.503.1 - 100

УНИФИЦИРОВАННЫЕ СТОЕЧНЫЕ ОПОРЫ АВТОДОРОЖНЫХ МОСТОВ ДЛЯ ОБЫЧНЫХ И СЕВЕРНЫХ УСЛОВИЙ С ПРИМЕНЕНИЕМ ИЗДЕЛИЙ ЗАВОДСКОГО ИЗГОТОВЛЕНИЯ

ВЫПУСК 1

КОНСТРУКЦИИ ОПОР. РАБОЧИЕ ЧЕРТЕЖИ

Разработаны институтом „Союздорпроект"

Главный инженер института В.Д. Браславский

Главный инженер проекта В.А. Родюшкин

Утверждены Минтрансстроем СССР,
протокол от 22.11.91 № АВ-189.
Введены в действие с 01.07.92
приказ Союздорпроекта от 14.11.91
№ 177 пр

Обозначение документа	Наименование документа	Стр.
3.503.I-I00.I-ТО	Техническое описание	3
3.503.I-I00.I-I	Схема расположения элементов крайних опор 20К92-Н-Ф	4
3.503.I-I00.I-2	Схема расположения элементов крайних опор 30К I07-Н-Ф и 30К I22-Н-Ф	6
3.503.I-I00.I-3	Схема расположения элементов крайних опор 30К I27-Н-Ф; 30К I42-Н-Ф	9
3.503.I-I00.I-4	Схема расположения элементов крайних опор 40К I42-Н-Ф и 40К I57-Н-Ф	12
3.503.I-I00.I-5	Схема расположения элементов крайних опор 40К I39-Н-Ф; 40К I46-Н-Ф	15
3.503.I-I00.I-6	Схема расположения элементов крайних опор 40К I76-Н-Ф; 40К I84-Н-Ф	19
3.503.I-I00.I-7	Схема расположения элементов опор I0П 82-I,2,3-Ф; I0П 94-I,2,3-Ф	23
3.503.I-I00.I-8	Схема расположения элементов опор 20П 78-I,2,3,5,6-Ф; 20П 8I-4-Ф; 20П 82-3,4,5,6-Ф; 20П 94-I...6-Ф	24
3.503.I-I00.I-9	Схема расположения элементов опор 30П 85--3,4,5,6-Ф; 30П I09-5,6-Ф; 30П II5-5,6-Ф	27
3.503.I-I00.I-I0	Схема расположения элементов опор 30П95-I ...6-Ф; 30П II5-I,2,3,4-Ф; 30П I30-I...6-Ф; 2(30П I30-I...6-Ф)	29
3.503.I-I00.I-II	Схема расположения элементов опор 40П II9--I...6-Ф; 40П I30-I...6-Ф; 2(40П I30-I... 6-Ф)	31
3.503.I-I00.I-I2	Схема расположения элементов опоры 2(40П I67-I...6-Ф)	33
3.503.I-I00.I-I3ВМ	Ведомость расхода материалов на крайние опоры	35
3.503.I-I00.I-I4ВМ	Ведомость расхода материалов на промежуточные опоры	40
3.503.I-I00.I-I5ВМ	Ведомость расхода материалов на стойку	42

Н.контр.	Прохоров		11.10.91
Нач.отд.	Постовой		11.10.91
Гл.спец.	Прохоров		11.10.91
ГИП	Родюшкин		11.10.91
Нач.пр.гр.	Егоров		11.10.91
Инж.I к.	Понкратова		11.10.91
Инж.II к.	Демидович		11.10.91

3.503.1-100.1

СОДЕРЖАНИЕ

Стадия	Лист	Листов
Р		1

СОЮЗДОРПРОЕКТ

КОПИРОВАЛ: А2 25430-02 3 ФОРМАТ А3

I. Общая часть

В состав настоящего выпуска включены схемы расположения элементов опор. Указания по подбору марок опор содержатся в выпуске 0 настоящей серии.

При подборе опор для местных условий на схемах расположения элементов опор следует указать следующие данные:

- уровень высоких вод;
- рабочий (строительный) уровень воды;
- уровень меженних вод;
- уровень местного размыва или уровень поверхности грунта;
- высоту опоры;
- высоту стоек;
- расчетную глубину заложения фундамента на естественном основании.

2. Технические требования

При сооружении опор следует выполнять требования СНиП 2.05.03-84 "Мосты и трубы", СНиП 3.01.03-84, СНиП 3.04.03-85, СНиП Ш-43-75 (с изменениями и дополнениями) и общие указания по производству работ выпуска 0 настоящей серии.

Технические требования, относящиеся к отдельным конструктивным частям опор оговорены на соответствующих рабочих чертежах.

Н.контр.	Прохоров		11.10.91	3.503.1-100.1-ТО		
Нач.отд.	Постовой		11.10.91			
Гл.спец.	Прохоров		11.10.91			
ГИП	Родюшкин		11.10.91	Техническое описание	Стадия: Р	Лист:	Листов: 1
Нач.пр.гр.	Егоров		11.10.91			
Инж. Iк.	Понкратова		11.10.91		Союздорпроект	
Инж. IIк.	Демидович		11.10.91			

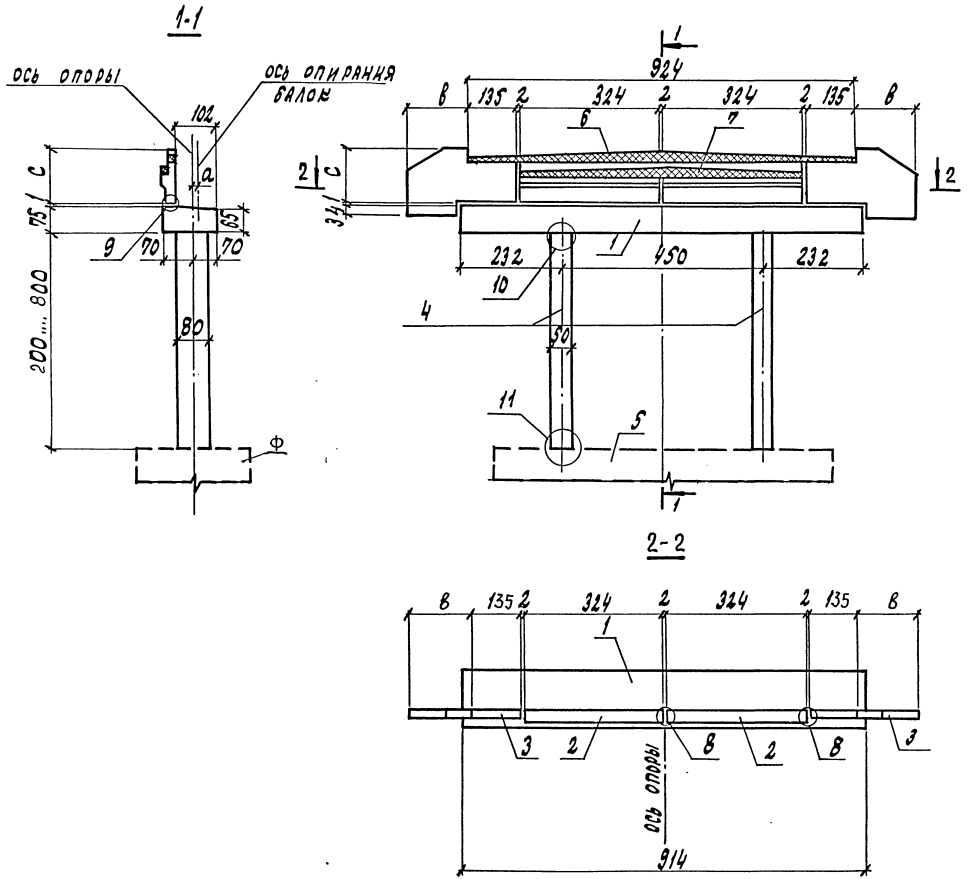

Номер схемы	Марка опоры	Размеры, см		
		a	c	в
1	2 ОК 92-1-Ф	3	130	150
2	2 ОК 92-2-Ф	3	145	170
3	2 ОК 92-3-Ф	3	130	150
4	2 ОК 92-4-Ф	3	160	170
5	2 ОК 92-5-Ф	13	190	190
6	2 ОК 92-6-Ф	13	210	210

1. Спецификацию см. лист 2.
2. Размеры в см.

Н. контр.	Проходов		11.10.91	3.503.1-100.1-1	
Нач. отд.	Постовой		11.10.91		
Гл. спец.	Проходов		11.10.91	Схема расположения элементов крайних опор 2 ОК 92-N-Ф	Стадия: Р; Лист: 1; Листов: 2
ГИП	Родюшкин		11.10.91		
Нач. лаб. гр.	Егоров		11.10.91		
Инж. III к.	Лисичкина		11.10.91		Союздорпроект
Инж. III к.	Мосин		10.10.91		

Копировал: 25430-02 5 Формат А3

Поз.	Наименование	Количество на схему						Обозначение документа
		1	2	3	4	5	6	
	Блок ригеля							
1	2 РК 91-ТА III (II)	1	1	1	1	1	1	3.503.1-100.3-15
	Блоки шкафной стенки							
2	БШ 32.9-ТА III (II)	2		2				3.503.1-100.3-20
	БШ 32.10-ТА III (II)		2					
	БШ 32.12-ТА III (II)				2			
	БШ 32.15-ТА III (II)					2		
	БШ 32.17-ТА III (II)						2	
3	БК 29.17-ТА III (II)	2		2				3.503.1-100.3-18
	БК 31.18-ТА III (II)		2					
	БК 31.20-ТА III (II)				2			
	БК 33.23-ТА III (II)					2		
	БК 35.25-ТА III (II)						2	
	Блоки стоек							
4	Ст.50-ТА III (II)-1							3.503.1-100.3-21
	Ст.50-ТА III (II)-2							
	Ст.50-ТА III (II)-3							
	Ст.50-ТА III (II)-4							3.503.1-100.3-22
	Фундаментная часть							
5	2ФС 35-п	1	1	1	1	1	1	3.503.1-100.2-6
	2ФС 40-п	1	1	1	1	1	1	3.503.1-100.2-1
	2ФЕК 34.71-1	1	1	1	1			3.503.1-100.2-11
	2ФЕК 34.71-2					1	1	
	Монолитные узлы							
6	ДБ-1	1	1	1	1	1	1	3.503.1-100.2-28
7	ПБ 6.8-ТА III (II)	1	1	1	1	1	1	3.503.1-100.2-27
8	Узел 10	3	3	3	3	3	3	3.503.1-100.2-25
9	Узел 9	1	1	1	1	1	1	3.503.1-100.2-24
10	Узел 5	2	2	2	2	2	2	3.503.1-100.2-20
11	Узел 6	2	2	2	2	2	2	3.503.1-100.2-21

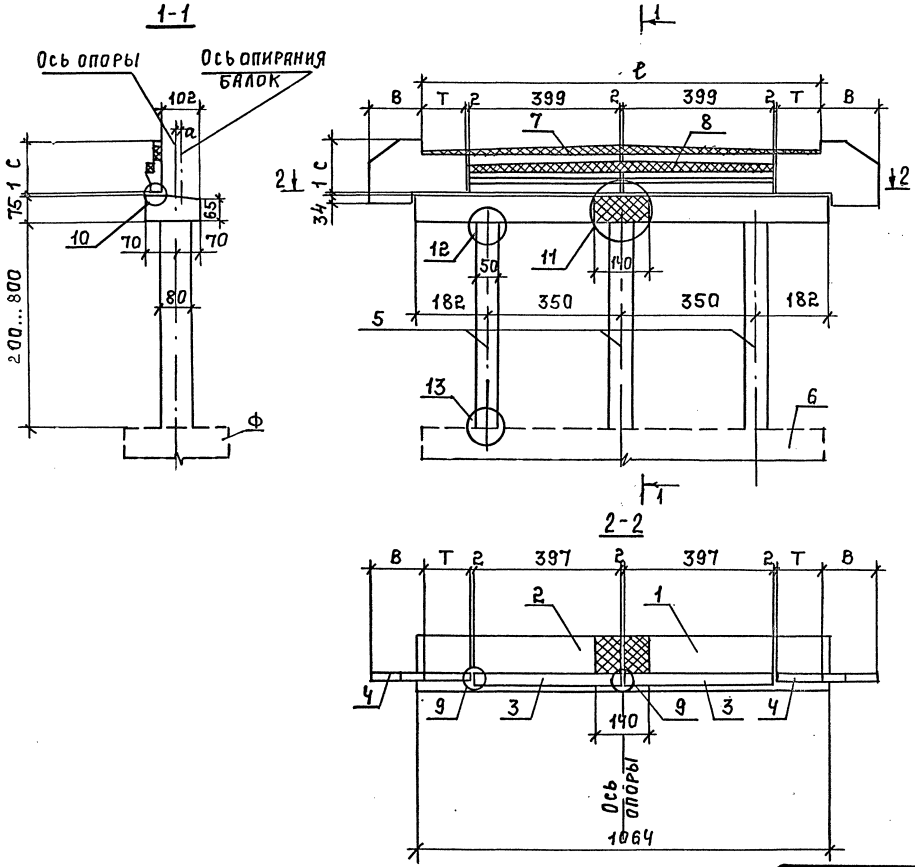

Номер схемы	Марка опоры	Размеры, см.				
		а	в	с	ℓ	т
1	3ОК107-1-Ф	3	150	130	1074	135
2	3ОК107-2-Ф	3	170	145		
3	3ОК107-3-Ф	3	150	130		
4	3ОК107-4-Ф	3	170	160		
5	3ОК107-5-Ф	13	190	190		
6	3ОК107-6-Ф	13	210	210		
7	3ОК122-1-Ф	3	115	130	1224	210
8	3ОК122-2-Ф	3	115	145		
9	3ОК122-3-Ф	3	115	130		
10	3ОК122-4-Ф	3	135	160		
11	3ОК122-5-Ф	13	155	190		
12	3ОК122-6-Ф	13	175	210		

1. Спецификацию см. листы 2,3.
2. Размеры в см.

Н.контр	Прохоров		11.10.91
Нач.отд	Пастовой		11.10.91
Гл.спец	Прохоров		11.10.91
ГИП	Родюшкин		11.10.91
Нач.пр.г.	Егоров		11.10.91
Инж.	Лисичкина		11.10.91
Инж.ш.	Мосин		11.10.91

3.503.1-100.1-2

Схема расположения элементов крайних опор 3ОК107-N-Ф и 3ОК122-N-Ф

Стадия	Лист	Листов
Р	1	3

Союздорпроект

Копировал: 25430-02 7 Формат А3

Поз.	Наименование	Количество на схему												Обозначение документа
		1	2	3	4	5	6	7	8	9	10	11	12	
	Блок ригеля													
1	ЗРК 46-7А III (II)-1	1	1	1	1	1	1	1	1	1	1	1	1	3.503.1-100.3-16
2	ЗРК 46-7А III (II)-2	1	1	1	1	1	1	1	1	1	1	1	1	
	Блоки шкафной стенки													
3	БШ 40.9-7А III (II)	2		2				2		2				3.503.1-100.3-20
	БШ 40.10-7А III (II)		2						2					
	БШ 40.12-7А III (II)				2						2			
	БШ 40.15-7А III (II)					2						2		
	БШ 40.17-7А III (II)						2						2	
4	БК 29.17-7А III (II)	2		2										3.503.1-100.3-18
	БК 31.18-7А III (II)		2											
	БК 31.20-7А III (II)				2									
	БК 33.23-7А III (II)					2								
	БК 35.25-7А III (II)						2							
	БК 33.17-7А III (II)							2		2				
	БК 33.18-7А III (II)								2					
	БК 35.20-7А III (II)										2			
	БК 37.23-7А III (II)											2		
	БК 39.25-7А III (II)												2	
	Блоки стоек													
5	СЕ.50-7А III (II)-1													3.503.1-100.3-21
	СЕ.50-7А III (II)-2													3.503.1-100.3-22
	СЕ.50-7А III (II)-3													
	СЕ.50-7А III (II)-4													
	Фундаментная часть													
6	ЗФС 35-п	1	1	1	1	1	1	1	1	1	1	1	1	3.503.1-100.2-2
	ЗФС 40-п	1	1	1	1	1	1	1	1	1	1	1	1	3.503.1-100.2-7
	ЗФЕК 34.96-1	1	1	1	1			1	1	1	1			3.503.1-100.2-11
	ЗФЕК 34.96-2					1	1					1	1	

продолжение

Поз.	Наименование	Количество на схему												Обозначение документа
		1	2	3	4	5	6	7	8	9	10	11	12	
	Монолитные узлы													
7	ДБ-2	1	1	1	1	1	1							3.503.1-100.2-28
	ДБ-3							1	1	1	1	1	1	3.503.1-100.2-28
8	ПБ8.е-ТА III (II)	1	1	1	1	1	1	1	1	1	1	1	1	3.503.1-100.2-27
9	Узел 10	3	3	3	3	3	3	3	3	3	3	3	3	3.503.1-100.2-25
10	Узел 9	1	1	1	1	1	1	1	1	1	1	1	1	3.503.1-100.2-24
11	Узел 8	1	1	1	1	1	1	1	1	1	1	1	1	3.503.1-100.2-23
12	Узел 5	2	2	2	2	2	2	2	2	2	2	2	2	3.503.1-100.2-20
13	Узел 6	3	3	3	3	3	3	3	3	3	3	3	3	3.503.1-100.2-21

Копировал: Д-25430-02 9 Формат А3

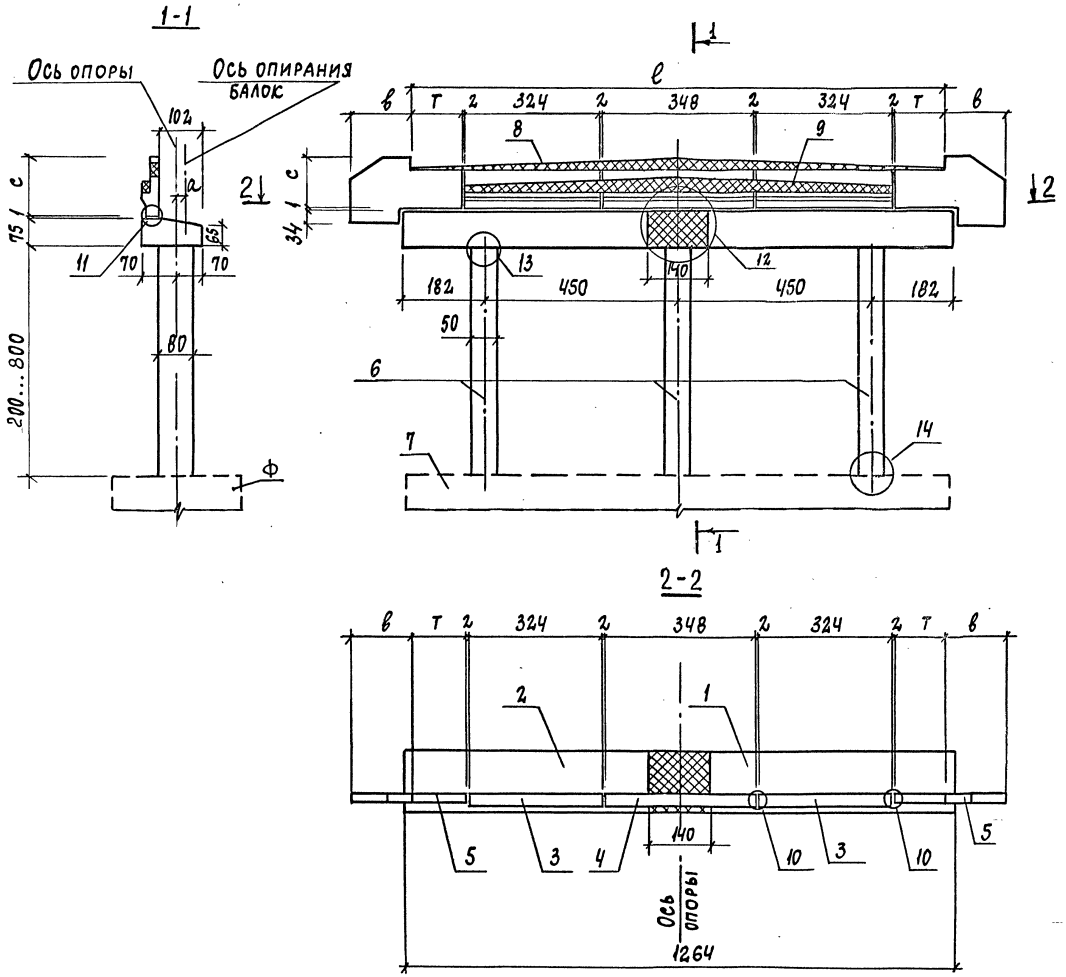

Номер схемы	Марка опоры	Размеры, см				
		а	в	с	ℓ	т
1	3ОК 127-1-ф	3	150	130	1274	135
2	3ОК 127-2-ф	3	170	145		
3	3ОК 127-3-ф	3	150	130		
4	3ОК 127-4-ф	3	170	160		
5	3ОК 127-5-ф	13	190	190		
6	3ОК 127-6-ф	13	210	210		
7	3ОК 142-1-ф	3	115	130	1424	210
8	3ОК 142-2-ф	3	115	145		
9	3ОК 142-3-ф	3	115	130		
10	3ОК 142-4-ф	3	135	160		
11	3ОК 142-5-ф	13	155	190		
12	3ОК 142-6-ф	13	175	210		

1. Спецификацию см. листы 2,3.
2. Размеры в см.

Н.контр.	Прохоров		11.10.91
Нач.отд.	Постовой		11.10.91
Гл.спец.	Прохоров		11.10.91
ГИП	Родюшкин		11.10.91
Нач.пр.гр.	Егоров		11.10.91
Инж.IIк	Лисичкина		11.10.91
Инж.IIк	Мосин		11.10.91

3.503.1-100.1-3

Схема расположения элементов крайних опор 3ОК 127-N-Ф; 3ОК 142-N-Ф

Стадия	Лист	Листов
Р	1	3

СОЮЗДОРПРОЕКТ

Копировал: [illegible] 25430-02 10 Формат А3

Поз.	Наименование	Количество на схему												Обозначение документа
		1	2	3	4	5	6	7	8	9	10	11	12	
	Блок ригеля													
1	3РК 56-ТА III (IV) -1	1	1	1	1	1	1	1	1	1	1	1	1	3.503.1-100.3-16
2	3 РК 56-ТА III (IV)-2	1	1	1	1	1	1	1	1	1	1	1	1	
	Блоки шкафной стенки													
3	БШ 32.9 - ТА III (IV)	2		2				2		2				3.503.1-100.3-20
	БШ 32.10 - ТА III (IV)		2						2					
	БШ 32.12 - ТА III (IV)				2						2			
	БШ 32.15 - ТА III (IV)					2						2		
	БШ 32.17 - ТА III (IV)						2						2	
4	БШ 35.9 - ТА III (IV)	1		1				1		1				
	БШ 35.10 - ТА III (IV)		1						1					
	БШ 35.12 - ТА III (IV)				1						1			
	БШ 35.15 - ТА III (IV)					1						1		
	БШ 35.17 - ТА III (IV)						1						1	
5	БК 29.17 - ТА III (IV)	2		2										3.503.1-100.3-18
	БК 31.18 - ТА III (IV)		2											
	БК 31.20 - ТА III (IV)				2									
	БК 33.23 - ТА III (IV)					2								
	БК 35.25 - ТА III (IV)						2							
	БК 33.17 - ТА III (IV)							2		2				
	БК 33.18 - ТА III (IV)								2					
	БК 35.20 - ТА III (IV)										2			
	БК 37.23 - ТА III (IV)											2		
	БК 39.25 - ТА III (IV)												2	
	Блоки стоек													
6	С 8.50 - ТА III (IV) -1													3.503.1-100.3-21
	С 8.50 - ТА III (IV) -2													
	С 8.50 - ТА III (IV) -3													
	С 8.50 - ТА III (IV) - 4													3.503.1-100.3-22

Поз.	Наименование	Количество на схему												Обозначение документа
		1	2	3	4	5	6	7	8	9	10	11	12	
	Фундаментная часть													
7	3ФС 35-п	1	1	1	1	1	1	1	1	1	1	1	1	3.503.1-100.2-2
	3ФС 40-п	1	1	1	1	1	1	1	1	1	1	1	1	3.503.1-100.2-7
	3ФЕК 34.116-1	1	1	1	1			1	1	1	1			3.503.1-100.2-11
	3ФЕК 34.116-2					1	1					1	1	
	Монолитные узлы													
8	ДБ-4	1	1	1	1	1	1							3.503.1-100.2-28
	ДБ-6							1	1	1	1	1	1	3.503.1-100.2-28
9	ПБ10.е-ТАIV(ii)	1	1	1	1	1	1	1	1	1	1	1	1	3.503.1-100.2-27
10	Узел 10	4	4	4	4	4	4	4	4	4	4	4	4	3.503.1-100.2-25
11	Узел 9	1	1	1	1	1	1	1	1	1	1	1	1	3.503.1-100.2-24
12	Узел 8	1	1	1	1	1	1	1	1	1	1	1	1	3.503.1-100.2-23
13	Узел 5	2	2	2	2	2	2	2	2	2	2	2	2	3.503.1-100.2-20
14	Узел 6	3	3	3	3	3	3	3	3	3	3	3	3	3.503.1-100.2-21

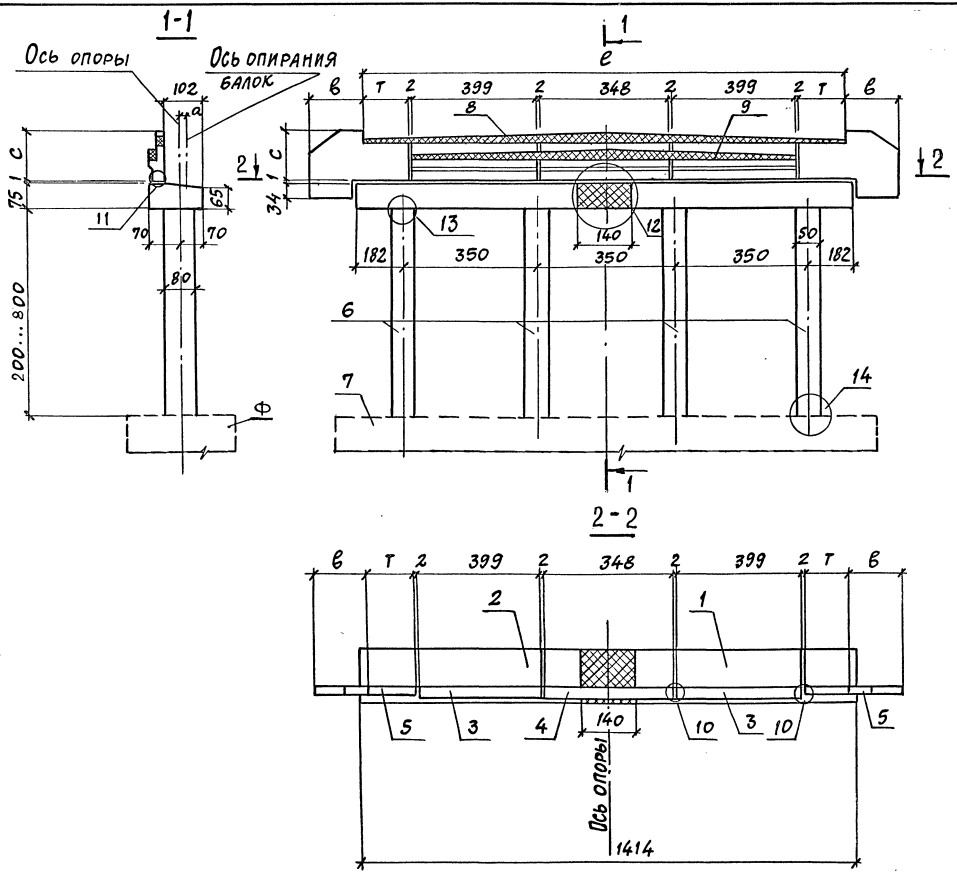

Номер схемы	Марка опоры	Размеры, см				
		a	в	с	е	т
1	4ОК 142-1-ф	3	150	130	1424	135
2	4ОК 142-2-ф	3	170	145		
3	4ОК 142-3-ф	3	150	130		
4	4ОК 142-4-ф	3	170	160		
5	4ОК 142-5-ф	13	190	190		
6	4ОК 142-6-ф	13	210	210		
7	4ОК 157-1-ф	3	115	130	1574	210
8	4ОК 157-2-ф	3	115	145		
9	4ОК 157-3-ф	3	115	130		
10	4ОК 157-4-ф	3	135	160		
11	4ОК 157-5-ф	13	155	190		
12	4ОК 157-6-ф	13	175	210		

1. Спецификацию см. листы 2,3.
2. Размеры в см.

Н. контр.	Прохоров		11.1091
Нач. отд.	Постовой		11.1091
Гл. спец.	Прохоров		11.1091
ГИП	Родюшкин		11.1091
Нач. пр. гр.	Егоров		11.1091
Инж. ПК.	Лисичкина		11.1091
Инж. ПК.	Мосин		11.1091

3.503.1-100.1-4

Схема расположения элементов крайних опор 4ОК 142-N-ф и 4ОК 157-N-ф

Стадия	Лист	Листов
Р	1	3

СОЮЗДОРПРОЕКТ

Копировал: № 25430-02 13 Формат А3

Поз.	Наименование	Количество на схему												Обозначение документа
		1	2	3	4	5	6	7	8	9	10	11	12	
	Блоки ригеля													
1	4РК64-ТА III (II)-1	1	1	1	1	1	1	1	1	1	1	1	1	3.503.1-100.3-17
2	4РК64-ТА III (II)-2	1	1	1	1	1	1	1	1	1	1	1	1	
	Блоки шкафной стенки													
3	БШ40.9-ТА III (II)	2		2				2		2				3.503.1-100.3-20
	БШ40.10-ТА III (II)		2						2					
	БШ40.12-ТА III (II)				2						2			
	БШ40.15-ТА III (II)					2						2		
	БШ40.17-ТА III (II)						2						2	
4	БШ35.9-ТА III (II)	1		1				1		1				
	БШ35.10-ТА III (II)		1						1					
	БШ35.12-ТА III (II)				1						1			
	БШ35.15-ТА III (III)					1						1		
	БШ35.17-ТА III (II)						1						1	
5	БК29.17-ТА III (II)	2		2										3.503.1-100.3-18
	БК31.18-ТА III (II)		2											
	БК31.20-ТА III (II)				2									
	БК33.23-ТА III (II)					2								
	БК35.25-ТА III (II)						2							
	БК33.17-ТА III (II)							2		2				
	БК33.18-ТА III (II)								2					
	БК35.20-ТА III (II)										2			
	БК37.23-ТА III (II)											2		
	БК39.25-ТА III (II)												2	
	Блоки стоек													
6	Ст.50-ТА III (II)-1													3.503.1-100.3-21
	Ст.50-ТА III (II)-2													
	Ст.50-ТА III (II)-3													
	Ст.50-ТА III (II)-4													3.503.1-100.3-22

Поз.	Наименование	Количество на схему												Обозначение документа
		1	2	3	4	5	6	7	8	9	10	11	12	
	Фундаментная часть													
7	ЧФС35-п	1	1	1	1	1	1	1	1	1	1	1	1	3.503.1-100.2-3
	ЧФС 40-п	1	1	1	1	1	1	1	1	1	1	1	1	3.503.1-100.2-8
	ЧФЕК34.131-1	1	1	1	1			1	1	1	1			3.503.1-100.2-11
	ЧФЕК34.131-2					1	1					1	1	
	Монолитные узлы													
8	ДБ-5	1	1	1	1	1	1							3.503.1-100.2-28
	ДБ-7							1	1	1	1	1	1	3.503.1-100.2-28
9	ПБ11.е-ТАIII(II)	1	1	1	1	1	1	1	1	1	1	1	1	3.503.1-100.2-27
10	Узел 10	4	4	4	4	4	4	4	4	4	4	4	4	3.503.1-100.2-25
11	Узел 9	1	1	1	1	1	1	1	1	1	1	1	1	3.503.1-100.2-24
12	Узел 7	1	1	1	1	1	1	1	1	1	1	1	1	3.503.1-100.2-22
13	Узел 5	4	4	4	4	4	4	4	4	4	4	4	4	3.503.1-100.2-20
14	Узел 6	4	4	4	4	4	4	4	4	4	4	4	4	3.503.1-100.2-21

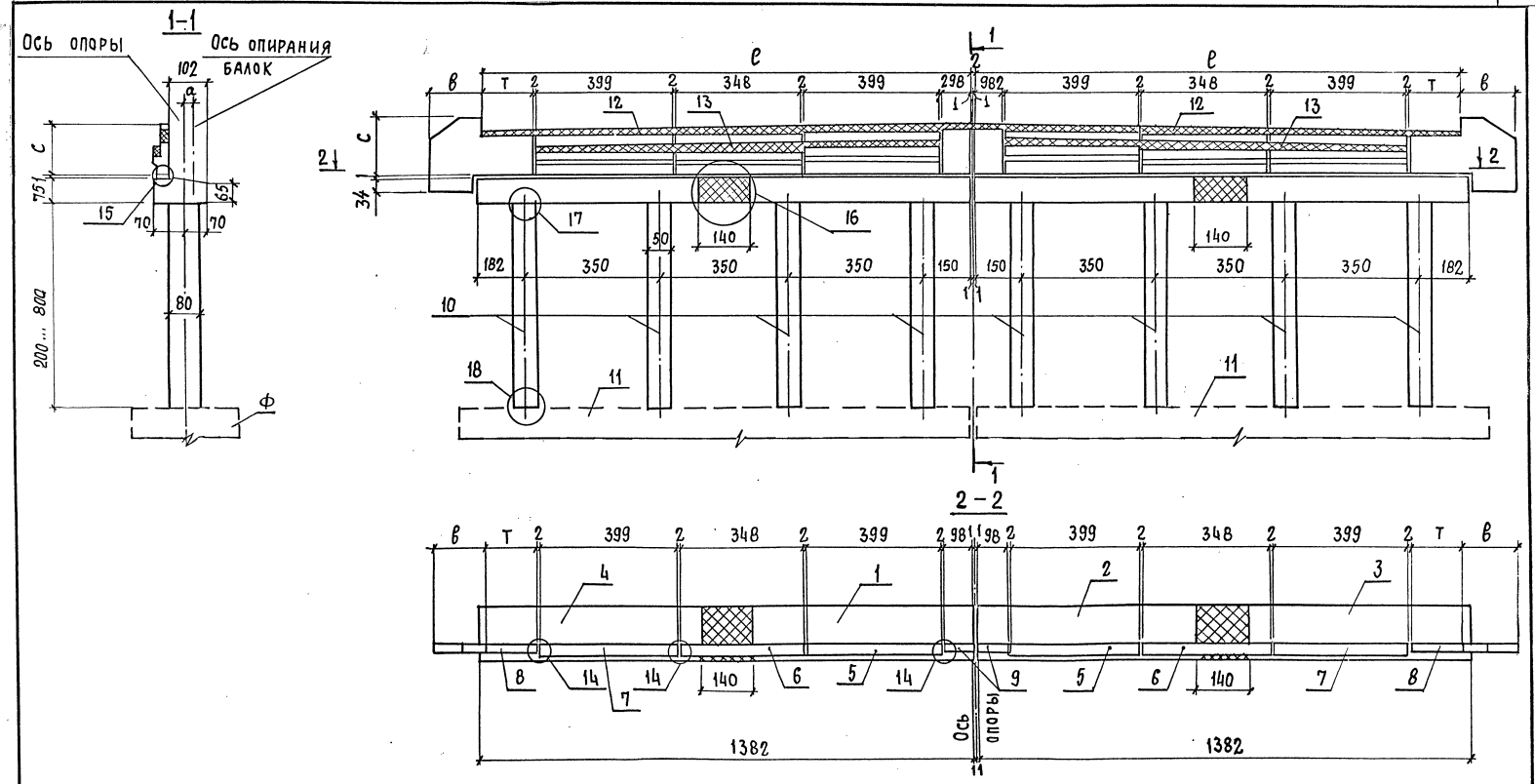

1. Спецификацию см. листы 3,4
2. Размеры в см.

Н. контр.	Прохоров		11.1091
Нач. отд.	Постовой		11.1091
Гл. спец.	Прохоров		11.1091
ГИП	Родюшкин		11.1091
Нач. пр. гр	Егоров		11.1091
Инж. тк.	Лисичкина		11.1091
Инж. тк.	Мосин		11.1091

3.503.1-100.1-5

Схема расположения элементов крайних опор

40К 139-N-Ф; 40К 146-N-Ф

Стадия	Лист	Листов
Р	1	4

СОЮЗДОРПРОЕКТ

25430-02 16

Копировал: [illegible]

Формат А3.

Номер схемы	Марка опоры	Размеры, см.				
		a	в	с	ℓ	т
1	40К139-1-ф	3	150	130	1387	135
2	40К139-2-ф	3	170	145		
3	40К139-3-ф	3	150	130		
4	40К139-4-ф	3	170	160		
5	40К139-5-ф	13	190	190		
6	40К139-6-ф	13	210	210		
7	40К146-1-ф	3	115	130	1462	210
8	40К146-2-ф	3	115	145		
9	40К146-3-ф	3	115	130		
10	40К146-4-ф	3	135	160		
11	40К146-5-ф	13	155	190		
12	40К146-6-ф	13	175	210		

Поз.	Наименование	Количество на схему												Обозначение документа
		1	2	3	4	5	6	7	8	9	10	11	12	
	Блоки ригеля													
1	4РК61-ТАIII(II)-1	1	1	1	1	1	1	1	1	1	1	1	1	3.503.1-100.3-17
2	4РК61-ТАIII(II)-2	1	1	1	1	1	1	1	1	1	1	1	1	
3	4РК64-ТАIII(II)-1	1	1	1	1	1	1	1	1	1	1	1	1	
4	4РК64-ТАIII(II)-2	1	1	1	1	1	1	1	1	1	1	1	1	
	Блоки шкафной стенки													
5	БШ40.10-ТАIII(II)	2		2				2		2				3.503.1-100.3-20
	БШ40.12-ТАIII(II)		2						2					
	БШ40.13-ТАIII(II)				2						2			
	БШ40.16-ТАIII(II)					2						2		
	БШ40.18-ТАIII(II)						2						2	
6	БШ35.9-ТАIII(II)	2		2				2		2				
	БШ35.10-ТАIII(II)		2						2					
	БШ35.12-ТАIII(II)				2						2			
	БШ35.15-ТАIII(II)					2						2		
	БШ35.17-ТАIII(II)						2						2	
7	БШ40.9-ТАIII(II)	2		2				2		2				
	БШ40.10-ТАIII(II)		2						2					
	БШ40.12-ТАIII(II)				2						2			
	БШ40.15-ТАIII(II)					2						2		
	БШ40.17-ТАIII(II)						2						2	
8	БК29.17-ТАIII(II)	2		2										3.503.1-100.3-18
	БК31.18-ТАIII(II)		2											
	БК31.20-ТАIII(II)				2									
	БК33.23-ТАIII(II)					2								
	БК35.25-ТАIII(II)						2							
	БК33.17-ТАIII(II)							2		2				
	БК33.18-ТАIII(II)								2					
	БК35.20-ТАIII(II)										2			

Поз.	Наименование	Количество на схему												Обозначение документа
		1	2	3	4	5	6	7	8	9	10	11	12	
	БК 37.23-ТА III (II)											2		3.503.1-100.3-18
	БК 39.25-ТА III (II)												2	
9	БШ 10.11-ТА III (II)	2		2				2		2				3.503.1-100.3-19
	БШ 10.12-ТА III (II)		2						2					
	БШ 10.14-ТА III (II)				2						2			
	БШ 10.17-ТА III (II)					2						2		
	БШ 10.19-ТА III (II)						2						2	
	Блоки стоек													
10	СЕ.50-ТА III (II)-1													3.503.1-100.3-21
	СЕ.50-ТА III (II)-2													
	СЕ.50-ТА III (II)-3													
	СЕ.50-ТА III (II)-4													3.503.1-100.3-22
	Фундаментная часть													
11	4ФС 35-п	2	2	2	2	2	2	2	2	2	2	2	2	3.503.1-100.2-3
	4ФС 40-п	2	2	2	2	2	2	2	2	2	2	2	2	3.503.1-100.2-8
	4ФЕК 34.131-1	2	2	2	2			2	2	2	2			3.503.1-100.2-11
	4ФЕК 34.131-2					2	2					2	2	
	Монолитные узлы													
12	ДБ-8	2	2	2	2	2	2							3.503.1-100.2-28
	ДБ-9							2	2	2	2	2	2	3.503.1-100.2-28
13	2ПБ 11.8-ТА III(II)	2	2	2	2	2	2	2	2	2	2	2	2	3.503.1-100.2-27
14	Узел 10	9	9	9	9	9	9	9	9	9	9	9	9	3.503.1-100.2-25
15	Узел 9	1	1	1	1	1	1	1	1	1	1	1	1	3.503.1-100.2-24
16	Узел 7	2	2	2	2	2	2	2	2	2	2	2	2	3.503.1-100.2-22
17	Узел 5	8	8	8	8	8	8	8	8	8	8	8	8	3.503.1-100.2-20
18	Узел 6	8	8	8	8	8	8	8	8	8	8	8	8	3.503.1-100.2-21

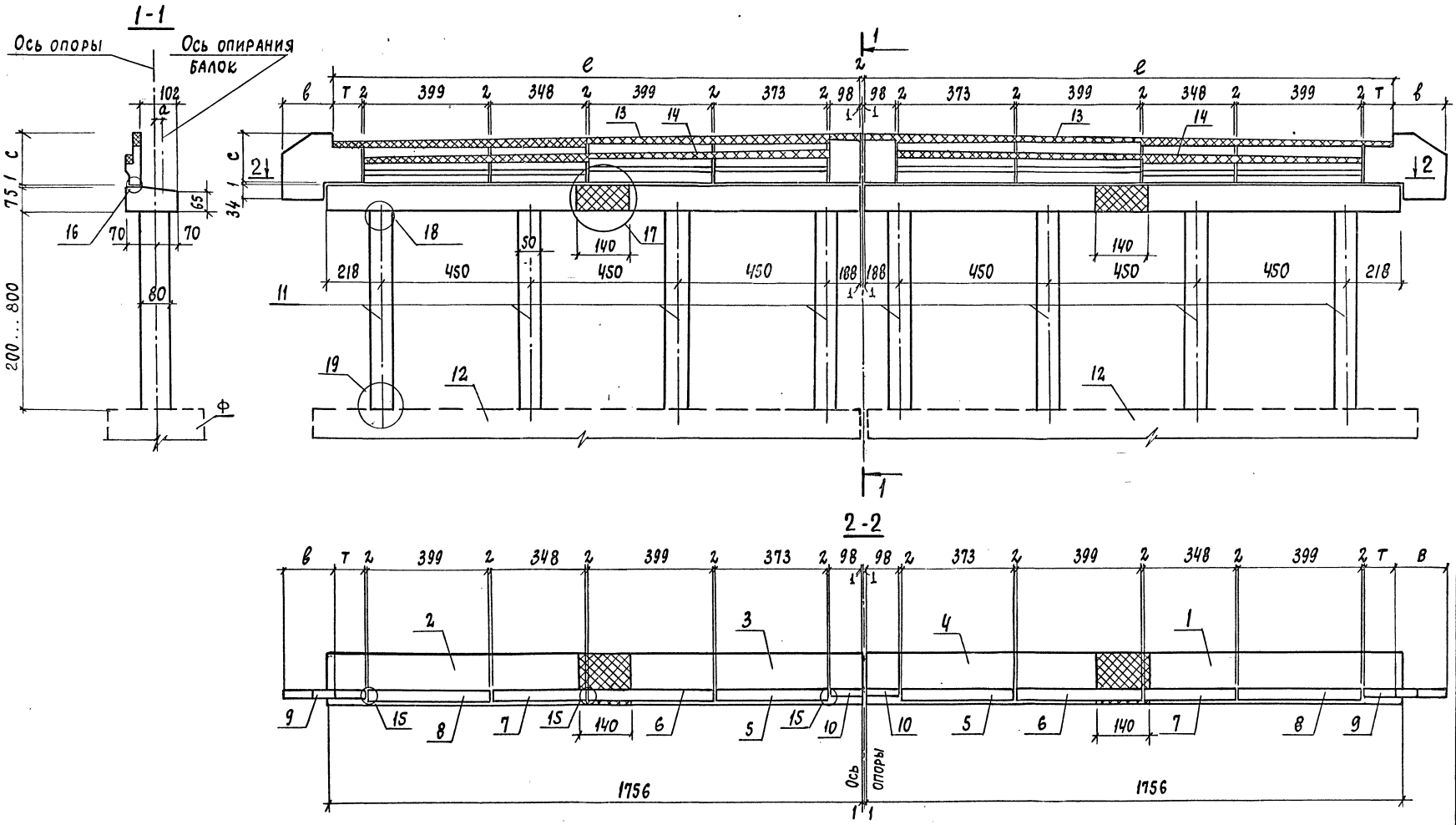

1. Спецификацию см. листы 3,4.
2. Размеры в см.

Н. контр.	Прохоров		11.10.91
Нач. отд.	Постовой		11.10.91
Гл. спец.	Прохоров		11.10.91
ГИП	Родюшкин		11.10.91
Нач. пр. гр.	Егоров		11.10.91
Инж. III к	Лиепчкина		11.10.91
Инж. III к	Мосин		11.10.91

3.503.1-100.1-6

Схема расположения элементов крайних опор

ЧОК 176-N-ф; ЧОК 184-N-ф

Стадия	Лист	Листов
Р	1	4

СОЮЗДОРПРОЕКТ

Копировал: 25430-02 20 Формат А3

Номер схемы	Марка опоры	Размеры, см				
		a	B	C	P	T
1	40К176-1-Ф	3	150	130	1762	135
2	40К176-2-Ф	3	170	145		
3	40К176-3-Ф	3	150	130		
4	40К176-4-Ф	3	170	160		
5	40К176-5-Ф	13	190	190		
6	40К176-6-Ф	13	210	210		
7	40К184-1-Ф	3	115	130	1837	210
8	40К184-2-Ф	3	115	145		
9	40К184-3-Ф	3	115	130		
10	40К184-4-Ф	3	135	160		
11	40К184-5-Ф	13	155	190		
12	40К184-6-Ф	13	175	210		

Поз.	Наименование	Количество на схему												Обозначение документа
		1	2	3	4	5	6	7	8	9	10	11	12	
	Блоки ригеля													
1	4РК80-ТА III(II)-1	1	1	1	1	1	1	1	1	1	1	1	1	3.503.1-100.3-17
2	4РК80-ТА III(II)-2	1	1	1	1	1	1	1	1	1	1	1	1	
3	4РК81-ТА III(II)-1	1	1	1	1	1	1	1	1	1	1	1	1	
4	4РК81-ТА III(II)-2	1	1	1	1	1	1	1	1	1	1	1	1	
	Блоки шкафной стенки													
5	БШ37.10-ТА III(II)	2		2				2		2				3.503.1-100.3-20
	БШ37.12-ТА III(II)		2						2					
	БШ37.13-ТА III(II)				2						2			
	БШ37.16-ТА III(II)					2						2		
	БШ37.18-ТА III(II)						2						2	
6	БШ40.10-ТА III(II)	2		2				2		2				
	БШ40.12-ТА III(II)		2						2					
	БШ40.13-ТА III(II)				2						2			
	БШ40.16-ТА III(II)					2						2		
	БШ40.18-ТА III(II)						2						2	
7	БШ35.9-ТА III(II)	2		2				2		2				
	БШ35.10-ТА III(II)		2						2					
	БШ35.12-ТА III(II)				2						2			
	БШ35.15-ТА III(II)					2						2		
	БШ35.17-ТА III(II)						2						2	
8	БШ40.9-ТА III(II)	2		2				2		2				
	БШ40.10-ТА III(II)		2						2					
	БШ40.12-ТА III(II)				2						2			
	БШ40.15-ТА III(II)					2						2		
	БШ40.17-ТА III(II)						2						2	
9	БК29.17-ТА III(II)	2		2										3.503.1-100.3-18
	БК31.18-ТА III(II)		2											
	БК31.20-ТА III(II)				2									
	БК33.23-ТА III(II)					2								

Поз.	Наименование	Количество на схему												Обозначение документа
		1	2	3	4	5	6	7	8	9	10	11	12	
	БК 35.25-ТА III (II)						2							3.503.1-100.3-18
	БК 33.17-ТА III (II)							2		2				
	БК 33.18-ТА III (II)								2					
	БК 35.20-ТА III (II)										2			
	БК 37.23-ТА III (II)											2		
	БК 39.25-ТА III (II)												2	
10	БШ 10.11-ТА III (II)	2		2				2		2				3.503.1-100.3-19
	БШ 10.12-ТА III (II)		2						2					
	БШ 10.14-ТА III (II)				2						2			
	БШ 10.17-ТА III (II)					2						2		
	БШ 10.19-ТА III (II)						2						2	
	Блоки стоек													
11	СЕ.50-ТА III (II)-1													3.503.1-100.3-21
	СЕ.50-ТА III (II)-2													
	СЕ.50-ТА III (II)-3													
	СЕ.50-ТА III (II)-4													3.503.1-100.3-22
	Фундаментная часть													
12	4ФС35-п	2	2	2	2	2	2	2	2	2	2	2	2	3.503.1-100.2-3
	4ФС40-п	2	2	2	2	2	2	2	2	2	2	2	2	3.503.1-100.2-8
	4ФЕК34.161-1	2	2	2	2			2	2	2	2			3.503.1-100.2-11
	4ФЕК34.161-2					2	2					2	2	
	Монолитные узлы													
13	ДБ-10	2	2	2	2	2	2							3.503.1-100.2-28
	ДБ-11							2	2	2	2	2	2	3.503.1-100.2-28
14	ПБ15.L-ТА-III(II)	2	2	2	2	2	2	2	2	2	2	2	2	3.503.1-100.2-27
15	Узел 10	11	11	11	11	11	11	11	11	11	11	11	11	3.503.1-100.2-25
16	Узел 9	1	1	1	1	1	1	1	1	1	1	1	1	3.503.1-100.2-24
17	Узел 7	2	2	2	2	2	2	2	2	2	2	2	2	3.503.1-100.2-22
18	Узел 5	8	8	8	8	8	8	8	8	8	8	8	8	3.503.1-100.2-20
19	Узел 6	8	8	8	8	8	8	8	8	8	8	8	8	3.503.1-100.2-21

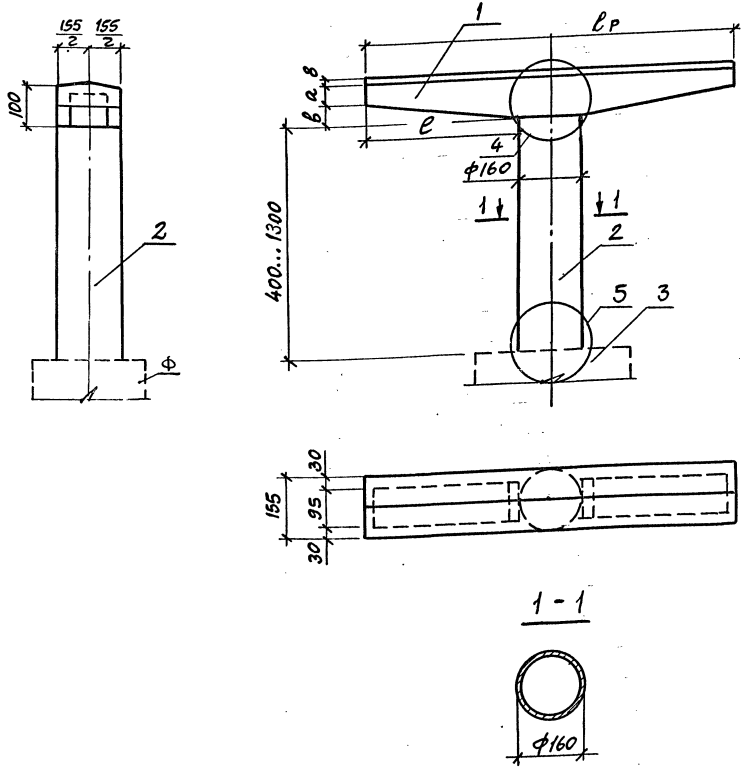

Поз.	Наименование	Количество на схему 1	Количество на схему 2	Обозначение документа
	Блоки ригеля			
1	1РП82-123ТАIII(II)	1		3.503.1-100.3-2
	1РП94-123ТАIII(II)		1	3.503.1-100.3-3
2	Блоки стоек			
	СОМℓ.160.2	1	1	3.501.1-124
3	Фундаментная часть			
	1ФС35-9	1	1	3.503.1-100.2-5
	1ФЕП40.60	1	1	3.503.1-100.2-12
	Монолитные узлы			
4	Узел 11	1	1	3.503.1-100.2-26
5	Узел 12	1	1	

Размеры в см.

Номер схемы	Марка опоры	Размеры, см ℓр	ℓ	а	в
1	10П82-1-Ф; 10П82-2Ф; 10П82-3-Ф	820	330	54	46
2	10П94-1-Ф; 10П94-2Ф; 10П94-3-Ф	940	390	46	54

Н. контр.	Прохоров		11.1091
Нач.отд.	Постовой		11.1091
Гл.спец.	Прохоров		11.1091
ГИП	Родюшкин		11.1091
Нач.пр.гр.	Егоров		11.1091
Инж. IIк.	Мосин		11.1091
Инж. Iк.	Понкратова		11.1091

3.503.1-100.1-7

Схема расположения элементов опор 10П82-1,2,3-Ф; 10П94-1,2,3-Ф

Стадия	Лист	Листов
Р		1

СОЮЗДОРПРОЕКТ

Копировал: А2

Формат А3

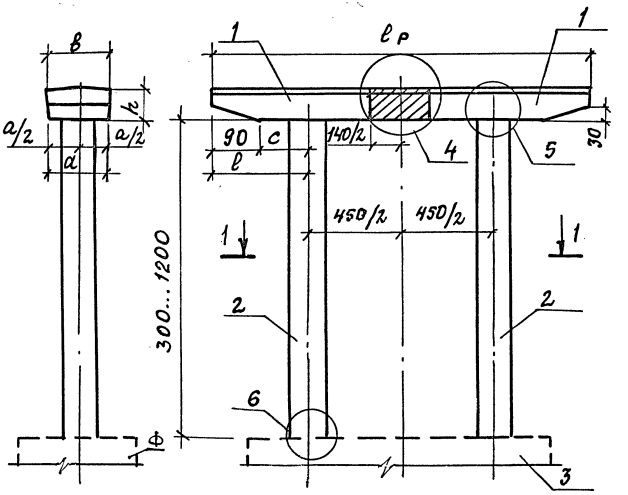

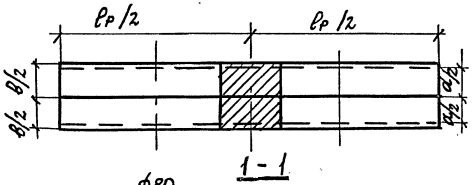

1-1

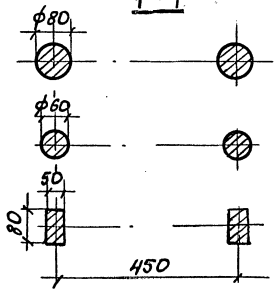

Номер схемы	Марка опоры	Размеры, см					
		ℓр	в	а	h	с	ℓ
1	2ОП78-1-ф; 2ОП78-2-ф 2ОП78-3-ф	780	155	135	70	75	165
2	2ОП78-5ф; 2ОП78-6-ф	780	165	145	80	75	165
3	2ОП82-3-ф 2ОП81-4-ф	820	155	135	70	95	185
4	2ОП-82-4-ф	820	155	135	70	95	185
5	2ОП82-5ф; 2ОП82-6ф	820	165	145	80	95	185
6	2ОП94-1-ф; 2ОП94-2-ф	940	155	135	70	155	245
7	2ОП94-3-ф	940	155	135	70	155	245
8	2ОП94-4-ф	940	155	135	70	155	245
9	2ОП94-5ф; 2ОП94-6ф	940	165	145	80	155	245

1. Спецификацию см. листы 2,3.
2. Все размеры в см.
3. При установке стоек ф80 следует учитывать необходимость совмещения выпусков арматуры из стоек с отверстиями в ригелях.

Н. контр.	Прохоров		11.1091	3.503.1-100.1-8
Нач. отд.	Постовой		11.1091	
Гл. спец.	Прохоров		11.1091	Схема расположения элементов опор 2ОП78-1,2,3,5,6-ф; 2ОП81-4-ф 2ОП82-3,4,5,6-ф; 2ОП94-1...6-Ф
ГИП	Родюшкин		11.1091	
Нач. пр-гр	Егоров		11.1091	
Инж. III к.	Мосин		11.1091	
Инж. III к.	Лисичкина		11.1091	

Стадия	Лист	Листов
Р	1	3

Союздорпроект

Копировал: № 25430-02 25 Формат А3

Поз	Наименование	Количество на схему									Обозначение документа
		1	2	3	4	5	6	7	8	9	
	Блоки ригеля										
1	2РП32-1,2,3 ТА III (II)	2									3.503.1-100.3-4
	2РП32-5,6 ТА III (II)		2								3.503.1-100.3-5
	2РП34-3,4 ТА III (II)			2							3.503.1-100.3-4
	2РП34-4 ТА III (II)				2						
	2РП34-5,6 ТА III (II)					2					3.503.1-100.3-5
	2РП40-1,2 ТА III (II)						2				3.503.1-100.3-4
	2РП40-3 ТА III (II)							2			
	2РП40-4 ТА III (II)								2		
	2РП40-5,6 ТА III (II)									2	3.503.1-100.3-5
	Блоки стоек										
2	Ст.80-28 ТА III (II)	2	2	2	2	2	2	2	2	2	3.503.1-100.3-29
	Ст.80-24 ТА III (II)	2	2	2	2	2	2	2	2	2	3.503.1-100.3-28
	Ст.80-20 ТА III (II)	2	2	2	2	2	2	2	2	2	3.503.1-100.3-27
	Ст.80-14 ТА III (II)	2	2	2	2	2	2	2	2	2	3.503.1-100.3-26
	Ст.60-24 ТА III (II)	2		2	2		2	2	2		3.503.1-100.3-25
	Ст.60-20 ТА III (II)	2		2	2		2	2	2		3.503.1-100.3-24
	Ст.60-14 ТА III (II)	2		2	2		2	2	2		3.503.1-100.3-23
	Ст.50-ТА III (II)-1	2	2	2	2	2	2	2	2	2	3.503.1-100.3-21
	Ст.50-ТА III (II)-2	2	2	2	2	2	2	2	2	2	
	Ст.50-ТА III (II)-3	2	2	2	2	2	2	2	2	2	
	Ст.50-ТА III (II)-4	2	2	2	2	2	2	2	2	2	3.503.1-100.3-22

Поз.	Наименование	Количество на схему									Обозначение документа
		1	2	3	4	5	6	7	8	9	
	Фундаментная часть										
3	2Ф635-п	1	1	1	1	1	1	1	1	1	3.503.1-100.2-6
	2Ф640-5	1	1	1	1	1	1	1	1	1	
	2ФЕП30.11-1	1		1	1	1	1	1	1		3.503.1-100.2-13
	2ФЕП34.11-1	1		1	1	1	1	1	1		
	2ФЕП34.11-2		1							1	
	Монолитные узлы										
4	Узел 1		1			1				1	3.503.1-100.2-16
	Узел 2	1		1	1		1	1	1		3.503.1-100.2-17
5	Узел 5	2	2	2	2	2	2	2	2	2	3.503.1-100.2-20
6	Узел 6	2	2	2	2	2	2	2	2	2	3.503.1-100.2-21

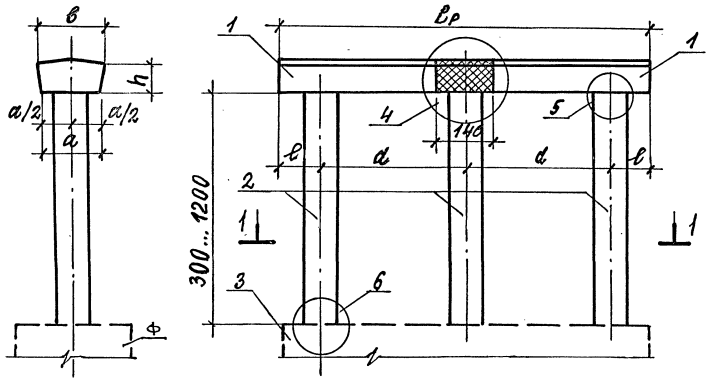

Номер схемы	Марка опоры	Размеры, см					
		ℓр	в	а	h	ℓ	d
1	3ОП85-3-ф	850	155	135	70	75	350
	3ОП85-4-ф						
2	3ОП85-5-ф	850	165	145	80	75	350
	3ОП85-6-ф						
3	3ОП109-5-ф	1090	165	145	80	95	450
	3ОП109-6-ф						
4	3ОП115-5-ф	1150	165	145	80	125	450
	3ОП115-6-ф						

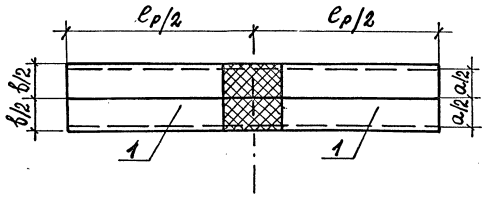

1-1

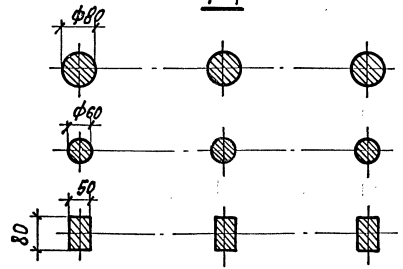

1. Спецификацию см. лист 2.
2. Все размеры в см.
3. При установке стоек ф80 следует учитывать необходимость совмещения выпусков арматуры из стоек с отверстиями в ригелях.

Н. контр.	Прохоров		14.10.91
Нач. отд.	Постовой		14.10.91
Гл. спец.	Прохоров		14.10.91
ГИП	Родюшкин		14.10.91
Нач. пр. гр.	Егоров		14.10.91
Инж.-шк.	Мосин		14.10.91
Инж.-шк.	Лисичкина		14.10.91

3.503.1-100.1-9

Схема расположения элементов опор 3ОП85-3,4,5,6-ф 3ОП109-5,6-ф 3ОП115-5,6-ф

Стадия	Лист	Листов
Р	1	2

Союздорпроект

Копировал: ПЕ 25430-02 28 Формат А3

Поз.	Наименование	Количество на схему 1	2	3	4	Обозначение документа
	Блоки ригеля					
1	3РП36-3,4ТАIII(II)	2				3.503.1-100.3-10
	3РП36-5,6ТАIII(II)		2			3.503.1-100.3-6
	3РП48-5,6ТАIII(II)			2		
	3РП51-5,6ТАIII(II)				2	
	Блоки стоек					
2	Ст.80-28ТАIII(II)					3.503.1-100.3-29
	Ст.80-24ТАIII(II)					3.503.1-100.3-28
	Ст.80-20ТАIII(II)					3.503.1-100.3-27
	Ст.80-14ТАIII(II)					3.503.1-100.3-26
	Ст.60-24ТАIII(II)					3.503.1-100.3-25
	Ст.60-20ТАIII(II)					3.503.1-100.3-24
	Ст.60-14ТАIII(II)					3.503.1-100.3-23
	Ст.50-ТАIII(II)-1					3.503.1-100.3-21
	Ст.50-ТАIII(II)-2					
	Ст.50-ТАIII(II)-3					
	Ст.50-ТАIII(II)-4					3.503.1-100.3-22
	Фундаментная часть					
3	ЗФС35-n	1	1	1	1	3.503.1-100.2-7
	ЗФС40-5	1	1	1	1	
	ЗФЕП30.96-1	1				3.503.1-100.2-14
	ЗФЕП34.96-1	1				
	ЗФЕП34.96-2		1			
	ЗФЕП34.116-2			1	1	

Поз.	Наименование	Количество на схему 1	2	3	4	Обозначение документа
	Монолитные узлы					
4	Узел 3		1	1	1	3.503.1-100.2-18
	Узел 4	1				3.503.1-100.2-19
5	Узел 5	2	2	2	2	3.503.1-100.2-20
6	Узел 6	3	3	3	3	3.503.1-100.2-21

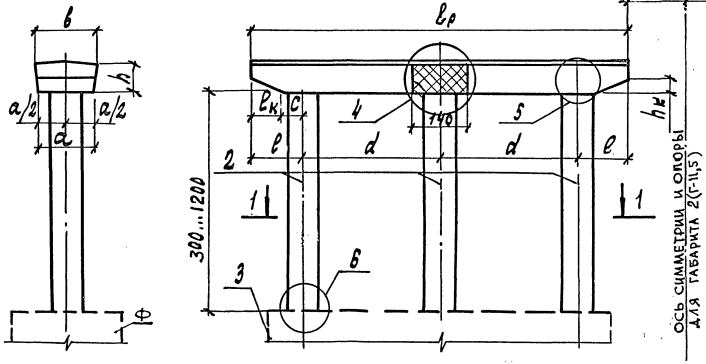

1-1

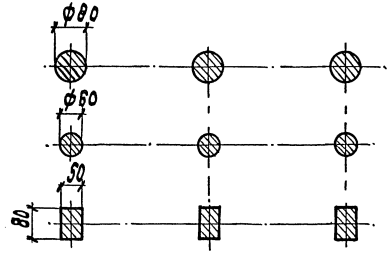

Номер схемы	Марка опоры	Размеры, см								
		$l_р$	b	a	h	$h_к$	$e_к$	c	l	d
1	3ОП 95-1-ф 3ОП 95-2-ф 3ОП 95-3-ф 3ОП 95-4-ф	950	155	135	70	30	50	75	125	350
2	3ОП 95-5-ф 3ОП 95-6-ф	950	165	145	80	30	50	75	125	350
3	3ОП 115-1-ф 3ОП 115-2-ф 3ОП 115-3-ф 3ОП 115-4-ф	1150	155	135	70	30	50	75	125	450
4	3ОП130-1,2,3,4-ф 2(3ОП130-1,2,3,4-ф)	1300	155	135	70	30	90	110	200	450
5	3ОП 130-5,6-ф 2(3ОП130-5,6-ф)	1300	165	145	80	30	90	110	200	450

1. Спецификацию см. лист 2.
2. Все размеры в см.
3. При установке стоек ф80 следует учитывать необходимость совмещения выпусков арматуры из стоек с отверстиями в ригелях.

Н. контр.	Прохоров		11.1091
Нач. отд.	Постовой		11.1091
Гл. спец.	Прохоров		11.1091
ГИП	Родюшкин		11.1091
Нач. пр/гр	Егоров		11.1091
Инж. II к.	Демцович		11.1091
Инж. III к.	Лисичкина		11.1091

3.503.1-100.1-10

Схема расположения элементов опор 3ОП95-1...6-Ф; 3ОП115-1,2,3,4-Ф 3ОП130-1...6-Ф; 2(3ОП130-1...6-Ф)

Стадия	Лист	Листов
Р	1	2

СОЮЗДОРПРОЕКТ

Копировал: № 25430-02 30 Формат А3

Поз.	Наименование	Количество на схему 1	2	3	4	5	Обозначение документа
	Блоки ригеля						
1	3РП41-1,2,3,4ТАIII(II)	2					3.503.1-100.3-8
	3РП41-5,6ТАIII(II)		2				3.503.1-100.3-9
	3РП51-1,2,3,4ТАIII(II)			2			3.503.1-100.3-8
	3РП58-1,2,3,4ТАIII(II)				2(4)		3.503.1-100.3-7
	3РП58-5,6ТАIII(II)					2(4)	3.503.1-100.3-9
	Блоки стоек						
2	Ст.80-28ТАIII(II)						3.503.1-100.3-29
	Ст.80-24ТАIII(II)						3.503.1-100.3-28
	Ст.80-20ТАIII(II)						3.503.1-100.3-27
	Ст.80-14ТАIII(II)						3.503.1-100.3-26
	Ст.60-24ТАIII(II)						3.503.1-100.3-25
	Ст.60-20ТАIII(II)						3.503.1-100.3-24
	Ст.60-14ТАIII(II)						3.503.1-100.3-23
	Ст.50-ТАIII(II)-1						3.503.1-100.3-21
	Ст.50-ТАIII(II)-2						
	Ст.50-ТАIII(II)-3						
	Ст.50-ТАIII(II)-4						3.503.1-100.3-22
	Фундаментная часть						
3	3ФС35-П	1	1	1	1(2)	1(2)	3.503.1-100.2-7
	3ФС40-5	1	1	1	1(2)	1(2)	
	3ФЕП30.96-1	1					3.503.1-100.2-14
	3ФЕП34.96-1	1					
	3ФЕП34.96-2		1				
	3ФЕП30.116-1			1	1(2)		
	3ФЕП34.116-1			1	1(2)		
	3ФЕП34.116-2					1(2)	

Поз.	Наименование	Количество на схему 1	2	3	4	5	Обозначение документа
	Монолитные узлы						
4	Узел 3		1			1(2)	3.503.1-100.2-18
	Узел 4	1		1	1(2)		3.503.1-100.2-19
5	Узел 5	2	2	2	(4)2	(4)2	3.503.1-100.2-20
6	Узел 6	3	3	3	3(6)	(6)3	3.503.1-100.2-21

Величины в скобках для двойных габаритов.

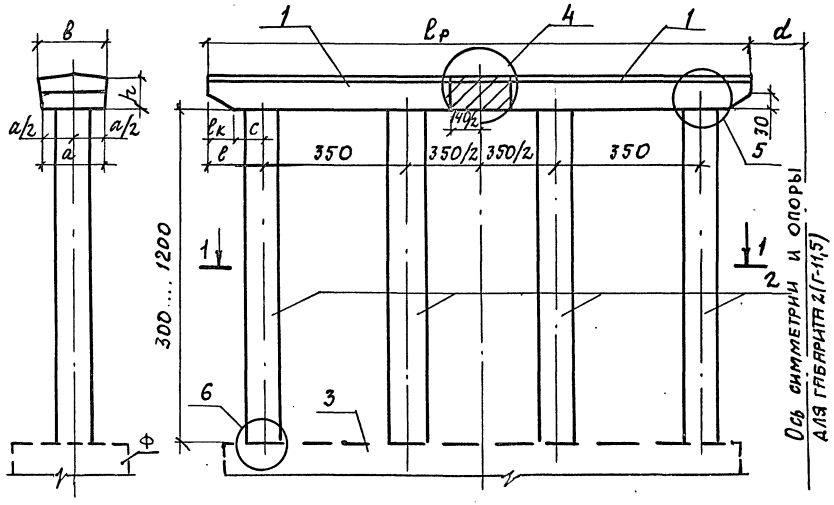

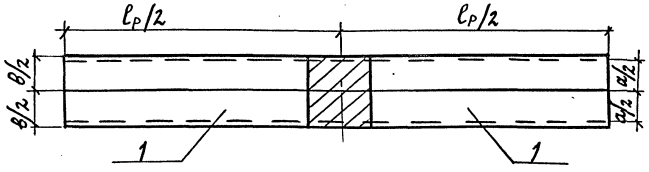

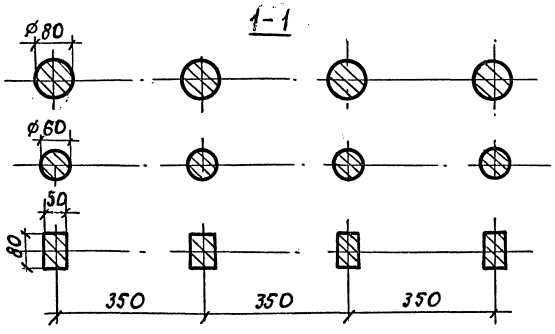

Номер схемы	Марка опоры	Размеры, см							
		$l_р$	в	а	h	$l_к$	с	l	d
1	4ОП 119-1-ф	1190	155	135	70	—	—	70	—
	4ОП 119-2-ф								
	4ОП 119-3-ф								
	4ОП 119-4-ф								
2	4ОП 119-5-ф	1190	165	145	80	—	—	70	—
	4ОП 119-6-ф								
3	4ОП 130-1,2-ф	1300	155	135	70	50	75	125	—
	2(4ОП 130-1,2-ф)								28,5
	4ОП 130-3,4-ф	1300	155	135	70	50	75	125	—
	2(4ОП 130-3,4-ф)								56,0
4	4ОП 130-5,6-ф	1300	165	145	80	50	75	125	—
	2(4ОП 130-5,6-ф)								56,0

1. Спецификацию см. лист 2.
2. Все размеры в см.
3. При установке стоек ф80 следует учитывать необходимость совмещения выпусков арматуры из стоек с отверстиями в ригелях.

Н. контр.	Прохоров		11.10.91
Нач. отд.	Постовой		11.10.91
Гл. спец.	Прохоров		11.10.91
ГИП	Родюшкин		11.10.91
Нач. пр. гр.	Егоров		11.10.91
Инж. III к.	Мосин		11.10.91
Инж. III к.	Лисичкина		11.10.91

3.503.1-100.1-11

Схема расположения элементов опор 4ОП 119-1...6-Ф; 2(4ОП130-1...6-Ф)

Стадия	Лист	Листов
Р	1	2

Союздорпроект

Копировал: АЕ 25430-02 32 Формат А3

Поз.	Наименование	Количество на схему 1	2	3	4	Обозначение документа
	Блоки ригеля					
1	4РП 53- 1,2,3,4 ТА III (II)	2				3.503.1-100.3-11
	4РП 53 - 5,6 ТА III (II)		2			3.503.1-100.3-14
	4РП 58 - 1,2,3,4-ТА III (II)			2(4)		3.503.1-100.3-12
	4РП 58 - 5,6 ТА III (II)				2(4)	3.503.1-100.3-13
	Блоки стоек					
2	Ст.80-28 ТА III (II)					3.503.1-100.3-29
	Ст.80-24 ТА III (II)					3.503.1-100.3-28
	Ст.80-20 ТА III (II)					3.503.1-100.3-27
	Ст.80-14 ТА III (II)					3.503.1-100.3-26
	Ст.60-24 ТА III (II)					3.503.1-100.3-25
	Ст.60-20 ТА III (II)					3.503.1-100.3-24
	Ст.60-14 ТА III (II)					3.503.1-100.3-23
	Ст.50-ТА III (II)-1					3.503.1-100.3-21
	Ст.50-ТА III (II)-2					
	Ст.50-ТА III (II)-3					
	Ст.50-ТА III (II)-4					3.503.1-100.3-22
	Фундаментная часть					
3	4ФС 35-П	1	1	1(2)	1(2)	3.503.1-100.2-8
	4ФС 40-5	1	1	1(2)	1(2)	
	4ФЕП30.131-1	1		1(2)		3.503.1-100.2-15
	4ФЕП34.131-1	1		1(2)		
	4ФЕП34.131-2		1		1(2)	

Поз.	Наименование	Количество на схему 1	2	3	4	Обозначение документа
	Монолитные узлы					
4	Узел 1		1		1(2)	3.503.1-100.2-16
	Узел 2	1		1(2)		3.503.1-100.2-17
5	Узел 5	4	4	4(8)	4(8)	3.503.1-100.2-20
6	Узел 6	4	4	4(8)	4(8)	3.503.1-100.2-21

Величины в скобках для двойных габаритов.

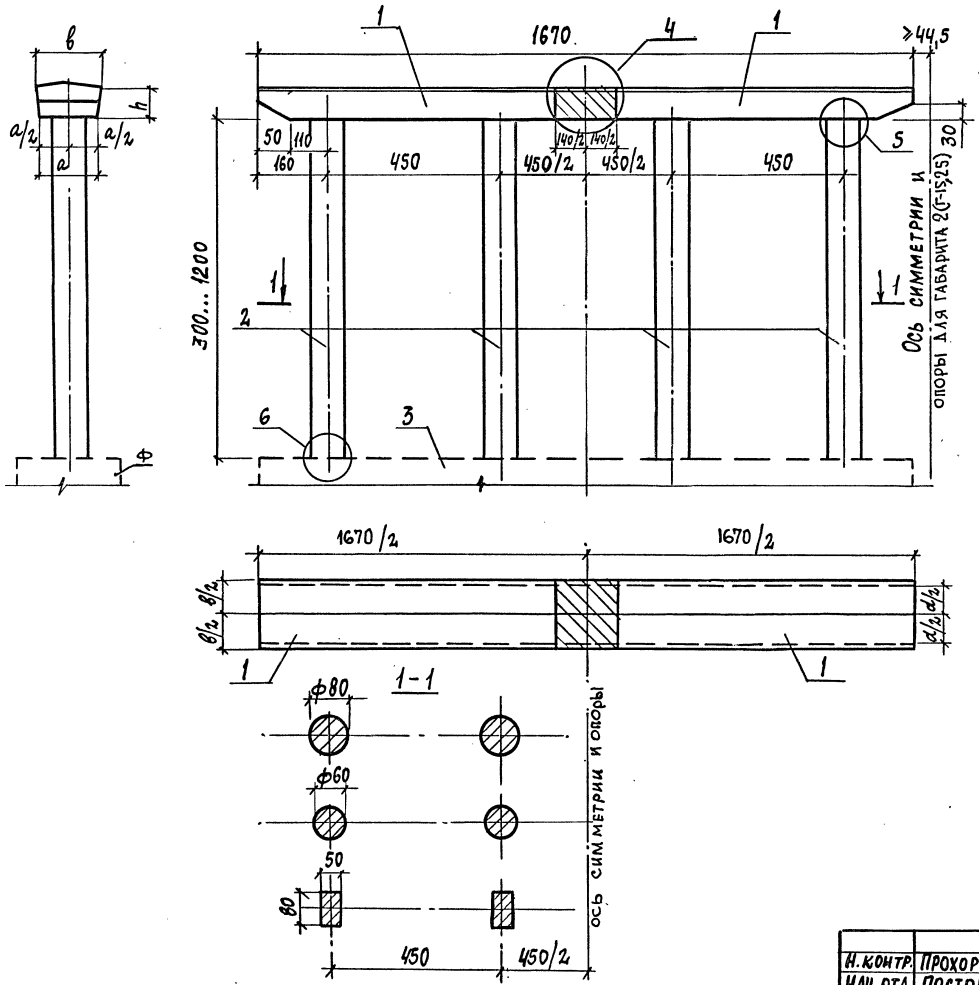

Номер схемы	Марка опоры	Размеры, см		
		в	а	h
1	2(4ОП 167-1-Ф)	155	135	70
	2(4ОП 167-2-Ф)			
	2(4ОП 167-3-Ф)			
	2(4ОП 167-4-Ф)			
2	2(4ОП 167-5-Ф)	165	145	80
	2(4ОП 167-6-Ф)			

1. Спецификацию см. лист 2.
2. Все размеры в см.
3. При установке стоек ф80 следует учитывать необходимость совмещения выпусков арматуры из стоек с отверстиями в ригелях.

Н. контр.	Прохоров		11.10.91	3.503.1-100.1-12	
Нач. отд.	Постовой		11.10.91		
Гл. спец.	Прохоров		11.10.91		
ГИП	Родюшкин		11.10.91	Схема расположения элементов опоры 2(4ОП167-1...6-Ф)	Стадия: Р; Лист: 1; Листов: 2
Нач. пр. гр.	Егоров		11.10.91		
Инж. I к.	Понкратова		11.10.91		Союздорпроект
Инж. III к.	Моеин		11.10.91		

Поз.	Наименование	Количество на схему 1	2	Обозначение документа
	Блоки ригеля			
1	4РП77-12,3,4-ТАIII(II)	4		3.503.1-100.3-12
	4РП77-5,6-ТАIII(II)		4	3.503.1-100.3-13
	Блоки стоек			
2	Сл.80-28ТАIII(II)			3.503.1-100.3-29
	Сл.80-24ТАIII(II)			3.503.1-100.3-28
	Сл.80-20ТАIII(II)			3.503.1-100.3-27
	Сл.80-14ТАIII(II)			3.503.1-100.3-26
	Сл.60-24ТАIII(II)			3.503.1-100.3-25
	Сл.60-20ТАIII(II)			3.503.1-100.3-24
	Сл.60-14ТАIII(II)			3.503.1-100.3-23
	Сл.50-ТАIII(II)-1			3.503.1-100.3-21
	Сл.50-ТАIII(II)-2			
	Сл.50-ТАIII(II)-3			
	Сл.50-ТАIII(II)-4			3.503.1-100.3-22
	Фундаментная часть			
3	4ФС35-п	2	2	3.503.1-100.2-8
	4ФС40-5	2	2	
	4ФЕП30.16.1-1	2		3.503.1-100.2-15
	4ФЕП34.16.1-1	2		
	4ФЕП34.16.1-2		2	

Поз.	Наименование	Количество на схему 1	2	Обозначение документа
	Монолитные узлы			
4	Узел 1		2	3.503.1-100.2-16
	Узел 2	2		3.503.1-100.2-17
5	Узел 5	8	8	3.503.1-100.2-20
6	Узел 6	8	8	3.503.1-100.2-21

Наименование			Единица измерения	Марки опор: 20К92-1-ф 20К92-3-ф		20К92-2-ф		20К92-4-ф		20К92-5-ф		20К92-6-ф		30К127-1-ф 30К127-3-ф		30К127-2-ф		30К127-4-ф		30К127-5-ф		30К127-6-ф		30К142-1-ф 30К142-3-ф	
Класс рабочей арматуры			—	А-III	А-II	А-III	А-II	А-III	А-II	А-III	А-II	А-III	А-II	А-III	А-II	А-III	А-II	А-III	А-II	А-III	А-II	А-III	А-II	А-III	А-II
Блоки ригеля	Бетон		м³	8,6		8,6		8,6		8.6		8.6		10.6		10.6		10.6		10.6		10.6		10.6	
	Сталь арматурная	Класс А-I	кг	476,2		476,2		476,2		476,2		476.2		579.6		579,6		579.6		579.6		579.6		579.6	
		Класс А-II	кг	7,5	1130,9	7,5	1130,9	7,5	1130,9	7,5	1130,9	7.5	1130,9	14,0	1498,2	14,0	1498,2	14,0	1498,2	14,0	1498,2	14,0	1498,2	14,0	1498,2
		Класс А-III	кг	913,3	—	913,3	—	913,3	—	913,3	—	913,3	—	1165,8	—	1165,8	—	1165,8	—	1165,8	—	1165,8	—	1165,8	—
	Сталь листовая		кг	72,4		72,4		72,4		72,4		72,4		72,4		72,4		72,4		72,4		72,4		72,4	
Блоки шкафной стенки	Бетон		м³	3,0		3,4		4,0		7,2		6,0		3,8		4,4		5,2		6,7		7,7		4,0	
	Сталь арматурная	Класс А-I	кг	45,6		53,0		58,2		69,8		77,0		61,1		71,0		78,7		94,0		108,5		62,9	
		Класс А-II	кг	—	197,2	—	224,8	—	246,4	—	293,2	—	369,2	—	252,2	—	285,1	—	311,8	—	367,9	—	417,7	—	268,0
		Класс А-III	кг	141,6	—	163,4	—	178,8	—	213,6	—	272,8	—	179,8	—	202,5	—	224,2	—	266,2	—	347,4	—	192,0	—
	Сталь листовая		кг	157,4		157,4		157,4		157,4		157,4		202,1		202,1		202,1		202,1		202,1		202,1	
Омоноличивание элементов крайней опоры	Бетон		м³	2,2		2,2		2,2		2,2		2,2		4,3		4,3		4,3		4,4		4,4		4,5	
	Сталь арматурная	Класс А-I	кг	27,3		27,6		27,9		28,5		29,1		93,4		93,8		94,2		95,0		95,8		95,8	
		Класс А-II	кг	—	—	—	—	—	—	—	—	—	—	—	14,2	—	14,2	—	14,2	—	14,2	—	14,2	—	14,2
		Класс А-III	кг	—	—	—	—	—	—	—	—	—	—	14,2	—	14,2	—	14,2	—	14,2	—	14,2	—	14,2	—
	Сталь листовая		кг	2,0		2,0		2,0		2,0		2,0		17,2		17,2		17,2		17,2		17,2		17,2	
Итого бетона			м³	13,8		14,2		15,0		18,0		16,8		18,7		19,3		20,1		21,7		22,7		19,1	
Итого стали			кг	1843,3	2109,0	1872,8	2144,3	1893,7	2171,4	1870,9	2230,4	2007,7	2314,2	2399,6	2790,4	2432,6	2833,6	2462,4	2868,4	2520,5	2940,6	2617,0	3005,7	2416,0	2810,4

Расход материалов на стойки см. 3.503.1-100.1-15ВМ, подбетонку, добетонировку шкафной стенки, подферменники и фундамент см. 3.503.1-100.2.

Н. контр.	Прохоров	[signature]	11.10.91
Нач. отд.	Постовой	[signature]	11.10.91
Гл. спец.	Прохоров	[signature]	11.10.91
ГИП	Родюшкин	[signature]	11.10.91
Нач. пр. гр.	Егоров	[signature]	11.10.91
Инж. I к.	Панкратова	[signature]	11.10.91
Инж. III к.	Музыченкова	[signature]	11.10.91

3.503.1-100.1-13 ВМ

Ведомость расхода материалов на крайние опоры

Стадия	Лист	Листов
Р	1	5

СОЮЗДОРПРОЕКТ

Копировал: [signature] 25430-02 36 Формат А3

Наименование			Единица измерения	Марки опор																	
				3ОК142-2-ф		3ОК142-4-ф		3ОК142-5-ф		3ОК142-6-ф		3ОК107-1-ф 3ОК107-3-ф		3ОК107-2-ф		3ОК107-4-ф		3ОК107-5-ф		3ОК107-6-ф		3ОК122-1-ф 3ОК122-3-ф		3ОК122-2-ф	
Класс рабочей арматуры			—	A-III	A-II	A-III	A-II	A-III	A-II	A-III	A-II	A-III	A-II	A-III	A-II	A-III	A-II	A-III	A-II	A-III	A-II	A-III	A-II	A-III	A-II
Блоки ригеля	Бетон		м³	10,6		10,6		10,6		10,6		8,6		8,6		8,6		8,6		8,6		8,7		8,7	
	Сталь арматурная	класс A-I	кг	579,6		579,6		579,6		579,6		475,6		475,6		475,6		475,6		475,6		475,6		475,6	
		класс A-II	кг	14,0	1498,2	14,0	1498,2	14,0	1498,2	14,0	1498,2	18,0	1404,6	18,0	1404,6	18,0	1404,6	18,0	1404,6	18,0	1404,6	18,0	1404,6	18,0	1404,6
		класс A-III	кг	1165,8	—	1165,8	—	1165,6	—	1165,8	—	1126,2	—	1126,2	—	1126,2	—	1126,2	—	1126,2	—	1126,2	—	1126,2	—
	Сталь листовая		кг	72,4		72,4		72,4		72,4		72,4		72,4		72,4		72,4		72,4		72,4		72,4	
Блоки шкафной стенки	Бетон		м³	4,6		5,6		6,9		8,1		3,4		4,0		4,4		5,8		4,0		3,6		4,2	
	Сталь арматурная	класс A-I	кг	71,6		83,3		96,4		110,9		50,0		58,6		67,4		87,4		95,9		51,8		59,2	
		класс A-II	кг	—	297,5	—	333,6	—	389,3	—	496,9	—	222,6	—	253,2	—	276,4	—	328,0	—	416,6	—	238,6	—	265,6
		класс A-III	кг	214,2	—	238,4	—	281,6	—	365,2	—	169,2	—	182,6	—	199,6	—	237,6	—	306,8	—	171,4	—	191,6	—
	Сталь листовая		кг	202,1		202,1		202,1		202,1		157,4		157,4		157,4		157,4		157,4		157,4		157,4	
Омоноличивание блоков крайней опоры	Бетон		м³	4,5		4,5		4,5		4,5		4,0		4,0		4,0		4,1		4,1		4,1		4,1	
	Сталь арматурная	класс A-I	кг	96,2		96,6		97,4		98,2		89,9		90,2		90,5		91,1		91,7		91,1		91,4	
		класс A-II	кг	—	14,2	—	14,2	—	14,2	—	14,2	—	14,2	—	14,2	—	14,2	—	14,2	—	14,2	—	14,2	—	14,2
		класс A-III	кг	14,2	—	14,2	—	14,2	—	14,2	—	14,2	—	14,2	—	14,2	—	14,2	—	14,2	—	14,2	—	14,2	—
	Сталь листовая		кг	17,2		17,2		17,2		17,2		16,7		16,7		16,7		16,7		16,7		16,7		16,7	
Итого бетона			м³	19,7		20,7		22,0		23,2		16,0		16,6		17,0		18,5		17,5		16,4		17,0	
Итого стали			кг	2447,3	2849,0	2483,6	2897,2	2540,7	2966,8	2639,6	3089,7	2179,6	2503,6	2211,9	2542,9	2238,0	2575,2	2296,6	2647,4	2374,8	2745,2	2194,8	2522,4	2222,7	2557,1

Наименование			Единица измерения	Марки опор																			
				30К122-4-ф		30К122-5-ф		30К122-6-ф		40К142-1-ф 40К142-3-ф		40К-142-2-ф		40К142-4-ф		40К142-5-ф		40К142-6-ф		40К157-1-ф 40К157-3-ф		40К157-2-ф		40К157-4-ф	
Класс рабочей арматуры				A-III	A-II	A-III	A-II	A-III	A-II	A-III	A-II	A-III	A-II	A-III	A-II	A-III	A-II	A-III	A-II	A-III	A-II	A-III	A-II	A-III	A-II
Блоки ригеля	Бетон		м³	8,7		8,7		8,7		11,6		11,6		11,6		11,6		11,6		11,6		11,6		11,6	
	Сталь арматурная	Класс A-I	кг	475,6		475,6		475,6		608,2		608,2		608,2		608,2		608,2		608,2		608,2		608,2	
		Класс A-II	кг	18,0	1404,6	18,0	1404,6	18,0	1404,6	21,0	1982,2	21,0	1982,2	21,0	1982,2	21,0	1982,2	21,0	1982,2	21,0	1982,2	21,0	1982,2	21,0	1982,2
		Класс A-III	кг	1126,2	—	1126,2	—	1126,2	—	1584,2	—	1584,2	—	1584,2	—	1584,2	—	1584,2	—	1584,2	—	1584,2	—	1584,2	—
	Сталь листовая		кг	72,4		72,4		72,4		72,4		72,4		72,4		72,4		72,4		72,4		72,4		72,4	
Блоки шкафной стенки	Бетон		м³	4,8		6,0		7,2		4,2		5,0		5,6		7,3		8,5		4,4		5,2		6,0	
	Сталь арматурная	Класс A-I	кг	72,0		89,8		98,2		65,5		76,6		87,9		111,6		127,3		67,3		77,2		92,5	
		Класс A-II	кг	—	298,2	—	349,4	—	442,0	—	277,8	—	313,5	—	343,2	—	402,7	—	519,3	—	293,6	—	325,9	—	363,6
		Класс A-III	кг	213,6	—	253,0	—	324,6	—	197,6	—	224,4	—	245,0	—	290,2	—	381,4	—	209,6	—	233,4	—	259,0	—
	Сталь листовая		кг	157,4		157,4		157,4		202,1		202,1		202,1		202,1		202,1		202,1		202,1		202,1	
Омоноличивание блоков крайней опоры	Бетон		м³	4,1		4,1		4,1		4,1		5,3		5,3		5,3		5,3		5,5		5,5		5,5	
	Сталь арматурная	Класс A-I	кг	91,7		92,3		92,9		94,0		94,4		94,8		95,6		96,4		96,0		96,4		96,8	
		Класс A-II	кг	—	14,2	—	14,2	—	14,2	—	14,2	—	14,2	—	14,2	—	14,2	—	14,2	—	14,2	—	14,2	—	14,2
		Класс A-III	кг	14,2	—	14,2	—	14,2	—	14,2	—	14,2	—	14,2	—	14,2	—	14,2	—	14,2	—	14,2	—	14,2	—
	Сталь листовая		кг	16,7		16,7		16,7		17,2		17,2		17,2		17,2		17,2		17,2		17,2		17,2	
Итого бетона			м³	17,6		18,8		20,0		21,1		21,9		22,5		24,2		25,4		21,5		22,3		23,1	
Итого стали			кг	2257,8	2602,8	2315,6	2672,4	2396,2	2774,0	2876,4	3333,6	2914,7	3380,8	2947,0	3422,2	3016,7	3506,2	2922,3	3639,3	2892,2	3353,2	2926,3	3395,8	2967,6	3449,2

Наименование			Единица измерения	Марки опор																			
				40К-157-5-Ф		40К-157-6-Ф		40К 139-1-Ф 40К-139-3-Ф		40К 139-2-Ф		40К-139-4-Ф		40К-139-5-Ф		40К 139-6-Ф		40К-146-1-Ф 40К-146-3-Ф		40К-146-2-Ф		40К-146-4-Ф		40К-146-5-Ф	
Класс рабочей арматуры				A-III	A-II	A-III	A-II	A-III	A-II	A-III	A-II	A-III	A-II	A-III	A-II	A-III	A-II	A-III	A-II	A-III	A-II	A-III	A-II	A-III	A-II
Блоки ригеля	Бетон		м³	11,6		11,6		22,6		22,6		22,6		22,6		22,6		22,6		22,6		22,6		22,6	
	Сталь арматурная	класса A-I	кг	608,2		608,2		1190,6		1190,6		1190,6		1190,6		1190,6		1190,6		1190,6		1190,6		1190,6	
		класса A-II	кг	21,0	1982,2	21,0	1982,2	42,0	3885,8	42,0	3885,8	42,0	3885,8	42,0	3885,8	42,0	3885,8	42,0	3885,8	42,0	3885,8	42,0	3885,8	42,0	3885,8
		класса A-III	кг	1584,2	—	1584,2	—	3103,4	—	3103,4	—	3103,4	—	3103,4	—	3103,4	—	3103,4	—	3103,4	—	3103,4	—	3103,4	—
	Сталь листовая		кг	72,4		72,4		136,2		136,2		136,2		136,2		136,2		136,2		136,2		136,2		136,2	
Блоки шкафной стенки	Бетон		м³	7,5		8,3		7,8		9,0		10,4		13,2		15,2		8,0		9,0		10,8		13,4	
	Сталь арматурная	класса A-I	кг	114,0		129,7		130,6		153,8		178,6		218,8		248,8		132,4		154,4		183,2		221,2	
		класса A-II	кг	—	424,1	—	544,5	—	511,8	—	567,8	—	615,4	—	768,0	—	935,4	—	527,6	—	580,2	—	635,8	—	789,4
		класса A-III	кг	305,6	—	399,2	—	361,0	—	402,4	—	439,2	—	555,4	—	678,0	—	373,2	—	411,4	—	453,0	—	571,8	—
	Сталь листовая		кг	202,1		202,1		374,8		374,8		374,8		374,8		374,8		374,8		374,8		374,8		374,8	
Омоноличивание блоков крайней опоры	Бетон		м³	5,5		5,5		9,8		9,8		9,8		9,9		9,9		9,8		9,8		9,9		9,9	
	Сталь арматурная	класса A-I	кг	97,6		98,4		190,4		191,3		192,2		194,3		195,8		191,2		192,1		193,0		195,1	
		класса A-II	кг	—	14,2	—	14,2	—	28,4	—	28,4	—	28,4	—	28,4	—	28,4	—	28,4	—	28,4	—	28,4	—	28,4
		класса A-III	кг	14,2	—	14,2	—	28,4	—	28,4	—	28,4	—	28,4	—	28,4	—	28,4	—	28,4	—	28,4	—	28,4	—
	Сталь листовая		кг	17,2		17,2		34,4		34,4		34,4		34,4		34,4		34,4		34,4		34,4		34,4	
Итого бетона			м³	24,6		25,4		40,2		41,4		42,8		45,7		47,7		40,4		41,4		43,3		45,9	
Итого стали			кг	3036,5	3532,0	3146,6	3668,9	5591,8	6483,0	5657,3	6563,1	5719,8	6636,4	5878,3	6831,3	6032,4	7030,2	5606,6	6501,4	5667,7	6576,9	5739,0	6662,2	5897,9	6855,9

Наименование			Единица измерения	Марки опор																							
				40К 146-6-ф		40К 176-1-ф 40К 176-3-ф		40К 176-2-ф		40К 176-4-ф		40К 176-5-ф		40К 176-6-ф		40К 184-1-ф 40К 184-3-ф		40К 184-2-ф		40К 184-4-ф		40К 184-5-ф		40К 184-6-ф	
Класс рабочей арматуры			–	А-III	А-II	А-III	А-II	А-III	А-II	А-III	А-II	А-III	А-II	А-III	А-II	А-III	А-II	А-III	А-II	А-III	А-II	А-III	А-II	А-III	А-II	А-III	А-II
Блоки ригеля	Бетон		м³	22,6		30,0		30,0		30,0		30,0		30,0		30,0		30,0		30,0		30,0		30,0		30,0	
	Сталь арматурная	класс А-I	кг	1190,6		1562,8		1562,8		1562,8		1562,8		1562,8		1562,8		1562,8		1562,8		1562,8		1562,8	
		класс А-II	кг	42,0	3885,8	42,0	6050,4	42,0	6050,4	42,0	6050,4	42,0	6050,4	42,0	6050,4	42,0	6050,4	42,0	6050,4	42,0	6050,4	42,0	6050,4	42,0	6050,4
		класс А-III	кг	3103,4		4682,8	–	4682,8		4682,8	–	4682,8	–	4682,8	–	4682,8		4682,8	–	4682,8	–	4682,8	–	4682,8	–
	Сталь листовая		кг	136,2		224,6		224,6		224,6		224,6		224,6		224,6		224,6		224,6		224,6		224,6	
Блоки шкафной стенки	Бетон		м³	15,6		10,0		11,6		13,2		16,6		19,2		10,2		11,6		13,6		16,2		19,6	
	Сталь арматурная	класса-I	кг	251,2		167,8		196,8		223,4		283,6		318,8		169,6		196,8		228,0		278,6		320,0	
		класса-II	кг	–	960,6	–	646,0	–	726,6	–	768,2	–	990,6	–	1179,6	–	661,8		725,4	–	790,0	–	993,4	–	1192,2
		класса-III	кг	704,8	–	454,2	–	512,2	–	547,6	–	722,6	–	864,2	–	466,4	–	512,6	–	561,8	–	709,2	–	873,1	–
	Сталь листовая		кг	374,8		464,2		464,2		464,2		464,2		464,2		464,2		464,2		464,2		464,2		464,2	
Омоноличивание блоков крайней опоры	Бетон		м³	9,9		10,7		10,7		10,7		10,8		10,8		10,8		10,8		10,9		10,9		10,9	
	Сталь арматурная	класс А-I	кг	196,6		205,8		206,9		208,0		210,9		212,4		207,0		208,1		209,2		212,1		213,6	
		класс А-II	кг	–	28,4	–	–	–	–	–	–	–	–	–	–	–	–	–	–	–	–	–	–	–	–
		класс А-III	кг	28,4	–	–	–	–	–	–	–	–	–	–	–	–	–	–	–	–	–	–	–	–	–
	Сталь листовая		кг	34,4		6,0		6,0		6,0		6,0		6,0		6,0		6,0		6,0		6,0		6,0	
Итого бетона			м³	48,1		50,7		52,3		53,9		57,4		60,0		51,0		52,4		54,5		57,1		60,5	
Итого стали			кг	6062,4	7058,6	7810,2	9327,6	7898,3	9438,3	7961,4	9507,6	8199,5	9793,1	8377,8	10018,8	7825,4	9346,4	7899,9	9438,3	7981,4	9535,2	8182,3	9792,1	8389,1	10033,8

Наименование			Единица измерения	Марки опор																	
				10П82-1...3-Ф		10П94-1...3-Ф		20П78-1...3-Ф		20П78-5,6-Ф		20П82-3-Ф 20П81-4-Ф		20П82-4-Ф		20П32-5,6-Ф		20П94-1,2-Ф		20П94-3-Ф		20П94-4-Ф	
Класс рабочей арматуры			—	А-III	А-II	А-III	А-II	А-III	А-II	А-III	А-II	А-III	А-II	А-III	А-II	А-III	А-II	А-III	А-II	А-III	А-II	А-III	А-II
Блоки ригеля	Бетон		м³	6,9		7,5		5,6		7,0		6,0		6,0		7,6		7,4		7,4		7,4	
	Сталь арматурная	класс А-I	кг	329,1		384,0		289,8		328,4		322,2		322,2		429,6		439,4		439,4		439,4	
		класс А-II	кг	—	2108,0	—	2709,8	10.8	1172,8	18,0	1971,4	14,4	1284,2	22,8	1958,8	19,2	2299,2	6,0	2133,8	19,2	1441,2	22,8	2208,2
		класс А-III	кг	1637,0	—	2106,4	—	937,6	—	1498,8	—	1023,0	—	1499,4	—	1750,8	—	1648,4	—	1147,6	—	1692,2	—
Омоноличивание блоков ригеля	Бетон		м³	—		—		1,5		1,8		1,5		1,5		1,8		1,5		1,5		1,5	
	Сталь арматурная	класс А-I	кг	—		—		61,2		73,0		61,2		61,2		73,0		61,2		61,2		61,2	
Итого бетона			м³	6,9		7,5		7,1		8,8		7,5		7,5		9,4		8,9		8,9		8,9	
Итого стали			кг	1966,1	2437,1	2490,4	3093,8	1299,4	1523,8	1918,2	2372,8	1421,4	1667,6	1905,6	2342,2	2272,6	2801,8	2155,0	2634,4	1667,4	1941,8	2215,6	2708,8

Наименование			Единица измерения	Марки опор																	
				20П94-5,6-Ф		30П85-3,4-Ф		30П85-5,6-Ф		30П109-5,6-Ф		30П115-5,6-Ф		30П95-1...4-Ф		30П95-5;6-Ф		30П115-1...4-Ф		30П130-1...4-Ф		2(30П130-1.4Ф)	
Класс рабочей арматуры			—	А III	А II	А III	А II	А III	А II	А III	А II	А III	А II	А III	А II	А III	А II	А III	А II	А III	А II	А III	А II
Блоки ригеля	Бетон		м³	9,0		6,8		8,4		11,4		12,2		7,8		9,4		9,8		11,4		22,8	
	Сталь арматурная	класс А-I	кг	540,0		289,2		387,6		514,8		553,2		392,2		420,2		472,0		662,8		1325,6	
		класс А-II	кг	26,4	2602,0	14,4	1494,0	16,8	1436,0	26,4	2067,2	31,2	2160,8	19,2	1302,0	19,2	1627,6	27,6	1934,0	28,8	2304,0	57,6	4608,0
		класс А-III	кг	1978,4	—	968,0	—	1090,8	—	1570,8	—	1639,6	—	1036,4	—	1238,8	—	1481,6	—	1765,0	—	3530,0	—
Омоноличивание блоков ригеля	Бетон		м³	1,8		Расход материалов включен в узел соединения со стойкой																
	Сталь арматурная	класс А-I	кг	73,0																			
Итого бетона			м³	10,8		6,8		8,4		11,4		12,2		7,8		9,4		9,8		11,4		22,8	
Итого стали			кг	2617,8	3215,0	1271,6	1783,2	1495,2	1823,6	2112,0	2582,0	2224,0	2714,0	1447,8	1694,2	1678,2	2047,8	1981,2	2406,0	2456,6	2966,8	4913,2	5933,6

Расход материалов на стойки см. 3.503.1-100.1-15ВМ, на подбетонку, добетонировку шкафной стенки, подферменники и фундамент см. 3.503.1-100.2.

Н. контр.	Прохоров		11.10.91
Нач. отд.	Постовой		11.10.91
Гл. спец.	Прохоров		11.10.91
ГИП	Родюшкин		11.10.91
Нач. пр. гр.	Егоров		11.10.91
Инж. Iк.	Понкратова		11.10.91
Инж. IIк.	Демидович		11.10.91

3.503.1-100.1-14 ВМ

Ведомость расхода материалов на промежуточные опоры

Стадия	Лист	Листов
Р	1	2

Союздорпроект

Наименование			Единица измерения	Марки опор																			
				30П130-5; 6-ф		2(30П130-5; 6-ф)		2(40П167-1...4-ф)		2(40П167-5; 6-ф)		40П119-1...4-ф		40П119-5; 6-ф		40П130-1...4-ф		2(40П130-1...4-ф)		40П130-5; 6-ф		2(40П130-5; 6-ф)	
Класс рабочей арматуры				A-III	A-II	A-III	A-II	A-III	A-II	A-III	A-II	A-III	A-II	A-III	A-II	A-III	A-II	A-III	A-II	A-III	A-II	A-III	A-II
Блоки ригеля	Бетон		м³	14,0		28,0		29,2		35,6		9,6		11,8		10,8		21,6		13,0		26,0	
	Сталь арматурная	класс A-I	кг	356,4		712,8		1378,4		1215,2		480,4		532,0		523,8		1047,6		608,0		1216,0	
		класс A-II	кг	36,0	2771,6	72,0	5543,2	69,2	5570,0	67,2	5873,6	21,6	1758,8	21,6	1904,0	24,0	1585,2	48,0	3170,4	24,0	2018,8	48,0	4037,6
		класс A-III	кг	2104,8	—	4209,6	—	4278,4	—	4458,4	—	1400,0	—	1445,2	—	1361,6	—	2723,2	—	1381,2	—	2762,4	—
Омоноличивание блоков ригеля	Бетон		м³	Расход материалов включен в узел соединения со стойкой				3,0		3,60		1,5		1,8		1,50		3,0		1,8		3,6	
	Сталь арматурная	класс A I	кг					122,4		146		61,2		73		61,2		122,4		73,0		146,0	
Итого бетона			м³	14,0		28,0		32,2		39,2		11,1		13,6		12,3		24,6		14,8		29,6	
Итого стали			кг	2497,2	3128,0	4994,4	6256,0	5846,4	7070,8	5886,8	7234,8	1963,2	2300,4	2071,8	2509,0	1970,6	2170,2	3941,2	4340,4	2086,2	2699,8	4172,4	5399,6

Марка стойки	Наименование материалов			Един. измер.	Длина стойки, м: 4 — Значения "n" в марке стойки				6				8				10				12			
					14	20	24	28	14	20	24	28	14	20	24	28	14	20	24	28	14	20	24	28
Св.60-nТАIII(II)	Сборный железобетон, бетон класса В30			м³	1,2				1,7				2,3				2,9							
	Сталь	Арматурная	Класса A-I	кг	111.6	97.8	107.4	—	144.4	126.0	138.8	—	186,8	163.8	179,8	—	219,7	192,1	211,3	—	—	—	—	—
			Класса A-III (II)	кг	412,9 (428,3)	585,9 (601,3)	701,1 (716,5)	—	589,5 (604,9)	838,3 (853,7)	1004,1 (1019,5)	—	766,2 (781,6)	1090,7 (1105,1)	1309,0 (1322,4)	—	942,9 (958,3)	1343,1 (1358,5)	1609,9 (1625,3)	—	—	—	—	—
		Прокат (трубы)		кг	10,9	10,9	10,9	—	10,9	10,9	10,9	—	10,9	10,9	10,9	—	10,9	10,9	10,9	—	—	—	—	—
	Итого стали			кг	535,4 (551,2)	694,6 (710,0)	819,4 (834,8)	—	744,8 760,2	975,2 (990,6)	1153,8 (1169,2)	—	963,9 (979,3)	1265,4 (1280,8)	1497,7 (1513,1)	—	1173,5 (1188,9)	1546,1 (1561,5)	1832,1 1847,5	—	—	—	—	—
Св.80-nТАIII(II)	Сборный железобетон, бетон класса В30			м³	2,0				3,0				4,0				5,0				6,0			
	Сталь	Арматурная	Класса A-I	кг	126,8	114,8	124,4	134,0	161,5	148,7	161,5	174,3	203,5	182,5	198,5	214,5	242,0	216,4	235,6	254,8	280,5	250,3	272,7	295,1
			Класса A-III (II)	кг	461,2 (487,1)	675,6 (701,5)	790,9 (816,8)	905,7 (931,6)	637,8 (663,7)	928,0 (953,9)	1093,8 (1119,7)	1259,5 (1285,4)	814,7 (840,6)	1180,5 (1206,4)	1396,8 (1422,7)	1613,2 (1639,1)	991,3 (1017,2)	1132,9 (1458,8)	1699,6 (1725,5)	1966,3 (1992,2)	1168,0 (1193,9)	1685,2 (1711,1)	2002,4 (2028,3)	2319,8 (2345,7)
		Прокат (трубы)		кг	27,4	27,4	27,4	27,4	27,4	27,4	27,4	27,4	27,4	27,4	27,4	27,4	41,1	41,1	41,1	41,1	41,1	41,1	41,1	41,1
	Итого стали			кг	615,2 641,1	817,8 (843,7)	942,7 (968,6)	1067,1 (1093,0)	826,7 (852,6)	1104,1 (1130,0)	1282,7 (1308,6)	1461,2 (1487,1)	1045,6 1071,5	1390,4 (1416,3)	1622,7 (1648,6)	1855,1 (1881,0)	1274,4 (1300,3)	1690,4 (1716,3)	1976,3 2002,2	2262,2 (2288,1)	1489,6 (1515,5)	1976,6 (2002,5)	2316,2 (2342,1)	2656,0 (2681,9)

Марка стойки	Наименование материалов			Един. измер.	Длина стойки, м: 3 — Значения "n" в марке стойки				5				7				9				12			
					1	2	3	4	1	2	3	4	1	2	3	4	1	2	3	4	1	2	3	4
Св.50-ТАIII(II)-n	Сборный железобетон, бетон класса В30			м³	1,2				2,0				2,8				3,6				4,8			
	Арматурная сталь	Класса A-I		кг	40,0	47,0	55,8	40,0	70,9	83,2	97,2	70,9	97,8	113,5	134,5	97,8	129,7	152,4	178,7	129,7	176,9	206,6	241,6	176,9
		Класса A-III (II)		кг	646,5 (658,4)	398,0 (409,9)	257,7 (269,6)	882,5 (894,4)	999,8 (1011,7)	613,6 (625,5)	395,3 (407,2)	1942,5 (1424,4)	1353,2 (1365,1)	829,1 (841,0)	533,2 (545,1)	1942,5 (1954,4)	1706,5 (1718,4)	1044,8 (1056,7)	671,0 (682,9)	2472,6 (2484,5)	2236,6 (2248,5)	1368,1 (1380,0)	877,6 (889,5)	3267,7 (3279,6)
	Итого стали			кг	686,5 (698,8)	445,0 (456,9)	313,5 (325,4)	922,5 (934,4)	1070,7 (1082,6)	696,8 (708,7)	492,3 (504,4)	1483,4 (1495,3)	1451,0 (1462,9)	942,6 (954,5)	667,7 (679.6)	2040,3 2052,2	1836,2 (1848,1)	1197,2 (1209,1)	849,7 (861,6)	2602,3 (2614,2)	2413,5 (2425,4)	1574,7 (1586,6)	1119,2 (1131,1)	3444,6 3456,5

В расходе стали на стойку дополнительно учесть сталь монтажного закладного изделия по 3.503.1-100.4-08.00.00.

Н. контр.	Прохоров		11.10.91
Нач. отд.	Постовой		11.10.91
Гл. спец.	Прохоров		11.10.91
ГИП	Родюшкин		11.10.91
Нач. пр. гр	Егоров		11.10.91
Инж. Iк.	Понкратова		11.10.91
Инж. IIк.	Музыченкова		14.10.91

3.503.1-100.1-15 ВМ

Ведомость расхода материалов на стойку

Стадия	Лист	Листов
Р		1

СОЮЗДОРПРОЕКТ

Копировал: [illegible]

gost.e-ecolog.ru