ТИПОВЫЕ СТРОИТЕЛЬНЫЕ КОНСТРУКЦИИ, ИЗДЕЛИЯ И УЗЛЫ

# СЕРИЯ 3.503.1-79

# ОПОРЫ СВАЙНЫЕ ЖЕЛЕЗОБЕТОННЫЕ АВТОДОРОЖНЫХ МОСТОВ С ПРОЛЕТАМИ ДО 24 м

## ВЫПУСК 2

# ЖЕЛЕЗОБЕТОННЫЕ ИЗДЕЛИЯ.

## РАБОЧИЕ ЧЕРТЕЖИ

gost.e-ecolog.ru

ТИПОВЫЕ СТРОИТЕЛЬНЫЕ КОНСТРУКЦИИ, ИЗДЕЛИЯ И УЗЛЫ

# СЕРИЯ 3.503.1-79

# ОПОРЫ СВАЙНЫЕ ЖЕЛЕЗОБЕТОННЫЕ АВТОДОРОЖНЫХ МОСТОВ С ПРОЛЕТАМИ ДО 24 м

## ВЫПУСК 2

## ЖЕЛЕЗОБЕТОННЫЕ ИЗДЕЛИЯ.

## РАБОЧИЕ ЧЕРТЕЖИ

РАЗРАБОТАНЫ
ВОРОНЕЖСКИМ ФИЛИАЛОМ ГИПРОДОРНИИ
ГЛАВНЫЙ ИНЖЕНЕР ФИЛИАЛА [signature] ЦЕВЛЕВА
ГЛАВНЫЙ ИНЖЕНЕР ПРОЕКТА [signature] ГРИНБЕРГ

УТВЕРЖДЕНЫ И ВВЕДЕНЫ В ДЕЙСТВИЕ
МИНИСТЕРСТВОМ АВТОМОБИЛЬНЫХ
ДОРОГ РСФСР
ПРИКАЗ №28-ор ОТ 3 МАРТА 1988 г.

| Обозначение | Наименование | Стр |
|---|---|---|
| 3.503.1-79.2 | Содержание | 2 |
| 3.503.1-79.2-ТТ | Технические требования | 7 |
| 3.503.1-79.2-НИ | Номенклатура изделий | 13 |
| 3.503.1-79.2-001 | Блок насадки 1БН 25-1-1, 1БН 25-1-2 | 18 |
| 3.503.1-79.2-002 | Блок насадки 1БН 25-1-3 | 19 |
| 3.503.1-79.2-003 | Блок насадки 1БН 40-1-1, 1БН 40-1-2 | 20 |
| 3.503.1-79.2-004 | Блок насадки 1БН 40-1-3 | 22 |
| 3.503.1-79.2-005 | Блок насадки 2БН 35-1-1, 2БН 35-1-2, 2БН 38-1-1, 2БН 38-1-2 | 23 |
| 3.503.1-79.2-006 | Блок насадки 2БН 38-1-2 | 25 |
| 3.503 1-79.2-007 | Блок насадки 2БН55-1-1, 2БН 55-1-2, 2БН 60-1-1, 2БН 60-1-2 | 26 |
| 3.503.1-79.2-008 | Блок насадки 2БН 55-1-3, 2БН60-1-3 | 28 |
| 3.503.1-79.2-009 | Блок насадки 2БН 25-2-1, 2БН 25-2-2 | 30 |
| 3.503.1-79.2-010 | Блок насадки 2БН 25-2-3 | 32 |
| 3.503.1-79.2-011 | Блок насадки 2БН 40-2-1, 2БН 40-2-2 | 33 |
| 3.503.1-79.2-012 | Блок насадки 2БН 40-2-3 | 35 |
| 3.503.1-79.2-013 | Блок насадки 3БН 35-1-1, 3БН 35-1-2, 3БН 38-1-1, 3БН 38-1-2 | 36 |
| 3.503.1-79.2-014 | Блок насадки 3БН38-1-3 | 38 |
| 3.503.1-79.2-015 | Блок насадки 3БН 55-1-1, 3БН 55-1-2, 3БН 60-1-1, 3БН 60-1-2 | 39 |
| 3.503.1-79.2-016 | Блок насадки 3БН 55-1-3, 3БН 60-1-3 | 41 |
| 3.503.1-79.2-017 | Блок насадки 3БН 32-2-1, 3БН 32-2-2 | 42 |
| 3.503.1-79.2-018 | Блок насадки 3БН 32-2-3 | 44 |
| 3.503.1-79.2-019 | Блок насадки 3БН 49-2-1, 3БН 49-2-2 | 45 |
| 3.503.1-79.2-020 | Блок насадки 3БН 49-2-3 | 47 |
| 3.503.1-79.2-021 | Блок насадки 4БН 25-1-1 | 48 |
| 3.503.1-79.2-022 | Блок насадки 4БН 25-1-3 | 49 |
| 3.503.1-79.2-023 | Блок насадки 4БН 40-1-1 | 50 |
| 3.503.1-79.2-024 | Блок насадки 4БН 40-1-3 | 51 |
| 3.503.1-79.2-025 | Блок насадки 5БН 35-1-1, 5БН 38-1-1 | 52 |
| 3.503.1-79.2-026 | Блок насадки 5БН 38-1-3 | 53 |
| 3.503.1-79.2-027 | Блок насадки 5БН 55-1-1, 5БН 60-1-1 | 54 |
| 3.503.1-79.2-028 | Блок насадки 5БН 55-1-3, 5БН 60-1-3 | 56 |
| 3.503.1-79.2-029 | Блок насадки 5БН 25-2-1 | 57 |
| 3.503.1-79.2-030 | Блок насадки 5БН 25-2-3 | 58 |
| 3.503.1-79.2-031 | Блок насадки 5БН 40-2-1 | 59 |


| | | |
|---|---|---|
| Разраб. | Вачугова | |
| Проверил | Жукова | |
| Рук. гр. | Скляроба | |
| Гл. инжен. | Гринберг | |
| Нач. отд. | Шапиро | |
| Н. контр. | Семенкин | |

3.503.1-79.2

Содержание

Стадия Р | Лист 1 | Листов 5

Воронежский филиал ГИПРОДОРНИИ

Копировал Лин Ц-0632-03 3 Формат А3

Инв. № подл. | Подпись и дата | Взам. инв. №

| Обозначение | Наименование | Стр. |
|---|---|---|
| 3.503.1-79.2-032 | Блок насадки 5БН 40-2-3 | 60 |
| 3.503.1-79.2-033 | Блок насадки 6БН 35-1-1, 6БН 38-1-1 | 61 |
| 3.503.1-79.2-034 | Блок насадки 6БН 38-1-3 | 62 |
| 3.503.1-79.2-035 | Блок насадки 6БН 55-1-1, 6БН 60-1-1 | 63 |
| 3.503.1-79.2-036 | Блок насадки 6БН 55-1-3, 6БН 60-1-3 | 64 |
| 3.503.1-79.2-037 | Блок насадки 6БН 32-2-1 | 65 |
| 3.503.1-79.2-038 | Блок насадки 6БН 32-2-3 | 66 |
| 3.503.1-79.2-039 | Блок насадки 6БН 49-2-1 | 67 |
| 3.503.1-79.2-040 | Блок шкафной стенки БШ27-3-1, БШ27-3-2 | 68 |
| 3.503.1-79.2-041 | Блок шкафной стенки БШ25-1-1, БШ28-1-2, БШ28-2-1, БШ28-2-2 | 69 |
| 3.503.1-79.2-042 | Блок шкафной стенки БШ29-3-3, БШ29-3-4 | 71 |
| 3.503.1-79.2-043 | Блок шкафной стенки БШ30-1-3, БШ30-1-4, БШ30-2-3, БШ30-2-4 | 72 |
| 3.503.1-79.2-044 | Блок шкафной стенки БШ32-3-1, БШ32-3-2 | 74 |
| 3.503.1-79.2-045 | Блок шкафной стенки БШ33-1-1, БШ33-1-2, БШ33-2-1, БШ33-2-2 | 75 |
| 3.503.1-79.2-046 | Блок шкафной стенки БШ34-3-3, БШ34-3-4 | 77 |
| 3.503.1-79.2-047 | Блок шкафной стенки БШ35-1-3, БШ35-1-4, БШ35-2-3, БШ35-2-4 | 78 |
| 3.503.1-79.2-048 | Блок шкафной стенки БШ27-4-1, БШ27-4-2, БШ27-5-1, БШ27-5-2 | 80 |
| 3.503.1-79.2-049 | Блок шкафной стенки БШ32-4-1, БШ32-4-2, БШ32-5-1, БШ32-5-2 | 81 |
| 3.503.1-79.2-050 | Блок шкафной стенки БШ29-4-3, БШ29-4-4, БШ29-5-3, БШ29-5-4 | 83 |
| 3.503.1-79.2-051 | Блок шкафной стенки БШ34-4-3, БШ34-4-4, БШ34-5-3, БШ34-5-4 | 84 |
| 3.503.1-79.2-052 | Блок шкафной стенки БШ25-1-5, БШ25-2-5, БШ25-3-5 | 86 |
| 3.503.1-79.2-053 | Блок шкафной стенки БШ25-4-5, БШ25-5-5 | 87 |
| 3.503.1-79.2-054 | Блок шкафной стенки БШ30-1-5, БШ30-2-5, БШ30-3-5 | 88 |
| 3.503.1-79.2-055 | Блок шкафной стенки БШ30-4-3, БШ30-5-5 | 89 |
| 3.503.1-79.2-056 | Блок шкафной стенки БШ25-1-6, БШ25-2-6, БШ25-3-6 | 90 |
| 3.503.1-79.2-057 | Блок шкафной стенки БШ25-4-6, БШ25-5-6 | 91 |
| 3.503.1-79.2-058 | Блок шкафной стенки БШ35-1-6, БШ35-2-6, БШ35-3-6 | 92 |


Инв. № подл. | Подпись и дата | Взам. инв. №



Копировал Мин. Ц00632-03 4 Формат А3

| Обозначение | Наименование | Стр. |
|---|---|---|
| 3.503-1-79.2-059 | Блок шкафной стенки БШ 35-4-6, БШ 35-5-6 | 93 |
| 3.503.1-79.2-060 | Блок шкафной стенки БШ 25-1-7, БШ 25-2-7, БШ 25-3-7 | 94 |
| 3.503.1-79.2-061 | Блок шкафной стенки БШ 25-4-7, БШ 25-5-7 | 95 |
| 3.503.1-79.2-062 | Блок шкафной стенки БШ 30-1-7, БШ 30-2-7, БШ 30-3-7 | 96 |
| 3.503.1-79.2-063 | Блок шкафной стенки БШ 30-4-7, БШ 30-5-7 | 97 |
| 3.503.1-79.2-64 | Блок боковой стенки БС 6-1, БС 6-2, БС 9-1, БС 9-2, БС 12-1, БС 12-2 | 98 |
| 3.503.1-79.2-065 | Блок подферменника БП 1 – БП 8 | 99 |
| 3.503.1-79.2-066 | Блок подферменника БП 9 – БП 14 | 100 |
| 3.503.1-79.2-067 | Каркас КП 1 | 101 |
| 3.503.1-79.2-068 | Каркас КП 2 | 101 |
| 3.503.1-79.2-069 | Каркас КП 3 | 102 |
| 3.503.1-79.2-070 | Каркас КП 4 | 102 |
| 3.503.1-79.2-071 | Каркас КП 5, КП 6, КП 31, КП 32 | 103 |
| 3.503.1-79.2-072 | Каркас КП 7, КП 33 | 104 |
| 3.503.1-79.2-073 | Каркас КП 8, КП 9, КП 14, КП 34, КП 35, КП 40 | 105 |
| 3.503.1-79.2-074 | Каркас КП 10, КП 11, КП 15, КП 36, КП 37, КП 41 | 106 |
| 3.503.1-79.2-075 | Каркас КП 12, КП 38 | 107 |
| 3.503.1-79.2-076 | Каркас КП 13, КП 39 | 108 |
| 3.503.1-79.2-077 | Каркас КП 16, КП 17, КП 23, КП 42, КП 43 | 109 |
| 3.503.1-79.2-078 | Каркас КП 18, КП 44 | 110 |
| 3.503.1-79.2-079 | Каркас КП 19, КП 20, КП 45, КП 46 | 111 |
| 3.503.1-79.2-080 | Каркас КП 21, КП 22, КП 47, КП 48 | 112 |
| 3.503.1-79.2-081 | Каркас КП 24 | 113 |
| 3.503.1-79.2-082 | Каркас КП 25 | 114 |
| 3.503.1-79.2-083 | Каркас КП 26 | 115 |
| 3.503.1-79.2-084 | Каркас КП 27 | 113 |
| 3.503.1-79.2-085 | Каркас КП 28 | 116 |
| 3.503.1-79.2-086 | Каркас КП 29 | 116 |
| 3.503.1-79.2-087 | Каркас КП 30 | 117 |
| 3.503.1-79.2-088 | Каркас КП 49 | 117 |
| 3.503.1-79.2-089 | Каркас КП 50 | 118 |
| 3.503.1-79.2-090 | Каркас КП 51 | 118 |


Инв. № подл. | Подпись и дата | Взам. инв. №



Копировал Лист Формат А3

Ц 00632-85 5

| Обозначение | Наименование | Стр. |
|---|---|---|
| 3.503.1-79.2-091 | Каркас КП 52 | 119 |
| 3.503.1-79.2-092 | Каркас КП 53, КП 54 | 119 |
| 3.503.1-79.2-093 | Каркас КП 55 | 120 |
| 3.503.1-79.2-094 | Каркас КП 56, КП 57 | 120 |
| 3.503.1-79.2-095 | Сетка С 1, С 2, С 3 | 121 |
| 3.503.1-79.2-096 | Сетка С 4, С 5 | 122 |
| 3.503.1-79.2-097 | Сетка С 6 | 123 |
| 3.503.1-79.2-098 | Сетка С 7, С 8 | 123 |
| 3.503.1-79.2-099 | Сетка С 9 | 124 |
| 3.503.1-79.2-100 | Сетка С 10, С 11 | 124 |
| 3.503.1-79.2-101 | Сетка С 12, С 13 | 125 |
| 3.503.1-79.2-102 | Сетка С 14 С 15 | 125 |
| 3.503.1-79.2-103 | Сетка С 16, С 17 | 126 |
| 3.503.1-79.2-104 | Сетка С 18, С 19 | 126 |
| 3.503.1-79.2-105 | Сетка С 20, С 21, С 22 | 127 |
| 3.503.1-79.2-106 | Сетка С 23, С 24, С 25 | 127 |
| 3.503.1-79.2-107 | Сетка С 26, С 27 | 128 |
| 3.503.1-79.2-108 | Сетка С 28, С 29 | 128 |

| Обозначение | Наименование | Стр |
|---|---|---|
| 3.503.1-79.2-109 | Сетка С 30, С 31, С 32 | 129 |
| 3.503.1-79.2-110 | Сетка С 33 С 34, С 35 | 129 |
| 3.503.1-79.2-111 | Сетка С 36, С 37, С 38 | 130 |
| 3.503.1-79.2-112 | Сетка С 39, С 40, С 41 | 130 |
| 3.503.1-79.2-113 | Сетка С 42, С 43 | 131 |
| 3.503.1-79.2-114 | Сетка С 44, С 45 | 131 |
| 3.503.1-79.2-115 | Сетка С 46, С 47 | 132 |
| 3.503.1-79.2-116 | Сетка С 48, С 49 | 132 |
| 3.503.1-79.2-117 | Сетка С 50, С 51 | 133 |
| 3.503.1-79.2-118 | Сетка С 52 | 133 |
| 3.503.1-79.2-119 | Сетка С 53, С 54 | 134 |
| 3.503.1-79.2-120 | Сетка С 55 | 134 |
| 3.503.1-79.2-121 | Сетка С 56 | 135 |
| 3.503.1-79.2-122 | Сетка С 57 | 135 |
| 3.503.1-79.2-123 | Изделие закладное МН 1, МН 2, МН 3 | 136 |
| 3.503.1-79.2-124 | Изделие закладное МН 4 | 137 |
| 3.503.1-79.2-125 | Изделие закладное МН 5 | 137 |


Инв.№ подл. | Подпись и дата | Взам.инв.№



Копировал Формат А3

Ц 00632-03 6

| Обозначение | Наименование | Стр. |
|---|---|---|
| 3.503.1-79.2-126 | Отогнутый стержень | 138 |
| 3.503.1-79.2-127 | Отогнутый стержень | 138 |
| 3.503.1-79.2-128 | Отогнутый стержень | 139 |
| 3.503.1-79.2-129 | Отогнутый стержень | 139 |
| 3.503.1-79.2-130 | Отогнутый стержень | 140 |
| 3.503.1-79.2-131 | Отогнутый стержень | 140 |
| 3.503.1-79.2-132 | Хомут | 141 |
| 3.503.1-79.2-133 | Отогнутый стержень | 141 |
| 3.503.1-79.2-134 | Отогнутый стержень | 142 |
| 3.503.1-79.2-135 | Шпилька | 142 |
| 3.503.1-79.2-136 | Отогнутый стержень | 143 |
| 3.503.1-79.2-137 | Отогнутый стержень | 143 |
| 3.503.1-79.2-138 | Отогнутый стержень | 144 |
| 3.503.1-79.2-139 | Хомут | 145 |
| 3.503.1-79.2-140 | Хомут | 145 |
| 3.503.1-79.2-141 | Хомут | 146 |
| 3.503.1-79.2-142 | Хомут | 146 |

| Обозначение | Наименование | Стр |
|---|---|---|
| 3.503.1-79.2-143РС | Ведомость расхода стали на блоки насадок | 147 |
| 3.503.1-79.2-144РС | Ведомость расхода стали на блоки шкафных стенок | 149 |
| 3.503.1-79.2-145РС | Ведомость расхода стали на блоки подферменников | 151 |


Инв. № подл. | Подпись и дата | Взам. инв. №



Копировал Лин Ц00632-03 7 Формат А3

## 1. Введение

Настоящие технические требования относятся к железобетонным изделиям – блокам насадок, шкафных и боковых стенок, предназначенных для использования в конструкциях крайних и промежуточных свайных опор под ребристые и плитные пролетные строения длиной до 24 м в автодорожных мостах на реках с ледоходом при расчетной толщине льда до 0,3 м. Область применения – районы СССР с расчетной температурой наружного воздуха не ниже минус 40°С и сейсмичностью до 6 баллов.

Разработанные железобетонные изделия должны изготовляться на заводах и полигонах мостовых железобетонных конструкций в соответствии с требованиями действующих государственных стандартов, строительных норм и правил, а также согласно изложенным ниже дополнительным техническим требованиям.

При заказе железобетонных изделий для сооружения свайных опор следует руководствоваться указаниями по применению (выпуск 0) и материалами для проектирования (выпуск 1).

Все документы настоящего выпуска (сокращенное обозначение – „д") имеют базовое обозначение 3.503.1-79.2 и трехзначное цифровое обозначение, указывающее порядковый номер документа. Исключением являются два документа – настоящие технические требования и номенклатура изделий, которым присвоены коды – соответственно „ТТ" и „НИ". Кроме того, код „РС" присвоен документам с ведомостями расхода стали, помещенным в конце выпуска.

## 2. Основные параметры, размеры и номенклатура железобетонных изделий

Номенклатура железобетонных изделий включает 155 блоков, в том числе 65 блоков насадок, 70 блоков шкафных стенок, 6 блоков боковых стенок и 14 блоков подферменников.

Блоки насадок запроектированы с прямоугольным поперечным сечением, имеющим размеры 40×90 см для крайних опор типа I, 40×120 для промежуточных опор типа 1, 40×150 для крайних и промежуточных опор типа 2, 50×120 для всех крайних опор типа 3 и промежуточных опор типа 3 под пролетные строения длиной 12, 15, 18 м; 50×125 см для промежуточных опор типа 3 под пролетные строения длиной 21, 24 м. Всего насчитывается 18 типоразмеров блоков, отличающихся опалубочными размерами. Все блоки насадок имеют односторонние или двухсторонние арматурные выпуски.

Армирование блоков в пределах опор каждого типа дифференцировано в зависимости от назначения опор (крайние и промежуточные опоры) и длин опирающихся пролетных строений (12, 15, 18 м и 21, 24 м).

Вместе с тем схемы армирования с целью облегчения изготовления арматурных элементов максимально унифицированы. Поэтому для блоков опор одного типа они отличаются, в основном, диаметром применяемых арматурных стержней. Блоки устоев отличаются также наличием закладных деталей и арматурных выпусков для крепления блоков шкафных и боковых стенок. Все блоки насадок имеют отверстия – пирамидальные с размерами оснований 50×50 и 25×25 см для опор типа 1 и 2 и конусообразные с диаметрами оснований 70 и 40 см для опор типа 3.

Блоки шкафных стенок запроектированы толщиной 20 см. Поперечное сечение блоков прямоугольное, переменной высоты, так как по верхней плоскости блоков предусмотрен уклон 2%. Крайние бло-

| | | | | | |
|---|---|---|---|---|---|
| Разраб. | Вачугова | | | 3.503.1-79.2-ТТ | |
| Провер. | Жукова | | | | |
| Рук. гр. | Склярова | | | | |
| Гл. инж. пр | Гринберг | | | | |
| Нач. отд. | Шапиро | | | Технические требования | Стадия: Р; Лист: 1; Листов: 6 |
| Н. контр | Семенкин | | | | Воронежский филиал ГИПРОДОРНИИ |

Ц 00632-03 8

Копировал: Ким- Формат А3

Инв. № подл. | Подпись и дата | Взам. инв. №

ки шкафных стенок - угловые и включают открылок с длиной выступающей части 2,3 м. В нижней части открылков имеется скос 1:3 с размером 60×180 см для ребристых и 40×120 см для плитных пролетных строений. По верхней плоскости открылков размещены две закладные детали для крепления блоков перил. В шкафной части углового блока по верхней плоскости блоков устраивается выступ высотой 30 см, ограничивающий переходную плиту сопряжения с насыпью. В нижней части всех блоков шкафных стенок имеются две закладные детали для устройства сварных стыков с блоками насадок.

Блоки боковых стенок - плоские, трапециевидного очертания, толщиной 15 см. Армирование блоков боковых стенок принято по типу армирования блоков шкафных стенок. В одной боковой плоскости блоков боковых стенок предусмотрена закладная деталь для устройства сварного стыка с насадкой.

Допускаемые отклонения блоков от проектных размеров не должны превышать величин, указанных в табл. 1.

Таблица 1.

| Наименование показателя | Допускаемое отклонение |
|---|---|
| 1. Ширина и высота блока | ± 5 мм |
| 2. Длина блока | ± 10 мм |
| 3. Просвет под приложенной к поверхности блока двухметровой рейкой | ± 3 мм |
| 4. Положение осей арматурных выпусков блоков насадок | ± 5мм |
| 5. Масса блока | ± 7 % |

## 3. Основные требования к материалам.

Железобетонные изделия должны изготавливаться из конструкционного тяжелого бетона со средней плотностью не менее 2400 кг/м³, соответствующего требованиям ГОСТ 26633-85. Класс бетона по прочности на сжатие принят В25 для всех блоков насадок крайних опор, блоков насадок промежуточных опор типа 1 и блоков насадок промежуточных опор типа 3 под пролетные строения длиной 12, 15, 18 м. Для всех блоков насадок промежуточных опор типа 2 и блоков насадок промежуточных опор типа 3 под пролетные строения длиной 21, 24 м класс бетона по прочности на сжатие принят В30. Марка бетона по морозостойкости для блоков насадок промежуточных опор принята равной F 200. Для железобетонных изделий крайних опор согласно таблице 22 СНиП 2.05.03-84 предусматриваются требования, аналогичные конструкциям, находящимся в зоне переменного уровня воды в связи с этим при среднемесячной температуре наиболее холодного месяца минус 10°С и выше, марка бетона по морозостойкости принимается равной F 200, а при более низкой температуре F 300. Марка бетона по водонепроницаемости - W6.

Для формования железобетонных изделий следует использовать бетонные смеси с маркой по удобоукладываемости П1, П2, соответствующей требованиям ГОСТ 7473-85. При приготовлении бетонной смеси должны использоваться, с учетом требований СНиП III-43-75, портландцементы видов ПЦ-Д0, ПЦ-Д5 и ПЦ-Д20 по ГОСТ 10178-85. Марки цемента по прочности рекомендуется принимать 400 и 500 соответственно для бетонов классов по прочности на сжатие В25 и В30. Расход цемента на 1м³ бетона не должен превышать 450кг/м³.

Заполнители для бетона должны удовлетворять требованиям ГОСТ 10268-80 и СНиП III-43-75. В качестве крупного заполнителя следует использовать фракционированный (не менее двух фракций) щебень по ГОСТ 8267-82, крупностью не более 20 мм. В качестве мелкого заполнителя используются природные пески по ГОСТ 8736-66 с модулем крупности не менее 2,1.

Инв. № подл. | Подпись и дата | Взам. инв. №



Копировал

400632-03 9

Для обеспечения требуемой морозостойкости и водонепроницаемости бетона и снижения расхода цемента следует применять в соответствии со СНиП II-43-75 и СНиП 3.09.01-85 комплексные воздухововлекающие и пластифицирующе-воздухововлекающие добавки, отвечающие требованиям ГОСТ 24211-80. При этом величина воздухосодержания в бетонной смеси должна быть не более 4%. Водоцементное отношение не должно превышать 0,42. Применение ускорителей твердения не допускается. При использовании цементов с введенной при помоле пластифицирующей добавкой в состав бетонной смеси вводится только одна дополнительная добавка-смола нейтрализованная воздухововлекающая (СНВ), гидрофобизирующая кремнийорганическая жидкость ГКЖ-94 или синтетическая поверхностно-активная добавка (СПД).

Для армирования железобетонных изделий используется горячекатанная круглая сталь по ГОСТ 5781-82. В пространственных каркасах блоков насадки продольная рабочая арматура периодического профиля класса А-III, поперечная и продольная конструктивная арматура-гладкого профиля класса А-I. В пространственных каркасах и арматурных сетках блоков шкафных и боковых стенок используется арматура периодического профиля класса А-II. При использовании арматуры класса А-III необходимо было бы увеличить шаг стержней или уменьшить их диаметр, что недопустимо по конструктивным требованиям с учетом обеспечения трещиностойкости (минимальный шаг стержней должен быть не более 20см, а их диаметр не менее 10мм).

Для монтажных петель во всех железобетонных изделиях рекомендуется использовать арматурную сталь класса Ас-II и допускается использование арматурной стали класса А-I.

Марки сталей арматурных и закладных изделий указаны в табл.2.

Таблица 2

| Наименование арматурных и закладных изделий | Диаметр и класс арматуры) или толщина проката, мм | Марки стали | ГОСТ, регламентирующий качество стали |
|---|---|---|---|
| Каркасы, сетки (рабочая арматура) | 10 - 22 класса А-III | 25Г2С<br>35ГС | ГОСТ 5781-82 |
| Хомуты и конструктивная арматура | 10 класса А-I | ВСт3сп2<br>ВСт3сп2<br>ВСт3пс2 | ГОСТ 380-71 |
| Монтажные петли | 10-25 класса Ас-II | 10Т | ГОСТ 5781-82 |
| | 6-25 класса А-I | ВСт3сп2 | ГОСТ 380-71 |
| Закладные изделия (детали) | 12 | ВСт3сп5 с гарантией свариваемости | ГОСТ 380-71 |
| | 10-12 | 16Д | ГОСТ 8713-75 |
| | | 16ГС-12 | ГОСТ 19281-73 |
| | | 17ГС-12 | ГОСТ 19282-73 |

Инв.№ подл. | Подпись и дата | Взам.инв.№



Копировал Рец-Ц90632-03 10 Формат А3

## 4. Требования к производству арматурных работ

Изготовление и установку в формы арматурных и закладных изделий следует производить в соответствии с требованиями СНиП III-43-75, СН 3.09.01-85, СНиП 2.05.03-84, СН 393-78.

Армирование блоков насадок осуществляется пространственными арматурными каркасами, в состав которых входят прямые и отогнутые арматурные стержни и хомуты. После установки и закрепления пространственных каркасов в опалубочные формы вставляются и фиксируются монтажные петли, анкерные стержни и закладные детали. Блоки шкафных и боковых стенок, за исключением блоков БШ 29, БШ 30, БШ 34 и БШ 35, армируются плоскими сетками, объединенными до установки в формы, арматурными шпильками. Закладные детали и монтажные петли устанавливаются непосредственно в формы. Для армирования блоков шкафных стенок БШ 29, БШ 30, БШ 34, БШ 35 используются пространственные каркасы, собираемые из плоских арматурных сеток.

Все сварные арматурные и закладные изделия должны изготавливаться в соответствии с ГОСТ 10922-75. При изготовлении арматурных сеток следует руководствоваться также требованиями ГОСТ 8478-81 и ГОСТ 23279-85. В арматурных сетках стержни должны быть сварены в двух крайних рядах во всех пересечениях, а в остальных рядах в шахматном порядке. Допускается соединение продольных и поперечных стержней осуществлять скруткой вязальной проволокой. В пространственных арматурных каркасах для соединения продольной и поперечной арматуры в местах пересечений следует использовать точечную сварку.

Гибку арматурных стержней следует производить с разогревом на гибочных станках с электромеханическим или гидравлическим приводом.

При монтаже и установке арматурных и закладных изделий в опалубку используются специальные инвентарные крепежные элементы-связи, предотвращающие остаточные деформации. Для обеспечения проектного положения арматурных и закладных изделий следует применять специальные зажимы по ГОСТ 23117-78 и фиксаторы, устанавливаемые вручную с закреплением электроприхваткой или вязальной проволокой.

## 5. Требования к маркировке изделий

На железобетонных изделиях должны быть нанесены, в соответствии с ГОСТ 12015.2-81, маркировочные надписи и установочные риски.

В настоящем выпуске условные обозначения марок блоков приняты в соответствии с ГОСТ 23009-78.

Для блоков насадок марка состоит из четырех групп обозначений:

1 группа – цифры 1, 2, 3, 4, 5, 6, относящиеся соответственно к блокам крайних опор типов 1, 2, 3 и блокам промежуточных опор типов 1, 2, 3; буквы БН – начальные буквы слов „блок насадки";

2 группа – цифры, указывающие длину блока насадки в дециметрах без учета длины арматурных выпусков (39 см);

3 группа – цифры 1 или 2, соответствующие длинам, опирающихся пролетных строений 12, 15, 18 м или 21, 24 м.

4 группа – цифры 1, 2, 3, первая из которых относится к блокам с односторонними арматурными выпусками; вторая – к блокам устоев, представляющим собой зеркальное отражение блоков устоев, обозначенных цифрой 1; третья – к блокам с двухсторонними арматурными выпусками;

Пример: ЗБН 38-1-3 – блок насадки крайней опоры типа 3 длиной 38 дециметров под пролетные строения длиной 12, 15, 18м с двухсторонними выпусками.

Для блоков шкафных стенок обозначения марок разделены на 4 группы:

1 группа – буквы БШ-начальные буквы слов „блок шкафной";

2 группа – цифры, указывающие длину блока в дециметрах;

3 группа – цифры 1, 2, 3, 4, 5, относящиеся к блокам, сопрягающимся с пролетными строениями высотой соответственно 90, 105, 120, 60 и 75 см;

4 группа – цифры 1, 2, относящиеся соответственно к крайним угловым блокам с длиной верхней ступеньки 1,2 или 1,3 м и их зеркальным отражениям; 3, 4, относящиеся соответственно к крайним угловым блокам с длиной верхней ступеньки 1,95 или 2,05 м и их зеркальным отражениям; цифры 5, 6, 7, относящиеся к средним блокам соответственно с двухсторонним уклоном 2% по верхней плоскости; с односторонним уклоном 2%, стыкующимся с крайними блоками, и с односторонним уклоном 2%, стыкующимся со средними блоками.

Пример: БШ 30-4-7 – блок шкафной стенки, длиной 30 дециметров, сопрягающийся с плитным пролетным строением высотой 60 см, средний с двухсторонним уклоном 2% по верхней плоскости, стыкующийся со средними блоками шкафной стенки с односторонним уклоном 2% по верхней плоскости.

Для блоков боковых стенок марка состоит всего из двух цифровых обозначений;

1 группа – цифра, указывающая длину блока в дециметрах;

2 группа – цифра 1, соответствующая левому со стороны пролета блоку боковой стенки, или 2, соответствующая зеркальному отражению блока, обозначенного цифрой 1.

## 6. Требования по приемке изделий

Приемка готовых железобетонных изделий осуществляется в соответствии с требованиями ГОСТ 13015.1-81 партиями, в состав которых включаются изделия одного типа, изготовленные по одной технологии и из однородных материалов за период времени, не превышающий одной недели.

Прочность, жесткость и трещиностойкость изделий обеспечивается в соответствии с п. 10 ГОСТ 13015.1-81 соблюдением комплекса нормируемых и проектных показателей, характеризующих прочность бетона, толщину защитного слоя и геометрические размеры сечений, расположение и диаметры арматуры, основные размеры арматурных и закладных изделий.

Партия изделий считается принятой по прочности, жесткости и трещиностойкости, если удовлетворяются требования по указанным выше показателям.

Оценку физико-механических свойств бетона при периодических испытаниях производят по среднему значению результатов испытаний серии образцов из одной пробы бетона, количество которых принимается согласно стандартам на методы соответствующих испытаний. Кроме того физико-механические характеристики бетона, а также толщина защитного слоя контролируются неразрушающими методами при приемо-сдаточных испытаниях не менее чем в двух изделиях из каждой принимаемой партии.

Толщину защитного слоя и расположение рабочей арматуры допускается проверять путем вырубки в изделиях борозд, обнажающих арматуру с последующей их тщательной заделкой.

Инв. № подл. | Подпись и дата | Взам. инв. №



Копировал Ким- Формат А3
Ц 00632-03 12

При проверке соответствия фактических и проектных геометрических параметров и массы изделия; наличия, положения и состояния арматуоных выпусков, монтажных петель и закладных деталей, правильности нанесения установочных рисок; внешнего вида и качества лицевых поверхностей изделий применяется сплошной контроль, осуществляемый путем тщательного наружного осмотра (освидетельствования) изделий.

Каждая партия изделий снабжается документом о качестве в виде технического паспорта, оформленного в соответствии с ГОСТ 13015.3-81. В указанном документе, кроме обязательных показателей, должны быть приведены следующие фактические показатели качества железобетонных изделий: марка бетона по морозостойкости и водонепроницаемости, марка стали арматурных и закладных изделий, средняя плотность бетона; вид антикоррозийного покрытия, если оно нанесено в заводских условиях; отпускная масса изделия.

## 7. Требования по транспортировке и хранению изделий

Принятые ОТК железобетонные изделия должны храниться и транспортироваться в соответствии с требованиями ГОСТ 13015.4-84. Их отгрузка потребителям допускается при достижении бетона 70% проектной прочности на сжатие. Для выполнения работ в зимнее время завод-изготовитель должен отгружать изделия с прочностью 100% от проектной.

Подъем, погрузку и выгрузку изделий следует производить с использованием траверс, захватов или самобалансирующихся строп за монтажные петли.

При транспортировке блоки необходимо надежно закрепить для предотвращения падений, смещений и ударов с учетом возможных воздействий ветровых, динамических и центробежных нагрузок.

При складировании блоки должны быть рассортированы по маркам и расположены в штабелях не более чем в 2 ряда по высоте с опиранием на подкладки толщиной, превышающей на 20мм высоту монтажных петель. Выпуски арматуры необходимо обезопасить от повреждений. Укладка блоков должна обеспечивать возможность свободного захвата при подъеме. Ширина проходов и проездов должна соответствовать ОНТП 7-80.

Номенклатура блоков насадок

Таблица 1

| Эскиз | Марка | Размеры, мм | | | | Расход материалов | | Масса, т |
|---|---|---|---|---|---|---|---|---|
| | | в | h | ℓ | $\ell_1$ | Бетон, $м^3$ | Сталь, кг | |
| 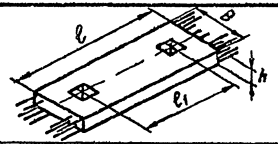 | 1БН 25-1-1(2) | 900 | 400 | 2500 | 1500 | 0,78 | 142,5 | 1,95 |
| | 1БН 25-1-3 | 900 | 400 | 2500 | 1500 | 0,78 | 141,0 | 1,95 |
| | 4БН 25-1-1 | 1200 | 400 | 2500 | 1500 | 1,08 | 132,8 | 2,70 |
| | 4БН 25-1-3 | 1200 | 400 | 2500 | 1500 | 1,08 | 138,8 | 2,70 |
| 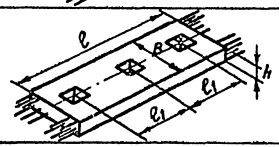 | 1БН 40-1-1(2) | 900 | 400 | 4000 | 1500 | 1,25 | 210,5 | 3,13 |
| | 1БН 40-1-3 | 900 | 400 | 4000 | 1500 | 1,25 | 208,9 | 3,13 |
| | 4БН 40-1-1 | 1200 | 400 | 4000 | 1500 | 1,73 | 205,0 | 4,33 |
| | 4БН 40-1-3 | 1200 | 400 | 4000 | 1500 | 1,73 | 213,8 | 4,33 |
| 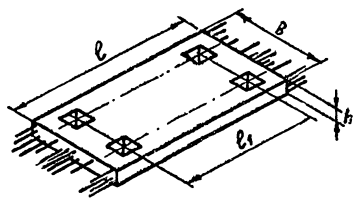 | 2БН 25-2-1(2) | 1500 | 400 | 2500 | 1500 | 1,25 | 193,2 | 3,13 |
| | 2БН 25-2-3 | 1500 | 400 | 2500 | 1500 | 1,25 | 192,6 | 3,13 |
| | 2БН 35-1-1(2) | 1500 | 400 | 3500 | 2000 | 1,86 | 262,8 | 4,63 |
| | 2БН 38-1-1(2) | 1500 | 400 | 3800 | 2200 | 2,03 | 275,0 | 5,08 |
| | 2БН 38-1-3 | 1500 | 400 | 3800 | 2200 | 2,03 | 260,3 | 5,08 |
| | 5БН 25-2-1 | 1500 | 400 | 2500 | 1500 | 1,25 | 200,2 | 3,13 |
| | 5БН 25-2-3 | 1500 | 400 | 2500 | 1500 | 1,25 | 213,0 | 3,13 |
| | 5БН 35-1-1 | 1500 | 400 | 3500 | 2000 | 1,85 | 276,0 | 4,63 |
| | 5БН 38-1-1 | 1500 | 400 | 3800 | 2200 | 2,03 | 292,2 | 5,08 |
| | 5БН 38-1-3 | 1500 | 400 | 3800 | 2200 | 2,03 | 290,6 | 5,08 |
| эскиз см. лист 2 | 2БН 40-2-1(2) | 1500 | 400 | 4000 | 1500 | 2,05 | 278,1 | 5,13 |
| | 2БН 40-2-3 | 1500 | 400 | 4000 | 1500 | 2,05 | 275,5 | 5,13 |
| | 2БН 55-1-1(2) | 1500 | 400 | 5500 | 2000 | 2,92 | 398,3 | 7,33 |
| | 2БН 55-1-3 | 1500 | 400 | 5500 | 2000 | 2,92 | 392,3 | 7,33 |

Продолжение таблицы 1 см. лист 2.

| | | | |
|---|---|---|---|
| Разраб. | Костенко | | 3.503.1-79.2-НИ |
| Провер. | Рыбцева | | |
| Рук. гр. | Склярова | | Номенклатура железобетонных изделий |
| Гл. инж. пр. | Гринберг | | Стадия: Р; Лист: 1; Листов: 5 |
| Нач. отд. | Шапиро | | Воронежский филиал ГИПРОДОРНИИ |
| Н. контр. | Семенкин | | |

Инв. № подл. | Подпись и дата | Взам. инв. №

| Эскиз | Марка | Размеры, мм | | | | Расход материалов | | Масса, т |
|---|---|---|---|---|---|---|---|---|
| | | B | h | ℓ | $\ell_1$ | Бетон, м³ | Сталь, кг | |
| 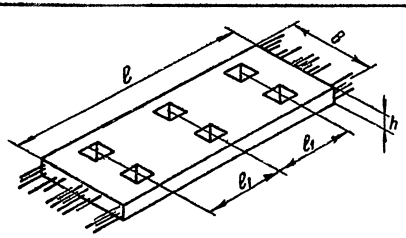 | 2БН 60-1-1(2) | 1500 | 400 | 6000 | 2200 | 3,23 | 415,7 | 8,08 |
| | 2БН 60-1-3 | 1500 | 400 | 6000 | 2200 | 3,23 | 410,3 | 8,08 |
| | 5БН 40-2-1 | 1500 | 400 | 4000 | 1500 | 2,05 | 402,0 | 5,13 |
| | 5БН 40-2-3 | 1500 | 400 | 4000 | 1500 | 2,05 | 411,0 | 5,13 |
| | 5БН 55-1-1 | 1500 | 400 | 5500 | 2000 | 2,93 | 424,6 | 7,33 |
| | 5БН 55-1-3 | 1500 | 400 | 5500 | 2000 | 2,93 | 433,2 | 7,33 |
| | 5БН 60-1-1 | 1500 | 400 | 6000 | 2200 | 3,23 | 449,0 | 8,08 |
| | 5БН 60-1-3 | 1500 | 400 | 6000 | 2200 | 3,23 | 457,6 | 8,08 |
| 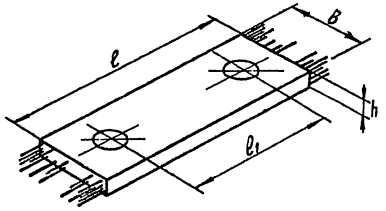 | 3БН 32-2-1(2) | 1200 | 500 | 3200 | 1700 | 1,67 | 217,9 | 4,18 |
| | 3БН 32-2-3 | 1200 | 500 | 3200 | 1700 | 1,67 | 220,2 | 4,18 |
| | 3БН 35-1-1(2) | 1200 | 500 | 3500 | 2000 | 1,85 | 238,1 | 4,63 |
| | 3БН 38-1-1(2) | 1200 | 500 | 3800 | 2200 | 2,03 | 250,8 | 5,08 |
| | 3БН 38-1-3 | 1200 | 500 | 3800 | 2200 | 2,03 | 244,0 | 5,08 |
| | 6БН 32-2-1 | 1250 | 500 | 3200 | 1700 | 1,75 | 228,2 | 4,38 |
| | 6БН 32-2-3 | 1250 | 500 | 3200 | 1700 | 1,75 | 235,2 | 4,38 |
| | 6БН 35-1-1 | 1200 | 500 | 3500 | 2000 | 1,85 | 222,0 | 4,63 |
| | 6БН 38-1-1 | 1200 | 500 | 3800 | 2200 | 2,03 | 236,1 | 5,08 |
| | 6БН 38-1-3 | 1200 | 500 | 3800 | 2200 | 2,03 | 241,1 | 5,08 |
| 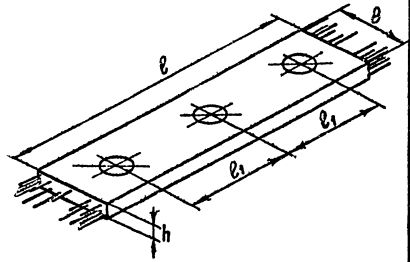 | 3БН 49-2-1(2) | 1200 | 500 | 4900 | 1700 | 2,56 | 345,6 | 6,40 |
| | 3БН 49-2-3 | 1200 | 500 | 4900 | 1700 | 2,56 | 338,7 | 6,40 |
| | 3БН 55-1-1(2) | 1200 | 500 | 5500 | 2000 | 2,92 | 405,5 | 7,30 |
| | 3БН 55-1-3 | 1200 | 500 | 5500 | 2000 | 2,92 | 415,7 | 7,30 |
| | 3БН 60-1-1(2) | 1200 | 500 | 6000 | 2200 | 3,22 | 429,6 | 8,05 |
| | 3БН 60-1-3 | 1200 | 500 | 6000 | 2200 | 3,22 | 440,7 | 8,05 |
| | 6БН 49-2-1 | 1250 | 500 | 4900 | 1700 | 2,68 | 339,8 | 6,70 |
| | 6БН 55-1-1 | 1200 | 500 | 5500 | 2000 | 2,92 | 345,5 | 7,30 |
| | 6БН 55-1-3 | 1200 | 500 | 5500 | 2000 | 2,92 | 364,2 | 7,30 |
| | 6БН 60-1-1 | 1200 | 500 | 6000 | 2200 | 3,22 | 367,7 | 8,05 |
| | 6БН 60-1-3 | 1200 | 500 | 6000 | 2200 | 3,22 | 387,6 | 8,05 |

Инв. № подл. | Подпись и дата | Взам. инв. №

Номенклатура блоков шкафных стенок

Таблица 2

| Эскиз | Марка | Размеры, мм | | | | | Расход материалов | | Масса, т |
|---|---|---|---|---|---|---|---|---|---|
| | | $\ell$ | $\ell_1$ | $h_1$ | $h_2$ | $h_3$ | Бетон, м³ | Сталь, кг | |
| 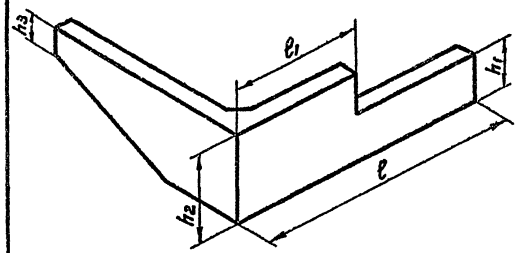 | БШ 27-3-1(2) | 2690 | 1200 | 1120 | 1450 | 850 | 1,30 | 163,6 | 3,25 |
| | БШ 27-4-1(2) | 2690 | 1200 | 440 | 770 | 370 | 0,62 | 109,9 | 1,55 |
| | БШ 27-5-1(2) | 2690 | 1200 | 590 | 920 | 520 | 0,78 | 117,7 | 1,95 |
| | БШ 28-1-1(2) | 2790 | 1300 | 800 | 1030 | 430 | 0,91 | 124,8 | 2,28 |
| | БШ 28-2-1(2) | 2790 | 1300 | 950 | 1180 | 580 | 1,07 | 132,2 | 2,68 |
| | БШ 29-3-3(4) | 2940 | 1950 | 1120 | 1450 | 850 | 1,41 | 162,1 | 3,53 |
| | БШ 29-4-3(4) | 2940 | 1950 | 440 | 770 | 370 | 0,69 | 119,0 | 1,73 |
| | БШ 29-5-3(4) | 2940 | 1950 | 590 | 920 | 520 | 0,85 | 126,3 | 2,12 |
| | БШ 30-1-3(4) | 3040 | 2050 | 800 | 1030 | 430 | 0,98 | 127,4 | 2,45 |
| | БШ 30-2-3(4) | 3040 | 2050 | 950 | 1180 | 580 | 1,15 | 136,2 | 2,88 |
| | БШ 32-3-1(2) | 3190 | 1200 | 1120 | 1450 | 850 | 1,40 | 166,3 | 3,50 |
| | БШ 32-4-1(2) | 3190 | 1200 | 440 | 770 | 370 | 0,67 | 120,1 | 1,68 |
| | БШ 32-5-1(2) | 3190 | 1200 | 590 | 920 | 520 | 0,87 | 128,3 | 2,17 |
| | БШ 33-1-1(2) | 3290 | 1300 | 800 | 1030 | 430 | 0,99 | 144,3 | 2,48 |
| | БШ 33-2-1(2) | 3290 | 1300 | 950 | 1180 | 580 | 1,17 | 152,6 | 2,93 |
| | БШ 34-3-3(4) | 3440 | 1950 | 1120 | 1450 | 850 | 1,51 | 168,6 | 3,78 |
| | БШ 34-4-3(4) | 3440 | 1950 | 440 | 770 | 370 | 0,74 | 129,4 | 1,85 |
| | БШ 34-5-3(4) | 3440 | 1950 | 590 | 920 | 520 | 0,94 | 137,3 | 2,35 |
| | БШ 35-1-3(4) | 3540 | 2050 | 800 | 1030 | 430 | 1,06 | 141,9 | 2,65 |
| | БШ 35-2-3(4) | 3540 | 2050 | 950 | 1180 | 580 | 1,24 | 153,0 | 3,10 |
| 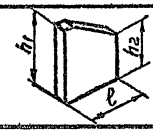 | БС 6-1(2) | 620 | — | 800 | 450 | — | 0,06 | 11,9 | 0,15 |
| | БС 9-1(2) | 920 | — | 900 | 550 | — | 0,10 | 21,5 | 0,26 |
| | БС 12-1(2) | 1220 | — | 800 | 450 | — | 0,12 | 17,4 | 0,29 |

Продолжение таблицы 2 см. лист 4



Инв. № подл. | Подпись и дата | Взам. инв. №

Копировал

Ц 00632-03 16

| Эскиз | Марка | Размеры, мм | | | Расход материалов | | Масса, т |
|---|---|---|---|---|---|---|---|
| | | ℓ | $h_1$ | $h_2$ | Бетон $м^3$ | Сталь кг | |
| 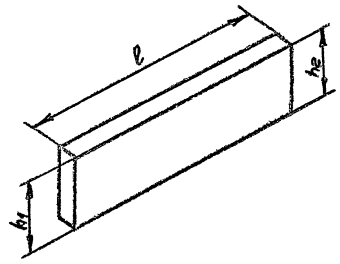 | Бш 25 – 1 – 5 | 2480 | 800 | 850 | 0,39 | 80,80 | 0,99 |
| | Бш 25 – 2 – 5 | 2480 | 950 | 1000 | 0,47 | 86,60 | 1,17 |
| | Бш 25 – 3 – 5 | 2480 | 1120 | 1170 | 0,57 | 92,50 | 1,42 |
| | Бш 25 – 4 – 5 | 2480 | 440 | 490 | 0,23 | 72,10 | 0,55 |
| | Бш 25 – 5 – 5 | 2480 | 590 | 640 | 0,30 | 73,50 | 0,75 |
| | Бш 30 – 1 – 5 | 2980 | 800 | 860 | 0,48 | 97,10 | 1,19 |
| | Бш 30 – 2 – 5 | 2980 | 950 | 1010 | 0,57 | 104,20 | 1,42 |
| | Бш 30 – 3 – 5 | 2980 | 1120 | 1180 | 0,68 | 111,30 | 1,71 |
| | Бш 30 – 4 – 5 | 2980 | 440 | 490 | 0,28 | 86,80 | 0,70 |
| | Бш 30 – 5 – 5 | 2980 | 590 | 640 | 0,40 | 88,20 | 1,00 |
| 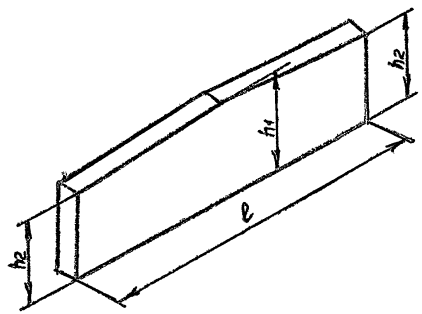 | Бш 25 – 1 – 6 | 2480 | 820 | 800 | 0,36 | 81,00 | 0,97 |
| | Бш 25 – 2 – 6 | 2480 | 970 | 950 | 0,44 | 86,60 | 1,15 |
| | Бш 25 – 3 – 6 | 2480 | 1140 | 1120 | 0,54 | 92,50 | 1,40 |
| | Бш 25 – 4 – 6 | 2480 | 470 | 440 | 0,22 | 72,30 | 0,55 |
| | Бш 25 – 5 – 6 | 2480 | 620 | 590 | 0,30 | 73,30 | 0,75 |
| | Бш 35 – 1 – 6 | 3480 | 830 | 800 | 0,51 | 112,30 | 1,37 |
| | Бш 35 – 2 – 6 | 3480 | 980 | 950 | 0,62 | 120,40 | 1,63 |
| | Бш 35 – 3 – 6 | 3480 | 1150 | 1120 | 0,76 | 128,60 | 1,97 |
| | Бш 35 – 4 – 6 | 3480 | 480 | 440 | 0,84 | 100,40 | 0,85 |
| | Бш 35 – 5 – 6 | 3480 | 630 | 590 | 0,42 | 101,60 | 1,05 |
| | Бш 25 – 1 – 7 | 2480 | 870 | 850 | 0,39 | 80,80 | 1,03 |
| | Бш 25 – 2 – 7 | 2480 | 1020 | 1000 | 0,46 | 86,60 | 1,21 |
| | Бш 25 – 3 – 7 | 2480 | 1190 | 1170 | 0,61 | 92,50 | 1,52 |
| | Бш 25 – 4 – 7 | 2480 | 520 | 490 | 0,26 | 72,30 | 0,65 |
| | Бш 25 – 5 – 7 | 2480 | 670 | 640 | 0,33 | 73,30 | 0,83 |
| | Бш 30 – 1 – 7 | 2980 | 880 | 850 | 0,47 | 97,10 | 1,24 |
| | Бш 30 – 2 – 7 | 2980 | 1030 | 1000 | 0,56 | 104,20 | 1,47 |
| | Бш 30 – 3 – 7 | 2380 | 1200 | 1170 | 0,68 | 111,30 | 1,77 |
| | Бш 30 – 4 – 7 | 2980 | 520 | 490 | 0,30 | 87,00 | 0,75 |
| | Бш 30 – 5 – 7 | 2980 | 670 | 640 | 0,40 | 90,20 | 1,00 |

Инв. № подл. | Подпись и дата | Взам. инв. №

3.503.1-79.2-НИ

Лист 4

Минакова

Формат А3

Ц 00632-03 17

Номенклатура блоков подферменников

Таблица 3

| Эскиз | Марка | Размеры, мм | | | Расход материалов | | Масса, кг |
|---|---|---|---|---|---|---|---|
| | | a | в | h | Бетон, м³ | Сталь, кг | |
| 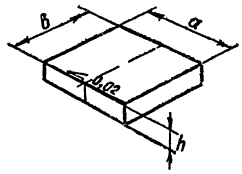 | БП 1 | 400 | 300 | 70 | 0,008 | 1,19 | 21,0 |
| | БП 2 | 400 | 300 | 105 | 0,012 | 2,49 | 32,0 |
| | БП 3 | 400 | 300 | 110 | 0,013 | 2,55 | 33,0 |
| | БП 4 | 400 | 300 | 115 | 0,014 | 2,55 | 35,0 |
| | БП 5 | 400 | 300 | 135 | 0,016 | 2,61 | 41,0 |
| | БП 6 | 400 | 300 | 140 | 0,017 | 2,61 | 42,0 |
| | БП 7 | 400 | 300 | 150 | 0,018 | 2,61 | 45,0 |
| | БП 8 | 400 | 300 | 170 | 0,020 | 2,67 | 51,0 |
| | БП 9 | 500 | 400 | 70 | 0,014 | 2,53 | 35,0 |
| | БП 10 | 500 | 400 | 110 | 0,022 | 4,63 | 55,0 |
| | БП 11 | 500 | 400 | 115 | 0,023 | 4,63 | 58,0 |
| | БП 12 | 500 | 400 | 120 | 0,024 | 4,63 | 60,0 |
| | БП 13 | 500 | 400 | 150 | 0,030 | 4,71 | 75,0 |
| | БП 14 | 500 | 400 | 165 | 0,033 | 4,79 | 83,0 |



Инв. № подл. | Подпись и дата | Взам. инв. №



Копировал Киц- 400632-03 18 Формат А3

Рис. 1

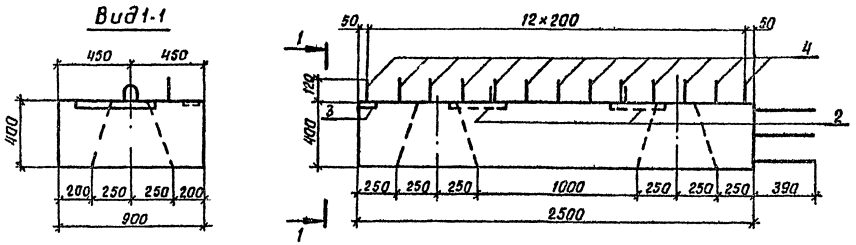


Рис. 2 - зеркальное отражение остальное см. рис. 1

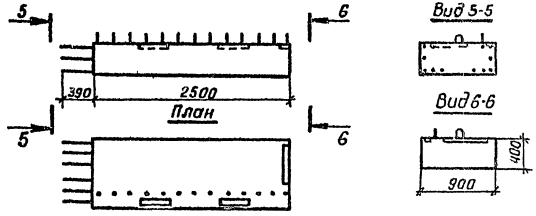


| Марка блока | Рис. | Бетон класса В25, м³ | Обозначение документа |
|---|---|---|---|
| 1БН 25-1-1 | 1 | 0,78 | 3.503.1-79.2-001 |
| 1БН 25-1-2 | 2 | 0,78 | -01 |

Схема армирования

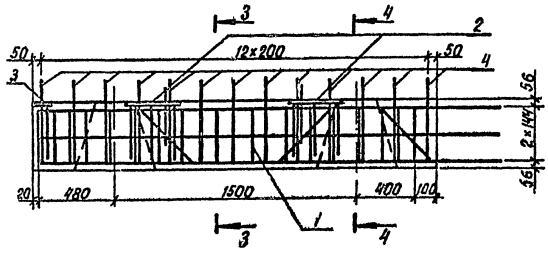


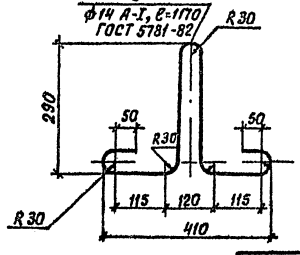


| Поз. | Наименование | Кол. на 1БН 25- | | Обозначение документа |
|---|---|---|---|---|
| | | 1-1 | 1-2 | |
| 1 | Каркас КП1; 113,0 кг | 1 | 1 | 3.503.1-79.2-067 |
| 2 | Изделие закладное МН1; 5,8кг | 2 | 2 | 3.503.1-79.2-123 |
| 3 | Изделие закладное МН2; 1,2кг | 1 | 1 | -01 |
| 4 | ф14 А-II, ℓ=530; 0,6кг | 13 | 13 | |
| 5 | Монтажная петля; 1,4кг | 2 | 2 | |

Сечение 3-3

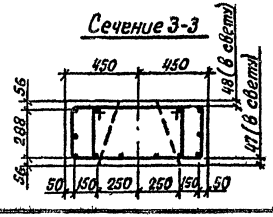


Сечение 4-4

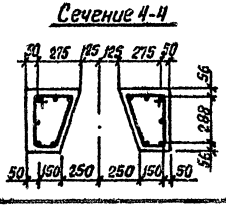


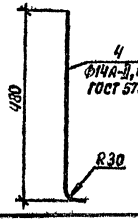


| | | | |
|---|---|---|---|
| Разработ. | Костенко | | 3.503.1-79.2-001 |
| Проверил | Жукова | | |
| Рук. гр. | Скляров | | |
| Гл. инж. пр. | Гринберг | | |
| Нач. отд. | Шапиро | | Блок насадки 1БН 25-1-1, 1БН-25-1-2. |
| Н. контр. | Семенкин | | |

| Стадия | Масса | Масштаб |
|---|---|---|
| Р | 1950 | 1:10<br>1:25<br>1:50 |
| Лист | Листов 1 | |

Воронежский филиал ГИПРОДОРНИИ

Инв. № подл. | Подпись и дата | Взам. инв. №

Копировал Кир

Формат А3

Ц00632-03 19

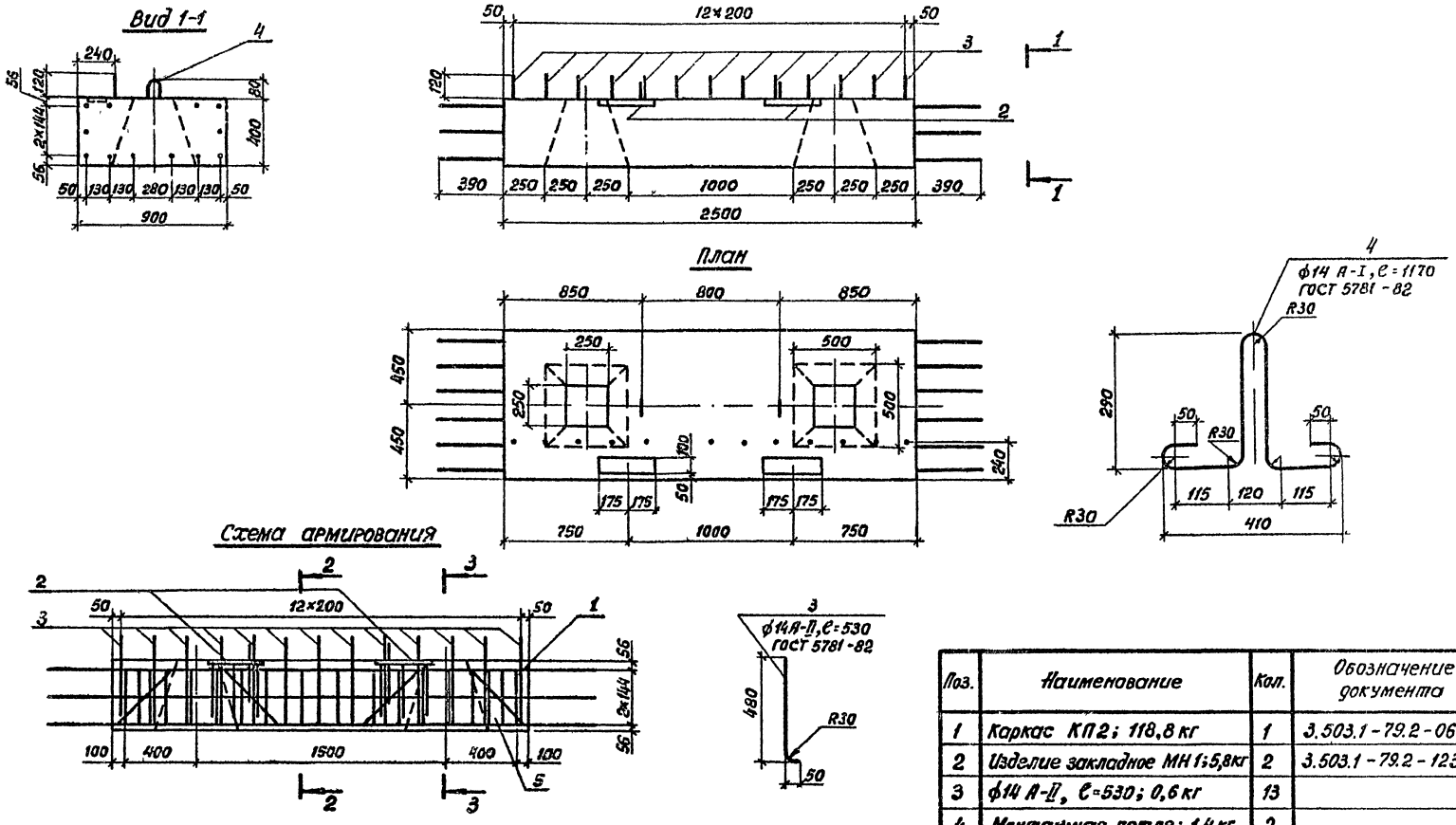


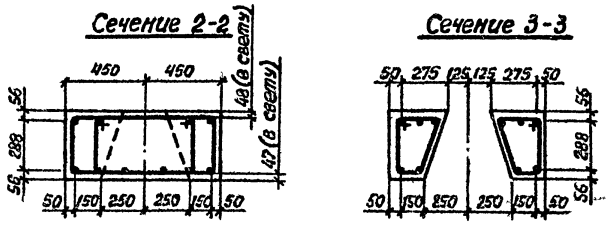


| Поз. | Наименование | Кол. | Обозначение документа |
|---|---|---|---|
| 1 | Каркас КП2; 118,8 кг | 1 | 3.503.1-79.2-068 |
| 2 | Изделие закладное МН1; 5,8 кг | 2 | 3.503.1-79.2-123 |
| 3 | ф14 А-II, ℓ=530; 0,6 кг | 13 | |
| 4 | Монтажная петля; 1,4 кг | 2 | |
| 5 | Бетон класса В25, м³ | 0,78 | |

| | | |
|---|---|---|
| Разраб. | Вачугова | |
| Провер. | Жукова | |
| Рук. гр. | Склярова | |
| Гл. инж. пр. | Гринберг | |
| Нач. отд. | Шапиро | |
| Н. контр. | Семенкин | |

3.503.1-79.2-002

Блок насадки 1БН 25-1-3

| Стадия | Масса | Масштаб |
|---|---|---|
| Р | 1950 | 1:25 1:10 |

Лист | Листов 1

Воронежский филиал ГИПРОДОРНИИ

Инв. № подл. | Подпись и дата | Взам. инв. №

Копировал [подпись] 400632-03 Формат А3

Рис. 1

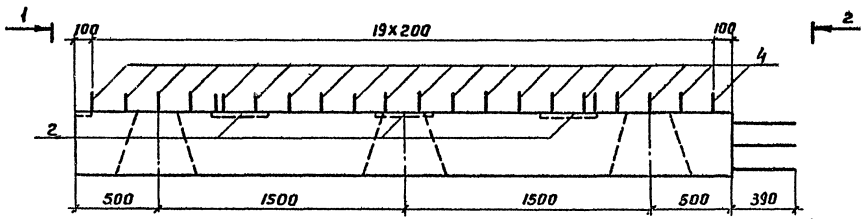


План

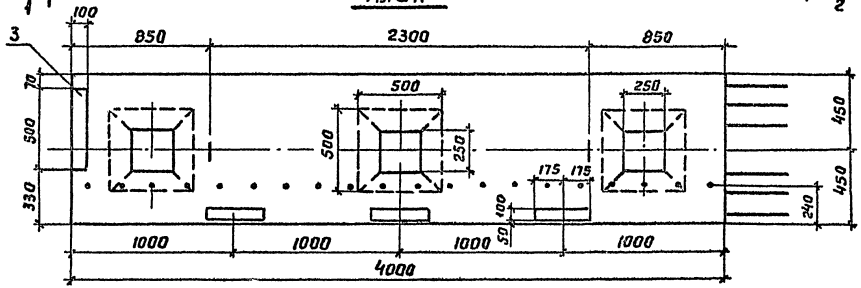


Вид 1-1

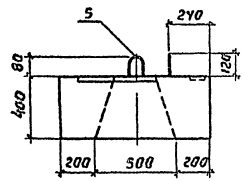


Вид 2-2

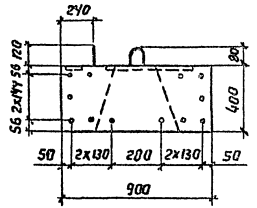


Рис. 2 – зеркальное отражение

Остальное см. рис. 1

1. Спецификацию см. лист 2.

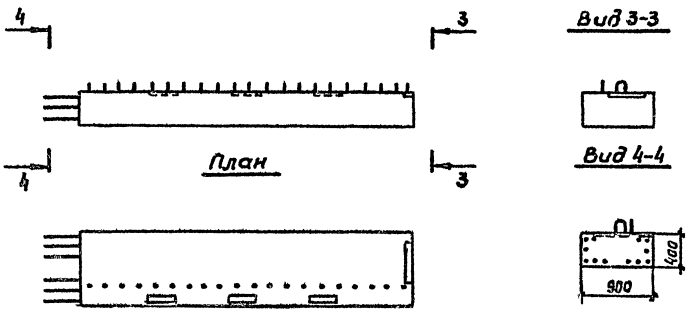


| Марка блока | Рис. | Бетон класса В25, м³ | Обозначение |
|---|---|---|---|
| 1БН 40-1-1 | 1 | 1,25 | 3.503.1-79.2-003 |
| 1БН 40-1-2 | 2 | 1,25 | -01 |

| | | |
|---|---|---|
| Разраб. | Аниситова | |
| Провер | Жукова | |
| Рук. гр. | Склярова | |
| Гл. инж. пр | Гринберг | |
| Нач. отд. | Шапиро | |
| Н. контр. | Семенкин | |

3.503.1-79.2-003

Блок насадки 1БН 40-1-1, 1БН 40-1-2

| Стадия | Масса | Масштаб |
|---|---|---|
| Р | 3130 | 1:10<br>1:25<br>1:50 |
| Лист 1 | Листов 2 | |

Воронежский филиал ГИПРОДОРНИИ

Копировал

Формат А3

400632-03 21

Инв. № подл. | Подпись и дата | Взам. инв. №

## Схема армирования

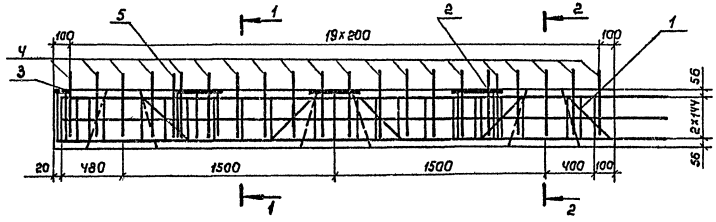


## Сечение 1-1

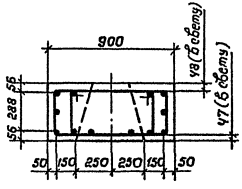


## Сечение 2-2

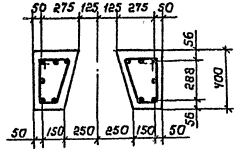


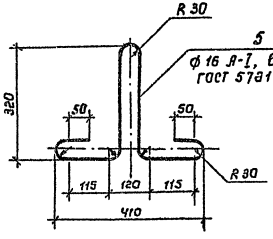


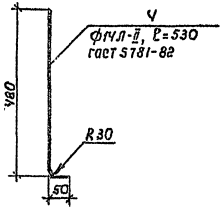


| Поз. | Наименование | Кол. на 1 ВН Ч0- -1-1 | -1-2 | Обозначение документа |
|---|---|---|---|---|
| 1 | Каркас КП3; 170,0 кг | 1 | 1 | 3.503.1-79.2-069 |
| 2 | Изделие закладное МН1; 5,8 кг | 3 | 3 | 3.503.1-79.2-123 |
| 3 | Изделие закладное МН2; 7,2 кг | 1 | 1 | -01 |
| Ч | ф14А-II, ℓ=530; 0,60 кг | 20 | 20 | |
| 5 | Монтажная петля; 1,9 кг | 2 | 2 | |

3.503.1-79.2-003 Лист 2

Копировал Минакова Формат А3

Ц00632-03 22

Инв. № подл. | Подпись и дата | Взам. инв. №

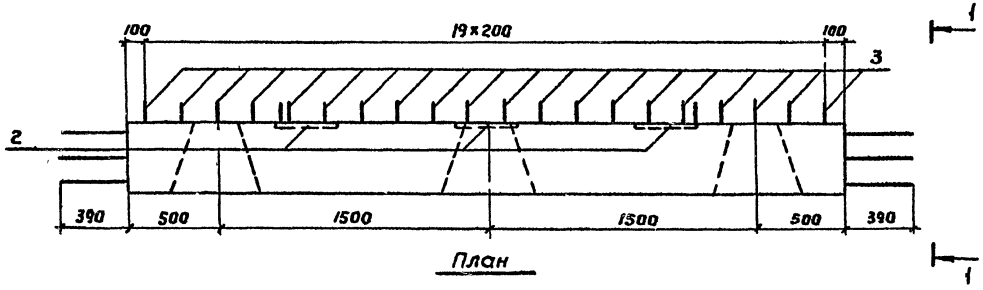


План

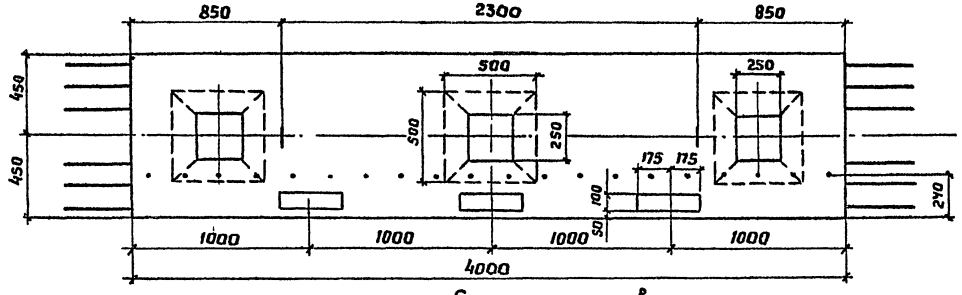


Схема армирования

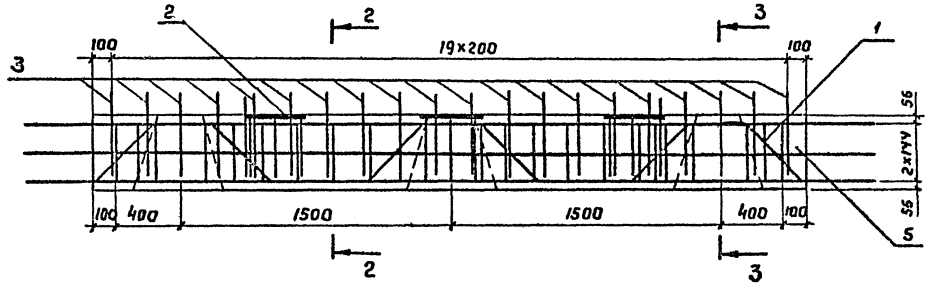


Вид 1-1

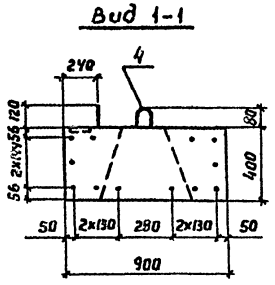


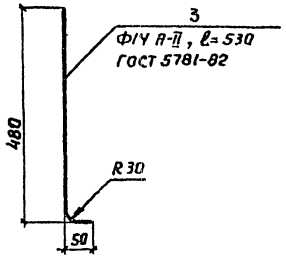


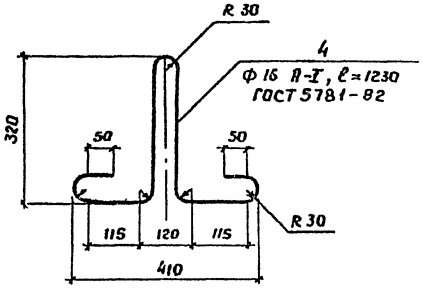


Сечение 2-2

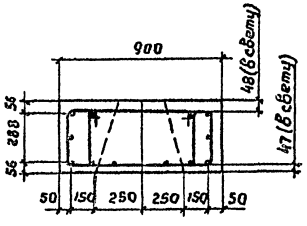


Сечение 3-3

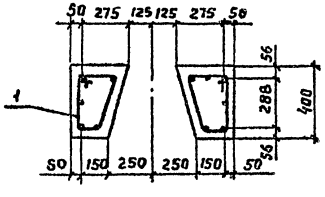


| Поз. | Наименование | Кол | Обозначение документа |
|---|---|---|---|
| 1 | Каркас КПЧ; 175,6кг | 1 | 3.503 1-79 2-070 |
| 2 | Изделие закладное МН1; 5,8кг | 3 | 3.503 1-79 2-123 |
| 3 | ф 14 A-II, ℓ=530 ; 0,60кг | 20 | |
| 4 | Монтажная петля; 1,9кг | 2 | |
| 5 | Бетон класса В 25, м³ | 1,25 | |

| | | |
|---|---|---|
| Разраб. | Анисимова | |
| Правер. | Жукова | |
| Рук. гр. | Склярова | |
| Гл. инж. пр | Гринберг | |
| Нач отд. | Шапиро | |
| Н. контр. | Сетенкин | |

3.503.1-79.2-004

Блок насадки 16Н 40-1-3

| Стадия | Масса | Масштаб |
|---|---|---|
| Р | 3130 | 1:10<br>1:25 |
| Лист | Листов 1 | |

Воронежский филиал ГИПРОДОРНИИ

Инв. № подл. | Подпись и дата | Взам. инв. №

Копировал

Формат А3

Рис. 1

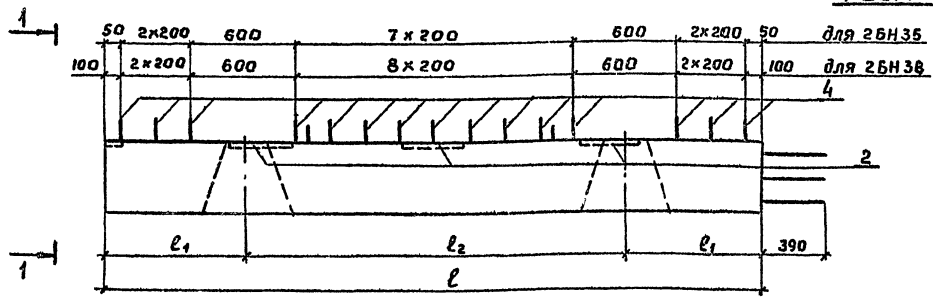


Вид 1-1

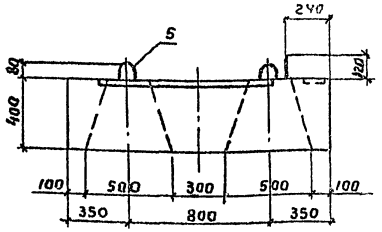


План

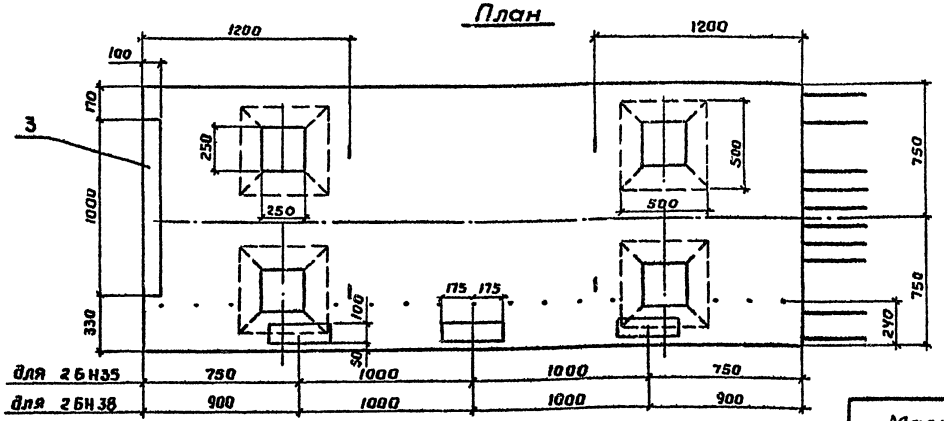


Вид 2-2

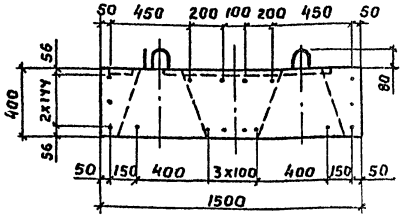


Рис. 2 - зеркальное отражение остальное см. рис. 1

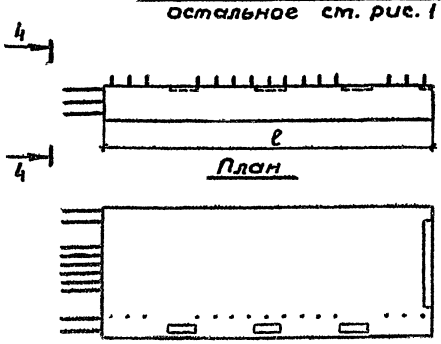


План

Вид 3-3

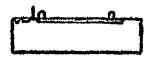

Вид 4-4

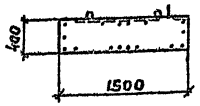


| Марка блока | Рис. | Размеры, мм $\ell$ | $\ell_1$ | $\ell_2$ | Бетон класса В25, м³ | Обозначение |
|---|---|---|---|---|---|---|
| 2БН35-1-1 | 1 | 3500 | 750 | 2000 | 1,86 | 3.503.1-79 2-005 |
| 2БН35-1-2 | 2 | 3500 | 750 | 2000 | 1,86 | -01 |
| 2БН38-1-1 | 1 | 3800 | 800 | 2200 | 2,03 | -02 |
| 2БН38-1-2 | 2 | 3800 | 800 | 2200 | 2,03 | -03 |

| | | |
|---|---|---|
| Разраб. | Рыбцева | |
| Провер | Жукова | |
| Рук. гр. | Склярова | |
| Гл. инж. пр | Гринберг | |
| Нач. отд | Шапиро | |
| Н контр. | Семенкин | |

3.503.1-79.2-005

Блок насадки 2БН35-1-1, 2БН35-1-2, 2БН38-1-1, 2БН38-1-2

| Стадия | Масса | Масштаб |
|---|---|---|
| Р | см табл. | 1:10 1:20 1:50 |
| Лист 1 | Листов 2 | |

Воронежский филиал ГИПРОДОРНИИ

Инв. № подл. | Подпись и дата | Взам. инв. №

Копировал. В.Буц

Формат А3

400632-03 24

## Схема армирования

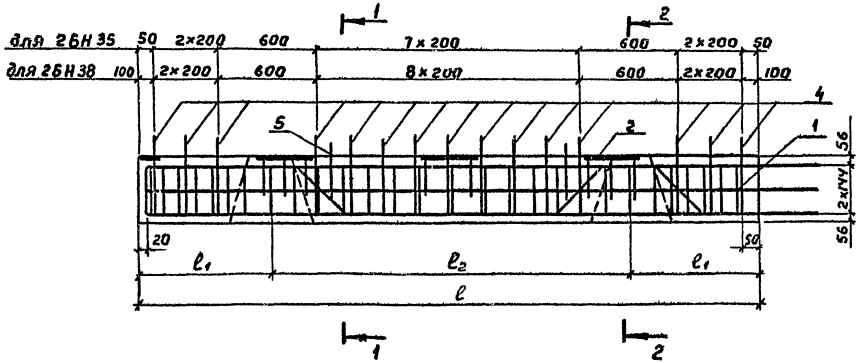


## Сечение 1-1

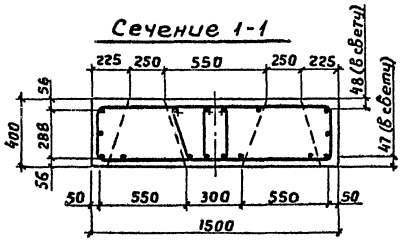


## Сечение 2-2

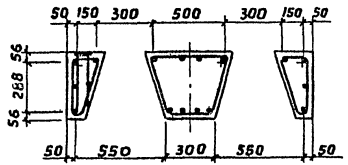


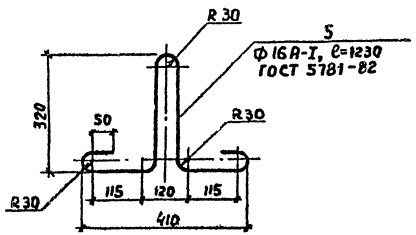


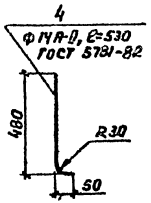


| Поз. | Наименование | Кол. на 2БН 35-1-1 | 35-1-2 | 38-1-1 | 38-1-2 | Обозначение документа |
|---|---|---|---|---|---|---|
| 1 | Каркас КП5; 216,4кг | 1 | 1 | | | 3.503.1-79.2-071 |
| | КП6; 228,0кг | | | 1 | 1 | -01 |
| 2 | Изделие закладное МН1; 5,8кг | 3 | 3 | 3 | 3 | 3.503.1-79 2-123 |
| 3 | Изделие закладное МН4; 12,8кг | 1 | 1 | 1 | 1 | 3.503.1-79 2-124 |
| 4 | Ф14 А-II, ℓ=530; 0,6 кг | 14 | 14 | 15 | 15 | |
| 5 | Монтажная петля, 1,9кг | 4 | 4 | 4 | 4 | |
| | Масса блока, кг | 4630 | 4630 | 5080 | 5080 | |

3.503.1-79.2-005

Лист 2

Копировал В.Бурз-

Формат А3

Ц00632-03 25

Инв. № подл. | Подпись и дата | Взам. инв. №

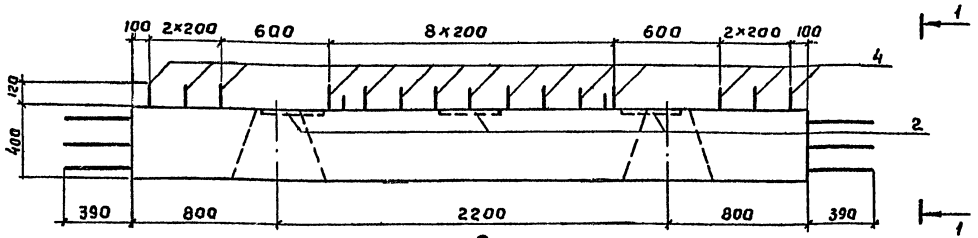


Вид 1-1

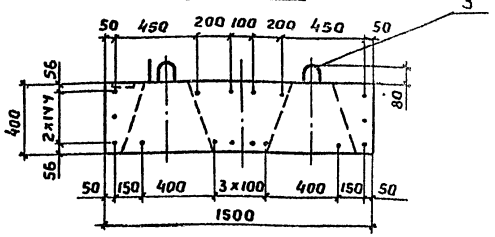


План

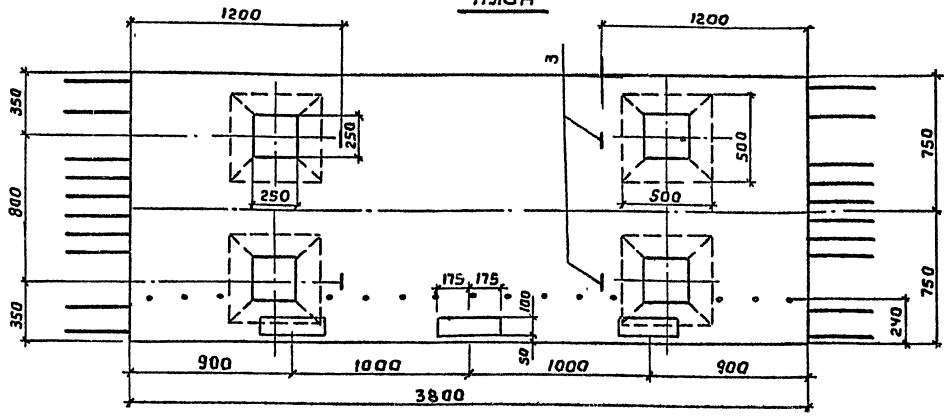


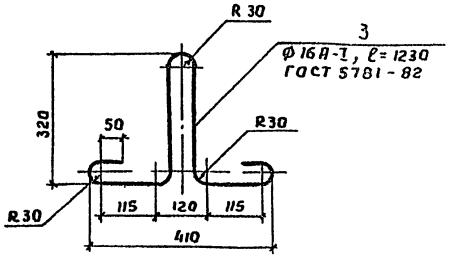


Схема армирования

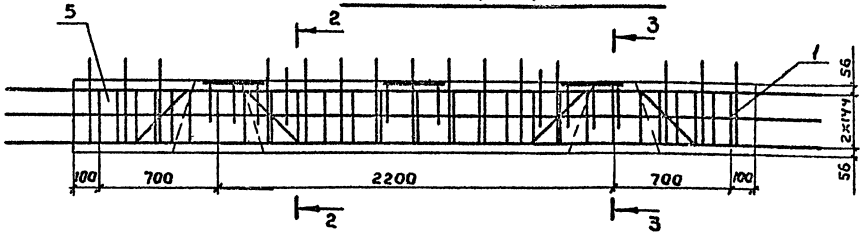


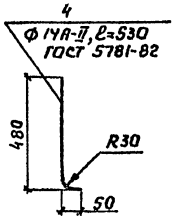


| Поз. | Наименование | Кол | Обозначение документа |
|---|---|---|---|
| 1 | Каркас КП 7; 226,2кг | 1 | 3.503.1-79 2-072 |
| 2 | Изделие закладное МН1; 5,8кг | 3 | 3 503.1-79 2-123 |
| 3 | Монтажная петля; 1,9кг | 4 | |
| 4 | ф14 А-II, ℓ=530; 0,6кг | 15 | |
| 5 | Бетон класса В 25, м³ | 2,03 | |

Сечение 2-2

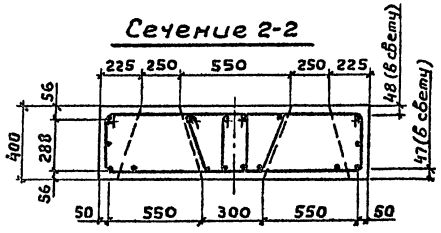


Сечение 3-3

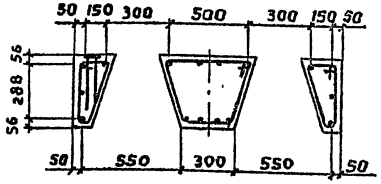


| | | |
|---|---|---|
| Разраб. | Рыбцева | |
| Провер. | Жукова | |
| Рук. гр. | Силярова | |
| Гл. инж. пр. | Гринберг | |
| Нач. отд. | Шапиро | |
| Н. контр. | Семенкин | |

3.503.1-79.2-006

Блок насадки
2БН38-1-3

| Стадия | Масса | Масштаб |
|---|---|---|
| Р | 5080 | 1:10<br>1:25 |
| Лист | Листов 1 | |

Воронежский филиал ГИПРОДОРНИИ

Копировал

Формат А3.

400632-03 26

Инв. № подл. | Подпись и дата | Взам. инв. №

## Рис. 1

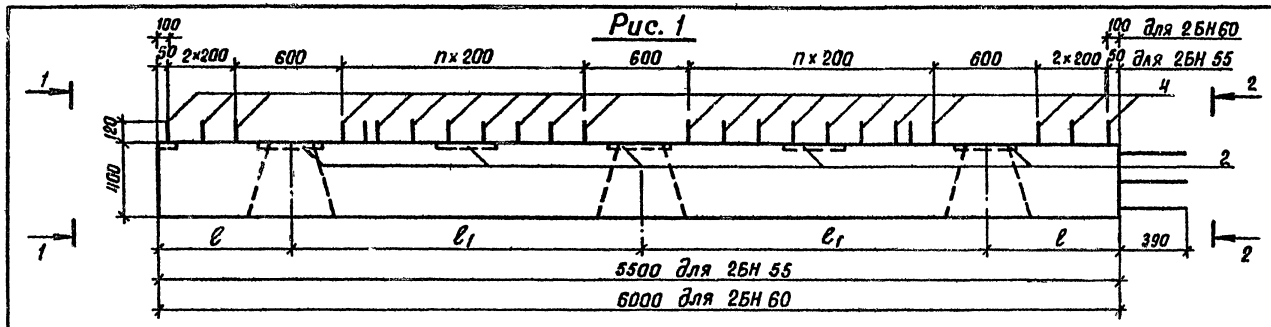


## Вид 1-1

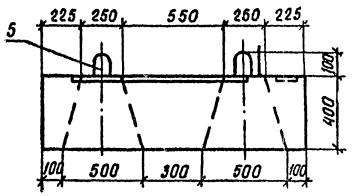


## План

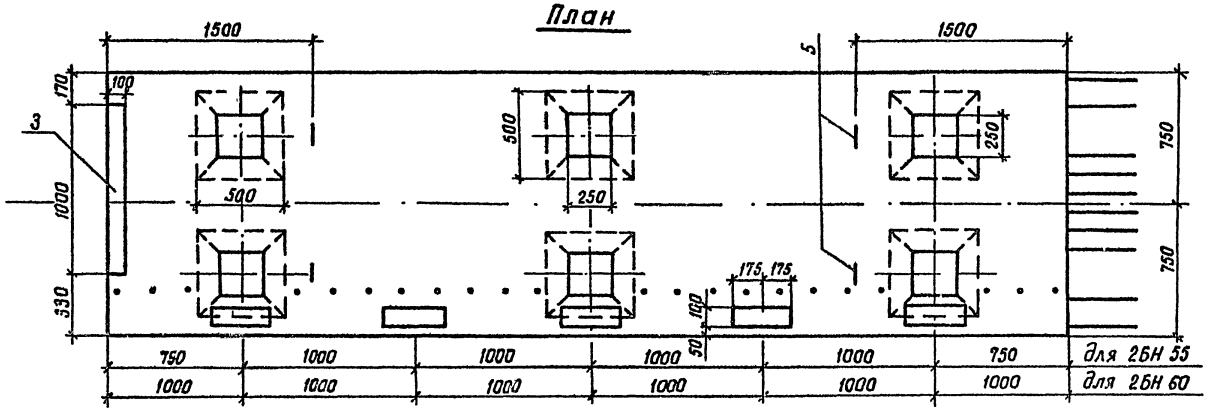


## Вид 2-2

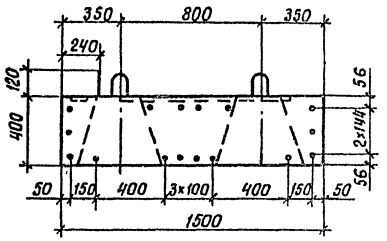


## Рис. 2 - зеркальное отражение

Остальное см. рис.1

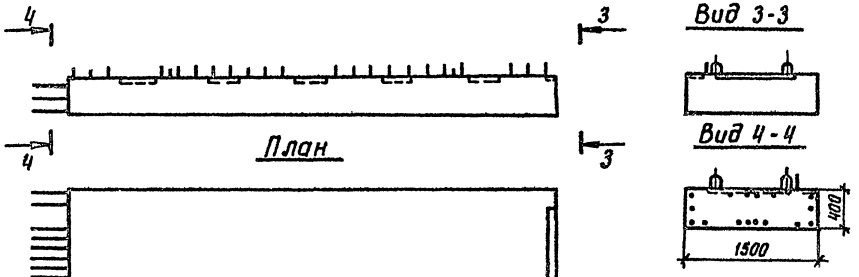


| Марка блока | Рис. | Размеры, мм ℓ | Размеры, мм ℓ1 | n | Бетон класса В25, м³ | Обозначение |
|---|---|---|---|---|---|---|
| 2БН 55-1-1 | 1 | 750 | 2000 | 7 | 2,92 | 3.503.1-79.2-007 |
| 2БН 55-1-2 | 2 | 750 | 2000 | 7 | 2,92 | -01 |
| 2БН 60-1-1 | 1 | 800 | 2200 | 8 | 3,22 | -02 |
| 2БН 60-1-2 | 2 | 800 | 2200 | 8 | 3,22 | -03 |

| | | |
|---|---|---|
| Разраб. | Анисимова | |
| Провер. | Жукова | |
| Рук. гр. | Склярова | |
| Гл. инж. пр. | Гринберг | |
| Нач. отд. | Шапиро | |
| Н. контр. | Семенкин | |

3.503.1-79.2 - 007

Блок насадки
2БН 55-1-1, 2БН 55-1-2,
2БН 60-1-1, 2БН 60-1-2

| Стадия | Масса | Масштаб |
|---|---|---|
| Р | см. табл. | 1:10<br>1:25<br>1:50 |
| Лист 1 | Листов 2 | |

Воронежский филиал ГИПРОДОРНИИ

Копировал Кир

Формат А3

Инв. № подл. | Подпись и дата | Взам. инв. №

Ц00632-03 27

## Схема армирования

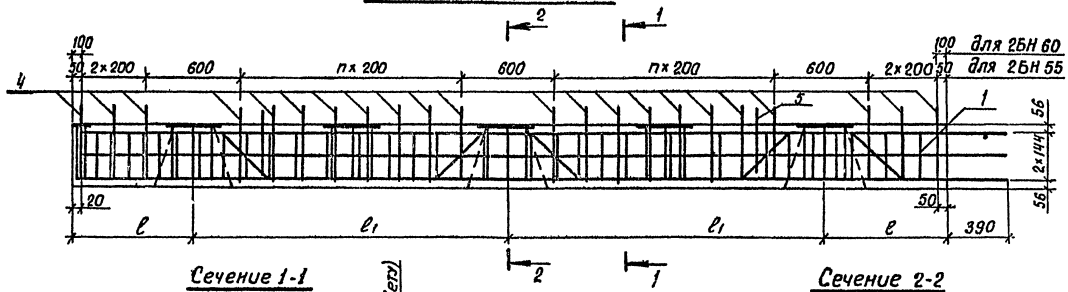


### Сечение 1-1

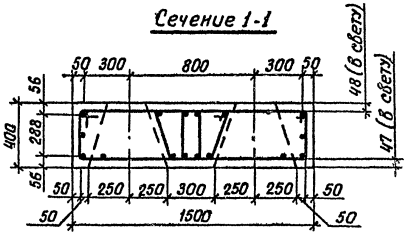


### Сечение 2-2

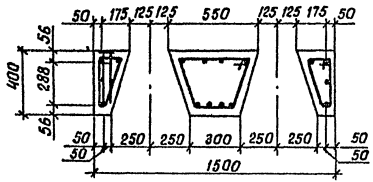


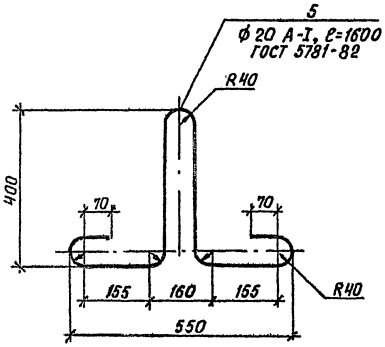


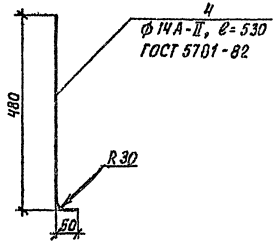


| Поз. | Наименование | Кол. на 2БН | | | | Обозначение документа |
|---|---|---|---|---|---|---|
| | | 55-1-1 | 55-1-2 | 60-1-1 | 60-1-2 | |
| 1 | Каркас КП 8; 327,6 кг | 1 | 1 | | | 3.503.1-79.2-073 |
| | КП 9; 345,4 кг | | | 1 | 1 | -01 |
| 2 | Изделие закладное МН1; 5,8кг | 5 | 5 | 5 | 5 | 3.503.1-79.2-124 |
| 3 | Изделие закладное МН4; 12,8кг | 1 | 1 | 1 | 1 | 3.503.1-79.2-124 |
| 4 | ф 14А-II, ℓ=530; 0,60 кг | 22 | 22 | 23 | 23 | |
| 5 | Монтажная петля; 3,9кг | 4 | 4 | 4 | 4 | |
| | Масса блока, кг | 7330 | 7330 | 8080 | 8080 | |



Инв. № подл. | Подпись и дата | Взам. инв. №

Копировал Киг-Ц00632-03 28 Формат А3

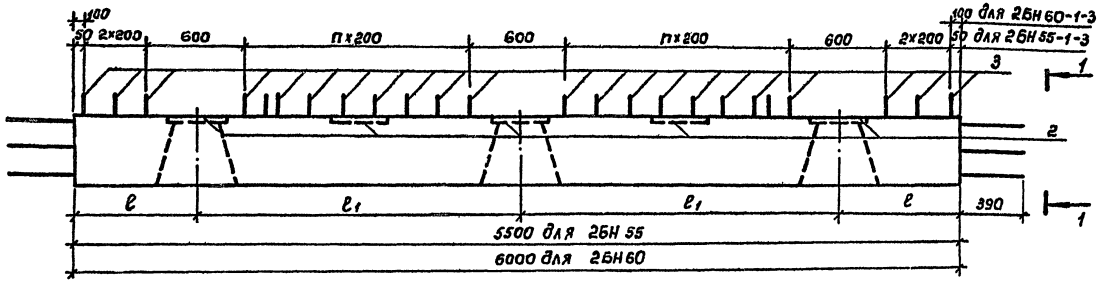


Вид 1-1

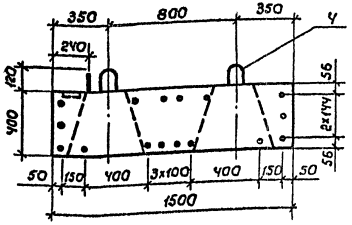


План

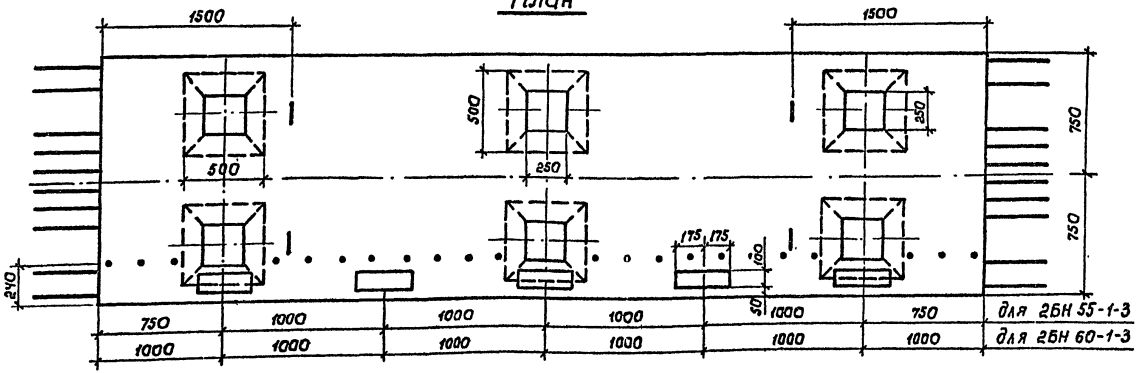


| Марка блока | Размеры, мм ℓ | Размеры, мм ℓ1 | n | Бетон класса В25, м³ | Обозначение |
|---|---|---|---|---|---|
| 2БН 55-1-3 | 750 | 2000 | 7 | 2,92 | 3.503.1-79.2-008 |
| 2БН 60-1-3 | 800 | 2200 | 8 | 3,22 | -01 |

| | | |
|---|---|---|
| Разраб | Анисимова | |
| Прибер. | Жукова | |
| Рук. гр. | Склярова | |
| Гл. инж. пр | Гринберг | |
| Нач. отд | Шапиро | |
| Н. контр | Семенкин | |

3.503.1-79.2-008

Блок насадки
2БН 55-1-3, 2БН 60-1-3

| Стадия | Масса | Масштаб |
|---|---|---|
| Р | см. табл. | 1:10<br>1:25 |
| Лист 1 | Листов 2 | |

Воронежский филиал ГИПРОДОРНИИ

Инв. № подл. | Подпись и дата | Взам. инв. №

копировал Минакова Ц00632-03 29 Формат А3

## Схема армирования

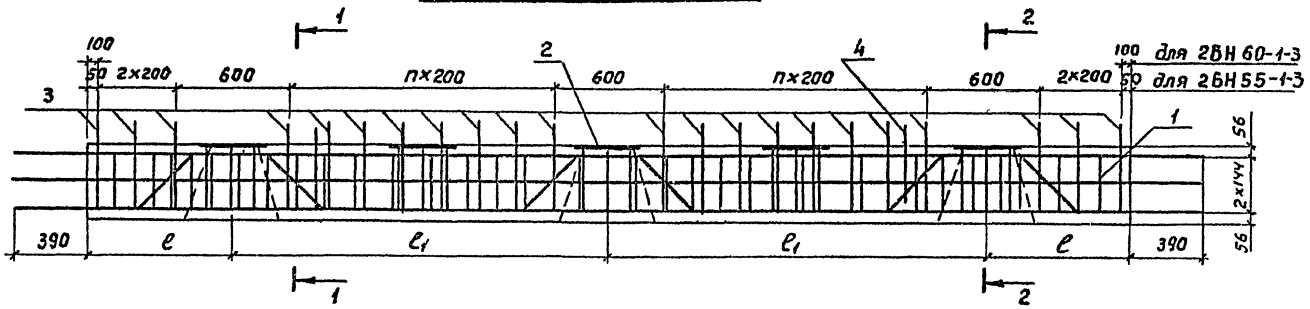


## Сечение 1-1

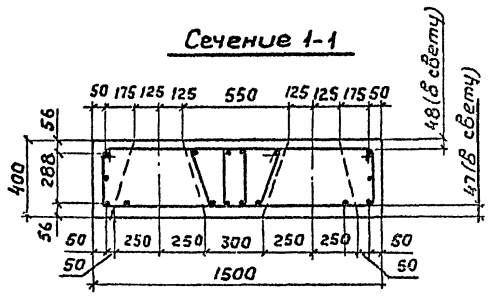


## Сечение 2-2

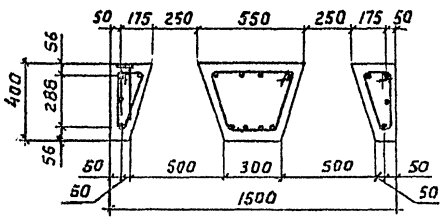


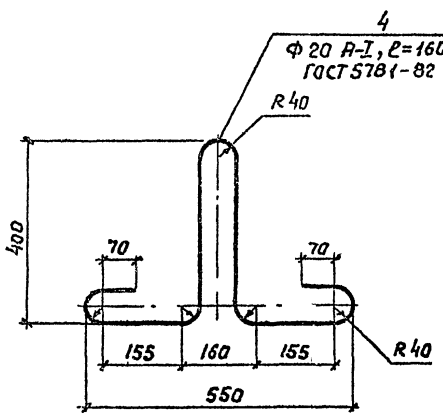


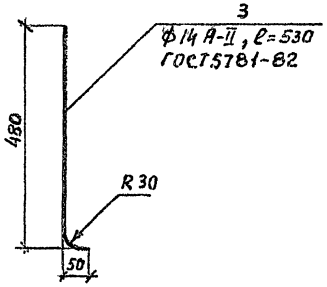


| Поз | Наименование | Кол. на 2БН 55-1-3 | Кол. на 2БН 60-1-3 | Обозначение документа |
|---|---|---|---|---|
| 1 | Каркас КП 10; 334,4 кг | 1 | | 3.503.1-79.2-077 |
| | КП 11; 352,4 кг | | 1 | -01 |
| 2 | Изделие закладное МН 1; 5,8 кг | 5 | 5 | 3.503.1-79.2-123 |
| 3 | Ф14 А-II, ℓ=530; 0,60 кг | 22 | 22 | |
| 4 | Монтажная петля; 3,9 кг | 4 | 4 | |
| | Масса блока, кг | 7330 | 8080 | |

3.503.1-79.2-008

Лист 2

Инв. № подл. | Подпись и дата | Взам. инв. №

Копировал [illegible] Ц00632-03 Формат 30

Рис. 1

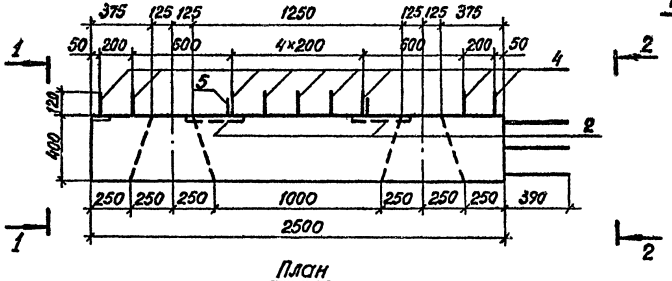


Вид 1-1

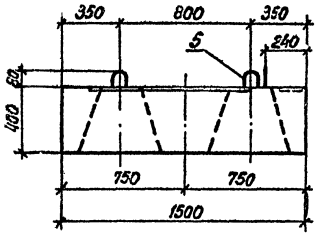


Вид 2-2

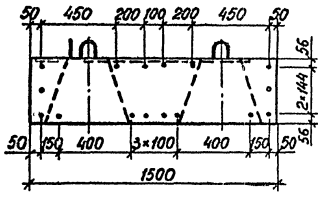


План

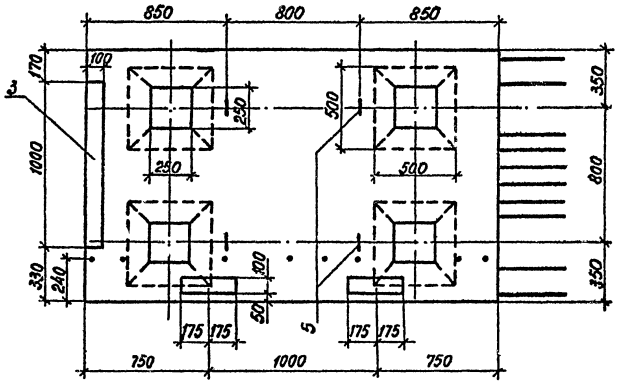


Рис. 2 – зеркальное отражение
остальное см. рис. 1

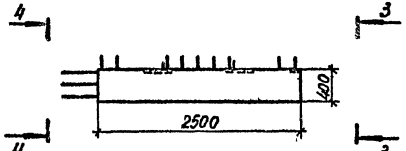


Вид 3-3

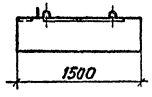


Вид 4-4

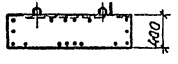


План

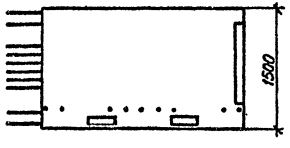


| Марка блока | Рис. | Бетон класса В25, м³ | Обозначение |
|---|---|---|---|
| 2БН 25-2-1 | 1 | 1,25 | 3.503.1-79.2-009 |
| 2БН 25-2-2 | 2 | 1,25 | -01 |

| | | | |
|---|---|---|---|
| Разраб. | Рыбцева | | 3.503.1-79.2-009 |
| Провер. | Жукова | | |
| Рук. гр. | Склярова | | Блок насадки 2БН 25-2-1, 2БН 25-2-2 |
| Гл. инж. пр. | Гринберг | | Стадия: Р; Масса: 3130; Масштаб: 1:10, 1:25, 1:50 |
| Нач. отд. | Шапиро | | Лист 1; Листов 2 |
| Н. контр. | Семенкин | | Воронежский филиал ГИПРОДОРНИИ |

Инв. № подл. | Подпись и дата | Взам. инв. №

## Схема армирования

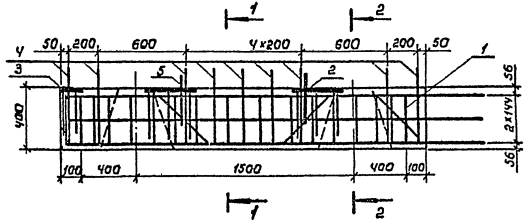


## Сечение 1-1

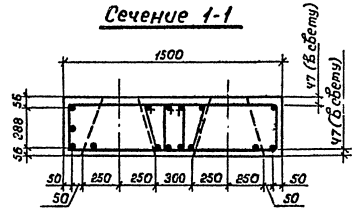


## Сечение 2-2

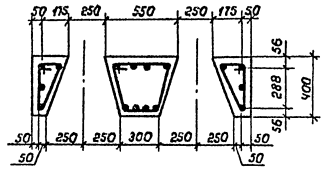


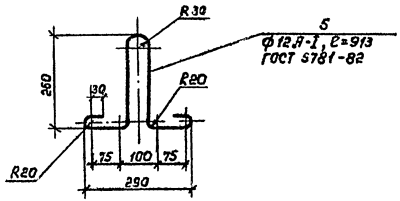


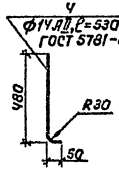


| Поз. | Наименование | Кол. на 2БН 25- -2-1 | -2-2 | Обозначение документа |
|---|---|---|---|---|
| 1 | Каркас КП12; 161,4 кг | 1 | 1 | 3.503.1-79.2-075 |
| 2 | Изделие закладное МН1; 5,8кг | 2 | 2 | 3.503.1-79.2-123 |
| 3 | Изделие закладное МН4; 12,8кг | 1 | 1 | 3.503.1-79.2-124 |
| 4 | ф14 А-II, ℓ=530; 0,6 кг | 9 | 9 | |
| 5 | Монтажная петля; 0,8кг | 4 | 4 | |

3.503.1-79.2-009

Лист 2

Копировал Минакова

Формат А3

4 00632-03 32

Инв. № подл. | Подпись и дата | Взам. инв. №

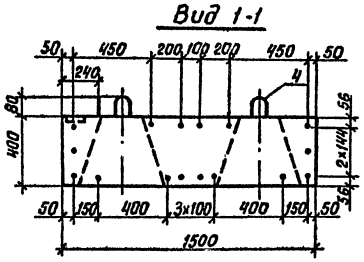


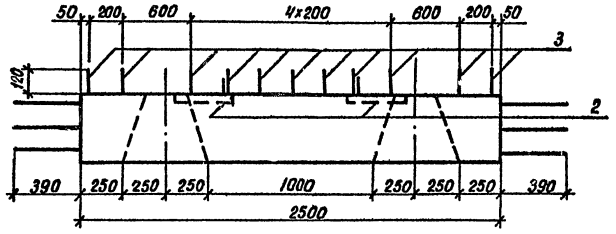


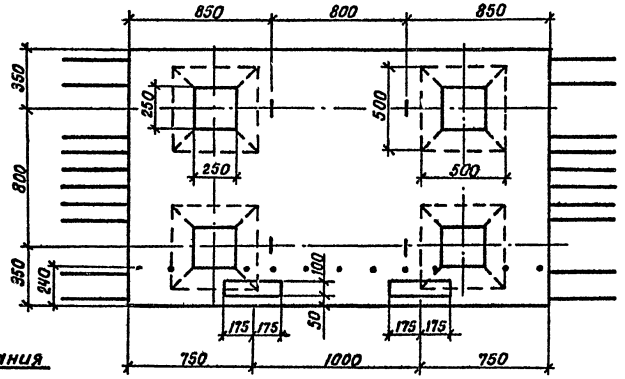


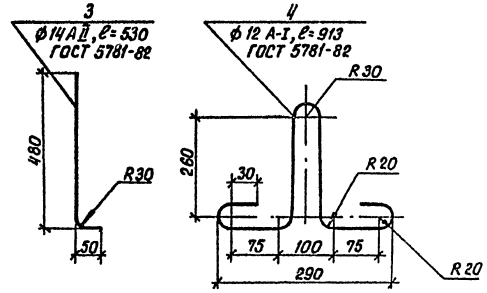


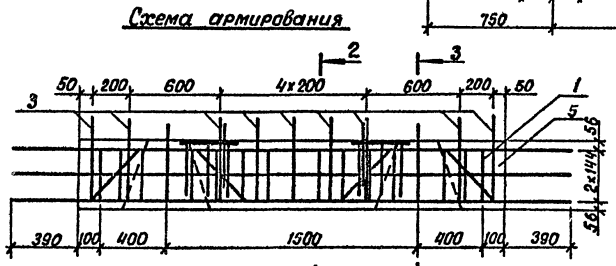


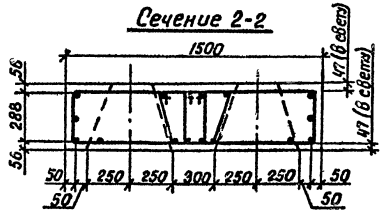


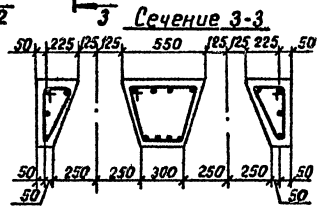


| Поз | Наименование | Кол. | Обозначение документа |
|---|---|---|---|
| 1 | Каркас КП 13; 172,4кг | 1 | 3.503.1-79.2-076 |
| 2 | Изделие закладное МН1; 5,8кг | 2 | 3.503.1-79.2-123 |
| 3 | ф 14 А-II, ℓ=530; 0,6кг | 9 | |
| 4 | Монтажная петля; 0,8кг | 4 | |
| 5 | Бетон класса В25, м³ | 1,25 | |

| | | |
|---|---|---|
| Разраб. | Вачугова | |
| Провер. | Жукова | |
| Рук. гр. | Склярова | |
| Гл. инж. пр. | Гринберг | |
| Нач. отд. | Шапиро | |
| Н. контр. | Семенкин | |

3.503.1-79.2-010

Блок насадки 2БН 25-2-3

| Стадия | Масса | Масштаб |
|---|---|---|
| Р | 3130 | 1:25 1:10 |

Лист | Листов 1

Воронежский филиал ГИПРОДОРНИИ

Инв. № подл. | Подпись и дата | Взам. инв. №

Копировал Кис-

Формат А3

Ц00632-03 33

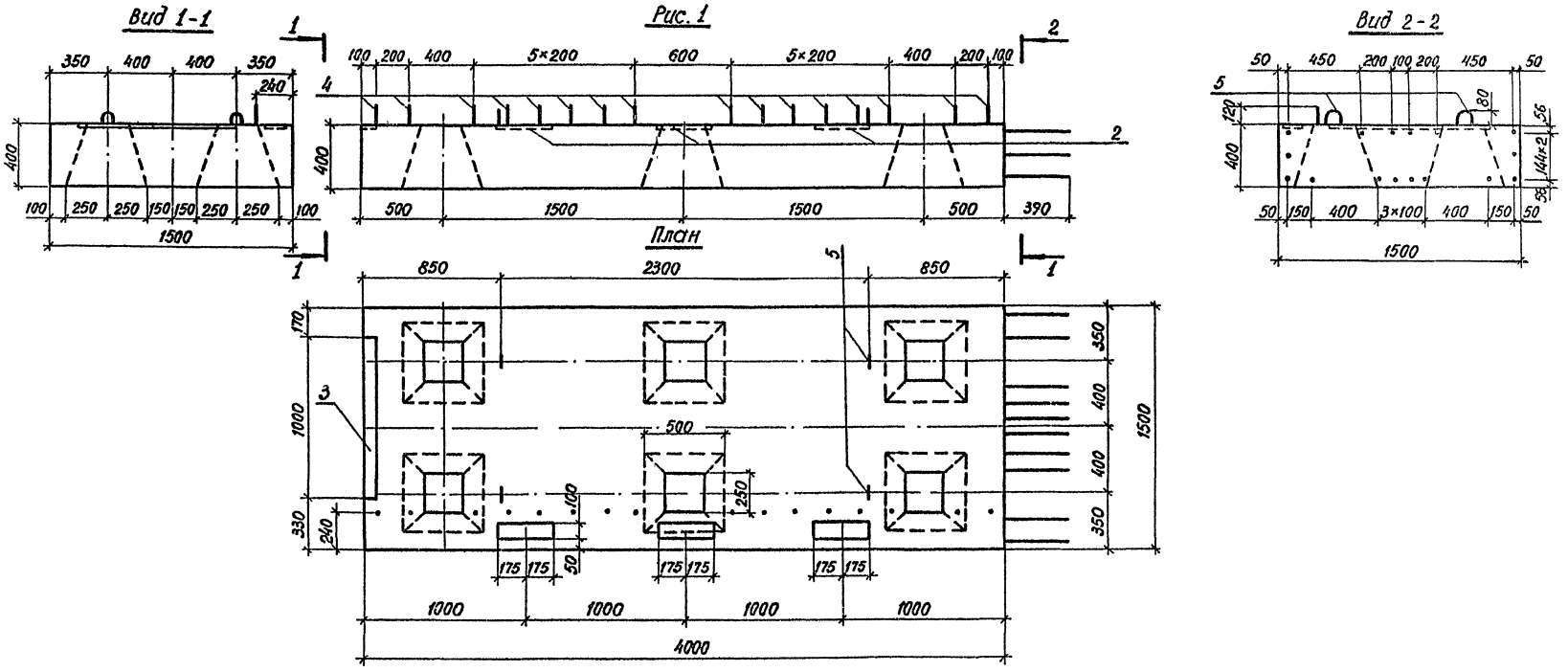


Рис. 2 - зеркальное отражение
остальное см. рис. 1

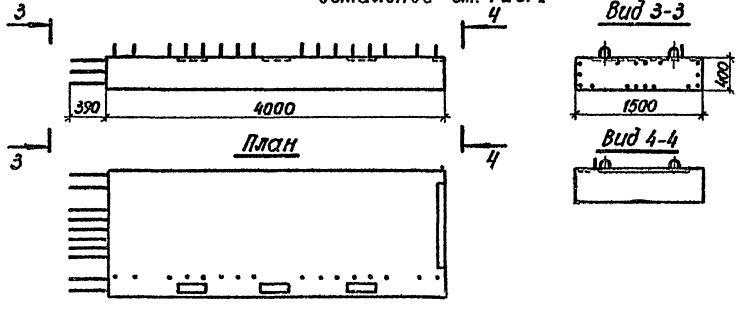


| Марка блока | Рис. | Бетон класса В25, м³ | Обозначение документа |
|---|---|---|---|
| 2БН 40-2-1 | 1 | 2,03 | 3.503.1-79.2-011 |
| 2БН 40-2-2 | 2 | 2,03 | -01 |

| | | |
|---|---|---|
| Разраб. | Костенко | |
| Провер. | Жукова | |
| Рук. гр. | Склярова | |
| Гл инж. пр. | Гринберг | |
| Нач. отд. | Шапиро | |
| Н. контр. | Семенкин | |

3.503.1-79.2-011

Блок насадки
2БН 40-2-1, 2БН 40-2-2

| Стадия | Масса | Масштаб |
|---|---|---|
| Р | 5080 | 1:25<br>1:50 |

Лист 1 | Листов 2

Воронежский филиал
ГИПРОДОРНИИ

Инв. № подл. | Подпись и дата | Взам. инв. №

Копировал ВЦ 400632-03 34 формат А3

## Схема армирования

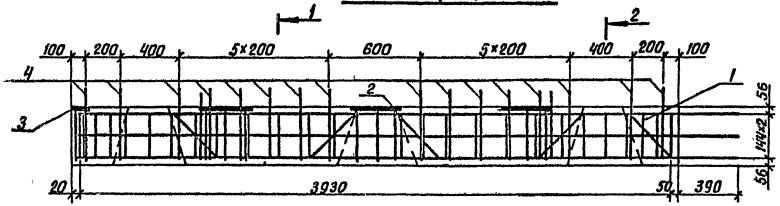


### Сечение 1-1

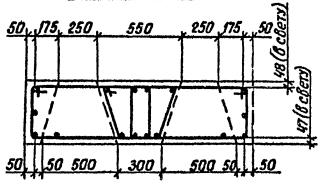


### Сечение 2-2

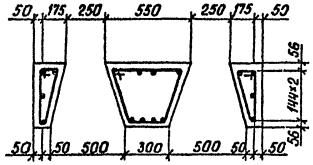


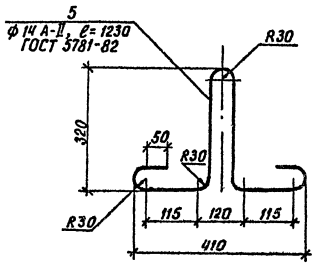


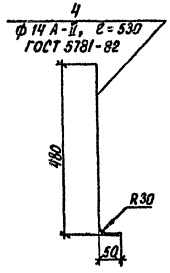


| Поз. | Наименование | Кол. на 2БН10- | | Обозначение документа |
|---|---|---|---|---|
| | | -2-1 | -2-2 | |
| 1 | Каркас КП 14; 234,6 кг | 1 | 1 | 3.503.1-79.2-073-02 |
| 2 | Изделие закладное МН1; 5,8 кг | 3 | 3 | 3.503.1-79.2-123 |
| 3 | Изделие закладное МН3; 8,8 кг | 1 | 1 | -02 |
| 4 | ф 14 А-II, ℓ=530, 0,6 кг | 16 | 16 | |
| 5 | Монтажная петля; 1,9 кг | 4 | 4 | |

Инв. № подл. | Подпись и дата | Взам. инв. №



Копировал Кц-Ц00632-03 35 Формат А3

## План

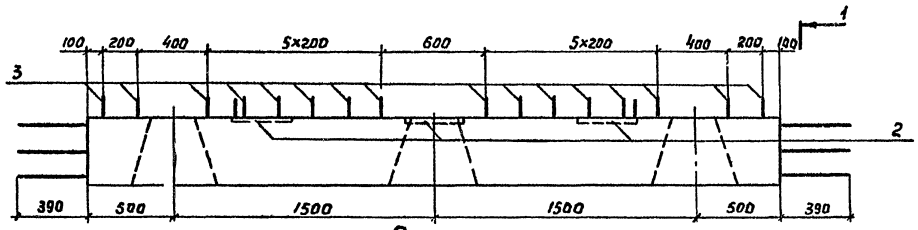


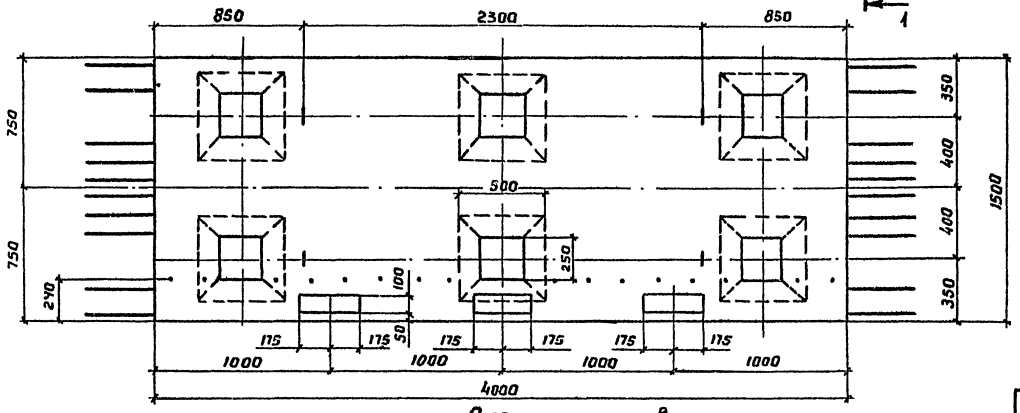


## Вид 1-1

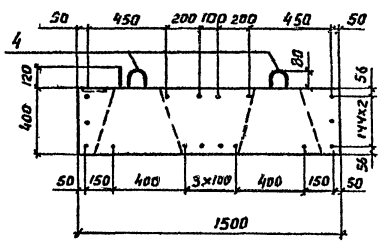


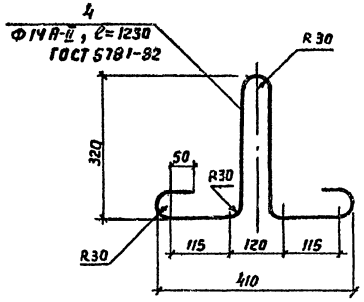


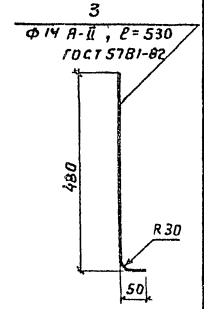


## Схема армирования

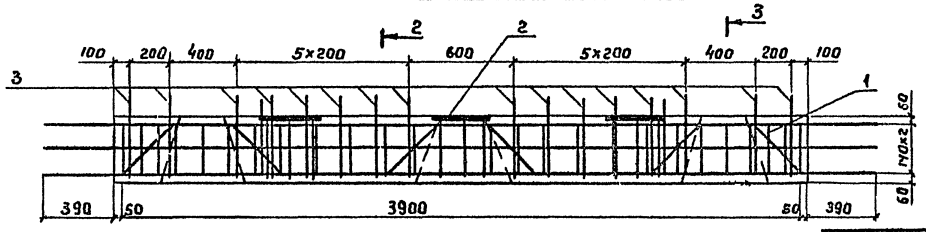


| Поз. | Наименование | Кол. | Обозначение документа |
|---|---|---|---|
| 1 | Каркас КП 15; 240,8кг | 1 | 3.503.1-79.2-074-02 |
| 2 | Изделие закладное МН1; 5,8кг | 3 | 3.503.1-79.2-123 |
| 3 | ф14 А-II, ℓ=530; 0,6кг | 16 | |
| 4 | Монтажная петля, 1,9кг | 4 | |
| | Бетон класса В25, м³ | 2,03 | |

## Сечение 2-2

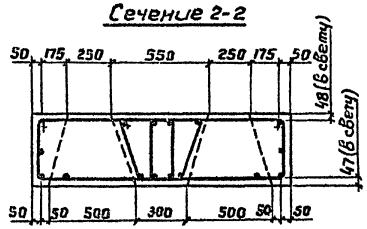


## Сечение 3-3

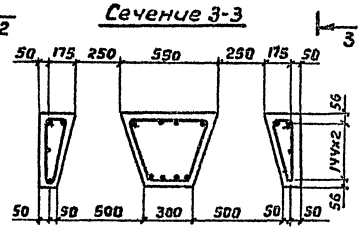


| | | |
|---|---|---|
| Разраб. | Костенко | |
| Провер. | Жукова | |
| Рук. гр. | Склярова | |
| Гл. инж. пр. | Гринберг | |
| Нач. отд. | Шапиро | |
| Н. контр. | Семенкин | |

3.503.1-79.2-012

Блок насадки 2БН 40-2-3

| Стадия | Масса | Масштаб |
|---|---|---|
| Р | 5080 | 1:10<br>1:25<br>1:50 |
| Лист | Листов 1 | |

Воронежский филиал ГИПРОДОРНИИ

Копировал

Формат А3

4.900-2-03 36

Инв. № подл. | Подпись и дата | Взам. инв. №

Рис. 1

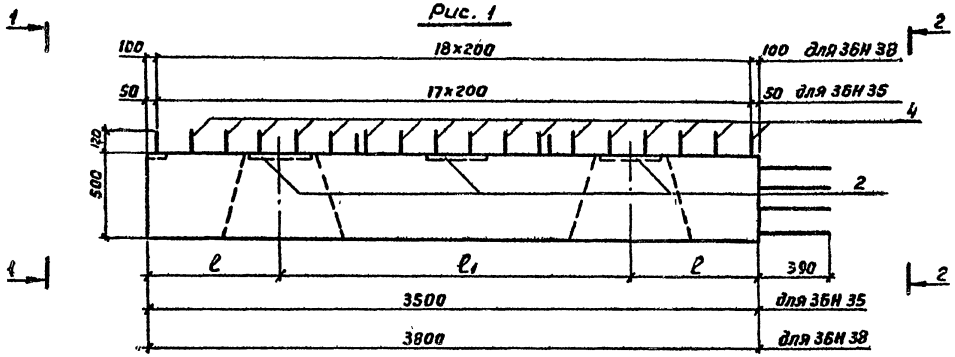


Вид 1-1

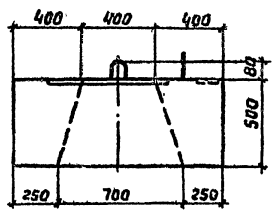


Вид 2-2

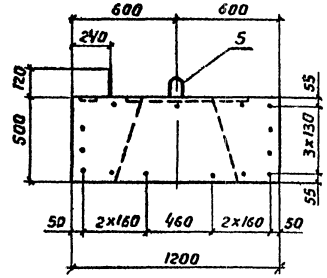


План

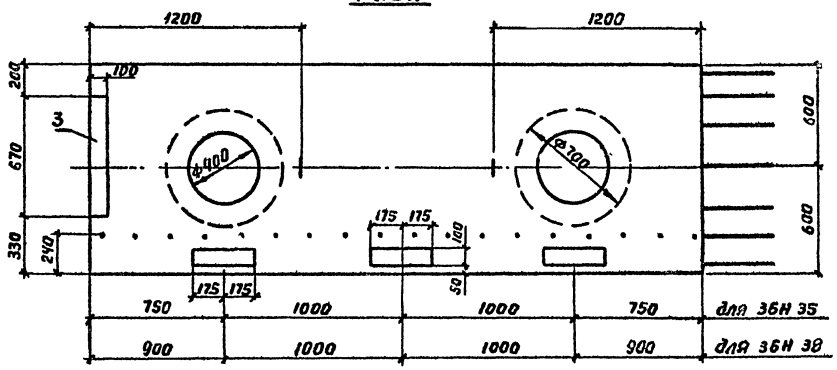


| Марка блока | Рис. | Размеры, мм ℓ | Размеры, мм ℓ1 | Бетон класса В 25, м³ | Обозначение |
|---|---|---|---|---|---|
| 3БН 35-1-1 | 1 | 750 | 2000 | 1,85 | 3.503.1-79 2-013 |
| 3БН 35-1-2 | 2 | 750 | 2000 | 1,85 | -01 |
| 3БН 38-1-1 | 1 | 800 | 2200 | 2,03 | -02 |
| 3БН 38-1-2 | 2 | 800 | 2200 | 2,03 | -03 |

Рис. 2 – зеркальное отражение
остальное см. рис. 1

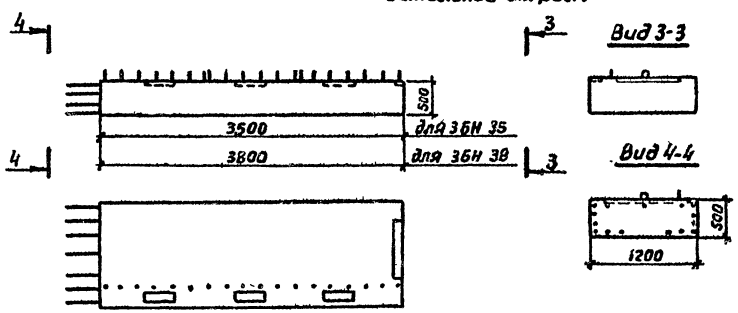


| | | |
|---|---|---|
| Разраб. | Костенко | |
| Провер. | Жукова | |
| Рук. гр. | Склярова | |
| Гл. инж. пр. | Гринберг | |
| Нач. отд. | Шапиро | |
| Н. контр. | Сетенкин | |

3.503.1-79.2-013

Блок насадки
3БН 35-1-1, 3БН 35-1-2,
3БН 38-1-1, 3БН 38-1-2.

| Стадия | Масса | Масштаб |
|---|---|---|
| Р | см. табл. | 1:10<br>1:25<br>1:50 |
| Лист 1 | Листов 2 | |

Воронежский филиал ГИПРОДОРНИИ

Копировал

Формат А3



Инв. № подл. | Подпись и дата | Взам. инв. №

## Схема армирования

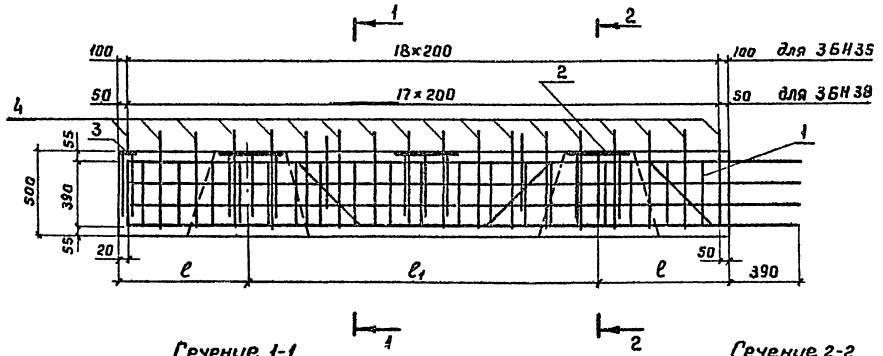


### Сечение 1-1

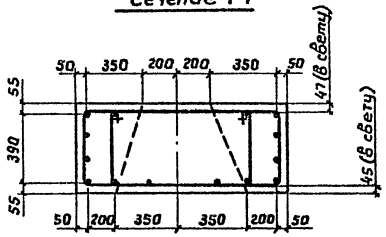


### Сечение 2-2

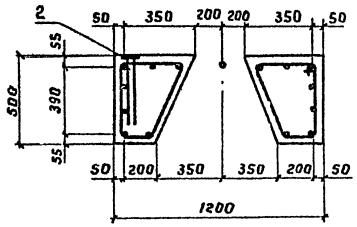


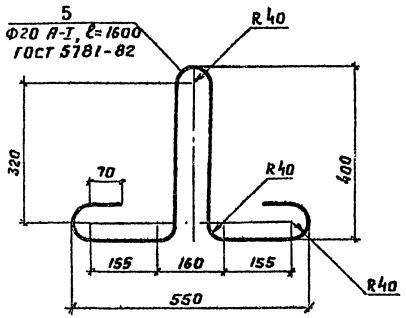


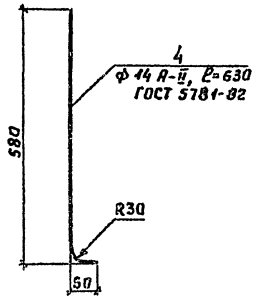


| Поз | Наименование | Кол. на 3БН | | | | Обозначение документа |
|---|---|---|---|---|---|---|
| | | 35-1-1 | 35-1-2 | 38-1-1 | 38-1-2 | |
| 1 | Каркас КП 16; 189.8 кг | 1 | 1 | | | 3.503.1-79 2-077 |
| | КП 17; 201,6 кг | | | 1 | 1 | -01 |
| 2 | Изделие закладное МН1; 5,8кг | 3 | 3 | 3 | 3 | 3.503.1-79 2-123 |
| 3 | Изделие закладное МН3; 8,8кг | 1 | 1 | 1 | 1 | -02 |
| 4 | ф14 А-II, ℓ=630; 0,8 кг | 18 | 18 | 19 | 19 | |
| 5 | Монтажная петля; 4,0кг | 2 | 2 | 2 | 2 | |
| | Масса блока, кг | 4630 | 4630 | 5080 | 5080 | |

Инв. № подл. | Подпись и дата | Взам. инв. №

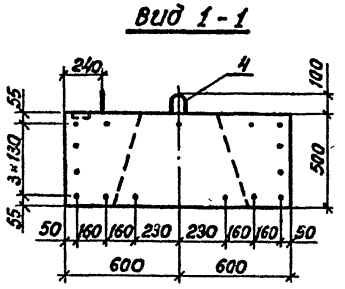


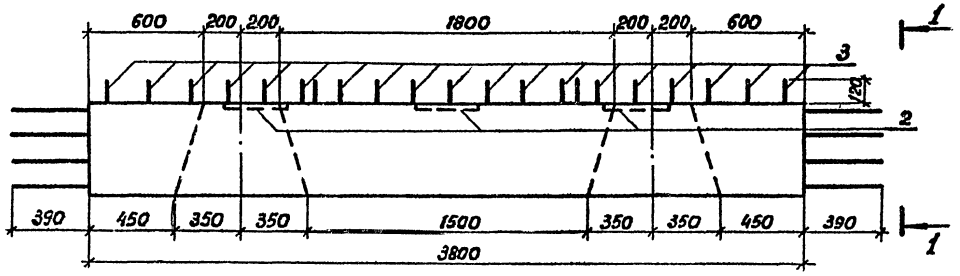


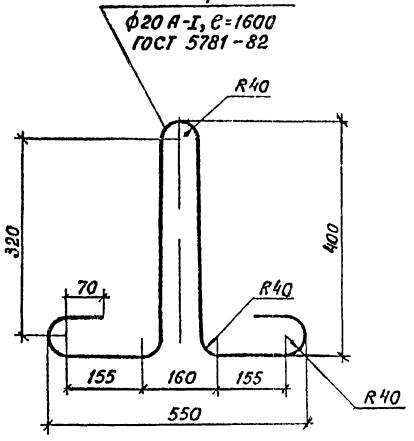


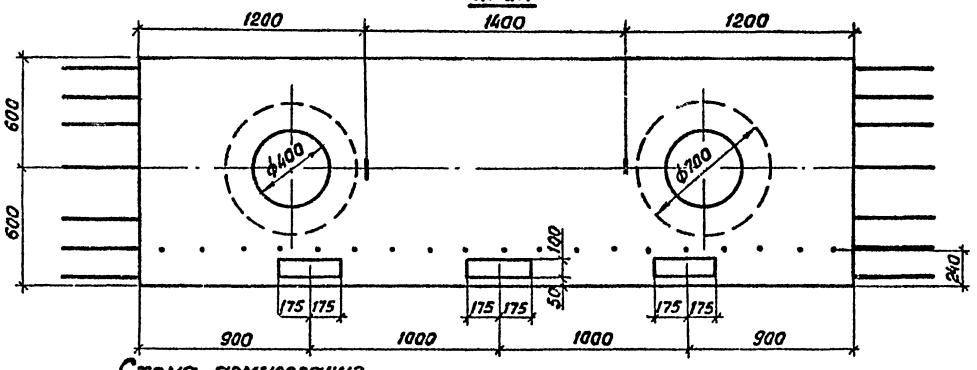


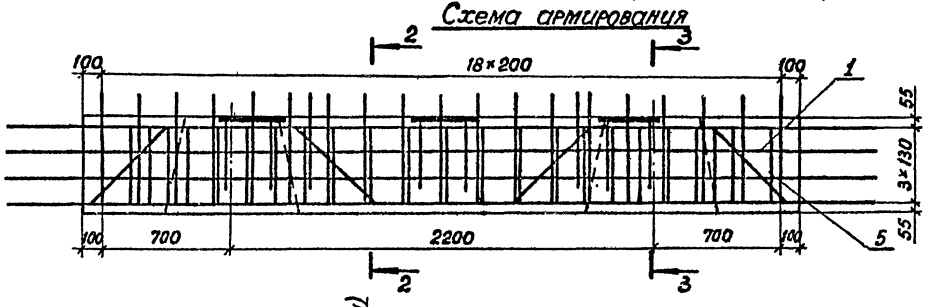


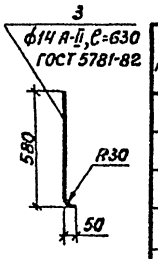


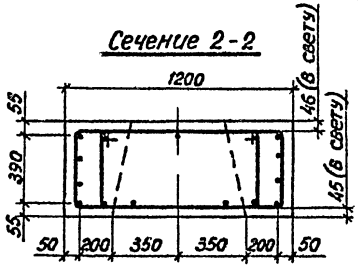


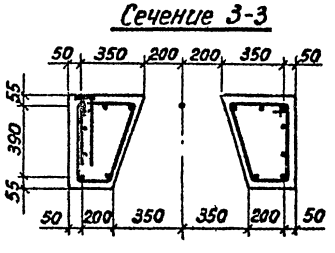


| Поз. | Наименование | Кол. | Обозначение документа |
|---|---|---|---|
| 1 | Каркас КП 18; 206,3 кг | 1 | 3 503.1 - 79.2 - 078 |
| 2 | Изделие закладное МН1; 5,8 кг | 3 | 3 503 1 - 79.2 - 123 |
| 3 | ф14 А-II, ℓ=630, 0,8 кг | 19 | |
| 4 | Монтажная петля; 3,9 кг | 2 | |
| 5 | Бетон класса В25, м³ | 2,03 | |

| | | |
|---|---|---|
| Разраб. | Вачугова | |
| Провер. | Жукова | |
| Рук. гр. | Склярова | |
| Гл. инж. пр. | Гринберг | |
| Нач. отд. | Шапиро | |
| Н. контр. | Семенкин | |

3.503.1 - 79.2 - 014

Блок насадки
ЗБН 38-1-3

| Стадия | Масса | Масштаб |
|---|---|---|
| Р | 5080 | 1:10<br>1:25 |

Лист | Листов 1

Воронежский филиал
ГИПРОДОРНИИ

Инв. № подл. | Подпись и дата | Взам. инв. №

Копировал [signature] 400632-03 39 формат А3

## Рис. 1

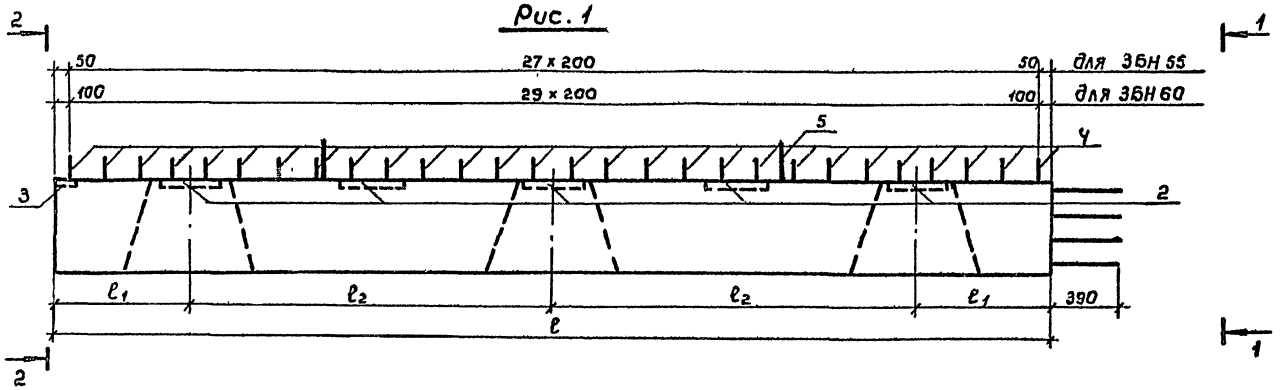


## Вид 1-1

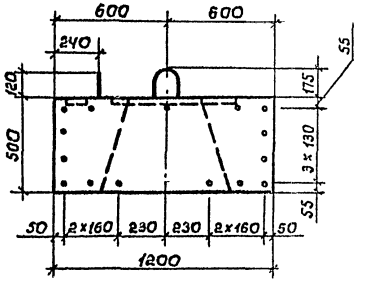


## План

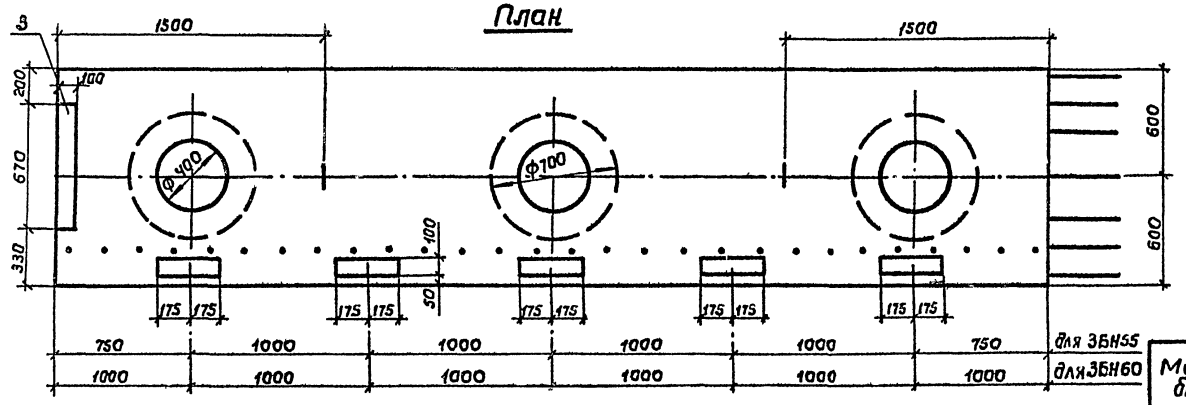


## Вид 2-2

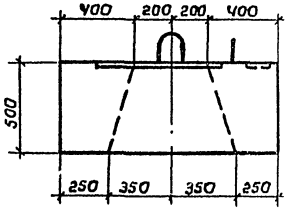


## Рис. 2 - зеркальное отражение

Остальное см. Рис. 1

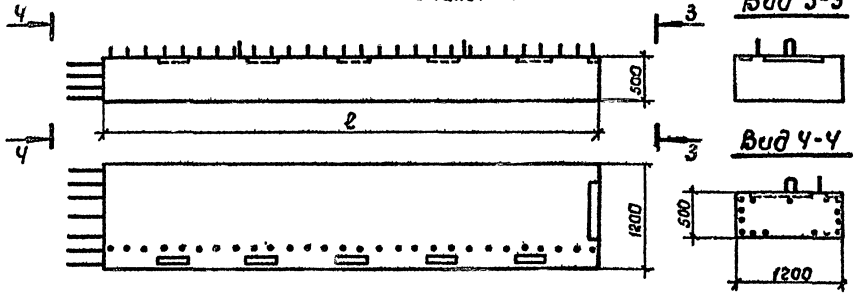


## Вид 3-3



## Вид 4-4




| Марка блока | Рис. | Размеры, мм $\ell$ | $\ell_1$ | $\ell_2$ | Бетон класса В25, м³ | Обозначение |
|---|---|---|---|---|---|---|
| 3БН55-1-1 | 1 | 5500 | 750 | 2000 | 2,92 | 3.503.1-79.2-015 |
| 3БН55-1-2 | 2 | 5500 | 750 | 2000 | 2,92 | -01 |
| 3БН60-1-1 | 1 | 6000 | 800 | 2200 | 3,22 | -02 |
| 3БН60-1-2 | 2 | 6000 | 800 | 2200 | 3,22 | -03 |

| | | |
|---|---|---|
| Разраб. | Рыбцева | |
| Провер. | Жукова | |
| Рук. гр. | Склярова | |
| Гл. инж. пр. | Гринберг | |
| Нач. отд. | Шапиро | |
| Н. контр. | Семенкин | |

3.503.1-79.2-015

Блок насадки 3БН55-1-1, 3БН55-1-2, 3БН60-1-1, 3БН60-1-2

| Стадия | Масса | Масштаб |
|---|---|---|
| Р | см. табл. | 1:20, 1:25, 1:50 |
| Лист 1 | Листов 2 | |

Воронежский филиал ГИПРОДОРНИИ

Копировал Минакова

Формат А3

Ц00632-03 40

## Схема армирования

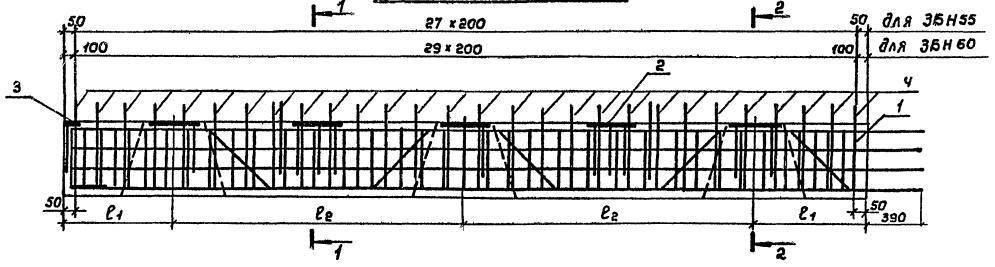


## Сечение 1-1

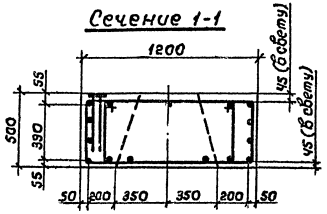


## Сечение 2-2

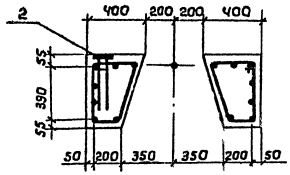


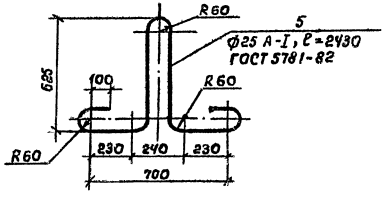


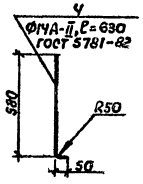


| Поз. | Наименование | Кол. на 3БН | | | | Обозначение документа |
|---|---|---|---|---|---|---|
| | | 55-1-1 | 55-1-2 | 60-1-1 | 60-1-2 | |
| 1 | Каркас КП19; 326,9кг | 1 | 1 | | | 3.503.1-79.2-019 |
| | КП 20; 349,4кг | | | 1 | 1 | -01 |
| 2 | Изделие закладное МН1; 5,8кг | 5 | 5 | 5 | 5 | 3.503.1-79.2-123 |
| 3 | Изделие закладное МН3; 8,8кг | 1 | 1 | 1 | 1 | -02 |
| 4 | ф14А-II, ℓ=630; 0,8кг | 28 | 28 | 30 | 30 | |
| 5 | Монтажная петля; 9,3кг | 2 | 2 | 2 | 2 | |
| | Масса блока, кг | 7300 | 7300 | 8050 | 8050 | |

Инв.№ подл. | Подпись и дата | Взам.инв.№



Копировал Альбом Ц00632-03 41 Формат А3

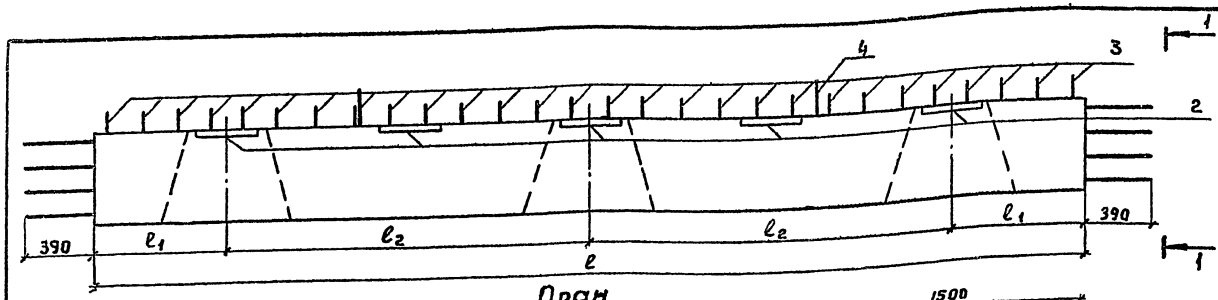


Вид 1-1

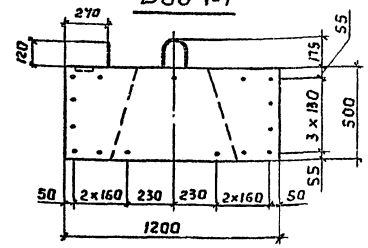


План

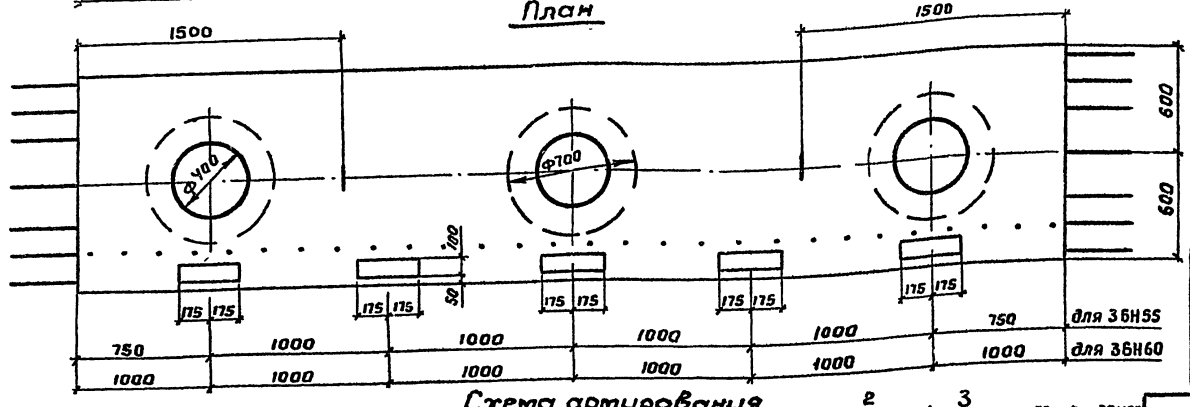


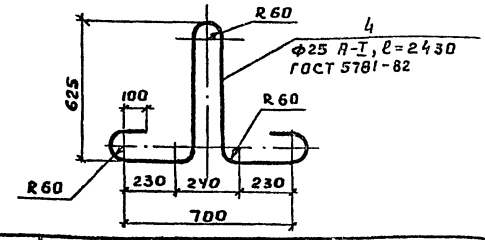


| Марка блока | Размеры, мм | | | n | Бетон класса 325, м³ | Обозначение |
|---|---|---|---|---|---|---|
| | ℓ | $\ell_1$ | $\ell_2$ | | | |
| 3БН55-1-3 | 5500 | 750 | 2000 | 27 | 2,92 | 3.503.1-79 2-016 |
| 3БН60-1-3 | 6000 | 800 | 2200 | 29 | 3,22 | -01 |

Схема армирования

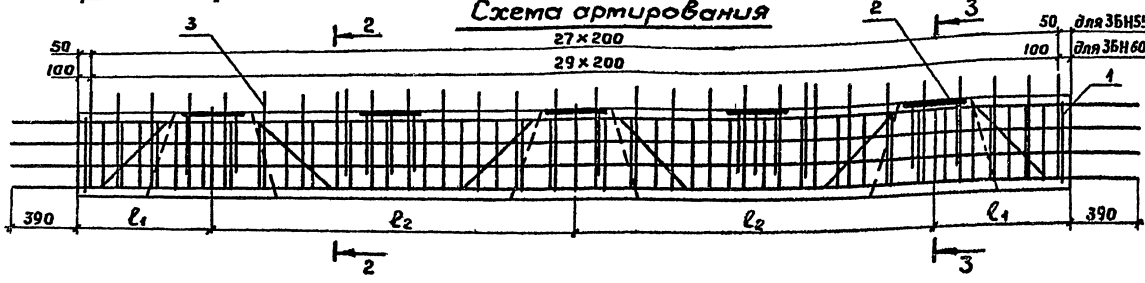


| Поз. | Наименование | Кол на 3БН 55-1-3 | Кол на 3БН 60-1-3 | Обозначение документа |
|---|---|---|---|---|
| 1 | Каркас КП 21; 345,9кг | 1 | | 3.503.1-79 2-080 |
| | КП 22; 369,0кг | | 1 | -01 |
| 2 | Изделие закладное МН 1; 5,8кг | 5 | 5 | 3.503.1-79 2-123 |
| 3 | ф14 А-II, ℓ=630; 0,8 кг | 28 | 30 | |
| 4 | Монтажная петля; 9,3кг | 2 | 2 | |
| | Масса блака, кг | 7300 | 8050 | |

Сечение 2-2

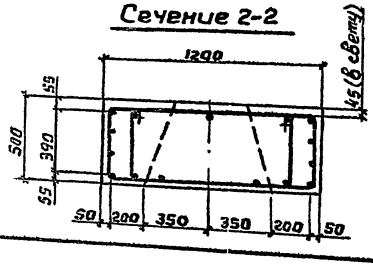


Сечение 3-3

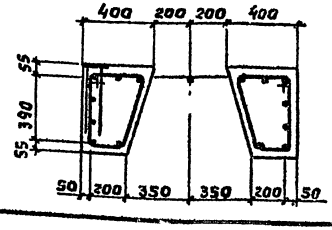


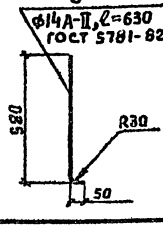


| | | |
|---|---|---|
| Разраб. | Рыбцева | |
| Провер. | Жукова | |
| Рук. гр. | Склярова | |
| Гл. инж. пр. | Гринберг | |
| Нач. отд. | Шапиро | |
| Н. контр. | Семенкин | |

3.503.1-79.2-016

Блок насадки 3БН55-1-3, 3БН60-1-3

| Стадия | Масса | Масштаб |
|---|---|---|
| Р | см табл. | 1:20 1:25 |
| Лист | Листов 1 | |

Воронежский филиал ГИПРОДОРНИИ

Копировал

Формат А3

Инв.№ подл. | Подпись и дата | Взам. инв.№

Рис. 1

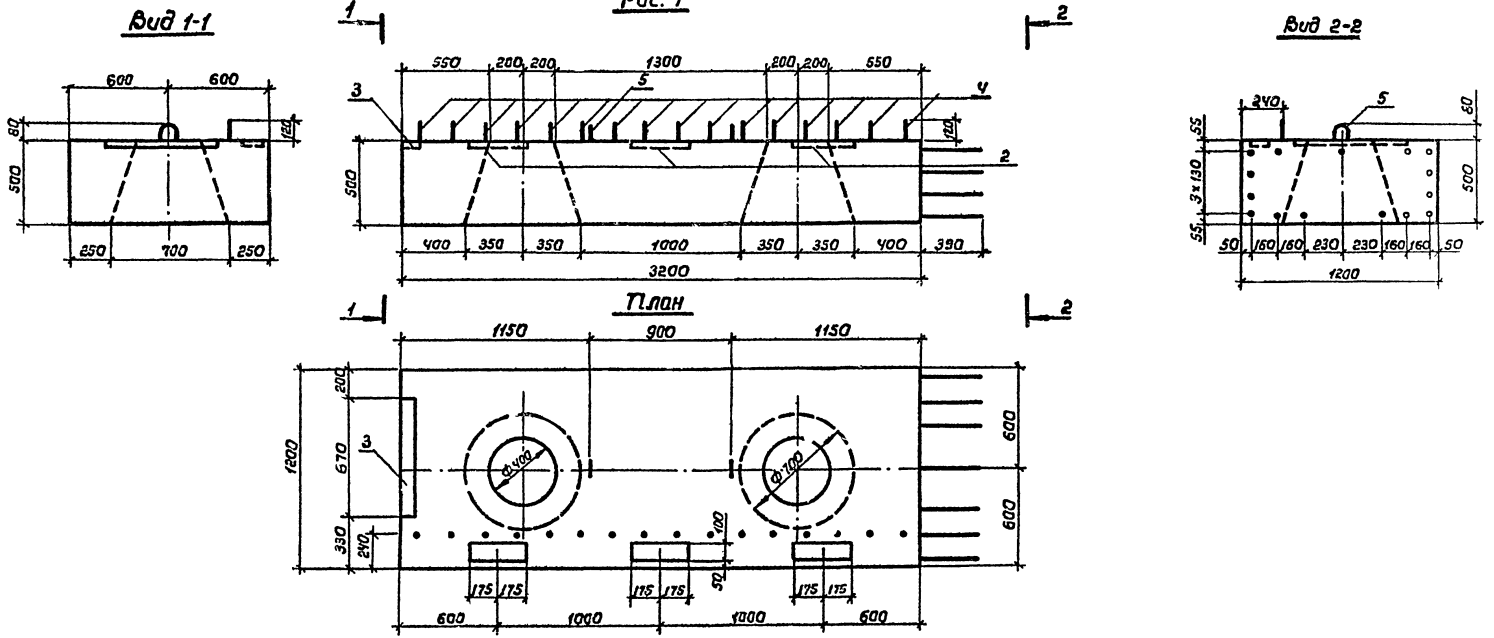


Рис. 2 - зеркальное отражение

Остальное см. Рис. 1

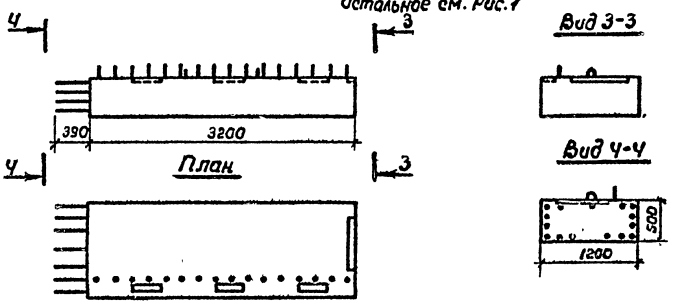


| Марка блока | Рис. | Бетон класса В25, м³ | Обозначение документа |
|---|---|---|---|
| ЗБН 32-2-1 | 1 | 1,67 | 3.503.1-79.2-017 |
| ЗБН 32-2-2 | 2 | 1,67 | -01 |

| | | |
|---|---|---|
| Разраб. | Костенко | |
| Провер. | Жукова | |
| Рук. гр. | Склярова | |
| Гл. инж. пр. | Гринберг | |
| Нач. отд | Шапиро | |
| Н. контр | Семенкин | |

3.503.1-79.2-017

Блок насадки ЗБН 32-2-1, ЗБН 32-2-2

| Стадия | Масса | Масштаб |
|---|---|---|
| Р | 4180 | 1:25 1:50 |
| Лист 1 | Листов 2 | |

Воронежский филиал ГИПРОДОРНИИ

Копировал Милакова

Формат А3

Ц00632-03 43

Инв. № подл. | Подпись и дата | Взам. инв. №

## Схема армирования

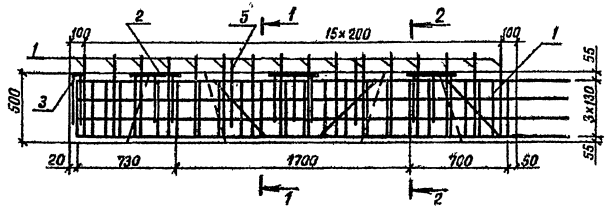


## Сечение 1-1

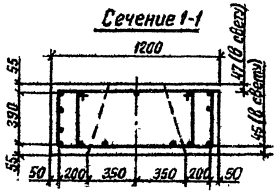


## Сечение 2-2

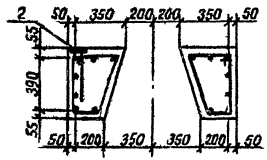


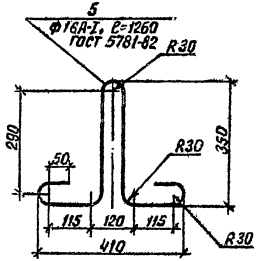


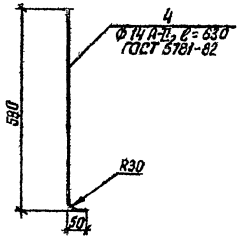


| Поз. | Наименование | Кол. на 3 бн. 32- -2-1 | -2-2 | Обозначение документа |
|---|---|---|---|---|
| 1 | Каркас КП 23; 174,1 кг | 1 | 1 | 3.503.1-79.2-077 |
| 2 | Изделие закладное МН1; 5,8кг | 3 | 3 | 3.503.1-79.2-123 |
| 3 | Изделие закладное МН3; 8,8кг | 1 | 1 | -02 |
| 4 | ф14 А-II, ℓ=630; 0,8кг | 16 | 16 | |
| 5 | Монтажная петля; 2,5кг | 2 | 2 | |

| Инв. № подл. | Подпись и дата | Взам. инв. № |
|---|---|---|
| | | |

3.503.1-79.2-017 | Лист 2

Копировал [illegible] Ц00632-03 44 Формат А3

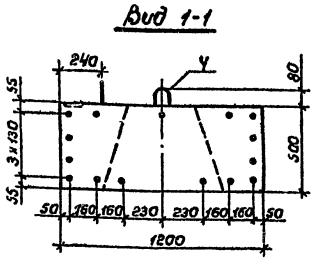


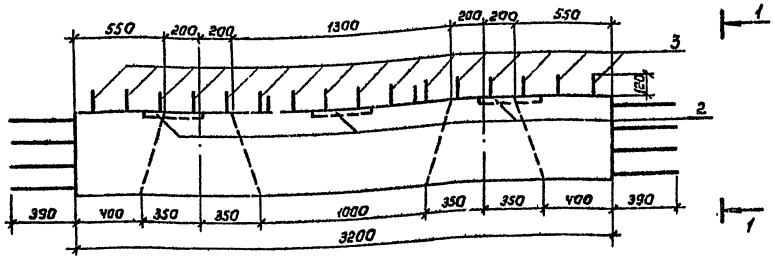


План

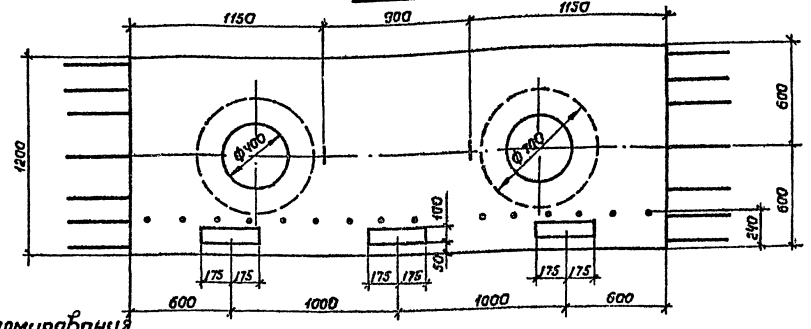


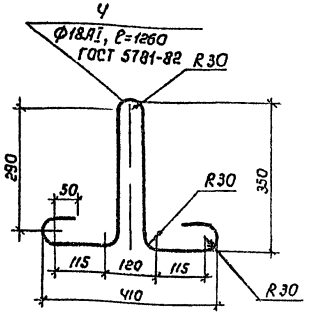


Схема армирования

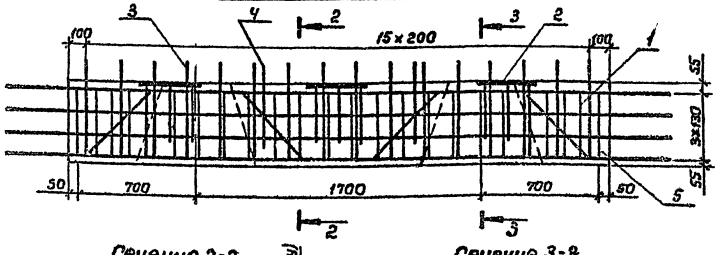


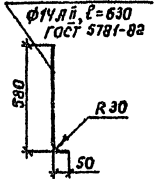


Сечение 2-2

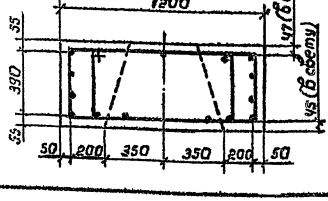


Сечение 3-3

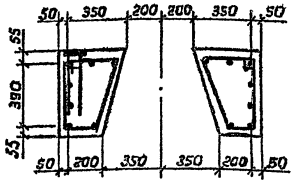


| Поз. | Наименование | Кол | Обозначение документа |
|---|---|---|---|
| 1 | Каркас КП24; 184,9кг | 1 | 3.503.1-79.2-081 |
| 2 | Изделие закладное МН 1; 5,8кг | 3 | 3.503.1-79.2-123 |
| 3 | Ф14 АII, ℓ=630; 0,8кг | 16 | |
| 4 | Монтажная петля; 2,5кг | 2 | |
| 5 | Бетон класса В25, м³ | 1,67 | |

| | | |
|---|---|---|
| Разраб. | Вачугова | |
| Провер. | Жукова | |
| Рук.гр. | Склярова | |
| Гл.инж.пр. | Гринберг | |
| Нач.отд. | Шапиро | |
| Н.контр. | Семенкин | |

3.503.1-79.2-018

Блок насадки ЗБН 32-2-3

| Стадия | Масса | Масштаб |
|---|---|---|
| Р | 4180 | 1:10 1:25 |

Лист | Листов 1

Воронежский филиал ГИПРОДОРНИИ

Инв. № подл. | Подпись и дата | Взам. инв. №

Копировал Минаева Ц00632-03 45 Формат А3

Рис. 1

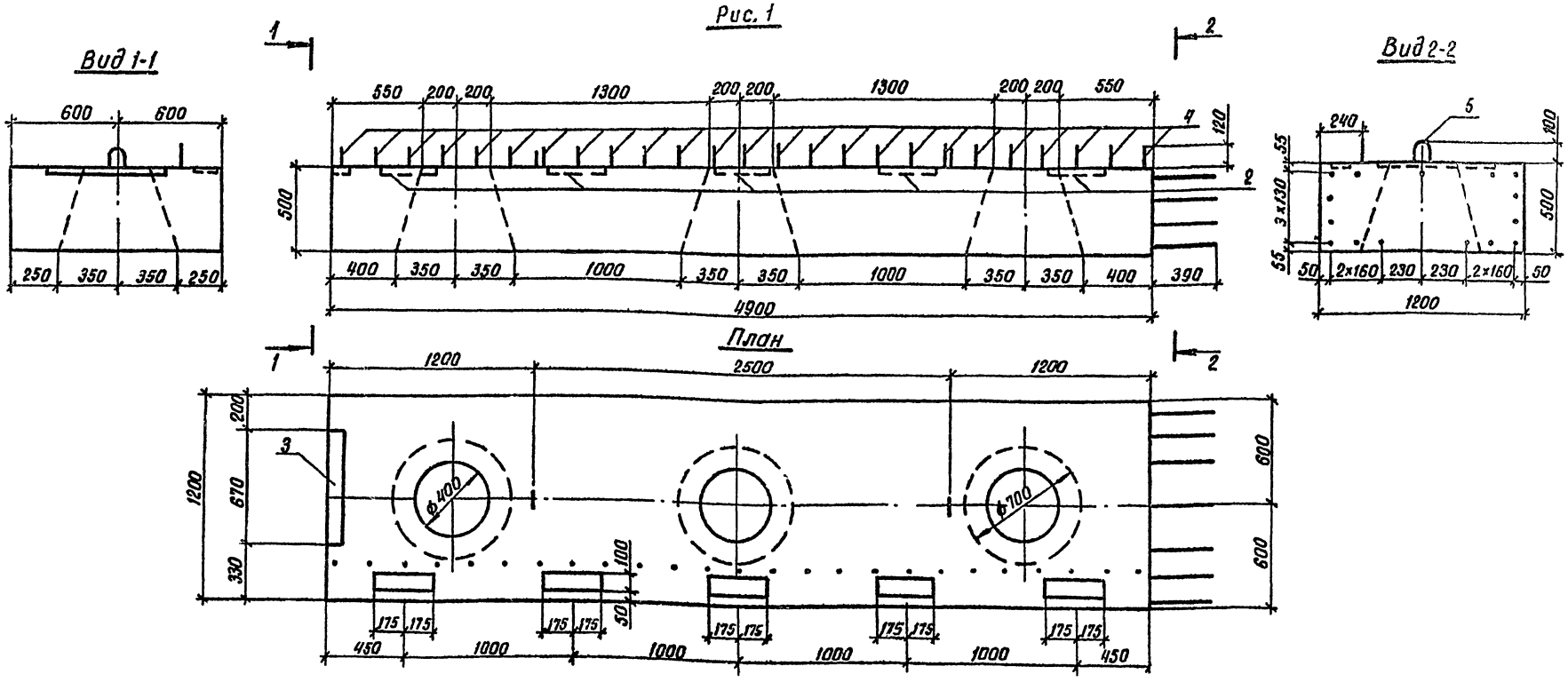


Рис. 2 - зеркальное отражение остальное см. рис. 1

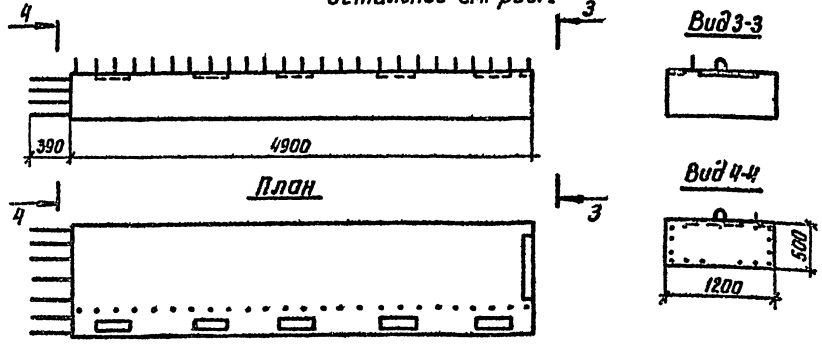


| Марка блока | Рис. | Бетон класса В 25, м³ | Обозначение документа |
|---|---|---|---|
| 3БН 49-2-1 | 1 | 2,56 | 3.503.1-79.2-019 |
| 3БН 49-2-2 | 2 | 2,56 | -01 |

| | | |
|---|---|---|
| Разработ. | Костенко | |
| Проверил | Жукова | |
| Рук. гр. | Склярова | |
| Гл. инж. пр. | Гринберг | |
| Нач. отд. | Шапиро | |
| Н. контр. | Семенкин | |

3.503.1-79.2-019

Блок насадки 3БН 49-2-1, 3БН 49-2-2

| Стадия | Масса | Масштаб |
|---|---|---|
| Р | 6400 | 1:25<br>1:50 |

Лист 1 | Листов 2

Воронежский филиал ГИПРОДОРНИИ

Инв. № подл. | Подпись и дата | Взам. инв. №

## Схема армирования

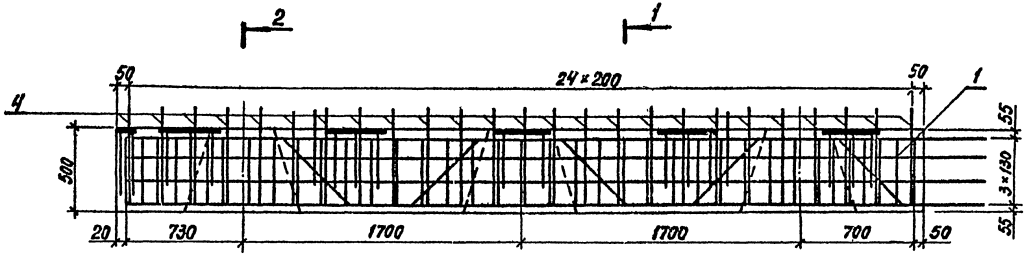


### Сечение 1-1

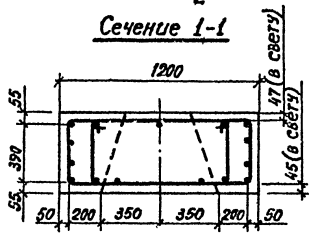


### Сечение 2-2

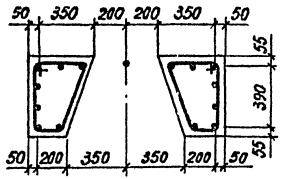


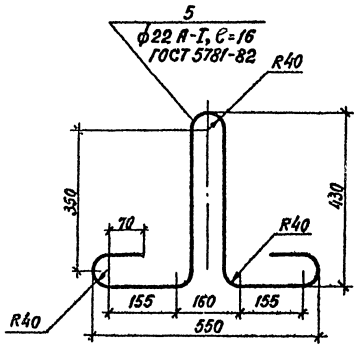


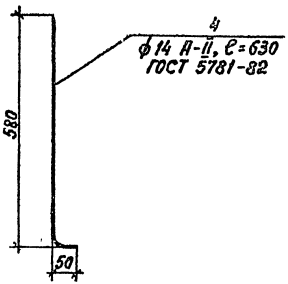


| Поз. | Наименование | Кол. на ЗБН 49- | | Обозначение документа |
|---|---|---|---|---|
| | | -2-1 | -2-2 | |
| 1 | Каркас КП 25; 278,0 кг | 1 | 1 | 3.503.1-79 2-082 |
| 2 | Изделие закладное МН1; 5,8кг | 5 | 5 | 3.503.1-79 2-123 |
| 3 | Изделие закладное МН3; 8,8кг | 1 | 1 | -02 |
| 4 | ф14 А-II, ℓ=630; 0,8 кг | 25 | 25 | |
| 5 | Монтажная петля; 5,0 кг | 2 | 2 | |



Инв. № подл. | Подпись и дата | Взам. инв. №

Копировал ВВС Ц00632-03 47 формат А3

Вид 1-1

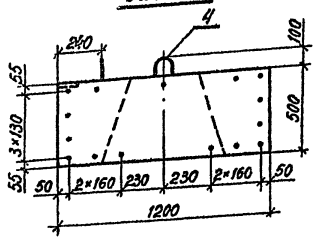


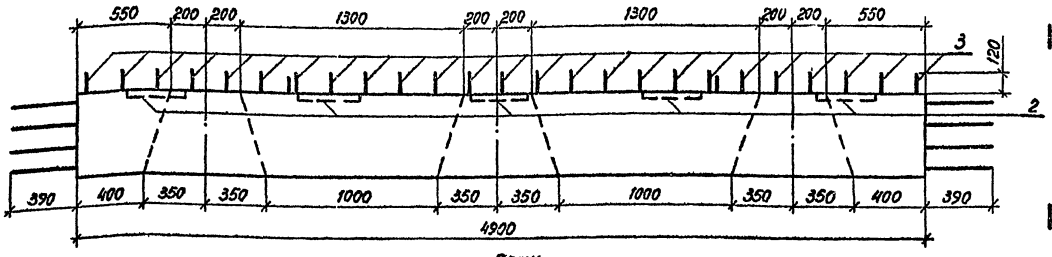


План

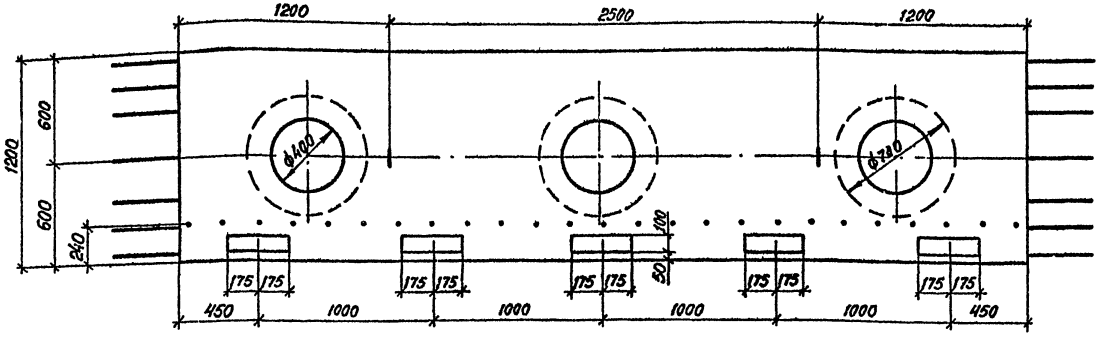


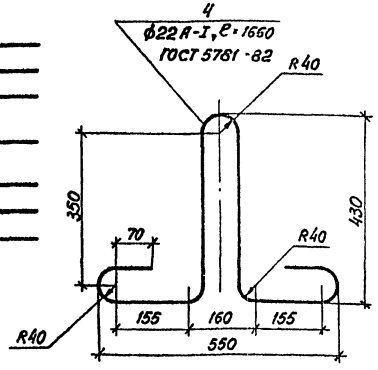


Схема армирования

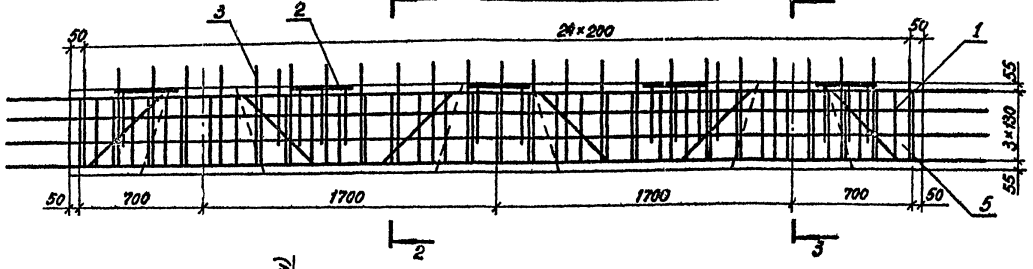


Сечение 2-2

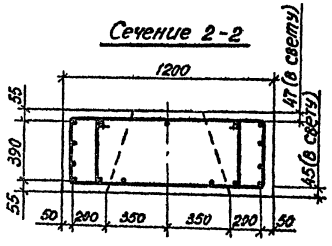


Сечение 3-3

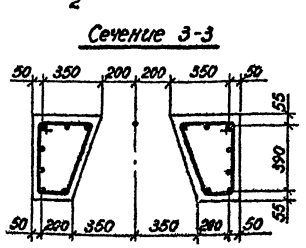


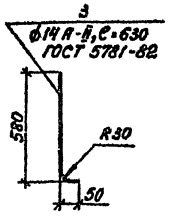


| Поз. | Наименование | Кол. | Обозначение документа |
|---|---|---|---|
| 1 | Каркас КП 26; 256,4 кг | 1 | 3.503 1-79 2 - 083 |
| 2 | Изделие закладное МН1; 5,8 кг | 5 | 3.503 1-79.2 - 123 |
| 3 | ф14 А-II, ℓ=630; 0,8 кг | 25 | |
| 4 | Монтажная петля; 5,0 кг | 2 | |
| 5 | Бетон класса В 25, м³ | 2,56 | |

| | | |
|---|---|---|
| Разраб. | Вачугова | |
| Провер. | Жукова | |
| Рук. гр. | Склярова | |
| Гл. инж. пр. | Гринберг | |
| Нач. отд. | Шапиро | |
| Н. контр. | Семенкин | |

3.503.1-79.2 - 020

Блок насадки
3БН 49-2-3

| Стадия | Масса | Масштаб |
|---|---|---|
| Р | 6400 | 1:25<br>1:10 |
| Лист | Листов 1 | |

Воронежский филиал
ГИПРОДОРНИИ

Инв. № подл. | Подпись и дата | Взам. инв. №

Копировал Ц 00632-03 48 формат А3

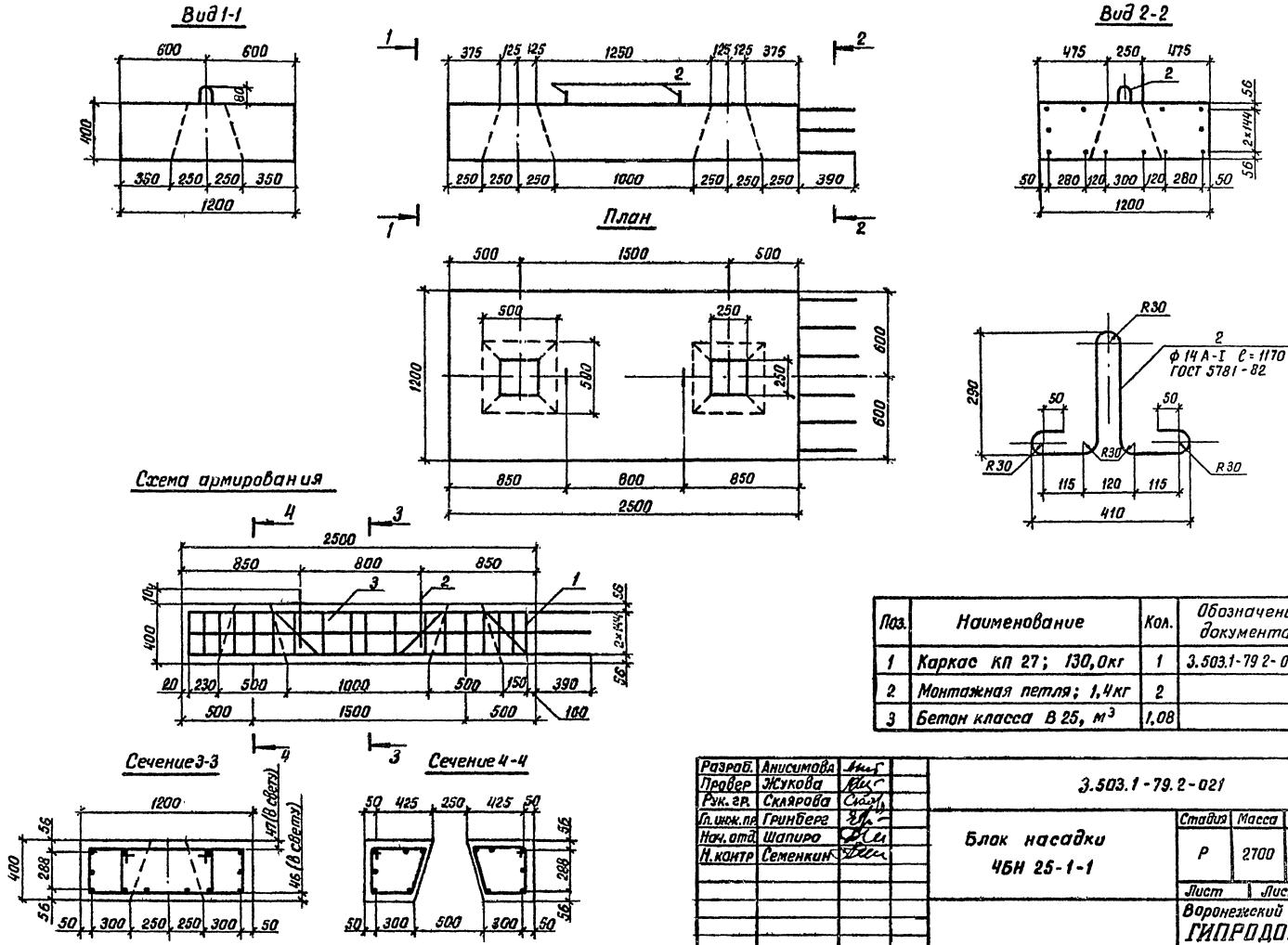


| Поз. | Наименование | Кол. | Обозначение документа |
|---|---|---|---|
| 1 | Каркас КП 27; 130,0кг | 1 | 3.503.1-79 2-084 |
| 2 | Монтажная петля; 1,4кг | 2 | |
| 3 | Бетон класса В 25, м³ | 1,08 | |

| | | |
|---|---|---|
| Разраб. | Анисимова | |
| Провер | Жукова | |
| Рук. гр. | Склярова | |
| Гл. инж. пр. | Гринберг | |
| Нач. отд. | Шапиро | |
| Н. контр | Семенкин | |

3.503.1-79.2-021

Блок насадки ЧБН 25-1-1

| Стадия | Масса | Масштаб |
|---|---|---|
| Р | 2700 | 1:10 1:25 |

Лист | Листов 1

Воронежский филиал ГИПРОДОРНИИ

Инв. № подл. | Подпись и дата | Взам. инв. №

Копировал Кц-

Формат А3

Цео 632-03 49

Вид 1-1

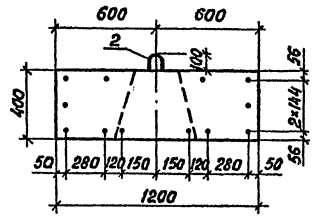


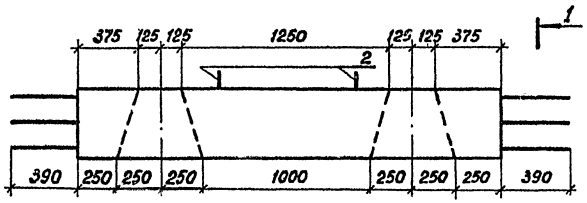


План

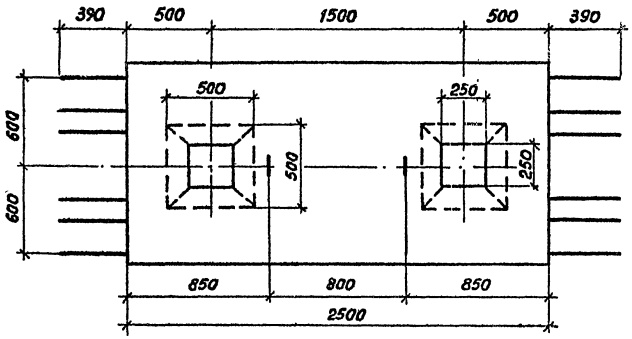


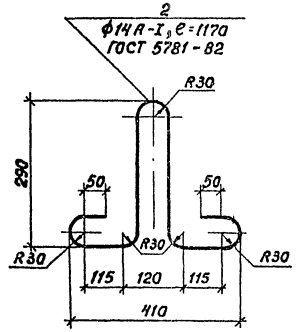


Схема армирования

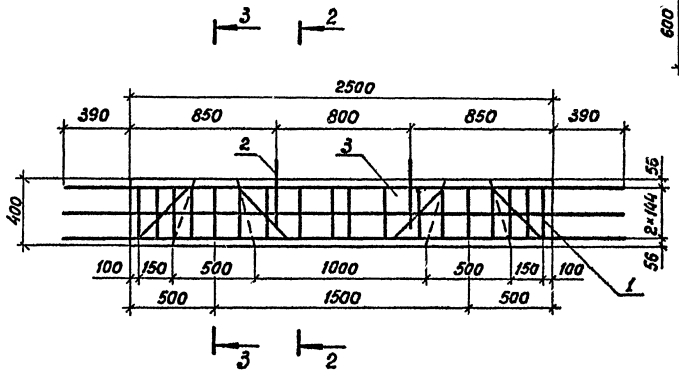


| Поз. | Наименование | Кол. | Обозначение документа |
|---|---|---|---|
| 1 | Каркас КП 28; 136,0 кг | 1 | 3.503.1-79.2-085 |
| 2 | Монтажная петля; 1,4 кг | 2 | |
| 3 | Бетон класса В 25, м³ | 1,08 | |

Сечение 2-2

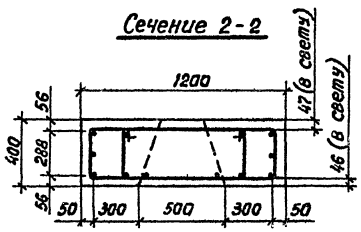


Сечение 3-3

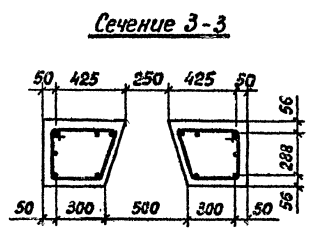


| | | |
|---|---|---|
| Разраб. | Анисимова | |
| Провер. | Жукова | |
| Рук. гр. | Склярова | |
| Гл.инж.пр. | Гринберг | |
| Нач.отд. | Шапиро | |
| Н.контр. | Семенкин | |

3.503.1-79.2-022

Блок насадки
4БН 25-1-3

| Стадия | Масса | Масштаб |
|---|---|---|
| Р | 2700 | 1:25<br>1:10 |
| Лист | Листов 1 | |

Воронежский филиал ГИПРОДОРНИИ

Инв.№ подл. | Подпись и дата | Взам. инв.№

Копировал 400632-03 50 формат А3

Вид 1-1

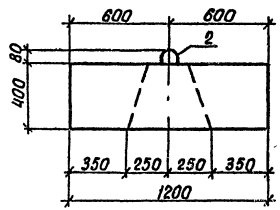


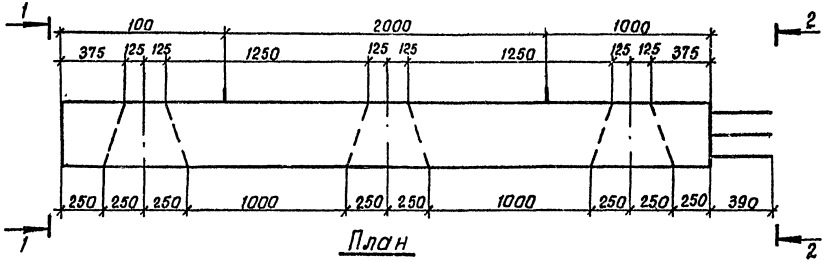


Вид 2-2

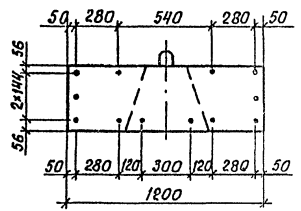


План

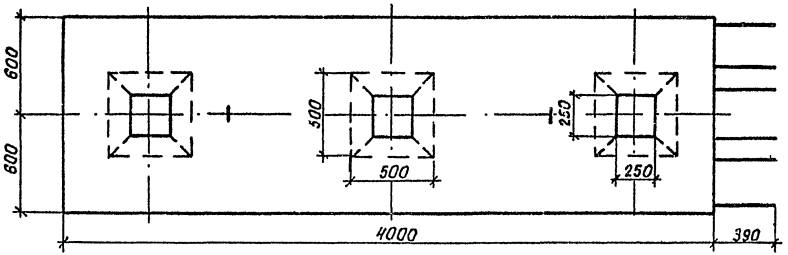


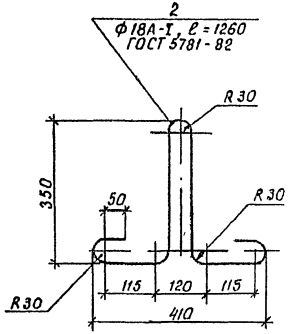


Схема армирования

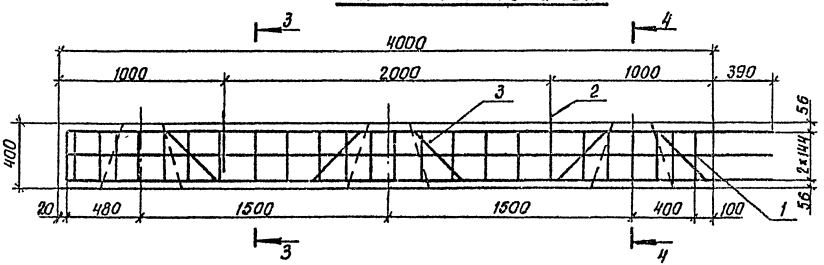


| Поз. | Наименование | Кол | Обозначение документа |
|---|---|---|---|
| 1 | Каркас КП 29; 190,0кг | 1 | 3.503.1-79.2-086 |
| 2 | Монтажная петля, 2,5кг | 2 | |
| 3 | Бетон класса В25, м³ | 1,73 | |

Сечение 3-3

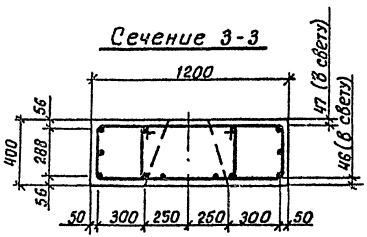


Сечение 4-4

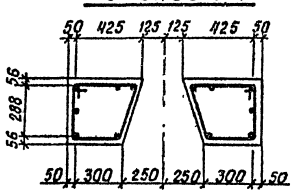


| | | | |
|---|---|---|---|
| Разраб | Рыбцева | | 3.503.1-79.2-023 |
| Провер. | Жукова | | |
| Рук. гр. | Склярова | | |
| Гл.инж.пр | Гринберг | | |
| Нач.отд | Шапиро | | Блок насадки 4БН40-1-1 |
| Н.контр. | Семенкин | | |

| Стадия | Масса | Масштаб |
|---|---|---|
| Р | 4330 | 1:25<br>1:10 |
| Лист | Листов 1 | |

Воронежский филиал ГИПРОДОРНИИ

Инв.№ подл. | Подпись и дата | Взам. инв.№

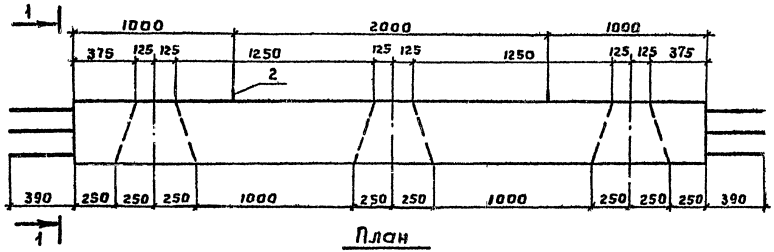


План

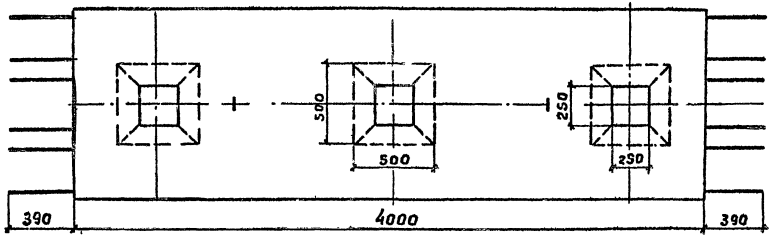


Вид 1-1

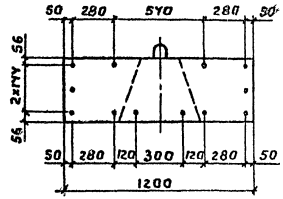


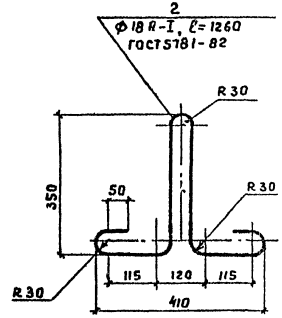


Схема армирования

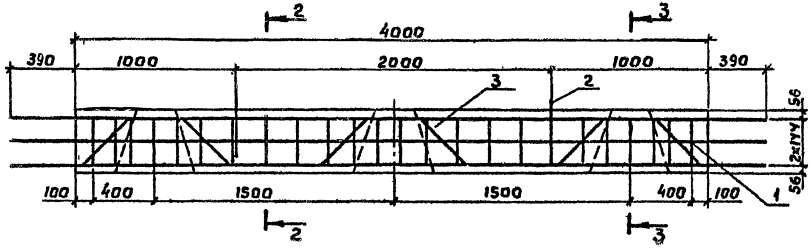


| Поз. | Наименование | Кол. | Обозначение документа |
|---|---|---|---|
| 1 | Каркас КП 30; 197,8 кг | 1 | 3.503.1-79 2-087 |
| 2 | Монтажная петля; 2,5кг | 2 | |
| 3 | Бетон класса В25 | 1,73 | |

Сечение 2-2.

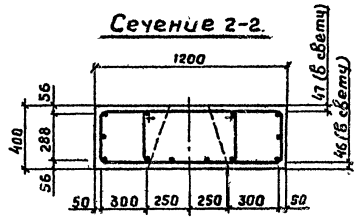


Сечение 3-3

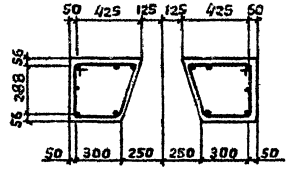


| | | |
|---|---|---|
| Разраб. | Костенко | |
| Провер. | Жукова | |
| Рук. гр. | Склярова | |
| Гл. инж. пр | Гринберг | |
| Нач. отд. | Шапиро | |
| Н. контр. | Сетенкин | |

3.503.1-79.2-024

Блок насадки 46Н 40-1-3

| Стадия | Масса | Масштаб |
|---|---|---|
| Р | 4330 | 1:10<br>1:25 |
| Лист | Листов 1 | |

Воронежский филиал ГИПРОДОРНИИ

Инв. № подл. | Подпись и дата | Взам. инв. №

Копировал

Формат А3

400632-03 52

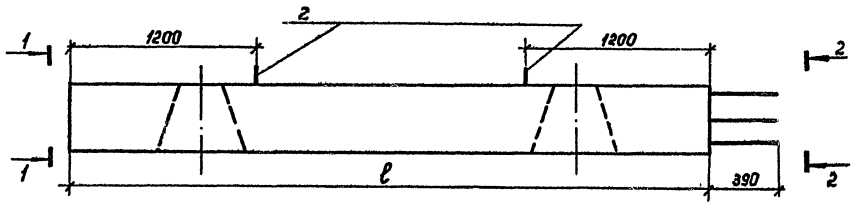


План

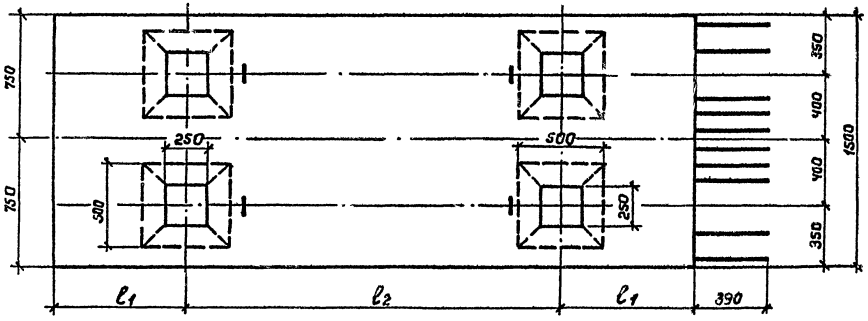


Схема армирования

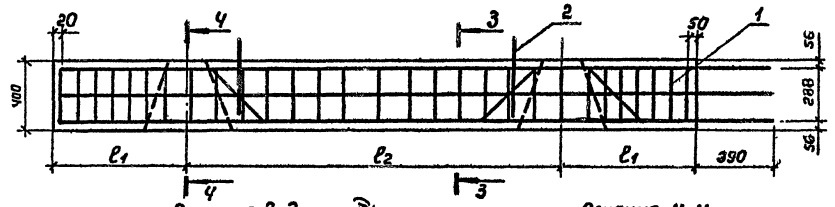


Сечение 3-3

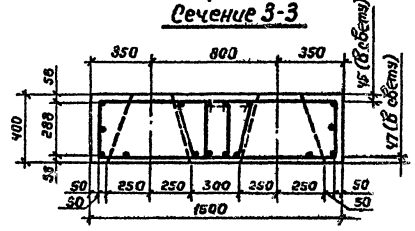


Сечение 4-4

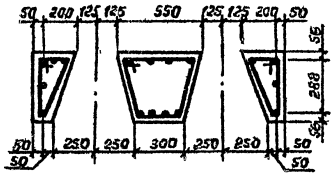


Вид 1-1

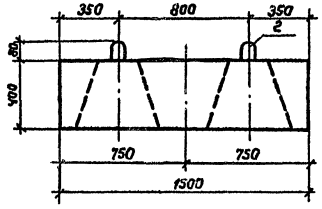


Вид 2-2

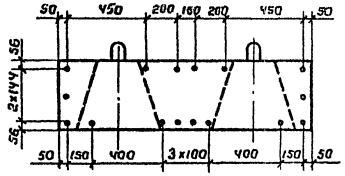


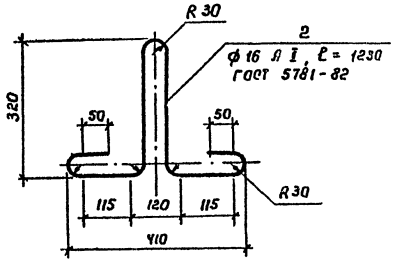


| Марка блока | Размеры, мм ℓ | ℓ1 | ℓ2 | Бетон класса В 30, м³ | Обозначение документа |
|---|---|---|---|---|---|
| 5БН 35-1-1 | 3500 | 750 | 2000 | 1,86 | 3.503.1-79.2-025 |
| 5БН 38-1-1 | 3800 | 800 | 2200 | 2,03 | -01 |

| Поз. | Наименование | Кол. на 5БН 35-1-1 | 38-1-1 | Обозначение документа |
|---|---|---|---|---|
| 1 | Каркас КП 31; 268,4кг | 1 | | 3.503.1-79.2-071-02 |
| | КП 32; 284,2кг | | 1 | -03 |
| 2 | Монтажная петля; 1,9кг | 4 | 4 | |
| | Масса блока, кг | 4630 | 5080 | |

| | | |
|---|---|---|
| Разраб. | Ванчугова | |
| Провер. | Жукова | |
| Рук. гр. | Склярова | |
| Гл.инж.пр | Гринберг | |
| Нач. отд. | Шапиро | |
| Н.контр. | Семенкин | |

3.503.1-79.2-025

Блок насадки 5БН 35-1-1, 5БН 38-1-1

| Стадия | Масса | Масштаб |
|---|---|---|
| Р | сн.табл | 1:10 1:25 |
| Лист | Листов 1 | |

Воронежский филиал ГИПРОДОРНИИ

Инв. № подл. | Подпись и дата | Взам. инв. №

Копировал Яшина

Ц00632-03 53 Формат А3

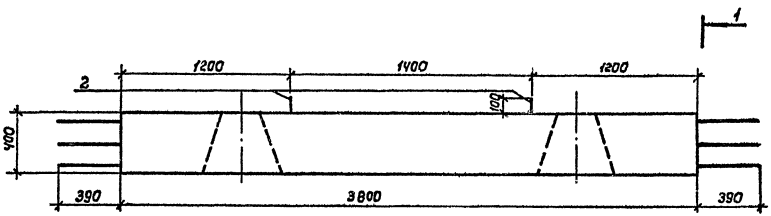


План

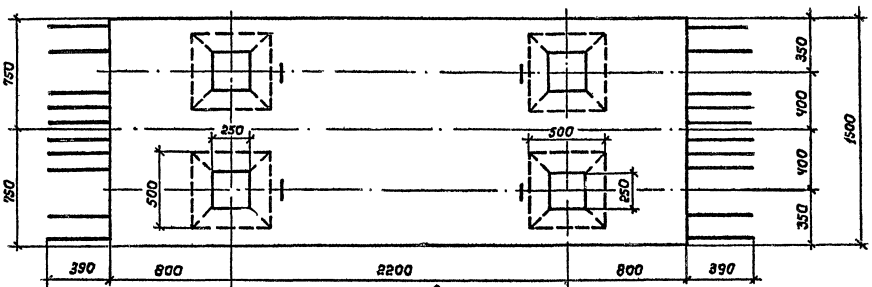


Вид 1-1

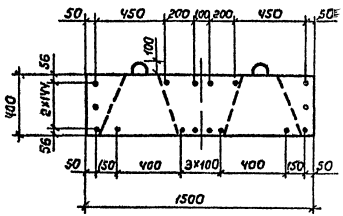


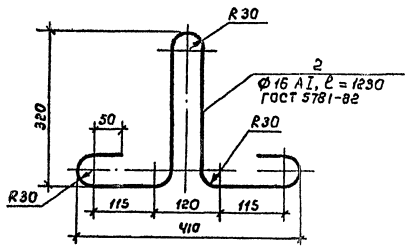


Схема армирования

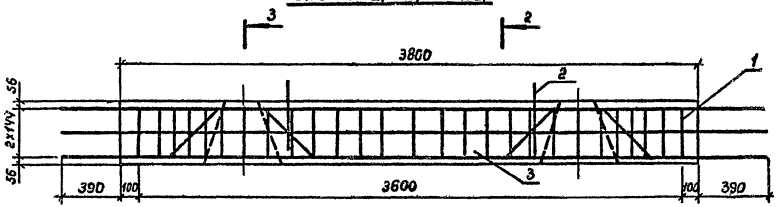


| Поз. | Наименование | Кол. | Обозначение документа |
|---|---|---|---|
| 1 | Каркас КП 33; 283,0кг | 1 | 3.503.1-79.2-026-01 |
| 2 | Монтажная петля; 1,9кг | 4 | |
| 3 | Бетон класса В30, м³ | 2,03 | |

Сечение 2-2

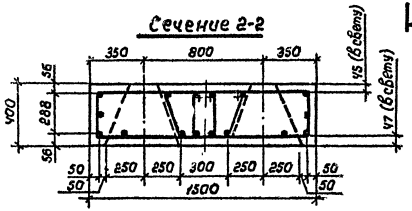


Сечение 3-3

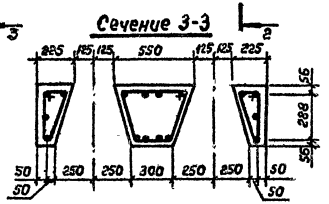


| | | |
|---|---|---|
| Разраб. | Костенко | |
| Провер. | Жукова | |
| Рук. гр. | Скаярова | |
| Гл. инж. пр. | Гринберг | |
| Нач. отд. | Шапиро | |
| Н. контр. | Семенкин | |

3.503.1-79.2-026

Блок насадки
5 БН 38-1-3

| Стадия | Масса | Масштаб |
|---|---|---|
| Р | 5080 | 1:10<br>1:25 |
| Лист | Листов 1 | |

Воронежский филиал
ГИПРОДОРНИИ

Инв. № подл. | Подпись и дата | Взам. инв. №

Копировал Линия Ц00632-03 54 Формат А3

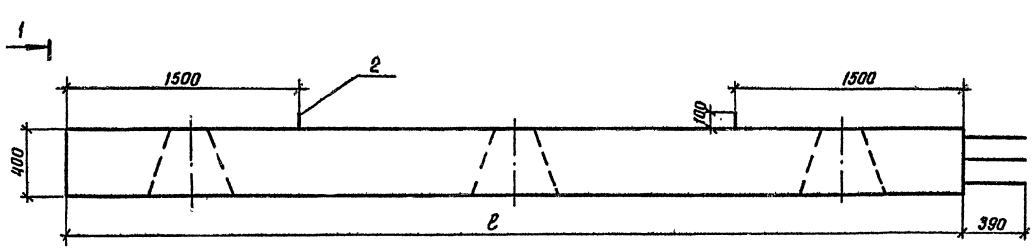


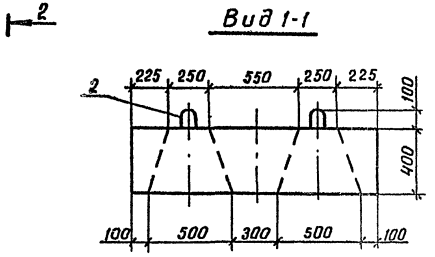


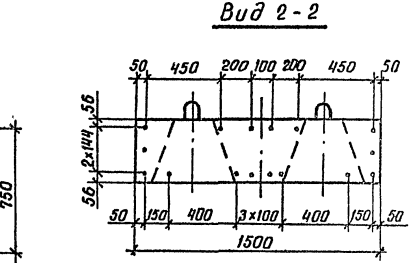


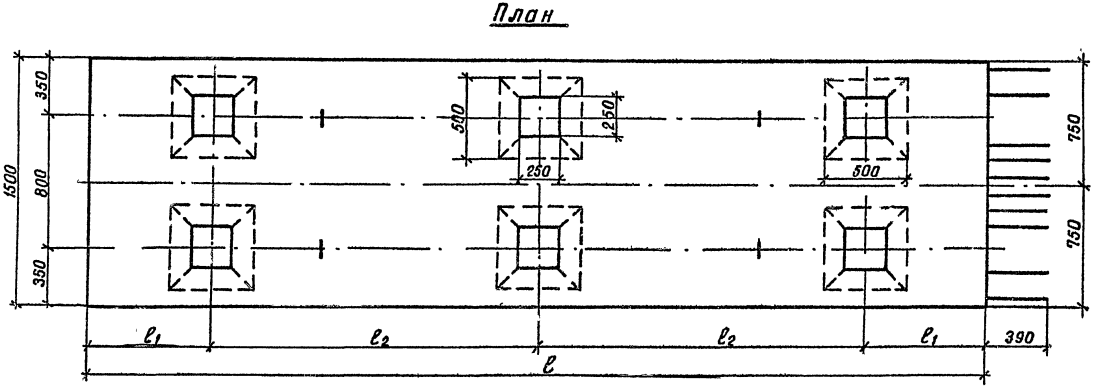


| Марка блока | Размеры, мм | | | Бетон класса В30, м³ | Обозначение |
|---|---|---|---|---|---|
| | ℓ | ℓ1 | ℓ2 | | |
| 5БН55-1-1 | 5500 | 750 | 2000 | 2,93 | 3.503.1-79.2-027 |
| 5БН60-1-1 | 6000 | 800 | 2200 | 3,23 | -01 |

| | | |
|---|---|---|
| Разраб. | Рыбцева | |
| Провер. | Жукова | |
| Рук.гр. | Склярова | |
| Гл.инж.пр | Гринберг | |
| Нач.отд | Шапиро | |
| Н.контр. | Семенкин | |

3.503.1-79.2-027

Блок насадки 5БН55-1-1, 5БН60-1-1

| Стадия | Масса | Масштаб |
|---|---|---|
| Р | см табл. | 1:25 |

Лист 1 | Листов 2

Воронежский филиал ГИПРОДОРНИИ

Взам. инв. № | Подпись и дата | Инв. № подл.

Копировал Ящ- Ц00632-03 Формат А3

## Схема армирования

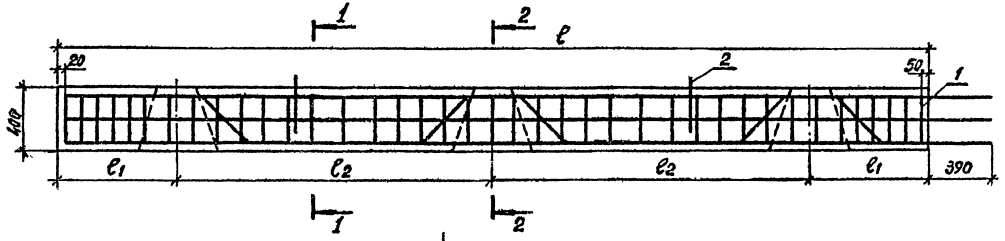


## Сечение 1-1

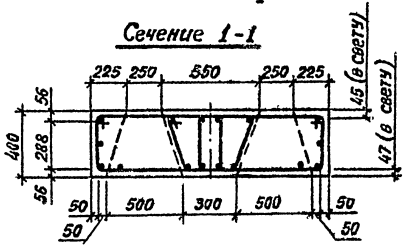


## Сечение 2-2

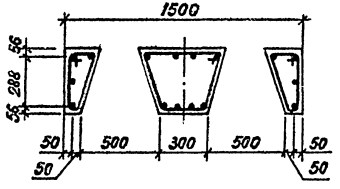


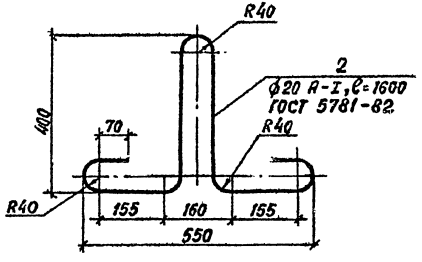


| Поз. | Наименование | Кол. на 5БН | | Обозначение документа |
|---|---|---|---|---|
| | | 55-1-1 | 60-1-1 | |
| 1 | Каркас КП 34; 409,0 кг | 1 | | 3.503.1-79.2-073-03 |
| | КП 35; 433,4 кг | | 1 | -04 |
| 2 | Монтажная петля; 3,9 кг | 4 | 4 | |
| | Масса блока, кг | 7330 | 8080 | |

| Инв. № подл. | Подпись и дата | Взам. инв. № |
|---|---|---|
| | | |

3.503.1-79.2-027

Лист 2

Копировал [illegible]

Формат П3 400632-03 56

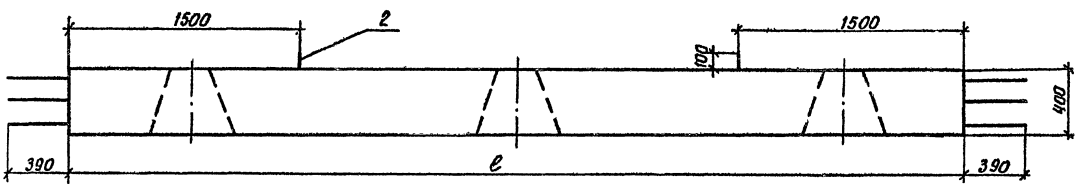


План

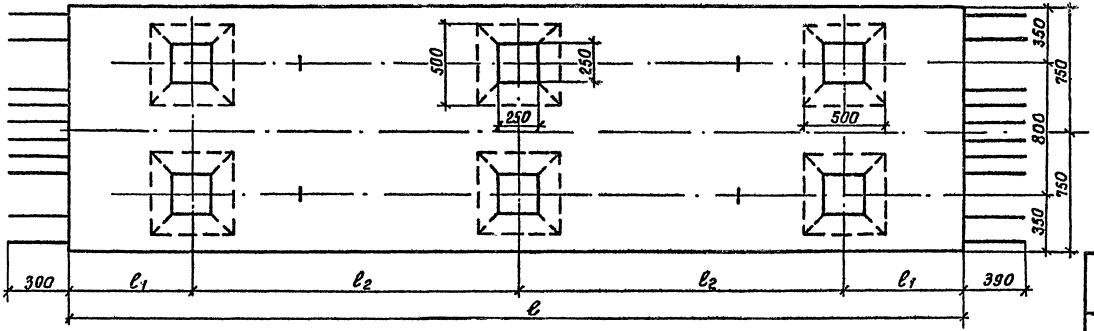


Схема армирования

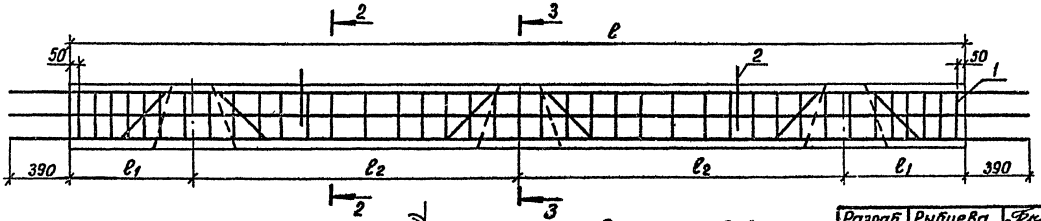


Сечение 2-2

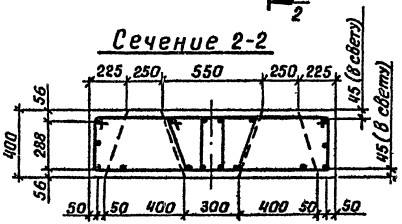


Сечение 3-3

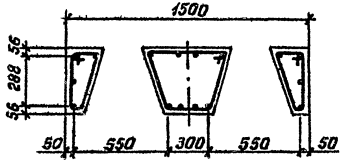


Вид 1-1

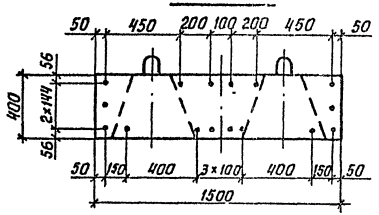


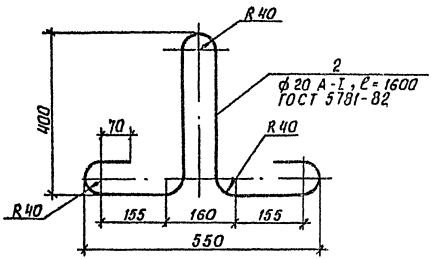


| Марка блока | Размеры, мм ℓ | ℓ1 | ℓ2 | Бетон класса В30, м³ | Обозначение |
|---|---|---|---|---|---|
| 5БН55-1-3 | 5500 | 750 | 2000 | 2,93 | 3.503.1-79 2-028 |
| 5БН60-1-3 | 5500 | 800 | 2200 | 3,23 | -01 |

| Поз. | Наименование | Кол на 5БН 55-1-3 | 60-1-3 | Обозначение документа |
|---|---|---|---|---|
| 1 | Каркас КП 36; 417,6 кг | 1 | | 3 503 1-79.2-074-03 |
| | КП 37; 442,0 кг | | 1 | -04 |
| 2 | Монтажная петля; 3,9 кг | 4 | 4 | |
| | Масса блока, кг | 7330 | 8080 | |

| | | |
|---|---|---|
| Разраб. | Рыбцева | |
| Провер. | Жукова | |
| Рук. гр. | Склярова | |
| Гл. инж. пр. | Гринберг | |
| Нач. отд. | Шапиро | |
| Н. контр. | Семенкин | |

3.503.1-79.2-028

Блок насадки 5БН55-1-3, 5БН60-1-3

| Стадия | Масса | Масштаб |
|---|---|---|
| Р | см. табл. | 1:10 1:25 |
| Лист | Листов 1 | |

Воронежский филиал ГИПРОДОРНИИ

Инв. № подл. | Подпись и дата | Взам. инв. №

Ц00632-03 57

Копировал Кц-

Формат А3

Вид 1-1

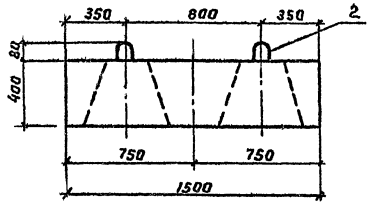


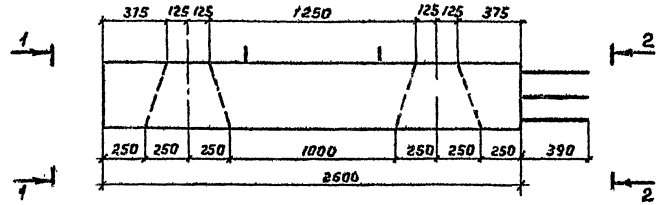


Вид 2-2

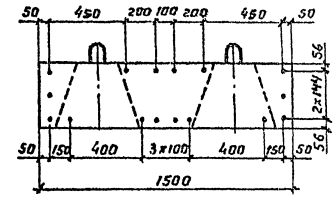


План

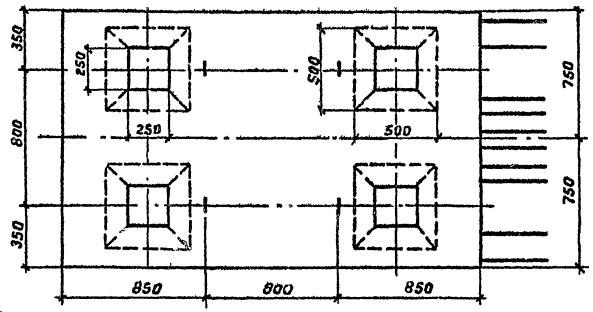


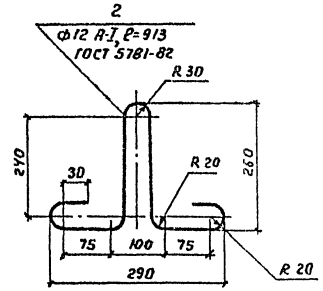


Схема армирования

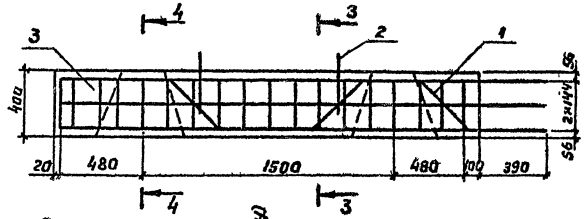


Сечение 3-3

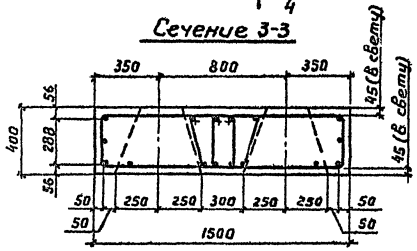


Сечение 4-4

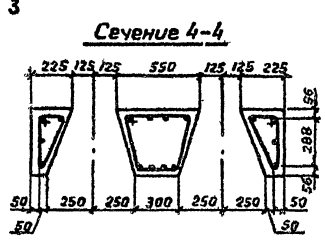


| Поз | Наименование | Кол | Обозначение документа |
|---|---|---|---|
| 1 | Каркас КП 38; 195,6 кг | 1 | 3.503.1-79.2-075-01 |
| 2 | Монтажная петля; 1,4 кг | 4 | |
| 3 | Бетон класса В30, м³ | 1,25 | |

| | | |
|---|---|---|
| Разраб. | Вачугова | |
| Провер. | Жукова | |
| Рук. гр. | Склярова | |
| Гл. инж. пр. | Гринберг | |
| Нач. отд. | Шапиро | |
| Н. контр. | Семенкин | |

3.503.1-79.2-029

Блок насадки 5БН 25-2-1

| Стадия | Масса | Масштаб |
|---|---|---|
| Р | 3130 | 1:10<br>1:25 |
| Лист | Листов 1 | |

Воронежский филиал ГИПРОДОРНИИ

Копировал

Формат А3



Инв. № подл. | Подпись и дата | Взам. инв. №

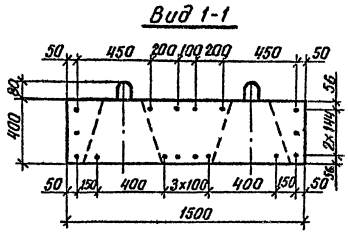


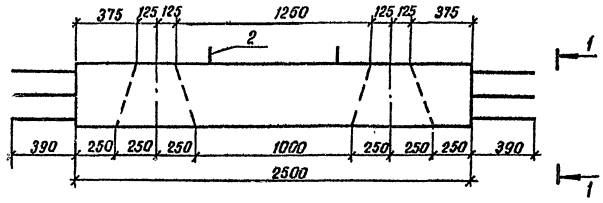


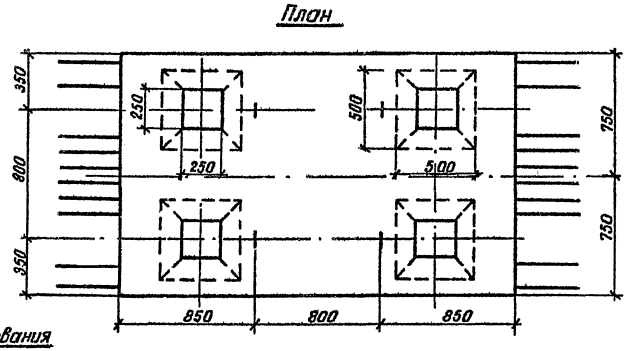


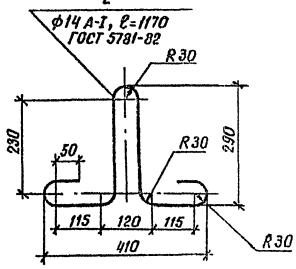


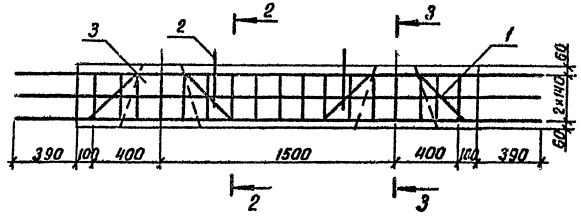


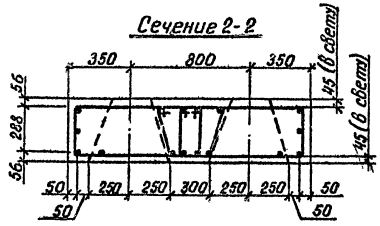


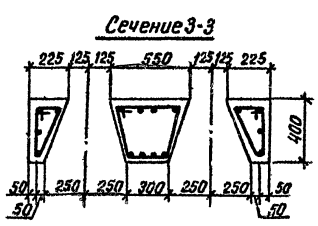


| Поз. | Наименование | Кол. | Обозначение документа |
|---|---|---|---|
| 1 | Каркас КП 39; 207,4кг | 1 | 3.503.1-79.2-076-01 |
| 2 | Монтажная петля; 1,4кг | 4 | |
| 3 | Бетон класса В 30, м³ | 1,25 | |

| | | |
|---|---|---|
| Разраб. | Вачугова | |
| Провер. | Жукова | |
| Рук. гр. | Склярова | |
| Гл.инж.пр | Гринберг | |
| Нач. отд. | Шапиро | |
| Н.контр. | Семенкин | |

3.503.1-79.2-030

Блок насадки
5БН 25-2-3

| Стадия | Масса | Масштаб |
|---|---|---|
| Р | 3130 | 1:10<br>1:25 |

Лист | Листов 1

Воронежский филиал
ГИПРОДОРНИИ

Инв. № подл. | Подпись и дата | Взам. инв. №

Копировал Кц-

Формат А3

Ц 00632-03 59

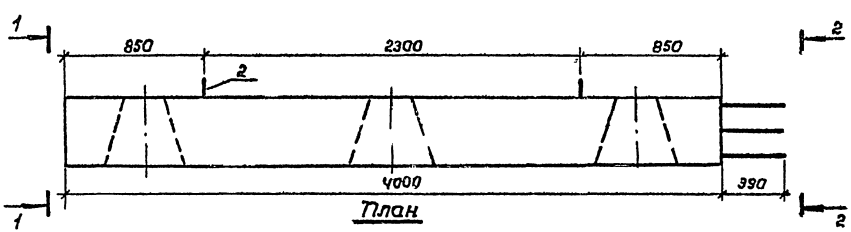


План

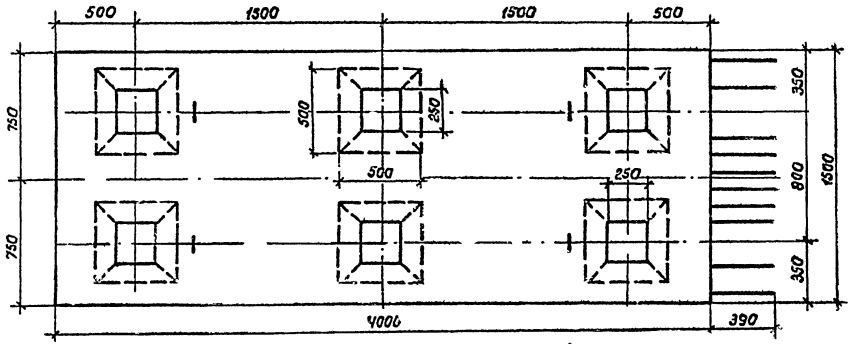


Вид 1-1

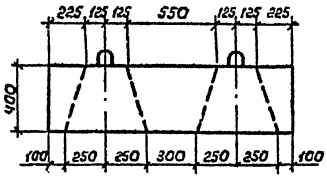


Вид 2-2

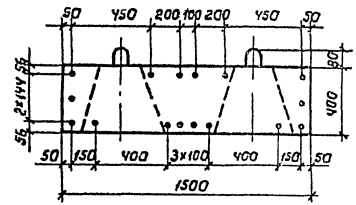


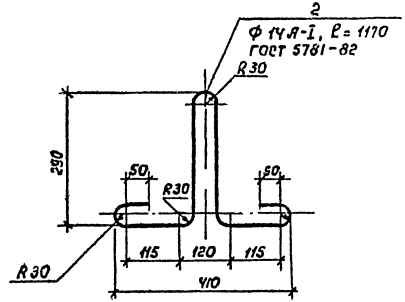


Схема армирования

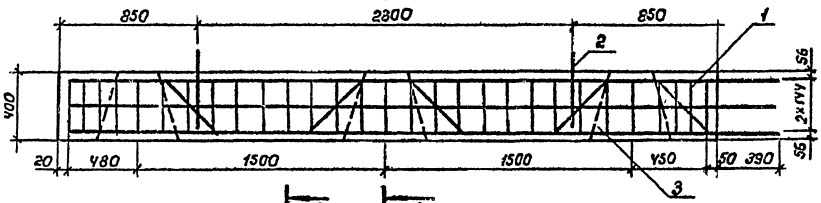


Сечение 3-3

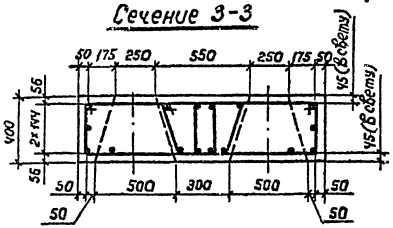


Сечение 4-4

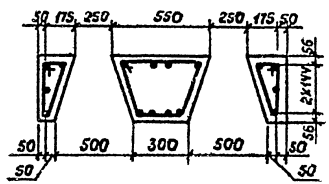


| Поз. | Наименование | Кол. | Обозначение документа |
|---|---|---|---|
| 1 | Каркас КП 40; 296,4кг | 1 | 3.503.1-79 1-073-05 |
| 2 | Монтажная петля ; 1,4кг | 4 | |
| 3 | Бетон класса В30 м³ | 2,03 | |

| | | |
|---|---|---|
| Разраб. | Рыбцева | |
| Провер. | Жукова | |
| Рук. гр. | Склярова | |
| Гл. инж. пр. | Гринберг | |
| Нач. отд. | Шапиро | |
| Н. контр. | Семенкин | |

3.503.1-79.2-031

Блок насадки 5БН 40-2-1

| Стадия | Масса | Масштаб |
|---|---|---|
| Р | 5080 | 1:10 1:25 |
| Лист | Листов 1 | |

Воронежский филиал ГИПРОДОРНИИ

Инв. № подл. | Подпись и дата | Взам. инв. №

Копировал Минакова Ц00632-03 60 Формат А3

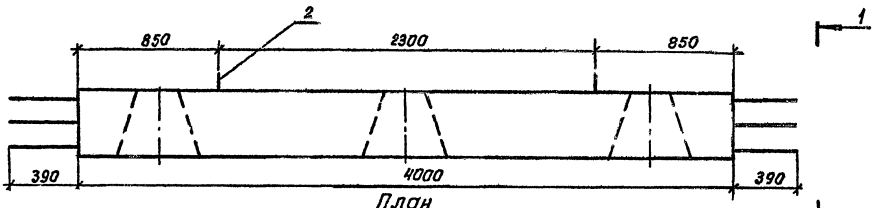


План

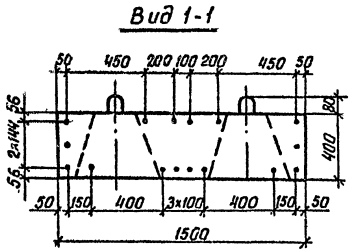


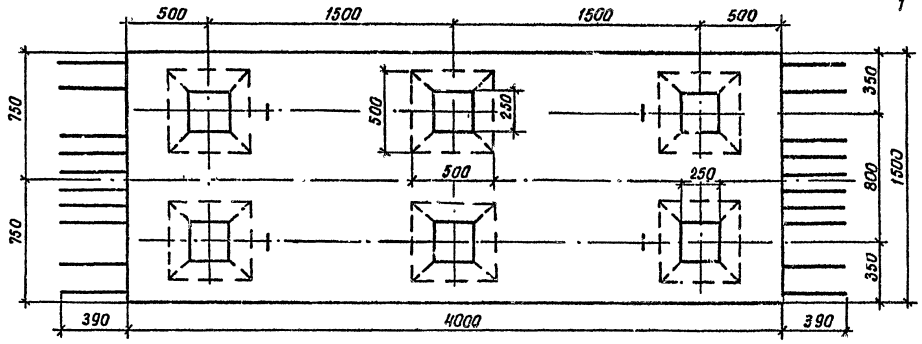


Схема армирования

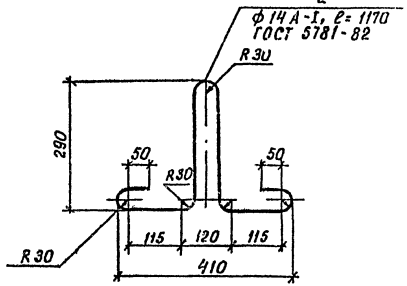


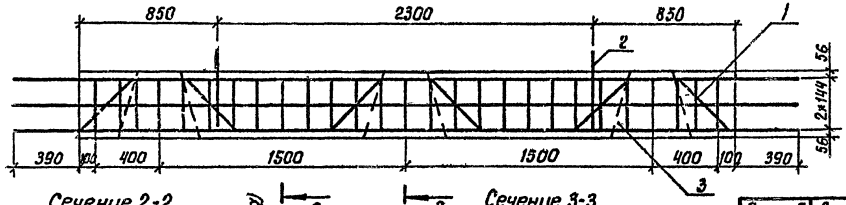


Сечение 2-2

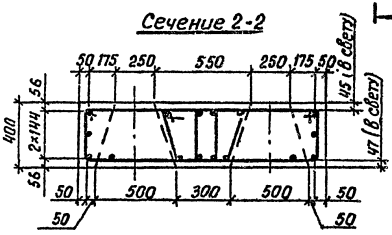


Сечение 3-3

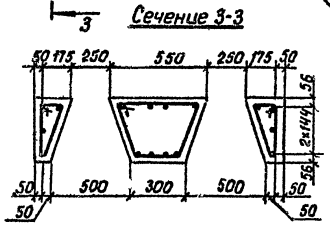


| Поз. | Наименование | Кол. | Обозначение документа |
|---|---|---|---|
| 1 | Каркас КП 41; 305,4 кг | 1 | 3.503.1-79.1-074-05 |
| 2 | Монтажная петля; 1,4кг | 4 | |
| 3 | Бетон класса В 30, м³ | 2,03 | |

| | | |
|---|---|---|
| Разраб. | Янисимова | |
| Провер. | Жукова | |
| Рук. гр. | Склярова | |
| Гл. инж. пр. | Гринберг | |
| Нач. отд. | Шапиро | |
| Н. контр. | Семенюк | |

3.503.1-79.2-032

Блок насадки
5БН 40-2-3

| Стадия | Масса | Масштаб |
|---|---|---|
| Р | 5080 | 1:25 |
| | | 1:10 |
| Лист | Листов 1 | |

Воронежский филиал
ГИПРОДОРНИИ

Копировал

Формат А3

Ц00632-03 61

Инв. № подл. | Подпись и дата | Взам. инв. №

Вид 1-1

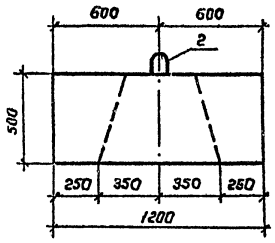


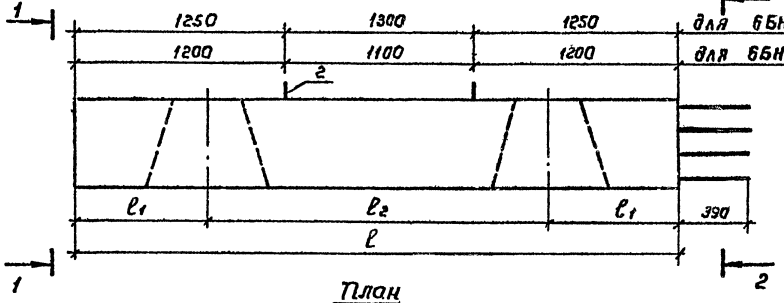


Вид 2-2

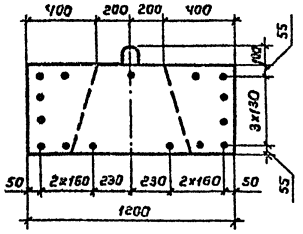


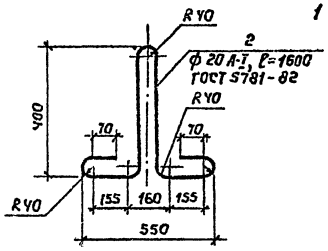


План

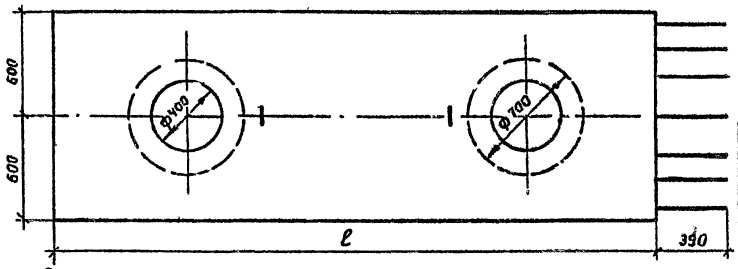


| Марка блока | Размеры, мм | | | Бетон класса В25, м³ | Обозначение |
|---|---|---|---|---|---|
| | $\ell$ | $\ell_1$ | $\ell_2$ | | |
| 6БН 35-1-1 | 3500 | 750 | 2000 | 1,85 | 3.503.1-79.2-033 |
| 6БН 38-1-1 | 3800 | 800 | 2200 | 2,03 | -01 |

Схема армирования

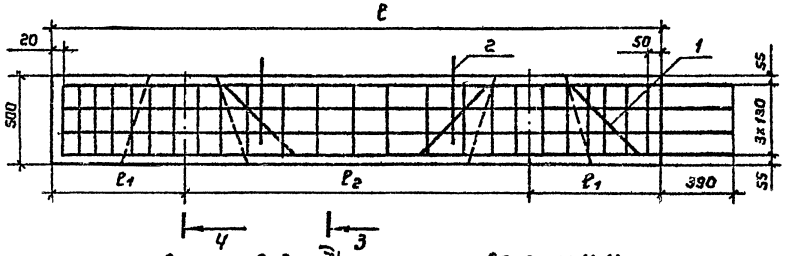


Сечение 3-3

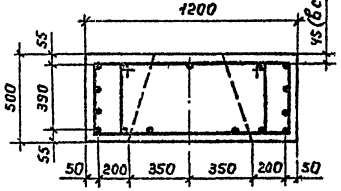


Сечение 4-4

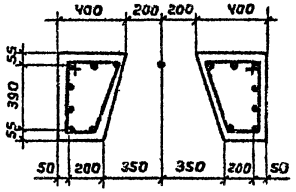


| Поз. | Наименование | Кол. на 6БН | | Обозначение документа |
|---|---|---|---|---|
| | | 35-1-1 | 38-1-1 | |
| 1 | Каркас КП Ч2 ; 214,4 кг | 1 | | 3.503.1-79.2-077-03 |
| | КП Ч3 ; 228,4 кг | | 1 | -04 |
| 2 | Монтажная петля ; 3,9 кг | 2 | 2 | |
| | Масса блока, кг | 4630 | 5080 | |

| | | |
|---|---|---|
| Разраб. | Янисимова | |
| Провер. | Жукова | |
| Рук.гр. | Склярова | |
| Гл.инж.пр. | Гринберг | |
| Нач.отд. | Шапиро | |
| Н.контр. | Семенкин | |

3.503.1-79.2-033

Блок насадки.
6БН 35-1-1, 6БН 38-1-1

| Стадия | Масса | Масштаб |
|---|---|---|
| Р | см табл. | 1:20<br>1:25 |
| Лист | Листов 1 | |

Воронежский филиал ГИПРОДОРНИИ

Инв. № подл. | Подпись и дата | Взам. инв. №

Копировал Янина Ц0632-03 62 Формат А3

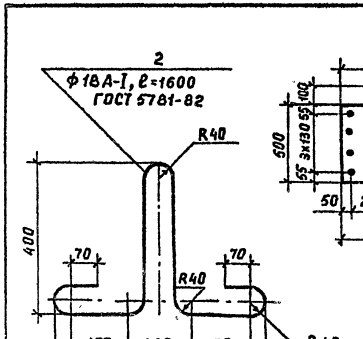


Вид 1–1

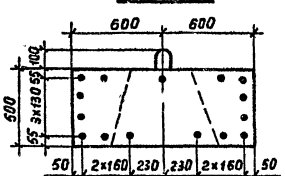


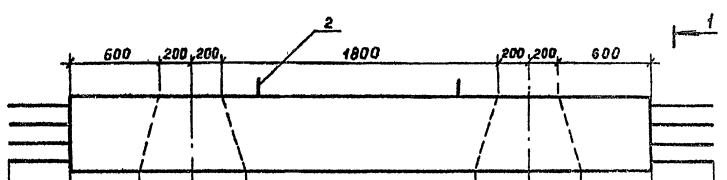


План

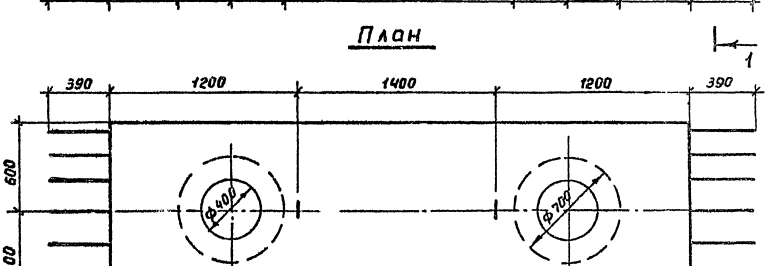


Схема армирования

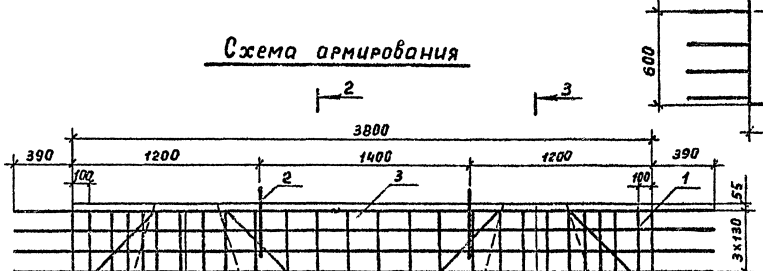


Сечение 2–2

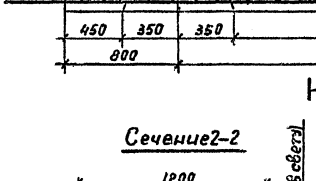


Сечение 3–3

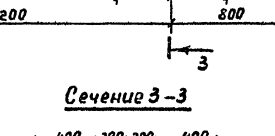


| Поз. | Наименование | Кол. | Обозначение документа |
|---|---|---|---|
| 1 | Каркас КП44; 233,1кг | 1 | 3.6031-79.2-078-02 |
| 2 | Монтажная петля; 3,9кг | 2 | |
| 3 | Бетон класса В25, м³ | 2,03 | |

| | | |
|---|---|---|
| Разраб. | Анисимова | |
| Провер. | Жукова | |
| Рук.гр. | Склярова | |
| Гл.инж.пр. | Гринберг | |
| Нач.отд | Шапиро | |
| Н.контр. | Семенкин | |

3.503.1-79.2-034

Блок часадки

ББН 38-1-3

| Стадия | Масса | Масштаб |
|---|---|---|
| Р | 5080 | 1:10 1:25 |
| Лист | Листов 1 | |

Воронежский филиал ГИПРОДОРНИИ

Копировал Мазаева Формат А3

Ц00632-03 63

Инв.№подл. | Подпись и дата | Взам.инв.№

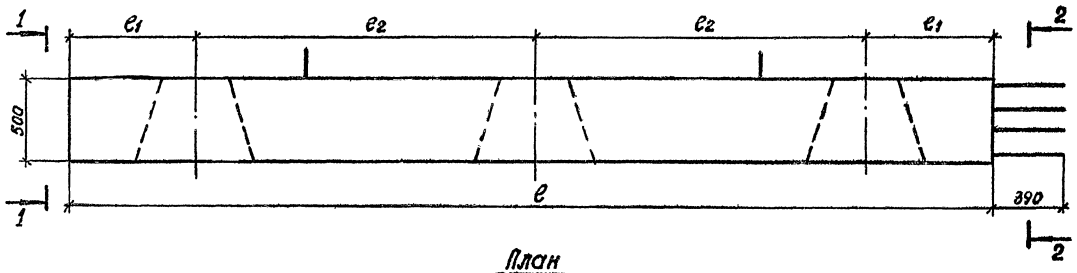


План

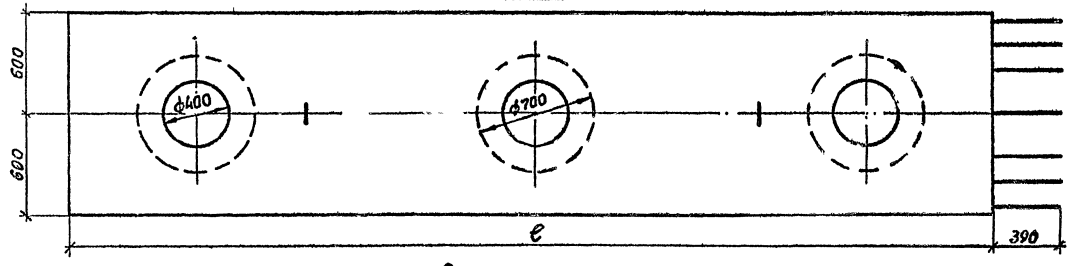


Вид 1-1

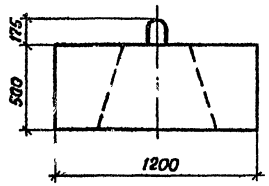


Вид 2-2

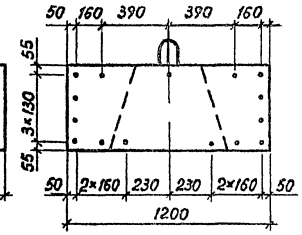


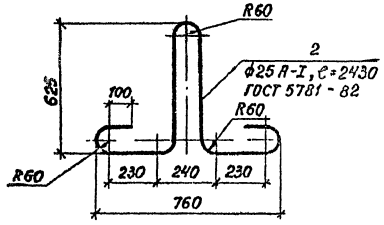


Схема армирования

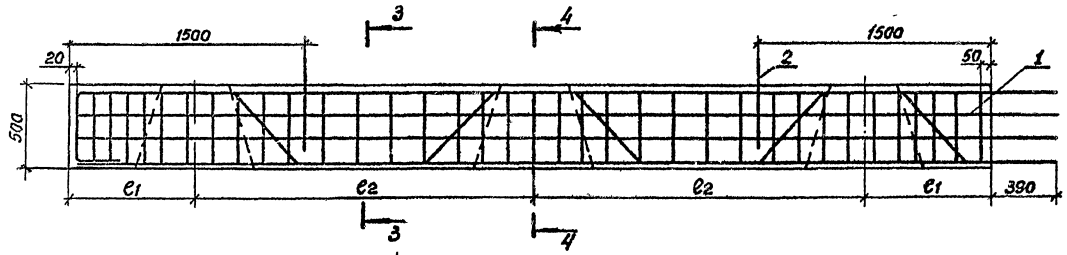


| Марка блока | Размеры, мм | | | Бетон класса В25, м³ | Обозначение |
|---|---|---|---|---|---|
| | ℓ | ℓ1 | ℓ2 | | |
| 6БН 55-1-1 | 5500 | 750 | 2000 | 2,92 | 3.503.1-79.2-035 |
| 6БН 60-1-1 | 6000 | 800 | 2200 | 3,22 | -01 |

| Поз. | Наименование | Кол. на 6БН 55-1-1 | Кол. на 6БН 60-1-1 | Обозначение документа |
|---|---|---|---|---|
| 1 | Каркас КП 45; 326,9 кг | 1 | | 3.503.1-79.2-079-02 |
| | КП 46; 349,4 кг | | 1 | -03 |
| 2 | Монтажная петля; 9,3 кг | 2 | 2 | |
| | Масса блока, кг | 7300 | 8050 | |

Сечение 3-3

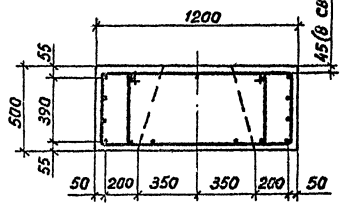


Сечение 4-4

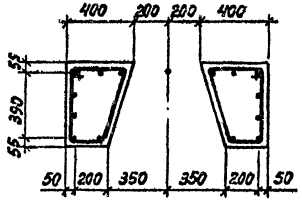


| | | |
|---|---|---|
| Разраб. | Рыбцева | |
| Провер. | Жукова | |
| Рук. гр. | Склярова | |
| Гл. инж. пр. | Гринберг | |
| Нач. отд. | Шапиро | |
| Н. контр. | Семенкин | |

3.503.1 - 79.2 - 035

Блок насадки 6БН 55-1-1, 6БН 60-1-1

| Стадия | Масса | Масштаб |
|---|---|---|
| Р | см. табл. | 1:20 1:25 |
| Лист | Листов 1 | |

Воронежский филиал ГИПРОДОРНИИ

Инв. № подл. | Подпись и дата | Взам. инв. №

Копировал

Ц 00632-03 67 Формат А3

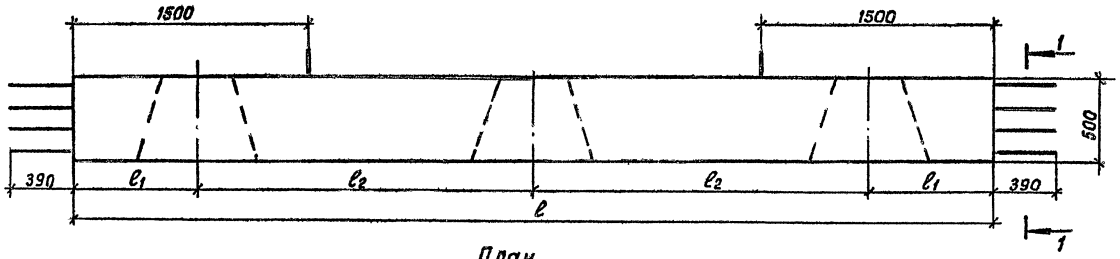


План

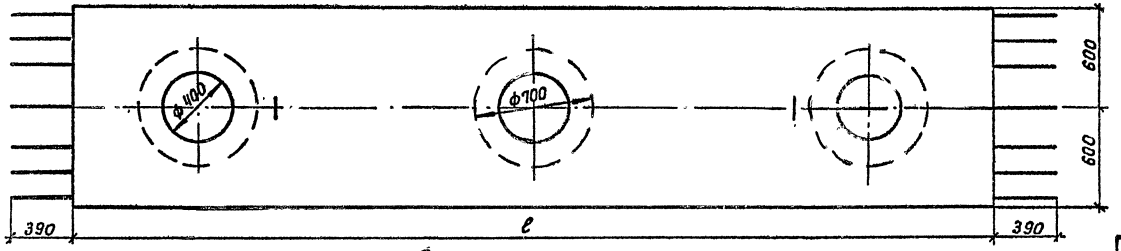


Схема армирования

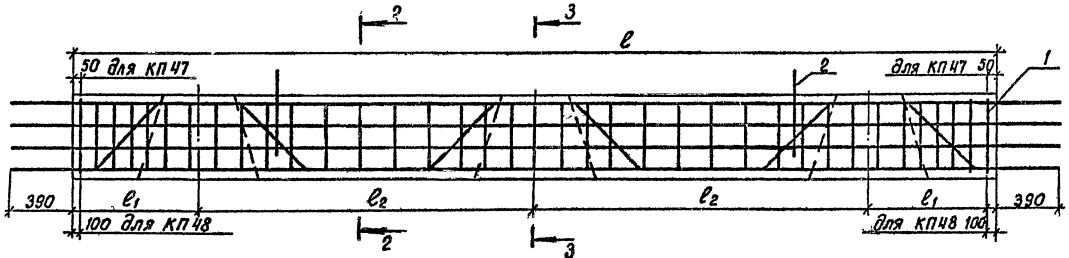


Сечение 2-2

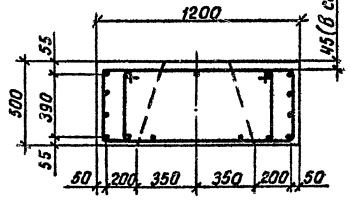


Сечение 3-3

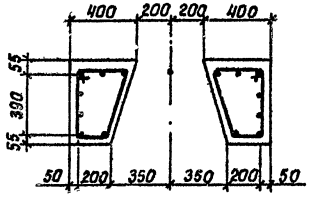


Вид 1-1

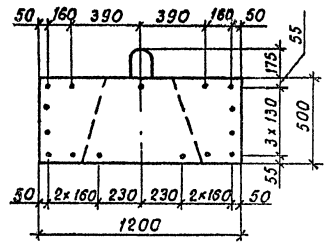


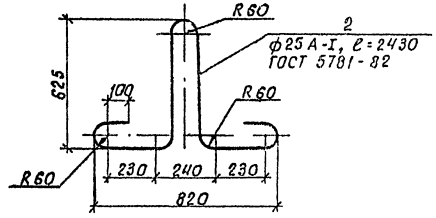


| Марка блока | Размеры, мм $\ell$ | $\ell_1$ | $\ell_2$ | Бетон класса В25, м³ | Обозначение |
|---|---|---|---|---|---|
| 6БН55-1-3 | 5500 | 150 | 2000 | 2.92 | 3.503.1-79.2-036 |
| 6БН60-1-3 | 6000 | 800 | 2200 | 3.22 | -01 |

| Поз. | Наименование | Кол. на 6БН 55-1-3 | 60-1-3 | Обозначение документа |
|---|---|---|---|---|
| 1 | Каркас КП 47; 345,9 кг | 1 | | 3.503.1-79.2-080-02 |
| | КП 48; 369,0 кг | | 1 | -03 |
| 2 | Монтажная петля; 9,3 кг | 2 | 2 | |
| | Масса блока, кг | 7300 | 8050 | |

| | | |
|---|---|---|
| Разраб. | Рыбцева | |
| Провер. | Жукова | |
| Рук. гр. | Склярова | |
| Гл. инж. пр. | Грунберг | |
| Нач. отд. | Шапиро | |
| Н. контр. | Семенкин | |

3.503.1-79.2-036

Блок насадки 6БН55-1-3, 6БН60-1-3.

| Стадия | Масса | Масштаб |
|---|---|---|
| Р | см. табл | 1:20 1:25 |
| Лист | Листов 1 | |

Варонежский филиал ГИПРОДОРНИИ

Инв. № подл. | Подпись и дата | Взам. инв. №

Копировал Кис-400632-03 Формат А3

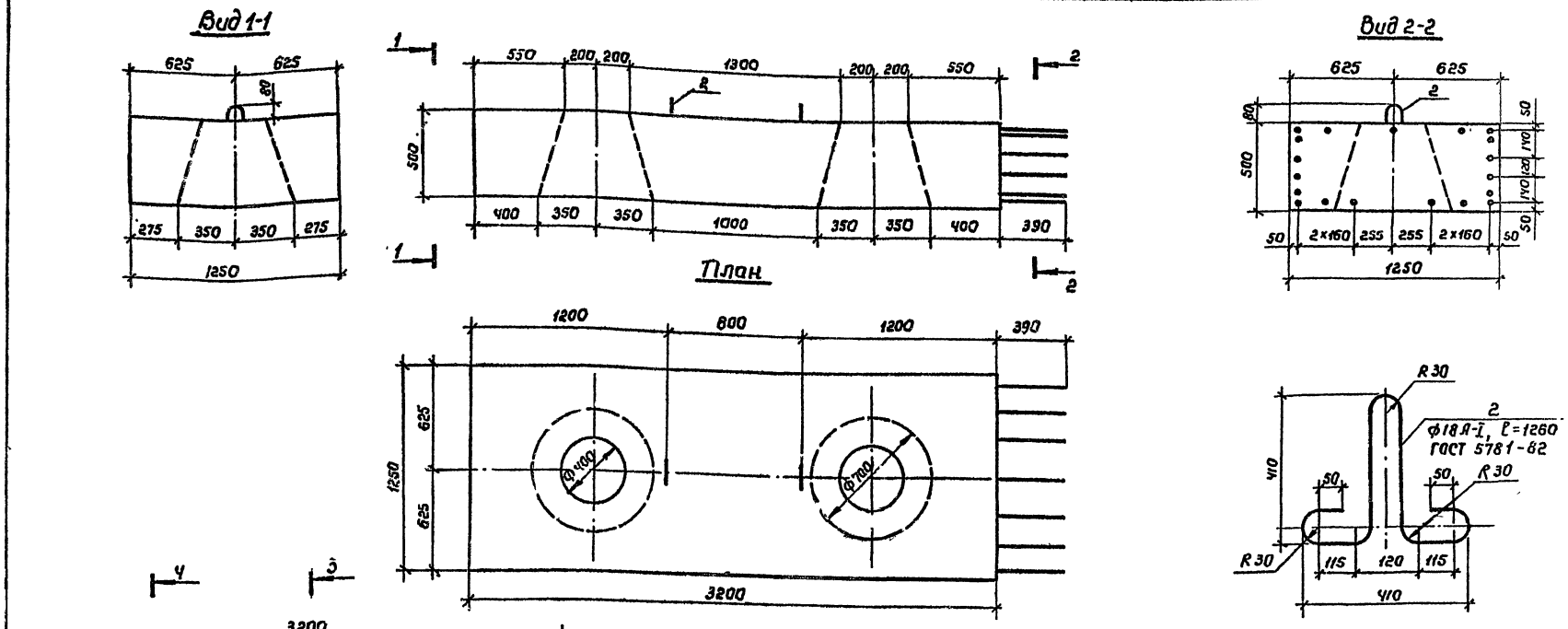


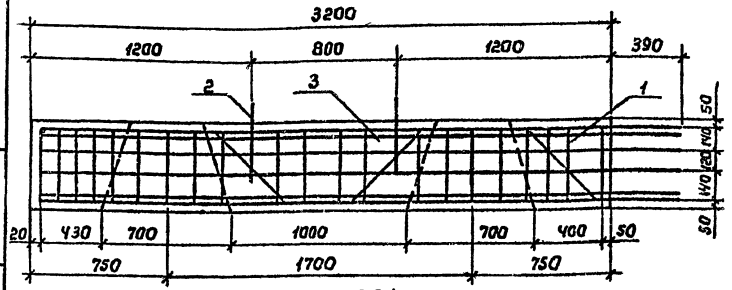


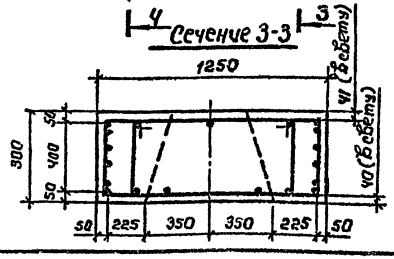


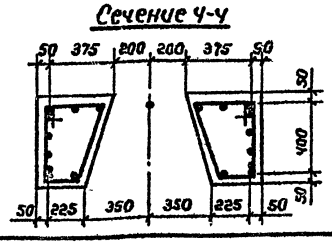


| Поз. | Наименование | Кол | Обозначение документа |
|---|---|---|---|
| 1 | Каркас КП 49; 224,5 кг | 1 | 3 503.1-79.2-088 |
| 2 | Монтажная петля; 2,5 кг | 2 | |
| 3 | Бетон класса В 30, м³ | 1,75 | |

| | | |
|---|---|---|
| Разработ. | Костенко | |
| Проверил | Жукова | |
| Рук. гр. | Склярова | |
| Гл. инж. пр. | Гринберг | |
| Нач. отд. | Шапиро | |
| Н. контр. | Семенкин | |

3.503.1-79.2-037

Блок насадки
6 БН 32-2-1

| Стадия | Масса | Масштаб |
|---|---|---|
| Р | 4380 | 1:10<br>1:25 |
| Лист | Листов 1 | |

Воронежский филиал
ГИПРОДОРНИИ

Инв. № подл. | Подпись и дата | Взам. инв. №

Копировал Мина 400632-03 66 Формат А3

## Вид 1-1

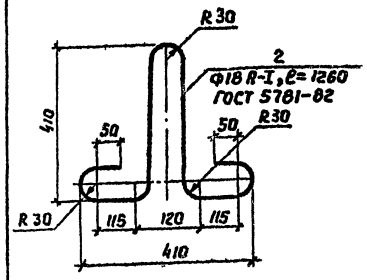


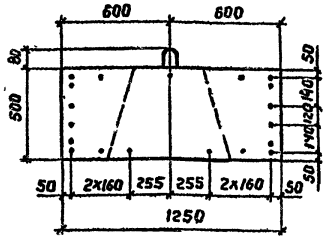


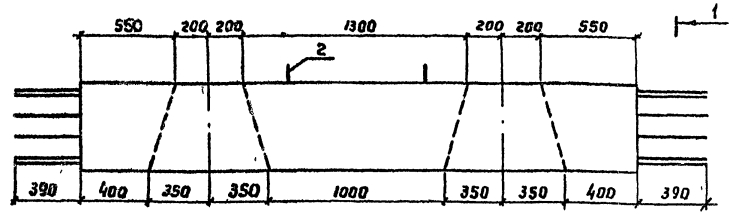


## План

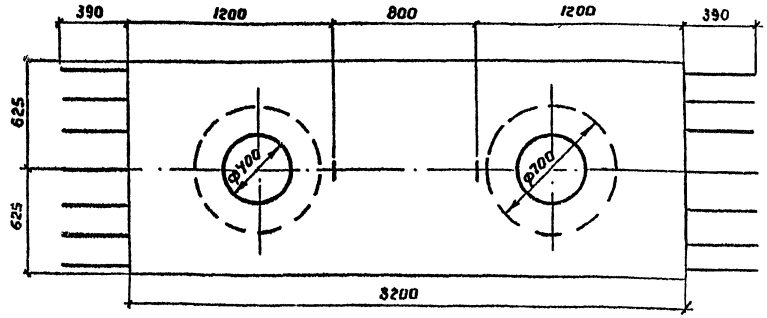


## Схема армирования

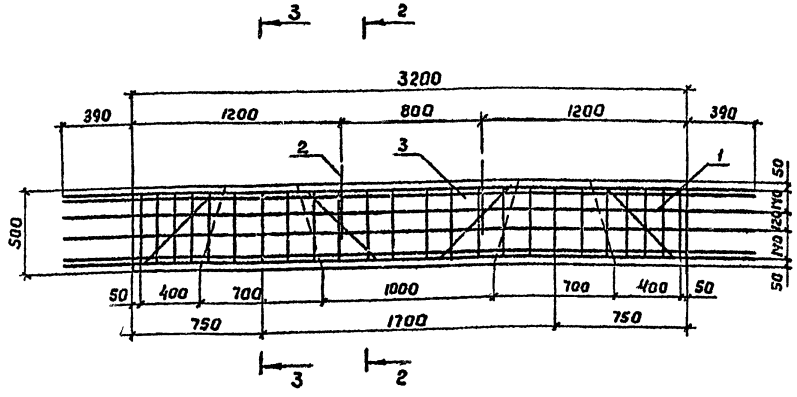


## Сечение 2-2

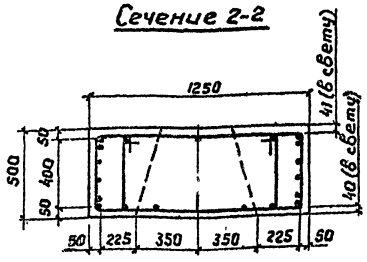


## Сечение 3-3

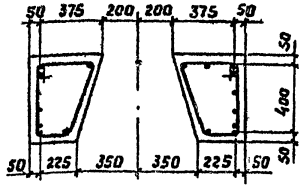


| Поз. | Наименование | Кол. | Обозначение документа |
|---|---|---|---|
| 1 | Каркас КП50; 230,2кг | 1 | 3.503.1-79.2-089 |
| 2 | Монтажная петля; 2,5кг | 2 | |
| 3 | Бетон класса В30, $м^3$ | 1,75 | |

| | | |
|---|---|---|
| Разраб. | Анисимова | |
| Провер. | Жукова | |
| Рук. гр. | Склярова | |
| Гл. инж. пр. | Гринберг | |
| Нач. отд. | Шапиро | |
| Н. контр. | Семенкин | |

3.503.1-79.2-038

Блок насадки

6БН 32-2-3

| Стадия | Масса | Масштаб |
|---|---|---|
| Р | 4380 | 1:10<br>1:25 |
| Лист | Листов | |

Воронежский филиал ГИПРОДОРНИИ

Копировал Ворс Ц00632-03 Формат А3

Инв. № подл. | Подпись и дата | Взам. инв. №

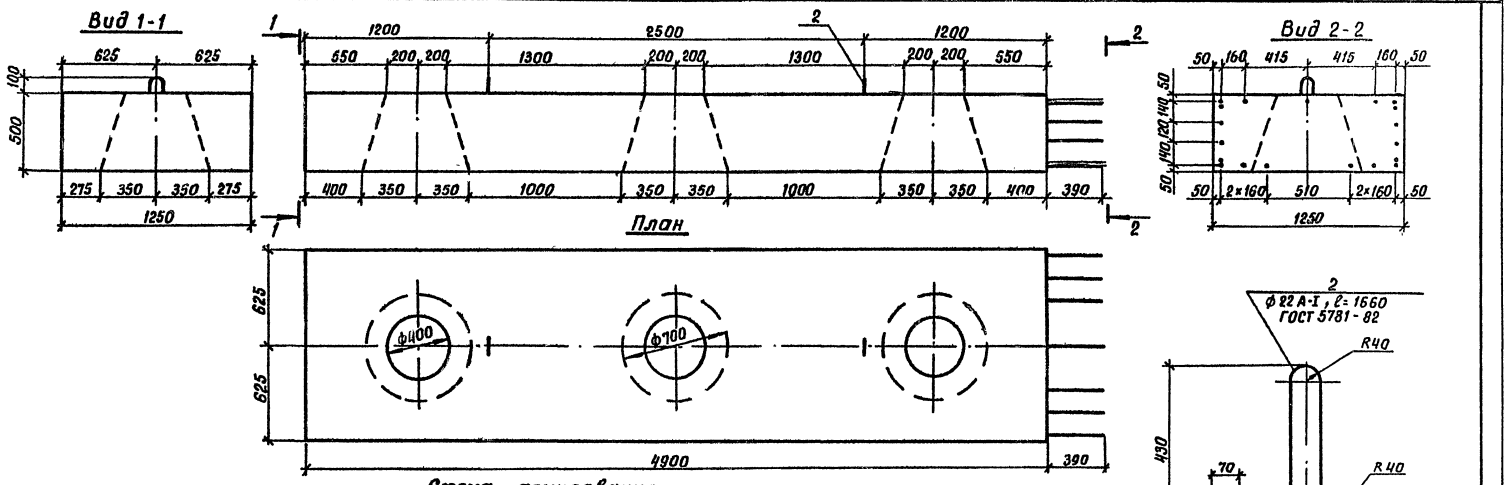


| Поз. | Наименование | Кол. | Обозначение документа |
|---|---|---|---|
| 1 | Каркас КП 51; 331,4кг | 1 | 3.503.1-79.2-090 |
| 2 | Монтажная петля; 5,0кг | 2 | |
| 3 | Бетон класса В30, м³ | 2,68 | |

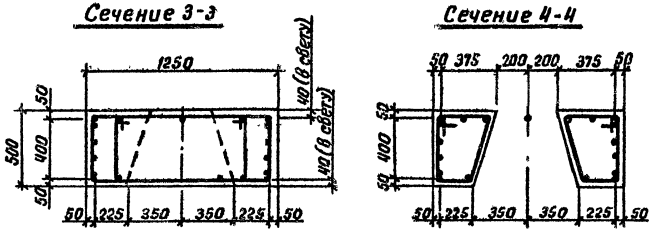


| | | |
|---|---|---|
| Разраб. | Рыбцева | |
| Провер. | Жукова | |
| Рук. гр. | Склярова | |
| Гл.инж.пр | Гринберг | |
| Нач.отд. | Шапира | |
| Н.контр. | Семенкин | |

3.503.1-79.2-039

Блок насадки
6БН 49-2-1

| Стадия | Масса | Масштаб |
|---|---|---|
| Р | 6700 | 1:10<br>1:25 |
| Лист | Листов 1 | |

Воронежский филиал
ГИПРОДОРНИИ

Копировал Киев-
Ц00632-03

Формат А3

68

Инв.№ подл. | Подпись и дата | Взам. инв.№

Рис.1

Вид 1-1

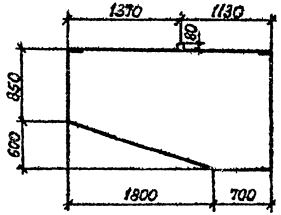


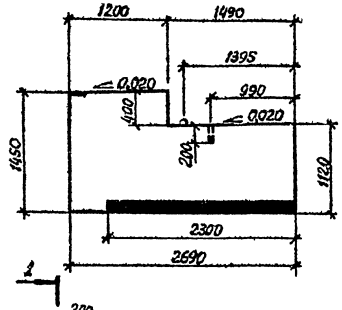


Вид 2-2

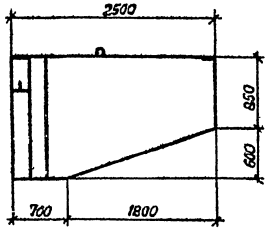


Схема армирования

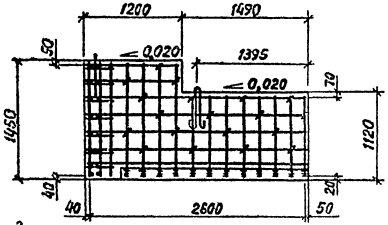


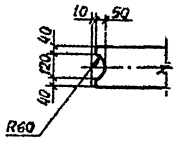


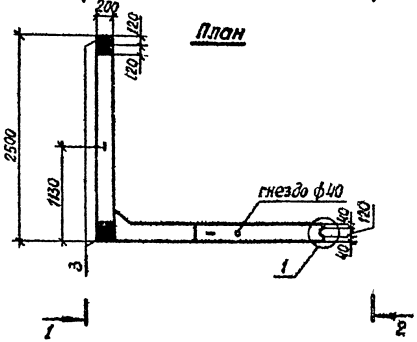


Вид 3-3

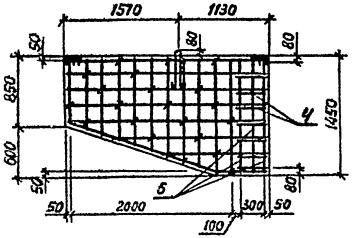


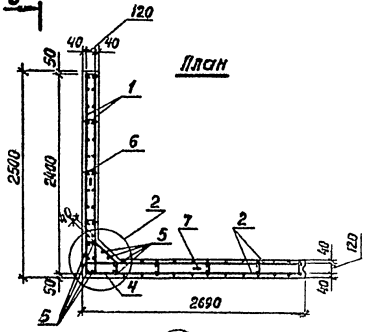


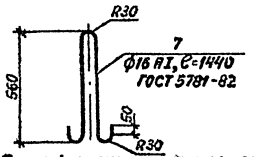


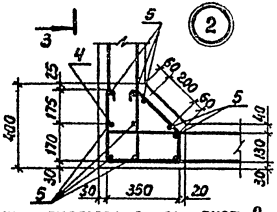


Рис.2 - зеркальное отражение
остальное см. рис.1

Вид 4-4

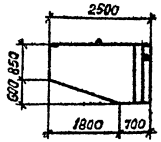


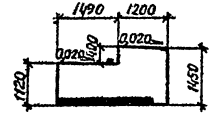


Вид 5-5

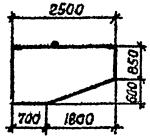


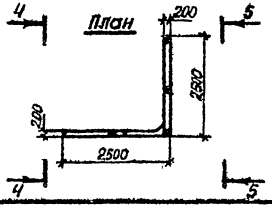


Спецификацию и технические требования см. лист 2.

| | | | |
|---|---|---|---|
| Разраб. | Костенко | | |
| Провер. | Рыбцева | | |
| Рук. гр. | Склярова | | |
| Гл.инж.пр. | Гринберг | | |
| Нач.отд. | Шапиро | | |
| Н.контр. | Семенкин | | |

3.503.1-79.2-040

Блок шкафной стенки
6Ш 27-3-1, БШ 27-3-2

| Стадия | Масса | Масштаб |
|---|---|---|
| Р | 3250 | 1:20<br>1:50<br>1:100 |
| Лист 1 | Листов 2 | |

Воронежский филиал
ГИПРОДОРНИИ

Копировал

400632-03 69 Формат А3

Инв. № подл. | Подпись и дата | Взам. инв. №

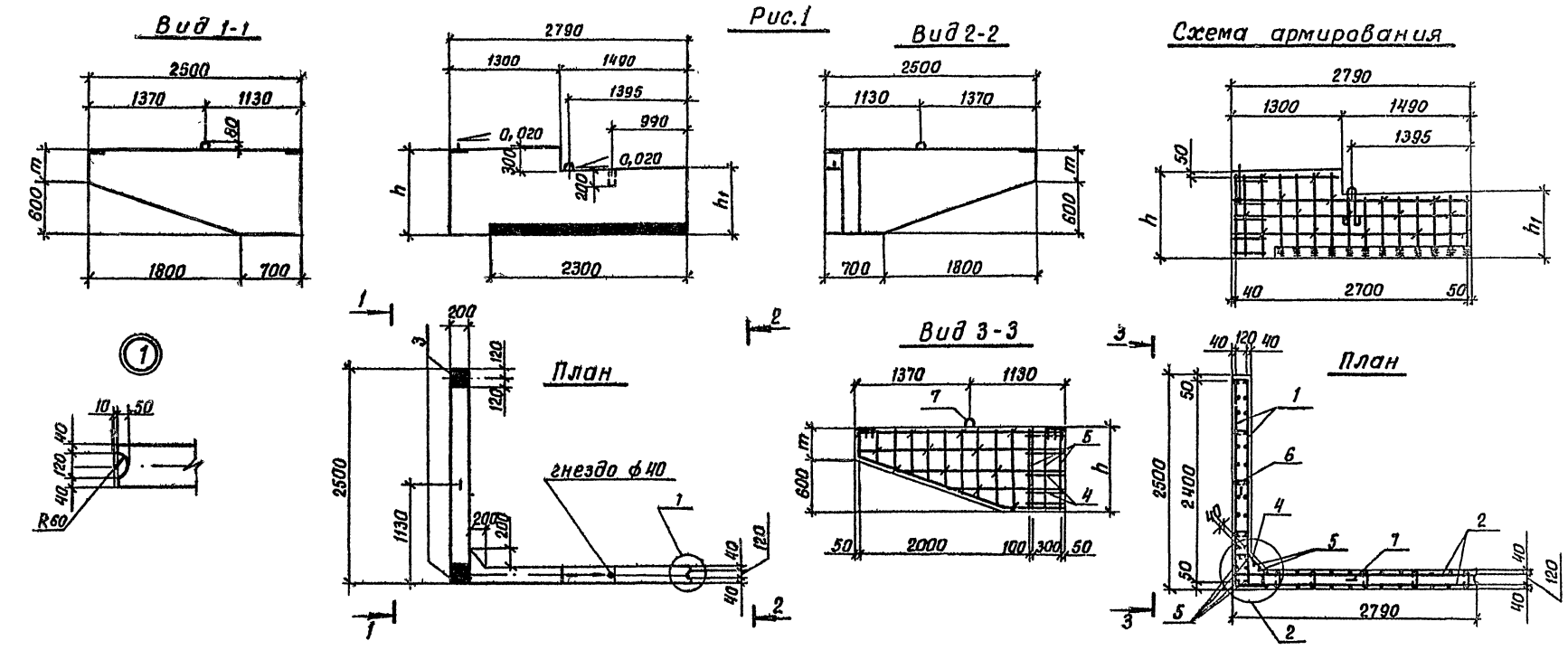


Рис.2 - зеркальное отражение
остальное см. рис.1

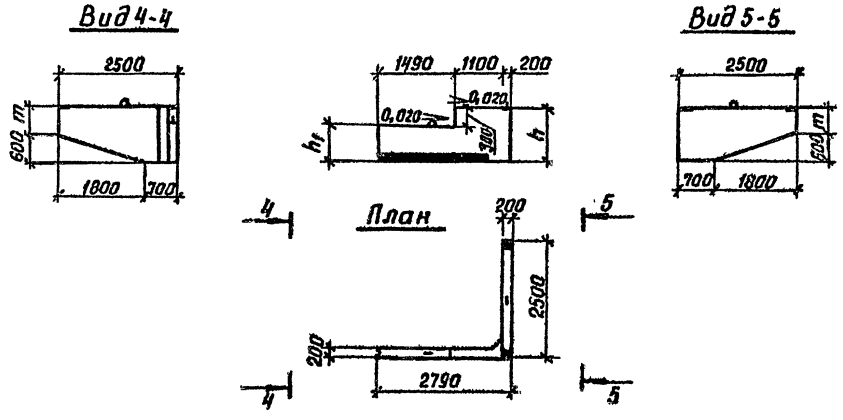


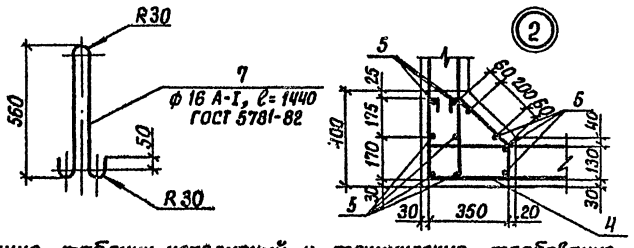


1. Спецификацию, таблицу исполнений и технические требования см. лист 2.

| | | | |
|---|---|---|---|
| Разраб. | Рыбцева | | 3.503.1-79.2-041 |
| Провер. | Костенко | | |
| Рук. гр. | Склярова | | |
| Гл.инж.пр. | Гринберг | | Блок шкафной стенки БШ 28-1-1, БШ 28-1-2, БШ 28-2-1, БШ 28-2-2 |
| Нач.отд. | Шапиро | | |
| Н.контр. | Семенкин | | |

| Стадия | Масса | Масштаб |
|---|---|---|
| Р | см табл. | 1:20<br>1:50<br>1:100 |
| Лист 1 | Листов 2 | |

Воронежский филиал ГИПРОДОРНИИ

Инв. № подл. | Подпись и дата | Взам. инв. №

Ц00632-03 70

Копировал Ку-

Формат А3

| Поз. | Наименование | Кол. | Обозначение документа |
|---|---|---|---|
| 1 | Сетка С 3; 17,8 кг | 2 | 3.503.1-79.2-095-02 |
| 2 | С 6; 43,8 кг | 2 | -097 |
| 3 | Изделие закладное МН5; | 2 | 3.503.1-79.2-125 |
| | 4,6 кг | | |
| 4 | Хомут; 0,8 кг | 7 | 3.503.1-79.2-132 |
| 5 | ф10А-II, ℓ=1420; 0,9 кг | 10 | без черт. |
| 6 | Шпилька; 0,05 кг | 41 | 3.503.1-79.2-135 |
| 7 | Монтажная петля; 2,3 кг | 2 | 3.503.1-79.2-040 |
| | Бетон класса В 25, м³ | 1,3 | |

1. Арматурные элементы укладываются в опалубку в следующем порядке: арматурные сетки открылка (поз.1), попарно собранные с помощью шпилек (поз.6); арматурные сетки основной части блока (поз.2), также предварительно объединенные шпильками (поз.6); отдельные вертикальные стержни (поз.5) и хомуты (поз.4); изделие закладное МН5 (поз.3) и монтажные петли (поз.7).
2. Шпильки из стержней ф 6 А-I длиной 230 мм (поз.6) устанавливаются в шахматном порядке в горизонтальном и вертикальном направлениях в каждом третьем узле пересечения стержней арматурных сеток.
3 Бетон класса В 25 по ГОСТ 25192-82.
4 Арматура класса А-I и А-II по ГОСТ 5781-82.

Инв. № подл. | Подпись и дата | Взам. инв. №



Копировал: Рис- Формат А 4



| Поз. | Наименование | Кол. на БШ 28- -1-1(2) | -2-1(2) | Обозначение документа |
|---|---|---|---|---|
| 1 | Сетка С 1; 11,5 кг | 2 | | 3.503.1-79.2-095 |
| | С 2; 12,6 кг | | 2 | -01 |
| 2 | С 7; 38,3 кг | 2 | | 3.503.1-79.2-098 |
| | С 8; 40,4 кг | | 2 | -01 |
| 3 | Изделие закладное МН 5; | 2 | 2 | 3.503.1-79.2-125 |
| | 4,6 кг | | | |
| 4 | Хомут; 0,8 кг | 5 | 5 | 3.503.1-79.2-132 |
| 5 | ф 10 А-II, ℓ=990; 0,6 кг | 10 | | без черт. |
| | ℓ=1140; 0,7 кг | | 10 | |
| 6 | Шпилька; 0,05 кг | 31 | 35 | 3.503.1-79.2-135 |
| 7 | Монтажная петля; 2,3 кг | 2 | 2 | 3.503.1-79.2-041 |
| | Масса блока, т | 2,28 | 2,68 | |

| Марка блока | Рис. | Размеры, мм h | $h_1$ | m | Объем бетона, м³ | Обозначение |
|---|---|---|---|---|---|---|
| БШ 28-1-1 | 1 | 1030 | 800 | 430 | 0,91 | 3.503.1-79.2-041 |
| БШ 28-1-2 | 2 | 1030 | 800 | 430 | 0,91 | -01 |
| БШ 28-2-1 | 1 | 1180 | 950 | 580 | 1,07 | -02 |
| БШ 28-2-2 | 2 | 1180 | 950 | 580 | 1,07 | -03 |

1. Арматурные элементы укладываются в опалубку в следующем порядке: арматурные сетки открылка (поз.1), попарно собранные с помощью шпилек (поз.6); арматурные сетки основной части блока (поз.2), также предварительно объединенные шпильками (поз.6); отдельные вертикальные стержни (поз.5) и хомуты (поз.4); изделие закладное МН 5 (поз.3) и монтажные петли (поз.7).
2. Шпильки из стержней ф 6 А-I длиной 230 мм (поз.6) устанавливаются в шахматном порядке в горизонтальном и вертикальном направлениях в каждом третьем узле пересечения стержней арматурных сеток.
3. Бетон класса В 25 по ГОСТ 25192-82.
4. Арматура класса А-I и А-II по ГОСТ 5781-82.

Инв. № подл. | Подпись и дата | Взам. инв. №



Копировал Рис- Формат А 4

Ц00632-03 71

Рис. 1

Вид 1-1

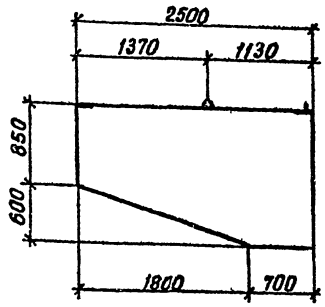


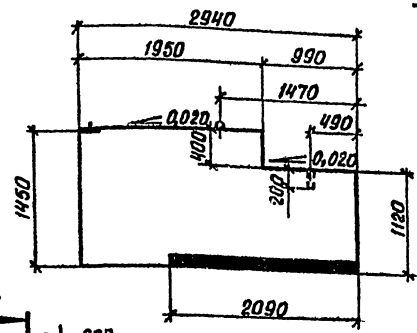


Вид 2-2

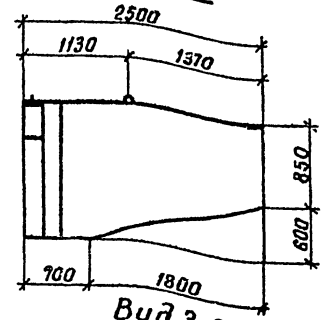


Схема армирования

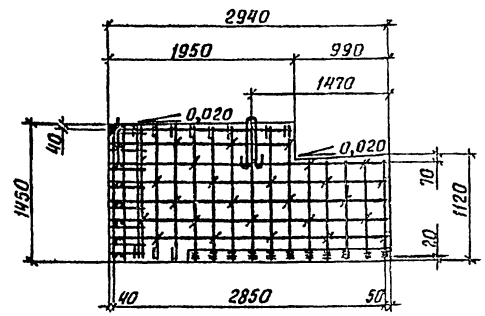


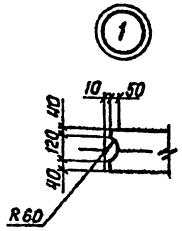


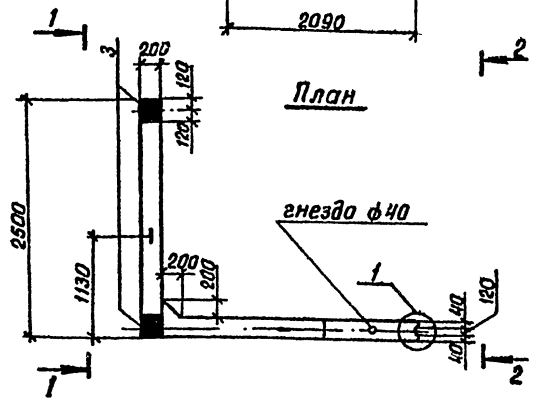


Вид 3-3

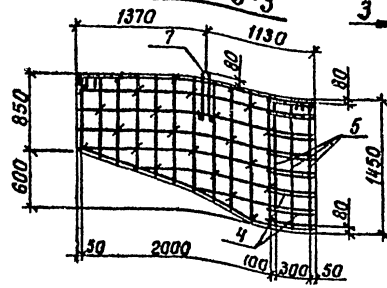


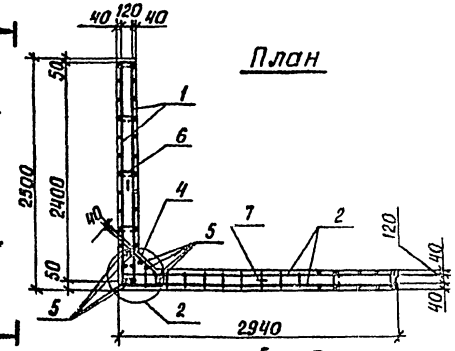


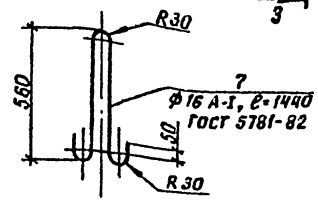


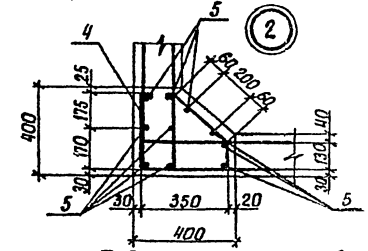


Рис. 2 - зеркальное отражение

остальное см. рис. 1

Вид 4-4

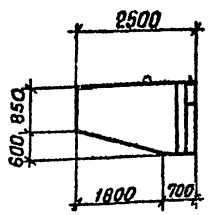


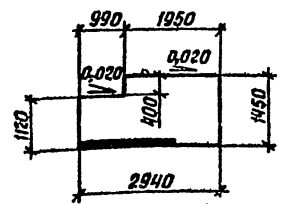


Вид 5-5

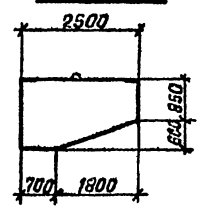


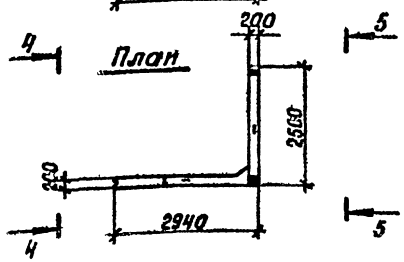


1. Спецификацию и технические требования см. лист 2.

| | | | | |
|---|---|---|---|---|
| Разраб. | Рыбцева | | 3.503.1-79.2-042 | |
| Провер. | Костенко | | | |
| Рук. гр. | Склярова | | Блок шкафной стенки БШ 29-3-3, БШ 29-3-4 | Стадия: Р; Масса: 3530; Масштаб: 1:20, 1:50, 1:100 |
| Гл. инж. пр. | Гринберг | | | Лист 1; Листов 2 |
| Нач. отд. | Шапиро | | | Воронежский филиал ГИПРОДОРНИИ |
| Н. контр. | Семенкин | | | |

Инв. № подл. | Подпись и дата | Взам. инв. №

Ц00632-03 72

Копировал Кец-

Формат А3

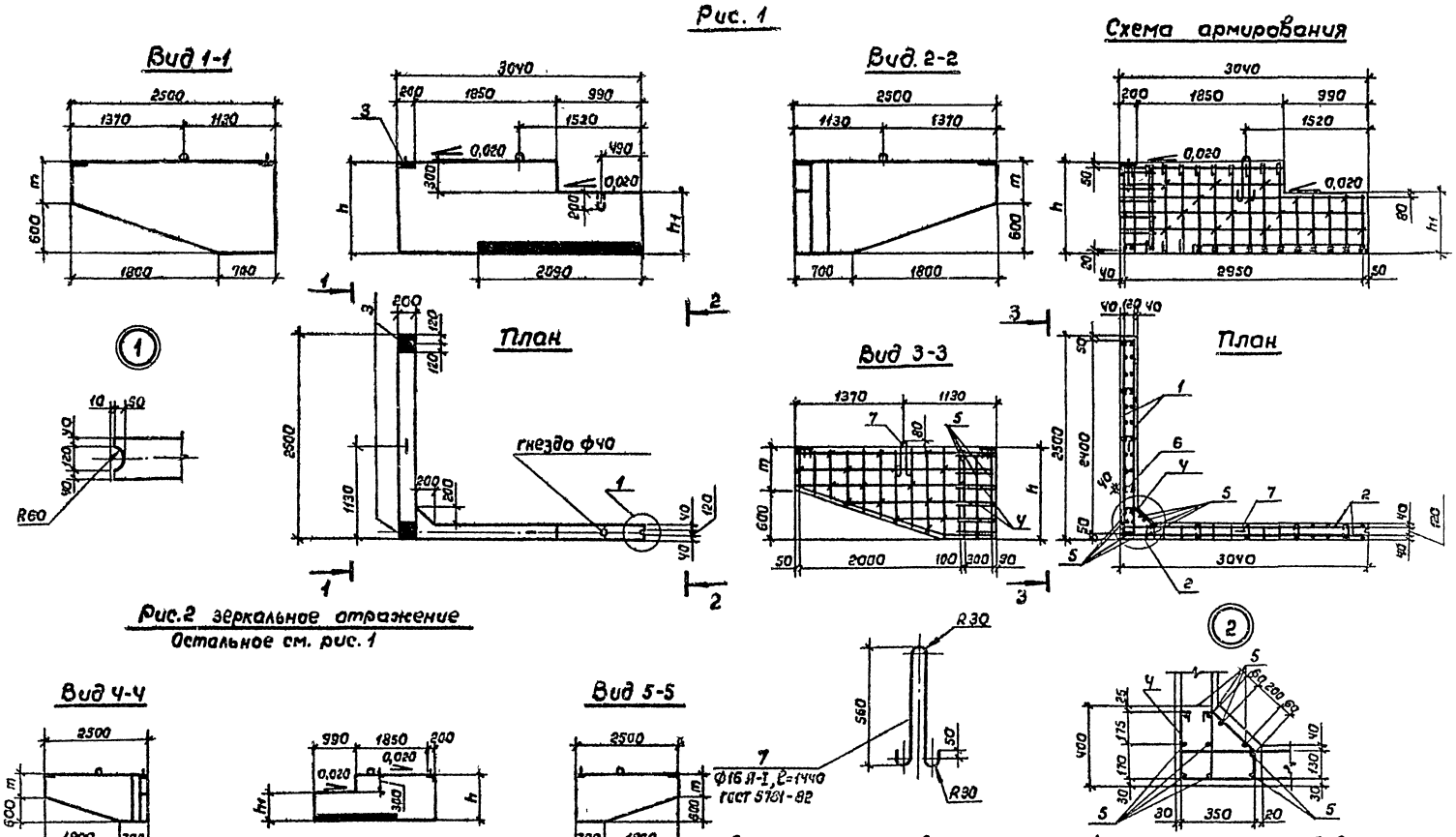


1. Спецификацию, таблицу исполнений и технические требования см. лист 2

| | | | |
|---|---|---|---|
| Разраб. | Рыбцева | | 3.503.1-79.2-043 |
| Провер. | Костенко | | |
| Рук. гр. | Склярова | | |
| Гл. инж. пр. | Гринберг | | Блок шкафной стенки БШ 30-1-3, БШ 30-1-4, БШ 30-2-3, БШ 30-2-4 |
| Нач. отд. | Шапиро | | |
| Н. контр. | Семенкин | | |

| Стадия | Масса | Масштаб |
|---|---|---|
| Р | см. табл | 1:20, 1:50, 1:100 |
| Лист 1 | Листов 2 | |

Воронежский филиал ГИПРОДОРНИИ

Инв. № подл. | Подпись и дата | Взам. инв. №

Копировал Лин 400632-03 73 Формат А3

| Поз. | Наименование | Кол. | Обозначение документа |
|---|---|---|---|
| 1 | Сетка С3; 17,8 кг | 2 | 3.503.1-79.2-095-02 |
| 2 | Каркас КП 52; 97,1 кг | 1 | 3.503.1-79.2-091 |
| 3 | Изделие закладное МН5; | 2 | 3.503.1-79.2-125 |
| | 4,6 кг | | |
| 4 | Хомут; 0,8 кг | 7 | 3.503.1-79.2-132 |
| 5 | ф10 А-II, ℓ=1420; 0,9 кг | 10 | без черт. |
| 6 | Шпилька; 0,05 кг | 24 | 3.503.1-79.2-135 |
| 7 | Монтажная петля; 2,3 кг | 2 | 3.503.1-79.2-042 |
| | Бетон класса В25, м³ | 1,41 | |

1. Арматурные элементы укладываются в опалубку в следующем порядке: арматурный каркас шкафной части блока (поз. 2); арматурные сетки открылка (поз. 1), попарно собранные с помощью шпилек (поз. 6); хомуты (поз. 4) и отдельные вертикальные стержни (поз. 5); изделие закладное МН5 (поз. 3) и монтажные петли (поз. 7).
2. Шпильки из стержней ф6 А-I длиной 230 мм (поз. 6) устанавливаются в шахматном порядке в горизонтальном и вертикальном направлениях в каждом третьем узле пересечения стержней арматурных сеток.
3. Бетон класса В25 по ГОСТ 25192-82.
4. Арматура класса А-I и А-II по ГОСТ 5781-82.

Инв.№ подл. | Подпись и дата | Взам. инв.№



Копировал 82Ц Формат А4



| Поз. | Наименование | Кол. на БШ 30-1-3(4) | Кол. на БШ 30-2-3(4) | Обозначение документа |
|---|---|---|---|---|
| 1 | Сетка С1; 11,5 кг | 2 | | 3.503.1-79.2-095 |
| | С2; 12,6 кг | | 2 | -01 |
| 2 | Каркас КП 53; 80,1 кг | 1 | | 3.503.1-79.2-092 |
| | КП 54; 86,0 кг | | 1 | -01 |
| 3 | Изделие закладное МН5; 4,6 кг | 2 | 2 | 3.503.1-79.2-125 |
| 4 | Хомут; 0,8 кг | 5 | 5 | 3.503.1-79.2-132 |
| 5 | ф10 А-II; ℓ=990; 0,6 кг | 10 | | без черт |
| | ℓ=1140; 0,7 кг | | 10 | |
| 6 | Шпилька; 0,05 кг | 17 | 17 | 3.503.1-79.2-135 |
| 7 | Монтажная петля; 2,3 кг | 2 | 2 | 3.503.1-79.2-043 |
| | Масса блока, т | 2,45 | 2,88 | |

| Марка блока | Рис. | Размеры, мм | | | Объем бетона, м³ | Обозначение |
|---|---|---|---|---|---|---|
| | | h | $h_1$ | m | | |
| БШ 30-1-3 | 1 | 1030 | 800 | 430 | 0,98 | 3.503.1-79.2-043 |
| БШ 30-1-4 | 2 | 1030 | 800 | 430 | 0,98 | -01 |
| БШ 30-2-3 | 1 | 1180 | 950 | 580 | 1,15 | -02 |
| БШ 30-2-4 | 2 | 1180 | 950 | 580 | 1,15 | -03 |

1. Арматурные элементы укладываются в опалубку в следующем порядке: арматурный каркас шкафной части блока (поз. 2); арматурные сетки открылка (поз. 1), попарно собранные с помощью шпилек (поз. 6); хомуты (поз. 4) и отдельные вертикальные стержни (поз. 5); изделие закладное МН5 (поз. 3) и монтажные петли (поз 7).
2. Шпильки из стержней ф6 А-I длиной 230 мм (поз. 6) устанавливаются в шахматном порядке в горизонтальном и вертикальном направлениях в каждом третьем узле пересечения стержней арматурных сеток.
3. Бетон класса В25 по ГОСТ 25192-82.
4. Арматура класса А-I и А-II по ГОСТ 5781-82.

Инв.№ подл. | Подпись и дата | Взам. инв.№



Копировал 82Ц Ц00632-03 Формат А4

Рис.1

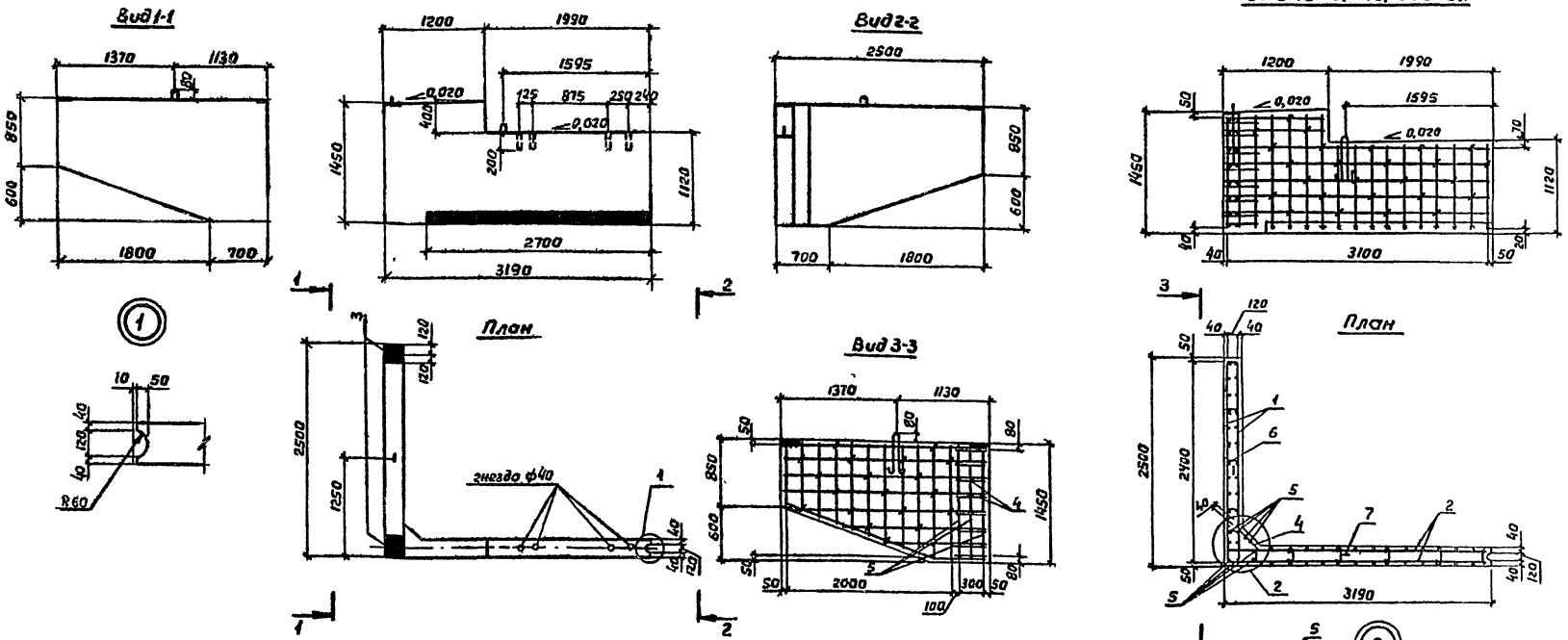


Рис. 2 – зеркальное отражение
остальное см. рис. 1

1. Спецификацию и технические требования см. лист 2

| | | | |
|---|---|---|---|
| Разраб. | Костенко | | 3.503.1-79.2-ОУУ |
| Провер. | Рыбцева | | |
| Рук. гр. | Склярова | | |
| Гл. инжлр. | Гринберг | | |
| Нач. отд. | Шапиро | | Блок шкафной стенки БШ 32-3-1, БШ 32-3-2 |
| Н. контр. | Семенкин | | |

| Стадия | Масса | Масштаб |
|---|---|---|
| Р | 3500 | 1:20<br>1:50<br>1:100 |
| Лист 1 | Листов 2 | |

Воронежский филиал ГИПРОДОРНИИ

Копировал

Формат А3

400632-03 75

Инв. № подл. | Подпись и дата | Взам. инв. №

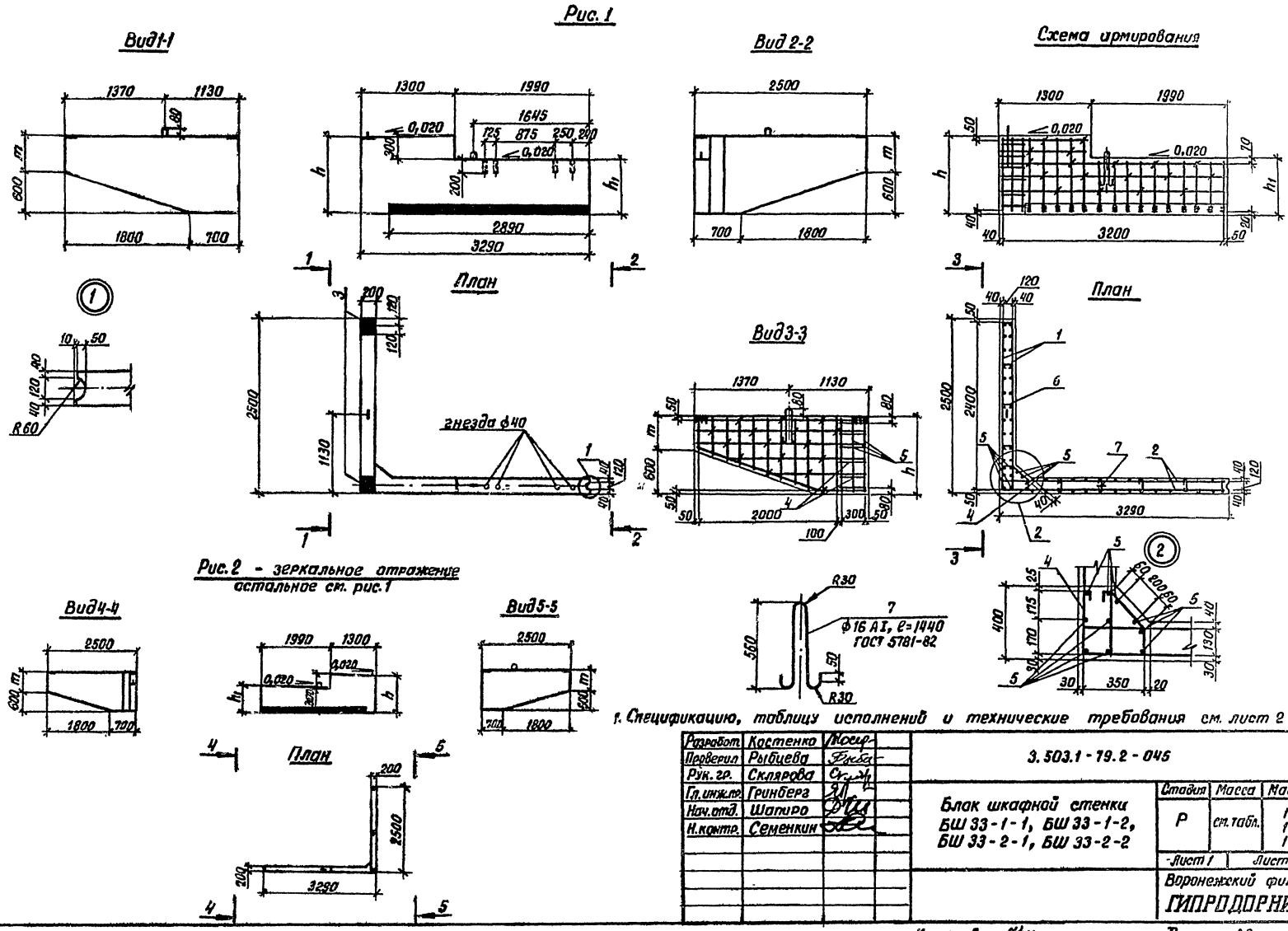


1. Спецификацию, таблицу исполнений и технические требования см. лист 2

| | | | |
|---|---|---|---|
| Разработ. | Костенко | | 3.503.1-79.2-045 |
| Проверил | Рыбцева | | |
| Рук. гр. | Склярова | | |
| Гл. инж. пр. | Гринберг | | Блок шкафной стенки БШ 33-1-1, БШ 33-1-2, БШ 33-2-1, БШ 33-2-2 |
| Нач. отд. | Шапиро | | |
| Н. контр. | Семенкин | | |

| Стадия | Масса | Масштаб |
|---|---|---|
| Р | см. табл. | 1:20 1:50 1:100 |
| Лист 1 | Листов 2 | |

Воронежский филиал ГИПРОДОРНИИ

Инв № подл. | Подпись и дата | Взам. инв. №

Копировал Ку- Формат А3

Ц00632-03 7Е

| Поз. | Наименование | Кол. | Обозначение документа |
|---|---|---|---|
| 1 | Сетка С3; 17,8 кг | 2 | 3.503.1-79.2-095 |
| 2 | С9; 51,0 кг | 2 | 3.503.1-79.2-099 |
| 3 | Изделие закладное МН5; | 2 | 3.503.1-79.2-125 |
| | 4,6 кг | | |
| 4 | Хомут; 0,8 кг | 8 | 3.503.1-79.2-132 |
| 5 | ф10 А-II; С=1420; 0,9 кг | 10 | без черт. |
| 6 | Шпилька; 0,05 кг | 51 | 3.503.1-79.2-135 |
| 7 | Монтажная петля; 2,3 кг | 2 | 3.503.1-79.2-044 |
| | Бетон класса В25, м³ | 1,4 | |

1. Арматурные элементы укладываются в опалубку в следующем порядке: арматурные сетки открылка (поз.1), попарно собранные с помощью шпилек (поз.6); арматурные сетки шкафной части блока (поз.2), также предварительно объединенные шпильками (поз.6); отдельные вертикальные стержни (поз.5) и хомуты (поз.4); изделие закладное МН5 (поз.3) и монтажные петли (поз.7).
2. Шпильки из стержней ф6 А-I длиной 230 мм (поз.6) устанавливаются в шахматном порядке в горизонтальном и вертикальном направлениях в каждом третьем узле пересечения стержней арматурных сеток.
3. Бетон класса В25 по ГОСТ 25192-82.
4. Арматура класса А-I и А-II по ГОСТ 5781-82.

Инв.№ подл. | Подпись и дата | Взам.инв.№



Копировал ВЧ формат А4

| Поз. | Наименование | Кол. на БШ 33- 1-1(2) | 2-1(2) | Обозначение документа |
|---|---|---|---|---|
| 1 | Сетка С1; 11,5 кг | 2 | | 3.503.1-79.2-096 |
| | С2; 12,6 кг | | 2 | -01 |
| 2 | С10; 47,5 кг | 2 | | 3.503.1-79.2-100 |
| | С11; 50,0 кг | | 2 | -01 |
| 3 | Изделие закладное МН5; 4,6 кг | 2 | 2 | 3.503.1-79.2-125 |
| 4 | Хомут; 0,8 кг | 6 | 6 | 3.503.1-79.2-132 |
| 5 | ф10 А-II; С=990; 0,6 кг | 10 | | без черт. |
| | С=1140; 0,7 кг | | 10 | |
| 6 | Шпилька; 0,05 кг | 34 | 39 | 3.503.1-79.2-135 |
| 7 | Монтажная петля; 2,3 кг | 2 | 2 | 3.503.1-79.2-045 |
| | Масса блока, т | 2,48 | 2,93 | |

| Марка блока | Рис. | Размеры, мм h | h1 | m | Объем бетона, м³ | Обозначение |
|---|---|---|---|---|---|---|
| БШ 33-1-1 | 1 | 1030 | 800 | 430 | 0,99 | 3.503.1-79.2-045 |
| БШ 33-1-2 | 2 | 1030 | 800 | 430 | 0,99 | -01 |
| БШ 33-2-1 | 1 | 1180 | 950 | 580 | 1,17 | -02 |
| БШ 33-2-2 | 2 | 1180 | 950 | 580 | 1,17 | -03 |

1. Арматурные элементы укладываются в опалубку в следующем порядке: арматурные сетки открылка (поз.1), попарно собранные с помощью шпилек (поз.6); арматурные сетки шкафной части блока (поз.2), также предварительно объединенные шпильками (поз.6); отдельные вертикальные стержни (поз.5) и хомуты (поз.4); изделие закладное МН5 (поз.3) и монтажные петли (поз.7).
2. Шпильки из стержней ф6 А-I длиной 230 мм (поз.6) устанавливаются в шахматном порядке в горизонтальном и вертикальном направлениях в каждом третьем узле пересечения стержней арматурных сеток.
3. Бетон класса В25 по ГОСТ 25192-82.
4. Арматура класса А-I и А-II по ГОСТ 5781-82.

Инв.№ подл. | Подпись и дата | Взам.инв.№



Копировал ВЧ

Ц00632-03 77

формат А4

## Рис. 1

### Вид 1-1

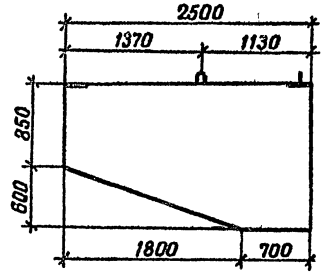


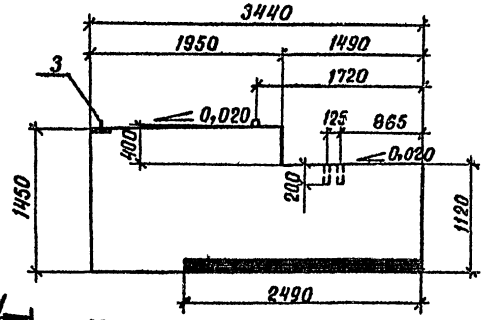


### Вид 2-2

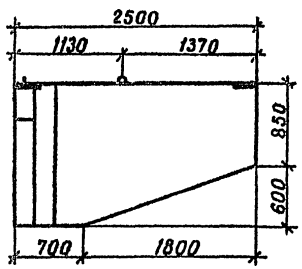


### Схема армирования

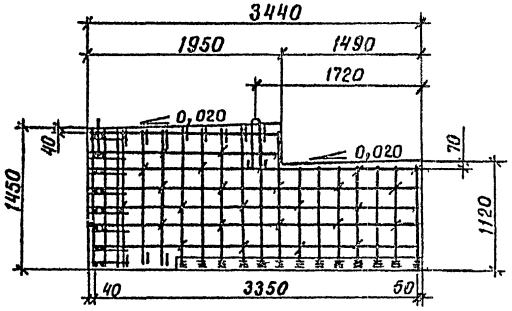


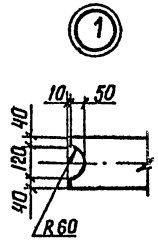


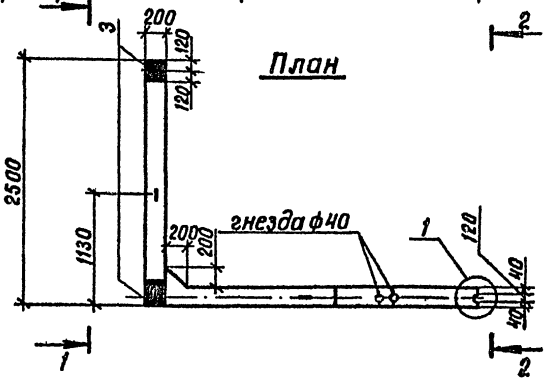


### Вид 3-3

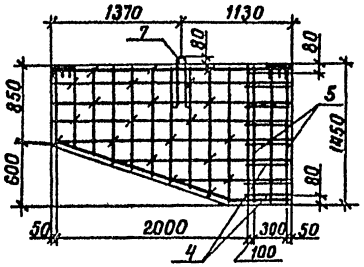


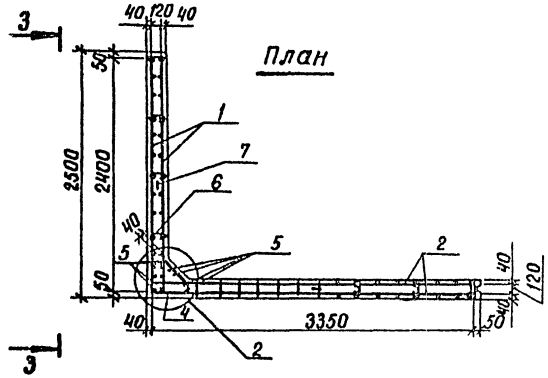


## Рис. 2 зеркальное отражение

Остальное см. рис. 1

### Вид 4-4

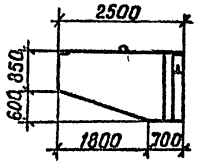


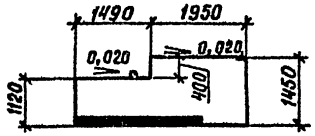


### Вид 5-5

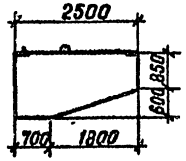


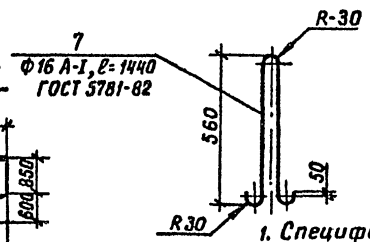


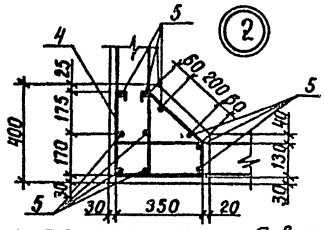


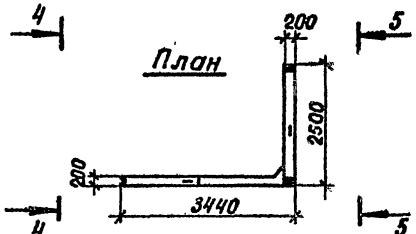


1. Спецификацию и технические требования см. лист 2.

| | | | |
|---|---|---|---|
| Разраб. | Рыбцева | | 3.503.1-79.2-046 |
| Провер. | Костенко | | |
| Рук. гр. | Склярова | | Блок шкафной стенки БШ 34-3-3, БШ 34-3-4 |
| Гл. инж. пр. | Гринберг | | |
| Нач. отд. | Шапиро | | |
| Н. контр | Семенкин | | |

| Стадия | Масса | Масштаб |
|---|---|---|
| Р | 3780 | 1:20<br>1:50<br>1:100 |
| Лист 1 | Листов 2 | |

Воронежский филиал ГИПРОДОРНИИ

Копировал Ки-

Формат А3

Ц00632-03 78

Инв. № подл. | Подпись и дата | Взам. инв. №

## Рис. 1

### Вид 1-1

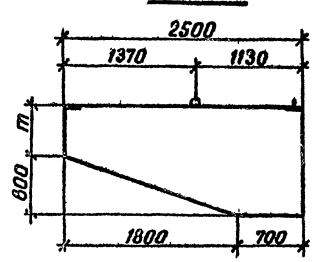


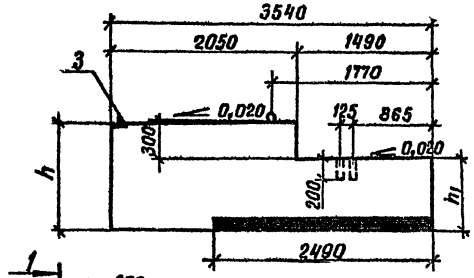


### Вид 2-2

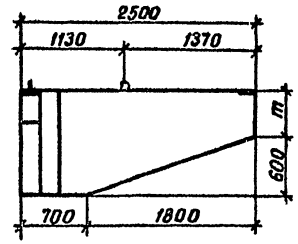


### Схема армирования

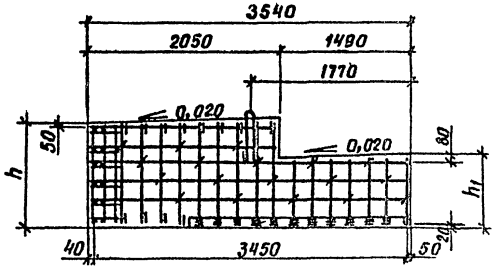


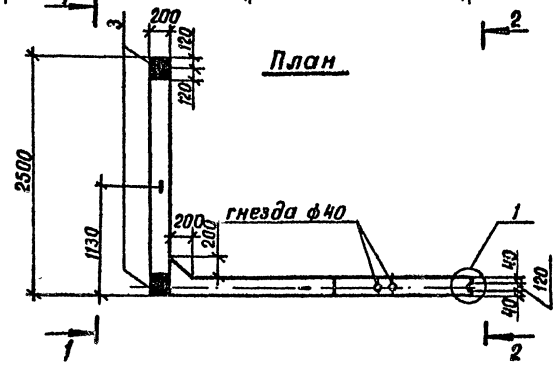


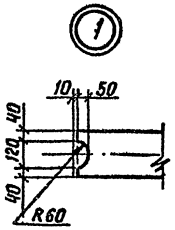


### Вид 3-3

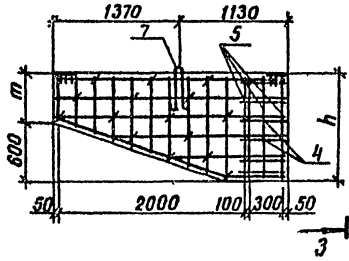


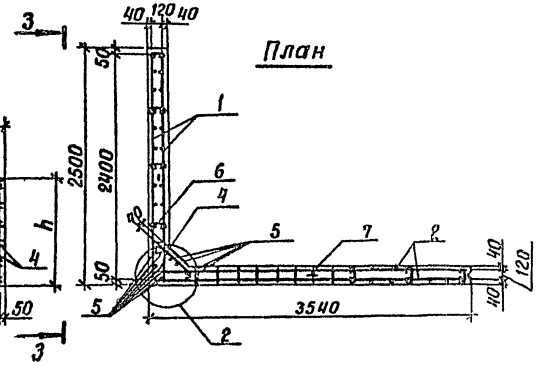


## Рис. 2 зеркальное отражение

Остальное см. рис. 1

### Вид 4-4

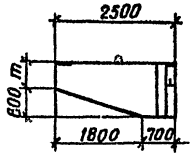


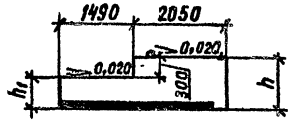


### Вид 5-5

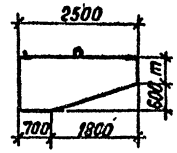


### План

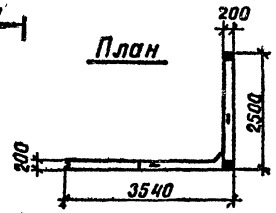


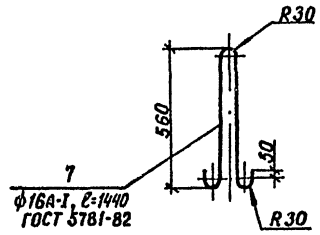


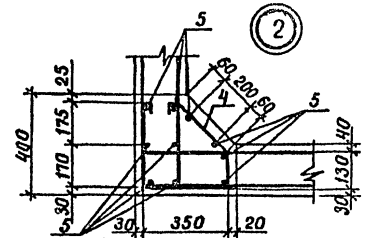


1. Спецификацию, таблицу исполнений и технические требования см лист 2.

| | | |
|---|---|---|
| Разраб. | Рыбцева | |
| Провер. | Костенко | |
| Рук. гр. | Склярова | |
| Гл. инж. пр. | Гринберг | |
| Нач. отд. | Шапиро | |
| Н. контр. | Семенкин | |

3.503.1-79.2-047

Блок шкафной стенки БШ 35-1-3, БШ 35-1-4, БШ 35-2-3, БШ 35-2-4

| Стадия | Масса | Масштаб |
|---|---|---|
| Р | см. табл. | 1:20<br>1:50<br>1:100 |
| Лист 1 | Листов 2 | |

Воронежский филиал ГИПРОДОРНИИ

Копировал Кщ

Формат А3

Ц 00632-03 79

Инв. № подл. | Подпись и дата | Взам. инв. №

| Поз. | Наименование | Кол. | Обозначение документа |
|---|---|---|---|
| 1 | Сетка С3; 17,8 кг | 2 | 3.503.1-79.2-095-02 |
| 2 | Каркас КП 55; 111,7 кг | 1 | 3.503.1-79.2-093 |
| 3 | Изделие закладное МН5; 4,6 кг | 2 | 3.503.1-79.2-125 |
| 4 | Хомут; 0,8 кг | 7 | 3.503.1-79.2-132 |
| 5 | ф10 А-II, ℓ=1420; 0,9 кг | 10 | без черт. |
| 6 | Шпилька; 0,05 кг | 24 | 3.503.1-79.2-135 |
| 7 | Монтажная петля; 2,3 кг | 2 | 3.503.1-79.2-046 |
| | Бетон класса В 25, м³ | 1,51 | |

1. Арматурные элементы укладываются в опалубку в следующем порядке: арматурный каркас шкафной части блока (поз. 2); арматурные сетки открылка (поз. 1), попарно собранные с помощью шпилек (поз. 6); хомуты (поз. 4) и отдельные вертикальные стержни (поз. 5); изделие закладное МН5 (поз. 3) и монтажные петли (поз. 7).
2. Шпильки из стержней ф6 А-I длиной 230 мм (поз. 6) устанавливаются в шахматном порядке в горизонтальном и вертикальном направлениях в каждом третьем узле пересечения стержней арматурных сеток.
3. Бетон класса В 25 по ГОСТ 25192-82.
4. Арматура класса А-I и А-II по ГОСТ 5781-82.

Инв. № подл. | Подпись и дата | Взам. инв. №



Копировал Формат А4



| Поз | Наименование | Кол. на БШ 35- 1-3(4) | 2-3(4) | Обозначение документа |
|---|---|---|---|---|
| 1 | Сетка С1; 11,5 кг | 2 | | 3.503.1-79.2-095 |
| | С2; 12,6 кг | | 2 | -01 |
| 2 | Каркас КП 56; 94,5 кг | 1 | | 3.503.1-79.2-094 |
| | КП 57; 101,0 кг | | 1 | -01 |
| 3 | Изделие закладное МН5; 4,6 кг | 2 | 2 | 3.503.1-79.2-125 |
| 4 | Хомут; 0,8 кг | 5 | 5 | 3.503.1-79.2-132 |
| 5 | ф10 А-II, ℓ=990; 0,6 кг | 10 | | без черт. |
| | ℓ=1140; 0,7 кг | | 10 | |
| 6 | Шпилька; 0,05 кг | 17 | 17 | 3.503.1-79.2-135 |
| 7 | Монтажная петля; 2,3 кг | 2 | 2 | 3.503.1-79.2-047 |
| | Масса блока, т | 2,65 | 3,10 | |

| Марка блока | Рис. | Размеры, мм h | $h_1$ | m | Объем бетона, м³ | Обозначение |
|---|---|---|---|---|---|---|
| БШ 35-1-3 | 1 | 1030 | 800 | 430 | 1,06 | 3.503.1-79.2-047 |
| БШ 35-1-4 | 2 | 1030 | 800 | 430 | 1,06 | -01 |
| БШ 35-2-3 | 1 | 1180 | 950 | 580 | 1,24 | -02 |
| БШ 35-2-4 | 2 | 1180 | 950 | 580 | 1,24 | -03 |

1. Арматурные элементы укладываются в опалубку в следующем порядке: арматурный каркас шкафной части блока (поз. 2); арматурные сетки открылка (поз. 1), попарно собранные с помощью шпилек (поз. 6); хомуты (поз. 4) и отдельные вертикальные стержни (поз. 5); изделие закладное МН5 (поз. 3) и монтажные петли (поз. 7).
2. Шпильки из стержней ф6 А-I длиной 230 мм (поз. 6) устанавливаются в шахматном порядке в горизонтальном и вертикальном направлениях в каждом третьем узле пересечения стержней арматурных сеток.
3. Бетон класса В25 по ГОСТ 25192-82.
4. Арматура класса А-I и А-II по ГОСТ 5781-82.

Инв. № подл. | Подпись и дата | Взам. инв. №



Копировал Ц00632-03 80 Формат А4

Рис. 1

Вид 1-1

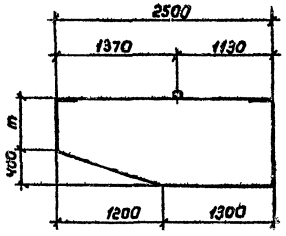


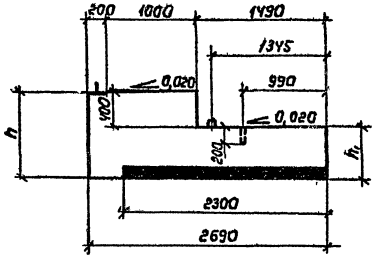


Вид 2-2

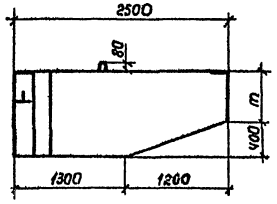


Схема армирования

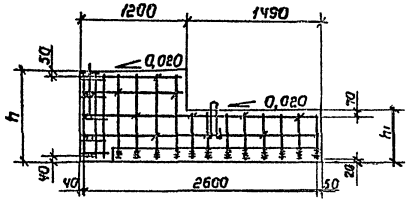


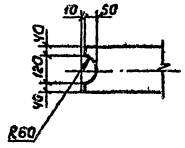


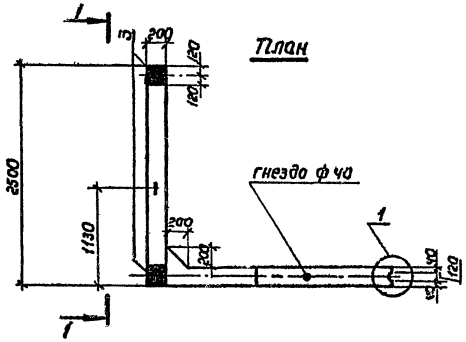


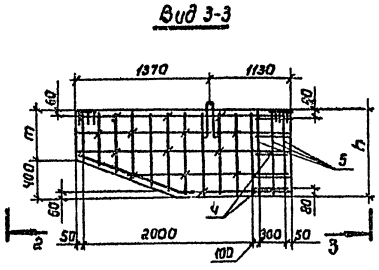


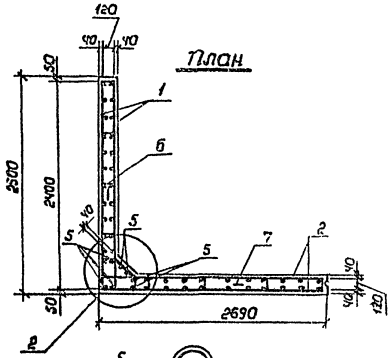


Рис. 2 - зеркальное отражение
остальное см. рис. 1

Вид 4-4

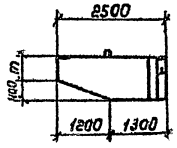


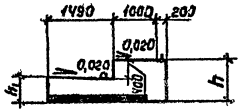


Вид 5-5

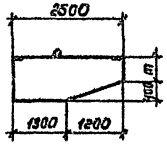


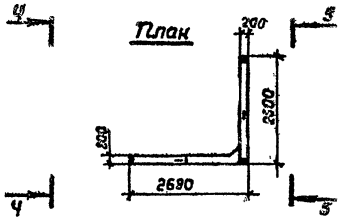


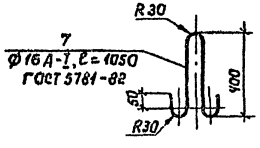


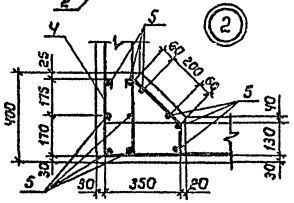


1. Спецификацию, таблицу исполнений и технические требования см. лист 2

| | | | |
|---|---|---|---|
| Разработ. | Костенко | | 3.503.1-79.2-048 |
| Провер. | Рыбцева | | |
| Рук. гр. | Склярова | | Блок шкафной стенки БШ 27-4-1, БШ 27-4-2, БШ 27-5-1, БШ 27-5-2 |
| Гл. инж. пр. | Гринберг | | |
| Нач. отд. | Шапиро | | |
| Н. контр. | Семенкин | | |

| Стадия | Масса | Масштаб |
|---|---|---|
| Р | см. табл. | 1:20 1:50 1:100 |
| Лист 1 | Листов 2 | |

Воронежский филиал ГИПРОДОРНИИ

Копировал Яшина Ц00632-03 81 Формат А3

Инв. № подл. | Подпись и дата | Взам. инв. №

Рис. 1

Вид 1-1

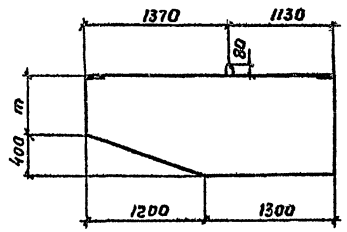


Вид 2-2

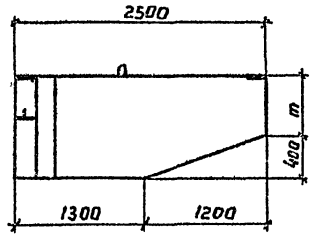


Схема ортирования

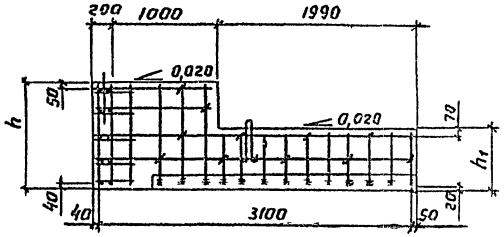


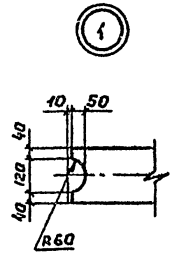


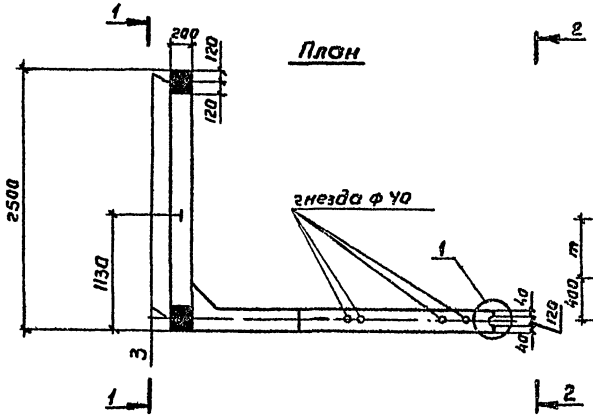


Вид 3-3

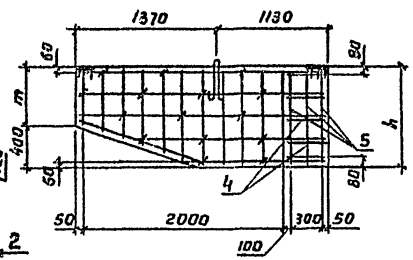


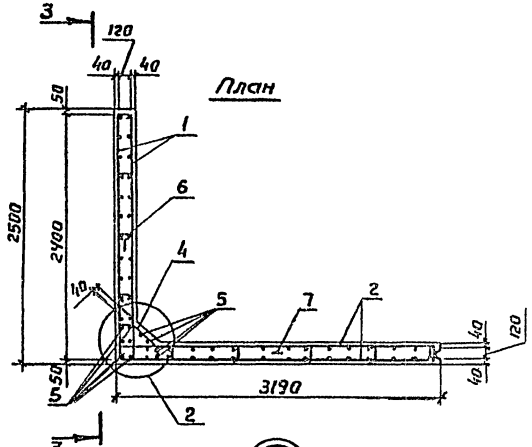


Рис. 2 - зеркальное отражение остальное ст. рис. 1

Вид 4-4

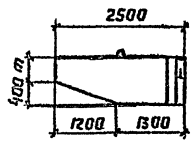


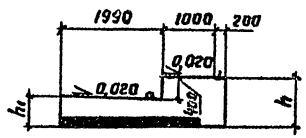


Вид 5-5

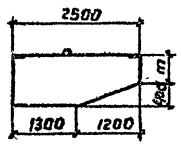


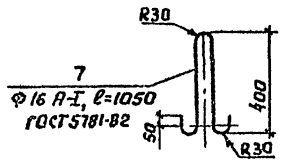


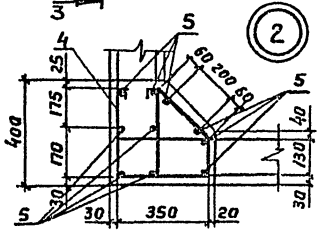


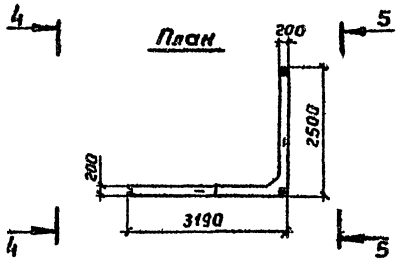


1. Спецификацию, таблицу исполнений и технические требования см лист 2

| | | |
|---|---|---|
| Разработ. | Костенко | |
| Провер. | Рыбцева | |
| Рук. гр. | Склярова | |
| Гл. инж. пр. | Гринберг | |
| Нач. отд. | Шапиро | |
| Н. контр. | Сетенкин | |

3.503.1-79.2-049

Блок шкафной стенки
БШ 32-4-1, БШ 32-4-2,
БШ 32-5-1, БШ 32-5-2

| Стадия | Масса | Масштаб |
|---|---|---|
| Р | см табл | 1:20<br>1:50<br>1:100 |
| Лист 1 | Листов 2 | |

Воронежский филиал ГИПРОДОРНИИ

Копировал

Формат А3

Ц 00632-03 82

Инв. № подл. | Подпись и дата | Взам. инв. №

| Поз. | Наименование | Кол. на БШ 27- -4-1(2) | -5-1(2) | Обозначение документа |
|---|---|---|---|---|
| 1 | Сетка С4; 9,7кг | 2 | | 3.503.1-79.2-096 |
| | С5; 12,3кг | | 2 | -01 |
| 2 | Сетка С12; 34,2кг | 2 | | 3.503.1-79.2-101 |
| | С13; 35,0кг | | 2 | -01 |
| 3 | Изделие закладное МН5; 4,6кг | 2 | 2 | 3.503.1-79.2-125 |
| 4 | Хомут; 0,8кг | 5 | 5 | 3.503.1-79.2-132 |
| 5 | ф10 А-II, ℓ = 710; 0,4кг | 10 | | Без черт. |
| | ℓ = 860; 0,5кг | | 10 | |
| 6 | Шпилька; 0,05кг | 26 | 30 | 3.503.1-79.2-135 |
| 7 | Монтажная петля; 1,7кг | 2 | 2 | 3.503.1-79.2-048 |
| | Масса блока, т | 1,55 | 1,95 | |

| Марка блока | Рис | Размеры, мм h | h₁ | m | Объем бетона, м³ | Обозначение |
|---|---|---|---|---|---|---|
| БШ 27-4-1 | 1 | 770 | 440 | 370 | 0,62 | 3.503.1-79.2-048 |
| БШ 27-4-2 | 2 | 770 | 440 | 370 | 0,62 | -01 |
| БШ 27-5-1 | 1 | 920 | 590 | 520 | 0,78 | -02 |
| БШ 27-5-2 | 2 | 920 | 590 | 520 | 0,78 | -03 |

1. Арматурные элементы укладываются в следующем порядке: арматурные сетки открылка (поз.1), попарно собранные с помощью шпилек (поз. 6); арматурные сетки основной части блока (поз.2), также предварительно объединенные шпильками (поз.6); отдельные вертикальные стержни (поз.5) и хомуты (поз.4), изделие закладное МН-5 (поз.3) и монтажные петли (поз.7).
2. Шпильки из стержней ф6 А-I, длиной 230мм (поз.6) устанавливаются в шахматном порядке в горизонтальном и вертикальном направлениях в каждом третьем узле пересечения стержней арматурных сеток.
3. Бетон класса В25 по ГОСТ 25192-82.
4. Арматура класса А-I и А-II по ГОСТ 5781-82.

Инв. № подл. | Подпись и дата | Взам. инв. №

3.503.1-79.2-048 Лист 2

Копировал Минак Формат А4



| Поз | Наименование | Кол. на БШ 32- -4-1(2) | -5-1(2) | Обозначение документа |
|---|---|---|---|---|
| 1 | Сетка С4; 9,7кг | 2 | | 3.503.1-79.2-096 |
| | С5; 12,3кг | | 2 | -01 |
| 2 | Сетка С14; 39,7кг | 2 | | 3.503.1-79.2-102 |
| | С15; 40,7кг | | 2 | -01 |
| 3 | Изделие закладное МН5; 4,6кг | 2 | 2 | 3.503.1-79.2-125 |
| 4 | Хомут; 0,8кг | 5 | 5 | 3.503.1-79.2-132 |
| 5 | ф10 А-II, ℓ = 710; 0,4кг | 10 | | Без черт. |
| | ℓ = 860; 0,5кг | | 10 | |
| 6 | Шпилька; 0,05кг | 28 | 32 | 3.503.1-79.2-135 |
| 7 | Монтажная петля; 1,7кг | 2 | 2 | 3.503.1-79.2-049 |
| | Масса блока, т | 1,68 | 2,53 | |

| Марка блока | Рис. | Размеры, мм. h | h₁ | m | Объем бетона, м³ | Обозначение |
|---|---|---|---|---|---|---|
| БШ 32-4-1 | 1 | 770 | 440 | 370 | 0,67 | 3.503.1-79.2-049 |
| БШ 32-4-2 | 2 | 770 | 440 | 370 | 0,67 | -01 |
| БШ 32-5-1 | 1 | 920 | 590 | 520 | 1,01 | -02 |
| БШ 32-5-2 | 2 | 920 | 590 | 520 | 1,01 | -03 |

1. Арматурные элементы укладываются в следующем порядке: арматурные сетки открылка (поз.1), попарно собранные с помощью шпилек (поз 6); арматурные сетки основной части блока (поз.2), также предварительно объединенные шпильками (поз.6); отдельные вертикальные стержни (поз.5) и хомуты (поз.4) изделие закладное МН-5 (поз.3) и монтажные петли (поз.7).
2. Шпильки из стержней ф6 А-I, длиной 230мм. (поз. 6) устанавливаются в шахматном порядке в горизонтальном и вертикальном направлениях в каждом третьем узле пересечения стержней арматурных сеток.
3. Бетон класса В25 по ГОСТ 25192-82.
4. Арматура класса А-I и А-II по ГОСТ 5781-82.

Инв. № подл. | Подпись и дата | Взам. инв. №

3.503.1-79.2-049 Лист 2

Копировал Минак Формат А4

Ц00632-03 83

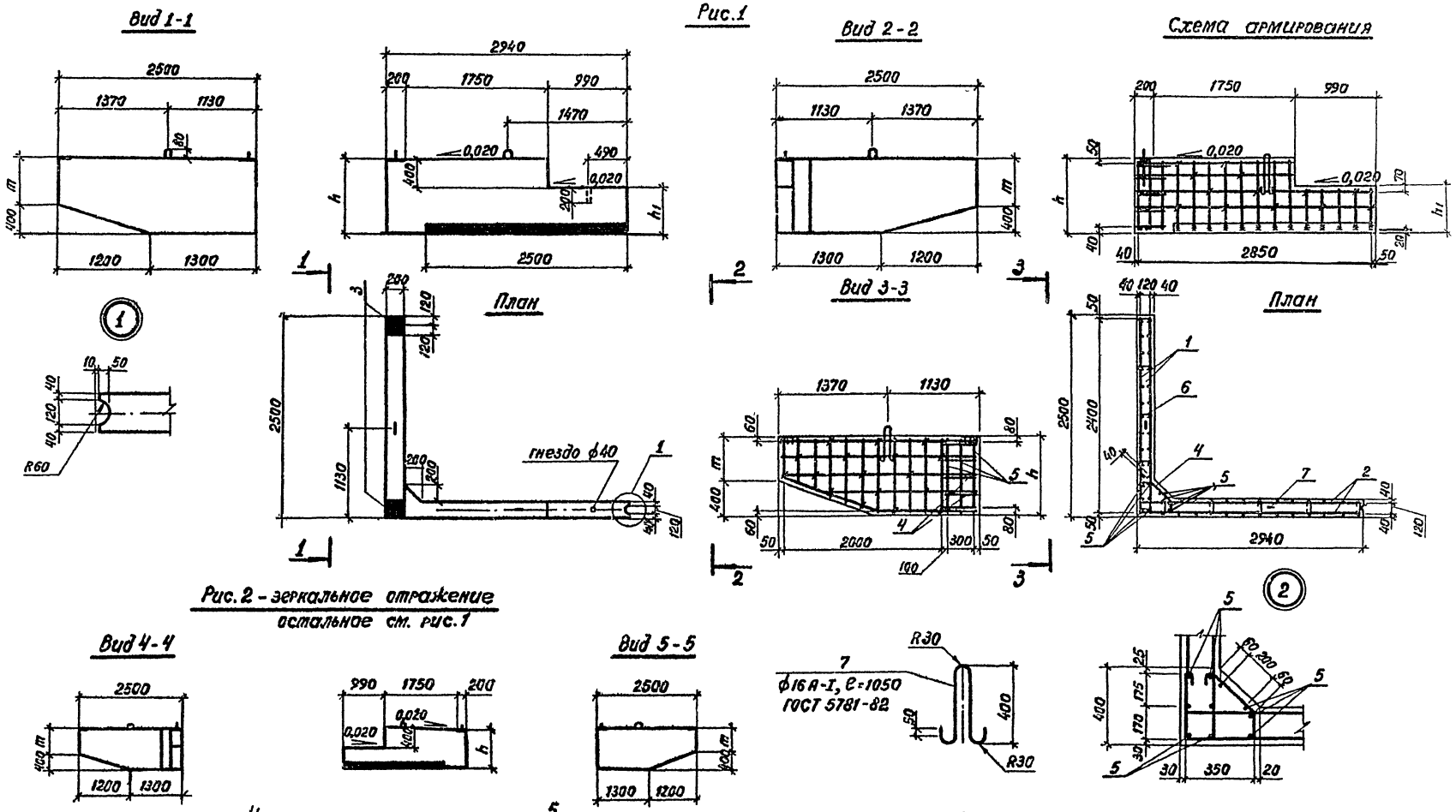


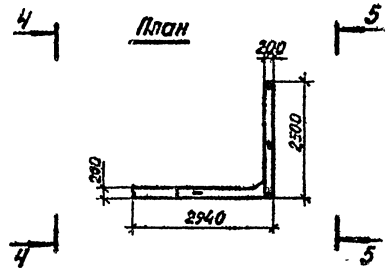


1. Спецификацию, таблицу исполнений и технические требования см. лист 2.

| | | | |
|---|---|---|---|
| Разраб. | Костенко | | 3.503.1-79.2-050 |
| Проверил | Рыбцева | | |
| Рук. гр. | Склярова | | Блок шкафной стенки БШ 29-4-3, БШ 29-4-4, БШ 29-5-3, БШ 29-5-4. |
| Гл.инж.пр. | Гринберг | | Стадия: Р; Масса: см табл; Масштаб: 1 20, 1 50, 1 100 |
| Нач.отд. | Шатиро | | Лист 1; Листов 2 |
| Н.контр. | Семенкин | | Воронежский филиал ГИПРОДОРНИИ |

Инв.№ подл. | Подпись и дата | Взам.инв.№

Копировал ВЦ 400632-03 84 формат А3

Рис. 1

Вид 1-1

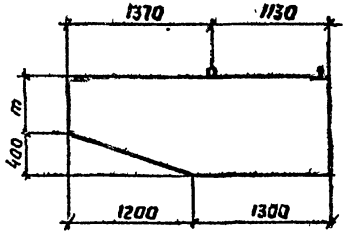


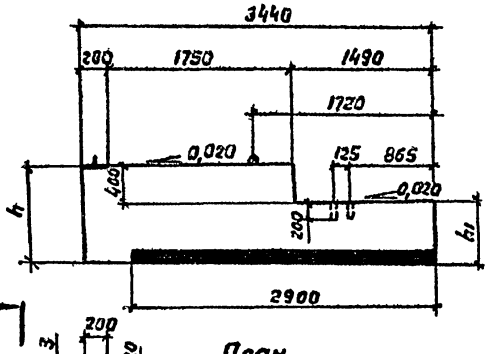


Вид 2-2

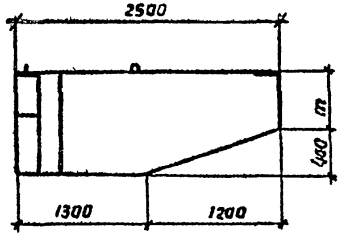


Схема армирования

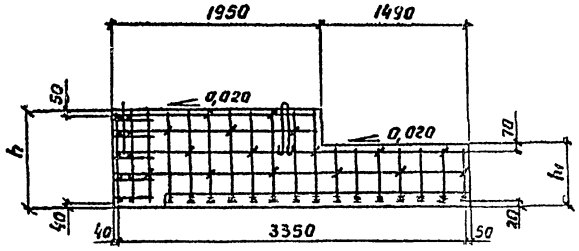


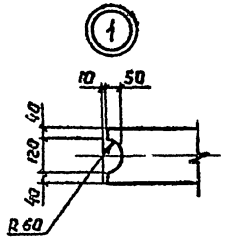


План

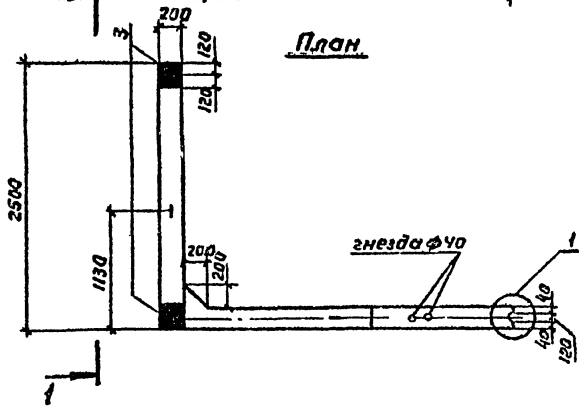


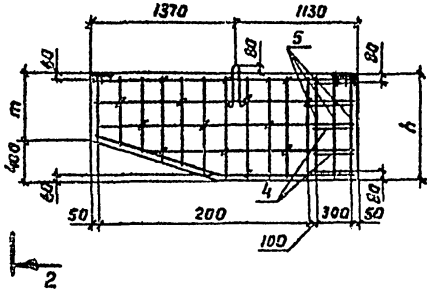


План

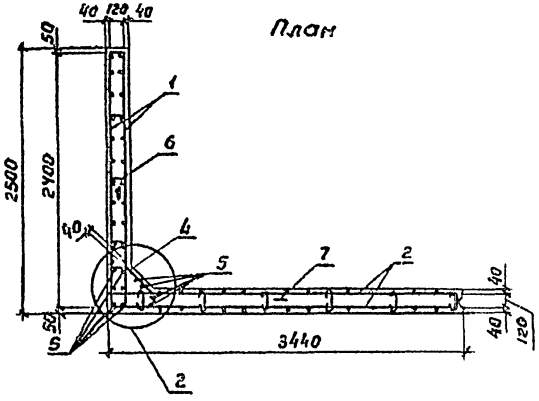


Рис. 2 – зеркальное отражение
остальное см. рис. 1

Вид 4-4

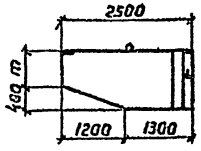


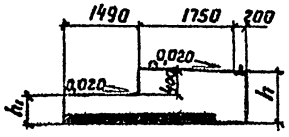


Вид 5-5

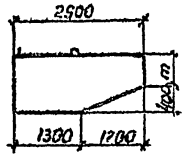


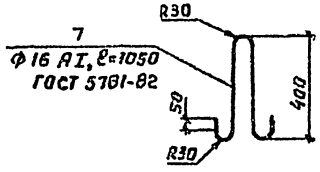


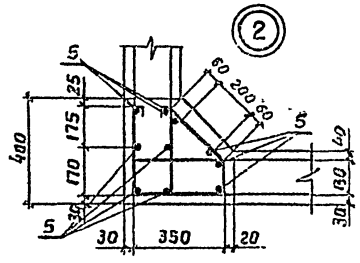


План

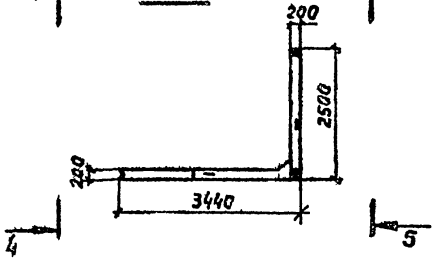


1. Спецификацию, таблицу исполнений и технические требования см лист 2

| | | |
|---|---|---|
| Разработ. | Кастенко | |
| Провер. | Рыбцева | |
| Рук. гр. | Склярова | |
| Гл. инж. пр | Гринберг | |
| Нач. отд. | Шапиро | |
| Н. контр. | Сетенкин | |

3.503.1-79.2-051

Блок шкафной стенки
БШ 34-4-3, БШ 34-4-4,
БШ 34-5-3, БШ 34-5-4

| Стадия | Масса | Масштаб |
|---|---|---|
| Р | см табл | 1:20<br>1:50<br>1:100 |
| Лист 1 | Листов 2 | |

Воронежский филиал ГИПРОДОРНИИ

Копировал

Формат А3

Ц00632-03 85

Инв. № подл. | Подпись и дата | Взам. инв. №

| Поз | Наименование | Кол. на БШ 29- -4-3(Ч) | -5-3(Ч) | Обозначение документа |
|---|---|---|---|---|
| 1 | Сетка С4; 9,7кг | 2 | | 3.503.1-79.2-096 |
| | С5; 12,3кг | | 2 | -01 |
| 2 | Сетка С16; 39,2кг | 2 | | 3.503.1-79.2-103 |
| | С17; 39,7кг | | 2 | -01 |
| 3 | Изделие закладное МН5; 4,6кг | 2 | 2 | 3.503.1-79.2-125 |
| 4 | Хомут; 0,8кг | 4 | 4 | 3.503.1-79.2-132 |
| 5 | ф 10 А-II; ℓ = 710; 0,4кг | 10 | | без черт. |
| | ℓ = 860; 0,5кг | | 10 | |
| 6 | Шпилька; 0,05кг | 28 | 33 | 3.503.1-79.2-135 |
| 7 | Монтажная петля; 1,7кг | 2 | 2 | 3.503.1-79.2-050 |
| | Масса блока, т | 1,73 | 2,12 | |

| Марка блока | Рис | Размеры, мм h | h, | m | Объем бетона, м³ | Обозначение |
|---|---|---|---|---|---|---|
| БШ 29-4-3 | 1 | 770 | 440 | 370 | 0,69 | 3.503.1-79.2-050 |
| БШ 29-4-4 | 2 | 770 | 440 | 370 | 0,69 | -01 |
| БШ 29-5-3 | 1 | 920 | 590 | 520 | 0,85 | -02 |
| БШ 29-5-4 | 2 | 920 | 590 | 520 | 0,85 | -03 |

1 Арматурные элементы укладываются в опалубку в следующем порядке: арматурные сетки открылка (поз.1), попарно собранные с помощью шпилек (поз 6); арматурные сетки основной части блока (поз.2), так же предварительно объединенные шпильками (поз. 6); отдельные вертикальные стержни (поз.5) и хомуты (поз.4); изделие закладное МН-5 (поз.3) и монтажные петли (поз. 7).

2. Шпильки из стержней ф6 А-I длиной 230мм (поз. 6) устанавливаются в шахматном порядке в горизонтальном и вертикальном направлениях в каждом третьем узле пересечения стержней арматурных сеток.

3. Бетон класса В25 по ГОСТ 25192-82.

4. Арматура класса А-I и А-II по ГОСТ 5781-82.

Инв. № подл. | Подпись и дата | Взам. инв. №

3.503.1-79.2-050 Лист 2

Копировал Минакова Формат А4

| Поз | Наименование | Кол. на БШ 34- -4-3(Ч) | -5-3(Ч) | Обозначение документа |
|---|---|---|---|---|
| 1 | Сетка С4; 9,7кг | 2 | | 3.503.1-79.2-096 |
| | С5; 12,3кг | | 2 | -01 |
| 2 | Сетка С 18; 44,4кг | 2 | | 3.503.1-79.2-104 |
| | С 19; 45,2кг | | 2 | -01 |
| 3 | Изделие закладное МН5; 4,6кг | 2 | 2 | 3.503.1-79.2-125 |
| 4 | Хомут; 0,8кг | 4 | 4 | 3.503.1-79.2-132 |
| 5 | ф 10 А-II, ℓ = 710; 0,4кг | 10 | | без черт. |
| | ℓ = 860; 0,5кг | | 10 | |
| 6 | Шпилька; 0,05кг | 28 | 33 | 3.503.1-79.2-135 |
| 7 | Монтажная петля; 1,7кг | 2 | 2 | 3.503.1-79.2-051 |
| | Масса блока; т | 1,85 | 2,35 | |

| Марка блока | Рис | Размеры, мм h | h, | m | Объем бетона м³ | Обозначение |
|---|---|---|---|---|---|---|
| БШ 34-4-3 | 1 | 770 | 440 | 370 | 0,74 | 3.503.1-79.2-051 |
| БШ 34-4-4 | 2 | 770 | 440 | 370 | 0,74 | -01 |
| БШ 34-5-3 | 1 | 920 | 590 | 520 | 0,94 | -02 |
| БШ 34-5-4 | 2 | 920 | 590 | 520 | 0,94 | -03 |

1. Арматурные элементы укладываются в опалубку в следующем порядке: арматурные сетки открылка (поз.1), попарно-собранные с помощью шпилек (поз.6); арматурные сетки основной части блока (поз.2), так же предварительно объединенные шпильками (поз.6), отдельные вертикальные стержни (поз.5) и хомуты (поз.4); изделие закладное МН-5 (поз.3) и монтажные петли (поз.7)

2. Шпильки из стержней ф6 А-I длиной 230мм (поз.6) устанавливаются в шахматном порядке в горизонтальном и вертикальном направлениях в каждом третьем узле пересечения стержней арматурных сеток.

3. Бетон класса В25 по ГОСТ 25192-82.

4. Арматура класса А-I и А-II по ГОСТ 5781-82

Инв. № подл. | Подпись и дата | Взам. инв. №

3.503.1-79.2-051 Лист 2

Копировал Минакова Ц00632-03 Формат А4

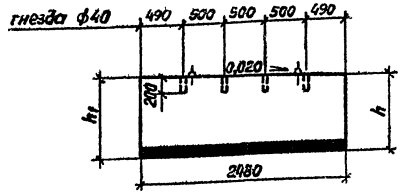


Вид 1-1

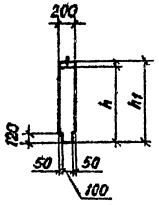


План

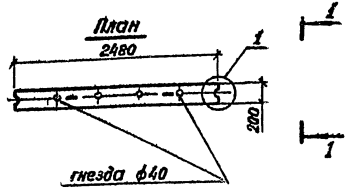


Схема армирования

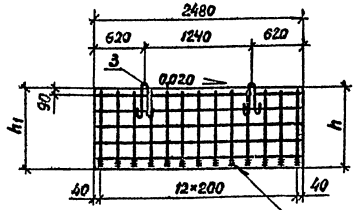


Вид 2-2

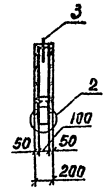


План

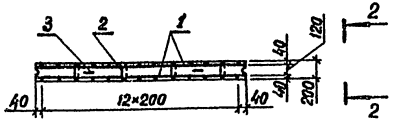


| Марка блока | Размеры, мм | | Объем бетона, $м^3$ | Обозначение |
|---|---|---|---|---|
| | h | $h_1$ | | |
| БШ 25-1-5 | 800 | 850 | 0,39 | 3.503.1-79 2-052 |
| БШ 25-2-5 | 950 | 1000 | 0,47 | -01 |
| БШ 25-3-5 | 1120 | 1170 | 0,57 | -02 |

| Поз. | Наименование | Кол. на БШ 25- | | | Обозначение документа |
|---|---|---|---|---|---|
| | | -1-5 | -2-5 | -3-5 | |
| 1 | Сетка С 20; 39,0 кг | 2 | | | 3.503.1-79.2-105 |
| | С 21; 41,8 кг | | 2 | | -01 |
| | С 22; 44,6 кг | | | 2 | -02 |
| 2 | Шпилька; 0,05 кг | 15 | 20 | 25 | 3.503.1-79.2-135 |
| 3 | Монтажная петля; 1,0 кг | 2 | 2 | 2 | |
| | Масса блока, т | 0,99 | 1,17 | 1,42 | |

1

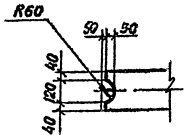


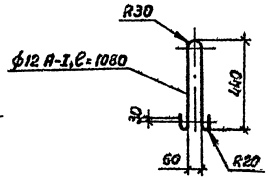


2

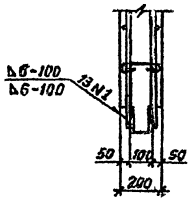


1. Бетон класса В25 по ГОСТ 25192-82.
2. Армамура класса А-I и А-II по ГОСТ 5781-82.

| | | |
|---|---|---|
| Разраб. | Рыбцева | |
| Провер. | Костенко | |
| Рук. гр. | Склярова | |
| Гл.инж.пр. | Гринберг | |
| Нач.отд. | Шапиро | |
| Н.контр. | Семенкин | |

3.503.1-79.2-052

Блок шкафной стенки БШ 25-1-5, БШ 25-2-5, БШ 25-3-5

| Стадия | Масса | Масштаб |
|---|---|---|
| Р | см.табл. | 1:20<br>1:50 |
| Лист | Листов 1 | |

Воронежский филиал ГИПРОДОРНИИ

Инв. № подл. | Подпись и дата | Взам. инв. №

Копировал [illegible] 400632-03 87 Формат А3

## Вид 1-1

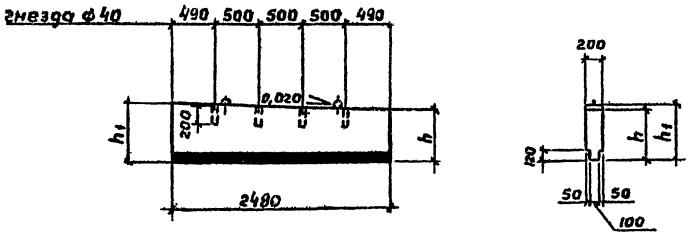


## План

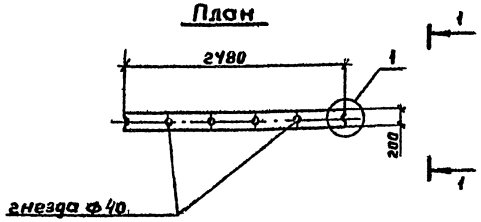


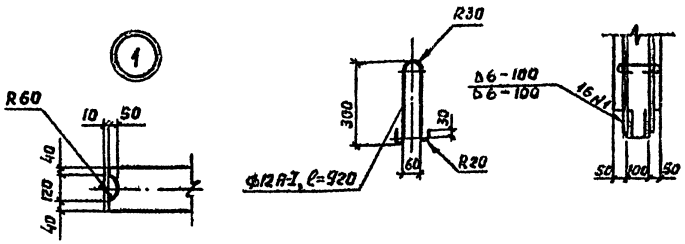


## Схема армирования

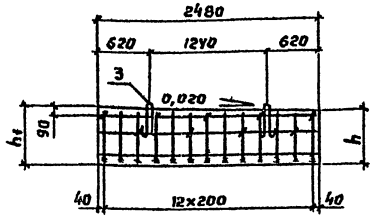


## Вид 2-2

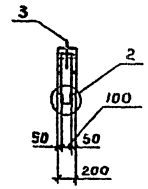


## План

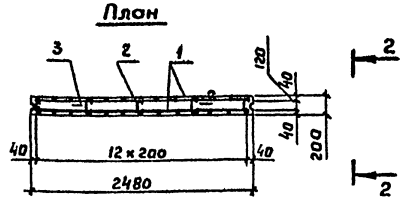


| Марка блока | Размеры, мм | | Объем бетона, м³ | Обозначение |
|---|---|---|---|---|
| | h | $h_1$ | | |
| БШ25-4-5 | 440 | 490 | 0,22 | 3.503.1-79.2-053 |
| БШ25-5-5 | 590 | 640 | 0,30 | -01 |

| Поз. | Наименование | Кол. на БШ 25- | | Обозначение документа |
|---|---|---|---|---|
| | | -4-5 | -5-5 | |
| 1 | Сетка С 26; 34,9кг | 2 | | 3.503.1-79.2-107 |
| | С 27; 35,6кг | | 2 | -01 |
| 2 | Шпилька; 0,05 кг | 14 | 14 | 3.503.1-79.2-135 |
| 3 | Монтажная петля; 0,82кг | 2 | 2 | |
| | Масса блока, т | 0,55 | 0,75 | |

1. Бетон класса В 25 по ГОСТ 25192-82.

2. Арматура класса А-I и А-II по ГОСТ 5781-82.

| | | | |
|---|---|---|---|
| Разраб. | Костенко | | |
| Провер. | Рыбцева | | |
| Рук. гр. | Склярова | | |
| Гл. инж. пр. | Гринберг | | |
| Нач. отд. | Шапиро | | |
| Н. контр. | Семенкин | | |

3.503.1-79.2-053

Блок шкафной стенки БШ 25-4-5, БШ 25-5-5

| Стадия | Масса | Масштаб |
|---|---|---|
| Р | сп. табл. | 1:20 |
| | | 1:50 |
| Лист | Листов 1 | |

Воронежский филиал ГИПРОДОРНИИ

Копировал

Формат А3

4206320 88

Инв. № подл. | Подпись и дата | Взам. инв. №

## Схема армирования

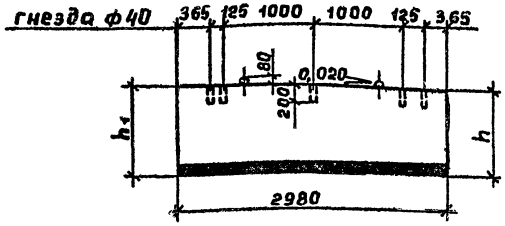


Вид 1-1

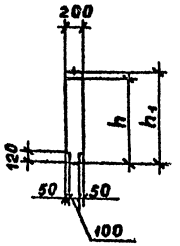


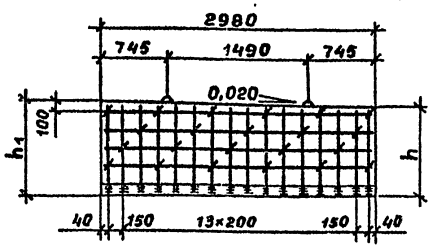


Вид 2-2

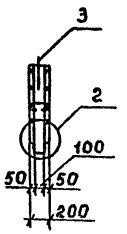


План

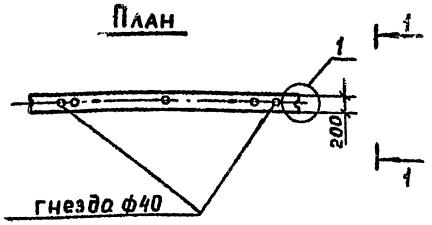


План

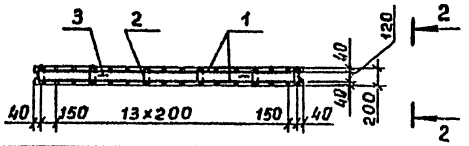


| Марка блока | Размеры, мм h | Размеры, мм $h_1$ | Объем бетона, $м^3$ | Обозначение |
|---|---|---|---|---|
| БШ30-1-5 | 800 | 860 | 0,48 | 3.503.1-79.2-054 |
| БШ30-2-5 | 950 | 1010 | 0,57 | -01 |
| БШ30-3-5 | 1120 | 1180 | 0,68 | -02 |

| Поз. | Наименование | Кол. на БШ30-1-5 | Кол. на БШ30-2-5 | Кол. на БШ30-3-5 | Обозначение документа |
|---|---|---|---|---|---|
| 1 | Сетка С 23; 47,1кг | 2 | | | 3.503.1-79.2-106 |
| | С 24; 50,5кг | | 2 | | -01 |
| | С 25; 53,9кг | | | 2 | -02 |
| 2 | Шпилька; 0,05кг | 18 | 24 | 30 | 3.503.1-79.2-135 |
| 3 | Монтажная петля; 1,0кг | 2 | 2 | 2 | |
| | Масса блока, т | 1,19 | 1,42 | 1,71 | |

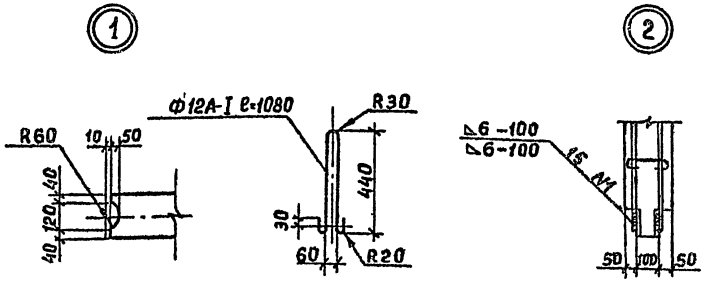


1. Бетон класса В25 по ГОСТ 25192-82.
2. Арматура класса А-I и А-II по ГОСТ 5781-82.

| | | |
|---|---|---|
| Разраб. | Рыбцева | |
| Провер. | Костенко | |
| Рук.гр. | Склярова | |
| Гл.инж.пр. | Гринберг | |
| Нач.отд. | Шапиро | |
| Н.контр. | Семенкин | |

3.503.1-79.2-054

Блок шкафной стенки БШ30-1-5, БШ30-2-5, БШ30-3-5

| Стадия | Масса | Масштаб |
|---|---|---|
| Р | см.тайл. | 1:20 1:50 |
| Лист | Листов 1 | |

Воронежский филиал ГИПРОДОРНИИ

Копировал Мазаева

Формат А3

Инв.№ подл. | Подпись и дата | Взам.инв.№

## Схема армирования

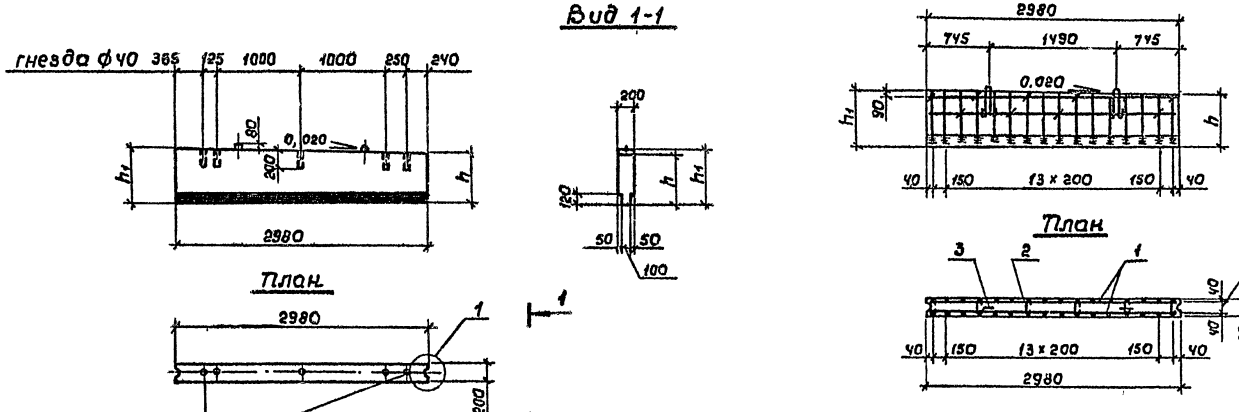


| Марка блока | Размеры, мм | | Объем бетона, м³ | Обозначение |
|---|---|---|---|---|
| | n | $h_1$ | | |
| БШ 30-4-5 | 440 | 490 | 0,28 | 3.503.1-79.2-055 |
| БШ 30-5-5 | 590 | 640 | 0,40 | -01 |

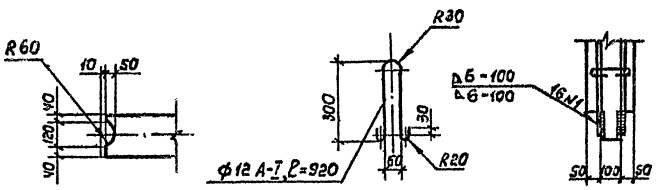


| Поз. | Наименование | Кол. на БШ 30- | | Обозначение документа |
|---|---|---|---|---|
| | | -4-5 | -5-5 | |
| 1 | Сетка С28; 42, 1кг. | 2 | | 3.503.1-79.2-108 |
| | С29; 42, 9кг | | 2 | -01 |
| 2 | Шпилька; 0,05кг | 16 | 16 | 3.503.1-79.2-135 |
| 3 | Монтажная петля; 0,82кг | 2 | 2 | |
| | Масса блока, т | 0,70 | 1,0 | |

1. Бетон класса В25 по ГОСТ 25192-82.
2. Арматура класса А-I и А-II по ГОСТ 5781-82

| | | | |
|---|---|---|---|
| Разраб. | Костенко | | |
| Дробер. | Рыбцева | | |
| Рук. гр. | Склярова | | |
| Гл. инж. пр | Гринберг | | |
| Нач. отд. | Шапира | | |
| Н. контр. | Семенкин | | |

3.503.1-79.2-055

Блок шкафной стенки БШ30-4-5, БШ30-5-5

| Стадия | Масса | Масштаб |
|---|---|---|
| Р | см. табл. | 1:20<br>1:50 |
| Лист | Листов 1 | |

Воронежский филиал ГИПРОДОРНИИ

Инв. № подл. | Подпись и дата | Взам. инв. №

Копировал Кинаш 4.00632-03 90 Формат А3

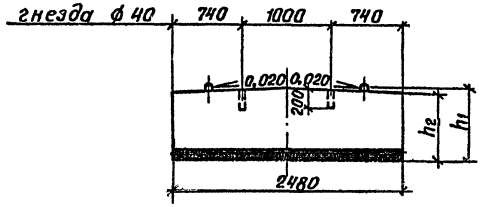


Вид 1-1

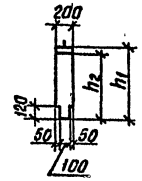


План

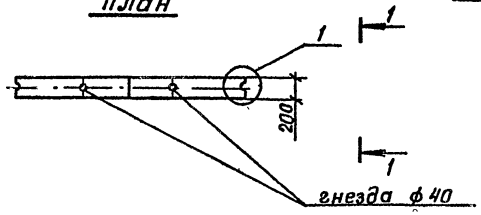


Схема армирования

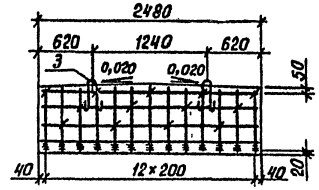


Вид 2-2

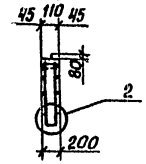


План

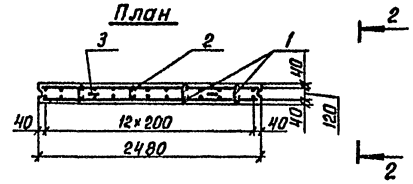


| Марка блока | Размеры, мм | | Объем бетона, м³ | Обозначение |
|---|---|---|---|---|
| | $h_1$ | $h_2$ | | |
| БШ 25-1-6 | 820 | 800 | 0,36 | 3.503.1-79.2-056 |
| БШ 25-2-6 | 970 | 950 | 0,44 | -01 |
| БШ 25-3-6 | 1140 | 1120 | 0,54 | -02 |

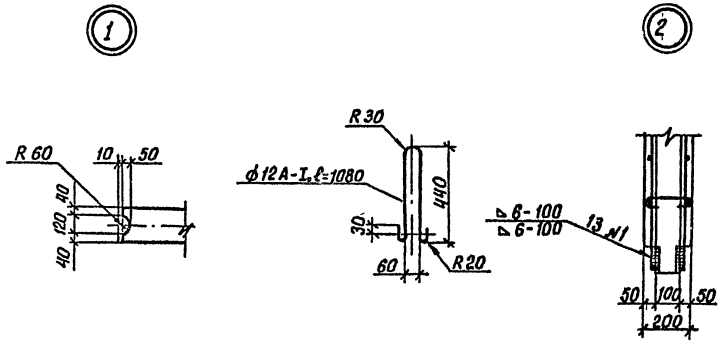


| Поз | Наименование | Кол. на БШ25- | | | Обозначение документа |
|---|---|---|---|---|---|
| | | -1-6 | -2-6 | -3-6 | |
| 1 | Сетка С 30; 39,1кг | 2 | | | 3.503.1-79 2-109 |
| | С 31; 41,8кг | | 2 | | -01 |
| | С 32; 44,6кг | | | 2 | -02 |
| 2 | Шпилька; 0,05кг | 15 | 20 | 25 | 3.503.1-79.2-135 |
| 3 | Монтажная петля; 1,0кг | 2 | 2 | 2 | |
| | Масса блока, т | 0,97 | 1,15 | 1,40 | |

1. Бетон класса В 25 по ГОСТ 25192-82.
2. Арматура класса А-I и А-II по ГОСТ 5781-82.

| | | |
|---|---|---|
| Разраб. | Рыбцева | |
| Провер. | Костенко | |
| Рук. гр. | Склярова | |
| Гл.инж.пр | Гринберг | |
| Нач. отд. | Шапиро | |
| Н.контр. | Семенкин | |

3.503.1-79.2-056

Блок шкафной стенки БШ 25-1-6, БШ 25-2-6, БШ 25-3-6

| Стадия | Масса | Масштаб |
|---|---|---|
| Р | см табл. | 1:20 1:50 |
| Лист | Листов 1 | |

Воронежский филиал ГИПРОДОРНИИ

Инв. № подл | Подпись и дата | Взам инв. №

Ц00632-03 91

Копировал Кц

Формат А3

## Схема армирования

Вид 1-1

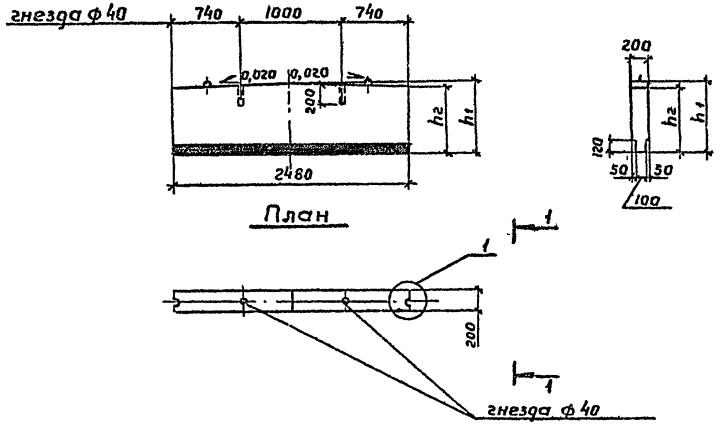


Вид 2-2

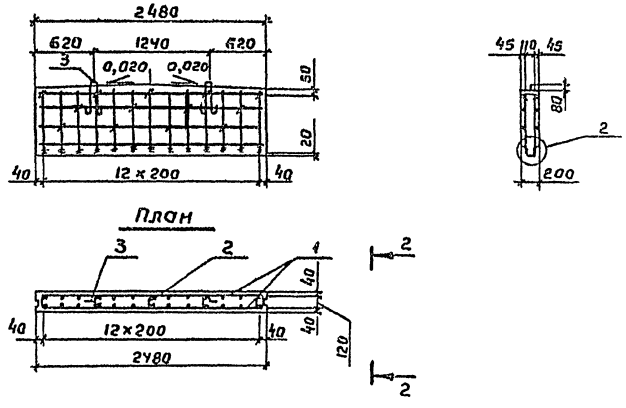


| Марка блока | Размеры, мм | | Объем бетона, м³ | Обозначение |
|---|---|---|---|---|
| | $h_1$ | $h_2$ | | |
| БШ 25-4-6 | 470 | 440 | 0,22 | 3.503.1-79.2-057 |
| БШ 25-5-6 | 620 | 590 | 0,30 | -01 |

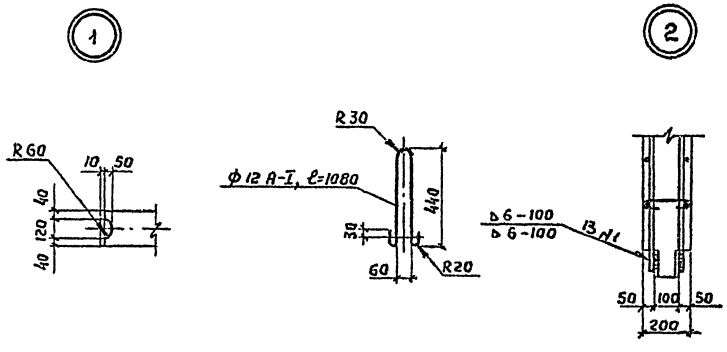


| Поз. | Наименование | Кол. на БШ 25- | | Обозначение документа |
|---|---|---|---|---|
| | | -4-6 | -5-6 | |
| 1 | Сетка С 42; 34,9 кг | 2 | | 3.503.1-79.2-113 |
| | С 43; 35,4 кг | | 2 | -01 |
| 2 | Шпилька; 0,05 кг | 9 | 9 | 3.503.1-79.2-135 |
| 3 | Монтажная петля; 1,0 кг | 2 | 2 | |
| | Масса блока, т | 0,55 | 0,75 | |

1. Бетон класса В25 по ГОСТ 25192-82.
2. Арматура класса А-I и А-II по ГОСТ 5781-82.

| | | |
|---|---|---|
| Разраб. | Рыбцева | |
| Провер. | Костенко | |
| Рук. гр. | Склярова | |
| Гл. инж. пр. | Гринберг | |
| Нач. отд | Шапиро | |
| Н. контр. | Семенкин | |

3.503.1-79.2-057

Блок шкафной стенки БШ 25-4-6, БШ 25-5-6

| Стадия | Масса | Масштаб |
|---|---|---|
| Р | | 1:20 |
| | ст. табл. | 1:50 |
| Лист | Листов 1 | |

Воронежский филиал ГИПРОДОРНИИ

Инв. № подл. | Подпись и дата | Взам. инв. №

Копировал

Формат А3

4 00632-03 92

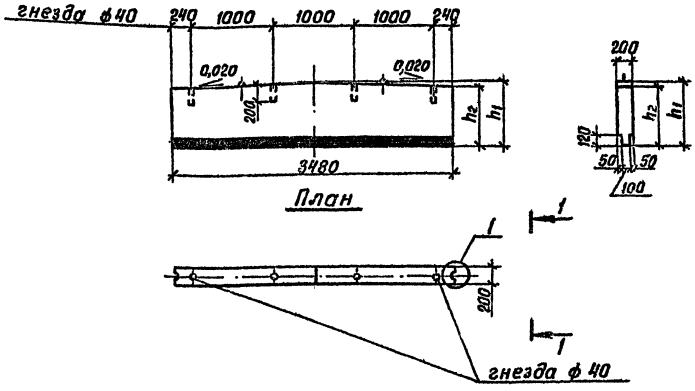


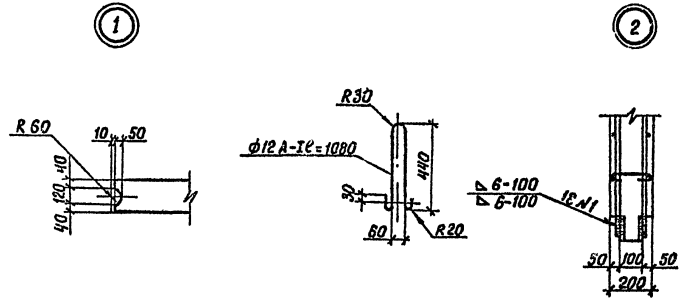


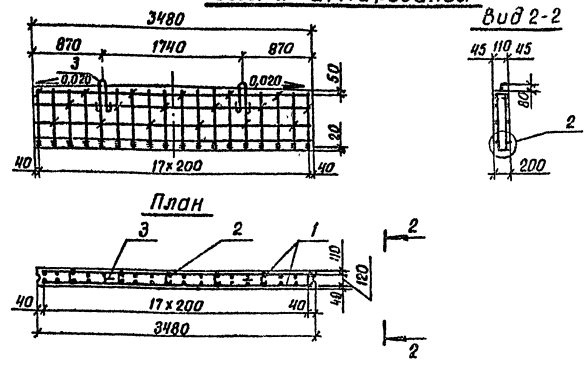


| Марка блока | Размеры, мм | | Объем бетона, м3 | Обозначение |
|---|---|---|---|---|
| | $h_1$ | $h_2$ | | |
| БШ 35-1-6 | 830 | 800 | 0,51 | 3.503.1-79.2-058 |
| БШ 35-2-6 | 980 | 950 | 0,62 | -01 |
| БШ 35-3-6 | 1150 | 1120 | 0,76 | -02 |

| Поз. | Наименование | кол. на БШ 35- | | | Обозначение документа |
|---|---|---|---|---|---|
| | | -1-6 | -2-6 | -3-6 | |
| 1 | Сетка С 33; 54,6 кг | 2 | | | 3.503.1-79.2-110 |
| | С 34; 58,5 кг | | 2 | | -01 |
| | С 35; 62,4 кг | | | 2 | -02 |
| 2 | Шпилька; 0,05 кг | 21 | 28 | 35 | 3.503.1-79.2-135 |
| 3 | Монтажная петля; 1,0 кг | 2 | 2 | 2 | |
| | Масса блока, т | 1,37 | 1,63 | 1,97 | |

1. Бетон класса В25 по ГОСТ 25192-82
2. Арматура класса А-I и А-II по ГОСТ 5781-82

| | | |
|---|---|---|
| Разраб. | Рыбцева | |
| Провер. | Костенко | |
| Рук. гр. | Склярова | |
| Гл. инж. пр. | Гринберг | |
| Нач. отд. | Шапиро | |
| Н. контр. | Семенкин | |

3.503.1-79.2-058

Блок шкафной стенки БШ 35-1-6, БШ 35-2-6, БШ 35-3-6

| Стадия | Масса | Масштаб |
|---|---|---|
| Р | см. табл. | 1:20 1:50 |
| Лист | Листов 1 | |

Воронежский филиал ГИПРОДОРНИИ

Инв. № подл. | Подпись и дата | Взам. инв. №

Ц00632-03 93

Копировал

Формат А3

## Схема армирования

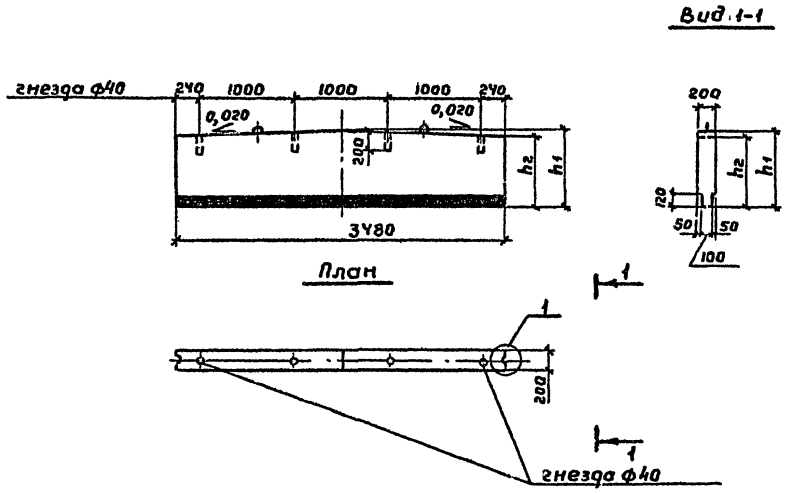


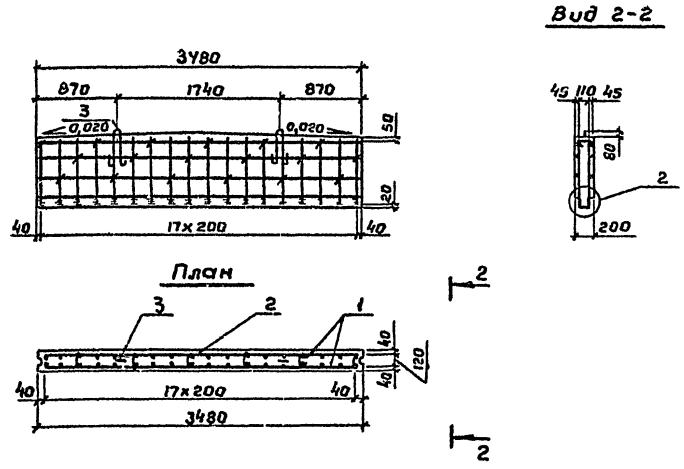


| Марка блока | Размеры, мм | | Объем бетона, м³ | Обозначение |
|---|---|---|---|---|
| | $h_1$ | $h_2$ | | |
| БШ35-4-6 | 480 | 440 | 0,32 | 3.503.1-79.2-059 |
| БШ 35-5-6 | 630 | 590 | 0,42 | -01 |

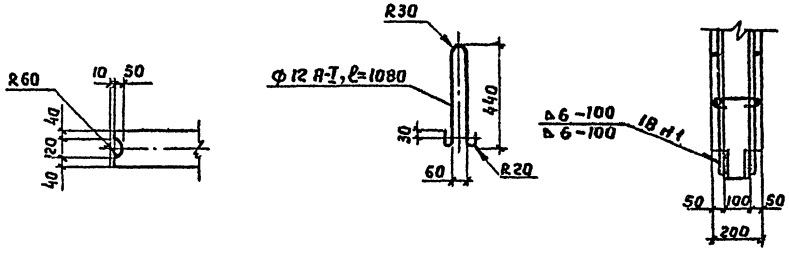


| Поз. | Наименование | Кол. на БШ 35- | | Обозначение документа |
|---|---|---|---|---|
| | | -4-6 | 5-6 | |
| 1 | Сетка С 44; 48,9кг | 2 | | 3.503.1-79.2-114 |
| | С 45; 49,5кг | | 2 | -01 |
| 2 | Шпилька; 0,05 кг | 12 | 12 | 3.503.1-79.2-135 |
| 3 | Монтажная петля; 1,0кг | 2 | 2 | |
| | Масса блока, т | 0,80 | 1,05 | |

1. Бетон класса В25 по ГОСТ 25192-82
2. Арматура класса А-I и А-II по ГОСТ 5781-82

| | | |
|---|---|---|
| Разраб | Рыбцева | |
| Провер. | Костенко | |
| Рук. гр. | Склярова | |
| Гл.инж.пр. | Гринберг | |
| Нач.отд. | Шапиро | |
| Н.контр. | Семенкин | |

3.503.1-79.2-059

Блок шкафной стенки БШ 35-4-6, БШ 35-5-6

| Стадия | Масса | Масштаб |
|---|---|---|
| Р | ст.табл | 1:20 4:50 |
| Лист | Листов 1 | |

Воронежский филиал ГИПРОДОРНИИ

Инв.№подл. | Подпись и дата | Взам.инв.№

Копировал

Формат А3

Ц-00632-03 94

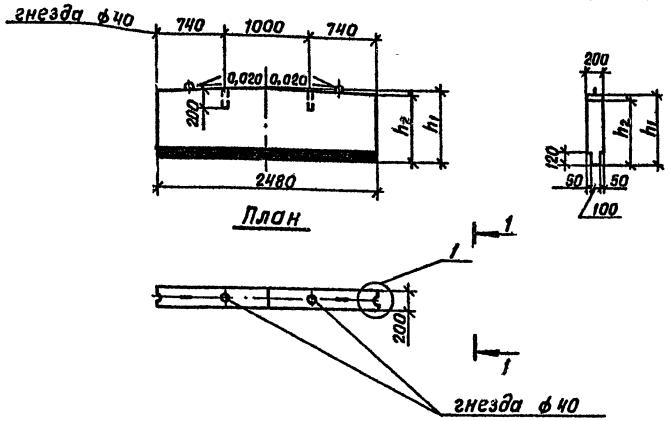


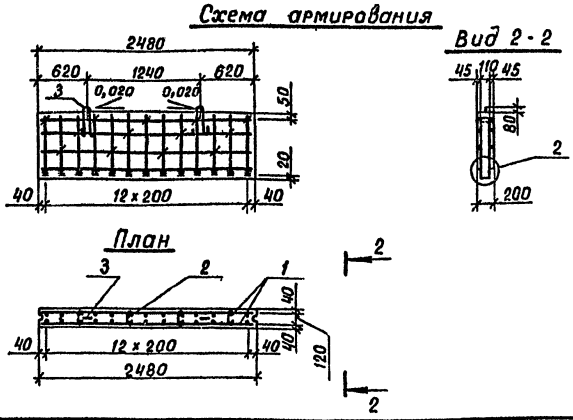


| Марка блока | Размеры, мм | | Объем бетона, м³ | Обозначение |
|---|---|---|---|---|
| | $h_1$ | $h_2$ | | |
| БШ 25-1-7 | 870 | 850 | 0,39 | 3.503.1-79.2-060 |
| БШ 25-2-7 | 1020 | 1000 | 0,46 | -01 |
| БШ 25-3-7 | 1190 | 1170 | 0,61 | -02 |

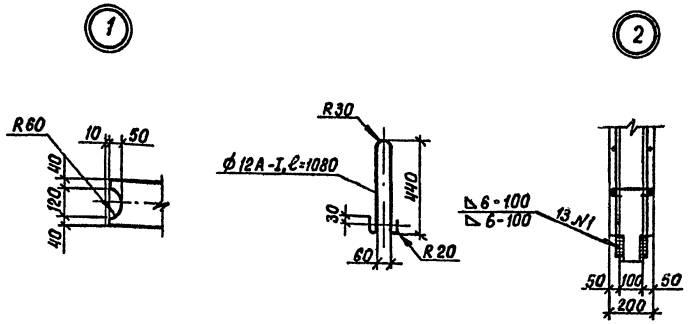


| Поз. | Наименование | Кол. на БШ 35- | | | Обозначение документа |
|---|---|---|---|---|---|
| | | -1-7 | -2-7 | -3-7 | |
| 1 | Сетка С 36; 39,0кг | 2 | | | 3.503.1-79.2-111 |
| | С 37; 41,8кг | | 2 | | -01 |
| | С 38; 44,6кг | | | 2 | -02 |
| 2 | Шпилька; 0,05кг | 15 | 20 | 25 | 3.503.1-79.2-135 |
| 3 | Монтажная петля; 1,0кг | 2 | 2 | 2 | |
| | Масса блока, т | 1,03 | 1,21 | 1,52 | |

1. Бетон класса В 25 по ГОСТ 25192-82.
2. Арматура класса А-I и А-II по ГОСТ 5781-82.

| | | |
|---|---|---|
| Разраб | Рыбцева | |
| Провер. | Костенко | |
| Рук. гр. | Склярова | |
| Гл.инж.пр. | Гринберг | |
| Нач.отд | Шапиро | |
| Н.контр. | Семенкин | |

3.503.1-79.2-060

Блок шкафной стенки БШ 25-1-7, БШ 25-2-7, БШ 25-3-7

| Стадия | Масса | Масштаб |
|---|---|---|
| Р | см табл. | 1:20 1:50 |
| Лист | Листов 1 | |

Воронежский филиал ГИПРОДОРНИИ

Инв.№ подл. | Подпись и дата | Взам.инв.№

Копировал Инв-Ц00632-03 95 Формат А3

## Схема армирования

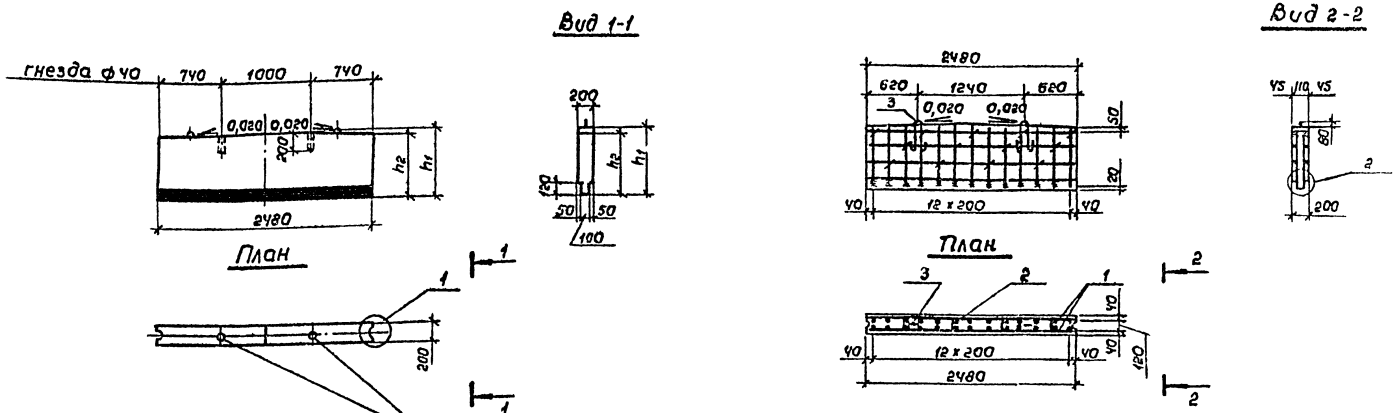


| Марка блока | Размеры, мм | | Объем бетона, м³ | Обозначение |
|---|---|---|---|---|
| | $h_1$ | $h_2$ | | |
| БШ 25-4-7 | 520 | 490 | 0,26 | 3.503.1-79 2-061 |
| БШ 25-5-7 | 670 | 640 | 0,33 | -01 |

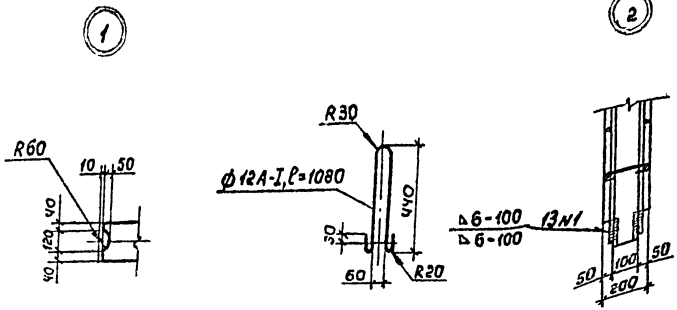


| Поз. | Наименование | Кол. на БШ 25- -4-7 | -5-7 | Обозначение документа |
|---|---|---|---|---|
| 1 | Сетка С46; 34,9кг | 2 | | 3.503.1-79.2-115 |
| | С47; 35,4кг | | 2 | -01 |
| 2 | Шпилька; 0,05кг | 13 | 13 | 3.503.1-79.2-135 |
| 3 | Монтажная петля; 1,0кг | 2 | 2 | |
| | Масса блока, т | 0,65 | 0,83 | |

1. Бетон класса В25 по ГОСТ 25192-82
2. Арматура класса А-I и А-II по ГОСТ 5781-82

| | | |
|---|---|---|
| Разраб | Рыбцева | |
| Провер. | Костенко | |
| Рук гр. | Склярова | |
| Гл инж.пр | Гринберг | |
| Нач отд | Шапиро | |
| Н контр. | Семенкин | |

3.503.1-79.2-061

Блок шкафной стенки БШ 25-4-7, БШ 25-5-7

| Стадия | Масса | Масштаб |
|---|---|---|
| Р | см табл | 1:20 1:50 |

Лист | Листов 1

Воронежский филиал ГИПРОДОРНИИ

Инв. № подл. | Подпись и дата | Взам. инв. №

копировал Ц00632-03 96 Формат А3

## Вид 1-1

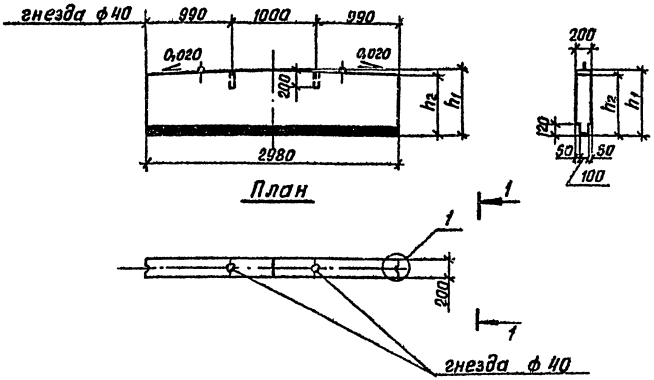


## Схема армирования

## Вид 2-2

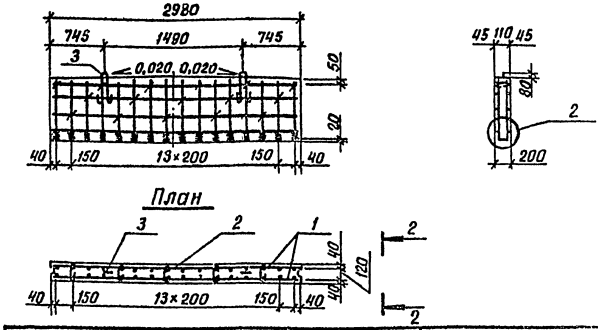


| Марка блока | Размеры, мм | | Объем бетона, м³ | Обозначение |
|---|---|---|---|---|
| | $h_1$ | $h_2$ | | |
| БШ 30 - 1 - 7 | 880 | 860 | 0,47 | 3.503.1-79.2-062 |
| БШ 30 - 2 - 7 | 1030 | 1000 | 0,56 | -01 |
| БШ 30 - 3 - 7 | 1200 | 1170 | 0,68 | -02 |

| Поз. | Наименование | Кол. на БШ30- | | | Обозначение документа |
|---|---|---|---|---|---|
| | | -1-7 | -2-7 | -3-7 | |
| 1 | Сетка С 39; 47,1кг | 2 | | | 3.503.1-79.2-112 |
| | С 40; 50,5кг | | 2 | | -01 |
| | С 41; 53,9кг | | | 2 | -02 |
| 2 | Шпилька; 0,05кг | 18 | 24 | 30 | 3.503.1-79.2-135 |
| 3 | Монтажная петля; 1,0кг | 2 | 2 | 2 | |
| | Масса блока, т | 1,24 | 1,47 | 1,77 | |

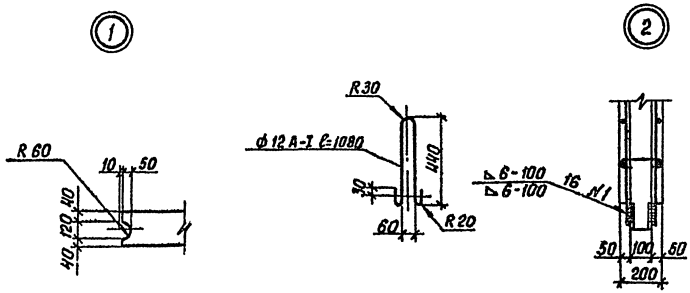


1. Бетон класса В 25 по ГОСТ 25192-82
2. Арматура класса А-I и А-II по ГОСТ 5781-82

| | | |
|---|---|---|
| Разраб. | Рыбцева | |
| Провер. | Костенко | |
| Рук. гр. | Склярова | |
| Гл. инж. пр | Гринберг | |
| Нач. отд. | Шапиро | |
| Н. контр. | Семенкин | |

3.503.1-79.2-062

Блок шкафной стенки БШ 30-1-7, БШ 30-2-7, БШ 30-3-7

| Стадия | Масса | Масштаб |
|---|---|---|
| Р | см. табл. | 1:20 1:50 |
| Лист | Листов 1 | |

Воронежский филиал ГИПРОДОРНИИ

Ц 00632-03 97

Копировал Кик-

Формат А3

Инв. № подл. | Подпись и дата | Взам. инв. №

## Схема армирования

### Вид 1-1

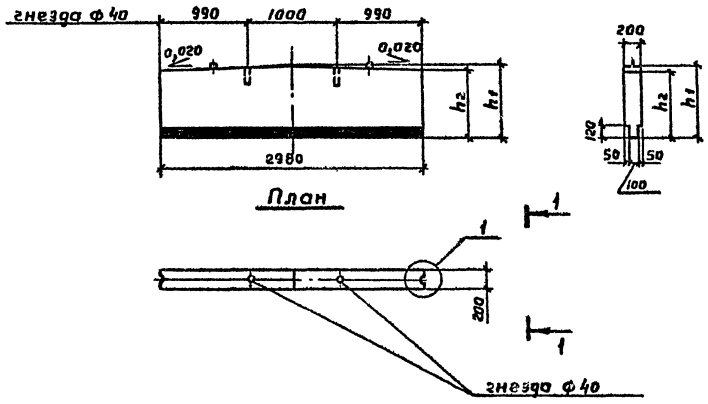


### Вид 2-2

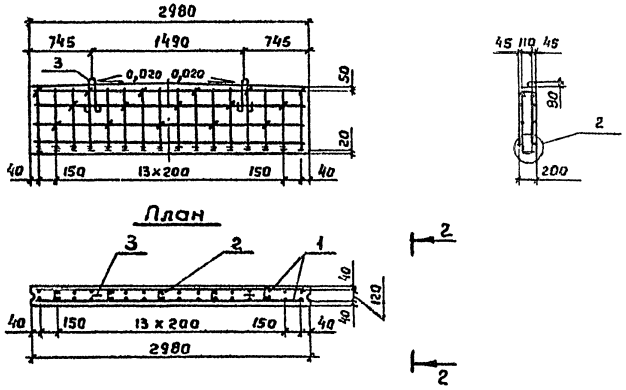


| Марка блока | Размеры, мм | | Объем бетона, м³ | Обозначение |
|---|---|---|---|---|
| | $h_1$ | $h_2$ | | |
| Бш 30-4-7 | 520 | 490 | 0,30 | 3.503.1-79.2-063 |
| Бш 30-5-7 | 670 | 640 | 0,40 | -01 |

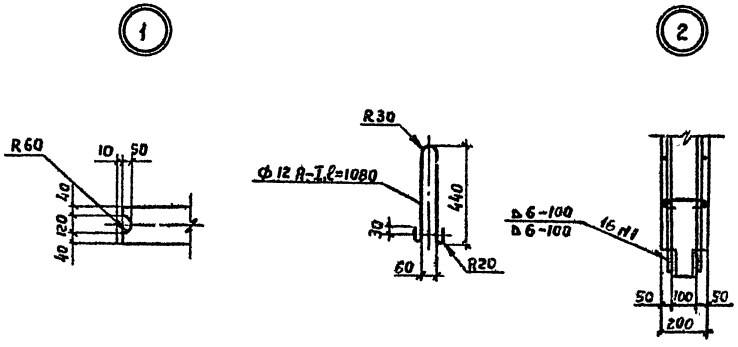


| Поз. | Наименование | Кол. на Бш 30- | | Обозначение документа |
|---|---|---|---|---|
| | | -4-7 | -5-7 | |
| 1 | Сетка С48; 42,1кг | 2 | | 3.503.1-79.2-116 |
| | С49; 43,7кг | | 2 | -01 |
| 2 | Шпилька; 0,05кг | 16 | 16 | 3.503.1-79.2-135 |
| 3 | Монтажная петля; 1,0кг | 2 | 2 | |
| | Масса блока, т | 0,75 | 1,00 | |

1. Бетон класса В25 по ГОСТ 25192-82.
2. Арматура класса А-I и А-II по ГОСТ 5781-82.

| | | | |
|---|---|---|---|
| Разраб. | Рыбцева | | |
| Провер. | Костенко | | |
| Рук. гр. | Склярова | | |
| Гл. инж. пр. | Гринберг | | |
| Нач. отд. | Шапиро | | |
| Н. контр. | Семенкин | | |

3.503.1-79.2-063

Блок шкафной стенки Бш 30-4-7, Бш 30-5-7.

| Стадия | Масса | Масштаб |
|---|---|---|
| Р | см. табл | 1:20 1:50 |
| Лист | Листов 1 | |

Воронежский филиал ГИПРОДОРНИИ

Взам. инв. № | Подпись и дата | Инв. № подл.

Копировал

Формат А3

Ц20632-03 98

Рис. 1

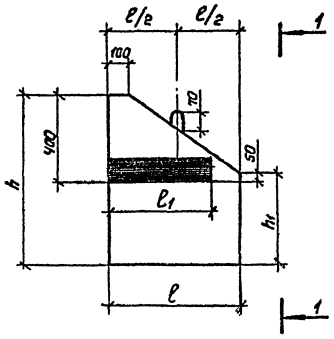


Вид 1-1

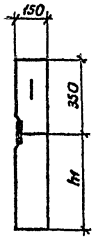


Рис. 2 – зеркальное отражение
остальное см. Рис. 1

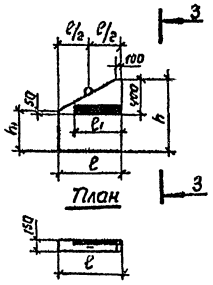


Вид 3-3

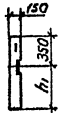


План




План

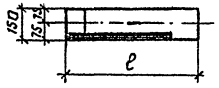


Схема армирования

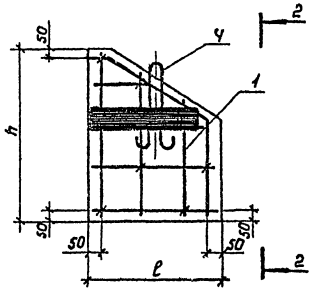


Вид 2-2

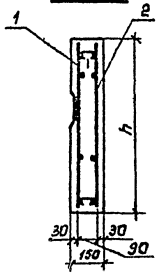


План

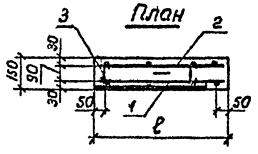


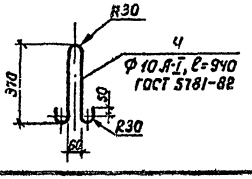


| Марка блока | Рис. | Размеры, мм | | | | Объем бетона, м³ | Обозначение |
|---|---|---|---|---|---|---|---|
| | | ℓ | ℓ1 | h | h1 | | |
| БС 6-1 | 1 | 600 | 490 | 800 | 450 | 0,061 | 3.503.1-79.2-064 |
| БС 6-2 | 2 | 600 | 490 | 800 | 450 | 0,061 | -01 |
| БС 9-1 | 1 | 900 | 660 | 900 | 550 | 0,103 | -02 |
| БС 9-2 | 2 | 900 | 660 | 900 | 550 | 0,103 | -03 |
| БС 12-1 | 1 | 1200 | 830 | 800 | 450 | 0,117 | -04 |
| БС 12-2 | 2 | 1200 | 830 | 800 | 450 | 0,117 | -05 |

| Поз. | Наименование | Кол. на БС | | | Обозначение документа |
|---|---|---|---|---|---|
| | | 6-1(2) | 9-1(2) | 12-1(2) | |
| 1 | Сетка С50; 8,0кг | 1 | | | 3.503.1-79.2-117 |
| | С51; 14,2кг | | | 1 | -01 |
| | С52; 11,8кг | | 1 | | 3.503.1-79.2-118 |
| 2 | С53; 3,1кг | 1 | | | 3.503.1-79.2-119 |
| | С54; 6,4кг | | | 1 | -01 |
| | С55; 4,6кг | | 1 | | 3.503.1-79.2-120 |
| 3 | Шпилька; 0,04кг | 6 | 8 | 11 | 3.503.1-79.2-135-01 |
| Ч | Монтажная петля; 0,6кг | 1 | 1 | 1 | |
| | Масса блока, кг | 152,0 | 257,0 | 293,0 | |

1. Бетон класса В25 по ГОСТ 25192-82
2. Арматура класса А-I и А-II по ГОСТ 5781-82

| | | | |
|---|---|---|---|
| Разработ. | Костенко | | |
| Провер. | Рыбиева | | |
| Рук.гр. | Склярова | | |
| Гл.инж.пр | Гринберг | | |
| Нач.отд. | Шапиро | | |
| Н.контр. | Семенкин | | |

3.503.1-79.2-064

Блок боковой стенки
БС 6-1, БС 6-2, БС 9-1
БС 9-2, БС 12-1, БС 12-2

| Стадия | Масса | Масштаб |
|---|---|---|
| Р | см. табл | 1:20<br>1:50 |
| Лист | Листов 1 | |

Воронежский филиал
ГИПРОДОРНИИ

Копировал Минаи

Формат А3

Рис.1

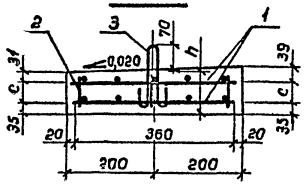


План

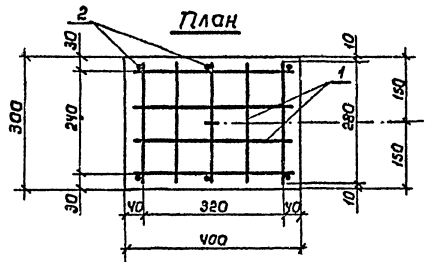


Рис 2

Остальное см. Рис.1

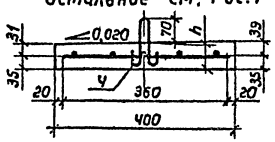


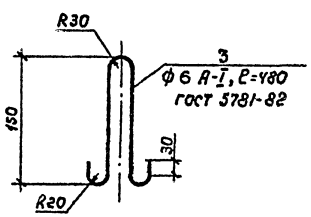


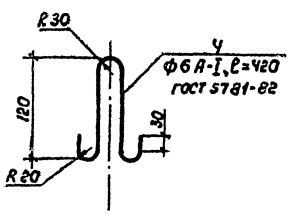


| Марка подферменника | Рис. | Размеры, мм h | Размеры, мм c | Объем бетона, м³ | Обозначение документа |
|---|---|---|---|---|---|
| БП 1 | 2 | 70 | — | 0,008 | 3.503.1-79.2-065 |
| БП 2 | 1 | 105 | 35 | 0,012 | -01 |
| БП 3 | 1 | 110 | 40 | 0,013 | -02 |
| БП 4 | 1 | 115 | 45 | 0,014 | -03 |
| БП 5 | 1 | 135 | 65 | 0,016 | -04 |
| БП 6 | 1 | 140 | 70 | 0,017 | -05 |
| БП 7 | 1 | 150 | 80 | 0,018 | -06 |
| БП 8 | 1 | 170 | 100 | 0,020 | -07 |

| Поз. | Наименование | Количество на БП 1 | 2 | 3 | 4 | 5 | 6 | 7 | 8 | Обозначение документа |
|---|---|---|---|---|---|---|---|---|---|---|
| 1 | Сетка С56; 1,1кг | 1 | 2 | 2 | 2 | 2 | 2 | 2 | 2 | 3.503.1-79.2-121 |
| 2 | ф 8 A-I, ℓ = 85; 0,03кг | | 6 | | | | | | | без черт |
| | ℓ = 90; 0,04кг | | | 6 | | | | | | без черт |
| | ℓ = 95; 0,04кг | | | | 6 | | | | | без черт |
| | ℓ = 115; 0,05кг | | | | | 6 | | | | без черт. |
| | ℓ = 120; 0,05кг | | | | | | 6 | | | без черт. |
| | ℓ = 130; 0,05кг | | | | | | | 6 | | без черт. |
| | ℓ = 150; 0,06кг | | | | | | | | 6 | без черт. |
| 3 | Монтажная петля, 0,11кг | | 1 | 1 | 1 | 1 | 1 | 1 | 1 | |
| 4 | Монтажная петля; 0,09кг | 1 | | | | | | | | |
| | Масса подферменника, кг | 21,0 | 32,0 | 33,0 | 35,0 | 41,0 | 42,0 | 45,0 | 51,0 | |

1. Бетон класса В25 по ГОСТ 25192-82

| | | |
|---|---|---|
| Разработ | Костенко | |
| Проверил | Рыбцева | |
| Рук. гр. | Склярова | |
| Гл. инж. пр. | Гринберг | |
| Нач. отд. | Шапиро | |
| Н. контр. | Семенкин | |

3.503.1-79.2-065

Блок подферменника БП 1 - БП 8

| Стадия | Масса | Масштаб |
|---|---|---|
| Р | см. табл. | 1:10 |
| Лист | Листов 1 | |

Воронежский филиал ГИПРОДОРНИИ

Инв. № подл. | Подпись и дата | Взам. инв. №

Копировал Минаки Ц 00632-03 100 Формат А3

Рис. 1

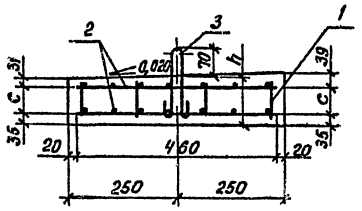


План

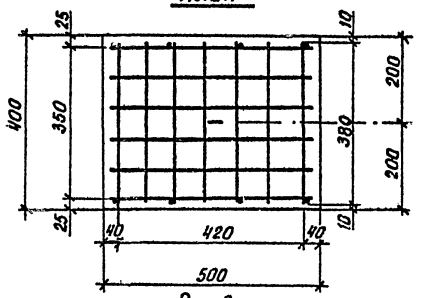


Рис. 2

Остальное см. рис. 1

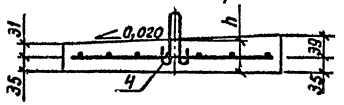


| Марка подферменника | Рис. | Размеры, мм | | Объем бетона, м³ | Обозначение документа |
|---|---|---|---|---|---|
| | | h | c | | |
| БП 9 | 2 | 70 | — | 0,014 | 3.503.1-79.2-066 |
| БП 10 | 1 | 110 | 40 | 0,022 | -01 |
| БП 11 | 1 | 115 | 45 | 0,023 | -02 |
| БП 12 | 1 | 120 | 50 | 0,024 | -03 |
| БП 13 | 1 | 150 | 80 | 0,030 | -04 |
| БП 14 | 1 | 165 | 95 | 0,033 | -05 |

| Поз. | Наименование | Количество на БП | | | | | | Обозначение документа |
|---|---|---|---|---|---|---|---|---|
| | | 9 | 10 | 11 | 12 | 13 | 14 | |
| 1 | Сетка С57; 2,1кг | 1 | 2 | 2 | 2 | 2 | 2 | 3 503.1-79.2-122 |
| 2 | ф8А-I, ℓ= 90; 0,04кг | | 8 | | | | | без черт. |
| | ℓ = 95; 0,04кг | | | 8 | | | | без черт |
| | ℓ = 100; 0,04кг | | | | 8 | | | без черт. |
| | ℓ = 130; 0,05кг | | | | | 8 | | без черт. |
| | ℓ = 145; 0,06кг | | | | | | 8 | без. черт. |
| 3 | Монтажная петля; 0,11кг | | 1 | 1 | 1 | 1 | 1 | |
| 4 | Монтажная петля; 0,09кг | 1 | | | | | | |
| | Масса подферменника, кг | 35,0 | 55,0 | 58,0 | 60,0 | 75,0 | 83,0 | |

1. Бетон класса В 25 по ГОСТ 25192-82

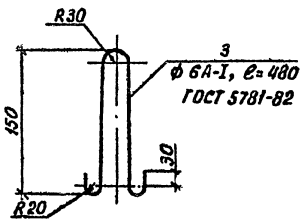


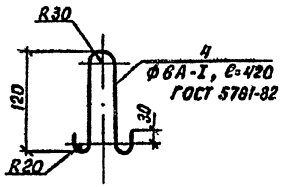


| | | |
|---|---|---|
| Разработ. | Костенко | |
| Проверил | Рыбцева | |
| Рук. гр. | Склярова | |
| Гл. инж. пр. | Гринберг | |
| Нач. отд. | Шапиро | |
| Н. контр. | Семенкин | |

3.503.1-79.2-066

Блок подферменника БП9 - БП 14

| Стадия | Масса | Масштаб |
|---|---|---|
| Р | см. табл. | 1:5 1:10 |
| Лист | Листов 1 | |

Воронежский филиал ГИПРОДОРНИИ

Инв. № подл. | Подпись и дата | Взам. инв. №

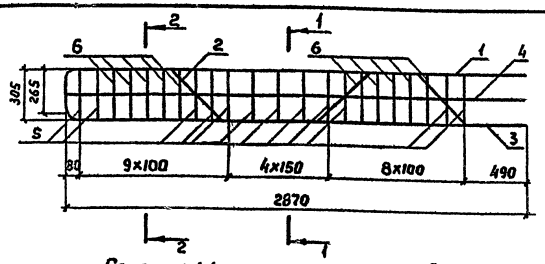


Сечение 1-1

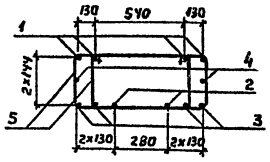


Сечение 2-2

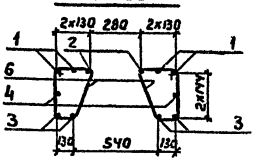


| Поз. | Наименование | Кол. | Обозначение документа |
|---|---|---|---|
| 1 | Отогнутый стержень; 4,9кг | 4 | 3.503.1-79.2-138 |
| 2 | Отогнутый стержень; 5,8кг | 2 | 3.503.1-79.2-126 |
| 3 | ф 18 А-III, ℓ= 2870; 5,7кг | 4 | без черт. |
| 4 | ф 12 А-I, ℓ= 2870; 2,5кг | 2 | без черт. |
| 5 | Хомут; 1,5кг | 24 | 3.503.1-79.2-141 |
| 6 | Хомут; 0,9кг | 20 | 3.503.1-79.2-142 |

1. Арматура класса А-I и А-III по ГОСТ 5781-82

| | | | |
|---|---|---|---|
| Разраб. | Костенко | | 3.503.1-79.2-067 |
| Провер. | Жукова | | |
| Рук. гр | Склярова | | |
| Гл. инж. пр | Гринберг | | |
| Нач. отд | Шапиро | | |
| Н. контр. | Сетенкин | | |

| Стадия | Масса | Масштаб |
|---|---|---|
| Р | 113,0 | 1:25 |
| Лист | Листов 1 | |

Каркас КП 1

Воронежский филиал ГИПРОДОРНИИ

Копировал

Формат А4

Подпись и дата | Взам. инв. №

Инв. № подл.

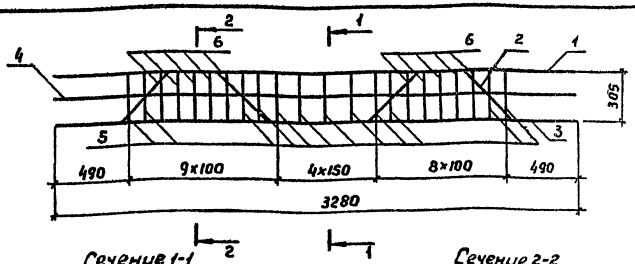


Сечение 1-1

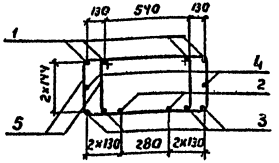


Сечение 2-2

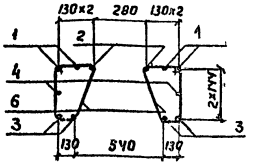


| Поз | Наименование | Кол | Обозначение докутента |
|---|---|---|---|
| 1 | ф 16 А-III, ℓ=3280; 5,2кг | 4 | без черт. |
| 2 | Отогнутый стержень; 5,9кг | 2 | 3.503.1-79.2-128 |
| 3 | ф 18 А-III, ℓ=3280; 6,6кг | 4 | без черт. |
| 4 | ф 12 А-I, ℓ=3280; 2,9кг | 2 | без черт. |
| 5 | Хомут; 1,5кг | 24 | 3.503.1-79.2-141 |
| 6 | Хомут; 0,9кг | 20 | 3.503.1-79.2-142 |

1. Арматура класса А-I и А-III по ГОСТ 5781-82

| | | | |
|---|---|---|---|
| Разраб. | Костенко | | 3.503.1-79.2-068 |
| Провер. | Жукова | | |
| Рук. гр. | Склярова | | |
| Гл. инж. пр. | Гринберг | | |
| Нач. отд | Шапиро | | |
| Н. контр. | Сетенкин | | |

| Стадия | Масса | Масштаб |
|---|---|---|
| Р | 116,8 | 1:25 |
| Лист | Листов 1 | |

Каркас КП 2

Воронежский филиал ГИПРОДОРНИИ

Копировал

Формат А4

Подпись и дата | Взам. инв. №

Инв. № подл.

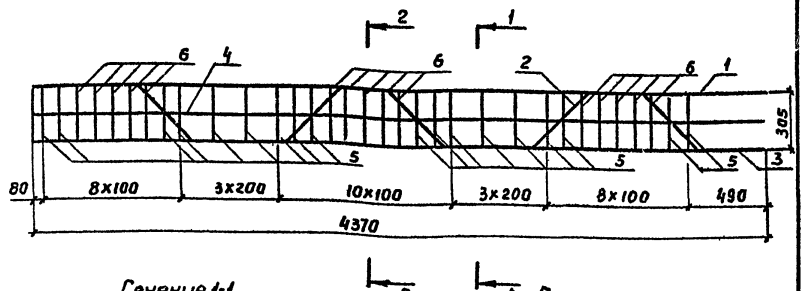


Сечение 1-1

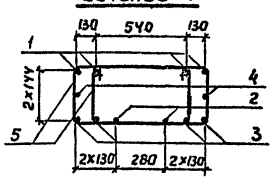


Сечение 2-2

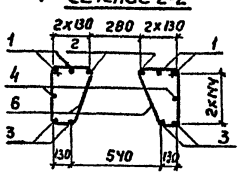


| Поз. | Наименование | Кол. | Обозначение документа |
|---|---|---|---|
| 1 | Отогнутый стержень; 7,3кг | 4 | 3.503.1-79.2-138-07 |
| 2 | Отогнутый стержень; 8,6кг | 2 | 3.503.1-79.2-130 |
| 3 | Ф 18 А-III, ℓ=4370; 8,7кг | 4 | без черт. |
| 4 | Ф 12 А-I, ℓ=4370; 3,9кг | 2 | без черт. |
| 5 | Хомут; 1,5кг | 36 | 3.503.1-79.2-141 |
| 6 | Хомут; 0,9кг | 30 | 3.503.1-79.2-142 |

1. Арматура класса А-I и А-III по ГОСТ 5781-82.

| | | | |
|---|---|---|---|
| Разраб. | Костенко | | 3.503.1-79.2-069 |
| Провер | Жукова | | |
| Рук.гр. | Склярова | | |
| Гл.инж.пр | Гринберг | | |
| Нач.отд. | Шапиро | | Каркас КП 3 |
| Н.контр. | Сетенкин | | |

| Стадия | Масса | Масштаб |
|---|---|---|
| Р | 170,0 | 1:25 |
| Лист | Листов 1 | |

Воронежский филиал ГИПРОДОРНИИ

Копировал

Формат А4

Инв.№ подл. | Подпись и дата | Взам.инв.№

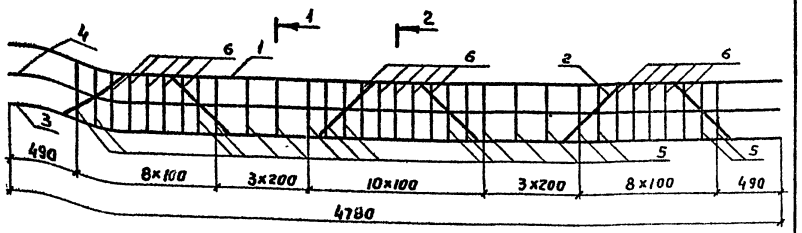


Сечение 1-1

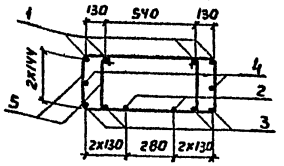


Сечение 2-2

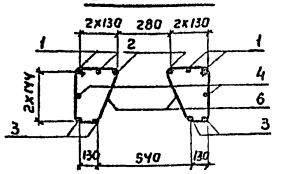


| Поз. | Наименование | Кол. | Обозначение документа |
|---|---|---|---|
| 1 | Ф 16 А-III, ℓ=4780; 7,6кг | 4 | без черт |
| 2 | Отогнутый стержень; 8,7кг | 2 | 3.503.1-79.2-136 |
| 3 | Ф 18 А-III, ℓ=4780; 9,6кг | 4 | без черт. |
| 4 | Ф 12 А-I; ℓ=4780; 4,2кг | 2 | без черт. |
| 5 | Хомут; 1.5кг | 36 | 3.503.1-79.2-141 |
| 6 | Хомут; 0,9кг | 30 | 3.503.1-79.2-142 |

1. Арматура класса А-I и А-III по ГОСТ 5781-82

| | | | |
|---|---|---|---|
| Разраб. | Костенко | | 3 503.1-79.2-070 |
| Провер | Жукова | | |
| Рук.гр. | Склярова | | |
| Гл.инж.пр | Гринберг | | |
| Нач.отд. | Шапиро | | Каркас КП 4 |
| Н.контр | Сетенкин | | |

| Стадия | Масса | Масштаб |
|---|---|---|
| Р | 175,6 | 1:25 |
| Лист | Листов 1 | |

Воронежский филиал ГИПРОДОРНИИ

Копировал

Формат А4

Инв.№ подл. | Подпись и дата | Взам.инв.№

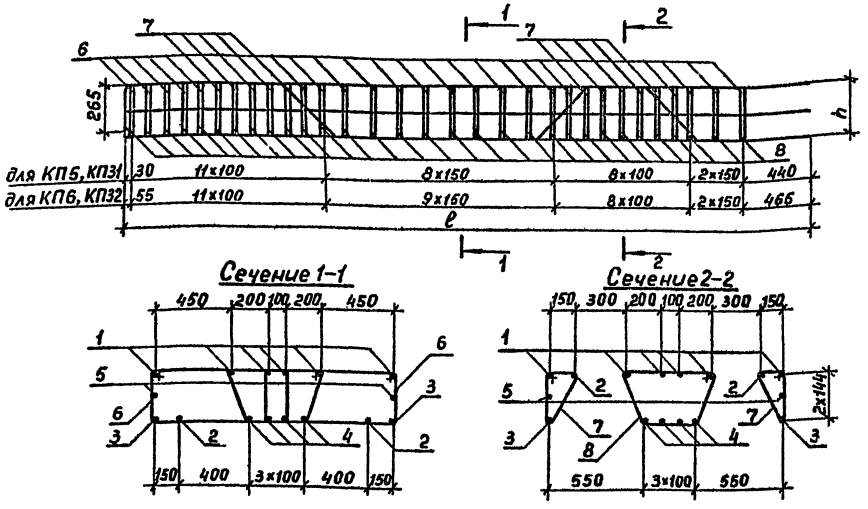


| Поз. | Наименование | Кол. на каркас КП5 | КП6 | КП31 | КП32 | Обозначение документа |
|---|---|---|---|---|---|---|
| 1 | Отогнутый стержень; 6,5кг | 6 | | | | 3.503.1-79.2-138-03 |
| | 7,0кг | | 6 | | | -05 |
| | 12,3кг | | | 6 | | -04 |
| | 13,2кг | | | | 6 | -06 |
| 2 | Отогнутый стержень; 7,4кг | 2 | | | | 3.503.1-79.2-126-03 |
| | 7,6кг | | 2 | | | -05 |
| | 14,2кг | | | 2 | | -04 |
| | 15,1кг | | | | 2 | -06 |
| 3 | ф18 А-III, ℓ = 3870; 7,7кг | 2 | | | | без черт. |
| | ℓ = 4170; 8,3кг | | 2 | | | |
| | ф20 А-III, ℓ = 3870; 9,5кг | | | 2 | | |
| | ℓ = 4170; 10,3кг | | | | 2 | |
| 4 | ф16 А-III, ℓ = 3870; 6,1кг | 4 | | 4 | | без черт. |
| | ℓ = 4170; 6,6кг | | 4 | | 4 | |
| 5 | ф12 А-I, ℓ = 3870; 3,4кг | 2 | | 2 | | без черт. |
| | ℓ = 4170; 3,7кг | | 2 | | 2 | |
| 6 | Хомут; 1,6 кг | 40 | 42 | 40 | 42 | 3.503.1-79.2-141-01 |
| 7 | Хомут; 0,8 кг | 20 | 20 | 20 | 20 | 3.503.1-79.2-140 |
| 8 | Хомут; 1,2 кг | 30 | 31 | 30 | 31 | 3.503.1-79.2-139 |
| | Масса каркаса, кг | 216,4 | 228,0 | 268,4 | 284,2 | |

1. Арматура класса А-I и А-III по ГОСТ 5781-82

| Марка каркаса | Размеры, мм ℓ | h | Обозначение документа |
|---|---|---|---|
| КП 5 | 3870 | 305 | 3.503.1-79.2-071 |
| КП 6 | 4170 | 305 | -01 |
| КП 31 | 3870 | 307 | -02 |
| КП 32 | 4170 | 307 | -03 |

| | | |
|---|---|---|
| Разработ. | Костенко | |
| Проверил | Жукова | |
| Рук. гр. | Склярова | |
| Гл. инж. пр. | Гринберг | |
| Нач. отд. | Шапиро | |
| Н. контр. | Семенкин | |

3.503.1-79.2-071

Каркас КП5, КП6, КП31, КП32

| Стадия | Масса | Масштаб |
|---|---|---|
| Р | сл. табл. | 1:25 |
| Лист | Листов 1 | |

Воронежский филиал ГИПРОДОРНИИ

Инв. № подл. | Подпись и дата | Взам. инв. №

Копировал Мазаева Формат А3

Ц00632-03 104

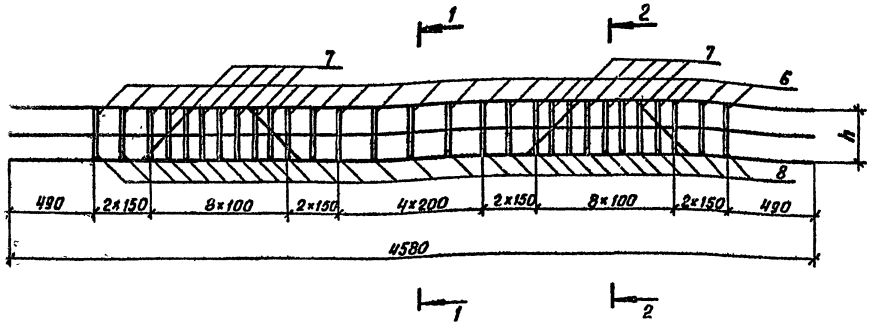


Сечение 1-1

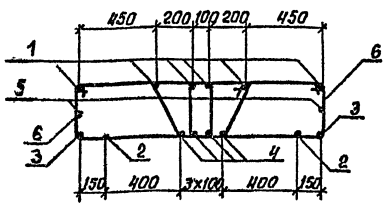


Сечение 2-2

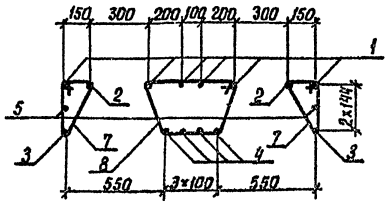


| Поз. | Наименование | Кол. на каркас КП7 | Кол. на каркас КП33 | Обозначение документа |
|---|---|---|---|---|
| 1 | ф 16 А-III, ℓ=4580; 7,2кг | 6 | | без черт |
| | ф 22 А-III, ℓ=4580; 13,6кг | | 6 | |
| 2 | Отогнутый стержень; 8,0кг | 2 | | 3.503.1-79.2-128-03 |
| | 15,1кг | | 2 | -04 |
| 3 | ф 18 А-III, ℓ=4580; 9,2кг | 2 | | без черт. |
| | ф 20 А-III, ℓ=4580; 11,3кг | | 2 | |
| 4 | ф 16 А-III, ℓ=4580; 7,2кг | 4 | 4 | без черт. |
| 5 | ф 12 А-I, ℓ=4580; 4,1кг | 2 | 2 | без черт. |
| 6 | Хомут; 1,6кг | 38 | 38 | 3.503.1-79.2-141-01 |
| 7 | Хомут; 0,8кг | 20 | 20 | 3.503.1-79 2-140 |
| 8 | Хомут; 1,2кг | 29 | 29 | 3.503.1-79 2-139 |
| | Масса каркаса, кг | 226,2 | 283,0 | |

| Марка каркаса | h, мм | Обозначение документа |
|---|---|---|
| КП7 | 305 | 3.503.1-79.2-072 |
| КП33 | 309 | -01 |

| | | | |
|---|---|---|---|
| Разработал | Костенко | | 3.503.1-79.2-072 |
| Проверил | Жукова | | |
| Рук. гр. | Склярова | | |
| Гл. инж. пр | Гринберг | | |
| Нач. отд. | Шапиро | | Каркас КП7, КП33 |
| Н. контр | Семенкин | | |

| Стадия | Масса | Масштаб |
|---|---|---|
| Р | см. табл. | 1:25 |
| Лист | Листов 1 | |

Воронежский филиал ГИПРОДОРНИИ

Взам. инв. № | Подпись и дата | Инв. № подл

Ц00632-03 105

Копировал: Ку-

Формат А3

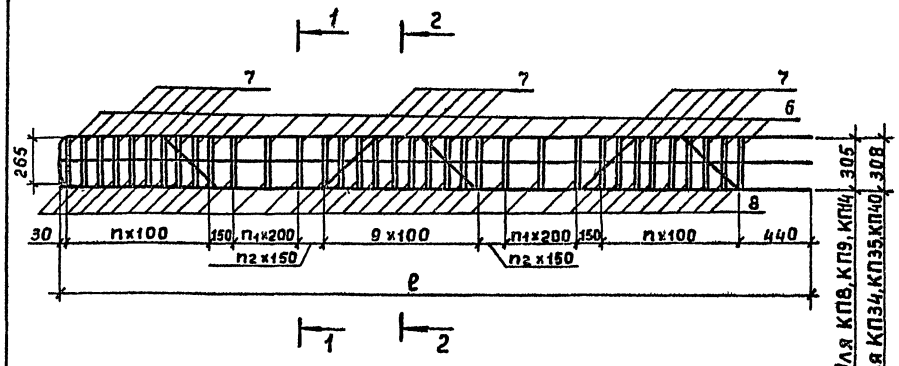


Сечение 1-1

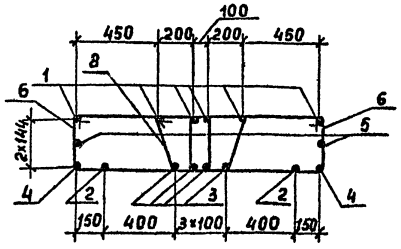


Сечение 2-2

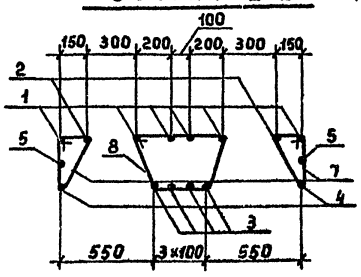


| Марка каркаса | ℓ, мм | n | n1 | n2 | Масса каркаса, кг | Обозначение |
|---|---|---|---|---|---|---|
| КП 8 | 5870 | 11 | 2 | 4 | 327,6 | 3.503.1-79.2-073 |
| КП 9 | 6370 | 11 | 4 | 3 | 345,4 | -01 |
| КП 14 | 4370 | 8 | 2 | 1 | 234,6 | -02 |
| КП 34 | 5870 | 11 | 2 | 4 | 409,0 | -03 |
| КП 35 | 6370 | 11 | 4 | 3 | 433,4 | -04 |
| КП 40 | 4370 | 8 | 2 | 1 | 296,4 | -05 |

1. Арматура класса А-I и А-III по ГОСТ 5781-82

| Поз. | Наименование | Кол. на каркас КП8 | КП9 | КП14 | КП34 | КП35 | КП40 | Обозначение документа |
|---|---|---|---|---|---|---|---|---|
| 1 | Отогнутый стержень; 9,7кг | 6 | | | | | | 3.503.1-79.2-138-10 |
| | 10,5кг | | 6 | | | | | -12 |
| | 7,3кг | | | 6 | | | | -07 |
| | 18,3кг | | | | 6 | | | -11 |
| | 19,8кг | | | | | 6 | | -13 |
| | 13,8кг | | | | | | 6 | -09 |
| 2 | Отогнутый стержень; 11,0кг | 2 | | | | | | 3.503.1-79.2-130-02 |
| | 11,7кг | | 2 | | | | | -03 |
| | 8,6кг | | | 2 | | | | -00 |
| | 20,9кг | | | | 2 | | | -05 |
| | 22,4кг | | | | | 2 | | -06 |
| | 16,4кг | | | | | | 2 | -04 |
| 3 | ф16А-III, ℓ=5870; 9,2кг | 4 | | | | | | без черт |
| | ℓ=6370; 10,0кг | | 4 | | | | | |
| | ℓ=4370; 6,9кг | | | 4 | | | | |
| | ф18А-III, ℓ=5870; 11,7кг | | | | 4 | | | |
| | ℓ=6370; 12,7кг | | | | | 4 | | |
| | ℓ=4370; 8,7кг | | | | | | 4 | |
| 4 | ф18А-III, ℓ=5870; 11,7кг | 2 | | | 2 | | | без черт. |
| | ℓ=6370; 12,7кг | | 2 | | | 2 | | |
| | ℓ=4370; 8,7кг | | | 2 | | | 2 | |
| 5 | ф12А-I, ℓ=5870; 5,2кг | 2 | | | 2 | | | без черт. |
| | ℓ=6370; 6,6кг | | 2 | | | 2 | | |
| | ℓ=4370; 3,9кг | | | 2 | | | 2 | |
| 6 | хомут; 1,6кг | 60 | 60 | 32 | 60 | 60 | 32 | 3.503.1-79.2-141-01 |
| 7 | хомут; 0,8кг | 32 | 36 | 36 | 32 | 36 | 36 | 3.503.1-79.2-140 |
| 8 | хомут; 1,2кг | 46 | 48 | 34 | 46 | 48 | 34 | 3.503.1-79.2-139 |

| | | |
|---|---|---|
| Разраб. | Рыбцева | |
| Провер. | Жукова | |
| Рук.гр. | Склярова | |
| Гл.инж.пр. | Гринберг | |
| Нач.отд. | Шапиро | |
| Н.контр. | Семенкин | |

3.503.1-79.2-073

Каркас КП8, КП9, КП14, КП34, КП35, КП40

| Стадия | Масса | Масштаб |
|---|---|---|
| Р | см.табл. | 1:25 |
| Лист | Листов 1 | |

Воронежский филиал ГИПРОДОРНИИ

Копировал Мазаева Формат А3

Инв.№ подл. | Подпись и дата | Взам.инв.№

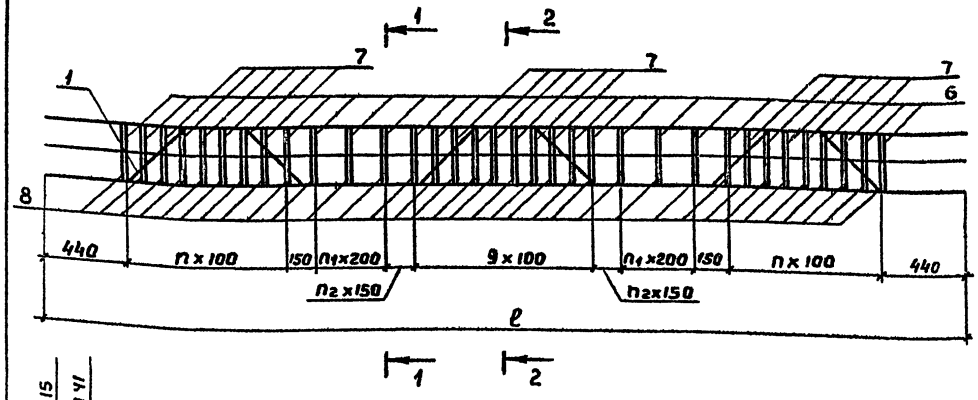


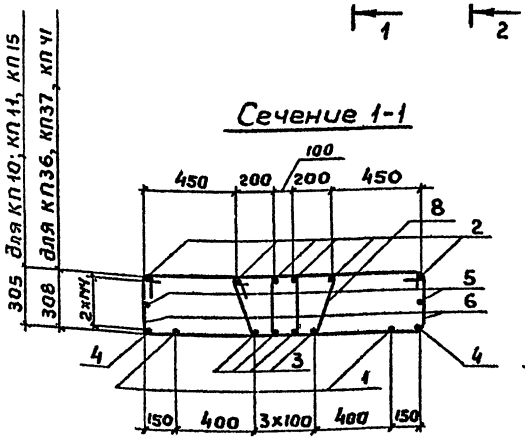


| Марка каркаса | l, мм | n | $n_1$ | $n_2$ | Масса каркаса, кг | Обозначение |
|---|---|---|---|---|---|---|
| КП 10 | 6280 | 11 | 2 | 4 | 334,4 | 3.503.1-79.2-074 |
| КП 11 | 6780 | 11 | 4 | 3 | 352,4 | -01 |
| КП 15 | 4780 | 8 | 2 | 1 | 240,8 | -02 |
| КП 36 | 6280 | 11 | 2 | 4 | 417,6 | -03 |
| КП 37 | 6780 | 11 | 4 | 3 | 442,0 | -04 |
| КП 41 | 4780 | 8 | 2 | 1 | 305,4 | -05 |

Арматура класса А-I и А-III по ГОСТ 5781-82

| Поз. | Наименование | Кол. на каркас КП10 | КП11 | КП15 | КП36 | КП37 | КП41 | Обозначение документа |
|---|---|---|---|---|---|---|---|---|
| 1 | Отогнутый стержень; 11,1кг | 2 | | | | | | 3.503.1-79.2-136-03 |
| | 11,9кг | | 2 | | | | | -05 |
| | 8,7кг | | | 2 | | | | -00 |
| | 20,9кг | | | | 2 | | | -04 |
| | 22,4кг | | | | | 2 | | -06 |
| | 16,4кг | | | | | | 2 | -02 |
| 2 | Ф16 А-III, l=6280; 9,9 кг | 6 | | | | | | без черт. |
| | l=6780; 10,7кг | | 6 | | | | | |
| | l=4780; 7,5кг | | | 6 | | | | |
| | Ф22 А-III, l=6280; 18,7кг | | | | 6 | | | |
| | l=6780; 20,2кг | | | | | 6 | | |
| | l=4780; 14,3кг | | | | | | 6 | |
| 3 | Ф16 А-III, l=6280; 9,9кг | 4 | | | | | | без черт |
| | l=6780; 10,7кг | | 4 | | | | | |
| | l=4780; 7,5кг | | | 4 | | | | |
| | Ф18 А-III, l=6280; 12,6кг | | | | 4 | | | |
| | l=6780; 13,6кг | | | | | 4 | | |
| | l=4780; 9,6кг | | | | | | 4 | |
| 4 | Ф18 А-III, l=6280; 12,6кг | 2 | | | 2 | | | без черт |
| | l=6780; 13,6кг | | 2 | | | 2 | | |
| | l=4780; 9,6кг | | | 2 | | | 2 | |
| 5 | Ф12 А-I, l=6280; 5,6кг | 2 | | | 2 | | | без черт. |
| | l=6780; 6,0кг | | 2 | | | 2 | | |
| | l=4780; 4,2кг | | | 2 | | | 2 | |
| 6 | Хомут; 1,6кг | 60 | 60 | 32 | 60 | 60 | 32 | 3.503.1-79.2-141-01 |
| 7 | Хомут; 0,8кг | 32 | 36 | 36 | 32 | 36 | 36 | 3.503.1-79.2-140 |
| 8 | Хомут; 1,2 кг | 46 | 48 | 34 | 46 | 48 | 34 | 3.503.1-79.2-139 |

| | | |
|---|---|---|
| Разраб. | Рыбцева | |
| Провер. | Жукова | |
| Рук. гр. | Склярова | |
| Гл. инж. пр | Гринберг | |
| Нач. отд. | Шапиро | |
| Н. контр. | Сетенкин | |

3.503.1-79.2-074

Каркас КП10, КП11, КП15, КП36, КП37, КП41

| Стадия | Масса | Масштаб |
|---|---|---|
| Р | см. таб | 1:25 |
| Лист | Листов 1 | |

Воронежский филиал ГИПРОДОРНИИ

Инв. № подл. | Подпись и дата | Взам. инв. №

Копировал

Формат А3

Ц00632-03 107

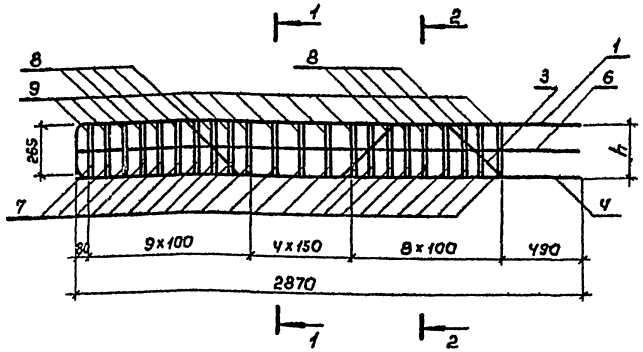


Сечение 1-1

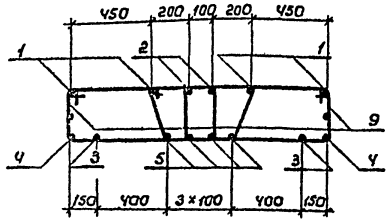


Сечение 2-2

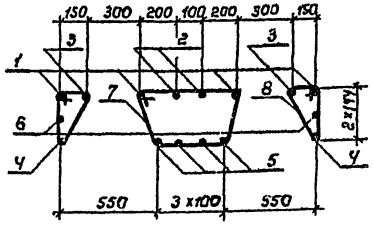


| Поз. | Наименование | Кол. на каркас КП12 | Кол. на каркас КП38 | Обозначение документа |
|---|---|---|---|---|
| 1 | Отогнутый стержень; 4,9кг | 4 | | 3.503.1-79.2-138 |
| | 9,4кг | | 4 | -02 |
| 2 | Отогнутый стержень; 6,3кг | 2 | | 3.503.1-79.2-138 -01 |
| | 9,4кг | | 2 | -02 |
| 3 | Отогнутый стержень; 7,4кг | 2 | | 3.503.1-79.2-126 -01 |
| | 11,2кг | | 2 | -02 |
| 4 | ф 16 А-III, ℓ=2870; 4,5кг | 2 | | без черт |
| | ф 18 А-III, ℓ=2870; 5,7кг | | 2 | без черт. |
| 5 | ф 18 А-III, ℓ=2870; 5,7кг | 4 | 4 | без черт. |
| 6 | ф 12 А-I, ℓ=2870; 2,5кг | 2 | 2 | без черт. |
| 7 | Хомут; 1,2 кг | 21 | 21 | 3.503.1-79.2-139 |
| 8 | Хомут; 0,8 кг | 20 | 20 | 3.503.1-79.2-140 |
| 9 | Хомут; 1,6 кг | 22 | 22 | 3.503.1-79.2-141 -01 |
| | Масса каркаса, кг | 160,2 | 194,4 | |

Арматура класса А-I и А-III по ГОСТ 5781-82

| Марка каркаса | h, мм | Обозначение документа |
|---|---|---|
| КП 12 | 304 | 3.503.1-79.2-075 |
| КП 38 | 308 | -01 |

| | | | |
|---|---|---|---|
| Разраб. | Вачугова | | 3.503.1-79.2-075 |
| Пробер | Жукова | | |
| Рук гр. | Склярова | | |
| Гл.инж.пр | Гринберг | | |
| Нач.отд | Шапиро | | Каркас КП 12, КП 38 |
| Н. контр | Семенкин | | |

| Стадия | Масса | Масштаб |
|---|---|---|
| Р | см таб. | 1:25 |
| Лист | Листов 1 | |

Воронежский филиал ГИПРОДОРНИИ

Инв. № подл. | Подпись и дата | Взам. инв. №

Копировал Минакова 100632-03 108 Формат А3

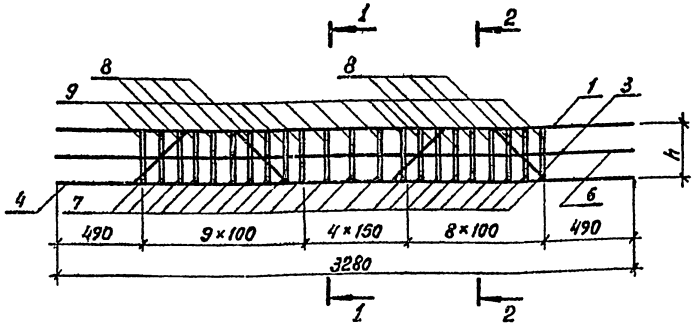


Сечение 1-1

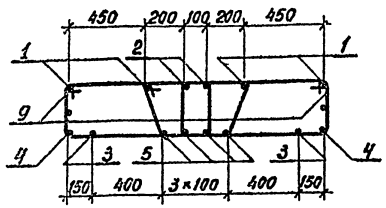


Сечение 2-2

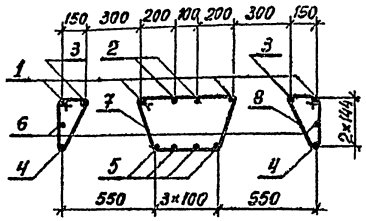


| Поз. | Наименование | Кол. на каркас КП13 | Кол. на каркас КП39 | Обозначение документа |
|---|---|---|---|---|
| 1 | ф16 А-III, ℓ=3280, 5,2 кг | 4 | | без черт |
| | ф22 А-III, ℓ=3280; 9,8 кг | | 4 | без черт |
| 2 | ф18 А-III, ℓ=3280; 6,6 кг | 2 | | без черт. |
| | ф22 А-III, ℓ=3280; 9,8 кг | | 2 | без черт |
| 3 | Отогнутый стержень; 7,5 кг | 2 | | 3.503.1-79 2-128-01 |
| | 11,2 кг | | 2 | -02 |
| 4 | ф16 А-III, ℓ=3280; 5,2 кг | 2 | | без черт |
| | ф18 А-III, ℓ=3280; 6,6 кг | | 2 | без черт |
| 5 | ф18 А-III, ℓ=3280; 6,6 кг | 4 | 4 | без черт |
| 6 | ф12 А-I, ℓ=3280; 2,9 кг | 2 | 2 | без черт |
| 7 | Хомут, 1,2 кг | 22 | 22 | 3.503.1-79 2-139 |
| 8 | Хомут; 0,8 кг | 20 | 20 | 3 503 1-79.2-140 |
| 9 | Хомут; 1,6 кг | 24 | 24 | 3.503.1-79 2-141-01 |
| | Масса каркаса, кг | 172,4 | 207,4 | |

Арматура класса А-I и А-II по ГОСТ 5781-82

| Марка каркаса | h, мм | Обозначение документа |
|---|---|---|
| КП 13 | 304 | 3.503.1-79.2-076 |
| КП 39 | 308 | -01 |

| | | | |
|---|---|---|---|
| Разраб. | Вачугова | | 3.503.1-79.2-076 |
| Провер. | Кукова | | |
| Рук. гр. | Склярова | | |
| Гл.инж.пр | Гринберг | | |
| Нач.отд. | Шапиро | | |
| Н.контр. | Семенкин | | |

Каркас КП 13, КП 39

| Стадия | Масса | Масштаб |
|---|---|---|
| Р | см.табл | 1:25 |
| Лист | Листов 1 | |

Воронежский филиал ГИПРОДОРНИИ

Инв.№ подл. | Подпись и дата | Взам.инв.№

Копировал [illegible] Ц00632-03 109 Формат А3

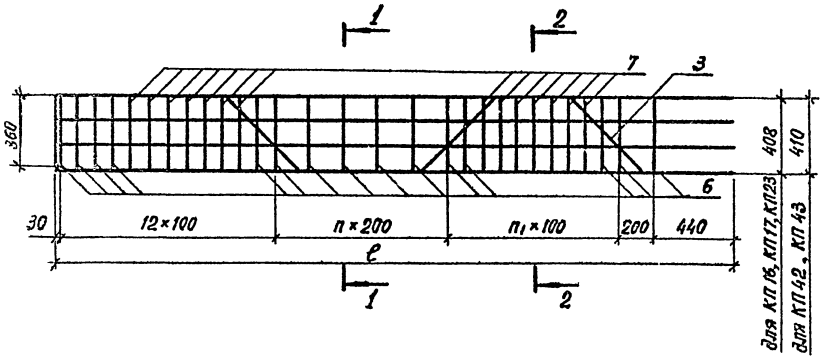


Сечение 1-1

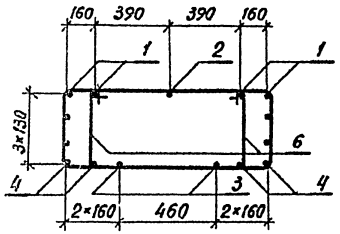


Сечение 2-2

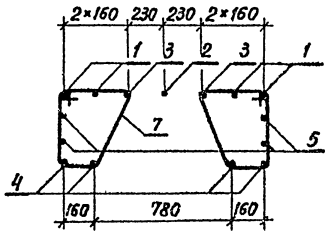


| Марка каркаса | ℓ, мм | n | n₁ | Масса каркаса, кг | Обозначение |
|---|---|---|---|---|---|
| КП 16 | 3870 | 5 | 10 | 189,4 | 3.503.1-79.2-077 |
| КП 17 | 4170 | 6 | 11 | 201,3 | -01 |
| КП 23 | 3570 | 3 | 9 | 173,8 | -02 |
| КП 42 | 3870 | 5 | 10 | 214,0 | -03 |
| КП 43 | 4170 | 6 | 11 | 228,1 | -04 |

Арматура класса А-I и А-III по ГОСТ 5781-82

| Поз. | Наименование | Кол. на каркас КП16 | КП17 | КП23 | КП42 | КП43 | Обозначение документа |
|---|---|---|---|---|---|---|---|
| 1 | Отогнутый стержень; 6,7 кг | 4 | | | | | 3 503 1-79 2-138-19 |
| | 7,1 кг | | 4 | | | | -22 |
| | 6,2 кг | | | 4 | | | -15 |
| | 10,4 кг | | | | 4 | | -20 |
| | 11,2 кг | | | | | 4 | -23 |
| 2 | ф12 А-I, ℓ=3870; 3,4 кг | 1 | | | 1 | | без черт. |
| | ℓ=4170; 3,7 кг | | 1 | | | 1 | без черт. |
| | ℓ=3570; 3,2 кг | | | 1 | | | без черт |
| 3 | Отогнутый стержень; 9,9 кг | 2 | | | | | 3 503 1-79 2-127 |
| | 10,5 кг | | 2 | | | | -01 |
| | 11,5 кг | | | 2 | | | -02 |
| | 14,8 кг | | | | 2 | | -04 |
| | 15,7 кг | | | | | 2 | -05 |
| 4 | ф20 А-III, ℓ=3870; 9,5 кг | 4 | | | 4 | | без черт |
| | ℓ=4170; 10,3 кг | | 4 | | | 4 | |
| | ℓ=3570; 8,8 кг | | | 4 | | | |
| 5 | ф12 А-I, ℓ=3870; 3,4 кг | 4 | | | 4 | | без черт |
| | ℓ=4170; 3,7 кг | | 4 | | | 4 | |
| | ℓ=3570; 3,2 кг | | | 4 | | | |
| 6 | Хомут; 1,9 кг | 30 | 30 | 22 | 30 | 30 | 3.503 1-79 2-141-04 |
| 7 | Хомут; 1,1 кг | 28 | 32 | 30 | 28 | 32 | 3.503.1-79 2-142-03 |

| | | |
|---|---|---|
| Разраб. | Вачугова | |
| Провер. | Жукова | |
| Рук. гр. | Склярова | |
| Гл. инж. пр. | Гринберг | |
| Нач. отд. | Шапиро | |
| Н. контр. | Семенкин | |

3.503.1-79.2-077

Каркас КП 16, КП 17, КП 23, КП 42, КП 43

| Стадия | Масса | Масштаб |
|---|---|---|
| Р | | 1:20 |
| Лист | Листов 1 | |

Воронежский филиал ГИПРОДОРНИИ

Инв. № подл. | Подпись и дата | Взам. инв. №

Копировал

Ц00632-03 110

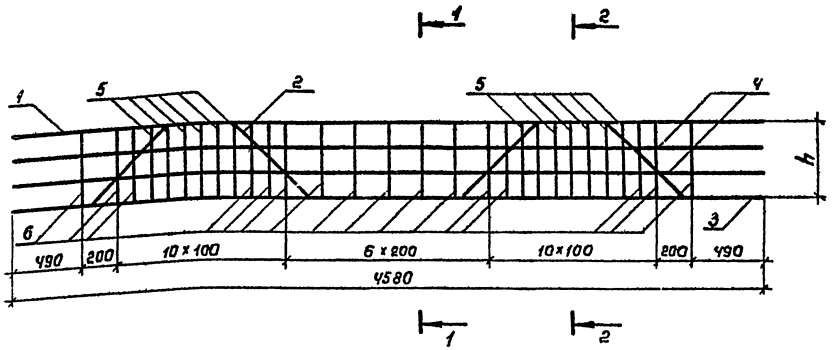


Сечение 1-1

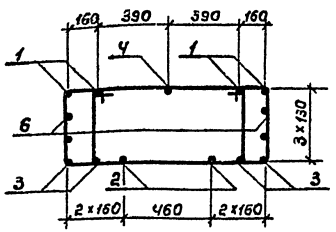


Сечение 2-2

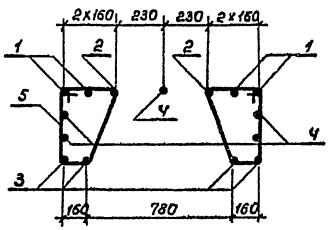


| Поз | Наименование | Кол. на каркас КП 18 | Кол. на каркас КП ЧЧ | Обозначение документа |
|---|---|---|---|---|
| 1 | ф 16 А-III, ℓ = 4580; 7,2 кг | Ч | | без черт. |
| | ф 20 А-III, ℓ = 4580; 11,3 кг | | Ч | без черт |
| 2 | Отогнутый стержень; 10,4 кг | 2 | | 3.503.1-79.2-129-02 |
| | 15,6 кг | | 2 | -03 |
| 3 | ф 20 А-III, ℓ = 4580; 11,3 кг | Ч | Ч | без черт |
| 4 | ф 12 А-I, ℓ = 4580; 4,1 кг | 5 | 5 | без черт |
| 5 | Хомут; 1,1 кг | 24 | 24 | 3.503.1-79.2-142-03 |
| 6 | Хомут; 1,9 кг | 34 | 34 | 3.503.1-79.2-141-04 |
| | Масса каркаса, кг | 206,3 | 233,1 | |

Арматура класса А-III и А-I по ГОСТ 5781-82

| Марка каркаса | h, мм | Обозначение документа |
|---|---|---|
| КП 18 | 408 | 3.503.1-79.2-078 |
| КП ЧЧ | 410 | -01 |

| | | | | |
|---|---|---|---|---|
| Разработ | Вачугова | | | 3.503.1-79.2-078 |
| Прибер. | Жукова | | | |
| Рук. гр. | Склярова | | | Каркас КП 18, КП ЧЧ |
| Гл. инж. пр | Гринберг | | | Стадия: Р; Масса: см. табл.; Масштаб: 1:25 |
| Нач. отд. | Шапиро | | | Лист; Листов 1 |
| Н. контр | Семенкий | | | Воронежский филиал ГИПРОДОРНИИ |

Копировал Минакова

Формат А3

Инв. № подл. | Подпись и дата | Взам. инв. №

Ц 00632-03 111

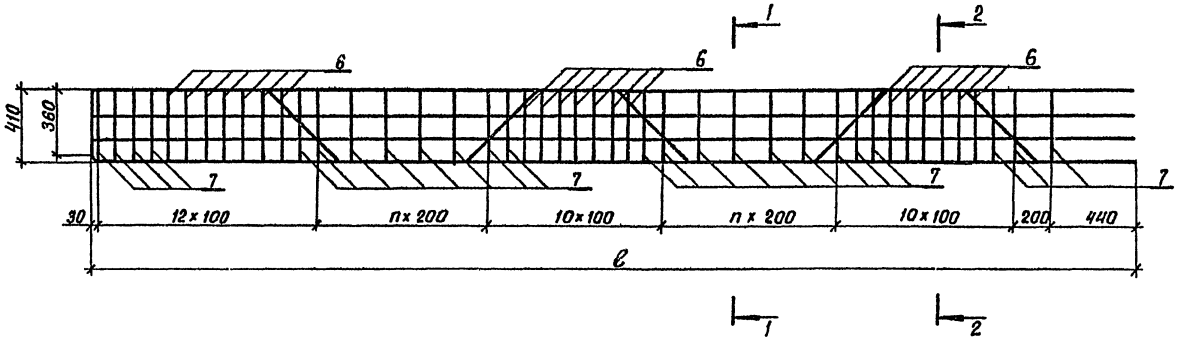


Сечение 1-1

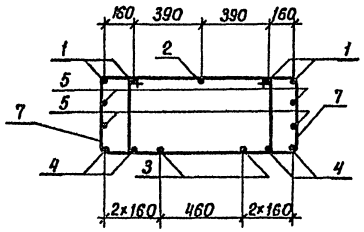


Сечение 2-2

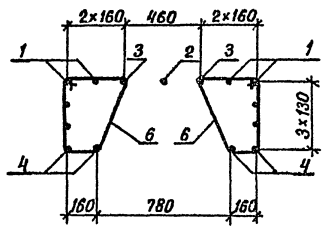


| Марка каркаса | ℓ, мм | n | Обозначение документа |
|---|---|---|---|
| КП 19 | 5870 | 5 | 3.503.1-79.2-079 |
| КП 20 | 6370 | 6 | -01 |
| КП 45 | 5870 | 5 | -02 |
| КП 46 | 6370 | 6 | -03 |

| Поз. | Наименование | Кол. на каркас | | | | Обозначение документа |
|---|---|---|---|---|---|---|
| | | КП19 | КП20 | КП45 | КП46 | |
| 1 | Отогнутый стержень; 15,4кг | 4 | | 4 | | 3.503.1-79.2-138-29 |
| | 16,6кг | | 4 | | 4 | -31 |
| 2 | ф12 А-I, ℓ=5870; 5,2кг | 1 | | 1 | | без черт. |
| | ℓ=6370; 5,7кг | | 1 | | 1 | |
| 3 | Отогнутый стержень; 21,8кг | 2 | | 2 | | 3.503.1-79.2-131-02 |
| | 23,2кг | | 2 | | 2 | -03 |
| 4 | ф20 А-III, ℓ=5870; 14,5кг | 4 | | 4 | | без черт. |
| | ℓ=6370; 15,7кг | | 4 | | 4 | |
| 5 | ф12 А-I, ℓ=5870; 5,2кг | 4 | | 4 | | без черт. |
| | ℓ=6370; 5,7кг | | 4 | | 4 | |
| 6 | Хомут; 1,1кг | 42 | 42 | 42 | 42 | 3.503.1-79.2-142-03 |
| 7 | Хомут; 1,9кг | 48 | 52 | 48 | 52 | 3.503.1-79.2-141-04 |
| | Масса каркаса, кг | 326,6 | 349,1 | 326,6 | 349,1 | |

Арматура класса А-I и А-III по ГОСТ 5781-82

| | | |
|---|---|---|
| Разработ. | Костенко | |
| Проверил | Жукова | |
| Рук.гр. | Склярова | |
| Гл.инж.пр. | Гринберг | |
| Нач.отд. | Шапиро | |
| Н.контр. | Семенкин | |

3.503.1-79.2-079

Каркас КП19, КП20, КП45, КП46

| Стадия | Масса | Масштаб |
|---|---|---|
| Р | см табл. | 1:25 |

Лист | Листов 1

Воронежский филиал ГИПРОДОРНИИ

Инв. № подл. | Подпись и дата | Взам. инв. №

Копировал Кис- 400632-03 Формат 112

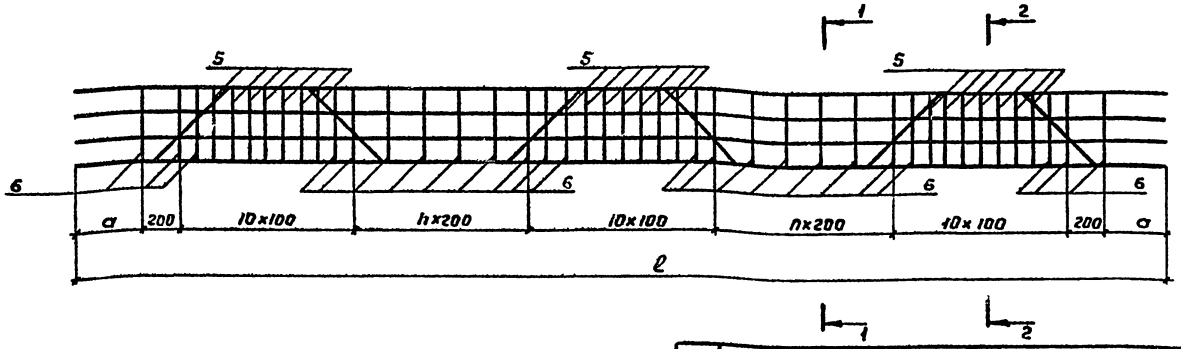


Сечение 1-1

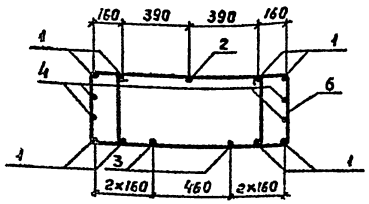


Сечение 2-2

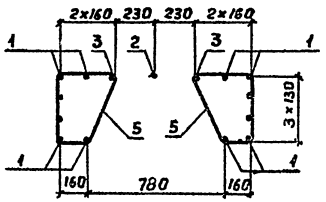


| Поз. | Наименование | Кол. на каркас | | | | Обозначение документа |
|---|---|---|---|---|---|---|
| | | КП21 | КП22 | КП47 | КП48 | |
| 1 | ф 20 A III, ℓ=6280; 15,5 кг | 8 | | 8 | | без черт. |
| | ℓ=6780; 16,7 кг | | 8 | | 8 | |
| 2 | ф12 A I, ℓ=6280; 5,6 кг | 4 | | 4 | | без черт |
| | ℓ=6780; 6,0 кг | | 4 | | 4 | |
| 3 | Отогнутый стержень; 21,6 кг | 2 | | 2 | | 3.503.1-79.2-137-01 |
| | 23,1 кг | | 2 | | 2 | -02 |
| 4 | ф12 A I, ℓ=6280; 5,6 кг | 4 | | 4 | | без черт |
| | ℓ=6780; 6,0 кг | | 4 | | 4 | |
| 5 | Хомут; 1,1 кг | 42 | 42 | 42 | 42 | 3.503.1-79.2-142-03 |
| 6 | Хомут; 1,9 кг | 46 | 50 | 46 | 50 | 3.503.1-79.2-141-04 |
| | Масса каркаса, кг | 345,9 | 369,0 | 345,9 | 369,0 | |

Арматура класса A I и A III по ГОСТ 5781-82.

| Марка каркаса | Размеры, мм | | n | Обозначение документа |
|---|---|---|---|---|
| | a | ℓ | | |
| КП 21 | 440 | 6280 | 5 | 3.503.1-79.2-080 |
| КП 22 | 490 | 6780 | 6 | -01 |
| КП 47 | 440 | 6280 | 5 | -02 |
| КП 48 | 490 | 6780 | 6 | -03 |

| | | | |
|---|---|---|---|
| Разработ. | Костенко | | 3.503.1-79.2-080 |
| Проверил | Жукова | | |
| Рук. гр. | Склярова | | |
| Гл. инж. пр. | Гринберг | | |
| Нач. отд. | Шапиро | | Каркас КП21, КП22, КП47, КП48 |
| Н. контр. | Семенкин | | |

| Стадия | Масса | Масштаб |
|---|---|---|
| Р | см. табл. | 1:25 |

Лист | Листов 1

Воронежский филиал ГИПРОДОРНИИ

Инв. № подл. | Подпись и дата | Взам. инв. №

Копировал [illegible] Формат А3

Ц00632-03 1/3

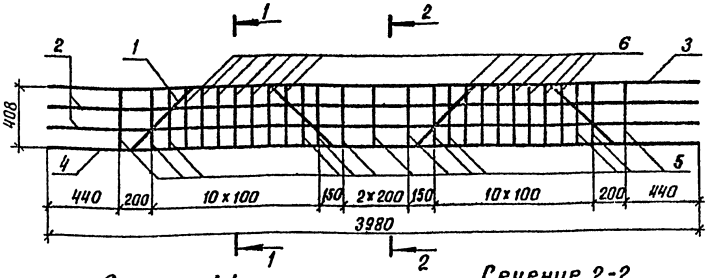


Сечение 1-1

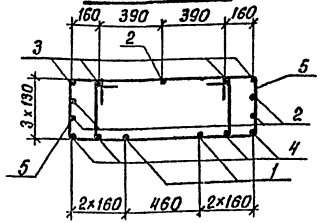


Сечение 2-2

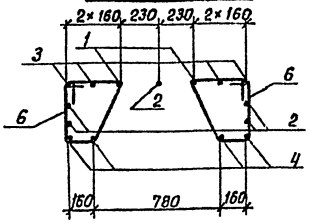


| Поз | Наименование | Кол. | Обозначение документа |
|---|---|---|---|
| 1 | Отогнутый стержень; 11,4кг | 2 | 3.503.1-79.2-129 |
| 2 | ф12 А-I, ℓ=3980; 3,5кг | 5 | Без черт. |
| 3 | ф16 А-III, ℓ=3980; 6,3кг | 4 | Без черт. |
| 4 | ф20 А-III, ℓ=3980; 9,8кг | 4 | Без черт. |
| 5 | Хомут; 1,9кг | 26 | 3.503.1-79.2-141-04 |
| 6 | Хомут; 1,1кг | 28 | 3.503.1-79.2-142-03 |

Арматура класса А-I и А-III по ГОСТ 5781-82

| | | | |
|---|---|---|---|
| Разраб | Рыбцева | | 3.503.1-79.2-081 |
| Провер. | Жукова | | |
| Рук. гр. | Склярова | | |
| Гл. инж. пр | Гринберг | | |
| Нач. отд | Шапиро | | |
| Н. контр. | Семенкин | | |

| Каркас КП 24 | Стадия | Масса | Масштаб |
|---|---|---|---|
| | Р | 184,9 | 1:25 |
| | Лист | Листов 1 | |
| | Воронежский филиал ГИПРОДОРНИИ | | |

Копировал Киселева Формат А4

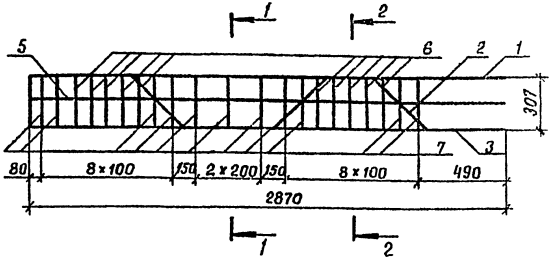


Сечение 1-1

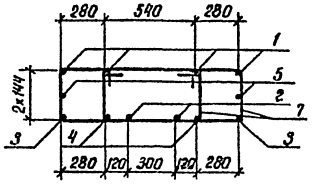


Сечение 2-2

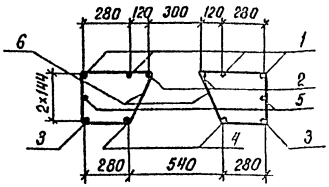


| Поз. | Наименование | Кол. | Обозначение документа |
|---|---|---|---|
| 1 | Отогнутый стержень; 6,3кг | 4 | 3.503.1-79.2-138-01 |
| 2 | Отогнутый стержень; 7,4кг | 2 | 3.503.1-79.2-126-01 |
| 3 | ф20 А-III, ℓ=2870; 7,1кг | 2 | Без черт. |
| 4 | ф18 А-III, ℓ=2870; 5,7кг | 2 | Без черт. |
| 5 | ф12 А-I, ℓ=2870; 2,5кг | 2 | Без черт. |
| 6 | Хомут; 1,1кг | 20 | 3.503.1-79.2-142-02 |
| 7 | Хомут; 1,7кг | 22 | 3.503.1-79.2-141-02 |

Арматура класса А-I и А-III по ГОСТ 5781-82

| | | | |
|---|---|---|---|
| Разраб. | Анисимова | | 3.503.1-79.2-084 |
| Провер. | Жукова | | |
| Рук. гр. | Склярова | | |
| Гл. инж. пр. | Гринберг | | |
| Нач. отд. | Шапиро | | |
| Н. контр. | Семенкин | | |

| Каркас КП 27 | Стадия | Масса | Масштаб |
|---|---|---|---|
| | Р | 130,0 | 1:25 |
| | Лист | Листов 1 | |
| | Воронежский филиал ГИПРОДОРНИИ | | |

Ц00632-03 114

Копировал Киселева Формат А4

Инв. № подл. | Подпись и дата | Взам. инв. №

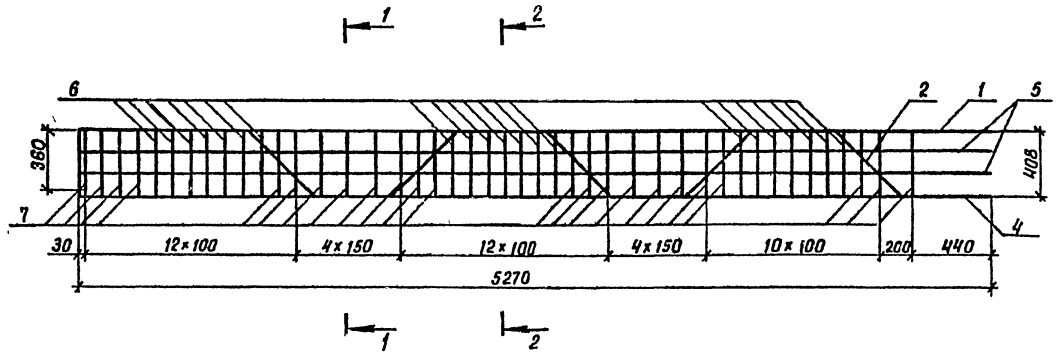


Сечение 1-1

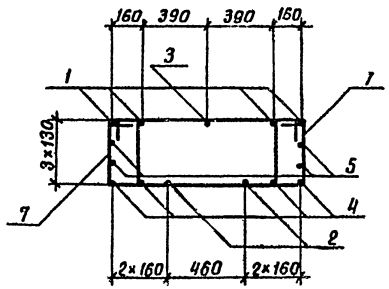


Сечение 2-2

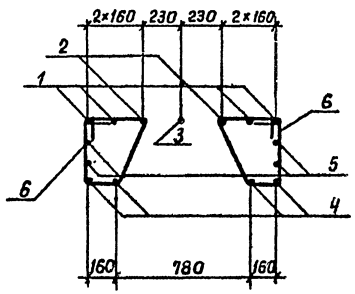


| Поз. | Наименование | Кол | Обозначение документа |
|---|---|---|---|
| 1 | Отогнутый стержень; 8,9кг | 4 | 3.503.1-79.2 - 138 - 25 |
| 2 | Отогнутый стержень, 16,5кг | 2 | 3.503.1 -79.2 - 131 |
| 3 | ф 12 А-I, ℓ= 5270; 4,7кг | 1 | без черт. |
| 4 | ф 20 А-III, ℓ= 5270; 13,0кг | 4 | без черт. |
| 5 | ф 12 А-I, ℓ= 5270; 4,7кг | 4 | без черт |
| 6 | Хомут; 1,1кг | 42 | 3.503.1 - 79.2 - 142 - 03 |
| 7 | Хомут; 1,9кг | 46 | 3.503.1 - 79.2 - 141 - 04 |

Арматура класса А-I и А-III по ГОСТ 5781-82

| | | | |
|---|---|---|---|
| Разраб. | Рыбцева | | |
| Провер. | Жукова | | |
| Рук. гр. | Склярова | | |
| Гл. инж. пр. | Гринберг | | |
| Нач. отд | Шапиро | | |
| Н. контр. | Семенкин | | |

3.503.1 - 79.2 - 082

Каркас К 25

| Стадия | Масса | Масштаб |
|---|---|---|
| Р | 277,7 | 1:25 |
| Лист | Листов 1 | |

Воронежский филиал ГИПРОДОРНИИ

Инв. № подл. | Подпись и дата | Взам. инв. №

Копировал Инв. Ц00632-03 Формат А3

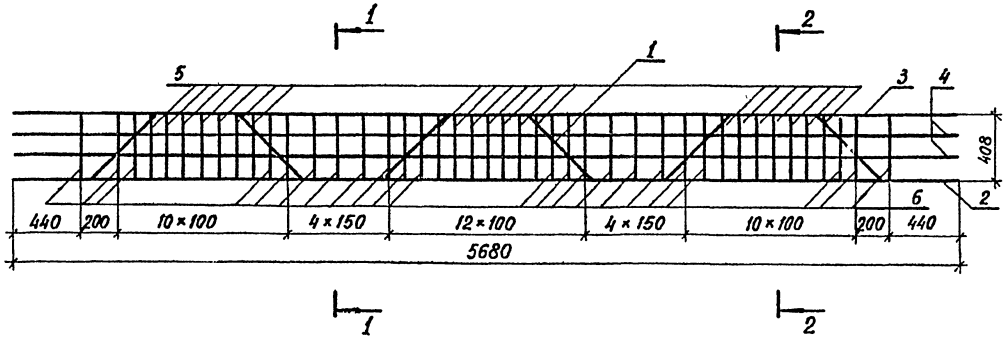


Сечение 1-1

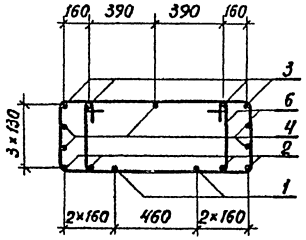


Сечение 2-2

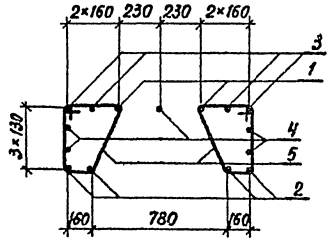


| Поз. | Наименование | Кол | Обозначение документов |
|---|---|---|---|
| 1 | Отогнутый стержень, 16,4кг | 2 | 3 503 1-79.2-137 |
| 2 | ф20 А-III, ℓ=5680; 14,0кг | 4 | без черт. |
| 3 | ф16 А-III, ℓ=5680; 9,0кг | 4 | без черт. |
| 4 | ф12 А-I, ℓ=5680; 5,0кг | 5 | без черт. |
| 5 | Хомут; 1,1кг | 42 | 3.503.1-79.2-142-03 |
| 6 | Хомут; 1,9кг | 44 | 3.503.1-79.2-141-04 |

Арматура класса А-I и А-III по ГОСТ 5781-82

| | | | |
|---|---|---|---|
| Разраб. | Анисимова | | 3.503.1-79.2-083 |
| Провер. | Жукова | | |
| Рук. гр. | Склярова | | |
| Гл. инж. пр. | Гринберг | | Каркас КП 26 |
| Нач. отд. | Шапиро | | |
| Н. контр. | Семенкин | | |

| Стадия | Масса | Масштаб |
|---|---|---|
| Р | 279,6 | 1:25 |

Лист | Листов 1

Воронежский филиал ГИПРОДОРНИИ

Инв. № подл. | Подпись и дата | Взам. инв. №

Копировал

400632-03 116
Формат А3

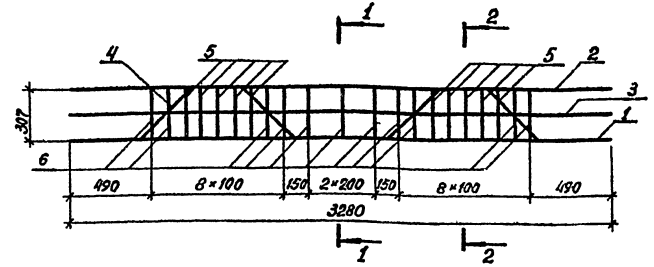


Сечение 1-1

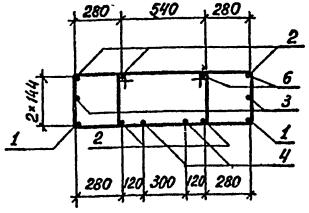


Сечение 2-2

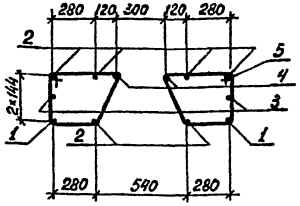


| Поз. | Наименование | Кол. | Обозначение документа |
|---|---|---|---|
| 1 | ф20 А-III, ℓ=3280; 8,1 кг | 2 | без черт. |
| 2 | ф18 А-III, ℓ=3280; 6,6 кг | 6 | без черт. |
| 3 | ф12 А-I, ℓ=3280; 2,9 кг | 2 | без черт. |
| 4 | Отогнутый стержень; 7,5 кг | 2 | 3.503.1-79.2-128-01 |
| 5 | Хомут; 1,1 кг | 20 | 3.503.1-79.2-142-02 |
| 6 | Хомут; 1,7 кг | 22 | 3.503.1-79.2-141-02 |

Арматура класса А-I и А-III по ГОСТ 5781-82

| | | | |
|---|---|---|---|
| Разраб. | Анисимова | | 3.503.1-79.2-085 |
| Провер. | Жукова | | |
| Рук. гр. | Склярова | | |
| Гл.инж.пр | Гринберг | | |
| Нач.отд. | Шапиро | | |
| Н.контр | Семенкин | | |

| Каркас КП 28 | Стадия | Масса | Масштаб |
|---|---|---|---|
| | Р | 136,0 | 1:25 |
| | Лист | Листов 1 | |
| | Воронежский филиал ГИПРОДОРНИИ | | |

Инв.№ подл. | Подпись и дата | Взам.инв.№

Копировал

формат А4

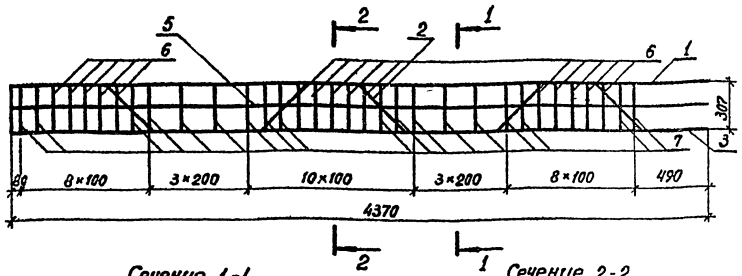


Сечение 1-1

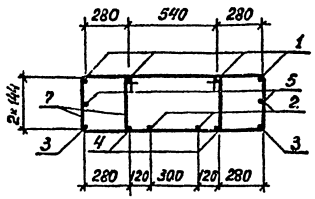


Сечение 2-2

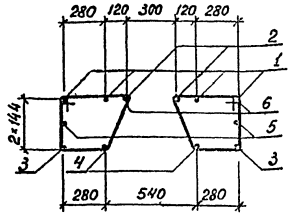


| Поз. | Наименование | Кол. | Обозначение документа |
|---|---|---|---|
| 1 | Отогнутый стержень; 9,3 кг | 4 | 3.503.1-79.2-138-08 |
| 2 | Отогнутый стержень; 10,9 кг | 2 | 3.503.1-79.2-130-01 |
| 3 | ф20 А-III, ℓ=4370; 10,8 кг | 2 | без черт |
| 4 | ф18 А-III, ℓ=4370; 8,7 кг | 2 | без черт. |
| 5 | ф12 А-I, ℓ=4370; 3,9 кг | 2 | без черт. |
| 6 | Хомут; 1,1 кг | 30 | 3.503.1-79.2-142-02 |
| 7 | Хомут; 1,7 кг | 36 | 3.503.1-79.2-141-02 |

Арматура класса А-I и А-III по ГОСТ 5781-82

| | | | |
|---|---|---|---|
| Разраб. | Анисимова | | 3.503.1-79.2-086 |
| Провер. | Жукова | | |
| Рук. гр. | Склярова | | |
| Гл.инж.пр | Гринберг | | |
| Нач.отд. | Шапиро | | |
| Н.контр. | Семенкин | | |

| Каркас КП 29 | Стадия | Масса | Масштаб |
|---|---|---|---|
| | Р | 200,0 | 1:25 |
| | Лист | Листов 1 | |
| | Воронежский филиал ГИПРОДОРНИИ | | |

Инв.№ подл. | Подпись и дата | Взам.инв.№

Копировал

Ц00632-03 117

формат А4

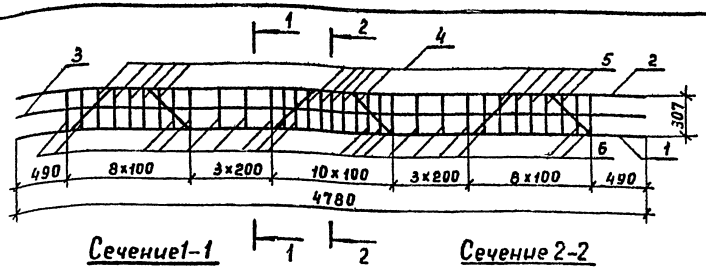


Сечение 1–1

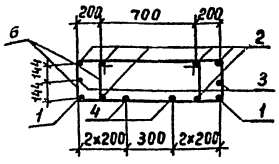


Сечение 2–2

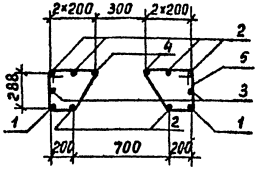


| Поз | Наименование | Кол. | Обозначение документа |
|---|---|---|---|
| 1 | ф20 А-III, ℓ=4780; 11,8 кг | 2 | без черт. |
| 2 | Ф18 А-III, ℓ=4780; 9,5 кг | 6 | без черт. |
| 3 | ф12 А-I, ℓ=4780; 4,2 кг | 2 | без черт. |
| 4 | Отогнутый стержень; 11,0 кг | 2 | 3.503.1-79.2-136-01 |
| 5 | Хомут; 1,1 кг | 30 | 3.503.1-79.2-142-01 |
| 6 | Хомут; 1,8 кг | 36 | 3.503.1-79.2-141-03 |

Арматура класса А-I и А-III по ГОСТ 5781-82

| | | | |
|---|---|---|---|
| Разраб. | Анисимова | | 3.503.1-79.2-087 |
| Провер. | Жукова | | |
| Рук. гр. | Склярова | | |
| Гл. инж. пр. | Гринберг | | |
| Нач. отд. | Шапиро | | Каркас КП30 |
| Н. контр. | Семенкин | | |

| Стадия | Масса | Масштаб |
|---|---|---|
| Р | 197,8 | 1:30 |
| Лист | Листов 1 | |

Воронежский филиал ГИПРОДОРНИИ

Копировал Мазаева Формат А4

Инв. № подл. | Подпись и дата | Взам. инв. №

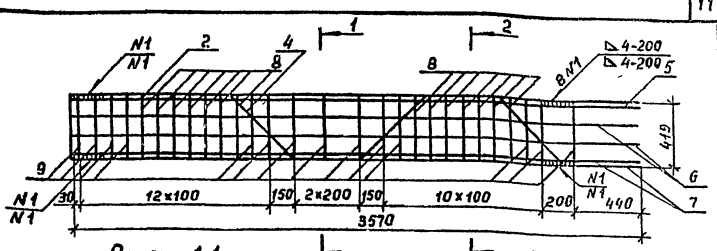


Сечение 1–1

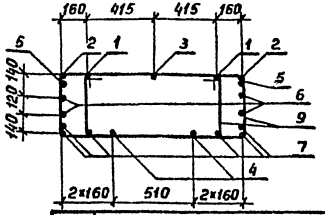


Сечение 2–2

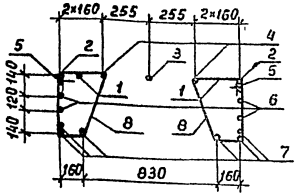


| Поз. | Наименование | Кол. | Обозначение документа |
|---|---|---|---|
| 1 | Отогнутый стержень; 9,7 кг | 2 | 3.503.1-79.2-138-17 |
| 2 | Отогнутый стержень; 7,9 кг | 2 | 3.503.1-79.2-138-16 |
| 3 | ф10 А-I, ℓ=3570; 2,2 кг | 1 | без черт |
| 4 | Отогнутый стержень; 11,6 кг | 2 | 3.503.1-79.2-127-03 |
| 5 | ф18 А-III, ℓ=3570; 7,1 кг | 2 | без черт. |
| 6 | ф10 А-I, ℓ=3570; 2,2 кг | 4 | без черт |
| 7 | ф20 А-III, ℓ=3570; 8,8 кг | 6 | без черт. |
| 8 | Хомут; 1,1 кг | 28 | 3.503.1-79.2-142-04 |
| 9 | Хомут; 2,0 кг | 28 | 3.503.1-79.2-141-05 |

Арматура класса А-I и А-III по ГОСТ 5781-82

| | | | |
|---|---|---|---|
| Разраб. | Анисимова | | 3.503.1-79.2-089 |
| Провер. | Жукова | | |
| Рук. гр. | Склярова | | |
| Гл. инж. пр. | Гринберг | | |
| Нач. отд. | Шапиро | | Каркас КП49 |
| Н. контр. | Семенкин | | |

| Стадия | Масса | Масштаб |
|---|---|---|
| Р | 223,2 | 1:25 |
| Лист | Листов 1 | |

Воронежский филиал ГИПРОДОРНИИ

Копировал Мазаева Формат А4

Инв. № подл. | Подпись и дата | Взам. инв. №

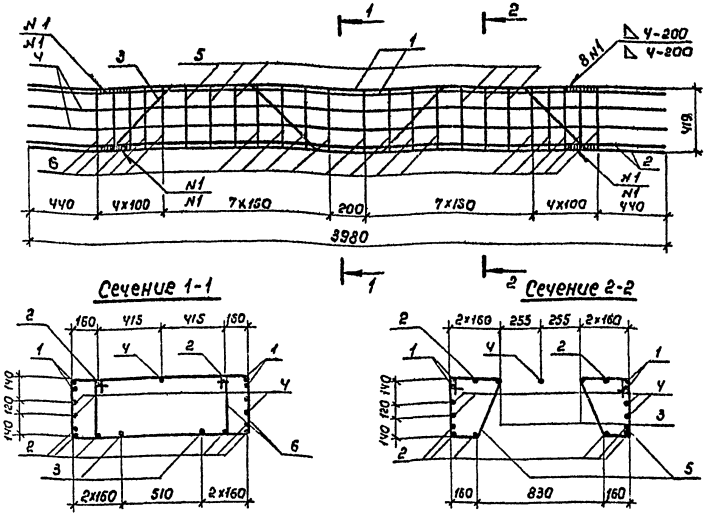


| Поз | Наименование | Кол | Обозначение документа |
|---|---|---|---|
| 1 | ф18 А-III, ℓ=3980; 7,9кг | Ч | без черт. |
| 2 | ф20 А-III, ℓ=3980; 9,8кг | 8 | без черт. |
| 3 | Отогнутый стержень; 11,5кг | 2 | 3.503.1-79.2-129-01 |
| Ч | ф10 А-I, ℓ=3980; 2,4кг | 5 | без черт. |
| 5 | Хомут; 1,1кг | 12 | 3.503.1-79.2-142-04 |
| 6 | Хомут; 2,0кг | 36 | 3.503.1-79.2-141-05 |

Арматура класса А-I и А-III по ГОСТ 5781-82

| | | | |
|---|---|---|---|
| Разраб. | Анисимова | | 3.503.1-79.2-089 |
| Провер. | Жукова | | |
| Рук. гр. | Склярова | | |
| Гл. инж. пр. | Гринберг | | |
| Нач. отд | Шапиро | | |
| Н. контр. | Семенкин | | |

| Каркас КП50 | Стадия | Масса | Масштаб |
|---|---|---|---|
| | Р | 230,2 | 1:25 |
| | Лист | Листов 1 | |
| | Воронежский филиал ГИПРОДОРНИИ | | |

Копировал Яшина Формат А4

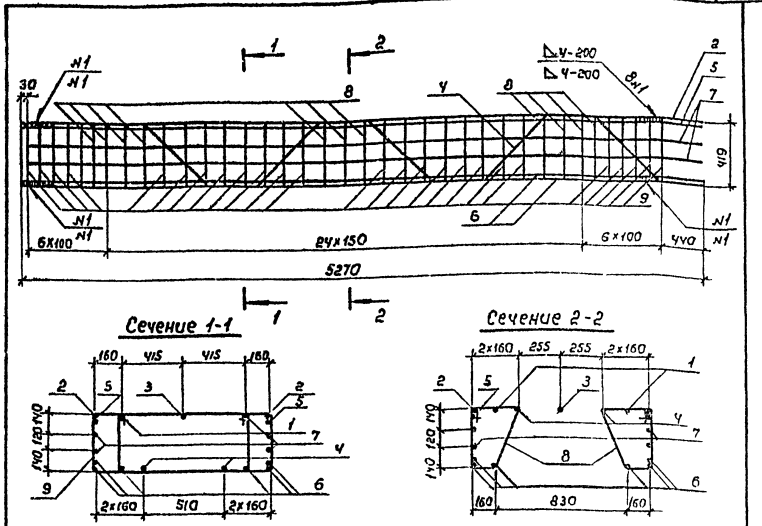


| Поз. | Наименование | Кол. | Обозначение документа |
|---|---|---|---|
| 1 | Отогнутый стержень, 13,9кг | 2 | 3.503.1-79.2-138-27 |
| 2 | Отогнутый стержень; 11,2кг | 2 | 3.503.1-79.2-138-26 |
| 3 | ф10А-I ГОСТ 5781-82, ℓ=5600; 3,4кг | 1 | без черт. |
| Ч | Отогнутый стержень; 16,6кг | 2 | 3.503.1-79.2-131-01 |
| 5 | ф18А-III ГОСТ 5781-82, ℓ=5600; 11,2кг | 2 | без черт |
| 6 | ф20А-III ГОСТ 5781-82, ℓ=5240; 13,6кг | 6 | без черт |
| 7 | ф10А-I ГОСТ 5781-82, ℓ=5600; 3,4кг | Ч | без черт. |
| 8 | Хомут; 1,1кг | 22 | 3.503.1-79.2-142-04 |
| 9 | Хомут; 2,0кг | 50 | 3.503.1-79.2-141-05 |

| | | | |
|---|---|---|---|
| Разраб. | Анисимова | | 3.503.1-79.2-090 |
| Провер. | Жукова | | |
| Рук. гр. | Склярова | | |
| Гл. инж. пр. | Гринберг | | |
| Нач. отд | Шапиро | | |
| Н. контр. | Семенкин | | |

| Каркас КП51 | Стадия | Масса | Масштаб |
|---|---|---|---|
| | Р | 329,8 | 1:25 |
| | Лист | Листов 1 | |
| | Воронежский филиал ГИПРОДОРНИИ | | |

Копировал Яшина Ц00632-03 119 Формат А4

Взам. инв. № | Подпись и дата | Инв. № подл.

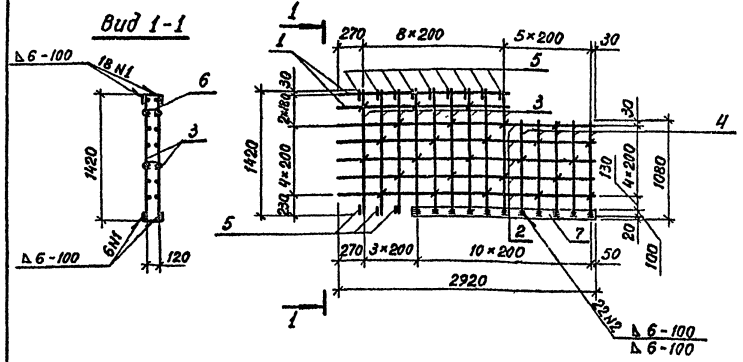


| Поз. | Наименование | Кол. | Обозначение документа |
|---|---|---|---|
| | ф10 А-II ГОСТ 5781-82, | | |
| 1 | ℓ=1910; 1,2 кг | 4 | без черт. |
| 2 | ℓ=2900; 1,8 кг | 10 | без черт. |
| 3 | ℓ=1420; 0,9 кг | 18 | без черт. |
| 4 | ℓ=1060; 0,7 кг | 10 | без черт. |
| 5 | Отогнутый стержень; 0,2 кг | 12 | 3.503.1-79.2-133 |
| 6 | Шпилька; 0,05 кг | 26 | 3.503.1-79.2-135 |
| 7 | -12×120 ГОСТ 103-76, | | |
| | ℓ=2100; 23,7 кг | 2 | без черт. |

| | | | |
|---|---|---|---|
| Разраб. | Рыбцева | | 3.503.1-79.2-091 |
| Провер. | Костенко | | |
| Рук. гр. | Склярова | | |
| Гл. инж. пр. | Гринберг | | |
| Нач. отд. | Шапиро | | |
| Н. контр. | Семенкин | | |

| Каркас КП 52 | Стадия | Масса | Масштаб |
|---|---|---|---|
| | Р | 97.1 | 1:60 |
| | Лист | Листов 1 | |
| | Воронежский филиал ГИПРОДОРНИИ | | |

Инв. № подл. | Подпись и дата | Взам. инв. №

Копировал | Формат А4

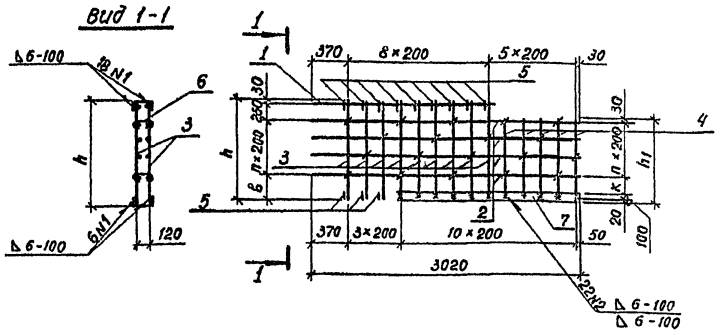


| Марка каркаса | Размеры, мм | | | | n | Обозначение |
|---|---|---|---|---|---|---|
| | h | $h_1$ | в | к | | |
| КП 53 | 990 | 750 | 300 | 200 | 2 | 3.503.1-79.2-092 |
| КП 54 | 1140 | 900 | 250 | 150 | 3 | -01 |

| Поз. | Наименование | Кол. на каркас КП53 | Кол. на каркас КП54 | Обозначение документа |
|---|---|---|---|---|
| 1 | ф10 А-II ГОСТ 5781-82, ℓ=2010; 1,2 кг | 2 | 2 | без черт. |
| 2 | ℓ=3000; 1,9 кг | 6 | 8 | без черт. |
| 3 | ℓ=990; 0,6 кг | 18 | | без черт. |
| | ℓ=1140; 0,7 кг | | 18 | |
| 4 | ℓ=730; 0,5 кг | 10 | | без черт. |
| | ℓ=880; 0,5 кг | | 10 | |
| 5 | Отогнутый стержень; 0,2 кг | 12 | 12 | 3.503.1-79.1-133 |
| 6 | Шпилька; 0,05 кг | 14 | 19 | 3.503.1-79.1-135 |
| 7 | -12×120, ℓ=2100; 23,7 кг | 2 | 2 | без черт. |
| | Масса каркаса, кг | 80,1 | 86,0 | |

| | | | |
|---|---|---|---|
| Разраб. | Рыбцева | | 3.503.1-79.2-092 |
| Провер. | Костенко | | |
| Рук. гр. | Склярова | | |
| Гл. инж. пр. | Гринберг | | |
| Нач. отд. | Шапиро | | |
| Н. контр. | Семенкин | | |

| Каркас КП 53, КП 54 | Стадия | Масса | Масштаб |
|---|---|---|---|
| | Р | см. табл. | 1:50 |
| | Лист | Листов 1 | |
| | Воронежский филиал ГИПРОДОРНИИ | | |

Инв. № подл. | Подпись и дата | Взам. инв. №

Копировал | Формат А4

Ц00632-03 120

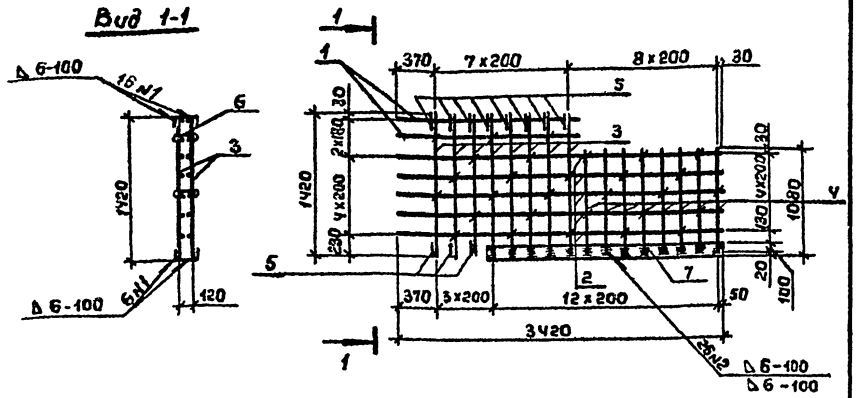


| Поз. | Наименование | Кол. | Обозначение документа |
|---|---|---|---|
| | Ф10 А-II ГОСТ 5781-82, | | |
| 1 | ℓ = 1910; 1,2 кг | 4 | без черт |
| 2 | ℓ = 3400; 2,1 кг | 10 | без черт |
| 3 | ℓ = 1420; 0,9 кг | 16 | без черт. |
| 4 | ℓ = 1060; 0,7 кг | 16 | без черт. |
| 5 | отогнутый стержень; 0,2 кг | 11 | 3.503.1-79.2-133 |
| 6 | шпилька; 0,05 кг | 29 | 3.503.1-79.2-135 |
| 7 | -12 х 120 ГОСТ 103-76, | | |
| | ℓ = 2500; 28,3 кг | 2 | без черт. |

| | | | |
|---|---|---|---|
| Разраб. | Рыбцева | | 3.503.1-79.2-093 |
| Провер. | Костенко | | |
| Рук. гр. | Скляярова | | |
| Гл. инж. пр. | Гринберг | | |
| Нач. отд. | Шапиро | | Каркас КП 55 |
| Н. контр. | Семенкин | | |

| Стадия | Масса | Масштаб |
|---|---|---|
| Р | 111,7 | 1:50 |
| Лист | Листов 1 | |

Воронежский филиал ГИПРОДОРНИИ

Копировал Манакова Формат А4

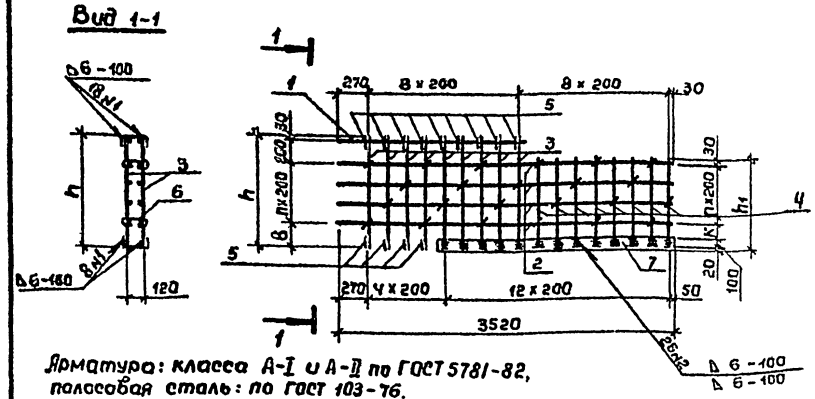


Арматура: класса А-I и А-II по ГОСТ 5781-82, полосовая сталь: по ГОСТ 103-76.

| Марка каркаса | Размеры, мм | | | | n | Обозначение |
|---|---|---|---|---|---|---|
| | h | h1 | в | к | | |
| КП 56 | 990 | 750 | 300 | 200 | 2 | 3.503.1-79.2-094 |
| КП 57 | 1140 | 900 | 250 | 150 | 3 | -01 |

| Поз. | Наименование | Кол. на каркас КП56 | Кол. на каркас КП57 | Обозначение документа |
|---|---|---|---|---|
| 1 | Ф 10 А-II, ℓ = 2010; 1,2 кг | 2 | 2 | без черт |
| 2 | ℓ = 3500; 2,2 кг | 6 | 8 | без черт |
| 3 | ℓ = 990; 0,6 кг | 18 | | без черт |
| | ℓ = 1140; 0,7 кг | | 18 | |
| 4 | ℓ = 730; 0,5 кг | 16 | | без черт |
| | ℓ = 880; 0,5 кг | | 16 | |
| 5 | отогнутый стержень; 0,2 кг | 13 | 13 | 3.503.1-79.2-133 |
| 6 | шпилька; 0,05 кг | 17 | 23 | 3.503.1-79.2-135 |
| 7 | -12 х 120, ℓ = 2500; 28,3 кг | 2 | 2 | без черт |
| | Масса каркаса, кг | 94,5 | 101,0 | |

| | | | |
|---|---|---|---|
| Разраб. | Рыбцева | | 3.503.1-79.2-094 |
| Провер. | Костенко | | |
| Рук. гр. | Скляярова | | |
| Гл. инж. пр. | Гринберг | | |
| Нач. отд. | Шапиро | | Каркас КП 56, КП 57 |
| Н. контр. | Семенкин | | |

| Стадия | Масса | Масштаб |
|---|---|---|
| Р | см. табл. | 1:50 |
| Лист | Листов 1 | |

Воронежский филиал ГИПРОДОРНИИ

Копировал Манакова Ц00632-03 121 Формат А4

Инв. № подл. | Подпись и дата | Взам. инв. №

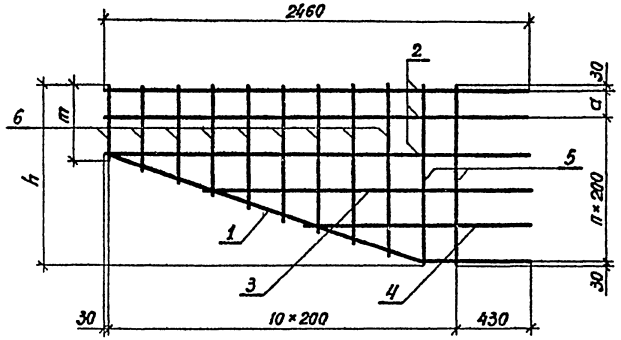


| Поз. | Наименование | Кол. на сетку | | | Масса ед., кг |
|---|---|---|---|---|---|
| | | С1 | С2 | С3 | |
| 1 | ф10 А-II, ℓ=2558 | 1 | 1 | 1 | 1,6 |
| 2 | ℓ=2460 | 2 | 2 | 4 | 1,5 |
| 3 | ℓ=2100 | 1 | 1 | 1 | 1,3 |
| 4 | ℓ=1380 | 1 | 1 | 1 | 0,8 |
| 5 | ℓ=990 | 2 | | | 0,6 |
| | ℓ=1140 | | 2 | | 0,7 |
| | ℓ=1410 | | | 2 | 0,9 |
| 6 | ℓ=390÷940 | 9 | | | 0,4 |
| | ℓ=540÷1090 | | 9 | | 0,5 |
| | ℓ=810÷1360 | | | 9 | 0,7 |
| | Масса сетки, кг | 11,5 | 12,6 | 17,8 | |

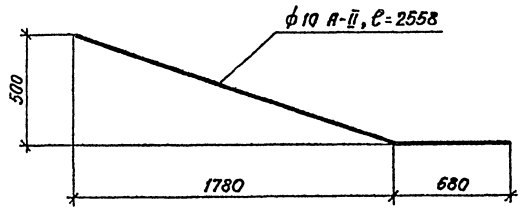


| Марка сетки | Размеры, мм | | | n | Обозначение |
|---|---|---|---|---|---|
| | h | m | a | | |
| С1 | 990 | 390 | 130 | 4 | 3.503.1-79.2-095 |
| С2 | 1140 | 540 | 280 | 4 | -01 |
| С3 | 1410 | 810 | 150 | 6 | -02 |

Арматура класса А-II принята по ГОСТ 5781-82

| | | | |
|---|---|---|---|
| Разраб. | Костенко | | |
| Проверил | Рыбцева | | |
| Рук. гр. | Склярова | | |
| Гл. инж. пр. | Гринберг | | |
| Нач. отд. | Шапиро | | |
| Н. контр. | Семенкин | | |

3.503.1-79.2-095

Сетка С1, С2, С3

| Стадия | Масса | Масштаб |
|---|---|---|
| Р | см. табл. | 1:25 |

Лист 1 Листов 1

Воронежский филиал ГИПРОДОРНИИ

Копировал

Ц00632-03 122 Формат А3

Инв. № подл. | Подпись и дата | Взам. инв. №

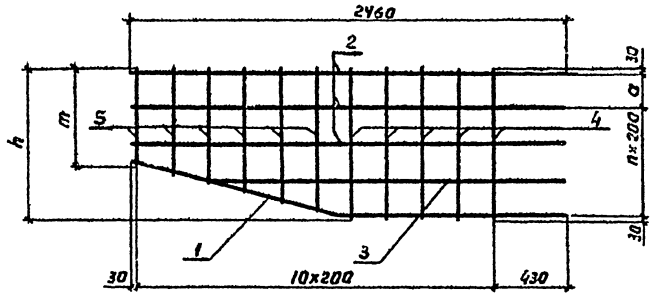


| Поз | Наименование | Кол. на сетку | | Масса ед., кг |
|---|---|---|---|---|
| | | С4 | С5 | |
| 1 | Ф 10 А-II, ℓ = 2537 | 1 | 1 | 1,6 |
| 2 | ℓ = 2460 | 2 | 3 | 1,5 |
| 3 | ℓ = 2060 | 1 | 1 | 1,3 |
| 4 | ℓ = 710 | 5 | | 0,4 |
| | ℓ = 860 | | 5 | 0,5 |
| 5 | ℓ = 310 ÷ 660 | 6 | | 0,3 |
| | ℓ = 460 ÷ 810 | | 6 | 0,4 |
| | Масса сетки, кг | 9,7 | 12,3 | |

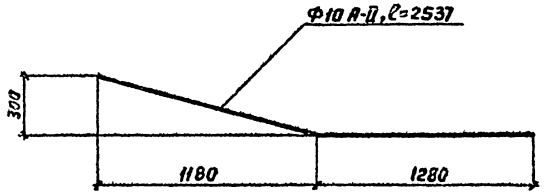


| Марка сетки | Размеры, мм | | | n | Обозначение |
|---|---|---|---|---|---|
| | h | m | a | | |
| С4 | 710 | 310 | 250 | 2 | 3.503.1-79 2-096 |
| С5 | 860 | 460 | 200 | 3 | -01 |

Арматура класса А-II принята по ГОСТ 5781-82

| | | | |
|---|---|---|---|
| Разраб. | Костенко | | |
| Провер | Рыбцева | | |
| Рук. гр. | Склярова | | |
| Гл. инж. пр. | Сринберг | | |
| Нач. отд. | Шапиро | | |
| Н. контр. | Семенкин | | |

3.503.1-79.2-096

Сетка плоская С4, С5

| Стадия | Масса | Масштаб |
|---|---|---|
| Р | см. табл | 1:25 |
| Лист | Листов 1 | |

Воронежский филиал ГИПРОДОРНИИ

Копировал

Формат А3

Инв. № подл. | Подпись и дата | Взам. инв. №

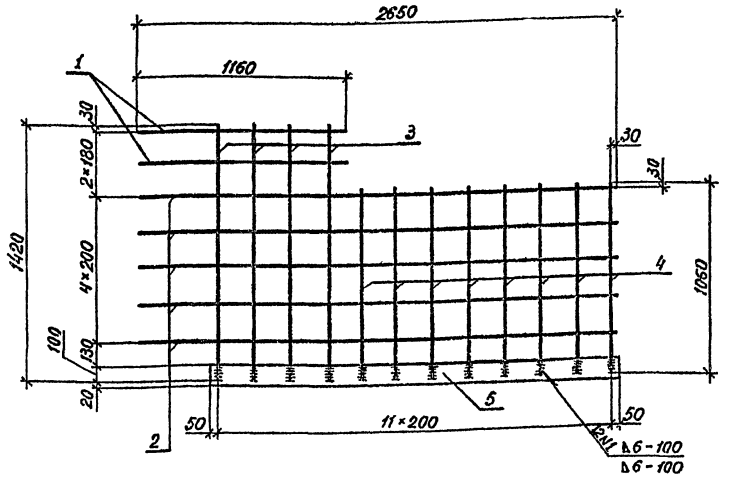


| Поз. | Наименование | Кол. | Масса ед, кг |
|---|---|---|---|
| 1 | ф 10 А-II, ℓ = 1160 | 2 | 0,7 |
| 2 | ℓ = 2650 | 5 | 1,6 |
| 3 | ℓ = 1420 | 4 | 0,9 |
| 4 | ℓ = 1060 | 8 | 0,6 |
| 5 | -12×120, ℓ = 2300 | 1 | 26,0 |

Арматура класса А-II принята по ГОСТ 5781-82, полосовая сталь - по ГОСТ 103-76.

| | | | |
|---|---|---|---|
| Разраб. | Костенко | | 3.503.1-79.2-097 |
| Провер. | Рыбцева | | |
| Рук. гр. | Склярова | | Сетка С6 |
| Гл. инж. пр. | Гринберг | | Стадия: Р; Масса: 43,8; Масштаб: 1:25 |
| Нач. отд. | Шапиро | | Лист; Листов 1 |
| Н. контр. | Семенкин | | Воронежский филиал ГИПРОДОРНИИ |

Инв. № подл. | Подпись и дата | Взам. инв. №

Копировал

Формат А4

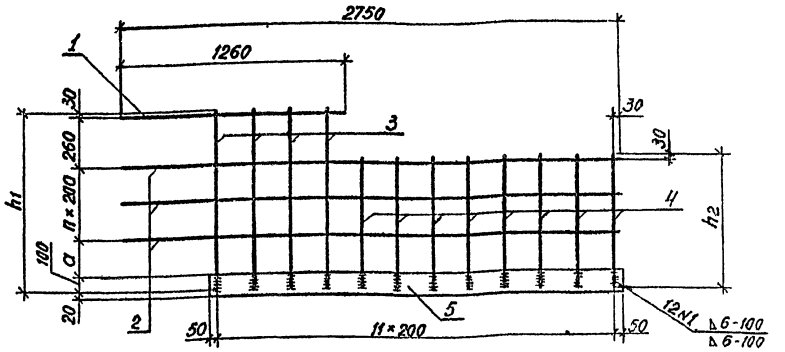


| Марка сетки | Размеры, мм | | | n | Обозначение |
|---|---|---|---|---|---|
| | $h_1$ | $h_2$ | a | | |
| С7 | 990 | 730 | 200 | 2 | 3.503.1-79.2-098 |
| С8 | 1140 | 880 | 150 | 3 | -01 |

| Поз | Наименование | Кол на сетку | | Масса ед, кг |
|---|---|---|---|---|
| | | С7 | С8 | |
| 1 | ф 10 А-II, ℓ = 1260 | 1 | 1 | 0,8 |
| 2 | ℓ = 2750 | 3 | 4 | 1,7 |
| 3 | ℓ = 990 | 4 | | 0,6 |
| | ℓ = 1140 | | 4 | 0,7 |
| 4 | ℓ = 730 | 8 | | 0,5 |
| | ℓ = 880 | | 8 | 0,5 |
| 5 | -12×120, ℓ = 2300 | 1 | 1 | 26,0 |
| | Масса сетки, кг | 38,3 | 40,4 | |

Арматура класса А-II принята по ГОСТ 5781-82, полосовая сталь по ГОСТ 103-76

| | | | |
|---|---|---|---|
| Разраб. | Костенко | | 3.503.1-79.2-098 |
| Провер. | Рыбцева | | |
| Рук. гр. | Склярова | | Сетка С7, С8 |
| Гл. инж. пр. | Гринберг | | Стадия: Р; Масса: см. табл; Масштаб: 1:25 |
| Нач. отд. | Шапиро | | Лист; Листов 1 |
| Н. контр. | Семенкин | | Воронежский филиал ГИПРОДОРНИИ |

Инв. № подл. | Подпись и дата | Взам. инв. №

Копировал

Ц 00632-03 124

Формат А4

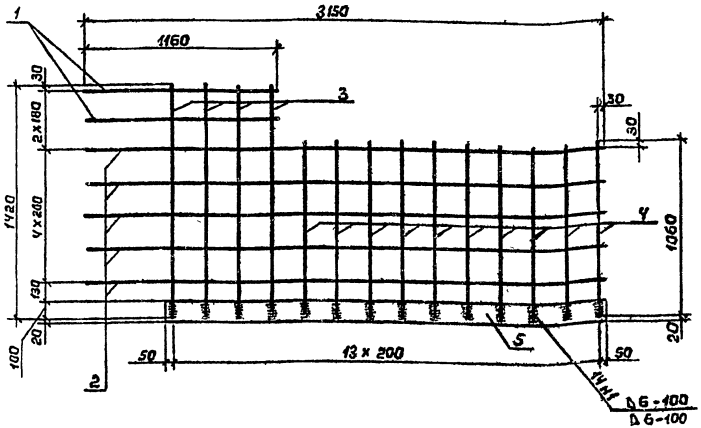


| Поз. | Наименование | Кол. | Масса ед., кг |
|---|---|---|---|
| | ф10 А-II ГОСТ 5781-82, | | |
| 1 | ℓ=1160 | 2 | 0,7 |
| 2 | ℓ=3150 | 5 | 1,9 |
| 3 | ℓ=1420 | 4 | 0,9 |
| 4 | ℓ=1060 | 10 | 0,6 |
| 5 | -12×120 ГОСТ 103-76, | | |
| | ℓ=2700 | 1 | 30,5 |

| | | | |
|---|---|---|---|
| Разраб. | Рыбцева | | 3.503.1-79.2-099 |
| Пробер. | Костенко | | |
| Рук. гр. | Склярова | | |
| Гл. инж. пр | Гринберг | | |
| Нач. отд. | Шапиро | | Стадия: Р; Масса: 51,0; Масштаб: 1:25 |
| Н. контр. | Семенкин | | Сетка С9 |
| | | | Лист; Листов 1 |
| | | | Воронежский филиал ГИПРОДОРНИИ |

Копировал Минакова

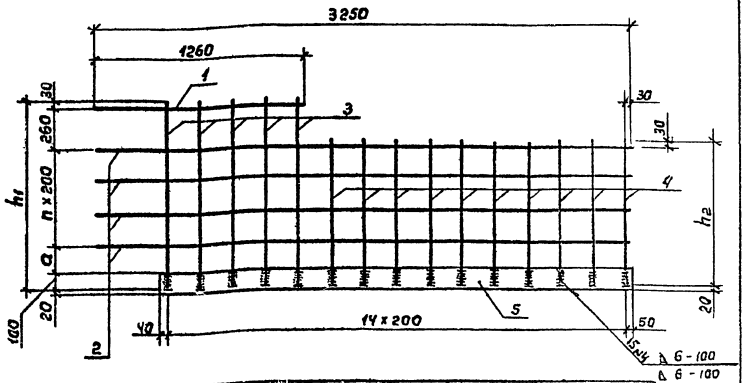


| Марка сетки | Размеры, мм | | | n | Обозначение |
|---|---|---|---|---|---|
| | h1 | h2 | a | | |
| С 10 | 990 | 730 | 200 | 2 | 3.503.1-79.2-100 |
| С 11 | 1140 | 880 | 150 | 3 | -01 |

| Поз | Наименование | Кол. на сетку С10 | Кол. на сетку С11 | Масса ед., кг |
|---|---|---|---|---|
| 1 | ф10А-II ГОСТ 5781-82, ℓ=1260 | 1 | 1 | 0,8 |
| 2 | ℓ=3250 | 3 | 4 | 2,0 |
| 3 | ℓ= 990 | 5 | | 0,6 |
| | ℓ=1140 | | 5 | 0,7 |
| 4 | ℓ=730 | 10 | | 0,5 |
| | ℓ= 880 | | 10 | 0,5 |
| 5 | -12×120 ГОСТ 103-76, ℓ=2890 | 1 | 1 | 32,7 |
| | Масса сетки, кг | 47,5 | 50,0 | |

| | | | |
|---|---|---|---|
| Разраб. | Рыбцева | | 3.503.1-79.2-100 |
| Пробер. | Костенко | | |
| Рук. гр. | Склярова | | |
| Гл. инж. пр | Гринберг | | |
| Нач. отд. | Шапиро | | Стадия: Р; Масса: см. табл.; Масштаб: 1:25 |
| Н. контр | Семенкин | | Сетка С10, С11 |
| | | | Лист; Листов 1 |
| | | | Воронежский филиал ГИПРОДОРНИИ |

Копировал Минакова

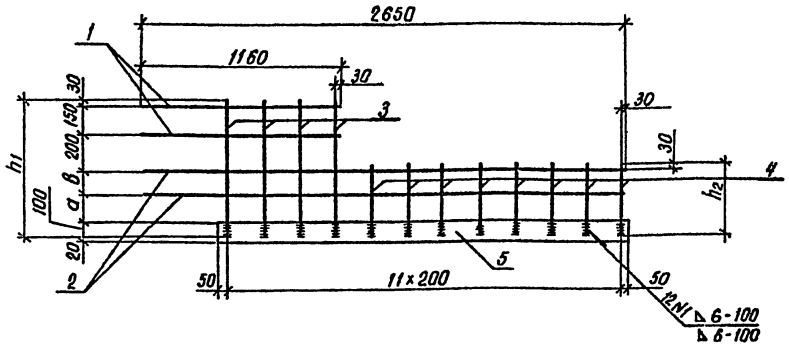


| Марка сетки | Размеры, мм | | | | Обозначение |
|---|---|---|---|---|---|
| | $h_1$ | $h_2$ | a | в | |
| С 12 | 730 | 380 | 150 | 100 | 3.503.1-79.2-101 |
| С 13 | 880 | 530 | 200 | 200 | -01 |

| Поз. | Наименование | Кол. на сетку | | Масса ед., кг |
|---|---|---|---|---|
| | | С12 | С13 | |
| 1 | ф 10 А-II, ℓ = 1160 | 2 | 2 | 0,7 |
| 2 | ℓ = 2650 | 2 | 2 | 1,6 |
| 3 | ℓ = 730 | 4 | | 0,5 |
| | ℓ = 880 | | 4 | 0,5 |
| 4 | ℓ = 380 | 8 | | 0,2 |
| | ℓ = 530 | | 8 | 0,3 |
| 5 | -12×120, ℓ = 2300 | 1 | 1 | 26,0 |
| | Масса сетки, кг | 34,2 | 35,0 | |

Арматура класса А-II принята по ГОСТ 5781-82, полосовая сталь – по ГОСТ 103-76.

| | | | |
|---|---|---|---|
| Разраб. | Костенко | | 3.503.1-79.2-101 |
| Проверил | Рыбцева | | |
| Рук. гр. | Склярова | | |
| Гл. инж. пр. | Гринберг | | |
| Нач. отд. | Шапиро | | |
| Н. контр. | Семенкин | | |

Сетка С12, С13

| Стадия | Масса | Масштаб |
|---|---|---|
| Р | см. табл. | 1:25 |
| Лист | Листов 1 | |

Воронежский филиал ГИПРОДОРНИИ

Копировал Жц- Формат А4

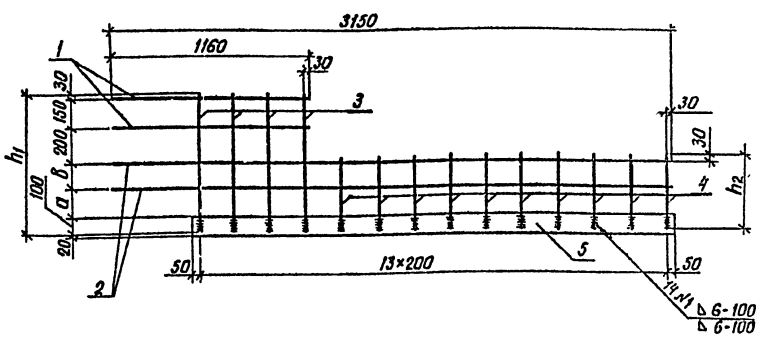


| Марка сетки | Размеры, мм | | | | Обозначение |
|---|---|---|---|---|---|
| | $h_1$ | $h_2$ | a | в | |
| С 14 | 730 | 380 | 150 | 100 | 3.503.1-79.2-102 |
| С15 | 880 | 530 | 200 | 200 | -01 |

| Поз. | Наименование | Кол. на сетку | | Масса ед., кг |
|---|---|---|---|---|
| | | С14 | С15 | |
| 1 | ф 10 А II, ℓ = 1160 | 2 | 2 | 0,7 |
| 2 | ℓ = 3150 | 2 | 2 | 1,9 |
| 3 | ℓ = 730 | 4 | | 0,5 |
| | ℓ = 880 | | 4 | 0,5 |
| 4 | ℓ = 380 | 10 | | 0,2 |
| | ℓ = 530 | | 10 | 0,3 |
| 5 | -12×120, ℓ = 2700 | 1 | 1 | 30,5 |
| | Масса сетки, кг | 39,7 | 40,7 | |

Арматура класса А-II принята по ГОСТ 5781-82, полосовая – по ГОСТ 103-76

| | | | |
|---|---|---|---|
| Разраб. | Костенко | | 3.503.1-79.2-102 |
| Проверил | Рыбцева | | |
| Рук. гр. | Склярова | | |
| Гл. инж. пр. | Гринберг | | |
| Нач. отд. | Шапиро | | |
| Н. контр. | Семенкин | | |

Сетка С14, С15

| Стадия | Масса | Масштаб |
|---|---|---|
| Р | см. табл. | 1:25 |
| Лист | Листов 1 | |

Воронежский филиал ГИПРОДОРНИИ

Ц-00632-03 12.6

Копировал Жц- Формат А4

Взам. инв. № | Подпись и дата | Инв. № подл.

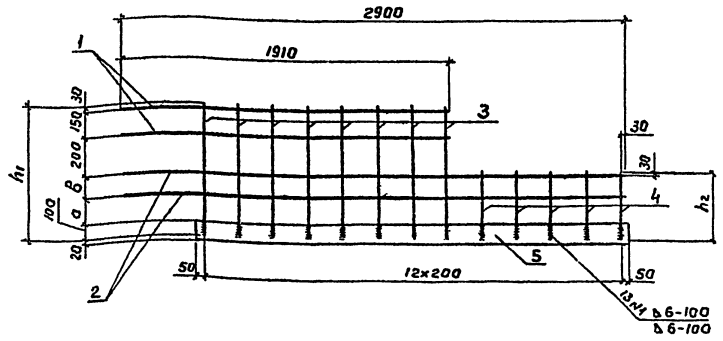


| Марка сетки | Размеры, мм | | | | Обозначение |
|---|---|---|---|---|---|
| | $h_1$ | $h_2$ | a | б | |
| С16 | 730 | 380 | 150 | 100 | 3.503.1-79.2-103 |
| С17 | 880 | 530 | 200 | 200 | -01 |

| Поз. | Наименование | Кол. на сетку | | Масса ед., кг |
|---|---|---|---|---|
| | | С16 | С17 | |
| 1 | Ф 10 А-II, $\ell$= 1910 | 2 | 2 | 1,2 |
| 2 | $\ell$= 2900 | 2 | 2 | 1,8 |
| 3 | $\ell$= 730 | 8 | | 0,5 |
| | $\ell$= 880 | | 8 | 0,5 |
| 4 | $\ell$= 380 | 5 | | 0,2 |
| | $\ell$= 530 | | 5 | 0,3 |
| 5 | -12×120, $\ell$= 2500 | 1 | 1 | 28,2 |
| | Масса сетки, кг | 39,2 | 39,7 | |

Арматура класса А-II принята по ГОСТ 5781-82, полосовая сталь - по ГОСТ 103-76.

| | | | |
|---|---|---|---|
| Разраб. | Кастенко | | 3.503.1-79.2-103 |
| Провер. | Рыбцева | | |
| Рук. гр. | Склярова | | |
| Гл. инж. пр. | Гринберг | | |
| Нач. отд. | Шапиро | | Сетка С16, С17 |
| Н. контр. | Сетенкин | | |

| Стадия | Масса | Масштаб |
|---|---|---|
| Р | см. табл. | 1:25 |
| Лист | Листов 1 | |

Воронежский филиал ГИПРОДОРНИИ

Копировал

Формат А4

Инв. № подл. | Подпись и дата | Взам. инв. №

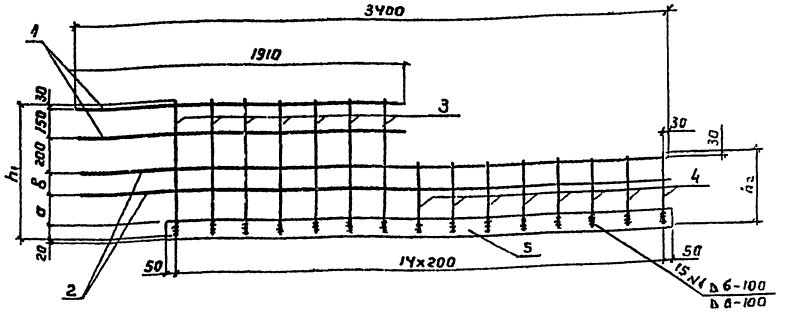


| Марка сетки | Размеры, мм | | | | Обозначение |
|---|---|---|---|---|---|
| | $h_1$ | $h_2$ | a | б | |
| С18 | 730 | 380 | 150 | 100 | 3 503 1-79 2-104 |
| С19 | 880 | 530 | 200 | 200 | -01 |

| Поз. | Наименование | Кол. на сетку | | Масса ед., кг |
|---|---|---|---|---|
| | | С18 | С19 | |
| 1 | Ф 10 А-II, $\ell$= 1910 | 2 | 2 | 1,2 |
| 2 | $\ell$= 3400 | 2 | 2 | 2,1 |
| 3 | $\ell$= 730 | 7 | | 0,5 |
| | $\ell$= 880 | | 7 | 0,5 |
| 4 | $\ell$= 380 | 8 | | 0,2 |
| | $\ell$= 530 | | 8 | 0,3 |
| 5 | -12×120, $\ell$= 2900 | 1 | 1 | 32,7 |
| | Масса сетки, кг | 44,4 | 45,2 | |

Арматура класса А-II принята по ГОСТ 5781-82, полосовая сталь - по ГОСТ 103-76

| | | | |
|---|---|---|---|
| Разраб. | Кастенко | | 3.503.1-79.2-104 |
| Провер. | Рыбцева | | |
| Рук. гр. | Склярова | | |
| Гл. инж. пр. | Гринберг | | |
| Нач. отд. | Шапиро | | Сетка С18, С19 |
| Н. контр. | Сетенкин | | |

| Стадия | Масса | Масштаб |
|---|---|---|
| Р | см. табл. | 1:25 |
| Лист | Листов 1 | |

Воронежский филиал ГИПРОДОРНИИ

Копировал

Формат А4

Инв. № подл. | Подпись и дата | Взам. инв. №

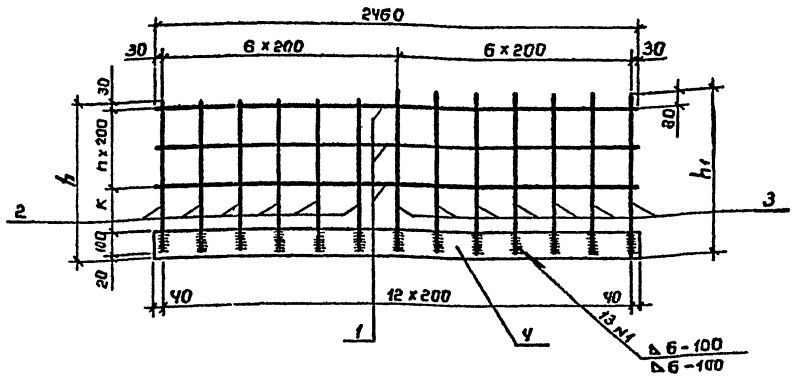


| Марка сетки | Размеры, мм | | | n | Обозначение |
|---|---|---|---|---|---|
| | h | $h_1$ | к | | |
| С 20 | 790 | 840 | 240 | 2 | 3.503.1-79.2-105 |
| С 21 | 940 | 990 | 190 | 3 | -01 |
| С 22 | 1110 | 1160 | 160 | 4 | -02 |

| Поз | Наименование | Кол. на сетку | | | Масса ед., кг |
|---|---|---|---|---|---|
| | | С20 | С21 | С22 | |
| 1 | ф10А-II ГОСТ 5781-82, ℓ=2460 | 3 | 4 | 5 | 1,5 |
| 2 | ℓ = 770 | 6 | | | 0,5 |
| | ℓ = 920 | | 6 | | 0,6 |
| | ℓ = 1090 | | | 6 | 0,7 |
| 3 | ℓ = 820 | 7 | | | 0,5 |
| | ℓ = 970 | | 7 | | 0,6 |
| | ℓ = 1140 | | | 7 | 0,7 |
| 4 | -12х120 ГОСТ 103-76, ℓ = 2460 | 1 | 1 | 1 | 28,0 |
| | Масса сетки, кг | 39,0 | 41,8 | 44,6 | |

| | | |
|---|---|---|
| Разраб. | Рыбцева | |
| Провер | Костенко | |
| Рук гр | Склярова | |
| Гл инж пр | Гринберг | |
| Нач отд | Шапиро | |
| Н контр. | Семенкин | |

3.503.1 - 79.2 - 105

Сетка плоская С20, С21, С22

| Стадия | Масса | Масштаб |
|---|---|---|
| Р | см.табл. | 1:25 |
| Лист | Листов 1 | |

Воронежский филиал ГИПРОДОРНИИ

Копировал Минакова Формат А4

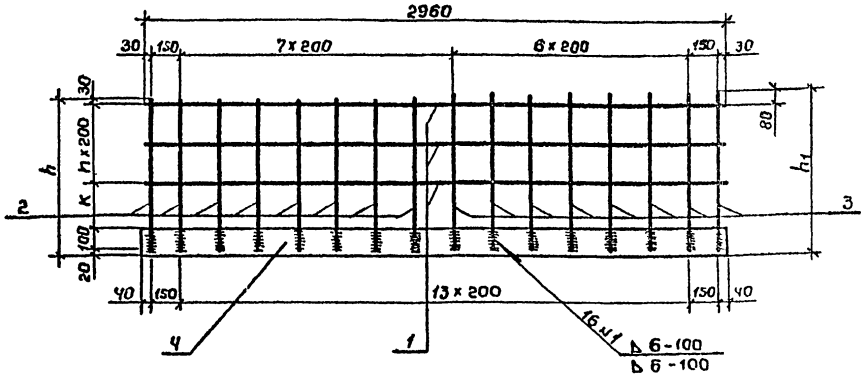


| Марка сетки | Размеры, мм | | | n | Обозначение |
|---|---|---|---|---|---|
| | h | $h_1$ | к | | |
| С 23 | 790 | 840 | 240 | 2 | 3.503.1-79.2-106 |
| С 24 | 940 | 990 | 190 | 3 | -01 |
| С 25 | 1110 | 1160 | 160 | 4 | -02 |

| Поз. | Наименование | Кол на сетку | | | Масса ед., кг |
|---|---|---|---|---|---|
| | | С23 | С24 | С25 | |
| 1 | ф10А-II ГОСТ 5781-82, ℓ=2960 | 3 | 4 | 5 | 1,8 |
| 2 | ℓ = 770 | 8 | | | 0,5 |
| | ℓ = 920 | | 8 | | 0,6 |
| | ℓ = 1090 | | | 8 | 0,7 |
| 3 | ℓ = 820 | 8 | | | 0,5 |
| | ℓ = 970 | | 8 | | 0,6 |
| | ℓ = 1140 | | | 8 | 0,7 |
| 4 | -12х120 ГОСТ 103-76, ℓ = 2980 | 1 | 1 | 1 | 33,7 |
| | Масса сетки, кг | 47,1 | 50,5 | 53,9 | |

| | | |
|---|---|---|
| Разраб. | Рыбцева | |
| Провер. | Костенко | |
| Рук. гр. | Склярова | |
| Гл.инж.пр | Гринберг | |
| Нач. отд. | Шапиро | |
| Н.контр | Семенкин | |

3.503.1 - 79.2 - 106

Сетка плоская С23, С24, С25

| Стадия | Масса | Масштаб |
|---|---|---|
| Р | см табл | 1:25 |
| Лист | Листов 1 | |

Воронежский филиал ГИПРОДОРНИИ

Копировал Минакова Ц00632-03 128 Формат А4

Взам. инв. № | Подпись и дата | Инв. № подл.

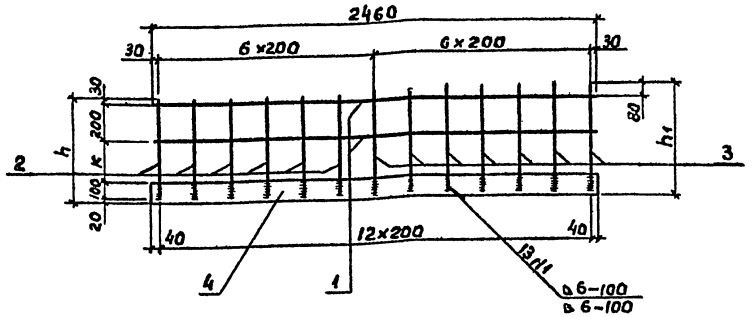


| Марка сетки | Размеры, мм h | h1 | к | Обозначение |
|---|---|---|---|---|
| С 26 | 430 | 480 | 80 | 3.503.1-79.2-107 |
| С 27 | 580 | 630 | 230 | -01 |

| Поз. | Наименование | Кол. на сетку С26 | С27 | Масса ед., кг |
|---|---|---|---|---|
| | Ф10 А-II ГОСТ 5781-82, | | | |
| 1 | ℓ=2460 | 2 | 2 | 1,5 |
| 2 | ℓ=410 | 6 | | 0,3 |
| | ℓ=560 | | 6 | 0,3 |
| 3 | ℓ=460 | 7 | | 0,3 |
| | ℓ=610 | | 7 | 0,4 |
| 4 | -12×120 ГОСТ 103-76, | | | |
| | ℓ=2480 | 1 | 1 | 28,0 |
| | Масса сетки, кг | 34,9 | 35,6 | |

| | | | |
|---|---|---|---|
| Разраб. | Рыбцева | | |
| Провер. | Костенко | | |
| Рук. гр. | Склярова | | |
| Гл. инж. пр. | Гринберг | | |
| Нач. отд. | Шапиро | | |
| Н. контр. | Семенкин | | |

3.503.1-79.2-107

Сетка плоская С26, С27

| Стадия | Масса | Масштаб |
|---|---|---|
| Р | ст. табл. | 1:25 |
| Лист | Листов 1 | |

Воронежский филиал ГИПРОДОРНИИ

Копировал

Формат А4

Инв. № подл. | Подпись и дата | Взам. инв. №

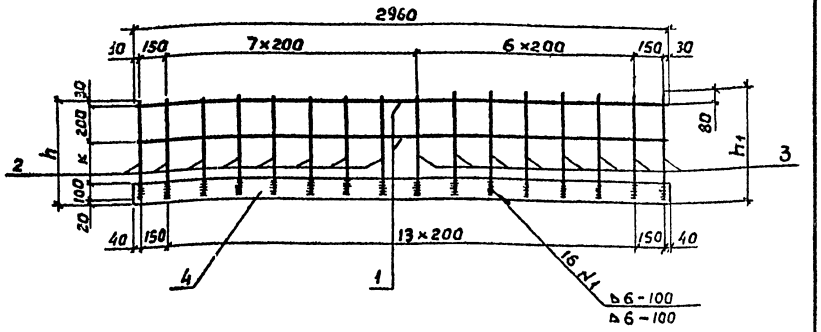


| Марка сетки | Размеры, мм h | h1 | к | Обозначение |
|---|---|---|---|---|
| С 28 | 430 | 480 | 80 | 3.503.1-79.2-108 |
| С 29 | 580 | 630 | 230 | -01 |

| Поз. | Наименование | Кол. на сетку С28 | С29 | Масса ед., кг |
|---|---|---|---|---|
| | Ф10 А-II ГОСТ 5781-82, | | | |
| 1 | ℓ=2960 | 2 | 2 | 1,8 |
| 2 | ℓ=410 | 8 | | 0,3 |
| | ℓ=560 | | 8 | 0,3 |
| 3 | ℓ=460 | 8 | | 0,3 |
| | ℓ=610 | | 8 | 0,4 |
| 4 | -12×120 ГОСТ 5781-82, | | | |
| | ℓ=2980 | 1 | 1 | 33,7 |
| | Масса сетки, кг | 42,1 | 42,9 | |

| | | | |
|---|---|---|---|
| Разраб. | Рыбцева | | |
| Провер. | Костенко | | |
| Рук. гр. | Склярова | | |
| Гл. инж. пр. | Гринберг | | |
| Нач. отд. | Шапиро | | |
| Н. контр. | Семенкин | | |

3.503.1-79.2-108

Сетка плоская С28, С29

| Стадия | Масса | Масштаб |
|---|---|---|
| Р | ст. табл. | 1:25 |
| Лист | Листов 1 | |

Воронежский филиал ГИПРОДОРНИИ

Копировал

Формат А4

Инв. № подл. | Подпись и дата | Взам. инв. №

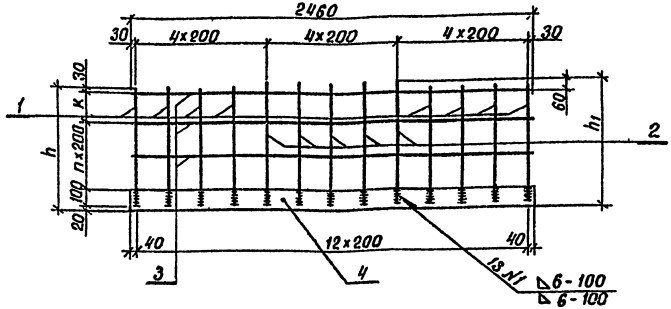


| Марка сетки | Размеры, мм h | $h_1$ | к | n | Обозначение |
|---|---|---|---|---|---|
| С 30 | 780 | 810 | 230 | 2 | 3.503.1-79.2-109 |
| С 31 | 930 | 960 | 180 | 3 | -01 |
| С 32 | 1100 | 1130 | 150 | 4 | -02 |

| Поз. | Наименование | Кол. на сетку С30 | С31 | С32 | Масса ед., кг |
|---|---|---|---|---|---|
| 1 | ф 10А-II ГОСТ 5781-82, ℓ=760 | 8 | | | 0,5 |
| | ℓ = 910 | | 8 | | 0,6 |
| | ℓ = 1080 | | | 8 | 0,7 |
| 2 | ℓ = 790 | 5 | | | 0,5 |
| | ℓ = 940 | | 5 | | 0,6 |
| | ℓ = 1110 | | | 5 | 0,7 |
| 3 | ℓ = 2460 | 3 | 4 | 5 | 1,5 |
| 4 | -12×120 ГОСТ 103-76, ℓ=2480 | 1 | 1 | 1 | 28,0 |
| | Масса сетки, кг | 39,1 | 41,8 | 44,6 | |

| | | | |
|---|---|---|---|
| Разраб. | Рыбцева | | 3.503.1-79.2-109 |
| Провер. | Костенко | | |
| Рук. гр. | Склярова | | |
| Гл. инж. пр. | Гринберг | | |
| Нач. отд. | Шапиро | | Сетка плоская С 30, С 31, С 32 |
| Н. контр. | Семенкин | | |

| Стадия | Масса | Масштаб |
|---|---|---|
| Р | см. табл. | 1:25 |
| Лист | Листов 1 | |

Воронежский филиал ГИПРОДОРНИИ

Копировал Кц- Формат А4

Инв. № подл. | Подпись и дата | Взам. инв. №

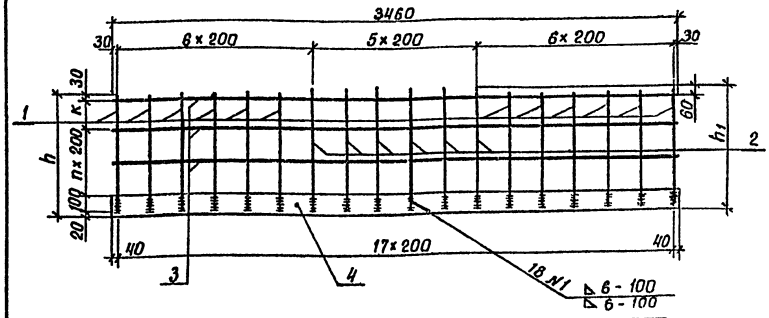


| Марка сетки | Размеры, мм h | $h_1$ | к | n | Обозначение |
|---|---|---|---|---|---|
| С 33 | 780 | 810 | 230 | 2 | 3.503.1-79.2-110 |
| С 34 | 930 | 960 | 180 | 3 | -01 |
| С 35 | 1100 | 1130 | 150 | 4 | -02 |

| Поз. | Наименование | Кол. на сетку С33 | С34 | С35 | Масса ед., кг |
|---|---|---|---|---|---|
| 1 | ф10А-II ГОСТ 5781-82, ℓ=760 | 12 | | | 0,5 |
| | ℓ = 910 | | 12 | | 0,6 |
| | ℓ = 1080 | | | 12 | 0,7 |
| 2 | ℓ = 790 | 6 | | | 0,5 |
| | ℓ = 940 | | 6 | | 0,6 |
| | ℓ = 1110 | | | 6 | 0,7 |
| 3 | ℓ = 3460 | 3 | 4 | 5 | 2,1 |
| 4 | -12×120 ГОСТ 103-76, ℓ = 3480 | 1 | 1 | 1 | 39,3 |
| | Масса сетки, кг | 54,6 | 58,5 | 62,4 | |

| | | | |
|---|---|---|---|
| Разраб. | Рыбцева | | 3.503.1-79.2-110 |
| Провер. | Костенко | | |
| Рук. гр. | Склярова | | |
| Гл. инж. пр. | Гринберг | | |
| Нач. отд. | Шапиро | | Сетка плоская С 33, С 34, С 35 |
| Н. контр. | Семенкин | | |

| Стадия | Масса | Масштаб |
|---|---|---|
| Р | см. табл. | 1:25 |
| Лист | Листов 1 | |

Воронежский филиал ГИПРОДОРНИИ

Копировал Кц- Формат А4

Инв. № подл. | Подпись и дата | Взам. инв. №

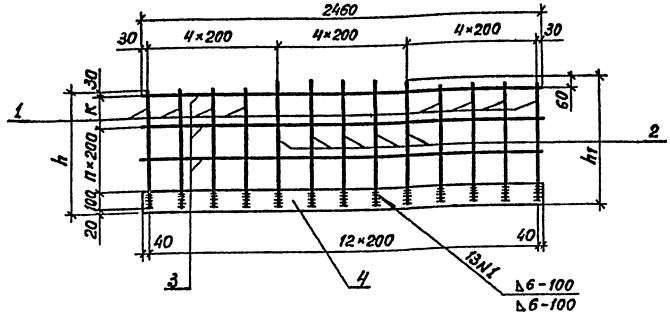


| Марка сетки | Размеры, мм | | | n | Обозначение |
|---|---|---|---|---|---|
| | h | $h_1$ | К | | |
| С 36 | 830 | 860 | 280 | 2 | 3.503.1-79 2-111 |
| С 37 | 980 | 1010 | 230 | 3 | -01 |
| С 38 | 1150 | 1180 | 200 | 4 | -02 |

| Поз. | Наименование | Кол. на сетку | | | Масса ед., кг |
|---|---|---|---|---|---|
| | | С36 | С37 | С38 | |
| 1 | ф10А-II ГОСТ 5781-82, ℓ=810 | 8 | | | 0,5 |
| | ℓ=960 | | 8 | | 0,6 |
| | ℓ=1130 | | | 8 | 0,7 |
| 2 | ℓ=840 | 5 | | | 0,5 |
| | ℓ=990 | | 5 | | 0,6 |
| | ℓ=1160 | | | 5 | 0,7 |
| 3 | ℓ=2460 | 3 | 4 | 5 | 1,5 |
| 4 | -12×120 ГОСТ 103-76, ℓ=2480 | 1 | 1 | 1 | 28,0 |
| | Масса сетки, кг | 39,0 | 41,8 | 44,6 | |

| | | | |
|---|---|---|---|
| Разраб. | Рыбцева | | |
| Провер. | Костенко | | |
| Рук. гр. | Склярова | | |
| Гл.инж.пр. | Гринберг | | |
| Нач.отд. | Шапиро | | |
| Н.контр. | Семенкин | | |

3.503.1-79.2-111

Сетка плоская С36, С37, С38

| Стадия | Масса | Масштаб |
|---|---|---|
| Р | см.табл. | 1:25 |
| Лист | Листов 1 | |

Воронежский филиал ГИПРОДОРНИИ

Инв.№ подл. | Подпись и дата | Взам.инв.№

Копировал

формат А4

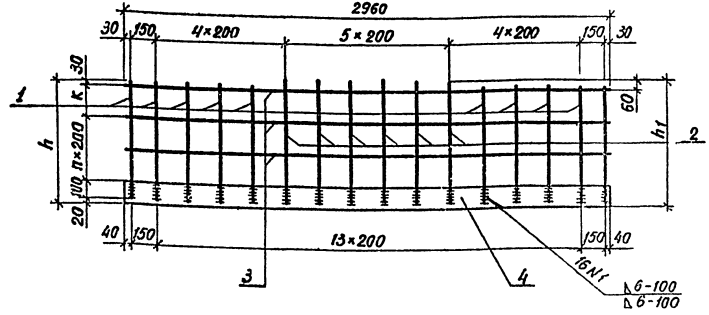


| Марка сетки | Размеры, мм | | | n | Обозначение |
|---|---|---|---|---|---|
| | h | $h_1$ | К | | |
| С 39 | 830 | 860 | 280 | 2 | 3.503 1-79 2-112 |
| С 40 | 980 | 1010 | 230 | 3 | -01 |
| С 41 | 1150 | 1180 | 200 | 4 | -02 |

| Поз. | Наименование | Кол. на сетку | | | Масса ед., кг |
|---|---|---|---|---|---|
| | | С39 | С40 | С41 | |
| 1 | ф10А-II ГОСТ 5781-82, ℓ=810 | 10 | | | 0,5 |
| | ℓ=960 | | 10 | | 0,6 |
| | ℓ=1130 | | | 10 | 0,7 |
| 2 | ℓ=840 | 6 | | | 0,5 |
| | ℓ=990 | | 6 | | 0,6 |
| | ℓ=1160 | | | 6 | 0,7 |
| 3 | ℓ=2960 | 3 | 4 | 5 | 1,8 |
| 4 | -12×120 ГОСТ 103-76, ℓ=2980 | 1 | 1 | 1 | 33,7 |
| | Масса сетки, кг | 47,1 | 50,5 | 53,9 | |

| | | | |
|---|---|---|---|
| Разраб. | Рыбцева | | |
| Провер. | Костенко | | |
| Рук. гр. | Склярова | | |
| Гл.инж.пр. | Гринберг | | |
| Нач.отд. | Шапиро | | |
| Н.контр. | Семенкин | | |

3.503.1-79.2-112

Сетка плоская С39, С40, С41

| Стадия | Масса | Масштаб |
|---|---|---|
| Р | см.табл. | 1:25 |
| Лист | Листов 1 | |

Воронежский филиал ГИПРОДОРНИИ

Инв.№ подл. | Подпись и дата | Взам.инв.№

Копировал

Ц 00632-03 131

формат А4

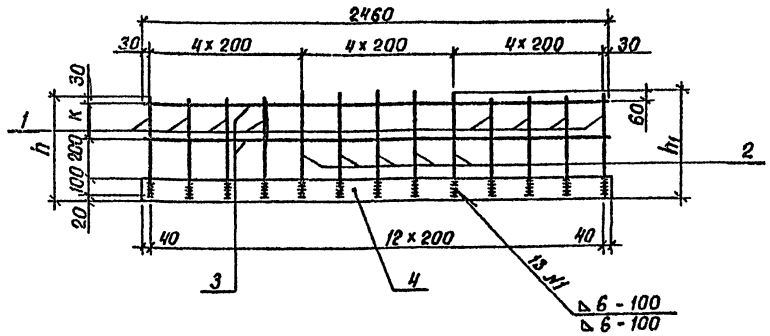


| Марка сетки | Размеры, мм | | | Обозначение |
|---|---|---|---|---|
| | h | $h_1$ | К | |
| С 42 | 420 | 450 | 70 | 3.503.1-79.2-113 |
| С 43 | 570 | 600 | 220 | -01 |

| Поз. | Наименование | Кол. на сетку С42 | Кол. на сетку С43 | Масса ед., кг |
|---|---|---|---|---|
| | ф10 А-II ГОСТ 5781-82, | | | |
| 1 | ℓ = 400 | 8 | | 0,3 |
| | ℓ = 550 | | 8 | 0,3 |
| 2 | ℓ = 430 | 5 | | 0,3 |
| | ℓ = 580 | | 5 | 0,4 |
| 3 | ℓ = 2460 | 2 | 2 | 1,5 |
| 4 | -12×120 ГОСТ 103-76, | | | |
| | ℓ = 2480 | 1 | 1 | 28,0 |
| | Масса сетки, кг | 34,9 | 35,4 | |

| | | | |
|---|---|---|---|
| Разраб. | Рыбцева | | |
| Провер. | Костенко | | |
| Рук. гр. | Склярова | | |
| Гл. инж. пр. | Гринберг | | |
| Нач. отд. | Шапиро | | |
| Н. контр. | Семенкин | | |

3.503.1-79.2-113

Сетка плоская С42, С43

| Стадия | Масса | Масштаб |
|---|---|---|
| Р | см. табл. | 1:1,25 |
| Лист | Листов 1 | |

Воронежский филиал ГИПРОДОРНИИ

Копировал Кц- Формат А4

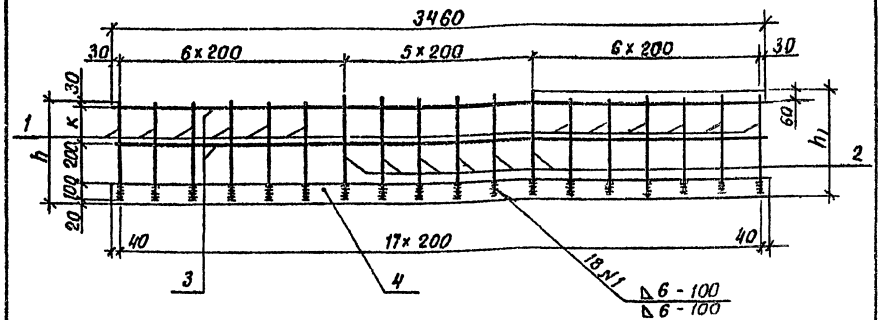


| Марка сетки | Размеры, мм | | | Обозначение |
|---|---|---|---|---|
| | h | $h_1$ | К | |
| С 44 | 420 | 450 | 70 | 3.503.1-79.2-114 |
| С 45 | 570 | 600 | 220 | -01 |

| Поз. | Наименование | Кол. на сетку С44 | Кол. на сетку С45 | Масса ед., кг |
|---|---|---|---|---|
| | ф10 А-II ГОСТ 5781-82, | | | |
| 1 | ℓ = 400 | 12 | | 0,3 |
| | ℓ = 550 | | 12 | 0,3 |
| 2 | ℓ = 430 | 6 | | 0,3 |
| | ℓ = 580 | | 6 | 0,4 |
| 3 | ℓ = 3460 | 2 | 2 | 2,1 |
| 4 | -12×120 ГОСТ 103-76, | | | |
| | ℓ = 3480 | 1 | 1 | 39,3 |
| | Масса сетки, кг | 48,9 | 49,5 | |

| | | | |
|---|---|---|---|
| Разраб. | Рыбцева | | |
| Провер. | Костенко | | |
| Рук. гр. | Склярова | | |
| Гл. инж. пр. | Гринберг | | |
| Нач. отд. | Шапиро | | |
| Н. контр. | Семенкин | | |

3.503.1-79.2-114

Сетка плоская С44, С45

| Стадия | Масса | Масштаб |
|---|---|---|
| Р | см. табл. | 1:25 |
| Лист | Листов 1 | |

Воронежский филиал ГИПРОДОРНИИ

Копировал Кц-40632-03 Формат А4

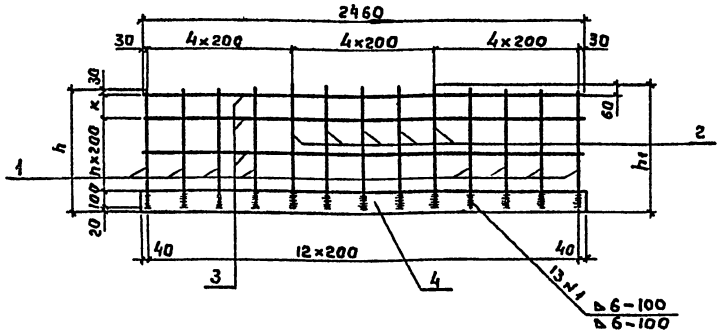


| Марка сетки | Размеры, мм | | | n | Обозначение |
|---|---|---|---|---|---|
| | h | h1 | к | | |
| С 46 | 470 | 500 | 120 | 1 | 3.503.1-79.2-115 |
| С 47 | 620 | 650 | 70 | 2 | -01 |

| Поз. | Наименование | Кол. на сетку С46 | Кол. на сетку С47 | Масса ед., кг |
|---|---|---|---|---|
| | Ф10 А-II ГОСТ 5781-82, | | | |
| 1 | ℓ=450 | 8 | | 0,3 |
| | ℓ=600 | | 8 | 0,4 |
| 2 | ℓ=480 | 5 | | 0,3 |
| | ℓ=630 | | 5 | 0,4 |
| 3 | ℓ=2460 | 2 | 2 | 1,5 |
| 4 | -12×120 ГОСТ 103-76, | | | |
| | ℓ=2480 | 1 | 1 | 28,0 |
| | Масса сетки, кг | 34,9 | 35,4 | |

| | | | |
|---|---|---|---|
| Разраб | Рыбцева | | |
| Провер | Костенко | | |
| Рук. гр. | Склярова | | |
| Гл. инж. пр | Гринберг | | |
| Нач. отд | Шапиро | | |
| Н. контр | Семенкин | | |

3.503.1-79.2-115

Сетка плоская С46, С47

| Стадия | Масса | Масштаб |
|---|---|---|
| Р | см. табл. | 1:25 |
| Лист | Листов 1 | |

Воронежский филиал ГИПРОДОРНИИ

Копировал

Формат А4

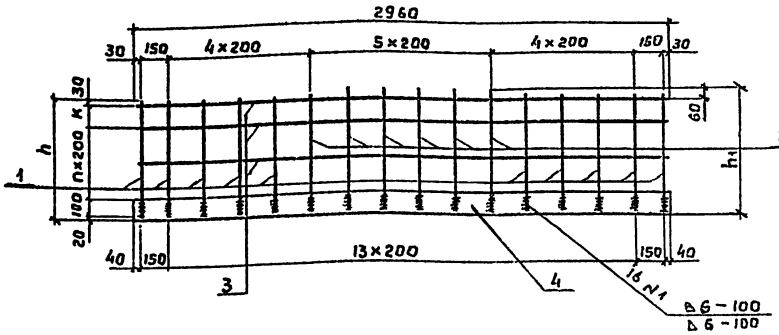


| Марка сетки | Размеры, мм | | | n | Обозначение |
|---|---|---|---|---|---|
| | h | h1 | к | | |
| С 48 | 470 | 500 | 120 | 1 | 3.503.1-79.2-116 |
| С 49 | 620 | 650 | 70 | 2 | -01 |

| Поз. | Наименование | Кол. на сетку С48 | Кол. на сетку С49 | Масса ед., кг |
|---|---|---|---|---|
| | Ф10 А-II ГОСТ 5781-82, | | | |
| 1 | ℓ=450 | 10 | | 0,3 |
| | ℓ=600 | | 10 | 0,4 |
| 2 | ℓ=480 | 6 | | 0,3 |
| | ℓ=630 | | 6 | 0,4 |
| 3 | ℓ=2960 | 2 | 2 | 1,8 |
| 4 | -12×120 ГОСТ 103-76, | | | |
| | ℓ=2900 | 1 | 1 | 33,7 |
| | Масса сетки, кг | 42,1 | 43,7 | |

| | | | |
|---|---|---|---|
| Разраб | Рыбцева | | |
| Провер. | Костенко | | |
| Рук. гр. | Склярова | | |
| Гл. инж. пр | Гринберг | | |
| Нач. отд | Шапиро | | |
| Н. контр | Семенкин | | |

3.503.1-79.2-116

Сетка плоская С48, С49

| Стадия | Масса | Масштаб |
|---|---|---|
| Р | см. табл. | 1:25 |
| Лист | Листов 1 | |

Воронежский филиал ГИПРОДОРНИИ

Копировал

Формат А4

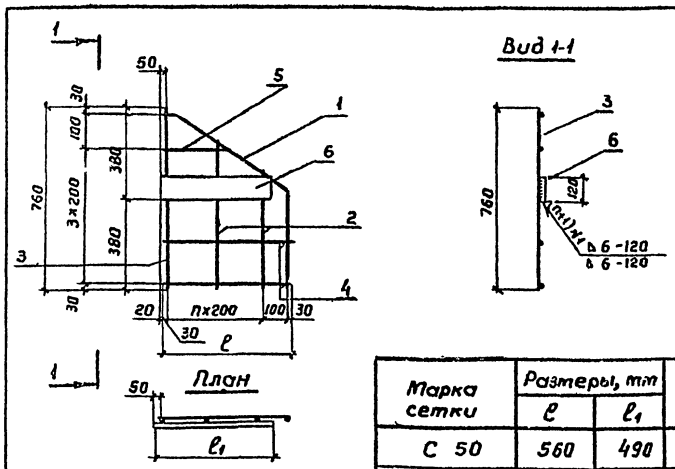


| Марка сетки | Размеры, мм ℓ | ℓ1 | n | Обозначение |
|---|---|---|---|---|
| С 50 | 560 | 490 | 2 | 3.503.1-79.2-117 |
| С 51 | 1160 | 840 | 5 | -01 |

Арматура класса А-II принята по ГОСТ 5781-82, полосовая сталь – по ГОСТ 103-76

| Поз. | Наименование | Кол. на сетку С50 | С51 | Обозначение документа |
|---|---|---|---|---|
| 1 | Отогнутый стержень; 0,65кг | 1 | | 3.503.1-79.2-134 |
| | Отогнутый стержень; 1,0кг | | 1 | -01 |
| 2 | ф10 А-II, ℓ= 290÷610; 0,3кг | 2 | 5 | без черт. |
| 3 | ℓ=760; 0,5кг | 1 | 1 | без черт. |
| 4 | ℓ=560; 0,4кг | 2 | | без черт. |
| | ℓ=1160; 0,7кг | | 2 | без черт. |
| 5 | ℓ= 230; 0,1кг | 1 | | без черт. |
| | ℓ= 430; 0,3кг | | 1 | без черт. |
| 6 | -12×120, ℓ= 490; 5,5кг | 1 | | без черт |
| | ℓ=840; 9,5кг | | 1 | без черт |
| | Масса сетки, кг | 8,0 | 14,2 | |

| | | | |
|---|---|---|---|
| Разраб | Костенко | | |
| Провер | Рыбцева | | |
| Рук. гр. | Склярова | | |
| Гл инж пр | Гринберг | | |
| Нач отд | Шапиро | | |
| Н контр | Сетенкин | | |

3.503.1-79.2-117

Сетка С50, С51

| Стадия | Масса | Масштаб |
|---|---|---|
| Р | см.табл. | 1:20 |
| Лист | Листов 1 | |

Воронежский филиал ГИПРОДОРНИИ

Копировал

Формат А4

Взам. инв. №

Подпись и дата

Инв. № подл.

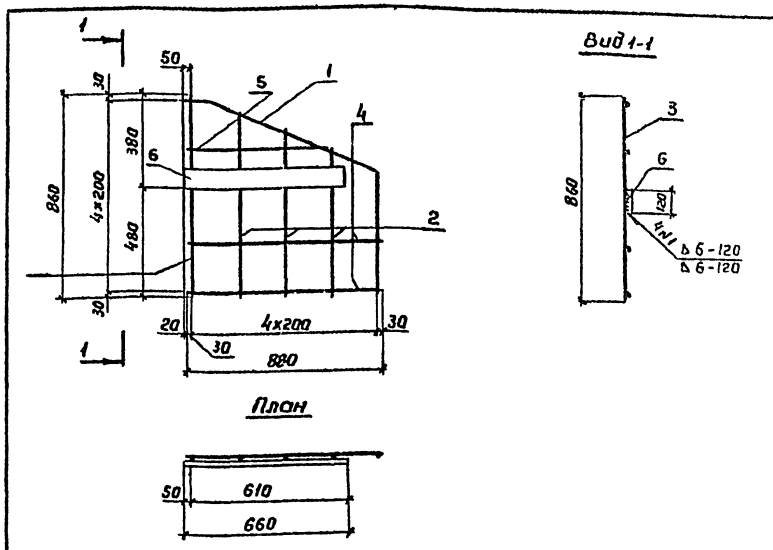


| Поз. | Наименование | Кол. | Обозначение документа |
|---|---|---|---|
| 1 | Отогнутый стержень, 0,9кг | 1 | 3.503.1-79.2-134-02 |
| 2 | ф 10 А-II, ℓ=580÷760; 0,5кг | 3 | без черт |
| 3 | ℓ=860; 0,5кг | 1 | без черт |
| 4 | ℓ=860; 0,5кг | 2 | без черт. |
| 5 | ℓ=330; 0,2кг | 1 | без черт. |
| 6 | -12×120, ℓ=660; 7,5кг | 1 | без черт. |

Арматура класса А-II принята по ГОСТ 5781-82, полосовая сталь-по ГОСТ 103-76.

| | | | |
|---|---|---|---|
| Разраб. | Костенко | | |
| Провер | Рыбцева | | |
| Рук. гр. | Склярова | | |
| Гл.инж.пр | Гринберг | | |
| Нач.отд. | Шапиро | | |
| Н.контр. | Сетенкин | | |

3.503.1-79.2-118

Сетка С52

| Стадия | Масса | Масштаб |
|---|---|---|
| Р | 11,8 | 1:20 |
| Лист | Листов 1 | |

Воронежский филиал ГИПРОДОРНИИ

Копировал

Формат А4

Взам. инв. №

Подпись и дата

Инв. № подл.

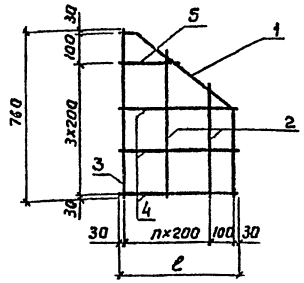


| Марка сетки | ℓ, мм | n | Обозначение |
|---|---|---|---|
| С 53 | 560 | 2 | 3.503.1-79.2-119 |
| С 54 | 1160 | 5 | -01 |

| Поз. | Наименование | Кол на сетку С53 | Кол на сетку С54 | Обозначение документа |
|---|---|---|---|---|
| 1 | Отогнутый стержень; 0,65кг | 1 | | 3.503.1-79.2-134 |
| | Отогнутый стержень; 1,0кг | | 1 | -01 |
| 2 | ф10 А-II, ℓ=290÷610; 0,3кг | 2 | 5 | без черт. |
| 3 | ℓ=760; 0,5кг | 1 | 1 | без черт. |
| 4 | ℓ=560; 0,4кг | 3 | | без черт. |
| | ℓ=1160; 0,7кг | | 3 | без черт. |
| 5 | ℓ=230; 0,1кг | 1 | | без черт. |
| | ℓ=430; 0,3кг | | 1 | без черт. |
| | Масса сетки, кг | 3,1 | 6,4 | |

Арматура класса А-II принята по ГОСТ 5781-82, полосовая сталь-по ГОСТ 103-76

| | | | | | |
|---|---|---|---|---|---|
| Разработ. | Костенко | | 3.503.1-79.2-119 | | |
| Провер. | Рыбцева | | | | |
| Рук. гр. | Склярова | | | | |
| Гл. инж. пр. | Гринберг | | | | |
| Нач. отд. | Шапиро | | Сетка С53, с54 | Стадия: Р | Масса: Ст.табл. | Масштаб: 1:20 |
| Н. контр. | Семенкин | | | Лист | Листов 1 | |
| | | | | Воронежский филиал ГИПРОДОРНИИ | |

Копировал [illegible] Формат А4

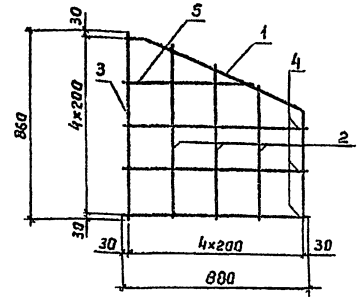


| Поз | Наименование | Кол | Обозначение документа |
|---|---|---|---|
| 1 | Отогнутый стержень; 0,9кг | 1 | 3.503.1-79.2-134-02 |
| 2 | ф10 А-II, ℓ=580÷760; 0,5кг | 3 | без черт |
| 3 | ℓ=860; 0,5кг | 1 | без черт |
| 4 | ℓ=860; 0,5кг | 3 | без черт |
| 5 | ℓ=330; 0,2кг | 1 | без черт |

Арматура класса А-II принята по ГОСТ 5781-82, полосовая сталь-по ГОСТ 103-76.

| | | | | | |
|---|---|---|---|---|---|
| Разработ. | Костенко | | 3.503.1-79 2-120 | | |
| Провер. | Рыбцева | | | | |
| Рук. гр. | Склярова | | | | |
| Гл. инж. пр. | Гринберг | | | | |
| Нач. отд. | Шапиро | | Сетка С55 | Стадия: Р | Масса: 4,6 | Масштаб: 1:20 |
| Н. контр. | Семенкин | | | Лист | Листов 1 | |
| | | | | Воронежский филиал ГИПРОДОРНИИ | |

Копировал [illegible] Ц-0632-03 Формат А4

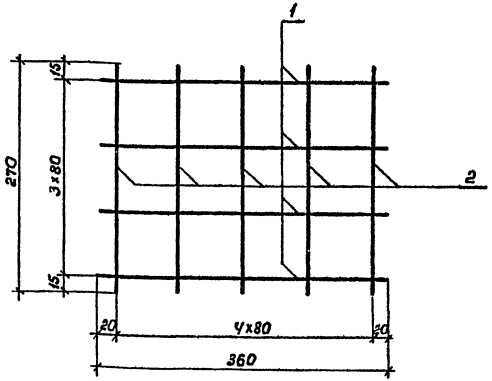


| Поз. | Наименование | Кол. | Масса ед., кг |
|---|---|---|---|
| 1 | Ф 8 А-I ГОСТ 5781-82, ℓ=360 | 4 | 0,14 |
| 2 | ℓ=270 | 5 | 0,11 |

| | | | | | |
|---|---|---|---|---|---|
| Разработ. | Костенко | | 3.503.1-79.2-121 | | |
| Провер. | Рыбцева | | | | |
| Рук. гр. | Склярова | | | | |
| Гл. инж. пр. | Гринберг | | | | |
| Нач. отд. | Шапиро | | | | |
| Н. контр. | Семенкин | | | | |
| | | | Сетка С56 | Стадия: Р | Масса: 1,1кг |
| | | | | Масштаб: 1:5 | |
| | | | | Лист | Листов 1 |
| | | | | Воронежский филиал ГИПРОДОРНИИ | |

Копировал Минакова Формат А4

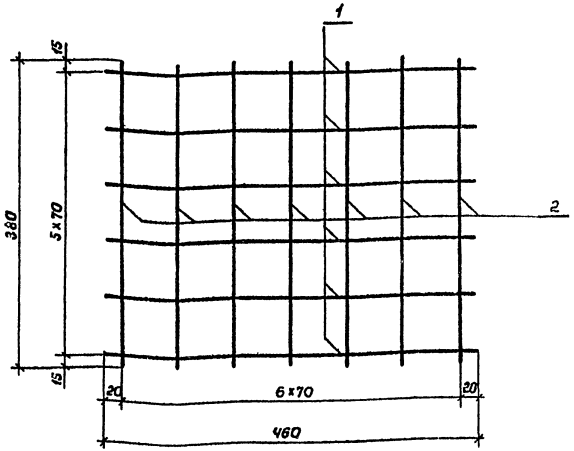


| Поз. | Наименование | Кол. | Масса ед., кг |
|---|---|---|---|
| 1 | Ф 8 А-I ГОСТ 5781-82, ℓ=460 | 6 | 0,18 |
| 2 | ℓ=380 | 7 | 0,15 |

| | | | | | |
|---|---|---|---|---|---|
| Разраб. | Костенко | | 3.503.1-79.2-122 | | |
| Провер. | Рыбцева | | | | |
| Рук. гр. | Склярова | | | | |
| Гл. инж. пр. | Гринберг | | | | |
| Нач. отд. | Шапиро | | | | |
| Н. контр. | Семенкин | | Сетка С57 | Стадия: Р | Масса: 2,1кг |
| | | | | Масштаб: 1:5 | |
| | | | | Лист | Листов 1 |
| | | | | Воронежский филиал ГИПРОДОРНИИ | |

Копировал Минакова Ц00632-03 136 Формат А4

Вид 1-1

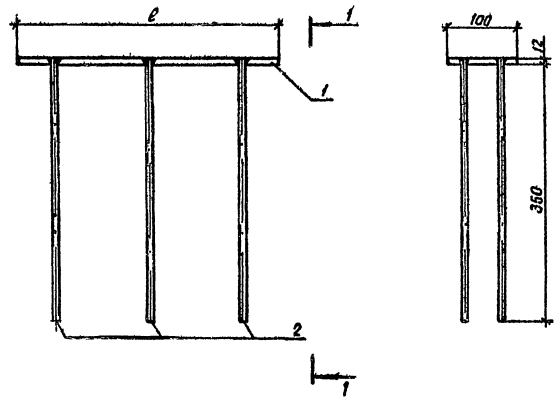


План

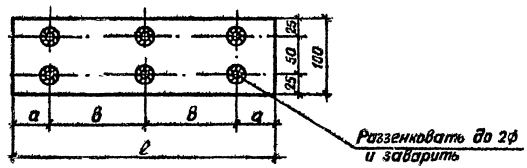


| Марка изделия | Размеры, мм | | | Масса ед. кг | Обозначение документа |
|---|---|---|---|---|---|
| | а | в | ℓ | | |
| МН1 | 50 | 125 | 350 | 5,8 | 3.503.1-79.2-123 |
| МН2 | 50 | 200 | 500 | 7,2 | -01 |
| МН3 | 85 | 250 | 670 | 8,8 | -02 |

| Поз. | Наименование | Кол. на МН | | | Масса ед. кг |
|---|---|---|---|---|---|
| | | 1 | 2 | 3 | |
| 1 | -12×100 ГОСТ 103-76, ℓ=350 | 1 | | | 3,29 |
| | ℓ=500 | | 1 | | 4,71 |
| | ℓ=670 | | | 1 | 6,31 |
| 2 | ф14 А-II ГОСТ 5781-82, ℓ=350 | 6 | 6 | 6 | 0,42 |

| | | |
|---|---|---|
| Разработ. | Костенко | |
| Провери. | Жукова | |
| Рук. гр. | Скляров | |
| Гл. инж. пр. | Гринберг | |
| Нач. отд. | Шапиро | |
| Н. контр. | Семенкин | |

3.503.1-79.2-123

Изделие закладное
МН1, МН2, МН3

| Стадия | Масса | Масштаб |
|---|---|---|
| Р | см. табл. | 1:5 |
| Лист | Листов 1 | |

Воронежский филиал ГИПРОДОРНИИ

Копировал

Формат А3

400632-03 137

Инв. № подл. | Подп. и дата | Взам. инв. №

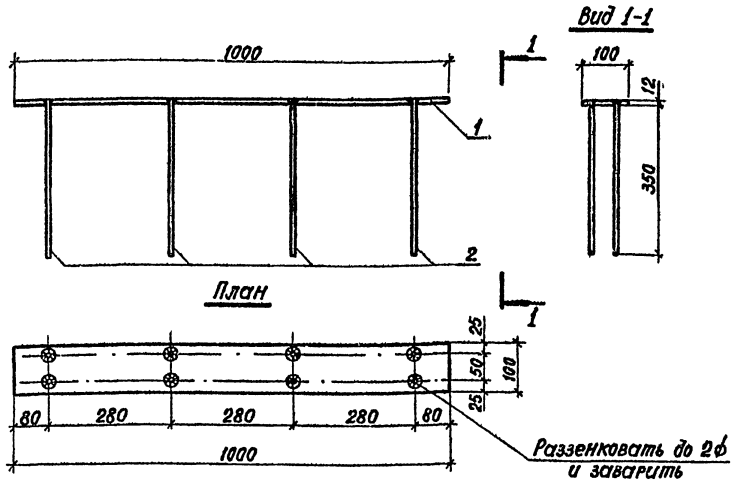


| Поз. | Наименование | Кол. | Масса ед., кг |
|---|---|---|---|
| 1 | -12×100 ГОСТ 103-76, ℓ=1000 | 1 | 9,42 |
| 2 | ф 14 А-II ГОСТ 5781-82, ℓ=350 | 8 | 0,42 |

| | | | | | |
|---|---|---|---|---|---|
| Разраб. | Костенко | | 3.503.1-79.2-124 | | |
| Провер. | Жукова | | | | |
| Рук. гр. | Склярова | | | | |
| Гл. инж. пр. | Гринберг | | Изделие закладное МН 4 | Стадия: Р; Масса: 12,8; Масштаб: 1:10 | |
| Нач. отд. | Шапиро | | | Лист; Листов 1 | |
| Н. контр. | Семенкин | | | Воронежский филиал ГИПРОДОРНИИ | |

Инв. № подл. | Подпись и дата | Взам. инв. №

Копировал ВЕД Формат А4

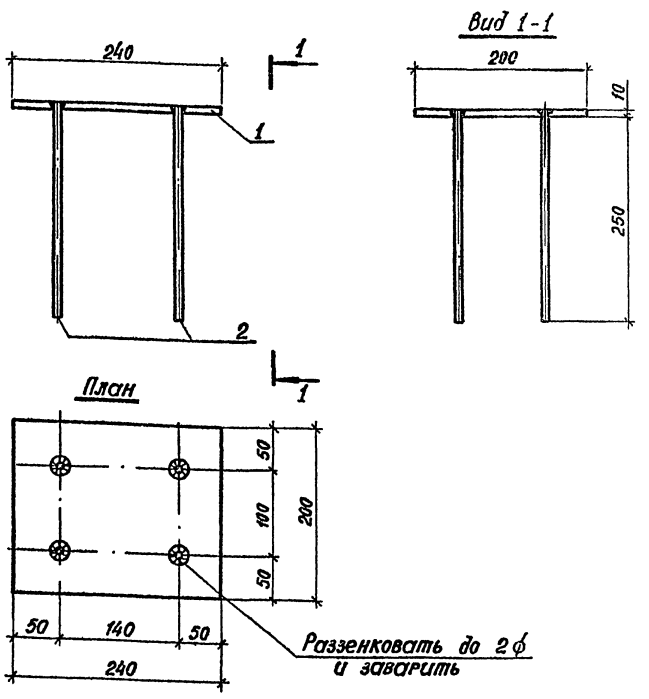


| Поз. | Наименование | Кол. | Масса ед., кг |
|---|---|---|---|
| 1 | -10×200 ГОСТ 103-76, ℓ=240 | 1 | 3,76 |
| 2 | ф 10 А-II ГОСТ 5781-82, ℓ=250 | 4 | 0,15 |

| | | | | | |
|---|---|---|---|---|---|
| Разраб. | Костенко | | 3.503.1-79.2-125 | | |
| Провер. | Жукова | | | | |
| Рук. гр. | Склярова | | | | |
| Гл. инж. пр. | Гринберг | | Изделие закладное МН 5 | Стадия: Р; Масса: 4,4; Масштаб: 1:5 | |
| Нач. отд. | Шапиро | | | Лист; Листов 1 | |
| Н. контр. | Семенкин | | | Воронежский филиал ГИПРОДОРНИИ | |

Инв. № подл. | Подпись и дата | Взам. инв. №

Копировал ВЕД 400632-03 138 Формат А4

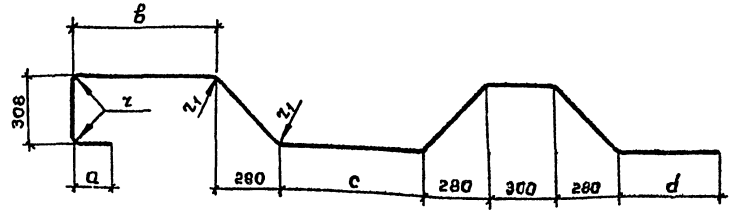


| Размеры, мм | | | | | | | | Масса, кг | Обозначение |
|---|---|---|---|---|---|---|---|---|---|
| φ | а | в | с | d | z | z1 | ℓ | | |
| 16 | 160 | 630 | 640 | 460 | 48 | 160 | 3704 | 5,8 | 3.503.1-79.2-126 |
| 18 | 180 | 630 | 640 | 460 | 54 | 180 | 3724 | 7,4 | -01 |
| 22 | 220 | 630 | 640 | 460 | 66 | 220 | 3764 | 11,2 | -02 |
| 16 | 160 | 880 | 1140 | 710 | 48 | 160 | 4704 | 7,4 | -03 |
| 22 | 220 | 880 | 1140 | 710 | 66 | 220 | 4764 | 14,2 | -04 |
| 16 | 160 | 930 | 1340 | 760 | 48 | 160 | 4844 | 7,6 | -05 |
| 22 | 220 | 930 | 1340 | 760 | 66 | 220 | 5064 | 15,1 | -06 |

φ – диаметр стержня
ℓ – полная длина стержня, определенная как сумма длин отдельных участков

| | | | | | |
|---|---|---|---|---|---|
| Разраб | Рыбцева | | 3.503.1-79.2-126 | | |
| Пробер | Жукова | | | | |
| Рук гр. | Склярова | | Отогнутый стержень | Стадия: Р; Масса: см. табл.; Масштаб: 1:20 | |
| Гл инж пр | Гринберг | | | Лист | Листов 1 |
| Нач отд. | Шапиро | | | | |
| Н контр | Семенкин | | А-III ГОСТ 5781-82 / Марку см. ТТ | Воронежский филиал ГИПРОДОРНИИ | |

Копировал Минакова Формат А4

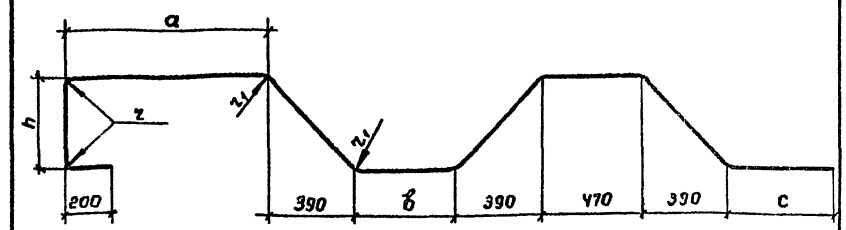


| Размеры, мм. | | | | | | | | Масса, кг | Обозначение |
|---|---|---|---|---|---|---|---|---|---|
| φ | h | а | в | с | z | z1 | ℓ | | |
| 18 | 410 | 965 | 750 | 515 | 54 | 180 | 4998 | 9,9 | 3.503.1-79.2-127 |
| 18 | 410 | 1015 | 950 | 565 | 54 | 180 | 5268 | 10,5 | -01 |
| 20 | 410 | 965 | 450 | 515 | 60 | 200 | 4666 | 11,5 | -02 |
| 20 | 419 | 965 | 450 | 515 | 60 | 200 | 4696 | 11,6 | -03 |
| 22 | 410 | 965 | 750 | 515 | 66 | 220 | 4966 | 14,8 | -04 |
| 22 | 410 | 1015 | 950 | 565 | 66 | 220 | 5266 | 15,7 | -05 |

φ – диаметр стержня
ℓ – полная длина стержня, определенная как сумма длин отдельных участков

| | | | | | |
|---|---|---|---|---|---|
| Разраб | Рыбцева | | 3.503.1-79.2-127 | | |
| Пробер. | Жукова | | | | |
| Рук гр. | Склярова | | Отогнутый стержень | Стадия: Р; Масса: см табл.; Масштаб: 1:20 | |
| Гл инж.пр. | Гринберг | | | Лист | Листов 1 |
| Нач отд | Шапиро | | | | |
| Н.контр | Семенкин | | А-III ГОСТ 5781-82 / Марку см ТТ | Воронежский филиал ГИПРОДОРНИИ | |

Копировал [illegible] Ц00632-03 139 Формат А4

Взам. инв. № | Подпись и дата | Инв. № подл.

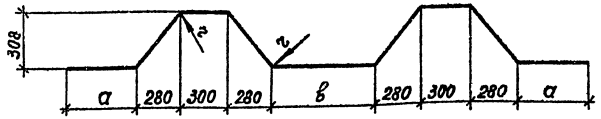


| Размеры, мм | | | | | Масса, кг | Обозначение |
|---|---|---|---|---|---|---|
| ф | а | в | r | ℓ | | |
| 16 | 460 | 640 | 160 | 3768 | 5,9 | 3.503.1-79.2-128 |
| 18 | 460 | 640 | 180 | 3768 | 7,5 | -01 |
| 22 | 460 | 640 | 220 | 3768 | 11,2 | -02 |
| 16 | 760 | 1340 | 160 | 5068 | 8,0 | -03 |
| 22 | 760 | 1340 | 220 | 5068 | 15,1 | -04 |

ф - диаметр стержня
ℓ - полная длина стержня, определенная как сумма длин отдельных участков

| | | | | | |
|---|---|---|---|---|---|
| Разраб. | Рыбцева | | 3.503.1-79.2-128 | | |
| Провер. | Жукова | | | | |
| Рук. гр. | Склярова | | | | |
| Гл. инж. пр. | Гринберг | | | | |
| Нач. отд. | Шапиро | | Отогнутый стержень | Стадия: Р | Масса: см. табл. | Масштаб: 1:25 |
| Н. контр. | Семенкин | | | Лист | Листов 1 |
| | | | А-III ГОСТ 5781-82 марку см. ТТ | Воронежский филиал ГИПРОДОРНИИ | |

Инв. № подл. | Подпись и дата | Взам. инв. №

Копировал | Формат А4

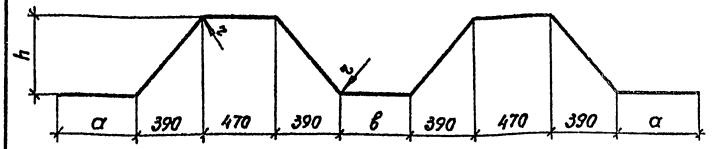


| Размеры, мм | | | | | | Масса, кг | Обозначение |
|---|---|---|---|---|---|---|---|
| ф | а | в | h | r | ℓ | | |
| 20 | 515 | 450 | 410 | 200 | 4628 | 11,4 | 3.503.1-79 2-129 |
| 20 | 515 | 450 | 419 | 200 | 4656 | 11,5 | -01 |
| 18 | 565 | 950 | 410 | 180 | 5228 | 10,4 | -02 |
| 22 | 565 | 950 | 410 | 220 | 5228 | 15,6 | -03 |

ф - диаметр стержня
ℓ - полная длина стержня, определенная как сумма длин отдельных участков

| | | | | | |
|---|---|---|---|---|---|
| Разраб. | Рыбцева | | 3.503.1-79.2-129 | | |
| Провер. | Жукова | | | | |
| Рук. гр. | Склярова | | | | |
| Гл. инж. пр. | Гринберг | | | | |
| Нач. отд. | Шапиро | | Отогнутый стержень | Стадия: Р | Масса: см. табл. | Масштаб: 1:25 |
| Н. контр. | Семенкин | | | Лист | Листов 1 |
| | | | А-III ГОСТ 5781-82 марку см. ТТ | Воронежский филиал ГИПРОДОРНИИ | |

Инв. № подл. | Подпись и дата | Взам. инв. №

Копировал | Формат А4

Ц-00632-03 140

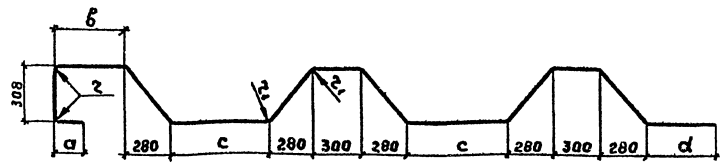


| Размеры, мм | | | | | | | | Масса, кг | Обозначение |
|---|---|---|---|---|---|---|---|---|---|
| ф | а | в | с | d | г | г1 | ℓ | | |
| 16 | 160 | 630 | 640 | 460 | 48 | 160 | 5448 | 8,6 | 3.503.1-79.2-130 |
| 18 | 180 | 630 | 640 | 460 | 54 | 180 | 5468 | 10,9 | -01 |
| 16 | 160 | 880 | 1140 | 710 | 48 | 160 | 6948 | 11,0 | -02 |
| 16 | 160 | 930 | 1340 | 760 | 48 | 160 | 7448 | 11,7 | -03 |
| 22 | 220 | 630 | 640 | 460 | 66 | 220 | 5508 | 16,4 | -04 |
| 22 | 220 | 880 | 1140 | 710 | 66 | 220 | 7008 | 20,9 | -05 |
| 22 | 220 | 930 | 1340 | 760 | 66 | 220 | 7508 | 22,4 | -06 |

ф - диаметр стержня
ℓ - полная длина стержня, определенная как сумма длин отдельных участков.

| | | | | | |
|---|---|---|---|---|---|
| Разраб. | Рыбцева | | 3.503.1-79.2-130 | | |
| Провер. | Жукова | | | | |
| Рук. гр. | Склярова | | | | |
| Гл. инж. пр. | Гринберг | | | | |
| Нач. отд. | Шапиро | | Отогнутый стержень | Стадия: Р; Масса: см. табл.; Масштаб: 1:25 | |
| Н. контр. | Семенкин | | | Лист | Листов 1 |
| | | | А-III ГОСТ 5781-82 марки см. ТТ | Воронежский филиал ГИПРОДОРНИИ | |

Копировал [illegible] Формат А4

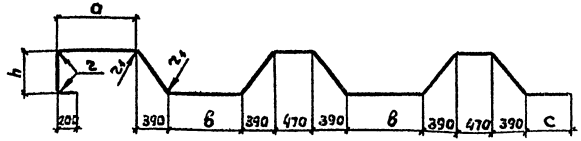


| Размеры, мм | | | | | | | | Масса, кг | Обозначение |
|---|---|---|---|---|---|---|---|---|---|
| ф | h | а | в | с | г | г1 | ℓ | | |
| 20 | 410 | 965 | 450 | 515 | 60 | 200 | 6690 | 16,5 | 3.503.1-79.2-131 |
| 20 | 419 | 965 | 450 | 515 | 60 | 200 | 6734 | 16,6 | -01 |
| 22 | 410 | 965 | 750 | 515 | 66 | 220 | 7290 | 21,8 | -02 |
| 22 | 410 | 1015 | 950 | 565 | 66 | 220 | 7790 | 23,2 | -03 |

ф - диаметр стержня
ℓ - полная длина стержня, определенная как сумма длин отдельных участков

| | | | | | |
|---|---|---|---|---|---|
| Разраб. | Рыбцева | | 3.503.1-79.2-131 | | |
| Провер. | Жукова | | | | |
| Рук. гр. | Склярова | | | | |
| Гл. инж. пр. | Гринберг | | | | |
| Нач. отд. | Шапиро | | Отогнутый стержень | Стадия: Р; Масса: см. табл.; Масштаб: 1:50 | |
| Н. контр. | Семенкин | | | Лист | Листов 1 |
| | | | А-III ГОСТ 5781-82 марки см. ТТ | Воронежский филиал ГИПРОДОРНИИ | |

Копировал [illegible] Формат А4

Инв. № подл. | Подпись и дата | Взам. инв. №

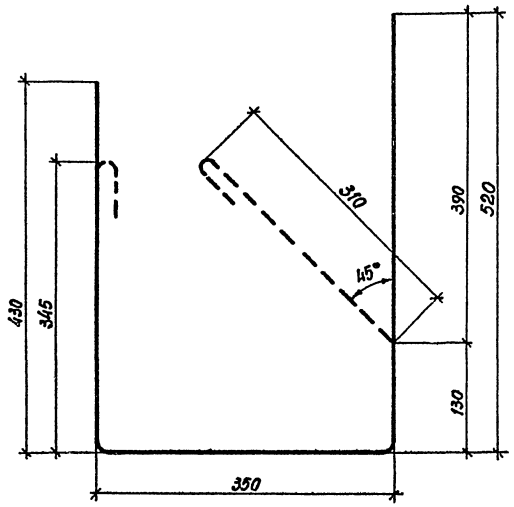


| | | | | | | |
|---|---|---|---|---|---|---|
| Разраб. | Рыбцева | | Э.503.1-79.2-132 | | | |
| Провер. | Костенко | | | | | |
| Рук. гр. | Склярова | | | | | |
| Гл. инж. пр. | Гринберг | | | | | |
| Нач. отд. | Шапиро | | Хомут | Стадия | Масса | Масштаб |
| Н. контр. | Семенкин | | | Р | 0,8 | 1:5 |
| | | | | Лист | Листов 1 | |
| | | | ф10 А-II ГОСТ 5781-82 / С=1300 | Воронежский филиал ГИПРОДОРНИИ | | |

Копировал

формат А4

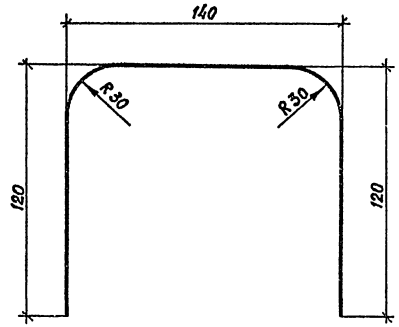


| | | | | | | |
|---|---|---|---|---|---|---|
| Разраб. | Рыбцева | | Э.503.1-79.2-133 | | | |
| Провер. | Костенко | | | | | |
| Рук. гр. | Склярова | | | | | |
| Гл. инж. пр. | Гринберг | | | | | |
| Нач. отд. | Шапиро | | Отогнутый стержень | Стадия | Масса | Масштаб |
| Н. контр. | Семенкин | | | Р | 0,2 | 1:2 |
| | | | | Лист | Листов 1 | |
| | | | ф10 А-II ГОСТ 5781-82 / С=380 | Воронежский филиал ГИПРОДОРНИИ | | |

Копировал

Ц00632-03 142

формат А4

Инв. № подл. | Подпись и дата | Взам. инв. №

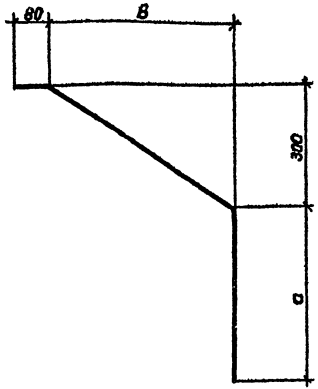


| Размеры, мм | | | Масса, кг | Обозначение документа |
|---|---|---|---|---|
| a | B | ℓ | | |
| 430 | 460 | 1060 | 0,65 | 3.503.1-79.2-134 |
| 530 | 1060 | 1610 | 1,00 | -01 |
| 430 | 760 | 1430 | 0,90 | -02 |

ℓ – полная длина стержня

| | | | | |
|---|---|---|---|---|
| Разраб. | Костенко | | 3.503.1-79.2-134 | |
| Провер | Рыбцева | | | |
| Рук гр. | Склярова | | | |
| Гл инж пр | Гринберг | | | |
| Нач отд | Шапиро | | Отогнутый стержень | Стадия: Р; Масса: см.табл; Масштаб: 1:10 |
| Н конт. | Семенкин | | | Лист; Листов 1 |
| | | | ф 10 А-II ГОСТ 5781-82 / ℓ см. табл. | Воронежский филиал ГИПРОДОРНИИ |

Копировал Минакова Формат А4

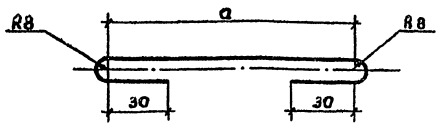


| Размеры, мм | | Масса, кг | Обозначение документа |
|---|---|---|---|
| a | ℓ | | |
| 120 | 230 | 0,05 | 3.503.1-79.2-135 |
| 80 | 190 | 0,04 | -01 |

ℓ – полная длина шпильки

| | | | | |
|---|---|---|---|---|
| Разработ. | Костенко | | 3.503.1-79.2-135 | |
| Проверил | Рыбцева | | | |
| Рук. гр. | Склярова | | | |
| Гл.инж.пр. | Гринберг | | | |
| Нач.отд. | Шапиро | | Шпилька | Стадия: Р; Масса: см.таб.; Масштаб: 1:2 |
| Н.контр. | Семенкин | | | Лист; Листов 1 |
| | | | ф 6 А-I ГОСТ 5781-82 / ℓ см. табл | Воронежский филиал ГИПРОДОРНИИ |

Копировал Минакова Ц00632-03 143 Формат А4

Инв. № подл. | Подпись и дата | Взам. инв. №




| Размеры, мм | | | | | Масса, кг | Обозначение |
|---|---|---|---|---|---|---|
| ф | а | в | г | ℓ | | |
| 16 | 460 | 640 | 160 | 5512 | 8,7 | 3.503.1-79.2-136 |
| 18 | 460 | 640 | 180 | 5512 | 11,0 | -01 |
| 22 | 460 | 640 | 220 | 5512 | 16,4 | -02 |
| 16 | 710 | 1140 | 160 | 7012 | 11,1 | -03 |
| 22 | 710 | 1140 | 220 | 7012 | 20,9 | -04 |
| 16 | 760 | 1340 | 160 | 7512 | 11,9 | -05 |
| 22 | 760 | 1340 | 220 | 7512 | 22,4 | -06 |

ф - диаметр стержня
ℓ - полная длина стержня, определенная как сумма длин отдельных участков.

| | | |
|---|---|---|
| Разраб. | Рыбцева | |
| Провер. | Жукова | |
| Рук. гр. | Склярова | |
| Гл. инж. пр. | Гринберг | |
| Нач. отд. | Шапиро | |
| Н. контр. | Семенкин | |

3.503.1-79.2-136

Отогнутый стержень

| Стадия | Масса | Масштаб |
|---|---|---|
| Р | см. табл. | 1:50 |

Лист | Листов 1

А-III ГОСТ 5781-82
марку см. ТТ

Воронежский филиал
ГИПРОДОРНИИ

Инв. № подл. | Подпись и дата | Взам. инв. №

Копировал Кц- Формат А4

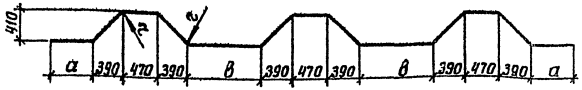


| Размеры, мм | | | | | Масса, кг | Обозначение |
|---|---|---|---|---|---|---|
| ф | а | в | г | ℓ | | |
| 20 | 515 | 450 | 200 | 6652 | 16,4 | 3.503.1-79.2-137 |
| 22 | 515 | 750 | 220 | 7252 | 21,6 | -01 |
| 22 | 565 | 950 | 220 | 7752 | 23,1 | -02 |

ф - диаметр стержня
ℓ - полная длина стержня, определенная как сумма длин отдельных участков

| | | |
|---|---|---|
| Разраб. | Рыбцева | |
| Провер. | Жукова | |
| Рук. гр. | Склярова | |
| Гл. инж. пр. | Гринберг | |
| Нач. отд. | Шапиро | |
| Н. контр. | Семенкин | |

3.503.1-79.2-137

Отогнутый стержень

| Стадия | Масса | Масштаб |
|---|---|---|
| Р | см. табл. | 1:50 |

Лист | Листов 1

А-III ГОСТ 5781-82
марку см. ТТ

Воронежский филиал
ГИПРОДОРНИИ

Инв. № подл. | Подпись и дата | Взам. инв. №

Копировал Кц- Ц00632-03 144 Формат А4

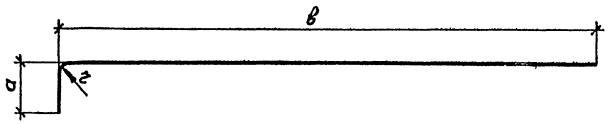


| Размеры, мм | | | | | Масса, кг | Обозначение |
|---|---|---|---|---|---|---|
| ф | а | в | r | ℓ | | |
| 16 | 265 | 2870 | 48 | 3135 | 4,9 | 3.503.1-79.2-138 |
| 18 | 265 | 2870 | 54 | 3135 | 6,3 | -01 |
| 22 | 265 | 2870 | 66 | 3135 | 9,4 | -02 |
| 16 | 265 | 3870 | 48 | 4135 | 6,5 | -03 |
| 22 | 265 | 3870 | 66 | 4135 | 12,3 | -04 |
| 16 | 265 | 4170 | 48 | 4435 | 7,0 | -05 |
| 22 | 265 | 4170 | 66 | 4435 | 13,2 | -06 |
| 16 | 265 | 4370 | 48 | 4635 | 7,3 | -07 |
| 18 | 265 | 4370 | 54 | 4635 | 9,3 | -08 |
| 22 | 265 | 4370 | 66 | 4635 | 13,8 | -09 |
| 16 | 265 | 5870 | 48 | 6135 | 9,7 | -10 |
| 22 | 265 | 5870 | 66 | 6135 | 18,3 | -11 |
| 16 | 265 | 6370 | 48 | 6635 | 10,5 | -12 |
| 22 | 265 | 6370 | 66 | 6635 | 19,8 | -13 |

| Размеры, мм | | | | | Масса, кг | Обозначение |
|---|---|---|---|---|---|---|
| ф | а | в | r | ℓ | | |
| 16 | 360 | 3570 | 48 | 3930 | 6,2 | 3.503.1-79.2-138 -15 |
| 18 | 360 | 3570 | 54 | 3930 | 7,9 | -16 |
| 20 | 360 | 3570 | 60 | 3930 | 9,7 | -17 |
| 16 | 360 | 3870 | 48 | 4230 | 6,7 | -19 |
| 20 | 360 | 3870 | 60 | 4230 | 10,4 | -20 |
| 16 | 360 | 4170 | 48 | 4530 | 7,1 | -22 |
| 20 | 360 | 4170 | 60 | 4530 | 11,2 | -23 |
| 16 | 360 | 5270 | 48 | 5630 | 8,9 | -25 |
| 18 | 360 | 5270 | 54 | 5630 | 11,2 | -26 |
| 20 | 360 | 5270 | 60 | 5630 | 13,9 | -27 |
| 20 | 360 | 5870 | 60 | 6230 | 15,4 | -29 |
| 20 | 360 | 6370 | 60 | 6730 | 16,6 | -31 |

ф - диаметр стержня

ℓ - полная длина стержня, определённая как сумма длин отдельных участков

| | | | | |
|---|---|---|---|---|
| Разраб. | Рыбцева | | 3.503.1-79.2-138 | |
| Провер. | Жукова | | | |
| Рук. гр. | Склярова | | Отогнутый стержень | Стадия: Р; Масса: см. табл.; Масштаб: 1:20 |
| Гл. инж. пр. | Гринберг | | | Лист; Листов 1 |
| Нач. отд. | Шапиро | | А-III ГОСТ 5781-82 марку см. ТТ | Воронежский филиал ГИПРОДОРНИИ |
| Н. контр. | Семенкин | | | |

Инв. № подл. | Подпись и дата | Взам. инв. №

Копировал

Ц 00632-03 145

Формат А4

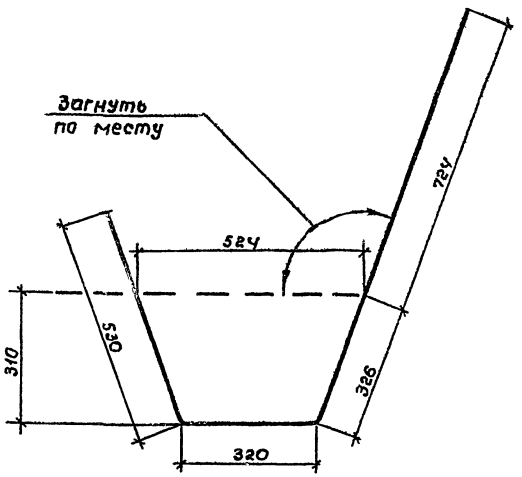


Полная длина стержня, определенная как сумма длин отдельных участков, равна 1900 мм.

| | | | | | |
|---|---|---|---|---|---|
| Разраб. | Рыбчева | | 3.503.1-79.2-139 | | |
| Провер. | Жукова | | | | |
| Рук. гр. | Склярова | | | | |
| Гл. инж. пр. | Гринберг | | | | |
| Нач. отд. | Шапиро | | Хомут | Стадия: Р; Масса: 1,2; Масштаб: 1:10 | |
| Н. контр. | Семенкин | | | Лист | Листов 1 |
| | | | ф10А-I ГОСТ 5781-82 / Марку см. ТТ | Воронежский филиал ГИПРОДОРНИИ | |

Инв. № подл. | Подпись и дата | Взам. инв. №

Копировал Минакова Формат А4

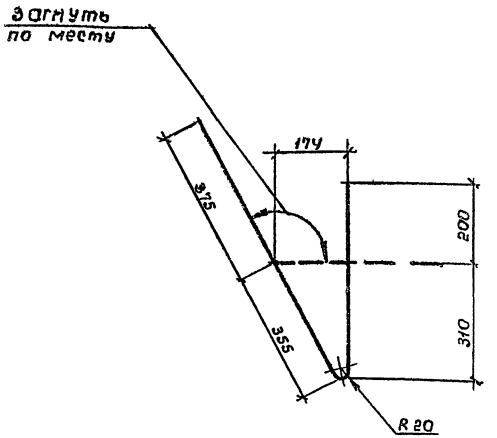


Полная длина стержня, определенная как сумма длин отдельных участков, равна 1240 мм.

| | | | | | |
|---|---|---|---|---|---|
| Разраб. | Рыбчева | | 3.503.1-79.2-140 | | |
| Провер. | Жукова | | | | |
| Рук. гр. | Склярова | | | | |
| Гл. инж. пр. | Гринберг | | | | |
| Нач. отд. | Шапиро | | Хомут | Стадия: Р; Масса: 0,8; Масштаб: 1:10 | |
| Н. контр. | Семенкин | | | Лист | Листов 1 |
| | | | ф10А-I ГОСТ 5781-82 / Марку см. ТТ | Воронежский филиал ГИПРОДОРНИИ | |

Инв. № подл. | Подпись и дата | Взам. инв. №

Копировал Минакова Ц00632-03 146 Формат А4

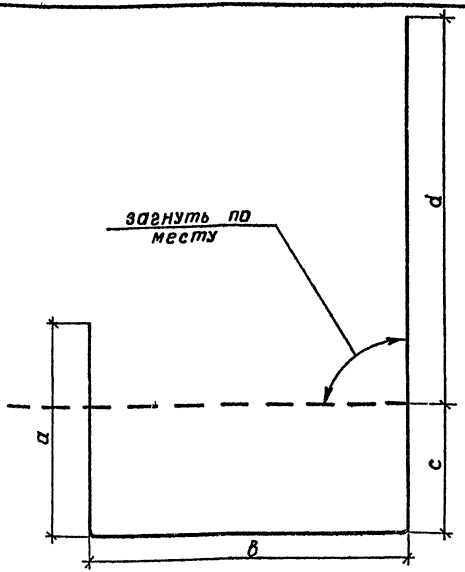


ℓ - полная длина стержня, определенная как сумма длин отдельных участков.

| Размеры, мм | | | | | Масса, кг | Обозначение |
|---|---|---|---|---|---|---|
| a | в | c | d | ℓ | | |
| 510 | 690 | 310 | 890 | 2400 | 1,5 | 3.503.1-79.2-141 |
| 510 | 774 | 310 | 976 | 2570 | 1,6 | -01 |
| 510 | 841 | 310 | 1039 | 2700 | 1,7 | -02 |
| 510 | 921 | 310 | 1139 | 2860 | 1,8 | -03 |
| 612 | 962 | 412 | 1164 | 3150 | 1,9 | -04 |
| 621 | 1012 | 421 | 1216 | 3270 | 2,0 | -05 |

| | | | |
|---|---|---|---|
| Разраб. | Рыбцева | | 3.503.1-79.2-141 |
| Провер. | Жукова | | |
| Рук. гр. | Склярова | | |
| Гл. инж. пр. | Гринберг | | |
| Нач. отд. | Шапиро | | |
| Н. контр. | Семенкин | | |

Хомут

| Стадия | Масса | Масштаб |
|---|---|---|
| Р | см. табл. | 1:10 |
| Лист | Листов 1 | |

ф10А-I ГОСТ 5781-82
марку см. ТТ

Воронежский филиал ГИПРОДОРНИИ

Копировал Кц-

Формат А4

Взам. инв. №

Подпись и дата

Инв. № подл.

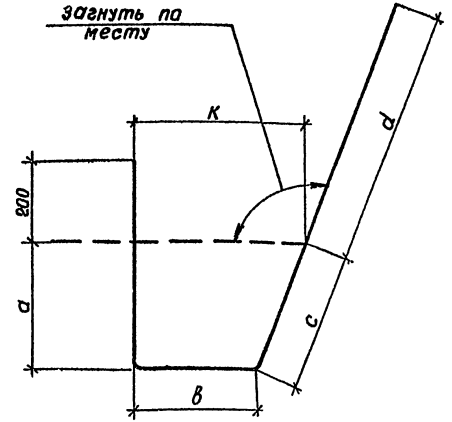


ℓ - полная длина стержня, определенная как сумма длин отдельных участков

| Размеры, мм | | | | | | Масса, кг | Обозначение |
|---|---|---|---|---|---|---|---|
| a | в | c | d | к | ℓ | | |
| 310 | 150 | 337 | 483 | 280 | 1480 | 0,9 | 3.503.1-79.2-142 |
| 310 | 221 | 369 | 620 | 420 | 1720 | 1,1 | -01 |
| 310 | 301 | 332 | 622 | 420 | 1765 | 1,1 | -02 |
| 412 | 182 | 442 | 544 | 343 | 1780 | 1,1 | -03 |
| 421 | 182 | 450 | 542 | 341 | 1795 | 1,1 | -04 |

| | | | |
|---|---|---|---|
| Разраб. | Рыбцева | | 3.503.1-79.2-142 |
| Провер. | Жукова | | |
| Рук. гр. | Склярова | | |
| Гл. инж. пр. | Гринберг | | |
| Нач. отд. | Шапиро | | |
| Н. контр. | Семенкин | | |

Хомут

| Стадия | Масса | Масштаб |
|---|---|---|
| Р | см. табл. | 1:10 |
| Лист | Листов 1 | |

ф10А-I ГОСТ 5781-82
марку см. ТТ

Воронежский филиал ГИПРОДОРНИИ

Копировал Кц-

Формат А4

Взам. инв. №

Подпись и дата

Инв. № подл.

| Марка элемента | Изделия арматурные, кг | | | | | | | | | Изделия закладные, кг | | | | | | | | | | | | | | Общий расход, кг |
|---|---|---|---|---|---|---|---|---|---|---|---|---|---|---|---|---|---|---|---|---|---|---|---|---|
| | Арматура класса | | | | | | | | Всего | Арматура класса | | | | | | | | | | | Прокат марки | | Всего | |
| | A I | | | A III | | | | | | A I | | | | | | | | A II | | Всего | ВСт3 сп5 | | | |
| | ГОСТ 5781-82 | | | ГОСТ 5781-82 | | | | | | ГОСТ 5781-82 | | | | | | | | ГОСТ 5781-82 | | | ГОСТ 103-76 | | | |
| | ф10 | ф12 | Итого | ф16 | ф18 | ф20 | ф22 | Итого | | ф12 | ф14 | ф16 | ф18 | ф20 | ф22 | ф25 | Итого | ф14 | Итого | | -12×100 | Итого | | |
| 1БН 25-1-1(2) | 54,0 | 5,0 | 59,0 | 31,2 | 22,8 | | | 54,0 | 113,0 | | 2,8 | | | | | | 2,8 | 15,4 | 15,4 | 18,2 | 11,3 | 11,3 | 29,5 | 142,5 |
| 1БН 25-1-3 | 54,0 | 5,8 | 59,8 | 32,6 | 26,4 | | | 59,0 | 118,8 | | 2,8 | | | | | | 2,8 | 12,8 | 12,8 | 15,6 | 6,6 | 6,6 | 22,2 | 141,0 |
| 4БН 25-1-1 | 59,4 | 5,0 | 64,4 | | 51,4 | 14,2 | | 65,6 | 130,0 | | 2,8 | | | | | | 2,8 | | | 2,8 | | | 2,8 | 132,8 |
| 4БН 25-1-3 | 59,4 | 5,8 | 65,2 | | 54,6 | 16,2 | | 70,8 | 136,0 | | 2,8 | | | | | | 2,8 | | | 2,8 | | | 2,8 | 138,8 |
| 1БН 40-1-1(2) | 81,0 | 7,8 | 88,8 | 46,4 | 34,8 | | | 81,2 | 170,0 | | | 3,8 | | | | | 3,8 | 22,1 | 22,1 | 25,9 | 14,6 | 14,6 | 40,5 | 210,5 |
| 1БН 40-1-3 | 81,0 | 8,4 | 89,4 | 47,8 | 38,4 | | | 86,2 | 175,6 | | | 3,8 | | | | | 3,8 | 19,6 | 19,6 | 23,4 | 9,9 | 9,9 | 33,3 | 208,9 |
| 4БН 40-1-1 | 94,2 | 7,8 | 102,0 | | 76,4 | 21,6 | | 98,0 | 200,0 | | | | 5,0 | | | | 5,0 | | | 5,0 | | | 5,0 | 205,0 |
| 4БН 40-1-3 | 97,8 | 8,4 | 106,2 | | 79,0 | 23,6 | | 102,6 | 208,8 | | | | 5,0 | | | | 5,0 | | | 5,0 | | | 5,0 | 213,8 |
| 2БН 25-2-1(2) | 76,4 | 5,0 | 81,4 | 28,6 | 50,2 | | | 78,8 | 160,2 | 3,2 | | | | | | | 3,2 | 13,8 | 13,8 | 17,0 | 16,0 | 16,0 | 33,0 | 193,2 |
| 2БН 25-2-3 | 80,8 | 5,8 | 86,6 | 31,2 | 54,6 | | | 85,8 | 172,4 | 3,2 | | | | | | | 3,2 | 10,4 | 10,4 | 13,6 | 6,6 | 6,6 | 20,2 | 192,6 |
| 2БН 35-1-1(2) | 116,0 | 6,8 | 122,8 | 78,2 | 15,4 | | | 93,6 | 216,4 | | | 7,6 | | | | | 7,6 | 19,4 | 19,4 | 27,0 | 19,4 | 19,4 | 46,4 | 262,8 |
| 2БН 38-1-1(2) | 120,4 | 7,4 | 127,8 | 83,6 | 16,6 | | | 100,2 | 228,0 | | | 7,6 | | | | | 7,6 | 20,0 | 20,0 | 27,6 | 19,4 | 19,4 | 47,0 | 275,0 |
| 2БН 38-1-3 | 111,6 | 8,2 | 119,8 | 88,0 | 18,4 | | | 106,4 | 226,2 | | | 7,6 | | | | | 7,6 | 16,6 | 16,6 | 24,2 | 9,9 | 9,2 | 34,1 | 260,3 |
| 5БН 25-2-1 | 76,4 | 5,0 | 81,4 | | 34,2 | | 78,8 | 113,0 | 194,4 | | 5,6 | | | | | | 5,6 | | | 5,6 | | | 5,6 | 200,0 |
| 5БН 25-2-3 | 80,8 | 5,8 | 86,6 | | 39,6 | | 81,2 | 120,8 | 207,4 | | 5,6 | | | | | | 5,6 | | | 5,6 | | | 5,6 | 213,0 |
| 5БН 35-1-1 | 116,0 | 6,8 | 122,8 | 24,4 | | 19,0 | 102,2 | 145,6 | 268,4 | | | 7,6 | | | | | 7,6 | | | 7,6 | | | 7,6 | 276,0 |
| 5БН 38-1-1 | 120,4 | 7,4 | 127,8 | 26,4 | | 20,6 | 109,8 | 156,8 | 284,6 | | | 7,6 | | | | | 7,6 | | | 7,6 | | | 7,6 | 292,2 |
| 5БН 38-1-3 | 111,6 | 8,2 | 119,8 | 28,8 | | 22,6 | 111,8 | 163,2 | 283,0 | | | 7,6 | | | | | 7,6 | | | 7,6 | | | 7,6 | 290,6 |
| 2БН 40-2-1(2) | 120,8 | 7,8 | 128,6 | 88,6 | 17,4 | | | 106,0 | 234,6 | | 7,6 | | | | | | 7,6 | 19,7 | 19,7 | 27,3 | 16,2 | 16,2 | 43,5 | 278,1 |
| 2БН 40-2-3 | 120,8 | 8,4 | 129,2 | 92,4 | 19,2 | | | 111,6 | 240,8 | | 7,6 | | | | | | 7,6 | 17,2 | 17,2 | 24,8 | 9,9 | 9,9 | 34,7 | 275,5 |
| 2БН 55-1-1(2) | 176,8 | 10,4 | 187,2 | 117,0 | 23,4 | | | 140,4 | 327,6 | | | | | 15,6 | | | 15,6 | 29,2 | 29,2 | 44,8 | 25,9 | 25,9 | 70,7 | 398,3 |
| 2БН 55-1-3 | 176,8 | 11,2 | 188,0 | 121,2 | 25,2 | | | 146,4 | 334,4 | | | | | 15,6 | | | 15,6 | 25,8 | 25,8 | 41,4 | 16,5 | 16,5 | 57,9 | 392,3 |
| 2БН 60-1-1(2) | 182,4 | 11,2 | 193,6 | 126,4 | 25,4 | | | 151,8 | 345,4 | | | | | 15,6 | | | 15,6 | 29,8 | 29,8 | 45,4 | 25,9 | 25,9 | 71,3 | 415,7 |
| 2БН 60-1-3 | 182,4 | 12,0 | 194,4 | 130,8 | 27,2 | | | 158,0 | 352,4 | | | | | 15,6 | | | 15,6 | 25,8 | 25,8 | 41,4 | 16,5 | 16,5 | 57,9 | 410,3 |

| | | |
|---|---|---|
| Разработ. | Костенко | |
| Проверил | Жукова | |
| Рук.гр. | Склярова | |
| Гл.инж.пр | Гринберг | |
| Нач.отд. | Шапиро | |
| Н.контр. | Семенкин | |

3.503.1-79.2-143 РС

Ведомость расхода стали на блоки насадок

| Стадия | Лист | Листов |
|---|---|---|
| Р | 1 | 2 |

Воронежский филиал ГИПРОДОРНИИ

Инв. № подл. | Подпись и дата | Взам инв.№

Копировал Кис- Формат А3

Ц00632-03 148

| Марка элемента | Изделия арматурные, кг | | | | | | | | | Изделия закладные, кг | | | | | | | | | | | | | | Общий расход, кг |
|---|---|---|---|---|---|---|---|---|---|---|---|---|---|---|---|---|---|---|---|---|---|---|---|---|
| | Арматура класса | | | | | | | | Всего | Арматура класса | | | | | | | | | | | Прокат марки | | Всего | |
| | А I | | | А III | | | | | | А I | | | | | | | | А II | | Всего | ВСт3сп5 | | | |
| | ГОСТ 5781-82 | | | ГОСТ 5781-82 | | | | | | ГОСТ 5781-82 | | | | | | | | ГОСТ 5781-82 | | | ГОСТ 103-76 | | | |
| | Ф10 | Ф12 | Итого | Ф16 | Ф18 | Ф20 | Ф22 | Итого | | Ф12 | Ф14 | Ф16 | Ф18 | Ф20 | Ф22 | Ф25 | Итого | Ф14 | Итого | | -12×100 | Итого | | |
| 5БН 40-2-1 | 120,8 | 7,8 | 128,6 | | 52,2 | | 115,6 | 167,8 | 296,4 | | 5,6 | | | | | | 5,6 | | | 5,6 | | | 5,6 | 302,0 |
| 5БН 40-2-3 | 120,8 | 8,4 | 129,2 | | 57,6 | | 118,6 | 176,2 | 305,4 | | 5,6 | | | | | | 5,6 | | | 5,6 | | | 5,6 | 311,0 |
| 5БН 55-1-1 | 176,8 | 10,4 | 187,2 | | 70,2 | | 151,6 | 221,8 | 409,0 | | | | | 15,6 | | | 15,6 | | | 15,6 | | | 15,6 | 424,6 |
| 5БН 55-1-3 | 176,8 | 11,2 | 188,0 | | 75,6 | | 154,0 | 229,6 | 417,6 | | | | | 15,6 | | | 15,6 | | | 15,6 | | | 15,6 | 433,2 |
| 5БН 60-1-1 | 182,4 | 11,2 | 193,6 | | 76,2 | | 163,6 | 239,8 | 433,4 | | | | | 15,6 | | | 15,6 | | | 15,6 | | | 15,6 | 449,0 |
| 5БН 60-1-3 | 182,4 | 12,0 | 194,4 | | 81,6 | | 166,0 | 247,6 | 442,0 | | | | | 15,6 | | | 15,6 | | | 15,6 | | | 15,6 | 457,6 |
| 3БН 32-2-1(2) | 74,8 | 16,0 | 90,8 | 24,8 | | 58,2 | | 83,0 | 173,8 | | | | 5,0 | | | | 5,0 | 22,9 | 22,9 | 27,9 | 16,2 | 16,2 | 44,1 | 217,9 |
| 3БН 32-2-3 | 80,2 | 17,5 | 97,7 | 25,2 | | 62,0 | | 87,2 | 184,9 | | | | 5,0 | | | | 5,0 | 20,4 | 20,4 | 25,4 | 9,9 | 9,9 | 35,3 | 220,2 |
| 3БН 35-1-1(2) | 87,8 | 17,0 | 104,8 | 26,8 | 19,8 | 38,0 | | 84,6 | 189,4 | | | | | 8,0 | | | 8,0 | 24,5 | 24,5 | 32,5 | 16,2 | 16,2 | 48,7 | 238,1 |
| 3БН 38-1-1(2) | 92,2 | 18,5 | 110,7 | 28,4 | 21,0 | 41,2 | | 90,6 | 201,3 | | | | | 8,0 | | | 8,0 | 25,3 | 25,3 | 33,3 | 16,2 | 16,2 | 49,5 | 250,8 |
| 3БН 38-1-3 | 91,0 | 20,5 | 111,5 | 28,8 | 20,8 | 45,2 | | 94,8 | 206,3 | | | | | 8,0 | | | 8,0 | 19,8 | 19,8 | 27,8 | 9,9 | 9,9 | 37,7 | 244,0 |
| 6БН 32-2-1 | 95,6 | 2,2 | 97,8 | | 30,0 | 95,4 | | 125,2 | 223,2 | | | | 5,0 | | | | 5,0 | | | 5,0 | | | 5,0 | 228,2 |
| 6БН 32-2-3 | 97,2 | | 97,2 | | 31,6 | 101,4 | | 133,0 | 230,2 | | | | 5,0 | | | | 5,0 | | | 5,0 | | | 5,0 | 235,2 |
| 6БН 35-1-1 | 87,8 | 17,0 | 104,8 | | | 79,6 | 29,6 | 109,2 | 214,0 | | | | | 8,0 | | | 8,0 | | | 8,0 | | | 8,0 | 222,0 |
| 6БН 38-1-1 | 92,2 | 18,5 | 110,7 | | | 86,0 | 31,4 | 117,4 | 228,1 | | | | | 8,0 | | | 8,0 | | | 8,0 | | | 8,0 | 236,1 |
| 6БН 38-1-3 | 91,0 | 20,5 | 111,5 | | | 90,4 | 31,2 | 121,6 | 233,1 | | | | | 8,0 | | | 8,0 | | | 8,0 | | | 8,0 | 241,1 |
| 3БН 49-2-1(2) | 133,6 | 23,5 | 157,1 | 35,6 | | 85,0 | | 120,6 | 277,7 | | | | | | 10,0 | | 10,0 | 35,1 | 35,1 | 45,1 | 22,8 | 22,8 | 67,9 | 345,6 |
| 3БН 49-2-3 | 129,8 | 25,0 | 154,8 | 36,0 | | 88,8 | | 124,8 | 279,6 | | | | | | 10,0 | | 10,0 | 32,6 | 32,6 | 42,6 | 16,5 | 16,5 | 59,1 | 338,7 |
| 3БН 55-1-1(2) | 137,4 | 26,0 | 163,4 | | | 119,6 | 43,6 | 163,2 | 326,6 | | | | | | | 18,6 | 18,6 | 37,5 | 37,5 | 56,1 | 22,8 | 22,8 | 78,9 | 405,5 |
| 3БН 55-1-3 | 133,6 | 44,8 | 178,4 | | | 124,0 | 43,2 | 167,2 | 345,6 | | | | | | | 18,6 | 18,6 | 35,0 | 35,0 | 53,6 | 16,5 | 16,5 | 70,1 | 415,7 |
| 3БН 60-1-1(2) | 145,0 | 28,5 | 173,5 | | | 129,2 | 46,4 | 175,6 | 349,1 | | | | | | | 18,6 | 18,6 | 39,1 | 39,1 | 57,7 | 22,8 | 22,8 | 80,5 | 429,6 |
| 3БН 60-1-3 | 141,2 | 48,0 | 189,2 | | | 133,6 | 46,2 | 179,8 | 369,0 | | | | | | | 18,6 | 18,6 | 36,6 | 36,6 | 55,2 | 16,5 | 16,5 | 71,7 | 440,7 |
| 6БН 49-2-1 | 137,8 | 3,4 | 141,2 | | 44,8 | 143,8 | | 188,6 | 329,8 | | | | | | 10,0 | | 10,0 | | | 10,0 | | | 10,0 | 339,8 |
| 6БН 55-1-1 | 137,4 | 26,0 | 163,4 | | | 119,6 | 43,6 | 163,2 | 326,6 | | | | | | | 18,6 | 18,6 | | | 18,6 | | | 18,6 | 345,2 |
| 6БН 55-1-3 | 133,6 | 44,8 | 178,4 | | | 124,0 | 43,2 | 167,2 | 345,6 | | | | | | | 18,6 | 18,6 | | | 18,6 | | | 18,6 | 364,2 |
| 6БН 60-1-1 | 145,0 | 28,5 | 173,5 | | | 129,2 | 46,4 | 175,6 | 349,1 | | | | | | | 18,6 | 18,6 | | | 18,6 | | | 18,6 | 367,7 |
| 6БН 60-1-3 | 141,2 | 48,0 | 189,2 | | | 133,6 | 46,2 | 179,4 | 369,0 | | | | | | | 18,6 | 18,6 | | | 18,6 | | | 18,6 | 387,6 |

Инв. № подл. | Подпись и дата | Взам. инв. №



Копировал Мина

Ц00632-03 149

Формат А3

| Марка элемента | Изделия арматурные, кг | | | | | Изделия закладные, кг | | | | | | | | | | | Общий расход, кг |
|---|---|---|---|---|---|---|---|---|---|---|---|---|---|---|---|---|---|
| | Арматура класса | | | | Всего | Арматура класса | | | | | | Всего | Прокат марки | | | Всего | |
| | A-I ГОСТ 5781-82 | | A-II ГОСТ 5781-82 | | | A-I ГОСТ 5781-82 | | | | A-II ГОСТ 5781-82 | | | В Ст 3 сп 5 ГОСТ 103-76 | | | | |
| | ф6 | Итого | ф10 | Итого | | ф10 | ф12 | ф16 | Итого | ф10 | Итого | | -10×200 | -12×120 | Итого | | |
| БШ 27-3-1(2) | 2,4 | 2,4 | 85,4 | 85,4 | 87,8 | — | — | 4,6 | 4,6 | 1,6 | 1,6 | 6,2 | 7,6 | 52,0 | 59,6 | 59,6 | 153,6 |
| БШ 27-4-1(2) | 1,3 | 1,3 | 44,0 | 44,0 | 45,3 | — | — | 3,4 | 3,4 | 1,6 | 1,6 | 5,0 | 7,6 | 52,0 | 59,6 | 59,6 | 109,9 |
| БШ 27-5-1(2) | 1,5 | 1,5 | 51,6 | 51,6 | 53,1 | — | — | 3,4 | 3,4 | 1,6 | 1,6 | 5,0 | 7,6 | 52,0 | 59,6 | 59,6 | 117,7 |
| БШ 28-1-1(2) | 1,6 | 1,6 | 57,4 | 57,4 | 59,0 | — | — | 4,6 | 4,6 | 1,6 | 1,6 | 6,2 | 7,6 | 52,0 | 59,6 | 59,6 | 124,8 |
| БШ 28-2-1(2) | 1,8 | 1,8 | 64,6 | 64,6 | 66,4 | — | — | 4,6 | 4,6 | 1,6 | 1,6 | 6,2 | 7,6 | 52,0 | 59,6 | 59,6 | 132,2 |
| БШ 29-3-3(4) | 2,7 | 2,7 | 98,2 | 98,2 | 100,9 | — | — | 4,6 | 4,6 | 1,6 | 1,6 | 6,2 | 7,6 | 47,4 | 55,0 | 55,0 | 162,1 |
| БШ 29-4-3(4) | 1,4 | 1,4 | 48,6 | 48,6 | 50,0 | — | — | 3,4 | 3,4 | 1,6 | 1,6 | 5,0 | 7,6 | 56,4 | 64,0 | 64,0 | 119,0 |
| БШ 29-5-3(4) | 1,7 | 1,7 | 55,6 | 55,6 | 57,3 | — | — | 3,4 | 3,4 | 1,6 | 1,6 | 5,0 | 7,6 | 56,4 | 64,0 | 64,0 | 126,3 |
| БШ 30-1-3(4) | 1,6 | 1,6 | 64,6 | 64,6 | 66,2 | — | — | 4,6 | 4,6 | 1,6 | 1,6 | 6,2 | 7,6 | 47,4 | 55,0 | 55,0 | 127,4 |
| БШ 30-2-3(4) | 1,8 | 1,8 | 73,2 | 73,2 | 75,0 | — | — | 4,6 | 4,6 | 1,6 | 1,6 | 6,2 | 7,6 | 47,4 | 55,0 | 55,0 | 136,2 |
| БШ 32-3-1(2) | 2,6 | 2,6 | 89,8 | 89,8 | 92,4 | — | — | 4,6 | 4,6 | 1,6 | 1,6 | 6,2 | 7,6 | 60,1 | 67,7 | 67,7 | 166,3 |
| БШ 32-4-1(2) | 1,4 | 1,4 | 46,0 | 46,0 | 47,4 | — | — | 3,4 | 3,4 | 1,6 | 1,6 | 5,0 | 7,6 | 60,1 | 67,7 | 67,7 | 120,1 |
| БШ 32-5-1(2) | 1,6 | 1,6 | 54,0 | 54,0 | 55,6 | — | — | 3,4 | 3,4 | 1,6 | 1,6 | 5,0 | 7,6 | 60,1 | 67,7 | 67,7 | 128,3 |
| БШ 33-1-1(2) | 1,7 | 1,7 | 63,4 | 63,4 | 65,1 | — | — | 4,6 | 4,6 | 1,6 | 1,6 | 6,2 | 7,6 | 65,4 | 73,0 | 73,0 | 144,3 |
| БШ 33-2-1(2) | 2,0 | 2,0 | 71,4 | 71,4 | 73,4 | — | — | 4,6 | 4,6 | 1,6 | 1,6 | 6,2 | 7,6 | 65,4 | 73,0 | 73,0 | 152,6 |
| БШ 34-3-3(4) | 2,7 | 2,7 | 95,5 | 95,5 | 98,2 | — | — | 4,6 | 4,6 | 1,6 | 1,6 | 6,2 | 7,6 | 56,6 | 64,2 | 64,2 | 168,6 |
| БШ 34-4-3(4) | 1,4 | 1,4 | 50,0 | 50,0 | 51,4 | — | — | 3,4 | 3,4 | 1,6 | 1,6 | 5,0 | 7,6 | 65,4 | 73,0 | 73,0 | 129,4 |
| БШ 34-5-3(4) | 1,7 | 1,7 | 57,6 | 57,6 | 59,3 | — | — | 3,4 | 3,4 | 1,6 | 1,6 | 5,0 | 7,6 | 65,4 | 73,0 | 73,0 | 137,3 |
| БШ 35-1-3(4) | 1,7 | 1,7 | 69,8 | 69,8 | 71,5 | — | — | 4,6 | 4,6 | 1,6 | 1,6 | 6,2 | 7,6 | 56,6 | 64,2 | 64,2 | 141,9 |
| БШ 35-2-3(4) | 2,0 | 2,0 | 80,6 | 80,6 | 82,6 | — | — | 4,6 | 4,6 | 1,6 | 1,6 | 6,2 | 7,6 | 56,6 | 64,2 | 64,2 | 153,0 |
| БС 6-1(2) | 0,2 | 0,2 | 5,6 | 5,6 | 5,8 | 0,6 | — | — | 0,6 | — | — | 0,6 | — | 5,5 | 5,5 | 5,5 | 11,9 |
| БС 9-1(2) | 0,3 | 0,3 | 11,1 | 11,1 | 11,4 | 0,6 | — | — | 0,6 | — | — | 0,6 | — | 9,5 | 9,5 | 9,5 | 21,5 |
| БС 12-1(2) | 0,4 | 0,4 | 8,9 | 8,9 | 9,3 | 0,6 | — | — | 0,6 | — | — | 0,6 | — | 7,5 | 7,5 | 7,5 | 17,4 |
| БШ 25-1-5 | 0,8 | 0,8 | 22,0 | 22,0 | 22,8 | — | 2,0 | — | 2,0 | — | — | 2,0 | — | 56,0 | — | 56,0 | 80,8 |

| | | | |
|---|---|---|---|
| Разраб. | Костенко | | |
| Провер. | Рыбцева | | |
| Рук. гр. | Склярова | | |
| Гл. инж. пр | Гринберг | | |
| Нач. отд. | Шапиро | | |
| Н. контр. | Семенкин | | |

3.503.1-79.2-144 РС

Ведомость расхода стали на блоки шкафных стенок

| Стадия | Лист | Листов |
|---|---|---|
| Р | 1 | 2 |

Воронежский филиал ГИПРОДОРНИИ

Инв. № подл. | Подпись и дата | Взам. инв. №

Копировал

Ц 00632-03 формат А3 150

| Марка элемента | Изделия арматурные, кг | | | | | Изделия закладные, кг | | | | | | | | | | | Общий расход, кг |
|---|---|---|---|---|---|---|---|---|---|---|---|---|---|---|---|---|---|
| | Арматура класса | | | | Всего | Арматура класса | | | | | | Всего | Прокат марки | | | Всего | |
| | А-I | | А-II | | | А-I | | | | А-II | | | В Ст3 сп 5 | | | | |
| | ГОСТ 5781-82 | | ГОСТ 5781-82 | | | ГОСТ 5781-82 | | | | ГОСТ 5781-82 | | | ГОСТ 103-76 | | | | |
| | ф6 | Итого | ф10 | Итого | | ф10 | ф12 | ф16 | Итого | ф10 | Итого | | -10×200 | -12×120 | Итого | | |
| БШ 25-2-5 | 1,0 | 1,0 | 27,6 | 27,6 | 28,6 | — | 2,0 | — | 2,0 | — | — | 2,0 | — | 56,0 | 56,0 | 56,0 | 86,6 |
| БШ 25-3-5 | 1,3 | 1,3 | 33,2 | 33,2 | 34,5 | — | 2,0 | — | 2,0 | — | — | 2,0 | — | 56,0 | 56,0 | 56,0 | 92,5 |
| БШ 25-4-5 | 0,7 | 0,7 | 13,8 | 13,8 | 14,5 | — | 1,6 | — | 1,6 | — | — | 1,6 | — | 56,0 | 56,0 | 56,0 | 72,1 |
| БШ 25-5-5 | 0,7 | 0,7 | 15,2 | 15,2 | 15,9 | — | 1,6 | — | 1,6 | — | — | 1,6 | — | 56,0 | 56,0 | 56,0 | 73,5 |
| БШ 30-1-5 | 0,9 | 0,9 | 26,8 | 26,8 | 27,6 | — | 2,0 | — | 2,0 | — | — | 2,0 | — | 67,4 | 67,4 | 67,4 | 97,1 |
| БШ 30-2-5 | 1,2 | 1,2 | 33,6 | 33,6 | 34,8 | — | 2,0 | — | 2,0 | — | — | 2,0 | — | 67,4 | 67,4 | 67,4 | 104,2 |
| БШ 30-3-5 | 1,5 | 1,5 | 40,4 | 40,4 | 41,9 | — | 2,0 | — | 2,0 | — | — | 2,0 | — | 67,4 | 67,4 | 67,4 | 111,3 |
| БШ 30-4-5 | 0,8 | 0,8 | 16,8 | 16,8 | 17,6 | — | 1,6 | — | 1,6 | — | — | 1,6 | — | 67,4 | 67,4 | 67,4 | 86,6 |
| БШ 30-5-5 | 0,8 | 0,8 | 18,4 | 18,4 | 19,2 | — | 1,6 | — | 1,6 | — | — | 1,6 | — | 67,4 | 67,4 | 67,4 | 88,2 |
| БШ 25-1-6 | 0,8 | 0,8 | 22,2 | 22,2 | 23,0 | — | 2,0 | — | 2,0 | — | — | 2,0 | — | 56,0 | 56,0 | 56,0 | 81,0 |
| БШ 25-2-6 | 1,0 | 1,0 | 27,6 | 27,6 | 28,6 | — | 2,0 | — | 2,0 | — | — | 2,0 | — | 56,0 | 56,0 | 56,0 | 86,6 |
| БШ 25-3-6 | 1,3 | 1,3 | 33,2 | 33,2 | 34,5 | — | 2,0 | — | 2,0 | — | — | 2,0 | — | 56,0 | 56,0 | 56,0 | 92,5 |
| БШ 25-4-6 | 0,5 | 0,5 | 13,8 | 13,8 | 14,3 | — | 2,0 | — | 2,0 | — | — | 2,0 | — | 56,0 | 56,0 | 56,0 | 72,3 |
| БШ 25-5-6 | 0,5 | 0,5 | 14,8 | 14,8 | 15,3 | — | 2,0 | — | 2,0 | — | — | 2,0 | — | 56,0 | 56,0 | 56,0 | 73,3 |
| БШ 35-1-6 | 1,1 | 1,1 | 30,6 | 30,6 | 31,7 | — | 2,0 | — | 2,0 | — | — | 2,0 | — | 78,6 | 78,6 | 78,6 | 112,3 |
| БШ 35-2-6 | 1,4 | 1,4 | 38,4 | 38,4 | 39,8 | — | 2,0 | — | 2,0 | — | — | 2,0 | — | 78,6 | 78,6 | 78,6 | 120,4 |
| БШ 35-3-6 | 1,8 | 1,8 | 46,2 | 46,2 | 48,0 | — | 2,0 | — | 2,0 | — | — | 2,0 | — | 78,6 | 78,6 | 78,6 | 128,6 |
| БШ 35-4-6 | 0,6 | 0,6 | 19,2 | 19,2 | 19,8 | — | 2,0 | — | 2,0 | — | — | 2,0 | — | 78,6 | 78,6 | 78,6 | 100,4 |
| БШ 35-5-6 | 0,6 | 0,6 | 20,4 | 20,4 | 21,0 | — | 2,0 | — | 2,0 | — | — | 2,0 | — | 78,6 | 78,6 | 78,6 | 101,6 |
| БШ 25-1-7 | 0,8 | 0,8 | 22,0 | 22,0 | 22,8 | — | 2,0 | — | 2,0 | — | — | 2,0 | — | 56,0 | 56,0 | 56,0 | 80,8 |
| БШ 25-2-7 | 1,0 | 1,0 | 27,6 | 27,6 | 28,6 | — | 2,0 | — | 2,0 | — | — | 2,0 | — | 56,0 | 56,0 | 56,0 | 86,6 |
| БШ 25-3-7 | 1,3 | 1,3 | 33,2 | 33,2 | 34,5 | — | 2,0 | — | 2,0 | — | — | 2,0 | — | 56,0 | 56,0 | 56,0 | 92,5 |
| БШ 25-4-7 | 0,5 | 0,5 | 13,8 | 13,8 | 14,3 | — | 2,0 | — | 2,0 | — | — | 2,0 | — | 56,0 | 56,0 | 56,0 | 72,3 |
| БШ 25-5-7 | 0,5 | 0,5 | 14,8 | 14,8 | 15,3 | — | 2,0 | — | 2,0 | — | — | 2,0 | — | 56,0 | 56,0 | 56,0 | 73,3 |
| БШ 30-1-7 | 0,9 | 0,9 | 26,8 | 26,8 | 27,7 | — | 2,0 | — | 2,0 | — | — | 2,0 | — | 67,4 | 67,4 | 67,4 | 97,1 |
| БШ 30-2-7 | 1,2 | 1,2 | 33,6 | 33,6 | 34,8 | — | 2,0 | — | 2,0 | — | — | 2,0 | — | 67,4 | 67,4 | 67,4 | 104,2 |
| БШ 30-3-7 | 1,5 | 1,5 | 40,4 | 40,4 | 41,9 | — | 2,0 | — | 2,0 | — | — | 2,0 | — | 67,4 | 67,4 | 67,4 | 111,3 |
| БШ 30-4-7 | 0,8 | 0,8 | 16,8 | 16,8 | 17,6 | — | 2,0 | — | 2,0 | — | — | 2,0 | — | 67,4 | 67,4 | 67,4 | 87,0 |
| БШ 30-5-7 | 0,8 | 0,8 | 20,0 | 20,0 | 20,8 | — | 2,0 | — | 2,0 | — | — | 2,0 | — | 67,4 | 67,4 | 67,4 | 90,2 |

Инв № подл. | Подпись и дата | Взам. инв №



Копировал [signature] Формат А3 Ц00632-03 156

| Марка элемента | Изделия арматурные, кг | | | Изделия закладные, кг | | | Общий расход, кг |
|---|---|---|---|---|---|---|---|
| | Арматура класса | | | Арматура класса | | | |
| | А-I | | Всего | А-I | | Всего | |
| | ГОСТ 5781-82 | | | ГОСТ 5781-82 | | | |
| | ф8 | Итого | | ф6 | Итого | | |
| БП 1 | 1,10 | 1,10 | 1,10 | 0,09 | 0,09 | 0,09 | 1,19 |
| БП 2 | 2,38 | 2,38 | 2,38 | 0,11 | 0,11 | 0,11 | 2,49 |
| БП 3 | 2,44 | 2,44 | 2,44 | 0,11 | 0,11 | 0,11 | 2,55 |
| БП 4 | 2,44 | 2,44 | 2,44 | 0,11 | 0,11 | 0,11 | 2,55 |
| БП 5 | 2,50 | 2,50 | 2,50 | 0,11 | 0,11 | 0,11 | 2,61 |
| БП 6 | 2,50 | 2,50 | 2,50 | 0,11 | 0,11 | 0,11 | 2,61 |
| БП 7 | 2,50 | 2,50 | 2,50 | 0,11 | 0,11 | 0,11 | 2,61 |
| БП 8 | 2,56 | 2,56 | 2,56 | 0,11 | 0,11 | 0,11 | 2,67 |
| БП 9 | 2,42 | 2,42 | 2,42 | 0,09 | 0,09 | 0,09 | 2,53 |
| БП 10 | 4,52 | 4,52 | 4,52 | 0,11 | 0,11 | 0,11 | 4,63 |
| БП 11 | 4,52 | 4,52 | 4,52 | 0,11 | 0,11 | 0,11 | 4,63 |
| БП 12 | 4,52 | 4,52 | 4,52 | 0,11 | 0,11 | 0,11 | 4,63 |
| БП 13 | 4,60 | 4,60 | 4,60 | 0,11 | 0,11 | 0,11 | 4,71 |
| БП 14 | 4,68 | 4,68 | 4,68 | 0,11 | 0,11 | 0,11 | 4,79 |

Инв. № | Подпись и дата | Взам. инв. №

| | | | |
|---|---|---|---|
| Разработ. | Кастенко | | |
| Проверил | Рыбцева | | |
| Рук. гр.. | Склярова | | |
| Гл. инж. пр. | Гринберг | | |
| Нач. отд. | Шапиро | | |
| Н. контр. | Семенкин | | |

3.503.1-79.2-145РС

Ведомость расхода стали на блоки подферменников

| Стадия | Лист | Листов |
|---|---|---|
| Р | | 1 |

Воронежский филиал ГИПРОДОРНИИ

Копировал Кищ-

Формат А3

Ц20632-03



gost.e-ecolog.ru