СЕРИЯ 3.501.1-124

ПОЛЫЕ КРУГЛЫЕ СВАИ И СВАИ-ОБОЛОЧКИ ДИАМЕТРОМ 0,4-3,0 М ИЗ ПРЕДНАПРЯЖЕННОГО И ОБЫЧНОГО ЖЕЛЕЗОБЕТОНА ДЛЯ ОПОР МОСТОВ

ВЫПУСК 2. ЗАКЛАДНЫЕ ДЕТАЛИ СВАЙ И СВАЙ-ОБОЛОЧЕК

СВЕТОКОПИИ СООТВЕТСТВУЮТ ОРИГИНАЛАМ
РУКОВОДИТЕЛЬ ПРОЕКТА А.И. Серебрянский

РАЗРАБОТАНЫ ЛЕНГИПРОТРАНСМОСТОМ МИНТРАНССТРОЯ

ГЛАВНЫЙ ИНЖЕНЕР ИНСТИТУТА А.К. ВАСИН
НАЧАЛЬНИК ОТДЕЛА ТИПОВОГО ПРОЕКТИРОВАНИЯ С.С. ТКАЧЕНКО
РУКОВОДИТЕЛЬ ПРОЕКТА А.И. СЕРЕБРЯНСКИЙ

УТВЕРЖДЕНЫ ПРИКАЗОМ МИНТРАНССТРОЯ ОТ 14.05.80 г. NЛ-562
И ВВЕДЕНЫ В ДЕЙСТВИЕ С 01.01.81 г.

gost.e-ecolog.ru

Обозначение	Наименование	стр.
	Содержание	
3.501.1-124.2 0.0.ТО	Техническое описание	3-5
3.501.1-124.2 1.0.1	Фланец плоский	6
3.501.1-124.2 1.1.0	Фланец коробчатый	7-9
3.501.1-124.2 1.2.0	Фланец сварного стыка	9-12
3.501.1-124.2 2.0.1	Фланец плоский	13
3.501.1-124.2 2.1.0	Фланец коробчатый	13-16
3.501.1-124.2 2.2.0	Фланец сварного стыка	16-18
3.501.1-124.2 3.0.1.0	Фланец плоский	19-20
3.501.1-124.2 3.1.0	Фланец коробчатый	20-24
3.501.1-124.2 3.2.0	Фланец сварного стыка	25-29
3.501.1-124.2 4.0.1.0	Фланец плоский	30-31
3.501.1-124.2 4.1.0	Фланец коробчатый	31-34
3.501.1-124.2 4.2.0	Фланец сварного стыка	34-36
3.501.1-124.2 5.0.1.0	Фланец плоский	36-37

Обозначение	Наименование	стр.
3.501.1-124.2 5.1.0	Фланец коробчатый	37-39
3.501.1-124.2 1.3.0	Нож	40-42
3.501.1-124.2 2.3.0	Нож	42-44
3.501.1-124.2 3.3.0	Нож	44-48
3.501.1-124.2 4.3.0	Нож	48-50
3.501.1-124.2 5.3.0	Нож	51-53
3.501.1-124.2 3.4.0	Нож для слабых грунтов	53-55
3.501.1-124.2 4.4.0	Нож для слабых грунтов	55-56
3.501.1-124.2 5.4.0	Нож для слабых грунтов	57-58
3.501.1-124.2 3.5.0	Нож для скальных грунтов	58-60
3.501.1-124.2 4.5.0	Нож для скальных грунтов	61-62
3.501.1-124.2 5.5.0	Нож для скальных грунтов	61,63
3.501.1-124.2 0.0.1	Шайба	64
3.501.1-124.2 0.0.2	Шайба-прокладка	64

Инв.№ подл. | Подпись и дата | Взам.инв.№ | Инв.№ дубл. | Подпись и дата

Копир. Формат 12

1. Введение.

1.1. Проект разработан в соответствии с действующими нормами проектирования, перечень которых приведен на листах „Ведомости ссылочных документов" в выпуске 0.

1.2. В составе проекта приведены фланцы и ножи-закладные детали и металлоконструкции для полых круглых свай и свай-оболочек диаметром 0,4-3,0 м из предварительно напряженного и обычного железобетона для опор мостов, применяемых в обычных условиях и в Северной СНЗ.

1.3. Фланцы предназначены для стыкования секций полых круглых свай и свай-оболочек, ножи-для усиления нижних концов свай и свай-оболочек при их погружении.

2. Технические требования.

2.1. Фланцы и ножи, их сборочные единицы и детали должны соответствовать требованиям настоящих технических условий и комплекта документации согласно проекту типовых конструкций серии 3.501.1-124.2 0.0.0., разработанному Ленгипротрансмостом, а также требованиям „Общих технических условий на продукцию машиностроения Минтрансстроя" ОСТ 35-03-74, ГОСТ 19804-0-78 и соответствующих СНиП и ГОСТ, входящих в систему стандартов безопасности труда.

2.2. Отступление от требований технической документации при изготовлении допускается на основании извещения об изменении, выпущенного в соответствии с ГОСТ 2.503-74.

2.3. Фланцы и ножи должны изготавливаться для свай диаметром 0,4 м; 0,6 м и свай-оболочек диаметром 1,2м; 1,6м с болтовыми и сварными стыками, а для свай-оболочек диаметром 3,0м-только с болтовыми стыками. Основные параметры, размеры и допуски при изготовлении фланцев и ножей должны соответствовать серии 3.501.1-124.2 0.0.0 и приведены на соответствующих сборочных чертежах этого проекта.

2.4. В условиях Северной СНЗ материалам для изготовления металлоконструкций фланцев, выполняемых с применением сварных соединений, является низколегированная конструкционная сталь марки 10Г2С1Д категории 14 по ГОСТ 19281-73 и ГОСТ 19282-73 или сталь марки 15ХСНД категории 2 по ГОСТ 6713-75*.

Для металлоконструкций фланцев свай и свай-оболочек, используемых в обычных условиях, применяются:

при болтовых стыках - сталь 15ХСНД категории 1 по ГОСТ 6713-75*;

при сварных стыках - сталь 16Д по ГОСТ 6713-75*.

Ножи изготовляются из стали 16Д по ГОСТ 6713-75*.

Материалом для анкеров сварных стыков в обычных условиях является сталь класса АII по ГОСТ 5781-75 марки ВСт.5сп2 по ГОСТ 380-71,* в условиях Северной строительно-климатической зоны - сталь класса АII марки 10ГТ по ГОСТ 5781-75.

Болты, гайки и шайбы в стыках свай и свай-оболочек из обычного железобетона выполняются из стали марки 09Г2С, 09Г2 категории 14 по ГОСТ 19281-73, гайки свай и свай-оболочек из предварительно напряженного железобетона-из стали марки 40Х по ГОСТ 4543-71*.

Гайки должны соответствовать ГОСТ 5915-70*, болты-ГОСТ 7796-70.*

Сварка должна производиться в соответствии с указаниями на сварочных чертежах проекта.

2.5. Допуски на изготовление фланцев свай и свай-оболочек:

по наружному диаметру фланцев свай	+0, -3мм;
по наружному диаметру фланцев свай-оболочек	+0, -3мм;
по ширине фланцев	+2; -0мм;
по радиусу осевой линии болтовых отверстий	1мм;
смещение болтовых отверстий	+1, -0мм;

перекос торцевого кольца металлического стыкового элемента - не более 0,002Д, где Д-наружный диаметр сваи;

волнообразность фланцевого кольца 1,5мм.

2.6. Комплект поставки определяется заказом в каждом конкретном случае в зависимости от требуемого количества и типов свай или свай-оболочек.

2.7. Места клеймения и маркировка фланцев (и их содержание) устанавливаются заводом-изготовителем.

2.8. Фланцы, ножи и их элементы должны изготавливаться на предприятиях, имеющих необходимые условия для обеспечения их качества.

				1241/3	4
				3.501.1-124.2 0.0.0 ТО	
Нач.отд.	Ткаченко		Техническое описание	Стадия	Лист	Листов
Рук.пр.	Серебрянский			Р	1	3
Рук.гр.	Суворов			Ленгипротрансмост		

3. Требования безопасности.

При изготовлении, транспортировании и хранении фланцев и ножей для сборных унифицированных свай и свай-оболочек диаметром 0,4-3,0м из предварительно напряженного и обычного железобетона необходимо соблюдать следующие требования:

— „Правила техники безопасности и производственной санитарии при сооружении мостов и труб", утвержденные ЦК профсоюза рабочих ж.-д. транспорта и Минтрансстроем в 1968 году;

— „Техника безопасности в строительстве" СНиП III.-4-79, утвержденные Госстроем СССР в 1979 году.

— „Правила устройства и безопасной эксплуатации грузоподъемных кранов," ЦТ/3106, утвержденные Минтрансстроем в 1973 году.

4. Правила приемки.

4.1. Приемка деталей и сборочных единиц фланцев и ножей выполняется в соответствии с ОСТ 35-03-74.

4.2. Все элементы фланцев и ножей до отправки их с завода-изготовителя должны быть освидетельствованы и приняты отделом технического контроля.

5. Методы контроля.

5.1. Контроль качества фланцев и ножей осуществляется в соответствии с требованиями ОСТ 35-03-74 и требованиями технических условий на их изготовление.

5.2 Контроль качества изготовления фланцев и ножей должен осуществляться производственно-техническим персоналом завода, ОТК завода, заводской инспекцией и представителем заказчика.

5.3. Контроль производится:

— внешним осмотром;

— измерением элементов сварных швов;

— сборкой между собой элементов фланцев с установкой болтов и гаек;

— сборкой фланцев с ножами с установкой болтов и гаек;

— сопряжением элементов фланцев и ножей, предназначенных к соединению сваркой;

— проверкой комплекта поставки.

6. Транспортирование и хранение.

6.1. Транспортирование фланцев и ножей производится любым видом транспорта.

Для удобства транспортирование элементов фланцев и ножей рекомендуется производить в деревянных ящиках по ГОСТ 2991-76 „Ящики дощатые неразборные для грузов весом до 200кг. Типы. Общие технические требования"; по ГОСТ 10198-78 „Ящики дощатые для грузов весом свыше 200кг до 10000кг. Типы. Размеры деталей. Общие технические требования."

6.2. Хранение элементов фланцев и ножей производится в ящиках или без упаковки на открытой площадке.

7. Гарантии поставщика.

7.1. Фланцы и ножи для сборных унифицированных свай и свай-оболочек диаметром 0,4-3,0м из предварительно напряженного и обычного железобетона должны быть приняты техническим контролем завода-изготовителя и заводской инспекцией.

7.2. Завод-изготовитель гарантирует соответствие фланцев и ножей требованиям технических условий при соблюдении потребителем условий хранения и транспортирования, установленных техническими условиями.

Перечень
стандартов и других документов, на которые даны ссылки в настоящем техническом описании

Приложение.

Наименование документа	Обозначение
Общие технические условия на продукцию машиностроения Минтрансстроя.	ОСТ 35-03-74
Сваи забивные железобетонные. Общие технические условия.	ГОСТ 19804.0-78
ЕСКД. Технические условия. Правила построения, изложения и оформления.	ГОСТ 2.114-70
ГСС. Порядок разработки и согласования требований безопасности в стандартах и технических условиях.	ГОСТ 1.26-77
ЕСКД. Правила внесения изменений	ГОСТ 2.503-74
Правила устройства и безопасной эксплуатации грузоподъемных кранов	ЦТ/3106
Сталь низколегированная сортовая и фасонная	ГОСТ 19281-73
Сталь углеродистая и низколегированная конструкционная для мостостроения. Марки и технические требования.	ГОСТ 6713-75*
Болты с шестигранной головкой (нормальной точности). Конструкция и размеры.	ГОСТ 7798-70*
Гайки шестигранные (нормальной точности). Конструкция и размеры.	ГОСТ 5915-70*
Правила техники безопасности и производственной санитарии при сооружении мостов и труб.	
Техника безопасности в строительстве	СНиП III-4-79

Наименование документа	Обозначение
Ящики дощатые неразборные для грузов весом до 200 кг. Типы. Общие технические требования.	ГОСТ 2991-76
Ящики дощатые для грузов весом свыше 200 кг до 1000 кг. Типы. Размеры деталей. Общие технические требования	ГОСТ 10198-78

3.501.1-124.2 1.0.1

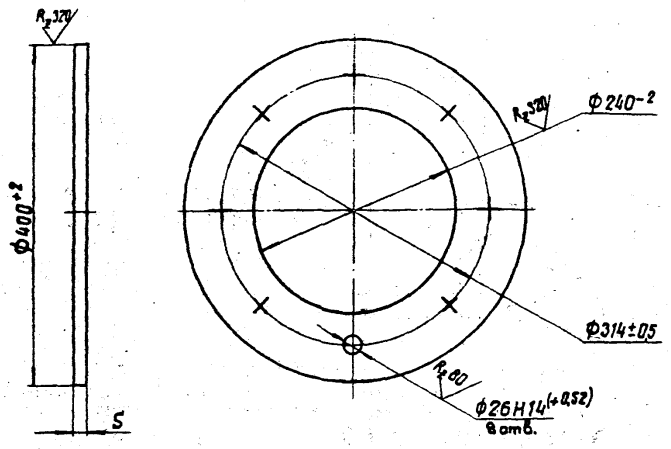

Обозначение	S, мм	Масса, кг
3.501.1-124.2 1.0.1	12	7
-01	16	9,5

Разрешается сварить из двух частей.

Нач. отд.	Ткаченко		
Рук. пр.	Серебрянский		
Рук. гр.	Суворов		
Ст. инж.	Самсонов		
Инженер	Бавровский		

3.501.1-124.2 1.0.1

Фланец плоский

Стадия	Масса	Масштаб
Р	См. табл.	1:5
Лист	Листов 1	

Лист Б-ПН-5 ГОСТ 19903-74*
15ХСНД ГОСТ 6713-75*

Ленгипротрансмост

Копир. Лев

Формат 11

Инв. № подл. | Подпись и дата | Взам. инв. № | Инв. № дубл. | Подпись и дата

Формат	Зона	Поз.	Обозначение	Наименование	Кол.	Примечание
				Документация		
12			3.501.1-124.2 1.1. ОСБ	Сборочный чертеж		
				Детали		
11		1	3.501.1-124.2. 1.1.1.	Кольцо	1	
11		2	3.501.1-124.2 1.1. 2	Обечайка	1	
11		3	3.501.1-124.2 1.1.3	Ребро	8	
		4	3.501.1-124.2 1.0.1	Фланец плоский	1	
			Переменные данные	для исполнителей		
				3.501.1-124.2 1.1.0 -01		
				Детали		
11		1	3.501.1-124.2 1.1.1 -01	Кольцо	1	
11		4	3.501.1-124.2 1.0.1 -01	Фланец плоский	1	

1241/3 | 7

Нач. отд.	Ткаченко		
Рук. пр.	Серебрянский		
Рук. гр.	Суворов		
Ст. инж.	Самсонов		
Инженер	Бавровский		

3.501.1-124.2 1.1.0

Фланец коробчатый

Стадия	Лист	Листов
Р		1

Ленгипротрансмост

Копир. Лев

Формат 11

Инв. № подл. | Подпись и дата | Взам. инв. № | Инв. № дубл. | Подпись и дата

3.501.1-124.2 1.1.0СБ

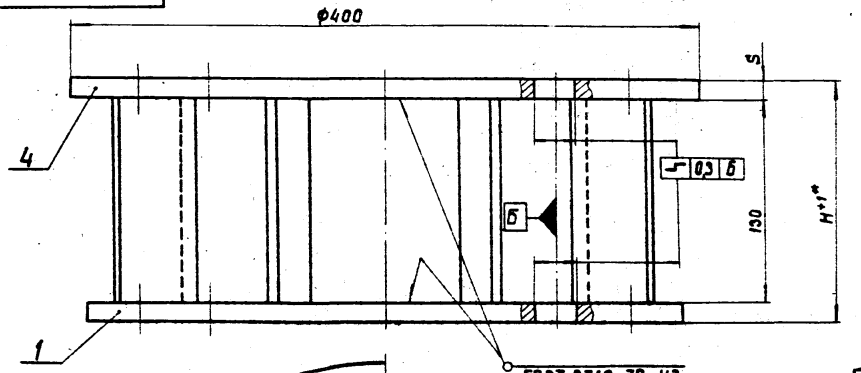

А-А

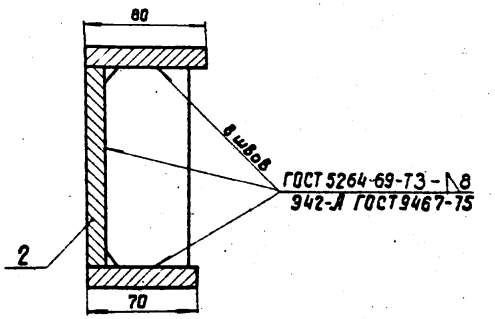

Обозначение	S мм	Н мм	Масса, кг
3.501.1-124.2 1.1.0	12	154	27
-01	16	162	33

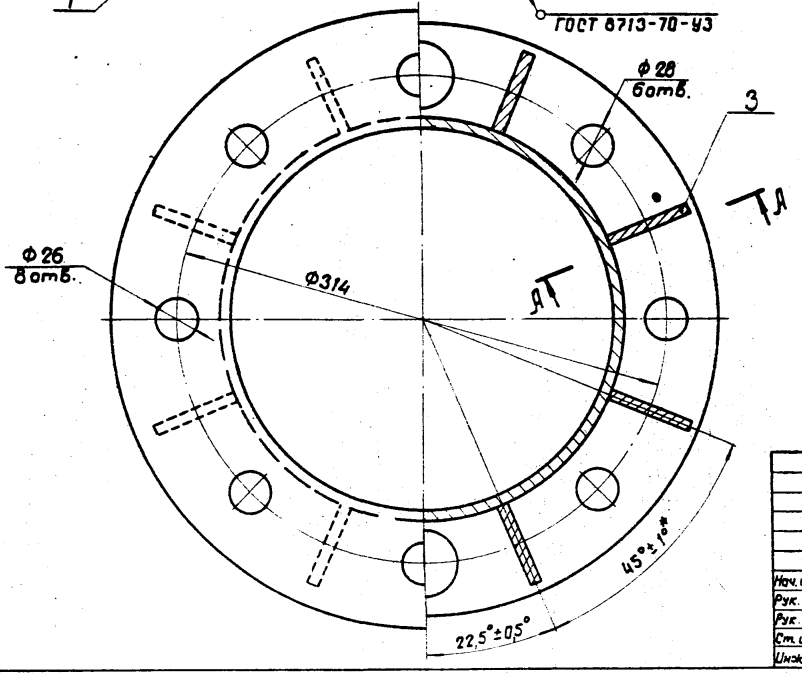

Размер для справок, кроме обозначенных.*

1241/3 | 8

Нач. отд.	Ткаченко	3.501.1-124.2 1.1.0СБ	
Рук. пр.	Середрянский	Фланец кородчатый	Стадия: Р; Масса: См. табл.; Масштаб: 1:25
Рук. гр.	Суборов		Лист; Листов 1
Ст. инж.	Самсонов		Ленгипротрансмост
Инженер	Бабравский		

Инв. № подл. | Подпись и дата | Взам. инв. № | Инв. № дубл. | Подпись и дата

Копир. Лев.

Формат А2

3.501.1-124.2 1.1.2

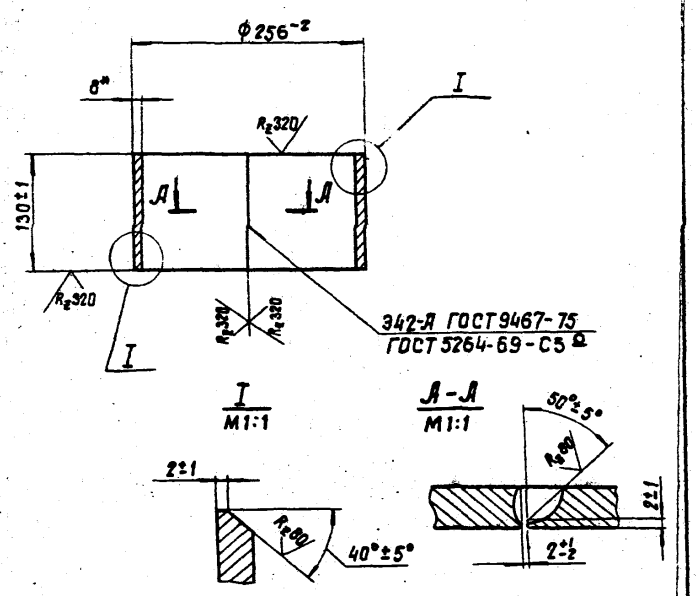

* Размер для справок

Инв. N подл.	Подпись и дата	Взам. инв. N	Инв. N дубл.	Подпись и дата

Нач. отд.	Ткаченко		3.501.1-124.2 1.1.2		
Рук. пр.	Серебрянский		Одечайка	Стадия: Р	Масса: 6,6	Масштаб: 1:5
Рук. гр.	Суворов			Лист	Листов 1
Ст. инж.	Самсонов		Лист: Б-ПН-8 ГОСТ 19903-74* 15ХСНД ГОСТ 6713-75*	Ленгипротрансмост	
Инженер	Бобровский				

Копир. Лев. Формат 11

3.501.1-124.2 1.1.3

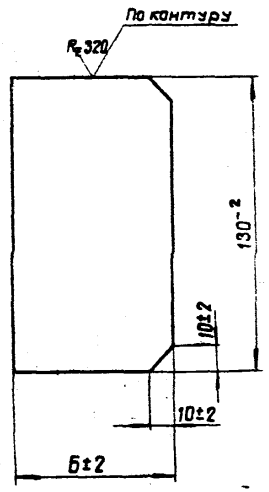

Обозначение	Б, мм	Масса, кг
3.501.1-124.2 1.1.3.	57	0,4
-01	72	0,6

1241/3 | 9

Инв. N подл.	Подпись и дата	Взам. инв. N	Инв. N дубл.	Подпись и дата

Нач. отд.	Ткаченко		3.501.1-124.2 1.1.3		
Рук. пр.	Серебрянский		Ребро	Стадия: Р	Масса: См. табл.	Масштаб: 1:2
Рук. гр.	Суворов			Лист	Листов 1
Ст. инж.	Самсонов		Лист: Б-ПН-8 ГОСТ 19903-74* 15ХСНД ГОСТ 6713-75*	Ленгипротрансмост	
Инженер	Бобровский				

Копир. Лев. Формат 11

3.501.1-124.2 1.1.1

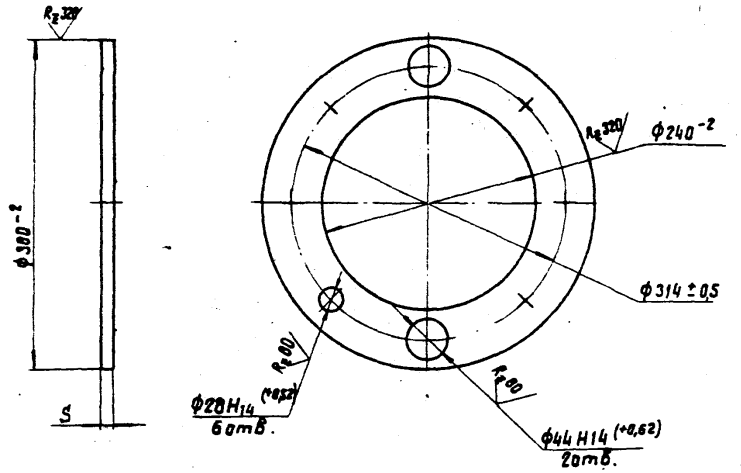

Обозначение	S, мм	Масса, кг
3.501.1-124.2 1.1.1	12	6,4
-01	16	8,6

Разрешается сварить из двух частей.

Нач. отд.	Ткаченко		
Рук. пр.	Середрянский		
Рук. гр.	Суворов		
Ст. инж.	Самсонов		
Инженер	Бодровский		

3.501.1-124.2 1.1.1

Кольцо

Стадия	Масса	Масштаб
Р	См. табл.	1:5

Лист | Листов 1

Лист Б-ПН-S ГОСТ 19903-74* / 15ХСНД ГОСТ 6713-75*

Ленгипротрансмост

Копир. Лев. Формат 11

Инв. N подлин. | Подпись и дата | Взамен инв. N | Инв. N дубл. | Подпись и дата

9

Формат	Зона	Поз.	Обозначение	Наименование	Кол.	Примечание
				Документация		
12			3.501.1-124.2 1.2.0 СБ	Сборочный чертеж.		
				Детали		
11		1	3.501.1-124.2 1.2.1	Одечайка	1	
11		2	3.501.1-124.2 1.2.2	Бортик	1	
11		3	3.501.1-124.2 1.2.3	Кольцо	1	
11		4	3.501.1-124.2 1.2.4	Анкер	8	

1241/3 | 10

3.501.1-124.2 1.2.0

Нач. отд.	Ткаченко		
Рук. пр.	Середрянский		
Рук. гр.	Суворов		
Ст. инж.	Самсонов		
Инженер	Бодровский		

Фланец сварного стыка

Стадия	Лист	Листов
Р		1

Ленгипротрансмост

Копир. Лев. Формат 11

Инв. N подлин. | Подпись и дата | Взамен инв. N | Инв. N дубл. | Подпись и дата

3.501.1-124.2 1.2.0 СБ

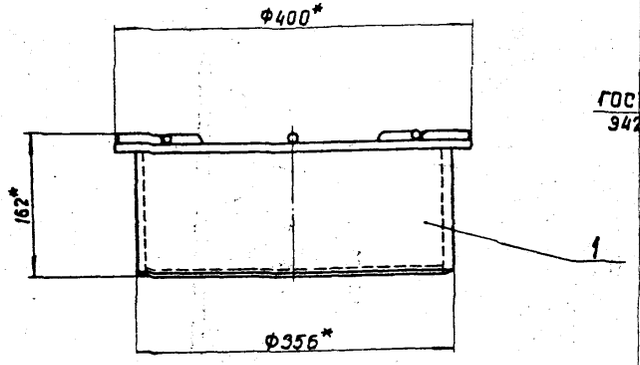

А-А

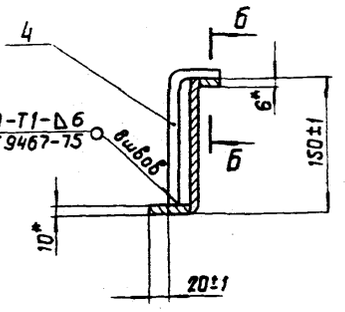

Б-Б
М 1:1

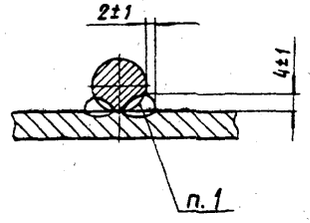

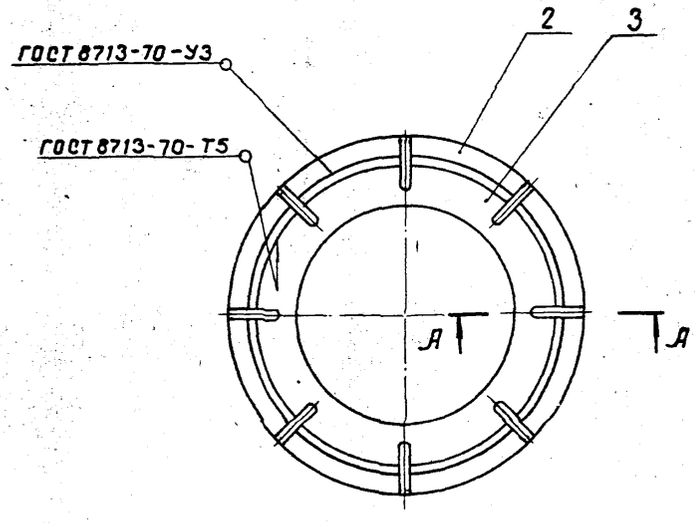

1. Сварка ручная дуговая.
2.* Размеры для справок.

Инв. N подлин.	Подпись и дата	Взамен инв. N	Инв. N дубл.	Подпись и дата

Нач. отд.	Ткаченко		
Рук. пр.	Середрянский		
Рук. гр.	Суворов		
Ст. инж.	Самсонов		
Инженер	Бадровский		

1241/3 | 11

3.501.1-124.2 1.2.0 СБ

Фланец сварного стыка

Стадия	Масса	Масштаб
Р	194	1:5
Лист	Листов 1	

Ленеипротрансмаст

Копир. Лев

Формат 12

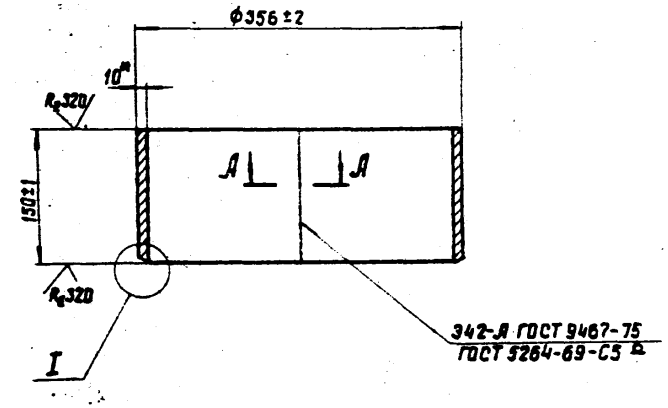

I
М1:1

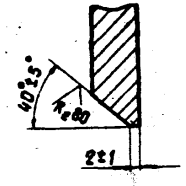

А-А
М1:1

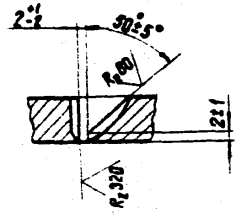

1. * Размер для справок.
2. Материал для Северной СК3 см. 3.501.1-124.2 0.0.0 ТО лист 1.

Нач. отд.	Ткаченко	3.501.1-124.2 1.2.1			
Рук. пр.	Середрянский	Обечайка	Стадия	Масса	Масштаб
Рук. гр.	Суворов		Р	12.8	1:5
Ст. инж.	Самсонов		Лист	Листов 1	
Инженер	Бобровский	Лист 6-ПН-10 ГОСТ 19903-74* / 16Д ГОСТ 6713-75*	Ленгипротрансмост		

Копир. Лев. Формат 11

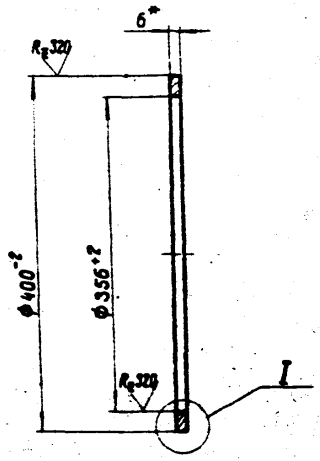

I
М1:1

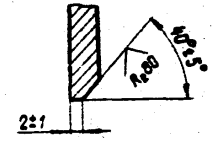

1. * Размер для справок.
2. Материал для Северной СК3 см. 3.501.1-124.2 0.0.0 ТО лист 1.

1241/3 | 12

Нач. отд.	Ткаченко	3.501.1-124.2 1.2.2			
Рук. пр.	Середрянский	Бортик	Стадия	Масса	Масштаб
Рук. гр.	Суворов		Р	1.2	1:5
Ст. инж.	Самсонов		Лист	Листов 1	
Инженер	Бобровский	Лист 6-ПН-6 ГОСТ 19903-74* / 16Д ГОСТ 6713-75*	Ленгипротрансмост		

Копир. Лев. Формат 11

3.501.1-124.2 1.2.3

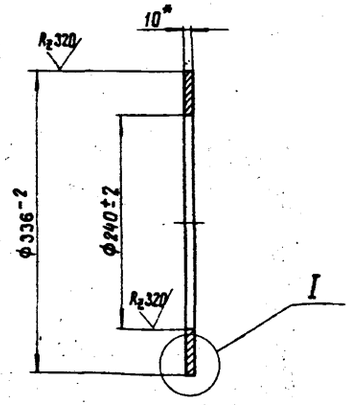

I
М1:1

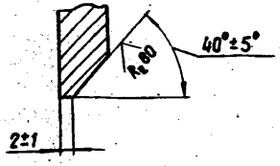

1. * Размер для справок.
2. Материал для Северной СКЭ см. 3.501.1-124.2 0.0.0 ТО лист 1.

Подпись и дата | Инв. № дубл. | Взамен инв. № | Подпись и дата | Инв. № подл.

Нач. отд.	Ткаченко		3.501.1-124.2 1.2.3		
Рук. пр.	Серебрянский		Кольцо	Стадия: Р	Масса: 3,4	Масштаб: 1:5
Рук. гр.	Сыбаров			Лист	Листов 1
Ст. инж.	Самсонов		Лист 5-ПН-10 ГОСТ 19903-74* / Ст. 16Д ГОСТ 6713-75	Ленгипротрансмост	
Инженер	Бобровский				

Копир. Лев. Формат 11

3.501.1-124.2 1.2.4

12

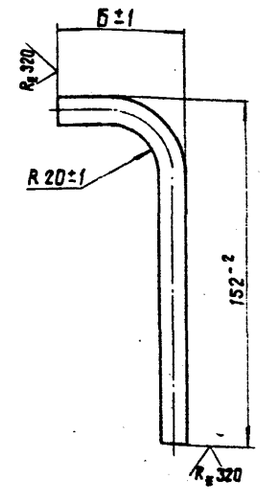

Обозначение	Б, мм	Масса, мм
3.501.1-124.2 1.2.4	55	0,2
-01	80	0,23

Материал для Северной СКЭ см. 3.501.1-124.2 0.0.0 ТО лист 1.

1241/3 | 13

Подпись и дата | Инв. № дубл. | Взамен инв. № | Подпись и дата | Инв. № подл.

Нач. отд.	Ткаченко		3.501.1-124.2 1.2.4		
Рук. пр.	Серебрянский		Анкер	Стадия: Р	Масса: 0,2	Масштаб: 1:2
Рук. гр.	Сыбаров			Лист	Листов 1
Ст. инж.	Самсонов		12 А II ГОСТ 5781-75 / В Ст. 5 сп 2 ГОСТ 380-71*	Ленгипротрансмост	
Инженер	Бобровский				

Копир. Лев. Формат 11

3.501.1-124.2 2.0.1

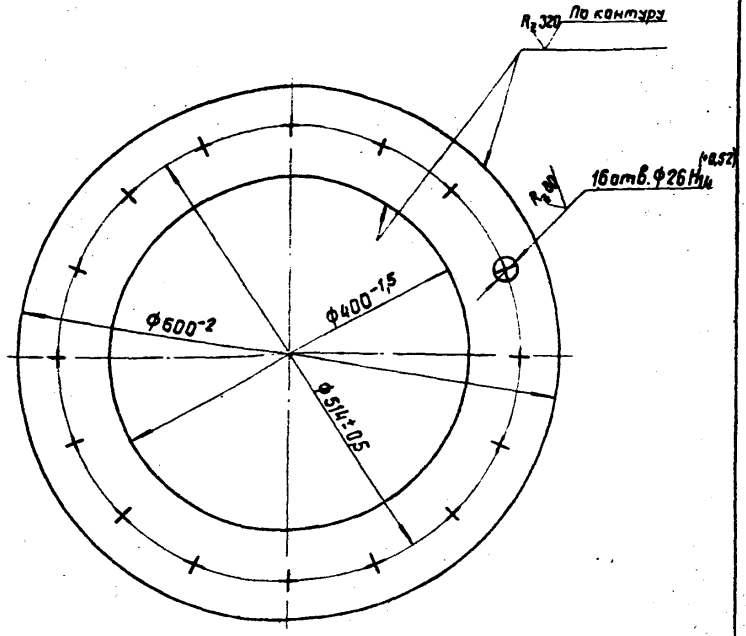

Обозначение	S, мм	Масса, кг
3.501.1-124.2 2.0.1	12	14,30
-01	16	19,73

Разрешается сварить из двух частей.

Нач.отд.	Ткаченко	
Рук.пр.	Середрянский	
Рук.гр.	Суворов	
Ст.инж.	Самсонов	
Инженер	Бобровский	

3.501.1-124.2 2.0.1

Фланец плоский

Стадия	Масса	Масштаб
Р	См. табл.	1:5
Лист	Листов 1	

Лист 5-ПН-5 ГОСТ 19903-74*
15ХСНД ГОСТ 6713-75*

Ленгипротрансмост

Копир. Лев

Формат 11

Инв.№подл. | Подпись и дата | Взам.инв.№ | Инв.№ дубл. | Подпись и дата

Формат	Зона	Поз.	Обозначение	Наименование	Кол.	Примечание
				Документация		
12			3.501.1-124.2 2.1.0 СБ	Сборочный чертеж.		
				Детали		
11		1	3.501.1-124.2 2.1.1	Обечайка	1	
11		2	3.501.1-124.2 2.1.2	Кольцо	1	
11		3	3.501.1-124.2 2.1.3	Фланец плоский	1	
		4	3.501.1-124.2 1.1.3 -01	Ребро	16	
			Переменные данные	для исполнений		
				3.501.1-124.2 2.1.0 -01		
11		2	3.501.1-124.2 2.12-01	Кольцо		
11		4	3.501.1-124.2 2.0.1-01	Фланец плоский		

1241/3 | 14

Нач.отд.	Ткаченко	
Рук.пр.	Середрянский	
Рук.гр.	Суворов	
Ст.инж.	Самсонов	
Инженер	Бобровский	

3.501.1-124.2 2.1.0

Фланец коробчатый

Стадия	Лист	Листов
Р		1

Ленгипротрансмост

Копир. Лев

Формат 11

Инв.№подл. | Подпись и дата | Взам.инв.№ | Инв.№ дубл. | Подпись и дата

3.501.1-124.2 2.1.0 СБ

А-А (повернуто)

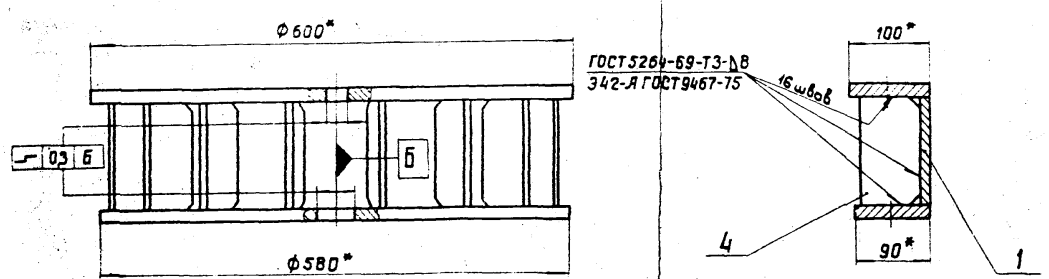

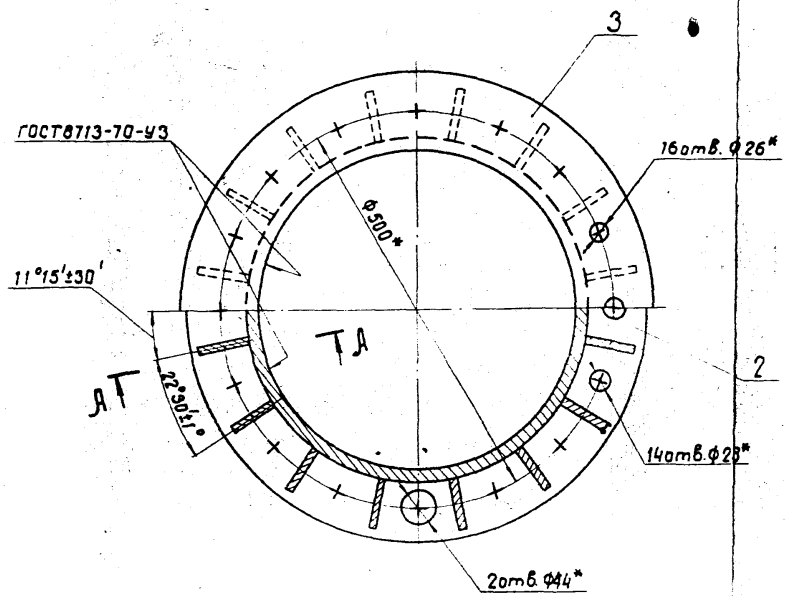

Обозначение	H, мм	Масса, кг
3.501.1-124.2 2.1.0	154	48
-01	162	59

* Размеры для справок.

Нач.отд.	Ткаченко		
Рук.пр.	Серебрянский		
Рук.гр.	Суворов		
Ст.инж.	Самсонов		
Инженер	Бабравский		

1241/3 | 15

3.501.1-124.2 2.1.0 СБ

Фланец коробчатый

Стадия	Масса	Масштаб
Р	См. табл.	1:5
Лист	Листов 1	

Ленгипротрансмост

Инв.№ подл. | Подпись и дата | Взам. инв.№ | Инв.№ дубл. | Подпись и дата

Копир. Лев

Формат 11

3.501.1-124.2 2.1.1

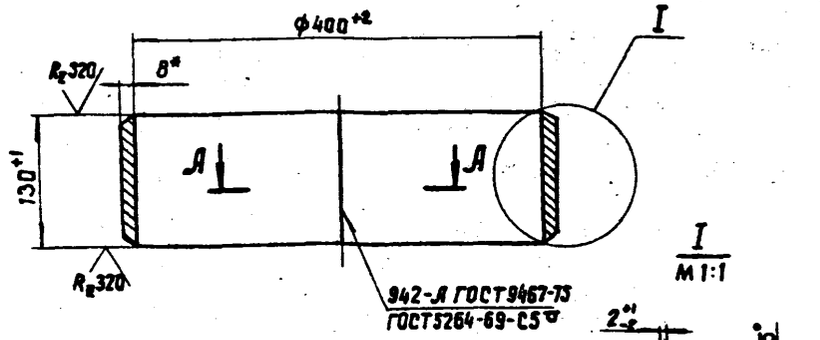

I
М 1:1

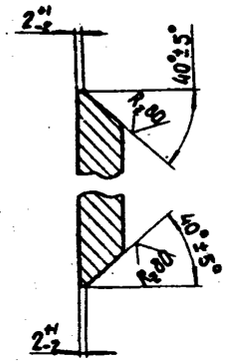

А-А
М 1:1

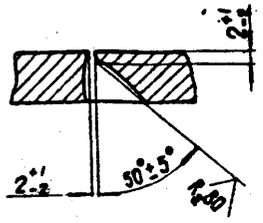

* Размер для справок.

Нач. отд.	Ткаченко		3.501.1-124.2 2.1.1			
Рук. пр.	Серебрянский		Обечайка	Стадия	Масса	Масштаб
Рук. гр.	Суваров			Р	10,5	1:5
Ст. инж.	Самсонов			Лист	Листов 1	
Инженер	Бадровский		Лист Б-ПН-8 ГОСТ 19903-74* / 15ХСНД ГОСТ 6713-75*	Ленгипротрансмост		

Копир. Лео Формат 11

15

3.501.1-124.2 2.1.2

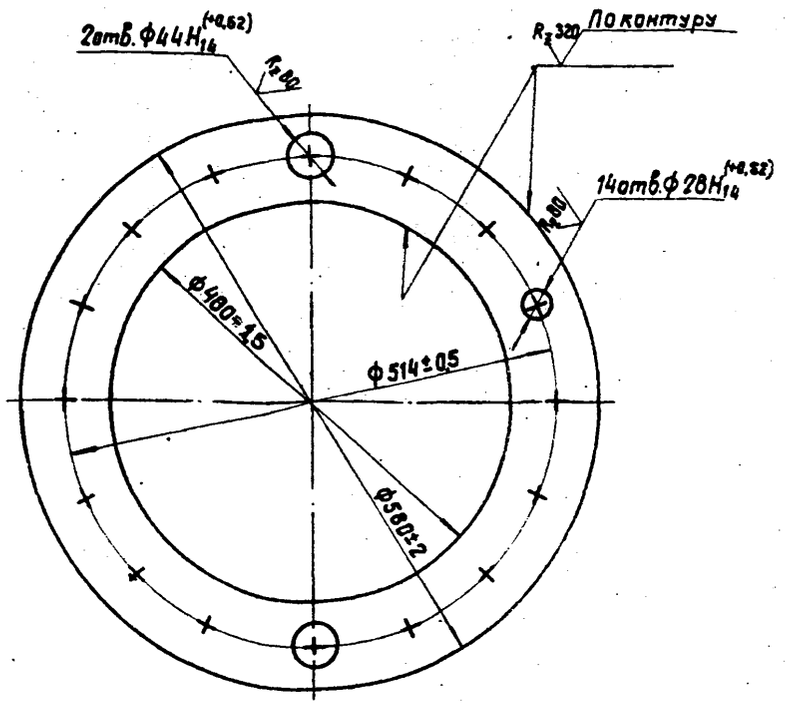

Обозначение	S, мм	Масса, кг
3.501.1-124.2 2.1.2	12	13,05
-01	16	17,40

Разрешается сварить из двух частей.

1241/3 | 16

Нач. отд.	Ткаченко		3.501.1-124.2 2.1.2			
Рук. пр.	Серебрянский		Кольцо	Стадия	Масса	Масштаб
Рук. гр.	Суваров			Р	См. табл.	1:5
Ст. инж.	Самсонов			Лист	Листов 1	
Инженер	Бадровский		Лист Б-ПН-5 ГОСТ 19903-74* / 15ХСНД ГОСТ 6713-75*	Ленгипротрансмост		

Копир. Лео Формат 11

3.501.1-124.2 2.2.1

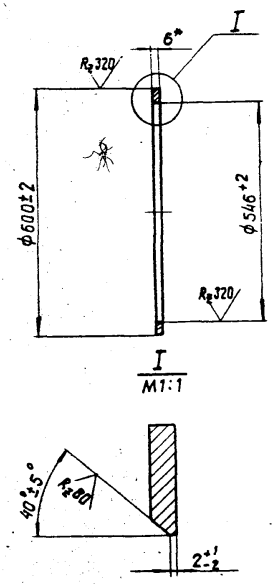

1. * Размер для справок.
2. Разрешается сварить из двух частей.
3. Материал для Северной СКЗ см. 3.501.1-124.2 0.0. ТО лист1.

Нач. отд.	Ткаченко		
Рук. пр.	Середрянский		
Рук. гр.	Суворов		
Ст. инж.	Самсонов		
Инженер	Бобровский		

3.501.1-124.2 2.2.1

Бортик

Стадия	Масса	Масштаб
Р	2,3	1:10

Лист | Листов 1

Лист 6-ПН-6 ГОСТ 19903-74* / 16Д ГОСТ 6713-75*

Ленгипротрансмост

Формат 11

Формат	Зона	Поз.	Обозначение	Наименование	Кол.	Примечание
				Документация		
12			3.501.1-124.2 2.2.0 СБ	Сборочный чертеж		
				Детали		
11		1	3.501.1-124.2 2.2.1	Бортик	1	
11		2	3.501.1-124.2 2.2.2	Кольцо	1	
11		3	3.501.1-124.2 2.2.3	Обечайка	1	
11		4	3.501.1-124.2 1.2.4-01	Анкер	16	

1241/3 | 17

3.501.1-124.2 2.2.0

Нач. отд.	Ткаченко		
Рук. пр.	Середрянский		
Рук. гр.	Суворов		
Ст. инж.	Самсонов		
Инженер	Бобровский		

Фланец сварного стыка

Стадия	Лист	Листов
Р		1

Ленгипротрансмост

Копир. Лев.

Формат 11

3.501.1-124.2 2.2.0СБ

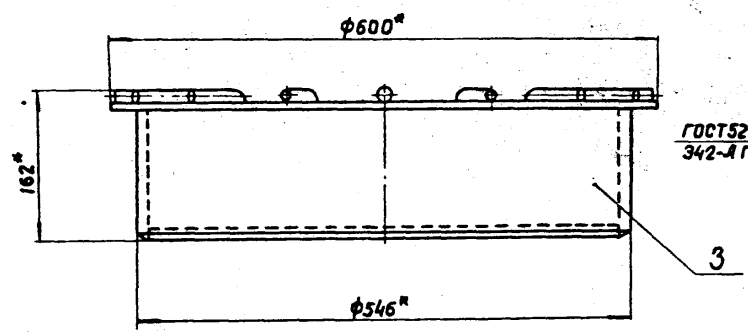

А-А

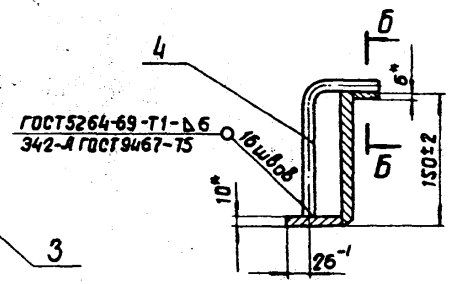

Б-Б
М1:1

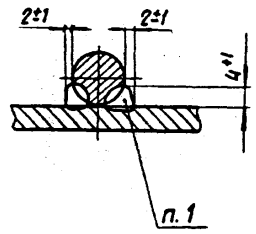

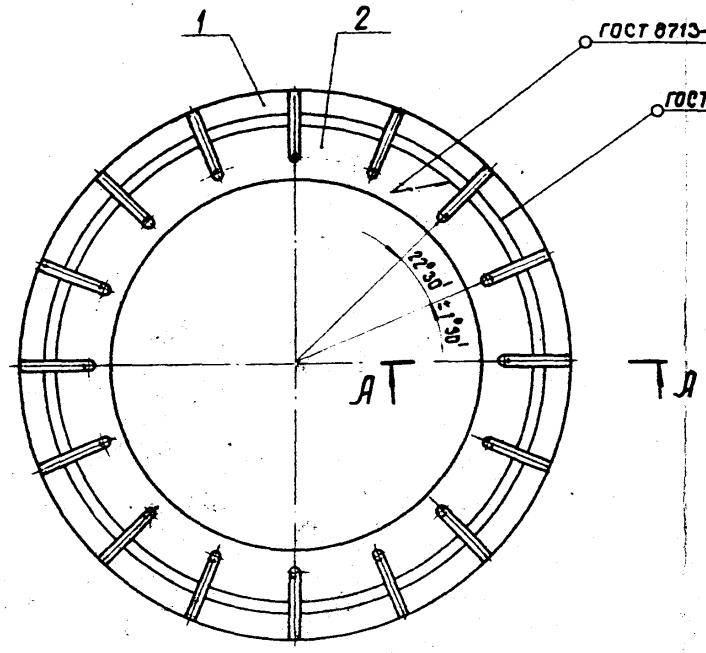

1. Сварка ручная дуговая.
2. * Размеры для справок.

Нач.отд.	Ткаченко		
Рук.пр.	Середрянский		
Рук.гр.	Суворов		
Ст.инж.	Самсонов		
Инженер	Бобровский		

1241/3 | 18

3.501.1-124.2 2.2.0 СБ

Фланец сварного стыка

Стадия	Масса	Масштаб
Р	37,3	1:5
Лист	Листов 1	

Ленгипротрансмост

Инв.№ подл. | Подпись и дата | Взам.инв.№ | Инв.№ дубл. | Подпись и дата

Копир Лен

Формат А1

3.501.1-124.2 2.2.2

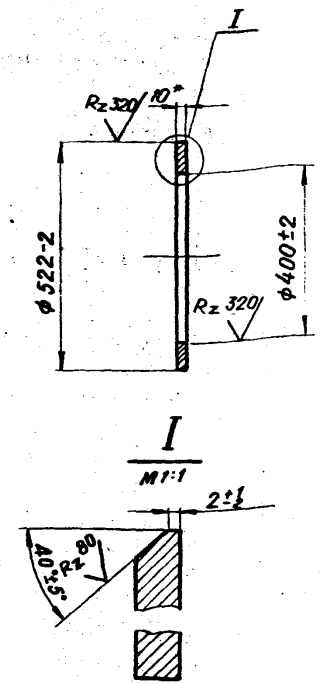

1.* Размер для справок
2. Разрешается сварить из двух частей.
3. Материал для Северной СКЗ см. 3.501.1-124.2.0.0.0 ТО лист 1

Нач. отд.	Ткаченко		3.501.1-124.2 2.2.2		
Рук. пр.	Серебрянский		Кольцо	Стадия	Масса	Масштаб
Рук. гр.	Суворов			Р	6.9	1:10
Ст. инж.	Самсонов			Лист	Листов 1
Инженер	Бобровский		Лист Б-ПН-10 ГОСТ 19903-74 / 16 Д ГОСТ 6713-75	ЛЕНГИПРОТРАНСМОСТ	

Копир. Формат 11

3.501.1-124.2 2.2.3

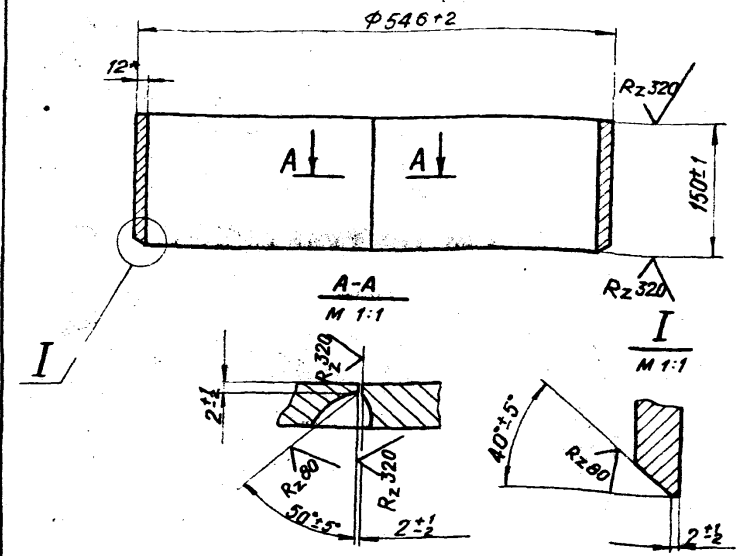

1.* Размер для справок
2. Материал для Северной СКЗ см. 3.501.1-124.2 0.0.0 ТО лист 1

1241/3 | 19

Нач. отд.	Ткаченко		3.501.1-124.2 2.2.3		
Рук. пр.	Серебрянский		Обечайка	Стадия	Масса	Масштаб
Рук. гр.	Суворов			Р	23.7	1:5
Ст. инж.	Самсонов			Лист	Листов 1
Инженер	Бобровский		Лист Б-ПН-12 ГОСТ 19903-74 / 16 Д ГОСТ 6713-75	ЛЕНГИПРОТРАНСМОСТ	

Формат 11

3501-1-124.2 3.0.10СБ

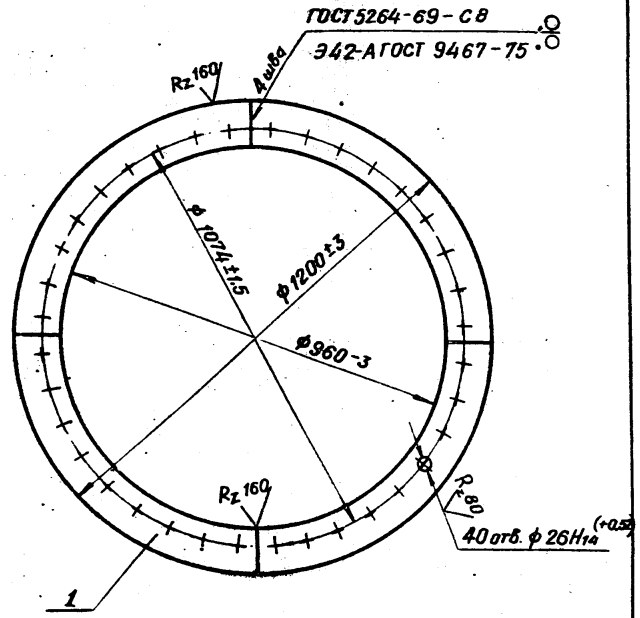

Изм.	Зона	Поз.	Обозначение	Наименование	Кол.	Примечан.
				Документация		
11			3.501.1-124.2 3.0.1.0СБ	Сборочный чертеж		
				Детали		
11		1	3.501.1-124.2 3.0.1.1	Сектор	4	

Нач. отд	Ткаченко		
Рук. пр.	Серебрянский		
Рук. гр.	Суваров		
Ст. инж.	Самсонов		
Инженер	Бобровский		

3.501.1-124.2 3.0.1.0 СБ

Фланец плоский

Стадия	Масса	Масштаб
Р	51,1	1:10
Лист	Листов 1	

ЛЕНГИПРОТРАНСМОСТ

Копир.

Формат А1

Инв. № подл. | Подпись и дата | Взам. инв. № | Инв. № дубл. | Подпись и дата

Нач. отд	Ткаченко		
Рук. пр.	Серебрянский		
Рук. гр.	Суваров		
Ст. инж.	Самсонов		
Инженер	Бобровский		

3.501.1-124.2 3.0.1.0

Фланец плоский

Стадия	Лист	Листов
Р		1

ЛЕНГИПРОТРАНСМОСТ

Инв. № подл. | Подпись и дата | Взам. инв. № | Инв. № дубл. | Подпись и дата

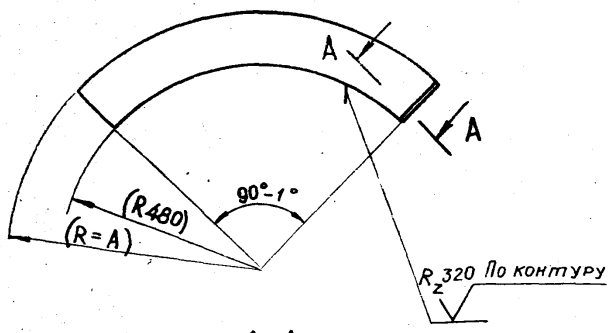

А-А повернуто
М 1:2

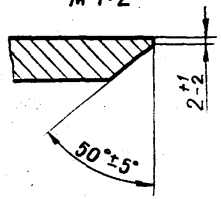

Обозначение	А, мм	масса, кг
3.501.1-124.2 3.0.1.1	600	12.7
-01	590	11.6

Инв.№ подл. | Подпись и дата | Взам.инв.№ | Инв.№ дубл. | Подп. и дата

Нач.отд.	Ткаченко		
Рук. пр.	Серебрянский		
Рук. гр.	Суворов		
Ст. инж.	Самсонов		
Инженер	Бобровский		

3.501.1-124.2 3.0.1.1

Сектор

Стадия	Масса	Масштаб
Р	см. табл.	1:10
Лист	Листов 1	

Лист — Б-ПН-16 ГОСТ 19903-74* / 15ХСНД ГОСТ 6713-75* — ЛЕНГИПРОТРАНСМОСТ

Копир Ткаченко — Формат А1

Формат	Зона	Поз.	Обозначение	Наименование	Кол.	Примечан.
				Документация		
12			3.501.1-124.2 3.1.0СБ	Сборочный чертеж		
				Сборочные единицы		
11		1	3.501.1-124.2 3.1.4.0	Кольцо	1	
11		2	3.501.1-124.2 3.0.1.0	Фланец плоский	1	
				Детали		
11		3	3.501.1-124.2 3.1.1	Обечайка	1	
11		4	3.501.1-124.2 3.1.2	Ребро	20	
				Переменные данные для исполнений		
				3.501.1-124.2 3.1.0-01		
11		5	3.501.1-124.2 3.1.3	Ребро	20	

1241/3 | 21

Инв.№ подл. | Подпись и дата | Взам.инв.№ | Инв.№ дубл. | Подп. и дата

Нач.отд.	Ткаченко		
Рук. пр.	Серебрянский		
Рук. гр.	Суворов		
Ст. инж.	Самсонов		
Инженер	Бобровский		

3.501.1-124.2 3.1.0

Фланец коробчатый

Стадия	Лист	Листов
Р		1

ЛЕНГИПРОТРАНСМОСТ

Копир Ткаченко — Формат А1

3501.1-124.2 3.1.0СБ

Рис. 1

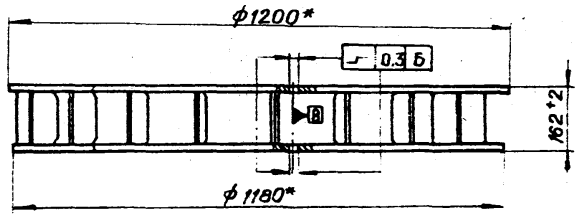

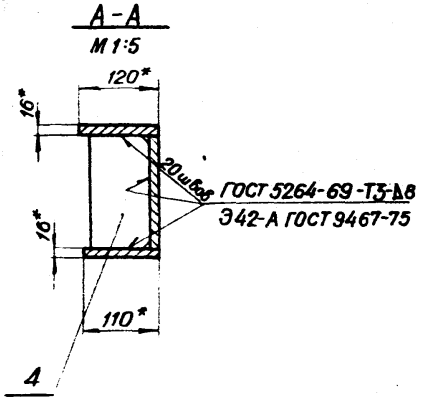

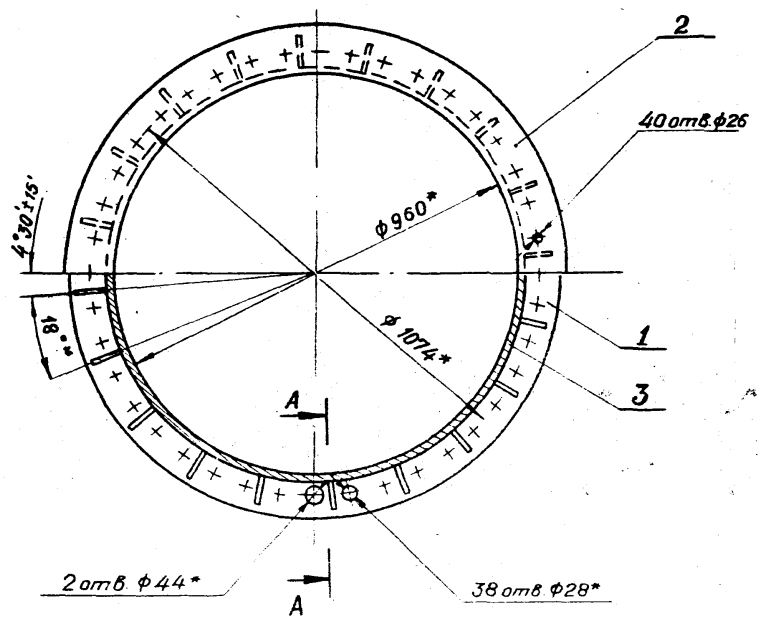

Обозначение	Рис.	Масса, кг
3.501.1-124.2 3.1.0	1	147.7
-01	2	156.1

* Размеры для справок

1241/3 | 22

3.501.1-124.2 3.1.0 СБ

Фланец коробчатый

Стадия	Масса	Масштаб
Р	см. табл.	1:10
Лист 1	Листов 2	

ЛЕНГИПРОТРАНСМОСТ

Нач. отд.	Ткаченко	
Рук. пр.	Серебрянский	
Рук. гр.	Суворов	
Ст. инж.	Самсонов	
Инженер	Бобровский	

Инв. № подл. | Подпись и дата | Взам. инв. № | Инв. № дубл. | Подпись и дата

Копировал

Формат 12

Рис. 2

Остальное см. рис. 1

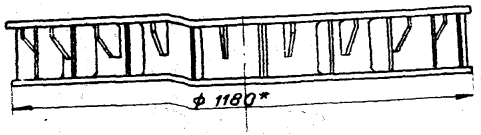

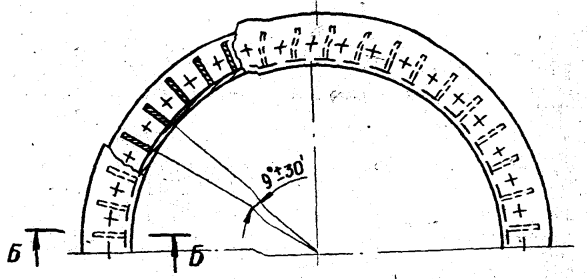

Б - Б повернуто

М 1:5

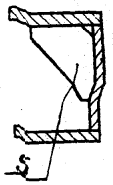

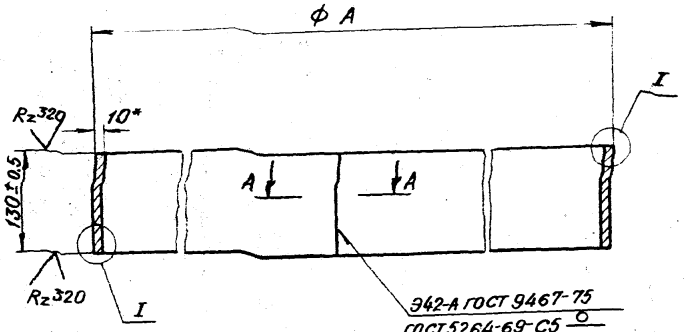

I

М1:1

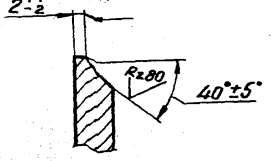

А-А

М1:1

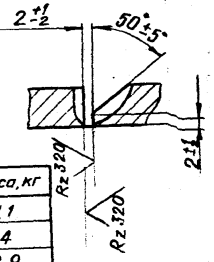

Обозначение	А, мм	Масса, кг
3.501.1-124.2 3.1.1	1200±3	31,1
-01	1600±3	44
-02	3000±5	88,9

* размер для справок

1241/3 | 23

3.501.1-124.2 3.1.1

Обечайка

Стадия	Масса	Масштаб
Р	см. табл.	1:5
Лист	Листов 1	

Нач. отд. Ткаченко
Рук. пр. Серебренник
Рук. гр. Суворов
Ст. инж. Самсонов
Инженер Бобровский

Лист Б-ПН-10 ГОСТ 19903-74*
15ХСНД ГОСТ 6713-75*

ЛЕНГИПРОТРАНСМОСТ

3.501.1-124.2 3.1.2

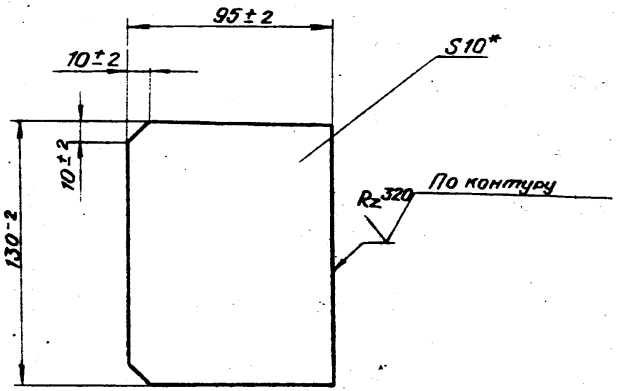

*Размер для справок

Инв.№ подл.	Подпись и дата	Взам.инв.№	Инв.№ дубл.	Подпись и дата	

Нач.отд.	Ткаченко				
Рук.пр.	Серебрянский				
Рук.гр.	Суворов				
Ст.инж.	Самсонов				
Инженер	Бобровский				

3.501.1-124.2 3.1.2

Ребро

Стадия	Масса	Масштаб
Р	0.97	1:2
Лист	Листов 1	

Лист: Б-ПН-10 ГОСТ 19903-74* / 15ХСНД ГОСТ 6713-75*

ЛЕНГИПРОТРАНСМОСТ

Копир. Формат 11

3.501.1-124.2 3.1.3

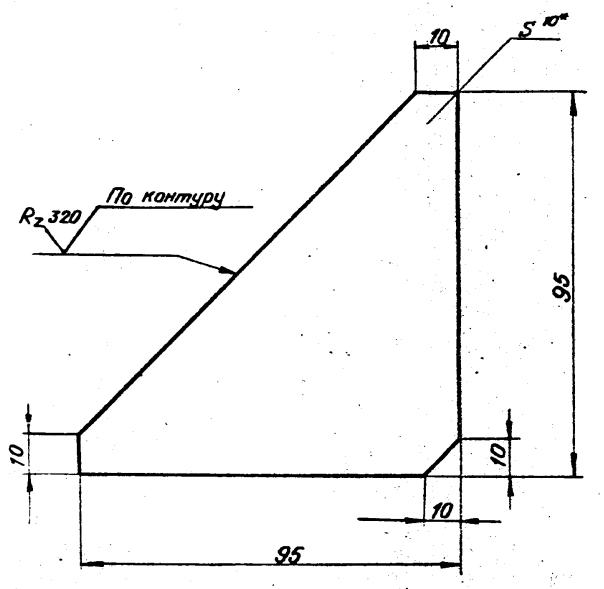

1.* Размер для справок.
2. Неуказанные предельные отклонения размеров -±t3/2.

1241/3 | 24

Инв.№ подл.	Подпись и дата	Взам.инв.№	Инв.№ дубл.	Подпись и дата	

Нач.отд.	Ткаченко				
Рук.пр.	Серебрянский				
Рук.гр.	Суворов				
Ст.инж.	Самсонов				
Инженер	Бобровский				

3.501.1-124.2 3.1.3

Ребро

Стадия	Масса	Масштаб
Р	0.42	1:1
Лист	Листов 1	

Лист: Б-ПН-10 ГОСТ 19903-74* / 15ХСНД ГОСТ 6713-75*

ЛЕНГИПРОТРАНСМОСТ

Копир. Формат 11

3.501.1-124.2 3.1.4.0 СБ

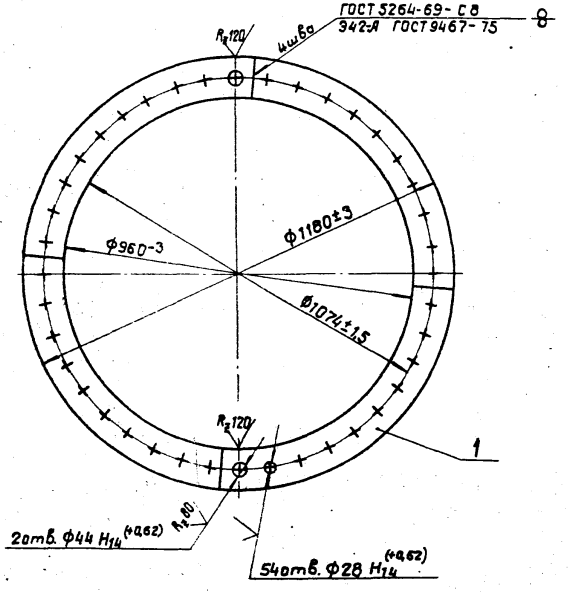

Формат	Зона	Поз.	Обозначение	Наименование	Кол.	Примечание
				Документация		
11			3.501.1-124.2 3.1.4.0 СБ	Сборочный чертеж		
				Детали		
11		1	3.501.1-124.2 3.0.1.1-01	Сектор	4	

1241/3 | 25

Нач.отд.	Ткаченко		
Рук.пр.	Серебрянский		
Рук.гр.	Суворов		
Ст.инж.	Самсонов		
Инженер	Бадровский		

3.501.1-124.2 3.1.4.0 СБ

Кольцо

Стадия	Масса	Масштаб
Р	464	1:10
Лист	Листов 1	

Ленгипротрансмост

Копир. Лев

Формат 11

Инв.№подл. | Подпись и дата | Взам.инв.№ | Инв.№дубл. | Подпись и дата

3.501.1-124.2 3.1.4.0

Кольцо

Стадия	Лист	Листов
Р		1

Ленгипротрансмост

Копир. Лев

Формат 11

3501-1-124.2 3.21

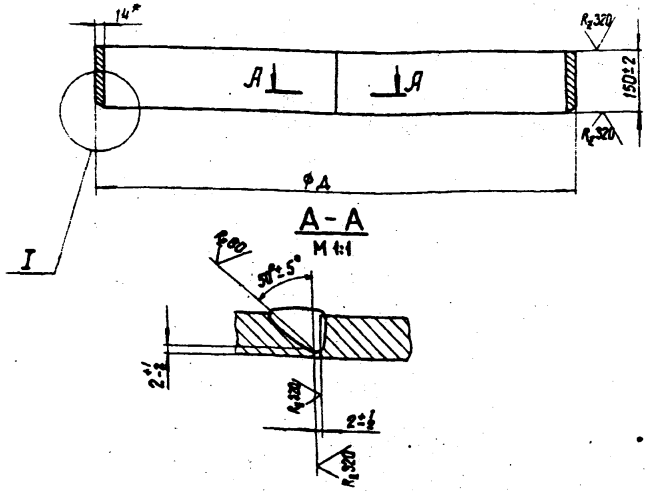

Обозначение	Д, мм	Масса, кг
3.501.1-124.2 3.2.1	1124±2	57,7
-01	1524±2	78,1

1.* Размер для справок.

2. Материал для Северной СКЗ см. 3.501.1-124.2 0.0.0 ТО лист 1.

Инв. № подл. | Подпись и дата | Взамен инв. № | Инв. № дубл. | Подпись и дата

Нач. отд.	Ткаченка	
Рук. пр.	Серебрянский	
Рук. гр.	Суворов	
Ст. инж.	Самсонов	
Инженер	Бодровский	

3.501.1-124.2 3.2.1

Обечайка

Стадия	Масса	Масштаб
Р	См. табл.	1:10
Лист	Листов 1	

Лист 5-ПН-14 ГОСТ 19903-74* 16Д ГОСТ 6713-75*

Ленгипротранемост

Копир. Лев Формат 11

Формат	Зона	Поз.	Обозначение	Наименование	Кол.	Примечание
				Документация		
12			3.501.1-124.2 3.2.0 СБ	Сборочный чертеж		
				Сборочные единицы		
11		1	3.501.1-124.2 3.2.3.0	Бортик	1	
11		2	3.501.1-124.2 3.2.4.0	Кольца	1	
				Детали		
11		3	3.501.1-124.2 3.2.1	Обечайка	1	
11		4	3.501.1-124.2 3.2.2	Анкер	40	

1241/3 | 26

Инв. № подл. | Подпись и дата | Взамен инв. № | Инв. № дубл. | Подпись и дата

Нач. отд.	Ткаченка
Рук. пр.	Серебрянский
Рук. гр.	Суворов
Ст. инж.	Самсонов
Инженер	Бодровский

3.501.1-124.2 3.2.0

Фланец сварного стыка

Стадия	Лист	Листов
Р		1

Ленгипротранемост

Копир. Лев Формат 11

3.501.1-124.2 3.2.0 СБ

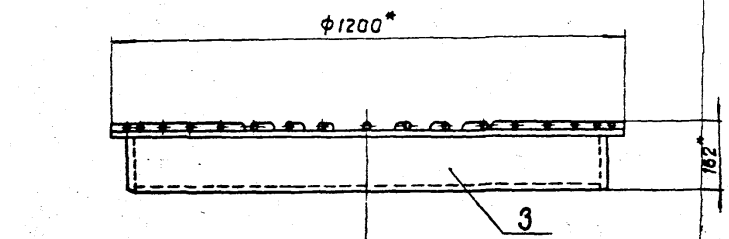

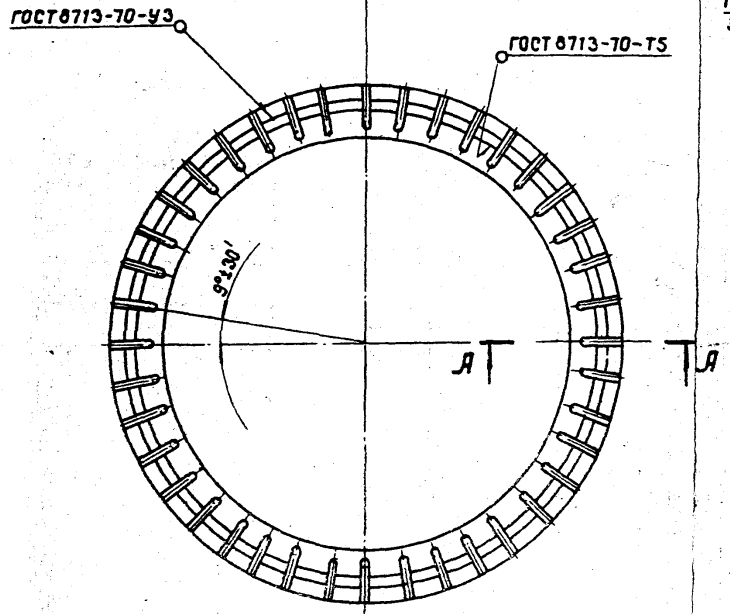

А-А
М1:5

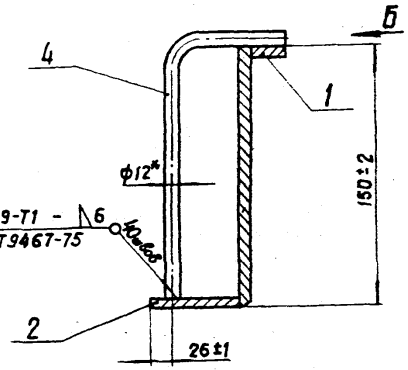

Вид Б
М1:1

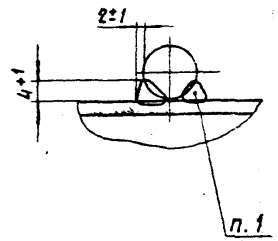

1.* Сварка ручная дуговая.
2.* Размеры для справок.

Инв.№подл.	Подпись и дата	Взам.инв.№	Подпись и дата

Нач.отд.	Ткаченко		
Рук. пр.	Серебрянский		
Рук. гр.	Буворов		
Ст. инж.	Самсонов		
Инженер	Бобровский		

1241/3 | 27

3.501.1-124.2 3.2.0 СБ

Фланец сварного стыка

Стадия	Масса	Масштаб
Р		1:10
Лист	Листов 1	

Ленгипротранемаст

3.501.1-124.2 3.2.2

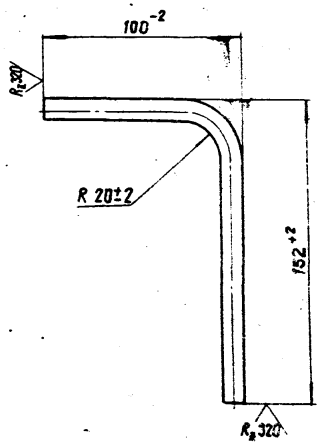

Материал для Северной СК3 см. 3.501.1-124.2 0.0.0 ТО лист 1.

Нач. отд.	Ткаченко
Рук. пр.	Серебрянский
Рук. гр.	Суворов
Ст. инж.	Самсонов
Инженер	Бодровский

3.501.1-124.2 3.2.2

Анкер

Стадия	Масса	Масштаб
Р	0,14	1:2
Лист	Листов 1	

12 А II ГОСТ 5781-75
/ Ст. Сп 2 ГОСТ 380-71*

Ленгипротрансмост

Копир. Лев

Формат 11

Формат	Зона	Поз.	Обозначение	Наименование	Кол.	Примечание
				Документация		
11			3.501.1-124.2 3.2.3.0 СБ	Сварочный чертеж		
				Детали		
11		1	3.501.1-124.2 3.2.3.1	Сектор	8	
			Переменные данные	**для исполнений**		
				3.501.1-124.2 3.2.3.0-01		
		1	3.501.1-124.2 3.2.3.1-02	Сектор	8	

1241/3 | 28

Нач. отд.	Ткаченко
Рук. пр.	Серебрянский
Рук. гр.	Суворов
Ст. инж.	Самсонов
Инженер	Бодровский

3.501.1-124.2 3.2.3.0

Бортик

Стадия	Лист	Листов
Р		1

Ленгипротрансмост

Копир. Лев

Формат 11

3.501.1-124.2 3.2.3.0 СБ

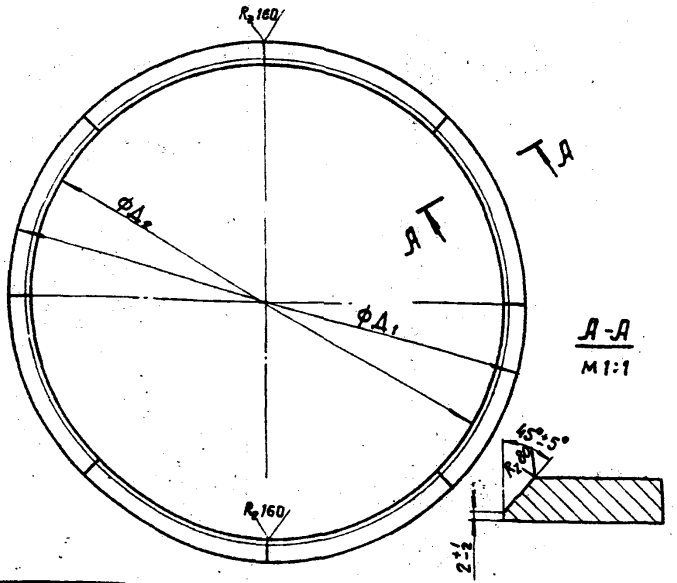

Обозначение	$Д_1$, мм	$Д_2$, мм	Масса, кг
3.501.1-124.2 3.2.3.0	1200±2	1124+2	10,3
-01	1600	1524+2	15,5

Нач. отд.	Ткаченко		
Рук. пр.	Серебрянский		
Рук. гр.	Суворов		
Ст. инж.	Самсонов		
Инженер	Бобровский		

3.501.1-124.2 3.2.3.0 СБ

Бартик

Стадия	Масса	Масштаб
Р	См. табл.	1:10
Лист	Листов	

Ленгипротрансмост

Копир. Лев

Формат 11

Инв. N подл. | Подпись и дата | Взам. инв. N | Инв. N дубл. | Подпись и дата

3.501.1-124.2 3.2.3.1

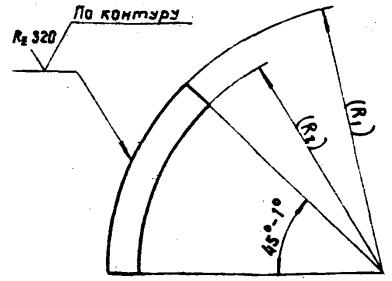

Обозначение	R_1, мм	R_2, мм	Масса, мм
3.501.1-124.2 3.2.3.1	600+2	562-2	1,28
-01	548-2	480±2	2,22
-02	800+2	762-2	1,93
-03	748-2	680±2	3,03

1. Размеры в скобках после сварки.
2. Материал для Северной СКЗ см. 3.501.1-124.2 0.0.0 ТО лист 1.

1241/3 | 29

Нач. отд.	Ткаченко		
Рук. пр.	Серебрянский		
Рук. гр.	Суворов		
Ст. инж.	Самсонов		
Инженер	Бобровский		

3.501.1-124.2 3.2.3.1

Сектор

Стадия	Масса	Масштаб
Р	См. табл.	1:10
Лист	Листов 1	

Лист Б-ПН-10 ГОСТ 19903-74* / 16Д ГОСТ 6713-75*

Ленгипротрансмост

Копир. Лев

Формат 11

Инв. N подл. | Подпись и дата | Взам. инв. N | Инв. N дубл. | Подпись и дата

3.501.1-124.2 3.2.4.0 СБ

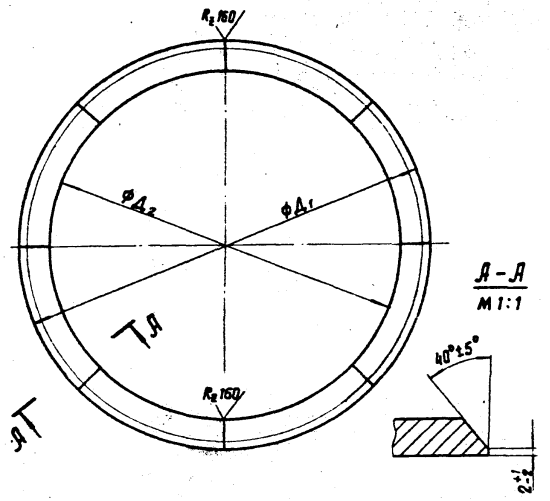

Обозначение	$Д_1$, мм	$Д_2$, мм	Масса, кг
3.501.1-124.2 3.2.4.0	1096^{-2}	960±2	17,8
-01	1496^{-2}	1360±2	24,3

Инв. N подл. | Подпись и дата | Взамен инв. N | Инв. N дубл. | Подпись и дата

Нач. отд.	Ткаченко	
Рук. пр.	Середрянский	
Рук. гр.	Суворов	
Ст. инж.	Самсонов	
Инженер	Бобровский	

3.501.1-124.2 3.2.4.0 СБ

Кольцо

Стадия	Масса	Масштаб
Р	См. табл.	1:10
Лист	Листов 1	

Ленгипротрансмост

Копир. Лео

Формат 11

Формат	Зона	Поз.	Обозначение	Наименование	Кол.	Примечание
				Документация		
11			3.501.1-124.2 3.2.4.0 СБ	Сборочный чертеж		
				Детали		
		1	3.501.1-124.2 3.2.3.1 -01	Сектор	8	
			Переменные данные	для исполнений		
				3.501.1-124.2 3.2.4.0 -01		
		1	3.501.1-124.2 3.2.3.1 -03	Сектор	8	

1241/3 | 30

Инв. N подл. | Подпись и дата | Взамен инв. N | Инв. N дубл. | Подпись и дата

Нач. отд.	Ткаченко	
Рук. пр.	Середрянский	
Рук. гр.	Суворов	
Ст. инж.	Самсонов	
Инженер	Бобровский	

3.501.1-124.2 3.2.4.0

Кольцо

Стадия	Лист	Листов
Р		1

Ленгипротрансмост

Копир. Лео

Формат 11

3.501.1-124.2 4.0.1.0 СБ

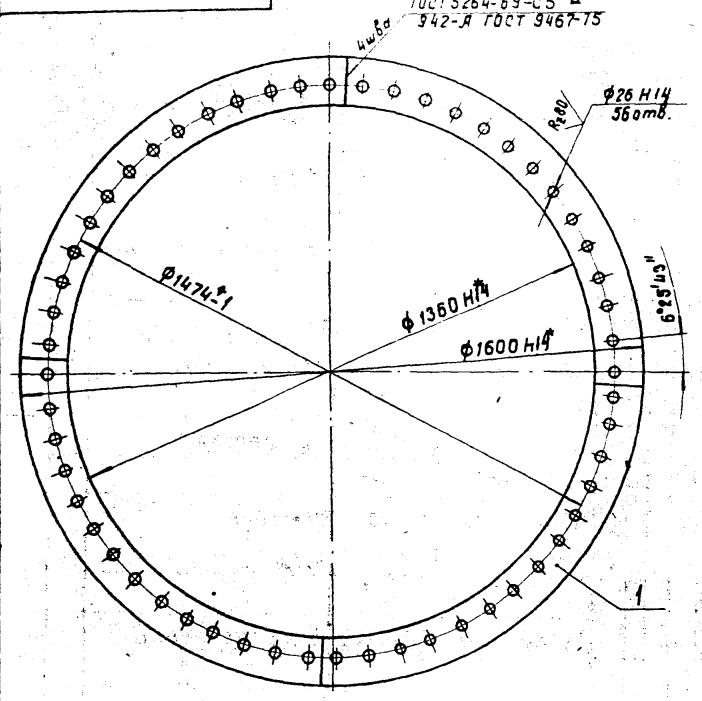

* Размеры для справок.

Нач. отд.	Ткаченко		
Рук. пр.	Середрянский		
Рук. гр.	Суворов		
Ст. инж.	Самсонов		
Инженер	Бобровский		

3.501.1-124.2 4.0.1.0 СБ

Фланец плоский

Стадия	Масса	Масштаб
Р	70	1:10
Лист	Листов	

Ленгипротрансмост

Инв. N подл. | Подпись и дата | Взамен инв. N | Инв. N дубл. | Подпись и дата

Копир. Лев. Формат 11

Формат	Зона	Поз.	Обозначение	Наименование	Кол.	Примечание
				Документация		
11			3.501.1-124.2 4.0.1.0 СБ	Сборочный чертеж		
				Детали		
11		1	3.501.1-124.2 4.0.1.1	Сектор	4	

1241/3 | 31

3.501.1-124.2 4.0.1.0

Нач. отд.	Ткаченко		
Рук. пр.	Середрянский		
Рук. гр.	Суворов		
Ст. инж.	Самсонов		
Инженер	Бобровский		

Фланец плоский

Стадия	Лист	Листов
Р		1

Ленгипротрансмост

Инв. N подл. | Подпись и дата | Взамен инв. N | Инв. N дубл. | Подпись и дата

Копир. Лев. Формат 11

3.501.1-124.2 4.0.1.1

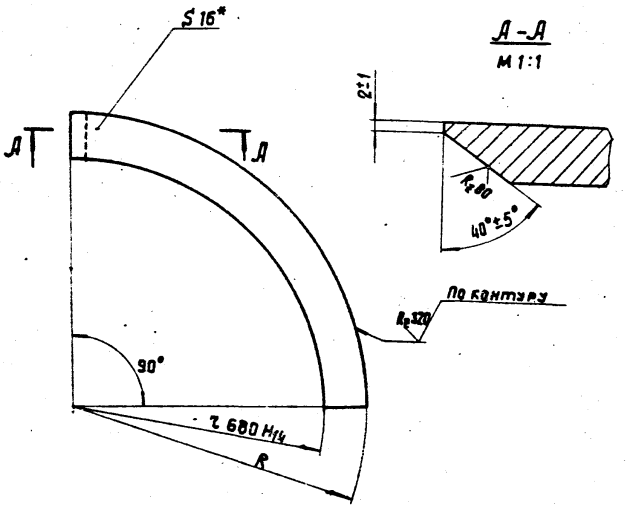

Обозначение	RH14, мм	Масса, кг
3.501.1-124.2 4.0.1.1	800	17.5
-01	790	16

* Размер для справок.

Нач. отд.	Ткаченко	
Рук. пр.	Середрянский	
Рук. гр.	Суворов	
Ст. инж.	Самсонов	
Инженер	Бобровский	

3.501.1-124.2 4.0.1.1

Сектор

Стадия	Масса	Масштаб
Р	См. табл.	—
Лист	Листов 1	

Лист 6-ПН-16 ГОСТ 19903-74*
15ХСНД ГОСТ 6713-75*

Ленгипротрансмост

Копир. Формат 11

Инв. № подл. | Подпись и дата | Взамен инв. № | Инв. № дубл. | Подпись и дата

Формат	Зона	Поз.	Обозначение	Наименование	Кол.	Примечание
				Документация		
12			3.501.1-124.2 4.1.0 СБ	Сварочный чертеж		
				Сварочные единицы		
11		1	3.501.1-124.2 4.1.1.0	Кольцо	1	
11		2	3.501.1-124.2 4.0.1.0	Фланец плоский	1	
				Детали		
		3	3.501.1-124.2 3.1.1 -01	Обечайка	1	
		4	3.501.1-124.2 3.1.2	Ребро	28	
				Переменные данные для исполнений		
				3.501.1-124.2 4.1.0 -01		
		5	3.501.1-124.2 3.1.3	Ребро	28	

1241/3 | 32

Нач. отд.	Ткаченко	
Рук. пр.	Середрянский	
Рук. гр.	Суворов	
Ст. инж.	Самсонов	
Инженер	Бобровский	

3.501.1-124.2 4.1.0

Фланец коробчатый

Стадия	Лист	Листов
Р		1

Ленгипротрансмост

Копир. Формат 11

3.501.1-124.2 4.1.0СБ

Рис. 1

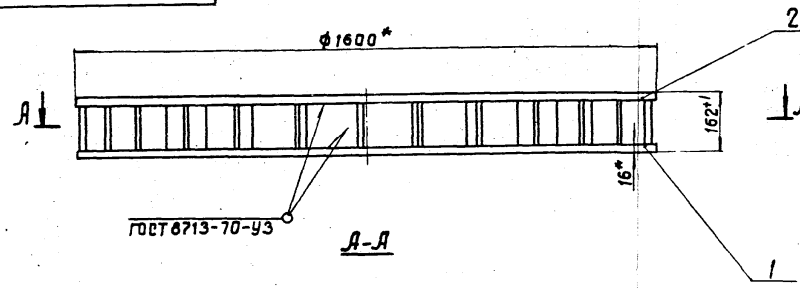

А-А

Б-Б
М1:5

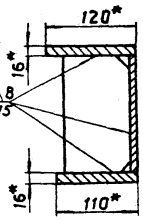

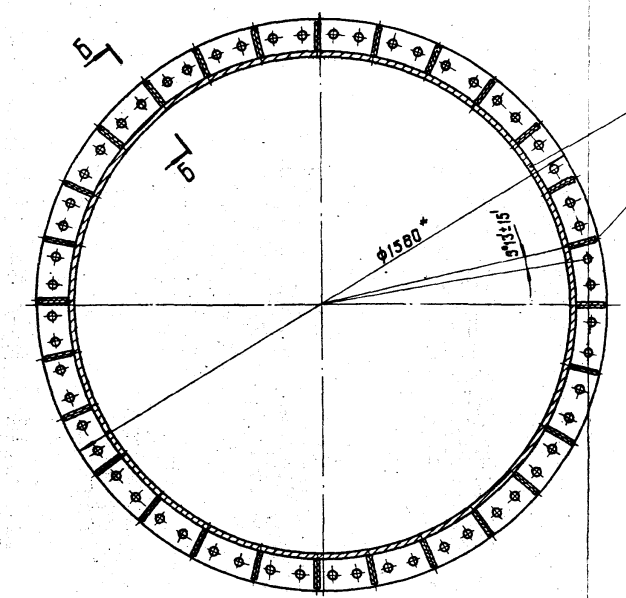

Обозначение	Рис.	Масса, кг
3.501.1-124.2 4.1.0	1	210
-01	2	223

* Размеры для справок.

Инв. № подл. | Подпись и дата | Взам. инв. № | Инв. № дубл. | Подпись и дата

Нач. отд.	Ткаченко		
Рук. пр.	Серебрянский		
Рук. гр.	Суворов		
Ст. инж.	Самсонов		
Инженер	Добровский		

1241/3 | 33

3.501.1-124.2 4.1.0 СБ

Фланец коробчатый

Стадия	Масса	Масштаб
Р	См. табл.	1:10
Лист	Листов 2	

Ленгипротрансмост

Копир.

Формат 12

3501.1-124.2 4.1.0 СБ

Рис. 2

остальное см. рис. 1



В-В

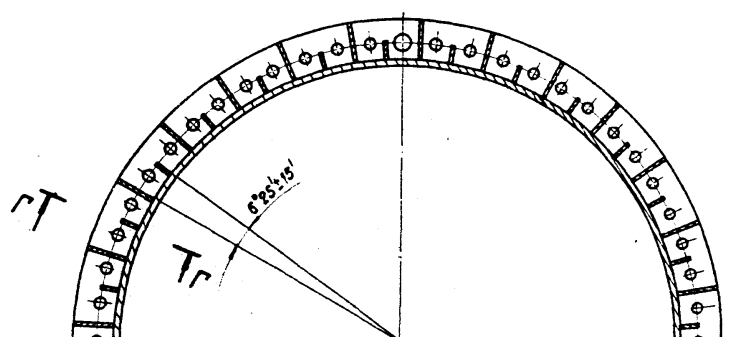

Г-Г

М 1:5

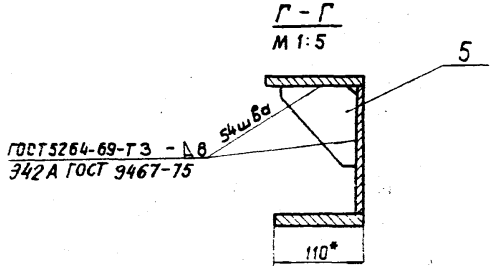

Изм.	Лист	N докум.	Подпись	Дата	3.501.1-124.2 4.1.0 СБ	Лист 2

Копир. Лев. Формат 11

33

Формат	Зона	Поз.	Обозначение	Наименование	Кол.	Примечание
				Документация		
11			3.501.1-124.2 4.1.1.0 СБ	Сборочный чертеж		
				Детали		
			3.501.1-124.2 4.0.1.1 - 01	Сектор	4	

1241/3 | 34

Нач. отд.	Ткаченко		3.501.1-124.2 4.1.0
Рук. пр.	Серебрянский		
Рук. гр.	Суворов		Кольцо
Ст. инж.	Самсонов		Ленгипротрансмост
Инженер	Водоровский		

Стадия	Лист	Листов
Р		1

Копир. Лев. Формат 11

Инв. N подл. | Подпись и дата | Взам. инв. N | Инв. N дубл. | Подпись и дата

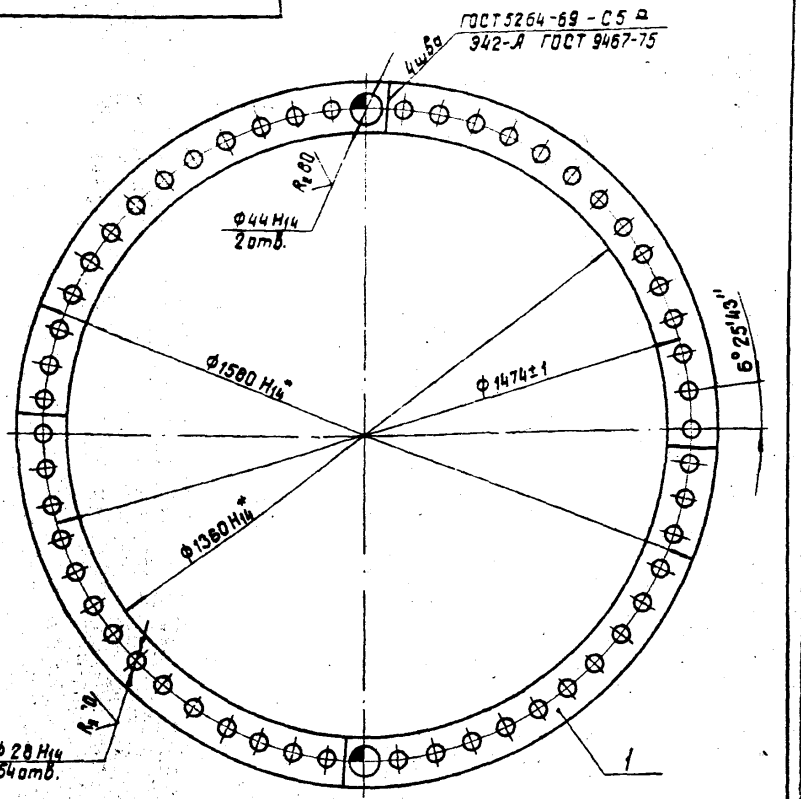

* Размеры для справок.

Формат	Зона	Поз.	Обозначение	Наименование	Кол.	Примечание
				Документация		
12			3.501.1-124.2 4.2.0 СБ	Сборочный чертеж		
				Сборочный чертеж		
		1	3.501.1-124.2 3.2.3.0 - 01	Бортик	1	
		2	3.501.1-124.2 3.2.4.0 - 01	Кольцо	1	
				Детали		
		3	3.501.1-124.2 3.2.1 -01	Одечайка	1	
		4	3.501.1-124.2 3.2.2	Анкер	56	

1241/3 | 35

Инв. N подл. | Подпись и дата | Взам. инв. N | Инв. N дубл. | Подпись и дата

Нач. отд.	Ткаченко	3.501.1-124.2 4.1.1.0 СБ		
Рук. пр.	Серебрянский	Кольцо	Стадия: Р	Масса: 64	Масштаб: 1:10
Рук. гр.	Суворов		Лист	Листов 1
Ст. инж.	Самсонов		Ленгипротрансмост	
Инженер	Бобровский			

Копир. Лев — Формат 11

Нач. отд.	Ткаченко	3.501.1-124.2 4.2.0		
Рук. пр.	Серебрянский	Фланец сварного стыка	Стадия: Р	Лист	Листов 1
Рук. гр.	Суворов		Ленгипротрансмост	
Ст. инж.	Самсонов			
Инженер	Бобровский			

Копир. Лев — Формат 11

3.501.1-124.2.4.2.0 СБ

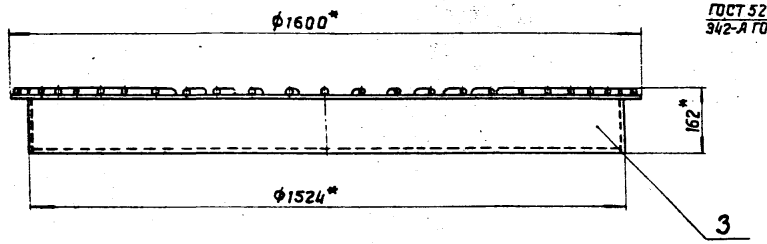

Д-Д
М1:5

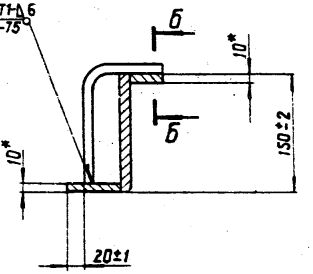

Б-Б
М1:1

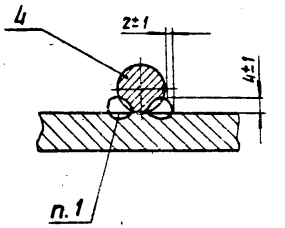

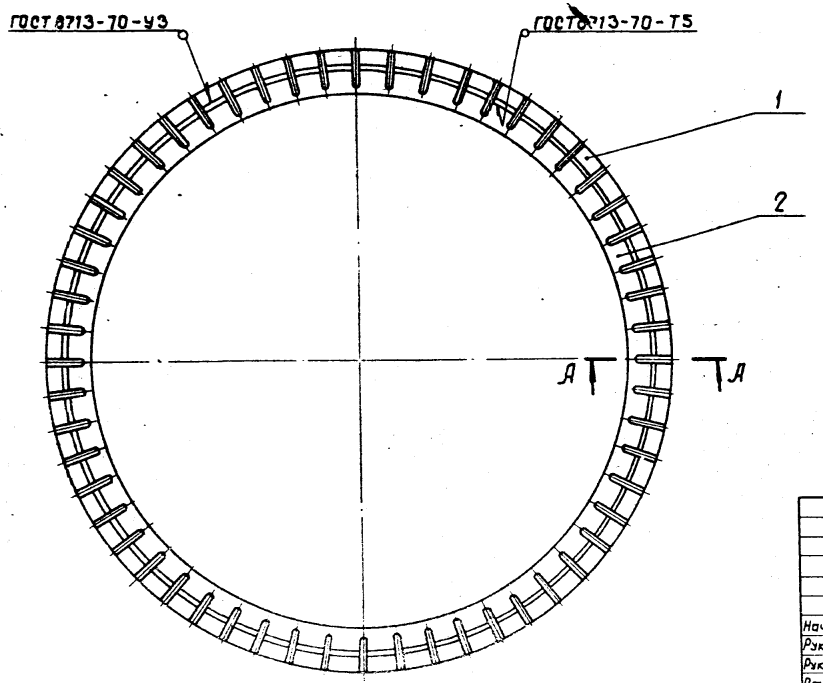

1. Сварка ручная дуговая.
2. * Размеры для справок.

1241/3 | 36

Нач. отд.	Ткаченко		3.501.1-124.2 4.2.0 СБ		
Рук. пр.	Серебрянский		Фланец сварного стыка	Стадия	Масса	Масштаб
Рук. гр.	Суворов			Р		1:10
Ст. инж.	Самсонов			Лист	Листов 1	
Инженер	Бодровский			Ленгипротрансмост		

Инв. № подл. | Подпись и дата | Взам. инв. № | Инв. № дубл. | Подпись и дата

Копир.

Формат 12

3.501.1-124.2 5.0.1.0 СБ

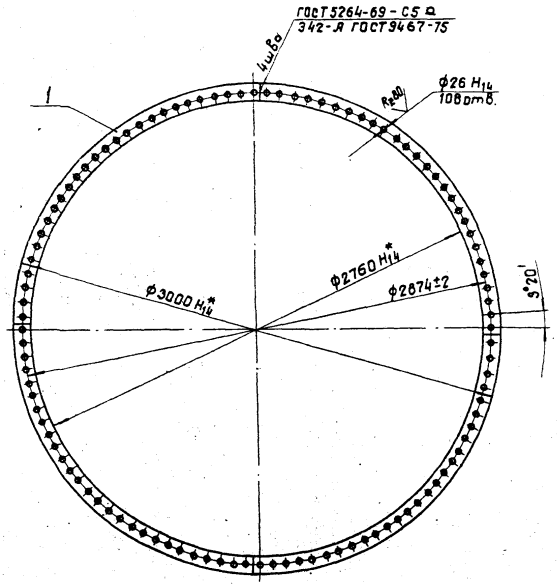

* Размеры для справок.

Инв.№ подл.	Подпись и дата	Взам. инв.№	Инв.№ дубл.	Подпись и дата

Нач.отд.	Ткаченко		
Рук.пр.	Серебрянский		
Рук.гр.	Субаров		
Ст.инж.	Самсонов		
Инженер	Бобровский		

3.501.1-124.2 5.0.1.0 СБ

Фланец плоский

Стадия	Масса	Масштаб
Р	136	1:20
Лист	Листов 1	

Ленгипротрансмост

Копир. Лев

Формат 11

Формат	Зона	Поз.	Обозначение	Наименование	Кол.	Примечание
				Документация		
11			3.501.1-124.2 5.0.1.0 СБ	Сварочный чертеж		
				Детали		
11		1	3.501.1-124.2 5.0.1.1	Сектор	4	

Инв.№ подл.	Подпись и дата	Взам. инв.№	Инв.№ дубл.	Подпись и дата

Нач.отд.	Ткаченко		
Рук.пр.	Серебрянский		
Рук.гр.	Субаров		
Ст.инж.	Самсонов		
Инженер	Бобровский		

3.501.1-124.2 5.0.1.0

Фланец плоский

Стадия	Лист	Листов
Р		1

Ленгипротрансмост

Копир. Лев

Формат 11

3.501.1-124.2 5.0.11

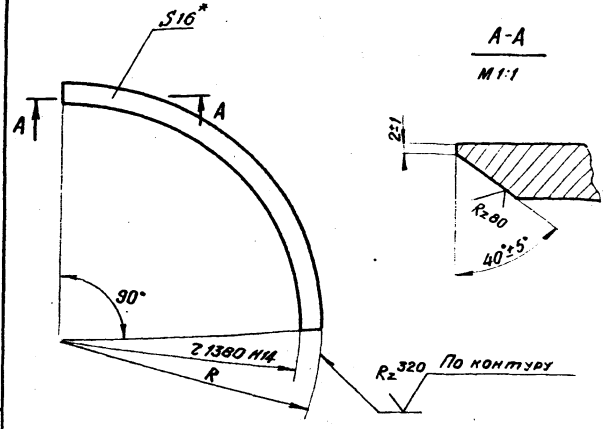

Обозначение	R h14, мм	Масса, кг
3.501.1-124.2 5.0.11	1500	34
-01	1490	31

* Размер для справок

Нач. отд.	Ткаченко			
Рук. пр.	Серебрянский			
Рук. гр.	Суворов			
Ст. инж.	Самсонов			
Инженер	Бобровский			

3.501.1-124.2 5.0.11

Сектор

Стадия	Масса	Масштаб
Р	см. табл.	-
Лист	Листов 1	

Б-ПН-16 ГОСТ 19903-74*
Лист 15ХСНД ГОСТ 6713-75*

ЛЕНГИПРОТРАНСМОСТ

Копир. Формат А2

37

Формат	Зона	Поз.	Обозначение	Наименование	Кол.	Примечание
				Документация		
А2			3.501.1-124.2 5.1.0 СБ	Сборочный чертеж		
				Сборочные единицы		
А1		1	3.501.1-124.2 5.1.1.0	Кольцо	1	
А1		2	3.501.1-124.2 5.0.1.0	Фланец плоский	1	
				Детали		
А1		3	3.501.1-124.2 3.1.1-02	Обечайка	1	
А1		4	3.501.1-124.2 3.1.2	Ребро	52	

1241/3 | 38

Нач. отд.	Ткаченко			
Рук. пр.	Серебрянский			
Рук. гр.	Суворов			
Ст. инж.	Самсонов			
Инженер	Бобровский			

3.501.1-124.2 5.1.0

Фланец коробчатый

Стадия	Лист	Листов
Р		1

ЛЕНГИПРОТРАНСМОСТ

Копир. Формат А1

3.501.1-124.2 5.1.0 СБ

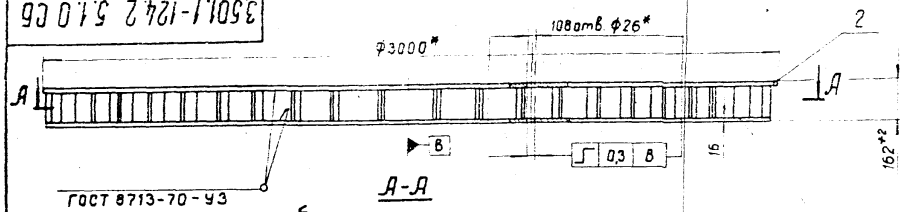

А-А

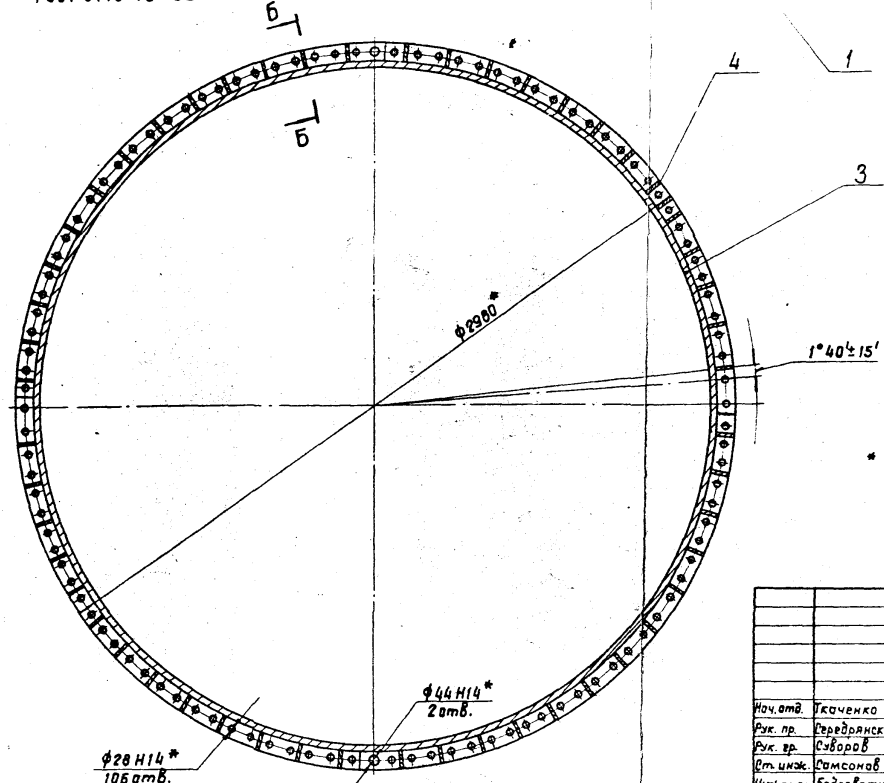

Б-Б (повернуто)
М1:5

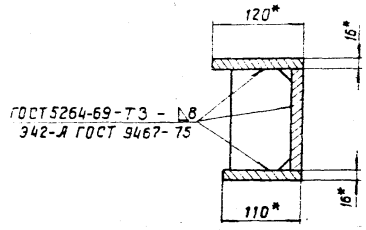

* Размеры для справок.

Инв.№ подл.	Подпись и дата	Взамен инв.№	Инв.№ дубл.

Нач.отд.	Ткаченко	
Рук. пр.	Середрянский	
Рук. гр.	Суворов	
Ст. инж.	Самсонов	
Инженер	Бодровский	

1241/3 | 39

3.501.1-124.2 5.1.0 СБ

Фланец коробчатый

Стадия	Масса	Масштаб
Р	406	1:15
Лист	Листов 1	

Ленгипротрансмост

Копир. Лев.

Формат 12

3.501.1-124.2 5.1.1.0 СБ

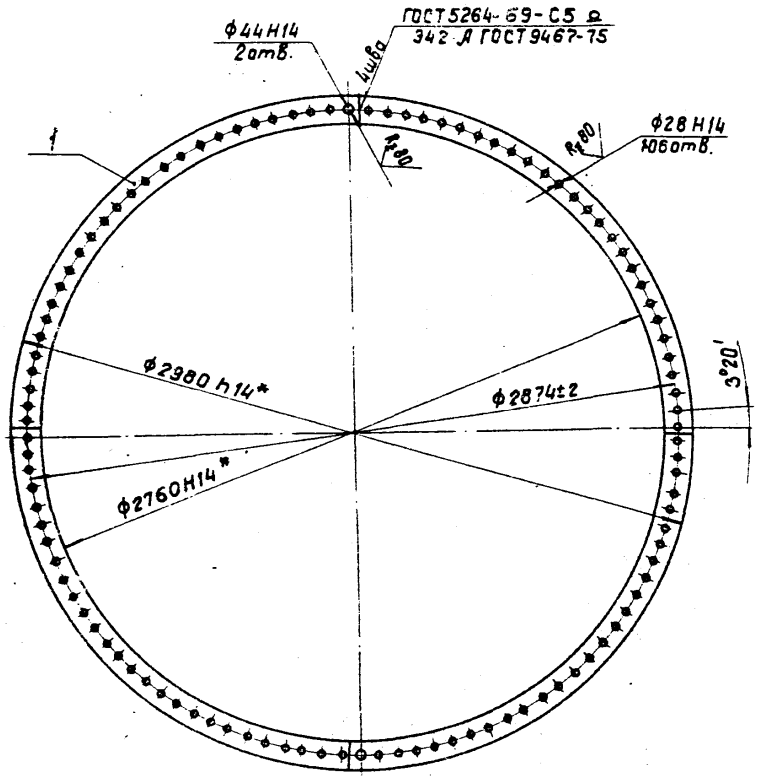

1.* Размеры для справок.

Формат	Зона	Поз.	Обозначение	Наименование	Кол.	Примечание
				Документация		
11			3.501.1-124.2 5.1.1.0 СБ	Сборочный чертеж		
				Детали		
11		1	3.501.1-124.2 5.0.1.1 -01	Сектор	4	

Нач.отд.	Ткаченко		3.501.1-124.2 5.1.1.0 СБ		
Рук. пр.	Серебрянский		Кольцо	Стадия: Р	Масса: 125	Масштаб: 1:20
Рук. гр.	Суворов			Лист	Листов 1
Ст. инж.	Самсонов			Ленгипротрансмост	
Инженер	Бобровский				

Копир. Лев. Формат 11

Нач.отд.	Ткаченко		3.501.1-124.2 5.1.1.0		
Рук. пр.	Серебрянский		Кольцо	Стадия: Р	Лист	Листов 1
Рук. гр.	Суворов			Ленгипротрансмост	
Ст. инж.	Самсонов				
Инженер	Бобровский				

1241/3 | 40

Копир. Лев. Формат 11

Инв.N подл. | Подпись и дата | Взамен инв.N | Инв.N дубл. | Подпись и дата

3.501.1-124.2 1.3.1

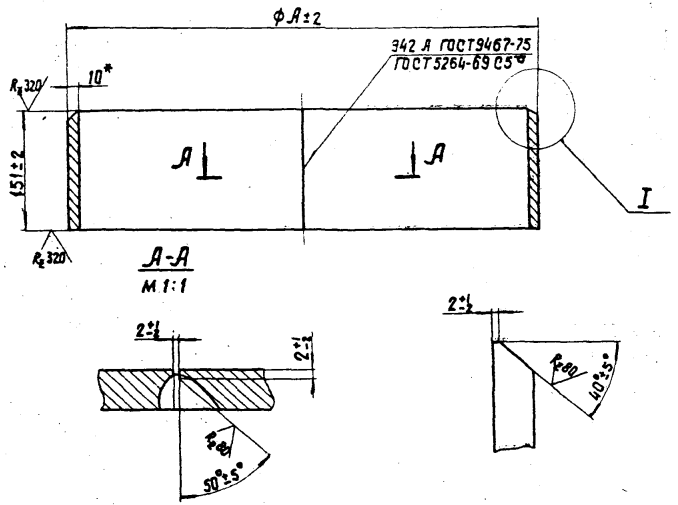

Обозначение	А	Масса, кг
3.501.1-124.2 1.3.1	400	14,8
-01	600	21,8

* Размер для справок.

Нач. отд.	Ткаченко		
Рук. пр.	Серебрянский		
Рук. гр.	Суворов		
Ст. инж.	Самсонов		
Инженер	Бобровский		

3.501.1-124.2 1.3.1

Обечайка

Стадия	Масса	Масштаб
Р	См. табл.	1:5

Лист | Листов 1

Лист Б-ПН-10 ГОСТ19903-74* / 16Д ГОСТ6713-75*

Ленгипротрансмост

Копир. Ле

Формат 11

Подпись и дата | Инв. N дубл. | Взамен инв. N | Подпись и дата | Инв. N подл.

Формат	Зона	Поз.	Обозначение	Наименование	Кол.	Примечание
				Документация		
12			3.501.1-124.2 1.3.0 СБ	Сборочный чертеж		
				Детали		
11		1	3.501.1-124.2 1.3.1	Обечайка	1	
11		2	3.501.1-124.2 1.3.2	Ребро	8	
		3	3.501.1-124.2 1.0.1	Фланец	1	

1241/3 | 41

3.501.1-124.2 1.3.0

Нач. отд.	Ткаченко		
Рук. пр.	Серебрянский		
Рук. гр.	Суворов		
Ст. инж.	Самсонов		
Инженер	Бобровский		

Нож

Стадия	Лист	Листов
Р		1

Ленгипротрансмост

Копир. Ле

Формат 11

Подпись и дата | Инв. N дубл. | Взамен инв. N | Подпись и дата | Инв. N подл.

3.501.1-124.2 1.3 ОСБ

Б-Б

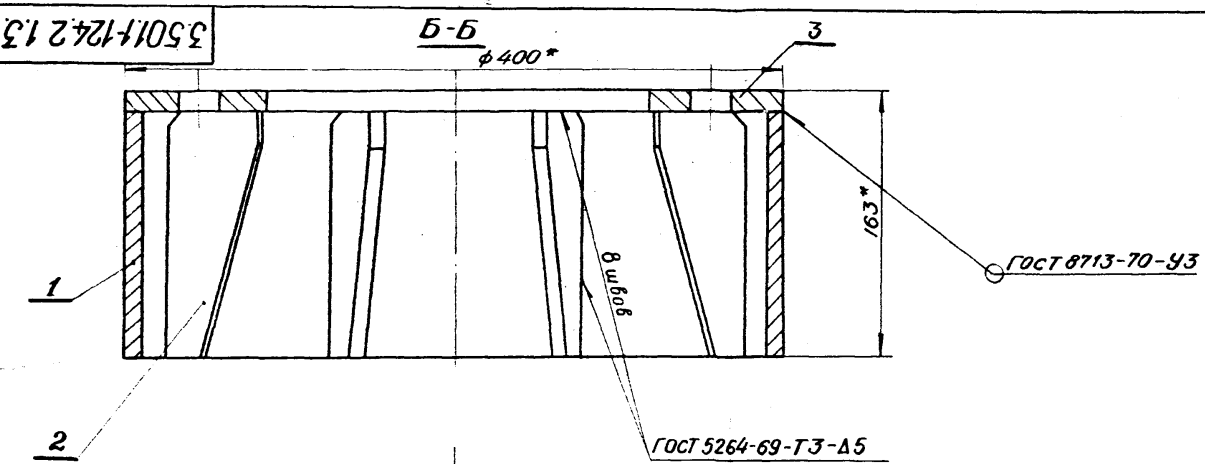

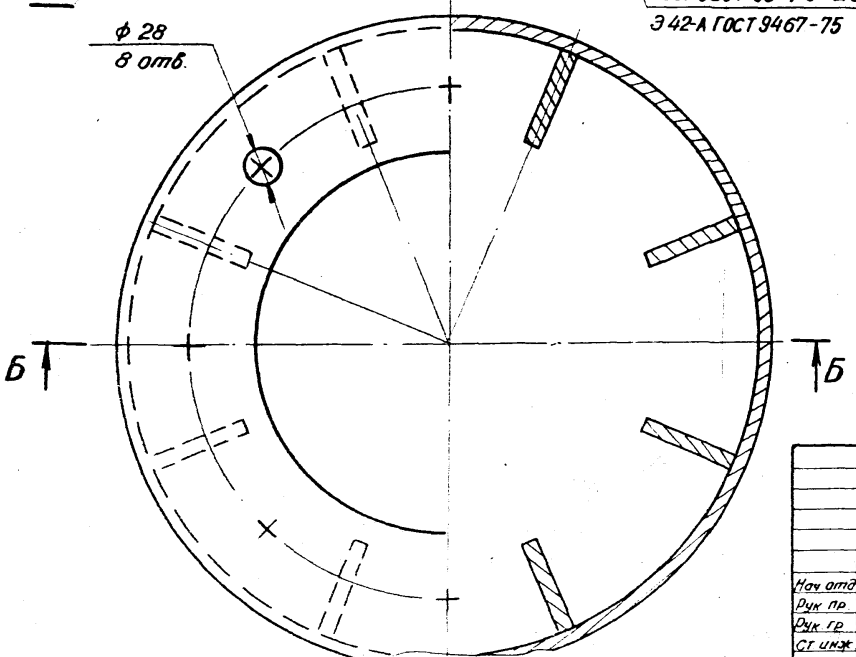

* Размеры для справок.

Инв. № подл.	Подпись и дата	Взам. инв. №	Инв. № дубл.	Подпись и дата

Нач. отд	Ткаченко		1241/3	42	
Рук. пр	Серебрянский		3.501.1-124.2 1.3 ОСБ		
Рук. гр	Суворов		Нож	Стадия	Масса	Масштаб
Ст. инж	Самсонов			Р	27	1:2,5
Инженер	Бобровский			Лист	Листов 1
				ЛЕНГИПРОТРАНСМОСТ	

Копировал

Формат 12

3.501.1-124.2 1.3.2

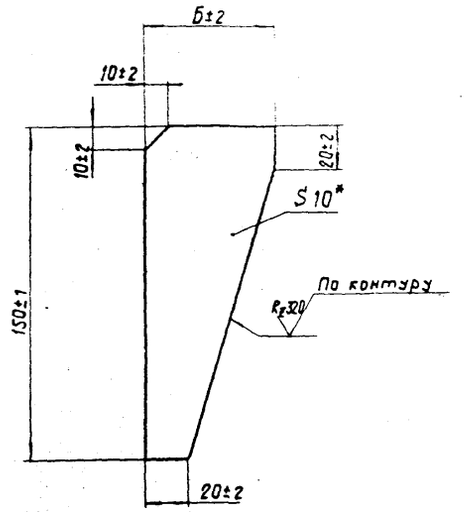

Обозначение	Б	Масса, кг
3.501.1-124.2 1.3.2	60	0,35
-01	80	0,6

Подпись и дата | Инв. N дубл. | Взамен инв. N | Подпись и дата | Инв. N подл.

Нач. отд.	Ткаченко		
Рук. пр.	Серебрянский		
Рук. гр.	Суворов		
Ст. инж.	Самсонов		
Инженер	Бобровский		

3.501.1-124.2 1.3.2

Ридро

Стадия	Масса	Масштаб
Р	0,35	1:2
Лист	Листов 1	

Лист Б-ПН-10 ГОСТ 19903-74* / 16Д ГОСТ 6713-75*

Ленгипротрансмост

Копир. Ле

Формат 11

Формат	Зона	Поз.	Обозначение	Наименование	Кол.	Примечание
				Документация		
12			3.501.1-124.2 2.3.0 СБ	Сварочный чертеж		
				Детали		
11		1	3.501.1-124.2 2.3.1	Фланец	1	
		2	3.501.1-124.2 1.3.1 -01	Обечайка	1	
		3	3.501.1-124.2 1.3.2 -01	Ридро	16	

Подпись и дата | Инв. N дубл. | Взамен инв. N | Подпись и дата | Инв. N подл.

Нач. отд.	Ткаченко		
Рук. пр.	Серебрянский		
Рук. гр.	Суворов		
Ст. инж.	Самсонов		
Инженер	Бобровский		

3.501.1-124.2 2.3.0

Нож

Стадия	Лист	Листов
Р		1

Ленгипротрансмост

Копир. Ле

Формат 11

3.501.1-124.2 2.3.0СБ

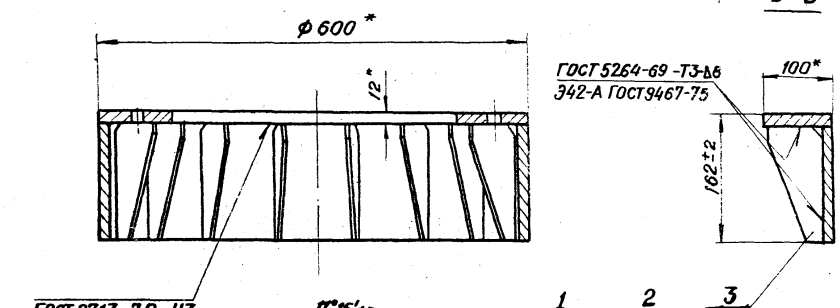

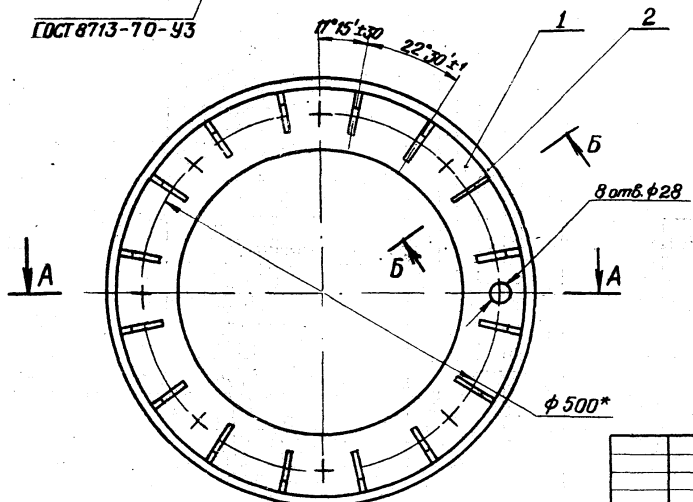

* Размеры для справок

				1241/3	44
				3.501.1-124.2 2.3.0 СБ	
				Нож	Стадия: Р; Масса: ; Масштаб: 1:5
Нач. отд.	Ткаченко				Лист; Листов 1
Рук. гр.	Серебрянский				ЛЕНГИПРОТРАНСМОСТ
Рук. гр.	Суворов				
Ст. инж.	Самсонов				
Инженер	Бобровский				

Инв. № подл. | Подпись и дата | Взам. инв. № | Инв. № дубл. | Подпись и дата

Копир. Ткань

Формат 12

3.501.1-124.2 2.3.1

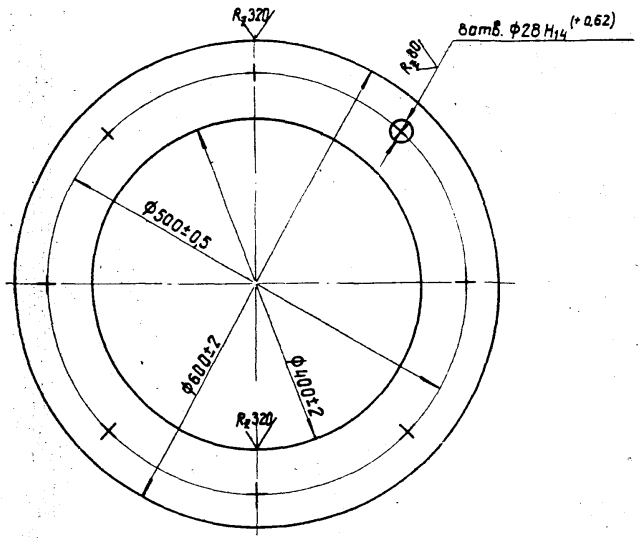

Разрешается сварить из двух частей.

Нач. отд.	Ткаченко	
Рук. пр.	Серебрянский	
Рук. гр.	Суваров	
Ст. инж.	Самсонов	
Инженер	Бобровский	

3.501.1-124.2 2.3.1

Фланец

Стадия	Масса	Масштаб
Р	14,8	1:5
Лист	Листов 1	

Лист 6-ПН-12 ГОСТ 19903-74*
16Д ГОСТ 6713-75*

Ленгипротранстмаст

Подпись и дата | Взамен инв.№ | Инв.№ подл. | Подпись и дата

Формат	Зона	Поз.	Обозначение	Наименование	Кол.	Примечание
				Документация		
12			3.501.1-124.2 3.3.0 СБ	Сварочный чертеж.		
				Сварочные единицы		
11		1	3.501.1-124.2 3.3.3.0	Фланец		
				Детали		
11		2	3.501.1-124.2 3.3.1	Одечайка	1	
11		3	3.501.1-124.2 3.3.2	Ребро	20	

1241/3 | 45

Нач. отд.	Ткаченко	
Рук. пр.	Серебрянский	
Рук. гр.	Суваров	
Ст. инж.	Самсонов	
Инженер	Бобровский	

3.501.1-124.2 3.3.0

Нож

Стадия	Лист	Листов
Р		1

Ленгипротранстмаст

Подпись и дата | Взамен инв.№ | Инв.№ подл. | Подпись и дата

Формат А4

Формат А4

3.501.1-124.2 3.3.0 СБ

А-А

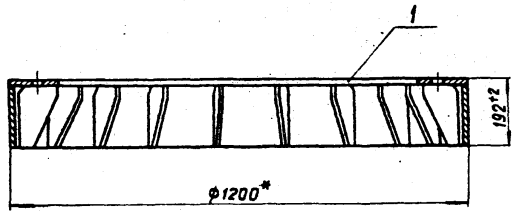

Б-Б
М1:5

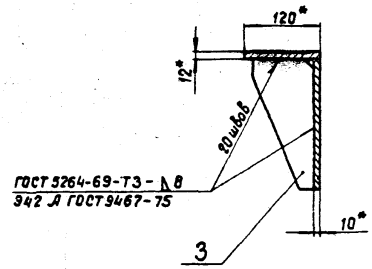

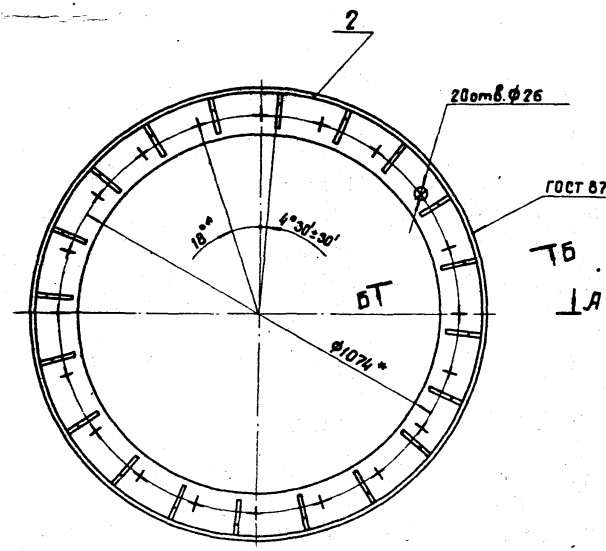

* Размеры для справок.

				1241/3	46
				3.501.1-124.2 3.3.0 СБ	
				Нож	Стадия: Р; Масса: 111; Масштаб: 1:10
Нач. отд	Ткаченко				Лист; Листов 1
Рук. пр.	Середрянский				
Рук. гр.	Суворов				
Ст. инж.	Самсонов				Ленгипротрансмост
Инженер	Бодровский				

Инв. № подл. | Подпись и дата | Взам. инв. № | Инв. № дубл. | Подпись и дата

Копир. Лен

Формат 12

3.501.1-124.2 3.3.1

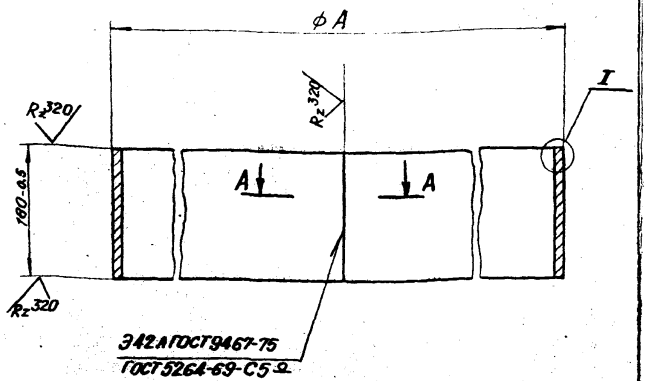



Обозначение	A, мм	Масса, кг
3.501.1-124.2 3.3.1	1200±2	52.8
-01	1600±2	71
-02	3000±3	132.7

Нач. отд.	Ткаченко				
Рук. пр.	Серебрянский		3.501.1-124.2 3.3.1		
Рук. гр.	Суворов		Обечайка	Стадия: Р; Масса: см. табл.; Масштаб: 1:5	
Ст. инж.	Самсонов			Лист; Листов 1	
Инженер	Бобровский		Лист 16Д ГОСТ 6713-75* Б-ПН-10 ГОСТ 19903-74*	ЛЕНГИПРОТРАНСМОСТ	

Копир. Формат 11

3.501.1-124.2 4.3.2

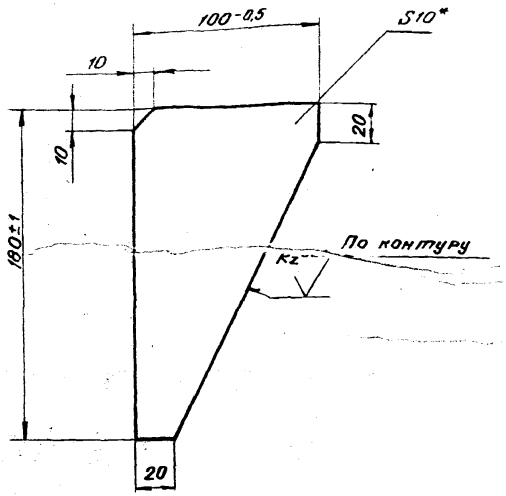

1.* Размер для справок.
2. Неуказанные предельные отклонения размеров - ±t3/2.

1241/3 | 47

Нач. отд.	Ткаченко				
Рук. пр.	Серебрянский		3.501.1-124.2 3.3.2		
Рук. гр.	Суворов		Ребро	Стадия: Р; Масса: 0,85; Масштаб: 1:2	
Ст. инж.	Самсонов			Лист; Листов 1	
Инженер	Бобровский		Лист 16Д ГОСТ 6713-75* Б-ПН-10 ГОСТ 19903-74*	ЛЕНГИПРОТРАНСМОСТ	

Копир. Формат 11

3.501.1-124.2 3.3.3.0СБ

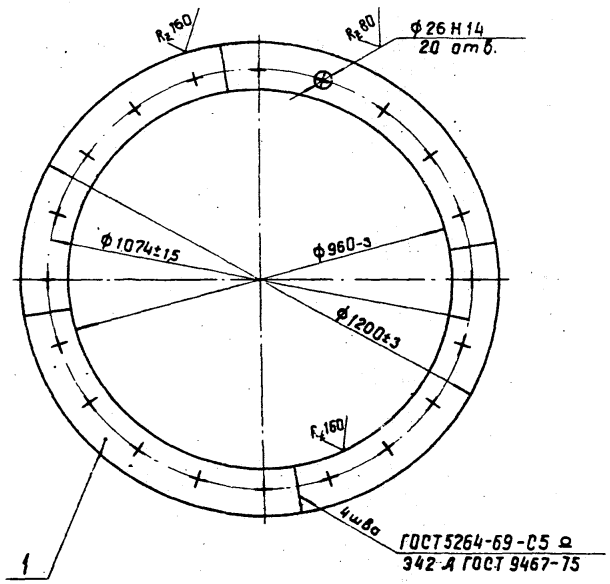

Формат	Зона	Поз.	Обозначение	Наименование	Кол.	Примечание
				Документация		
11			3.501.1-124.2 3.3.3.0 СБ	Сборочный чертеж		
				Детали		
11		1	3.501.1-124.2 3.3.3.1	Сектор	4	

1241/3 | 48

Нач. отд.	Ткаченко		
Рук. пр.	Середрянский		
Рук. гр.	Суворов		
Ст. инж.	Самсонов		
Инженер	Бодровский		

3.501.1-124.2 3.3.3.0СБ

Фланец

Стадия	Масса	Масштаб
Р	40	1:10
Лист	Листов	

Ленгипротрансмост

Копир. Ле

Формат 11

Нач. отд.	Ткаченко		
Рук. пр.	Середрянский		
Рук. гр.	Суворов		
Ст. инж.	Самсонов		
Инженер	Бодровский		

3.501.1-124.2 3.3.3.0

Фланец

Стадия	Лист	Листов
Р		1

Ленгипротрансмост

Копир. Ле

Формат 11

Инв. N подл. | Подпись и дата | Взамен инв. N | Инв. N дубл. | Подпись и дата

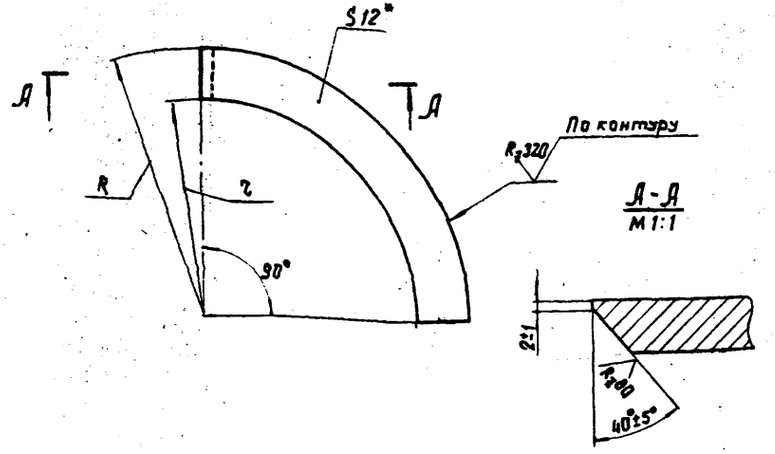

Обозначение	R, мм	r, мм	Масса, кг
3.501.1-124.2 3.3.3.1	600±1,5	480-1,5	9,6
-01	800±1,5	680-1,5	13
-02	1500±1,5	1360-1,5	25,6

* Размер для справок.

Подпись и дата | Взамен инв.N | Инв.N подл.

Нач. отд.	Ткаченко	
Рук. пр.	Серебрянский	
Рук. гр.	Суворов	
Ст. инж.	Самсонов	
Инженер	Бобровский	

3.501.1-124.2 3.3.3.1

Сектор

Стадия	Масса	Масштаб
Р	См. табл.	—
Лист	Листов 1	

Лист Б-ПН-12 ГОСТ 19903-74*
16Д ГОСТ 6713-75*

Ленгипротрансмост

Копир Ла

Формат 11

Формат	Зона	Поз.	Обозначение	Наименование	Кол.	Примечание
				Документация		
12			3.501.1-124.2 4.3.0 СБ	Сборочный чертеж		
				Сборочные единицы		
11		1	3.501.1-124.2 4.3.1.0	Фланец	1	
				Детали		
11		5	3.501.1-124.2 3.3.1 -01	Обечайка	1	
11		6	3.501.1-124.2 3.3.2	Ребро	28	

Подпись и дата | Взамен инв.N | Инв.N подл.

1241/3 | 49

Нач. отд.	Ткаченко	
Рук. пр.	Серебрянский	
Рук. гр.	Суворов	
Ст. инж.	Самсонов	
Инженер	Бобровский	

3.501.1-124.2 4.3.0

Ножи

Стадия	Лист	Листов
Р		1

Ленгипротрансмост

Копир Ла

Формат 11

3.501.1-124.2 4.3.0СБ

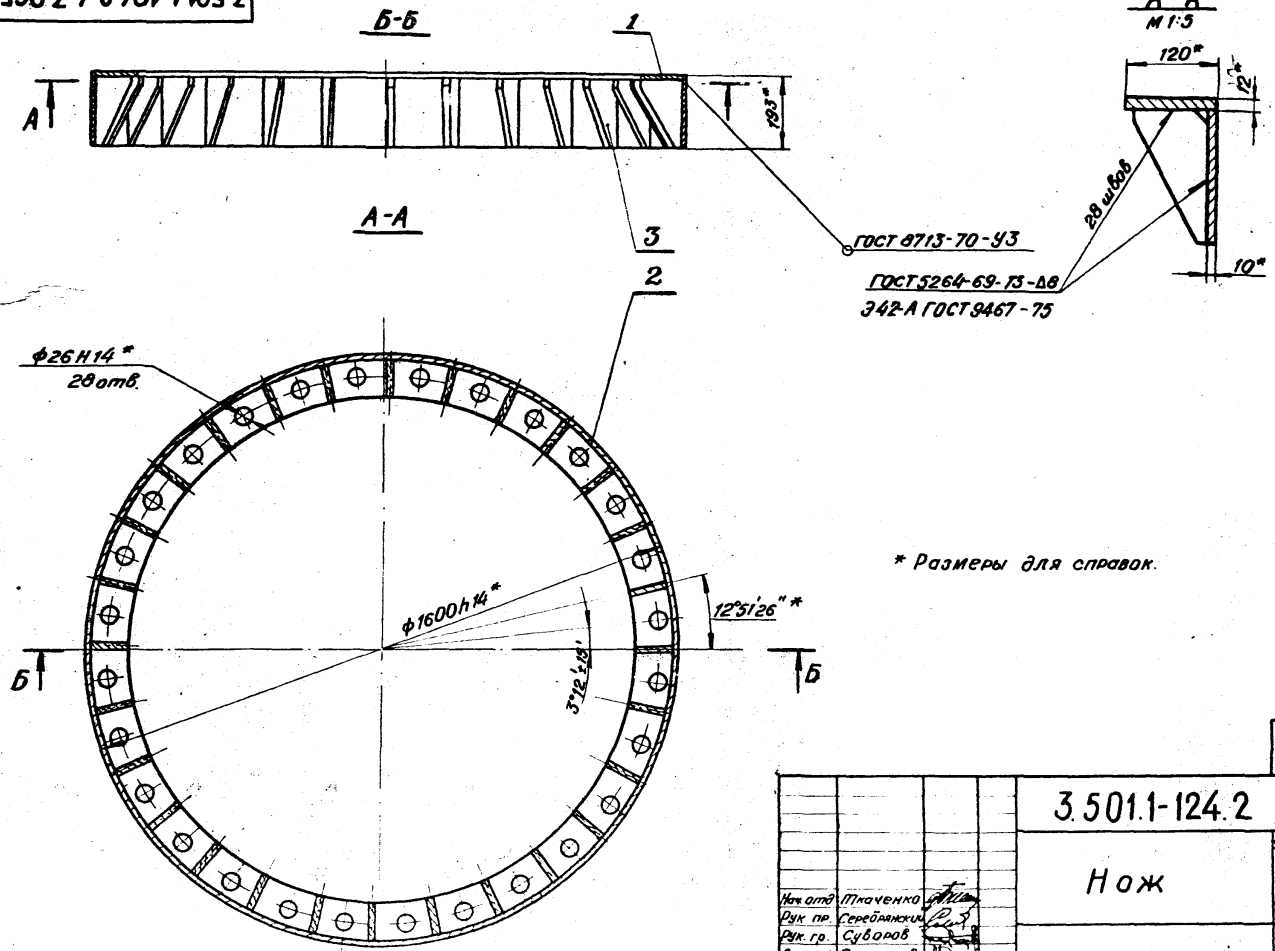

* Размеры для справок.

			1241/3		50
			3.501.1-124.2 4.3.0		
Нач. отд.	Ткаченко		Нож	Стадия	Масса	Масштаб
Рук. пр.	Серебрянский			Р	167	1:10
Рук. гр.	Суворов			Лист	Листов 1	
Ст. инж.	Самсонов			ЛЕНГИПРОТРАНСМОСТ		
Инженер	Бобровский					

Инв. № подл. | Подпись и дата | Взамен инв. № | Инв. № дубл. | Подпись и дата

3.501.1-124.2 4.3.1.0 СБ

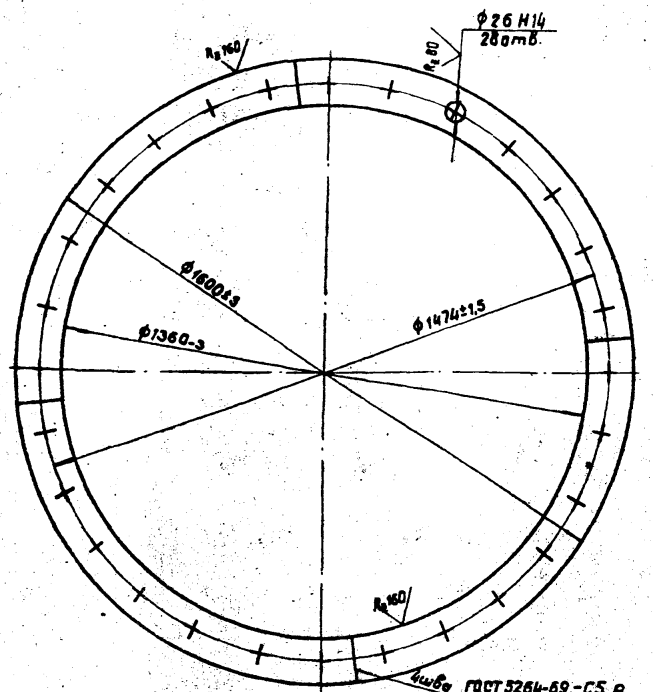

Инв.№ подл.	Подпись и дата	Взам. инв.№	Инв.№ дубл.	Подпись и дата

Нач. отд.	Ткаченко	
Рук. пр.	Серебрянский	
Рук. гр.	Суворов	
Ст. инж.	Самсонов	
Инженер	Бобравский	

3.501.1-124.2 4.3.1.0 СБ

Фланец

Стадия	Масса	Масштаб
Р	53	1:10
Лист	Листов 1	

Ленгипротрансмост

Копир. Ле

Формат 11

Формат	Зона	Поз.	Обозначение	Наименование	Кол.	Примечание
				Документация		
11			3.501.1-124.2 4.3.1.0 СБ	Сварочный чертеж.		
				Детали		
11		1	3.501.1-124.2 3.3.3.1-01	Сектор	4	

1241/3 51

Инв.№ подл.	Подпись и дата	Взам. инв.№	Инв.№ дубл.	Подпись и дата

Нач. отд.	Ткаченко	
Рук. пр.	Серебрянский	
Рук. гр.	Суворов	
Ст. инж.	Самсонов	
Инженер	Бобравский	

3.501.1-124.2 4.3.1.0

Фланец

Стадия	Лист	Листов
Р		1

Ленгипротрансмост

Копир. Ле

Формат 11

Формат	Зона	Поз.	Обозначение	Наименование	Кол.	Примеч.
				Документация		
12			3.501.1-124.2 5.3.0СБ	Сборочный чертеж		
				Сборочные единицы		
11		1	3.501.1-124.2 5,3.1.0	Фланец		
				Детали		
		2	3.501.1-124.2 3.3.1-02	Обечайка	1	
		3	3.501.1-124.2 3.3.2	Ребро	54	

Инв. № подл. | Подпись и дата | Взам. инв. № | Инв. № дубл. | Подпись и дата

Нач. отд.	Ткаченко	
Рук. пр.	Серебрянский	
Рук. гр.	Суворов	
Ст. инж.	Самсонов	
Инженер	Бобровский	

3.501.1-124.2 5.3.0

Нож

Стадия	Лист	Листов
Р		1

ЛЕНГИПРОТРАНСМОСТ

Копир. Формат 11

Формат	Зона	Поз.	Обозначение	Наименование	Кол.	Примеч.
				Документация		
11			3.501.1-124.2 5.3.1.0СБ	Сборочный чертеж		
				Детали		
11		1	3.501.1-124.2 3.3.3.1-02	Сектор	4	

1241/3 | 52

Инв. № подл. | Подпись и дата | Взам. инв. № | Инв. № дубл. | Подпись и дата

Нач. отд.	Ткаченко	
Рук. пр.	Серебрянский	
Рук. гр.	Суворов	
Ст. инж.	Самсонов	
Инженер	Бобровский	

3.501.1-124.2 5.3.1.0

Фланец

Стадия	Лист	Листов
Р		1

ЛЕНГИПРОТРАНСМОСТ

Копир. Формат 11

3.501.1-124.2 53.0 СБ

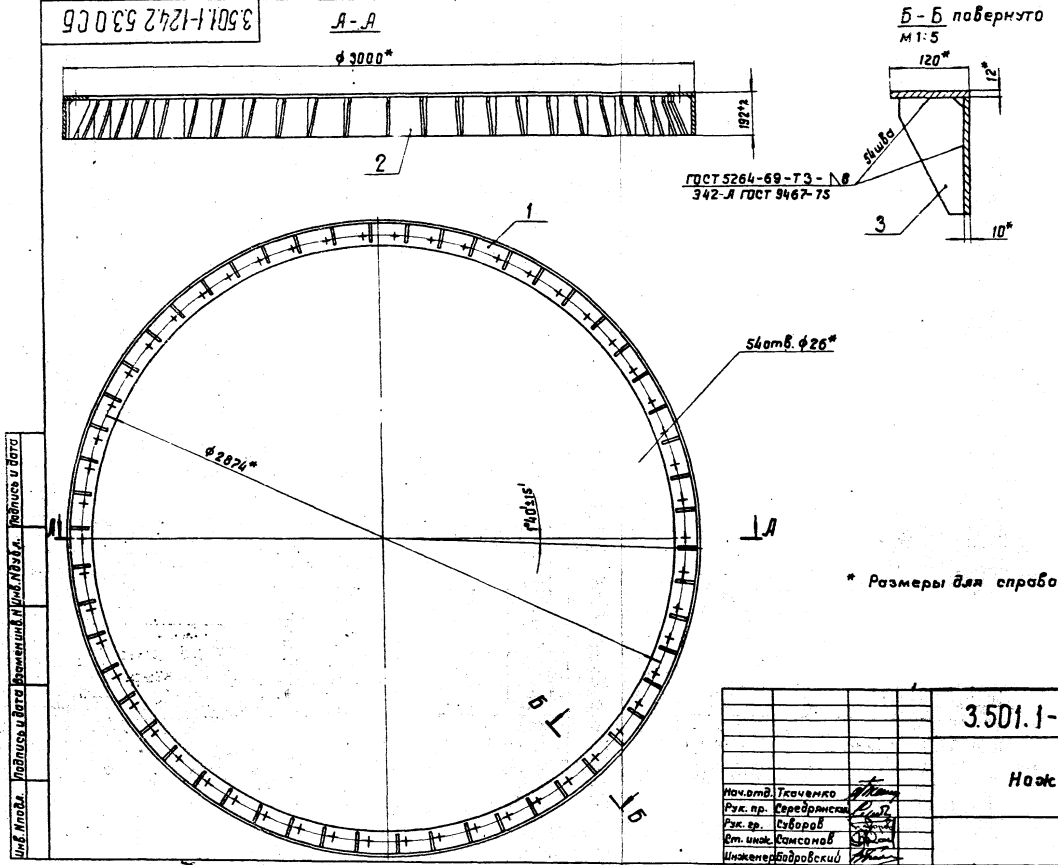

* Размеры для справок.

Инв. N подл.	Подпись и дата	Взамен инв. N	Инв. N дубл.	Подпись и дата		

				1241/3			53
				3.501.1-124.2 53.0 СБ			
				Нож	Стадия	Масса	Масштаб
					Р		1:15
Нач.отд.	Ткаченко				Лист	Листов 1	
Рук. пр.	Середрянский						
Рук. гр.	Суворов						
Ст. инж.	Самсонов				Ленгипротрансмост		
Инженер	Бодровский						

Копир. Л

Формат 12

3.501.1-124.2 5.3.1.0СБ

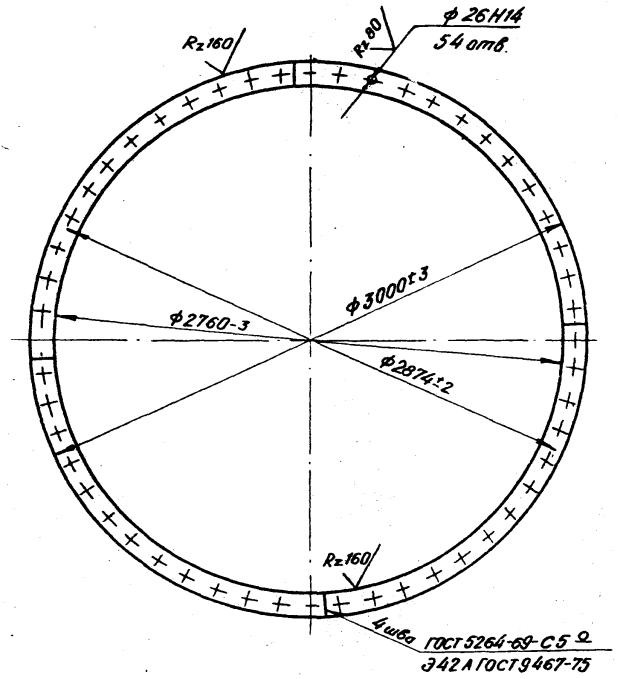

Инв.№ подл.	Подпись и дата	Взам. инв.№	Инв.№ дубл.	Подпись и дата

Нач. отд.	Ткаченко	
Рук. пр.	Серебрянский	
Рук. гр.	Суворов	
Ст. инж.	Самсонов	
Инженер	Бобровский	

3.501.1-124.2 5.3.1.0 СБ

Фланец

Стадия	Масса	Масштаб
Р	104	1:20
Лист	Листов 1	

ЛЕНГИПРОТРАНСМОСТ

Копир

Формат 11

Формат	Зона	Поз.	Обозначение	Наименование	Кол.	Примечан.
				Документация		
12			3.501.1-124.2 3.4.0СБ	Сборочный чертеж		
				Сборочные единицы		
		1	3.501.1-124.2 3.3.3.0	Фланец	1	
				Детали		
11		2	3.501.1-124.2 3.4.1	Обечайка	1	
		3	3.501.1-124.2 3.3.2	Ребро	20	

1241/3 | 54

Инв.№ подл.	Подпись и дата	Взам. инв.№	Инв.№ дубл.	Подпись и дата

Нач. отд.	Ткаченко	
Рук. пр.	Серебрянский	
Рук. гр.	Суворов	
Ст. инж.	Самсонов	
Инженер	Бобровский	

3.501.1-124.2 3.4.0

Нож для слабых грунтов

Стадия	Лист	Листов
Р		1

ЛЕНГИПРОТРАНСМОСТ

Копир

Формат 11

3501-1242 3.4.0СБ

А - А

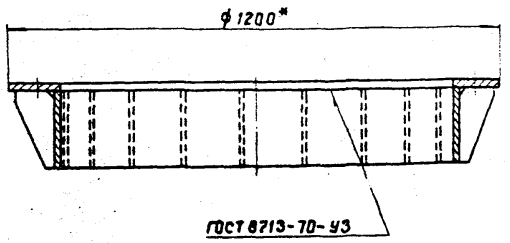

Б - Б повернуто
М 1:5

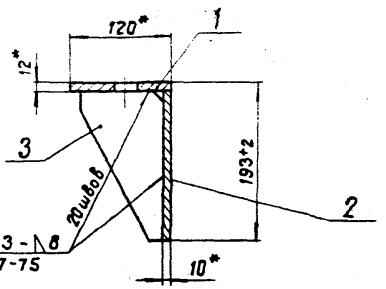

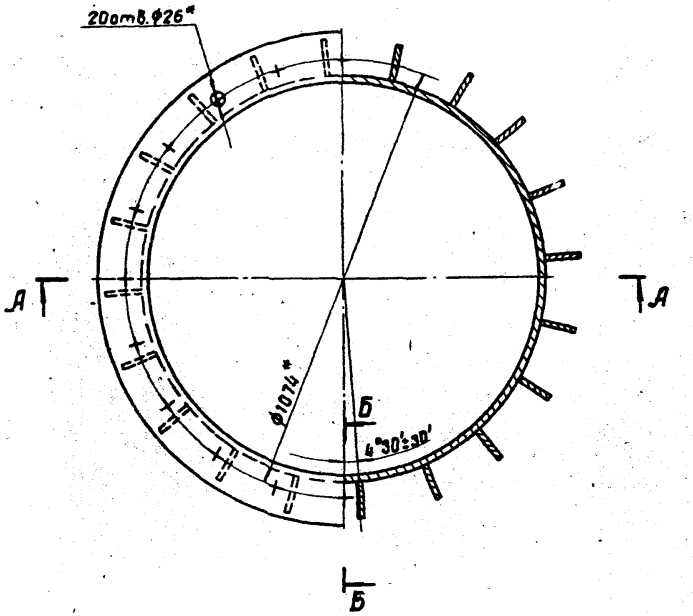

* Размеры для справок.

		1241/3	55
		3.501.1-124.2 3.4.0 СБ	
Нач. отд.	Ткаченко	Нож для слабых грунтов	Стадия: Р; Масса: ; Масштаб: 1:10
Рук. пр.	Середрянский		Лист; Листов 1
Рук. гр.	Суворов		
Ст. инж.	Самсонов		Ленгипротрансмост
Инженер	Бодровский		

Инв. № подл. | Подпись и дата | Взам. инв. № | Инв. № дубл. | Подпись и дата

Копир. Лев

Формат 12

3.501.1-124.2 3.4.1

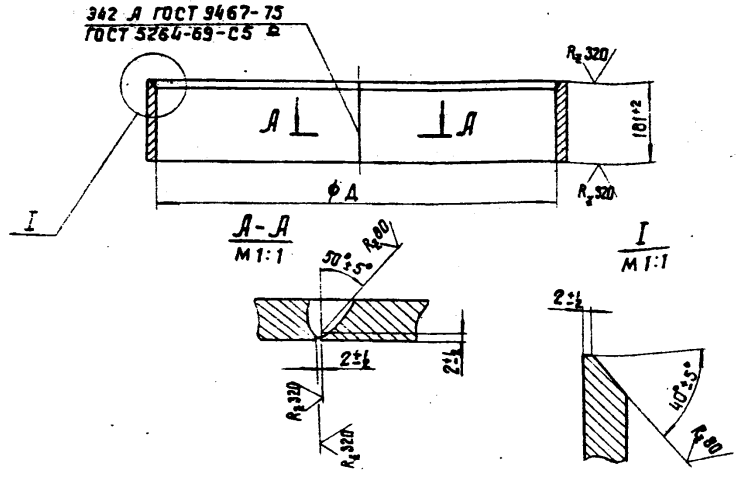

Обозначение	Д	Масса, кг
3.501.1-124.2 3.4.1	960+2	43,6
-01	1360+2	61,4
-02	2760+3	123,9

Инв. N подл. | Подпись и дата | Взам. инв. N | Инв. N дубл. | Подпись и дата

Нач. отд.	Ткаченко	
Рук. пр.	Середрянский	
Рук. гр.	Суворов	
Ст. инж.	Самсонов	
Инженер	Бодровский	

3.501.1-124.2 3.4.1

Обечайка

Стадия	Масса	Масштаб
Р	См. тадл.	1:10
Лист	Листов 1	

Лист 6-ПН-10 ГОСТ 19903-74* 16Д ГОСТ 6713-75*

Ленгипротрансмост

Копир. Ле

Формат 11

55

Формат	Зона	Поз.	Обозначение	Наименование	Кол.	Примечание
				Документация		
		12	3.501.1-124.2 4.4.0 СБ	Сборочный чертеж		
				Сборочные единицы		
		1	3.501.1-124.2 4.3.1.0	Фланец	1	
				Детали		
		4	3.501.1-124.2 3.4.1-01	Обечайка	1	
		5	3.501.1-124.2 3.3.2	Ребро	28	

1241/3 | 56

Инв. N подл. | Подпись и дата | Взам. инв. N | Инв. N дубл. | Подпись и дата

Нач. отд.	Ткаченко	
Рук. пр.	Середрянский	
Рук. гр.	Суворов	
Ст. инж.	Самсонов	
Инженер	Бодровский	

3.501.1-124.2 4.4.0

Нож для слабых грунтов

Стадия	Лист	Листов
Р		1

Ленгипротрансмост

Копир. Ле

Формат 11

3.501.1-124.2 4.4.0 СБ

А-А

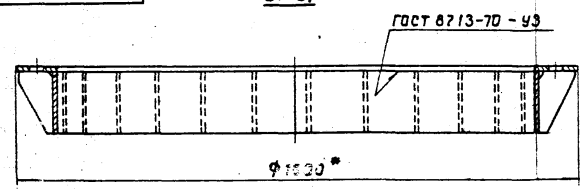

Б - Б повернуто
М 1:5

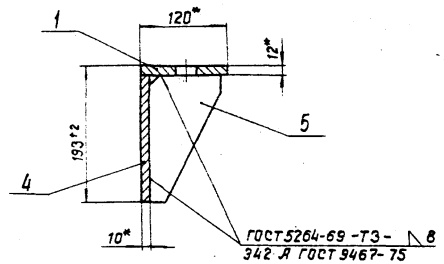

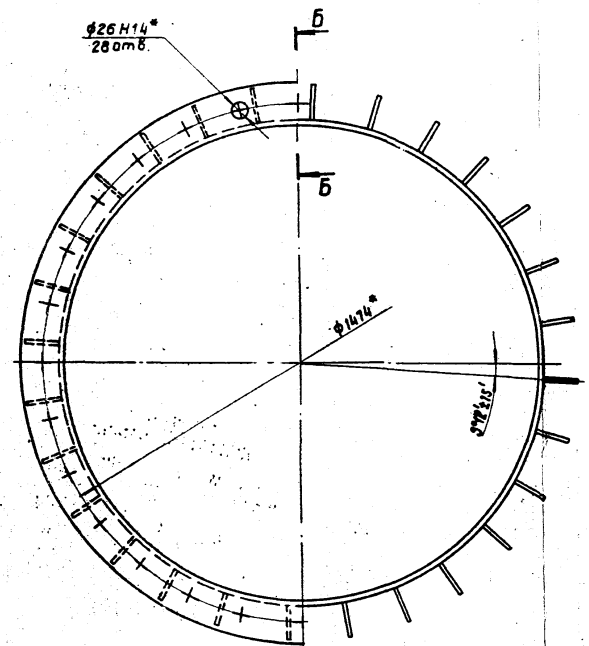

* Размеры для справок.

				1241/3	57
				3.501.1-124.2 4.4.0 СБ	
				Нож для слабых грунтов	Стадия: Р; Масса: ; Масштаб: 1:10
					Лист; Листов 1
Нач. отд.	Ткаченко				Ленгипротрансмост
Рук. пр.	Серебрянский				
Рук. гр.	Суворов				
Ст. инж.	Самсонов				
Инженер	Бодровский				

Инв. № подл. | Подпись и дата | Взам. инв. № | Инв. № дубл. | Подпись и дата

Копир.

Формат 12

Формат	Зона	Поз.	Обозначение	Наименование	Кол.	Примечание
				Документация		
12			3.501.1-124.2 5.4.0 СБ	Сборочный чертеж		
				Сборочные единицы		
1			3.501.1-124.2 5.3.1.0	Фланец	1	
				Детали		
		4	3.501.1-124.2 3.4.1-02	Обечайка	1	
		5	3.501.1-124.2 3.3.2	Ребро	54	

Инв.N подл. | Подпись и дата | Взамен инв.N | Инв.N дубл. | Подпись и дата

Нач.отд.	Ткаченко	
Рук.пр.	Серебрянский	
Рук.гр.	Суворов	
Ст.инж.	Самсонов	
Инженер	Бобровский	

3.501.1-124.2 5.4.0

Нож для слабых грунтов

Стадия	Лист	Листов
Р		1

Ленгипротрансмост

Копир. Лев. Формат 11

Формат	Зона	Поз.	Обозначение	Наименование	Кол.	Примечание
				Документация		
12			3.501.1-124.2 3.5.0 СБ	Сборочный чертеж		
				Сборочные единицы		
		1	3.501.1-124.2 3.3.3.0	Фланец	1	
				Детали		
11		4	3.501.1-124.2 3.5.1	Обечайка	1	
11		5	3.501.1-124.2 3.5.2	Усиление обечайки	1	
		6	3.501.1-124.2 3.3.2	Ребро	20	

Инв.N подл. | Подпись и дата | Взамен инв.N | Инв.N дубл. | Подпись и дата

Нач.отд.	Ткаченко	
Рук.пр.	Серебрянский	
Рук.гр.	Суворов	
Ст.инж.	Самсонов	
Инженер	Бобровский	

3.501.1-124.2 3.5.0

Нож для скальных грунтов

Стадия	Лист	Листов
Р		1

Ленгипротрансмост

Копир. Лев. Формат 11

3.501.1-124.2 5.4.0 СБ

Д-Д

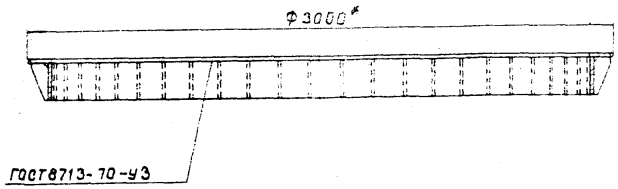

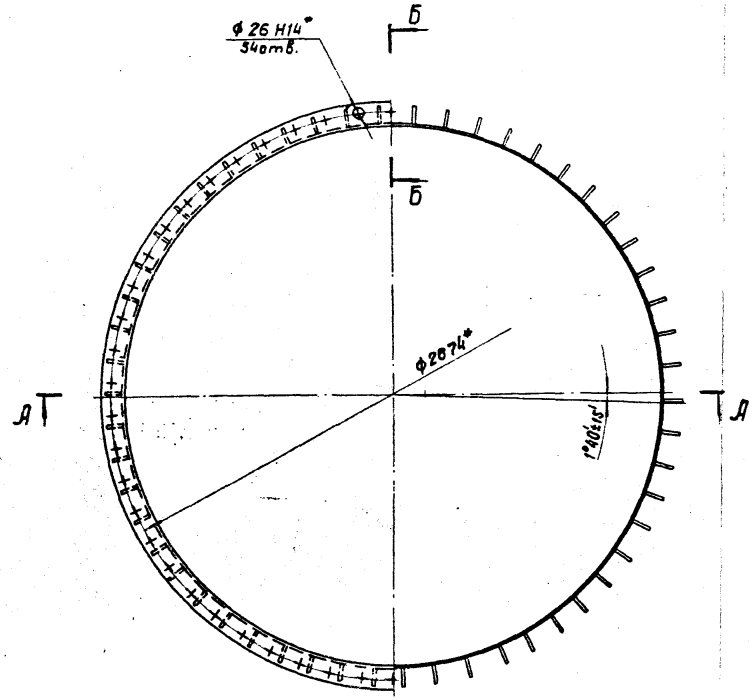

Б-Б повернуто
М1:5

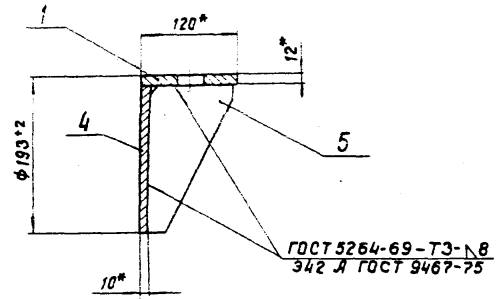

* Размеры для справок.

Инв. № подл.	Подпись и дата	Взам. инв. №	Инв. № дубл.

Нач. отд.	Ткаченко		
Рук. пр.	Середрянский		
Рук. гр.	Суворов		
Ст. инж.	Самсонов		
Инженер	Бобровский		

1241/3 | 59

3.501.1-124.2 5.4.0 СБ

Нож для слабых грунтов

Стадия	Масса	Масштаб
Р		1:20
Лист	Листов 1	

Ленгипротрансмост

Копир. Формат 12

3.501.1-124.2 35.ОСБ

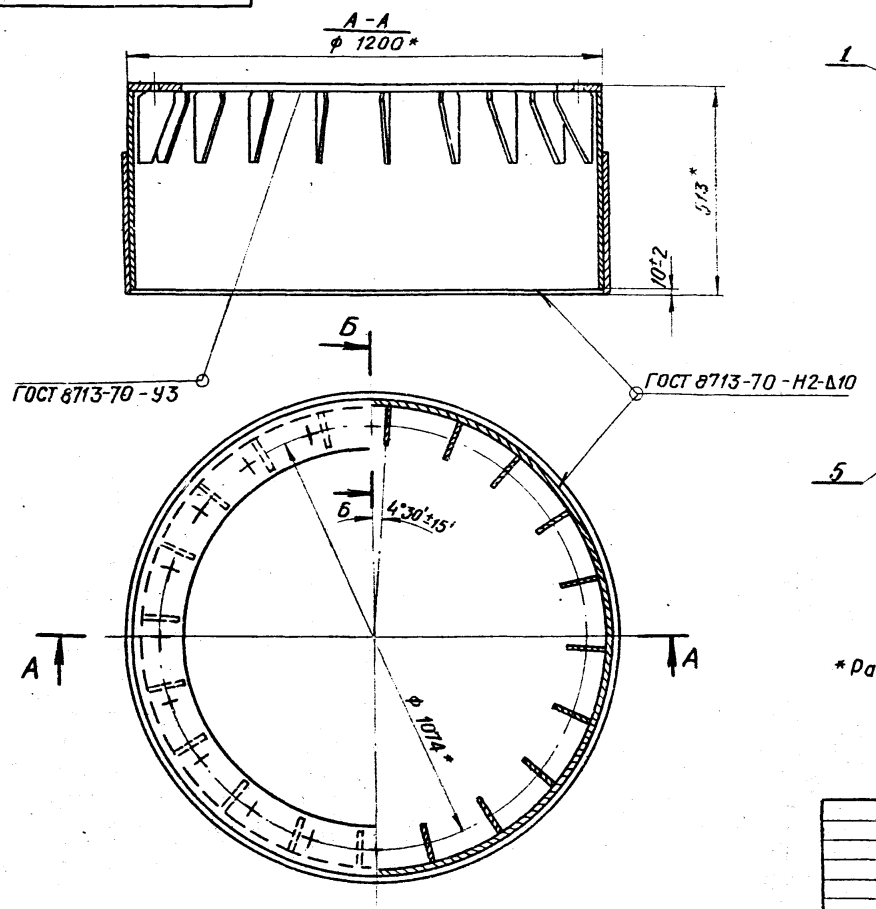

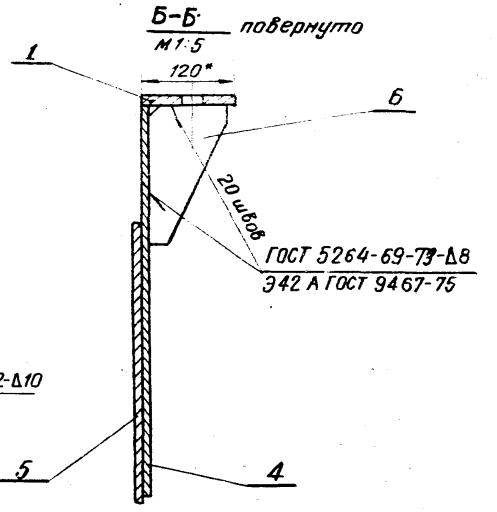

*Размеры для справок.

Инв.№ подл.	Подпись и дата	Взамен инв.№	Инв.№ дубл.	Подпись и дата

		1241/3	60
		3.501.1-124.2	3.5.ОСБ
		Стадия	Масса	Масштаб
		Р		1:10
		Лист	Листов 1
Нач. отд.	Ткаченко		
Рук. пр-та	Серебрянский		
Рук. гр.	Суворов		
Ст. инж.	Самсонов		
Инженер	Бобровский		

Нож для скальных грунтов

ЛЕНГИПРОТРАНСМОСТ

Копир. Формат 12

3.501.1-124.2 3.5.1

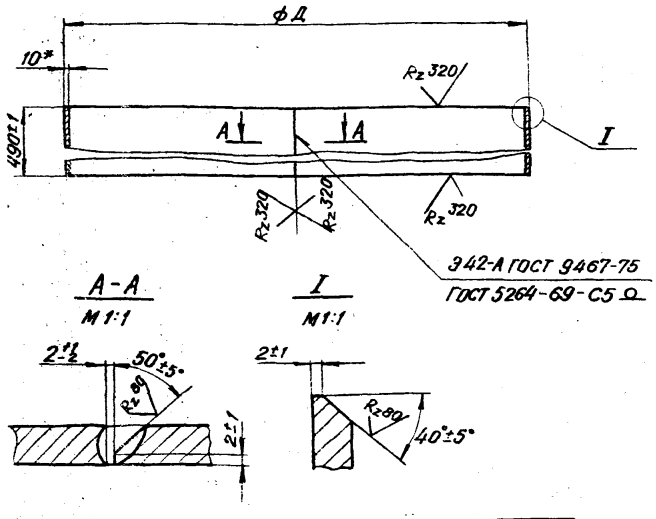

Обозначение	Д, мм	Масса, кг
3.501.1-124.2 3.5.1	1200-2	144
-01	1600-2	192
-02	3000-3	361

* Размер для справок

Нач. отд.	Ткаченко		
Рук. пр.	Серебрянский		
Рук. гр.	Суворов		
Ст. инж.	Самсонов		
Инженер	Бобровский		

3.501.1-124.2 3.5.1

Обечайка

Стадия	Масса	Масштаб
Р	см. табл.	-

Лист | Листов 1

Лист Б-ПН-10 ГОСТ 19903-74* / 16Д ГОСТ 6713-75*

ЛЕНГИПРОТРАНСМОСТ

Копир. Формат 11

3.501.1-124.2 3.5.2

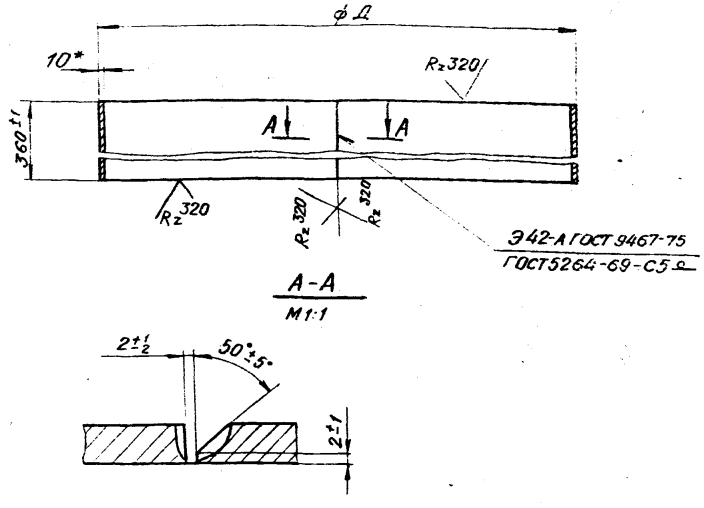

Обозначение	Д, мм	Масса, кг
3.501.1-124.2 3.5.2	1220+2	107,4
-01	1620+2	143
-02	3020+3	267

* Размер для справок.

1241/3 | 61

Нач. отд.	Ткаченко		
Рук. пр-та	Серебрянский		
Рук. гр.	Суворов		
Ст. инж.	Самсонов		
Инженер	Бобровский		

3.501.1-124.2 3.5.2

Усиление обечайки

Стадия	Масса	Масштаб
Р	см. табл.	-

Лист | Листов 1

Лист Б-ПН-10 ГОСТ 19903-74* / 16Д ГОСТ 6713-75*

ЛЕНГИПРОТРАНСМОСТ

Копир. Формат 11

Формат	Зона	Поз.	Обозначение	Наименование	Кол.	Примеч.
				Документация		
12			3.501.1-124.2 4.5.0СБ	Сборочный чертеж		
				Сборочные единицы		
		1	3.501.1-124.2 4.3.1.0	Фланец	1	
				Детали		
		4	3.501.1-124.2 3.5.1-01	Обечайка	1	
		5	3.501.1-124.2 3.5.2-01	Усиление обечайки	1	
		6	3.501.1-124.2 3.3.2	Ребро	28	

Инв. № подл. | Подпись и дата | Взам. инв. № | Инв. № дубл. | Подпись и дата

Нач. отд	Ткаченко		
Рук. пр	Серебрянский		
Рук. гр	Суворов		
Ст. инж.	Самсонов		
Инженер	Бобровский		

3.501.1-124.2 4.5.0

Нож для скальных грунтов

Стадия	Лист	Листов
Р		1

ЛЕНГИПРОТРАНСМОСТ

Копир. Формат 11

Формат	Зона	Поз.	Обозначение	Наименование	Кол.	Примеч.
				Документация		
12			3.501.1-124.2 5.5.0СБ	Сборочный чертеж		
				Сборочные единицы		
		1	3.501.1-124.2 5.3.1.0	Фланец	1	
				Детали		
		4	3.501.1-124.2 3.5.1-02	Обечайка	1	
		5	3.501.1-124.2 3.5.2-02	Усиление обечайки	1	
		6	3.501.1-124.2 3.3.2	Ребро	56	

Инв. № подл. | Подпись и дата | Взам. инв. № | Инв. № дубл. | Подпись и дата

Нач. отд	Ткаченко		
Рук. пр	Серебрянский		
Рук. гр	Суворов		
Ст. инж.	Самсонов		
Инженер	Бобровский		

1241/3 | 62

3.501.1-124.2 5.5.0

Нож для скальных грунтов

Стадия	Лист	Листов
Р		1

ЛЕНГИПРОТРАНСМОСТ

Копир. Формат 11

3.501.1-124.2 4.5.ОСБ

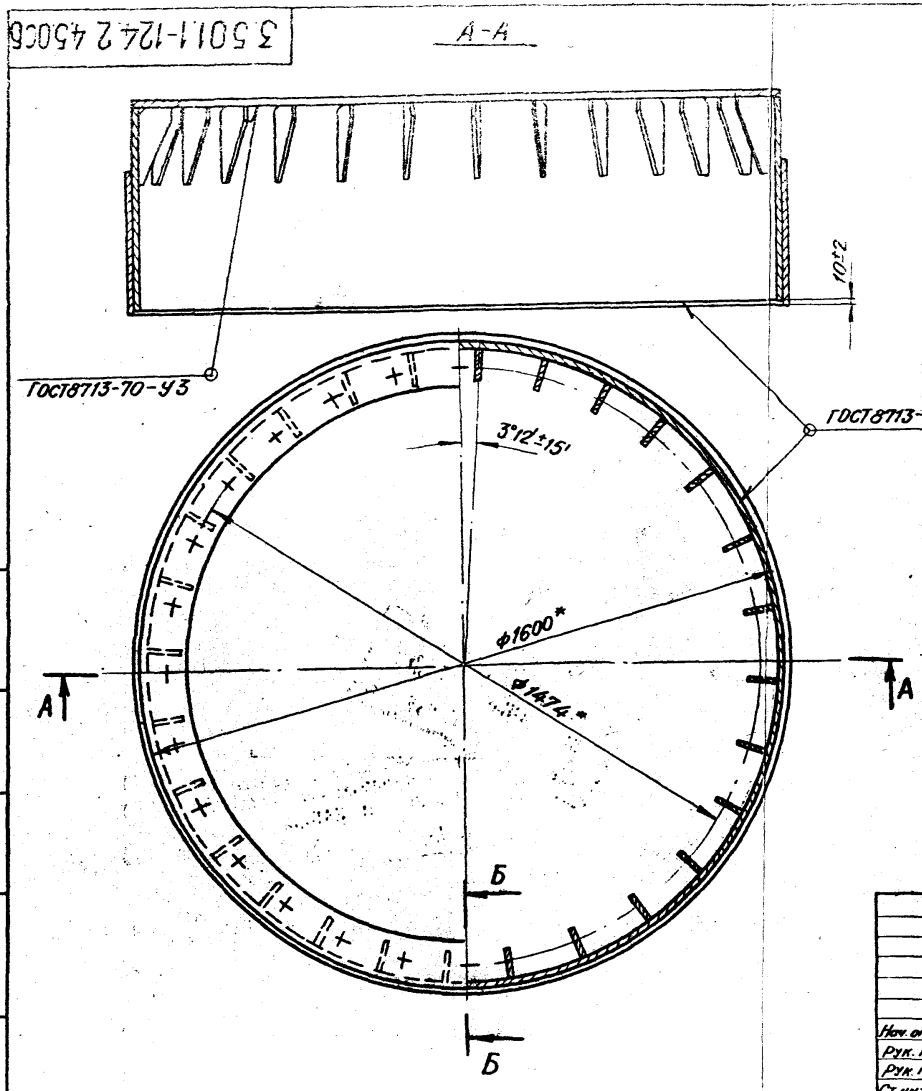

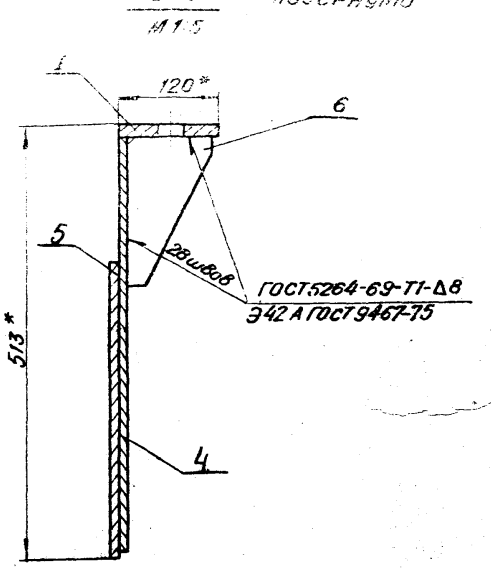

* Размеры для справок

1241/3	63		
3.501.1-124.2 4.5.ОСБ			
Нож для скальных грунтов	Стадия	Масса	Масштаб
	Р		1:10
	Лист	Листов 1	
	ЛЕНГИПРОТРАНСМОСТ		

Нач. отд.	Ткаченко	
Рук. пр.	Серебрянский	
Рук. гр.	Суворов	
Ст. инж.	Семенов	
Инженер	Бобровский	

Инв. № подл. | Подпись и дата | Взам. инв. № | Инв. № дубл. | Подпись и дата

Копир. | Формат 12

3.501.1-124.2 5.5.0 СБ

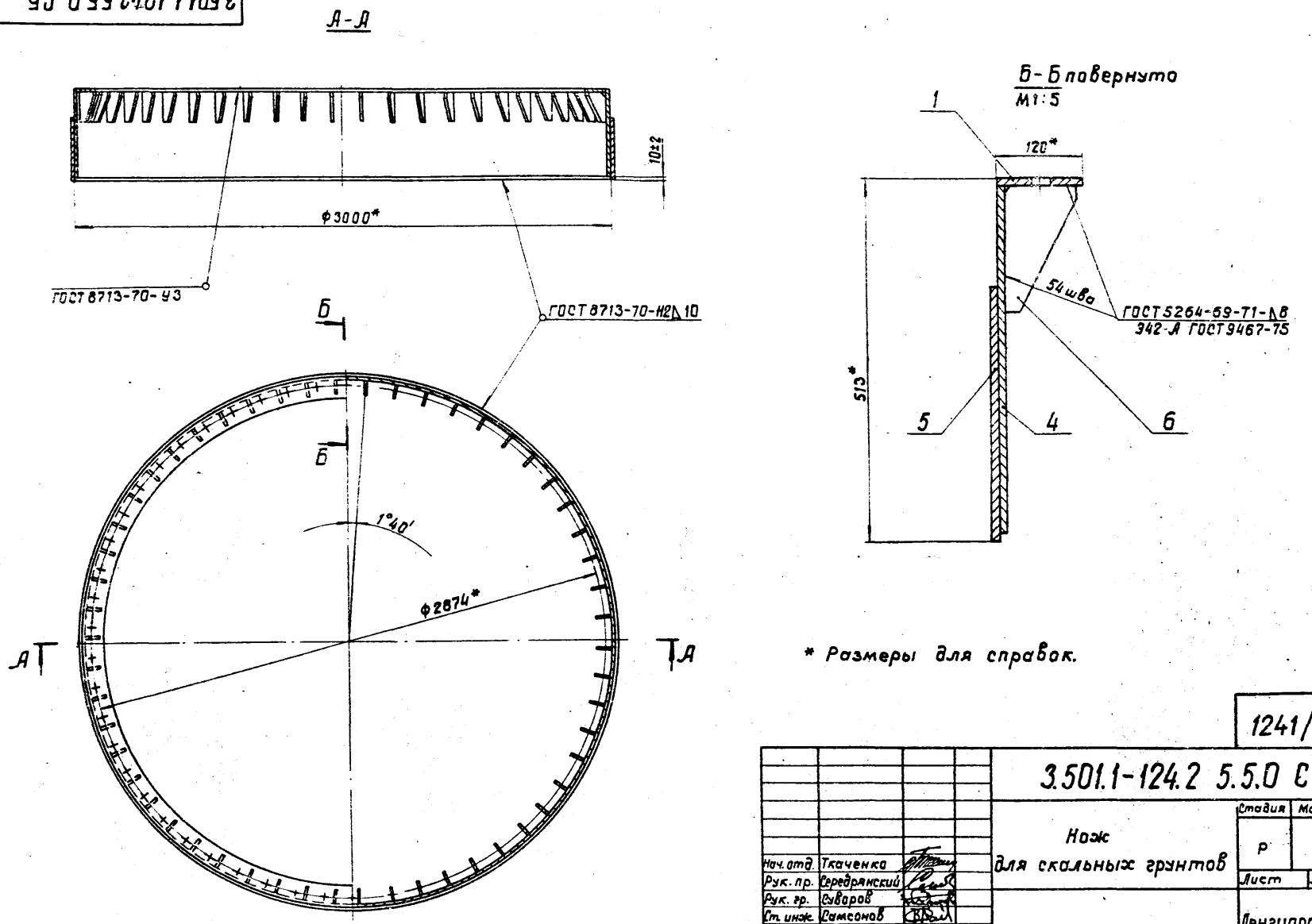

* Размеры для справок.

				1241/3		64
				3.501.1-124.2 5.5.0 СБ		
				Нож для скальных грунтов	Стадия	Масса	Масштаб
					Р		1:20
Нач. отд.	Ткаченко				Лист	Листов 1
Рук. пр.	Середрянский				Ленгипротрансмост	
Рук. гр.	Суворов					
Ст. инж.	Самсонов					
Инженер	Бодровский					

Инв. N подл. | Подпись и дата | Взамен инв. N | Инв. N дубл. | Подпись и дата

Копир. Леон

Формат 12

3.501.1-124.2 0.0.1

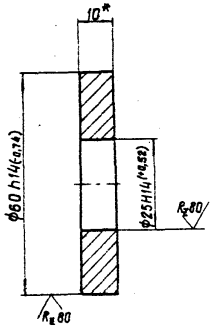

* Размер для справок.

Изм.	Лист	№ докум.	Подпись	Дата
Нач. отд.	Ткаченко			
Рук. пр.	Серебрянский			
Рук. гр.	Суваров			
Ст. инж.	Самсонов			
Инженер	Бобровский			

3.501.1-124.2 0.0.1

Шайба

Стадия	Масса	Масштаб
Р	0,19	1:1
Лист	Листов 1	

Лист 5-ПН-10 ГОСТ 19903-74*
16 Д ГОСТ 6713-75*

Ленгипротрансмост

Копир. Лев Формат 11

Инв. N подл. | Подпись и дата | Взам. инв. N | Инв. N дубл. | Подпись и дата

3.501.1-124.2 0.0.2

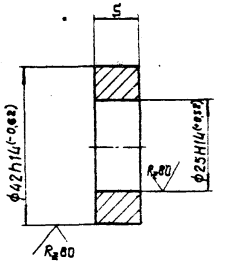

Обозначение	S, мм	Масса, кг
3.501.1-124.2 0.0.2	12	0,08
-01	16	0,11

1241/3 65

Изм.	Лист	№ докум.	Подпись	Дата
Нач. отд.	Ткаченко			
Рук. пр.	Серебрянский			
Рук. гр.	Суваров			
Ст. инж.	Самсонов			
Инженер	Бобровский			

3.501.1-124.2 0.0.2

Шайба-прокладка

Стадия	Масса	Масштаб
Р	См. табл.	1:1
Лист	Листов 1	

Лист 5-ПН-S ГОСТ 19903-74*
16 Д ГОСТ 6713-75*

Ленгипротрансмост

Копир. Лев Формат 11

Инв. N подл. | Подпись и дата | Взам. инв. N | Инв. N дубл. | Подпись и дата

gost.e-ecolog.ru