ТИПОВЫЕ КОНСТРУКЦИИ, ИЗДЕЛИЯ И УЗЛЫ ЗДАНИЙ И СООРУЖЕНИЙ

СЕРИЯ 3.503.1-60

ОПОРЫ АВТОДОРОЖНЫХ МОСТОВ СТОЛБЧАТЫЕ ИЗ ЖЕЛЕЗОБЕТОННЫХ ЭЛЕМЕНТОВ ДИАМЕТРОМ 0,8 м С БЕСПЛИТНЫМИ ФУНДАМЕНТАМИ ПОД ПРОЛЕТНЫЕ СТРОЕНИЯ ДЛИНОЙ ОТ 12 ДО 33 м

ВЫПУСК 5

СПЕЦИАЛЬНЫЕ ВСПОМОГАТЕЛЬНЫЕ СООРУЖЕНИЯ И УСТРОЙСТВА

РАБОЧИЕ ЧЕРТЕЖИ

21036

Цена 2-39

gost.e-ecolog.ru

ТИПОВЫЕ КОНСТРУКЦИИ, ИЗДЕЛИЯ И УЗЛЫ ЗДАНИЙ И СООРУЖЕНИЙ

СЕРИЯ 3.503.1-60

ОПОРЫ АВТОДОРОЖНЫХ МОСТОВ СТОЛБЧАТЫЕ ИЗ ЖЕЛЕЗОБЕТОННЫХ ЭЛЕМЕНТОВ ДИАМЕТРОМ 0,8 м, С БЕСПЛИТНЫМИ ФУНДАМЕНТАМИ ПОД ПРОЛЕТНЫЕ СТРОЕНИЯ ДЛИНОЙ ОТ 12 ДО 33 м

ВЫПУСК 5

СПЕЦИАЛЬНЫЕ ВСПОМОГАТЕЛЬНЫЕ СООРУЖЕНИЯ И УСТРОЙСТВА

РАБОЧИЕ ЧЕРТЕЖИ

Разработан СКБ Главмостостроя Минтрансстроя СССР

Главный инженер СКБ Главмостостроя /Рязанский/

Главный конструктор проекта /Тавровский/

Утвержден протоколом Минавтодора РСФСР от 29 декабря 1985 г.

Введен в действие с 01 01 86 г.

Обозначение	Наименование	Стр.
3.503.1-60.5-00.00.00	Содержание	2
3.503.1-60.5-00.00.00 ПЗ	Пояснительная записка	3
3.503.1-60.5-01.00.00	Каркас направляющий	6
3.503.1-60.5-01.01.00	Рама направляющая	8
3.503.1-60.5-01.02.00	Пригруз	10
3.503.1-60.5-01 03.00	Балка опорная	11
3.503.1-60.5-02.00.00	Подмости	12
3.503.1-60.5-02 01.00	Хомут В1	15
3.503.1-60.5-02.02.00	Связь В2; В3	16
3.503.1-60.5-02 03 00	Связь В4; В9.	17
3.503.1-60.5-03.00.00	Рама	18
3.503.1-60.5-04.00.00	Устройство строповочное	19
3.503.1-60.5-04.01.00	Шторм-трап С1	21
3.503.1-60.5-04.02.00	Траверса С2	23
3.503.1-60.5-05.00.00	Строповка столба	25
3.503.1-60.5-06.00.00	Плавкондуктор	29
3.503.1-60.5-06 01.00	Плашкоут	32
3.503.1-60.5-06.02.00	Свая маячная	34
3.503.1-60.5-07.00.00	Каркас направляющий	35
3.503.1-60.5-08.00.00	Обстройка опоры	38
3.503.1-60.5-09.00.00	Рама	41
3.503.1-60.5-10.00.00	Подмости	42
3.503.1-60.5-11.00.00	Плав.кран	43
3.503.1-60.5-12.00.00	Якорь земляной	49
3.503.1-60.5-13.00.00	Якорь-приспос	51
3.503.1-60.5-14.00.00	Кран РДК-25 на плашкоуте из понтонов КС-63.	53
3.503.1-60.5-15 00 00	Кран РДК-25 на плашкоуте из понтонов УП-78	55
3.503.1-60.5-16 00 00	Распределительный пакет с обстройкой из дерева	59

Инв. № подл. | Подпись и дата | Взам. инв. №

Нач.отд	Гевондян	
Гл.инж.отд	Коростелев	
Гл.конс.пр	Тавровский	
Рук. бриг		
Проверил	Тавровский	
Исполнил	Фомушкина	

3.503.1-60.5-00.00.00

Содержание

Стадия	Лист	Листов
		1

Минтрансстрой СКБ Главмостостроя

Инв. № подл. | Подпись и дата | Взам. инв. №

3.503.1-60.5-00.00.00

Лист 2

1 Сводная ведомость оборудования

№ строки	Наименование	Обозначение конструкторского документа	Поставщик	Куда входит (обозначение)	Количество: ед. изм	на изделие	в комплекти	Всего	Примечание
1									
2									
3									
4	Безболтовые трубчатые	Промстройпроект	Новосибирский РМЗ						
5	леса для каменных работ	шифр 2676-Т-76	Главстроймеханизации МТС						
6									
7	Устройство строповочное	3.503.1-60.5-04.00.00							
8	Предохранительное верхо-		Минмонтажспецстрой ногинский опытный завод						
9	лазное устройство ПВУ-2	-04.00.00	монтажных приспособлений	3.503.1-60.5-04.00.00	шт	1	2	2	
10									
11	Плашкоут	3.503.1-60.5-06.01.00							
12	Понтон КС-63	проект СКБ ГМС №688/5	Ярославский завод №50 Мостостроиндустрии	3.503.1-60.5-06.01.00	шт	2	2	2	
13	Кнехт	проект СКБ ГМС №680/5	Главмостстроя МТС	то же	шт	4	4	4	
14	Киповая планка	проект СКБ ГМС №522в		——"——	шт	4	4	4	
15	Лебедка Т-68Б		Орский з-д строит машин Минстройдормаша	——"——	шт	4	4	4	
16									
17	Плавкран	3.503.1-60.5-11.00.00							
18	Лебедка Т-68Б		Орский з-д строит машин минстройдормаша	3.503.1-60.5-11.00.00	шт	4	4	4	
19	Понтон КС-63	проект СКБ ГМС №680/5	Ярославский з-д №50 Мостостроиндустрии	-11.00.00	шт	10	10	10	
20	Кнехт	то же	Главмостстроя МТС	-11.00.00	шт	4	4	4	
21	Киповая планка	проект СКБ ГМС №522в		-11.00.00	шт	4	4	4	
22	Кран гусеничный ЭО-7161		Воронежский экскаваторный з-д им Коминтерна	-11.00.00	шт	1	1	1	
23									

Инв. № подл. | Подпись и дата | Взам. инв. №

Нач. отд.	Гевондян	
Гл. инж. отд.	Коростелев	
Гл. инж. пр.	Тавровский	
Рук. бриг.		
Проверил	Тавровский	
Исполнил	Фомушкина	

3.503.1-60.5-00.00.00 ПЗ

Пояснительная записка

Стадия	Лист	Листов
Р	1	3

Минтрансстрой СКБ Главмостстроя

2. Условные обозначения

2.1. Изготавливаемые индивидуально конструкции СВСиУ выпуска маркируются на чертежах буквенно-цифровым индексом – напр. „81". В тексте указывается : „ хомут 81 ".

Обозначение конструкторского документа выпуска включает :

- серию и номер типового проекта ;
- номер выпуска типового проекта ;
- шестизначный индекс.

В шестизначном индексе первые две цифры обозначают порядковый номер конструкции, вторые две цифры обозначают порядковый номер сборочной единицы, входящей в состав конструкции, последние две цифры обозначают марки (изделия), входящие в соответствующие сборочные единицы.

Так, например, обозначение 3.503.1-60.5-02.01 00 присвоено чертежу хомута 81 , входящему в комплект подмостей по черт. 3.503.1-60.5-02.00.00, приведенных в вып.5 серии 3 503.1- 60

2.2 Условные обозначения сварных швов приняты по ГОСТ 2 312-72. Условные обозначения профилей металла приняты по соответствующим стандартам.

3. Общие указания

3.1. Представленные в вып. 5 серии 3.503.1-60 специальные вспомогательные сооружения и устройства (СВСиУ) предназначены для использования при возведении опор в соответствии с технологическими схемами выпуска 4 настоящей серии.

3.2 Исходными данными для разработки СВСиУ являются, в каждом конкретном случае, проекта производства работ по возведению опор настоящей серии и выпуски 4;5 данной серии

3.3. Технические требования

3.3.1. Все металлоконструкции СВСиУ выпуска должны соответствовать требованиям настоящего проекта и СНиП III-18-75.

3.3.2. Требования к материалам и покупным изделиям

Металлоконструкции СВСиУ изготавливаются из листовой и фасонной стали ВСт3пс5 ГОСТ 14637-79, ГОСТ 535-79.

Болты и гайки изготавливаются из стали ВСт3пс5 ГОСТ 380-71.

Предохранительное верхолазное устройство ПВУ-2 должно соответствовать требованиям рабочих чертежей и ТУ на изделие.

Балясины шторм-трапа должны изготавливаться из твердых пород дерева. Запрещается применять для тетив шторм-трапа сращенные канаты.

Используемые в плавсистемах понтоны должны соответствовать требованиям ТУ 35-369-70, сварные соединения выполняются электродами типа Э42А ГОСТ 9467-75. Конструктивные элементы швов сварных соединений выполняются по ГОСТ 5264-80.

Угловые швы тавровых соединений должны иметь вогнутую форму поверхности с плавным переходом к основному металлу.

Допуски на изготовление металлоконструкций принимаются по СНиП III-18-75. Допуски по технологическим дефектам сварных швов по табл 41 СНиП III-18-75 для I категории сварных соединений.

Изготовленные металлоконструкции грунтуются в один слой грунтом ГФ-020 ТУ6 10-16 42-77 и окрашиваются в красный цвет масляной краской цветной густотертой для наружных работ по ГОСТ 8292-75 в один слой или эмалями ПФ-115, ПФ-133, ПФ-1126 в соответствии с РТМ "Конструкции мостовые металлические. Покрытия лакокрасочные 1976 г.".

3.3.3. Требования безопасности и производственной санитарии. Эксплуатация СВСиУ производится в соответствии с требованиями настоящего проекта, ППР, СНиП III-4-80 и "Правилами техники безопасности и производственной санитарии при строительстве мостов и труб". (Минтрансстроя СССР 1969 г.)

3.4. Правила приемки.

3.4.1. Изготовленные СВСиУ принимаются комиссией, назначенной руководством предприятия-изготовителя.

Приемка производится до огрунтовки и окраски, которые принимаются отдельно. Результаты приемки оформляются актами.

В ходе приемки проверяются :

- соответствие изготовленных конструкций технической документации по размерам, допускам, материалам, сварке ;
- наличие сертификатов на использованные материалы ;
- результаты испытаний обустройств.

3.4.2. При приемке СВСиУ подвергаются контрольной сборке, а траверса и шторм-трапы силовым испытаниям. Траверса испытывается нагрузкой, превышающей номинальную на 25%.

Детали шторм-трапа (балясины и тетивы) испытываются отдельно. Испытанию подвергаются не менее 30% балясин. К середине балясины, закрепленной в подвешенном положении на тетивах, прикладывается груз 90 кг и выдерживается 5 мин. Для испытания тетив к ним в течение 5 мин. подвешивается груз, равный двойной нагрузке на тетивы с равномерным распределением между тетивами. Если после снятия нагрузки обнаруживаются дефекты (обрыв прядей тетивы, смещение бензелей, поломка балясин и т.п.) шторм-трап изымается из употребления.

3.5. Указания по эксплуатации

3.5.1. СВСиУ эксплуатируется согласно п. 3.3.3

3.5.2. В случае выхода из строя элементов СВСиУ они подвергаются ремонту и повторной приемке по п. 3.4. В процессе эксплуатации шторм-трапы подвергаются испытаниям не реже одного раза в 12 месяцев по п 3.4.2 На верхней удлиненной балясине шторм-трап должен иметь товарный знак изготовителя, данные о допускаемой нагрузке и дату последнего испытания.

3.5.3. Монтаж, приемка и демонтаж СВСиУ должен производиться в соответствии с указаниями проекта производства работ (ППР) по сооружению объекта, на котором эксплуатируются СВСиУ. На всех стадиях монтажа, эксплуатации и демонтажа конструкции СВСиУ должны представлять собой геометрически неизменяемые системы.

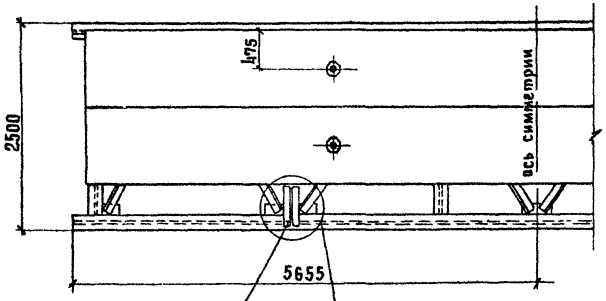

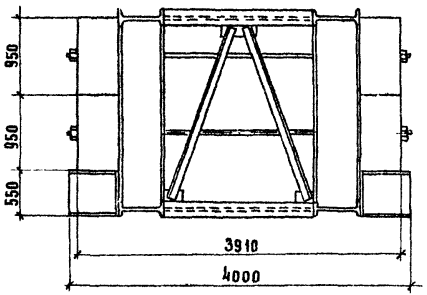

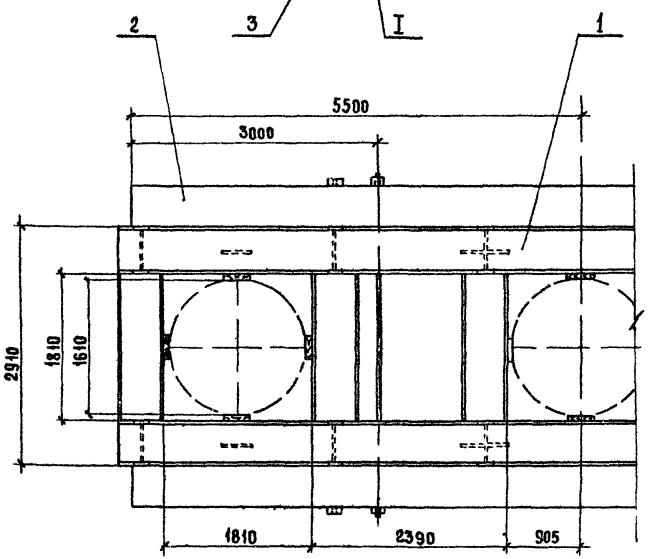

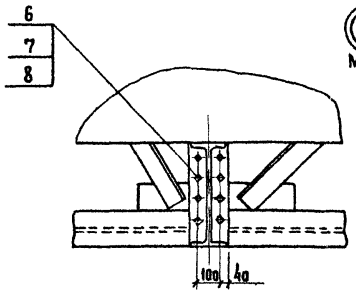



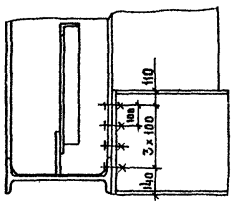

Нач.отд.	Гевондян		
Гл.инж.отд	Коростелев		
Гл.конс.пр	Тавровский		
Рук. бриг			
Проверил	Смирнова		
Исполнил	Загайнова		

3 503.1- 60.5 – 01 00 00

Каркас направляющий

Стадия	Масса	Масштаб
Р	65471	1:50
Лист 1	Листов 2	

Минтрансстрой
СКБ Главмостостроя

Инв. № подл. | Подпись и дата | Взам. инв. №

Формат	Зона	Поз.	Обозначение	Наименование	Кол	Примечание
				Сборочные единицы		
А3		1	3.503.1-60.5-01.01 000	Рама направляющая	1	9503 кг
А3		2	3.503.1-60.5-01.02.00	Пригруз	4	13934 кг
А3		3	3.503.1-60.5-01.03.00	Балка опорная	4	58 кг
				Стандартные изделия		
		6		Болт М24х70.5.8		
				ГОСТ 7798-70	32	0,355 кг
		7		Гайка М24.4		
				ГОСТ 5915-70	32	0,11 кг
		8		Шайба 24		
				ГОСТ 11371-78	32	0,034 кг

Инв.№ подл. | Подпись и дата | Взам. инв.№

3.503.1-60.5-01.00.00

Лист 2

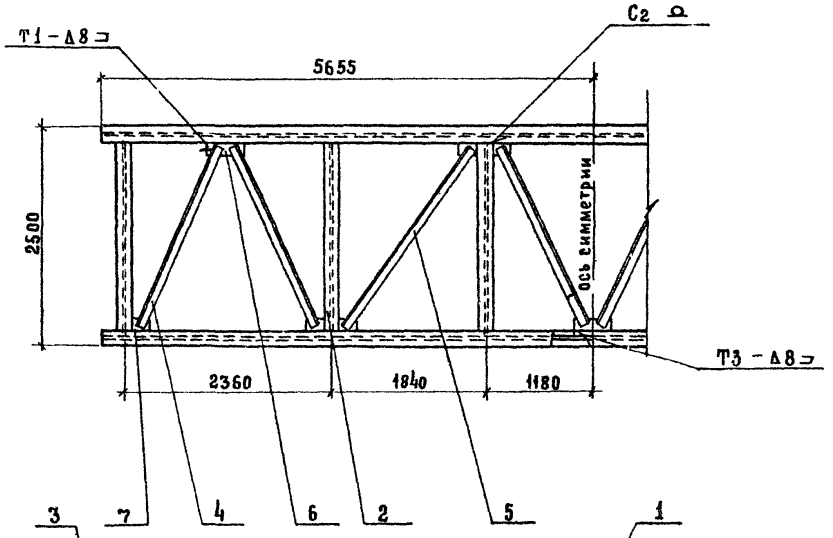

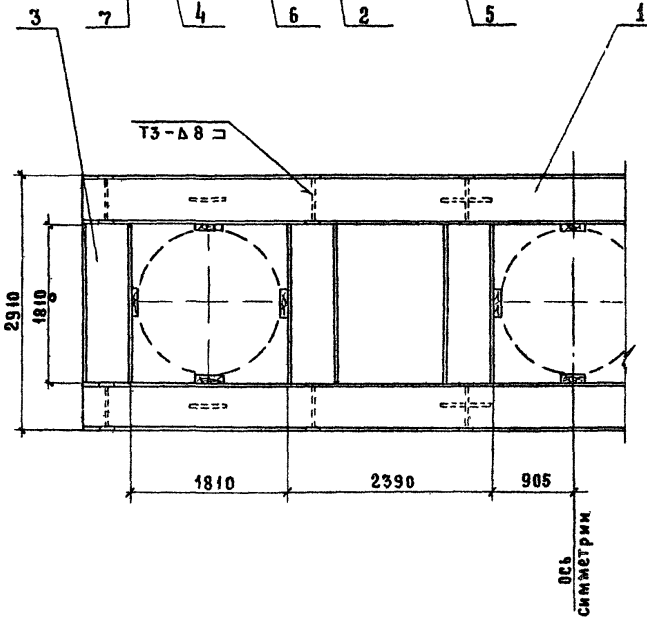

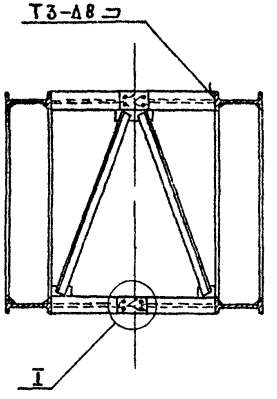

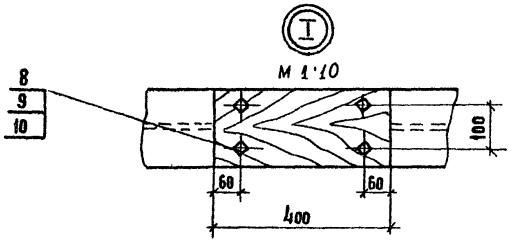

Сварка по ГОСТ 5264-80

Нач отд	Гевондян		
Гл инж отд	Коростелев		
Гл кон пр	Тавровский		
Рук бриг			
Проверил	Смирнова		
Исполнил	Загайнова		

3 503 1-60 5 – 01 01 00

Рама направляющая

Стадия	Масса	Масштаб
Р	9503	1:50
Лист 1	Листов 2	

Минтрансстрой СКБ Главмостостроя

Инв.№ подл. | Подпись и дата | Взам. инв. №

Формат	Зона	Поз.	Обозначение	Наименование	Кол.	Примечание
				Детали		
Б4		1	3.503.1-60.5-01.01.01	Распорка		
				Двутавр 55 ГОСТ 8239-72 * / Вст3пс5 ГОСТ 535-79	4	1047,31 кг
Б4		2	3.503.1-60.5-01.01.02	Стойка		
				Двутавр 55 ГОСТ 8239-72 * / Вст3пс5 ГОСТ 535-79	12	214,83 кг
Б4		3	3.503.1-60.5-0101 03	Распарка		
				Двутавр 55 ГОСТ 8239-72 * / Вст3пс5 ГОСТ 535-79	12	167,61 кг
Б4		4	3.503.1-60.5-01.01.04	Раскос		
				Уголок Б-100×100×10 ГОСТ 8509-72 * / Вст3пс5 ГОСТ 535-79	12	34,73 м
Б4		5	3.503.1-60.5-01.01.05	Раскос		
				Уголок Б-100×100×10 ГОСТ 8509-72 * / Вст3пс5 ГОСТ 535-79	4	44,70 кг
Б4		6	3.503.1-60.5-01.01.06	Фасонка		
				Лист Б-ПН-0-10 ГОСТ 19903-74 * / Вст3пс5 ГОСТ 14637-79	6	7,0 кг
Б4		7	3.503.1-60.5-01.01.07	Фасонка		
				Лист Б-ПН-0-10 ГОСТ 19903-74 * / Вст3пс5 ГОСТ 14637-79	20	3,5 кг
				Стандартные изделия		
		8		Болт М16×70.58		
				ГОСТ 7798-70	96	0,14 кг
		9		Гайка М16.4		
				ГОСТ 5915-70	96	0,034 кг
		10		Шайба 16		
				ГОСТ 11371-78	96	0,013 кг
				Материалы		
				Доска δ=10 см		
				сосна II кат		
				ГОСТ 8486-66 **	0,2	м³

Взам. инв. №
Подпись и дата
Инв. № подл.

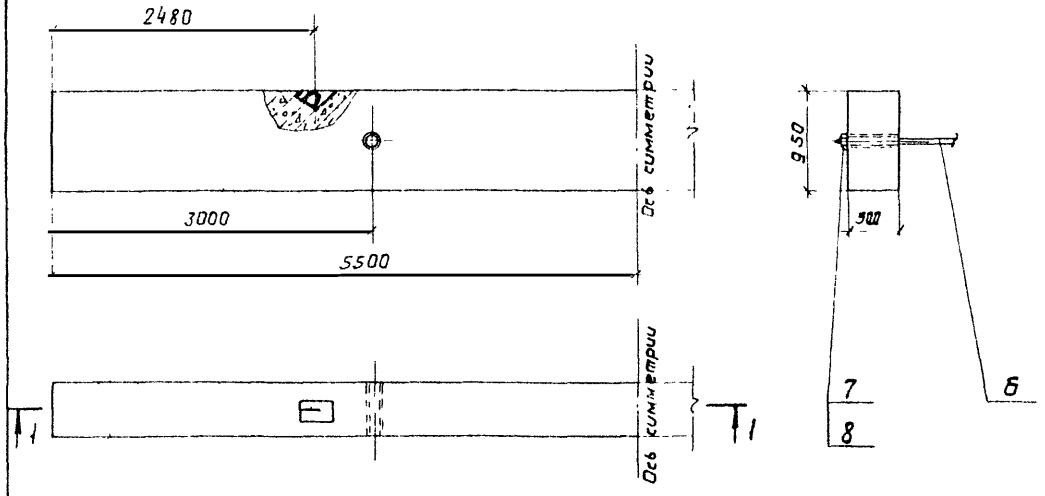

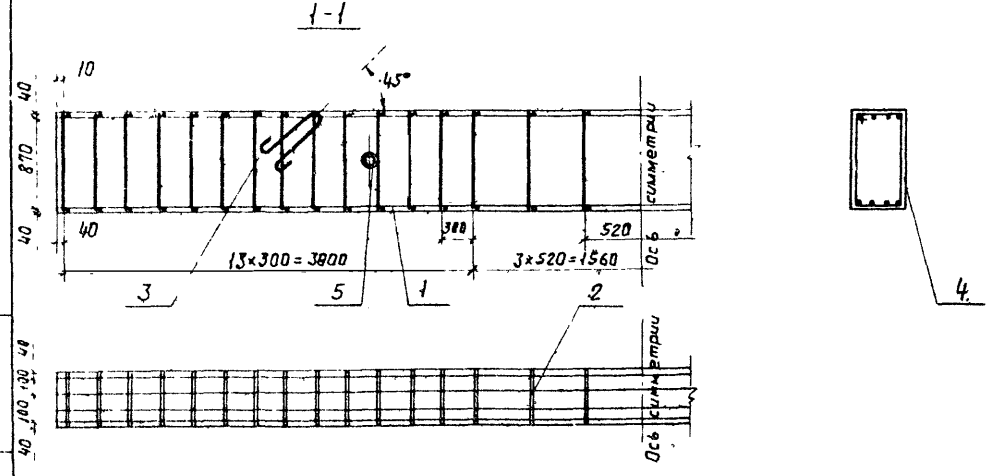

Формат	Зона	Поз	Обозначение	Наименование	Кол	Примечание
				Детали		
БЧ		1	3.503.1-60.5-01.02 01	Стержень продольный		
				ф16 А II ГОСТ 5781-82	8	17,3 кг
БЧ		2	3.503.1-60.5-01 02.02	Стержень поперечный		
				ф16 А II ГОСТ 5781-82	66	0,8 кг
БЧ		3	3.503.1-60.5-01 02.03	Петля		
				ф25 А I ГОСТ 5781-82	2	6,4 кг
БЧ		4	3.503.1-60.5-01 02.04	Хомут		
				ф16 А II ГОСТ 5781-82	33	4,7 кг
БЧ		5	3.503.1-60.5-01 02.05	Труба		
				045×5 ГОСТ 8732-78	2	2,47 кг
БЧ		6	3.503.1-60.5-01 02.06	Тяж		
				ф24 ГОСТ 5781-82	1	14,2 кг
				Стандартные изделия		
		7		Гайка М24.4		
				ГОСТ 5915-70	2	0,11 кг
		8		Шайба 24		
				ГОСТ 11371-78	2	0,034 кг
				Материал		
				Бетон М 200		5,45 м³

Нач. отдел.	Геворкян	
Гл. инж. пр.	Коростелев	
Гл. констр.	Таровский	
Рук. бриг.		
Проверил	Смирнова	
Исполнил	Загайнова	

3.503.1-60.5-01.02 ОО

Пригруз

Стадия	Масса	Масшт
Р	13934	1:50
Лист 1	Листов 1	

Минтрансстрой
СКБ Главмостостроя

Взам. инв. №
Подп. и дата
Инв. № подл.

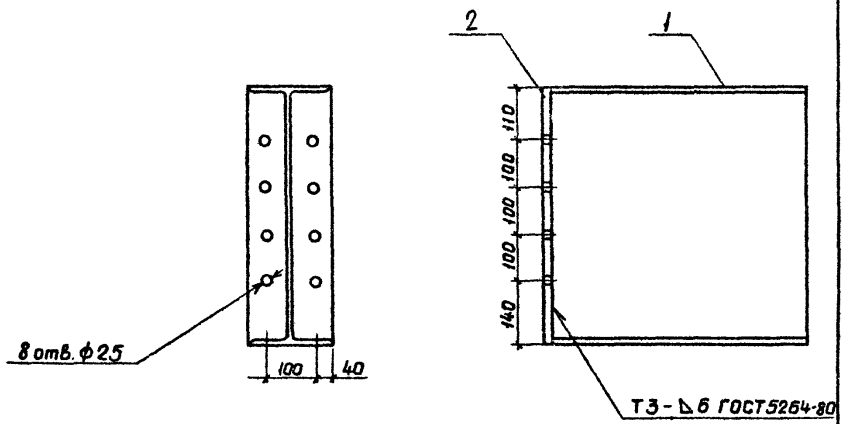

Формат	Зона	Поз.	Наименование	Обозначение	Кол.	Прим.
				Детали		
Б4		1	3.503.1-60.5-01.03.01	Балка опорная		
				Двутавр 55 ГОСТ 8239-72 / ВСт3пс5 ГОСТ 535-79	1	50,9 кг
Б4		2	3.503.1-60.5-01.03.02	Фланец		
				Лист Б-ПН-0-10 ГОСТ 19903-74* / ВСт3пс5 ГОСТ 14637-79	1	7,5 кг

Инв. № подл. | Подпись и дата | Взам. инв. №

3.503.1-60.5-01.03.000

Балка опорная

Стадия	Масса	Масшт.
Р	58	1:10
Лист	Листов 1	

Минтрансстрой СКБ Главмостстроя

Нач. отд.	Геворкян	
Гл. инж. отд.	Коростелев	
Гл. конс. пр.	Таировский	
Рук. бриг.		
Проверил	Студенцова	
Исполнил	Смирнова	

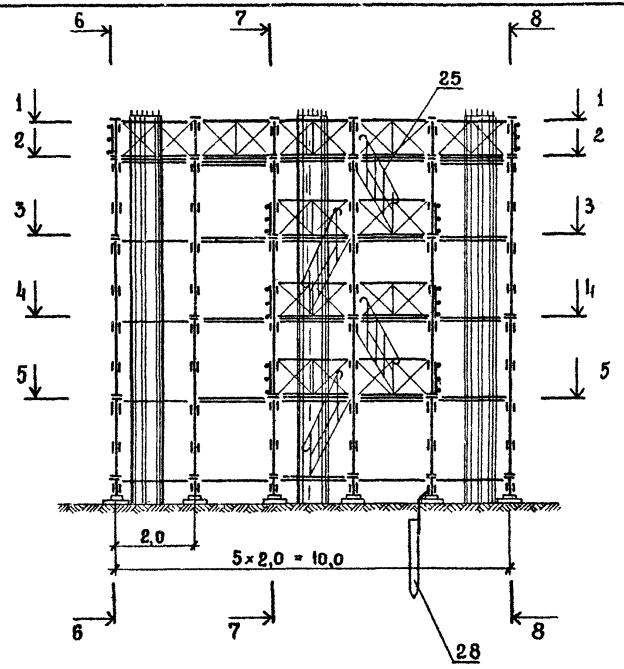

6 - 6

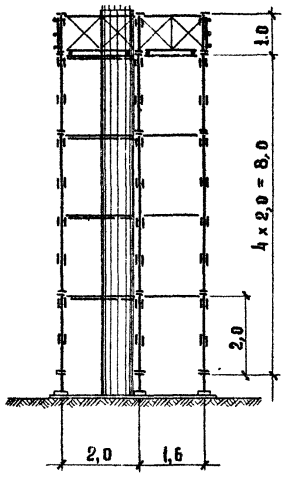

7 - 7

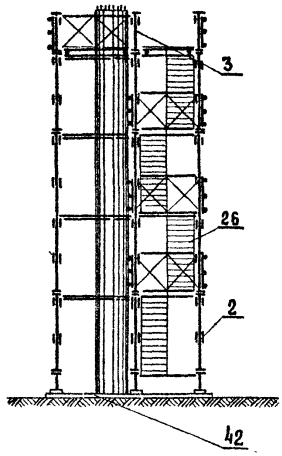

8 - 8

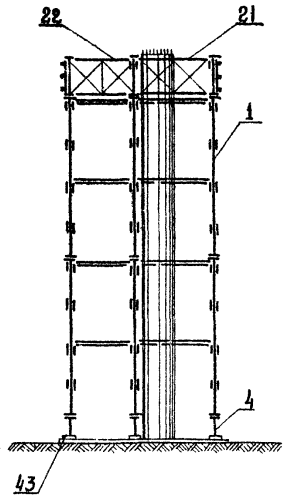

2 - 2

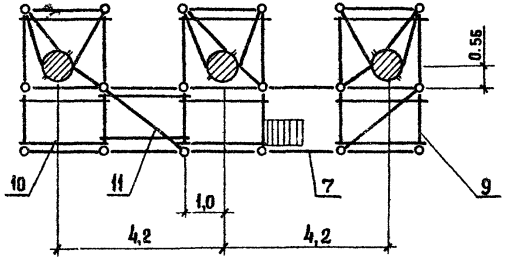

Сечения 1-1; 3-3; 4-4; 5-5 см лист 2

				3.503.1-60.5 — 02.00 00		
				Подмости	Стадия	Масса	Масштаб
Нач отд	Гевондян				Р.	5900	1:100
Гл инж отд	Коростелев				Лист 1	Листов 3	
Гл кон пр	Тавровский				Минтрансстрой СКБ Главмостостроя		
Рук. бриг							
Проверил	Тавровский						
Исполнил	Гинзбург						

Инв. № подл. | Подпись и дата | Взам. инв. №

1 – 1

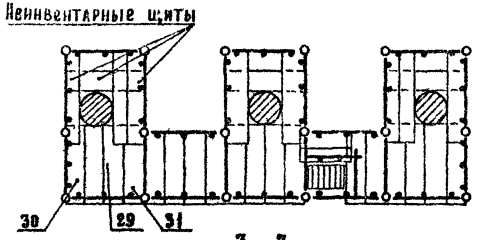

3 – 3

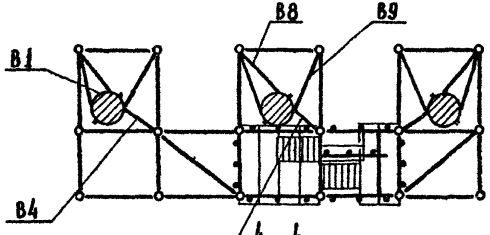

4 – 4

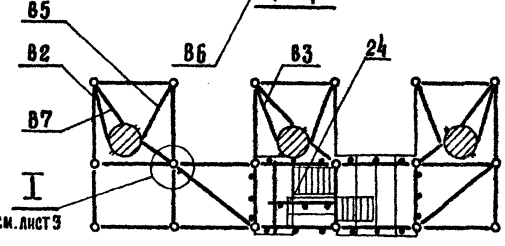

5 – 5

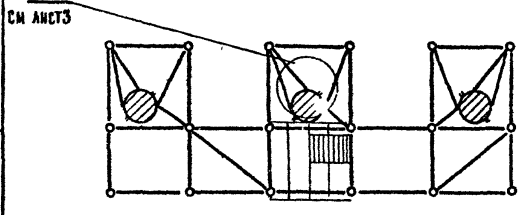

Ведомость инвентарных марок

№№ марок	Кол. шт.	Масса, кг ед.	Масса, кг общ.
1	27	23,5	635
2	18	12,3	221
3	18	5,2	94
4	18	4,4	79
7	99	10,5	1040
9	26	8,5	221
10	25	14,9	373
11	8	10,8	86
21	26	22,6	588
22	8	19,5	156
24	3	19,9	60
25	8	16,0	128
26	4	29,7	119
28	1	11,4	11
29	20	27,7	554
30	9	27,1	244
31	9	27,1	244
42	6	44,0	264
43	72	0,4	29
		Итого:	5146

Ведомость неинвентарных марок

№№ марок	Обозначение	Кол. шт.	Масса, кг ед.	Масса, кг общ.
В1	Хомут 3.503.1.-60.5-02.01.00	12	28,5	342
В2	Связь -02.02.00	$4^{т}+4^{н}$	6,0	48
В3	То же -02 02.00	4	6,2	25
В4	—„— -02 03.00	8	4,5	36
В5	—„— -02.03.00	8	7,3	58
В6	—„— -02.03.00	4	3,8	15
В7	—„— -02 03.00	8	5,9	47
В8	—„— -02.03.00	4	6,4	26
В9	—„— -02 03.00	4	6,9	28
		Итого:		625

1. Номера марок в „Ведомости инвентарных марок" соответствуют номерам позиций проекта „Безболтовые трубчатые леса для каменных работ" Промстройпроект 1976г (шифр 2676-Т-76).
2. В местах крепления связей к стойкам среднего ряда приварить дополнительно патрубки (поз. 2 марки „Стойка ℓ=4,0 м" ТБЛК.01.00)

– См узел I.

Инв.№ подл. | Подпись и дата | Взам.инв.№

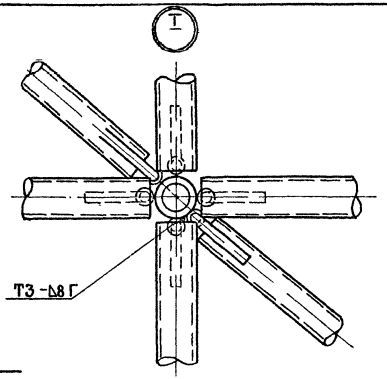

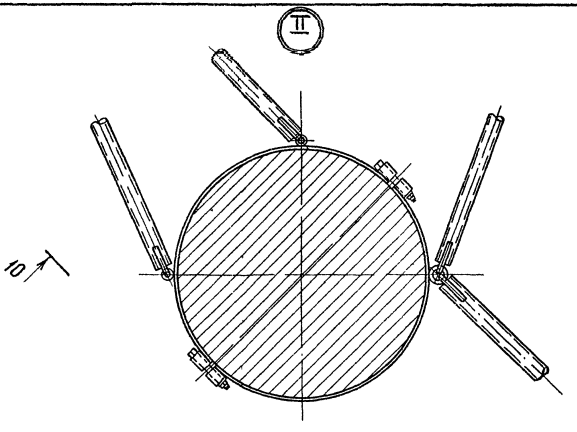

9 – 9

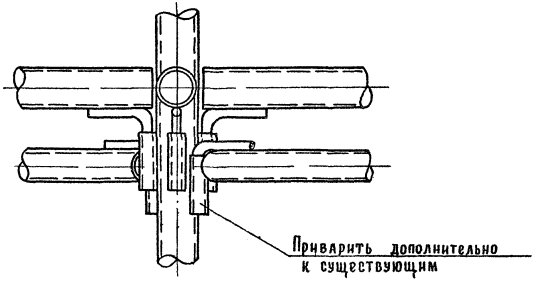

10-10

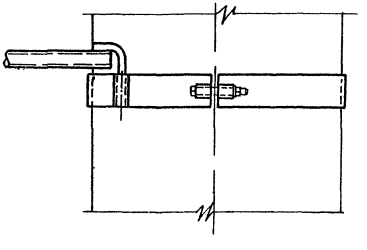

Инв. № подл. | Подпись и дата | Взам. инв. №

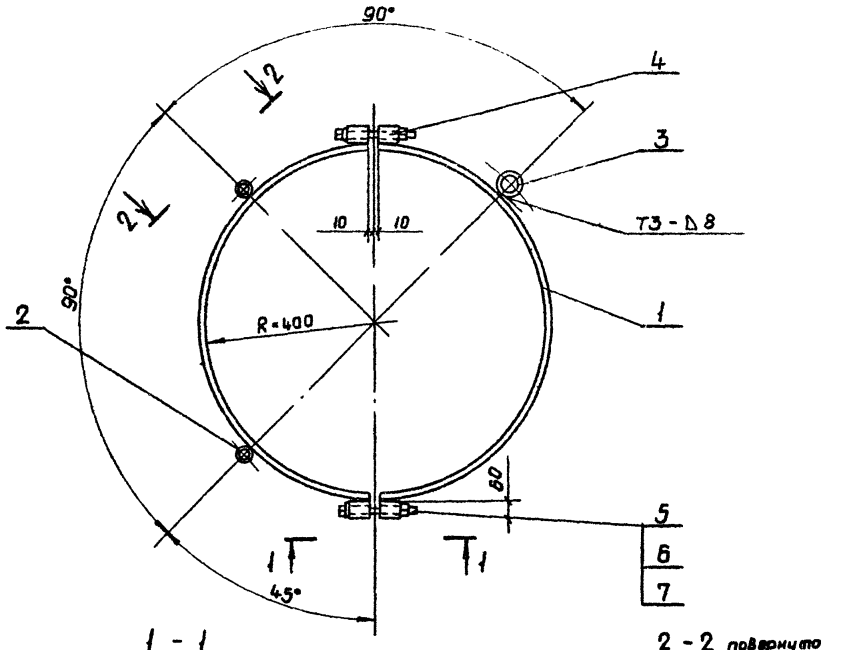

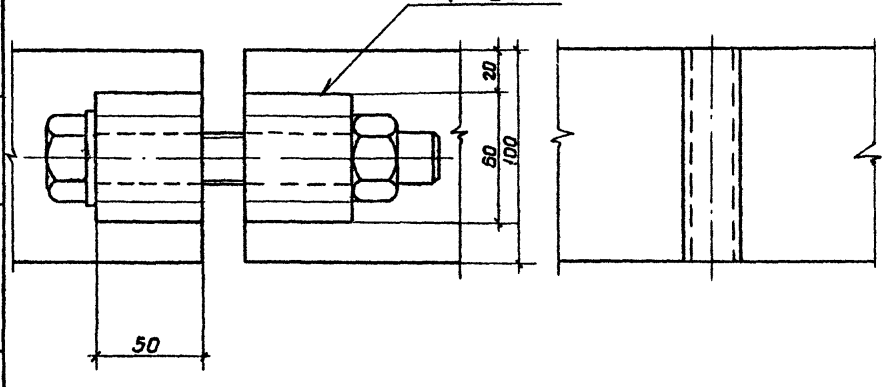

Формат	Зона	Поз.	Обозначение	Наименование	Кол.	Примечан
				Детали		
БЧ		1	3.503.1-60.5-02.01.01	Полукольцо		
				Лист Б-ПН-0-10 ГОСТ 19903-74* / Вст3пс5 ГОСТ 14637-79	2	9,9 кг
БЧ		2	3.503.1-60.5-02.01.02	Патрубок		
				Труба 26×2,5 ГОСТ 10704-76* / Вст3кп2 ГОСТ 10705-80	2	0,2 кг
БЧ		3	3.503.1-60.5-02.01.03	Патрубок		
				Труба 54×5 ГОСТ 8732-78** / Вст3кп2 ГОСТ 535-79	1	0,8 кг
БЧ		4	3.503.1-60.5-02.01.04	Втулка		
				Лист Б-ПН-0-60 ГОСТ 19903-74* / Вст3пс5 ГОСТ 14637-79	4	1,4 кг
				Стандартные изделия		
		5		Болт М24×170.5.8		
				ГОСТ 7798-70	2	0,7 кг
		6		Гайка М24.4		
				ГОСТ 5915-70	2	0,1 кг
		7		Шайба 24		
				ГОСТ 11371-78	2	0,1 кг

Нач. отд.	Геворкян	
Гл. инж. отд.	Коростелев	
Гл. кон. пр.	Торговский	
Рук. бриг.		
Проверил	Торговский	
Исполнил	Гинзбург	

3.503.1-60.5-02.01.00

Хомут В1

Стадия	Масса	Масшт.
Р	28,5	М1:10
Лист	Листов 1	

Минтрансстрой СКБ Главмостостроя

Инв. № подл. | Подпись и дата | Взам. инв. №

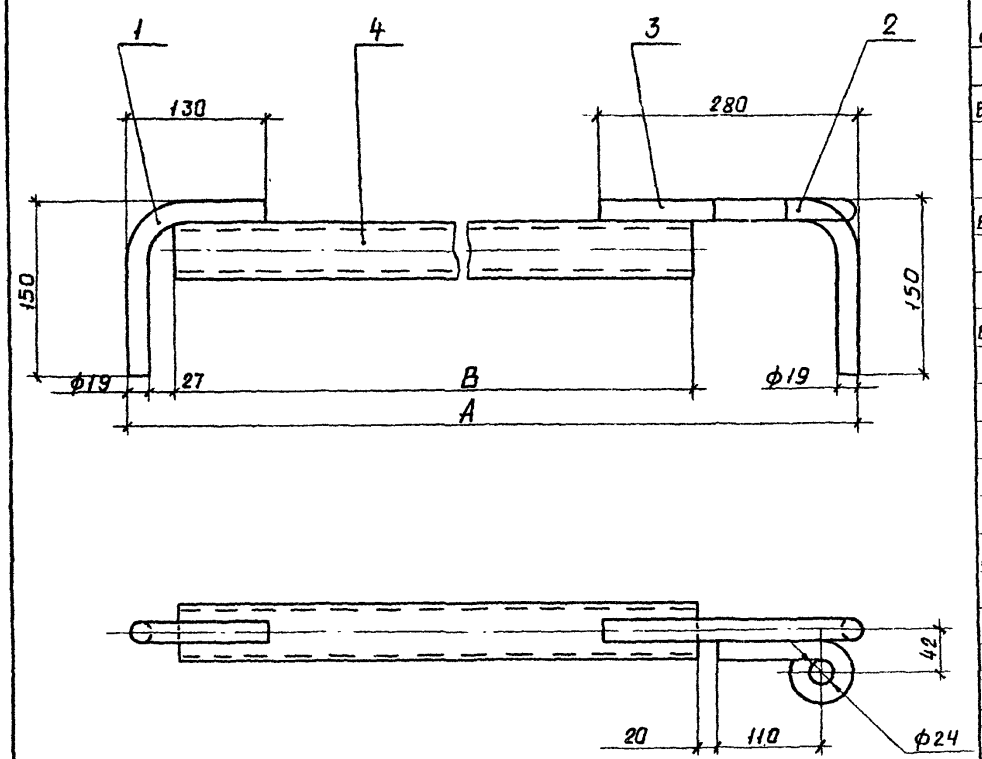

Обозначение	Марка	Амм	Вмм	Масса кг
3.503.1-60.5-02.02.00	В2	1458	1197	6
-01	В3	1519	1258	62

Формат	Зона	Поз	Обозначение	Наименование	Кол.	Примечан.
				Детали		
Бч		1	3.503.1-60.5-02.02.01	Крюк		
				Круг В19 ГОСТ 2590-71* / Вст3пс5 ГОСТ 535-79	1	0,6 кг
Бч		2	3.503.1-60.5-02.02.02	Кольцо		
				Круг В20 ГОСТ 2590-71* / Вст5пс5 ГОСТ 535-79	1	0,5 кг
Бч		3	3.503.1-60.5-02.02.03	Крюк		
				Круг В19 ГОСТ 2590-71* / Вст3пс5-ГОСТ 535-79	1	1,0 кг
			Переменные данные	для исполнений		
				3.503.1-60.5-02.02.00		
				Детали		
Бч		4	3.503.1-60.5-02.02.04	Патрубок		
				Труба 50×3,5 ГОСТ 10704-76* / Вст3кп2 ГОСТ 10705-80	1	4,8 кг
				3.503.1-60.5-02.02.00-01		
				Детали		
Бч		4	3.503.1-60.5-02.02.04-01	Патрубок		
				Труба 50×3,5 ГОСТ 10704-76* / Вст3кп2 ГОСТ 10705-80	1	5,0 кг

Нач. отд	Гевондян	
Гл. инж. отд	Коростелев	
Гл. кон. пр.	Тавровский	
Рук. бриг.		
Проверил	Тавровский	
Исполнил	Гинзбург	

3.503.1-60.5-02.02.00

Связь
В2; В3

Стадия	Масса	Масштаб
Р	см. табл.	1:5
Лист	Листов 1	

Минтрансстрой
СКБ главмостостроя

Рис 1

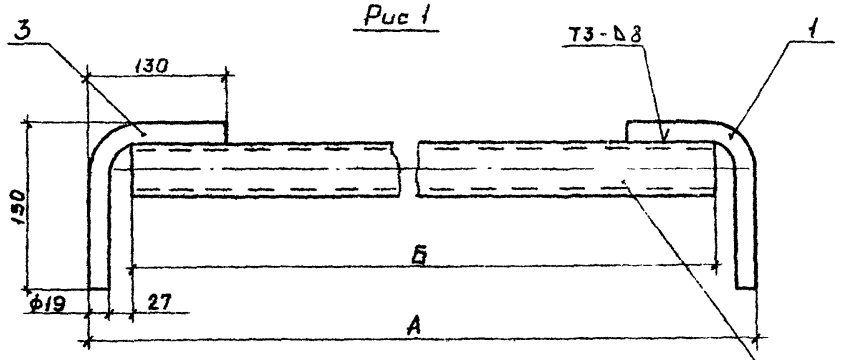

Рис. 2

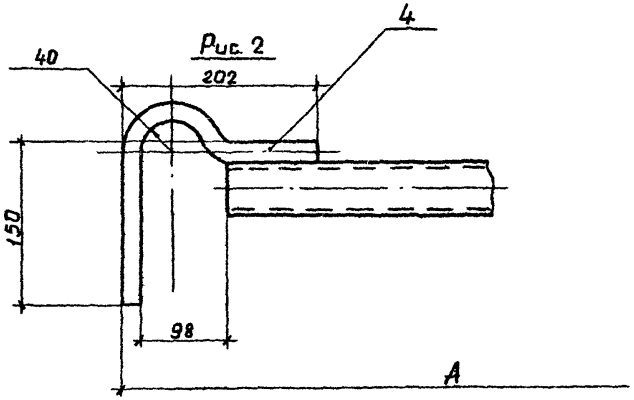

Обозначение	Марка	А мм	Б мм	Масса кг	Рис.
3.503.1-60.5-02-03.00	В4	905	813	4,5	1
3.503.1-60.5-02.03.00	В5	1602	1510	7,3	1
3.503.1-60 5-02.03.00	В6	752	660	3,8	1
3.503.1-60.5-02.03.00-01	В7	1284	1120	5,9	2
3.503.1-60 5-02.03.00-01	В8	1414	1250	6,4	2
3.503.1-60.5-02 03.00	В9	1519	1427	6,9	1

Формат	Зона	Поз	Обозначение	Наименование	Кол.	Примечание
				Детали		
Б4		1	3.503.1-60.5-02.03.01	Крюк		
				Круг В19 ГОСТ 2590-71* / Вст3пс5 ГОСТ 535-79	1	0,6 кг
			Переменные данные для	дополнений		
				3.503.1-60.5 02.03.00		
				Детали		
Б4		2	3.503.1-605-0203.02	Патрубок		
				Труба 50×3,5 ГОСТ 10704-76* / Вст3кп2 ГОСТ 10705-80	1	
Б4		3	3.503.1-60.5-02.03.03	Крюк		
				Круг В19 ГОСТ 2590-71* / Вст3пс5 ГОСТ 535-79	1	0,6 кг
				3.503.1-60.5 02 03.00-01		
				Детали		
Б4		2	3.503.1-60.5-02.03.02	Патрубок		
				Труба 50×3,5 ГОСТ 10704-76* / Вст3кп2 ГОСТ 10705-80	1	
Б4		4	3.503.1-60.5-02.03.04	Крюк		
				Круг В19 ГОСТ 2590-71* / Вст3пс5 ГОСТ 535-79	1	0,8 кг

Нач. отд.	Гевондян	
Гл. инж. отд.	Коростелев	
Гл. конс. пр.	Таировский	
Рук. фирм.		
Проверил	Таировский	
Исполнил	Гинзбург	

3.503.1-60.5-02 03.00

Связь В4 ÷ В9

Стадия	Масса	Масштаб
Р	см табл	1:5
Лист	Листов 1	

Минтрансстрой
СКБ Главмостстроя

Инв. № подл. | Подпись и дата | Взам. инв. №

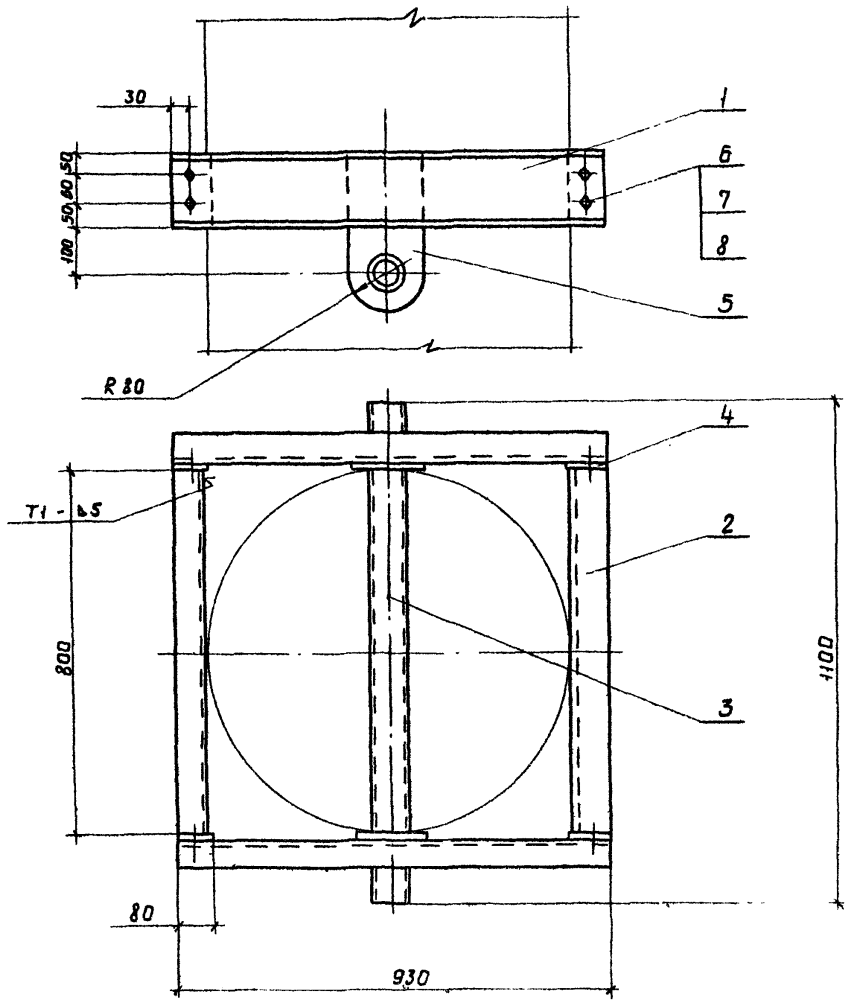

Формат	Зона	Поз.	Обозначение	Наименование	Кол.	Примечан
				Детали		
БЧ		1	3.503.1-60.5-03.00.01	Балка		
				Швеллер 16 ГОСТ 8240-72* / Вст3пс5 ГОСТ 535-79	2	13,2 кг
БЧ		2	3.503.1-60.5-03.00.02	Распорка		
				Швеллер 16 ГОСТ 8240-72* / Вст3пс5 ГОСТ 535-79	2	11,4 кг
БЧ		3	3.503.1-60.5-03.00.03	Ось		
				Труба 76×4 ГОСТ 8732-78* / Вст3кп2 ГОСТ 535-79	1	7,8 кг
БЧ		4	3.503.1-60.5-03.00.04	Фланец		
				Лист Б-ПН-О-12 ГОСТ 19903-74* / Вст3пс5 ГОСТ 14637-79	4	0,5 кг
БЧ		5	3.503.1-60.5-03.00.05	Проушина		
				Лист Б-ПН-О-12 ГОСТ 19903-74* / Вст3пс5 ГОСТ 14637-79	2	1,7 кг
				Стандартные изделия		
		6		Болт М16×70.5.8		
				ГОСТ 7798-70	8	
		7		Гайка М16.4		
				ГОСТ 5915-70	8	
	1	8		Шайба 16 ГОСТ 11371-78	8	

Нач. отд.	Гевондян	
Гл. инж. отд.	Коростелев	
Гл. конс. пр.	Таворский	
Рук. бриг.		
Проверил	Таворский	
Исполнил	Гинзбург	

3.503.1-60.5-03.00.00

Рама

Стадия	Масса	Масштаб
Р	85	1:10
Лист	Листов 1	

Мунтранспстрой СКВ Главмосстроя

Инв. № подл. | Подп. и дата | Взам. инв. №

1-1

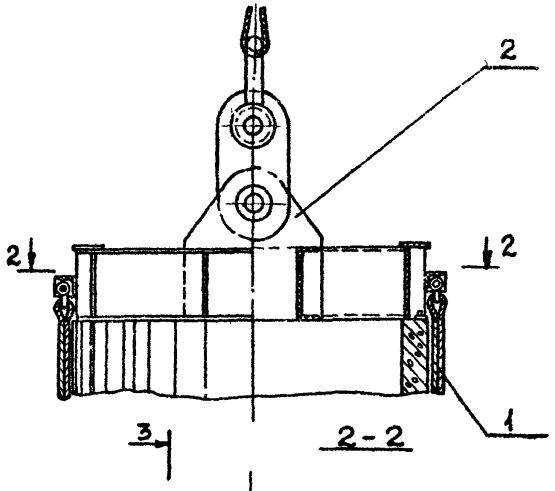

2-2

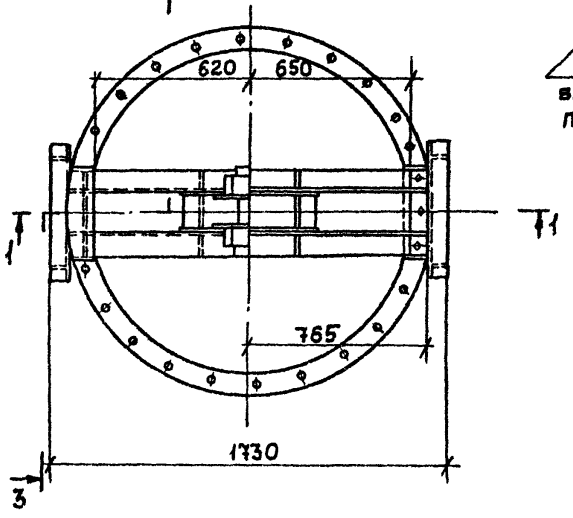

3-3 повернуто

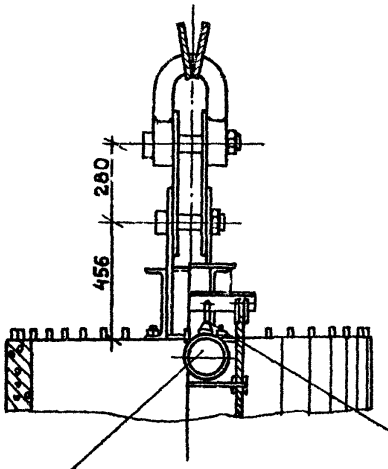

Предохранительное верхолазное устройство ПВУ-2 закрепить на скобе

Схема строповки сваи-оболочки

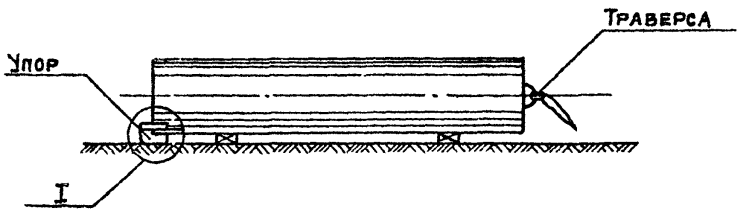

I

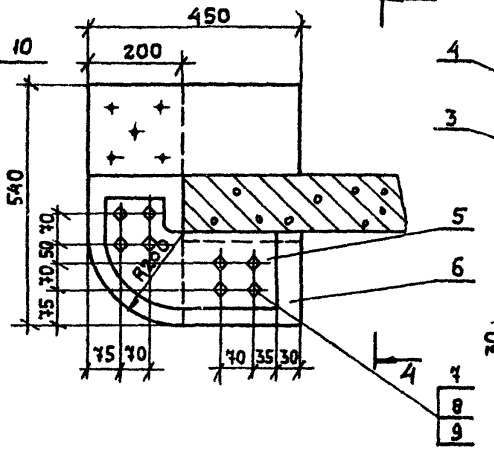

4-4

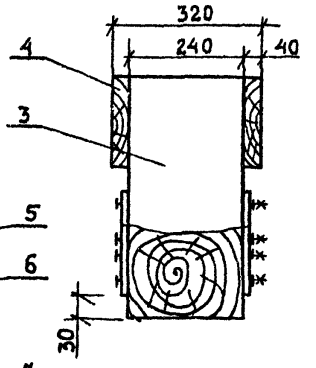

Инв. № подл.	Подпись и дата	Взам. инв. №

Нач. отд.	Гевондян	
Гл. инж. от	Коростелев	
Гл. кон. пр.	Тавровский	
Рук. бриг		
Проверил	Тавровский	
Исполнил	Студенцова	

3.503.1-60.5-04.00.00

Устройство строповочное

Стадия	Масса	Масштаб
Р	678	1:10

Лист 1 Листов 2

Минтрансстрой
СКБ Главмостостроя

Формат	Зона	Поз.	Обозначение	Наименование	Кол.	Примечание
				Сборочные единицы		
А3		1	3.503.1-60.5-04.01.00	Шторм-трап	2	
А3		2	3.503.1-60.5-04.02.00	Траверса	1	
				Детали		
Бч		3	3.503.1-60.5-04.00.01	Стойка		
				Брус 200×240 Сосна 2с	1	15,5 кг
				ГОСТ 8486-66**		
Бч		4	3.503.1-60.5-04.00.02	Направляющая		
				Доска 40×200 Сосна 2с	2	2,16 кг
				ГОСТ 8486-66**		
Бч		5	3.503.1-60.5-04.00.03	Накладка		
				Лист Б-ПН-О-10 ГОСТ 19903-74* / Вст3пс5 ГОСТ 14637-79	2	6,0 кг
БУ		6	3.503.1-60.5-04.00.04	Подкладка		
				Брус 200×240 Сосна 2с	1	7,2 кг
				ГОСТ 8486-66**		
				Стандартные изделия		
		7		Болт М16×280.5.8		
				ГОСТ 7798-70	8	0,47 кг
		8		Гайка М16.5		
				ГОСТ 5915-70	8	0,034 кг
		9		Шайба 16		
				ГОСТ 11371-78	8	0,013 кг
		10		Скоба Р 0.5		
				ОСТ 5.2312-79	1	0,46 кг

Формат	Зона	Поз.	Обозначение	Наименование	Кол.	Примечание
				Материалы		
				Гвозди К 4×100		
				ГОСТ 4028-63*	0,3	кг

Инв. № подл. | Подп. и дата | Взам. инв. №

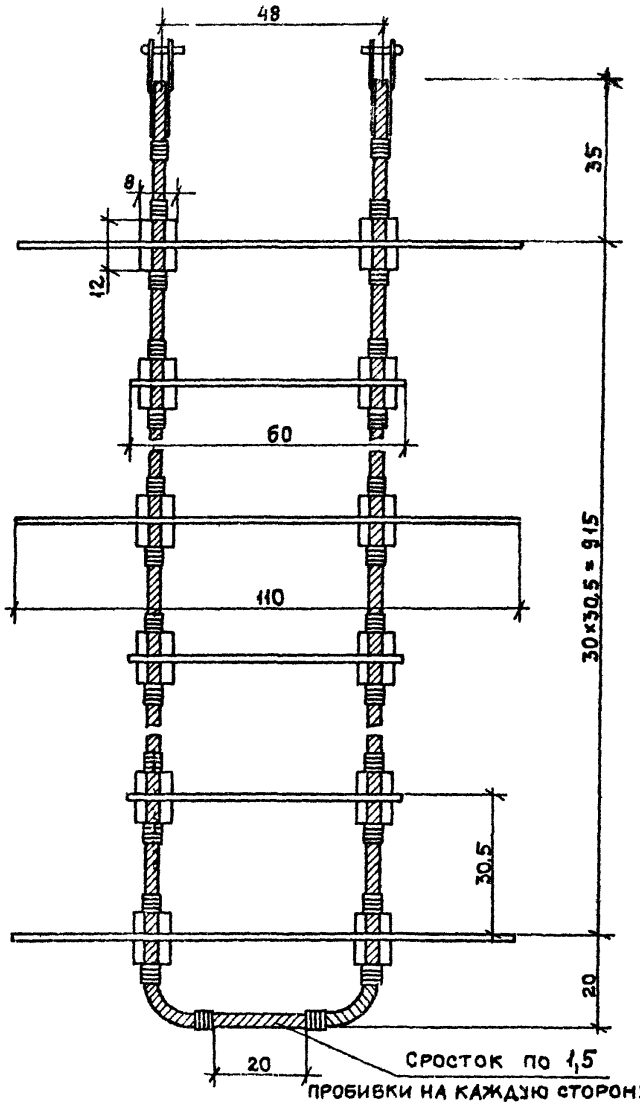

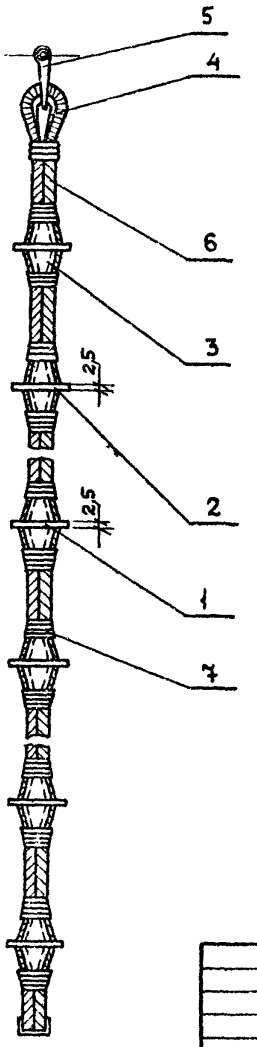

Схема размещения балясин на шторм-трапе

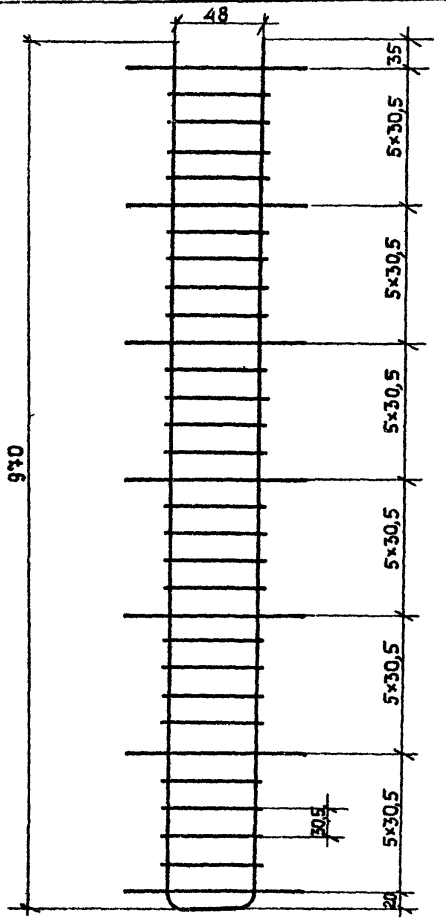

Инв. № подл. | Подпись и дата | Взам. инв. №

Нач отд	Гевондян		
Гл инж от	Коростелев		
Гл. конпр	Тавровский		
Рук бриг			
Проверил	Тавровский		
Исполнил	Студенцова		

3 503.1-60.5-04 01.00

Шторм-трап С1

Стадия	Масса	Масштаб
Р	80	1:10

Лист 1 | Листов 2

Минтрансстрой
СКБ Главмостостроя

Формат	Зона	Поз	Обозначение	Наименование	Кол	Примечание
				Детали		
БЧ		1	3.503.1-60.5-04.01.01	Балясина		
				Доска 25×120 Дуб :2с	7	2,7кг
				ГОСТ 8486-66***		
БЧ		2	3.503.1-60.5-04.01.02	Балясина		
				Доска 25×120 Дуб 2с	24	1,4кг
				ГОСТ 8486-66**		
БЧ		3	3.503.1-60.5-04.01.03	Сухарь		
				Доска 50×60 Дуб 2с	124	0,1кг
				ГОСТ 8486-66**		
				Стандартные изделия		
		4		Коуш		
				ОСТ 5.2313-79	2	0,55кг
		5		Скоба Р0.5		
				ОСТ 5.2312-79	2	0,46кг
				Материал		
		6		Тетива		
				Канат сизальский d=20.7		
				ГОСТ 1088-71*		45 м
		7		Бензель		
				Канат сизальский d=6.7		
				ГОСТ 1088-71*		95 м

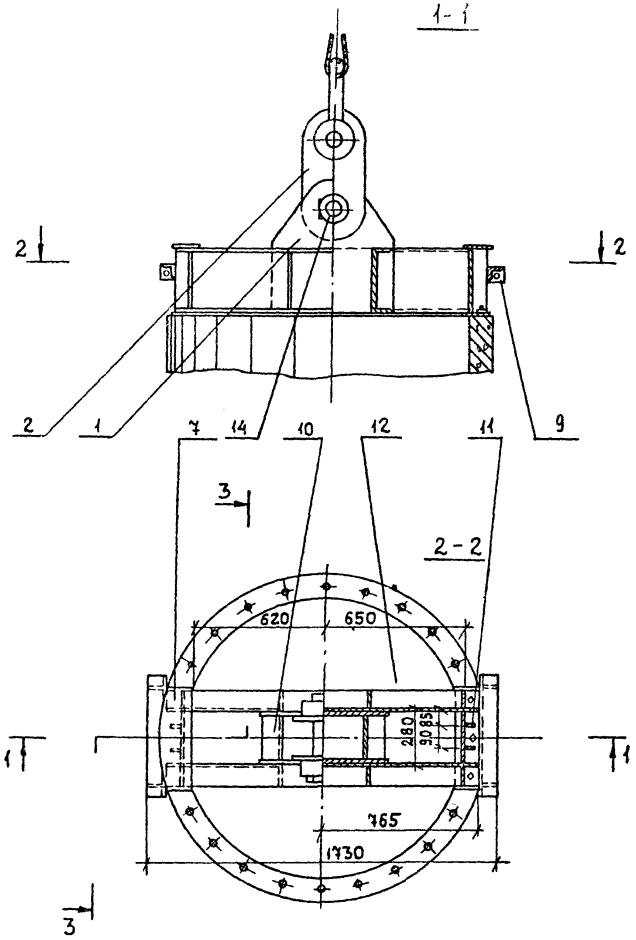

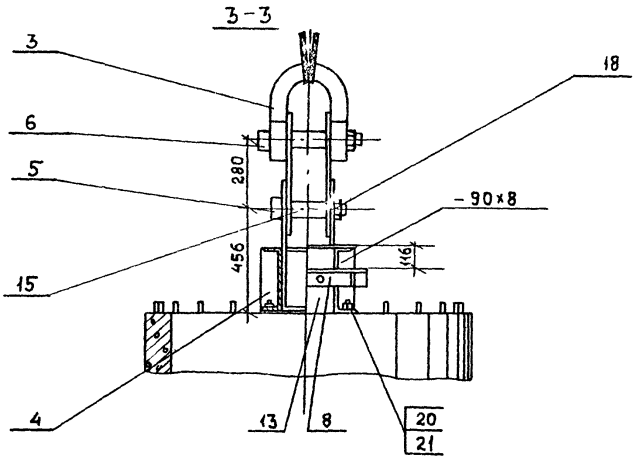

Сварка катетом 6 мм по контуру прилегания элементов

				3.503.1-60.5-04.02.00		
				Траверса С2	Стадия	Масса	Масштаб
					Р	518	1:20
					Лист 1	Листов 2	
Нач.отд	Гевондян			Минтрансстрой СКБ Главмостостроя		
Гл.ин.от.	Коростелев					
Гл.констр	Тавровский					
Рук.бриг.						
Проверил	Тавровский					
Исполнил	Студенцова					

Инв.№подл. | Подпись и дата | Взам.инв.№

Формат	Зона	Поз	Обозначение	Наименование	Кол	Примечание
				Детали		
БЧ		1	3.503.1-60.5-04.02.01	Проушина		
				Лист Б-ПН-О-25 ГОСТ 19903-74* / Вст3пс5 ГОСТ 14637-79	2	58,1 кг
БЧ		2	3.503.1-60.5-04.02.02	Проушина		
				Лист Б-ПН-О-25 ГОСТ 19903-74* / Вст3пс5 ГОСТ 14637-79	2	28,8 кг
БЧ		3	3.503.1-60.5-04.02.03	Скоба грузовая		
				ГРУ-КП35 ГОСТ 8479-70*	1	57,0 кг
				ст 45 ГОСТ 1050-74**		
БЧ		4	3.503.1-60.5-04.02.04	Ребро		
				Лист Б-ПН-О-8 ГОСТ 19903-74* / Вст3пс5 ГОСТ 14637-79	8	1,6 кг
БЧ		5	3.503.1-60.5-04.02.05	Ось		
				Круг В120 ГОСТ 2590-71* / Вст3пс5 ГОСТ 535-79	1	20,0 кг
БЧ		6	3.503.1-60.5-04.02.06	Ось		
				Круг В120 ГОСТ 2590-71* / Вст3пс5 ГОСТ 535-79	1	21,0 кг
БЧ		7	3.503.1-60.5-04.02.07	Фасонка		
				Лист Б-ПН-О-16 ГОСТ 19903-74* / Вст3пс5 ГОСТ 14637-79	4	11,3 кг
БЧ		8	3.503.1-60.5-04.02.08	Консоль		
				Уголок Б-100х100х10 ГОСТ 8509-72* / Вст3пс5 ГОСТ 535-79	2	9,0 кг
БЧ		9	3.503.1-60.5-04.00.09	Ребро		
				Лист Б-ПН-О-10 ГОСТ 19903-74* / Вст3пс5 ГОСТ 14637-79	4	0,6 кг
		10	3.503.1-60.5-04.00.10	Диафрагма		
				Швеллер 30 ГОСТ 8240-72* / Вст3пс5 ГОСТ 535-79	2	4,1 кг
БЧ		11	3.503.1-60.5-04.02.11	Ребро		
				Лист Б-ПН-О-10 ГОСТ 19903-74* / Вст3пс5 ГОСТ 14637-79	4	2,6 кг
БЧ		12	3.503.1-60.5-04.02.12	Балка		
				Швеллер 30 ГОСТ 8240-72* / Вст3пс5 ГОСТ 535-79	2	48,6 кг
БЧ		13	3.503.1-60.5-04.02.13	Диафрагма		
				Лист Б-ПН-О-8 ГОСТ 19903-74* / Вст3пс5 ГОСТ 14637-79	2	3,4 кг
БЧ		14	3.503.1-60.5-04.02.14	Шайба		
				Лист Б-ПН-О-10 ГОСТ 19903-74* / Вст3пс5 ГОСТ 14637-79	2	3,5 кг
БЧ		15	3.503.1-60.5-04.02.15	Втулка		
				Труба 102х4 ГОСТ 8732-78* / Кр10-А ГОСТ 8731-74	2	0,65 кг
				Стандартные изделия		
		18		Гайка М90-011		
				ГОСТ 10605-72	2	4,9
		20		Гайка М24.4		
				ГОСТ 5915-70	6	0,1 кг
		21		Шайба 24		
				ГОСТ 11371-78	6	0,03 кг

Взам. инв. №

Подпись и дата

Инв. № подл.

Строповка столба надфундаментной части опоры.

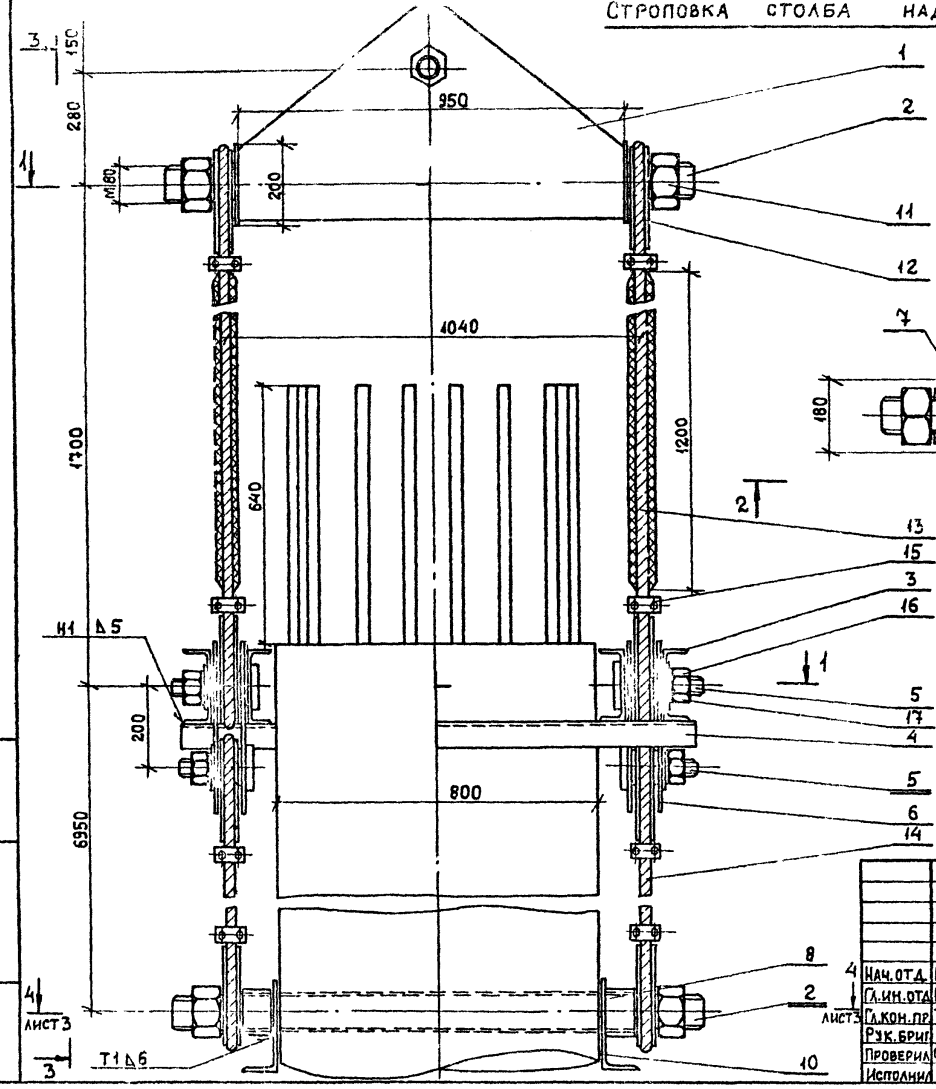

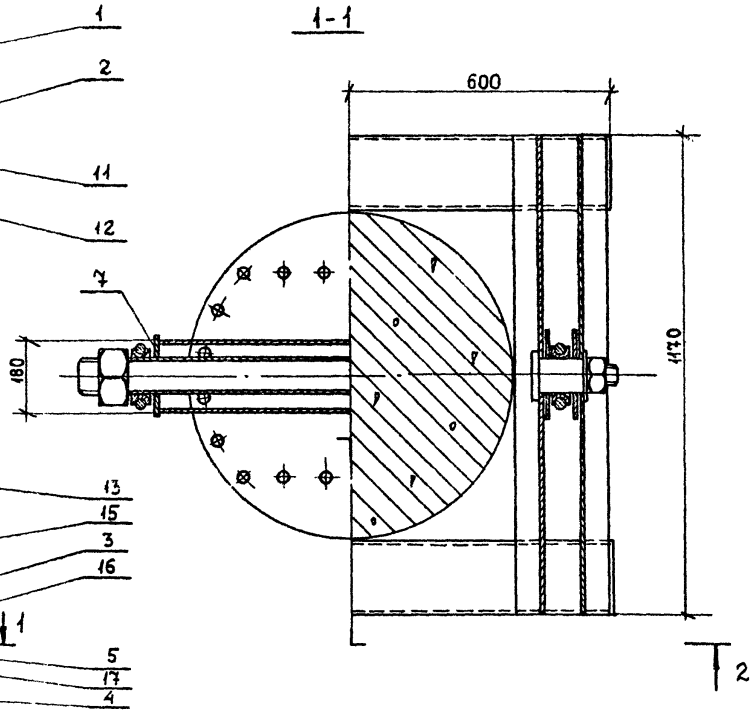

Сварка по ГОСТ 5264-80

Нач.отд.	Гевондян		
Гл.ин.отд.	Коростелев		
Гл.кон.пр.	Тавровский		
Рук.бриг.			
Проверил	Фомушкино		
Исполнил	Загайнова		

3.503.1-60.5 – 05.00.00

Строповка столба

Стадия	Масса	Масштаб
Р	538	1:10

Лист 1 Листов 4

Минтрансстрой СКБ Главмостостроя

Инв.№подл. | Подпись и дата | Взам.инв.№

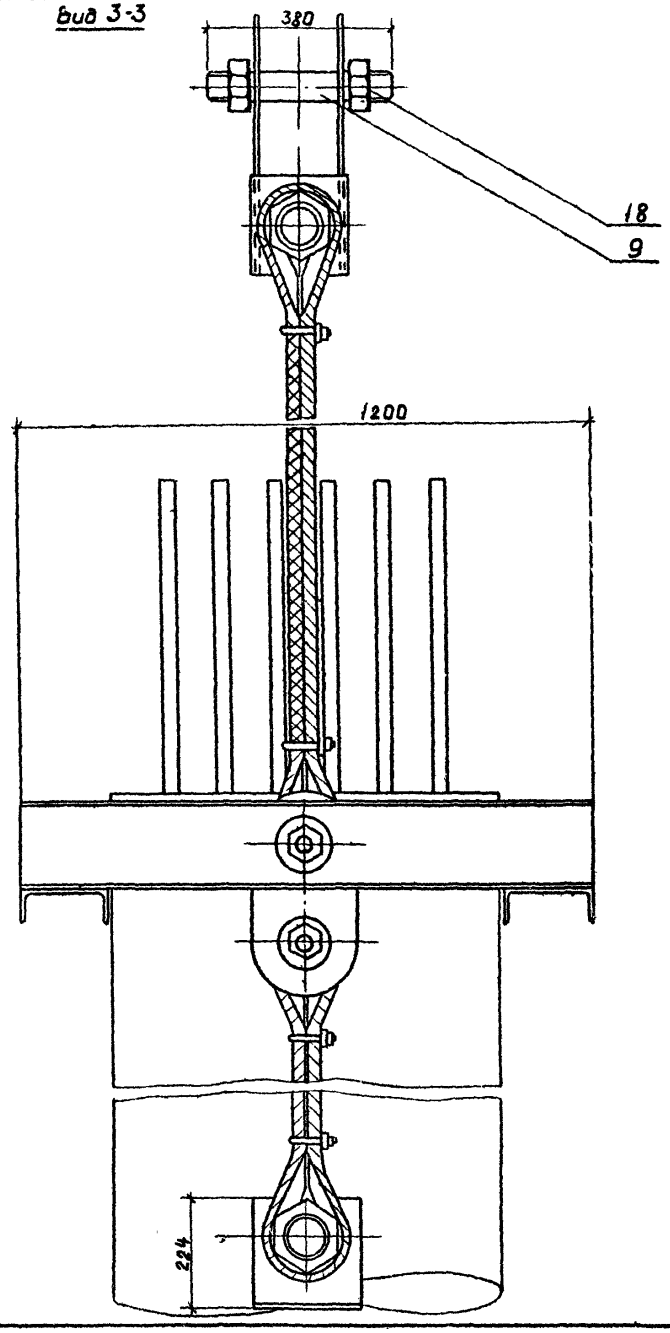

Формат	Зона	Поз	Обозначение	Наименование	Кол.	Примечание
				Детали		
БЧ		1	3.503.1-60.5-05.00.01	Проушина		
				Лист $\frac{\text{Б-ПН-О-10 ГОСТ 19903-74*}}{\text{Вст3пс5 ГОСТ 14637-79}}$	2	26,1
БЧ		2	3.503.1-60.5-05.00 02	Ось		
				Труба $\frac{\text{89×10 ГОСТ 8732-78*}}{\text{В40Х ГОСТ 8733-74*}}$ ℓ=1,3м	2	25,7
БЧ		3	3.503.1-60.5-05.00.03	Балка		
				Швеллер $\frac{\text{18 ГОСТ 8240-72*}}{\text{Ст3 ГОСТ 535-79}}$ ℓ=1,17	4	18,07
БЧ		4	3.503.1-60.5-05.00.04	Балка		
				Швеллер $\frac{\text{18 ГОСТ 8240-72*}}{\text{Ст3 ГОСТ 535-79}}$ ℓ=1,20	2	19,56
БЧ		5	3.503.1-60.5-05.00.05	Ось		19,5
				Круг $\frac{\text{В120 ГОСТ 2590-71*}}{\text{Ст3 ГОСТ 535-79}}$	4	(диаметр заготовки)
БЧ		6	3.503.1-60.5-05.00.06	Проушина		
				Лист $\frac{\text{Б-ПН-О-6 ГОСТ 19903-74*}}{\text{Вст3пс5 ГОСТ 14637-79}}$	4	4,3
БЧ		7	3.503.1-60.5-05.00.07	Накладка		
				Лист $\frac{\text{Б-ПН-О-12 ГОСТ 19903-74*}}{\text{Вст3пс5 ГОСТ 14637-79}}$	2	3,8
БЧ		8	3.503.1-60.5-05.00.08	Подкладка		
				Труба $\frac{\text{114×11 ГОСТ 8732-78*}}{\text{В40Х ГОСТ 8733-74*}}$	2	2,5
БЧ		9	3.503.1-60.5-05.00.09	Ось		
				Круг $\frac{\text{В56 ГОСТ 2590-71*}}{\text{Ст3 ГОСТ 535-79}}$	1	7,3
БЧ		10	3.503.1-60.5-05.000.10	Столик		
				Швеллер $\frac{\text{24 ГОСТ 8240-72*}}{\text{Ст3 ГОСТ 535-79}}$	2	
				Стандартные изделия		
		11		Гайка М80		
				ГОСТ 10605-72*	4	3,39

Инв.№ подл. | Подпись и дата | Взам.инв.№

4-4

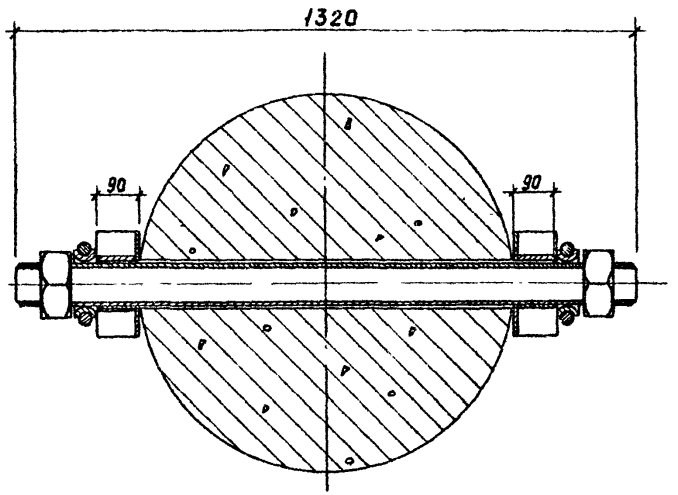

Формат	Зона	Поз.	Обозначение	Наименование	Кол.	Примечание
		12		Коуш 95		
				ГОСТ 2224-72 *	8	1,85
		13		Канат 30.5 Г-I-ЖС-О-Н-200		
				ГОСТ 2688-80 L=52 м	2	18,15
		14		Канат 30,5Г-I-ЖС-О-Н-200		
				ГОСТ 2688-80 L=15,3 кг	2	53,4
		15		Зажим 32		
				ГОСТ 13186-67	8	1,56
		16		Гайка М48		
				ГОСТ 5915-70	4	0,956
		17		Шайба 48		
				ГОСТ Б958-78	4	0,843
		18		Гайка М56		
				ГОСТ 10605-72 *	2	1,42

Инв. № подл. | Подпись и дата | Взам. инв. №

Строповка столба фундаментной части опоры

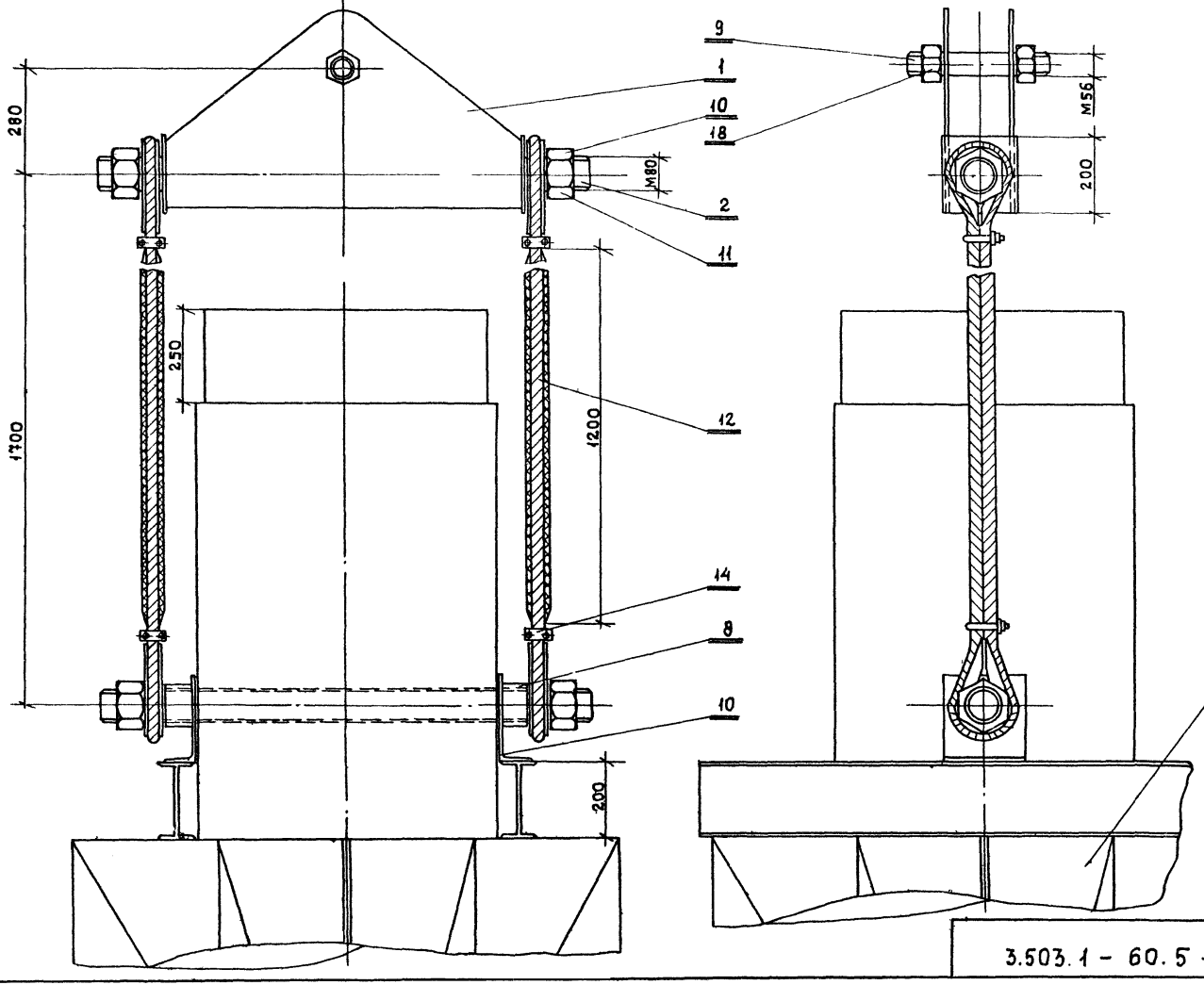

Инв. № подл. | Подпись и дата | Взам. инв. №

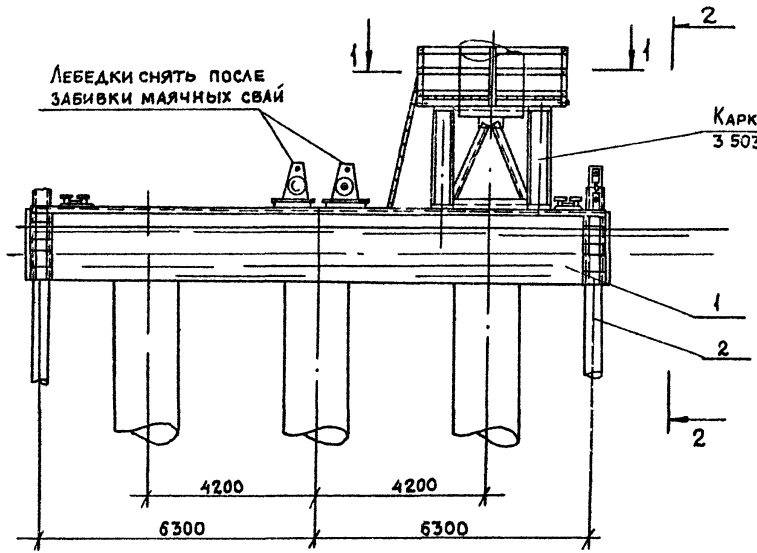

2-2

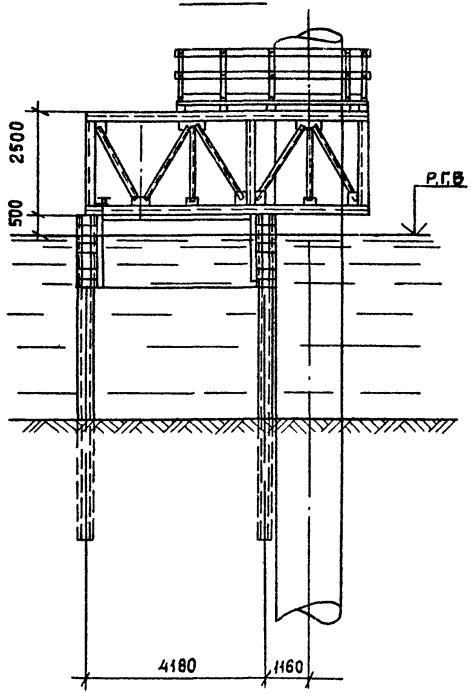

1-1

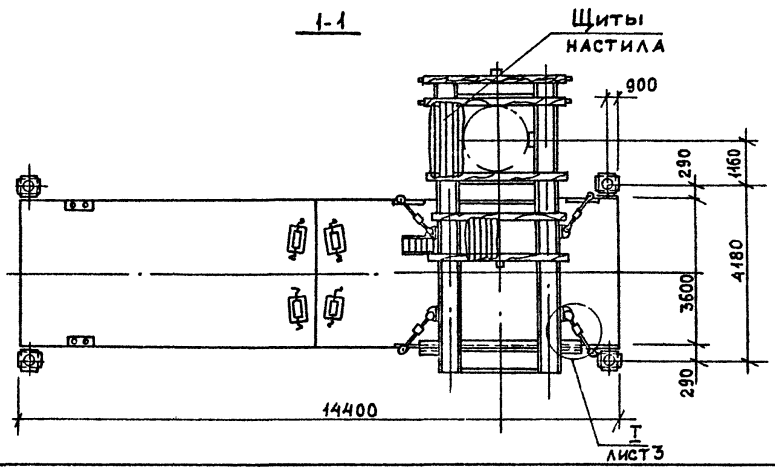

Нач. отд	Гевондян		
Гл. инж. от	Коростелев		
Гл. кон. пр	Тавровский		
Рук. бриг			
Проверил	Тавровский		
Исполнил	Студенцова		

3. 503.1-60.5-06.00 00

Плавкондуктор

Стадия	Масса	Масштаб
Р	41262	1:100

Лист 1 | Листов 3

Минтрансстрой
СКБ Главмостостроя

Инв. № подл. | Подпись и дата | Взам. инв. №

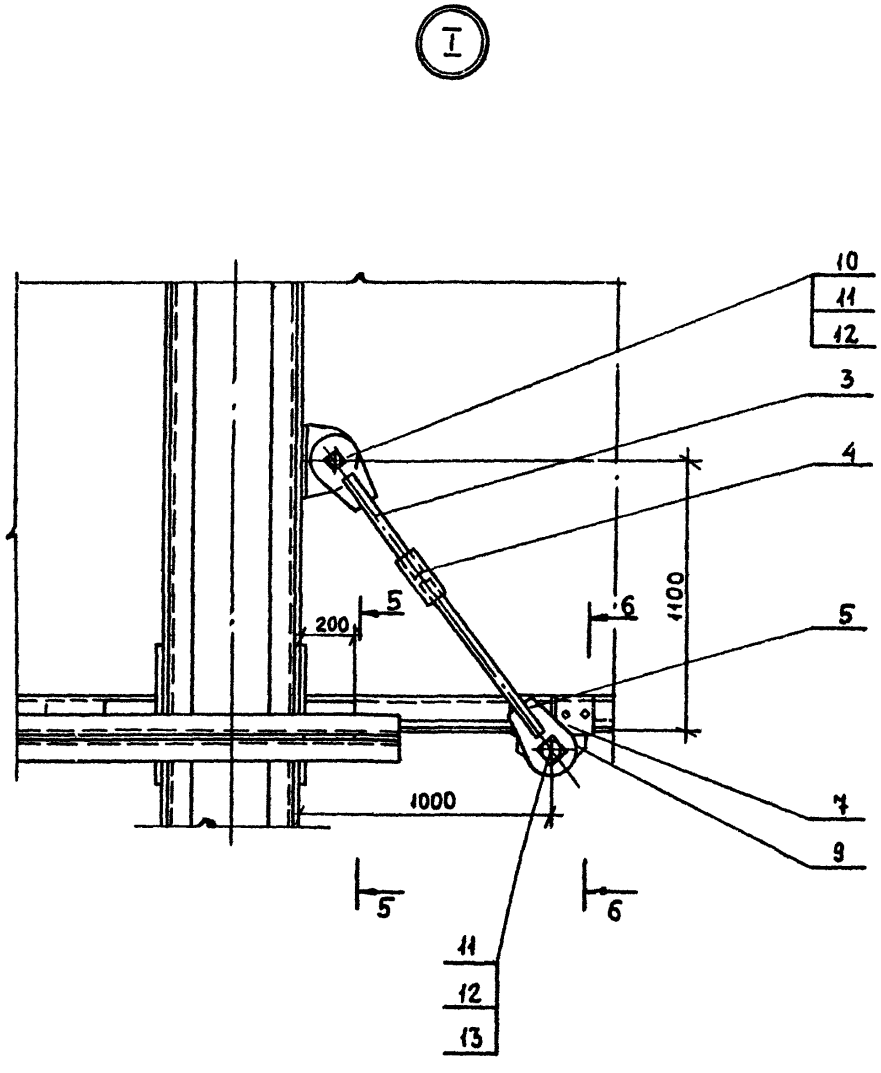

5 - 5 повернуто

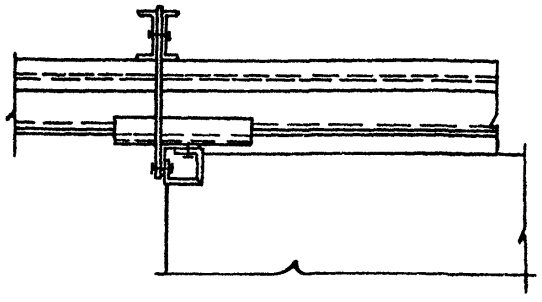

6 - 6 повернуто

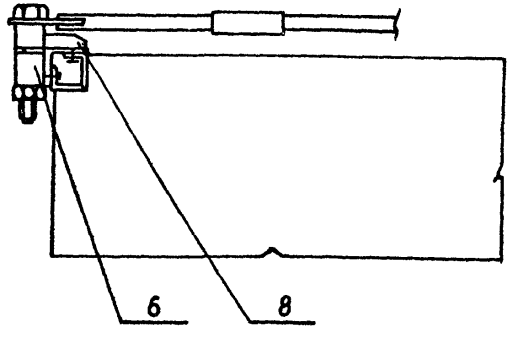

Инв №подл. | Подпись и дата | Взам инв №

Формат	Зона	Поз.	Обозначение	Наименование	Кол	Примечание
				Сборочные единицы		
А3		1	3.503.1-60.5-06 01.00	Плашкоут	1	28264кг
А3		2	3 503.1-60 5-06. 02 00	Свая маячная	4	3197 кг
				Детали		
Бч		3	3.503.1-60.5-06 00 01	Тяж		
				Круг В40 ГОСТ 2590-71* / Вст3пс5 ГОСТ 535-79	8	6,4 кг
Бч		4	3.503.1-60.5.-06.00.02	Втулка		
				Труба 102×4 ГОСТ 8732-78* / Кр 10-А ГОСТ 8731-75*	4	1,94 кг
Бч		5	3.503.1-60.5-06.00.03	Проушина		
				Лист Б-ПН-0-10 ГОСТ 19903-74* / Вст3пс5 ГОСТ 14637-79	8	4,5кг
Бч		6	3 503.1-60.5-06 00.04	Упор		
				Квадрат В90 ГОСТ 8591-71 / Вст3пс5 ГОСТ 1050-74**	4	15,2 кг
Бч		1	3 503.1-60.5-06. 00.05	Накладка		
				Уголок Б-125×125×10 ГОСТ 8509-72* / ВСт3пс5 ГОСТ 535-79	4	4,2 кг
Бч		8	3 503.1-60.5-06.00 06	Ребро		
				Лист Б-ПН-0-10 ГОСТ 19903-74* / ВСт3пс5 ГОСТ 14637-79	4	0,9 кг
Бч		9	3.503.1-60.5-06 00 07	Ребро		
				Лист Б-ПН-0-10 ГОСТ 19903-74* / Вст3пс5 ГОСТ 14637-79	8	0,63 кг
				Стандартные изделия		
				Болт М42×80 5.8		
				ГОСТ 7798-70	4	1,56 кг
				Гайка М 42 04		

Формат	Зона	Поз.	Обозначение	Наименование	Кол.	Примечание
				ГОСТ 5915-70	8	0,95 кг
		12		Шайба 42		
				ГОСТ 11371-78	8	0,27 кг
		13		Болт М 48×300. 5.8		
				ГОСТ 1798-70	4	1,8 кг
				Материал		
				Брус 20×20 см Сосна II кат		
				ГОСТ 8486-66**		
				Доска δ = 4см Сосна II кат		
				ГОСТ 8486-66**		
				Брус 10×10см Сосна II кат		
				ГОСТ 8486-66**	0,5	м³
				Гвозди К50×150		
				ГОСТ 4028-63*	10	кг

Инв. № подл. | Подп. и дата | Взам. инв. №

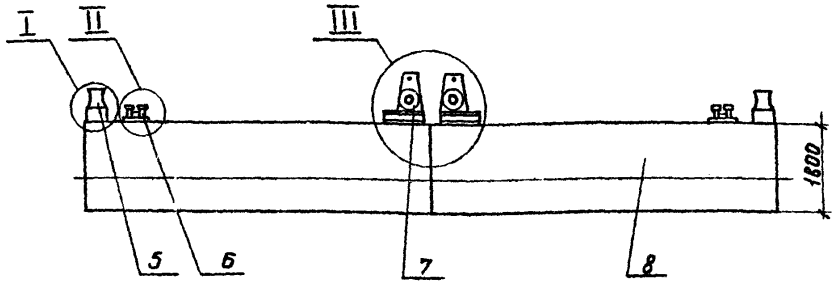

При установке каркаса направляющего К1 лебедки демонтируются.

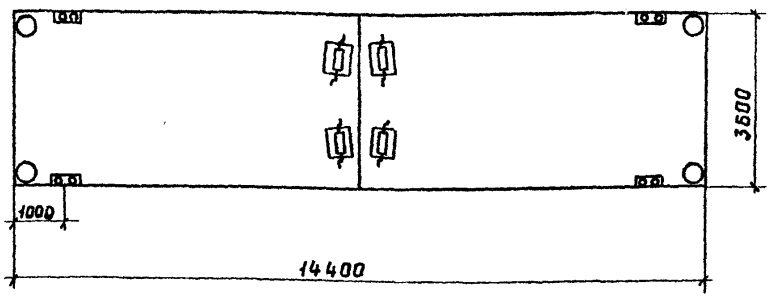

Формат	Зона	Поз.	Обозначение	Наименование	Кол	Примечание
				Детали		
БЧ		1	3.503.1-60.5-06.01.01-	Балка опорная		
				Швеллер 24 ГОСТ 8240-72* Вст3пс5 ГОСТ 535-79	8	20,7 кг
БЧ		2	3.503.1-60.5-06.01.02	Прокладка		
				Лист Б-ПН-0-8 ГОСТ 19903-74* Вст3пс5 ГОСТ 14637-79	8	0,14 кг
				Материал		
		4		Доска б=4 см сосна 2с ГОСТ 8486-86*	0,016	м³

Ведомость оборудования

Поз	Обозначение	Наименование	Кол. шт.	Масса кг	Материал	Лист	Примечание
5	Проект № 522 В	Киповая планка	4	880	–		
6	Проект № 680/5	Кнехты легкого типа	4	96	Ст3 ГОСТ 380-71*		
7	Т-68 Б	Лебедка ручная Q=1,25т	4	560	–		
8	КС-63 Проект № 680/5	Понтон	2	1200	–		

Узлы конструкции см. лист 2

Нач. отд	Гевондов	
Гл. инж. от	Карастелев	
Гл. инж. пр.	Таировский	
Рук. бриг.		
Проверил	Таировский	
Исполнил	Студенцова	

3.503.1-60.5-06.01.00

Плашкоут К2

Стадия	Масса	Масштаб
Р	28264	1:100
Лист 1	Листов 2	

Минтранстрой СКБ Главмостостроя

Взам. инв. №

Подпись и дата

Инв. № подл.

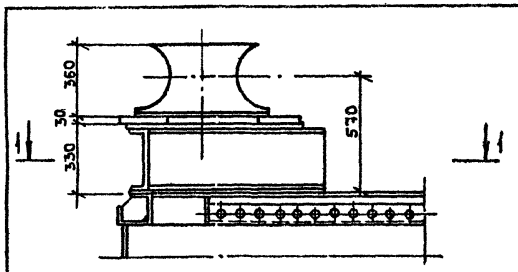

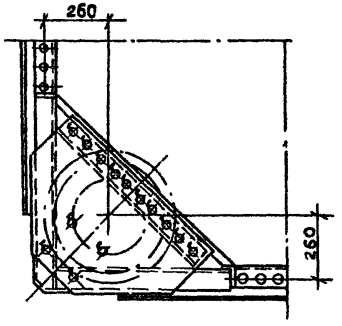

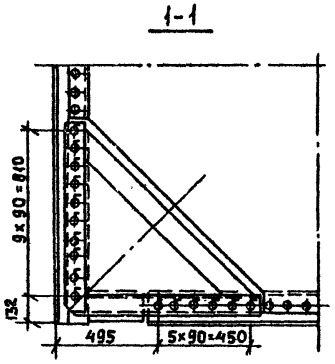

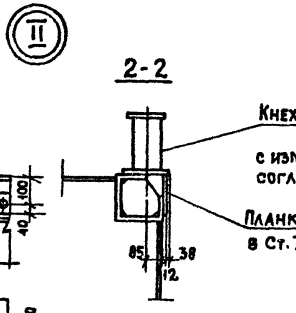

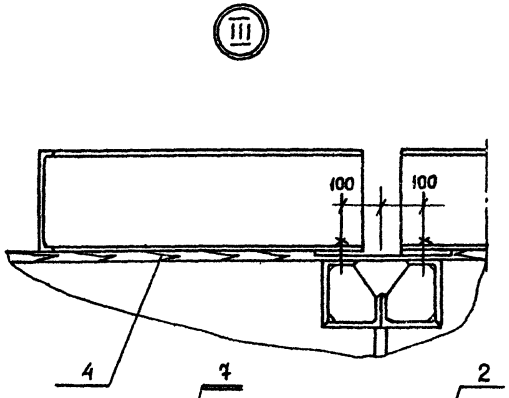

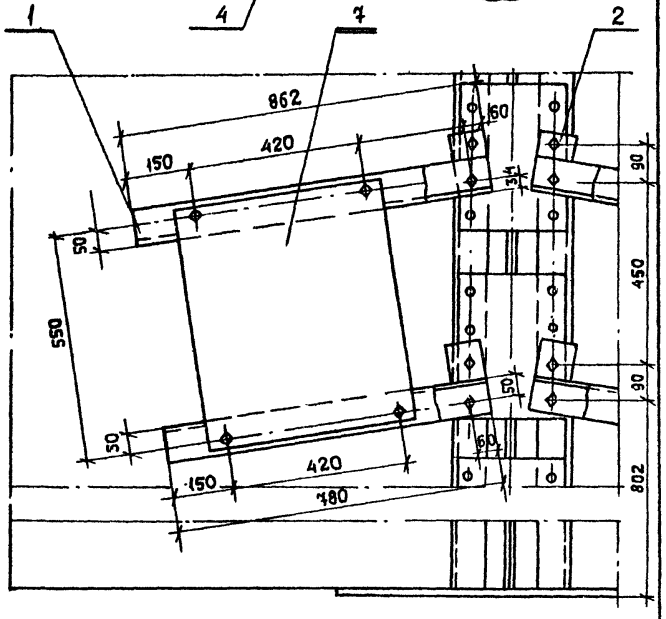

Инв. № подл. | Подпись и дата | Взам. инв. №

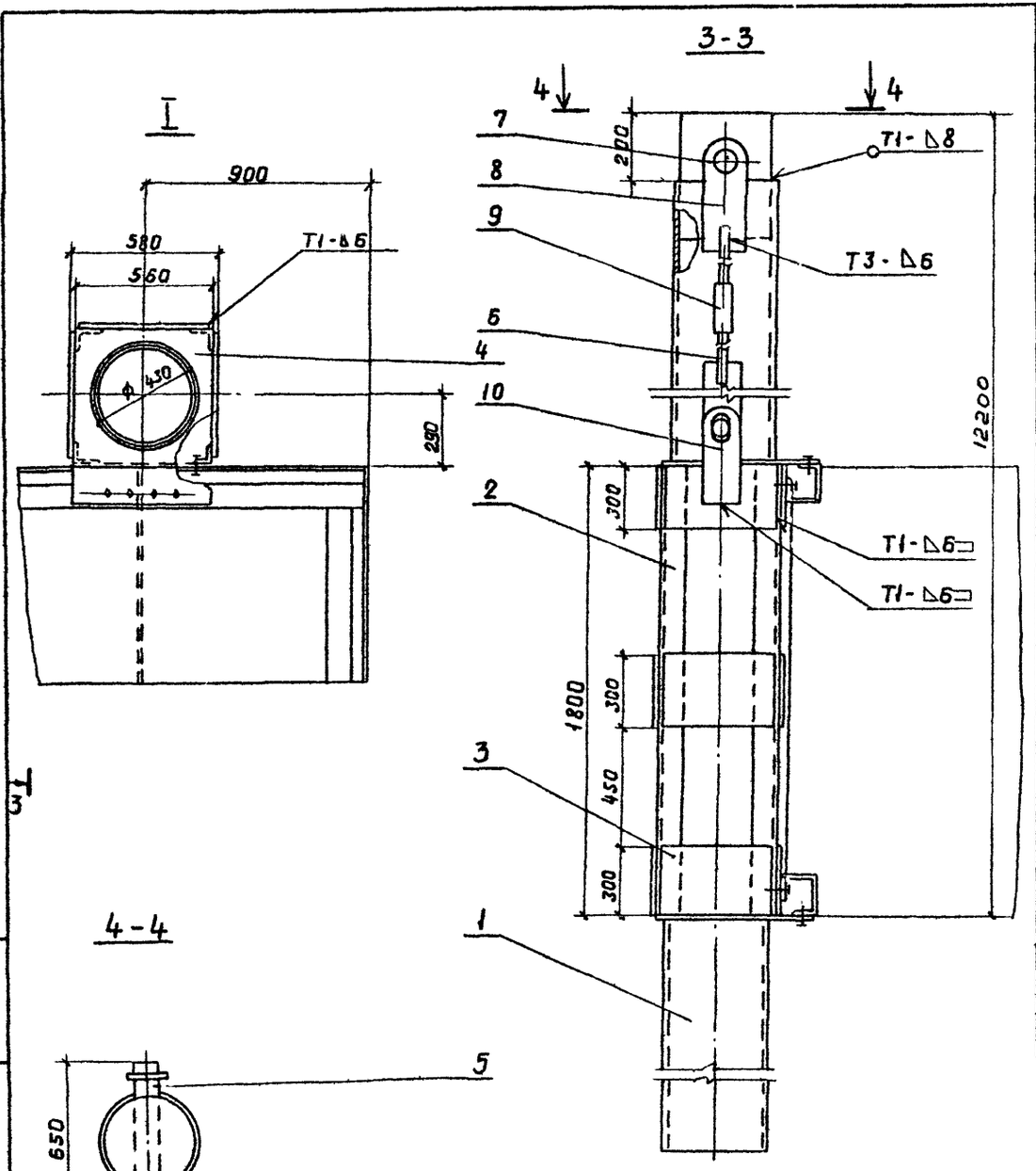

Сварка по ГОСТ 5264-80.

Формат	Зона	Поз	Обозначение	Наименование	Кол.	Примечание
				Детали		
БЧ		1	3.503.1-60.5-06.02.01	Свая маячная		
				Труба 426×20 ГОСТ 8732-78* / В20 ГОСТ 8731-74*	1	240,3 кг
БЧ		2	3.503.1-60.5-06.02.02	Стойка		
				Уголок Б-180×100×10 ГОСТ 8509-72* / Вст3пс5 ГОСТ 535-79	4	27,2 кг
БЧ		3	3.503.1-60.5-06.02.03	Планка соединительная		
				Лист Б-ПН-0-10 ГОСТ 19903-74* / Вст3пс5 ГОСТ 14637-79	12	12,7 кг
БЧ		4	3.503.1-60.5-06.02.04	Фланец		
				Лист Б ПН 0-10 ГОСТ 19903-74* / Вст3пс5 ГОСТ 14637-79	2	31,6 кг
БЧ		5	3.503.1-60.5-06.02.05	Ось		
				Круг В80 ГОСТ 2590-71* / Вст3пс5 ГОСТ 535-79	2	25,6 кг
БЧ		6	3.503.1-60.5-06.02.06	Тяж		
				Круг В32 ГОСТ 2590-71* / Вст3пс5 ГОСТ 535-79	4	3,12 кг
БЧ		7	3.503.1-60.5-06.02.07	Заглушка		
				Круг В384 ГОСТ 2590-71* / Вст3пс5 ГОСТ 535-79	1	36,3 кг
БЧ		8	3.503.1-60.5-06.02.08	Проушина		
				Лист Б-ПН-0-10 ГОСТ 19903-74* / Вст3пс5 ГОСТ 14637-79	4	6,4 кг
БЧ		9	3.503.1-60.5-06.02.09	Втулка		
				Труба 102×4 ГОСТ 8732-78* / КР10-А ГОСТ 8731-74*	2	1,94 кг
БЧ		10	3.503.1-60.5-06.02.10	Проушина		
				Лист Б-ПН-0-12 ГОСТ 19903-74* / Вст3пс5 ГОСТ 14637-79	2	6,4 кг

Нач. отд.	Тевондян	
Гл. инж. от.	Коростелев	
Гл. кон. пр.	Таировский	
Рук. бриг.		
Проверил	Студенцова	
Исполнил	Смирнова	

3.503.1-60.5-06.02.00

Свая маячная

Стадия	Масса	Масшт.
Р	3197	1:20
Лист	Листов 1	

Минтрансстрой СКБ Главмостостроя

Взам. инв. №

Подпись и дата

Инв. № подл.

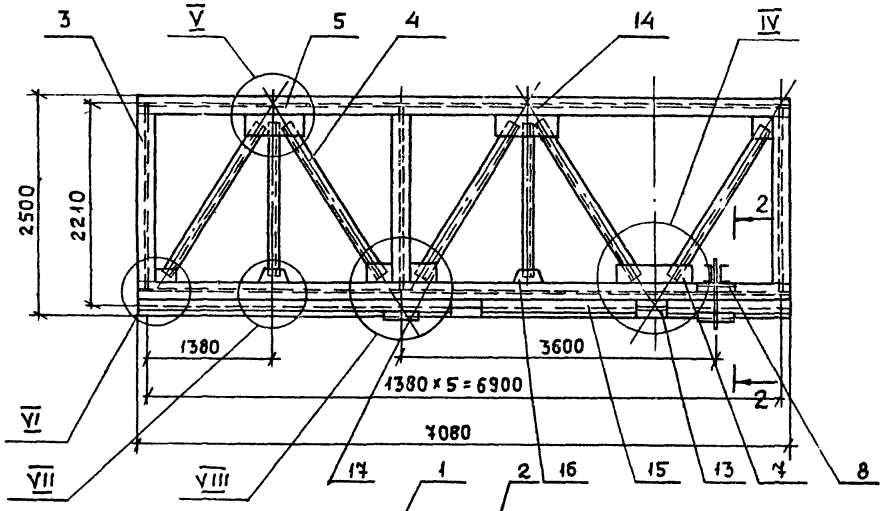

1-1 (повернуто)

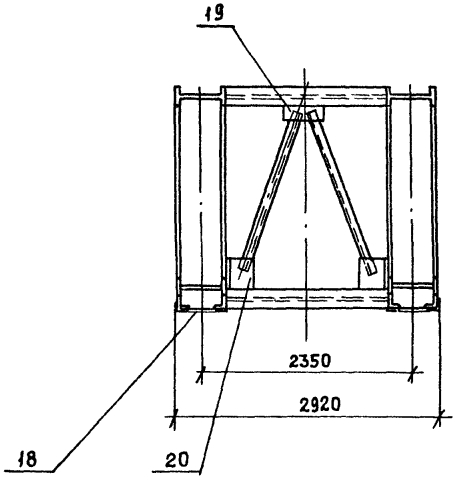

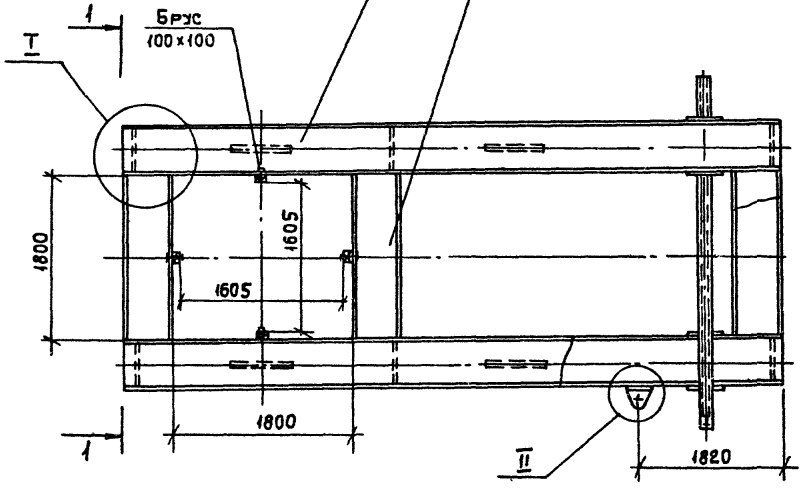

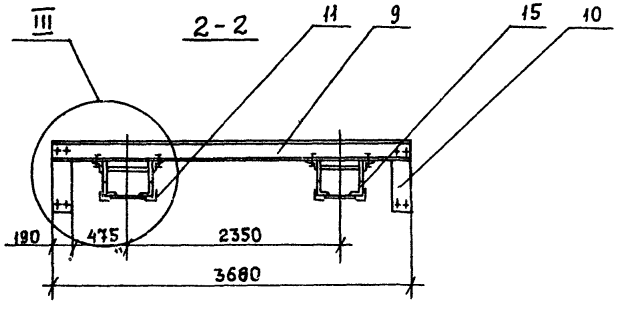

Узлы конструкции см. лист 2

Нач.отд.	Гевондян		
Гл.ин-от.	Коростелев		
Гл.кон.пр.	Тавровский		
Рук.бриг.			
Проверил	Тавровский		
Исполнил	Студенцова		

3.503.1-60.5-07.00.00

Каркас направляющий К1

Стадия	Масса	Масштаб
	6980	1:50
Лист 1	Листов 3	

Минтрансстрой СКБ Главмостостроя

Инв.№подл. | Подпись и дата | Взам.инв.№

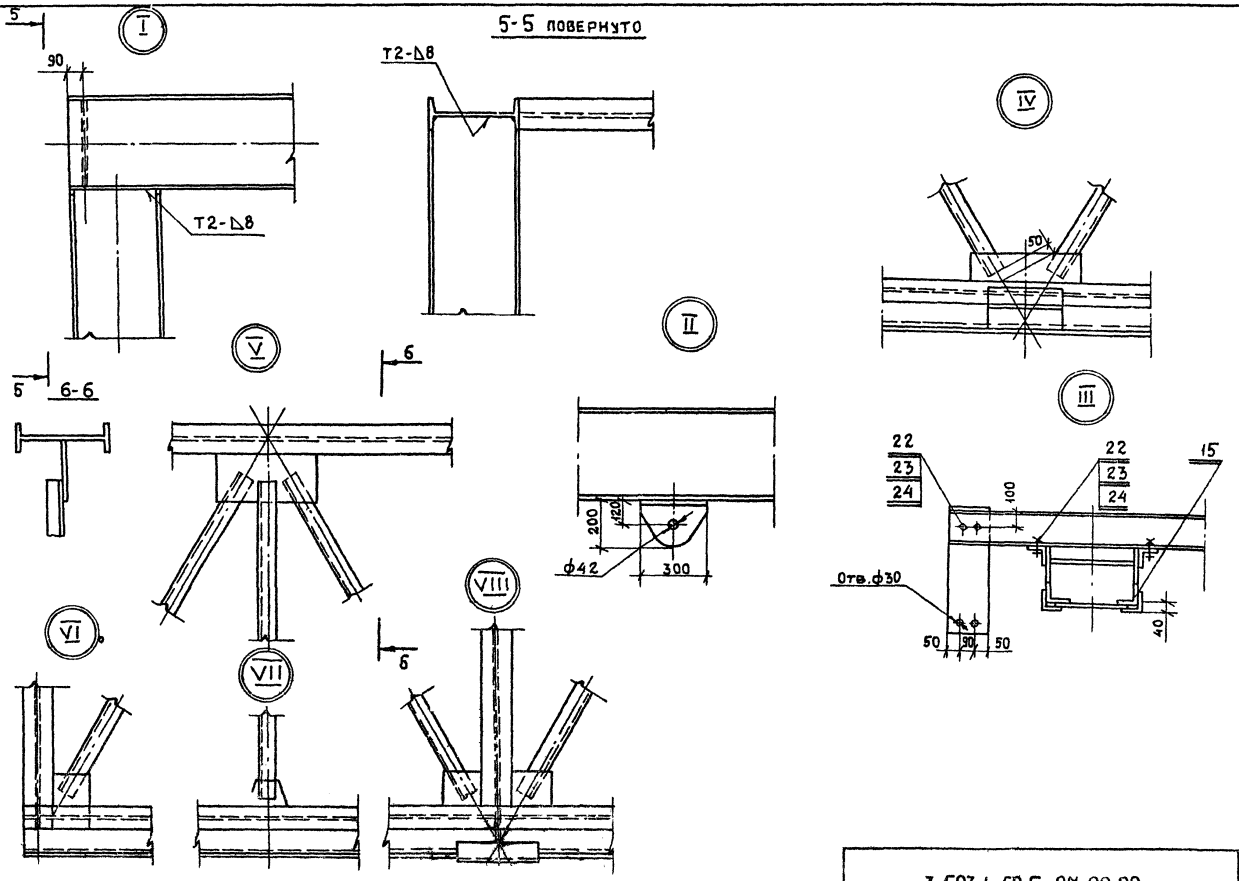

Инв. № подл. | Подпись и дата | Взам. инв. №

Формат	Зона	Поз.	Обозначение	Наименование	Кол.	Примечание
				Детали		
БЧ		1	3.503.1-60.5-07.00.01	Балка продольная		
				Двутавр 55 ГОСТ 8239-72 / Вст3пс5 ГОСТ 535-79	4	655,6 кг
БЧ		2	3.503.1-60.5-07.00.02	Балка поперечная		
				Двутавр 55 ГОСТ 8839-72 / Вст3пс5 ГОСТ 535-79	6	170,4 кг
БЧ		3	3.503.1-60.5-07.00.03	Стойка		
				Двутавр 55 ГОСТ 8239-72 / Вст3пс5 ГОСТ 535-79	6	214
БЧ		4	3.503.1-60.5-07.00.04	Раскос		
				Уголок Б-100×100×10 ГОСТ 8509-72* / Вст3пс5 ГОСТ 535-79	16	30,2 кг
БЧ		5	3.503.1-60.5-07.00.05	Стойка		
				Уголок Б-100×100×10 ГОСТ 8509-72* / Вст3пс5 ГОСТ 535-79	4	26,4 кг
БЧ		7	3.503.1-60.5-07.00.07	Фасонка		
				Лист Б-ПН-0-10 ГОСТ 19903-74* / Вст3пс5 ГОСТ 14637-79	2	5,4 кг
БЧ		8	3.503.1-60.5-07.00.08	Столик		
				Уголок Б-100×100×10 ГОСТ 8509-72* / Вст3пс5 ГОСТ 535-79	4	4,5 кг
БЧ		9	3.503.1-60.5-07.00.09	Балка		
				Швеллер 20 ГОСТ 8240-72* / Вст3пс5 ГОСТ 535-79	2	73,4 кг
БЧ		10	3.503.1-60.5-07.00.10	Тяга		
				Лист Б-ПН-0-10 ГОСТ 19903-74* / Вст3пс5 ГОСТ 14637-79	2	10,7 кг
БЧ		11	3.503.1-60.5-07.00.11	Подкладка		
				Уголок Б-100×100×10 ГОСТ 8509-72* / Вст3пс5 ГОСТ 535-79	8	7,6 кг
БЧ		13	3.503.1-60.5-07.00.13	Проушина		
				Двутавр 55 ГОСТ 8239-72 / Вст3пс5 ГОСТ 535-79	4	9,3 кг
БЧ		14	3.503.1-60.5-07.00.14	Фасонка		
				Лист Б-ПН-0-10 ГОСТ 19903-74* / Вст3пс5 ГОСТ 14637-79	4	14,6 кг
БЧ		15	3.503.1-60.5-07.00.15	Пояс		
				Уголок Б-100×100×10 ГОСТ 8509-72* / Вст3пс5 ГОСТ 535-73	4	108,9 кг
БЧ		16	3.503.1-60.5-07.00.16	Фасонка		
				Лист Б-ПН-0-10 ГОСТ 19903-74* / Вст3пс5 ГОСТ 14637-79	4	2,6 кг
БЧ		17	3.503.1-60.5-07.00.17	Фасонка		
				Лист Б-ПН-0-10 ГОСТ 19903-74* / Вст3пс5 ГОСТ 14637-79	8	3,8 кг
БЧ		18	3.503.1-60.5-07.00.18	Полка		
				Лист Б-ПН-0-10 ГОСТ 19903-74* / Вст3пс5 ГОСТ 14637-79	8	250 кг
БЧ		19	3.503.1-60.5-07.00.19	Фасонка		
				Лист Б-ПН-0-10 ГОСТ 19903-74* / Вст3пс5 ГОСТ 14637-79	3	7,1 кг
БЧ		20	3.503.1-60.5-07.00.20	Фасонка		
				Лист Б-ПН-0-10 ГОСТ 19903-74* / Вст3пс5 ГОСТ 14637-79	6	3,3 кг
				Стандартные изделия		
		22		Болт М24×90 5.8		
				ГОСТ 7798-70	12	0,038 кг
		23		Гайка М24.4		
				ГОСТ 5915-70	12	0,01 кг
		24		Шайба 24		
				ГОСТ 11371-78	12	0,003 кг
				Материал		
				Брус 10×10 см Сосна 2с		
				ГОСТ 8484-82	0,1	м³

Инв. № подл. | Подп. и дата | Взам. инв. №

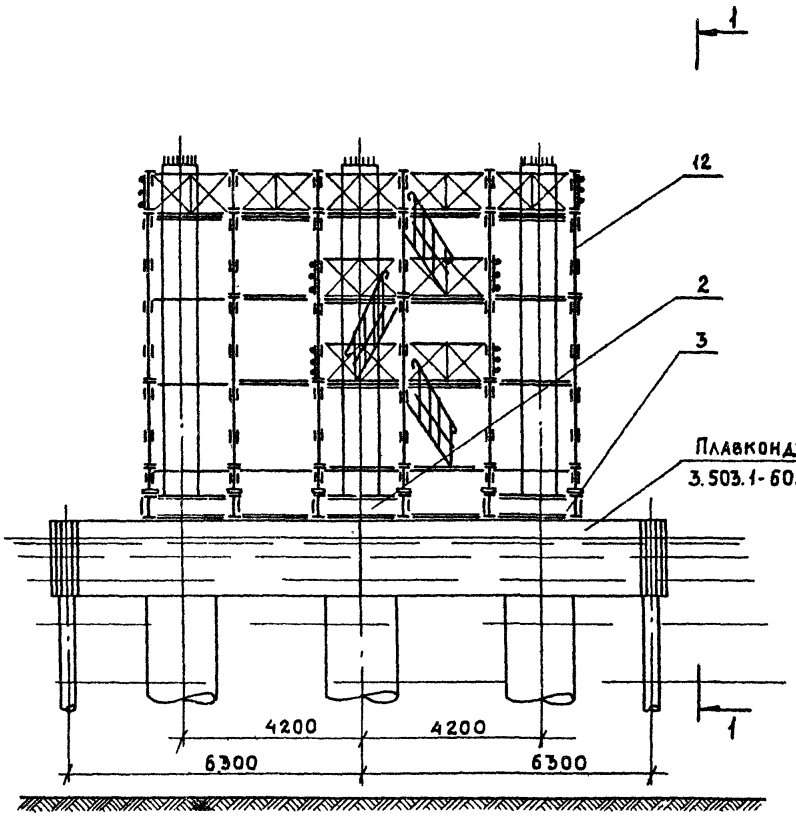

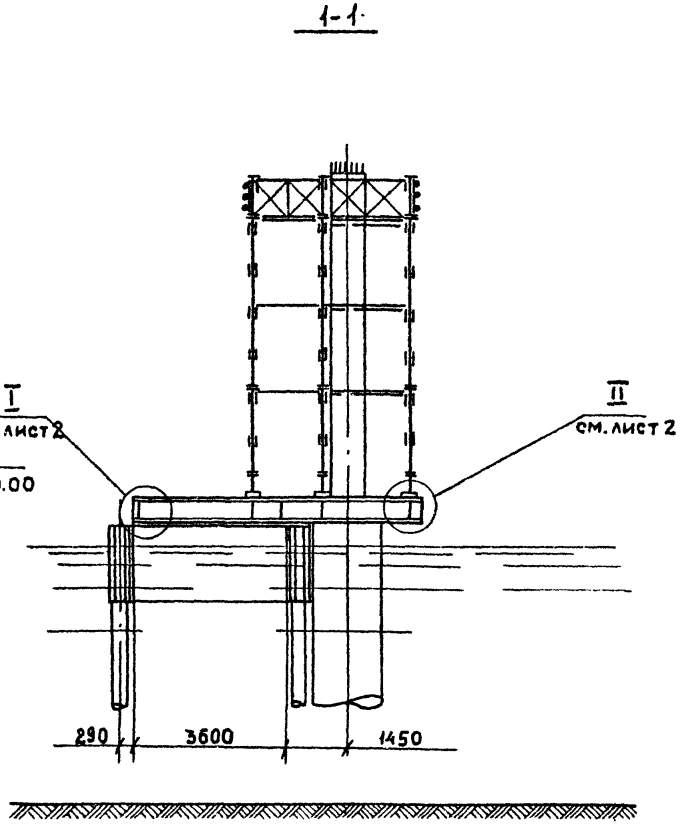

Инв. № подл. | Подпись и дата | Взам. инв. №

Нач. отд.	Гевондян		
Гл. ин. от.	Коростелев		
Гл. кон. пр.	Тавровский		
Рук. бриг.			
Проверил	Тавровский		
Исполнил	Гинзбург		

3.503.1-60.5 - 08.00.00

Обстройка опоры

Стадия	Масса	Масштаб
Р	7830	1:100

Лист 1 | Листов 3

Минтрансстрой
СКБ Главмостостроя

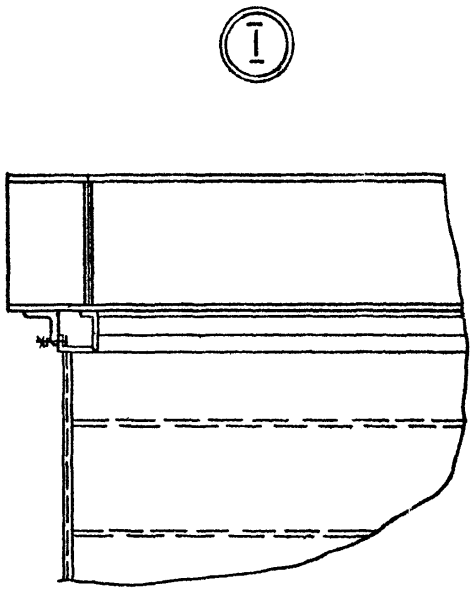

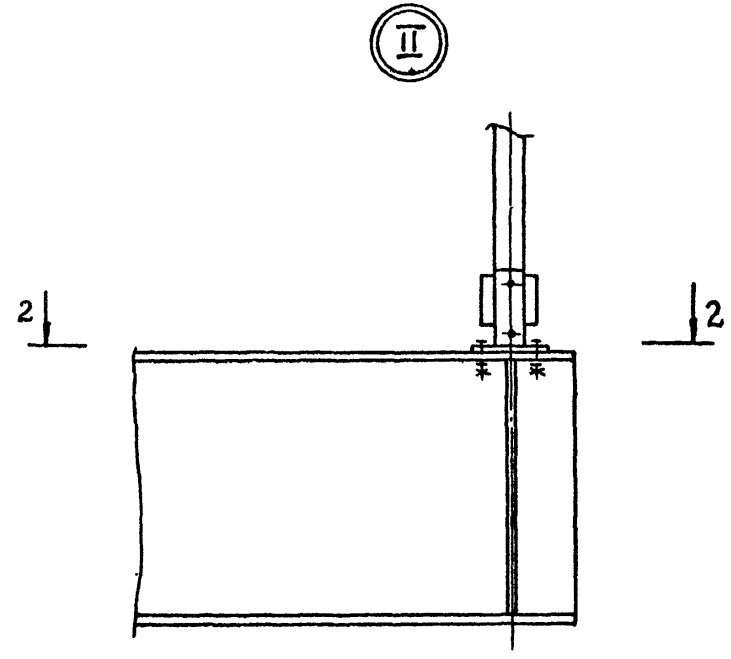

2-2

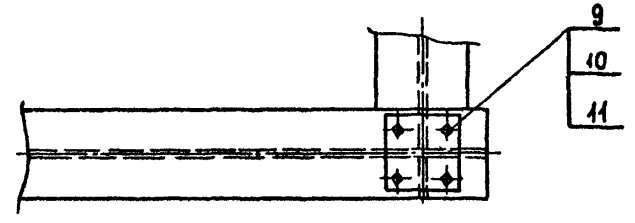

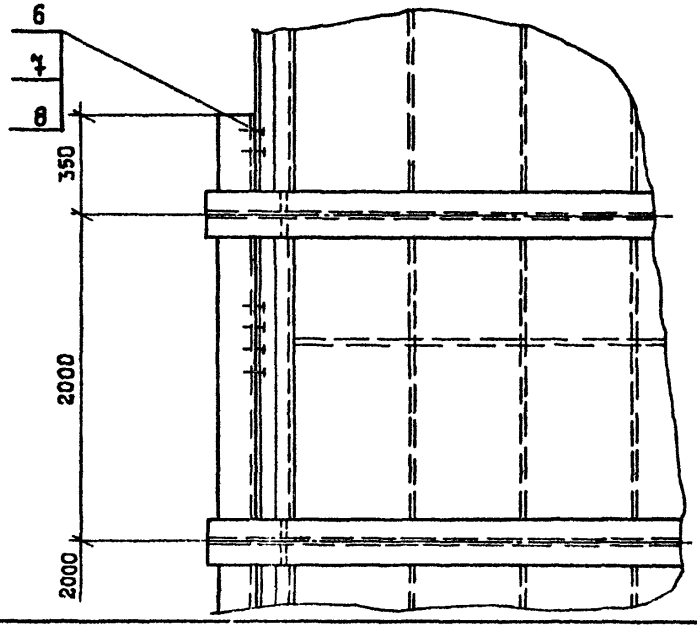

Инв. № подл. | Подпись и дата | Взам. инв. №

Формат	Зона	Поз	Обозначение	Наименование	Кол	Примечание
				Сборочные единицы		
А3		2	3.503.1-60.5-08 01.00	Рама	1	1590 кг
А3		3	3.503.1-60.5-08.01.00-01	Рама	2	1590 кг
				Стандартные изделия		
		6		Болт М24х70.5.8	84	0,36 кг
				ГОСТ 7798-70		
		7		Гайка М24.4	84	0,11 кг
				ГОСТ 5915-70		
		8		Шайба 24	84	0,03 кг
				ГОСТ 11371-78		
		9		Болт М12х60.58	72	0,07 кг
				ГОСТ 7798-70		
		10		Гайка М12.4	72	0,02 кг
				ГОСТ 5915-70		
		11		Шайба 12	72	0,01 кг
				ГОСТ 11371-78		
				Прочие изделия		
		12		Подмасти	1	4650 кг
				(см. монт. схему черт.		
				3.503.1-60.5-10.000.00)		

Инв. № подл. | Подп. и дата | Взам. инв. №

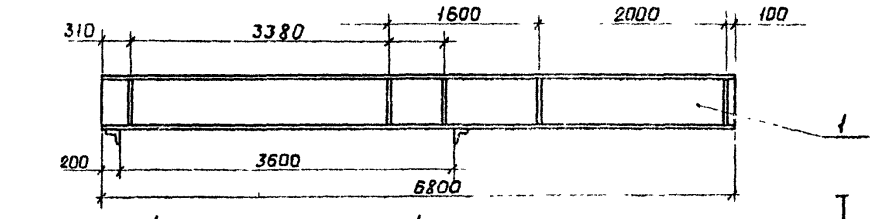

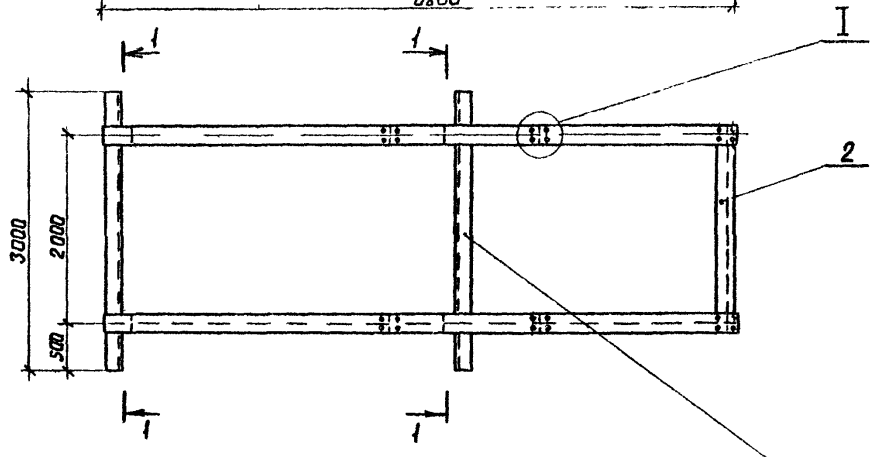

1-1
М 1:25

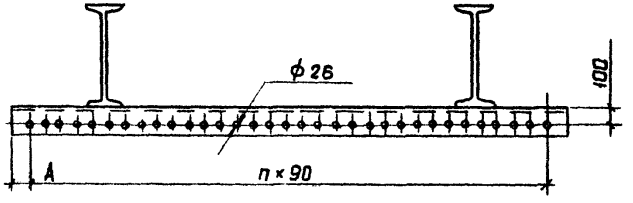



М 1:10

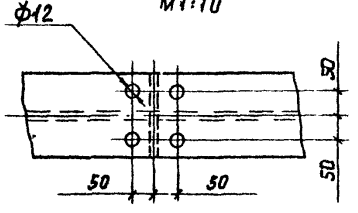

Обозначение	A мм	A
3.503.1-60.5-08.01.00	105	31
-01	85	32

Формат	Зона	Поз.	Обозначение	Наименование	Кол	Примечание
				Детали		
БЧ		1	3.503.1-60.5-08.01.01	Балка		
				Двутавр 55 ГОСТ 8239-72 / Вст3пс5 ГОСТ 535-73	2	629,7 кг
БЧ		2	3.503.1-60.5-08.01.02	Диафрагма		
				Двутавр 55 ГОСТ 8239-72 / Вст3пс5 ГОСТ 535-79	1	181,5
			Переменные данные	для исполнений		
				3.503.1-60.5-08.01.00		
БЧ		3	3.503.1-60.5-08.01.03	Распорка		
				Уголок Б-140×140×10 ГОСТ 8509-72* / Вст3пс5 ГОСТ 535-79	2	64,5
				3.503.1-60.3-08.01.00-01		
БЧ		3	3.503.1-60.5-08.01.03-01	Распорка		
				Уголок Б-140×140×10 ГОСТ 8509-72* / Вст3пс5 ГОСТ 535-79	2	64,5

Нач. отд.	Гевондян	
Гл. инж. отд.	Каростелев	
Гл. инж. пр.	Тайровский	
Рук. вруп.		
Проверил	Тайровский	
Исполнил	Гинзбург	

3.503.1-60.5-08.01.00

Рама

Стадия	Масса	Масшт.
Р	1590	1:50
Лист	Листов 1	

Минтрансстрой
СКВ главмостостроя

Взам. инв. №
Подпись и дата
Инв. № подл.

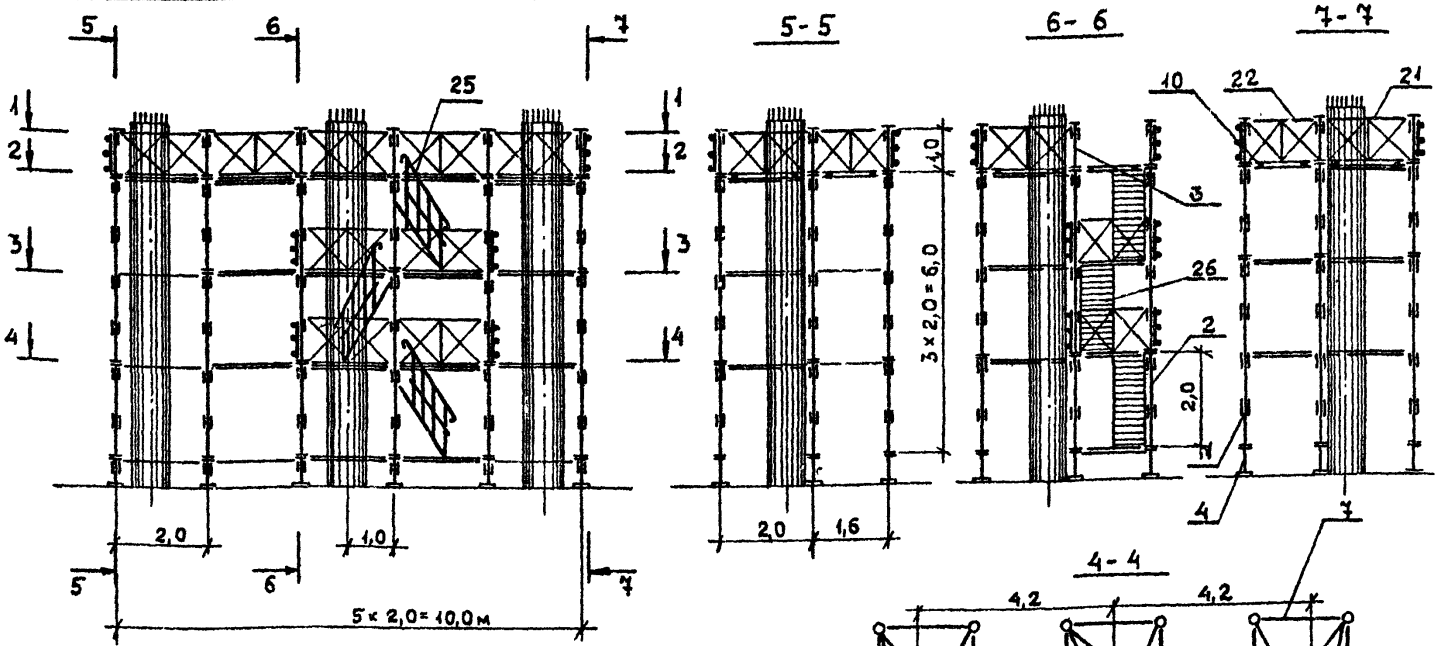

Ведомость инвентарных марок

NN марок	Кол. шт.	Масса кг ед.	Масса кг общ.
1	18	23,5	423
2	18	12,3	221
3	18	5,2	94
4	18	4,4	79
7	70	10,5	735
9	21	8,5	179
10	23	14,9	343
11	6	10,8	65
21	24	22,6	542
22	6	19,5	117
24	2	19,9	40
25	6	16,0	96
26	3	29,7	89
29	19	27,7	526
30	9	27,1	244
31	10	27,1	271
		Итого:	4065

Ведомость неинвентарных марок

NN марок	Обозначение	Кол. шт.	Масса кг ед	Масса кг общ.
В1	Хомут 3.503.1-60.5-02.01.00	9	28,5	257
В2	Связь 3.503.1-60.5-02.02.00	$3^{т}+3^{н}$	6,0	36
В3	То же 3.503.1-60.5-02.02.00	3	6,2	19
В4	—"— 3.503.1-60.5-02.03.00	6	4,5	27
В5	—"— —"—	6	7,3	44
В6	—"— —"—	3	3,8	11
В7	—"— —"—	6	5,9	35
В8	—"— —"—	3	6,4	19
В9	—"— —"—	3	6,9	21
		Итого:		470

1. Номера марок в „Ведомости инвентарных марок" соответствуют номерам позиций проекта „Безболтовые трубчатые леса для каменных работ" Промстройпроект, 1976 (шифр 2636-Т-46).
2. В местах установки раскосов к стойкам среднего ряда приварить дополнительно патрубки (поз. 2 марки „Стойка ℓ=4,0м" ТБЛК.01.00) (см. узел I лист 3 черт. 3.503.1-60.5-02.00.00)
3. Сечения 1-1, 2-2, 3-3 см. лист 1; 2 черт. 3.503.1-60.5-02.00.00.

Нач. от д.	Гевондян	
Гл. ин. от д.	Коростелев	
Гл. кон. пр.	Тавровский	
Рук. бриг.		
Проверил	Тавровский	
Исполнил	Гинзбург	

3.503.1-60.5-10.00.00

Подмости

Стадия	Масса	Масштаб
Р	4650	1:100
Лист	Листов 1	

Минтрансстрой СКБ Главмостостроя

Инв. № подл. | Подпись и дата | Взам. инв. №

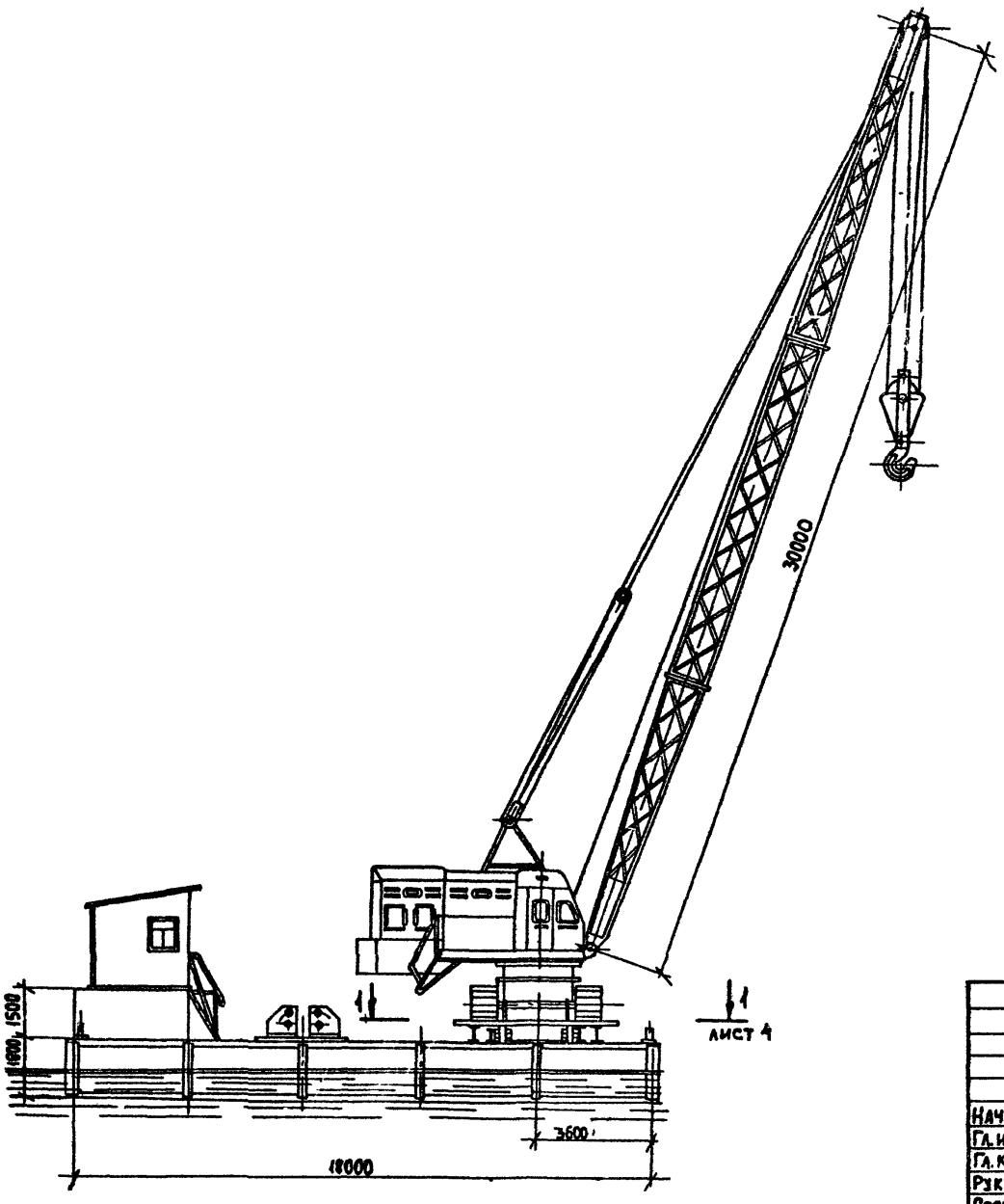

Техническая характеристика крана ЭО-7161 при работе стрелой ℓ=30м

1	Наибольшая грузоподъемность		т	20	
2	Длина стрелы		м	30	
3	Угол наклона стрелы		град	75°43'	60°13'	44°30'
4	Высота основного крюка от оси вращения		м	9,0	16,5	23,0
5	Грузоподъемность на основном крюке		т	20,0	8,5	5,0
6	Высота подъема крюка		м	29,0	26,0	21,0
7	Скорость подъема крюка	I скорость	м/мин	20,4	
		II скорость	м/мин	4,81	
8	Запасовка грузоподъемного каната		—	трехкратная	
9	Минимальный коэффициент грузовой устойчивости		—	1,23	
10	Минимальный коэффициент собственной устойчивости		—	1,34	
11	Удельное давление на грунт		кг/см²	1,16	
12	Вес в рабочем состоянии		т	49,9	
13	Допустимый при работе угол наклона крана		град	3°	

Техническая характеристика плавучего крана

1	Общий вес плавучего крана		221,2кг
2	Осадка от собственного веса без груза		0,88м
3	Работа крана в плоскости продольной оси плашкоута	Дополнительная осадка плашкоута от груза 20т на вылете 9м и ветра (средняя)	0,08м
		Сухой борт	0,84м
4	Работа крана в плоскости поперечной оси плашкоута	Дополнительная осадка плашкоута от груза 20т на вылете 9м и ветра (средняя)	0,08м
		Сухой борт	0,84м

Нач. отд.	Гевондян	
Гл. ин. от.	Коростелев	
Гл. конс. пр	Тавровский	
Рук. бриг		
Проверил	Тавровский	
Исполнил	Студенцова	

3.503.1-60.5-11.00.00

Плавкран

Стадия	Масса	Масштаб
Р	—	
Лист 1	Листов 6	

Минтрансстрой СКБ Главмостостроя

Инв. № подл. | Подпись и дата | Взам. инв. №

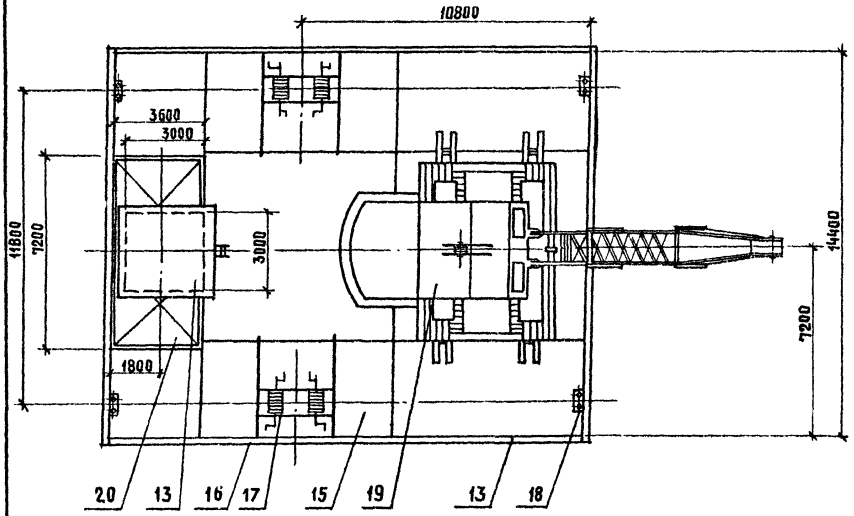

Ведомость оборудования и материалов

NN поз	Обозначение	Наименование	Кол. шт.	Масса кг	Материал	Лист	Прим.
1-7		Балки распределительные с обстройкой	—	7706	В Ст.3 пс 5 ГОСТ 380-71*		
13		Лесоматериал	—	6300	Сосна II кат		См. табл.
15*	Проект №680/5 Проект №5228	Понтон КС-63	10	67861,6			
16	б/ч	Рама ручных лебедок	2	640	В Ст.3 пс 5* ГОСТ 380-71		Делать по месту
17	Т-68Б	Лебедка ручная Q=3т	4	2000			
18*	Проект №680/5	Кнехты легкого типа	4	100	Ст.3 ГОСТ380-71*		
19	90-7161	Гусеничный кран	1	80000			
20		Балласт	—	57000	Бетонные плиты, сваи		

* Калькодержатель проектов –
– СКБ Главмостостроя Минтрансстрой

Потребность лесоматериала

NN п.п	Наименование	Сечение см	Измеритель	К-во
1	Брусья привальные	12×12	м³	0,5
2	Брусья отбойные	16×16	м³	4,5
3	Доски для будки	δ=2,5	м³	1,5
4	Брусья для будки	10×10	м³	0,5
5	Горбыль для балластного ящика	δ=6	м³	3,5
Итого:				10,5

Инв. N подл. | Подпись и дата | Взам. инв. N

График грузоподъёмности крана ЭО-7161 без наголовника

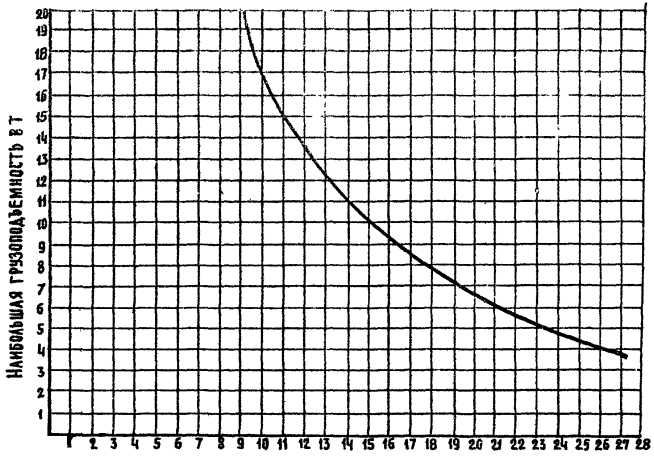

Вылет стрелы от оси вращения поворотной части крана в м

График максимальной высоты подъёма крюка крана ЭО-7161 без наголовника

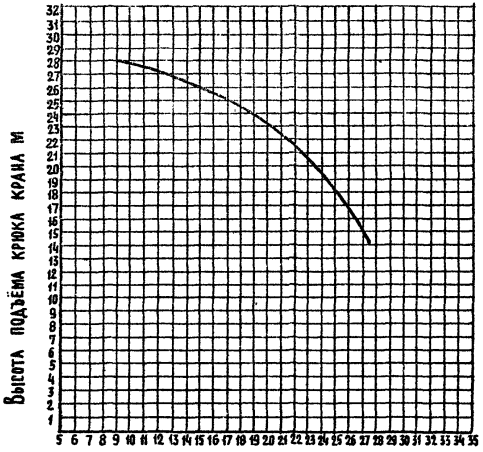

Вылет стрелы от оси вращения поворотной части крана в м

Инв. № подл. | Подпись и дата | Взам. инв. №

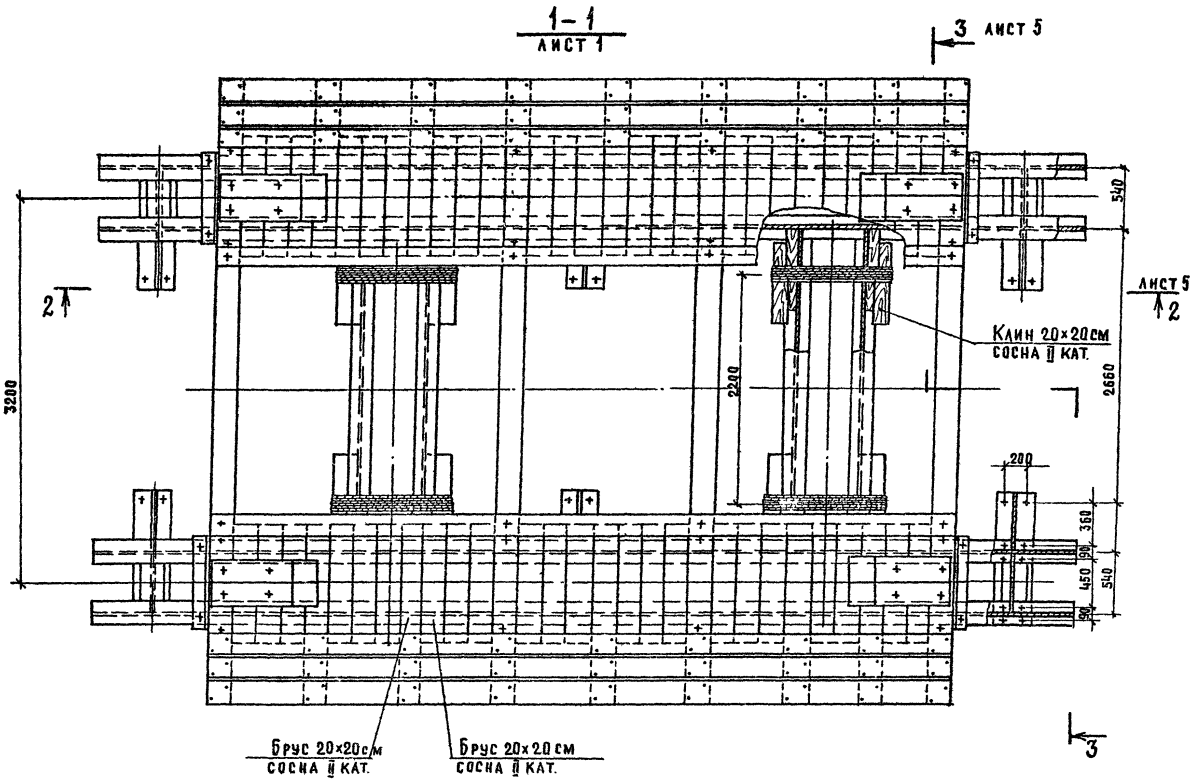
1-1
ЛИСТ 1
3 ЛИСТ 5
2
ЛИСТ 5
2
3
3200
2200
2660
540
Клин 20×20см
СОСНА II КАТ.
200
360
90
450
90
540
Брус 20×20см
СОСНА II КАТ.
Брус 20×20см
СОСНА II КАТ.

2-2
Лист 4

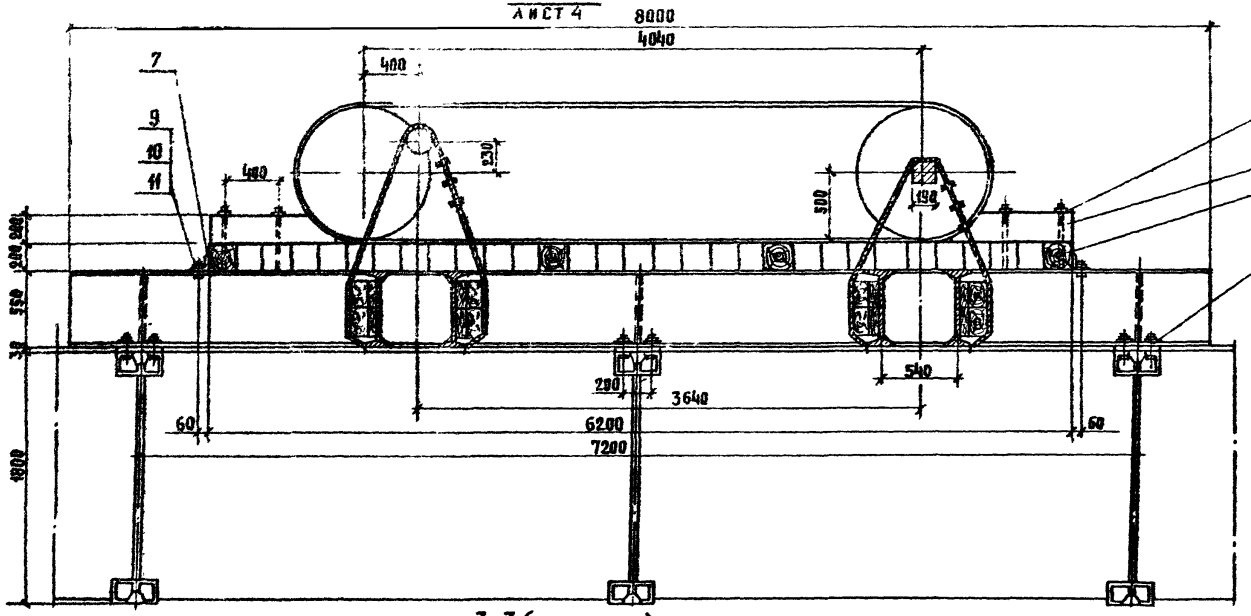

3-3 (повернуто)
Лист 4

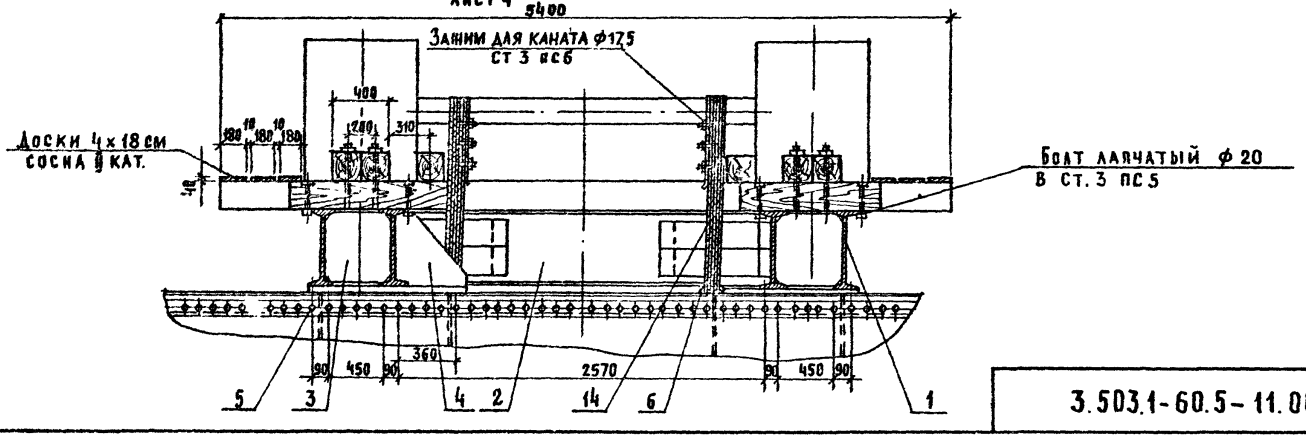

3.503.1-60.5-11.00.00

Лист 5

Инв.№ подл. | Подпись и дата | Взам. инв.№

Формат	Зона	Поз.	Обозначение	Наименование	Кол	Примечание
				Детали		
Б4		1	3.503.1-60.5-11.00.01	Балка		
				Двутавр 55 ГОСТ 8239-72 / Вст3пс5 ГОСТ 535-79	4	
Б4		2	3.503.1-60.5-11.00.02	Распорка		
				Двутавр 55 ГОСТ 8239-72 / Вст3пс5 ГОСТ 535-79	4	
Б4		3	3.503.1-60.5-11.00.03	Диафрагма		
				Двутавр 55 ГОСТ 8239-72 / Вст3пс5 ГОСТ 535-79	6	
Б4		4	3.503.1-60.5-11.00.04	Ребро		
				Лист Б-ПН-0-10 ГОСТ 19903-74* / Вст3пс5 ГОСТ 14637-79		
Б4		5	3.503.1-60.5-11.00.05	Накладка		
				Лист Б-ПН-0-30 ГОСТ 19903-74* / Вст3пс5 ГОСТ 14637-79	6	
Б4		6	3.503.1-60.5-11.00.06	Подкладка		
				Лист Б-ПН-0-3 ГОСТ 19903-74* / Вст3пс5 ГОСТ 14637-79	4	
Б4		7	3.503.1-60.5-11.00.07	Упор		
				Уголок Б·100×100×10 ГОСТ 8509-72* / Вст3вс5 ГОСТ 535-79	4	
				Стандартные изделия		
		9		Болт М24×70.5.8		
				ГОСТ 7798-70	8	0,355 кг
		10		Гайка М24.4		
				ГОСТ 5915-70	8	0,11 кг
		11		Шайба 24		
				ГОСТ 11371-78	8	0,034 кг

Формат	Зона	Поз	Обозначение	Наименование	Кол.	Примечание
				Материал		
		13		Лесоматериал Сосна II кат.		
				ГОСТ 8486-66**	19	м³
		14		Канат 17.0-К-170-I		
				ГОСТ 3079-80	100	м
				Прочие изделия		
		15		Понтон КС-63		
		16		Рама ручных лебедок		
		17		Лебедка ручная		
		18		Q=3т · Т-68 Б	4	
				Кнехты легкого типа	4	
		19		Гусеничный кран		
				ЭО-7161	1	
		20		Балласт бетонные плиты, сваи		

Инв.№ подл. | Подпись и дата | Взам. инв.№

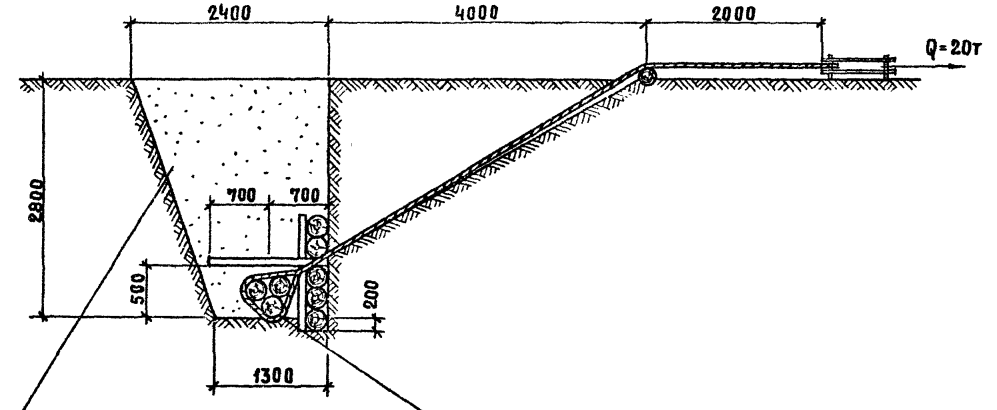

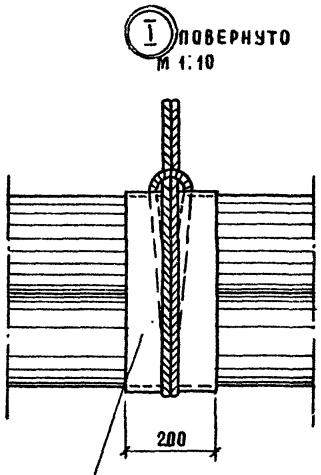

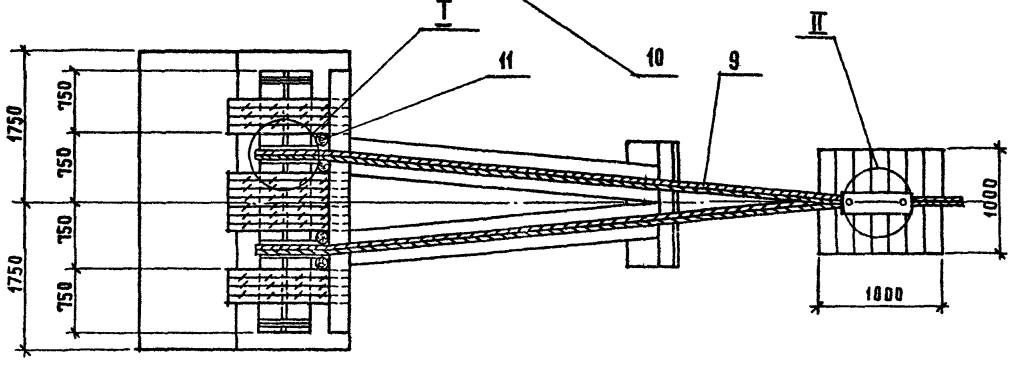

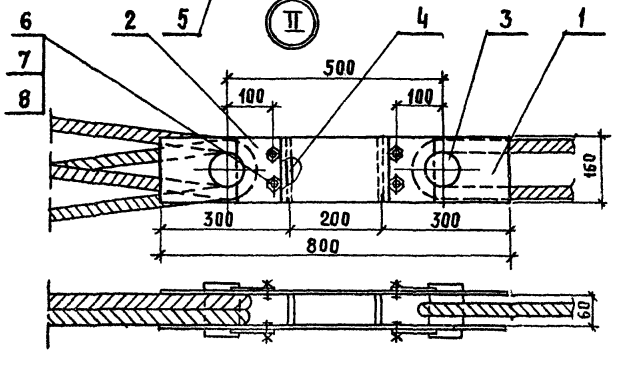

Схема тяги

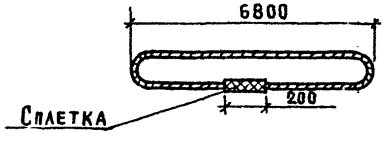

Нач. отд.	Гевондян		
Гл. инж. от	Коростелев		
Гл. кон. пр.	Тавровский		
Рук. бриг.			
Проверил	Тавровский		
Исполнил	Студенцова		

3.503.1-60.5-12.00.00

Якорь земляной

Стадия	Масса	Масштаб
Р	–	1:50

Лист 1 Листов 2

Минтрансстрой СКБ Главмостостроя

Инв. № подл. | Подпись и дата | Взам. инв. №

Формат	Зона	Поз.	Обозначение	Наименование	Кол.	Примечание
				Детали		
БЧ		1	3.503.1-60.5-12.00.01	Планка		
				Лист Б-ПН-0-20 ГОСТ 19903-74* / Вст3пс6 ГОСТ 14637-79	2	20,1 кг
БЧ		2	3.503.1-60.5-12.00.02	Осеудержатель		
				Лист Б-ПН-0-10 ГОСТ 19903-74* / Вст3пс6 ГОСТ 14637-79	4	1,3 кг
БЧ		3	3.503.1-60.5-12.00.03	Ось		
				Круг Б85 ГОСТ 2590-71* / Ст5пс6 ГОСТ 535-79	2	6,7 кг
БЧ		4	3.503.1-60.5-12.00.04	Ребро		
				Лист Б-ПН-0-12 ГОСТ 19903-74* / Вст3пс6 ГОСТ 14637-79	2	0,9 кг
БЧ		5	3.503.1-60.5-12.00.05	Подкладка		
				Лист Б-ПН-0-3 ГОСТ 19903-74* / Вст3пс6 ГОСТ 14637-79	2	9,4 кг
				Стандартные изделия		
		6		Болт М16×55.5.8		
				ГОСТ 7.798-70	8	0,1 кг
		7		Гайка М16.4		
				ГОСТ 5915-70	8	0,03 кг
		8		Шайба 16		
				ГОСТ 11371-78	8	0,01 кг

Формат	Зона	Поз.	Обозначение	Наименование	Кол.	Примечание
				Материал		
		9		Канат 29-Г-1-СС-Н-180		
				ГОСТ 3079-80	29	м
		10		Бревно d=23 сосна 2с		
				ГОСТ 8486-66**	4	м³
				Бревно d=15 сосна 2с		
				ГОСТ 8486-66**	1,4	м³

Инв. № подл. | Подп. и дата | Взам. инв. №

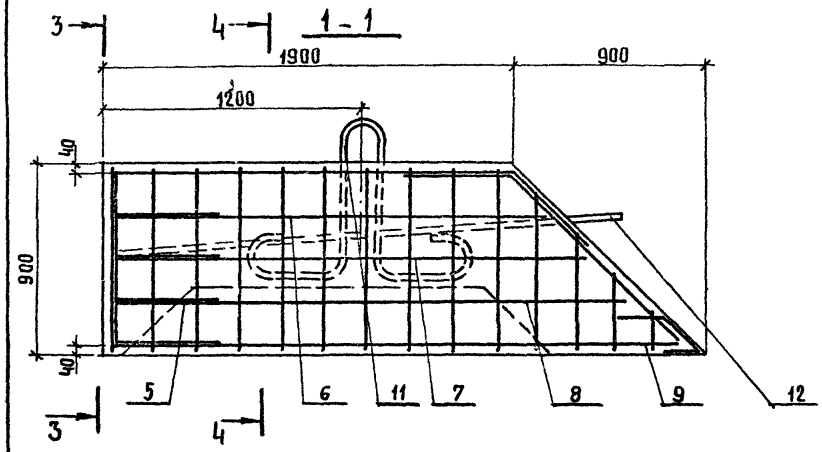

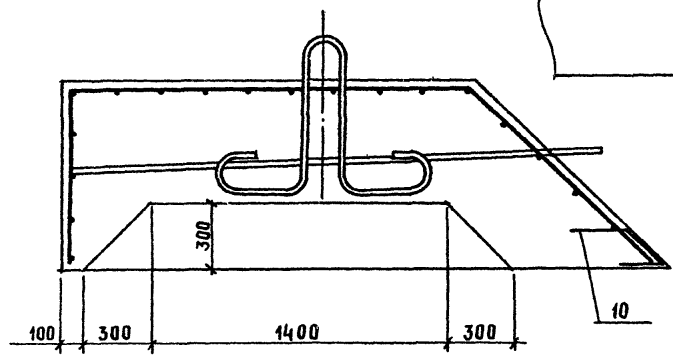

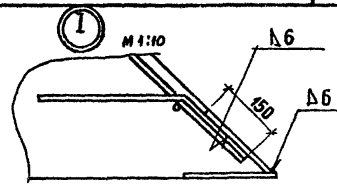

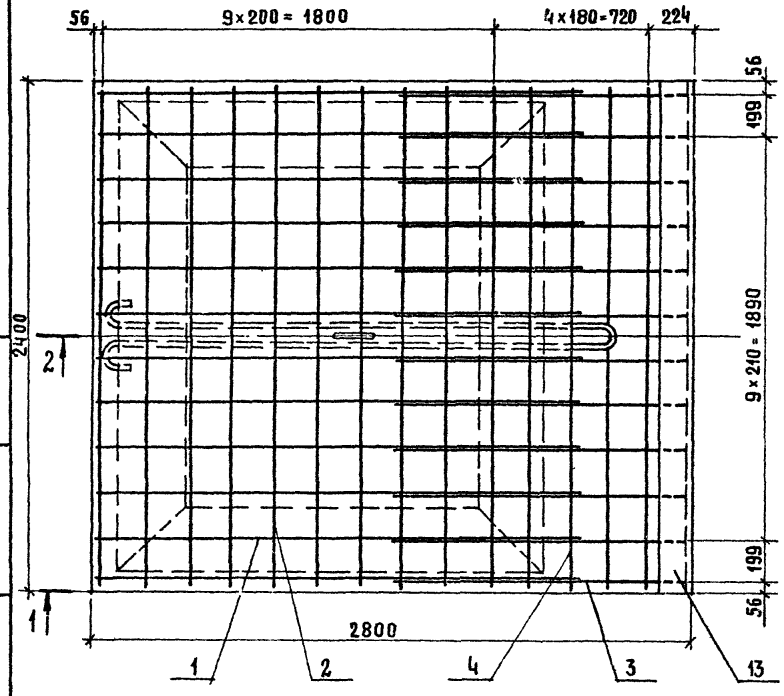

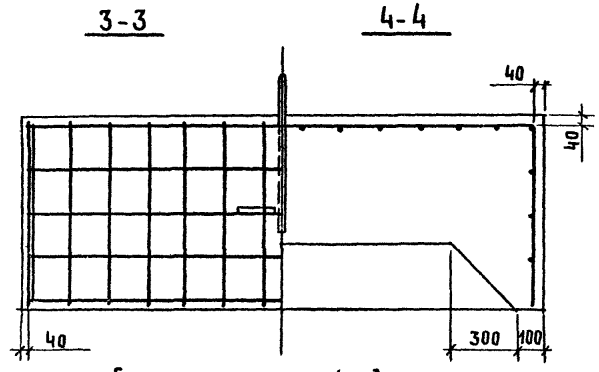

Бетон М 200 - 4 м³

			3.503.1-60.5-13.00.00	
			Якорь - присос	Стадия: Р; Масса: 1300; Масштаб: 1:20; Лист 1; Листов 2
				Минтрансстрой СКБ Главмостостроя
Нач. отд	Гевондян			
Гл. инж. от	Коростелев			
Гл. кон. пр	Тавровский			
Рук. бриг				
Проверил	Тавровский			
Исполнил	Студенцова			

Инв. № подл. | Подпись и дата | Взам. инв. №

Формат	Зона	Поз.	Обозначение	Наименование	Кол.	Примечание
				Детали		
БЧ		1	3.503.1-60.5-13.00.01	Стержень продольный		
				ф16 А II ГОСТ 5781-82	12	5 кг
БЧ		2	3.503.1-60.5-13.00.02	Стержень поперечный		
				ф16 А II ГОСТ 5781-82	10	6,2 кг
БЧ		3	3.503.1-60.5-13.00.03	Стержень продольный		
				ф16 А II ГОСТ 5781-82	12	2,6 кг
БЧ		4	3.503.1-60.5-13.00.04	Стержень поперечный		
				ф16 А II ГОСТ 5781-82	4	4,9 кг
БЧ		5	3.503.1-60.5-13.00.05	Стержень продольный		
				ф16 А II ГОСТ 5781-82	4	5,2 кг
БЧ		6	3.503.1-60.5-13.00.06	Стержень продольный		
				ф16 А II ГОСТ 5781-82	2	3,3 кг
БЧ		7	3.503.1-60.5-13.00.07	Стержень продольный		
				ф16 А II ГОСТ 5781-82	2	3,6 кг
БЧ		8	3.503.1-60.5-13.00.08	Стержень продольный		
				ф16 А II ГОСТ 5781-82	2	3,9 кг
БЧ		9	3.503.1-60.5-13.00.09	Стержень продольный		
				ф16 А II ГОСТ 5781-82	2	4,2 кг
БЧ		10	3.503.1-60.5-13.00.10	Стержень продольный		
				ф10 А II ГОСТ 5781-82	12	0,3 кг
БЧ		11	3.503.1-60.5-13.00.11	Петля		
				ф40 А I ГОСТ 5781-82	1	27,3 м
БЧ		12	3.503.1-60.5-13.00.12	Петля		
				ф40 А I ГОСТ 5781-82	1	54,9 кг
БЧ		13	3.503.1-60.5-13.00.13	Окантовка		
				Лист $\frac{\text{Б-ПН-0-10 ГОСТ 19903-74}}{\text{Вст3пс5 ГОСТ 14637-79}}$	2	37,7 кг

Формат	Зона	Поз.	Обозначение	Наименование	Кол	Примечание
				Материалы		
				Бетон М 200	4	м³

После монтажа на плашкоуте всего оборудования и установки противовеса произвести выверку дифферента плавучего крана посредством подбора противовеса
- Правильно уравновешенный кран должен плавать на ровный киль, т.е не иметь дифферента при развернутой на борт стреле с рабочим максимальным грузом на гаке

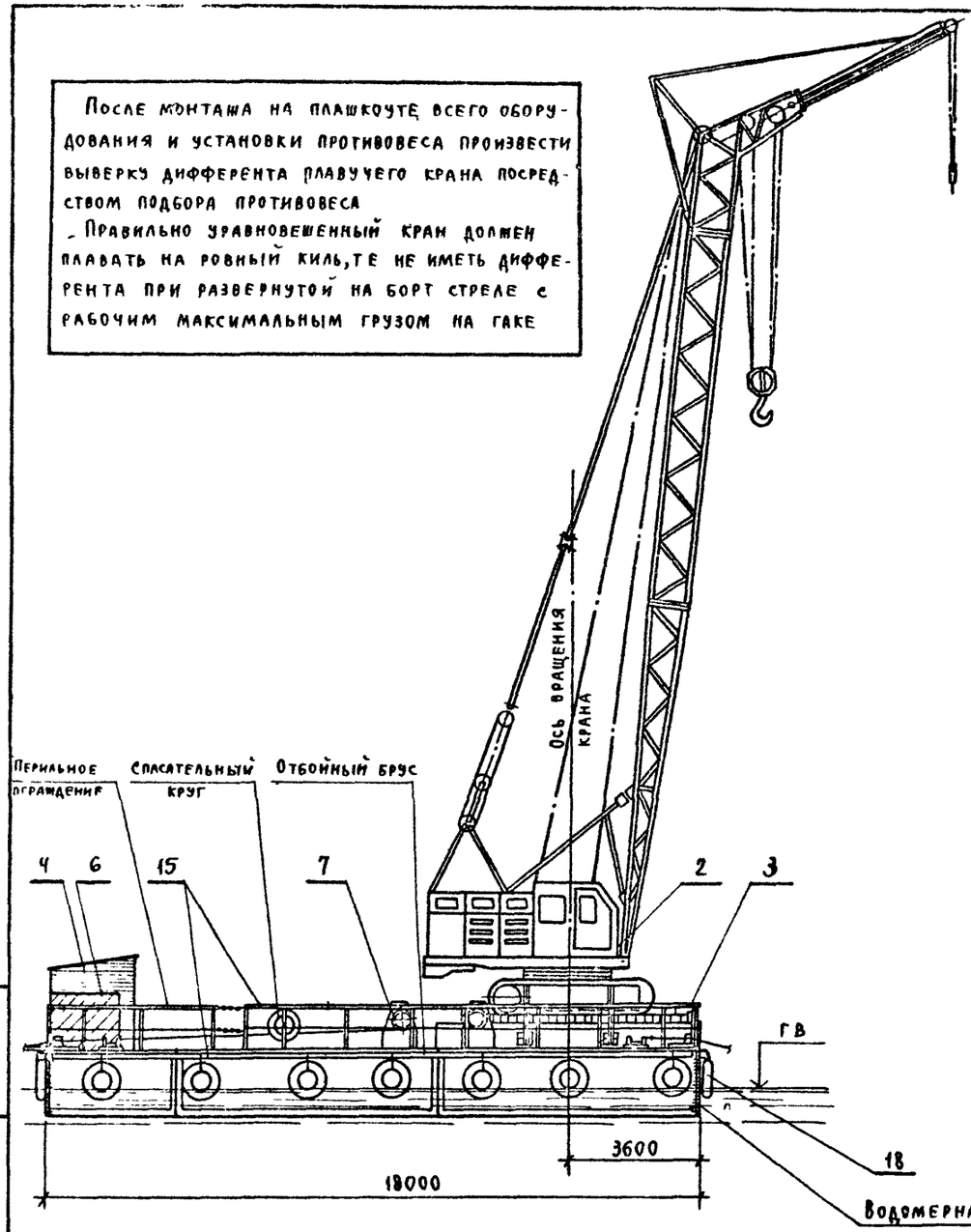

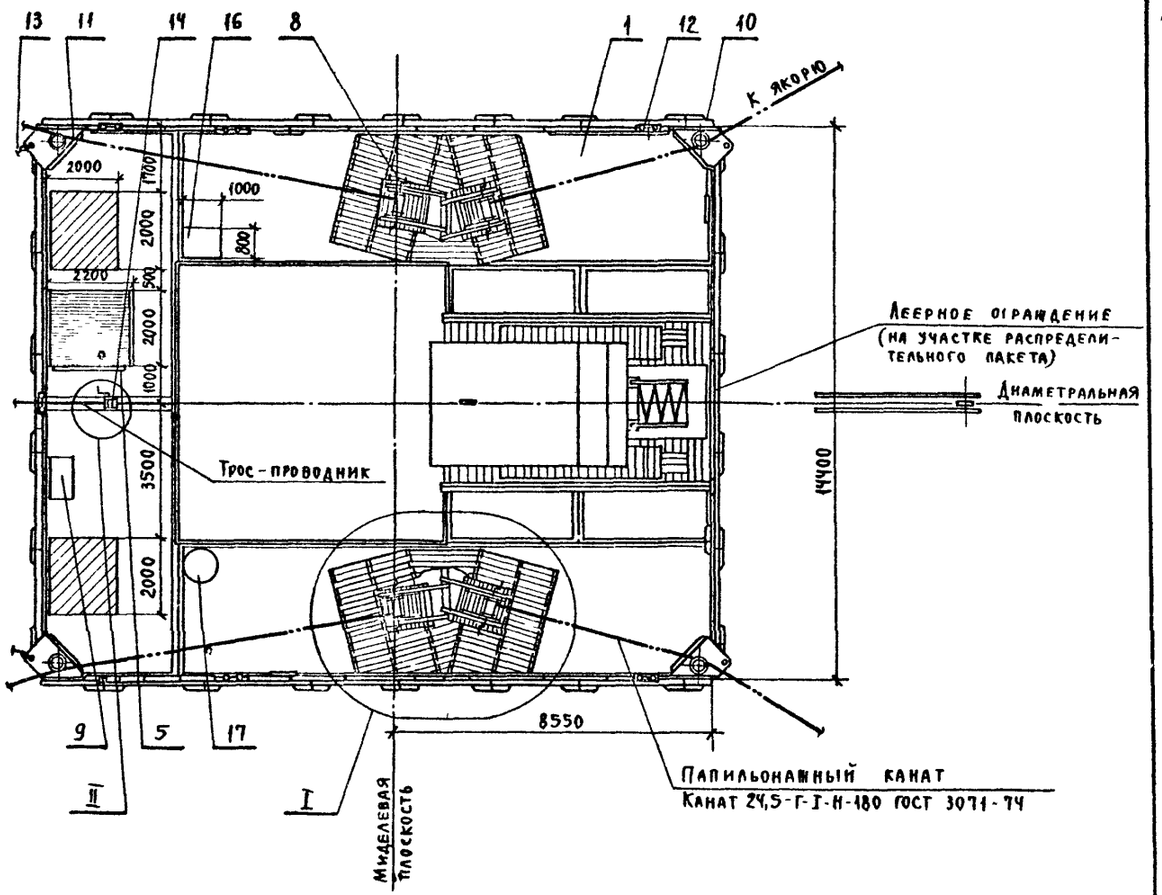

Нач отд	Гевондян	
Гл инж от.	Коростелев	
Гл кон пр.	Тавровский	
Рук. бриг		
Проверил	Фомушкина	
Исполнил	Студенцова	

3 503.1-60.5-14.00 00

Кран РДК-25 на плашкоуте из понтонов КС-63. Общий вид

Стадия	Масса	Масштаб
Р		
Лист 1	Листов 2	

Минтрансстрой СКБ Главмостостроя

Взам инв №

Подпись и дата

Инв № подл

Графики грузоподъемности и высоты подъема крюка

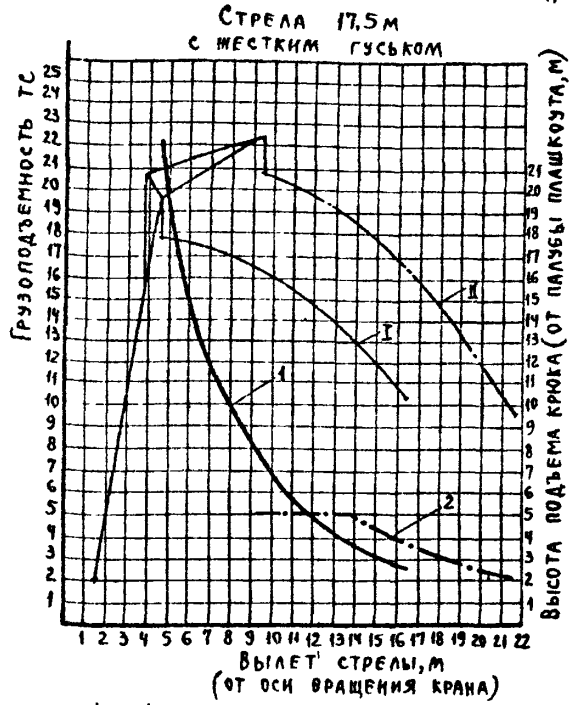

1 – Кривые грузоподъемности основного крюка

2 – Кривые грузоподъемности вспомогательного крюка

I – Кривые высоты подъема основного крюка

II – Кривые высоты подъема вспомогательного крюка

Ведомость оборудования и инвентаря

№ п/п	Наименование	Кол шт	Материал марка	Масса, кг ед	Масса, кг общ	Примечание
1	Плашкоут из 8 понтонов	1	КС-63	49700	49700	
2	Кран Lстр = 17,5м с гуськом	1	РДК-25	46400	46400	
3	Распределительный пакет	1	В Ст 3пс5 Сосна 2с	4200 4800	9000	
4	Инструментальная	1	Сосна 2с	1400	1400	
5	Пожарный щит	1	Сосна 2с	200	200	
6	Противовес (№ 6 плиты)	2	Железобетон	См таблицу техн характ		
7	Лебедка ручная Q=5тс	4	Т-102Б	460	1840	
8	Обстройка под лебедку	4	В Ст 3пс5 Сосна 2с	370	1480	
9	Мотопомпа	1	ЗИЛ-11	50	50	
10	Киповая планка	4	—	416	1664	
11	Столик киповой планки	4	ВСт3пс5	140	560	
12	Кнехт легкого типа	5	—	26	130	
13	Упряжное устройство	1	—	625	625	
14	Лебедка-выжка Q=0,5т Подставка под лебедку	1	РЛ-0,5 ВСт3пс5	— —	15 45	
15	Отбойный брус, ограждение	–	—	—	1610	
16	Ящик с песком	1	—	500	500	
17	Емкость для горючего	1	—	500	500	
18	Кранец	26	Автопокрышка с стартовой	—	780	

Выборка лесоматериалов

Сортамент: Сечение	Сортамент: ГОСТ	Объем, м³	Материал: Марка	Материал: СНиП
20×20	8486-66	5,5	Сосна 2 сорта	II-В 4-71*
15×15		1,5		
10×10		1,5		
δ=5		1,6		
δ=2,5		0,3		
δ=1,9		0,5		

Технические характеристики крана РДК-25 в стреловом исполнении на плаву

№ п/п	Наименование показателей		Измер	Кол	Примеч
1	Масса плавучей системы Lстр = 17,5м с гуськом		т	159,9	Противовесы 2 × 21,8 т
2	Грузоподъемность крана при Lстр = 17,5м с гуськом (на стреле)				
	при вылете от	4,54м	тс	22,0	
	оси вращения крана	16,18м	тс	2,7	
3	Площадь плашкоута по ватерлинии		м²	207,4	
4	Средняя осадка от собственного веса		м	0,77	
5	Осадка плавкрана от собственного веса нос / корма (суммарная)				
	При Lстр = 17,5м с гуськом		м	0,93 / 1,02	— " —
6	Максимальная осадка плавкрана с грузом		м	1,07	

1. При работе плавкрана пользоваться графиками грузоподъемности, приведенными в паспорте крана РДК-25, запрещается.
2. При силе ветра более 5 баллов и высоте волны более 0,4м работа крана запрещается.
3. Загружать палубу плашкоута нагрузкой, кроме указанной, запрещается.
4. При наличии в понтонах воды работа крана не допускается.
5. Данные осадки, крена и дифферента, приведенные в таблице, подсчитаны от нормативных нагрузок
6. Графики высоты подъема крюка построены без учета крена и дифферента крана.
7. При эксплуатации крана в условиях ледового режима необходимо производить околку льда. Работа крана, вмерзшего в лед, запрещается.

Инв № подл | Подпись и дата | Взам инв №

мности и высоты подъема крюка

Стрела 17,5м

жестким гуськом

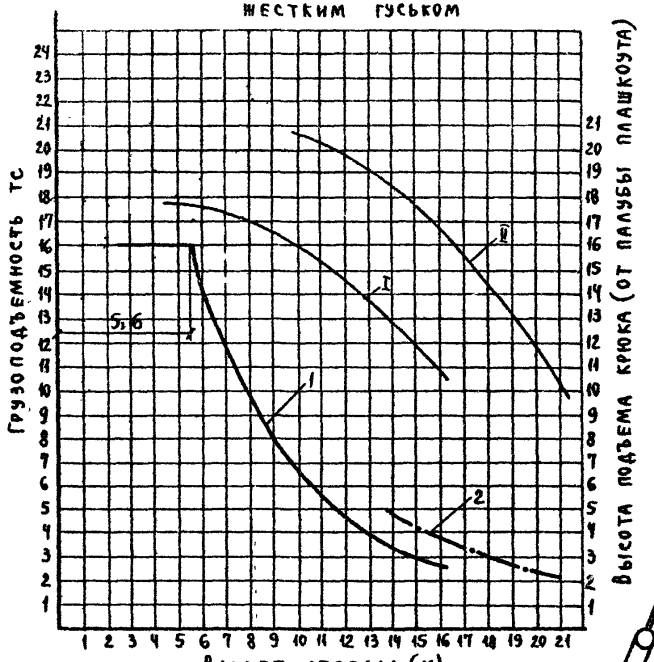

1 Кривая грузоподъемности основного крюка

2 Кривая грузоподъемности вспомогательного крюка

I Кривая высоты подъема основного крюка

II Кривая высоты подъема вспомогательного крюка

Нач.отд.	Гевондян	
Гл.инж.от.	Коростелев	
Гл.конс.пр.	Тавровский	
Рук.гр.		
Провер.	Сергеева	
Исполн.	Смирнова	

3.503.1-60.5-15 00.00

Кран РДК-25 на плашкоуте из понтонов УП-78

Стадия	Масса	Масштаб
Р	178	1:100
Лист 1	Листов 7	

Минтрансстрой СКБ Главмостостроя

Инв. № подл. | Подпись и дата | Взам. инв. №

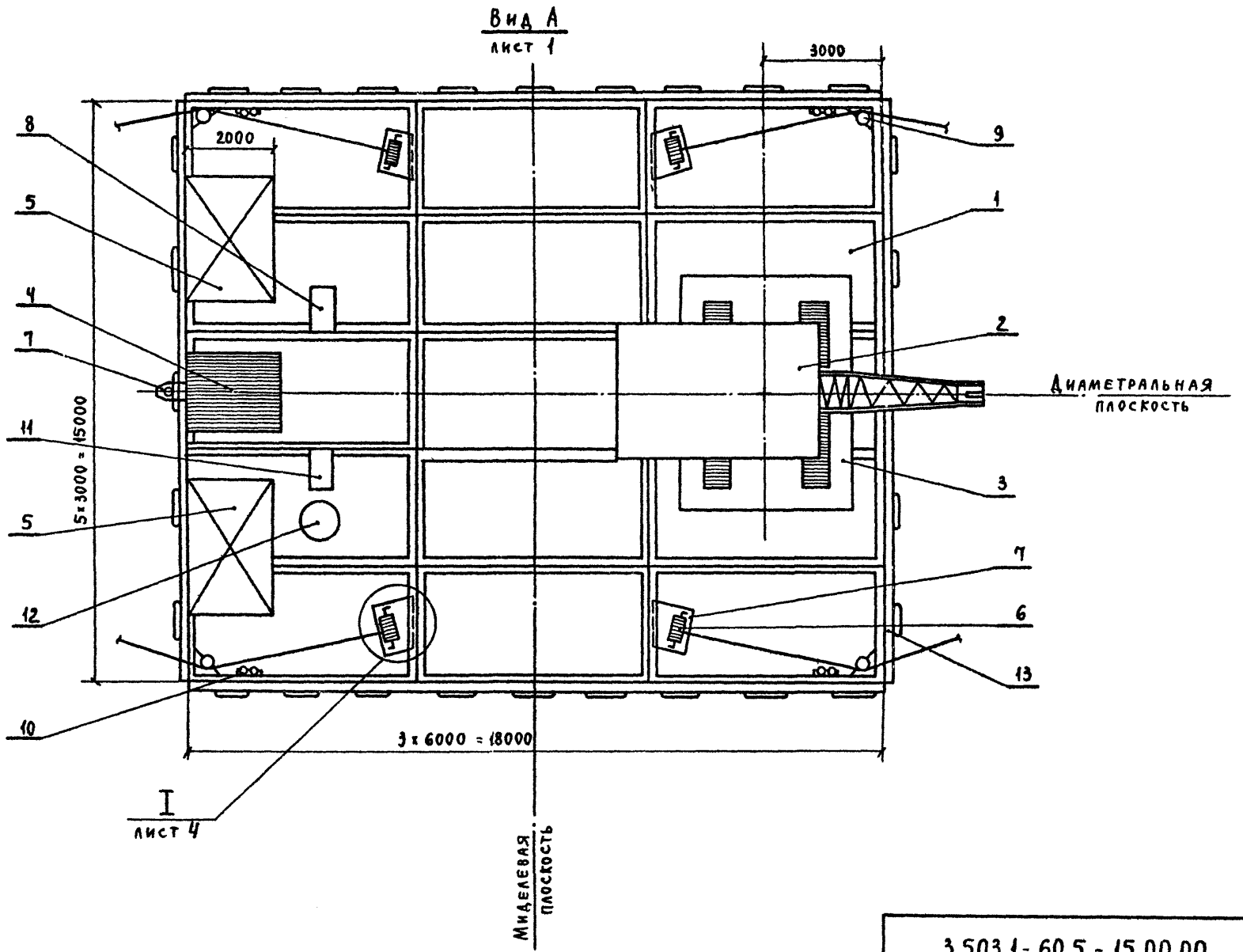

Инв. № подл. | Подпись и дата | Взам. инв. №

3.503.1-60.5-15.00.00

Лист 2

Ведомость оборудования и инвентаря

№№ п/п	Наименование	Кол. шт.	Материал или марка	Масса, кг ед.	Масса, кг общ.	Примечание
1	Плашкоут из 15 понтонов	1	УП-78	75900	75900	
2	Кран ($L_{стр.}$ 17,5м с гуськом)	1	РДК-25	46400	46400	
3	Распределительный пакет с обстройкой деревом	1	Ст3пс5 Сосна 2с	3100 2600	3100 2600	см. лист 3.503.1-60.5-16.00.00
4	Инструментальная	1	Сосна 2с	1400	1400	
5	Противовес	2	Железобетон	21000	42000	
6	Лебедка ручная Q=5тс	4	Т-102Б	460	1840	
7	Рама ручных лебедок, строповочная петля	4 1	Ст3пс5 ГОСТ 380-71	112 37	448 37	
8	Мотопомпа	1	ЗИА-11	50	50	
9	Устройство отклоняющее	4	—	219	876	
10	Кнехт	4	Ст3пс5 ГОСТ 380-71	54	216	
11	Ящик с песком	1	—	500	500	
12	Емкость для горючего	1	—	500	500	
13	Кранец	28	Автопокрышка старогод.	30	840	
14	Перильное ограждение	комп.	—	800	800	
	Общий вес плавучего крана				178т	

Технические характеристики плавучего крана

№№ п/п	Наименование показателей		Измер.	Кол.	Примеч.
1	Масса плавучей системы ($L_{стр}$ 17,5м)		т	178	в т.ч. прот 42тс
2	Площадь плашкоута по ватерлинии		м²	270	
3	Грузоподъемность крана при $L_{стр}$ = 17,5м				
	Главный подъем	максимальный	тс	16,0	$L_{стр}$ 5,6м
		минимальный	тс	3,0	$L_{стр}$ 14,8м
4	Работа крана в диаметральной плоскости				
	Максимальная осадка		м	0,90	вылет стр 5,6м вес груза 16т
	Минимальный сухой борт		м	0,50	—"—
	Угол дифферента		град.	1°12'	—"—
5	Работа крана в миделевой плоскости				
	Максимальная осадка		м	0,84	вылет стр 5,6м вес груза 16т
	Минимальный сухой борт		м	0,56	—"—
	Угол крена		град.	0°46'	—"—
6	Осадка от собственного веса плавсистемы		м	0,68	
7	Осадка плавкрана с грузом		м	0,74	
8	Максимальный угол дифферента		град	1°50'	
	(кран без груза в диаметр. плоскости)				

№№ п/п	Наименование	Изм.	Кол.	Прим.
1	Брус отбойный	м³	1,7	Брус 16×16
2	Обстройка пакета	м³	4,9	
3	в том числе	м³	3,7	Брус 20×20
4	Инструментальная	м³	1,7	
	Итого		8,3	

Инв. № подл. | Подпись и дата | Взам. инв. №

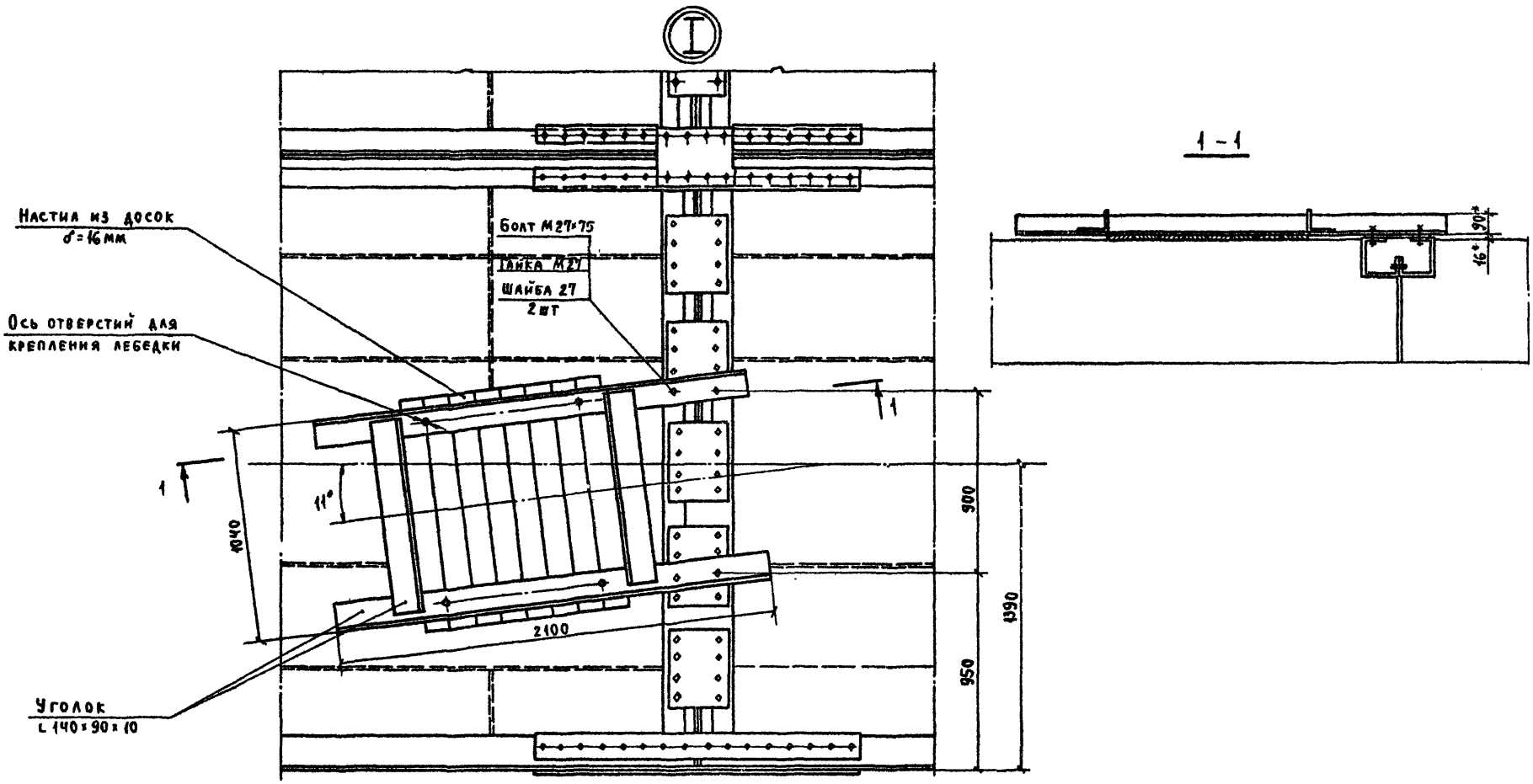

Инв. № подл.	Подпись и дата	Взам. инв. №

3.503.1-60.5-15 00.00	Лист 4

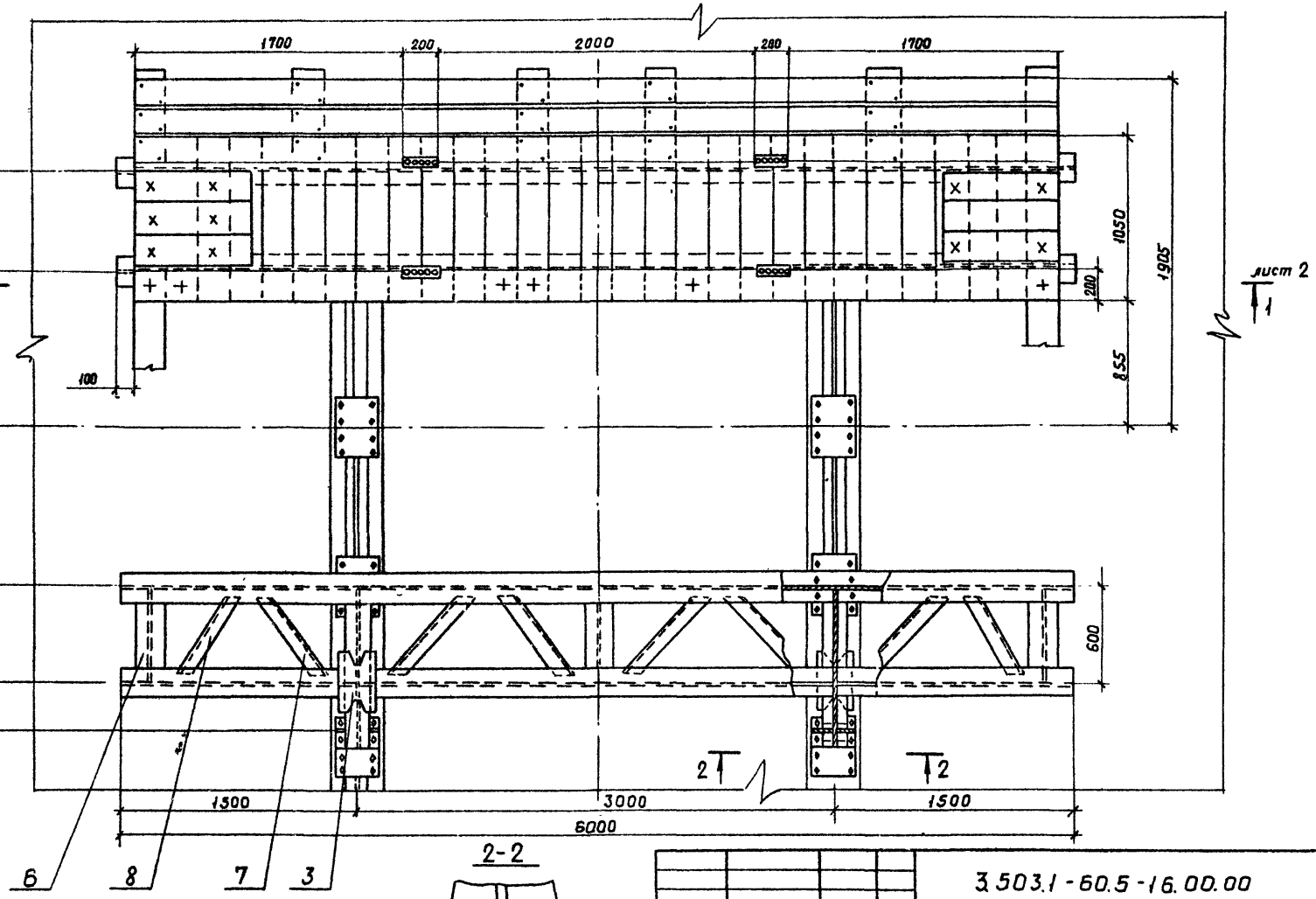

2-2

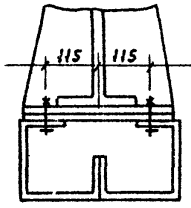

Нач. отд.	Гервидзи	
Гл. инж. отд.	Коростелев	
Гл. конс. пр.	Таировский	
Рук. фрит.		
Проверил	Таировский	
Исполн.	Фомчишкина	

3.503.1-60.5-16.00.00

Распределительный пакет с обстройкой деревом

Стадия	Масса	Масшт.
Р	3100	1:25

Лист 1 Листов 3

Минтрансстрой
СКБ Главмостостроя

Инв. № подл. | Подпись и дата | Взам. инв. №

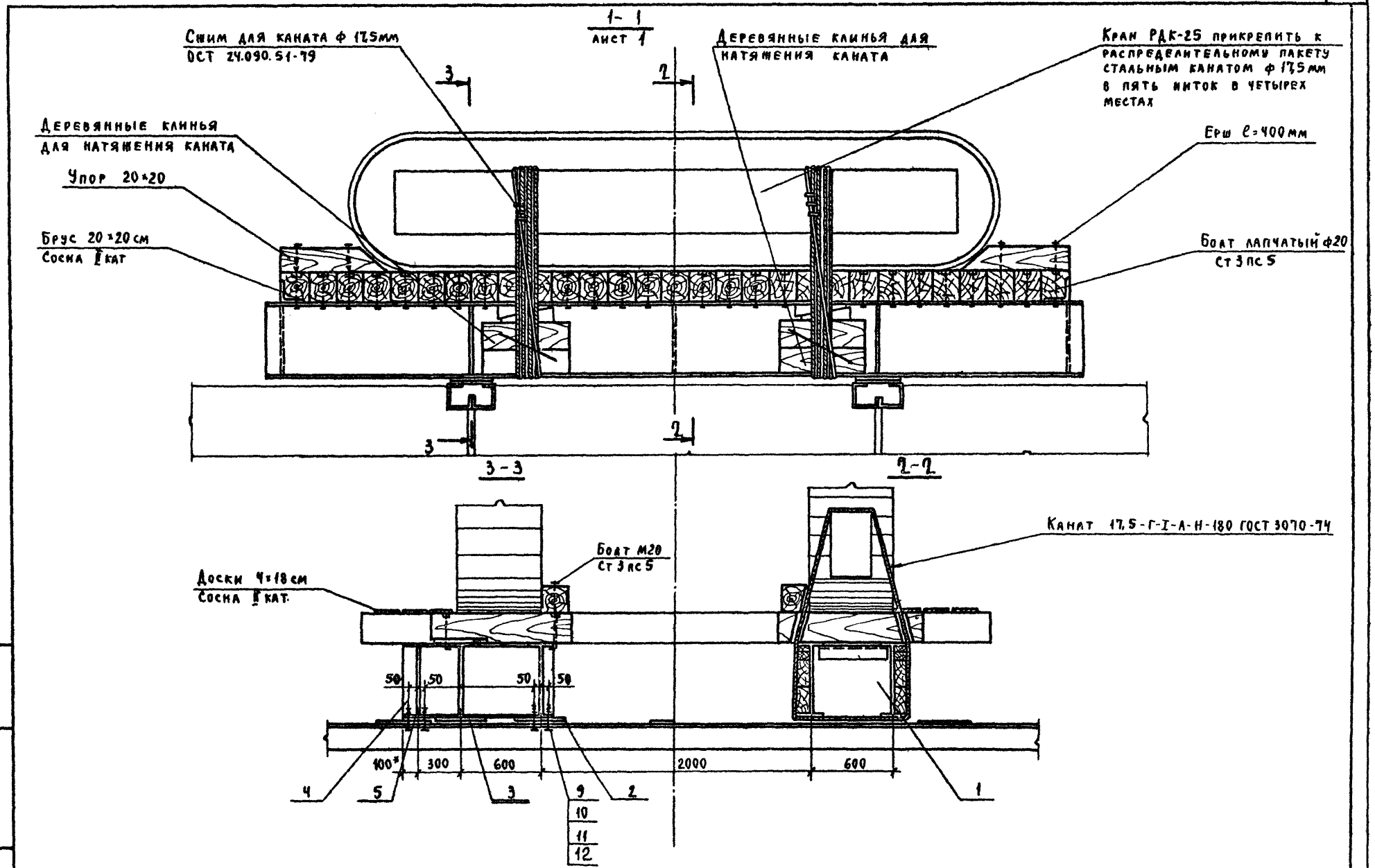

3.503.1-60.5 - 15.00.00

Лист 2

Инв. № | Взам инв. № | Дата

Формат	Зона	Поз.	Обозначение	Наименование	Кол.	Примечание
				Детали		
БЧ		1	3.503.1-60.5-16.00.01	Балка		
				Двутавр 55 ГОСТ 8239-72 / Вст3пс5 ГОСТ 535-79	4	2222,4
БЧ		2	3.503.1-60.5-16.00.02	Подкладка		
				Лист Б-ПН-0-15 ГОСТ 19903-74 / Вст3пс5 ГОСТ 14637-79	6	90,9
БЧ		3	3.503.1-60.5-16.00.03	Накладка		
				Лист Б-ПН-0-12 ГОСТ 19903-74 / Вст3пс5 ГОСТ 14637-79	6	53,7
БЧ		4	3.503.1-60.5-16.00.04	Кронштейн		
				Двутавр 55 ГОСТ 8239-72 / Вст3пс ГОСТ 535-79	4	370,4
БЧ		5	3.503.1-60.5-16.00.05	Ребро		
				Лист Б-ПН-0-10 ГОСТ 19903-74 / Вст3пс5 ГОСТ 14637-79	8	38,4
БЧ		6	3.503.1-60.5-16.00.06	Распорка		
				Двутавр 55 ГОСТ 8239-72 / Вст3пс5 ГОСТ 535-79	6	55,5
БЧ		7	3.503.1-60.5-16.00.07	Раскос		
				Уголок Б-100×100×10 ГОСТ 8509-72 / Вст3пс5 ГОСТ 535-79	12	141,3
БЧ		8	3.503.1-60.5-16.00.08	Раскос		
				Уголок Б-100×100×10 ГОСТ 8509-72 / Вст3пс5 ГОСТ 535-79	4	36,2
				Стандартные изделия		
		9		Болт М27×70.58с		
				ГОСТ 7798-70*	32	16
		10		Гайка М27.4с		
				ГОСТ 5915-70	32	5,2
		11		Шайба 27.01		
				ГОСТ 11371-78	32	1,7
		12		Шайба 27.01		
				ГОСТ 10906-78	32	3,1

Формат	Зона	Поз.	Обозначение	Наименование	Кол.	Примечание
				Материал		
				Лесоматериал Сосна II кат. ГОСТ 8486-66**	4,9	м³

Инв. № | Подп. и дата | Взам. инв. №

gost.e-ecolog.ru