ТИПОВЫЕ СТРОИТЕЛЬНЫЕ КОНСТРУКЦИИ, ИЗДЕЛИЯ И УЗЛЫ

# СЕРИЯ 3.503.1-92

# УСТОИ ЖЕЛЕЗОБЕТОННЫЕ ДИВАННОГО ТИПА ПОД РЕБРИСТЫЕ ПРОЛЕТНЫЕ СТРОЕНИЯ ДЛИНОЙ 12, 18, 24 И 33 м ДЛЯ АВТОДОРОЖНЫХ МОСТОВ

ВЫПУСК 2

ИЗДЕЛИЯ ЗАВОДСКОГО ИЗГОТОВЛЕНИЯ.

РАБОЧИЕ ЧЕРТЕЖИ.

10319/2
Цена: 5-70

Инв. № подл. 10319/2

gost.e-ecolog.ru

ТИПОВЫЕ СТРОИТЕЛЬНЫЕ КОНСТРУКЦИИ, ИЗДЕЛИЯ И УЗЛЫ

# СЕРИЯ 3.503.1-92

# УСТОИ ЖЕЛЕЗОБЕТОННЫЕ ДИВАННОГО ТИПА ПОД РЕБРИСТЫЕ ПРОЛЕТНЫЕ СТРОЕНИЯ ДЛИНОЙ 12, 18, 24 И 33 м ДЛЯ АВТОДОРОЖНЫХ МОСТОВ

ВЫПУСК 2

ИЗДЕЛИЯ ЗАВОДСКОГО ИЗГОТОВЛЕНИЯ.

РАБОЧИЕ ЧЕРТЕЖИ.

РАЗРАБОТАНЫ
КИЕВСКИМ ФИЛИАЛОМ СОЮЗДОРПРОЕКТА
ГЛАВНЫЙ ИНЖЕНЕР ФИЛИАЛА ШИЛОВ
ГЛАВНЫЙ ИНЖЕНЕР ПРОЕКТА ВЕДУТЕНКО

УТВЕРЖДЕНЫ МИНТРАНССТРОЕМ СССР
ПРОТОКОЛ от 6.04.89г. № АВ-167
ВВЕДЕНЫ В ДЕЙСТВИЕ
КИЕВСКИМ ФИЛИАЛОМ СОЮЗДОРПРОЕКТА
ПРИКАЗ от 5.02.90 № 57

© Росдорпроект Госстроя СССР 1990г.

10319/2

| Обозначение документа | Наименование | Стр. |
|---|---|---|
| | | |
| 3.503.I-92.2-ТТ | Технические требования | 4-6 |
| 3.503.I-92.2-I ФЧ | Блоки диванные IБДI20.9 и 2БДI20.9 | 7 |
| 3.503.I-92.2-2 ФЧ | Блок диванный ЗБДI20.9 | 8,9 |
| 3.503.I-92.2-I | Блоки диванные IБДI20.9 и 2БДI20.9 | I0,II |
| 3.503.I-92.2-2 | Блок диванный ЗБДI20.9 | I2,I4 |
| 3.503.I-92.2-3 | Блоки открылков IБ0I20.9, 2Б0I20.9 | I3,I4 |
| 3.503.I-92.2-4 ФЧ | Блоки диванные IБДI80.I0 и 2БДI80.I0 | I5,I7 |
| 3.503.I-92.2-5 ФЧ | Блок диванный ЗБДI80.I0 | I6,I7 |
| 3.503.I-92.2-4 | Блоки диванные IБДI80.I0, 2БДI80.I0 | I8,I9 |
| 3.503.I-92.2-5 | Блок диванный ЗБДI80.I0 | 20,22 |
| 3.503.I-92.2-6 | Блоки открылка IБ0I80.I0, 2Б0I80.I0 | 2I,22 |
| 3.503.I-92.2-7 ФЧ | Блоки диванные IБДI80.I2, 2БДI80.I2, | |
| | IБД240.I2, 2БД240.I2 | 23,25 |
| 3.503.I-92.2-8 ФЧ | Блоки диванные ЗБДI80.I2, ЗБД240.I2 | 24,25 |
| 3.503.I-92.2-7 | Блоки диванные IБДI80.I2, 2БДI80.I2, | |
| | IБД240.I2, 2БД240.I2 | 26,27 |
| 3.503.I-92.2-8 | Блоки диванные ЗБДI80.I2, ЗБД240.I2 | 28,30 |
| 3.503.I-92.2-9 | Блоки открылка IБ0I80.I2, 2Б0I80.I2 | 29,30 |
| 3.503.I-92.2-I0 ФЧ | Блоки диванные IБД330.I7, 2БД330.I7 | 3I,33 |
| 3.503.I-92.2-II ФЧ | Блок диванный ЗБД330.I7 | 32,33 |
| 3.503.I-92.2-I0 | Блоки диванные IБД330.I7, 2БД330.I7 | 34,35 |
| 3.503.I-92.2-II | Блок диванный ЗБД330.I7 | 36,39 |
| 3.503.I-92.2-I2 ФЧ | Блоки открылка IБ0330.I7 и 2Б0330.I7 | 37 |
| 3.503.I-92.2-I2 | Блоки открылков IБ0330.I7 и 2Б0330.I7 | 38,39 |
| 3.503.I-92.2-I3 | Каркас КПI | 40 |
| 3.503.I-92.2-I4 | Каркас КП2 | 4I |
| 3.503.I-92.2-I5 | Каркасн КП3, КП4 | 42 |
| 3.503.I-92.2-I6 | Каркас КП5 | 43 |
| 3.503.I-92.2-I7 | Каркас КП6 | 44 |
| 3.503.I-92.2-I8 | Каркас КП7 | 45 |
| 3.503.I-92.2-I9 | Каркасн КП8, КП9 | 46 |
| 3.503.I-92.2-20 | Каркас КПI0 | 47 |
| 3.503.I-92.2-2I | Каркас КПII | 48 |
| 3.503.I-92.2-22 | Каркасн КПI2, КПI3 | 49 |
| 3.503.I-92.2-23 | Каркасн КПI4, КПI5 | 50 |
| 3.503.I-92.2-24 | Каркас КПI6 | 5I |
| 3.503.I-92.2-25 | Каркасн КПI7, КПI8 | 52 |
| 3.503.I-92.2-26 | Каркас КПI9 | 53 |
| 3.503.I-92.2-27 | Каркас КП20 | 54 |
| 3.503.I-92.2-28 | Каркас КП2I | 55 |
| 3.503.I-92.2-29 | Каркас КП22 | 56 |
| 3.503.I-92.2-30 | Каркас КП23 | 57 |
| 3.503.I-92.2-3I | Каркас КП24 | 58 |
| 3.503.I-92.2-32 | Сетки СI, С2 | 59 |
| 3.503.I-92.2-33 | Сетки С6, С3 | 60 |
| 3.503.I-92.2-34 | Сетки С4, С5 | 60 |
| 3.503.I-92.2-35 | Сетки СI0, С7 | 6I |
| 3.503.I-92.2-36 | Сетки С8, С9 | 6I |
| 3.503.I-92.2-37 | Сетки СII, СI2 | 62 |
| 3.503.I-92.2-38 | Сетки СI3, СI4 | 63 |
| 3.503.I-92.2-39 | Сетки СI5, СI6 | 64 |


10319/2

| | | |
|---|---|---|
| Разраб. | Брусова | |
| Провер. | Бабина | |
| Нач. гр. | Костяной | |
| ГИП | Ведутенко | |
| Гл. спец. ОИС | Гимельфарб | |
| Нач. ОИС | Миякобский | |
| Н. контр. | Костяной | |

3.503.1-92.2

Содержание

| Стадия | Лист | Листов |
|---|---|---|
| Р | 1 | 2 |

Союздорпроект Киевский филиал

| Обозначение документа | Наименование | Стр. |
|---|---|---|
| 3.503.I-92.2-40 | Изделие закладное МН1 | 65 |
| 3.503.I-92.2-4I | Изделие закладное МН2 | 65 |
| 3.503.I-92.2-42 | Изделие закладное МН3 | 66 |
| 3.503.I-92.2-43 | Хомут | 67 |
| 3.503.I-92.2-44 | Хомут | 67 |
| 3.503.I-92.2-45 | Хомут | 68 |
| 3.503.I-92.2-46 | Хомут | 68 |
| 3.503.I-92.2-47 | Хомут | 69 |
| 3.503.I-92.2-48 | Хомут | 69 |
| 3.503.I-92.2-49 | Шпилька | 70 |
| 3.503.I-92.2-50 | Хомут | 70 |
| 3.503.I-92.2-5I | Гнутый стержень | 7I |
| 3.503.I-92.2-52 | Гнутый стержень | 7I |
| 3.503.I-92.2-53 РС | Ведомость расхода стали. Изделия | |
| | железобетонные. | 72,73 |


10319/2

## I. Введение

Настоящие технические требования распространяются на железобетонные изделия - блоки диванные и блоки открылков серии 3.503.I-92, предназначенные для использования в конструкциях устоев диванного типа под ребристые пролетные строения длиной I2, I8, 24 и 33м серий 3.503.I-8I и 3.503.I-73

Железобетонные изделия должны изготавливаться на заводах и полигонах мостовых железобетонных конструкций в соответствии с требованиями действующих государственных стандартов, строительных норм и правил, а также согласно изложенным ниже дополнительным техническим требованиям.

При заказе железобетонных изделий для сооружения диванных устоев следует руководствоваться выпуском I - Материалы для проектирования. Конструкции устоев.Рабочие чертежи.

Расшифровка марок блоков.

X XX X.X

- Тип блока
- Буквенное обозначение блока:
  - БД - блок диванный
  - БО - блок открылка
- Длина и высота опираемых на устой балок пролетного строения в дециметрах

Блоки диванные запроектированы трех типов. Тип I и тип 2 соответственно левый и правый блок сборно-монолитного устоя при взгляде со стороны пролета. Тип 3 - блок полносборного устоя. Блоки открылков запроектированы двух типов - тип I-левый открылок, тип 2-правый.

## 2. Особенности конструкции и технологии изготовления

В серии разработано I6 типоразмеров блоков, отличающихся опалубочными размерами. При этом блоки диванные типов I и 2 можно бетонировать в опалубке блоков типа 3. Все диванные блоки имеют закладные детали по верхней грани шкафной стенки для крепления деформационного шва и по торцам - для крепления открылков. Армирование диванных блоков осуществляется пространственными вязаными каркасами, сварными гнутыми сетками и отдельными стержнями. Блоки открылков армируются плоскими сварными сетками.

Диванные блоки бетонируются в инвентарной металлической опалубке, удовлетворяющей требованиям ГОСТ 25781-83, в перевернутом положении. Строповка блоков при извлечении их из опалубки производится через отверстия в плите блока(рис.I). В нормальное положение блок переворачивают с помощью кантователя. Подъем блока в нормальном положении должен производиться только с помощью траверсы, обеспечивающей распределение усилий между местами строповки в соответствии с рис.2 и таблицей I. Конструкция траверсы должна исключать изгиб строповочных петель. Усилия, приходящиеся на одну строповочную петлю, не должны превышать указанных в таблице I.

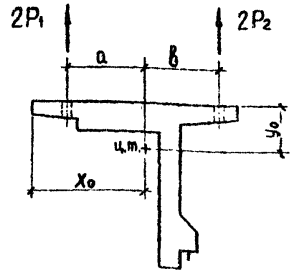


Рис.1

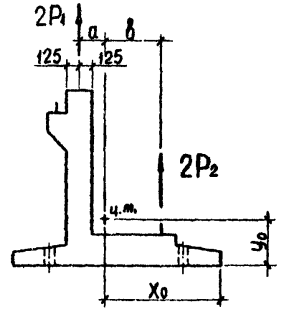


Рис. 2

Схемы строповки диванных блоков

$P_I$ и $P_2$ - вертикальные усилия на один строп траверсы.

10319/2

| | | | | | |
|---|---|---|---|---|---|
| Разраб. | Брусова | | 3.503.1-92.2-ТТ | | |
| Провер. | Бабина | | | | |
| Рук. гр. | Костянов | | | | |
| ГИП | Ведутенко | | | | |
| Гл.спец.ОИС | Гимельфарб | | Технические требования | Стадия | Лист | Листов |
| Нач. ОИС | Миякобский | | | Р | 1 | 3 |
| Н. контр | Костянов | | | Союздорпроект Киевский филиал | | |

Распределение усилий между стропами траверсы

Таблица I

| Марка блока | Вес блока, т | Координаты центра тяжести, см | | Рис. I | | | | Рис. 2 | | | |
|---|---|---|---|---|---|---|---|---|---|---|---|
| | | $x_o$ | $y_o$ | a, см | в, см | $P_1$, т | $P_2$, т | a, см | в, см | $P_1$, т | $P_2$, т |
| IБДI20.9<br>2БДI20.9 | II,7 | I02,0 | 42,0 | 75,5 | 5I,5 | 2,37 | 3,48 | I8,5 | 47,0 | 4,2 | I,65 |
| 3БДI20.9 | 24,7 | | | | | 5,0I | 7,34 | | | 8,86 | 3,49 |
| IБДI80.I0<br>2БДI80.I0 | I7,0 | I33,0 | 44,0 | 75,0 | 64,0 | 3,92 | 4,58 | 24,5 | 43,0 | 5,4 | 3,I |
| 3БДI80.I0 | 35,9 | | | | | 8,27 | 9,68 | | | II,4 | 6,55 |
| IБДI80.I2<br>2БДI80.I2<br>IБД240.I2<br>2БД240.I2 | I7,6 | I34,0 | 48,0 | 76,0 | 63,0 | 3,98 | 4,82 | 23,5 | 44,0 | 5,7 | 3,I |
| 3БДI80.I2<br>3БД240.I2 | 37,I | | | | | 8,4I | I0,I | | | I2,I | 6,45 |
| IБД330.I7<br>2БД330.I7 | 22,4 | I54,0 | 62,0 | 8I,0 | 68,0 | 5,II | 6,09 | 23,5 | 44,0 | 7,3 | 3,9 |
| 3БД330.I7 | 47,I | | | | | I0,8 | I2,8 | | | I5,4 | 8,2 |

## 3. Материалы

Для изготовления сборных железобетонных изделий применяется тяжелый бетон со средней плотностью не менее 2400 кг/м$^3$ по ГОСТ 25I92-82 и ГОСТ 26633-85. Марка бетона по прочности указана на соответствующих рабочих чертежах. Марку бетона по морозостойкости назначают в зависимости от климатических условий района строительства. При среднемесячной температуре наиболее холодного месяца:

-минус I0°С и выше - I 200
-ниже минус I0° до минус 40°С включительно - I 300.
Марка бетона по водонепроницаемости - W4.

Таблица 2

| Наименование стали | Диаметр, мм | Наименование арматурных и закладных изделий | Средняя температура наружного воздуха наиболее холодной пятидневки, °С | |
|---|---|---|---|---|
| | | | Минус 30 и выше | Ниже минус 30 до минус 40 включительно |
| Арматурная сталь класса А-I по ГОСТ 578I-82 | 6 | Конструктивная арматура | ВСт3сп2<br>ВСт3пс2<br>ВСт3Гпс2<br>Ст3сп3<br>Ст3пс3 | |
| | | | Ст3кп3<br>ВСт3кп2 | |
| | I2-28 | Монтажные петли* | ВСт3сп2 | |
| Арматурная сталь класса А-II по ГОСТ 578I-82 | I0-I2 | Сварные и вязаные каркасы и сетки | ВСт5сп2<br>ВСт5пс2 | |
| | 20 | Вязаные каркасы | ВСт5сп2 | |
| | | | ВСт5пс2 | |
| | 22-32 | | ВСт5сп2 | |
| Арматурная сталь класса А-III по ГОСТ 578I-82 | 32 | | 25Г2С<br>35ГС | |
| Прокатная полосовая по ГОСТ I03-76<br>Угловая равнополочная по ГОСТ 8509-86 | | | I6ГС-I2 по ГОСТ I928I-73<br>I6Д по ГОСТ 67I3-75 | |

*) Если проектом предусмотрен монтаж конструкций при среднесуточной температуре наружного воздуха не ниже минус 40°С, то для монтажных петель допускается применение арматуры класса А-I из сталей марок ВСт3Гпс2 и ВСт3пс2

10319/2

При изготовлении бетонной смеси следует применять добавки в соответствии со СНиП III-43-75.

Отпускная прочность бетона конструкций, отгружаемых на склад или к месту монтажа должна быть в % от проектной прочности при температуре: -положительной - 70
-отрицательной - 80

Для рабочей и конструктивной арматуры, закладных изделий и строповочных петель следует принимать марки стали, приведенные в таблице 2.

Сварку рабочей арматуры и закладных деталей следует производить в соответствии с ГОСТ 14098-85 и ГОСТ 10922-75. Закладные детали на заводе должны быть защищены от коррозии грунтовками ГФ-21, ПФ-020, ГФ-0119 или железным суриком на олифе оксоль.

## 4. Правила приемки

Блоки, а также отдельные технические операции по их изготовлению должны быть приняты отделом технического контроля(ОТК) предприятия-изготовителя или заводской инспекцией в соответствии с требованиями ГОСТ 13015.1-81.

Периодические испытания проводятся только для определения марки бетона по морозостойкости, водонепроницаемости и плотности бетона не реже одного раза в шесть месяцев.

Приемка железобетонных изделий производится поштучно. Осмотр конструкций должен производиться до затирки их поверхности.

*При приемке конструкций должны быть проверены:*
-соответствие конструкций чертежам с учетом всех допущенных изменений и правильность согласования и оформления этих изменений;
-журналы на скрытые работы по освидетельствованию и приемке установленных арматурных и закладных изделий;
-журналы по тепловлажностной обработке;
-данные испытаний контрольных образцов бетона.

Исполнительные записи, а также замечания при приемке конструкций и отдельных операций заносятся в исполнительную документацию на основании которой на каждый блок составляется паспорт в соответствии с ГОСТ 13015.3-81.

## 5. Правила транспортировки и хранения изделий

На каждом блоке, отправляемом потребителю, должны быть нанесены несмываемой краской следующие маркировочные знаки:
- товарный знак предприятия изготовителя или его краткое наименование;
- марка блока;
- дата изготовления и номер блока или партии;
- отпускная масса блока;
- маркировочные полосы, определяющие положение центра тяжести блока.

Транспортировка блоков производится железнодорожным транспортом в открытом подвижном составе и автомобильным транспортом.

Перевозка блоков железнодорожным транспортом должна осуществляться в соответствии с требованиями "Правил перевозки грузов и технических условий погрузки и крепления грузов", утвержденных МПС.

Погрузка и выгрузка диванных блоков должна производиться только с помощью траверсы, отвечающей требованиям п.2 настоящих технических требований.

Складирование диванных блоков производится в один ряд по высоте на деревянных подкладках. Блоки открылков должны храниться в штабелях высотой не более 1,5м. Каждый блок должен опираться на деревянные прокладки толщиной не менее 30мм, укладываемые перпендикулярно наибольшему размеру (L) на расстоянии от торцов - 0,25L. Прокладки должны быть расположены строго по вертикали одна под другой.

Блок 1БД120.9

1 - 1

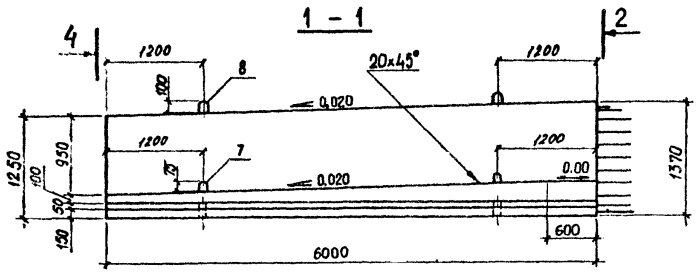


4 - 4

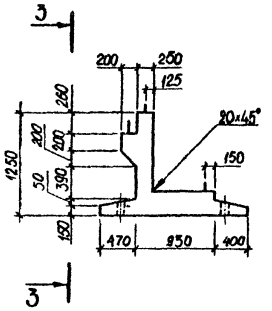


2 - 2

Выпуски из блока не показаны

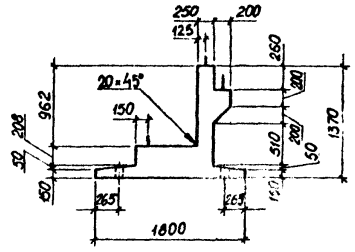


3 - 3

Выпуски из блока не показаны

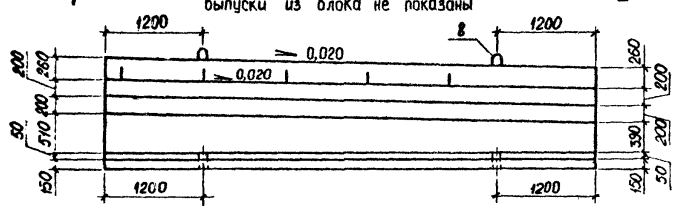


План

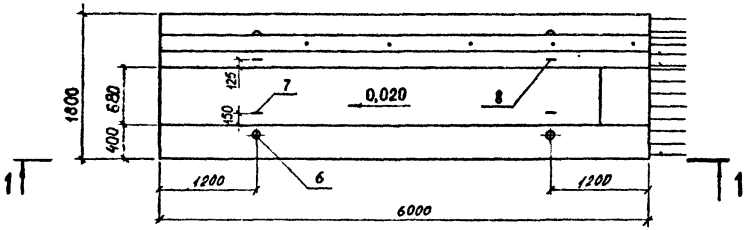


Блок 2БД120.9 - зеркальное отражение блока 1БД120.9

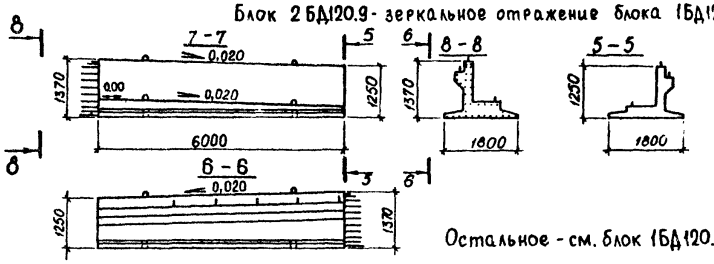


Остальное - см. блок 1БД120.9

План

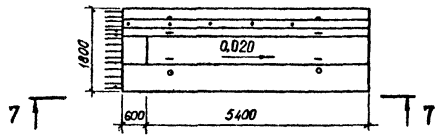


Расположение закладных деталей см. лист 2.

| Марка блока | Обозначение |
|---|---|
| 2БД120.9 | 3.503.1-92.2-1 |
| 1БД120.9 | -01 |

10319/2

| | | | |
|---|---|---|---|
| Разраб. | Откидыч | | |
| Рассчит. | Холоденко | | |
| Провер. | Бабина | | |
| Нач. гр. | Костянов | | |
| ГИП | Ведутенко | | |
| Гл.спец.ОИС | Гительфарб | | |
| Нач. ОИС | Маяковский | | 6.89 |
| Н.контр. | Костянов | | |

3.503.1-92.2-1 ФЧ

Блоки диванные 1БД120.9 и 2БД120.9

| Стадия | Лист | Листов |
|---|---|---|
| Р | 1 | 2 |

Союздорпроект Киевский филиал

## 1-1

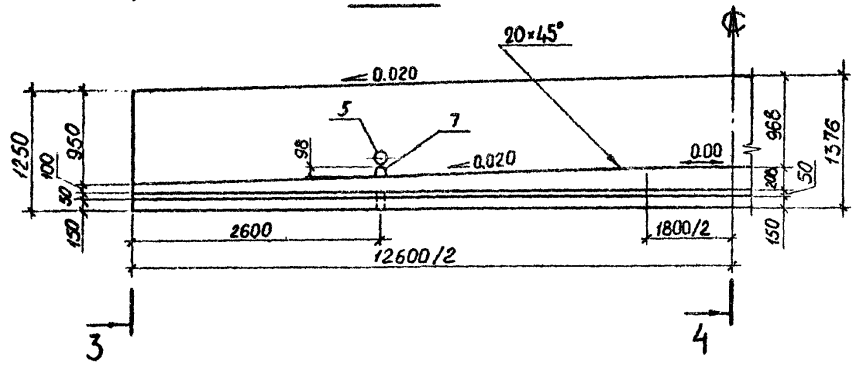


## 3-3

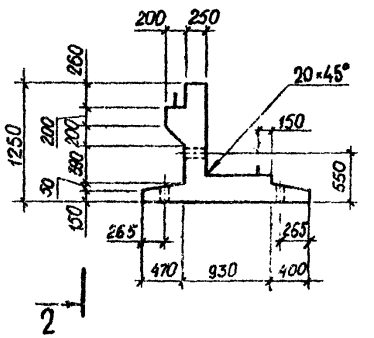


## 4-4

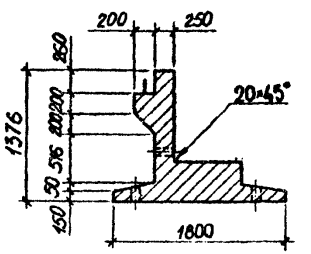


## 2-2

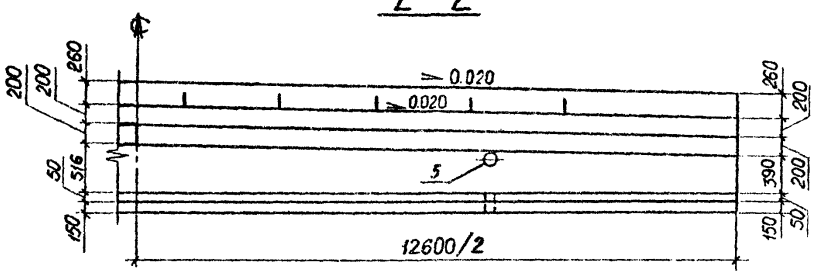


## План

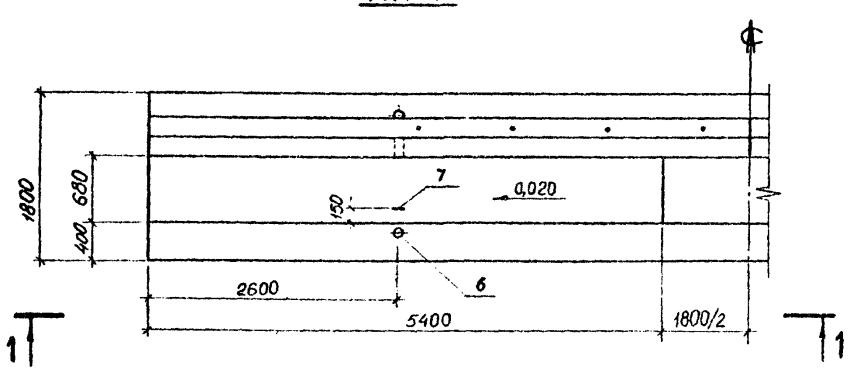


10319/2

| | | | |
|---|---|---|---|
| Разраб. | Откидыч | | |
| Рассчит. | Холоденко | | |
| Проверил | Бабина | | |
| Нач. гр. | Костянов | | |
| ГИП | Ведутенко | | |
| Гл. спец. ОИС | Гимельфарб | | |
| Нач. ОИС | Мияковский | | 6.08.9 |
| Н. контр. | Костянов | | |

3.503.1-92.2-2 ФЧ

Блок диванный ЗБД120.9

| Стадия | Лист | Листов |
|---|---|---|
| Р | 1 | 2 |

Союздорпроект
Киевский филиал

Схема расположения закладных деталей

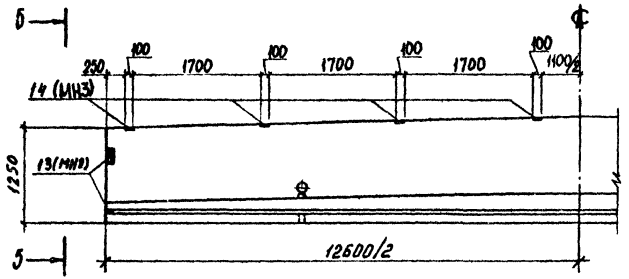


5-5

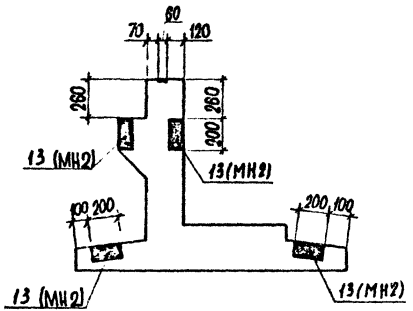




Схема расположения закладных деталей

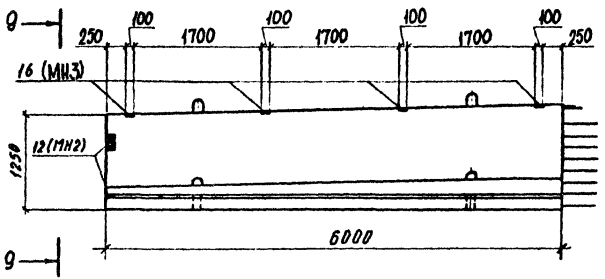


9-9

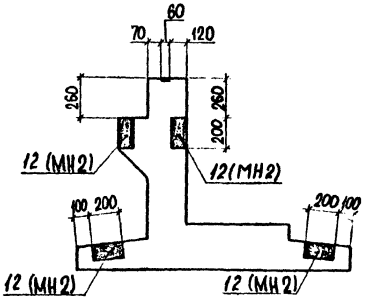


Приведено расположение закладных деталей для блока 1БД120.9, расположение для блока 2БД120.9 - зеркально.

10319/2

| Марка блока | Обозначение |
|---|---|
| 2БД120.9 | 3.503.1-92.2-1 |
| 1БД120.9 | -01 |

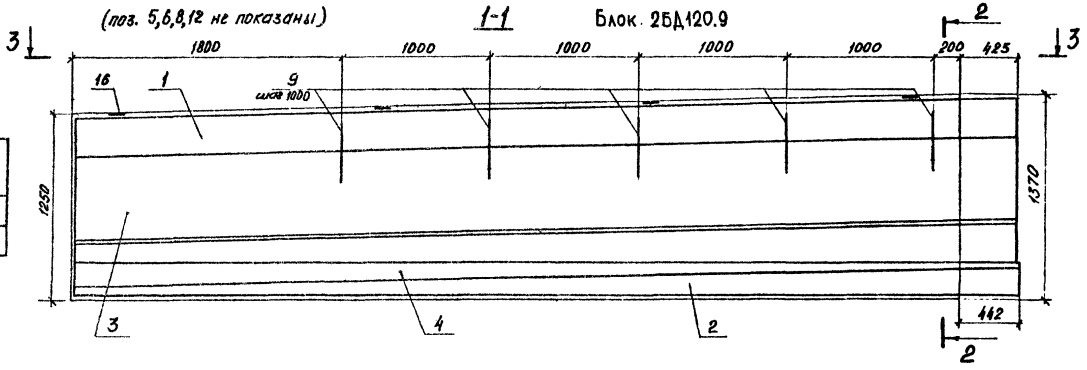


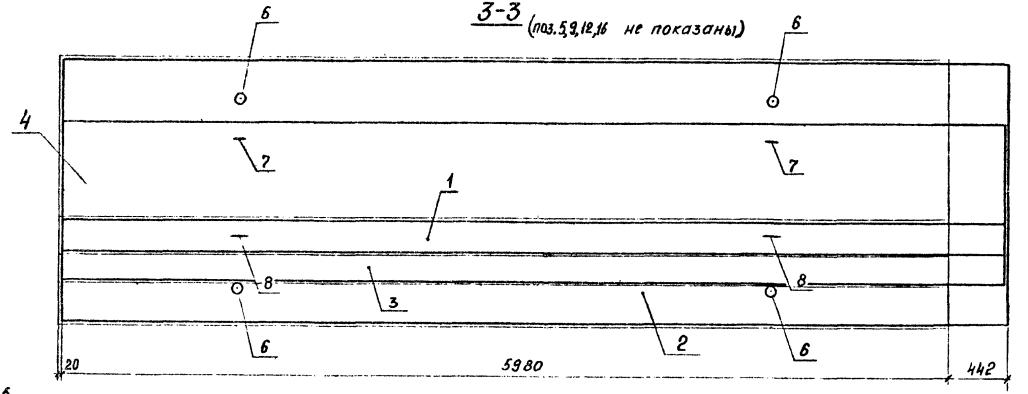


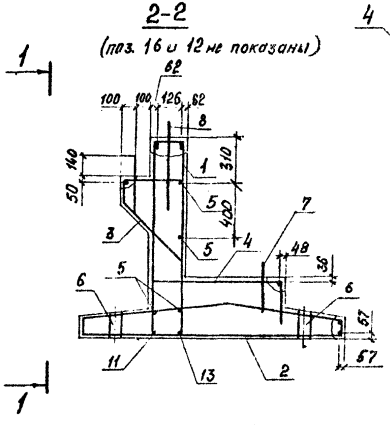


1. Защитный слой в свету - 30мм
2. Спецификацию см. лист 2

10319/2

| | | | |
|---|---|---|---|
| Разраб. | Хмурова | | |
| Рассчит. | Холоденко | | |
| Провер. | Бабина | | |
| Нач. гр. | Костянов | | |
| ГИП | Ведутенко | | |
| Гл. спец. ОИС | Гимельфарб | | |
| Нач. ОИС | Мияковский | | 6.89 |
| Н. контр. | Костянов | | |

3.503.1-92.2-1

Блоки диванные 1БД120.9 и 2БД120.9

| Стадия | Лист | Листов |
|---|---|---|
| Р | 1 | 2 |

Союздорпроект Киевский филиал

| Поз. | Наименование | Кол. — | Кол. -01 | Обозначение документа |
|---|---|---|---|---|
| 1 | Каркас КП5; 312,6кг | 1 | 1 | 3.503.1-92.2-16 |
| 2 | КП6; 495,5кг | 1 | — | -17 |
| 14 | КП7; 495,5кг | — | 1 | -18 |
| 3 | КП4; 64,0кг | 1 | — | 3.503.1-92.2-15-01 |
| 15 | КП8; 64,0кг | — | 1 | -19 |
| 4 | Сетка С3; 48,0кг | 1 | — | -33-01 |
| 10 | С5; 48,0кг | — | 1 | -34-01 |
| 6 | ⌀83×1,6, ℓ=180; 0,6 кг | 4 | 4 | без черт. |
| 7 | Петля монтажная ; 1,3кг | 2 | 2 | без черт. |
| 8 | Петля монтажная ; 3,8кг | 2 | 2 | без черт. |
| 9 | ф22А-II, ℓ=400; 1,2кг | 5 | 6 | без черт. |
| 5 | ф10А-II, ℓ=6405; 4,0кг | 4 | 4 | без черт. |
| 11 | ф25А-II, ℓ=6423; 24,7кг | 1 | 1 | без черт. |
| 13 | ф25А-II, ℓ=6125; 23,6кг | 1 | 1 | без черт. |
| 12 | Изделие закладное МН2; 3,8кг | 4 | 4 | 3.503.1-92.2-41 |
| 16 | МН3; 0,7кг | 4 | 4 | -42 |
| | | | | |
| | Бетон класса В30, м³ | 4,7 | 4,7 | |

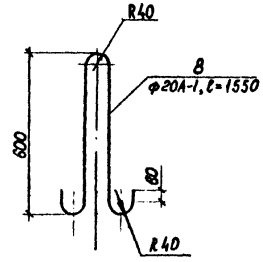


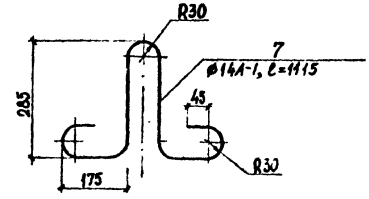


7-7
(поз.1-11, 13-15 не показаны)

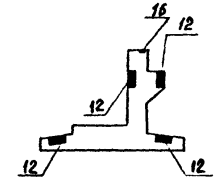


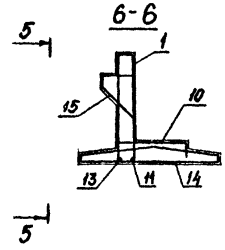


Блок 1БД120.9 (поз.1,10,11,13 не показаны)

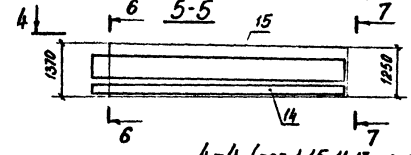


4-4 (поз.1,15,11,13 не показаны)

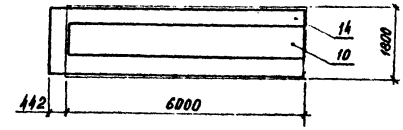


Остальное см. блок 2БД120.9 10319/2

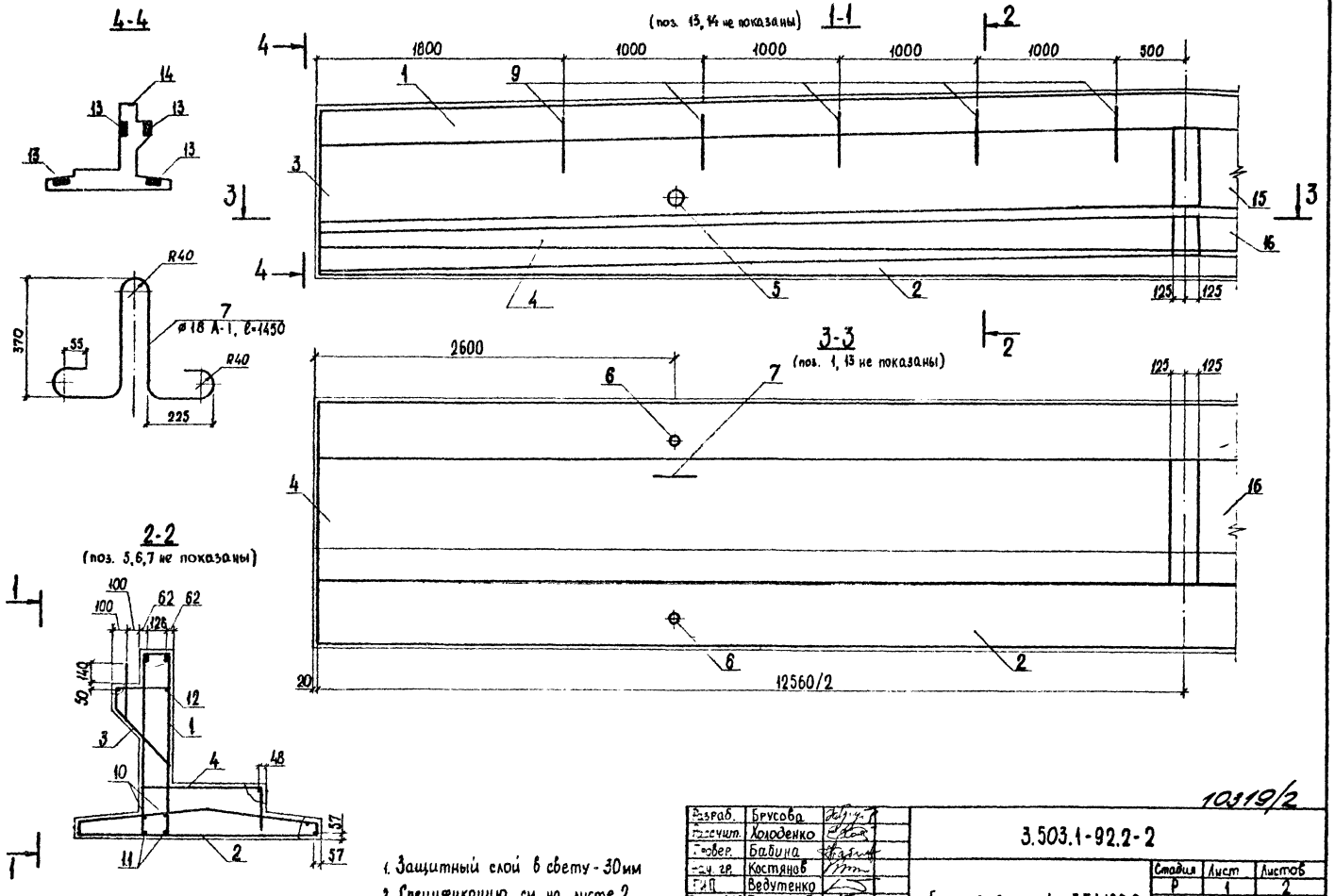


1. Защитный слой в свету - 30мм
2. Спецификацию см. на листе 2

10319/2

| | | | |
|---|---|---|---|
| Разраб. | Брусова | | |
| Рассчит. | Холоденко | | |
| Провер. | Бабина | | |
| Нач. гр. | Костянов | | |
| ГИП | Ведутенко | | |
| Гл. спец. ОИС | Гимельфарб | | |
| Нач. ОИС | Мияковский | | |
| Н. контр. | Костянов | | |

3.503.1-92.2-2

Блок диванный 3БД120.9

| Стадия | Лист | Листов |
|---|---|---|
| Р | 1 | 2 |

Союздорпроект
Киевский филиал

## Блок 1БО120.9

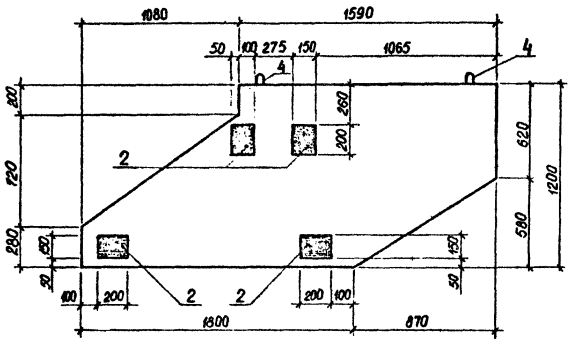


## План

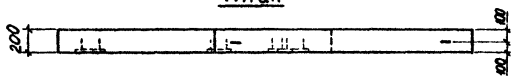


## Схема армирования

поз. 2 не показана

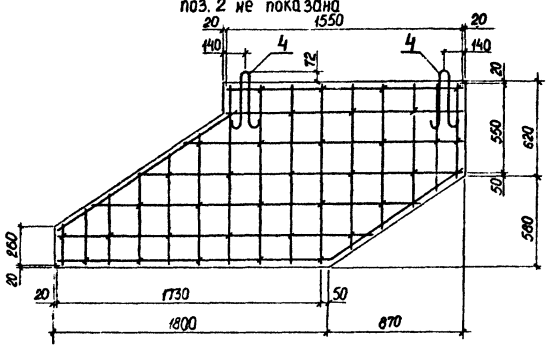


## План

поз. 4 не показана

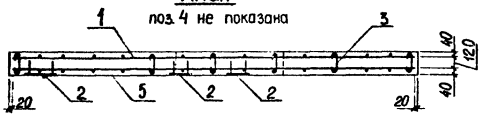


## Блок 2БО120.9 - зеркальное отражение блока 1БО120.9

остальное – см. блок 1БО120.9

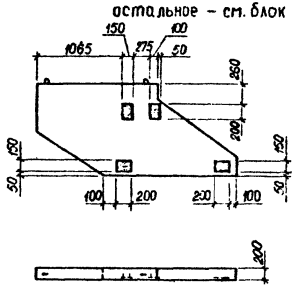


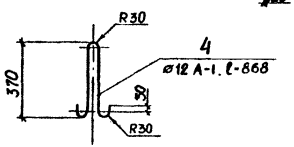


| Марка блока | Обозначение |
|---|---|
| 1БО120.9 | 3.503.1-92.2-3 |
| 2БО120.9 | -01 |

10319/2

| | | | |
|---|---|---|---|
| Разраб. | Откидыч | | |
| Рассчит. | Холоденко | | |
| Провер. | Бабина | | |
| Нач. гр. | Костяков | | |
| ГИП | Ведутенко | | |
| Гл. спец. ОИС | Шмельфарб | | |
| Нач. ОИС | Маяковский | | 6.87 |
| Н. контр. | Костяков | | |

3.503.1-92.2-3

Блоки открылков 1БО120.9, 2БО120.9

| Стадия | Лист | Листов |
|---|---|---|
| Р | 1 | 2 |

Союздорпроект Киевский филиал

| Поз. | Наименование | Кол. | Обозначение документа |
|---|---|---|---|
| 1 | Каркас КП1; 646,8кг | 1 | 3.503.1-92.2-13 |
| 2 | КП2; 1012,6кг | 1 | -14 |
| 3 | КП3; 66,2кг | 1 | -15 |
| 4 | Сетка С6; 49,4кг | 1 | -33 |
| 5 | ⌀102×1,8, ℓ=250; 1,1 кг | 2 | без черт. |
| 6 | ⌀83×1,6, ℓ=180; 0,6 кг | 4 | без черт. |
| 7 | Петля монтажная; 2,9 кг | 2 | без черт. |
| | | | |
| 9 | ⌀22 А-II, ℓ=400; 1,2кг | 10 | без черт. |
| 10 | ⌀10 А-II, ℓ=12560; 7,7 кг | 2 | без черт. |
| 11 | ⌀25 А-II, ℓ=12560; 48,4кг | 2 | без черт. |
| 12 | ⌀10 А-II, ℓ=6380; 3,9 кг | 2 | без черт. |
| 13 | Изделие закладное МН2; 3,8кг | 8 | 3.503.1-92.2-41 |
| 14 | Изделие закладное МН3; 0,7кг | 8 | -42 |
| 15 | Каркас КП9; 66,2кг | 1 | -19-01 |
| 16 | Сетка С4; 49,4кг | 1 | -34 |
| | Бетон класса В30, м³ | 9,92 | |



| Поз. | Наименование | Кол.маис. | | Обозначение документа |
|---|---|---|---|---|
| | | – | 01 | |
| 1 | Сетка С1; 24,1кг | 1 | 1 | 3.503.1-92.2-32 |
| 5 | Сетка С2; 24,1кг | 1 | 1 | -32-01 |
| 2 | Изделие закладное МН1;2,8кг | 4 | 4 | -40 |
| 3 | Шпилька; 0,1 кг | 34 | 34 | -49-01 |
| 4 | Петля монтажная; 0,8кг | 2 | 2 | без черт. |
| | Бетон класса В25, м³ | 0,47 | 0,47 | |

10319/2

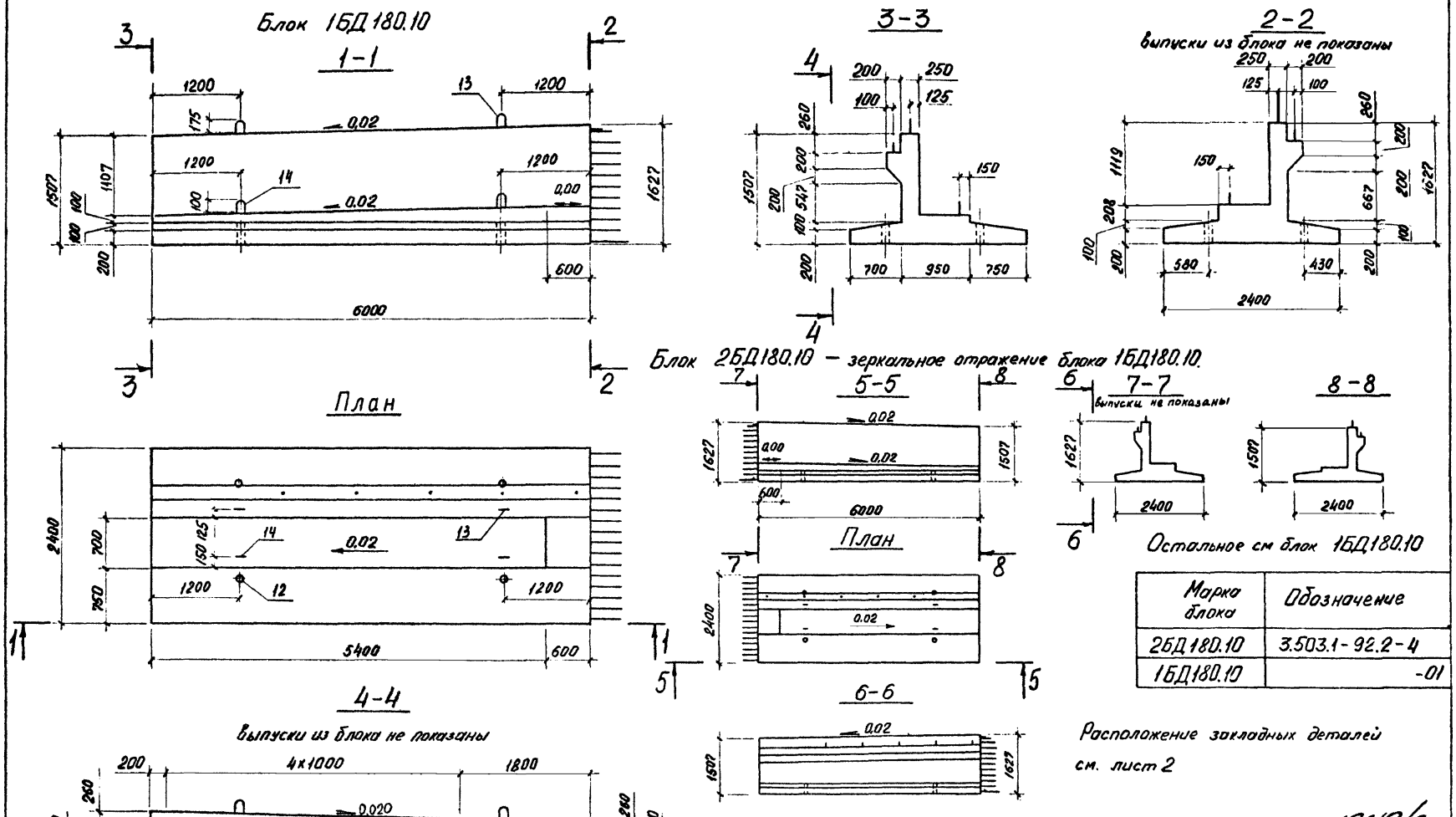


| Марка блока | Обозначение |
|---|---|
| 2БД180.10 | 3.503.1-92.2-4 |
| 1БД180.10 | -01 |

Расположение закладных деталей см. лист 2

10319/2

| | | |
|---|---|---|
| Разраб | Волкович | |
| Рассчит | Холоденко | |
| Провер. | Брусова | |
| Нач. гр. | Костянов | |
| ГИП | Ведутенко | |
| Гл.спец ОИС | Гимельфарб | |
| Нач. ОИС | Милковский | |
| Н.контр. | Костянов | |

3.503.1-92.2-4 ФЧ

Блоки диванные 1БД180.10 и 2БД180.10

| Стадия | Лист | Листов |
|---|---|---|
| Р | 1 | 2 |

Союздорпроект Киевский филиал

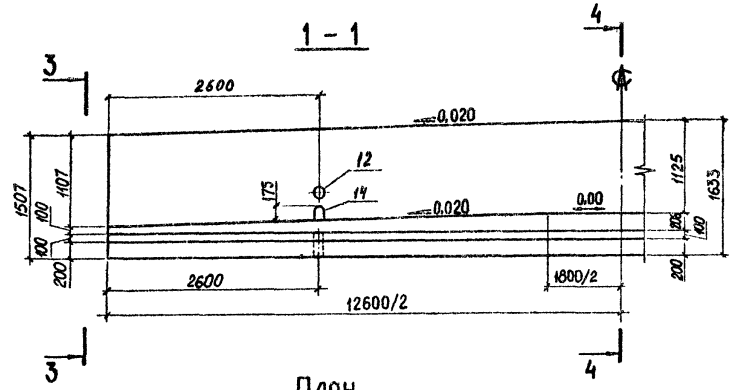


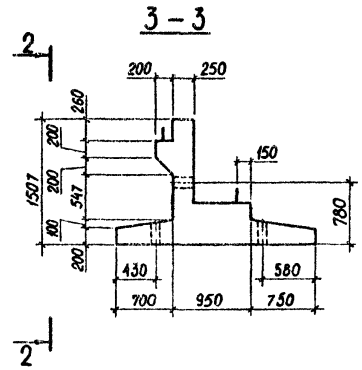


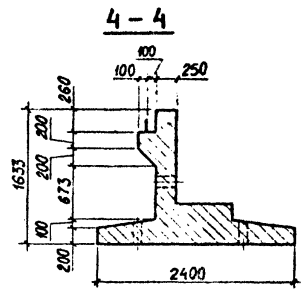


План

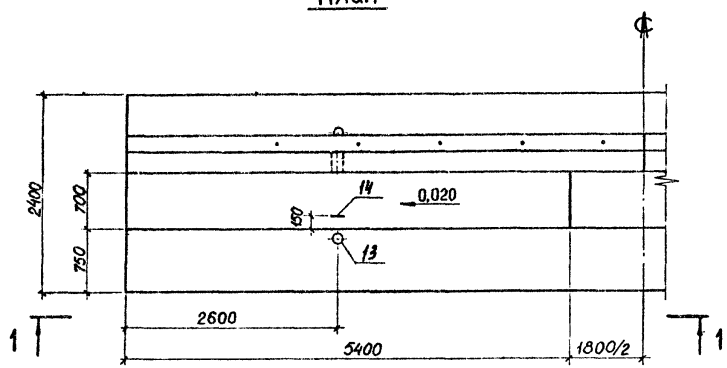


Расположение закладных деталей см. лист 2

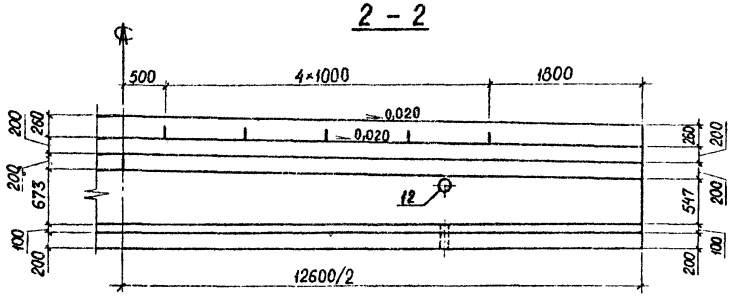


10319/2

| | | | |
|---|---|---|---|
| Разраб. | Откидыч | | 3.503.1-92.2-5 ФЧ |
| Рассчит. | Холоденко | | |
| Провер. | Брусова | | Блок диванный 3БД180.10 |
| Нач. гр. | Костянов | | Стадия: Р; Лист: 1; Листов: 2 |
| ГИП | Ведутенко | | Союздорпроект Киевский филиал |
| Гл.спец.ОИС | Пимельфарб | | |
| Нач. ОИС | Мияковский | | |
| Н.контр. | Костянов | | |

## Схема расположения закладных деталей

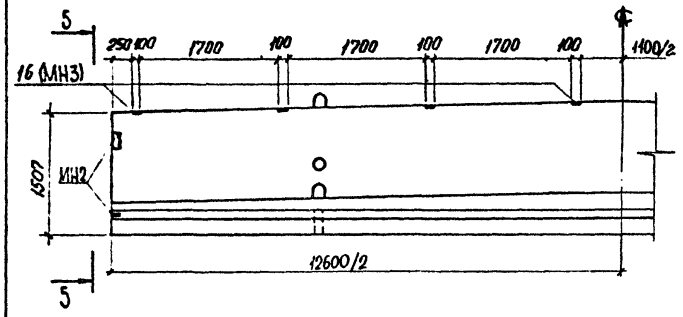


5 - 5

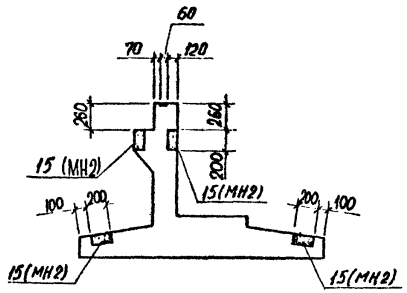




## Схема расположения закладных деталей

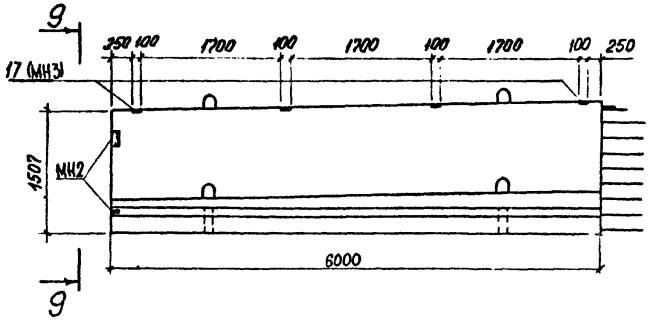


9 - 9

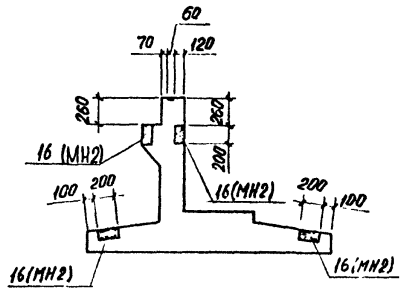


Приведено расположение закладных деталей для блока 1БД180.10, расположение для блока 2БД180.10 - зеркально.

10519/2

# Блок 2БД180.10

## 2 – 2

поз. 16, 17 не показаны

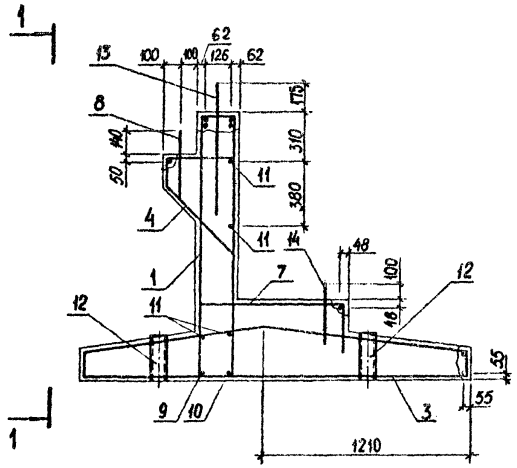


## 1 – 1

поз. 12, 13, 14 не показаны

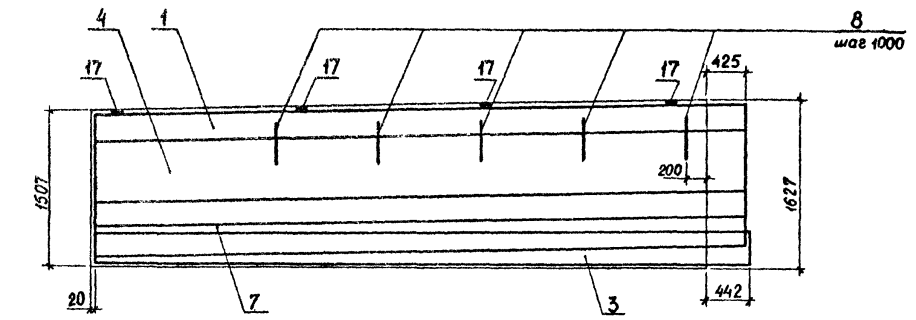


## 3 – 3

поз. 8, 16, 17 не показаны

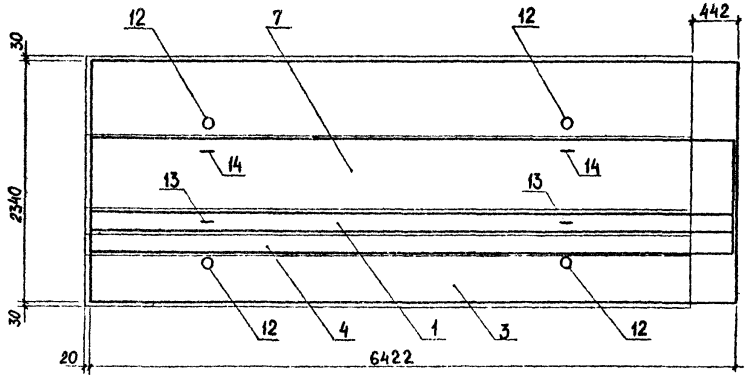


| Марка блока | Обозначение |
|---|---|
| 2БД180.10 | 3.503.1-92.2-4 |
| 1БД180.10 | -01 |

Защитный слой в свету 30 мм.
Спецификацию и рис. 2 см. лист 2.

10319/2

| | | | |
|---|---|---|---|
| Разраб. | Откидыч | | 3.503.1-92.2-4 |
| Рассчит. | Холоденко | | |
| Провер. | Брусова | | |
| Нач. гр. | Костянов | | |
| ГИП | Ведутенко | | Блоки вцванные 1БД180.10, 2БД180.10 |
| Гл. спец. ОИС | Гинельфарб | | |
| Нач. ОИС | Мияковский | | |
| Н. контр. | Костянов | | |

| Стадия | Лист | Листов |
|---|---|---|
| Р | 1 | 2 |

Союздорпроект
Киевский филиал

# Блок 1БД180.10

остальное — см. блок 2БД180.10

4 – 4

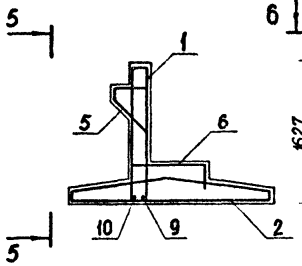


5 – 5

поз. 1, 6, 9, 10 не показаны

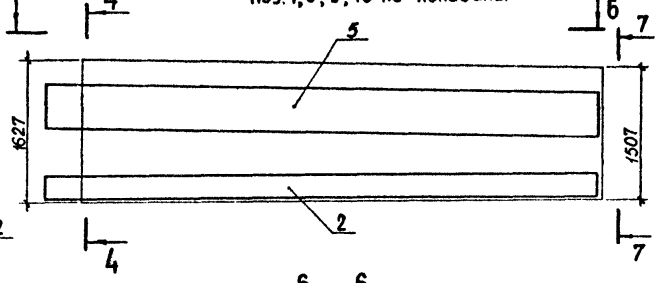


6 – 6

поз. 1, 5, 9, 10 не показаны

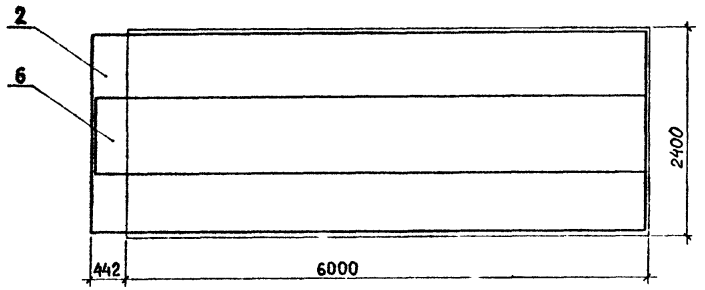


| Поз. | Наименование | | Кол. на изд. – | Кол. на изд. -01 | Обозначение документа |
|---|---|---|---|---|---|
| 1 | Каркас КП24; | 340,6 кг | 1 | 1 | 3.503.1-92.2-31 |
| 2 | КП12; | 522,5 кг | – | 1 | -22 |
| 3 | КП14; | 522,5 кг | 1 | – | -23 |
| 4 | КП4; | 64,0 кг | 1 | – | -15-01 |
| 5 | КП8; | 64,0 кг | – | 1 | -19 |
| 6 | Сетка С9; | 52,0 кг | 1 | – | -36-01 |
| 7 | С7; | 52,0 кг | – | 1 | -35-01 |
| 8 | ø22А-II, ℓ=400; | 1,2 кг | 5 | 5 | без черт. |
| 9 | ø22А-II, ℓ=6422; | 19,2 кг | 1 | 1 | без черт. |
| 10 | ø22А-II, ℓ=6126; | 18,3 кг | 1 | 1 | без черт. |
| 11 | ø10А-II, ℓ=6405; | 4,0 кг | 4 | 4 | без черт. |
| 12 | ○102×1,8, ℓ=280; | 1,2 кг | 4 | 4 | без черт. |
| 13 | Монтажная петля; | 8,1 кг | 2 | 2 | без черт. |
| 14 | Монтажная петля; | 2,9 кг | 2 | 2 | без черт. |
| | | | | | |
| 16 | Изделие закладное МН2; | 3,8 кг | 4 | 4 | 3.503.1-92.2-41 |
| 17 | Изделие закладное МН3; | 0,7 кг | 4 | 4 | -42 |
| | Бетон класса В30, м³ | | 6,82 | 6,82 | |

7 – 7

поз. 1-15 не показаны

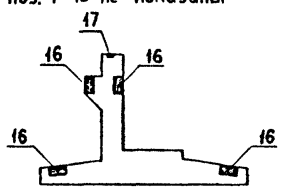


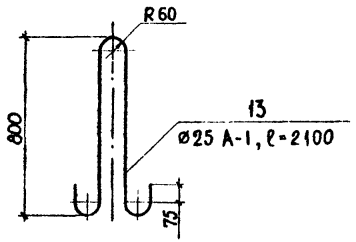


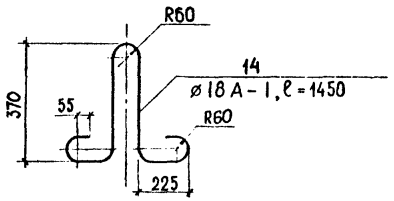


10319/2

## 1 – 1

поз. 15 и 16 не показаны

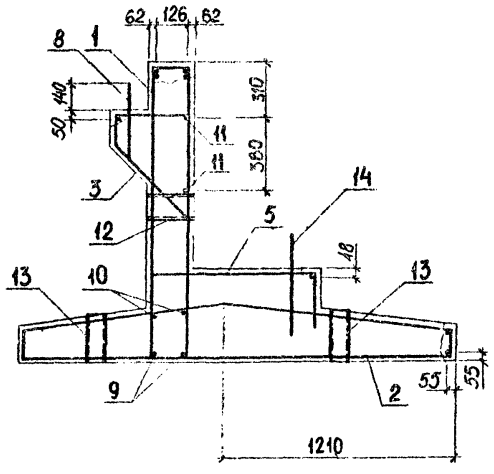


## 2 – 2

поз. 13, 15 не показаны

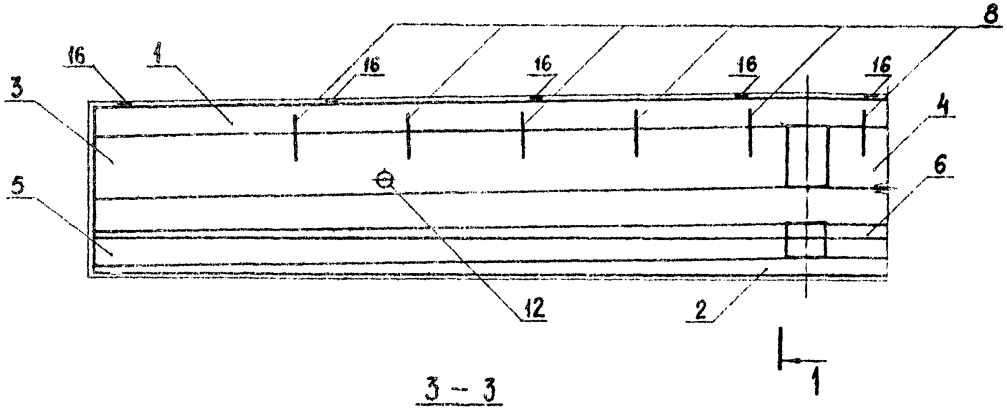


## 3 – 3

поз. 8, 12, 14, 15, 16 не показаны

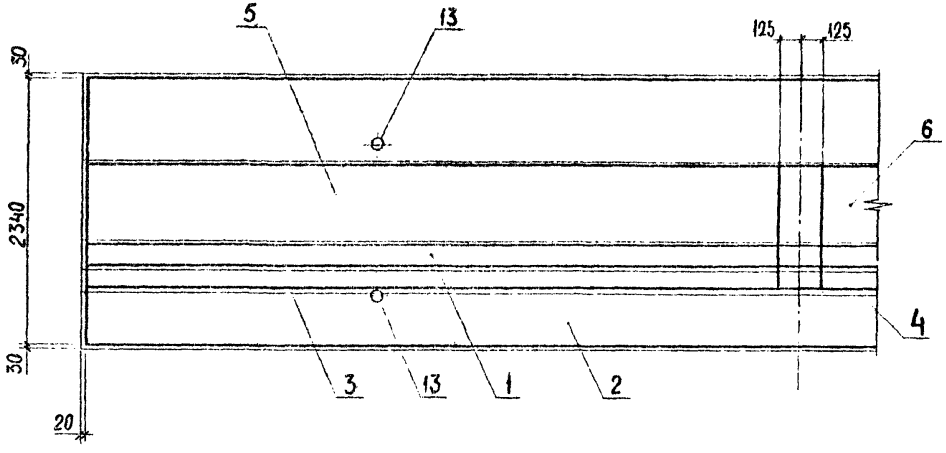


## 4 – 4

поз. 1 – 14 не показаны

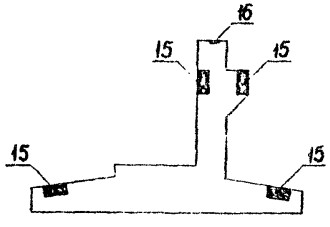


Защитный слой в свету - 30 мм
Спецификацию см. лист 2.

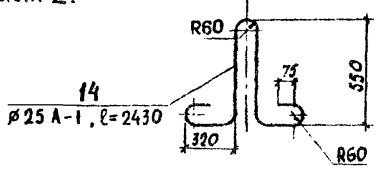


10319/2

| | | | | | |
|---|---|---|---|---|---|
| Разраб. | Откидыч | | 3.503.1-92.2-5 | | |
| Рассчит. | Холоденко | | | | |
| Провер. | Брусова | | | | |
| Нач. гр. | Костянов | | | | |
| ГИП | Ведутенко | | | | |
| Гл.спец. ОИС | Гимельфарб | | Блок диванный 3БД18.10 | Стадия: Р | Лист: 1 | Листов: 2 |
| Нач. ОИС | Маяковский | | | Союздорпроект Киевский филиал | |
| Н.контр. | Костянов | | | | |

## Блок 1БО180.10

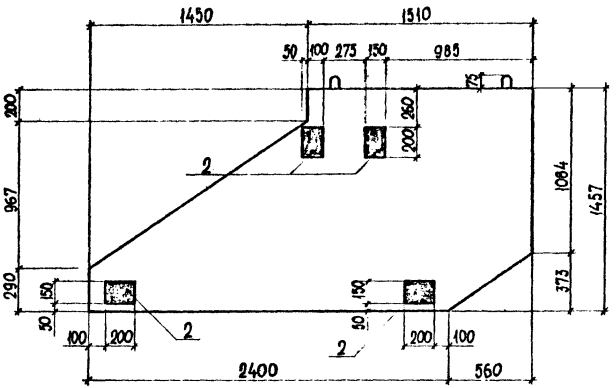


## План

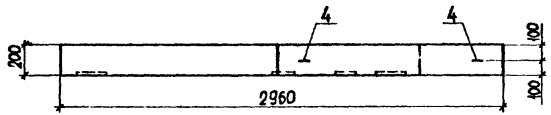


## Схема армирования

поз. 2 не показана

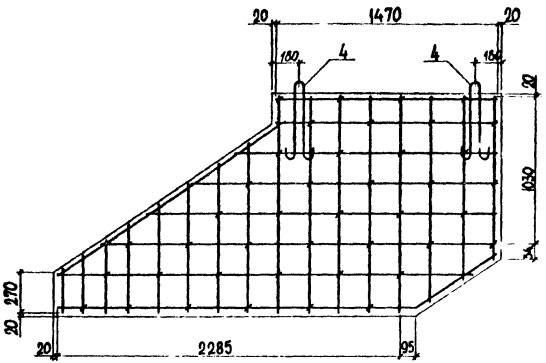


## План

поз. 2,4 не показаны

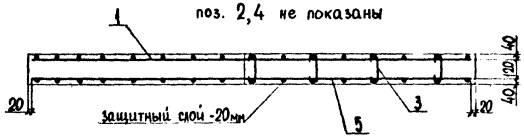


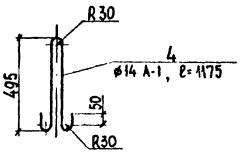


Блок 2БО180.10 - зеркальное отражение блока 1БО130.10
остальное - см. блок 1БО180.10

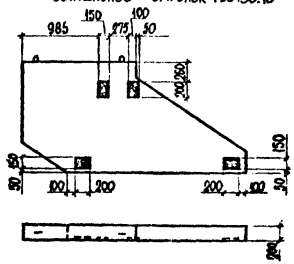


| Марка блока | Обозначение |
|---|---|
| 1БО180.10 | 3.503.1-92.2-6 |
| 2БО180.10 | -01 |

Спецификацию смотри на лист 2.

10319/2

| | | | |
|---|---|---|---|
| Разраб. | Брусова | | 3.503.1-92.2-6 |
| Рассчит. | Холоденко | | |
| Провер. | Бабина | | Блоки открылка 1БО180.10, 2БО180.10 |
| Нач. гр. | Костянов | | |
| ГИП | Ведутенко | | |
| Гл. спец. ОИС | Гимельфарб | | |
| Нач. ОИС | Мицкобский | | |
| Н. контр. | Костянов | | |

| Стадия | Лист | Листов |
|---|---|---|
| Р | 1 | 2 |

Союздорпроект
Киевский филиал

| Поз. | Наименование | | Кол. | Обозначение документа |
|---|---|---|---|---|
| 1 | Каркас КП11 | 696,4кг | 1 | 3.503.1-92.2-21 |
| 2 | КП17; | 1062,6кг | 1 | -25 |
| 3 | КП3; | 66,2кг | 1 | -15 |
| 4 | КП9; | 66,2кг | 1 | -19-01 |
| 5 | Сетка С8; | 53,6кг | 1 | -36 |
| 6 | С10; | 53,6кг | 1 | -35 |
| | | | | |
| 8 | ø22А-II, ℓ=400; | 1,2кг | 10 | без черт. |
| 9 | ø22А-II, ℓ=12560; | 37,4кг | 2 | без черт. |
| 10 | ø10А-II, ℓ=12560; | 7,8кг | 2 | без черт. |
| 11 | ø10А-II, ℓ=6405; | 4,0кг | 4 | без черт. |
| 12 | ○140×1,8 ℓ=250; | 1,5кг | 2 | без черт. |
| 13 | ○102×1,8 ℓ=270; | 1,2кг | 4 | без черт. |
| 14 | Монтажная петля; | 9,4кг | 2 | без черт. |
| 15 | Изделие закладное МН2; | 3,8кг | 8 | 3.503.1-92.2-41 |
| 16 | Изделие закладное МН3; | 0,7кг | 8 | -42 |
| | Бетон класса В30, м³ | | 14,35 | |



| Поз. | Наименование | | Кол. на изд. — | Кол. на изд. 01 | Обозначение документа |
|---|---|---|---|---|---|
| 1 | Сетка С13; | 32,2кг | 1 | 1 | 3.503.1-92.2-38 |
| 5 | Сетка С14; | 32,2кг | 1 | 1 | -38-01 |
| 2 | Изделие закладное МН1; | 2,8кг | 4 | 4 | -40 |
| 3 | Шпилька; | 0,1 кг | 41 | 41 | -49-01 |
| 4 | Монтажная петля; | 1,4кг | 2 | 2 | без черт |
| | Бетон класса В25, м³ | | 0,64 | 0,64 | |

10319/2

Блок 1БД180.12 (1БД240.12)

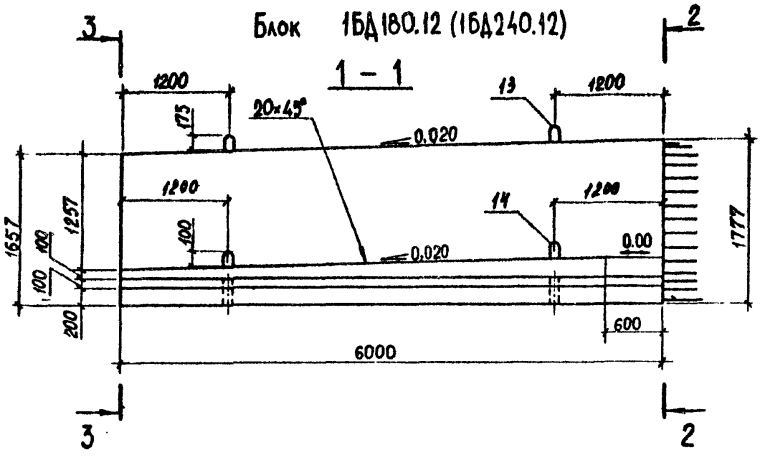


План

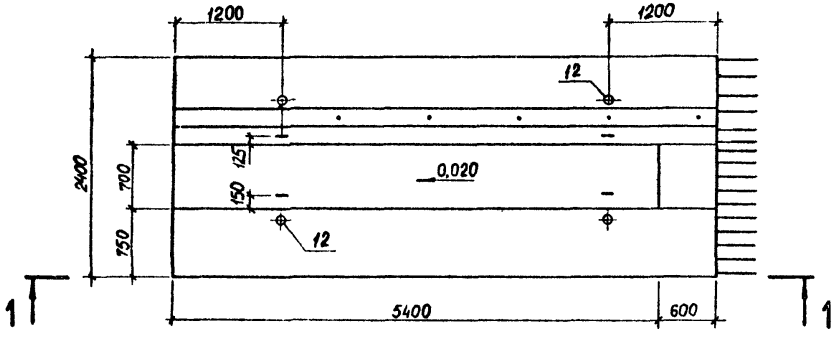


4 – 4

выпуски из блока не показаны

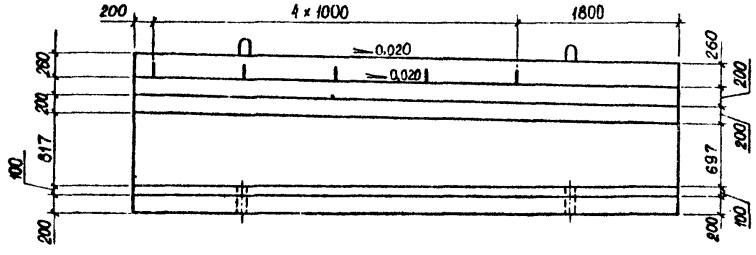


3 – 3

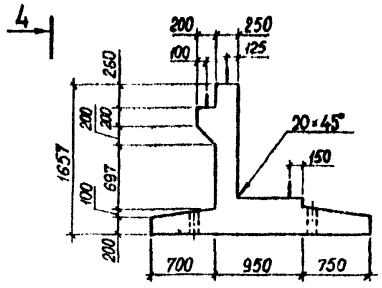


2 – 2

выпуски из блока не показаны

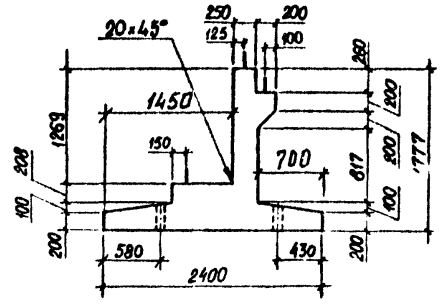


Блок 2БД180.12 (2БД240.12) - зеркальное отражение блока 1БД180.12 (1БД240.12)

5 – 5

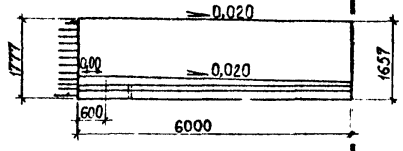


7 – 7

выпуски не показаны

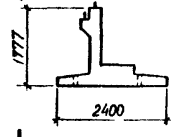


8 – 8

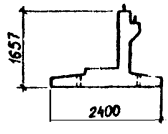


План

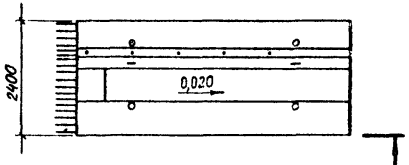


6 – 6




Остальное см. блок 1БД180.12 (1БД240.12)

| Марка блока | Обозначение |
|---|---|
| 2БД180.12 | 3.503.1-92.2-7 |
| 1БД180.12 | -01 |
| 2БД240.12 | -02 |
| 1БД240.12 | -03 |

Расположение закладных деталей см. лист 2

10319/2

| | | |
|---|---|---|
| Разраб. | Откидыч | |
| Рассчит. | Холоденко | |
| Провер. | Бабина | |
| Нач. гр. | Костянов | |
| ГИП | Ведутенко | |
| Гл.спец.ОИС | Гительфорб | |
| Нач. ОИС | Маяковский | |
| Н. контр. | Костянов | |

3.503.1-92.2-7 ФЧ

Блоки диванные 1БД180.12, 2БД180.12, 1БД240.12, 2БД240.12

| Стадия | Лист | Листов |
|---|---|---|
| Р | 1 | 2 |

Союздорпроект Киевский филиал

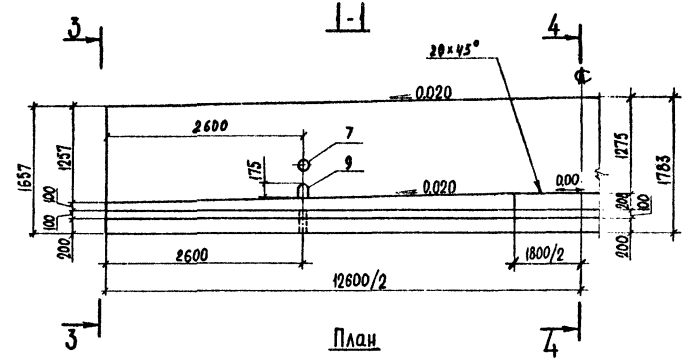


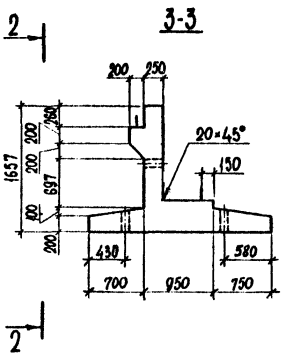


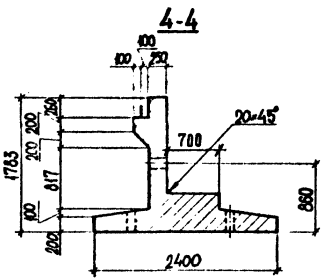


План

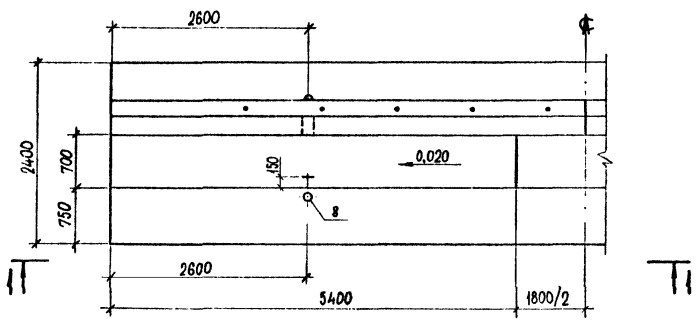


| Марка блока | Обозначение |
|---|---|
| 3БД180.12 | 3.503.1-92.2-8 |
| 3БД240.12 | -01 |

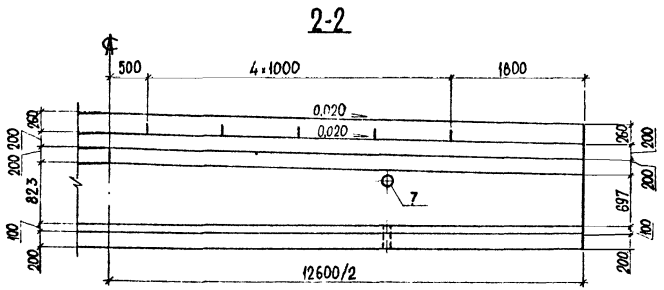


Расположение закладных деталей см. лист 2

10319/с

| | | |
|---|---|---|
| Разраб. | Брусова | |
| Рассчит. | Холоденко | |
| Провер. | Бабина | |
| Нач. гр. | Костянов | |
| ГИП | Ведутенко | |
| Гл. спец. ОИС | Гимельфарб | |
| Нач. ОИС | Мияковский | |
| Н. контр. | Костянов | |

3.503.1-92.2-8 ФЧ

Блоки диванные 3БД180.12, 3БД240.12

| Стадия | Лист | Листов |
|---|---|---|
| Р | 1 | 2 |

Союздорпроект Киевский филиал

Схема расположения закладных деталей

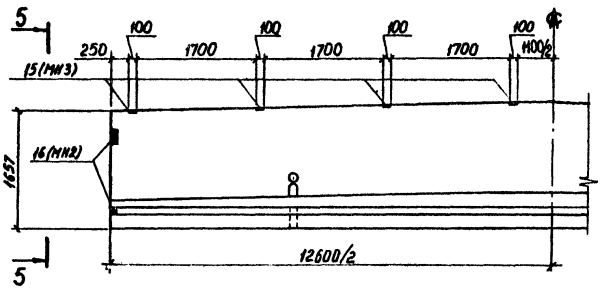


5 - 5

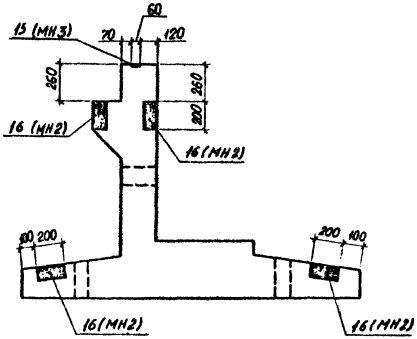


3.503.1-92.2-8 ФЧ

Лист 2

Схема расположения закладных деталей

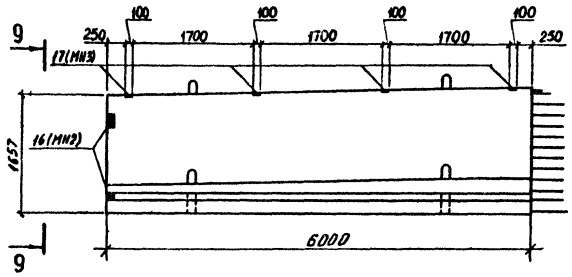


9 - 9

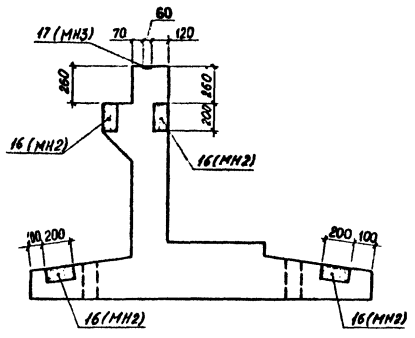


Приведено расположение закладных деталей для блоков 1БД180.12 и 1БД240.12 расположение для блоков 2БД180.12 и 2БД240.12 - зеркально

10119/2

3.503.1-92.2-7 ФЧ

Лист 2

## 2 – 2

поз. 16 и 17 не показаны

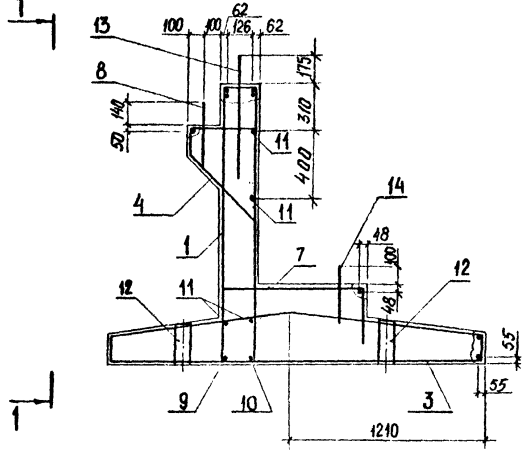


Блок 2БД180.12 (2БД240.12)

## 1 – 1

поз. 16, 12, 13, 14 не показаны

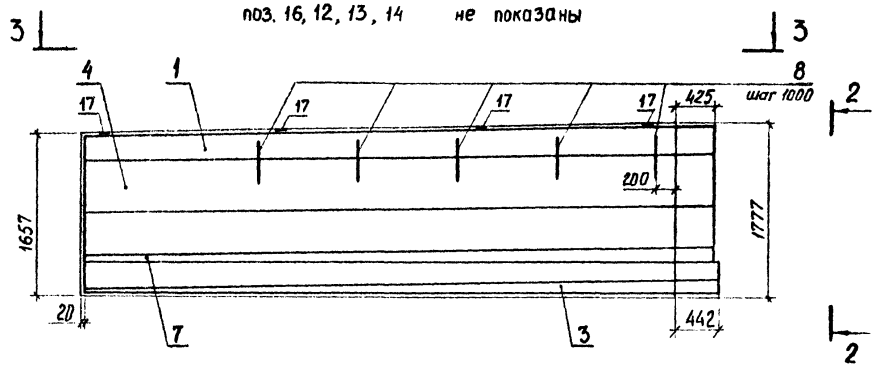


## 3 – 3

поз. 8, 16, 17 не показаны

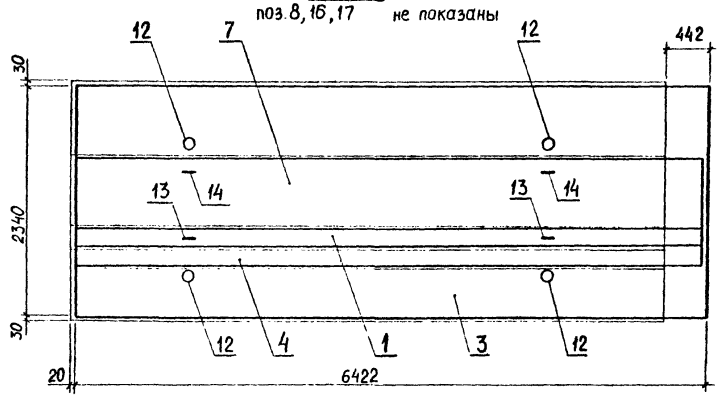


| Марка блока | Обозначение |
|---|---|
| 2БД180.12 | 3.503.1-92.2-7 |
| 1БД180.12 | -01 |
| 2БД240.12 | -02 |
| 1БД240.12 | -03 |

Защитный слой в свету-30мм.

Спецификацию см. лист 2

10319/2

| | | |
|---|---|---|
| Разраб. | Откидыч | |
| Рассчит. | Холоденко | |
| Провер. | Ханякова | |
| Нач. гр. | Костянов | |
| ГИП | Ведутенко | |
| Гл. спец. ОИС | Гимельфарб | |
| Нач. ОИС | Маяковский | |
| Н. контр. | Костянов | |

3.503.1-92.2-7

Блоки виванные 1БД180.12, 2БД180.12, 1БД240.12, 2БД240.12

| Стадия | Лист | Листов |
|---|---|---|
| Р | 1 | 2 |

Союздорпроект Киевский филиал

# Блок 1БД180.12 (1БД240.12)

остальное - см. блок 2БД180.12 (2БД240.12)

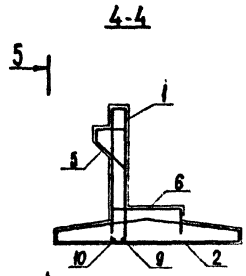


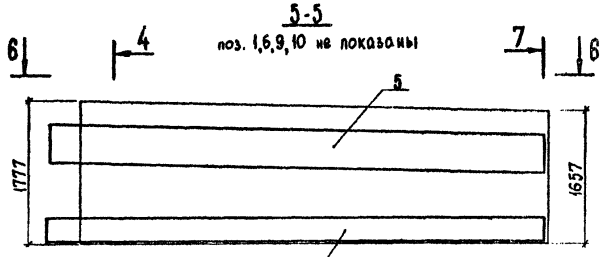


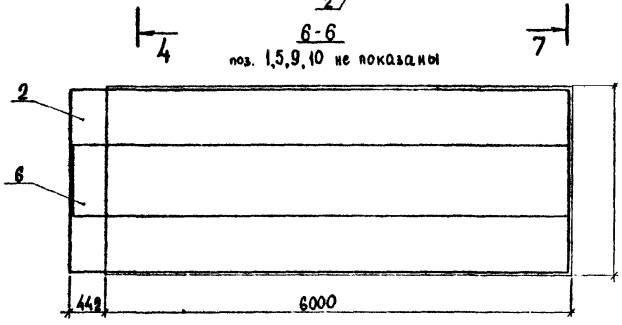


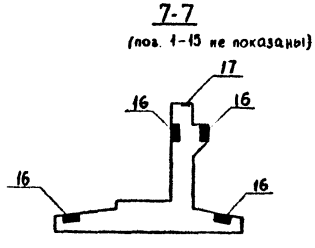


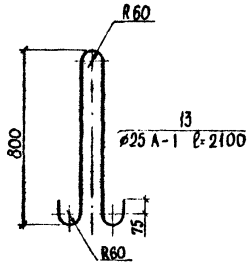


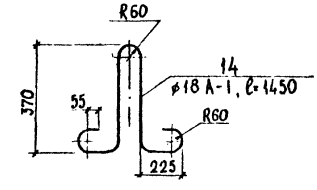


| Поз. | Наименование | Кол. на исполнение – | -01 | -02 | -03 | Обозначение документа |
|---|---|---|---|---|---|---|
| 1 | Каркас КП10; 360,6кг | 1 | 1 | 1 | 1 | 3.503.1-92.2-20 |
| 2 | КП12; 522,5кг | – | 1 | – | – | -22 |
| | КП13; 476,3кг | – | – | – | 1 | -22-01 |
| 3 | КП14; 522,5кг | 1 | – | – | – | -23 |
| | КП15; 476,3кг | – | – | 1 | – | -23-01 |
| 4 | КП4; 64,0кг | 1 | – | 1 | – | -15-01 |
| 5 | КП8; 64,0кг | – | 1 | – | 1 | -19 |
| 6 | Сетка С7; 52,0кг | – | 1 | – | 1 | -35-01 |
| 7 | С9; 52,0кг | 1 | – | 1 | – | -36-01 |
| 8 | ø22А-II, ℓ=400; 1,2кг | 5 | 5 | 5 | 5 | без черт. |
| 9 | ø22А-II, ℓ=6422; 19,1кг | 1 | 1 | 1 | 1 | без черт. |
| 10 | ø22А-II, ℓ=6126; 18,3кг | 1 | 1 | 1 | 1 | без черт. |
| 11 | ø10А-II, ℓ=6405; 4,0кг | 4 | 4 | 4 | 4 | без черт. |
| 12 | ○102×1,8 ℓ=280; 1,2кг | 4 | 4 | 4 | 4 | без черт. |
| 13 | Монтажная петля; 8,1кг | 2 | 2 | 2 | 2 | без черт. |
| 14 | Монтажная петля; 2,9кг | 2 | 2 | 2 | 2 | без черт. |
| | | | | | | |
| 16 | Изделие закладное МН2; 3,8кг | 4 | 4 | 4 | 4 | 3.503.1-92.2-41 |
| 17 | МН3; 0,7кг | 4 | 4 | 4 | 4 | -42 |
| | Бетон класса В30, м³ | 7,05 | 7,05 | 7,05 | 7,05 | |

10319/2

## 1-1

поз. 15 и 16 не показаны

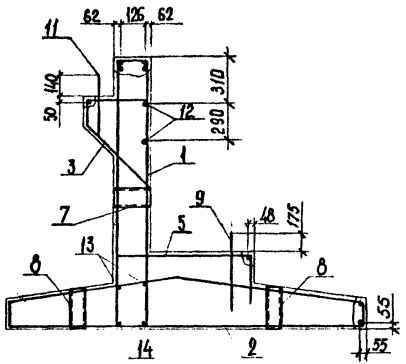


## 2-2

поз. 15, 16 не показаны

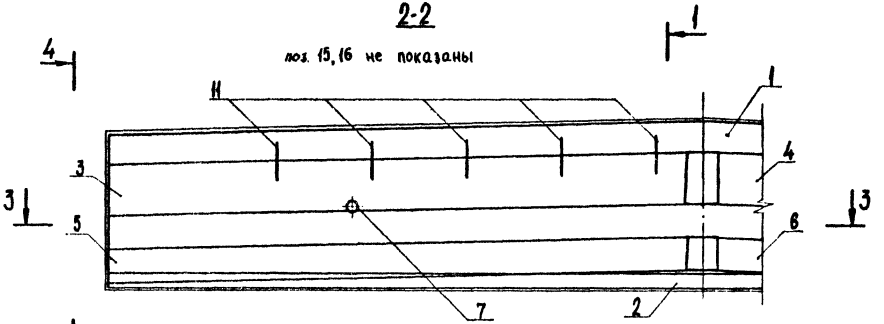


## 3-3

(поз. 1, 16 не показаны)

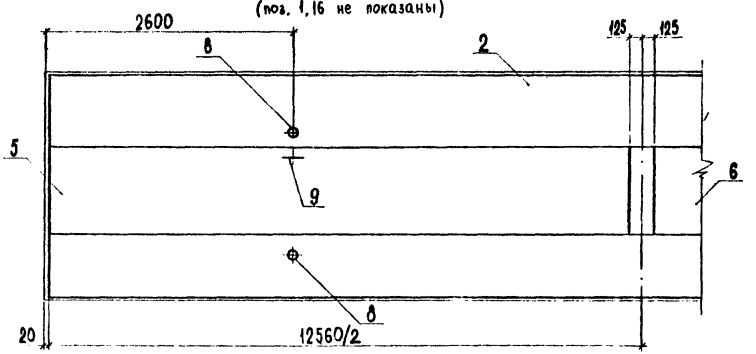


## 4-4

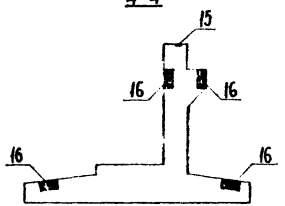


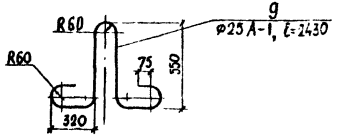


| Марка блока | Обозначение |
|---|---|
| 3БД180.12 | 3.503.1-92.2-8 |
| 3БД240.12 | -01 |

10319/2

| | | |
|---|---|---|
| Разраб. | Брусова | |
| Рассчит. | Холоденко | |
| Провер. | Хамякова | |
| Нач. гр. | Костянов | |
| ГИП | Ведутенко | |
| Гл. спец. ОИС | Гимельгарб | |
| Нач. ОИС | Мицковский | |
| Н. контр. | Костянов | |

3.503.1-92.2-8

Блоки диванные 3БД180.12, 3БД240.12

| Стадия | Лист | Листов |
|---|---|---|
| Р | 1 | 2 |

Союзводпроект Киевский филиал

## Блок 160180.12

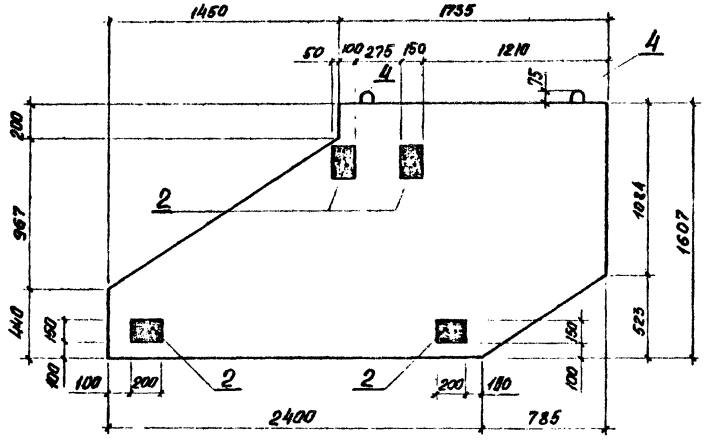


## Схема армирования

поз. 2 не показаны

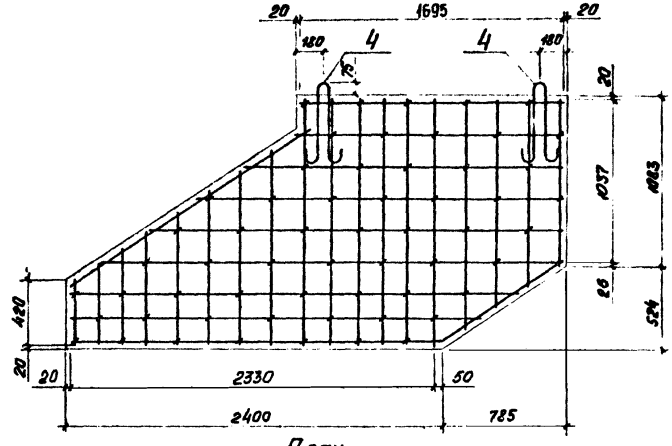


## План

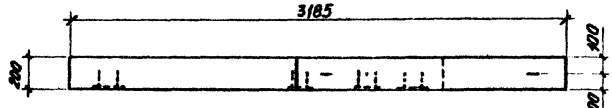


## План

поз. 2,4 не показаны

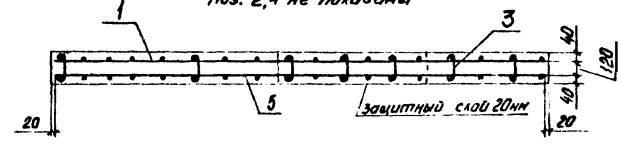


**Блок 260180.12** – зеркальное отражение блока 160180.12
остальное см. блок 160180.12

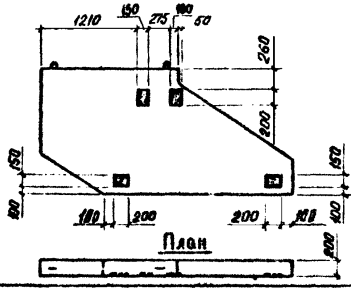


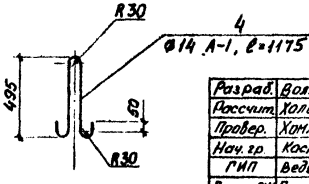


| Марка блока | Обозначение |
|---|---|
| 160180.12 | 3.503.1-92.2-9 |
| 260180.12 | -01 |

Спецификацию см. лист 2

10319/2

| | | |
|---|---|---|
| Разраб. | Волкович | |
| Рассчит. | Холоденко | |
| Провер. | Хомякова | |
| Нач. гр. | Костянов | |
| ГИП | Ведутенко | |
| Гл. спец. ОИС | Гимельфарб | |
| Нач. ОИС | Милковский | |
| Н. контр. | Костянов | |

**3.503.1-92.2-9**

Блоки открылка
160180.12, 260180.12

| Стадия | Лист | Листов |
|---|---|---|
| Р | 1 | 2 |

Союздорпроект
Киевский филиал

| Поз. | Наименование | Кол. на эл. | | Обозначение документа |
|---|---|---|---|---|
| | | – | -01 | |
| 1 | Каркас КП16; 745,0 кг | 1 | 1 | 3.503.1-92.2-24 |
| 2 | КП19; 1062,6 кг | 1 | – | -25 |
| 2 | КП18; 971,6 кг | – | 1 | -25-01 |
| 3 | КП3; 66,2 кг | 1 | 1 | -15 |
| 4 | КП9; 66,2 кг | 1 | 1 | -19-01 |
| 5 | Сетка С8; 53,6 кг | 1 | 1 | -36-01 |
| 6 | С10; 53,6 кг | 1 | 1 | -35 |
| 7 | ○140×1,8, ℓ=250; 1,5 кг | 2 | 2 | без черт. |
| 8 | ○102×1,8 ℓ=280; 1,2 кг | 4 | 4 | без черт. |
| 9 | Монтажная петля; 9,4 кг | 2 | 2 | без черт. |
| | | | | |
| 11 | ⌀22 А-II, ℓ=400; 1,2 кг | 10 | 10 | без черт. |
| 12 | ⌀10 А-II, ℓ=6380; 3,9 кг | 4 | 4 | без черт. |
| 13 | ⌀10 А-II, ℓ=12560; 7,8 кг | 2 | 2 | без черт. |
| 14 | ⌀22 А-II, ℓ=12560; 37,5 кг | 2 | 2 | без черт. |
| 15 | Изделие закладное МН3; 0,7 кг | 8 | 8 | 3.503.1-92.2-42 |
| 16 | Изделие закладное МН2; 3,8 кг | 8 | 8 | -41 |
| | Бетон класса В30, м³ | 14,92 | 14,52 | |



| Поз | Наименование | Кол. на эл. | | Обозначение документа |
|---|---|---|---|---|
| | | – | 01 | |
| 1 | Сетка С11; 40,3 кг | 1 | 1 | 3.503.1-92.2-37 |
| 5 | Сетка С12; 40,3 кг | 1 | 1 | -37-01 |
| 2 | Изделие закладное МН1; 2,8 кг | 4 | 4 | -40 |
| 3 | Шпилька; 0,1 кг | 58 | 58 | -49-01 |
| 4 | Монтажная петля; 1,4 кг | 2 | 2 | без черт. |
| | Бетон класса В25, м³ | 0,8 | 0,8 | |

105/9/2

Блок 1БД330.17

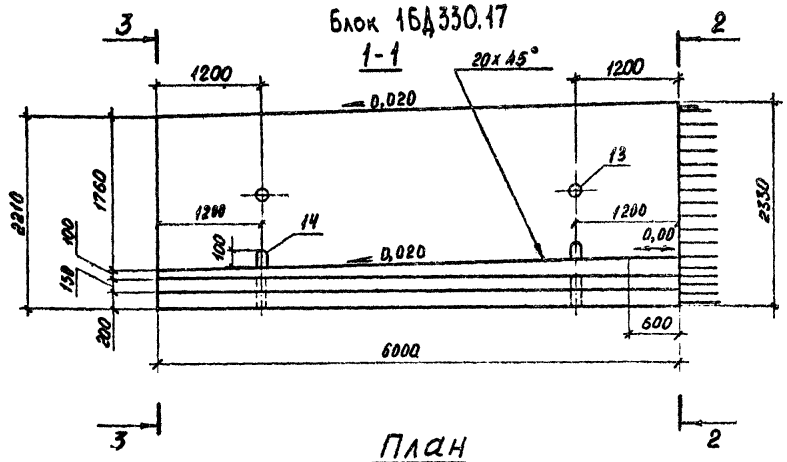


План

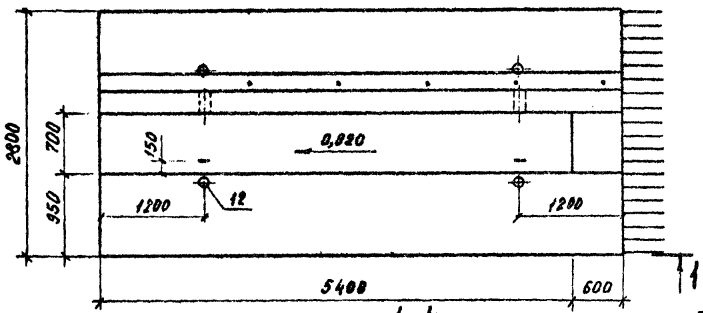


4-4

Выпуски из блока не показаны

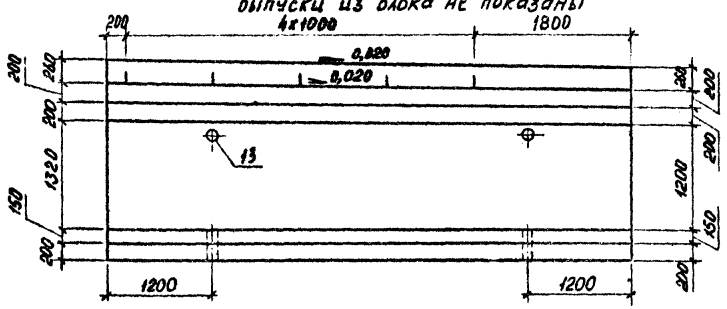


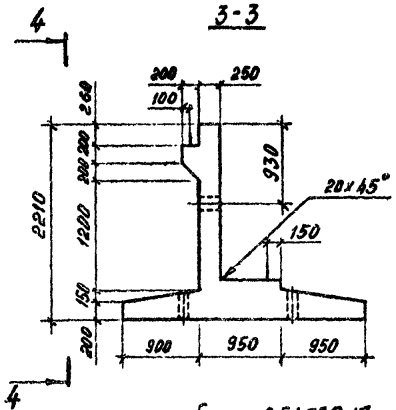


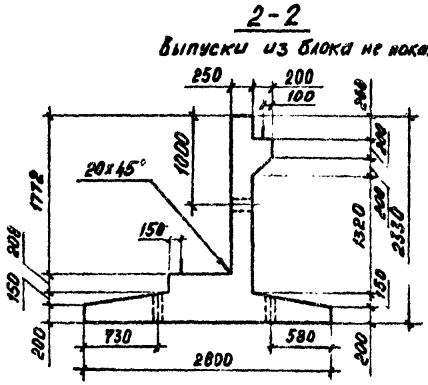


Блок 2БД330.17 - зеркальное отражение блока 1БД330.17

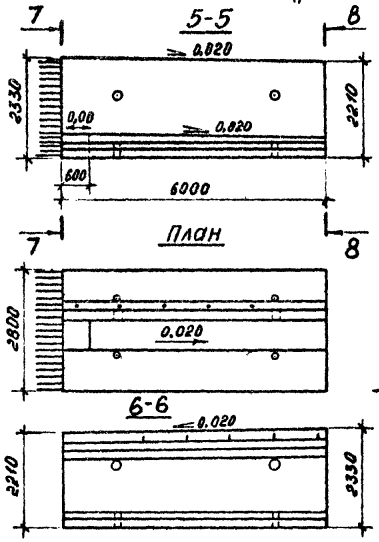


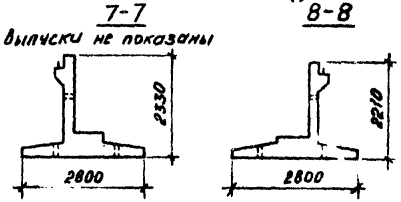


Остальное см. блок 1БД330.17

| Марка блока | Обозначение |
|---|---|
| 2БД330.17 | 3.503.1-92.2-10 |
| 1БД330.17 | -01 |

Расположение закладных деталей см. лист 2.

10319/2

| | | |
|---|---|---|
| Разраб. | Хмурова | |
| Рассчит. | Холоденко | |
| Провер. | Хонякова | |
| Нач. гр. | Костянов | |
| ГИП | Ведутенко | |
| Гл. спец. ОИС | Шительфарб | |
| Нач. ОИС | Мишковский | |
| Н. контр. | Костянов | |

3.503.1-92.2-10 ФЧ

Блоки диванные 1БД330.17, 2БД330.17

| Стадия | Лист | Листов |
|---|---|---|
| Р | 1 | 2 |

Союздорпроект Киевский филиал

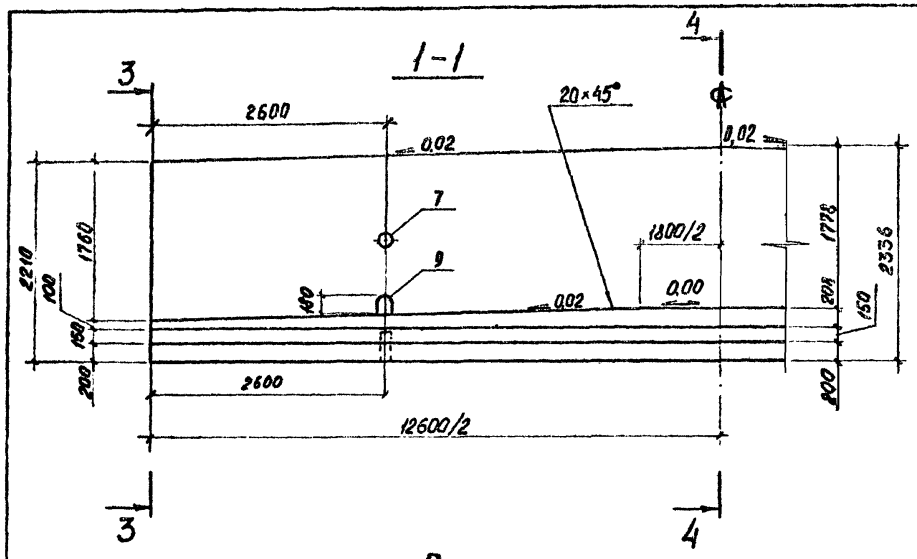


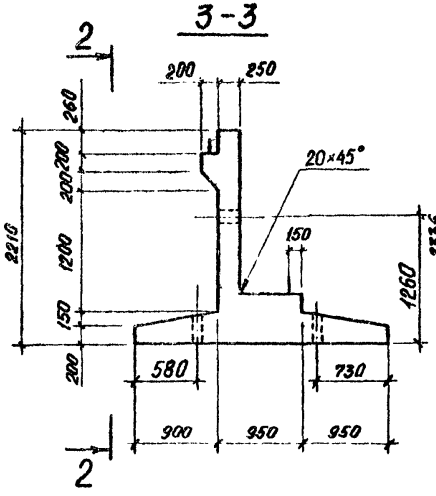


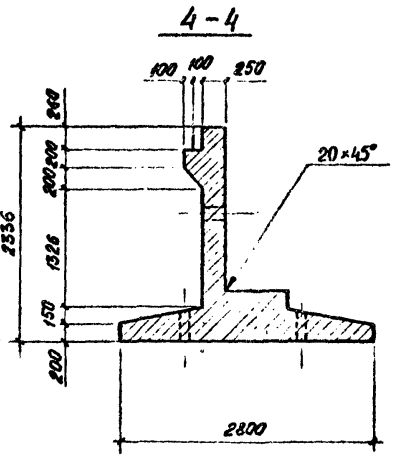


План

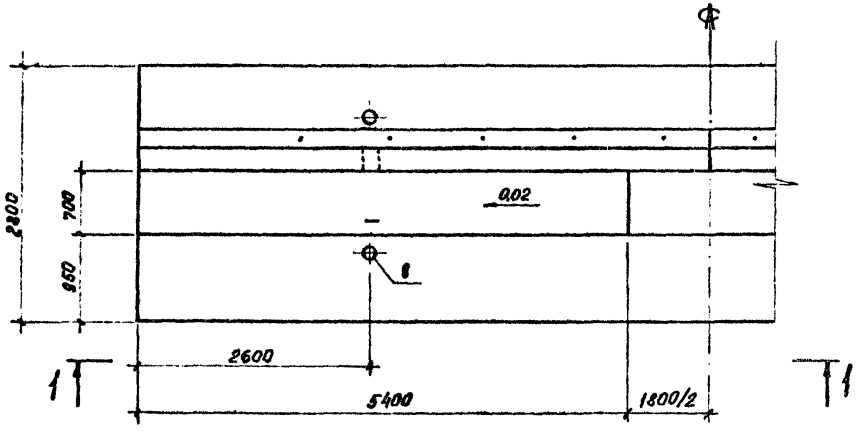


2-2

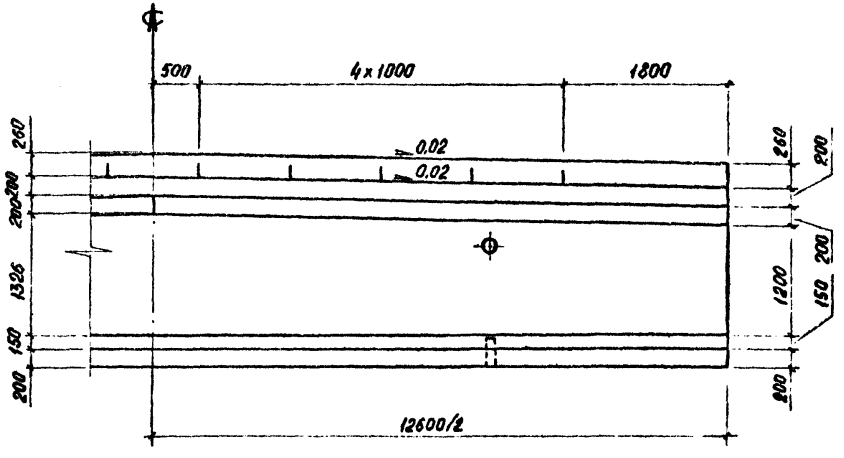


Расположение закладных деталей см. лист 2.

10319/2

| | | | | | |
|---|---|---|---|---|---|
| Разраб. | Валкович | | 3.503.1-92.2-11 ФЧ | | |
| Рассчит | Холоденко | | | | |
| Провер. | Хомякова | | | | |
| Нач. гр. | Костянов | | | | |
| ГИП | Ведутенко | | Блок диванный 3БД 330.17 | Стадия | Лист | Листов |
| Гл.спец.ОИ | Гимельфарб | | | Р | 1 | 2 |
| Нач.ОИС | Мяковский | | | Союздорпроект Киевский филиал | | |
| Н.контр. | Костянов | | | | | |

5

Схема расположения закладных деталей

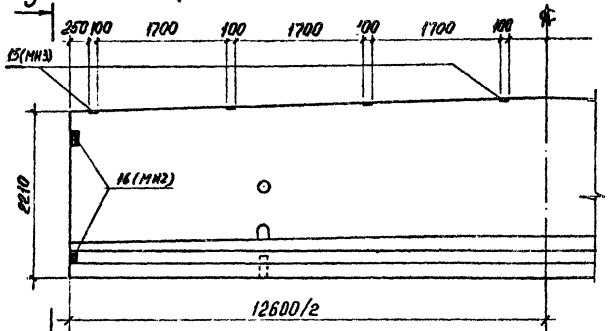


5

5-5

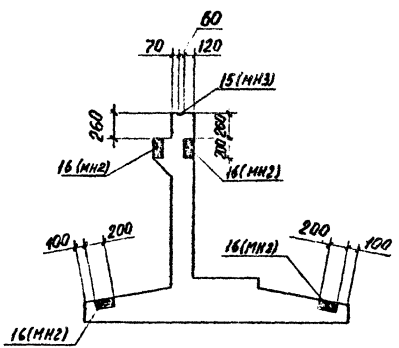




5

Схема расположения закладных деталей

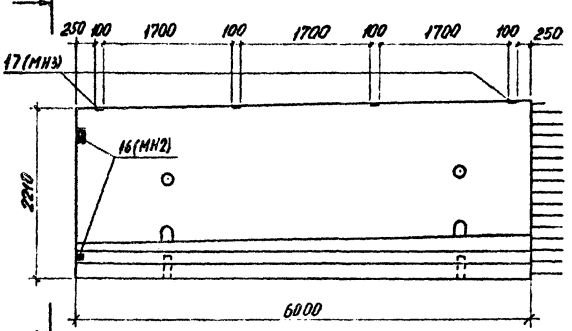


5

5-5

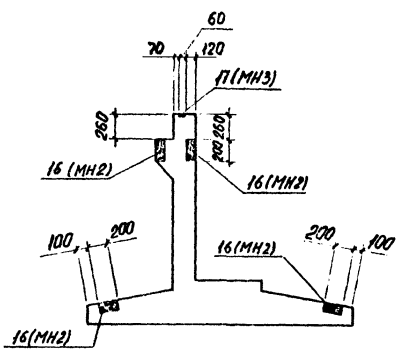


Приведено расположение закладных деталей для блока 16Д330.17, расположение для блока 26Д330.17 – зеркальное

10319/2

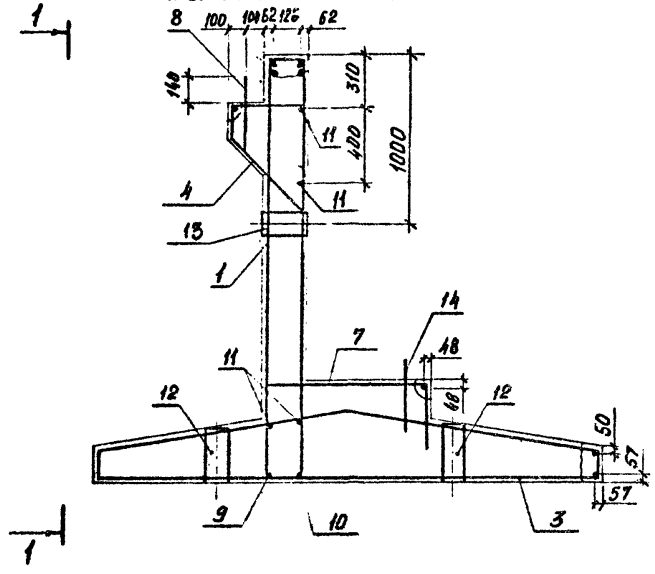


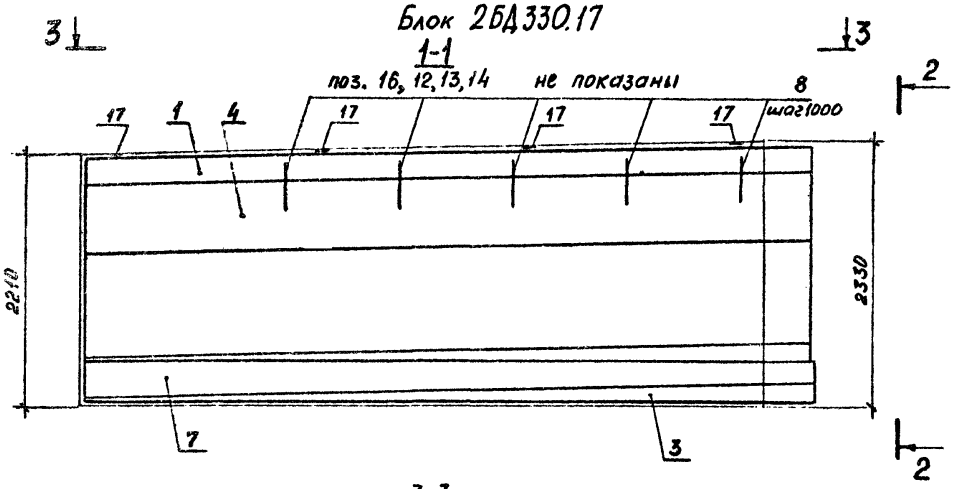


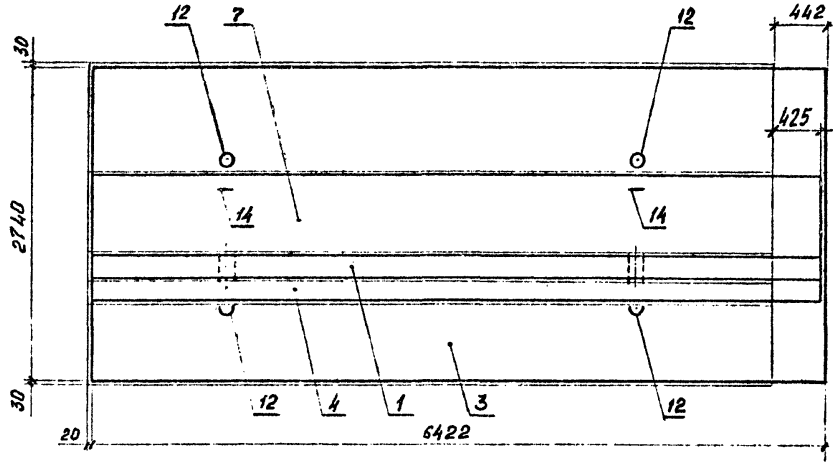


| Марка блока | Обозначение |
|---|---|
| 2БД330.17 | 3.503.1-92.2-10 |
| 1БД330.17 | -01 |

1. Защитный слой в свету 30мм.
2. Спецификацию см. лист 2.

10319/2

| | | |
|---|---|---|
| Разраб. | Умурова | |
| Рассчит. | Холоденко | |
| Провер. | Хомякова | |
| Нач. гр. | Костянов | |
| ГИП | Ведутенко | |
| Гл. спец. ОНС | Гимельфарб | |
| Нач. ОНС | Мияковский | |
| Н. контр. | Костянов | |

3.503.1-92.2-10

Блоки диванные 1БД330.17, 2БД330.17

| Стадия | Лист | Листов |
|---|---|---|
| Р | 1 | 2 |

Союздорпроект Киевский филиал

| Поз. | Наименование | Кол. — | Кол. -01 | Обозначение документа |
|---|---|---|---|---|
| 1 | Каркас КП19; 430,6кг | 1 | 1 | 3.503.1-92.2-26 |
| 3 | КП20; 668,3 кг | 1 | — | -27 |
| 2 | КП21; 669,0кг | — | 1 | -28 |
| 4 | КП4 64,0 кг | 1 | — | -15-01 |
| 5 | КП8 64,0 кг | — | 1 | -19 |
| 6 | Сетка С7; 52,0кг | — | 1 | -35-01 |
| 7 | С9; 52,0кг | 1 | — | -36-01 |
| 12 | ○102х1,8, ℓ=300; 1,3 кг | 4 | 4 | без черт. |
| 13 | ○140х1,8, ℓ=250; 1,5кг | 2 | 2 | без черт. |
| 14 | Монтажная петля; 3,8кг | 2 | 2 | без черт. |
| | | | | |
| 11 | ф10А-II, ℓ=6405; 4,0кг | 4 | 4 | без черт. |
| 9 | ф20А-II, ℓ=6126; 15,1кг | 1 | 1 | без черт. |
| 10 | ф20А-II, ℓ=6422; 15,8кг | 1 | 1 | без черт. |
| 8 | ф22А-II, ℓ=400; 1,2кг | 5 | 5 | без черт. |
| 16 | Изделие закладное МН2; 3,8кг | 4 | 4 | 3.503.1-92.2-41 |
| 17. | МН3; 0,7кг | 4 | 4 | -42 |
| | Бетон класса В25, м³ | 8,94 | 8,94 | |

Блок 1БД330.17 (поз.1,6,9,10 не показаны)

5-5

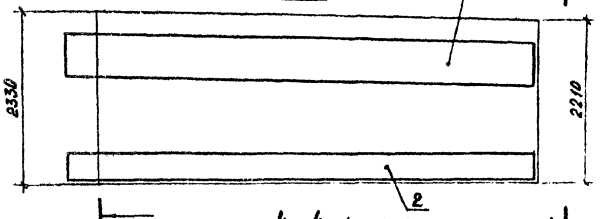


4-4 (поз.1,5,9,10 не показаны)

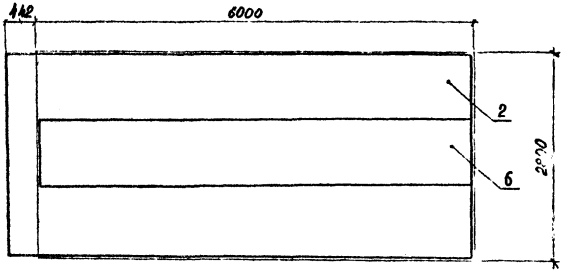


Остальное см. блок 2БД330.17

7-7 (поз. 1-14 не показаны)

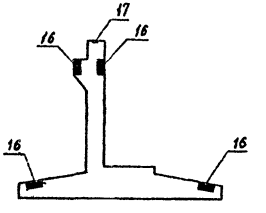


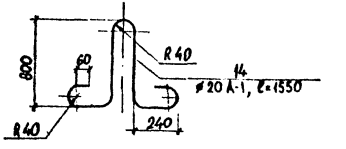


6-6

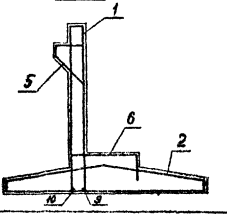


103/19/2

3.503.1-92.2-10

Лист 2

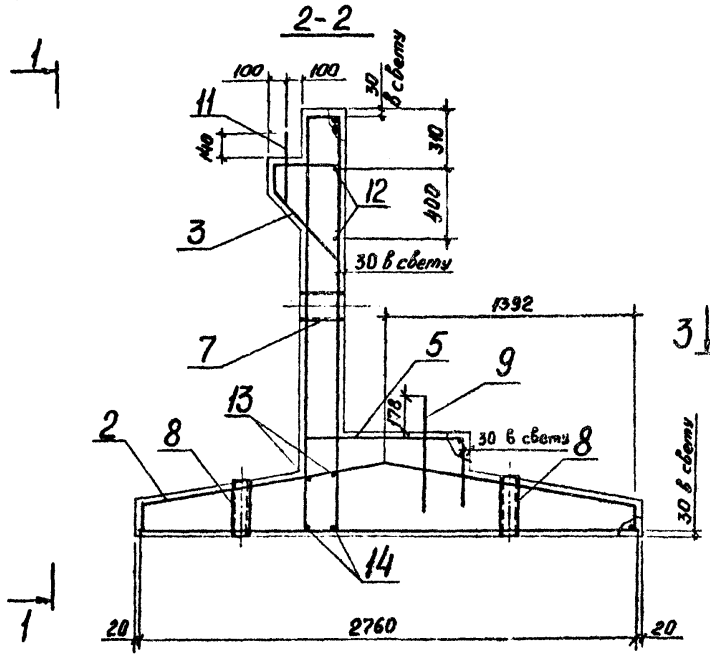


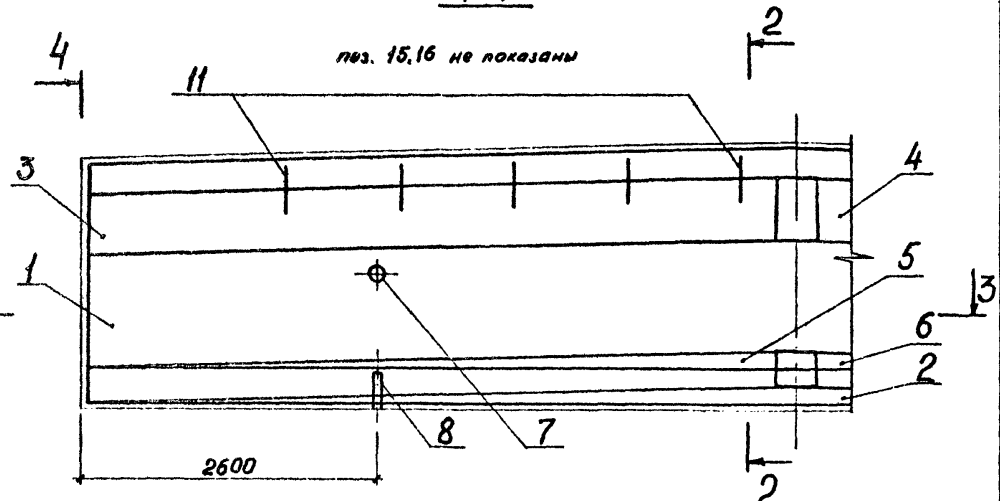


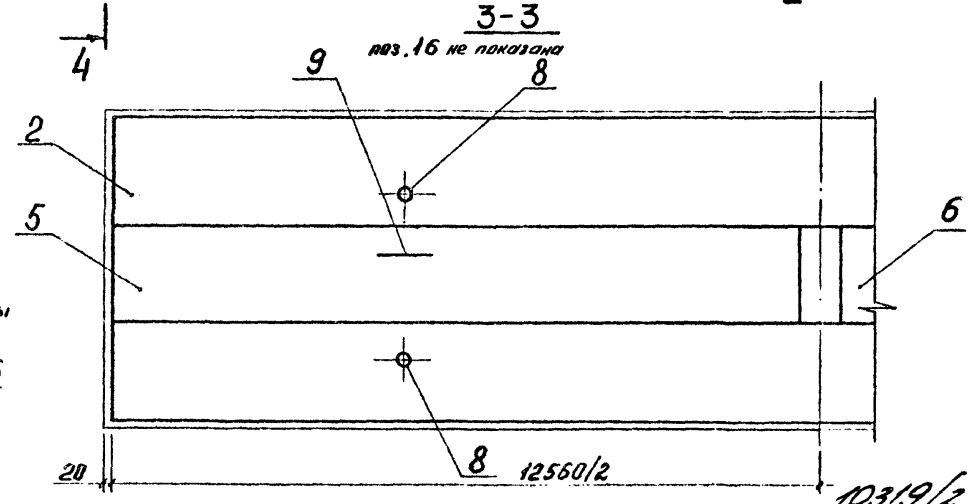


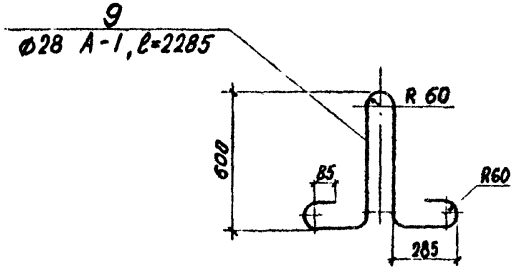


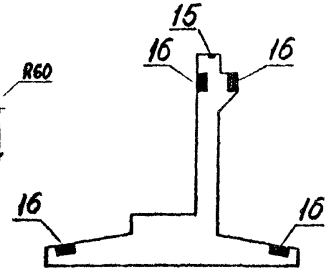


Защитный слой в свету - 30 мм

10319/2

| | | | | | |
|---|---|---|---|---|---|
| Разраб. | Валкович | | 3.503.1-92.2-11 | | |
| Рассчит. | Холоденко | | | | |
| Провер. | Хомякова | | | | |
| Нач. гр. | Костянов | | | | |
| ГИП | Ведутенко | | Блок диванный ЗБД 330.17 | Стадия | Лист | Листов |
| Гл. спец. ПИК | Гинельфарб | | | Р | 1 | 2 |
| Нач. ОИС | Мияковский | | | Союздорпроект Киевский филиал | | |
| Н. контр | Костянов | | | | | |

## Блок 1Б0330.17

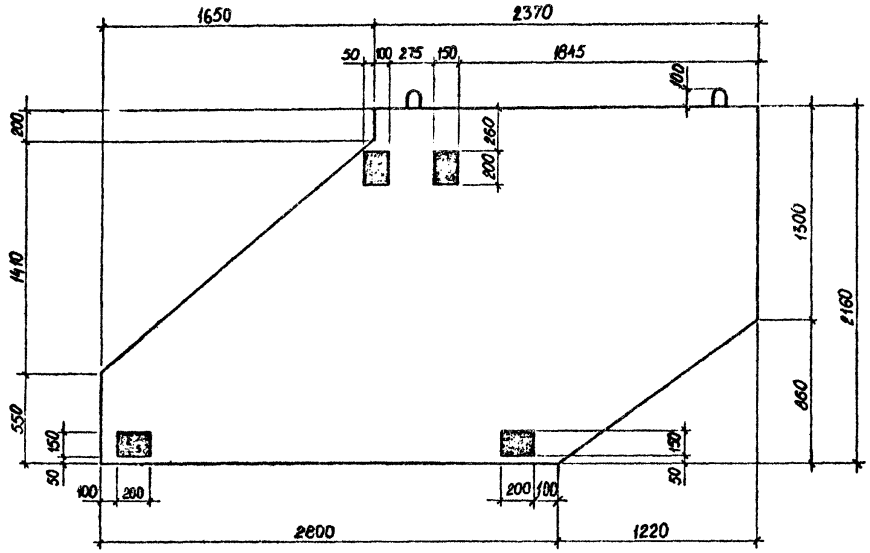


План

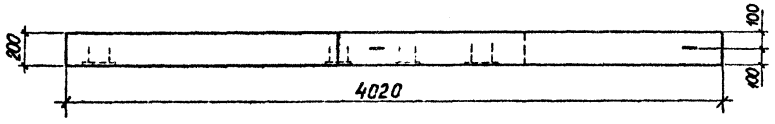


## Блок 2Б0330.17 - зеркальное отражение блока 1Б0330.17

остальное – см. блок 1Б0330.17

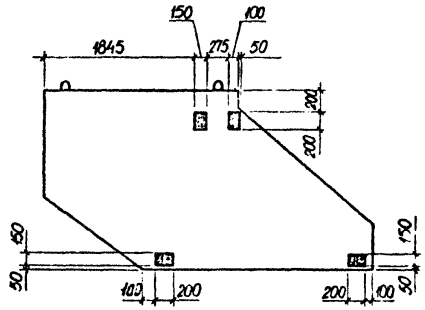


План

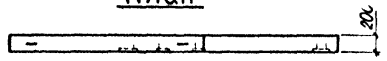


| Марка блока | Обозначение |
|---|---|
| 1Б0330.17 | 3.503.1-92.2-12 |
| 2Б0330.17 | -01 |

10319/с

| | | | |
|---|---|---|---|
| Разраб. | Откидыч | | 3.503.1-92.2-12 ФЧ |
| Рассчит. | Холоденко | | |
| Провер. | Хомякова | | Блоки открылка 1Б0330.17 и 2Б0330.17 |
| Нач. ер. | Костянов | | Стадия: Р; Лист: ; Листов: 1 |
| ГИП | Ведутенко | | Союздорпроект Киевский филиал |
| Спец. ОИС | Гинельфарб | | |
| Нач. ОИС | Мицяковский | | |
| Н. контр. | Костянов | | |

## 1 - 1

поз. 2 не показана

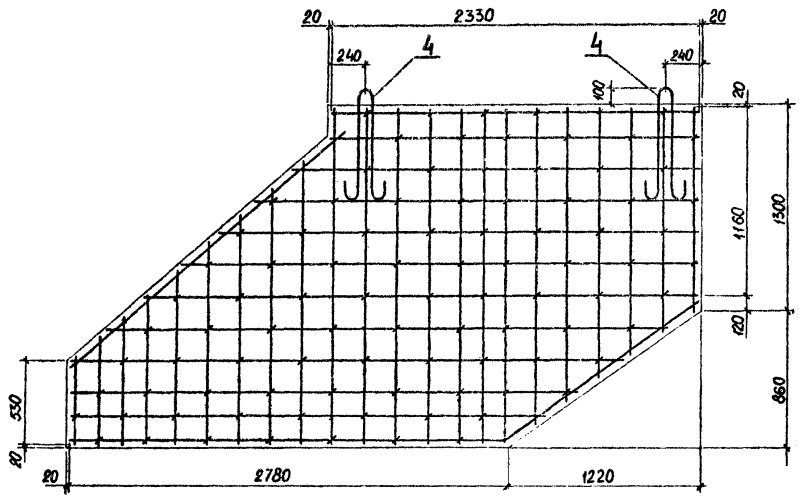


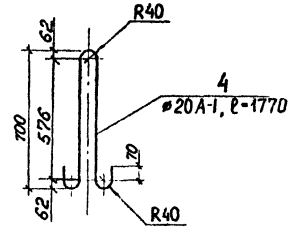


## План

поз. 4 не показана




На чертеже приведено армирование блока 1БО330.17 Армирование блока 2БО330.17 отличается зеркальным расположением закладных деталей (см. опалубочный чертеж).

Спецификацию см. лист 2.

10319/2

| | | | | | |
|---|---|---|---|---|---|
| Разраб. | Откидыч | | 3.503.1-92.2-12 | | |
| Рассчит. | Холоденко | | | | |
| Провер. | Хамякова | | | | |
| Нач. гр. | Костянов | | | | |
| ГИП | Ведутенко | | Блоки открылков 1БО330.17 и 2БО330.17 | Стадия | Лист | Листов |
| Гл.спец.ОИС | Гимельфарб | | | Р | 1 | 2 |
| Нач.ОИС | Маяковский | | | Союздорпроект Киевский филиал | | |
| Н.контр. | Костянов | | | | | |

| Поз | Наименование | Кол | Обозначение документа |
|---|---|---|---|
| 1 | Каркас КП22; 884,8кг | 1 | 3.503.1-92.2-29 |
| 2 | КП23; 1367,7кг | 1 | -30 |
| 3 | КП3; 66,2кг | 1 | -15 |
| 4 | КП9; 66,2кг | 1 | -19-01 |
| 5 | Сетка С8; 53,6кг | 1 | -36 |
| 6 | С10; 53,6кг | 1 | -37 |
| 7 | ○ 140×1.8, ℓ=250; 1,5 кг | 2 | без черт. |
| 8 | ○ 102×1.8, ℓ=300; 1,3 кг | 4 | без черт. |
| 9 | Монтажная петля; 11,0кг | 2 | без черт. |
| | | | |
| 11 | Ф22 А-II, ℓ=400; 1,2кг | 10 | без черт. |
| 12 | Ф10 А-II, ℓ=6380; 3,9кг | 1 | без черт. |
| 13 | Ф10 А-II, ℓ=12560; 7,7кг | 2 | без черт. |
| 14 | Ф20 А-II, ℓ=12560; 31,0кг | 2 | без черт. |
| 15 | Изделие закладное МН3; 0,7кг | 8 | 3.503.1-92.2-42 |
| 16 | Изделие закладное МН2; 3,8кг | 8 | -41 |
| | Бетон класса В25, м³ | 18,84 | |



| Поз | Наименование | Кол на марку — | Кол на марку 01 | Обозначение документа |
|---|---|---|---|---|
| 1 | Сетка С15; 66,6 кг | 1 | 1 | 3.503.1-92.2-39 |
| 5 | Сетка С16; 66,6 кг | 1 | 1 | -39-01 |
| 2 | Изделие закладное МН1; 2,8кг | 4 | 4 | -40 |
| 3 | Шпилька; 0,1 кг | 94 | 94 | -49-01 |
| 4 | Монтажная петля; 4,4кг | 2 | 2 | без черт |
| | Бетон класса В25, м³ | 1,33 | 1,33 | |

10319/2

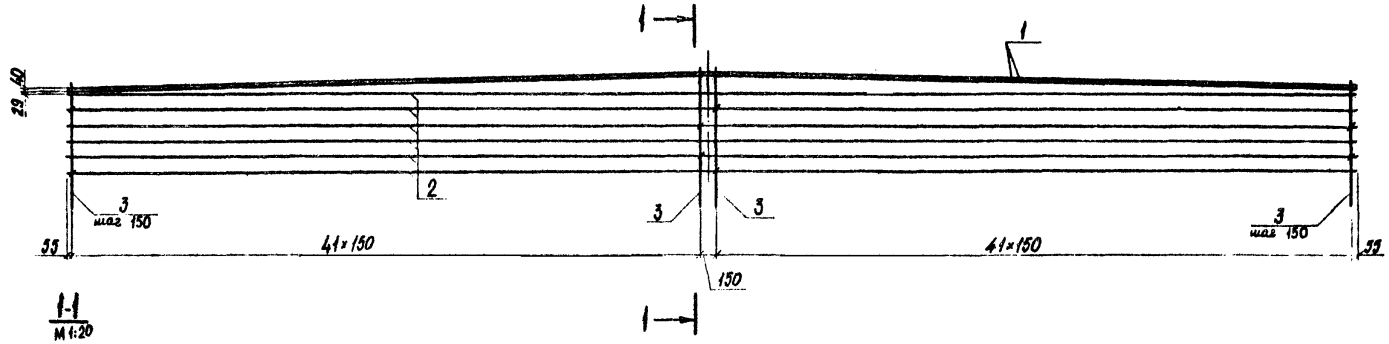


1-1
М 1:20

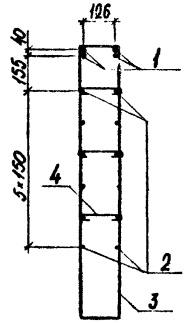


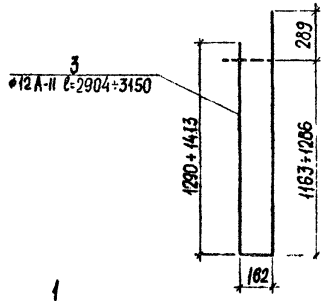


Марка стали приведена в таблице 2 на 3.503.1-92.2-ТТ

| Поз. | Наименование | Кол. | Обозначение документа |
|---|---|---|---|
| 1 | ф 32 А-II, ℓ=12560 ; 79,3 кг | 4 | без черт. |
| 2 | ф 10 А-II , ℓ=12560 ; 7,8 кг | 11 | без черт. |
| 3 | Хомут ; 2,7 кг | 84 | без черт. |
| 4 | Шпилька ; 0,1 кг | 168 | 3.503.1-92.2-49 |

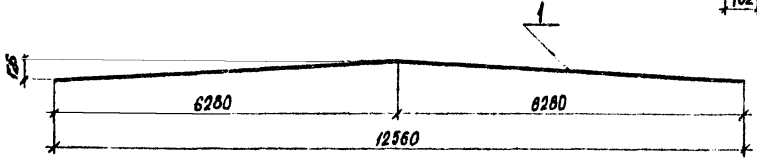


10319/2

| | | | |
|---|---|---|---|
| Разраб. | Брусова | | |
| Провер. | Бабина | | |
| Нач. гр. | Костянов | | |
| ГИП | Ведущенко | | |
| Н. контр. | Костянов | | |

3.503.1-92.2-13

Каркас КП1

| Стадия | Масса | Масштаб |
|---|---|---|
| Р | 646,6 | 1:40 |
| Лист | Листов 1 | |

Союздорпроект
Киевский филиал

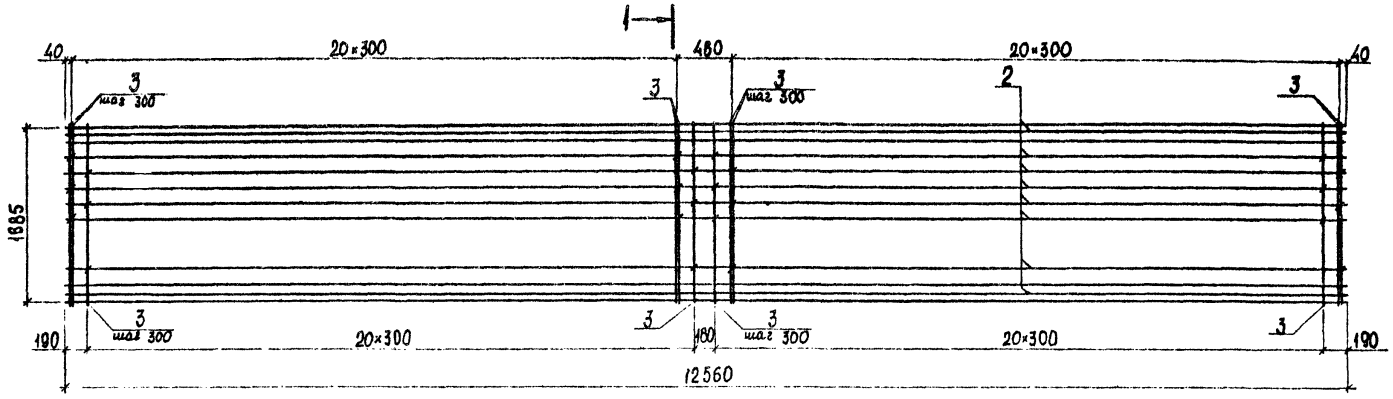


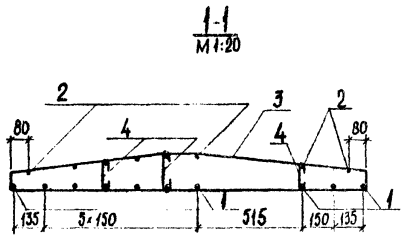


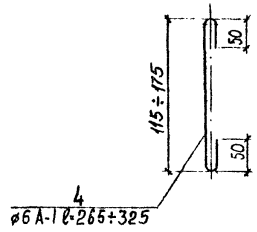


| Поз. | Наименование | Кол. | Обозначение документа |
|---|---|---|---|
| 1 | ø25 А-II, ℓ=12560 ; 48,4кг | 10 | без черт. |
| 2 | ø10 А-II, ℓ=12560 ; 7,8кг | 8 | без черт. |
| 3 | Хомут ; 3,5кг | 126 | 3.503.1-92.2-47 |
| 4 | Шпилька ; 0,1кг | 252 | без черт. |

Марка стали приведена в таблице 2 на 3.503.1-92.2-ТТ

10319/2

| | | |
|---|---|---|
| Разраб. | Брусова | |
| Провер. | Бабица | |
| Нач. гр. | Костянов | |
| ГИП | Ведутенко | |
| Н. контр. | Костянов | |

3.503.1-92.2-14

Каркас КП2

| Стадия | Масса | Масштаб |
|---|---|---|
| Р | 1012,6 | 1:40 |
| Лист | Листов 1 | |

Союздорпроект
Киевский филиал

## 2-2

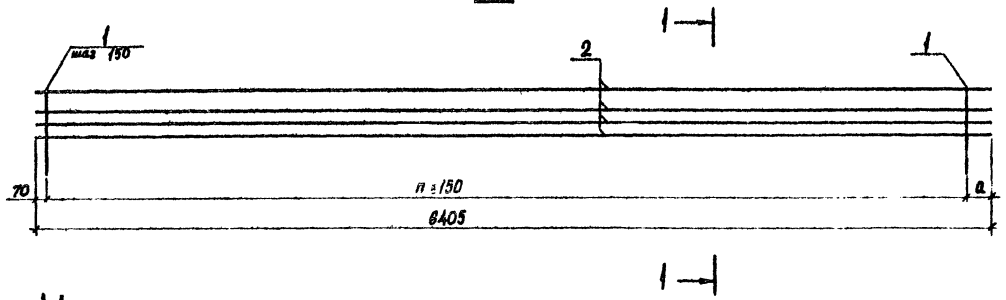


| Поз. | Наименование | Кол. на каркас КП3 | Кол. на каркас КП4 | Обозначение документа |
|---|---|---|---|---|
| 1 | Гнутый стержень; 1,1 кг | 42 | 40 | 3.503.1-92.2-52 |
| 2 | ⌀ 10 А-II, ℓ-6405; 4,0 кг | 5 | 5 | без черт. |
| | Масса каркаса, кг | 66,2 | 64,0 | |

Марка стали приведена в таблице 2 на 3.503.1-92.2-ТТ

| Марка каркаса | a, мм | n | Обозначение |
|---|---|---|---|
| КП3 | 185 | 41 | 3.503.1-92.2-15 |
| КП4 | 485 | 39 | -01 |

10319/2

| | | | |
|---|---|---|---|
| Разраб. | Брусова | | 3.503.1-92.2-15 |
| Провер. | Бабина | | |
| Нач. гр. | Костянов | | |
| ГИП | Ведутенко | | Каркасы КП3, КП4 |
| Н. контр. | Костянов | | |

| Стадия | Масса | Масштаб |
|---|---|---|
| Р | см. табл. | 1:25 |
| Лист | Листов 1 | |

Союздорпроект Киевский филиал

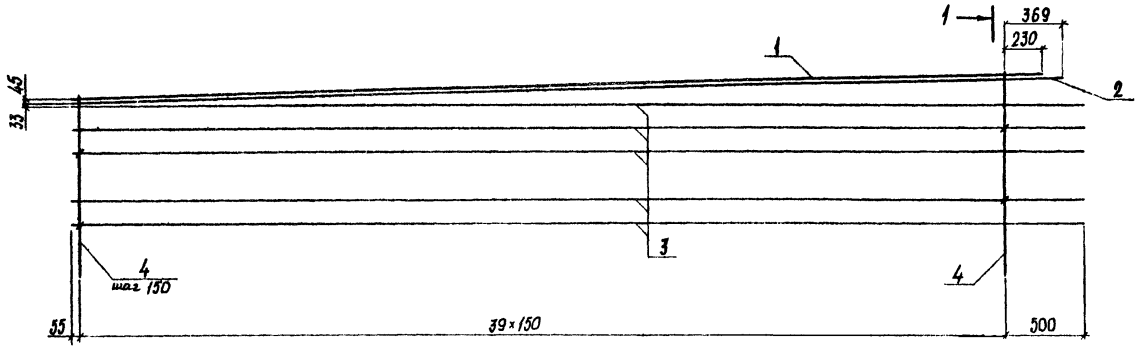


1-1
М 1:20

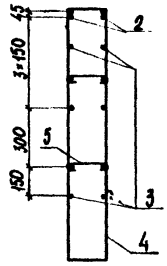


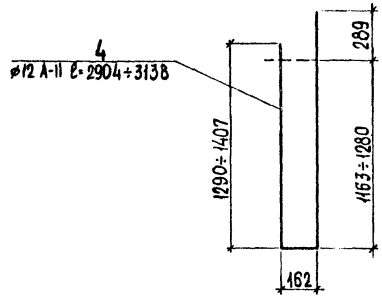


| Поз | Наименование | | Кол. | Обозначение документа |
|---|---|---|---|---|
| 1 | ф32 А-II, ℓ=6135 ; | 38,7кг | 2 | без черт. |
| 2 | ℓ=6274 ; | 39,6кг | 2 | без черт. |
| 3 | ф10 А-II , ℓ=6405 ; | 4,0кг | 10 | без черт. |
| 4 | Хомут ; | 2,7кг | 40 | без черт. |
| 5 | Шпилька ; | 0,1кг | 80 | 3.503.1-92.2-49 |

Марка стали приведена в таблице 2 на 3.503.1-92.2-ТТ

10319/2

| | | |
|---|---|---|
| Разраб. | Брусова | |
| Провер. | Бабина | |
| Нач. гр. | Костяков | |
| ГИП | Ведутенко | |
| Н. контр. | Костяков | |

3.503.1-92.2-16

Каркас КП5

| Стадия | Масса | Масштаб |
|---|---|---|
| Р | 312,6 | 1:25 |
| Лист | Листов 1 | |

Союздорпроект
Киевский филиал

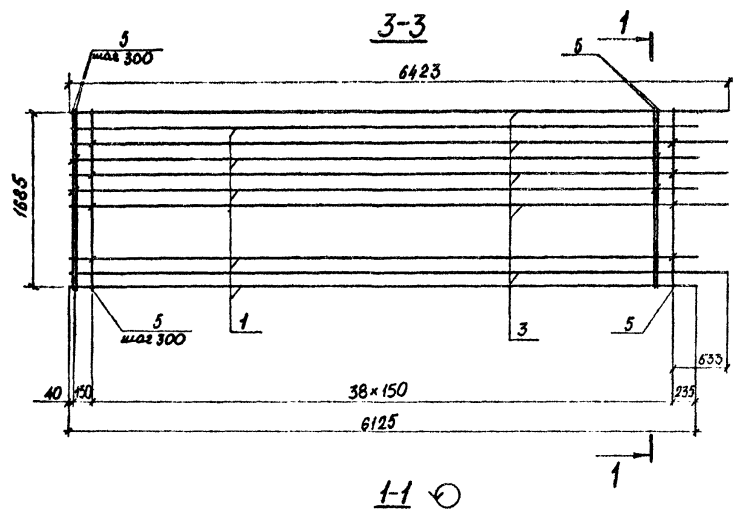


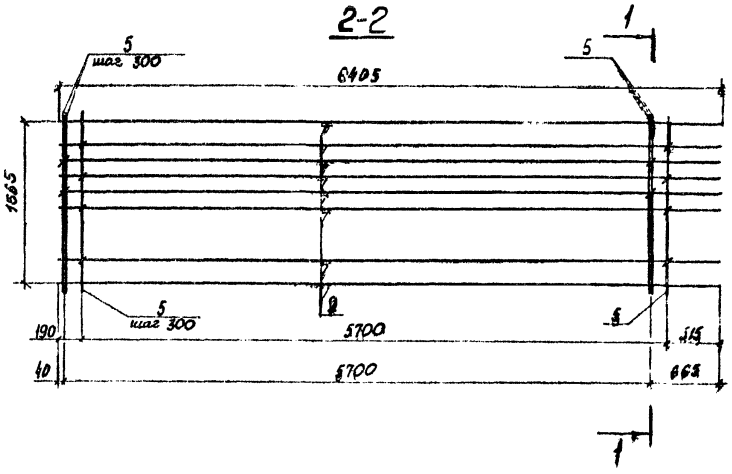


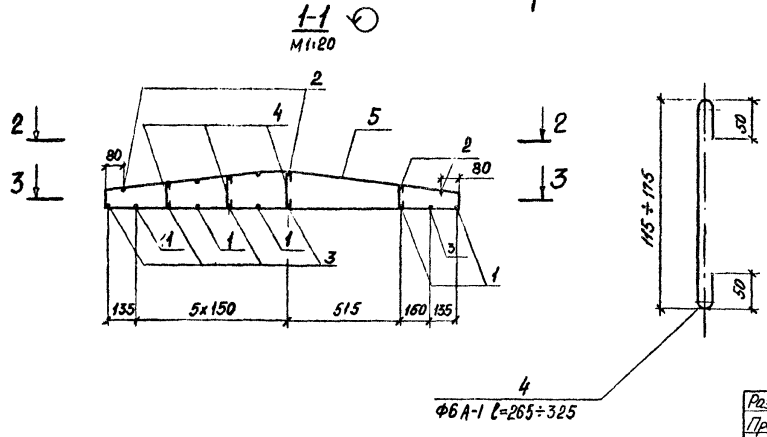


| Поз. | Наименование | Кол. | Обозначение документа |
|---|---|---|---|
| 1 | ф25А-II, ℓ=6125; 23,6кг. | 5 | без черт. |
| 2 | ф10А-II, ℓ=6405; 4,0кг | 8 | без черт. |
| 3 | ф25А-II, ℓ=6423; 24,7кг | 5 | без черт. |
| 4 | Шпилька; 0,1кг | 120 | без черт. |
| 5 | Хомут; 3,5кг | 60 | 3.503.1-92.2-47 |

Марка стали приведена в таблице 2 на 3.503.1-92.2-ТТ

10319/2

| | | |
|---|---|---|
| Разраб. | Хмурова | |
| Провер. | Бабина | |
| Нач. гр. | Костянов | |
| ГИП | Ведутенко | |
| Н.контр. | Костянов | |

3.503.1-92.2-17

Каркас КП6

| Стадия | Масса | Масштаб |
|---|---|---|
| Р | 495,5 | 1:40 |

Лист | Листов 1

Союзздорпроект Киевский филиал

3-3

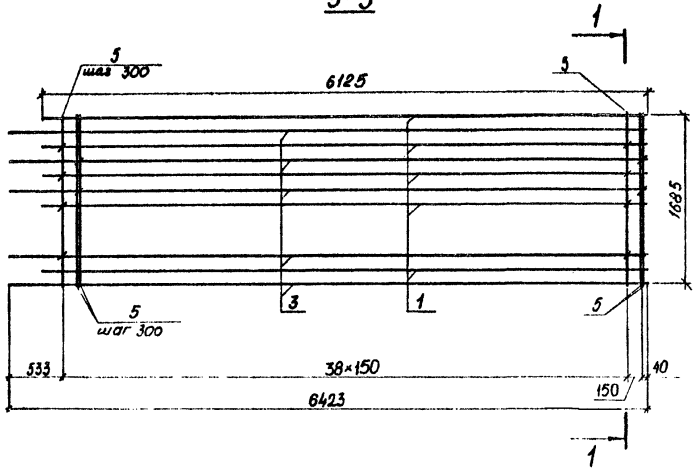


2-2

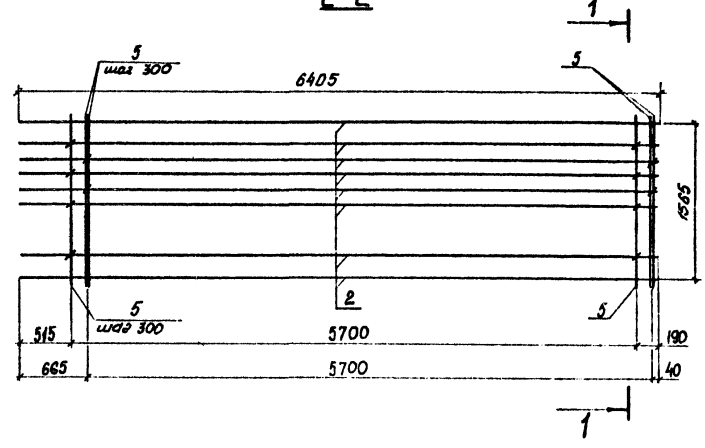


1-1

М 1:20

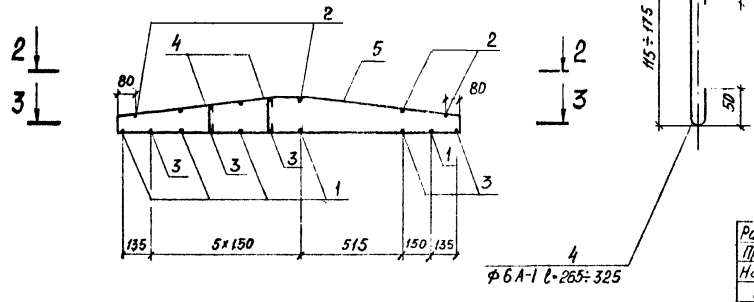


Марка стали приведена в таблице 2 на 3.503.1-92.2-ТТ

| Поз. | Наименование | Кол. | Обозначение документа |
|---|---|---|---|
| 1 | Ф25А-II, ℓ=6125; 23,6кг | 5 | без черт. |
| 2 | Ф10А-II, ℓ=6405; 4,0кг | 8 | без черт. |
| 3 | Ф25А-II, ℓ=6423; 24,7кг | 5 | без черт. |
| 4 | Шпилька; 0,1кг | 120 | без черт. |
| 5 | Хомут; 3,6кг | 60 | 3.503.1-92.2-47 |

103/9/2

| | | | |
|---|---|---|---|
| Разраб. | Хмурова | | 3.503.1-92.2-18 |
| Провер. | Бабина | | |
| Нач. гр. | Костянов | | Каркас КП7 |
| ГИП | Ведутенко | | Стадия: Р; Масса: 495,5; Масштаб: 1:40; Лист; Листов 1 |
| Н. контр. | Костянов | | Союздорпроект Киевский филиал |

## 2-2

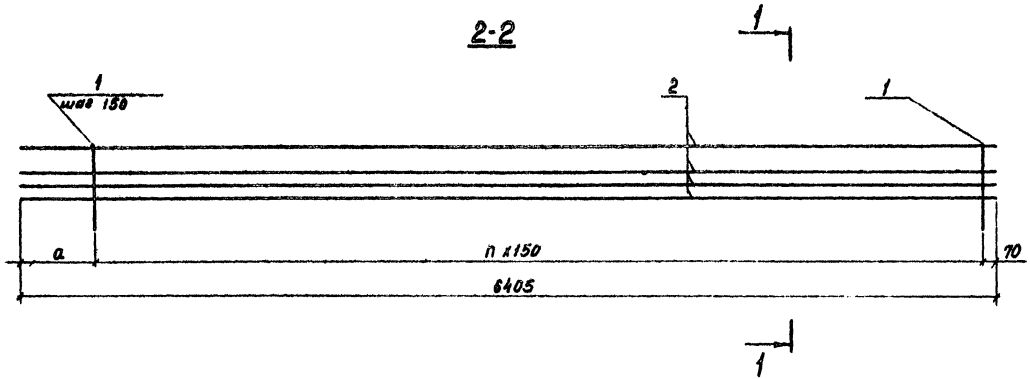


## 1-1

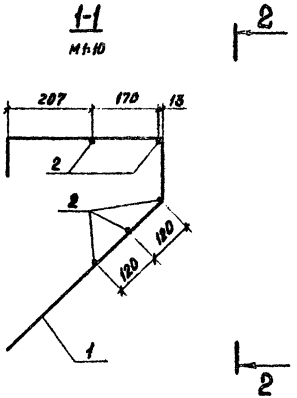


| Поз. | Наименование | кол. на каркас КП8 | кол. на каркас КП9 | Обозначение документа |
|---|---|---|---|---|
| 1 | Гнутый стержень: 1,1кг | 40 | 42 | 3.503.1-92.2-52 |
| 2 | ф10А-II, ℓ=6405; 4,0кг | 5 | 5 | без черт. |
| | Масса каркаса, кг | 64,0 | 66,2 | |

Марка стали приведена в таблице 2 на 3.503.1-92.2-ТТ

| Марка каркаса | а, мм | n | Обозначение |
|---|---|---|---|
| КП8 | 185 | 39 | 3.503.1-92.2-19 |
| КП9 | 185 | 41 | -01 |

108/9/2

| | | | |
|---|---|---|---|
| Разраб. | Хмурова | | 3.503.1-92.2-19 |
| Провер. | Бабина | | |
| Нач.гр. | Костянов | | |
| ГИП | Ведутенко | | Каркасы КП8, КП9 |
| Н.контр. | Костянов | | |

| Стадия | Масса | Масштаб |
|---|---|---|
| Р | см. специф. | 1:25 |
| Лист | Листов 1 | |

Союздорпроект Киевский филиал

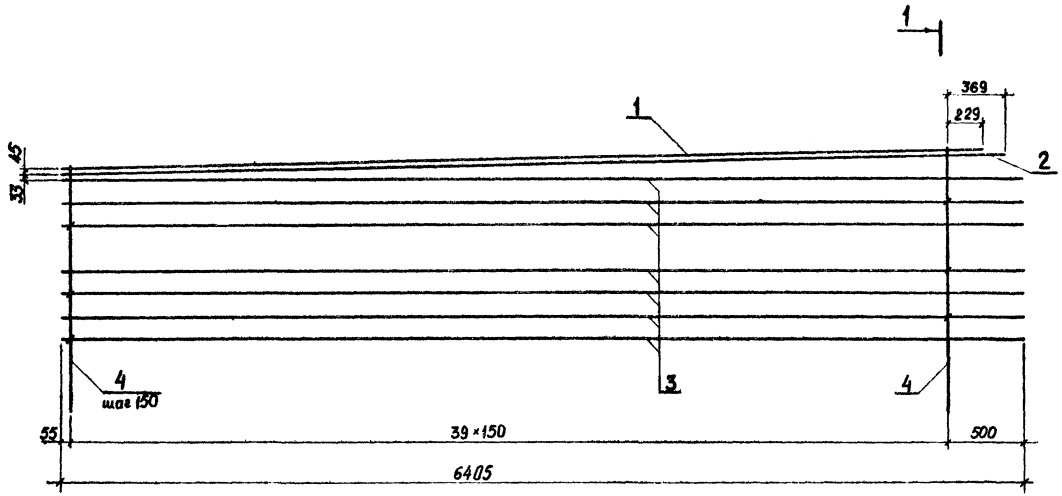


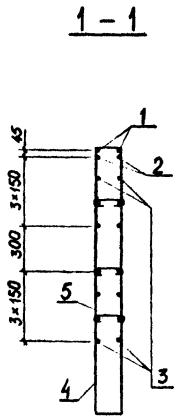


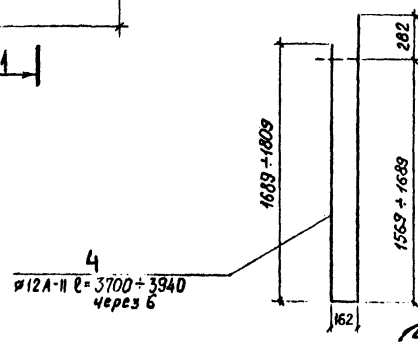


| Поз. | Наименование | | Кол. | Обозначение документа |
|---|---|---|---|---|
| 1 | ø32A–II, ℓ=6134 | 38,7кг | 2 | без черт. |
| 2 | ℓ=6274; | 39,6кг | 2 | без черт. |
| 3 | ø10A-II, ℓ=6405; | 4,0кг | 14 | без черт. |
| 4 | Хомут; | 3,4кг | 40 | без черт. |
| 5 | Шпилька; | 0,1кг | 120 | 3.503.1-92.2-40 |

Арматурная сталь класса A-I и A-II по ГОСТ 5781-82.
Марка стали приведена в таблице 2 на 3.503.1-92.2-ТТ

| | | |
|---|---|---|
| Разраб. | Откидыч | |
| Провер. | Бабина | |
| Нач.гр. | Костянов | |
| ГИП | Ведутенко | |
| Н.контр. | Костянов | |

3.503.1-92.2-20

Каркас КП 10

| Стадия | Масса | Масштаб |
|---|---|---|
| Р | 360,6 | 1:25 |
| Лист | Листов 1 | |

Союздорпроект
Киевский филиал

103/9/2

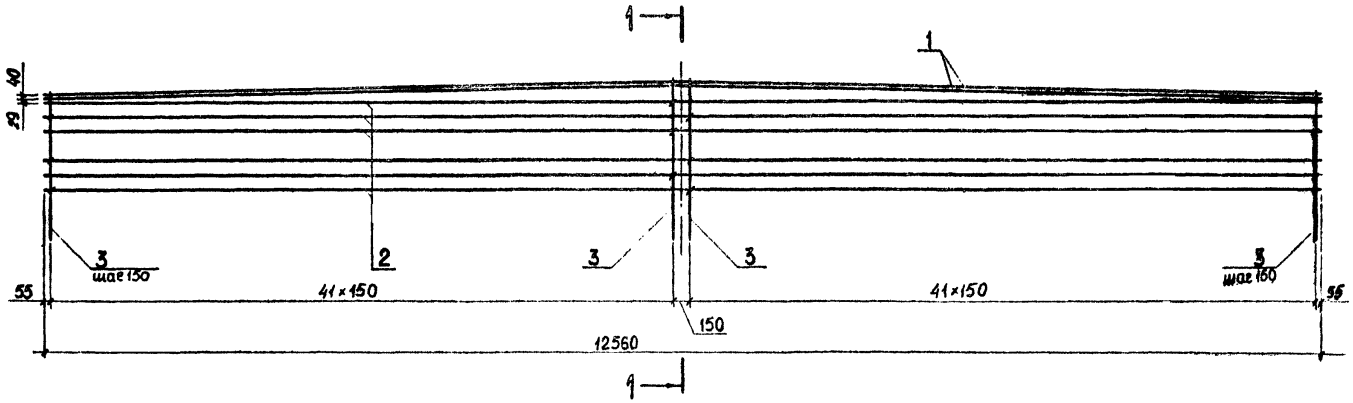


| Поз. | Наименование | Кол. | Обозначение документа |
|---|---|---|---|
| 1 | ø32 A-III, ℓ = 12560; 79,3 кг | 4 | без черт. |
| 2 | ø10 A-II, ℓ = 12560; 7,8 кг | 12 | без черт. |
| 3 | Хомут; 3,1 кг | 84 | без черт. |
| 4 | Шпилька; 0,1 кг | 252 | 3.503.1-92.2-49 |

Арматурная сталь класса A-I, A-II и A-III по ГОСТ 5781-82
Марка стали приведена в таблице 2 на 3.503.1-92.2-ТТ

1 – 1

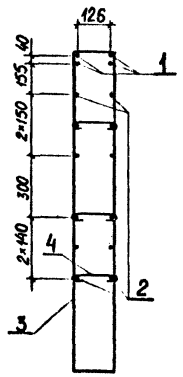


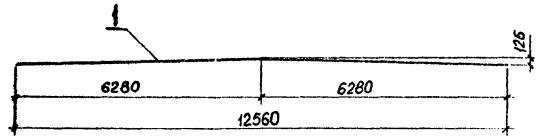


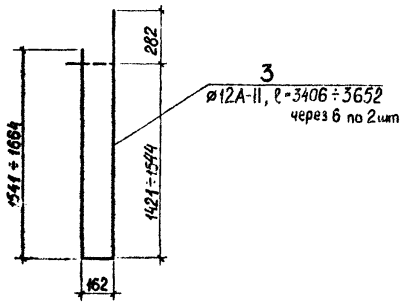


10319/2

| | | | |
|---|---|---|---|
| Разраб. | Откидыч | | |
| Провер. | Брусова | | |
| Нач.гр. | Костянов | | |
| ГИП | Ведутенко | | |
| Н.контр. | Костянов | | |

3.503.1-92.2-21

Каркас КП 11

| Стадия | Масса | Масштаб |
|---|---|---|
| Р | 696,4 | 1:40 |
| Лист | Листов 1 | |

Союздорпроект
Киевский филиал

## 3 - 3

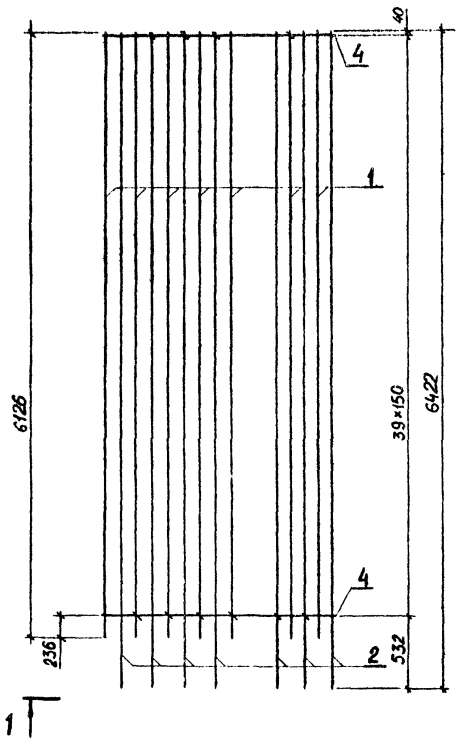


## 2 - 2

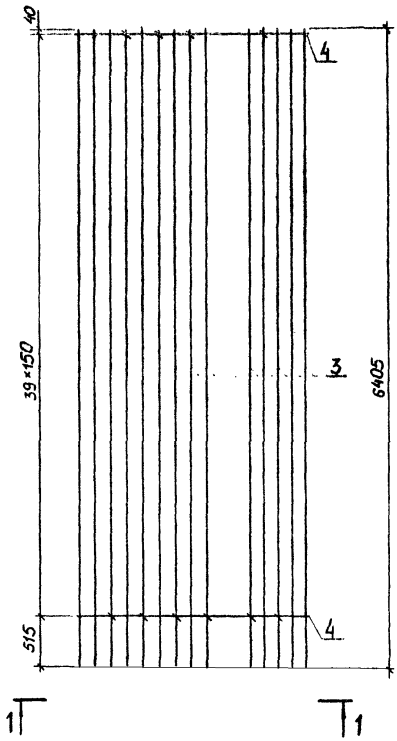


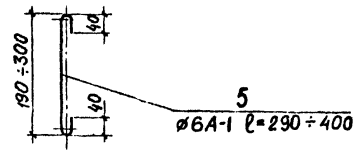


| Марка | Обозначение | Масса, кг |
|---|---|---|
| КП 12 | 3.503.1-92.2-22 | 522.5 |
| КП 13 | -01 | 476,3 |

| Поз. | Наименование | | Кол. на исп. – | Кол. на исп. -01 | Обозначение документа |
|---|---|---|---|---|---|
| 1 | ø22A -II, ℓ=6126; | 18,3кг | 7 | – | без черт. |
| | ø20A -II, ℓ=6126; | 15,1кг | – | 7 | без черт. |
| 2 | ø22A -II, ℓ=6422; | 19,2кг | 7 | – | без черт. |
| | ø20A -II, ℓ=6422; | 15,8кг | – | 7 | без черт. |
| 3 | ø10A-II, ℓ=6405; | 4,0кг | 14 | 14 | без черт. |
| 4 | Хомут; | 4,6кг | 40 | 40 | 3.503.1-92.2-48 |
| 5 | Шпилька; | 0,1кг | 200 | 200 | без черт. |

## 1 - 1

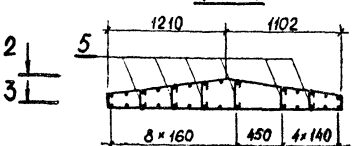





Арматурная сталь класса A-I и A-II по ГОСТ 5781-82.
Марка стали приведена в таблице 2 на 3.503.1-92.2-ТТ

10319/2

| | | |
|---|---|---|
| Разраб. | Откидыч | |
| Провер. | Бабина | |
| Нач. гр. | Костянов | |
| ГИП | Ведутенко | |
| Н. контр. | Костянов | |

3.503.1-92.2-22

Каркасы КП12, КП13

| Стадия | Масса | Масштаб |
|---|---|---|
| Р | см. табл. | 1:40 |
| Лист | Листов 1 | |

Союздорпроект
Киевский филиал

3 - 3

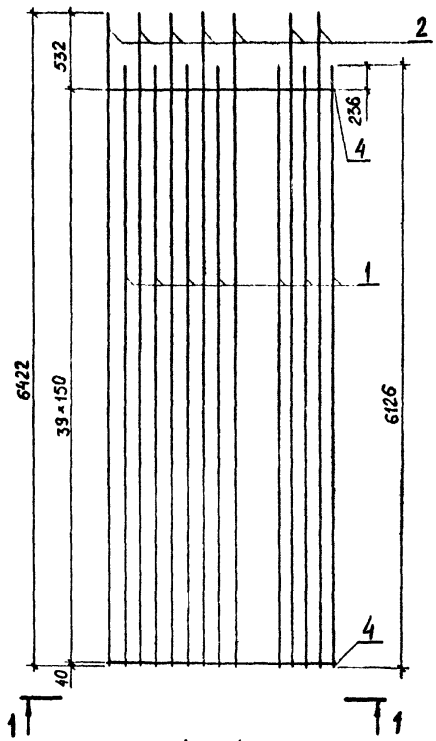


2 - 2

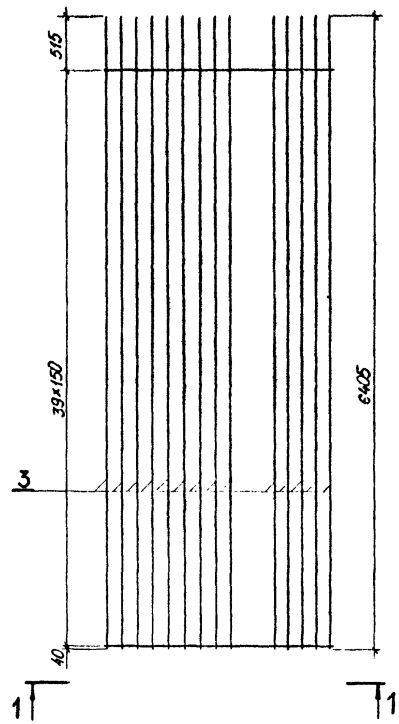


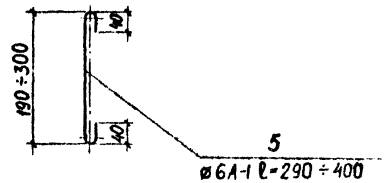


| Марка | Обозначение | Масса, кг |
|---|---|---|
| КП14 | 3.503.1-92.2-23 | 522,5 |
| КП15 | -01 | 476,3 |

| Поз. | Наименование | Кол. на изд. | | Обозначение документа |
|---|---|---|---|---|
| | | – | -01 | |
| 1 | ø22A-II, ℓ=6126; 18,3кг | 7 | – | без черт. |
| | ø20A-II, ℓ=6126; 15,1кг | – | 7 | без черт. |
| 2 | ø22A-II, ℓ=6422; 19,2кг | 7 | – | без черт. |
| | ø20A-II, ℓ=6422; 15,8кг | – | 7 | без черт. |
| 3 | ø10A-II, ℓ=6405; 4,0кг | 14 | 14 | без черт. |
| 4 | Хомут; 4,6кг | 40 | 40 | 3.503.1-92.2-48 |
| 5 | Шпилька; 0,1кг | 200 | 200 | без черт. |

1 - 1

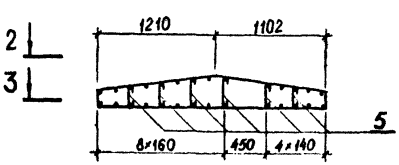


2 Арматурная сталь класса A-I и A-II по ГОСТ 5781-82.

3 Марка стали приведена в таблице 2 на 3.503.1-92.2-ТТ

10319/2

| | | | |
|---|---|---|---|
| Разраб. | Откидыч | | 3.503.1-92.2-23 |
| Провер. | Бабина | | |
| Нач. гр. | Костянов | | |
| ГИП | Ведутенко | | |
| Н.контр. | Костянов | | |

Каркасы КП14, КП15

| Стадия | Масса | Масштаб |
|---|---|---|
| Р | см. табл. | 1:40 |
| Лист | Листов 1 | |

Союздорпроект Киевский филиал

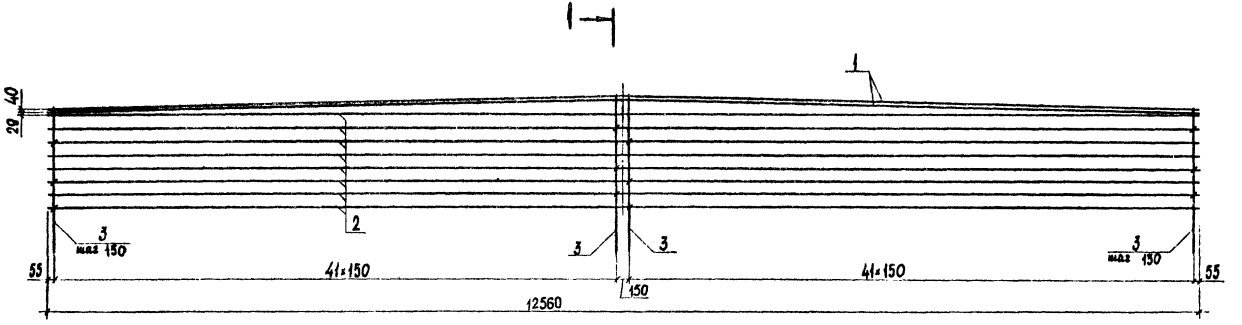


1-1
М1:10

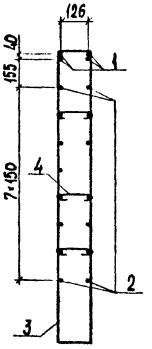


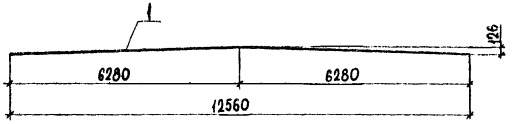


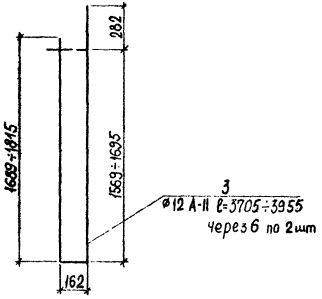


| Поз. | Наименование | Кол. | Обозначение документа |
|---|---|---|---|
| 1 | ø32 A-II, ℓ=12560; 79,3кг | 4 | без черт. |
| 2 | ø10 A-II, ℓ=12560; 7,8кг | 15 | без черт. |
| 3 | Хомут; 3,4кг | 84 | без черт. |
| 4 | Шпилька; 0,1кг | 252 | 3.503.1-92.2-49 |

Арматурная сталь класса A-I и A-II по ГОСТ 5781-82
Марка стали приведена в таблице 2 на 3.503.1-92.2-ТТ

10319/2

| | | |
|---|---|---|
| Разраб. | Брусова | |
| Пробер. | Бабина | |
| Нач. гр. | Костяной | |
| ГИП | Ведутенко | |
| Н. контр. | Костяной | |

3.503.1-92.2-24

Каркас КП16

| Стадия | Масса | Масштаб |
|---|---|---|
| Р | 7450 | 1:40 |
| Лист | Листов 1 | |

Союздорпроект
Киевский филиал

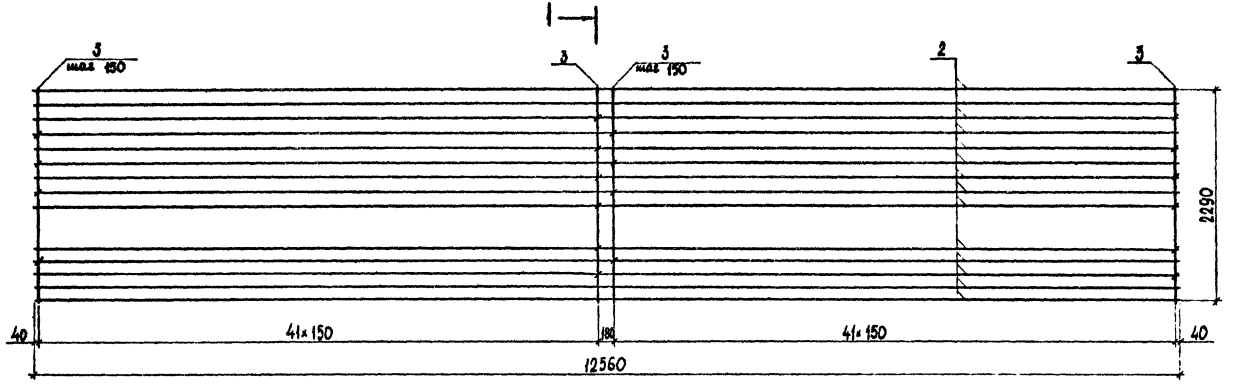


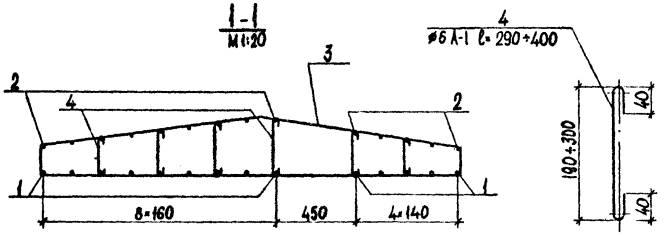


| Поз. | Наименование | | Кол. на исп. | | Обозначение документа |
|---|---|---|---|---|---|
| | | | – | 01 | |
| 1 | ø22 А-II, ℓ=12560 ; | 37,5кг | 14 | – | без черт. |
| 1 | ø20 А-II, ℓ=12560 ; | 31,0кг | – | 14 | без черт. |
| 2 | ø10 А-II, ℓ=12560; | 7,8кг | 14 | 14 | без чер.п. |
| 3 | Хомут ; | 4,6кг | 84 | 84 | 3.503.1-92.2-48 |
| 4 | Шпилька ; | 0,1кг | 420 | 420 | без черт. |

Арматурная сталь класса А-I и А-II по ГОСТ 5781-82.
Марка стали приведена в таблице 2 на 3.503.1-92.2-ТТ

| Марка | Масса, кг | Обозначение |
|---|---|---|
| КП 17 | 1062,6 | 3.503.1-92.2-25 |
| КП 18 | 971,6 | -01 |

10319/2

| | | |
|---|---|---|
| Разраб. | Брусова | |
| Провер. | Бабина | |
| Нач. гр. | Костяной | |
| ГИП | Ведутенко | |
| Н. контр. | Костяной | |

3.503.1-92.2-25

Каркасы КП17, КП18

| Стадия | Масса | Масштаб |
|---|---|---|
| Р | см. табл. | 1:40 |
| Лист | Листов 1 | |

Союздорпроект Киевский филиал

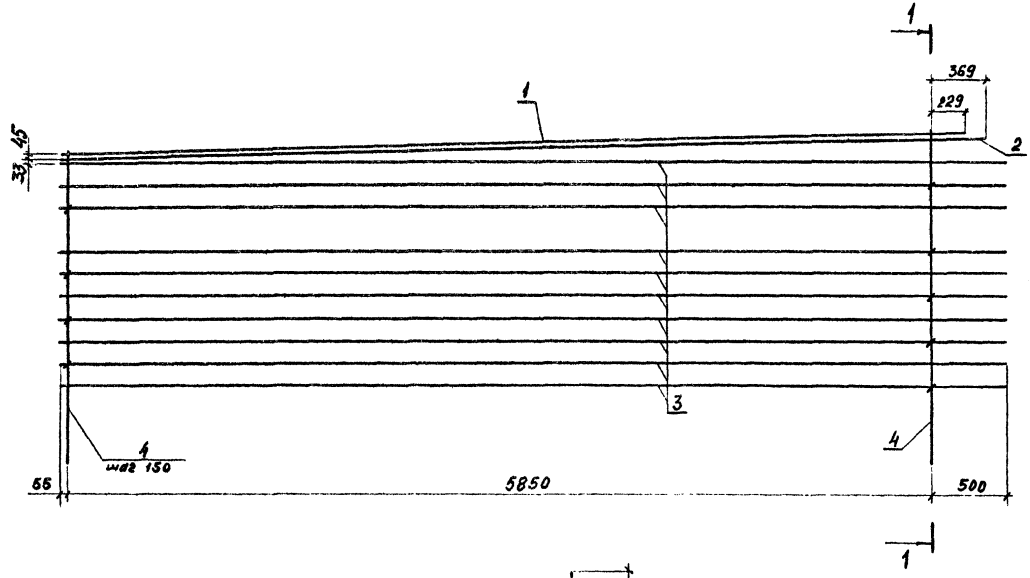


| Поз. | Наименование | Кол. | Обозначение документа |
|---|---|---|---|
| 1 | Ф32А-II, ℓ=6134; 38,7кг | 2 | Без черт. |
| 2 | ℓ=6274; 39,6кг | 2 | Без черт. |
| 3 | Ф10А-II, ℓ=6405; 4,0кг | 20 | Без черт. |
| 4 | Хомут; 4,4кг | 40 | Без черт. |
| 5 | Шпилька; 0,1кг | 180 | 3.503.1-92.2-49 |

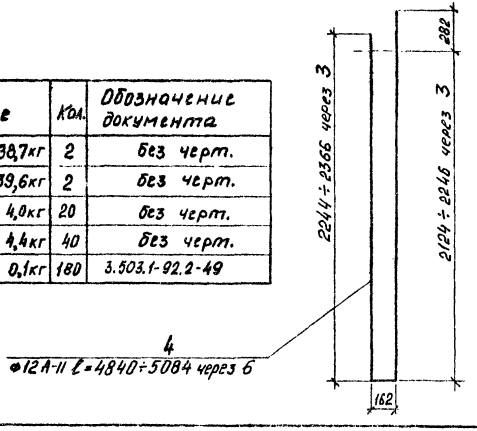


Марка стали приведена в таблице 2 на 3.503.1-92.2-тт

10319/2

| | | | |
|---|---|---|---|
| Разраб. | Хмурова | | 3.503.1-92.2-26 |
| Провер. | Хамякова | | |
| Нач. гр. | Костянов | | |
| ГИП | Ведутенко | | |
| Н. контр. | Костянов | | |

| Каркас КП19 | Стадия | Масса | Масштаб |
|---|---|---|---|
| | Р | 430,6 | 1:25 |
| | Лист | Листов 1 | |
| | Союздорпроект Киевский филиал | | |

3-3

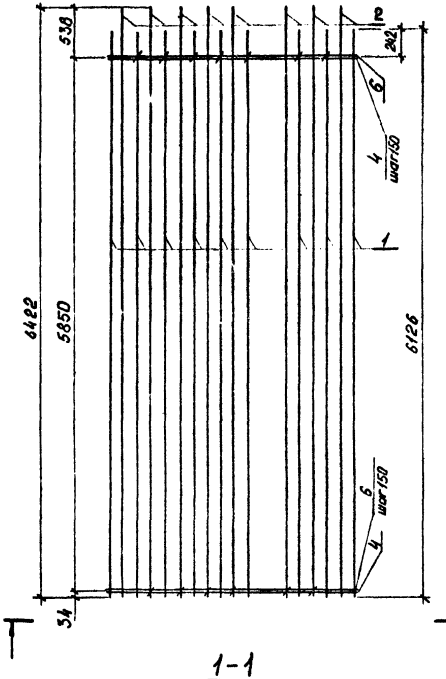


2-2

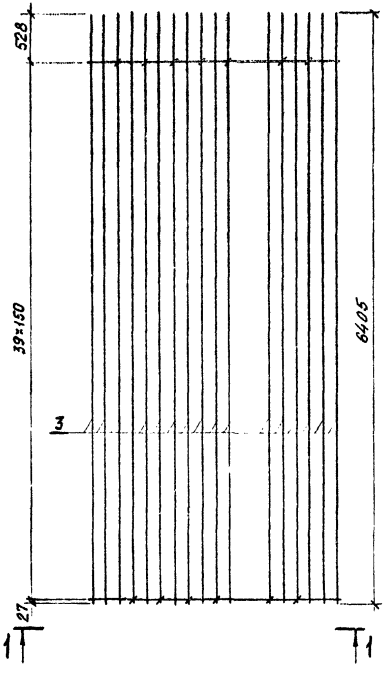


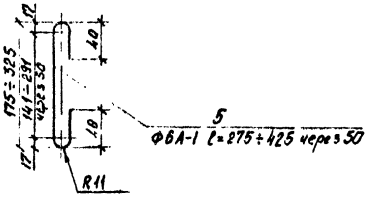


| Поз. | Наименование | Кол. | Обозначение документа |
|---|---|---|---|
| 1 | Ф20 А-II, ℓ=6128; 15,1кг | 9 | без черт. |
| 2 | ℓ=6422; 15,8кг | 8 | без черт. |
| 3 | ф10А-II, ℓ=6405; 4,0кг | 17 | без черт. |
| 4 | Хомут; 5,3кг | 40 | 3.503.1-92.2-50 |
| 5 | Шпилька; 0,1кг | 260 | без черт. |
| 6 | ф12 А-II, ℓ=2760; 2.5 кг | 40 | без черт. |

Марка стали приведена в таблице 2 на 3.503.1-92.2-ТТ

1-1

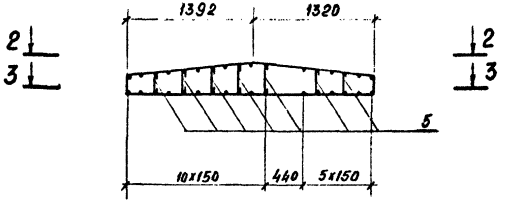


10319/2

| | | | |
|---|---|---|---|
| Разраб. | Хмурова | | 3.503.1-92.2-27 |
| Провер. | Ханякова | | |
| Нач. гр. | Костянов | | |
| ГИП | Ведутенко | | Каркас КП 20 |
| Н.контр. | Костянов | | |

| Стадия | Масса | Масштаб |
|---|---|---|
| Р | 668,3 | 1:40 |
| Лист | Листов 1 | |

Союзморпроект Киевский филиал

3-3

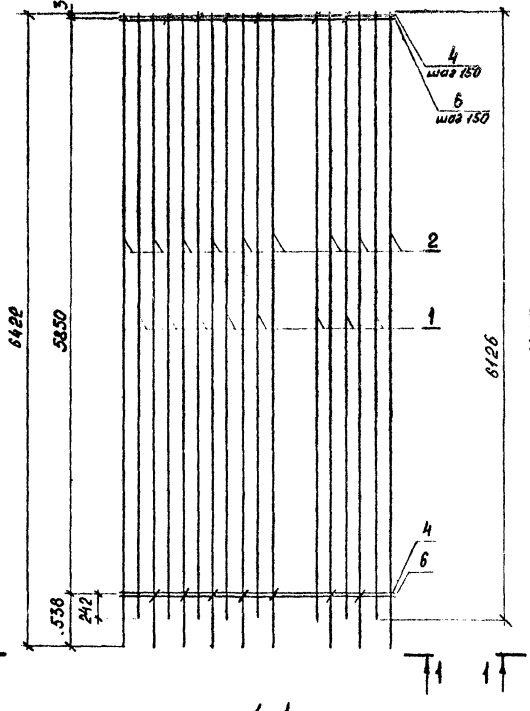


2-2

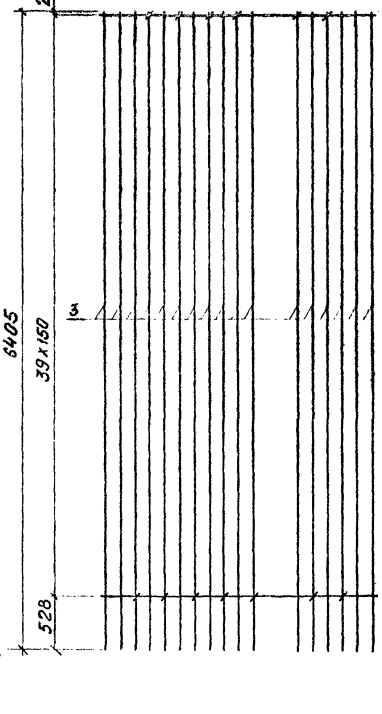


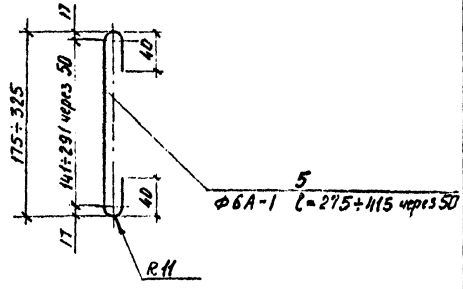


| Поз. | Наименование | Кол. | Обозначение документа |
|---|---|---|---|
| 1 | ф20А-II, ℓ=6126; 15,1кг | 8 | Без черт. |
| 2 | ℓ=6422; 15,8кг | 9 | Без черт. |
| 3 | ф10А-II, ℓ=6405; 4,0кг | 17 | Без черт. |
| 4 | Хомут; 5,3кг | 40 | 3.503.1-92.2-50 |
| 5 | Шпилька; 0,1кг | 260 | Без черт. |
| 6 | ф12 А-II, ℓ=2760; 2.5кг | 40 | Без черт. |

Марка стали приведена в таблице 2 на 3.503.1-92.2-ТТ

1-1

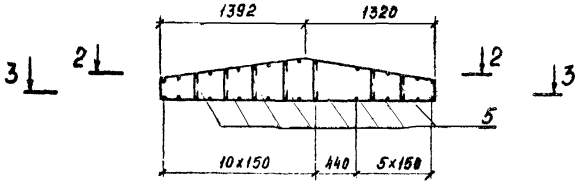


10319/2

| | | |
|---|---|---|
| Разраб. | Хмурова | |
| Провер. | Хомякова | |
| Нач. гр. | Костянов | |
| ГИП | Ведутенко | |
| Н. контр. | Костянов | |

3.503.1-92.2-28

Каркас КП21

| Стадия | Масса | Масштаб |
|---|---|---|
| Р | 669,0 | 1:40 |
| Лист | Листов 1 | |

Союздорпроект Киевский филиал

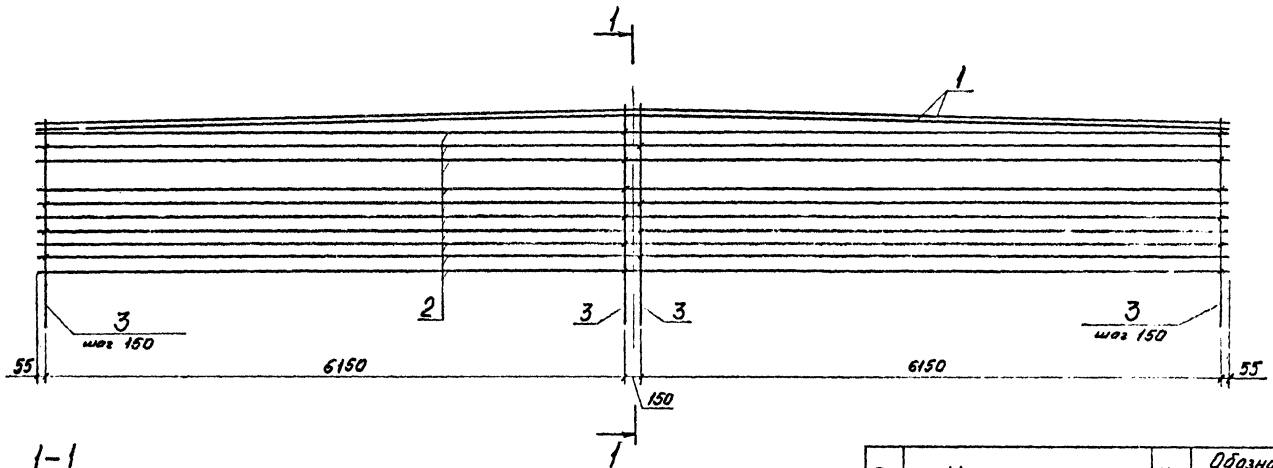


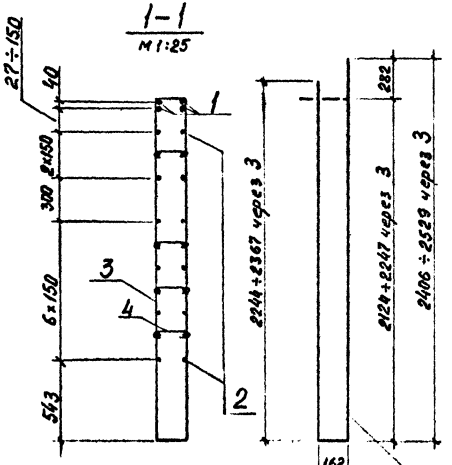


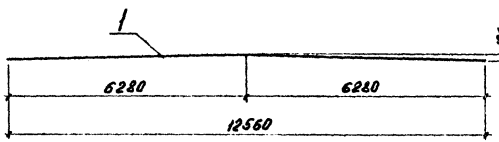


Марка стали приведена в таблице 2 на 3.503.1-92.2-ТТ

3 Ф12 А-II ℓ=4840÷5086 через 6 по 2 шт

| Поз. | Наименование | Кол | Обозначение документа |
|---|---|---|---|
| 1 | Ф32 А-II, ℓ=12560; 79,3кг | 4 | без черт. |
| 2 | Ф10 А-II, ℓ=12560; 7,8кг | 20 | без черт. |
| 3 | Хомут; 4,4кг | 84 | без черт. |
| 4 | Шпилька; 0,1кг | 420 | 3.503.1-92.2-49 |

10319/2

| | | |
|---|---|---|
| Разраб. | Волкович | |
| Провер. | Хомякова | |
| Нач.гр. | Костянов | |
| ГИП | Ведутенко | |
| Н.контр. | Костянов | |

3.503.1-92.2-29

Каркас КП22

| Стадия | Масса | Масштаб |
|---|---|---|
| Р | 884,8 | 1:40 |
| Лист | Листов 1 | |

Союздорпроект Киевский филиал

## План

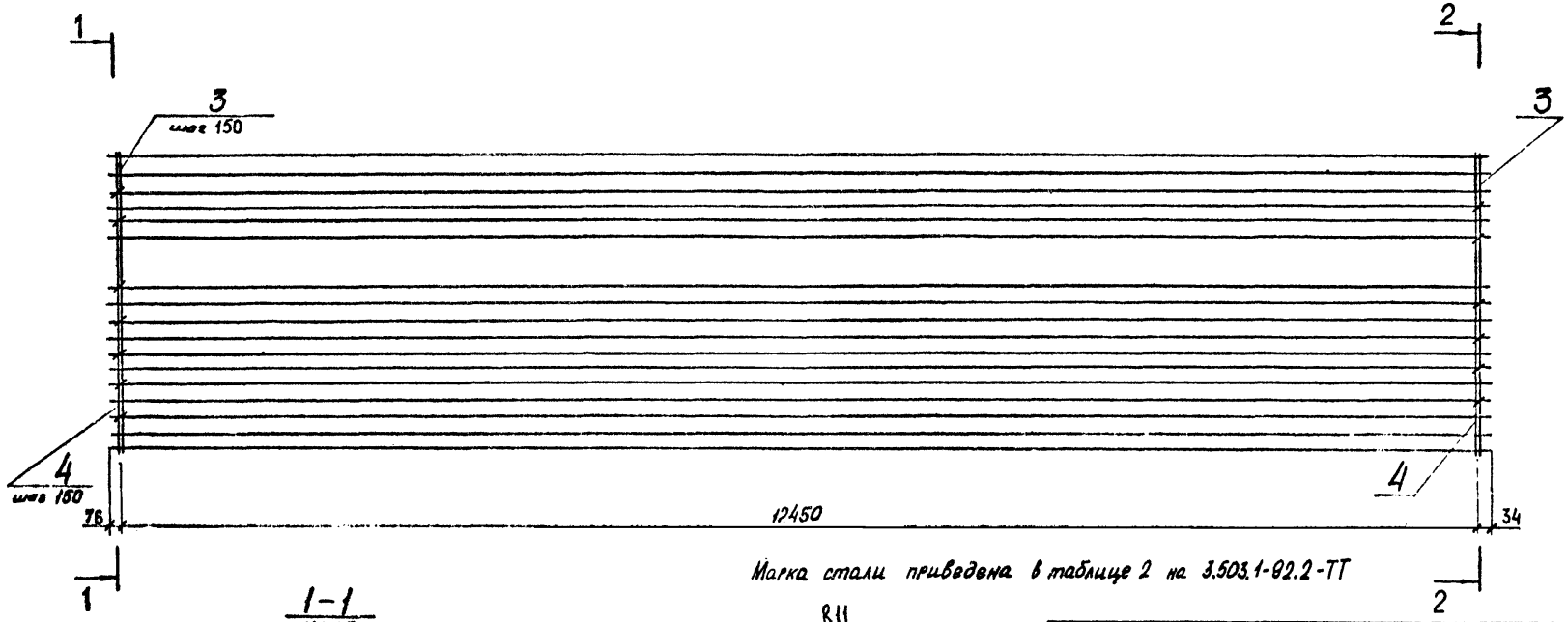


Марка стали приведена в таблице 2 на 3.503.1-92.2-ТТ

### 1-1
М1:25

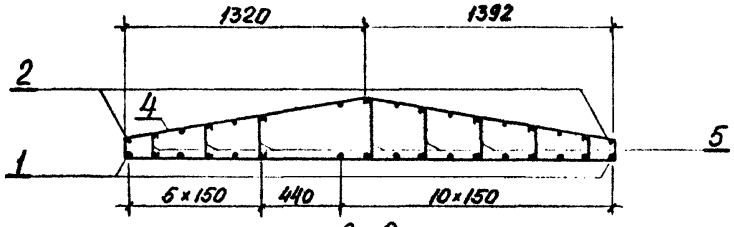


### 2-2
М1:25

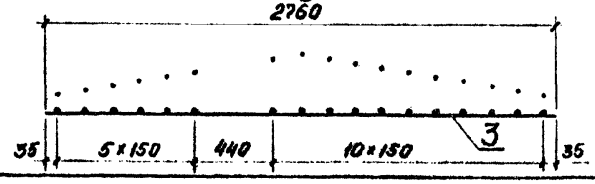


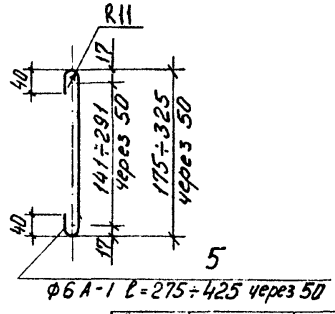


| Поз | Наименование | | Кол. | Обозначение документа |
|---|---|---|---|---|
| 1 | ф 20 А-II, ℓ=12560; | 31,0 кг | 17 | без черт. |
| 2 | ф 10 А-II, ℓ=12560; | 7,7 кг | 17 | без черт. |
| 3 | ф 12 А-II, ℓ=2760; | 2,5 кг | 84 | без черт. |
| 4 | Хомут; | 5,3 кг | 84 | 3.503.1-92.2-50 |
| 5 | Шпилька; | 0,1 кг | 546 | без черт. |

10319/2

| | | |
|---|---|---|
| Разраб. | Волкович | |
| Провер. | Хомякова | |
| Нач. гр. | Костянов | |
| ГИП | Ведутенко | |
| Н. контр. | Костяной | |

3.503.1-92.2-30

Каркас КП23

| Стадия | Масса | Масштаб |
|---|---|---|
| Р | 1367,7 | 1:40 |
| Лист | Листов 1 | |

Союздорпроект
Киевский филиал

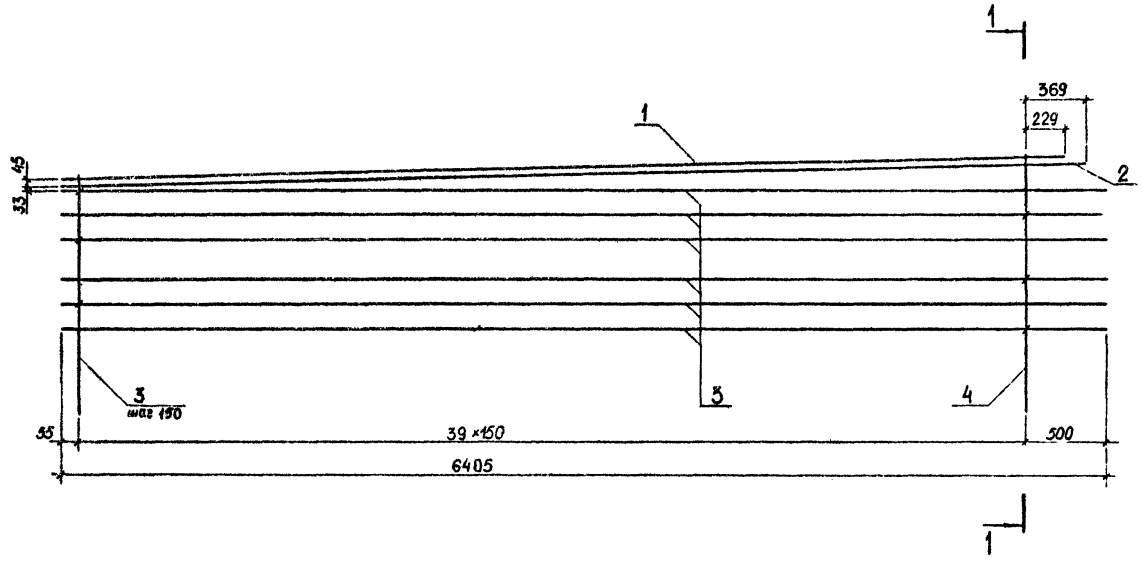


| Поз. | Наименование | | Кол. | Обозначение документа |
|---|---|---|---|---|
| 1 | ø32 А-III, ℓ=6134; | 38,7кг | 2 | без черт. |
| 2 | ℓ=6274; | 39,6кг | 2 | без черт. |
| 3 | ø10 А-II, ℓ=6405; | 4,0 кг | 12 | без черт. |
| 4 | Хомут; | 3,1 кг | 40 | без черт. |
| 5 | Шпилька; | 0,1кг | 120 | 3.503.1-92.2-49 |

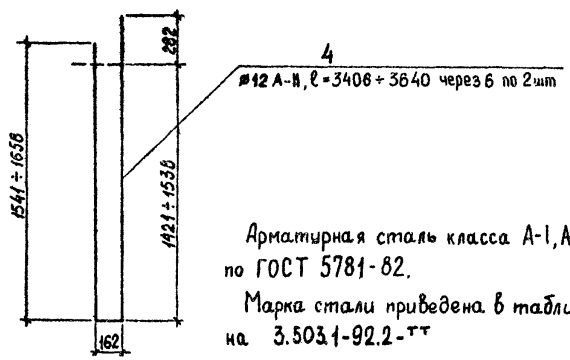


Арматурная сталь класса А-I, А-II и А-III по ГОСТ 5781-82.

Марка стали приведена в таблице 2 на 3.503.1-92.2-тт

10319/2

| | | | |
|---|---|---|---|
| Разраб. | Откидыч | | |
| Пробер. | Брусова | | |
| Нач.гр. | Костяной | | |
| ГИП | Ведутенко | | |

3.503.1-92.2-31

Каркас КП24

| Стадия | Масса | Масштаб |
|---|---|---|
| Р | 340,6 | 1:25 |
| Лист | Листов 1 | |

Союздорпроект
Киевский филиал

## Сетка С1

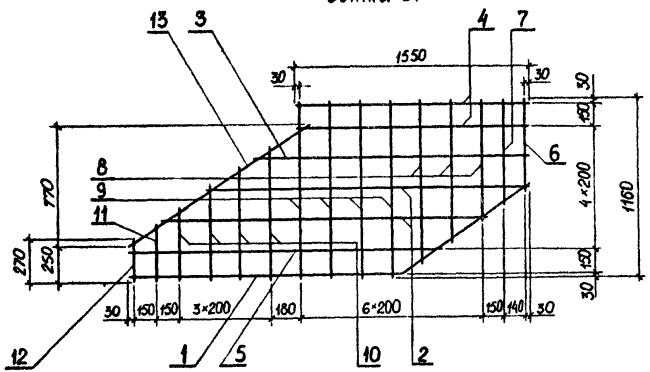


План

| Поз. | Наименование | Количество — | Количество 01 | Масса ед., кг |
|---|---|---|---|---|
| 1 | ø12 А-II, ℓ=2805 | 1 | 1 | 2,5 |
| 2 | ℓ=2145 | 2 | 2 | 1,9 |
| 3 | ℓ=1850 | 1 | 1 | 1,6 |
| 4 | ℓ=1550 | 2 | 2 | 1,4 |
| 5 | ℓ=2050 | 1 | 1 | 1,8 |
| 6 | ℓ=610 | 1 | 1 | 0,5 |
| 7 | ℓ=700 | 1 | 1 | 0,6 |
| 8 | ℓ=800÷1060 через 130 | 3 | 3 | 0,8 |
| 9 | ℓ=1160 | 4 | 4 | 1,0 |
| 10 | ℓ=470÷860 через 130 | 4 | 4 | 0,6 |
| 11 | ℓ=370 | 1 | 1 | 0,3 |
| 12 | ℓ=270 | 1 | 1 | 0,2 |
| 13 | ℓ=1400 | 1 | 1 | 1,2 |

Марка стали приведена в таблице 2 3.503.1-92.2-ТТ

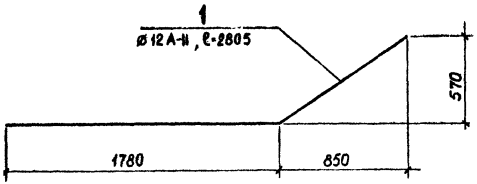


Сетка С2-зеркальное отражение сетки С1 остальное см. сетку С1

План

| Поз. | Обозначение |
|---|---|
| С1 | 3.503.1-92.2-32 |
| С2 | -01 |

10319/2

| | | | |
|---|---|---|---|
| Разраб. | Откидыч | | |
| Провер. | Бабина | | |
| Нач. гр. | Костяной | | |
| ГИП | Ведутенко | | |
| Н. контр. | Костяной | | |

3.503.1-92.2-32

Сетки С1, С2

| Стадия | Масса | Масштаб |
|---|---|---|
| Р | 24,1 | 1:25 |
| Лист | Листов 1 | |

Союздорпроект
Киевский филиал

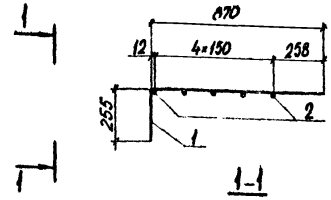


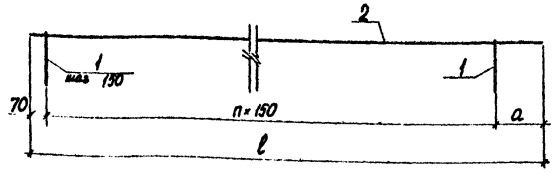


| Марка сетки | Размеры, мм a | ℓ | n | Обозначение |
|---|---|---|---|---|
| С6 | 185 | 6405 | 41 | 3.503.1-92.2-33 |
| С3 | 485 | 6405 | 39 | -01 |

| Поз. | Наименование | Кол. на сетки С6 | С3 | Обозначение документа |
|---|---|---|---|---|
| 1 | Гнутый стержень ; 0,7кг | 42 | 40 | 3.503.1-92.2-31 |
| 2 | ⌀10 А-II ℓ=6405 ; 4,0кг | 5 | 5 | Без черт. |
| | Масса сетки , кг | 49,4 | 48,0 | |

Марка стали приведена в таблице 2 на 3.503.1-92.2-ТТ

| | | |
|---|---|---|
| Разраб. | Брусова | |
| Провер. | Бабина | |
| Нач. гр. | Костянов | |
| ГИП | Ведутенко | |
| Н. контр. | Костянов | |

3.503.1-92.2-33

Сетки С6, С3

| Стадия | Масса | Масштаб |
|---|---|---|
| Р | см. табл. | 1:20 |
| Лист | Листов 1 | |

Союздорпроект Киевский филиал

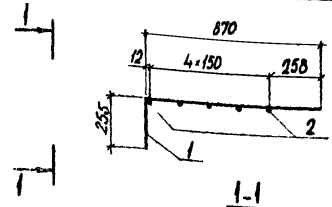


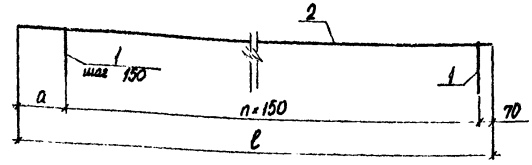


| Марка сетки | Размеры, мм a | ℓ | n | Обозначение |
|---|---|---|---|---|
| С4 | 185 | 6405 | 41 | 3.503.1-92.2-34 |
| С5 | 485 | 6405 | 39 | -01 |

| Поз. | Наименование | Кол. на сетки С4 | С5 | Обозначение документа |
|---|---|---|---|---|
| 1 | Гнутый стержень ; 0,7кг | 42 | 40 | 3.503.1-92.2-31 |
| 2 | ⌀10 А-II ℓ=6405 ; 4,0кг | 5 | 5 | Без черт. |
| | Масса сетки, кг | 49,4 | 48,0 | |

Марка стали приведена в таблице 2 на 3.503.1-92.2-ТТ

10319/2

| | | |
|---|---|---|
| Разраб. | Брусова | |
| Провер. | Бабина | |
| Нач. гр. | Костянов | |
| ГИП | Ведутенко | |
| Н. контр. | Костянов | |

3.503.1-92.2-34

Сетки С4, С5

| Стадия | Масса | Масштаб |
|---|---|---|
| Р | см. табл. | 1:20 |
| Лист | Листов 1 | |

Союздорпроект Киевский филиал

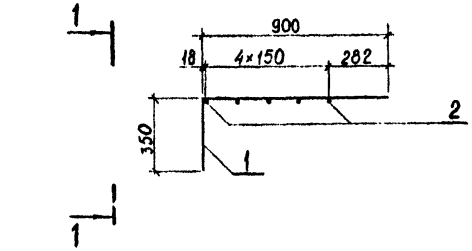


| Марка сетки | Масса сетки, кг | Размеры, мм a | Размеры, мм ℓ | n | Обозначение |
|---|---|---|---|---|---|
| С10 | 53,6 | 185 | 6405 | 41 | 3.503.1-92.2-35 |
| С7 | 52,0 | 485 | 6405 | 39 | -01 |

| Поз. | Наименование | Кол. на сетку С10 | Кол. на сетку С7 | Обозначение документа |
|---|---|---|---|---|
| 1 | Гнутый стержень; 0,8кг | 42 | 40 | 3.503.1-92.2-51-02 |
| 2 | ø10 А-II ℓ=6405; 4,0кг | 5 | 5 | без черт. |

Арматурная сталь класса А-II по ГОСТ 5781-82
Марка стали приведена в таблице 2 на 3.503.1-92.2-ТТ

| | | | |
|---|---|---|---|
| Разраб. | Откидыч | | 3.503.1-92.2-35 |
| Провер. | Хамякова | | |
| Нач. гр. | Костянов | | |
| ГИП | Ведутенко | | Сетки С10, С7 |
| Н.контр. | Костянов | | Стадия: Р; Масса: см. табл.; Масштаб: 1:20; Лист; Листов 1; Союздорпроект Киевский филиал |

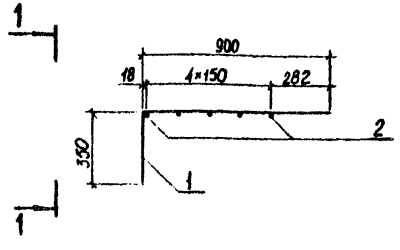


| Марка сетки | Масса сетки, кг | Размеры, мм a | Размеры, мм ℓ | n | Обозначение |
|---|---|---|---|---|---|
| С8 | 53,6 | 185 | 6405 | 41 | 3.503.1-92.2-36 |
| С9 | 52,0 | 485 | 6405 | 39 | -01 |

| Поз. | Наименование | Кол. на сетку С8 | Кол. на сетку С9 | Обозначение документа |
|---|---|---|---|---|
| 1 | Гнутый стержень; 0,8кг | 42 | 40 | 3.503.1-92.2-51-02 |
| 2 | ø10 А-II ℓ=6405; 4,0кг | 5 | 5 | без черт. |

Арматурная сталь класса А-II по ГОСТ 5781-82
Марка стали приведена в таблице 2 на 3.503.1-92.2-ТТ 10319/2

| | | | |
|---|---|---|---|
| Разраб. | Откидыч | | 3.503.1-92.2-36 |
| Провер. | Хамякова | | |
| Нач. гр. | Костянов | | |
| ГИП | Ведутенко | | Сетки С8, С9 |
| Н.контр. | Костянов | | Стадия: Р; Масса: см. табл.; Масштаб: 1:20; Лист; Листов 1; Союздорпроект Киевский филиал |

## Сетка С11

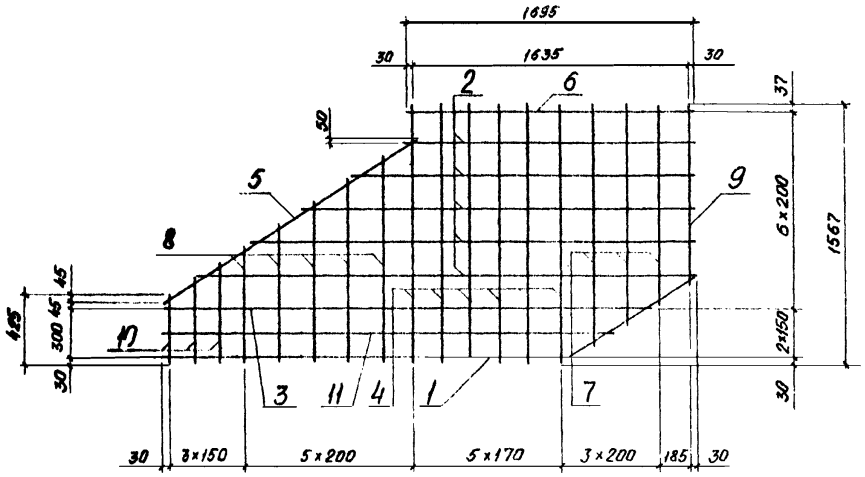


План

| Поз. | Обозначение |
|---|---|
| С11 | 3.503.1-92.2-37 |
| С12 | -01 |

| Поз. | Наименование | Кол.изд. | | Масса ед., кг |
|---|---|---|---|---|
| | | – | 01 | |
| 1 | Ф12 А-II, ℓ=3295 | 1 | 1 | 2,9 |
| 2 | ℓ=1755÷2955 через 300 | 5 | 5 | 2,1 |
| 3 | ℓ=2360 | 1 | 1 | 2,5 |
| 4 | ℓ=1567 | 6 | 6 | 1,4 |
| 5 | ℓ=1820 | 1 | 1 | 1,6 |
| 6 | ℓ=1695 | 1 | 1 | 1,5 |
| 7 | ℓ=1200÷1460 через 130 | 3 | 3 | 1,2 |
| 8 | ℓ=720÷1260 через 135 | 5 | 5 | 0,9 |
| 9 | ℓ=1065 | 1 | 1 | 1,0 |
| 10 | ℓ=425÷625 через 100 | 3 | 3 | 0,5 |
| 11 | ℓ=2635 | 1 | 1 | 2,3 |

Арматурная сталь класса А-II по ГОСТ 5781-82.

Марка стали приведена в таблице 2 на 3.503.1-92.2-ТТ

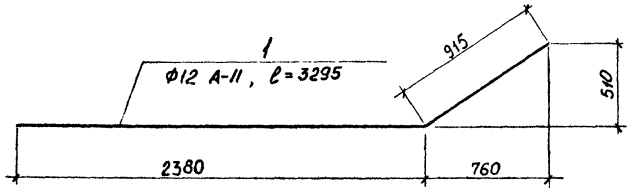


Сетка С12 - зеркальное отражение сетки С11. Остальное см. сетку С11

План

10319/2

| | | | |
|---|---|---|---|
| Разраб. | Волкович | | |
| Провер. | Хомякова | | |
| Нач. гр. | Костанов | | |
| ГИП | Ведутенко | | |
| Н.контр. | Костанов | | |

3.503.1-92.2-37

Сетки С11, С12

| Стадия | Масса | Масштаб |
|---|---|---|
| Р | 40,3 | 1:25 |
| Лист | Листов 1 | |

Союздорпроект Киевский филиал

## Сетка С13

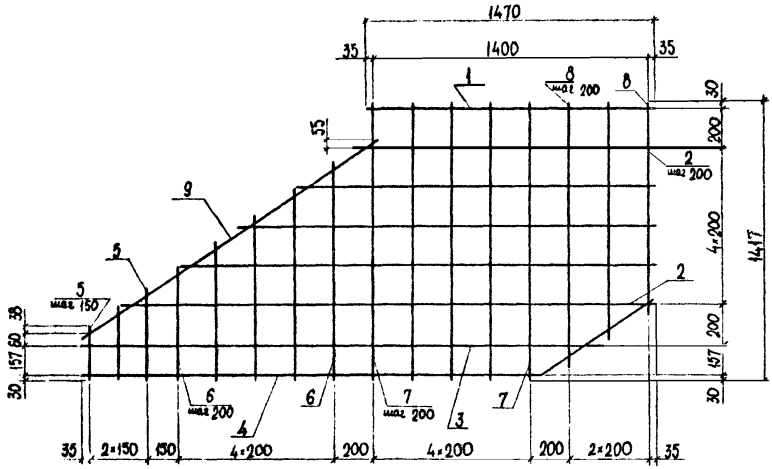


План

| Поз. | Обозначение |
|---|---|
| С13 | 3.503.1-92.2-38 |
| С14 | -01 |

| Поз. | Наименование | Кол. наим. | | Масса ед., кг |
|---|---|---|---|---|
| | | – | -01 | |
| 1 | ф12 А-II, ℓ=1470 | 1 | 1 | 1,3 |
| 2 | ℓ=1545÷2745 через 300 | 5 | 5 | 1,9 |
| 3 | ℓ=2670 | 1 | 1 | 2,4 |
| 4 | ℓ=3040 | 1 | 1 | 2,7 |
| 5 | ℓ=285÷485 через 100 | 3 | 3 | 0,3 |
| 6 | ℓ=585÷1125 через 135 | 5 | 5 | 0,8 |
| 7 | ℓ=1417 | 5 | 5 | 1,3 |
| 8 | ℓ=1350÷1080 через 135 | 3 | 3 | 1,1 |
| 9 | ℓ=1835 | 1 | 1 | 1,6 |

Арматурная сталь класса А-I и А-II по ГОСТ 5781-82.
Марка стали приведена в таблице 2 на 3.503.1-92.2-ТТ

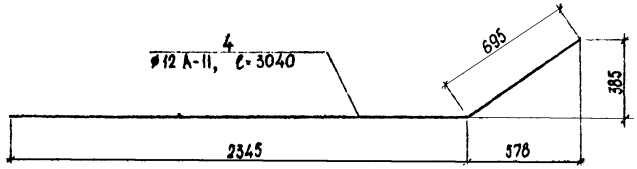


Сетка С14 - зеркальное отражение сетки С13. Остальное см. сетку С13

План

10319/2

| | | | | | |
|---|---|---|---|---|---|
| Разраб. | Брусова | | 3.503.1-92.2-38 | | |
| Провер. | Бабина | | | | |
| Нач. гр. | Костянов | | | | |
| ГИП | Водутенко | | Сетки С13, С14 | Стадия: Р | Масса: 32,2 |
| | | | | | Масштаб: 1:20 |
| | | | | Лист | Листов 1 |
| Н. контр. | Костянов | | | Союздорпроект Киевский филиал | |

## Сетка С15

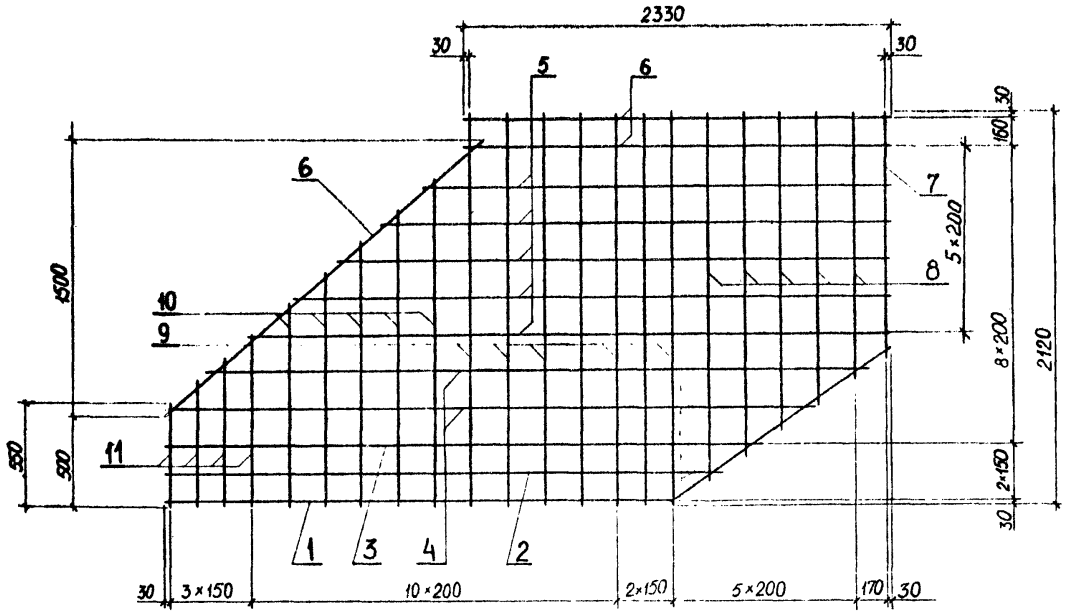


План

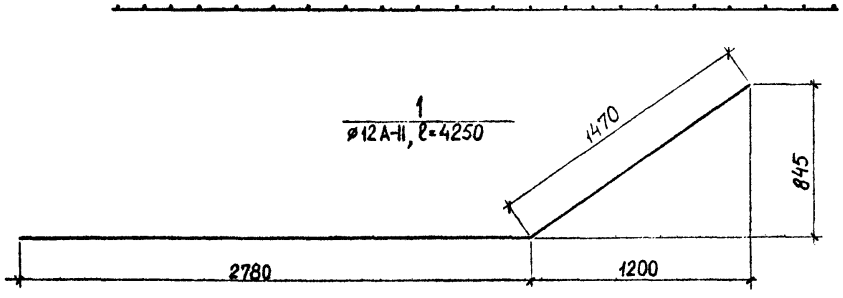


Сетка С16 - зеркальное отражение сетки С15. Остальное см. сетку С15

План

| Поз. | Обозначение |
|---|---|
| С15 | 3.503.1-92.2-39 |
| С16 | -01 |

| Поз. | Наименование | Кол. на исп. — | Кол. на исп. 01 | Масса ед., кг |
|---|---|---|---|---|
| 1 | ø12 A-II, ℓ=4250 | 1 | 1 | 3,8 |
| 2 | ℓ=3030 | 1 | 1 | 2,7 |
| 3 | ℓ=3240 | 1 | 1 | 2,9 |
| 4 | ℓ=3525÷3565 | 2 | 2 | 3,1 |
| 5 | ℓ=3500÷2565 через 234 | 5 | 5 | 2,7 |
| 6 | ℓ=2330 | 3 | 3 | 2,1 |
| 7 | ℓ=1290 | 1 | 1 | 1,1 |
| 8 | ℓ=1410÷1975 через 141 | 5 | 5 | 1,5 |
| 9 | ℓ=2120 | 7 | 7 | 1,9 |
| 10 | ℓ=1100÷1786 через 171 | 5 | 5 | 1,3 |
| 11 | ℓ=550÷930 через 127 | 4 | 4 | 0,7 |

Марка стали приведена в таблице 2 3.503.1-92.2-ТТ

10319/2

| | | | |
|---|---|---|---|
| Разраб. | Откидыч | | 3.503.1-92.2-39 |
| Провер. | Хомякова | | |
| Нач. гр. | Костянов | | Сетки С15, С16 |
| ГИП | Ведутенко | | Стадия: Р; Масса: 66,6; Масштаб: 1:25; Лист; Листов 1 |
| Н. контр. | Костянов | | Союздорпроект Киевский филиал |

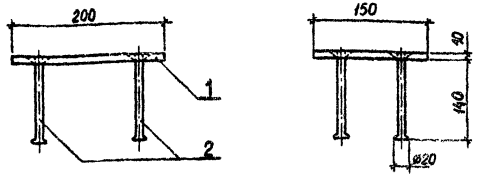


План

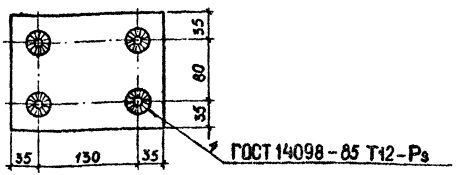


| Поз. | Наименование | Кол. | Масса ед., кг |
|---|---|---|---|
| 1 | -10×200 ГОСТ 103-76, ℓ=150 | 1 | 2,4 |
| 2 | ø10А-II ГОСТ 5781-82, ℓ=175* | 4 | 0,1 |

* – длина заготовки

На концах поз.2 выполнить высаженные горячим способом головки.

Марка стали приведена в таблице 2 3.503.1-92.2-ТТ.

| | | | | | |
|---|---|---|---|---|---|
| Разраб. | Откидыч | | 3.503.1-92.2-40 | | |
| Провер. | Бабина | | | | |
| Нач. гр. | Костяков | | | | |
| ГИП | Ведутенко | | | | |
| | | | Изделие закладное МН1 | Стадия | Масса | Масштаб |
| | | | | Р | 2,8 | 1:5 |
| | | | | Лист | Листов 1 |
| Н. контр. | Костяков | | | Союздорпроект Киевский филиал | |

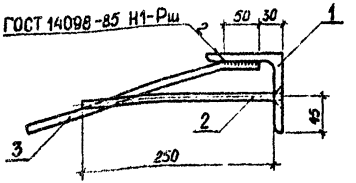


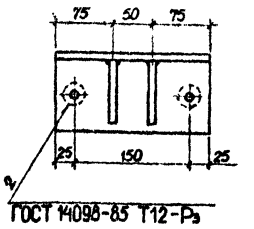


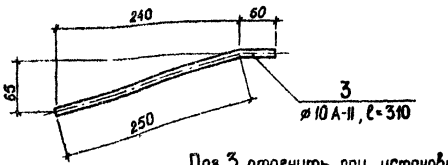


Поз.3 отогнуть при установке в блок

| Поз. | Наименование | Кол. | Масса ед., кг |
|---|---|---|---|
| 1 | ∟100×100×10 ГОСТ 8509-72, ℓ=200 | 1 | 3,0 |
| 2 | ø10А-II ГОСТ 5781-82, ℓ=260 | 2 | 0,2 |
| 3 | ℓ=310 | 2 | 0,2 |

Марка стали приведена в таблице 2 3.503.1-92.2-ТТ.

10318/2

| | | | | | |
|---|---|---|---|---|---|
| Разраб. | Откидыч | | 3.503.1-92.2-41 | | |
| Провер. | Бабина | | | | |
| Нач. гр. | Костяков | | | | |
| ГИП | Ведутенко | | | | |
| | | | Изделие закладное МН2 | Стадия | Масса | Масштаб |
| | | | | Р | 3,8 | 1:5 |
| | | | | Лист | Листов 1 |
| Н. контр. | Костяков | | | Союздорпроект Киевский филиал | |

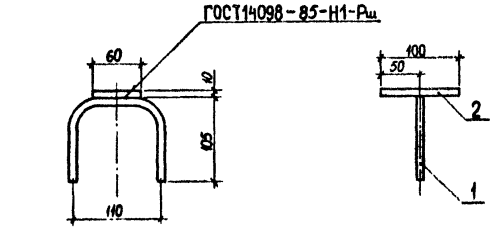


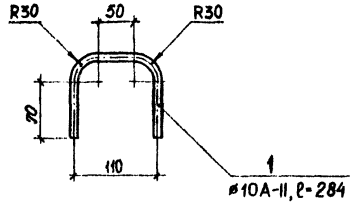


| Поз. | Наименование | Кол. | Масса ед., кг |
|---|---|---|---|
| 1 | ø10 А-II, ℓ=284 | 1 | 0,2 |
| 2 | -10×60 ГОСТ 103-76, ℓ=100 | 1 | 0,5 |

Марка стали приведена в таблице 2 3.503.1-92.2-ТТ

| | | | | | |
|---|---|---|---|---|---|
| Разраб. | Откидыч | | 3.503.1-92.2-42 | | |
| Проверил | Бабина | | | | |
| Нач.гр. | Костяков | | | | |
| ГИП | Ведутенко | | Изделие закладное МН3 | Стадия | Масса | Масштаб |
| | | | | Р | 0,7 | 1:5 |
| | | | | Лист | Листов 1 | |
| Н.контр. | Костяков | | | Союздорпроект Киевский филиал | | |

10319/2

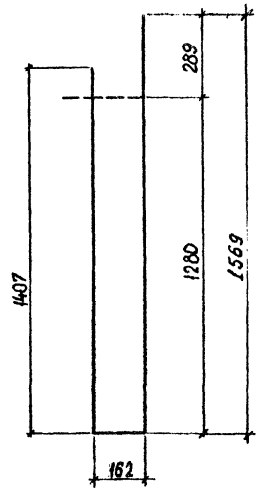


| | | | | | | |
|---|---|---|---|---|---|---|
| Разраб. | Брусова | | 3.503.1-92.2-43 | | | |
| Пров. | Бабина | | | | | |
| Нач. ер. | Костянов | | | | | |
| ГИП | Ведутенко | | | | | |
| | | | Хомут | Стадия | Масса | Масштаб |
| | | | | Р | 2,7 | 1:15 |
| | | | | Лист | Листов 1 | |
| Н. контр. | Костянов | | ⌀12 А-II ГОСТ 5781-82 ℓ=3136 | Союздорпроект Киевский филиал | | |

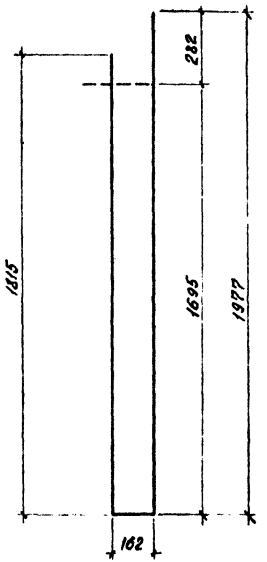


10319/2

| | | | | | | |
|---|---|---|---|---|---|---|
| Разраб. | Валнович | | 3.503.1-92.2-44 | | | |
| Пров. | Хомякова | | | | | |
| Нач. ер. | Костянов | | | | | |
| ГИП | Ведутенко | | | | | |
| | | | Хомут | Стадия | Масса | Масштаб |
| | | | | Р | 3,5 | 1:15 |
| | | | | Лист | Листов 1 | |
| Н.контр. | Костянов | | ⌀12 А-II ГОСТ 5781-82 ℓ=3954 | Союздорпроект Киевский филиал | | |

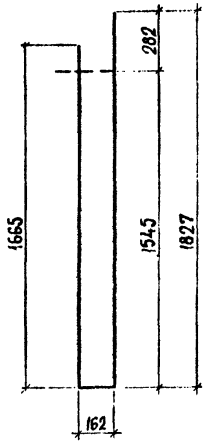


Арматурная сталь класса А-II по ГОСТ 5781-82.
Марка стали приведена в таблице пояснительной записки.

| | | | | | | |
|---|---|---|---|---|---|---|
| Разраб. | Брусова | | 3.503.1-92.2-45 | | | |
| Провер. | Хомякова | | | | | |
| Нач. гр. | Костяной | | | | | |
| ГИП | Ведутенко | | Хомут | Стадия | Масса | Масштаб |
| | | | | Р | 3,3 | 1:20 |
| | | | | Лист | Листов 1 | |
| Н.контр. | Костяной | | ⌀12 А-II ГОСТ 5781-82 / ℓ=3680 | Союздорпроект Киевский филиал | | |

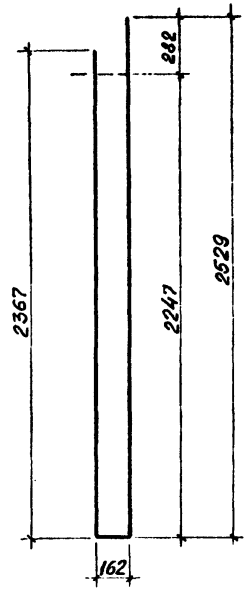


Арматурная сталь класса А-II по ГОСТ 5781-82.
Марка стали приведена в таблице пояснительной записки.

10319/2

| | | | | | | |
|---|---|---|---|---|---|---|
| Разраб. | Волкович | | 3.503.1-92.2-46 | | | |
| Провер. | Хомякова | | | | | |
| Нач. гр. | Костяной | | | | | |
| ГИП | Ведутенко | | Хомут | Стадия | Масса | Масштаб |
| | | | | Р | 4,5 | 1:20 |
| | | | | Лист | Листов 1 | |
| Н.контр. | Костяной | | ⌀12 А-II ГОСТ 5781-82 / ℓ=5085 | Союздорпроект Киевский филиал | | |

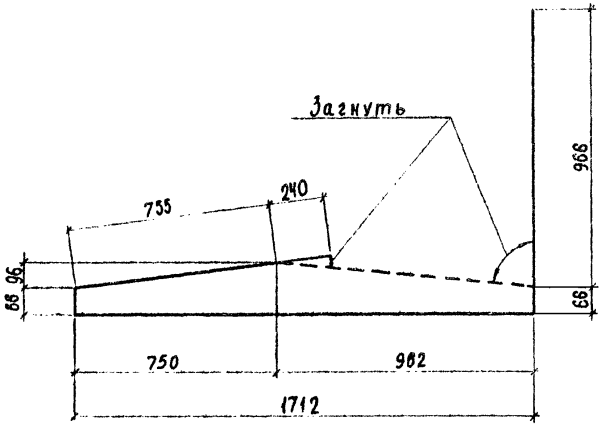


| | | | | | |
|---|---|---|---|---|---|
| Разраб. | Брусова | | 3.503.1-92.2-47 | | |
| Провер. | Бабина | | | | |
| Нач. гр. | Костяной | | | | |
| ГИП | Ведутенко | | Хомут | Стадия: Р | Масса: 3,5 |
| | | | | Масштаб: 1:15 | |
| | | | | Лист | Листов |
| Н. контр. | Костяной | | ⌀12 А-II ГОСТ 5781-82 ℓ=3810 | Союздорпроект Киевский филиал | |

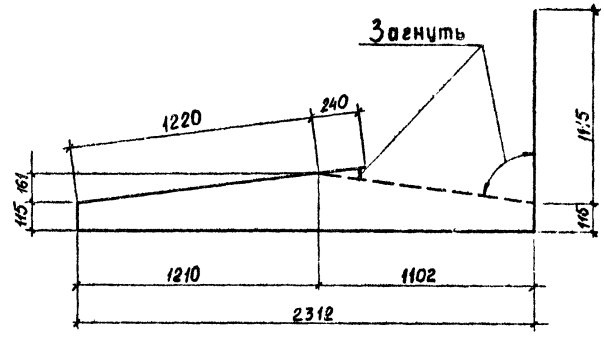


10319/2

| | | | | | |
|---|---|---|---|---|---|
| Разраб. | Откидыч | | 3.503.1-92.2-48 | | |
| Провер. | Бабина | | | | |
| Нач. ер. | Костяной | | | | |
| ГИП | Ведутенко | | Хомут | Стадия: Р | Масса: 4,6 |
| | | | | Масштаб: 1:20 | |
| | | | | Лист | Листов 1 |
| Н. контр. | Костяной | | ⌀12 А-II ГОСТ 5781-82 ℓ=5115 | Союздорпроект Киевский филиал | |

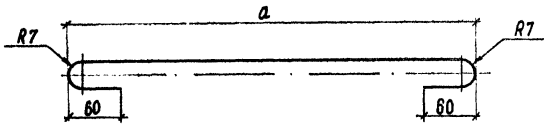


| Размеры, мм | | Масса, кг | Обозначение документа |
|---|---|---|---|
| a | ℓ | | |
| 140 | 224 | 0,05 | 3.503.1-92.2-49 |
| 196 | 320 | 0,07 | -01 |

ℓ - полная длина шпильки

| | | | |
|---|---|---|---|
| Разраб. | Брусова | | 3.503.1-92.2-49 |
| Провер. | Бабина | | |
| Нач. гр. | Костяков | | |
| ГИП | Ведутенко | | |
| | | | Шпилька |
| Н. контр. | Костяков | | ⌀6 А-I ГОСТ 5781-82 ℓ см. табл. |

| Стадия | Масса | Масштаб |
|---|---|---|
| Р | см. табл. | 1:2 |
| Лист | Листов | |
| | 1 | |

Союздорпроект Киевский филиал

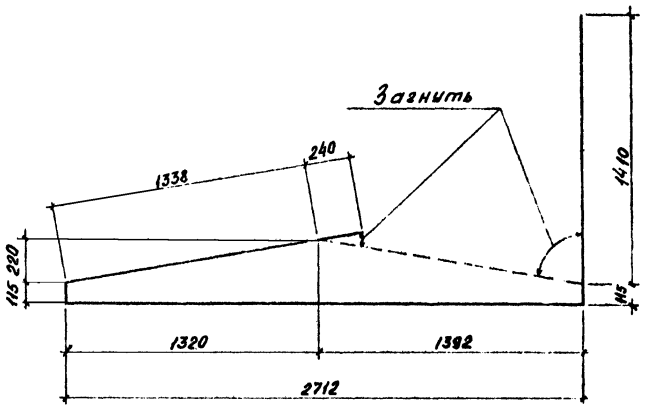


10519/2

| | | | |
|---|---|---|---|
| Разраб. | Волкович | | 3.503.1-92.2-50 |
| Провер. | Бабина | | |
| Нач. гр. | Костяков | | |
| ГИП | Ведутенко | | |
| | | | Хомут |
| Н. контр. | Костяков | | ⌀12 А-II ГОСТ 5781-82 ℓ=5930 |

| Стадия | Масса | Масштаб |
|---|---|---|
| Р | 5,3 | 1:20 |
| Лист | Листов | 1 |

Союздорпроект Киевский филиал

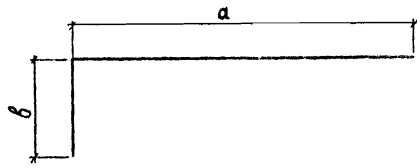


| Размеры, мм | | | Масса, кг | Обозначение документа |
|---|---|---|---|---|
| а | в | ℓ | | |
| 870 | 255 | 1125 | 0,7 | 3.503.1-92.2-51 |
| 870 | 360 | 1230 | 0,8 | -01 |
| 900 | 350 | 1250 | 0,8 | -02 |
| 900 | 455 | 1355 | 0,9 | -03 |

ℓ- полная длина стержня

| | | | | | |
|---|---|---|---|---|---|
| Разраб. | Брусова | | 3.503.1-92.2-51 | | |
| Провер. | Бабина | | | | |
| Нач. гр | Костяной | | | | |
| ГИП | Ведутенко | | Гнутый стержень | Стадия: Р | Масса: см. табл. | Масштаб: 1:10 |
| | | | | Лист | Листов 1 |
| | | | ⌀10 А-II ГОСТ 5781-82 ℓ см. табл. | Союздорпроект Киевский филиал | |
| Н.контр. | Костяной | | | | |

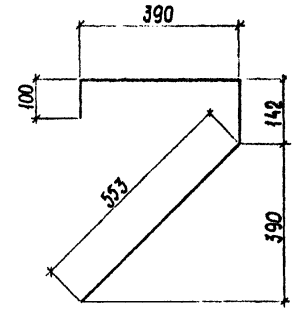


10319/2

| | | | | | |
|---|---|---|---|---|---|
| Разраб. | Брусова | | 3.503.1-92.2-52 | | |
| Провер. | Бабина | | | | |
| Нач. гр | Костяной | | | | |
| ГИП | Ведутенко | | Гнутый стержень | Стадия: Р | Масса: 1,1 | Масштаб: 1:10 |
| | | | | Лист | Листов 1 |
| | | | ⌀12 А-II ГОСТ 5781-82 ℓ= 1185 | Союздорпроект Киевский филиал | |
| Н.контр. | Костяной | | | | |

## Ведомость расхода стали на элемент, кг

| Марка элемента | Изделия арматурные | | | | | | | | | | | | | | | | | | | | Всего |
|---|---|---|---|---|---|---|---|---|---|---|---|---|---|---|---|---|---|---|---|---|---|
| | Арматура класса | | | | | | | | | | | | | | | | | | | | |
| | A-I ГОСТ 5781-82 | | | | | | | | | A-II ГОСТ 5781-82 | | | | | | | | A-III ГОСТ 5781-82 | | | |
| | ⌀6 | ⌀12 | ⌀14 | ⌀18 | ⌀20 | ⌀25 | ⌀28 | | Итого | ⌀10 | ⌀12 | ⌀20 | ⌀22 | ⌀25 | ⌀32 | | Итого | ⌀32 | | Итого | |
| 1БД120.9 | 20,0 | | 2,6 | | 7,6 | | | | 30,2 | 156,0 | 362,0 | | 6,0 | 289,8 | 156,6 | | 970,4 | | | | 1000,6 |
| 2БД120.9 | 20,0 | | 2,6 | | 7,6 | | | | 30,2 | 156,0 | 362,0 | | 6,0 | 289,8 | 156,6 | | 970,4 | | | | 1000,6 |
| 3БД120.9 | 42,0 | | | 5,8 | | | | | 47,8 | 310,2 | 760,2 | | 12,0 | 580,8 | 317,2 | | 1980,4 | | | | 2028,2 |
| 1БО120.9 | 3,4 | 1,6 | | | | | | | 5,0 | | 48,2 | | | | | | 48,2 | | | | 53,2 |
| 2БО120.9 | 3,4 | 1,6 | | | | | | | 5,0 | | 48,2 | | | | | | 48,2 | | | | 53,2 |
| 1БД180.12 | 32,0 | | | 5,8 | | 16,2 | | | 54,0 | 200,0 | 364,0 | | 305,9 | | 156,6 | | 1026,5 | | | | 1080,5 |
| 2БД180.12 | 32,0 | | | 5,8 | | 16,2 | | | 54,0 | 200,0 | 364,0 | | 305,9 | | 156,6 | | 1026,5 | | | | 1080,5 |
| 3БД180.12 | 67,2 | | | | | 18,8 | | | 86,0 | 404,6 | 764,4 | | 612,0 | | 317,2 | | 2098,2 | | | | 2184,2 |
| 1БО180.12 | 5,8 | | 2,8 | | | | | | 8,6 | | 80,6 | | | | | | 80,6 | | | | 89,2 |
| 2БО180.12 | 5,8 | | 2,8 | | | | | | 8,6 | | 80,6 | | | | | | 80,6 | | | | 89,2 |
| 1БД180.10 | 32,0 | | | 5,8 | | 16,2 | | | 54,0 | 192,0 | 352,0 | | 306,0 | | | | 850,0 | 156,6 | | 156,6 | 1060,6 |
| 2БД180.10 | 32,0 | | | 5,8 | | 16,2 | | | 54,0 | 192,0 | 352,0 | | 306,0 | | | | 850,0 | 156,6 | | 156,6 | 1060,6 |
| 3БД180.10 | 67,2 | | | | | 18,8 | | | 86,0 | 381,6 | 739,2 | | 611,8 | | | | 1732,6 | 317,2 | | 317,2 | 2135,8 |
| 1БО180.10 | 4,1 | | 2,8 | | | | | | 6,9 | | 64,4 | | | | | | 64,4 | | | | 71,3 |
| 2БО180.10 | 4,1 | | 2,8 | | | | | | 6,9 | | 64,4 | | | | | | 64,4 | | | | 71,3 |
| 1БД240.12 | 32,0 | | | 5,8 | | 16,2 | | | 54,0 | 200,0 | 364,0 | 216,3 | 43,4 | | 156,6 | | 980,3 | | | | 1034,3 |
| 2БД240.12 | 32,0 | | | 5,8 | | 16,2 | | | 54,0 | 200,0 | 364,0 | 216,3 | 43,4 | | 156,6 | | 980,3 | | | | 1034,3 |
| 3БД240.12 | 67,2 | | | | | 18,8 | | | 86,0 | 404,6 | 764,4 | 434,0 | 87,0 | | 317,2 | | 2007,2 | | | | 2093,2 |
| 1БД330.17 | 44,0 | | | | 7,6 | | | | 51,6 | 236,0 | 532,0 | 293,2 | 6,0 | | 156,6 | | 1223,8 | | | | 1275,4 |
| 2БД330.17 | 44,0 | | | | 7,6 | | | | 51,6 | 236,0 | 532,0 | 293,2 | 6,0 | | 156,6 | | 1223,8 | | | | 1275,4 |
| 3БД330.17 | 96,6 | | | | | | 22,0 | | 118,6 | 453,4 | 1117,2 | 589,0 | 12,0 | | 317,2 | | 2488,8 | | | | 2607,4 |
| 1БО330.17 | 9,4 | | | | 8,8 | | | | 18,2 | | 133,2 | | | | | | 133,2 | | | | 151,4 |
| 2БО330.17 | 9,4 | | | | 8,8 | | | | 18,2 | | 133,2 | | | | | | 133,2 | | | | 151,4 |

Продолжение см. лист 2

10319/2

| | | | |
|---|---|---|---|
| Разраб. | Откидыч | | |
| Провер. | Брусова | | |
| Нач. гр | Костянов | | |
| ГИП | Ведутенко | | |
| Н. контр. | Костянов | | |

3.503.1-92.2-53 РС

Ведомость расхода стали. Изделия железобетонные.

| Стадия | Лист | Листов |
|---|---|---|
| Р | 1 | 2 |

Союздорпроект Киевский филиал

| Изделия закладные | | | | | | | | | | | | | | |
|---|---|---|---|---|---|---|---|---|---|---|---|---|---|---|
| Арматура класса | | | | Прокат марки | | | | | | | | | Всего | Общий расход |
| А-II | | | | см. 3.503.1-92.2-ТТ | | | | | | | | | | |
| ГОСТ 5781-82 | | | | ГОСТ 103-76 | | | ГОСТ 10704-76 | | | | ГОСТ 8509-86 | | | |
| ⌀10 | | | Итого | -10×60 | -10×200 | Итого | 083×1,6 | 0102×1,8 | 0140×1,8 | Итого | L100×100×10 | Итого | | |
| 4,0 | | | 4,0 | 2,0 | | 2,0 | 2,4 | | | 2,4 | 12,0 | 12,0 | 20,4 | 1021,0 |
| 4,0 | | | 4,0 | 2,0 | | 2,0 | 2,4 | | | 2,4 | 12,0 | 12,0 | 20,4 | 1021,0 |
| 8,0 | | | 8,0 | 4,0 | | 4,0 | 2,4 | 2,2 | | 4,6 | 24,0 | 24,0 | 40,6 | 2068,8 |
| 1,6 | | | 1,6 | | 9,6 | 9,6 | | | | | | | 11,2 | 64,4 |
| 1,6 | | | 1,6 | | 9,6 | 9,6 | | | | | | | 11,2 | 64,4 |
| 4,0 | | | 4,0 | 2,0 | | 2,0 | | 4,8 | | 4,8 | 12,0 | 12,0 | 22,8 | 1103,3 |
| 4,0 | | | 4,0 | 2,0 | | 2,0 | | 4,8 | | 4,8 | 12,0 | 12,0 | 22,8 | 1103,3 |
| 8,0 | | | 8,0 | 4,0 | | 4,0 | | 4,8 | 3,0 | 7,8 | 24,0 | 24,0 | 43,8 | 2228,0 |
| 1,6 | | | 1,6 | | 9,6 | 9,6 | | | | | | | 11,2 | 100,4 |
| 1,6 | | | 1,6 | | 9,6 | 9,6 | | | | | | | 11,2 | 100,4 |
| 4,0 | | | 4,0 | 2,0 | | 2,0 | | 4,8 | | 4,8 | 12,0 | 12,0 | 22,8 | 1083,4 |
| 4,0 | | | 4,0 | 2,0 | | 2,0 | | 4,8 | | 4,8 | 12,0 | 12,0 | 22,8 | 1083,4 |
| 8,0 | | | 8,0 | 4,0 | | 4,0 | | 4,8 | 3,0 | 7,8 | 24,0 | 24,0 | 43,8 | 2179,6 |
| 1,6 | | | 1,6 | | 9,6 | 9,6 | | | | | | | 11,2 | 82,5 |
| 1,6 | | | 1,6 | | 9,6 | 9,6 | | | | | | | 11,2 | 82,5 |
| 4,0 | | | 4,0 | 2,0 | | 2,0 | | 4,8 | | 4,8 | 12,0 | 12,0 | 22,8 | 1057,1 |
| 4,0 | | | 4,0 | 2,0 | | 2,0 | | 4,8 | | 4,8 | 12,0 | 12,0 | 22,8 | 1057,1 |
| 8,0 | | | 8,0 | 4,0 | | 4,0 | | 4,8 | 3,0 | 7,8 | 24,0 | 24,0 | 43,8 | 2132,0 |
| 4,0 | | | 4,0 | 2,0 | | 2,0 | | 5,2 | 3,0 | 8,2 | 12,0 | 12,0 | 26,2 | 1301,6 |
| 4,0 | | | 4,0 | 2,0 | | 2,0 | | 5,2 | 3,0 | 8,2 | 12,0 | 12,0 | 26,2 | 1301,6 |
| 8,0 | | | 8,0 | 4,0 | | 4,0 | | 5,2 | 3,0 | 8,2 | 24,0 | 24,0 | 44,2 | 2651,6 |
| 1,6 | | | 1,6 | | 9,6 | 9,6 | | | | | | | 11,2 | 162,6 |
| 1,6 | | | 1,6 | | 9,6 | 9,6 | | | | | | | 11,2 | 162,6 |

Марки стали см. 3.503.1-92.2-ТТ

10319/2



gost.e-ecolog.ru