Типовая документация на строительные системы
и изделия зданий и сооружений

Серия 3.503.1-57

Устои и промежуточные опоры под пролетные строения длиной 12, 15, 18, 24 и 33 м для автодорожных мостов под нагрузку от автомобилей-самосвалов БелАЗ-549

Выпуск 3

Монолитные железобетонные конструкции

Рабочие чертежи

1 8588-01

gost.e-ecolog.ru

Типовая документация на строительные системы
и изделия зданий и сооружений

Серия 3.503.1-57

Устои и промежуточные опоры под пролетные строения длиной 12, 15, 18, 24 и 33 м для автодорожных мостов под нагрузку от автомобилей-самосвалов БелАЗ-549

Выпуск 3

Монолитные железобетонные конструкции

Рабочие чертежи

Разработаны институтом Промтрансниипроект
Главный инженер института С.Д.Чубаров
Главный инженер проекта В.Е.Дашкевич

Утверждены Госстроем СССР
Протокол №25 от 19 апреля 1982 г.
Введены в действие
институтом Промтрансниипроект
Приказ №215 от 16 июля 1982 г.

NN п/п	Обозначение	Наименование	NN стр.
1	3.503.1-57.3-00 ТО	Техническое описание	3
2	3.503.1-57.3-01	Плита ростверка (305ф-40св	
	3.503.1-57.3-01 СБ	и 305ф-50св)	4
3	3.503.1-57.3-02	Плита ростверка (365ф-50св	
	3.503.1-57.3-02 СБ	и 365ф-60св)	5
4	3.503.1-57.3-03	Фундамент (210ф; 250ф; 300ф;	
	3.503.1-57.3-03 СБ	350ф; 400ф; 450ф и 500ф)	6-7
5	3.503.1-57.3-04	Фундамент (210ф-1 и 550ф)	
	3.503.1-57.3-04 СБ		8-9
6	3.503.1-57.3-05	Фундамент (210ф-30св)	
	3.503.1-57.3-05 СБ		10-11
7	3.503.1-57.3-06	Фундамент (300ф-45св и	
	3.503.1-57.3-06 СБ	300ф-54св)	12-13
8	3.503.1-57.3-07	Монолитная насадка	
	3.503.1-57.3-07 СБ	(Н-1 и Н-2)	14-16
9	3.503.1-57.3-00 ВС	Ведомость расхода стали	17

Инв.№ подл. | Подпись и дата | Взам. инв.№

Разраб.	Ледянкина		
Пров.	Бойцова		
Гл.инж.пр.	Дашкевич		

Содержание

Стадия	Лист	Листов
Р		1

ПРОМТРАНСНИИПРОЕКТ г. Москва

Копировал

Формат 12Г

18588-01 3

В настоящем выпуске приведены монолитные железобетонные конструкции.

Материалы.

Для изготовления монолитных конструкций применяется гидротехнический бетон по ГОСТ 4795-68 марки 300, кроме монолитных фундаментов на естественном основании промежуточных опор-стенок, для изготовления которых применяется гидротехнический бетон марки 200.

Марка бетона по морозостойкости (Мрз) для районов со среднемесячной температурой наиболее холодного месяца минус 15°С и выше принимается не менее 200, ниже минус 15°С – не менее 300 в соответствии с требованием СН 365-67.

Цемент и заполнители для бетона монолитных конструкций должны удовлетворять требованиям нормативных документов, приведенных в помещаемой ниже таблице.

Наименование компонентов	Нормативные документы
Цемент	СНиП III-43-75, п. 4. 22, табл. 3 и 4 с учетом условий применения по табл. 3 ГОСТ 4797-69*
Крупный заполнитель	СНиП III-43-75, п.4. 23; ГОСТ 4797-69*
Мелкий заполнитель	СНиП III-43-75, п.4. 24; ГОСТ 4797-69*
Вода	СНиП III-43-75, п.4. 27; ГОСТ 4797-69*

Инв.№ подл. | Подпись и дата | Взам. инв.№

		3.503.1-57.3-00 ТО	
Гл.инж.пр	Дашкевич	Техническое описание	Стадия: Р; Лист: 1; Листов: 2
Гл.техн.	Гафт		ПРОМТРАНСНИИПРОЕКТ г. Москва
Нач.отд	Каташев		

Копировал Формат 11В

В качестве рабочей арматуры в соответствии с указаниями ТП 101-81 приняты стержни периодического профиля из низколегированной мартеновской горячекатаной стали класса А-III.

Для армирования элементов с повышенными требованиями по трещиностойкости (некоторых фундаментов) применяются стержни периодического профиля из углеродистой горячекатаной стали класса А-II.

В качестве распределительной арматуры применяются гладкие стержни из углеродистой горячекатаной стали класса А-I.

Химический состав арматурных углеродистых сталей должен соответствовать ГОСТ 380-71*.

Марки стали, которые следует применять при изготовлении арматурных изделий в зависимости от расчетной температуры района эксплуатации сооружения, приведены в выпусках 0, 2 и 4 настоящей серии.

Инв.№ подл. | Подпись и дата | Взам. инв.№

Копировал Формат 11В

12588-0р 4

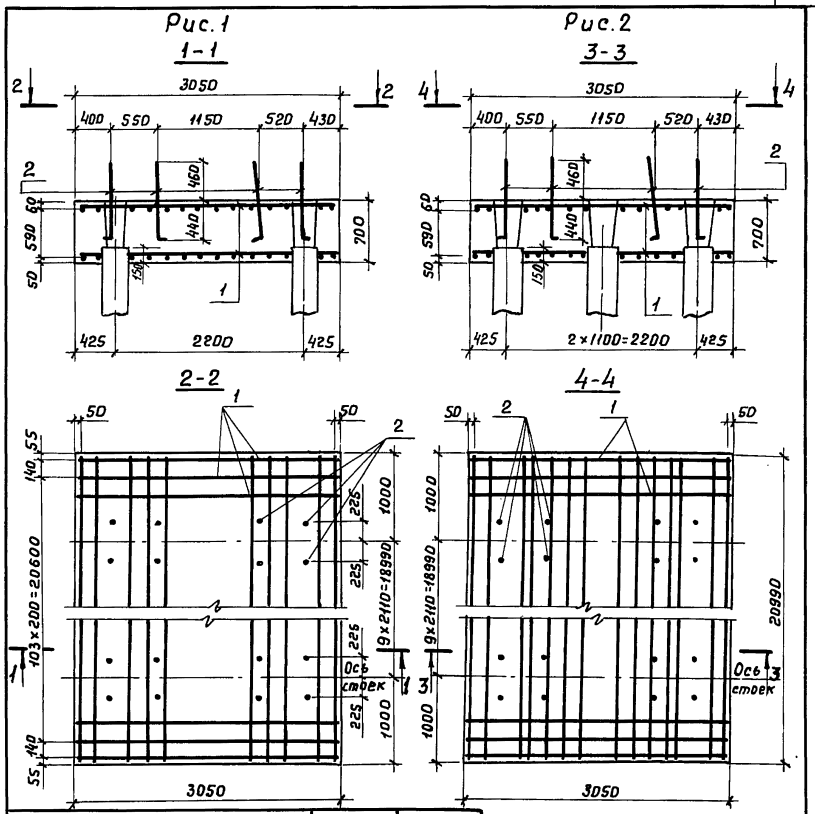

Обозначение	Рис.	Марка
3.503.1-57.3-01	1	305ф-40СВ
-01	2	305ф-50СВ

Примечание.
Стержни в местах расположения свай вырезаются по месту

Разраб.	Затока	
Пров.	Андрианова	
Гл.инж.пр.	Дашкевич	
Гл.техн.	Гафт	
Нач.отд.	Каташев	

3.503.1-57. 3-01СБ

Плита ростверка (305ф-40СВ и 305ф-50СВ)

Стадия	Масса	Масштаб
Р		1:50
Лист	Листов 1	

ПРОМТРАНСНИИПРОЕКТ г. Москва

Копировал Дау Формат 11В

18588-01 5

Инв.№ подл. | Подпись и дата | Взам.инв.№

Формат	Зона	Поз.	Обозначение	Наименование	Кол. на исполн. 3.503.1-57.3-01		Примечание
					–	01	
				Документация			
11В			3.503.1-57. 3-01 СБ	Сборочный чертеж	X	X	
12Г			3.503.1-57.3-00ВС	Выборка стали	X	X	
11В			3.503.1-57.3-00ТО	Техническое описание	X	X	
				Сборочные единицы			
11В		1	3.503.1-57. 4-05	Сетка арматурная С97	2		
11В		1	-01	Сетка арматурная С98		2	
				Детали			
11В		2	3.503.1-57. 4-21	Стержень	80	80	
				Материалы			
				Бетон гидротехнический ГОСТ 4795-68 марки 300	44,8	44,8	м³

3.503.1-57. 3-01

Разраб.	Затока	
Пров.	Андрианова	
Гл.инж.пр.	Дашкевич	
Гл.техн.	Гафт	
Нач.отд.	Каташев	

Плита ростверка (305ф-40СВ и 305ф-50СВ)

Стадия	Лист	Листов
Р		1

ПРОМТРАНСНИИПРОЕКТ г. Москва

Формат 11Г

Копировал Дау

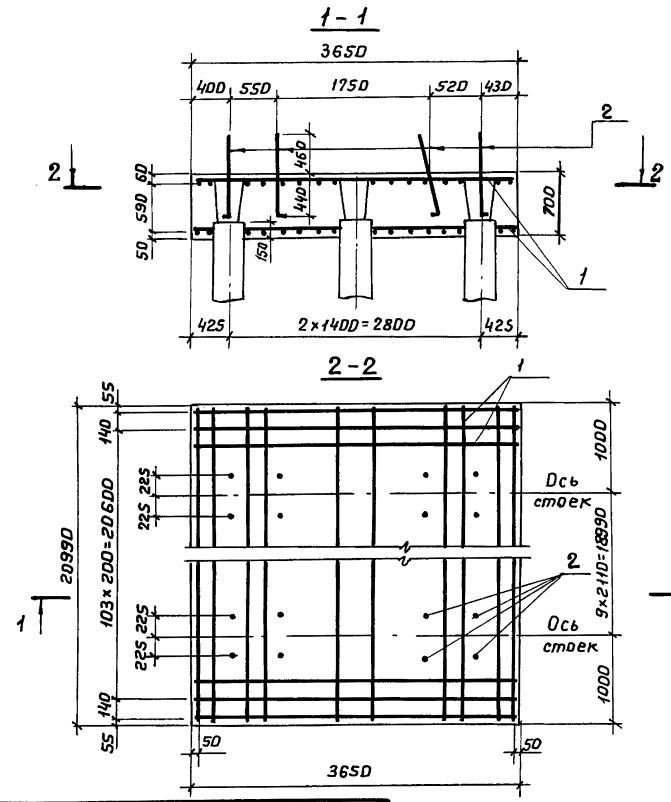

Обозначение	Марка
3.503.1-57.3-02	365ф-50СВ
-01	365ф-60СВ

Примечание.
Стержни в местах расположения свай вырезаются по месту

Разраб.	Таврина		
Пров.	Бойцова		
Гл.инж.пр.	Дашкевич		
Гл.техн.	Гафт		
Нач.отд.	Каташев		

3.503.1-57.3-02СБ

Плита ростверка (365ф-50СВ и 365ф-60СВ)

Стадия	Масса	Масштаб
Р		1:50

Лист | Листов 1

ПРОМТРАНСНИИПРОЕКТ г. Москва

Копировал Дау

Формат 11В

18588-01 6

Инв. № подл. | Подпись и дата | Взам. инв. №

Формат	Зона	Поз.	Обозначение	Наименование	Кол. на исполн. 3.503.1-57.3-02		Примечание
					-	01	
				Документация			
11В			3.503.1-57.3-02 СБ	Сборочный чертеж	X	X	
12Г			3.503.1-57.3-00 ВС	Выборка стали	X	X	
11В			3.503.1-57.3-00 ТО	Техническое описание	X	X	
				Сборочные единицы			
11В		1	3.503.1-57.4-05-02	Сетка арматурная С99	2	2	
				Детали			
11В		2	3.503.1-57.4-21	Стержень	80	80	
				Материалы			
				Бетон гидротехнический			
				ГОСТ 4795-68 марки 300	53,6	53,6	м³

3.503.1-57.3-02

Плита ростверка (365ф-50СВ и 365ф-60СВ)

Стадия	Лист	Листов
Р		1

ПРОМТРАНСНИИПРОЕКТ г. Москва

Формат 11Г

Копировал Дау

Разраб.	Таврина		
Пров.	Бойцова		
Гл.инж.пр.	Дашкевич		
Гл.техн.	Гафт		
Нач.отд.	Каташев		

Инв. № подл. | Подпись и дата | Взам. инв. №

Инв.№ подл.	Подпись и дата	Взам. инв.№

Формат	Зона	Поз.	Обозначение	Наименование	Кол. на испол. 3.503.1-57.3-03 —	01	02	03	04	05	06			Примечание
				Документация										
12Г			3.503.1-57.3-03 СБ	Сборочный чертеж	×	×	×	×	×	×	×			
12Г			3.503.1-57.3-00 ВС	Выборка стали	×	×	×	×	×	×	×			
11В			3.503.1-57.3-00 ТО	Техническое описание	×	×	×	×	×	×	×			
				Сборочные единицы										
11В		1	3.503.1-57.4-01	Каркас пространственный КП25	2	2	2	2						
11В		1	-01	Каркас пространственный КП26					2					
11В		1	-02	Каркас пространственный КП27						2	2			
11В		2	3.503.1-57.4-06	Сетка арматурная С100	1									
11В		2	-01	Сетка арматурная С101		1								
11В		2	-02	Сетка арматурная С102			1							
11В		2	-03	Сетка арматурная С103				1						
11В		2	-04	Сетка арматурная С104					1					
11В		2	3.503.1-57.4-07	Сетка арматурная С105						1				

3.503.1-57.3-03

Разраб.	Затока	
Пров.	Андрианова	
Гл.инж.пр.	Дашкевич	
Гл.техн.	Гафт	
Нач.отд.	Каташев	

Фундамент (210ф; 250ф; 300ф; 350ф; 400ф; 450ф и 500ф)

Стадия	Лист	Листов
Р	1	2

ПРОМТРАНСНИИПРОЕКТ г. Москва

Копировал Формат 11Г

Инв.№ подл.	Подпись и дата	Взам. инв.№

Формат	Зона	Поз.	Обозначение	Наименование	Кол. на испол. 3.503.1-57.3-03 —	01	02	03	04	05	06			Примечание
11В		2	-01	Сетка арматурная С106							1			
11В		3	3.503.1-57.4-08	Сетка арматурная С108	1	1	1	1	1	1	1			
				Детали										
11В		4	3.503.1-57.4-22	Стяжка	52	52	52	52	52	56	56			
				Материалы										
				Бетон гидротехнический										
				ГОСТ 4795-68 марки 200	39,3	43,3	48,0	52,1	63,3	95,3	101.6			м³

3.503.1-57.3-03

Лист 2

Копировал Формат 11Г

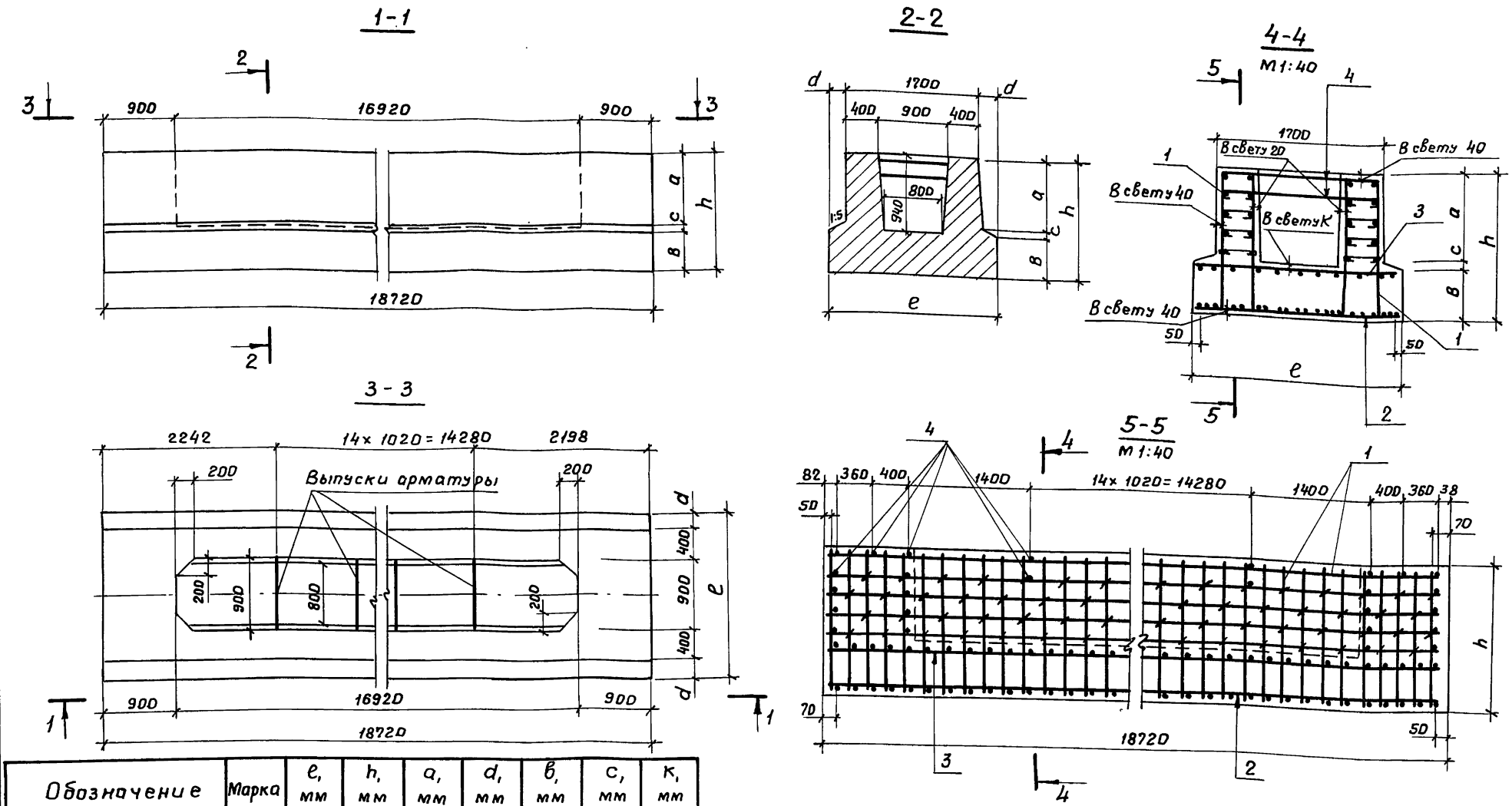

Обозначение	Марка	e, мм	h, мм	a, мм	d, мм	в, мм	c, мм	к, мм
3.503.1-57.3-03	210ф	2100	1520	920	200	560	40	20
-01	250ф	2500	1520	920	400	520	80	20
-02	300ф	3000	1520	920	650	470	130	20
-03	350ф	3500	1520	920	900	420	180	20
-04	400ф	4000	1620	920	1150	470	230	20
-05	450ф	4500	2000	1000	1400	720	280	70
-06	500ф	5000	2000	1000	1650	670	330	70

Инв.№ подл. | Подпись и дата | Взам. инв.№

Разраб.	Затока	
Пров.	Андрианова	
Гл.инж.пр.	Дашкевич	
Гл.техн.	Гафт	
Нач.отд.	Каташев	

3.503.1-57.3-03СБ

Фундамент (210ф; 250ф; 300ф; 350ф; 400ф; 450ф и 500ф)

Стадия	Масса	Масштаб
Р		1:50
Лист	Листов 1	

ПРОМТРАНСНИИПРОЕКТ г. Москва

Копировал Дав 18588-01 8 Формат 12Г

Инв. № подл.	Подпись и дата	Взам. инв. №

Формат	Зона	Поз.	Обозначение	Наименование	Кол. на испол. 3.503.1-57.3-04 —	01	Примечание
				Документация			
12Г			3.503.1-57.3-04 СБ	Сборочный чертеж	X	X	
12Г			3.503.1-57.3-00 ВС	Выборка стали	X	X	
11В			3.503.1-57.3-00 ТО	Техническое описание	X	X	
				Сборочные единицы			
11В		1	3.503.1-57.4-01-01	Каркас пространственный КП26	2		
11В		1	-02	Каркас пространственный КП27		2	
11В		2	3.503.1-57.4-06	Сетка арматурная С 100	1		
11В		2	3.503.1-57.4-07-02	Сетка арматурная С107		1	
11В		3	3.503.1-57.4-08	Сетка арматурная С 108	1	1	
				Детали			
11В		4	3.503.1-57.4-22-01	Стяжка	52	56	

Разраб.	Затока		3.503.1-57.3-04
Пров.	Андрианова		Стадия: Р; Лист: 1; Листов: 2
Гл.инж.пр.	Дашкевич		Фундамент (210ф-1 и 550ф)
Гл.техн.	Гафт		ПРОМТРАНСНИИПРОЕКТ г. Москва
Нач.отд	Каташев		

Копировал Формат 11Г

Инв. № подл.	Подпись и дата	Взам. инв. №

Формат	Зона	Поз.	Обозначение	Наименование	Кол. на испол. 3.503.1-57.3-04 —	01	Примечание
				Материалы			
				Бетон гидротехнический			
				ГОСТ 4795-68 марки 200	42,4	107,8	м³

18528-01 9

3.503.1-57.3-04	Лист 2	8

Копировал Формат 11Г

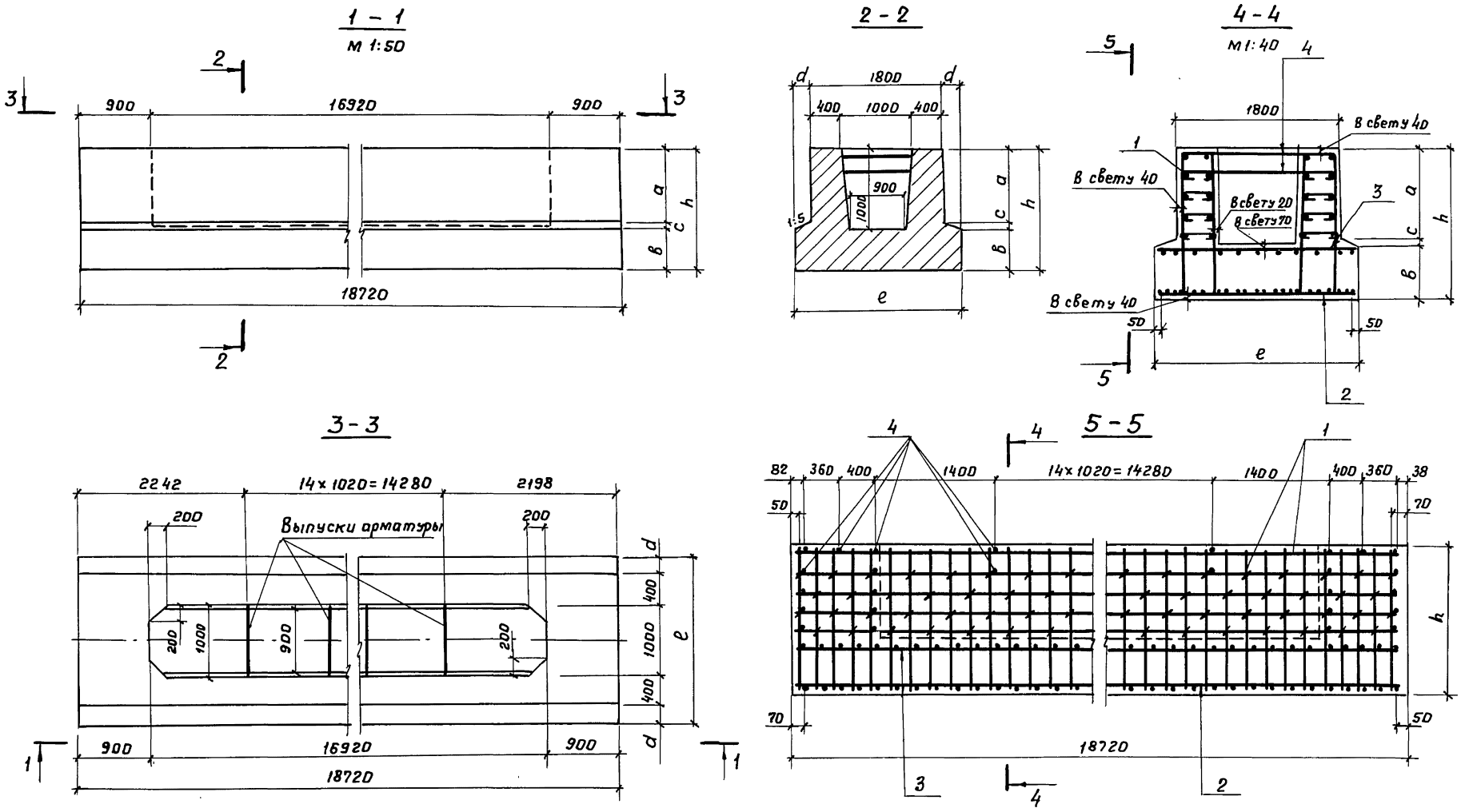

Обозначение	Марка	l, мм	h, мм	a, мм	c, мм	в, мм	d, мм
3.503.1-57.3-04	210ф-1	2100	1620	920	30	670	150
-01	550ф	5500	2000	1000	370	630	1850

Разраб.	Затока		
Пров.	Бойцова		
Гл.инж.пр.	Дашкевич		
Гл.техн.	Гафт		
Нач.отд.	Каташев		

3.503.1-57.3-04СБ

Фундамент (210ф-1 и 550ф)

Стадия	Масса	Масштаб
Р		1:50

Лист | Листов 1

ПРОМТРАНСНИИПРОЕКТ г. Москва

Копировал Дау 18588-01 Формат 12Г

Взам. инв. №

Подпись и дата

Инв. № подл.

Инв. № подл.	Подпись и дата	Взам. инв. №

Формат	Зона	Поз.	Обозначение	Наименование	Кол. на исполн. 3.503.1-57.3-05									Примечание
					–									
				Документация										
12г			3.503.1-57.3-05СБ	Сборочный чертеж	X									
12г			3.503.1-57.3-00ВС	Выборка стали	X									
11В			3.503.1-57.3-00ТО	Техническое описание	X									
				Сборочные единицы										
11В		1	3.503.1-57.4-01	Каркас пространственный КП25	2									
11В		2	3.503.1-57.4-09	Сетка арматурная С110	1									
11В		3	3.503.1-57.4-08-01	Сетка арматурная С109	1									
				Детали										
11В		4	3.503.1-57.4-22	Стяжка	52									

Разраб.	Заболотская		
Пров.	Андрианова		
Гл.инж.пр.	Дашкевич		
Гл.техн.	Гафт		
Нач.отд.	Каташев		

3.503.1-57.3-05

Фундамент (210ф-30СВ)

Стадия	Лист	Листов
Р	1	2

ПРОМТРАНСНИИПРОЕКТ г. Москва

Копировал Дау Формат 11г

Инв. № подл.	Подпись и дата	Взам. инв. №

Формат	Зона	Поз.	Обозначение	Наименование	Кол. на исполн. 3.503.1-57.3-05									Примечание
					–									
				Материалы										
				Бетон гидротехнический										
				ГОСТ 4795-68 марки 300	39,4									$м^3$

18588-01 11

3.503.1-57.3-05 Лист 2

Копировал Дау Формат 11г

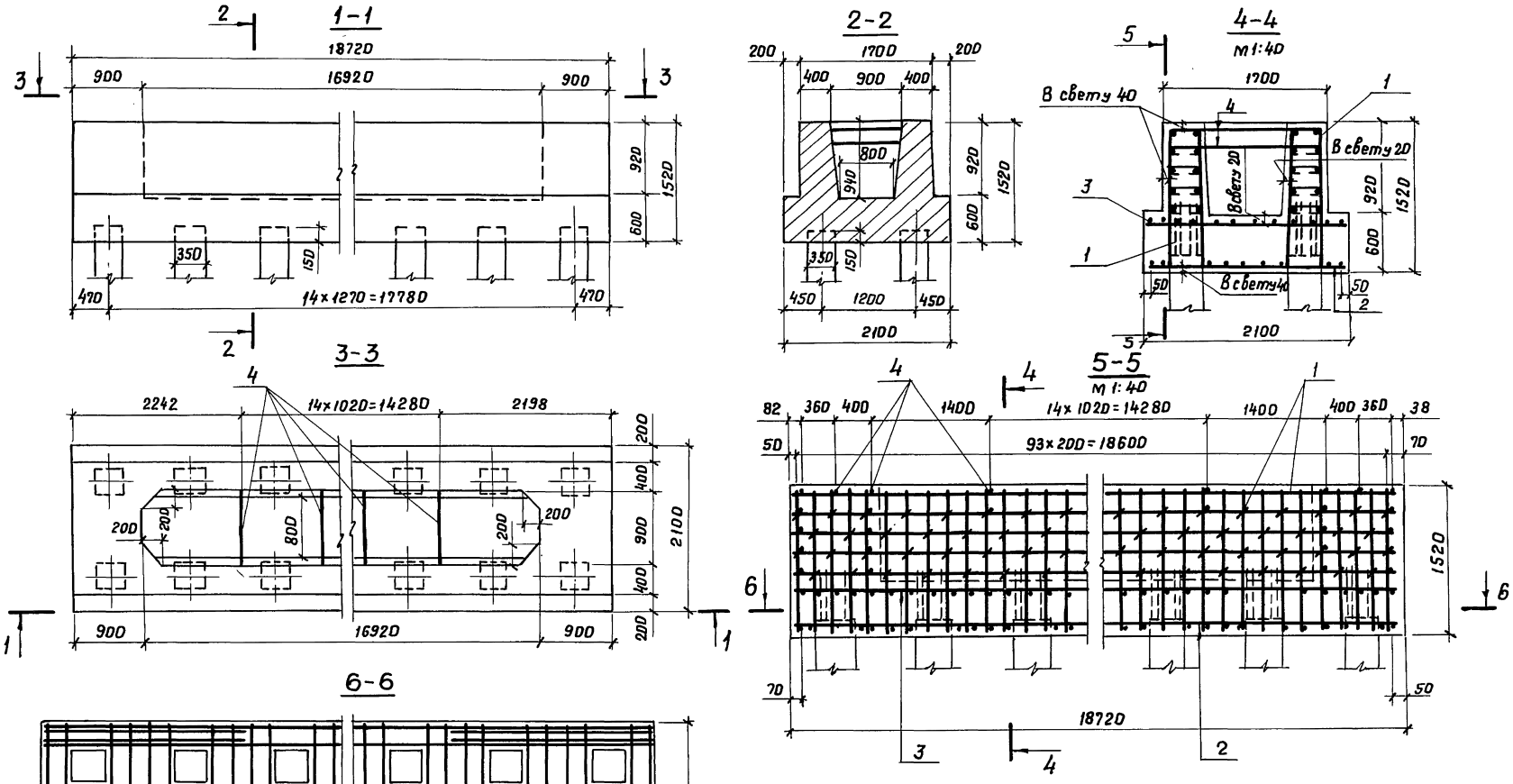

				3.503.1-57.3-05СБ			
Разраб.	Заболотская	Забол		Фундамент (210ф-30СВ)	Стадия	Масса	Масштаб
Пров.	Андрианова	Андр			Р		1:50
Гл.инж.пр.	Дашкевич				Лист	Листов 1	
Гл.техн.	Гафт				ПРОМТРАНСНИИПРОЕКТ г. Москва		
Нач.отд.	Каташев						

Инв.№ подл. | Подпись и дата | Взам.инв.№

Копировал Дз 18588-01 12 Формат 12Г

Инв. № подл.	Подпись и дата	Взам. инв. №

Формат	Зона	Поз.	Обозначение	Наименование	Кол. на исполн. 3.503.1-57.3-06 –	01								Примечание
				Документация										
12Г			3.503.1-57.3-06 СБ	Сборочный чертеж	X	X								
12Г			3.503.1-57.3-00 ВС	Выборка стали	X	X								
11В			3.503.1-57.3-00 ТО	Техническое описание	X	X								
				Сборочные единицы										
11В		1	3.503.1-57.4-01-02	Каркас пространственный КП27	2	2								
11В		2	3.503.1-57.4-10	Сетка арматурная С111	1									
11В		2	3.503.1-57.4-11	Сетка арматурная С112		1								
11В		3	3.503.1-57.4-12	Сетка арматурная С113	1	1								
				Детали										
11В		4	3.503.1-57.4-22-01	Стяжка	56	56								

Разраб.	Заболотская	Забол.	
Пров.	Андрианова	[illegible]	
Гл.инж.пр.	Дашкевич	[illegible]	
Гл.техн.	Гафт	[illegible]	
Нач.отд.	Каташев	[illegible]	

3.503.1-57.3-06

Фундамент (300 ф-45 СВ и 300 ф-54 СВ)

Стадия	Лист	Листов
Р	1	2

ПРОМТРАНСНИИПРОЕКТ г. Москва

Копировал Дад

Формат 11 Г

Инв. № подл.	Подпись и дата	Взам. инв. №

Формат	Зона	Поз.	Обозначение	Наименование	Кол. на исполн. 3.503.1-57.3-06 –	01								Примечание
				Материалы										
				Бетон гидротехнический										
				ГОСТ 4795-68 марки 300	72,5	72,5								м³

18588-01 13

3.503.1-57.3-06

Лист 2

Копировал Дада

Формат 11 Г

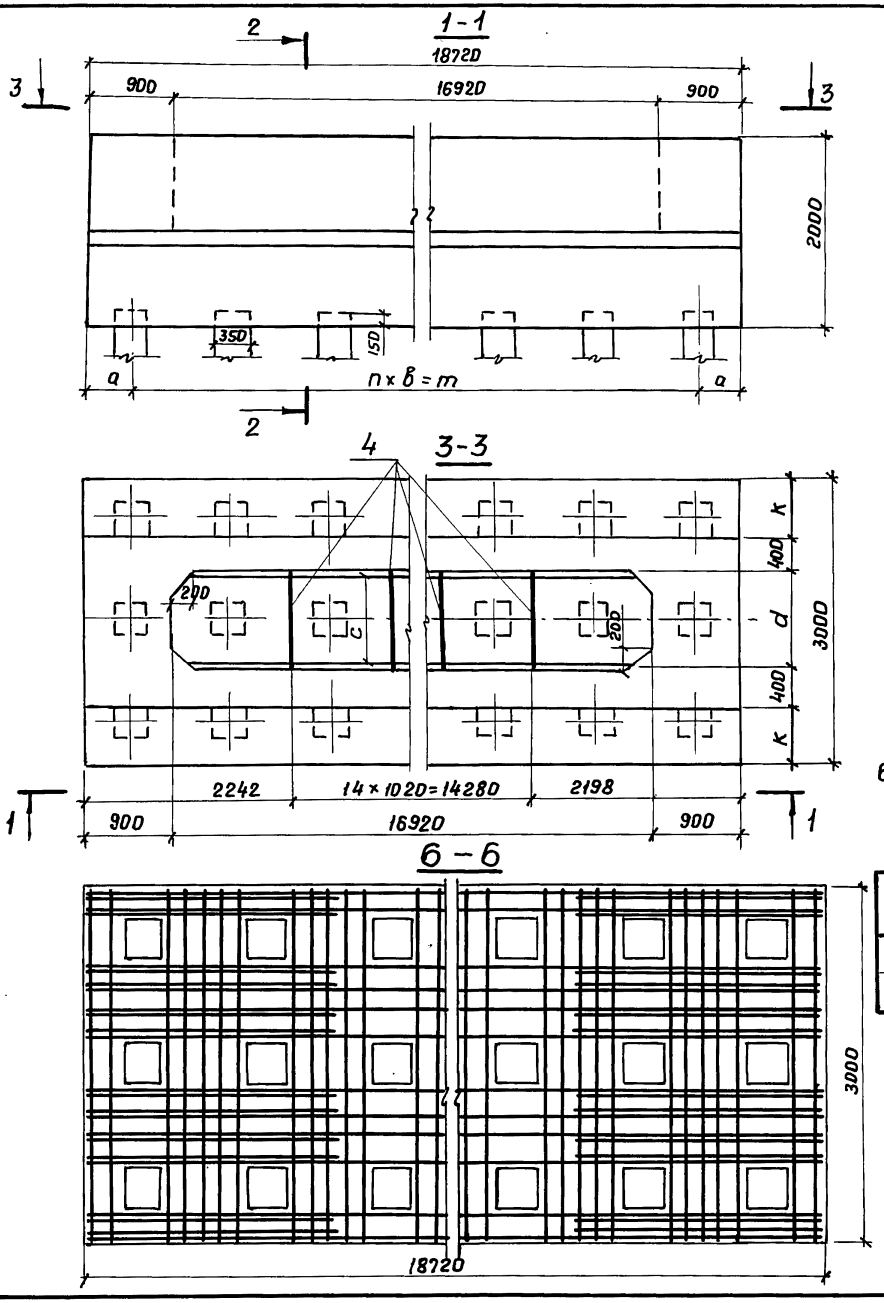

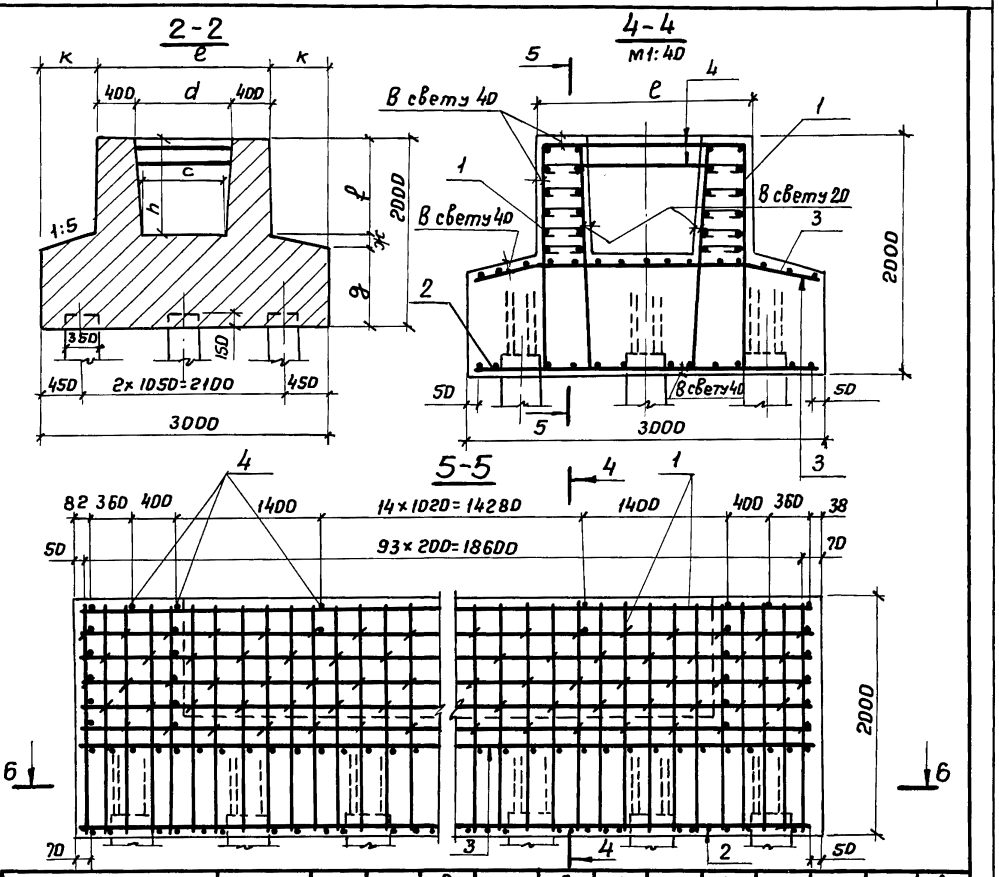

Обозначение	Марка	a, мм	n, шт.	в, мм	m, мм	e, мм	d, мм	k, мм	h, мм	c, мм	g, мм	ж, мм	f, мм
3.503.1-57.3-06	300ф-45св	470	14	1270	17780	1700	900	650	940	800	950	130	920
-01	300ф-54св	435	17	1050	17850	1800	1000	600	1000	900	880	120	1000

Разраб.	Заболотская	Забол	
Пров.	Андрианова	Андр	
Гл.инж.пр.	Дошкевич		
Гл.техн.	Гафт		
Нач.отд.	Каташев		

3.503.1-57.3-06СБ

Фундамент (300ф-45СВ и 300ф-54СВ)

Стадия	Масса	Масштаб
Р		1:50

Лист | Листов 1

ПРОМТРАНСНИИПРОЕКТ г. Москва

Инв.№подл. | Подпись и дата | Взам.инв.№

Копировал Дау 18588-01 14 Формат 12Г

Инв. № подл.	Подпись и дата	Взам. инв. №

Формат	Зона	Поз.	Обозначение	Наименование	Кол. на испол. –	Кол. на испол. 01	Примечание
				Документация			
А2Г			3.503.1-57.3-07 СБ	Сборочный чертеж	X	X	
А2Г			3.503.1-57.3-00 ВС	Выборка стали	X	X	
А1В			3.503.1-57.3-00 ТО	Техническое описание	X	X	
				Сборочные единицы			
А1В		1	3.503.1-57.4-03	Каркас пространственный КП29	1		
А1В		1	-01	Каркас пространственный КП30		1	
А1В		2	3.503.1-57.4-04	Каркас плоский КР34	4	4	
А1В		3	-01	Каркас плоский КР35	3	3	
А1В		4	3.503.1-57.4-13	Сетка арматурная С114	1		
А1В		4	-01	Сетка арматурная С115		1	
А1В		5	3.503.1-57.4-14	Сетка арматурная С116	1		
А1В		5	-01	Сетка арматурная С117		1	
А1В		6	3.503.1-57.4-26	Изделие закладное МН7	1	1	

3.503.1-57.3-07

Разраб.	Беляева	
Пров.	Бойцова	
Гл. инж. пр.	Дашкевич	
Гл. техн.	Гафт	
Нач. отд.	Коташев	

Монолитная насадка (Н-1 и Н-2)

Стадия	Лист	Листов
Р	1	2

ПРОМТРАНСНИИПРОЕКТ г. Москва

Копировал

Формат А1Г

Инв. № подл.	Подпись и дата	Взам. инв. №

Формат	Зона	Поз.	Обозначение	Наименование	Кол. на испол. –	Кол. на испол. 01	Примечание
				Детали			
А1В		7	3.503.1-57.4-19	Хомут	110	110	
А1В		8	3.503.1-57.4-20	Схватка	54	54	
А1В		9	-01	Схватка	78	78	
А1В		10	3.503.1-57.4-21-01	Стержень	10	10	
				Стержни отдельные			
Б4		11	3.503.1-57.3-07.1	ф12 А-III ГОСТ 5781-75, ℓ=10820	4	4	38,4 кг
				Материалы			
				Бетон гидротехнический			
				ГОСТ 4795-68 марки 300	14,2	14,2	м³

3.503.1-57.3-07 Лист 2

Копировал

Формат А1Г

18528-01 15

3.503.1-57. 3-07 — изображено
3.503.1-57. 3-07-01 — зеркальное отражение

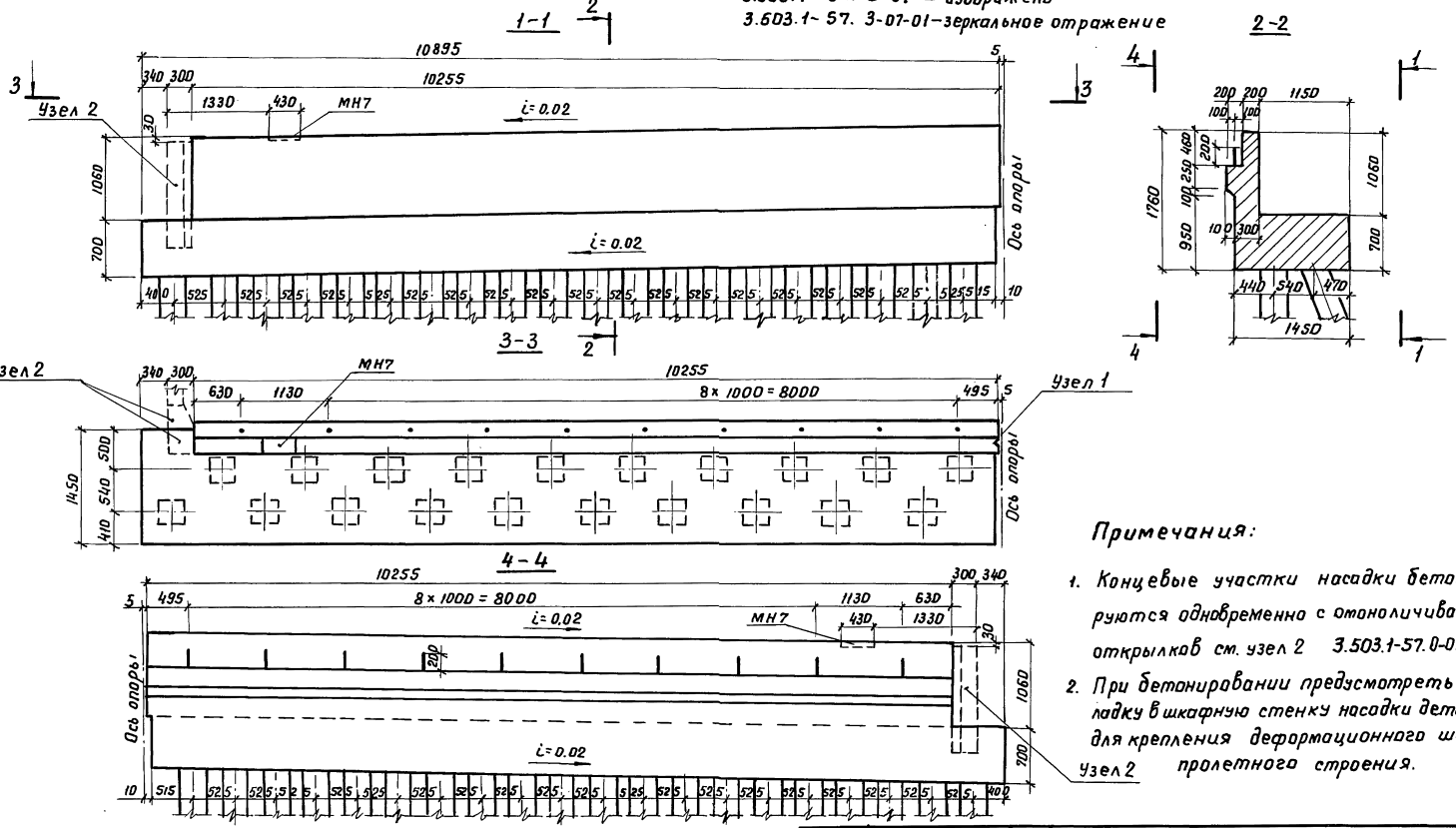

Примечания:

1. Концевые участки насадки бетонируются одновременно с омоноличиванием открылков см. узел 2 3.503.1-57.0-02.02СБ.
2. При бетонировании предусмотреть закладку в шкафную стенку насадки деталей для крепления деформационного шва пролетного строения.
3. Устройство температурного шва см. узел 1 3.503.1-57.0-02.01

Разраб.	Беляева		
Пров.	Бойцова		
Гл.инж.пр.	Дашкевич		
Гл.техн.	Гафт		
Нач.отд.	Каташев		

3.503.1-57.3-07СБ

Монолитная насадка (Н-1 и Н-2)

Стадия	Масса	Масштаб
Р		1:50
Лист 1	Листов 2	

ПРОМТРАНСНИИПРОЕКТ г. Москва

Инв.№ подл. | Подпись и дата | Взам. инв.№

Копировал Формат 12Г
18588-01 16

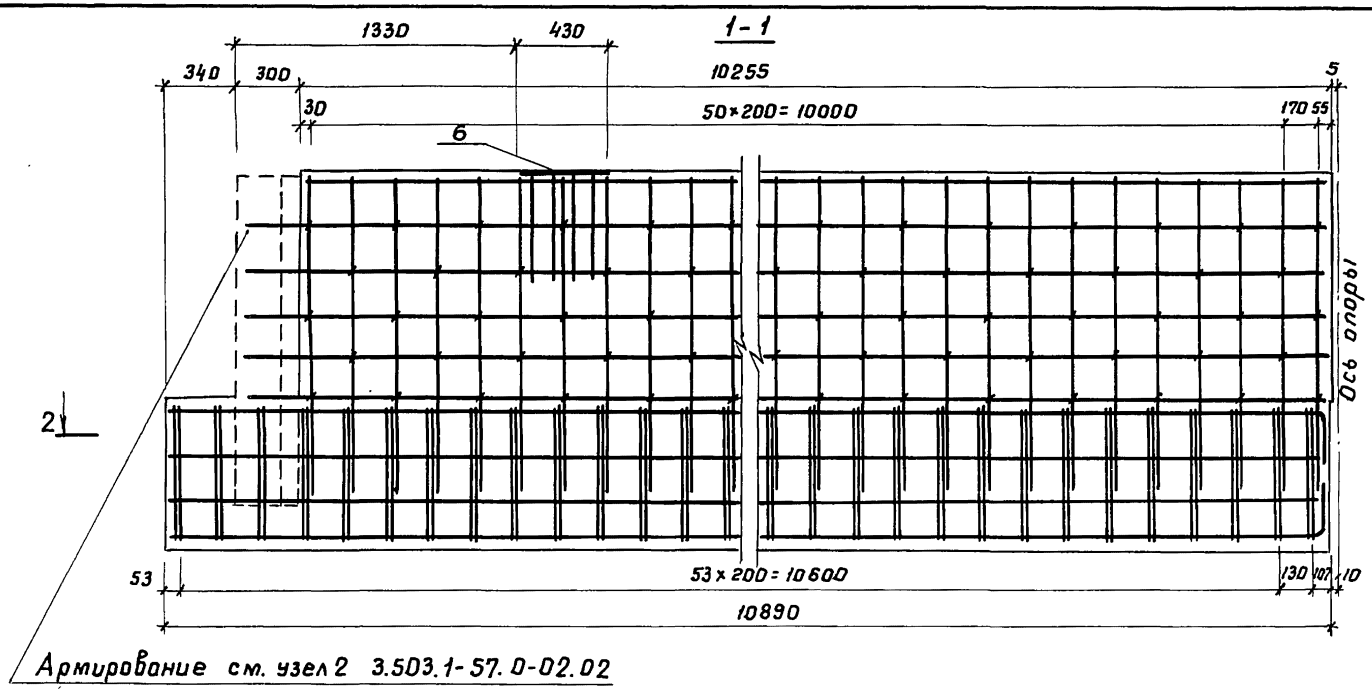

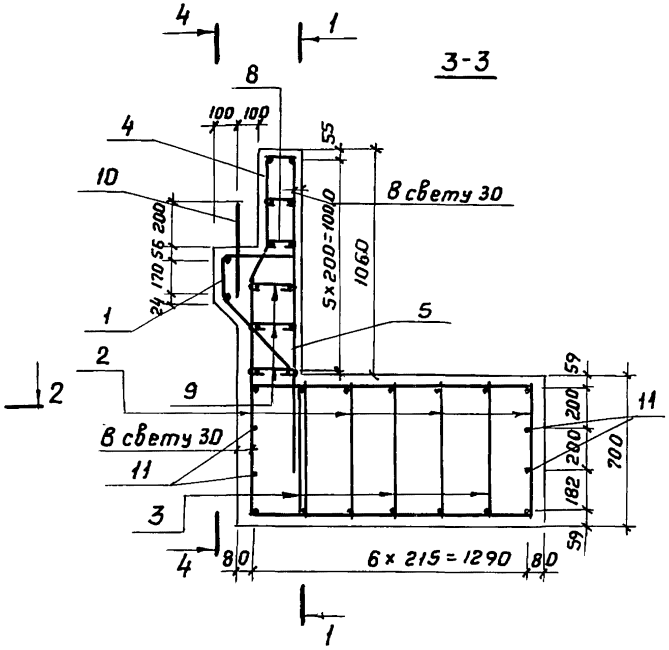

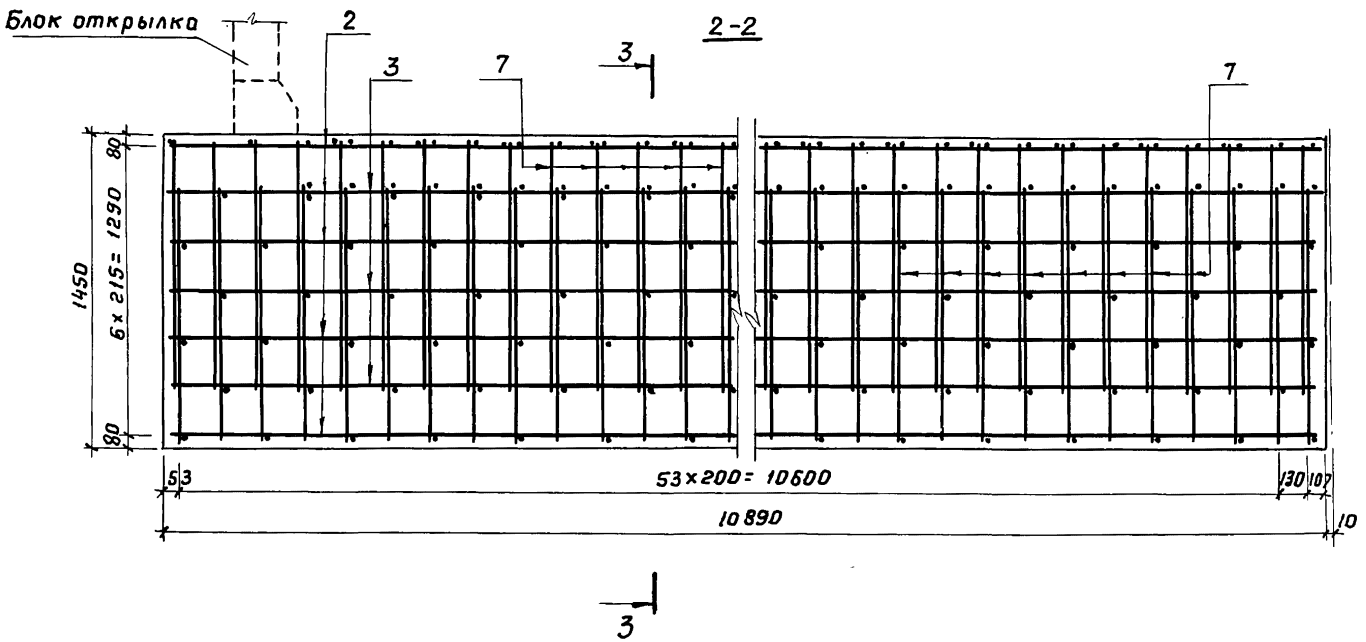

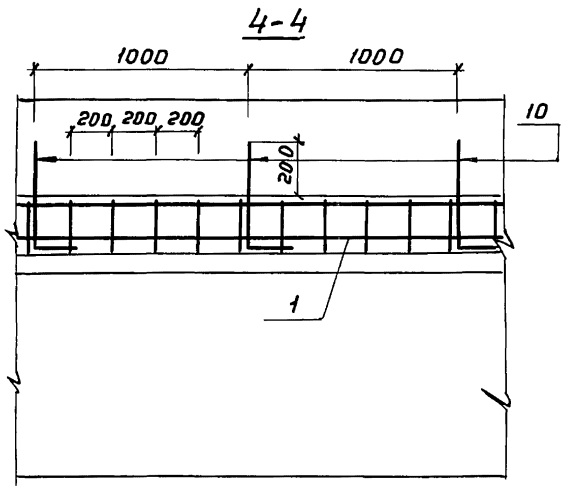

Взам. инв. №
Подпись и дата
Инв. № подл.

Копировал Дата 18588-01 17 Формат 12Г

Тип опоры	Марка	Арматурные изделия, кг. Арматурная сталь ГОСТ 5781-75. Класса А-II, ф, мм: 8	12	14	16	18	20	25	28	Итого	Класса А-III, ф, мм: 10	12	14	16	22	25	Итого	Всего	Закладные изделия, кг. Арматурная сталь класса AIII ф, мм: 25	Полосовая сталь ГОСТ 103-76 δ, мм: 20	Итого	Общий расход, кг
Устой	305ф-40СВ				1003.6	1226.9				2230,5					224.0		224.0	2454.5				2454,5
	305ф-50СВ		564.8			1226.9				1791,7					224.0		224.0	2015,7				2015,7
	365ф-50СВ		677.8			1402.1				2079.9					224.0		224.0	2303,9				2303,9
	365ф-60СВ		677.8			1402,1				2079.9					224.0		224.0	2303,9				2303,9
	Н-1	64.8										241.8	594.9	77.1	16.0	597,1	1526.9	1591,7	7,7	13.5	21.2	1612,9
	Н-2	64.8										241.8	594.9	77.1	16.0	597,1	1526.9	1591,7	7,7	13.5	21.2	1612,9
Промежуточная опора	210ф	167.0	403.2	609.0					3220,1	4232.3						421,2	421. 2	4820,5				4820,5
	210ф-1	167.0	403.2	609.0					3402.4	4414.6						442,0	442.0	5023,6				5023,6
	250ф	167.0	604.2	437.9					3220,1	4262.2						421.2	421. 2	4850,4				4850,4
	300ф	167.0	487.2	711.2					3220,1	4418.5						421,2	421.2	5006,7				5006,7
	350ф	167.0	486,3	462,1	513,2				3220.1	4681.7						421.2	421.2	5269,9				5269.9
	400ф	167.0	592.2	375,1		743,7			3402,4	5113,4						421.2	421.2	5701.6				5701,6
	450ф	187.4	616.1	470,1	661.6				4056,1	5803,9						453,6	453,6	6444,9				6444,9
	500ф	187.4	654.6	470,1			1149.7		4056.1	6330.5						453,6	453,6	6971.5				6971,5
	550ф	187.4	907.9	470,1				1978.0	4056,1	7212,1						476,0	476,0	7875,5				7875,5
	210ф-30СВ	170.0		360.6					3220,1	3580,7	213,5		222,2	56.8		421.2	913,7	4664,4				4664,4
	300ф-45СВ	212.6		450.8					4056,1	4506.9	171.7	237.1	294.7			454.0	1157.5	5877,0				5877.0
	300ф-54СВ	212.6		450.8					4056,1	4506,9	171,7	276,5	294.7			476.0	1218,9	5938.4				5938,4

Примечание.

[illegible] арматуры учтена дополнительная арматура для стыков сеток

Разраб.	Табрина	
Пров.	Андрианова	
Гл.инж.пр.	Дашкевич	
Гл.техн.	Гафт	
Нач.отд.	Каташев	

3.503.1-57.3-ОВС

Ведомость расхода стали

Стадия	Лист	Листов
Р		1

ПРОМТРАНСНИИПРОЕКТ г. Москва

Взам. инв.№ | Подпись и дата | Инв.№ подл.

gost.e-ecolog.ru