Типовая документация на строительные системы
и изделия зданий и сооружений

Серия 3.503.1-57

Устои и промежуточные опоры под пролетные строения длиной 12, 15, 18, 24 и 33 м для автодорожных мостов под нагрузку от автомобилей-самосвалов БелАЗ-549

Выпуск 0

Материалы для проектирования. Узлы

Рабочие чертежи

18586

gost.e-ecolog.ru

Типовая документация на строительные системы
и изделия зданий и сооружений

Серия 3.503.1-57

Устои и промежуточные опоры под пролетные строения длиной 12, 15, 18, 24 и 33 м для автодорожных мостов под нагрузку от автомобилей-самосвалов БелАЗ-549

Выпуск 0

Материалы для проектирования. Узлы

Рабочие чертежи

Разработаны институтом Промтрансниипроект
Главный инженер института С.Д. Чубаров
Главный инженер проекта В.Е. Дашкевич

Утверждены Госстроем СССР
Протокол №25 от 19 апреля 1982г.
Введены в действие
институтом Промтрансниипроект
Приказ №215 от 16 июля 1982г.

18586-2

NN п/п	Обозначение	Наименование	NN стр.
1	3.503.1-57.0-00 ТО	Техническое описание	6-11
2	3.503.1-57.0-00СМ-1	Номенклатура изделий	12-19
3	3.503.1-57.0-00 ВМ	Сводная таблица расхода материалов на устои	20-22
3	3.503.1-57.0-00 ВМ	Сводная таблица расхода материалов на промежуточные опоры	23-24
4	3.503.1-57.0-00СМ-2	Сравнение основных технико-экономических показателей опор	25
5	3.503.1-57.0-00СМ-3	Расчетный лист опор	26-33
6	3.503.1-57.0-01	Устой свайный козлового типа $H_к$=3м. Схема расположения элементов сборных конструкций. Спецификация	34-35
7	3.503.1-57.0-02	Устой свайный козлового типа $H_к$=3м. Схема расположения элементов сборных конструкций	36
8	3.503.1-57.0-02.01	Устройство температурного шва. Узел 1	37
	3.503.1-57.0-02.01 СБ		
9	3.503.1-57.0-02.02	Объединение блоков открылков с монолитной насадкой Н-1 и Н-2. Узел 2	38
	3.503.1-57.0-02.02 СБ		
10	3.503.1-57.0-02.03	Монолитная часть переходной плиты. Узел 3	39
	3.503.1-57.0-02.03 СБ		
11	3.503.1-57.0-02.04	Объединение блоков лежня	
	3.503.1-57.0-02.04 СБ	Узел 4	40
12	3.503.1-57.0-03	Устой козлового типа $H_к$=5м с фундаментом на естественном основании. Схема расположения элементов сборных конструкций. Спецификация	41-43
13	3.503.1-57.0-04	Устой козлового типа $H_к$=5м с фундаментом на естественном основании. Схема расположения элементов сборных конструкций	44
14	3.503.1-57.0-04.01	Обетонирование крайних блоков фундамента. Узел 1	45-46
	3.503.1-57.0-04.01 СБ		
15	3.503.1-57.0-04.02	Объединение блоков фундамента. Узел 2	47-48
	3.503.1-57.0-04.02 СБ		
16	3.503.1-57.0-04.03	Объединение блоков стоек с блоком фундамента. Узел 3	49
	3.503.1-57.0-04.03 СБ		
17	3.503.1-57.0-04.04	Объединение блоков стоек с блоком насадки. Узел 4	50
	3.503.1-57.0-04.04 СБ		
18	3.503.1-57.0-04.05	Объединение блоков насадки	
	3.503.1-57.0-04.05 СБ	Узел 5	51-53
19	3.503.1-57.0-04.06	Обетонирование блоков насадки при устройстве температурного шва. Узел 6	54-55
20	3.503.1-57.0-04.07	Объединение блока открылка	
	3.503.1-57.0-04.07 СБ	с блоком насадки. Узел 7	56-57

Взам. инв. N | Подпись и дата | Инв. N подл.

Разраб.	Ледянкина		
Пров.	Бойцова		
Гл. инж. пр.	Дошкевич		

Содержание

Стадия	Лист	Листов
Р	1	8

ПРОМТРАНСНИИПРОЕКТ г. Москва

Копировал

Формат А4

Копировал

Формат А4

Лист 2

NN п/п	Обозначение	Наименование	NN стр.
21	3.503.1-57.0-04.08	Подферменник	
	3.503.1-57.0-04.08СБ	Узел 8	58
22	3.503.1-57.0-04.09	Обетонирование выпусков из	
	3.503.1-57.0-04.09.СБ	консоли шкафной стенки	
		для опирания переходных	
		плит. Узел 9	59
23	3.503.1-57.0-04.10	Обетонирование верха шкаф-	
	3.503.1-57.0-04.10СБ	ной стенки. Узел 10	60
24	3.503.1-57.0-04.11	Монолитная часть переход-	
	3.503.1-57.0-04.11 СБ	ной плиты. Узел 11	61
25	3.503.1-57.0-05	Устой козлового типа $H_к$=5м с	
		фундаментом на свайном	
		основании. Схема расположе-	
		ния элементов сборных кон-	
		струкций. Спецификация	62
26	3.503.1-57.0-06	Устой козлового типа $H_к$=5м	
		с фундаментом на свайном	
		основании. Схема расположе-	
		ния элементов сборных	
		конструкций	63
27	3.503.1-57.0-06.01	Объединение блоков стек	
	3.503.1-57.0-06.01 СБ	с подколонником. Узел 1	64
28	3.503.1-57.0-07	Устой козлового типа $H_к$=7м	
		с фундаментом на естест-	
		венном основании. Схема рас-	
		положения элементов сбор-	
		ных конструкций. Специ-	
		фикация	65-67

NN п/п	Обозначение	Наименование	NN стр.
29	3.503.1-57.0-08	Устой козлового типа $H_к$=7м с	
		фундаментом на естествен-	
		ном основании. Схема распо-	
		ложения элементов сборных	
		конструкций	68
30	3.503.1-57.0-09	Устой козлового типа $H_к$=7м	
		с фундаментом на свайном	
		основании. Схема расположе-	
		ния элементов сборных	
		конструкций. Спецификация	69
31	3.503.1-57.0-10	Устой козлового типа $H_к$=7м	
		с фундаментом на свайном	
		основании. Схема расположе-	
		ния элементов сборных	
		конструкций	70
32	3.503.1-57.0-11	Опора-стенка $H_к$=5м с фунда-	
		ментом на естественном	
		основании. Схема распо-	
		ложения элементов сборных	
		конструкций. Спецификация	71-73
33	3.503.1-57.0-12	Опора-стенка $H_к$=5м с фунда-	
		ментом на естественном	
		основании. Схема расположе-	
		ния элементов сборных	
		конструкций	74
34	3.503.1-57.0-12.01	Объединение блоков фундамента	
	3.503.1-57.0-12.01 СБ	Узел 1	75-76
35	3.503.1-57.0-12.02	Объединение блоков фундамента	

Инв.N подл. | Подпись и дата | Взам. инв.N

Лист 3

Лист 4

NN п/п	Обозначение	Наименование	NN стр.
	3.503.1-57. 0-12.02 СБ	Узел 2	77
36	3.503.1-57.0-12.03	Объединение блоков фундамента	
	3.503.1-57.0-12.03 СБ	Узел 3	78
37	3.503.1-57.0-12.04	Объединение блоков стенки с	
	3.503.1-57.0-12.04 СБ	фундаментом. Узел 4	79
38	3.503.1-57.0-12.05	Объединение блоков стенки с	
	3.503.1-57.0-12.05 СБ	фундаментом при устройстве	
		температурного шва. Узел 5	80
39	3.503.1-57.0-12.06	Шпоночное объединение блоков	
	3.503.1-57.0-12.06 СБ	стенки. Узел 6	81
40	3.503.1- 57. 0-12.07	Объединение блока ригеля с	
	3.503.1- 57. 0-12.07 СБ	блоком стенки. Узел 7	82
41	3.503.1 - 57. 0-12. 08	Объединение блоков ригеля.	
	3.503.1 - 57. 0-12.08 СБ	Узел 8	83
42	3.503.1-57.0-12.09	Обетонирование блоков ригеля	
	3.503.1-57.0-12.09 СБ	при устройстве темпера -	
		турного шва. Узел 9	84
43	3.503.1-57.0-12.10	Объединение блока ригеля с	
	3.503.1-57.0-12.10 СБ	блоком стенки. Узел 10	85
44	3.503.1- 57.0-12.11	Подферменник.	
	3.503.1-57.0-12.11 СБ	Узел 11	86
45	3.503.1-57.0- 13	Опора-стенка $H_к$=5м с фунда-	
		ментом на свайном основании	
		Схема расположения элемен-	
		тов сборных конструк -	
		ций. Спецификация	87
46	3.503.1-57.0-14	Опора-стенка $H_к$=5м с фундамен-	
		том на свайном основании	

Взам. инв.N | Подпись и дата | Инв.N подл.

NN п/п	Обозначение	Наименование	NN стр.
		Схема расположения элементов	
		сборных конструкций	88
47	3.503.1-57. 0-15	Опора-стенка $H_к$=7м с фунда-	
		ментом на естественном осно-	
		вании. Схема расположения	
		элементов сборных конструк-	
		ций. Спецификация	89-92
48	3.503.1-57.0-16	Опора-стенка $H_к$=7м с фунда-	
		ментом на естественном ос-	
		новании.Схема расположения	
		элементов сборных конст -	
		рукций	93
49	3.503.1-57. 0-16.01	Объединение блоков ригеля.	
	3.503.1- 57. 0-16.01СБ	Узел 1	94
50	3.503.1-57.0-16. 02	Обетонирование блока ригеля	
		при устройстве температур-	
	3.503.1-57. 0-16.02 СБ	ного шва. Узел 2	95
51	3.503.1-57. 0-17	Опора-стенка $H_к$=7м с фунда-	
		ментом на свайном основании.	
		Схема расположения элемен-	
		тов сборных конструкций	
		Спецификация	96
52	3.503.1-57. 0-18	Опора-стенка $H_к$=7м с фун-	
		даментом на свайном	
		основании. Схема располож-	
		ения элементов сборных	
		конструкций	97

Взам. инв.N | Подпись и дата | Инв.N подл.

NN п/п	Обозначение	Наименование	NN стр
53	3.503.1-57.0-19	Опора-стенка $H_к$=9м с фундамен-	
		том на естественном основа-	
		нии. Схема расположения	
		элементов сборных конструк-	
		ций. Спецификация	98-101
54	3.503.1-57.0-20	Опора-стенка $H_к$=9м с фун-	
		даментом на естественном	
		основании. Схема расложе-	
		ния элементов сборных	
		конструкций	102
55	3.503.1-57.0-20.01	Обетонирование блока фун-	
	3.503.1-57.0-20.01СБ	дамента. Узел 1	103
56	3.503.1-57.0-21	Опора-стенка $H_к$=9м с фунда-	
		ментом на свайном основании.	
		Схема расположения элемен-	
		тов сборных конструкций.	
		Спецификация	104
57	3.503.1-57.0-22	Опора-стенка $H_к$=9м с фунда-	
		ментом на свайном основании	
		Схема расположения элемен-	
		тов сборных конструкций	105
58	3.503.1-57.0-23	Опора-стенка с проемами	
		$H_к$=9м с фундаментом на	
		естественном основании.	
		Схема расположения элемен-	
		тов сборных конструкций	
		Спецификация	106-109

Инв.№ подл. | Подпись и дата | Взам. инв.№

NN п/п	Обозначение	Наименование	NN стр.
59	3.503.1-57.0-24	Опора-стенка с проемами	
		$H_к$=9м с фундаментом на	
		естественном основании.	
		Схема расположения элементов	
		сборных конструкций	110
60	3.503.1-57.0-24.01	Объединение блоков стенки	
		в уровне низа проема	
	3.503.1-57.0-24.01СБ	Узел 1	111
61	3.503.1-57.0-24.02	Объединение блоков стенки в	
		уровне низа проема.	
	3.503.1-57.0-24.02СБ	Узел 2	112
62	3.503.1-57.0-24.03	Объединение блоков ригеля	
	3.503.1-57.0-24.03СБ	Узел 3	113
63	3.503.1-57.0-24.04	Объединение блоков ригеля.	
	3.503.1-57.0-24.04СБ	Узел 4	114
64	3.503.1-57.0-24.05	Обетонирование блока ригеля	
	3.503.1-57.0-24.05СБ	при устройстве температур-	
		ного шва. Узел 5	115
65	3.503.1-57.0-24.06	Объединение блоков ригеля.	
	3.503.1-57.0-24.06СБ	Узел 6	116
66	3.503.1-57.0-24.07	Объединение блоков ригеля	
	3.503.1-57.0-24.07СБ	Узел 7	117
67	3.503.1-57.0-24.08	Обетонирование блока ригеля	
	3.503.1-57.0-24.08СБ	при устройстве темпера-	
		турного шва. Узел 8	118

Инв.№ подл. | Подпись и дата | Взам. инв.№

1. Основные положения

1.1. Рабочие чертежи опор под „Пролетные строения сборные железобетонные длиной 12, 15, 18, 24 и 33 м для автодорожных мостов и путепроводов под нагрузку от автомобилей-самосвалов Бел АЗ-549" серии 3.503-48, 1979г. разработаны по плану типового проектирования Госстроя СССР на 1980 год, раздел IV „Здания и сооружения транспорта и связи", пункт 14, утвержденному постановлением Госстроя СССР от 10 декабря 1979 года № 240.

Настоящая серия разработана в следующем составе

Выпуск 0. Материалы для проектирования. Узлы. Рабочие чертежи

Выпуск 1. Сборные железобетонные изделия. Рабочие чертежи

Выпуск 2. Арматурные и закладные изделия для сборных конструкций. Рабочие чертежи

Выпуск 3. Монолитные железобетонные конструкции. Рабочие чертежи

Выпуск 4. Арматурные и закладные изделия для монолитных конструкций. Рабочие чертежи

1.2. В настоящем выпуске приведены материалы для проектирования и, кроме того, чертежи элементов и узлов опор, которые могут быть использованы при сооружении опор.

1.3. Конструкции опор разработаны под пролетные строения, имеющие габарит проезжей части 18м, два тротуара по 1м и предназначены для строительства и эксплуатации в местности с расчетной температурой минус 40°С и выше и сейсмичностью до 6 баллов.

1.4. Конструкции опор запроектированы применительно к типовым конструкциям опор по проекту Союздорпроекта, разработанным для мостов на автомобильных дорогах общей сети серии 3.503-23, Вып. 5, 6, 7 и 8 (инв. № 791/5; 791/6; 791/7 и 791/8, ЦПМ Главтранспроекта, 1977г.), производство которых освоено на заводах МЖБК Минтрансстроя СССР.

Взам. инв. № | Подпись и дата | Инв. № подл.

				3.503.1-57.0-00ТО
Гл. инж. пр	Дашкевич		Техническое описание	Стадия: Р; Лист: 1; Листов: 12
Гл. техн.	Гафт			ПРОМТРАНСНИИПРОЕКТ г. МОСКВА
Нач. отд.	Каташев			

Копировал Формат 11В

1.5. В настоящей серии в значительной степени сохранены опалубочные размеры блоков опор по типовому проекту Союздорпроекта, что позволяет при изготовлении блоков запроектированных опор использовать формы, имеющиеся на заводах МЖБК Минтрансстроя.

2. Расчет устоев и промежуточных опор-стенок

2.1. При определении горизонтального давления грунта на опору с учетом активного давления грунта со стороны пролета нормативный угол внутреннего трения грунта принят равным 35°.

2.2. При передаче давления от временной нагрузки на призму обрушения через переходную плиту распределение давления принято на половине длины плиты со стороны лежневой опоры.

2.3. Тормозная сила учтена в уровне опирания пролетного строения из расчета установки неподвижной опорной части.

2.4. Глубина заложения подошвы фундамента на естественном основании принята 1м от дневной поверхности грунта; при свайном основании - в уровне дневной поверхности.

2.5. Опоры-стенки рассматриваются как гибкие опоры.

2.6. Опирание пролетных строений предусмотрено на резиновые опорные части при равных пролетах. Упругие резиновые опорные части обеспечивают совместную работу гибких опор на горизонтальные нагрузки.

2.7. Расчетная схема при расчете вдоль моста принята в виде стойки, жестко заделанной в фундаменте с шарнирно-упругим опиранием вверху, у пролетного строения.

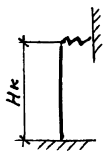

Расчетная схема

Коэффициенты приведения длины при расчете стенок составляют:
для опоры $H_к = 5м - 1.90$
$H_к = 7м - 1.76$
$H_к = 9м - 1.62$

Инв. № подл. | Подпись и дата | Взам. инв. №

3.503.1-57.0-00ТО	Лист 2

18585 7 Копировал Формат 11В

2.8. В схеме шарнирно-упругого опирания приняты резиновые опорные части размером 300×400×36 мм для пролетов 12-24м и 300×400×60мм для пролета 33м с суммарной толщиной резины соответственно 30и50мм.

2.9. Воздействие льда на опору при расчете поперек моста принято в соответствии со СНиП II-57-75 „Нагрузки и воздействия на гидротехнические сооружения (волновые, ледовые и от судов)" при толщине льда 1м. Нагрузки от воздействия льда приведены в расчетных листах. Уровень приложения нагрузки принят в соответствии с помещаемой ниже схемой.

Схема опоры

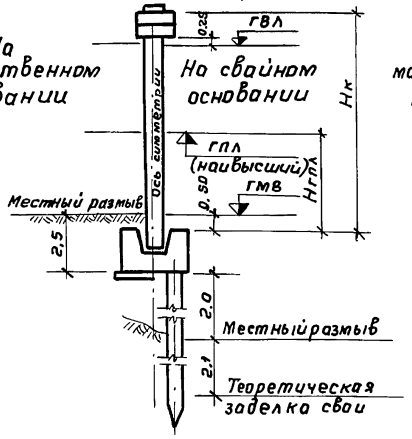

Таблица максимальных значений горизонта первой подвижки льда (ГПЛ)

Нк, м	Нгпл, м
5	2,4
7	3,5
9	4,7

2.10. Воздействие льда при расчете вдоль моста принято в виде горизонтальной сосредоточенной силы 10тс в уровне РГВВ.

2.11. Нагрузка от навала судов принята для внутренних водных путей V-VII класса.

При условиях, отличных от вышеуказанных, опоры должны быть пересчитаны.

3. Материалы

3.1. Для изготовления сборных блоков, омоноличивания элементов и монолитных конструкций опор применяется гидротехнический бетон по ГОСТ 4795-68. Марка бетона приведена в спецификации сборочного чертежа блока. Марка бетона по морозостойкости (Мрз) для районов со среднемесячной температурой наиболее холодного месяца минус 15°С и выше принимается не менее 200, ниже минус 15°С - не менее 300 в соответствии с требованием СН 365-67.

3.2. В качестве рабочей арматуры в соответствии с указаниями ТП 101-81 принята арматура класса А-III. Для армирования элементов с повышенной трещиностойкостью (некоторых блоков фундамента) принята арматура класса А-II.

Закладные изделия изготавливаются в соответствии с требованиями „Инструкции по технологии изготовления и установки стальных закладных деталей в сборных железобетонных и бетонных изделиях" СН 313-65*. Марки арматурной стали следует принимать в соответствии с помещаемой ниже таблицей.

Назначение арматуры	Класс стали	Диаметр стержней, мм	Расчетная температура (средняя температура наиболее холодных суток) по СНиП II-А.6-72		
			не ниже минус 40°С	не ниже минус 30°С	не ниже минус 40°С
			сварные и вязаные сетки и каркасы		только вязаные сетки и каркасы
Распределительная арматура	А-I	8	ВСт3сп2; Ст3сп3 по ГОСТ 5781-75	ВСт3пс2; ВСт3Гпс2 по ГОСТ 5781-75 В18Гпс2 по ЧМТУ 1-47-67	
Стыковочные петли	А-I	10-32	ВСт3сп2; ВСт3пс2 по ГОСТ 5781-75		
	А-II		10ГТ по ЧМТУ 1-89-67 и ЧМТУ 1-944-70		
Рабочая арматура	А-III	10-32	25Г2С по ГОСТ 5781-75	25Г2С; 35ГС по ГОСТ 5781-75	
Рабочая арматура в надфундаментной части опор	А-II	10-16	ВСт5сп2 по ГОСТ 5781-75 с гарантией свариваемости	ВСт5пс2 по ГОСТ 5781-75 с гарантией свариваемости	ВСт5сп2; ВСт5пс2 по ГОСТ 5781-75
		18-20	ВСт5сп2 по ГОСТ 5781-75 с гарантией свариваемости	ВСт5пс2 по ГОСТ 5781-75 с гарантией свариваемости	ВСт5сп2 по ГОСТ 5781-75
		22-32	ВСт5сп2 по ГОСТ 5781-75 с гарантией свариваемости		ВСт5сп2 по ГОСТ 5781-75
Рабочая арматура в фундаментах	А-II	10-16	ВСт5сп2 по ГОСТ 5781-75 с гарантией свариваемости	ВСт5пс2 по ГОСТ 5781-75 с гарантией свариваемости	ВСт5сп2; ВСт5пс2 по ГОСТ 5781-75
		18-32	ВСт5сп2 по ГОСТ 5781-75 с гарантией свариваемости	ВСт5пс2 по ГОСТ 5781-75 с гарантией свариваемости	ВСт5сп2 по ГОСТ 5781-75
Закладные изделия			ВСт3сп5 по ГОСТ 380-71*, 16Д по ГОСТ 6713-75*		

Изготовление сварных сеток и каркасов из стали марки 35ГС производить только при помощи контактной точечной электросварки.

Химический состав арматурных углеродистых сталей должен соответствовать ГОСТ 380-71*.

Инв.№ подл. | Подпись и дата | Взам. инв.№

Инв.№ подл. | Подпись и дата | Взам. инв.№

4. Конструктивные решения.

Устои

4.1. В настоящей серии разработаны два типа устоев: свайный козлового типа при высоте опоры Нк равной или менее 3м и устой козлового типа с фундаментом на естественном и свайном основании при высоте опоры Нк равной 5 и 7м.

4.2. Устой свайный козлового типа состоит из вертикальных и наклонных свай, погруженных на необходимую глубину, арматурные выпуски из которых объединены с монолитной насадкой, сооружаемой в одной опалубке со шкафной стенкой.

Сваи принимаются по типовым конструкциям Ленгипротрансмоста серии 3.501-86 (инв.№946 ЦПМ Главтранспроекта). Длина свай подбирается по несущей способности подстилающих грунтов.

4.3. Устой козлового типа запроектирован с фундаментом на естественном и свайном основании.

Фундамент на естественном основании - из сборных блоков, из которых компонуются фундаменты для грунтов с условным сопротивлением R', равным 2,5кгс/см^2 и 3кгс/см^2. Фундаменты могут быть выполнены монолитными по тем же чертежам.

Фундаменты на свайном основании запроектированы сборно-монолитными, состоящими из монолитного свайного ростверка и сборных подколонников, объединяемых с ростверком с помощью выпусков арматуры. Для каждой высоты опоры предусмотрен один типоразмер подколонника и один тип монолитной плиты ростверка с различным количеством и расположением свай для различной несущей способности подстилающих грунтов.

В расчетных листах приведены краевые напряжения по подошве фундамента и расчетные давления на голову сваи.

В данной серии конструкция свай указана условно. При привязке свайного основания целесообразно рассмотреть вопрос о применении наклонных свай.

Вертикальная и наклонная стойки нижними концами входят в гнезда подколонников и обетонируются. Верхние концы стоек объединены с насадкой с помощью обетонирования арматурных выпусков, таким образом образуя жесткую раму по фасаду устоя.

Насадки запроектированы сборные в одной опалубке со шкафной стенкой. Блоки объединяются обетонированием арматурных выпусков.

4.4. В проекте разработана конструкция переходных плит и лежней применительно к типовым конструкциям Союздорпроекта „Сопряжение автодорожных мостов и путепроводов с насыпью", серия 3.503.41, выпуски 1,2 и 3.

Переходные плиты приняты сборно-монолитные поверхностного типа. Нижняя часть плиты состоит из сборных железобетонных блоков, служащих опалубкой монолитной верхней части плиты. Швы между блоками заполняются бетоном в процессе укладки верхней монолитной части.

Детали опирания переходных плит, конструкция монолитной плиты покрытия дороги в примыкании к переходным плитам, схема водоотвода принимаются по типовому проекту Союздорпроекта „Сопряжения автодорожных мостов и путепроводов с насыпью", серия 3.503-41, выпуски 1 и 3. Толщина щебеночной подушки для опирания лежня должна быть увеличена до 0,8м.

Инв.№ подл. | Подпись и дата | Взам. инв.№

Конструкция одежды мостового полотна с цементобетонным покрытием марки 400 на переходных плитах принимается по типовым конструкциям Промтрансниипроекта серии 3.503-48, вып. 1,2,3 с арматурной сеткой (ячейка 150*150мм) из стержней периодического профиля диаметром 10мм из стали класса А-II, располагаемых поперек моста, и гладких стержней из стали класса А-I диаметром 8мм, располагаемых вдоль моста.

Конструкция тротуаров и перил, детали крепления тротуарных блоков к закладным изделиям в переходной плите и перил к тротуарным блокам принимаются по типовым конструкциям Промтрансниипроекта „Пролетные строения сборные железобетонные длиной 12,15, 18,24 и 33м для автодорожных мостов и путепроводов под нагрузку от автомобилей-самосвалов Бел АЗ-549" серии 3.503-48, вып. 1,2,3.

Промежуточные опоры-стенки

4.5. В проекте разработаны опоры-стенки при высоте Нк равной 5,7 и 9м. При высоте опоры Нк=5м опирание пролетных строений длиной 33м не предусмотрено. При высоте опоры Нк=9м запроектирована опора с проемами в стенке, низ которых должен быть на 0,25м выше уровня ледохода (ГВЛ и ГПЛ, см. схему 3.503.1-57.0-00 ТО, лист 3)

4.6. Фундаменты опор разработаны на естественном и свайном основании. Фундаменты на естественном основании - сборные и монолитные. Оба варианта фундаментов на естественном основании запроектированы для грунтов с условным сопротивлением R' равным 2,5 кгс/см² и 3 кгс/см² и, кроме того, для скального основания.
В проекте предусмотрена компановка фундамента из сборных блоков трех типоразмеров: крайнего и двух промежуточных.

Фундаменты на свайном основании запроектированы с монолитным ростверком. Сваи принимаются по типовым конструкциям Ленгипротранстроста 3.501-86 (инв. № 946 ЦПМ Главтранспроекта). Длина свай подбирается по несущей способности подстилающих грунтов.

Инв.№ подл. | Подпись и дата | Взам. инв.№

В расчетных листах приведены краевые напряжения по подошве фундамента и расчетные давления на голову сваи.

4.7. Стенки опор составлены из плоских блоков, объединяемых с помощью бетонных шпоночных соединений.

Для пролетных строений длиной 12-24м стенки опор высотой Нк равной 5 и 7м приняты толщиной 50 см; для высоты опоры Нк равной 9м при опирании пролетных строений 12-24 м - 60 см. Толщина стенок опор высотой Нк равной 7 и 9м при опирании пролетных строений длиной 33м принята 70 см.
Нижние концы блоков стенок обетонированы в гнездах фундаментов, а верхние объединены с блоками ригеля обетонированием выпусков арматуры. Часть выпусков арматуры устанавливается при монтаже в гнезда шпоночных соединений.

Армирование блоков ригеля и стыковых соединений дифференцировано в зависимости от длины опираемых пролетных строений и вида стенки (с проемами или без проемов).

В опорах-стенках с проемами по верху блоков заполнения устраивается железобетонный пояс, который включает в равномерную работу блоки заполнения. Отверстие проема в свету по высоте определено расчетом и не может быть изменено.

4.8. На устоях и опорах-стенках предусмотрена установка резиновых слоистых опорных частей, устанавливаемых на монолитных подферменных площадках.

В опорах всех типов предусмотрено устройство температурного шва.

Схемы расположения элементов устоев и опор-стенок приведены в настоящем выпуске, см. док:

3.503.1-57.0-02;	3.503.1-57.0-10;	3.503.1-57.0-18;
3.503.1-57.0-04;	3.503.1-57.0-12;	3.503.1-57.0-20;
3.503.1-57.0-06;	3.503.1-57.0-14;	3,503.1-57.0-22;
3.503.1-57.0-08;	3.503.1-57.0-16;	3.503.1-57.0-24;

Инв.№ подл. | Подпись и дата | Взам. инв.№

5. Производство работ

5.1. Монтаж сборных элементов опор надлежит производить с помощью инвентарных кондукторов, обеспечивающих устойчивость и проектное положение устанавливаемых элементов. Марки кондукторов приводятся в проекте производства работ при привязке типовых конструкций.

5.2. Блоки сборных фундаментов должны устанавливаться на тщательно выравненный и утрамбованный слой песчано-цементной смеси, в составе которой должно быть не менее 10% цемента по весу. Этот слой устраивается по втрамбованному щебню, поверхность которого должна иметь поперечный уклон, равный уклону проезжей части моста. Ровность слоя песчано-цементной смеси рекомендуется проверять по отпечатку от устанавливаемого блока.
Перед окончательной установкой блока песчано-цементный слой обильно смачивается водой из разбрызгивателя (лейки).
Монолитные фундаменты устраиваются по слою втрамбованного щебня h=10см, имеющему поперечный уклон, равный уклону проезжей части моста.

5.3. Бетон шпоночных соединений опор-стенок должен иметь достаточно подвижную консистенцию, а в качестве заполнителя – щебень фракций 5–10 мм.
При заполнении полостей шпоночных соединений следует вести тщательный контроль за плотностью заполнения. Осадка конуса должна быть в пределах 4-5см.

5.4. Непосредственно перед укладкой бетона монолитной части переходных плит и подферменных площадок верхняя шероховатая плоскость сборных блоков должна быть обработана пескоструйным аппаратом, а затем тщательно промыта.

5.5. Загружение смонтированных опор строительной и эксплуатационной нагрузкой допускается производить по достижении в стыках омоноличивания прочности бетона не ниже 80% от проектной.

5.6. Установка балок пролетных строений самоходными кранами по способу „от себя", как правило, должна производиться при полностью законченном сопряжении устоя с насыпью. При незаконченном сопряжении (отсутствии переходных плит) расстояние от ближайших колес или выносных опор крана до внешней грани насадки должно быть не менее 3 метров.
При отступлении от указанных требований опора должна быть проверена на устойчивость.

5.7. Наружные поверхности закладных изделий должны быть защищены от коррозии окраской, торкретированием или оцинковкой распылителем, см. СНиП II – 28-73*

5.8. Вертикальные и наклонные поверхности устоя, соприкасающиеся с грунтом, следует обмазать битумом.

5.9. При сооружении опор необходимо строго руководствоваться требованиями СНиП III-43-75, СНиП III-4-80, а также правилами по технике безопасности в строительстве.

6. Обозначения марок изделий

6.1. Марки, применяемые при обозначении изделий, приняты в соответствии с конструктивными особенностями каждого исполнения.

6.2. Блоки фундаментов устоев имеют маркировку, указывающую на максимальную длину опираемого пролетного строения, ширину фундамента и высоту опоры, например:
15ф-365-5 – блок фундамента для опоры при опирании пролетного строения длиной 15м с фундаментом шириной 365см при высоте опоры 5м.

6.3. Блоки фундаментов промежуточных опор имеют следующие обозначения:
ФК – крайний блок фундамента
ФП – промежуточный блок фундамента
Цифровое значение указывает на ширину фундамента, например: 210 ФК-1 - крайний блок фундамента

Инв.№ подл. | Подпись и дата | Взам. инв.№

Инв.№ подл. | Подпись и дата | Взам. инв.№

шириной 210 см; цифровой индекс после дефиса означает изменения геометрических размеров при общих конструктивных признаках.

6.4. Марки монолитных фундаментов промежуточных опор на естественном основании приняты в зависимости от ширины фундамента, например:

250ф, 350ф, где 250 и 350 - ширина фундамента в см;

в маркировку монолитной плиты ростверка входит количество свай, необходимое для применяемой опоры, например:

305ф - 40св где 305 - ширина плиты ростверка в см

40св - количество свай

6.5. Блок подколонника маркируется в зависимости от высоты опоры.

Цифровое значение марки показывает длину блока и высоту опоры, например:

ПК-355-7 - блок длиной 355 см применяется в опоре высотой 7 м.

6.6 Стойки устоев в зависимости от положения в опоре имеют следующие обозначения:

СВ - стойка вертикальная

СН - стойка наклонная

Цифровое значение показывает максимальную длину опираемого пролетного строения и высоту опоры, например:

33 СВ-5 - блок вертикальной стойки при опирании пролетного строения длиной 33 м для опоры высотой 5 м.

6.7. Блоки стенок имеют следующие обозначения:

СП - промежуточный блок опоры-стенки без проемов;

СК - крайний блок опоры-стенки без проемов

СПП - промежуточный блок опоры-стенки с проемами

Инв.№ подл. | Подпись и дата | Взам.инв.№

СКП - крайний блок опоры-стенки с проемами

Цифровые значения указывают на ширину блока и высоту опоры, например:

50 СК-7 - крайний блок опоры-стенки без проемов, шириной 50 см, для высоты опоры 7 м.

6.8. В маркировке блоков насадок устоев использованы: начальная буква наименования элемента и порядковый номер блока в проекте, например: Н-2.

6.9. Блоки ригеля промежуточных опор маркируются в зависимости от типа опоры и максимальной длины пролетного строения, опираемого на данную опору и имеют следующие обозначения:

Р-7 и Р-9 - промежуточные блоки ригеля в опорах-стенках без проемов для пролетных строений длиной до 24 м;

Р-7О и Р-9О - то же, для пролетных строений длиной до 33 м;

15Р-5, 24Р-5 и 33Р-5О - крайние блоки ригеля в опорах-стенках без проемов и с проемами для соответствующих длин пролетных строений 12, 24 и 33 м.

6.10. Блоки открылков имеют маркировку, использующую начальное наименование элемента и цифру, указывающую на высоту опираемой на опору балки пролетного строения, например: 90К, 120К.

6.11. В маркировке блоков переходных плит использованы: начальная буква наименования элемента и порядковый номер блока в проекте, например: П-1

6.12. Блоки лежней под переходные плиты имеют маркировку, использующую начальное наименование элемента и порядковый номер блока в проекте, например: Л-1

Инв.№ подл. | Подпись и дата | Взам.инв.№

Обозначение	Наименование и эскиз	Марка изделия	Характеристика изделия: Основные размеры, мм: длина, l	ширина, b	высота, h	Масса, т	Бетон марки 300, $м^3$	Сталь, кг: Арматурная класса A-I	A-II	A-III	Закладные изделия	Всего
Устои свайные козлового типа												
3.503.1-57.1-33	Блок открылка 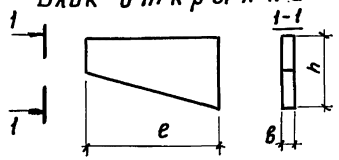	90К	1800	200	1530	1,0	0,40	2,1	—	34,0	—	36,1
3.503.1-57.1-36	Блок переходной плиты 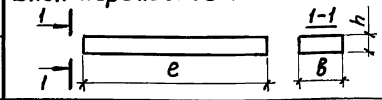	П-1	4000	980	250	2,5	0,98	11,6	—	93,8	—	105,4
3.503.1-57.1-36-01		П-2	4000	1240	250	3,1	1,24	13,6	—	117,3	—	130,9
3.503.1-57.1-38	Блок лежня 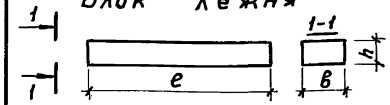	Л-1	4800	830	600	5,8	2,30	49,6	—	286,0	—	335,6
Устои козлового типа: а) с фундаментом на естественном основании												
3.503.1-57.1-01	Блок фундамента 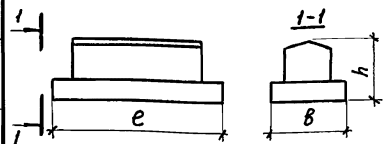	15ф-365-5	3650	1600	1200	11,8	4,7	44,5	293,7	30,0	—	368,2
3.503.1-57.1-01-01		24ф-450-5	4500	1600	1200	13,3	5,3	47,2	332,7	30,0	—	409,9
3.503.1-57.1-01-02		24ф-500-5	5000	1600	1200	14,3	5,7	48,8	379,0	30,0	—	454,8
3.503.1-57.1-01-03		33ф-500-5	5000	1600	1200	14,3	5,7	48,8	417,8	30,0	—	496,6
3.503.1-57.1-01-04		15ф-450-7	4500	1600	1200	14,3	5,7	47,2	351,7	30,0	—	428,9
3.503.1-57.1-01-05		15ф-500-7	5000	1600	1200	15,3	6,1	61,6	381,4	30,0	—	473,0
3.503.1-57.1-01-06		24ф-500-7	5000	1600	1200	15,3	6,1	61,6	381,4	30,0	—	473,0
3.503.1-57.1-01-07		24ф-550-7	5500	1600	1200	16,3	6,5	63,2	412,7	30,0	—	505,9
3.503.1-57.1-01-08		33ф-550-7	5500	1600	1200	16,3	6,5	63,2	474,9	30,0	—	568,1

Примечание. На эскизах выпуски арматуры условно не показаны

Разраб.	Андрианова		
Пров.	Бойцова		
Гл.инж.пр.	Дашкевич		
Гл.техн.	Гафт		
Нач.отд.	Катащев		

3.503.1-57.0-00СМ-1

Номенклатура изделий

Стадия	Лист	Листов
	1	8

ПРОМТРАНСНИИПРОЕКТ г. Москва

Инв.№ подл. | Подпись и дата | Взам. инв.№

Обозначение	Наименование и эскиз	Марка изделия	Характеристика изделия: Основные размеры, мм: длина, ℓ	ширина, b	высота, h	Масса, т	Бетон марки 300, $м^3$	Сталь, кг: арматурная класса A-I	A-II	A-III	Закладные изделия	Всего
3.503.1-57.1-10	Блок стойки	15СВ-5	4850	350	350	1.5	0,59	31,1	—	258,1	—	289.2
3.503.1-57.1-10-01		15СН-5	5010	350	350	1.5	0,61	31.9	—	265.5	—	297.4
3.503.1-57.1-10-02		15СВ-7	6850	350	350	2,1	0.84	45.3	—	439.3	—	484.6
3.503.1-57.1-10-03		15СН-7	7070	350	350	2,2	0,86	46,2	—	452,1	—	498.3
3.503.1-57.1-10-04		33СВ-5	4850	350	350	1.5	0.59	31.1	—	422,5	—	453.6
3.503.1-57.1-10-05		33СН-5	5010	350	350	1,5	0,61	31.9	—	434.6	—	466.5
3.503.1-57.1-11		33СВ-7	6850	350	350	2,1	0,84	41,5	—	692,7	—	734,2
3.503.1-57.1-11-01		33СН-7	7070	350	350	2,2	0,86	42,4	—	712,7	—	755,1
3.503.1-57.1-24	Блок насадки	Н-3	4000	1450	1710	12,5	5,0	61.3	—	688,3	—	749.6
3.503.1-57.1-24-01		Н-4	4000	1450	1710	12,5	5,0	61.3	—	688,3	—	749,6
3.503.1-57.1-24-02		Н-5	4000	1450	2010	13,5	5,4	64.3	—	805.9	—	870,2
3.503.1-57.1-24-03		Н-6	4000	1450	2010	13.5	5,4	64.3	—	805.9	—	870, 2
3.503.1-57 1-24-04		Н-7	4000	1450	2530	15,0	6,0	80,0	—	998,3	—	1078,3
3.503.1-57.1-24-05		Н-8	4000	1450	2530	15,0	6,0	80,0	—	998.3	—	1078.3
3.503.1-57.1-33	Блок открылка	9ОК	См. 3.503.1-57. 0-ООСМ-1 лист 1									
3.503.1-57.1-34		12ОК	2200	200	1830	1.6	0,62	3,3	—	51.0	—	54.3
3.503.1-57.1-35		17ОК	3000	200	2350	2,5	1.0	5,3	—	111,0	—	116.3

Инв. № подл. | Подпись и дата | Взам. инв. №

18586 14 Копировал Формат 12Г

Обозначение	Наименование и эскиз	Марка изделия	Характеристика изделия: Основные размеры, мм: длина, ℓ	ширина, в	высота, h	Масса, т	Бетон марки 300, м³	Сталь, кг: арматурная класса A-I	A-II	A-III	Закладные изделия	Всего
3.503.1-57.1-36-01	Блок переходной плиты 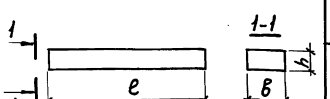	П-2	См. 3.503.1-57.0-00СМ-1 лист 1									
3.503.1-57.1-37		П-3	6000	980	350	5,2	2,1	19,4	—	182,8	—	202,2
3.503.1-57.1-38-01	Блок лежня 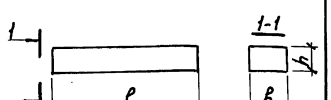	Л-2	4200	830	600	5,0	2,0	44,7	—	256,0	—	300,7
б) с фундаментами на свайном основании												
3.503.1-57.1-02	Блок подколонника 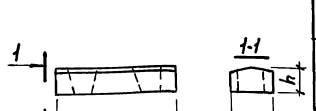	ПК-305-5	3050	1000	700	4,3	1,7	6,0	—	253,0	—	259,0
3.503.1-57.1-02-01		ПК-355-5	3550	1000	700	5,0	2,0	8,8	—	275,8	—	284,6
Остальное см. устои козлового типа с фундаментами на естественном основании												

Обозначение	Наименование и эскиз	Марка изделия	Характеристика изделия: Основные размеры, мм: длина, l	ширина, b	высота, h	Масса, т	Бетон марки 300, $м^3$	Сталь, кг: Арматурная класса: А-I	А-II	А-III	Закладные изделия	Всего
Промежуточные опоры – стенки: а) без проемов												
3.503.1-57.1-03	Блок фундамента 210ФК-1; 210ФК-2; 250ФК-1; 300ФК-1; 350 ФК-1 210ФП-1; 210ФП-3; 250ФП-1; 300ФП-1; 350ФП-1; 400ФП-1; 450ФП-1; 500ФП-1; 550ФП-1 2-2 3-3 210ФП-2; 210ФП-4; 250ФП-2; 300ФП-2; 350ФП-2 1-1 4-4	210ФК-1	2480	2100	1420	12.5	5,0	50,0	590,7	56.8	—	697.5
3.503.1-57.1-06		210ФК-2	2480	2100	1520	14.0	5,6	50,0	615,9	60.0	—	725,9
3.503.1-57.1-03-01		250ФК-1	2480	2500	1420	13.8	5,5	52,3	640,9	56,8	—	750.0
3.503.1-57.1-03-02		300ФК-1	2480	3000	1420	14,5	5,8	54.6	659,9	56,8	—	771.3
3.503.1-57.1-03-03		350ФК-1	2480	3500	1420	16.0	6.4	105.1	739,3	56,8	—	901.2
3.503.1-57.1-04		210ФП-1	1540	2100	1420	6.8	2,7	25,7	375,2	28,4	—	429,3
3.503.1-57.1-04-01		210ФП-3	1540	2100	1520	7.3	2,9	25,7	390,6	30, 0	—	446,3
3.503.1-57.1-04-02		250ФП-1	1540	2500	1420	7.5	3,0	27.6	380,1	28,4	—	436,1
3.503.1-57.1-04-03		300ФП-1	1540	3000	1420	8.0	3,2	34.4	399,5	28.4	—	462.3
3.503.1-57.1-04-04		350ФП-1	1540	3500	1420	8.8	3,5	37.4	424.9	28.4	—	490,7
3.503.1-57.1-05		210ФП-2	2560	2100	1420	11,0	4,4	42,1	582,9	42.6	—	667.6
3.503.1-57.1-06-01		210ФП-4	2560	2100	1520	12,0	4,8	52,5	608,1	45,0	—	705.6
3.503.1-57.1-05-01		250ФП-2	2560	2500	1420	12,3	4,9	55,3	589,8	42.6	—	687.7
3.503.1-57.1-05-02		300ФП-2	2560	3000	1420	13.3	5,3	58,1	620,4	42,6	—	721,1
3.503.1-57.1-05-03		350ФП-2	2560	3500	1420	14,5	5,8	109.2	660,1	42,6	—	811,9

Инв.№ подл. | Подпись и дата | Взам. инв.№

Обозначение	Наименование и эскиз	Марка изделия	Характеристика изделия									
			Основные размеры, мм			Масса, т	Бетон марки 300, м³	Сталь, кг				
								арматурная класса			Закладные изделия	Всего
			длина, ℓ	ширина, в	высота, h			А-I	А-II	А-III		
3.503.1-57.1-07	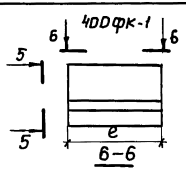	400фк-1	2480	4000	1620	19,5	7,8	164.0	792,7	56,8	—	1013,5
3.503.1-57.1-04-05		400фп-1	1540	4000	1620	12,0	4,8	55,4	485,4	28,4	—	569,2
3.503.1-57.1-09		400фп-2	2560	1600	1620	8,3	3,3	38,0	388,9	32,4	—	459,3
3.503.1-57.1-08		450фк-1	2480	1850	1620	8,8	3,5	38,5	415,4	43,2	—	497,1
3.503.1-57.1-08-01		450фк-2	2480	1850	1620	8,8	3,5	38,5	415,4	43,2	—	497,1
3.503.1-57.1-04-06		450фп-1	1540	4500	1620	12,8	5,1	59,3	501,9	28,4	—	589,6
3.503.1-57.1-09-01		450фп-2	2560	1850	1620	9,0	3,6	40,8	404,9	32,4	—	478,1
3.503.1-57.1-08-02		500фк-1	2480	2100	1720	10,5	4,2	49,3	535,6	43,2	—	628,1
3.503.1-57.1-08-03	400фп-2; 450фп-2; 450фк-1; 450фк-2; 500фп-2; 500фк-1; 500фк-2; 550фп-2; 550фк-1, 550фк-2	500фк-2	2480	2100	1720	10,5	4,2	49,3	535,6	43,2	—	628,1
3.503.1-57.1-04-07	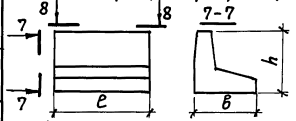	500фп-1	1540	5000	1720	15,3	6,1	74,1	608,9	28,4	—	711,4
3.503.1-57.1-09-02		500фп-2	2560	2100	1720	10,7	4,3	51,8	501,2	32,4	—	585,4
3.503.1-57.1-08-04	400фп-2; 450фп-2; 500фп-2; 550фп-2 — 450фк-1; 450фк-2; 500фк-1; 500фк-2; 550фк-1; 550фк-2	550фк-1	2480	2300	1720	10,8	4,3	50,4	561,2	45,6	—	657,2
3.503.1-57.1-08-05		550фк-2	2480	2300	1720	10,8	4,3	50,4	561,2	45,6	—	657,2
3.503.1-57.1-04-08	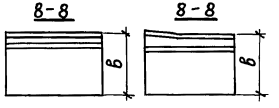	550фп-1	1540	5500	1720	15,9	6,4	76,1	632,2	30,0	—	738,3
3.503.1-57.1-09-03		550фп-2	2560	2300	1720	11,0	4,4	53,2	522,7	34,2	—	610,1

Инв. № подл. | Подпись и дата | Взам. инв. №

18586 17 Копировал Формат 12Г

Обозначение	Наименование и эскиз	Марка изделия	Характеристика изделия: Основные размеры, мм: длина, ℓ	ширина, $в$	высота, h	Масса, т	Бетон марки 300, $м^3$	Сталь, кг: арматурная класса A-I	A-II	A-III	Закладные изделия	Всего
3.503.1-57.1-13	Блок стенки 50СК-5 50СП-5 50СК-7 50СП-7 60СК-9 60СП-9 70СК-7 70СП-7 70СК-9 70СП-9	50СК-5	5100	1200	500	7,0	2,8	56,7	202,7	—	—	259,4
3.503.1-57.1-13-01		50СК-7	7100	1200	500	9,7	3,9	86,1	336,0	—	—	422,1
3.503.1-57.1-15		60СК-9	9100	1200	600	14,8	5,9	122,2	381,8	—	—	504,0
3.503.1-57.1-17		70СК-7	6880	1200	700	13,0	5,2	108,8	299,6	—	—	408,4
3.503.1-57.1-17-01		70СК-9	8880	1200	700	16,8	6,7	96,4	393,8	—	—	490,2
3.503.1-57.1-12-01		50СП-5	5100	1000	500	5,7	2,3	53,6	116,8	—	—	170,4
3.503.1-57.1-12		50СП-5В	5100	1000	500	5,7	2,3	53,6	144,9	—	—	198,5
3.503.1-57.1-12-03		50СП-7	7100	1000	500	8,0	3,2	74,3	203,5	—	—	277,8
3.503.1-57.1-12-02		50СП-7В	7100	1000	500	8,0	3,2	74,3	239,2	—	—	313,5
3.503.1-57.1-14-01		60СП-9	9100	1000	600	12,3	4,9	117,2	259,5	—	—	376,7
3.503.1-57.1-14		60СП-9В	9100	1000	600	12,3	4,9	117,2	295,2	—	—	412,4
3.503.1-57.1-16-01		70СП-7	6880	1000	700	11,0	4,4	93,6	155,7	—	—	249,3
3.503.1-57.1-16		70СП-7В	6880	1000	700	11,0	4,4	93,6	213,7	—	—	307,3
3.503.1-57.1-16-03		70СП-9	8880	1000	700	14,2	5,7	123,9	199,8	—	—	323,7
3.503.1-57.1-16-02		70СП-9В	8880	1000	700	14,2	5,7	123,9	257,8	—	—	381,7

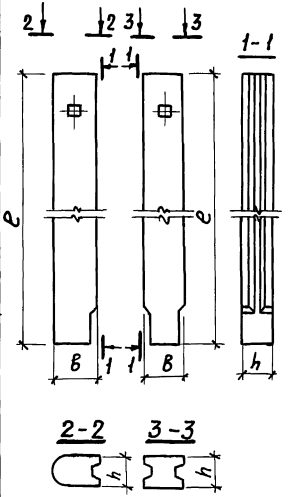

Инв.№ подл. | Подпись и дата | Взам. инв.№

18585 18 Копировал Формат 12Г

Обозначение	Наименование и эскиз	Марка изделия	Характеристика изделия: Основные размеры, мм — длина, l	ширина, b	высота, h	Масса, т	Бетон марки 300, $м^3$	Сталь, кг — арматурная класса A-I	A-II	A-III	Закладные изделия	Всего
3.503.1-57.1-25	Блок ригеля 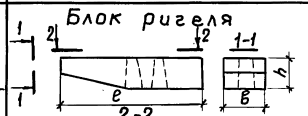	15Р-5	4400	1200	800	8,5	3,4	36,6	—	667,4	—	704,0
3.503.1-57.1-25-01	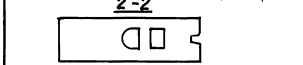	24Р-5	4400	1200	800	8,5	3,4	36,6	—	963,4	—	1000,0
3.503.1-57.1-26	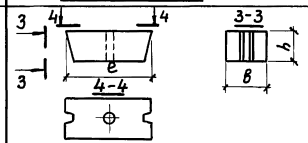	Р-7	2380	1200	800	5,5	2,2	91,6	—	72,8	—	164,4
3.503.1-57.1-27	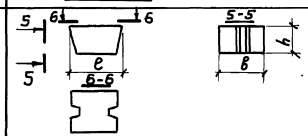	Р-9	1360	1200	800	3,0	1,2	41,0	—	52,3	—	93,3
3.503.1-57.1-28	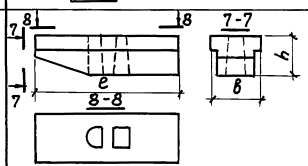	33Р-50	4410	1400	1100	11,8	4,7	45,8	—	1209,4	—	1255,2
3.503.1-57.1-29	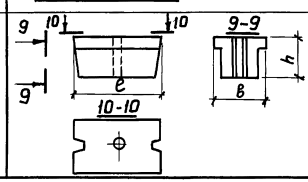	Р-70	2400	1400	1100	7,5	3,0	113,8	—	110,8	—	224,6

Инв. № подл. | Подпись и дата | Взам. инв. №

18586 19 Копировал Формат 12Г

Обозначение	Наименование и эскиз	Марка изделия	Характеристика изделия: Основные размеры, мм: длина, l	ширина, b	высота, h	Масса, т	Бетон марки 300, $м^3$	Сталь, кг: Арматурная класса: A-I	A-II	A-III	Закладные изделия	Всего
3.503.1-57.1-30	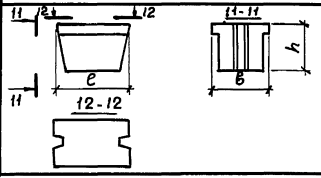	Р-90	1380	1400	1100	4.3	1.7	50.2	—	72.8	—	123.0
б) с проемами												
Блоки фундаментов см. промежуточные опоры-стенки без проемов												
3.503.1-57.1-20	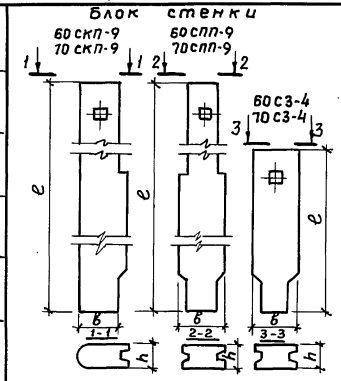	60СКП-9	9100	1200	600	14.5	5.8	122,2	912,6	—	21,4	1056.2
3.503.1-57.1-23		70СКП-9	8880	1200	700	16.3	6.5	95.2	1004.9	—	22,8	1122,9
3.503.1-57.1-18		60СПП-9	9100	1000	600	11.5	4.7	115,2	731,2	—	42,9	889.3
3.503.1-57.1-21		70СПП-9	8880	1000	700	13.2	5,3	120.4	735.6	—	45,7	901.7
3.503.1-57.1-19		60С3-4	4100	1000	600	5,5	2,2	49,9	198.5	—	—	248.4
3.503.1-57.1-22		70С3-4	3880	1000	700	6.0	2,5	49,0	261.2	—	—	310,2
3.503.1-57.1-25	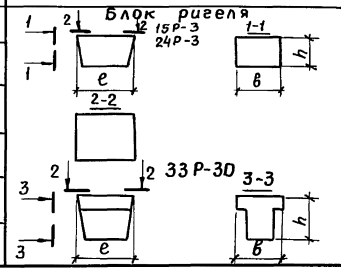	15Р-5	см. 3.503.1-57.0-00СМ-1 лист 7									
3.503.1-57.1-31		15Р-3	1360	1200	800	3.3	1.3	11.4	—	191.5	—	202,9
3.503.1-57.1-25-01		24Р-5	см. 3.503.1-57.0-00СМ-1, лист 7									
3.503.1-57.1-31-01		24Р-3	1360	1200	800	3.3	1.3	11.4	—	262.9	—	274.3
3.503.1-57.1-28		33Р-5Б	см. 3.503.1-57.0-00СМ-1 лист 7									
3.503.1-57.1-32		33Р-30	1380	1400	1100	4.3	1.7	14.8	—	300.3	—	315.1

Инв.№ подл. | Подпись и дата | Взам. инв.№

18586 20 Копировал Формат 12Г

Наименование					Измеритель	Устои свайный козлового типа	Устой козлового типа с фундаментом на естественном основании					
						$H_к$=3м	$H_к$=5м			$H_к$=7м		
						Длина опираемых пролетных строений e, м						
						12; 15	12; 15	18; 24	33	12; 15	18; 24	33
Сборные элементы	Переходная плита	Бетон марки 300			$м^3$	20,1	40,3	40,3	40,3	40,3	40,3	40,3
		Сталь арматурная		класса А-I	кг	236,0	376,4	376,4	376,4	376,4	376,4	376,4
				класса А-III	кг	1923,0	3525,0	3525,0	3525,0	3525,0	3525,0	3525,0
	Лежень	Бетон марки 300			$м^3$	9,2	8,0	8,0	8,0	8,0	8,0	8,0
		Сталь арматурная		класса А-I	кг	198,4	178,8	178,8	178,8	178,8	178,8	178,8
				класса А-III	кг	1144,0	1024,0	1024,0	1024,0	1024,0	1024,0	1024,0
	Открылки	Бетон марки 300			$м^3$	0,8	0,8	1,2	2,0	0,8	1,2	2,0
		Сталь арматурная		класса А-I	кг	4,2	4,2	6,6	10,6	4,2	6,6	10,6
				класса А-III	кг	68,0	68,0	102,0	222,0	68,0	102,0	222,0
	Насадка	Бетон марки 300			$м^3$	—	20,0	21,6	24,0	20,0	21,6	24,0
		Сталь арматурная		класса А-I	кг	—	245,2	257,2	320,0	245,2	257,2	320,0
				класса А-III	кг	—	2753,2	3223,6	3993,2	2753,2	3223,6	3993,2
	Стойки	Бетон марки 300			$м^3$	—	12,0	12,0	12,0	17,0	17,0	17,0
		Сталь арматурная		класса А-I	кг	—	630,0	630,0	630,0	915,0	839,0	839,0
				класса А-III	кг	—	5236,0	8571,0	8571,0	8914,0	14054,0	14054,0

2. См. примечание 2, док. 3.503.1-57-00 СМ2

Примечания. 1. В омоноличивании учтены бетон и арматура монолитной части переходной плиты и стыка лежня

для $H_к$=3м: Бетон 17,0 $м^3$ Арматурная сталь — $\frac{А-III\ 1260,0\ кг}{А-I\ 172,0\ кг}$ Полосовая сталь — 34,4 кг

для $H_к$=5 и 7м: Бетон 24,2 $м^3$ Арматурная сталь — $\frac{А-III\ 1893,2\ кг}{А-I\ 246,2\ кг}$ Полосовая сталь — 34,4 кг

Разраб.	Андрианова		
Пров.	Бойцова		
Гл.инж.пр.	Дашкевич		
Гл.техн.	Гафт		
Нач.отд.	Каташев		

3.503.1-57.0-00 ВМ

Сводная таблица расхода материалов на устои

Стадия	Лист	Листов
Р	1	3

ПРОМТРАНСНИИПРОЕКТ г. Москва

Инв. № подл. | Подпись и дата | Взам. инв. №

18586 21 Копировал Формат 12Г

Наименование					Измеритель	Устой свайный козлового типа	Устой козлового типа с фундаментом на естественном основании					
						$H_к$= 3м	$H_к$= 5м			$H_к$= 7м		
						Длина опираемых пролетных строений e, м						
						12; 15	12; 15	18; 24	33	12; 15	18; 24	33
Монолитный бетон	Насадка	Бетон марки 300			$м^3$	28,4	—	—	—	—	—	—
		Сталь	арматурная	класса А-I	кг	129,6	—	—	—	—	—	—
				класса А-III	кг	3069,2	—	—	—	—	—	—
			полосовая		кг	27,0	—	—	—	—	—	—
Омоноличивание	Стыки	Бетон марки 300			$м^3$	17,6	37,0	37,5	38,4	37,0	37,5	38,4
		Сталь	арматурная	класса А-I	кг	172,0	273,5	276,6	280,1	273,5	276,6	280,1
				класса А-III	кг	1327,0	2789,5	2837,4	2947,4	2789,5	2837,4	2947,4
			полосовая		кг	34,4	69,4	69,4	69,4	69,4	69,4	69,4
Подферменники		Бетон марки 300			$м^3$	0,48	0,48	0,48	0,48	0,48	0,48	0,48
		Сталь	арматурная	класса А-I	кг	52,8	52,8	52,8	52,8	52,8	52,8	52,8
Сливы		Раствор марки 200			$м^3$	0,25	0,35	0,35	0,35	0,35	0,35	0,35
Итого бетона и раствора до обреза фундамента					$м^3$	76,9	119,0	121,5	125,5	124,0	126,5	130,5
В том числе		сборного			$м^3$	30,1	81,1	83,1	86,3	86,1	88,1	91,3
		монолитного			$м^3$	46,5	37,5	38,0	38,8	37,5	38,0	38,8
Итого стали до обреза фундамента					кг	8385,6	17226,0	21130,8	22200,7	21189,0	26822,8	27892,7
В том числе		арматурной		класса А-I	кг	793,0	1760,9	1778,4	1848,7	2045,9	1987,4	2057,7
				класса А-III	кг	7531,2	15395,7	19283,0	20282,6	19073,7	24766,0	25765,6
		полосовой			кг	61,4	69,4	69,4	69,4	69,4	69,4	69,4

Инв.№ подл. | Подпись и дата | Взам.инв.№

18586 22 Копировал Формат 12г

Наименование					Измеритель	Устой свайный козлового типа	Устой козлового типа с фундаментом на естественном основании					
						Нк=3м	Нк=5м			Нк=7м		
						Длина опираемых пролетных строений е, м						
						12; 15	12; 15	18; 24	33	12; 15	18; 24	33
Марки блоков фундамента						—	24ф450-5	24ф500-5	33ф500-5	15ф500-7	24ф550-7	33ф550-7
Сборные элементы	Фундаменты	Бетон марки 300			м³	—	53,0	57,0	57,0	61,0	65,0	65,0
		Сталь	арматурная	класса А-I	кг	—	472,0	488,0	488,0	616,0	632,0	632,0
				класса А-II	кг	—	3327,0	3790,0	4178,0	3814,0	4127,0	4749,0
				класса А-III	кг	—	300,0	300,0	300,0	300,0	300,0	300,0
Омоноличивание	Стыки	Бетон марки 300			м³	—	14,0	15,0	15,0	15,0	16,0	16,0
		Сталь	арматурная	класса А-I	кг	—	51,3	56,2	56,2	56,2	61,8	61,8
				класса А-II	кг	—	155,7	286,2	286,2	226,2	315,2	388,6
Итого бетона ниже обреза фундамента					м³	—	67,0	72,0	72,0	76,0	81,0	81,0
в том числе	сборного				м³	—	53,0	57,0	57,0	61,0	65,0	65,0
	монолитного				м³	—	14,0	15,0	15,0	15,0	16,0	16,0
Итого стали ниже обреза фундамента					кг	—	4306,0	4920,4	5308,4	5012,4	5436,0	6131,4
в том числе	арматурной			класса А-I	кг	—	523,3	544,2	544,2	672,2	693,8	693,8
				класса А-II	кг	—	3482,7	4076,2	4464,2	4040,2	4442,2	5137,6
				класса А-III	кг	—	300,0	300,0	300,0	300,0	300,0	300,0
Всего бетона и раствора на опору					м³	76,9	186,0	193,5	197,5	200,0	207,5	211,5
в том числе	сборного				м³	30,1	134,1	140,1	143,3	147,1	153,1	156,3
	монолитного				м³	46,5	51,5	53,0	53,8	52,5	54,0	54,8
Всего стали на опору					кг	8385,6	21532,0	26051,2	27509,1	26201,4	32258,8	34024,1
в том числе	арматурной			класса А-I	кг	793,0	2284,2	2322,6	2392,9	2718,1	2681,1	2751,5
				класса А-II	кг	—	3482,7	4076,2	4464,2	4040,2	4442,2	5137,6
				класса А-III	кг	7531,2	15695,7	19583,0	20582,6	19373,7	25066,0	26065,6
	полосовой				кг	61,4	69,4	69,4	69,4	69,4	69,4	69,4
Выравнивающий слой	песчано-цементная смесь				м³	—	10,8	11,8	11,8	11,8	13,0	13,0
Щебеночная подготовка	втрамбованный щебень				м³	—	5,4	5,9	5,9	5,9	6,5	6,5

Инв.№ подл. | Подпись и дата | Взам.инв.№

Наименование					Измеритель	Опора – стенка								Опора-стенка с проемами		
						Нк=5м		Нк=7м			Нк=9м			Нк=9м		
						Длина опираемых пролетных строений ℓ, м										
						12+12 15+15	18+18 24+24	12+12 15+15	18+18 24+24	33+33	12+12 15+15	18+18 24+24	33+33	12+12 15+15	18+18 24+24	33+33
Сборные элементы	Ригель	Бетон марки 300			м³	13,6	13,6	13,6	13,6	18,8	13,6	13,6	18,8	12,0	12,0	16,2
		Сталь	арматурная	класса А-I	кг	338,4	338,4	338,4	338,4	419,6	338,4	338,4	419,6	118,8	118,8	150,8
				класса А-II	кг	—	—	—	—	—	—	—	—	—	—	—
				класса А-III	кг	1585,0	2177,0	1585,0	2177,0	2786,0	1585,0	2177,0	2786,0	2100,8	2978,4	3620,0
			полосовая		кг	—	—	—	—	—	—	—	—	—	—	—
	Стенка	Бетон марки 300			м³	37,8	37,8	52,6	52,6	72,0	80,4	80,4	93,2	61,6	61,6	69,8
		Сталь	арматурная	класса А-I	кг	863,8	863,8	1212,4	1212,4	1528,0	1885,2	1885,2	1927,4	1465,4	1465,4	1447,6
				класса А-II	кг	2209,2	2209,2	3735,2	3735,2	3127,0	4610,8	4610,8	3932,8	9041,2	9041,2	9637,1
				класса А-III	кг	—	—	—	—	—	—	—	—	—	—	—
			полосовая		кг	—	—	—	—	—	—	—	—	210,6	210,6	235,8
Омоноличивание	Стыки	Бетон марки 300			м³	9,5	9,5	11,3	11,3	13,9	13,4	13,4	16,0	12,1	12,1	15,8
		Сталь	арматурная	класса А-I	кг	156,4	156,4	156,4	156,4	189,0	156,4	156,4	189,0	39,4	39,4	44,2
				класса А-II	кг	114,0	114,0	114,0	114,0	114,0	114,0	114,0	114,0	284,4	284,4	290,4
				класса А-III	Кг	40,6	40,6	40,6	40,6	146,6	40,6	40,6	146,6	439,8	630,0	973,0
			полосовая		кг	—	—	—	—	—	—	—	—	114,4	114,4	114,4
Подферменники		Бетон марки 300			м³	1,3	1,3	1,3	1,3	1,4	1,3	1,3	1,4	1,3	1,3	1,4
		Сталь	арматурная	класса А-I	кг	200,0	200,0	200,0	200,0	236,8	200,0	200,0	236,8	200,0	200,0	236,8
Сливы		Раствор марки 200			м³	0,37	0,37	0,37	0,37	0,43	0,37	0,37	0,43	0,37	0,37	0,43
Итого бетона и раствора до обреза фундамента					м³	62,6	62,6	79,2	79,2	106,5	109,1	109,1	129,8	87,4	87,4	103,6
в том числе		сборного			м³	51,4	51,4	66,2	66,2	90,8	94,0	94,0	112,0	73,6	73,6	86,0
		монолитного			м³	10,8	10,8	12,6	12,6	15,3	14,7	14,7	17,4	13,4	13,4	17,2
Итого стали до обреза фундамента					кг	5507,4	6099,4	7382,0	7974,0	8542,0	8930,4	9522,4	9752,2	14014,8	15082,6	16751,2
в том числе		арматурной		класса А-I	кг	1558,6	1558,6	1907,2	1907,2	2373,4	2580,0	2580,0	2772,8	1823,6	1823,6	1879,4
				класса А-II	кг	2323,2	2323,2	3849,2	3849,2	3241,0	4724,8	4724,8	4046,8	9325,6	9325,6	9927,6
				класса А-III	кг	1625,6	2217,6	1625,6	2217,6	2932,6	1625,6	2217,6	2932,6	2540,6	3608,4	4593,0
		полосовой			кг	—	—	—	—	—	—	—	—	325,0	325,0	351,2

Инв.№ подл. | Подпись и дата | Взам.инв.№

Разраб.	Андрианова		
Пров.	Бойцова		
Гл.инж.пр	Дашкевич		
Гл.техн	Гафт		
Нач.отд	Каташев		

3.503.1-57.0-00ВМ

Сводная таблица расхода материалов на промежуточные опоры

Стадия	Лист	Листов
Р	1	2

ПРОМТРАНСНИИПРОЕКТ г. МОСКВА

18586 24 Копировал

Формат 12Г

Наименование					Измеритель	Опора - стенка								Опора-стенка с проемами		
						Нк=5м		Нк=7м			Нк=9м			Нк=9м		
						Длина опираемых пролетных строений С, м										
						12+12 15+15	18+18 24+24	12+12 15+15	18+18 24+24	33+33	12+12 15+15	18+18 24+24	33+33	12+12 15+15	18+18 24+24	33+33
Ширина фундамента					см	350	500	350	500	550	400	500	550	400	500	550
Сборные элементы	Фундаменты	Бетон марки 300			м³	37,2	54,8	37,2	54,8	56,4	45,0	54,8	56,4	45,0	54,8	56,4
		Сталь	арматурная	класса А-I	кг	612,6	656,2	612,6	656,2	673,0	666,8	656,2	673,0	666,8	656,2	673,0
				класса А-II	кг	4308,7	6367,4	4308,7	6367,4	6645,4	4889,6	6367,4	6645,4	4889,6	6367,4	6645,4
				класса А-III	кг	298,2	424,0	298,2	424,0	447,6	364,8	424,0	447,6	364,8	424,0	447,6
			полосовая		кг	—	—	—	—	—	—	—	—	—	—	—
Монолитчивание	Стыки	Бетон марки 300			м³	13,9	28,5	13,9	28,5	29,3	21,2	27,2	29,3	21,2	27,2	29,3
		Сталь	арматурная	класса А-I	кг	71,9	97,7	71,9	97,7	97,7	88,5	97,7	97,7	88,5	97,7	97,7
				класса А-II	кг	706,5	1141,0	706,5	1141,0	1184,9	842,4	1141,0	1184,9	842,4	1141,0	1184,9
				класса А-III	кг	—	—	—	—	—	—	—	—	—	—	—
			полосовая		кг	—	—	—	—	—	—	—	—	—	—	—
Итого бетона ниже обреза фундамента					м³	51,1	83,3	51,1	83,3	85,7	66,2	82,0	85,7	66,2	82,0	85,7
В том числе	сборного				м³	37,2	54,8	37,2	54,8	56,4	45,0	54,8	56,4	45,0	54,8	56,4
	монолитного				м³	13,9	28,5	13,9	28,5	29,3	21,2	27,2	29,3	21,2	27,2	29,3
Итого стали ниже обреза фундамента					кг	5997,9	8686,3	5997,9	8686,3	9048,6	6852,1	8686,3	9048,6	6852,1	8686,3	9048,6
В том числе	арматурной			класса А-I	кг	684,5	753,9	684,5	753,9	770,7	755,3	753,9	770,7	755,3	753,9	770,7
				класса А-II	кг	5015,2	7508,4	5015,2	7508,4	7830,3	5732,0	7508,4	7830,3	5732,0	7508,4	7830,3
				класса А-III	кг	298,2	424,0	298,2	424,0	447,6	364,8	424,0	447,6	364,8	424,0	447,6
	полосовой				кг	—	—	—	—	—	—	—	—	—	—	—
Всего бетона и раствора на опору					м³	113,7	145,9	130,3	162,5	192,2	175,3	191,1	215,5	153,6	169,4	189,3
В том числе	сборного				м³	88,6	106,2	103,4	121,0	147,2	139,0	148,8	168,4	118,6	128,4	142,4
	монолитного				м³	24,7	39,3	26,5	41,1	44,6	35,9	41,9	46,7	34,6	40,6	46,5
Всего стали на опору					кг	11505,3	14785,7	13379,9	16660,3	17595,6	15782,5	18208,7	18800,8	20866,9	23768,9	25799,6
В том числе	арматурной			класса А-I	кг	2243,1	2312,5	2591,7	2661,1	3144,1	3335,3	3333,9	3543,5	2578,9	2577,5	2650,1
				класса А-II	кг	7338,4	9831,6	8864,4	11357,6	11071,3	10456,8	12233,2	11877,1	15057,6	16834,0	17757,9
				класса А-III	кг	1923,8	2641,6	1923,8	2641,6	3380,2	1990,4	2641,6	3380,2	2905,4	4032,4	5040,6
	полосовой				кг	—	—	—	—	—	—	—	—	325,0	325,0	351,2
Выравнивающий слой	Песчано-цементная смесь				м³	7,5	10,3	7,5	10,3	11,3	8,4	10,3	11,3	8,4	10,3	11,3
Щебеночная подготовка	Втрамбованный щебень				м³	3,7	5,2	3,7	5,2	5,6	4,2	5,2	5,6	4,2	5,2	5,6

Инв. № подл. | Подпись и дата | Взам. инв. №

18586 25 Копировал Формат 12 г

Тип опоры	Длина опираемых пролетных строений, м	Высота опоры Нк, м	Разработанные конструкции под нагрузку от БелАЗ-549		Типовые конструкции серии 3.503-49 под нагрузку от БелАЗ-548	
			Бетон, м³	Сталь, т	Бетон, м³	Сталь, т
Устой свайный козлового типа	12; 15	3	2,8	0,41	2,9	0,44
Устой козлового типа на естественном основании	12; 15	5	7,3	0,89	7,5	0,92
		7	7,9	1,24	8,2	1,28
	18; 24	5	7,4	0,91	7,6	0,94
		7	8,1	1,26	8,3	1,30
	33	5	7,6	0,98	7,8	1,01
		7	8,1	1,34	8,4	1,38
Промежуточная опора-стенка на естественном основании	12; 15	5	5,2	0,52	5,4	0,54
		7	5,9	0,61	6,1	0,63
		9	7,5	0,72	7,7	0,74
	18; 24	5	6,1	0,62	6,3	0,64
		7	6,9	0,71	7,1	0,73
		9	8,4	0,79	8,7	0,82
	33	7	8,8	0,81	9,1	0,84
		9	9,9	0,87	10,2	0,90
Промежуточная опора-стенка с проемами на естественном основании	12; 15	9	6,5	0,93	6,7	0,96
	18; 24	9	7,5	1,02	7,7	1,05
	33	9	8,7	1,13	9,0	1,17

Примечания.

1. Расход бетона и стали приведен на 1 м габарита опираемых на опоры пролетных строений с учетом различия нагрузок.
2. В таблице приведены показатели для устоев и промежуточных опор со сборными фундаментами при грунте с условным сопротивлением $R' = 2,5$ кгс/см² при пролетах 12-24м и $R' = 3,0$ кгс/см² при пролетах 33м. В приведенных показателях устоев учтены конструкции сопряжения с насыпью

Взам. инв. №

Подпись и дата

Инв. № подл.

Разраб.	Таврина		
Пров.	Бойцова		
Гл. инж. пр.	Дашкевич		
Гл. техн.	Гафт		
Нач. отд.	Каташев		

3.503.1-57.0-00 СМ-2

Сравнение основных технико-экономических показателей опор

Стадия	Лист	Листов
Р		1

ПРОМТРАНСНИИПРОЕКТ г. Москва

Формат 12 Г

18586 26 Копировал

Промежуточные опоры

Расположение временной нагрузки

Поперек моста

Движущиеся колонны (задняя ось)

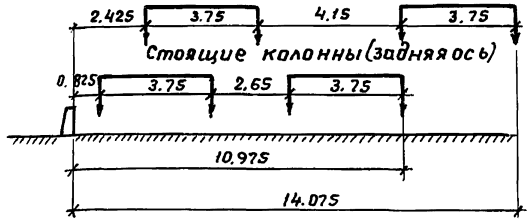

Вдоль моста

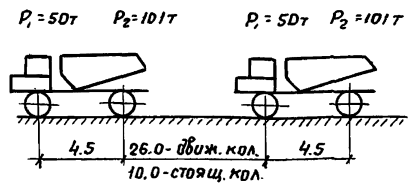

Нормативная опорная реакция на опору (тс)

Длина опираемых пролетных строений, м	12+12	15+15	18+18	24+24	33+33
Вес балок пролетного строения, тротуаров и перил	282,0	347,5	473,0	624,8	996,5
Вес покрытия проезжей части	64,8	81,0	97,2	129,6	178,2

Нормативная временная вертикальная нагрузка

Вдоль моста									Поперек моста						
Длина опираемых пролетных строений	Две стоящие колонны на 2 пролетах		Две движущиеся колонны на 2 пролетах		Толпа на 2 пролетах		Толпа на 1 пролете		Длина опираемых пролетных строений	Две стоящие колонны на 2 пролетах		Одна движущаяся колонна на 2 пролетах		Толпа на 2 пролетах на 1 тротуаре	
ℓ, м	N, тс	M, тс·м	N, тс	M, тс·м	N, тс	M, тс·м	N, тс	M, тс·м	ℓ, м	N, тс	M, тс·м	N, тс	M, тс·м	N, тс	M, тс·м
12+12	227,7	71,0	223,1	72,5	4,8	0	2,4	0,8	12+12	227,7	846,7	131,3	616,9	2,4	23,4
15+15	244,2	70,2	230,2	74,8	12,0	0	6,0	2,0	15+15	244,2	944,6	135,4	655,0	6,0	59,0
18+18	280,7	68,5	234,7	76,3	14,4	0	7,2	2,4	18+18	280,7	1150,0	138,1	648,9	7,2	70,7
24+24	346,5	70,5	240,4	78,1	19,2	0	9,6	3,1	24+24	346,5	1569,5	141,4	664,6	9,6	94,2
33+33	405,6	96,5	286,1	94,2	26,4	0	13,2	5,6	33+33	405,6	1909,9	168,3	790,9	13,2	129,4

Нормативный собственный вес опоры-стенки (тс)

ℓ, м \ Нк, м	5	7	9	9 (с проемами)
12-15	137,5 / 279,8	179,0 / 321,3	254,2 / 438,0	199,5 / 383,3
18-24	137,5 / 366,7	179,0 / 408,1	254,2 / 483,4	199,5 / 428,9
33	— / —	239,0 / 486,1	297,0 / 544,1	233,2 / 480,3

Нормативная нагрузка от торможения на опору с одной полосы движения (тс)

ℓ, м \ Нк, м	5	7	9
12	23,7	21,3	19,2
15	24,4	22,1	19,9
18	25,8	23,3	21,0
24	28,5	25,7	23,2
33	—	29,3	24,6

Нормативная ветровая нагрузка, действующая на опору вдоль моста (тс)

ℓ, м \ Нк, м	5	7	9	9 (с проемами)
12-24	14,5	20,9	27,6	18,6
33	—	21,5	28,1	20,8

Нормативная ледовая нагрузка, действующая на опору поперек моста, при толщине льда 1м (тс)

ℓ, м \ Нк, м	5		7		9	
	при первой подвижке льда	при наивысшем ледоходе	при первой подвижке льда	при наивысшем ледоходе	при первой подвижке льда	при наивысшем ледоходе
12-24	50,6	20,3	50,6	20,3	60,8	24,3
33	—	—	70,9	28,4	70,9	28,4

Примечания:

1. Нормативный собственный вес опоры-стенки приведен в числителе по обрезу фундамента, в знаменателе - по подошве.
2. Нормативная нагрузка от торможения приведена при высоте смежной опоры Нк=9м.
3. Нормативная нагрузка от удара принята равной 30,2т.
4. Нормативная ледовая нагрузка, действующая на опору вдоль моста принята равной 10,0т и приложена в уровне ГВЛ

Разраб.	Таврина		
Пров.	Андрианова		
Гл.инж.пр	Дашкевич		
Гл.техн.	Гафт		
Нач.отд.	Катышев		

3.503.1-57.0-00СМ-3

Расчетный лист опор

Стадия	Лист	Листов
Р	1	8

ПРОМТРАНСНИИПРОЕКТ г Москва

Инв.№ подл. | Подпись и дата | Взам. инв.№

Нагрузки по обрезу фундамента промежуточных опор

Длина опираемых пролетных строений, м	Комбинации загружения	Вдоль моста. Высота опоры Нк, м									Поперек моста. Высота опоры Нк, м								
		5			7			9			5			7			9		
		N, тс	H, тс	M, тс·м	N, тс	H, тс	M, тс·м	N, тс	H, тс	M, тс·м	N, тс	H, тс	M, тс·м	N, тс	H тс	M, тс·м	N, тс	H, тс	M, тс м
15+15	1	1152,9	0	156.4	1198.6	0	156,4	1281,3	0	156.4	1005.3	0	1405,0	1050,9	0	1478.6	1133.7	0	1405.0
	2	1017.9	32,4	273.7	1092,2	32.3	334.3	1174,9	32.4	382,4	935.2	42,5	1213.3	980.8	42.5	1260,1	1063.6	51.0	1348.6
	3	545.5	32,4	173.3	554.5	32.3	224.6	595,1	32.4	273.7	649.8	76.4	1138.2	658.8	76,4	1252,6	699.4	84.9	1406.7
24+24	1	1540,1	0	156,1	1585,7	0	156,1	1668.5	0	156,1	1531,5	0	2329,1	1577,4	0	2303.3	1659.9	0	2301.4
	2	1390,7	37,2	288,6	1473.5	36.6	364.5	1567.0	36,4	413.7	1431.8	42,5	1952.6	1477.6	42,5	1978.7	1510.2	51.0	2065 6
	3	807.9	37.2	190.7	832.2	36,6	248.6	872.8	36,4	301.4	942,0	76,4	1196,5	963.0	76,4	1312.5	1003,5	84.9	1467 0
33+33	1	—	—	—	2147,6	0	205.5	2210,6	0	205.5	—	—	—	2213,1	0	2855,1	2276,3	0	2855.1
	2	—	—	—	1999,5	40,8	390,1	2077,7	38,1	427.5	—	—	—	2095,8	59.5	2474.6	2159,1	59,5	2546,1
	3	—	—	—	1243,3	40,8	278,8	1262,4	38,1	314.8	—	—	—	1416,2	93.4	1559.9	1527.8	93,4	1703 1
Состав комбинаций загружения	1	Постоянная нагрузка (n>1) + две движущиеся колонны на 1 м пролете + толпа на 2 х пролетах									Постоянная нагрузка (n>1) + две стоящие колонны + + толпа на 1 0м тротуаре								
	2	Постоянная нагрузка (n>1) + две движущиеся колонны на 2 х пролетах + толпа на 1 0м пролете + торможение + ветер									Постоянная нагрузка (n>1) + две стоящие колонны + + толпа на 1 0м тротуаре + лед								
	3	Постоянная нагрузка (n=0.9) + две движущиеся колонны на 1 0м пролете + толпа на 1 0м пролете + торможение + ветер									Постоянная нагрузка (n=0.9) + одна движущаяся колонна + + толпа на 1 0м тротуаре + удар + лед								

N - продольная сила
H - горизонтальная сила
M - изгибающий момент

Примечание
Нагрузки по обрезу фундамента даны на опору

Инв.№ подл. | Подпись и дата | Взам. инв.№

18586 28 Копировал Формат 12Г

Нагрузки и краевые напряжения по подошве фундамента вдоль моста (промежуточные опоры)

Ширина фундамента по фасаду, м	Площадь сечения F, м²	Момент сопротивления W, м³	Радиус ядра сечения ρ=W/F, м	Вес фундамента, тс: Тоже, с учетом взвешивающего действия воды: естеств. основ.	Вес фундамента, тс: Тоже, с учетом взвешивающего действия воды: скальн. основ.	Вес грунта на фундаменте, тс: Тоже, с учетом взвешивающего действия воды: естеств. основ.	Вес грунта на фундаменте, тс: Тоже, с учетом взвешивающего действия воды: скальн. основ.	N, тс / M, тс·м / σmax кгс/см²	15+15 м (12+12 м)						24+24 м (18+18 м)						33+33 м			
									Высота опоры Нк, м							Высота опоры Нк, м						Высота опоры Нк, м			
									5			7			9				7			9		7		9	
									естественное основание R', кгс/см²		скальное основан.	естественное основание R', кгс/см²		скальное основан.	естественное основание R', кгс/см²		скальное основан.	естественное основание R', кгс/см²		скальное основан.	естественное основание R', кгс/см²		скальное основан.	естеств. основ. R', кгс/см²	скальное основан.	естеств. основ. R', кгс/см²	скальное основан.
									2,5	3,0		2,5	3,0		2,5	3,0		2,5	3,0		2,5	3,0		2,5	3,0		
2,10	39,3	13,8	0,35	—	(145,2) / 129,6 / —	— *	91,1 / —	N	—	—	1234,5 / 1140,2	—	—	1280,1 / 1185,8	—	—	—	—	—	1765,8 / 1544,4	—	—	1764,3 / 1532,2	—	—	1846,3 / 1625,0	—	2103,8 / 2134,2	—	2467,0 / 2212,4
								M	—	—	98,3 / 287,8	—	—	98,3 / 338,8	—	—	—	—	—	98,7 / 327,1	—	—	98,7 / 382,4	—	—	98,7 / 435,2	—	135,0 / 448,0	—	135,0 / 475,7
								σmax	—	—	3,86 / 4,99	—	—	3,97 / 5,48	—	—	—	—	—	5,20 / 6,30	—	—	5,20 / 6,67	—	—	5,41 / 7,30	—	7,10 / 8,68	—	7,26 / 9,09
2,50	46,8	19,5	0,42	—	139,7 / —	—	119,8 / —	N	—	—	—	—	—	—	—	—	1401,6 / 1314,1	—	—	—	—	—	—	—	—	—	—	—	—
								M	—	—	—	—	—	—	—	—	98,3 / 384,9	—	—	—	—	—	—	—	—	—	—	—	—	—
								σmax	—	—	—	—	—	—	—	—	3,50 / 4,78	—	—	—	—	—	—	—	—	—	—	—	—	—
3,00	56,2	28,1	0,50	146,3 / 87,8	—	169,0 / 102,3	—	N	—	1329,0 / 1234,8	—	—	1374,7 / 1280,4	—	—	—	—	—	—	—	—	—	—	—	—	—	—	—	—
								M	—	98,3 / 287,8	—	—	98,3 / 338,8	—	—	—	—	—	—	—	—	—	—	—	—	—	—	—	—	—
								σmax	—	2,72 / 3,22	—	—	2,80 / 3,49	—	—	—	—	—	—	—	—	—	—	—	—	—	—	—	—	—
3,50	65,5	38,2	0,58	156,6 / 94,0	—	211,4 / 128,0	—	N	1381,8 / 1287,5	—	—	1427,4 / 1333,2	—	—	—	1510,2 / 1422,7	—	—	—	—	—	—	—	—	—	—	—	—	—	—
								M	98,3 / 287,8	—	—	98,3 / 338,8	—	—	—	98,3 / 384,9	—	—	—	—	—	—	—	—	—	—	—	—	—	—
								σmax	2,37 / 2,72	—	—	2,44 / 2,92	—	—	—	2,56 / 3,18	—	—	—	—	—	—	—	—	—	—	—	—	—	—
4,00	74,9	49,9	0,67	202,2 / 121,3	—	226,7 / 137,2	—	N	—	—	—	—	—	—	1570,9 / 1483,4	—	—	—	—	—	—	—	—	—	—	—	—	—	—	—
								M	—	—	—	—	—	—	98,3 / 392,1	—	—	—	—	—	—	—	—	—	—	—	—	—	—	—
								σmax	—	—	—	—	—	—	2,29 / 2,77	—	—	—	—	—	—	—	—	—	—	—	—	—	—	—
4,50	84,2	63,2	0,75	211,6 / 127,0	—	272,9 / 165,2	—	N	—	—	—	—	—	—	—	—	—	—	2029,5 / 1808,2	—	—	2075,2 / 1843,0	—	—	2157,9 / 1936,6	—	—	—	—	—
								M	—	—	—	—	—	—	—	—	—	—	98,7 / 327,1	—	—	98,7 / 386,4	—	—	98,7 / 435,2	—	—	—	—	—
								σmax	—	—	—	—	—	—	—	—	—	—	2,57 / 2,66	—	—	2,62 / 2,80	—	—	2,71 / 2,99	—	—	—	—	—
5,00	93,6	78,0	0,83	252,1 / 151,3	—	293,5 / 177,7	—	N	—	—	—	—	—	—	—	—	—	2090,6 / 1869,2	—	—	2134,5 / 1902,4	—	—	2219,0 / 1997,6	—	—	—	—	—
								M	—	—	—	—	—	—	—	—	—	98,7 / 327,1	—	—	98,7 / 390,31	—	—	98,7 / 435,2	—	—	—	—	—
								σmax	—	—	—	—	—	—	—	—	—	2,36 / 2,42	—	—	2,41 / 2,53	—	—	2,50 / 2,69	—	—	—	—	—
5,50	103,0	94,4	0,92	271,8 / 163,1	—	323,0 / 195,6	—	N	—	—	—	—	—	—	—	—	—	—	—	—	—	—	—	—	—	—	2826,4 / 2556,8	—	2889,6 / 2635,0	—
								M	—	—	—	—	—	—	—	—	—	—	—	—	—	—	—	—	—	—	135,0 / 441,7	—	135,0 / 475,7	—
								σmax	—	—	—	—	—	—	—	—	—	—	—	—	—	—	—	—	—	—	2,89 / 2,95	—	2,95 / 3,06	—

Примечания:

1. Краевые напряжения определены для опор со сплошными стенками без учета взвешивающего действия воды.
2. В числителе приведены нагрузки и краевые напряжения от основных сочетаний нагрузок, в знаменателе – от дополнительных.
3. В скобках приведен вес фундамента для опоры под пролетные строения длиной 33м
4. Нагрузки по подошве фундамента даны на опору.

Инв.№ подл. | Подпись и дата | Взам. инв.№

3.503.1-57.0-ООСМ-3

Лист 3

Нагрузки и краевые напряжения по подошве фундамента поперек моста (промежуточные опоры)

Ширина фундамента по фасаду, м	Площадь сечения F, м²	Момент сопротивления W, м³	Радиус ядра сечения ρ = W/F, м	Вес фундамента, тс: Тоже, с учетом взвешивающего действия воды: естеств. основ.	Вес фундамента, тс: Тоже, с учетом взвешивающего действия воды: скальн. основ.	Вес грунта на фундаменте, тс: Тоже, с учетом взвешивающего действия воды: естеств. основ.	Вес грунта на фундаменте, тс: Тоже, с учетом взвешивающего действия воды: скальн. основ.	N, тс / M, тс·м / σmax, кгс/см²	15+15 м (12+12 м) Высота опоры Нк, м: 5 — естественное основание R', кгс/см²: 2,5	5: 3,0	5: скальное основание	7: естественное основание R', кгс/см²: 2,5	7: 3,0	7: скальное основание	9: естественное основание R', кгс/см²: 2,5	9: 3,0	9: скальное основание	24+24 м (18+18 м) Высота опоры Нк, м: 5 — естественное основание R', кгс/см²: 2,5	5: 3,0	5: скальное основание	7: естественное основание R', кгс/см²: 2,5	7: 3,0	7: скальное основание	9: естественное основание R', кгс/см²: 2,5	9: 3,0	9: скальное основание	33+33 м Высота опоры Нк, м: 7 — естеств. основ. R', кгс/см²	7: скальное основание	9: естеств. основ. R', кгс/см²	9: Скальное основание
										3,0			3,0			3,0			3,0			3,0			3,0			3,0		
2,10	39,3	122,6	3,12	—	(145,2) / 129,6 / —	—	91,1 / —	N	—	—	1226,0 / 1156,0	—	—	1271,6 / 1201,6	—	—	—	—	—	1752,3 / 1652,5	—	—	1751,0 / 1651,2	—	—	1832,8 / 1733,1	—	2385,3 / 2268,0	—	2448,5 / 2331,3
								M	—	—	1405,0 / 1273,7	—	—	1405,0 / 1145,9	—	—	—	—	—	2329,1 / 2021,5	—	—	2303,3 / 1877,1	—	—	2301,4 / 1889,4	—	2855,1 / 2350,7	—	2855,1 / 2364,7
								σmax	—	—	4,26 / 3,98	—	—	4,38 / 3,99	—	—	—	—	—	6,36 / 5,85	—	—	6,33 / 5,73	—	—	6,54 / 5,95	—	8,40 / 7,67	—	8,56 / 7,86
2,50	46,8	146,0	3,12	—	139,7 / —	—	119,8 / —	N	—	—	—	—	—	—	—	—	1393,2 / 1323,1	—	—	—	—	—	—	—	—	—	—	—	—	—
								M	—	—	—	—	—	—	—	—	1405,0 / 1151,2	—	—	—	—	—	—	—	—	—	—	—	—	—
								σmax	—	—	—	—	—	—	—	—	3,94 / 3,62	—	—	—	—	—	—	—	—	—	—	—	—	—
3,00	56,2	175,2	3,12	146,3 / 87,8	—	169,0 / 102,3	—	N	—	1320,6 / 1250,5	—	—	1366,2 / 1296,2	—	—	—	—	—	—	—	—	—	—	—	—	—	—	—	—	—
								M	—	1405,0 / 1273,7	—	—	1405,0 / 1320,5	—	—	—	—	—	—	—	—	—	—	—	—	—	—	—	—	—
								σmax	—	3,15 / 2,95	—	—	3,24 / 3,06	—	—	—	—	—	—	—	—	—	—	—	—	—	—	—	—	—
3,50	65,5	204,4	3,12	156,6 / 94,0	—	211,4 / 128,0	—	N	1373,3 / 1303,3	—	—	1419,0 / 1348,9	—	—	—	1501,7 / 1431,6	—	—	—	—	—	—	—	—	—	—	—	—	—	—
								M	1405,0 / 1273,7	—	—	1405,0 / 1320,5	—	—	—	1405,0 / 1151,2	—	—	—	—	—	—	—	—	—	—	—	—	—	—
								σmax	2,79 / 2,61	—	—	2,85 / 2,70	—	—	—	2,98 / 2,75	—	—	—	—	—	—	—	—	—	—	—	—	—	—
4,00	74,9	233,6	3,12	202,2 / 121,3	—	226,7 / 137,2	—	N	—	—	—	—	—	—	1562,5 / 1492,4	—	—	—	—	—	—	—	—	—	—	—	—	—	—	—
								M	—	—	—	—	—	—	1405,0 / 1151,7	—	—	—	—	—	—	—	—	—	—	—	—	—	—	—
								σmax	—	—	—	—	—	—	2,69 / 2,49	—	—	—	—	—	—	—	—	—	—	—	—	—	—	—
4,50	84,2	262,8	3,12	211,6 / 127,0	—	272,9 / 165,2	—	N	—	—	—	—	—	—	—	—	—	—	2016,1 / 1916,3	—	—	2061,9 / 1962,1	—	—	2144,4 / 2044,7	—	—	—	—	—
								M	—	—	—	—	—	—	—	—	—	—	2329,1 / 1894,7	—	—	2303,3 / 1882,5	—	—	2301,4 / 1889,4	—	—	—	—	—
								σmax	—	—	—	—	—	—	—	—	—	—	3,28 / 3,00	—	—	3,32 / 3,05	—	—	3,42 / 3,15	—	—	—	—	—
5,00	93,6	292,0	3,12	252,1 / 151,3	—	293,5 / 177,7	—	N	—	—	—	—	—	—	—	—	—	2077,1 / 1977,4	—	—	2122,9 / 2023,1	—	—	2205,5 / 2105,7	—	—	—	—	—
								M	—	—	—	—	—	—	—	—	—	2329,1 / 1894,7	—	—	2303,3 / 1882,9	—	—	2301,4 / 1889,4	—	—	—	—	—
								σmax	—	—	—	—	—	—	—	—	—	3,02 / 2,76	—	—	3,06 / 2,81	—	—	3,14 / 2,90	—	—	—	—	—
5,50	103,0	321,2	3,12	271,8 / 163,1	—	323,0 / 195,6	—	N	—	—	—	—	—	—	—	—	—	—	—	—	—	—	—	—	—	—	2807,8 / 2690,6	—	2871,1 / 2753,9	—
								M	—	—	—	—	—	—	—	—	—	—	—	—	—	—	—	—	—	—	2855,1 / 2350,7	—	2855,1 / 2364,7	—
								σmax	—	—	—	—	—	—	—	—	—	—	—	—	—	—	—	—	—	—	3,62 / 3,35	—	3,68 / 3,41	—

Примечания см. 3.503.1-57.0-00СМ-3 лист 3

3.503.1-57.0-00СМ-3 Лист 4

Инв. № подл. | Подпись и дата | Взам. инв. №

18586 30 Копировал Дау

Формат 12Г

Нагрузки по подошве фундамента и величины давления на голову сваи (промежуточные опоры)

Ширина фундамента по фасаду, м	Количество свай в фундаменте, шт.	Момент сопротивления свайного ростверка W, м³	Вес фундамента, тс	H, тс N, тс M, тс·м P_{max}, тс M_{max}, тс·м	15+15 м (12+12м) Высота опоры Нк, м			24+24 м (18+18 м) Высота опоры Нк, м			33+33 м Высота опоры Нк, м	
					5	7	9	5	7	9	7	9
2,10	30	18,0 / 101,6	145,4	H	32,4 / 0	32,3 / 0	32,4 / 0	—	—	—	—	—
				N	1079,7 / 1165,5	1125,4 / 1211,2	1227,6 / 1306,6	—	—	—	—	—
				M	287,8 / 1405,0	338,8 / 1478,6	387,2 / 1405,0	—	—	—	—	—
				P_{max}	55,7 / 52,7	60,0 / 54,9	66,1 / 57,4	—	—	—	—	—
				M_{max}	2,2 / 5,2	2,2 / 5,2	2,2 / 5,8	—	—	—	—	—
3,00	45	31,5 / 164,3	243,4	H	—	—	—	37,2 / 0	37,5 / 0	36,4 / 0	—	—
				N	—	—	—	1639,2 / 1847,1	1674,0 / 1892,9	1767,6 / 1975,4	—	—
				M	—	—	—	327,1 / 2329,1	402,4 / 2303,3	435,2 / 2301,4	—	—
				P_{max}	—	—	—	49,2 / 56,3	52,4 / 57,2	55,5 / 59,0	—	—
				M_{max}	—	—	—	1,7 / 3,5	1,7 / 3,5	1,7 / 3,9	—	—
3,00	54	37,8 / 179,55	243,4	H	—	—	—	—	—	—	40,6 / 0	38,1 / 0
				N	—	—	—	—	—	—	2276,1 / 2527,2	2354,3 / 2590,4
				M	—	—	—	—	—	—	439,2 / 2982,6	475,7 / 2855,1
				P_{max}	—	—	—	—	—	—	56,0 / 63,4	58,2 / 63,9
				M_{max}	—	—	—	—	—	—	1,5 / 3,5	1,5 / 3,5

Примечания:

1. H; N; M – нагрузки по подошве фундамента (на опору).
2. В числителе приведены данные при расчете вдоль моста, в знаменателе – поперек моста.
3. Нагрузки на голову сваи даны без учета собственного веса свай

Устои

Горизонтальные силы и изгибающие моменты, действующие на опору по подошве фундамента

Высота опоры Нк, м	Длина опираемого пролетного строения, м	Нормативные нагрузки						Расчетные нагрузки							
		Торможение		Горизонтальное давление грунта, тс		Момент от горизонтального давления грунта, тс·м		Торможение		Горизонтальное давление грунта, тс			Момент от горизонтального давления грунта, тс·м		
		Н, тс	М, тс·м	От веса грунта	От временной нагрузки на призме обрушен.	От веса грунта	От временной нагрузки на призме обрушен.	Н, тс	М, тс·м	От веса грунта	От временной нагрузки на призме обрушения		От веса грунта	От временной нагрузки на призме обрушения	
											Основное сочетан.	Дополнит. сочетан.		Основное сочетан.	Дополнит. сочетан.
5	12	45,3	285,4	71,8	67,6	171,1	103,0	50,7	319,2	117,1	121,9	97,5	258,8	199,2	159,5
	15	45,3	285,4	71,8	67,6	171,1	103,0	50,7	319,2	117,1	121,9	97,5	258,8	199,2	159,5
	18	45,3	284,9	88,7	70,3	225,2	114,4	50,7	319,2	133,3	125,3	100,3	335,5	215,0	172,2
	24	45,3	284,9	88,7	70,3	225,2	114,4	50,7	319,2	133,3	125,3	100,3	335,5	215,0	172,2
	33	48,8	307,3	119,1	60,7	332,4	121,0	54,6	344,1	177,7	104,4	68,1	493,3	208,4	139,4
7	12	45,3	375,5	110,2	85,4	296,9	166,2	50,7	420,6	167,3	147,5	118,1	498,7	287,5	230,1
	15	45,3	375,5	110,2	85,4	296,9	166,2	50,7	420,6	167,3	147,5	118,1	498,7	287,5	230,1
	18	45,3	375,5	126,2	91,7	404,3	198,0	50,7	420,6	188,4	154,3	123,6	615,0	335,2	268,9
	24	45,3	375,5	126,2	91,7	404,3	198,0	50,7	420,6	188,4	154,3	123,6	615,0	335,2	268,9
	33	48,8	404,8	153,0	102,8	543,4	274,0	54,6	453,4	223,5	174,7	139,7	791,8	466,1	372,9

Нормативная опорная реакция на опору

Длина опираемого пролетного строения	Вес балок пролетного строения, тротуаров и перил	Вес покрытия проезжей части	Вес переходных плит
м	тс	тс	тс
12	141,0	32,4	39,9
15	173,8	40,5	39,9
18	236,5	50,6	39,9
24	312,0	62,5	39,9
33	498,3	88,4	39,9

Опорная реакция от нормативной временной нагрузки, находящейся в пролете

Длина опираемого пролетного строения	Толпа	Одна стоящая колонна	Одна движущаяся колонна без (динамики)
м	тс	тс	тс
12	2,4	131,2	131,2
15	6,0	135,4	135,4
18	7,2	149,1	138,1
24	9,6	182,8	141,4
33	13,2	229,2	154,4

Инв.№ подл. | Подпись и дата | Взам. инв.№

18586 32 Копировал Формат 12Г

Нагрузки и краевые напряжения по подошве фундамента на опору (устой)

Высота опоры	Длина опираемого пролетного строения	Ширина фундамента по фасаду	Геометрические характеристики		Основные сочетания $\sigma_{max} = \frac{N}{F} \pm \frac{M}{W}$				Дополнительные сочетания $\sigma_{max} = \frac{N}{F} \pm \frac{M}{W}$			
					Продольная сила и изгибающий момент		Краевые напряжения, σ		Продольная сила и изгибающий момент		Краевые напряжения, σ	
			F	W	N	M	R' 2,5	R' 3,0	N	M	R' 2,5	R' 3,0
м	м	м	м²	м³	тс	тс·м	кгс/см²		тс	тс·м	кгс/см²	
5	15 (12)	3,65	76,6	46,6	1731,6	294,5	—	2,89	1625,9	503,2	—	3,2
		4,50	94,4	70,8	1984,6	393,3	2,66	—	1884,5	522,1	2,73	—
	24 (18)	4,50	94,4	70,8	2260,7	479,8	—	3,07	1837,8	678,3	—	2,91
		5,00	105,0	87,4	2387,6	371,5	2,70	—	2274,0	360,9	2,58	—
	33	5,00	105,0	87,4	2749,2	463,4	—	3,15	2560,5	656,2	—	3,19
7	15 (12)	4,50	94,4	70,8	2397,6	426,1	—	3,14	2295,4	710,6	—	3,43
		5,00	105,0	87,4	2586,2	296,3	2,80	—	2268,7	869,7	3,16	—
	24 (18)	5,00	105,0	87,4	2854,0	421,4	—	3,20	2702,4	633,1	—	3,3
		5,50	115,4	105,8	3077,1	434,1	3,08	—	2904,8	659,3	3,14	—
	33	5,50	115,4	105,8	3388,5	389,7	—	3,3	2920,2	1220,2	—	3,68

Инв. № подл. | Подпись и дата | Взам. инв. №

Формат 12Г

18586 33 Копировал Дах

Расчетные давления на голову сваи

Устой козлового типа на свайном основании

Высота устоя Нк, м	Марка фундамента	Схема фундамента	Геометрические характеристики: n, шт.	Геометрические характеристики: W, м³	Длина опираемого пролетного строения, м	Pmax, тс	Mmax, тс.м	Hmax, тс
5	305ф-40св	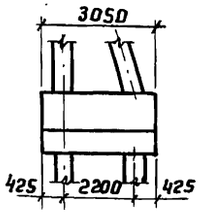	40	44,0	15(12)	49,3	5,7	5,5
		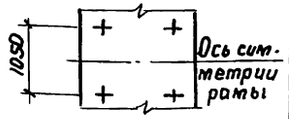	40	44	24(18)	55,0	6,6	6,3
	305ф-50св	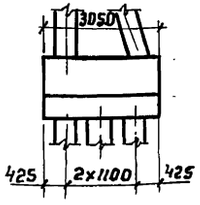	50	44	33	58,8	6,6	6,3
		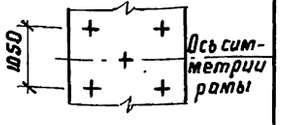						

Высота устоя Нк, м	Марка фундамента	Схема фундамента	Геометрические характеристики: n, шт.	Геометрические характеристики: W, м³	Длина опираемого пролетного строения, м	Pmax, тс	Mmax, тс.м	Hmax, тс
7	365ф-50св	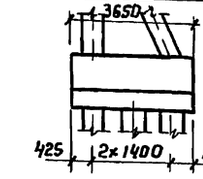	50	56	15(12)	53,2	7,0	6,7
		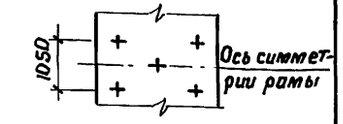	50	56	24(18)	63,5	7,4	7,0
	365ф-60св	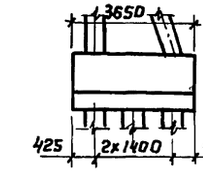	60	56	33	60,7	7,2	6,9
		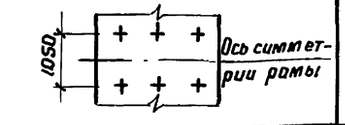						

Устой свайный козлового типа Нк = 3м

Длина опираемого пролетного строения, м	Схема фундамента	Вертикальная свая: N max тс	Вертикальная свая: M max тс.м	Наклонная свая: N max тс	Наклонная свая: M max тс.м	Рабочая арматура
15(12)	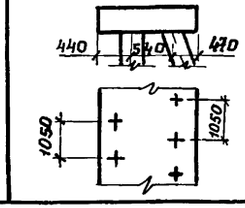	52,5	4,6	36,0	7,3	4ф28

Примечание.

Нагрузки на голову сваи даны без учета собственного веса свай

Инв.№ подл. | Подпись и дата | Взам. инв.№

Инв.№ подл.	Подпись и дата	Взам.инв.№

Марка, поз.	Обозначение	Наименование	Кол. на исполн. 3.503.1-57.0-02									Масса ед., т	Примечание
			–										
	3.503.1-57.0-02	Устой свайный козлового типа $H_к$=3м. Схема расположения элементов сборных конструкций	X										
1	3.503.1-57.1-33	Блок открылка 90К	2									1.0	
2	3.503.1-57.1-36	Блок переходной плиты П-1	18									2.5	
3	-01	Блок переходной плиты П-2	2									3.1	
4	3.503.1-57.1-38	Блок лежня Л-1	4									5.8	
5	3.503.1-57.3-07	Монолитная насадка Н-1	1										
6	-01	Монолитная насадка Н-2	1										
7	3.503.1-57.0-02.01	Устройство температурного шва. Узел 1	1										

Разраб.	Хромова		
Пров.	Бойцова		
Гл.инж.пр.	Дашкевич		
Гл.техн.	Гафт		
Нач.отд.	Каташев		

3.503.1-57.0-01

Устой свайный козлового типа $H_к$=3м. Схема расположения элементов сборных конструкций. Спецификация

Стадия	Лист	Листов
Р	1	3

ПРОМТРАНСНИИПРОЕКТ г. Москва

Копировал Дау Формат 11Г

Инв.№ подл.	Подпись и дата	Взам.инв.№

Марка, поз.	Обозначение	Наименование	Кол. на исполн. 3.503.1-57.0-02									Масса ед., т	Примечание
			–										
8	3.503.1-57.0-02.02	Объединение блоков открылков с монолитной насадкой Н-1 и Н-2. Узел 2	2										
9	3.503.1-57.0-04.08	Подферменник. Узел 8	16										
10	3.503.1-57.0-02.03	Монолитная часть переходной плиты. Узел 3	1										
11	-01	То же, как для 3.503.1-57.0-02.03	1										
12	3.503.1-57.0-02.04	Объединение блоков лежня. Узел 4	2										
		Стандартные изделия											
13	Серия 3.501-86. (инв. № 946, ЦПМ Главтранспроекта)	Железобетонные призматические свои сечением 35×35 см	40										Объем определяется при привязке
14	Серия 3.503-48, вып. 1,2	Блок тротуарный ТБ-1	2									3,2	

18586 35

3.503.1-57.0-01 Лист 2

Копировал Дау Формат 11Г

Инв.N подл.	Подпись и дата	Взам. инв.№

Марка поз.	Обозначение	Наименование	Кол. на исполн. 3.503.1-57.0-02									Масса ед. т	Примечание
			–										
15	Серия 3.503-48, вып.2	Панель перильного											
		ограждения ОГ-1	2									0,12	
16	Серия 3.503-12, вып. 15	Одежда мостового											Расход. опреде
	(инв.№384/42 ЦПМ Глав-	полотна с цементобе-											ляется при
	транспроекта)	тонным покрытием											привязке
17	Проект Гипротрансмос-	Температурный шов											
	та, 1971г N 501-5	переходных плит	1										
	(инв. N 384/11 ЦПМ												
	Главтранспроекта)												

3.503.1-57.0-01 Лист 3

Копировал Дау формат 11 Г

Инв.N подл.	Подпись и дата	Взам. инв.N

Марка поз.	Обозначение	Наименование	Кол. на исполн.									Масса ед, т	Примечание

18586 36

Лист

Формат 11 Г

Копировал Дау

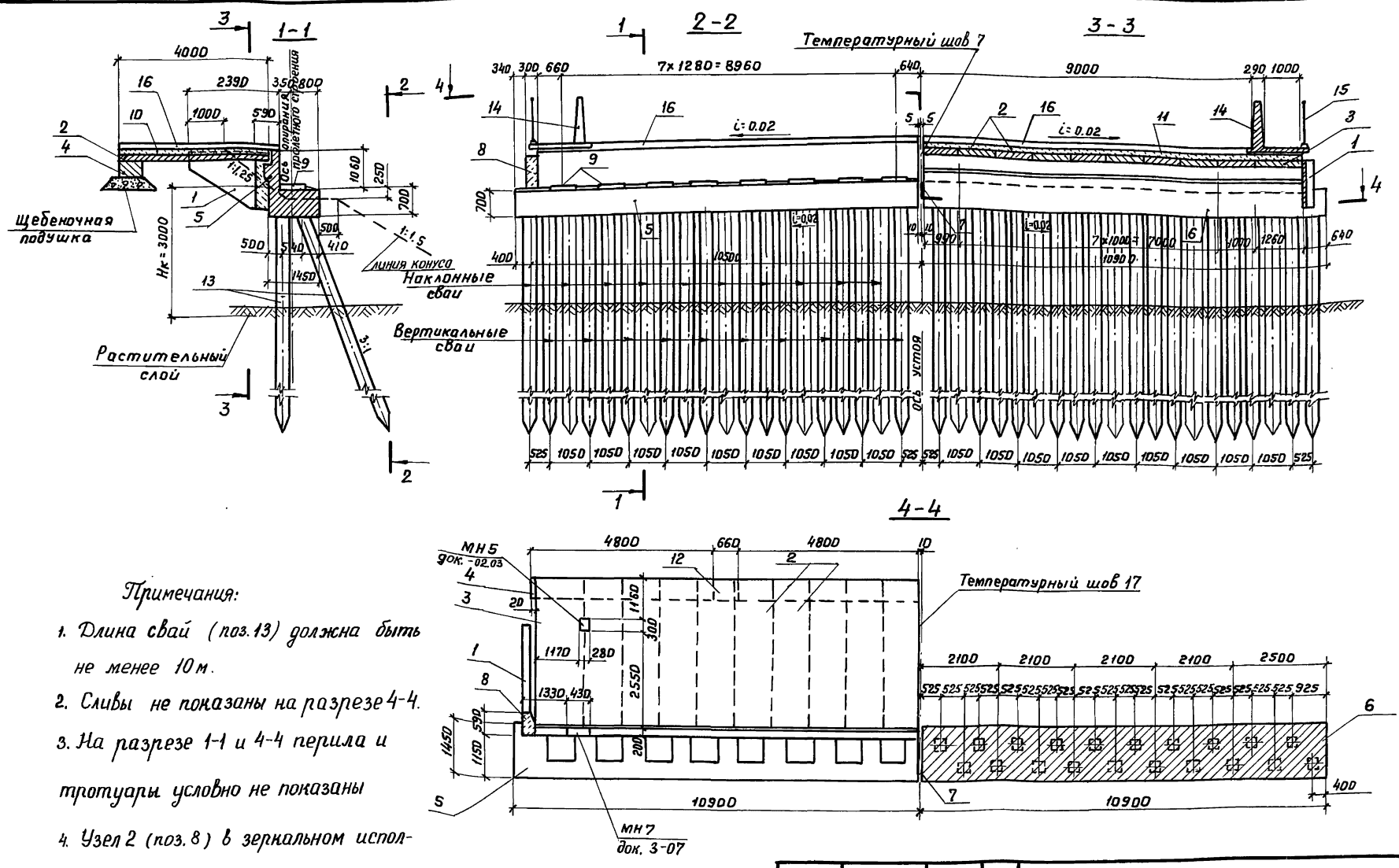

Примечания:

1. Длина свай (поз. 13) должна быть не менее 10 м.
2. Сливы не показаны на разрезе 4-4.
3. На разрезе 1-1 и 4-4 перила и тротуары условно не показаны
4. Узел 2 (поз. 8) в зеркальном исполнении условно не показан

Разраб.	Хромова		
Пров.	Бойцова		
Гл. инж. пр.	Дашкевич		
Гл. техн.	Гафт		
Нач. отд.	Каташев		

3.503.1-57.0-02

Устой свайный козлового типа Нк=3м. Схема расположения элементов сборных конструкций

Стадия	Лист	Листов
Р		1

ПРОМТРАНСНИИПРОЕКТ г. Москва

Инв. № подл. | Подпись и дата | Взам. инв. №

18586 37 Копировал

Формат 12Г

Формат	Зона	Поз.	Обозначение	Наименование	Кол.	Примечание
				Документация		
НВ			3.503.1-57. 0-02. 01СБ	Сборочный чертеж		
				Детали		
БЧ		1	3.503.1-57. 0-02.01.1	Пластинка из жести		
				-220×2, ℓ=1060	2	7.3 кг
				Материалы		
				Рубероид ГОСТ 10923-76	0,93	м²
				Стандартные изделия		
БЧ		2	ГОСТ 10299-80	Алюминиевые заклепки		
				d=2мм, ℓ=14мм	16	шт.

Взам. инв. №

Подпись и дата

Инв. № подл.

Разраб.	Затока		
Пров.	Бойцова		
Гл. инж. пр.	Дашкевич		
Гл. техн.	Гафт		
Нач. отд.	Каташев		

3.503.1-57.0-02.01

Устройство температурного шва. Узел 1

Стадия	Лист	Листов
Р		1

ПРОМТРАНСНИИПРОЕКТ г. Москва

Копировал Дау Формат 11В

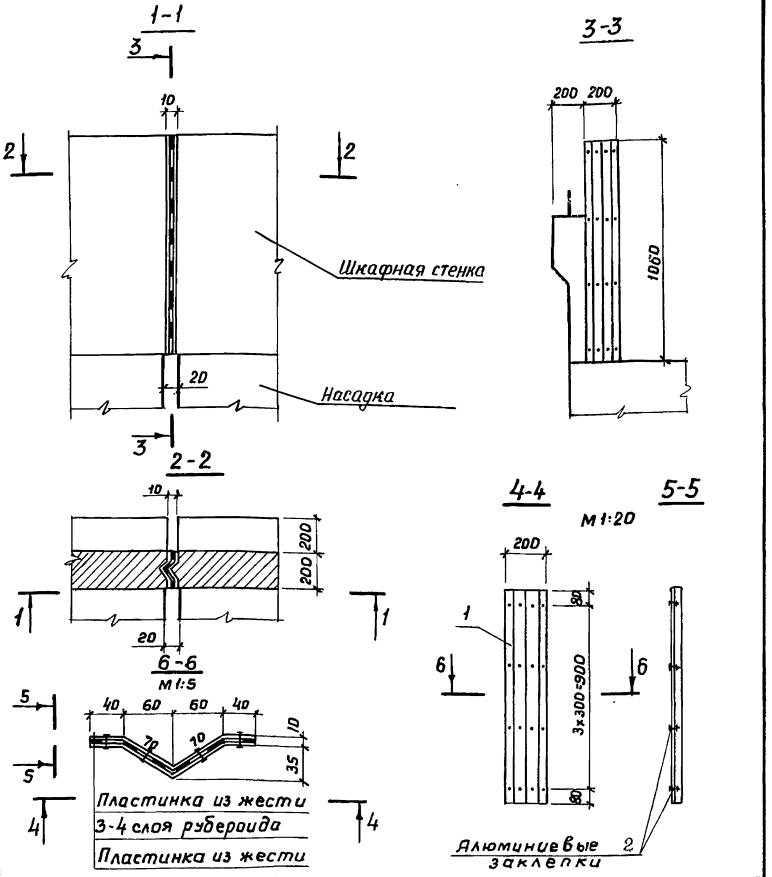

Взам. инв. №

Подпись и дата

Инв. № подл.

Разраб.	Затока		
Пров.	Бойцова		
Гл. инж. пр.	Дашкевич		
Гл. техн.	Гафт		
Нач. отд.	Каташев		

3.503.1-57. 0-02.01СБ

Устройство температурного шва. Узел 1

Стадия	Масса	Масштаб
Р		1:25
Лист		Листов 1

ПРОМТРАНСНИИПРОЕКТ г. Москва

 Копировал Дау Формат 11В

Формат	Зона	Поз.	Обозначение	Наименование	Кол.	Примечание
				Документация		
11В			3.503.1-57.0-02.02 СБ	Сборочный чертеж		
				Детали		
БЧ		1	3.503.1-57.0-02.02.1	ф18А-III ГОСТ 5781-75, ℓ=1490	8	23,8 кг
БЧ		2	3.503.1-57.0-02.02.2	ф14А-III ГОСТ 5781-75, ℓ=700	8	6,8 кг
БЧ		3	3.503.1-57.0-02.02.3	ф10А-III ГОСТ 5781-75, ℓ=780	6	2,9 кг
				Материалы		
				Бетон гидротехнический		
				ГОСТ 4795-68 марки 300	0,29	м³

Инв.№ подл. | Подпись и дата | Взам. инв.№

Разраб.	Беляева		
Пров.	Бойцова		
Гл.инж.пр.	Дашкевич		
Гл.техн.	Гафт		
Нач.отд.	Катошев		

3.503.1-57.0-02.02

Объединение блоков открылков с монолитной насадкой Н-1 и Н-2. Узел 2

Стадия	Лист	Листов
Р		1

ПРОМТРАНСНИИПРОЕКТ г.Москва

Копировал Дзг Формат 11В

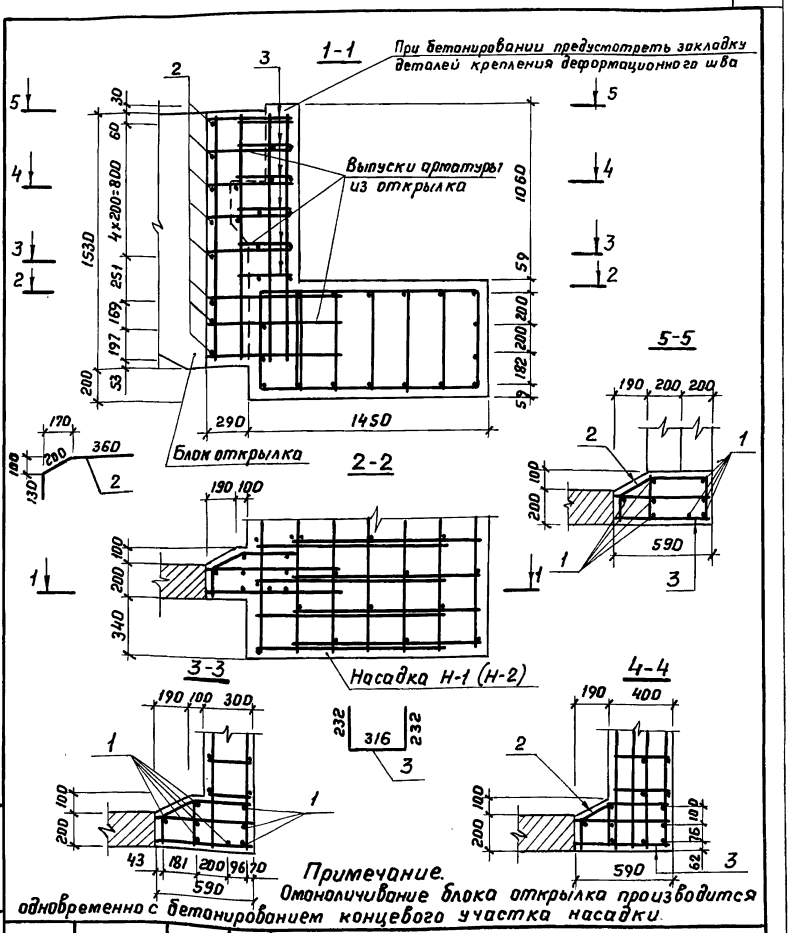

Инв.№ подл. | Подпись и дата | Взам. инв.№

Разраб.	Беляева		
Пров.	Бойцова		
Гл.инж.пр.	Дашкевич		
Гл.техн.	Гафт		
Нач.отд.	Катошев		

3.503.1-57.0-02.02 СБ

Объединение блоков открылков с монолитной насадкой Н-1 и Н-2. Узел 2

Стадия	Масса	Масштаб
Р		1:25
Лист		Листов 1

ПРОМТРАНСНИИПРОЕКТ г.Москва

Формат	Зона	Поз.	Обозначение	Наименование	Кол.	Примечание
				Документация		
11В			3.503.1-57. 0-02.03СБ	Сборочный чертеж		
				3.503.1-57.0-02. 03		
				Сборочные единицы		
11В		1	3.503.1-57. 4-18	Сетка арматурная С123	1	707.1 кг
11В		2	3.503.1-57. 4-24	Изделие закладное МН5	1	21,8 кг
				Материалы		
				Бетон гидротехнический		
				ГОСТ 4795-68 марки 300	8,2	м³
				3.503.1-57.0-02.03-01		
				Сборочные единицы		
11В		1	3.503.1-57. 4-18	Сетка арматурная С123	1	707,1 кг
11В		2	3.503.1-57. 4-24	Изделие закладное МН5	1	21.8 кг
				Материалы		
				Бетон гидротехнический		
				ГОСТ 4795-68 марки 300	8,2	м³

Взам. инв.№ | Подпись и дата | Инв.№ подл.

Разраб.	Хромова	
Пров.	Байцова	
Гл.инж.пр.	Дашкевич	
Гл.техн.	Гафт	
Нач.отд.	Каташев	

3.503.1-57. 0-02.03

Монолитная часть переходной плиты. Узел 3

Стадия	Лист	Листов
Р		1

ПРОМТРАНСНИИПРОЕКТ г. Москва

Копировал: Формат 11 В

3.503.1-57. 0-02.03 – изображено
3.503.1-57. 0-02.03-01 – зеркальное отражение

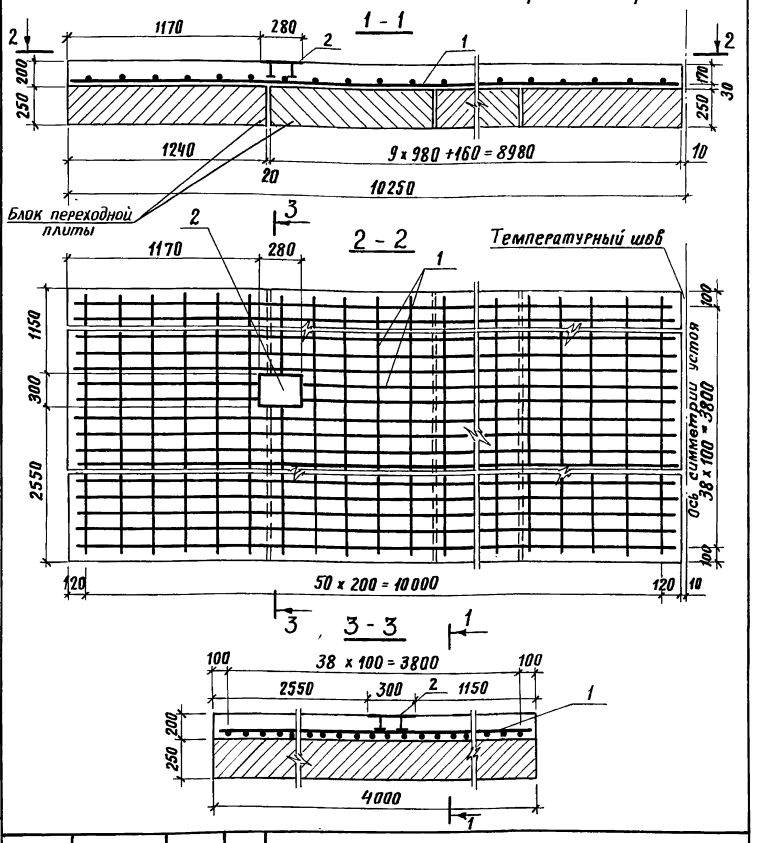

Взам. инв.№ | Подпись и дата | Инв.№ подл.

Разраб.	Хромова	
Пров.	Байцова	
Гл.инж.пр.	Дашкевич	
Гл.техн.	Гафт	
Нач.отд.	Каташев	

3.503.1-57. 0-02.03 СБ

Монолитная часть переходной плиты. Узел 3

Стадия	Масса	Масштаб
Р		1:25
Лист	Листов 1	

ПРОМТРАНСНИИПРОЕКТ г. Москва

 Копировал: Формат 11 В

Формат	Зона	Поз.	Обозначение	Наименование	Кол.	Примечание
				Документация		
А1В			3.503.1-57.0-02.04 СБ	Сборочный чертеж		
				Детали		
Б4		1	3.503.1-57.0-02.04.1	ф8 А-I ГОСТ 5781-75, ℓ=2080	8	6,6 кг
				Материалы		
				Бетон гидротехнический ГОСТ 4795-68 марки 300	0,32	м³

Разраб.	Хромова		
Пров.	Бойцова		
Гл.инж.пр.	Дашкевич		
Гл.техн.	Гафт		
Нач.отд.	Каташев		

3.503.1-57.0-02.04

Объединение блоков лежня. Узел 4

Стадия	Лист	Листов
Р		1

ПРОМТРАНСНИИПРОЕКТ г. Москва

Копировал Формат А1В

Инв.№ подл. | Подпись и дата | Взам.инв.№

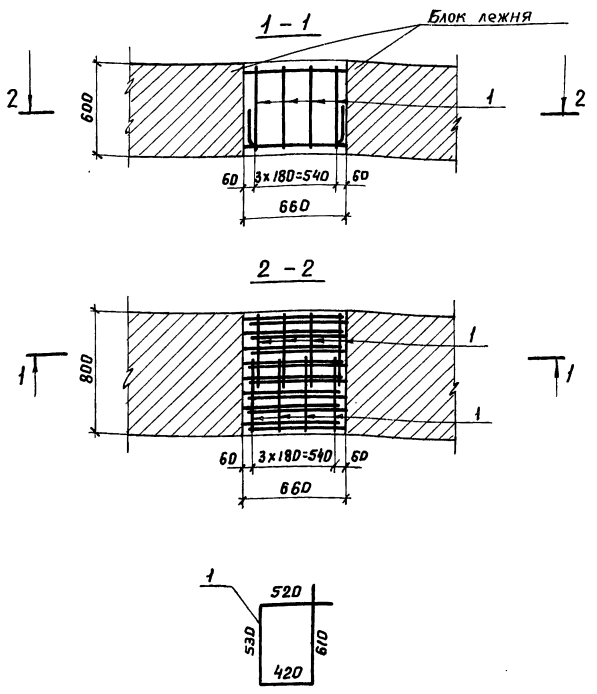

Разраб.	Хромова		
Пров.	Бойцова		
Гл.инж.пр.	Дашкевич		
Гл.техн.	Гафт		
Нач.отд.	Каташев		

3.503.1-57.0-02.04 СБ

Объединение блоков лежня. Узел 4

Стадия	Масса	Масштаб
Р		1:25
Лист	Листов 1	

ПРОМТРАНСНИИПРОЕКТ г. Москва

Формат А1В

Инв.№ подл. | Подпись и дата | Взам.инв.№

Инв.№ подл.	Подпись и дата	Взам. инв.№

Марка, поз.	Обозначение	Наименование	Кол. на исполн. 3.503.1-57.0-04 —	01	02	Масса ед., т	Примечание
	3.503.1-57.0-04	Устой козлового типа Нк=5м					
		с фундаментом на естест-					
		венном основании. Схема					
		расположения элементов					
		сборных конструкций	X	X	X		
							Условные сопротивления грунтов R'
1	3.503.1-57.1-01	Блок фундамента 15ф-365-5	10			11,8	R'=3,0 кгс/см²
1	-01	Блок фундамента 24ф-450-5	(10)			(13,3)	R'=2,5 кгс/см²
1	-01	Блок фундамента 24ф-450-5		10		13,3	R'=3,0 кгс/см²
1	-02	Блок фундамента 24ф-500-5		(10)		(14,3)	R'=2,5 кгс/см²
1	-03	Блок фундамента 33ф-500-5			10	14,3	R'=3,0 кгс/см²
2	3.503.1-57.1-10	Блок стойки 15 СВ-5	10			1,5	
3	-01	Блок стойки 15СН-5	10			1,5	
2	-04	Блок стойки 33 СВ-5		10	10	1,5	

Примечание.
В скобках приведены марки, количество блоков фундамента и соответствующие узлы для грунтов с условным сопротивлением R'=2,5 кгс/см²

Разраб.	Хромова		3.503.1-57.0-03
Пров.	Бойцова		Устой козлового типа Нк=5м с фундаментом на естественном основании. Схема расположения элементов сборных конструкций. Спецификация
Гл.инж.пр.	Дашкевич		Стадия: Р; Лист: 1; Листов: 6
Гл.техн.	Гафт		ПРОМТРАНСНИИПРОЕКТ г. Москва
Нач.отд.	Каташев		

Копировал Формат 11 Г

Инв.№ подл.	Подпись и дата	Взам. инв.№

Марка, поз.	Обозначение	Наименование	Кол. на исполн. 3.503.1-57.0-04 —	01	02	Масса ед., т	Примечание
3	-05	Блок стойки 33 СН-5		10	10	1,5	
4	3.503.1-57.1-24	Блок насадки Н-3	2			12,5	
5	-01	Блок насадки Н-4	2			12,5	
4	-02	Блок насадки Н-5		2		13,5	
5	-03	Блок насадки Н-6		2		13,5	
4	-04	Блок насадки Н-7			2	15,0	
5	-05	Блок насадки Н-8			2	15,0	
6	3.503.1-57.1-33	Блок открылка 90К	2			1,0	
6	3.503.1-57.1-34	Блок открылка 120К		2		1,6	
6	3.503.1-57.1-35	Блок открылка 170К			2	2,5	
7	3.503.1-57 1-36-01	Блок переходной плиты П-2	2	2	2	3,1	
8	3.503.1-57.1-37	Блок переходной плиты П-3	18	18	18	5,2	
9	3.503.1-57.1-38	Блок лежня Л-2	4	4	4	5,0	
10	3.503.1-57.0-04.01	Обетонирование крайних блоков фундамента.					
		Узел 1	2				
10	-01	То же, как для					
		3.503.1-57.0-04.01	(2)	2			
10	-02	То же, как для					

3.503.1-57.0-03	Лист 2

Копировал Формат 11 Г

18586-24

Инв.№ подл. | Подпись и дата | Взам. инв.№

Марка, поз.	Обозначение	Наименование	Кол. на испол. 3.503.1-57.0-04 —	01	02	Масса ед., т	Примечание
		3.503.1-57.0-04.01		(2)	2		
11	3.503.1-57.0-04.02	Объединение блоков фундамента. Узел 2	9				
11	-01	То же, как для 3.503.1-57.0-04.02	(9)	9			
11	-02	То же, как для 3.503.1-57.0-04.02		(9)	9		
12	3.503.1-57.0-04.03	Объединение блоков стоек с блоком фундамента. Узел 3	10	10	10		
13	3.503.1-57.0-04.04	Объединение блоков стоек с блоком насадки. Узел 4	8	8	8		
14	3.503.1-57.0-04.05	Объединение блоков насадки. Узел 5	2				
14	-01	То же, как для 3.503.1-57.0-04.05		2			
14	-02	То же, как для 3.503.1-57.0-04.05			2		

Копировал Формат А4

Инв.№ подл. | Подпись и дата | Взам. инв.№

Марка, поз.	Обозначение	Наименование	Кол. на испол. 3.503.1-57.0-04 —	01	02	Масса ед., т	Примечание
15	3.503.1-57.0-04.06	Обетонирование блоков насадки при устройстве температурного шва. Узел 6	1				
15	-01	То же, как для 3.503.1-57.0-04.06		1			
15	-02	То же, как для 3.503.1-57.0-04.06			1		
16	3.503.1-57.0-04.07	Объединение блока открылка с блоком насадки. Узел 7	2				
16	-01	То же, как для 3.503.1-57.0-04.07		2			
16	-02	То же, как для 3.503.1-57.0-04.07			2		
17	3.503.1-57.0-04.08	Подферменник. Узел 8	16	16			

Копировал Формат А4

18586-43

Инв.№ подл.	Подпись и дата	Взам. инв.№

Марка, поз.	Обозначение	Наименование	Кол. на испол. 3.503.1-57.0-04										Масса ед., т	Примечание
			–	01	02									
17	-01	То же, как для												
		3.503.1-57.0-04.08			16									
18	3.503.1-57.0-04.09	Обетонирование выпусков												
		из консоли шкафной стен-												
		ки для опирания перехо-												
		дных плит. Узел 9	1	1	1									
19	-01	То же, как для												
		3.503.1-57.0-04.09	1	1	1									
20	3.503.1-57.0-04.10	Обетонирование верха												
		шкафной стенки												
		Узел 10	1	1	1									
21	-01	То же, как для												
		3.503.1-57.0-04.10	1	1	1									
22	3.503.1-57.0-04.11	Монолитная часть												
		переходной плиты.												
		Узел 11	1	1	1									
23	-01	То же, как для												
		3.503.1-57.0-04.11	1	1	1									
24	3.503.1-57.0-02.04	Объединение блоков												

Инв.№ подл.	Подпись и дата	Взам. инв.№

Марка, поз.	Обозначение	Наименование	Кол. на испол. 3.503.1-57.0-04										Масса ед., т	Примечание
			–	01	02									
		лежня. Узел 4	2	2	2									
		Стандартные изделия												
25	Серия 3.503-48, Вып. 1, 2	Блок тротуарный ТБ-1	2	2	2								3.2	
26	Серия 3.503-48, Вып. 2	Панель перильного												
		ограждения ОГ-1	2	2	2								0,12	
27	Серия 3.503-12, Вып. 15	Одежда мостового												Расход определяется при привязке
	(инв.№ 384/42 ЦПМ Главтранспроекта)	полотна с цементо-бетонным покрытием												
28	Проект Гипротрансмоста, 1971г., №501-5 (инв.№ 384/11 ЦПМ Главтранспроекта)	Температурный шов переходных плит	1	1	1									

44 18586

Рис. 1

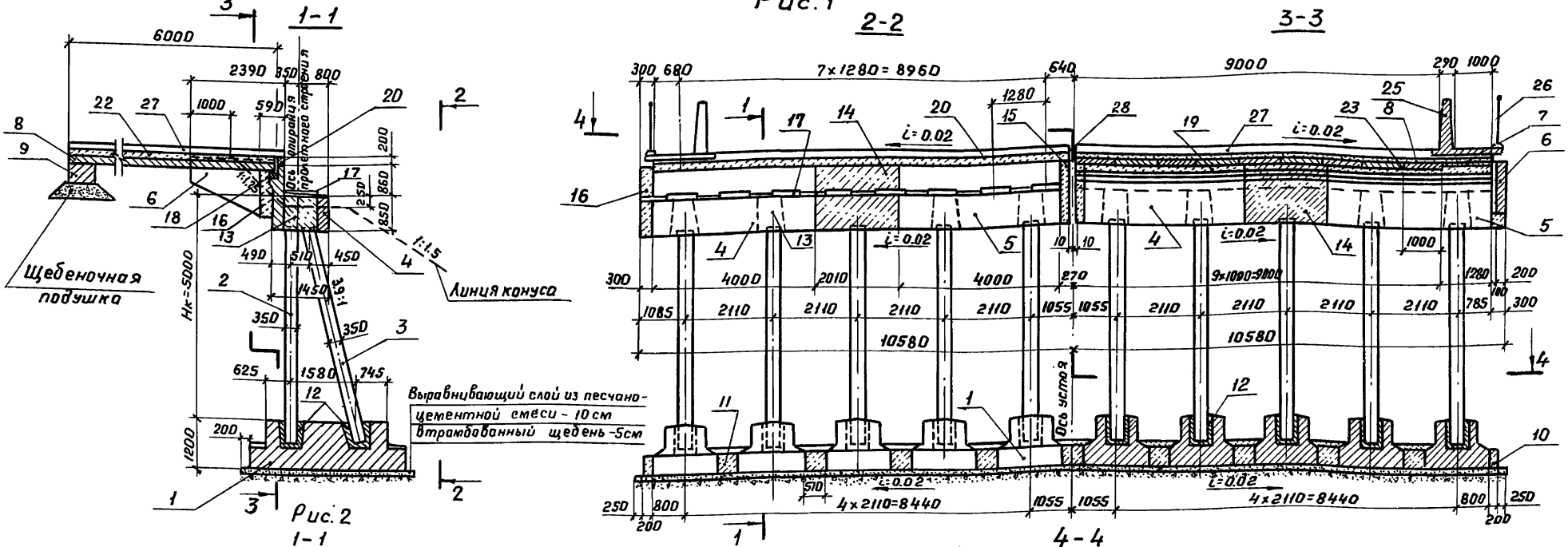

Рис. 2

1-1

Остальное см. рис. 1

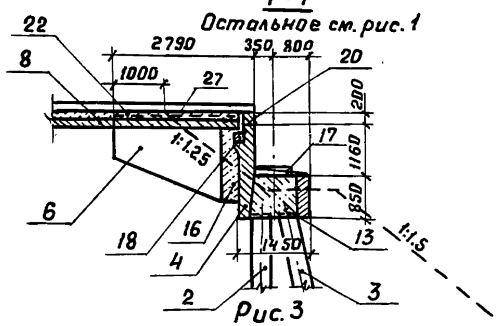

Рис. 3

1-1

Остальное см. рис. 1

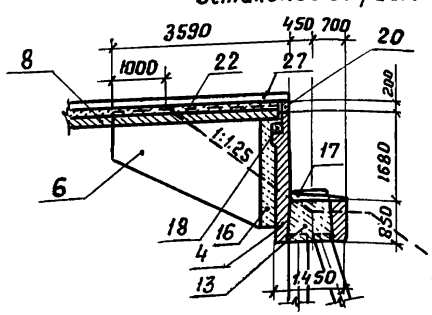

Обозначение	Опираемые пролеты, м	Рис.
3.503.1-57.0-04	12; 15	1
-01	18; 24	2
-02	33	3

Примечания:

1. На разрезе 1-1 и 4-4 перила и тротуары условно не показаны.
2. Переходная плита (поз. 7) укладывается на щебеночную подготовку h=15см
3. Узел 10 (поз. 21) в зеркальном исполнении не показан.
4. На разрезе 4-4 слив условно не показан.

Разраб.	Хромова		3.503.1-57.0-04	
Пров.	Бойцова			
Гл. инж. пр.	Дашкевич		Устой козлового типа Нк=5м с фундаментом на естественном основании. Схема расположения элементов сборных конструкций	Стадия: Р; Лист: ; Листов: 1
Гл. техн.	Гафт			ПРОМТРАНСНИИПРОЕКТ г. Москва
Нач. отд.	Коташев			

Инв. № подл. | Подпись и дата | Взам. инв. №

18586 45 Копировал Формат 12г

Формат	Зона	Поз.	Обозначение	Наименование	Кол.	Примечание
				Документация		
11В			3.503.1-57.0-04.01СБ	Сборочный чертеж		
				3.503.1-57.0-04.01		15ф365-5
				Детали		
БЧ		1	3.503.1-57.0-04.01.1	ф10А-II ГОСТ 5781-75, ℓ=3590	1	2,2 кг
БЧ		2	3.503.1-57.0-04.01.2	ф8А-I ГОСТ 5781-75, ℓ=3590	1	1,4 кг
				Материалы		
				Бетон гидротехнический		
				ГОСТ 4795-68 марки 300	0,37	м³
				3.503.1-57.0-04.01-01		24ф-450-5 15ф-450-7
				Детали		
БЧ		1	3.503.1-57.0-04.01-01.1	ф14А-II ГОСТ 5781-75, ℓ=4440	1	5,4 кг
БЧ		2	3.503.1-57.0-04.01-01.2	ф8А-I ГОСТ 5781-75, ℓ=4440	1	1,8 кг
				Материалы		
				Бетон гидротехнический		
				ГОСТ 4795-68 марки 300	0,45	м³

Взам. инв. № | Подпись и дата | Инв. № подл.

Разраб.	Заболотская		
Пров.	Бойцова		
Гл. инж. пр.	Дашкевич		
Гл. техн.	Гафт		
Нач. отд.	Коташев		

3.503.1-57.0-04.01

Обетонирование крайних блоков фундамента. Узел 1

Стадия	Лист	Листов
Р	1	3

ПРОМТРАНСНИИПРОЕКТ г. Москва

Копировал Дзг Формат 11В

Формат	Зона	Поз.	Обозначение	Наименование	Кол.	Примечание
				3.503.1-57.0-04.01-02		24ф-500-5 33ф-500-5
				Детали		
БЧ		1	3.503.1-57.0-04.01-02.1	ф18А-II ГОСТ 5781-75, ℓ=4940	1	9,9 кг
БЧ		2	3.503.1-57.0-04.01-02.2	ф8А-I ГОСТ 5781-75, ℓ=4940	1	2,0 кг
				Материалы		
				Бетон гидротехнический		
				ГОСТ 4795-68 марки 300	0,50	м³
				3.503.1-57.0-04.01-03		15ф-500-7 24ф-500-7
				Детали		
БЧ		1	3.503.1-57.0-04.01-03.1	ф16А-II ГОСТ 5781-75, ℓ=4940	1	7,8 кг
БЧ		2	3.503.1-57.0-04.01-02.2	ф8А-I ГОСТ 5781-75, ℓ=4940	1	2,0 кг
				Материалы		
				Бетон гидротехнический		
				ГОСТ 4795-68 марки 300	0,50	м³
				3.503.1-57.0-04.01-04		24ф-550-7
				Детали		
БЧ		1	3.503.1-57.0-04.01-04.1	ф18А-II ГОСТ 5781-75, ℓ=5440	1	10,9 кг
БЧ		2	3.503.1-57.0-04.01-04.2	ф8А-I ГОСТ 5781-75, ℓ=5440	1	2,1 кг

Взам. инв. № | Подпись и дата | Инв. № подл.

3.503.1-57.0-04.01 Лист 2

Формат	Зона	Поз.	Обозначение	Наименование	Кол.	Примечание
				Материалы		
				Бетон гидротехнический		
				ГОСТ 4795-68 марки 300	0,55	$м^3$
				3.503.1-57.0-04.01-05		33ф-550-7
				Детали		
БЧ		1	3.503.1-57.0-04.01-05.1	ф20 А-II ГОСТ 5781-75, ℓ=5440	1	13,4 кг
БЧ		2	3.503.1-57.0-04.01-04.2	ф8 А-I ГОСТ 5781-75, ℓ=5440	1	2,1 кг
				Материалы		
				Бетон гидротехнический		
				ГОСТ 4795-68 марки 300	0,55	$м^3$

Взам. инв. № | Подпись и дата | Инв. № подл.

3.503.1-57.0-04.01 Лист 3

Копировал Формат 118

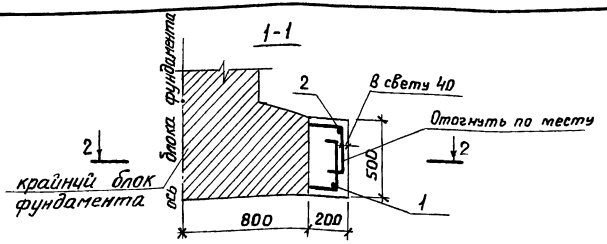

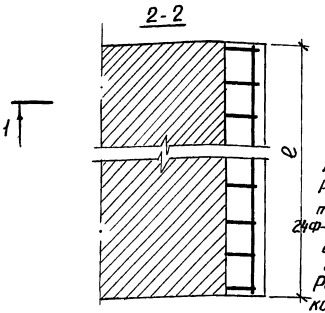

Примечание.
Размер "ℓ" для блоков фундаментов 15Ф-450-7, 15Ф-500-7, 24Ф-500-7, 24Ф-550-7, 33Ф-550-7 дан только для устоя Нк=11м, см. док. 3.503.1-57.0-07
Размер ℓ=4500мм приведен для блоков фундаментов устоев Нк=5 и 7м

Обозначение	Марка блока	ℓ, мм
3.503.1-57.0-04.01	15Ф-365-5	3650
-01	24Ф-450-5 15Ф-450-7	4500
-02	24Ф-500-5 33Ф-500-5	5000
-03	15Ф-500-7 24Ф-500-7	5000
-04	24Ф-550-7	5500
-05	33Ф-550-7	5500

Взам. инв. № | Подпись и дата | Инв. № подл.

Разраб.	Заболотская	
Пров.	Бойцова	
Гл. инж. пр.	Дашкевич	
Гл. техн.	Гафт	
Нач. отд.	Коташев	

3.503.1-57.0-04.01 СБ

Обетонирование крайних блоков фундамента. Узел 1

Стадия	Масса	Масштаб
Р		1:25
Лист	Листов 1	

ПРОМТРАНСНИИПРОЕКТ г. Москва

18586 47 Копировал Формат 113

Формат	Зона	Поз.	Обозначение	Наименование	Кол.	Примечание
				Документация		
11В			3.503.1-57.0-04.02 СБ	Сборочный чертеж		
				3.503.1-57.0-04.02		15ф365-5
				Детали		
БЧ		1	3.503.1-57.0-04.01.1	ф10А-II ГОСТ5781-75, ℓ=3590	3	6,6 кг
БЧ		2	3.503.1-57.0-04.01.2	ф8А-I ГОСТ5781-75, ℓ=3590	3	4,2 кг
				Материалы		
				Бетон гидротехнический		
				ГОСТ 4795-68 марки 300	0,93	м³
				3.503.1-57.0-04.02-01		24ф-450-5 15ф-450-7
				Детали		
БЧ		1	3.503.1-57.0-04.01-01.1	ф14А-II ГОСТ5781-75, ℓ=4440	3	16,1 кг
БЧ		2	3.503.1-57.0-04.01-01.2	ф8А-I ГОСТ5781-75, ℓ=4440	3	5,3 кг
				Материалы		
				Бетон гидротехнический		
				ГОСТ 4795-68 марки 300	1,2	м³

Взам. инв.№ | Подпись и дата | Инв.№ подл. | 1

Разроб.	Заболотская	
Пров.	Бойцова	
Гл.инж.пр.	Дошкевич	
Гл.техн.	Гафт	
Нач.отд.	Коташев	

3.503.1-57.0-04.02

Объединение блоков фундамента. Узел 2

Стадия	Лист	Листов
Р	1	3

ПРОМТРАНСНИИПРОЕКТ г. Москва

Копировал Дад Формат 11В

Формат	Зона	Поз.	Обозначение	Наименование	Кол.	Примечание
				3.503.1-57.0-04.02-02		24ф-500-5 33ф-500-5
				Детали		
БЧ		1	3.503.1-57.0-04.01-02.1	ф18А-II ГОСТ5781-75, ℓ=4940	3	29,6 кг
БЧ		2	3.503.1-57.0-04.01-02.2	ф8А-I ГОСТ5781-75, ℓ=4940	3	5,8 кг
				Материалы		
				Бетон гидротехнический		
				ГОСТ 4795-68 марки 300	1,3	м³
				3.503.1-57.0-04.02-03		15ф-500-7 24ф-500-7
				Детали		
БЧ		1	3.503.1-57.0-04.01-03.1	ф16А-II ГОСТ5781-75, ℓ=4940	3	23,4 кг
БЧ		2	3.503.1-57.0-04.01-02.2	ф8А-I ГОСТ5781-75, ℓ=4940	3	5,8 кг
				Материалы		
				Бетон гидротехнический		
				ГОСТ 4795-68 марки 300	1,3	м³
				3.503.1-57.0-04.02-04		24ф-550-7
				Детали		
БЧ		1	3.503.1-57.0-04.01-04.1	ф18А-II ГОСТ5781-75, ℓ=5440	3	32,6 кг
БЧ		2	3.503.1-57.0-04.01-04.2	ф8А-I ГОСТ5781-75, ℓ=5440	3	6,4 кг

Взам. инв.№ | Подпись и дата | Инв.№ подл.

3.503.1-57.0-04.02 Лист 2

18586-48 Копировал Дад Формат 11В

Формат	Зона	Поз.	Обозначение	Наименование	Кол.	Примечание
				Материалы		
				Бетон гидротехнический		
				ГОСТ 4795-68 марки 300	1,40	м³
				3.503.1-57. 0-04.02-05		33ф-550-7
				Детали		
БЧ		1	3.503.1-57. 0-04.01-05.1	ф20 А-II ГОСТ 5781-75, ℓ=5440	3	40,2 кг
БЧ		2	3.503.1-57. 0-04.01-04.2	ф8 А-I ГОСТ 5781-75, ℓ=5440	3	6,4 кг
				Материалы		
				Бетон гидротехнический		
				ГОСТ 4795-68 марки 300	1,40	м³

Взам. инв.№ | Подпись и дата | Инв.№ подл.

3.503.1-57. 0-04.02 | Лист 3

Копировал | Формат 11В

1-1

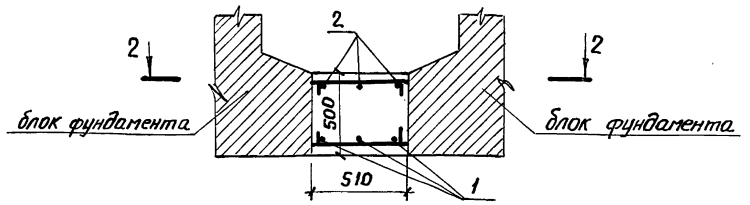

2-2

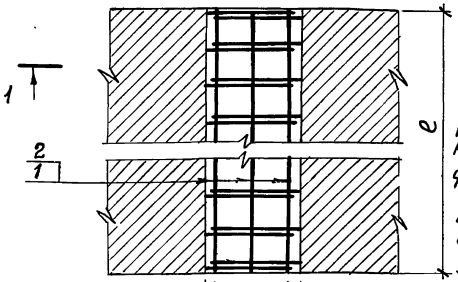

Примечание.
Размер „ℓ" для блоков фундаментов 15Ф450-7, 15Ф-500-7, 24Ф-500-7, 24Ф-550-7, 33Ф-550-7 дан только для устоя высотой $H_к$=7м см. док. 3.503.1-57.0-07

Размер ℓ=4500мм приведен для блоков фундаментов устоев $H_к$=5м и 7м

Обозначение	Марка блока	ℓ, мм
3.503.1-57.0-04.02	15ф-365-S	3650
-01	24ф-450-S 15ф-450-7	4500
-02	24ф-500-S 33ф-500-S	5000
-03	15ф-500-7 24ф-500-7	5000
-04	24ф-550-7	5500
-05	33ф-550-7	5500

Взам. инв.№ | Подпись и дата | Инв.№ подл.

Разраб.	Заболотская		
Пров.	Бойцова		
Гл.инж.пр.	Дашкевич		
Гл.техн.	Гафт		
Нач.отд.	Каташев		

3.503.1-57. 0-04.02 СБ

Объединение блоков фундамента. Узел 2

Стадия	Масса	Масштаб
Р		1:20
Лист	Листов 1	

ПРОМТРАНСНИИПРОЕКТ г. Москва

18586 49 Копировал | Формат 11В

Формат	Зона	Поз.	Обозначение	Наименование	Кол.	Примечание
				Документация		
11В			3.503.1-57.0-04.03 СБ	Сборочный чертеж		
				Материалы		
				Бетон гидротехнический		
				ГОСТ 4795-68 марки 300	0,23	м³
				Цементный раствор		
				марки 200	0,01	м³

Инв.№ подл. | Подпись и дата | Взам. инв.№

Разраб.	Хромова		
Пров.	Бойцова		
Гл.инж.пр.	Дашкевич		
Гл.техн.	Гафт		
Нач.отд.	Каташев		

3.503.1-57.0-04.03

Объединение блоков стоек с блоком фундамента. Узел 3

Стадия	Лист	Листов
Р		1

ПРОМТРАНСНИИПРОЕКТ г. Москва

Копировал: Формат 11В

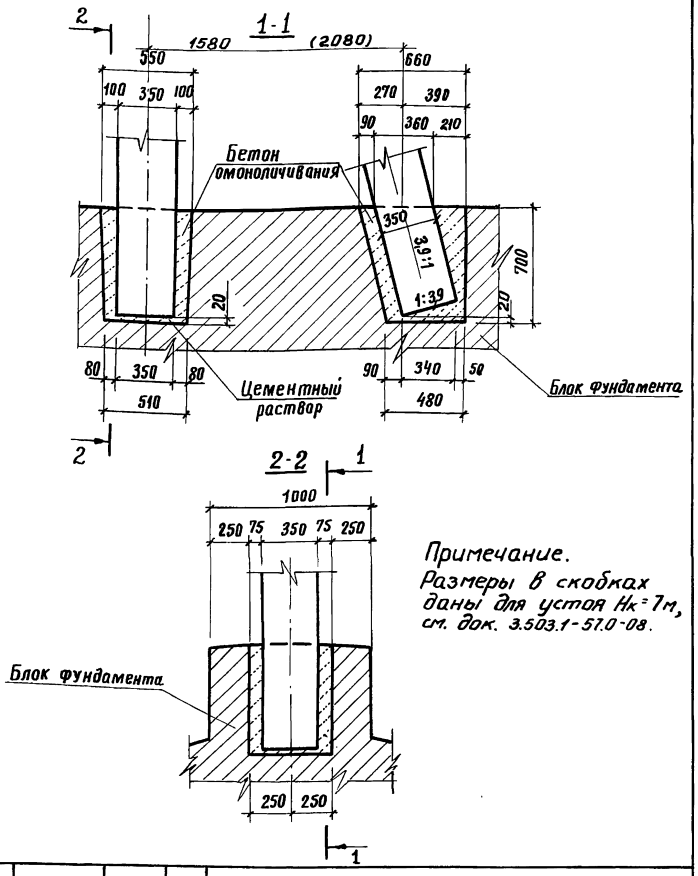

Примечание.
Размеры в скобках даны для устоя Нк=7м, см. док. 3.503.1-57.0-08.

Инв.№ подл. | Подпись и дата | Взам. инв.№

3.503.1-57.0-04.03СБ

Разраб.	Хромова	
Пров.	Бойцова	
Гл.инж.пр.	Дашкевич	
Гл.техн.	Гафт	
Нач.отд.	Каташев	

Объединение блоков стоек с блоком фундамента. Узел 3

Стадия	Масса	Масштаб
Р		1:25
Лист		Листов 1

ПРОМТРАНСНИИПРОЕКТ г. Москва

Копировал: 18586 50 Формат 11В

Формат	Зона	Поз.	Обозначение	Наименование	Кол.	Примечание
				Документация		
11В			3.503.1-57.0-04.04СБ	Сборочный чертеж		
				Детали		
Б4		1	3.503.1-57.0-04.04.1	ф18 А-III ГОСТ 5781-75, ℓ=900	2	
				Материалы		
				Бетон гидротехнический		
				ГОСТ 4795-68, марки 300	0.41	м³

Взам.инв.№ | Подпись и дата | Инв.№ подл.

Разраб.	Затока		
Пров.	Бойцова		
Гл.инж.пр.	Дашкевич		
Гл.техн.	Гафт		
Нач.отд.	Каташев		

3.503.1-57.0-04.04

Объединение блоков стоек с блоком насадки. Узел 4

Стадия	Лист	Листов
Р		1

ПРОМТРАНСНИИПРОЕКТ г. Москва

Копировал Формат 11В.

1-1

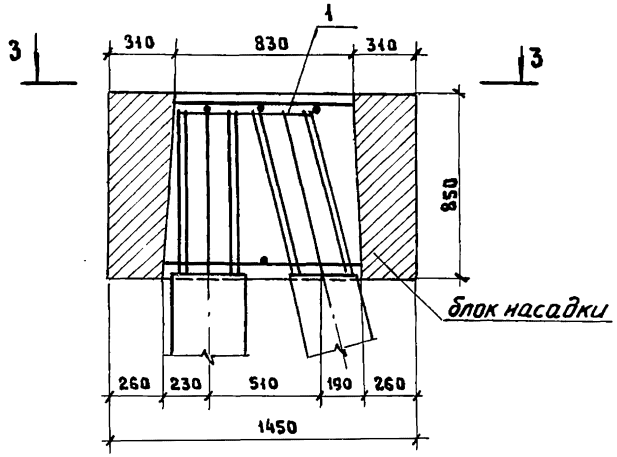

2-2

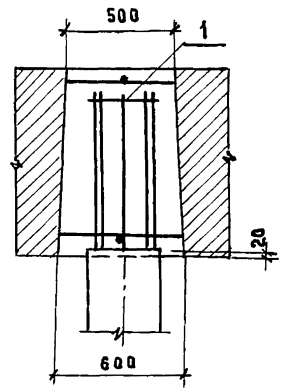

3-3

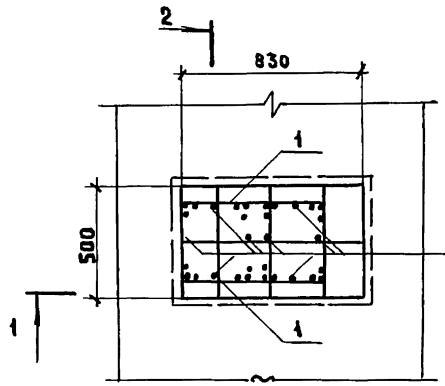

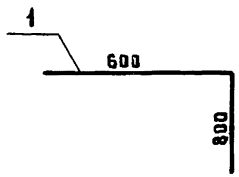

Только для стоек 33СН-7 и 33СВ-7

Примечание.

Стержни поз.1 привариваются к выпускам арматуры из стоек.

Взам.инв.№ | Подпись и дата | Инв.№ подл.

Разраб.	Затока		
Пров.	Бойцова		
Гл.инж.пр.	Дашкевич		
Гл.техн.	Гафт		
Нач.отд.	Каташев		

3.503.1-57.0-04.04СБ

Объединение блоков стоек с блоком насадки. Узел 4

Стадия	Масса	Масштаб
Р		1:25
Лист		Листов 1

ПРОМТРАНСНИИПРОЕКТ г. Москва

Копировал 18586 51 Формат 11В

Формат	Зона	Поз.	Обозначение	Наименование	Кол.	Примечание
				Документация		
12Г			3.503.1-57.0-04.05 СБ	Сборочный чертеж		
				3.503.1-57.0-04.05		Σ=12,15м
				Детали		
БЧ		1	3.503.1-57.0-04.05.1	ф18 А-III ГОСТ 5781-75, ℓ=2490	34	169,2 кг
БЧ		2	3.503.1-57.0-04.05.2	ф12 А-III ГОСТ 5781-75, ℓ=1170	8	8,3 кг
БЧ		3	3.503.1-57.0-04.05.3	ф12 А-III ГОСТ 5781-75, ℓ=1390	12	14,8 кг
БЧ		4	3.503.1-57.0-04.05.4	ф14 А-III ГОСТ 5781-75, ℓ=1430	5	8,7 кг
БЧ		5	3.503.1-57.0-04.05.5	ф12 А-III ГОСТ 5781-75, ℓ=1470	5	6,5 кг
БЧ		6	3.503.1-57.0-04.05.6	ф14 А-III ГОСТ 5781-75, ℓ=1260	5	7,6 кг
БЧ		7	3.503.1-57.0-04.05.7	ф12 А-III ГОСТ 5781-75, ℓ=1300	5	5,8 кг
БЧ		8	3.503.1-57.0-04.05.8	ф16 А-III ГОСТ 5781-75, ℓ=980	10	15,5 кг
БЧ		9	3.503.1-57.0-04.05.9	ф8 А-I ГОСТ 5781-75, ℓ=230	20	1,8 кг
БЧ		10	3.503.1-57.0-04.05.10	ф8 А-I ГОСТ 5781-75, ℓ=360	5	0,7 кг
БЧ		11	3.503.1-57.0-04.05.11	ф8 А-I ГОСТ 5781-75, ℓ=950	28	10,5 кг
				Материалы		
				Бетон гидротехнический ГОСТ 4795-68 марки 300	2,9	м³
				3.503.1-57.0-04.05-01		Σ=18,24м
				Детали		
БЧ		1	3.503.1-57.0-04.05.1	ф18 А-III ГОСТ 5781-75, ℓ=2490	34	169,2 кг
БЧ		2	3.503.1-57.0-04.05.2	ф12 А-III ГОСТ 5781-75, ℓ=1170	8	8,3 кг
БЧ		3	3.503.1-57.0-04.05.3	ф12 А-III ГОСТ 5781-75, ℓ=1390	12	14,8 кг
БЧ		4	3.503.1-57.0-04.05-01.1	ф16 А-III ГОСТ 5781-75, ℓ=1790	5	14,1 кг
БЧ		5	3.503.1-57.0-04.05-01.2	ф12 А-III ГОСТ 5781-75, ℓ=1830	5	8,1 кг
БЧ		6	3.503.1-57.0-04.05-01.3	ф16 А-III ГОСТ 5781-75, ℓ=1620	5	12,8 кг
БЧ		7	3.503.1-57.0-04.05-01.4	ф12 А-III ГОСТ 5781-75, ℓ=1660	5	7,4 кг
БЧ		8	3.503.1-57.0-04.05.8	ф16 А-III ГОСТ 5781-75, ℓ=980	10	15,5 кг
БЧ		9	3.503.1-57.0-04-05.9	ф8 А-I ГОСТ 5781-75, ℓ=230	20	1,8 кг
БЧ		10	3.503.1-57.0-04.05.10	ф8 А-I ГОСТ 5781-75, ℓ=360	15	2,1 кг
БЧ		11	3.503.1-57.0-04.05.11	ф8 А-I ГОСТ 5781-75, ℓ=950	28	10,5 кг
				Материалы		
				Бетон гидротехнический ГОСТ 4795-68 марки 300	3,1	м³
				3.503.1-57.0-04.05-02		Σ=33м
				Детали		
БЧ		1	3.503.1-57.0-04.05.1	ф18 А-III ГОСТ 5781-75, ℓ=2490	34	169,2 кг
БЧ		2	3.503.1-57.0-04.05.2	ф12 А-III ГОСТ 5781-75, ℓ=1170	8	8,3 кг
БЧ		3	3.503.1-57.0-04.05.3	ф12 А-III ГОСТ 5781-75, ℓ=1390	12	14,8 кг
БЧ		4	3.503.1-57.0-04.05-02.1	ф20 А-III ГОСТ 5781-75, ℓ=2430	5	29,9 кг
БЧ		5	3.503.1-57.0-04.05-02.2	ф12 А-III ГОСТ 5781-75, ℓ=2470	5	11,0 кг
БЧ		6	3.503.1-57.0-04.05-02.3	ф20 А-III ГОСТ 5781-75, ℓ=2260	5	27,8 кг
БЧ		7	3.503.1-57.0-04.05-02.4	ф12 А-III ГОСТ 5781-75, ℓ=2300	5	10,2 кг
БЧ		8	3.503.1-57.0-04.05.8	ф16 А-III ГОСТ 5781-75, ℓ=980	10	15,5 кг
БЧ		9	3.503.1-57.0-04.05.9	ф8 А-I ГОСТ 5781-75, ℓ=230	20	1,8 кг
БЧ		10	3.503.1-57.0-04.05.10	ф8 А-I ГОСТ 5781-75, ℓ=360	25	3,6 кг
БЧ		11	3.503.1-57.0-04.05.11	ф8 А-I ГОСТ 5781-75, ℓ=950	28	10,5 кг
				Материалы		
				Бетон гидротехнический ГОСТ 4795-68 марки 300	3,4	м³

Инв.№ подл. | Подпись и дата | Взам. инв.№

Разраб.	Заболотская		3.503.1-57.0-04.05
Пров.	Бойцова		Объединение блоков насадки. Узел 5
Гл.инж.пр.	Дашкевич		Стадия: Р; Лист: 1; Листов: 2
Гл.техн.	Гафт		ПРОМТРАНСНИИПРОЕКТ г. Москва
Нач.отд.	Каташев		

Копировал Формат А4

Инв.№ подл. | Подпись и дата | Взам. инв.№

3.503.1-57.0-04.05 Лист 2

18586 52 Копировал Формат А4

1-1

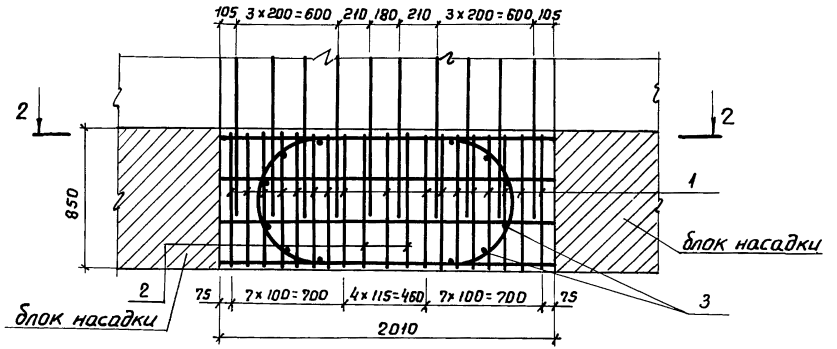

3-3

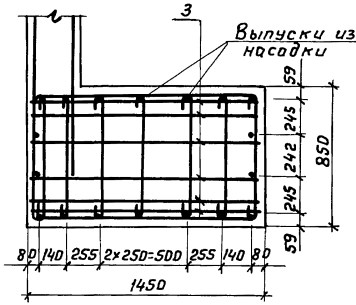

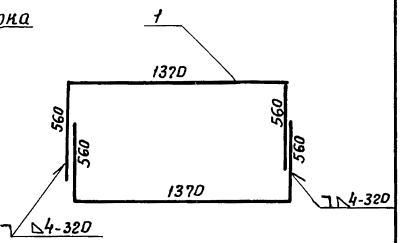

2-2

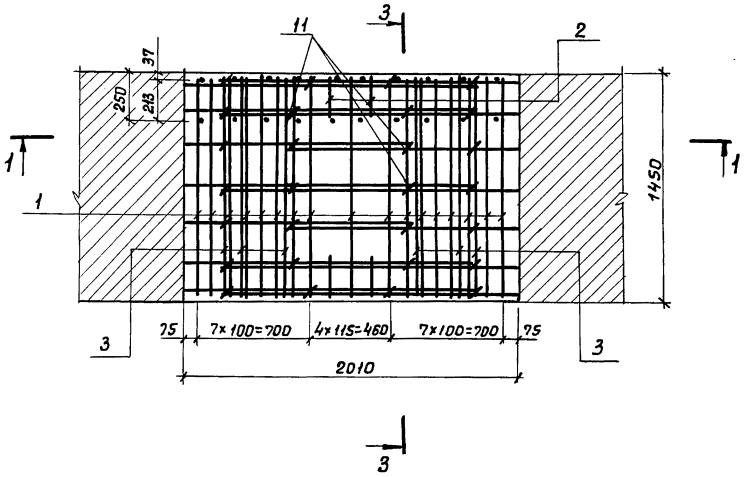

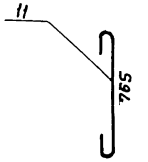

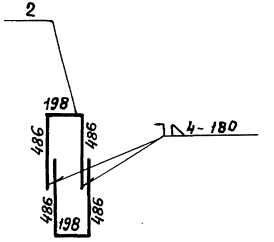

Разраб.	Хромова		
Пров.	Бойцова		
Гл.инж.пр.	Дашкевич		
Гл. техн.	Гафт		
Нач.отд.	Каташев		

3.503.1-57.0-04.05 СБ

Объединение блоков насадки. Узел 5

Стадия	Масса	Масштаб
Р		1:25
Лист 1	Листов 2	

ПРОМТРАНСНИИПРОЕКТ г. Москва

Взам. инв.№ | Подпись и дата | Инв.№ подл.

18586 53 Копировал Формат 12Г

Рис. 1

Рис. 2

Рис. 3

4-4

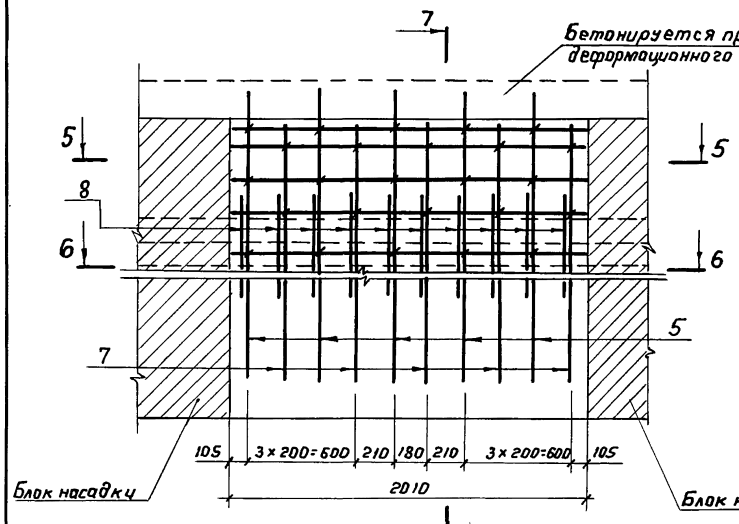

7-7

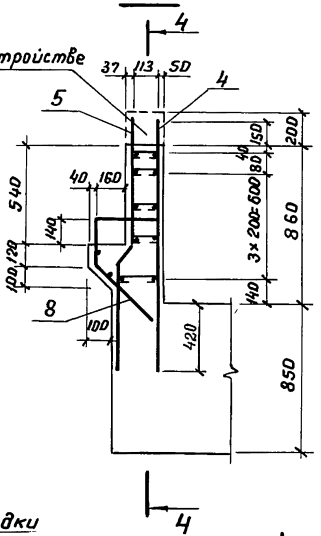

7-7

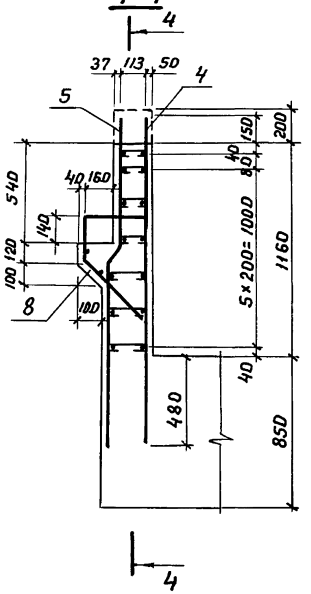

7-7

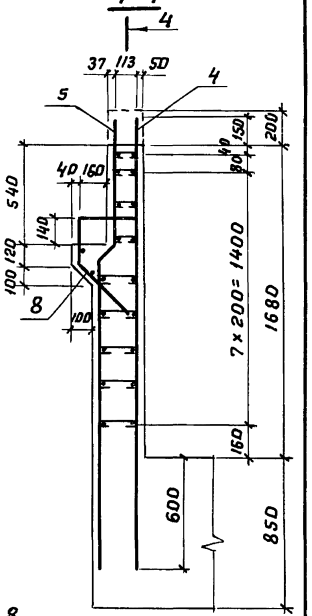

5-5

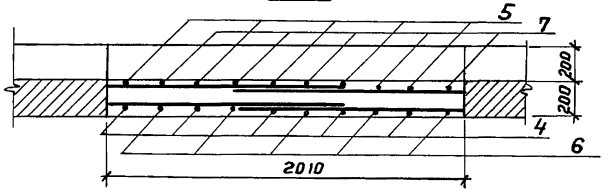

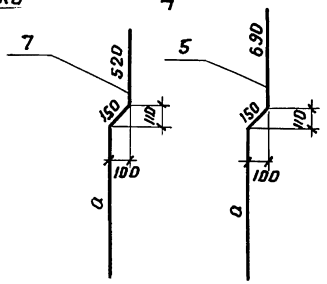

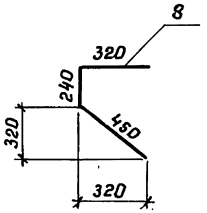

6-6

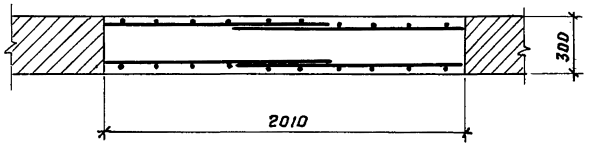

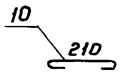

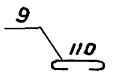

Обозначение	Разрез 7-7 Рис.	Опираемые пролеты, м	a, мм
3.503.1-57.0-04.05	1	12; 15	630
-01	2	18; 24	990
-02	3	33	1630

Инв.№ подл. | Подпись и дата | Взам. инв.№

Формат	Зона	Поз.	Обозначение	Наименование	Кол.	Примечание
				Документация		
11В			3.503.1-57.0-04.06 СБ	Сборочный чертеж		
				3.503.1-57.0-04.06		L=12.15м
				Детали		
БЧ		1	3.503.1-57.0-04.05.4	ф14 А-III ГОСТ 5781-75, ℓ=1430	4	6,9 кг
БЧ		2	3.503.1-57.0-04.05.5	ф12 А-III ГОСТ 5781-75, ℓ=1470	4	5,2 кг
БЧ		3	3.503.1-57.0-04.05.8	ф16 А-III ГОСТ 5781-75, ℓ=980	4	6,2 кг
БЧ		4	3.503.1-57.0-04.05.1	ф18 А-III ГОСТ 5781-75, ℓ=2490	8	39,8 кг
БЧ		5	3.503.1-57.0-04.05.9	ф8 А-I ГОСТ 5781-75, ℓ=230	8	0,7 кг
БЧ		6	3.503.1-57.0-04.05.10	ф8 А-I ГОСТ 5781-75, ℓ=360	4	0,6 кг
БЧ		7	3.503.1-57.0-02.01.1	-220×2, ℓ=1060	2	7.3 кг
				Материалы		
				Бетон гидротехнический		
				ГОСТ 4795-88 марки 300	0,8	м³
				Рубероид ГОСТ 10923-76	0,9	м²
				Стандартные изделия		
БЧ		8	ГОСТ 10299-80	Алюминиевые заклепки		
				d=2мм, ℓ=14мм	16	шт.
				3.503.1-57.0-04.06-01		L=18м,24м
				Детали		
БЧ		1	3.503.1-57.0-04.05-01.1	ф16 А-III ГОСТ 5781-75, ℓ=1790	4	11.3 кг
БЧ		2	3.503.1-57.0-04.05-01.2	ф12 А-III ГОСТ 5781-75, ℓ=1830	4	6.5 кг
БЧ		3	3.503.1-57.0-04.05.8	ф16 А-III ГОСТ 5781-75, ℓ=980	4	6,2 кг

Взам. инв.№ | Подпись и дата | Инв.№ подл. | 1

Разраб.	Хромова		3.503.1-57.0-04.06
Пров.	Бойцова		Обетонирование блоков насадки при устройстве температурного шва. Узел 6
Гл.инж.пр.	Дашкевич		Стадия: Р; Лист: 1; Листов: 2
Гл.техн.	Гафт		ПРОМТРАНСНИИПРОЕКТ г. Москва
Нач.отд.	Каташев		

Копировал Дау Формат 11В

Формат	Зона	Поз.	Обозначение	Наименование	Кол.	Примечание
БЧ		4	3.503.1-57.0-04.05.1	ф18 А-III ГОСТ 5781-75, ℓ=2490	8	39.8 кг
БЧ		5	3.503.1-57.0-04.05.9	ф8 А-I ГОСТ 5781-75, ℓ=230	8	0.7 кг
БЧ		6	3.503.1-57.0-04.05.10	ф8 А-I ГОСТ 5781-75, ℓ=360	6	0.9 кг
БЧ		7	3.503.1-57.0-04.06-01.1	-220×2, ℓ=1360	2	9.4 кг
				Материалы		
				Бетон гидротехнический		
				ГОСТ 4795-68 марки 300	0.8	м³
				Рубероид ГОСТ 10923-76	1.2	м²
				Стандартные изделия		
БЧ		8	ГОСТ 10299-80	Алюминиевые заклепки		
				d=2мм, ℓ=14мм	20	шт.
				3.503.1-57.0-04.06-02		L=33м
				Детали		
БЧ		1	3.503.1-57.0-04.05-02.1	ф20 А-III ГОСТ 5781-75, ℓ=2430	4	24.0 кг
БЧ		2	3.503.1-57.0-04.05-02.2	ф12 А-III ГОСТ 5781-75, ℓ=2470	4	8.8 кг
БЧ		3	3.503.1-57.0-04.05.8	ф16 А-III ГОСТ 5781-75, ℓ=980	4	6.2 кг
БЧ		4	3.503.1-57.0-04.05.1	ф18 А-III ГОСТ 5781-75, ℓ=2490	8	39.8 кг
БЧ		5	3.503.1-57.0-04.05.9	ф8 А-I ГОСТ 5781-75, ℓ=230	8	0.7 кг
БЧ		6	3.503.1-57.0-04.05.10	ф8 А-I ГОСТ 5781-75, ℓ=360	10	1.4 кг
БЧ		7	3.503.1-57.0-04.06-02.1	-220×2; ℓ=1880	2	13.0 кг
				Материалы		
				Бетон гидротехнический		
				ГОСТ 4795-68 марки 300	0.9	м³
				Рубероид ГОСТ 10923-76	1.7	м²
				Стандартные изделия		
БЧ		8	ГОСТ 10299-80	Алюминиевые заклепки		
				d=2мм, ℓ=14мм	28	шт.

Взам. инв.№ | Подпись и дата | Инв.№ подл.

3.503.1-57.0-04.06 Лист 2

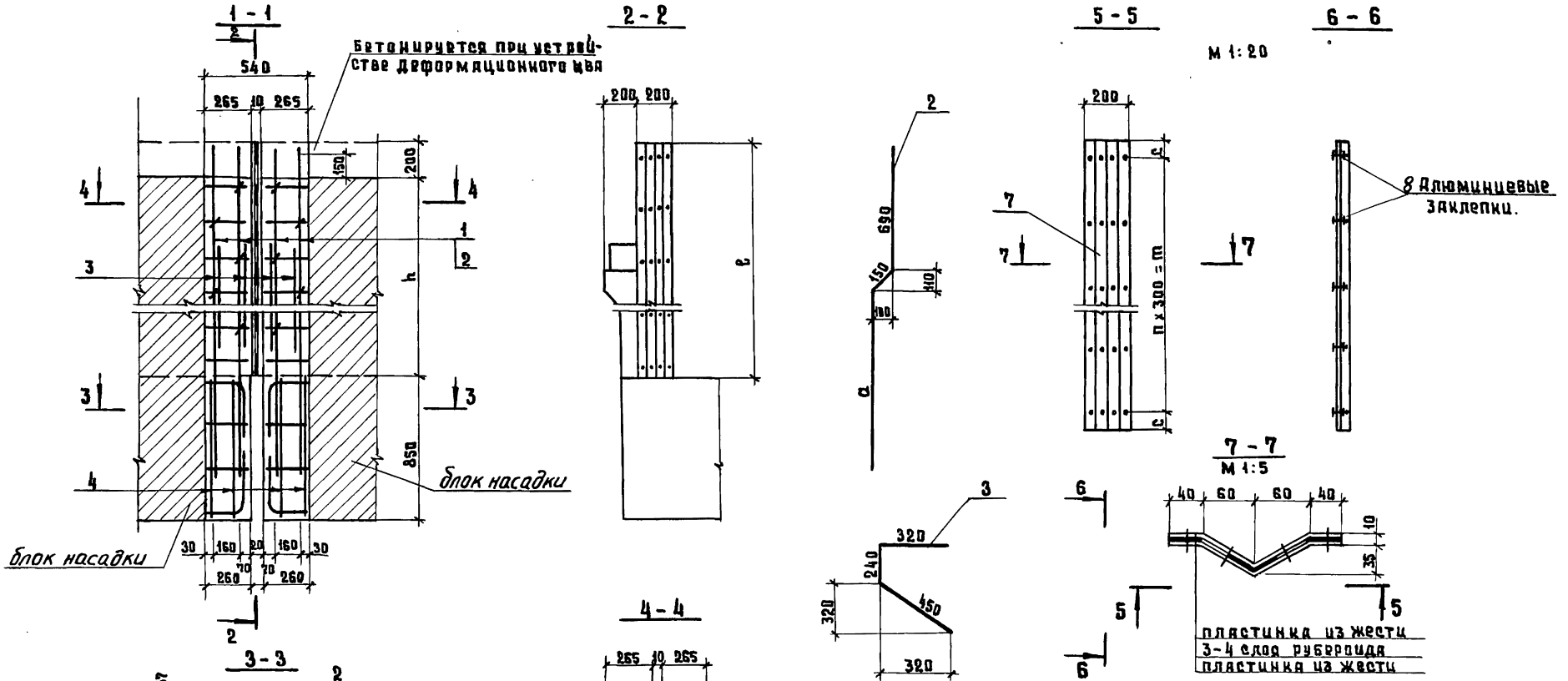

Обозначение	Опираемые пролеты, м	h, мм	a, мм	c, мм	n, шт.	m, мм	ℓ, мм
3.503.1-57.0-04.06	12, 15	860	630	80	3	900	1060
-04	18, 24	1160	990	80	4	1200	1360
-02	33	1680	1630	40	6	1800	1880

Разраб.	Хромова		
Провер.	Бойцова		
Гл.инж.пр.	Дашкевич		
Гл.техн.	Гафт		
Нач.отд.	Каташев		

3.503.1-57.0-04.06 сб.

Обетонирование блоков насадки при устройстве температурного шва.
Узел 6

Стадия	Масса	Масштаб
Р		1:25
Лист	Листов 1	

ПРОМТРАНСНИИПРОЕКТ
г. Москва

Инв.№ подл. | Подпись и дата | Взам.инв.№

Формат	Зона	Поз.	Обозначение	Наименование	Кол.	Примечание
				Документация		
12г			3.503.1-57.0-04.07 СБ	Сборочный чертеж		
				3.503.1-57.0-04.07		L=12,15м
				Детали		
Бч		1	3.503.1-57.0-04.07.1	ф18А-III ГОСТ 5781-75, ℓ=1500	8	24.0 кг
Бч		2	3.503.1-57.0-04.05.1	ф18А-III ГОСТ 5781-75, ℓ=2490	4	19.9 кг
Бч		3	3.503.1-57.0-04.07.2	ф10А-III ГОСТ 5781-75, ℓ=800	6	3.0 кг
Бч		4	3.503.1-57.0-04.07.3	ф14А-III ГОСТ 5781-75, ℓ=690	8	6.7 кг
Бч		5	3.503.1-57.0-04.07.4	ф10А-III ГОСТ 5781-75, ℓ=2320	2	2.9 кг
				Материалы		
				Бетон гидротехнический		
				ГОСТ 4795-68 марки 300	0.59	м³
				3.503.1-57.0-04.07-01		L=18,24м
				Детали		
Бч		1	3.503.1-57.0-04.07-01.1	ф18А-III ГОСТ 5781-75, ℓ=1800	8	28.8 кг
Бч		2	3.503.1-57.0-04.05.1	ф18А-III ГОСТ 5781-75, ℓ=2490	4	19.9 кг
Бч		3	3.503.1-57.0-04.07.2	ф10А-III ГОСТ 5781-75, ℓ=800	8	3.9 кг
Бч		4	3.503.1-57.0-04.07.3	ф14А-III ГОСТ 5781-75, ℓ=690	10	8.3 кг
Бч		5	3.503.1-57.0-04.07.4	ф10А-III ГОСТ 5781-75, ℓ=2320	2	2.9 кг
				Материалы		
				Бетон гидротехнический		
				ГОСТ 4795-68 марки 300	0.64	м³

Взам. инв.№ | Подпись и дата | Инв.№ подл.

Разраб.	Хромова	
Пров.	Бойцова	
Гл. инж. пр.	Дашкевич	
Гл. техн.	Гафт	
Нач. отд.	Каташев	

3.503.1-57.0-04.07

Объединение блока открылка с блоком насадки. Узел 7

Стадия	Лист	Листов
Р	1	2

ПРОМТРАНСНИИПРОЕКТ г. Москва

Копировал Дз Формат 11В

Формат	Зона	Поз.	Обозначение	Наименование	Кол.	Примечание
				3.503.1-57.0-04.07-02		L=33м
				Детали		
Бч		1	3.503.1-57.0-04.07-02.1	ф18А-III ГОСТ 5781-75, ℓ=2320	8	37.1 кг
Бч		2	3.503.1-57.0-04.05.1	ф18А-III ГОСТ 5781-75, ℓ=2490	4	19.9 кг
Бч		3	3.503.1-57.0-04.07.2	ф10А-III ГОСТ 5781-75, ℓ=800	10	4.9 кг
Бч		4	3.503.1-57.0-04.07.3	ф14А-III ГОСТ 5781-75, ℓ=690	12	10.0 кг
Бч		5	3.503.1-57.0-04.07.4	ф10А-III ГОСТ 5781-75, ℓ=2320	2	2.9 кг
				Материалы		
				Бетон гидротехнический		
				ГОСТ 4795-68 марки 300	0,73	м³

Взам. инв.№ | Подпись и дата | Инв.№ подл.

3.503.1-57.0-04.07 Лист 2

18586 57 Копировал Дз Формат 11В

Бетонируется при устройстве деформационного шва

1-1

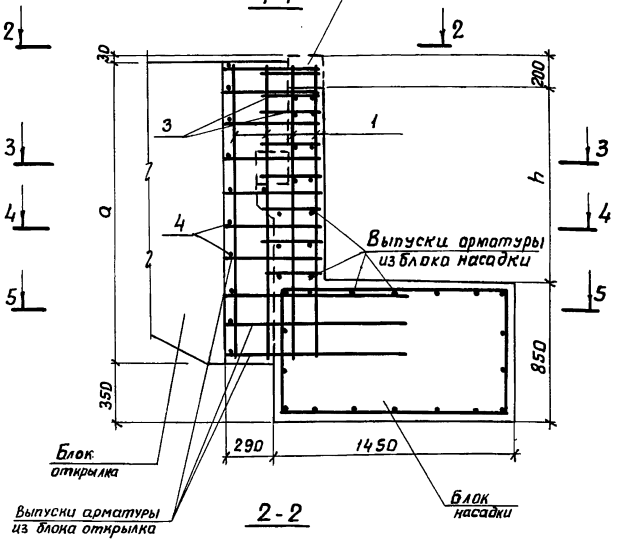

4-4

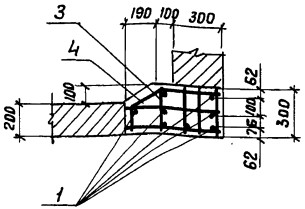

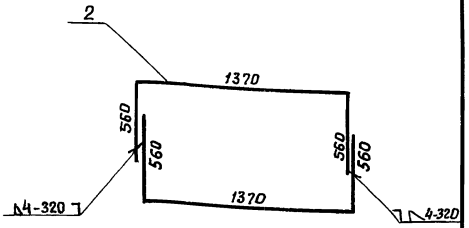

5-5

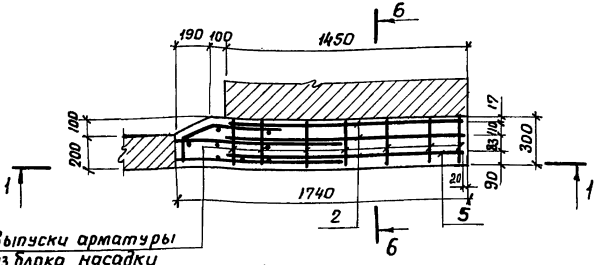

6-6

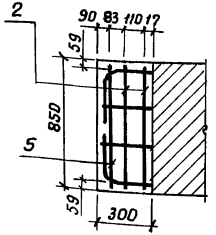

Выпуски арматуры из блока насадки

2-2

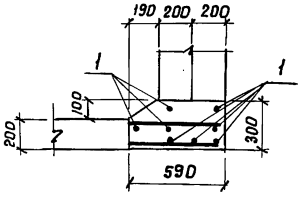

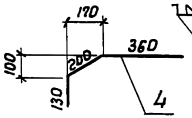

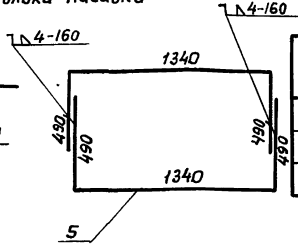

Обозначение	Опираемые пролеты, м	h, мм	a, мм
3.503.1-57.0-04.07	12; 15	860	1530
-01	18; 24	1160	1830
-02	33	1680	2350

3-3

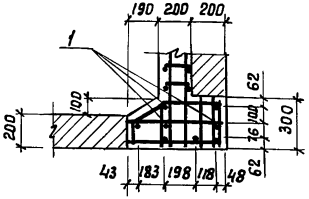

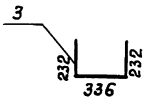

Разраб.	Хромова		
Пров.	Бойцова		
Гл.инж.пр.	Дашкевич		
Гл.техн.	Гафт		
Нач.отд.	Каташев		

3.503.1-57.0-04.07СБ

Объединение блока открылка с блоком насадки. Узел 7

Стадия	Масса	Масштаб
Р		1:25
Лист	Листов 1	

ПРОМТРАНСНИИПРОЕКТ г. Москва

Формат 12Г

Инв.№ подл. | Подпись и дата | Взам. инв.№

18586 58 Копировал

Формат	Зона	Поз.	Обозначение	Наименование	Кол.	Примечание
				Документация		
11В			3.603.1-57. 0-04.08СБ	Сборочный чертеж		
				3.503.1-57.0-04.08		l=12, 15, 18 и 24 м
				Сборочные единицы		
11В		1	3.503.1-57.4-15	Сетка арматурная С118	1	3,3 кг
				Материалы		
				Бетон гидротехнический		
				ГОСТ 4795-68 марки 300	0,03	$м^3$
				Стандартные изделия		
		2	ВСН 86-71 Минтрансстрой	Резиновые опорные		
				части РОЧ СП 30×40×3,6 см		
				3.503.1-57.0-04.08-01		l = 33 м
				Сборочные единицы		
11В		1	3.503.1-57. 4-15	Сетка арматурная С118	1	3,3 кг
				Материалы		
				Бетон гидротехнический		
				ГОСТ 4795-68 марки 300	0,03	$м^3$
				Стандартные изделия		
		2	ВСН 86-71 Минтрансстрой	Резиновые опорные части		
				РОЧ СП 30×40×6 см		

Инв.№ подл. | Подпись и дата | Взам. инв.№

		3.503.1-57.0-04.08	
Разраб.	Хромова	Подферменник Узел 8	Стадия: Р; Лист: ; Листов: 1
Пров.	Бойцова		
Гл.инж.пр.	Дашкевич		ПРОМТРАНСНИИПРОЕКТ г. Москва
Гл.техн.	Гафт		
Нач.отд.	Каташев		

Копировал: Формат 11 в

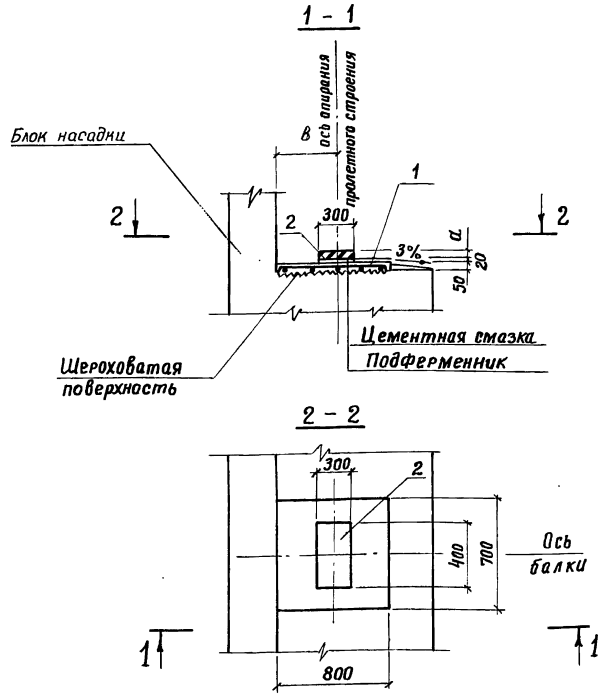

Обозначение	Опираемые пролеты, м	в, мм	а, мм
3.503.1-57.0-04.08	12; 15; 18; 24	350	36
-01	33	450	60

Инв.№ подл. | Подпись и дата | Взам. инв.№

		3.503.1-57. 0-04. 08 СБ	
Разраб.	Хромова	Подферменник Узел 8	Стадия: Р; Масса: ; Масштаб: 1:25
Пров.	Бойцова		Лист: ; Листов 1
Гл.инж.пр.	Дашкевич		ПРОМТРАНСНИИПРОЕКТ г. Москва
Гл.техн.	Гафт		
Нач.отд.	Каташев		

 Копировал: Формат 11 в

Формат	Зона	Поз.	Обозначение	Наименование	Кол.	Примечание
				Документация		
11В			3.503.1-57.0-04.09СБ	Сборочный чертеж		
				3.503.1-57.0-04.09		
				Детали		
БЧ		1	3.503.1-57.0-04.09.1	ф12А-III ГОСТ 5781-75, ℓ=10480	4	37.2 кг
БЧ		2	3.503.1-57.0-04.09.2	ф10 А-III ГОСТ 5781-75, ℓ=535	47	15,5 кг
БЧ		3	3.503.1-57.0-04.09.3	ф22 А-III ГОСТ 5781-75, ℓ=550	10	16,4 кг
БЧ		4	3.503.1-57.0-04.09.4	ф14 А-III ГОСТ 5781-75, ℓ=1610	2	3,9 кг
БЧ		5	3.503.1-57.0-04.09.5	ф10А-III ГОСТ 5781-75, ℓ=735	7	3,2 кг
				Материалы		
				Бетон гидротехнический		
				ГОСТ 14795-68 марки 300	0,4	м³
				3.503.1-57.0-04.09-01		
				Детали		
БЧ		1	3.503.1-57.0-04.09.1	ф12А-III ГОСТ 5781-75, ℓ=10480	4	37.2 кг
БЧ		2	3.503.1-57.0-04.09.2	ф10А-III ГОСТ 5781-75, ℓ=535	47	15,5кг
БЧ		3	3.503.1-57.0-04.09.3	ф22А-III ГОСТ 5781-75, ℓ=550	10	16,4кг
БЧ		4	3.503.1-57.0-04.09.4	ф14А-III ГОСТ 5781-75, ℓ=1610	2	3.9 кг
БЧ		5	3.503.1-57.0-04.09.5	ф10А-III ГОСТ 5781-75, ℓ=735	7	3,2 кг
				Материалы		
				Бетон гидротехнический		
				ГОСТ 4795-68 марки 300	0.4	м³

Взам. инв.№ | Подпись и дата | Инв.№ подл.

Разраб.	Хромова	
Пров.	Бойцова	
Гл.инж.пр.	Дашкевич	
Гл.техн.	Гафт	
Нач.отд	Катошев	

3.503.1-57.0-04.09

Обетонирование выпусков из консоли шафной стенки для опирания переходных плит Узел 9

Стадия	Лист	Листов
Р		1

ПРОМТРАНСНИИПРОЕКТ г. Москва

Копировал Дзд Формат 11В

3.503.1-57.0-04.09 – изображено
3.503.1-57.0-04.09-01 – зеркальное отражение

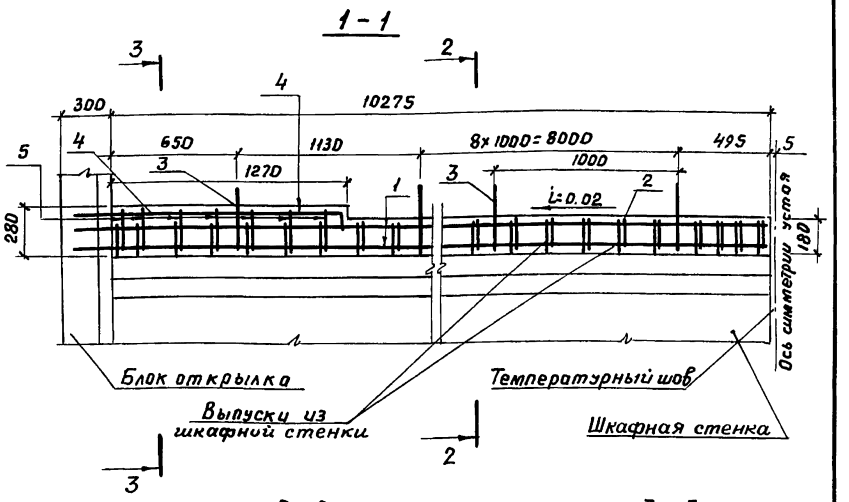

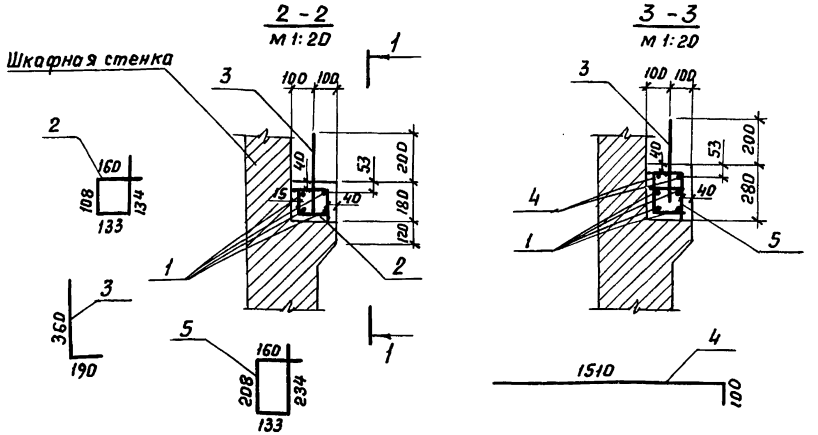

Взам.инв.№ | Подпись и дата | Инв.№ подл.

Разраб.	Хромова	
Пров.	Бойцова	
Гл.инж.пр.	Дашкевич	
Гл.техн.	Гафт	
Нач.отд.	Катошев	

3.503.1-57.0-04.09СБ

Обетонирование выпусков из консоли шафной стенки для опирания переходных плит Узел 9

Стадия	Масса	Масштаб
Р		1:25
Лист	Листов 1	

ПРОМТРАНСНИИПРОЕКТ г. Москва

18586 60 Копировал Дзд Формат 11В

Формат	Зона	Поз.	Обозначение	Наименование	Кол.	Примечание
				Документация		
11В			3.503.1-57.0-04.10СБ	Сборочный чертеж		
				3.503.1-57.0-04.10		
				Сборочные единицы		
11В		1	3.503.1-57.4-26	Изделие закладное МН6	1	23,4 кг
				Детали		
БЧ		2	3.503.1-57.0-04.10.1	ф10А-III ГОСТ 5781-75, ℓ=290	58	10,4 кг
БЧ		3	3.503.1-57.0-04.10.2	ф12А-III ГОСТ 5781-75, ℓ=1023D	4	36,3 кг
				Материалы		
				Бетон гидротехнический		
				ГОСТ 4795-68 марки 300	0,41	м³
				3.503.1-57.0-04.10-01		
				Сборочные единицы		
11В		1	3.503.1-57.4-26	Изделие закладное МН6	1	23,4 кг
				Детали		
БЧ		2	3.503.1-57.0-04.10.1	ф10А-III ГОСТ 5781-75, ℓ=290	58	10,4 кг
БЧ		3	3.503.1-57.0-04.10.2	ф12А-III ГОСТ 5781-75, ℓ=1023D	4	36,3 кг
				Материалы		
				Бетон гидротехнический		
				ГОСТ 4795-68 марки 300	0,41	м³

Взам. инв. N | Подпись и дата | Инв. N подл.

Разраб.	Хромова	
Пров.	Бойцова	
Гл. инж. пр.	Дашкевич	
Гл. техн.	Гафт	
Нач. отд.	Каташев	

3.503.1-57.0-04.10

Обетонирование верха шкафной стенки Узел 10

Стадия	Лист	Листов
Р		1

ПРОМТРАНСНИИПРОЕКТ г. Москва

Копировал

Формат 11В

3.503.1-57.0-04.10 — изображено
3.503.1-57.0-04.10-01 — зеркальное отражение

1-1

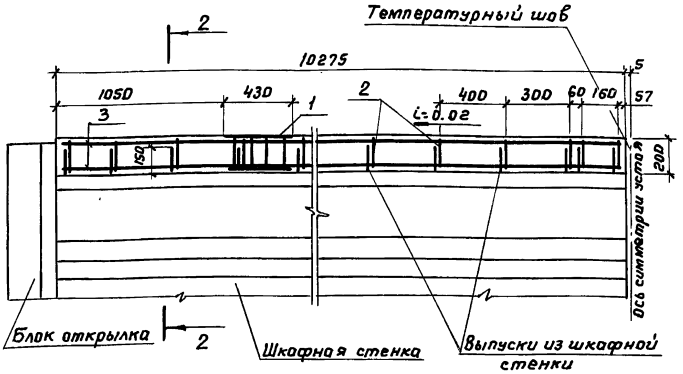

2-2
м 1:20

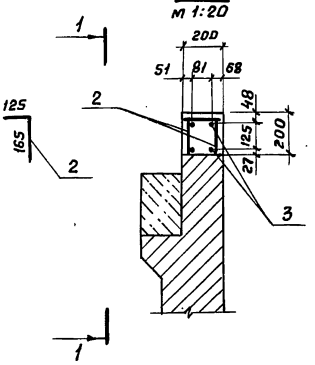

Примечание.

Обетонирование верха шкафной стенки производится одновременно с устройством деформационного шва.

Взам. инв. № | Подпись и дата | Инв. N подл.

Разраб.	Хромова	
Пров.	Бойцова	
Гл. инж. пр.	Дашкевич	
Гл. техн.	Гафт	
Нач. отд.	Каташев	

3.503.1-57.0-04.10СБ

Обетонирование верха шкафной стенки Узел 10

Стадия	Масса	Масштаб
Р		1:25
Лист	Листов 1	

ПРОМТРАНСНИИПРОЕКТ г. Москва

18586-61 Копировал

Формат 11В

Формат	Зона	Поз.	Обозначение	Наименование	Кол.	Примечание
				Документация		
11В			3.503.1-57.0-04.11СБ	Сборочный чертеж		
				3.503.1-57.0-04.11		
				Сборочные единицы		
11В		1	3.503.1-57.4-18-01	Сетка арматурная С124	1	122.9 кг
11В		2	-02	Сетка арматурная С125	1	937.9 кг
11В		3	3.503.1-57.4-24	Изделие закладное МН5	1	21.8 кг
				Материалы		
				Бетон гидротехнический		
				ГОСТ 4795-68 марки 300	11.8	м3
				3.503.1-570-04.11-01		
				Сборочные единицы		
11В		1	3.503.1-57.4-18-01	Сетка арматурная С124	1	122.9 кг
11В		2	-02	Сетка арматурная С125	1	937.9 кг
11В		3	3.503.1-57.4-24	Изделие закладное МН5	1	21.8 кг
				Материалы		
				Бетон гидротехнический		
				ГОСТ 4795-68 марки 300	11.8	м3

Инв.№ подл. | Подпись и дата | Взам.инв.№

Разраб.	Хромова		
Пров.	Бойцова		
Гл.инж.пр	Даыкевич		
Гл.техн.	Гафт		
Нач.отд.	Катаыев		

3.503.1-57.0-04.11

Монолитная часть переходной плиты. Узел 11

Стадия	Лист	Листов
Р		1

ПРОМТРАНСНИИПРОЕКТ г. Москва

Копировал Формат 11В

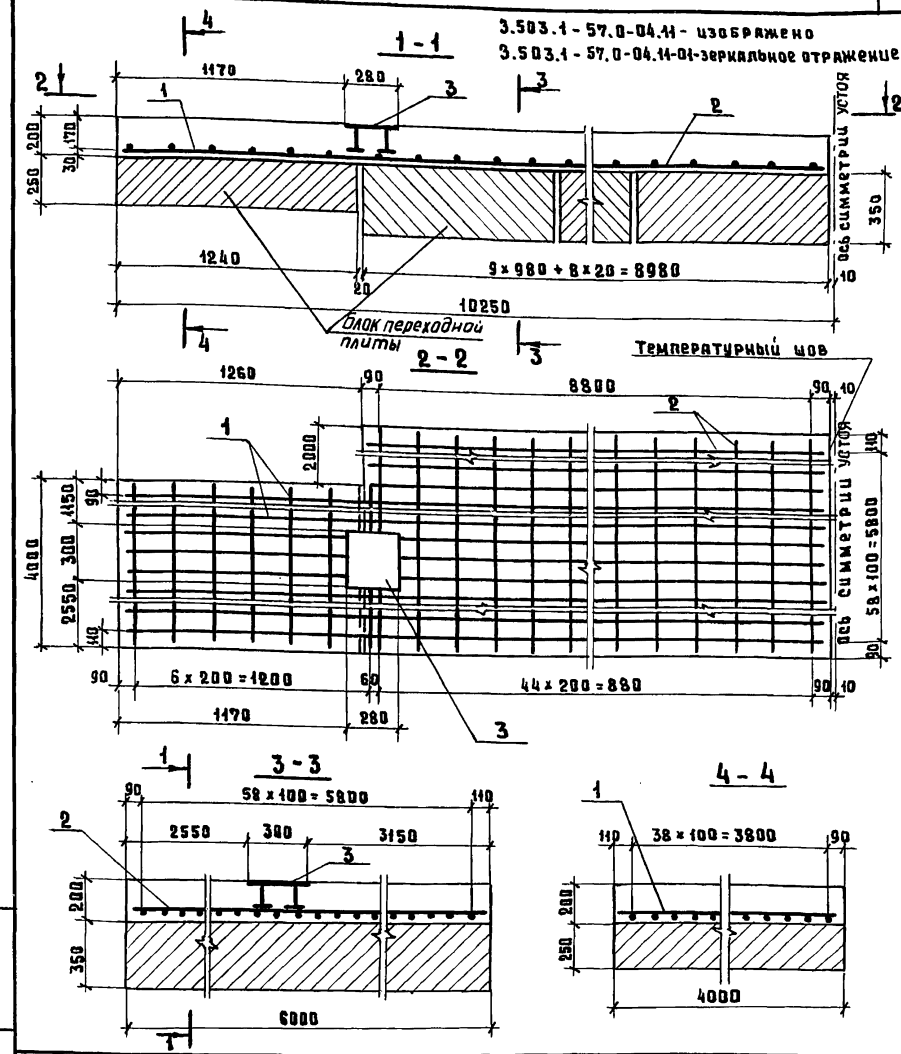

Разраб.	Хромова		
Пров.	Бойцова		
Гл.инж.пр	Даыкевич		
Гл.техн.	Гафт		
Нач.отд.	Катаыев		

3.503.1-57.0-04.11СБ

Монолитная часть переходной плиты. Узел 11

Стадия	Масса	Масштаб
Р		1:25
Лист	Листов 1	

ПРОМТРАНСНИИПРОЕКТ г. Москва

18586 62 Копировал Формат 11В

Инв.№ подл.	Подпись и дата	Взам. инв.№

Марка, поз.	Обозначение	Наименование	Кол. на исполн. 3.503.1-57.0-06 —	01	Масса ед., т	Примечание
	3.503.1-57.0-06	Устой козлового типа				
		Нк=5м с фундаментом на				
		свайном основании. Схема				
		расположения элементов				
		сборных конструкций	X	X		
1	3.503.1-57.1-02	Блок подколонника ПК-305-5	10	10	4,3	
2	3.503.1-57.3-01	Монолитная плита				
		ростверка 305ф-40СВ	1			
2	-01	Монолитная плита				
		ростверка 305ф-50СВ		1		
3	3.503.1-57.0-06.01	Объединение блоков				
		стоек с подколонником.				
		Узел 1	10	10		

Разраб.	Хромова		Устой козлового типа Нк=5м с фундаментом на свайном основании. Схема расположения элементов сборных конструкций. Спецификация	Стадия	Лист	Листов
Пров.	Бойцова			Р	1	2
Гл. инж. пр.	Дашкевич			ПРОМТРАНСНИИПРОЕКТ г. Москва		
Гл. техн.	Гафт					
Нач. отд.	Катащев					

3.503.1-57.0-05

Копировал Формат 11Г

Инв.№ подл.	Подпись и дата	Взам. инв.№

Марка, поз.	Обозначение	Наименование	Кол. на исполн. 3.503.1-57.0-06 —	01	Масса ед., т	Примечание
		Остальное см. 3.503.1-57.0-03				
		устой козлового типа				
		Нк=5м с фундаментом				
		на естественном осно-				
		вании (поз. 2-9; 13-24)				
		Стандартные изделия				
4	Серия 3.501-86,	Железобетонные приз-				Объем определяется при привязке
	(инв. №946, ЦПМ	матические сваи се-				
	Главтранспроекта)	чением 35×35см	40	50		
		Остальное см. 3.503.1-57.0-03				
		устой козлового типа				
		Нк=5м с фундаментом				
		на естественном осно-				
		вании (поз. 25-28)				

18586 63

3.503.1-57.0-05 Лист 2

Копировал Формат 11Г

Рис. 1

Остальное см. 3.503.1-57.0-04, рис 1 и 3.503.1-57.0-04-01, рис. 2

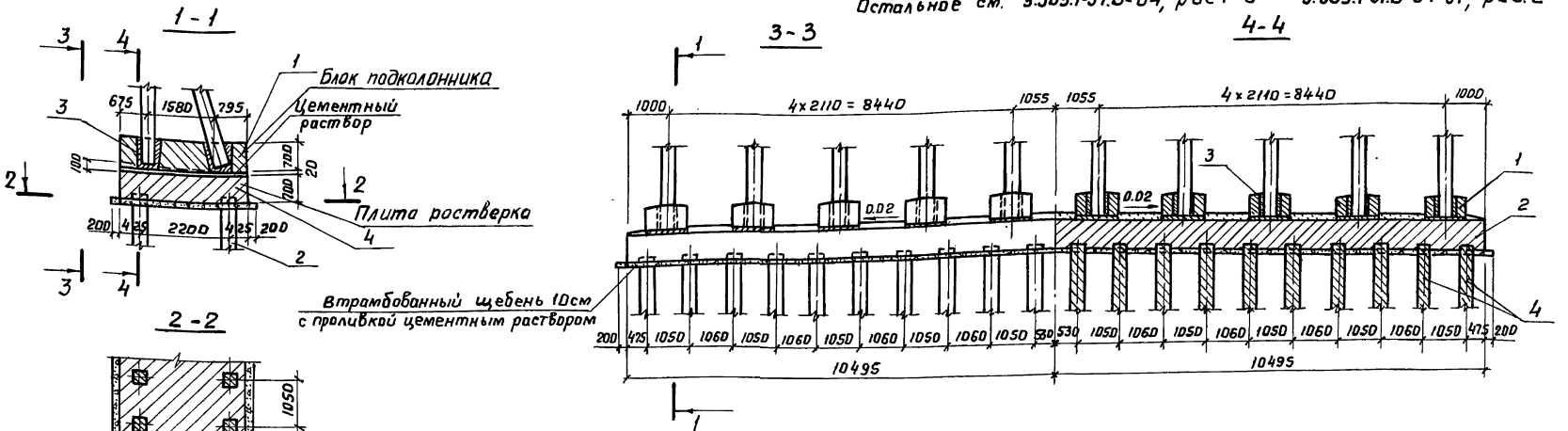

Рис. 2

Остальное см. 3.503.1-57.0-04, рис. 3 и рис. 1

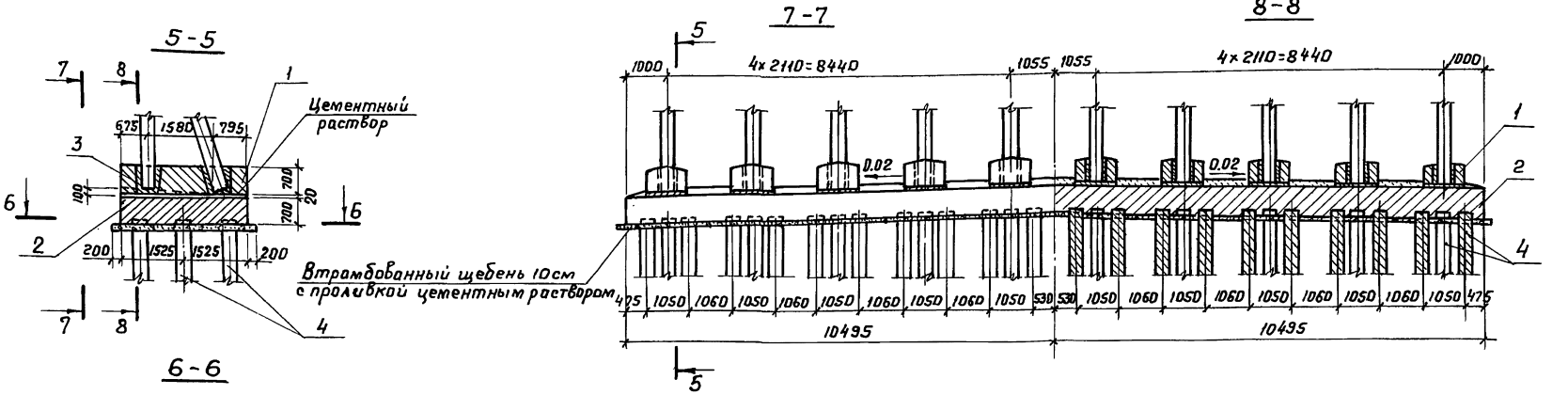

Обозначение	Опираемые пролеты, м	Рис.
3.503.1-57.0-06	12; 15 18; 24	1
-01	33	2

Разраб.	Заболотская	
Пров.	Андрианова	
Гл. инж. пр.	Дашкевич	
Гл. техн.	Гафт	
Нач. отд.	Каташев	

3.503.1-57.0-06

Устой козлового типа $H_к$=5м с фундаментом на свайном основании. Схема расположения элементов сборных конструкций

Стадия	Лист	Листов
Р		1

ПРОМТРАНСНИИПРОЕКТ г. Москва

Инв. № подл. | Подпись и дата | Взам. инв. №

Формат	Зона	Поз.	Обозначение	Наименование	Кол.	Примечание
				Документация		
11В			3.503.1-57.0-06.01СБ	Сборочный чертеж		
				Материалы		
				Бетон гидротехнический		
				ГОСТ 4795-68 марки 300	0.28	м³
				Цементный раствор		
				марки 200	0.4	м³

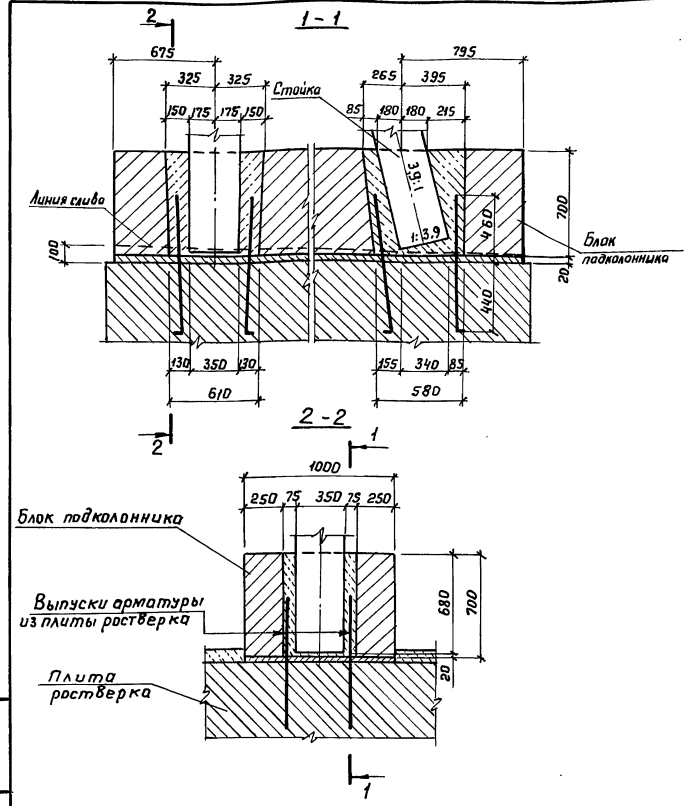

Инв.№ подл. | Подпись и дата | Взам. инв.№

Разраб.	Хромова		
Пров.	Бойцова		
Гл.инж.пр.	Дашкевич		
Гл.техн.	Гафт		
Нач.отд.	Каташев		

3.503.1-57.0-06.01

Объединение блоков стоек с подколонником. Узел 1

Стадия	Лист	Листов
Р		1

ПРОМТРАНСНИИПРОЕКТ г. Москва

Копировал

Формат 11В

Инв.№ подл. | Подпись и дата | Взам. инв.№

Разраб.	Хромова		
Пров.	Бойцова		
Гл.инж.пр.	Дашкевич		
Гл.техн.	Гафт		
Нач.отд.	Каташев		

3.503.1-57.0-06.01СБ

Объединение блоков стоек с подколонником. Узел 1

Стадия	Масса	Масштаб
Р		1:25
Лист		Листов 1

ПРОМТРАНСНИИПРОЕКТ г. Москва

Копировал

Формат 11В

Инв.№подл.	Подпись и дата	Взам.инв.№

Марка, поз.	Обозначение	Наименование	Кол. на исполн. 3.503.1-57.0-08									Масса ед., т	Примечание
			–	01	02								
	3.503.1-57.0-08	Устой козлового типа											
		Нк = 7 м с фундаментом на											
		естественном основании.											
		Схема расположения											
		элементов сборных											Условные
		конструкций	X	X	X								сопротивления грунтов R'
1	3.503.1-57.1-01-04	Блок фундамента 15Ф-450-7	10									14,3	$R' = 3{,}0^{кгс}/см^2$
1	-05	(Блок фундамента 15Ф-500-7)	(10)									(15,3)	$R' = 2{,}5^{кгс}/см^2$
1	-06	Блок фундамента 24Ф-500-7		10								15,3	$R' = 3.0^{кгс}/см^2$
1	-07	(Блок фундамента 24Ф-550-7)		(10)								(16,3)	$R' = 2.5^{кгс}/см^2$
1	-08	Блок фундамента 33Ф-550-7			10							16,3	$R' = 3.0^{кгс}/см^2$
2	3.503.1-57.1-10-02	Блок стойки 15 СВ-7	10									2,1	
3	-03	Блок стойки 15СН-7	10									2,2	

Примечание.
В скобках приведены марки, количество блоков фундамента и соответствующие узлы для грунтов с условным сопротивлением $R' = 2{,}5^{кгс}/см^2$

Разраб.	Хромова	[signature]
Пров.	Бойцова	[signature]
Гл.инж.пр.	Дашкевич	[signature]
Гл.техн.	Гафт	[signature]
Нач.отд.	Каташев	[signature]

3.503.1-57.0-07

Устой козлового типа Нк=7м с фундаментом на естественном основании. Схема расположения элементов сборных конструкций. Спецификация

Стадия	Лист	Листов
Р	1	8

ПРОМТРАНСНИИПРОЕКТ г. Москва

Копировал Формат 11 Г

Инв.№подл.	Подпись и дата	Взам.инв.№

Марка, поз.	Обозначение	Наименование	Кол. на исполн. 3.503.1-57.0-08									Масса ед., т	Примечание
			–	01	02								
2	3.503.1-57.1-11	Блок стойки 33 СВ-7		10	10							2,1	
3	-01	Блок стойки 33 СН-7		10	10							2,2	
4	3.503.1-57.1-24	Блок насадки Н-3	2									12,5	
5	-01	Блок насадки Н-4	2									12,5	
4	-02	Блок насадки Н-5		2								13,5	
5	-03	Блок насадки Н-6		2								13,5	
4	-04	Блок насадки Н-7			2							15,0	
5	-05	Блок насадки Н-8			2							15,0	
6	3.503.1-57.1-33	Блок открылка 90К	2									1.0	
6	3.503.1-57.1-34	Блок открылка 120К		2								1,6	
6	3.503.1-57.1-35	Блок открылка 170К			2							2,5	
7	3.503.1-57.1-36-01	Блок переходной плиты П-2	2	2	2							3,1	
8	3.503.1-57.1-37	Блок переходной плиты П-3	18	18	18							5,2	
9	3.503.1-57.1-38	Блок лежня Л-2	4	4	4							5,0	
10	3.503.1-57.0-04.01-01	Обетонирование крайних											
		блоков фундамента,											
		Узел 1	2										
10	-03	То же, как для											
		3.503.1-57.0-04.01-01	(2)	2									

18586 66

3.503.1-57.0-07 Лист 2

Копировал [signature] Формат 11 Г

Инв.№ подл.	Подпись и дата	Взам. инв.№

Марка, поз.	Обозначение	Наименование	Кол. на испол. 3.503.1-57.0-08									Масса ед., т	Примечание
			–	01	02								
10	-04	То же, как для											
		3.503.1-57.0-04.01-01		(2)									
10	-05	То же, как для											
		3.503.1-57.0-04.01-01			2								
11	3.503.1-57.0-04.02-01	Объединение блоков											
		фундамента. Узел 2	9										
11	-03	То же, как для											
		3.503.1-57.0-04.02-01	(9)	9									
11	-04	То же, как для											
		3.503.1-57.0-04.02-01		(9)									
11	-05	То же, как для											
		3.503.1-57.0-04.02-01			9								
12	3.503.1-57.0-04.03	Объединение блоков											
		стоек с блоком фун-											
		дамента. Узел 3	10	10	10								
13	3.503.1-57.0-04.04	Объединение блоков стоек											
		с блоком насадки. Узел 4	8	8	8								
14	3.503.1-57.0-04.05	Объединение блоков											
		насадки. Узел 5	2										

Копировал Формат 11Г

Инв.№ подл.	Подпись и дата	Взам. инв.№

Марка, поз.	Обозначение	Наименование	Кол. на испол. 3.503.1-57.0-08									Масса ед., т	Примечание
			–	01	02								
14	-01	То же, как для											
		3.503.1-57.0-04.05		2									
14	-02	То же, как для											
		3.503.1-57.0-04.05			2								
15	3.503.1-57.0-04.06	Обетонирование блоков											
		насадки при устройстве											
		температурного шва.											
		Узел 6	1										
15	-01	То же, как для											
		3.503.1-57.0-04.06		1									
15	-02	То же, как для											
		3.503.1-57.0-04.06			1								
16	3.503.1-57.0-04.07	Объединение блока от-											
		крылка с блоком насадки.											
		Узел 7	2										
16	-01	То же, как для											
		3.503.1-57.0-04.07		2									
16	-02	То же, как для											
		3.503.1-57.0-04.07			2								

Копировал Формат 11Г

18586-67

Марка поз.	Обозначение	Наименование	Кол. на исполн. 3.503.1-57.0-08 –	01	02	Масса ед., т	Примечание
17	3.503.1-57.0-04.08	Подферменник					
		Узел 8	16	16			
17	-01	То же, как для					
		3.503.1-57.0-04.08			16		
18	3.503.1-57.0-04.09	Обетонирование выпусков из консоли шкафной стенки для опирания переходных плит. Узел 9	1	1	1		
19	-01	То же, как для					
		3.503.1-57.0-04.09	1	1	1		
20	3.503.1-57.0-04.10	Обетонирование верха шкафной стенки.					
		Узел 10	1	1	1		
21	-01	То же, как для					
		3.503.1-57.0-04.10	1	1	1		
22	3.503.1-57.0-04.11	Монолитная часть переходной плиты					
		Узел 11	1	1	1		
23	-01	То же, как для					

Копировал Формат А4

Марка поз.	Обозначение	Наименование	Кол. на исполн. 3.503.1-57-0-08 –	01	02	Масса ед., т	Примечание
		3.503.1-57.0-04.11	1	1	1		
24	3.503.1-57.0-02.04	Объединение блоков лежня. Узел 4	2	2	2		
		Стандартные изделия					
25	Серия 3.503-48, вып. 1, 2	Блок тротуарный ТБ-1	2	2	2	3,2	
26	Серия 3.503-48, вып. 2	Панель перильного ограждения ОГ-1	2	2	2	0,12	
27	Серия 3.503-12, вып. 15 (Инв.№ 384/42 ЦПМ Главтранспроекта)	Одежда мостового полотна с цементобетонным покрытием					Расход определяется при привязке
28	Проект Гипротрансмоста 1971г, №501-5 (инв.№384/11 ЦПМ Главтранспроекта)	Температурный шов переходных плит	1	1	1		

Копировал Формат А4

89 9858

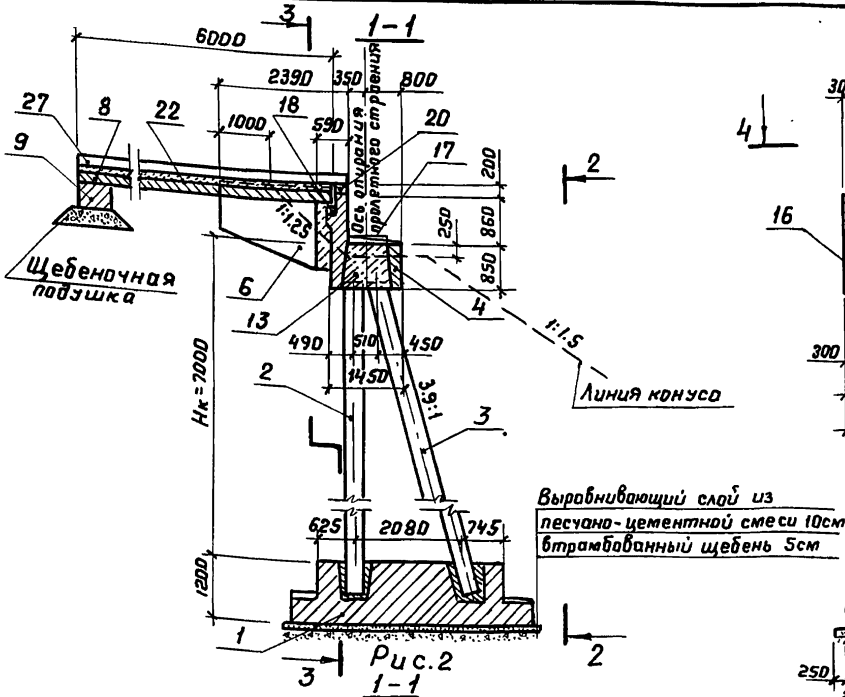

Рис.2

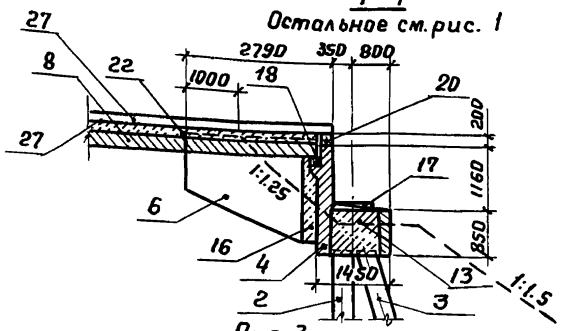

Рис.3

Остальное см. рис. 1

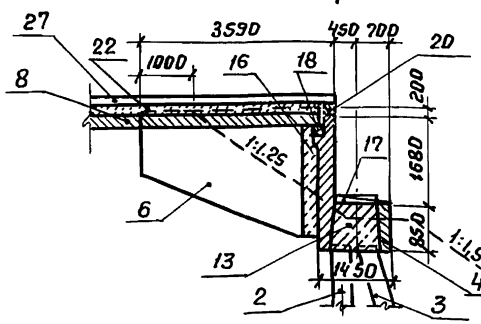

Остальное см. рис. 1

Рис.1

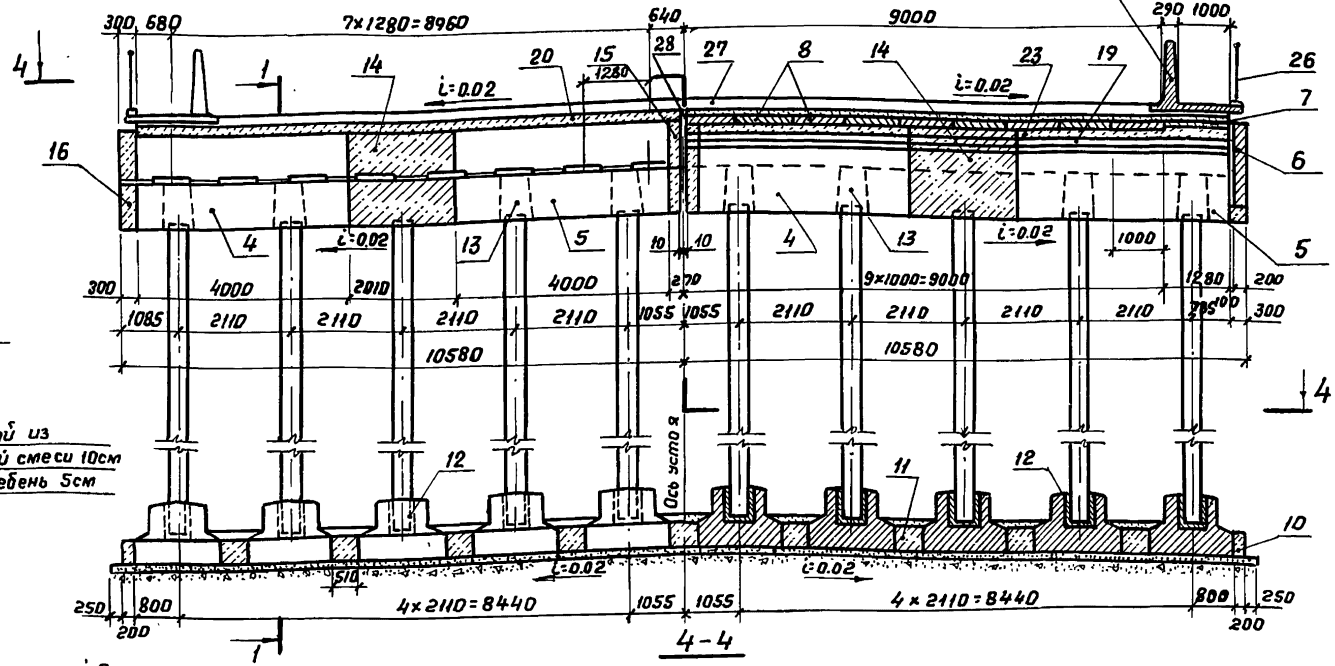

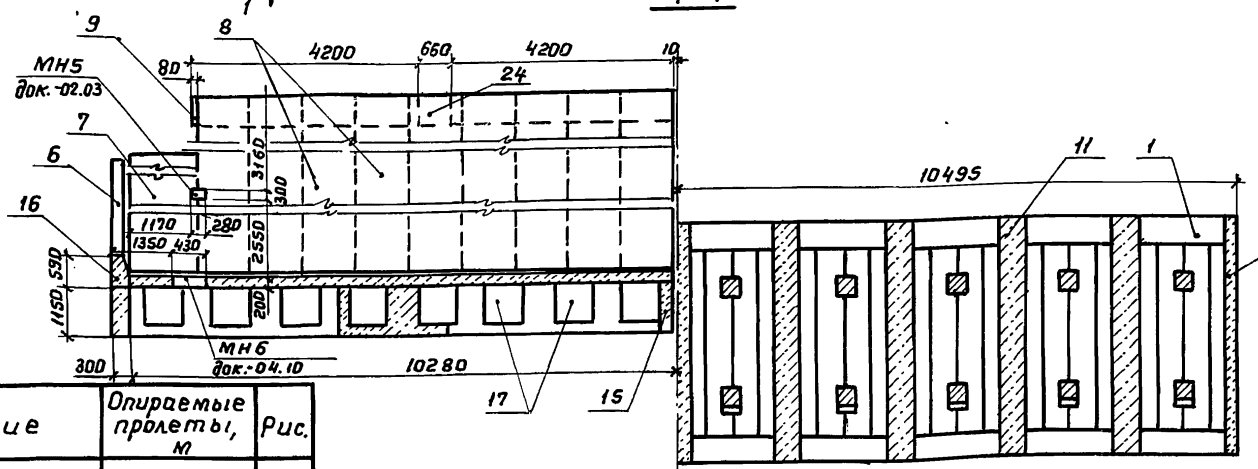

Обозначение	Опираемые пролеты, м	Рис.
3.503.1-57.0-08	12; 15	1
-01	18; 24	2
-02	33	3

Примечания:

1. На разрезе 1-1 и 4-4 перила и тротуары не показаны.
2. Переходная плита (поз.7) укладывается на щебеночную подготовку h=15см
3. На разрезе 4-4 слив условно не показан
4. Узел 10 (поз.21) в зеркальном исполнении не показан

Разраб.	Затока		
Пров.	Бойцова		
Гл.инж.пр.	Дашкевич		
Гл.техн.	Гафт		
Нач.отд	Каташев		

3.503.1-57.0-08

Устой козлового типа Нк=7м с фундаментом на естественном основании. Схема расположения элементов сборных конструкций

Стадия	Лист	Листов
Р		1

ПРОМТРАНСНИИПРОЕКТ г. Москва

Формат 12 Г

Инв.№ подл. | Подпись и дата | Взам. инв.№

18586 69 Копировал

Инв. № подл.	Подпись и дата	Взам. инв. №

Марка, поз.	Обозначение	Наименование	Кол. на испол. 3.503.1-57.0-10									Масса ед., т	Примечание
			–	01									
	3.503.1-57.0-10	Устой козлового типа											
		Нк=7м с фундаментом											
		на свайном основании.											
		Схема расположения эле-											
		ментов сборных конструкций	X	X									
1	3.503.1-57.1-02-01	Блок подколонника ПК-355-7	10	10								5.0	
2	3.503.1-57.3-02	Монолитная плита											
		ростверка 365ф-50СВ	1										
2	-01	Монолитная плита											
		ростверка 365ф-60СВ		1									
3	3.503.1-57.0-06.01	Объединение блоков											
		стоек с подколонни-											
		ком. Узел 1	10	10									

Разраб.	Хромова		
Пров.	Бойцова		
Гл.инж.пр.	Дашкевич		
Гл.техн.	Гафт		
Нач.отд.	Каташев		

3.503.1-57.0-09

Устой козлового типа Нк=7м с фундаментом на свайном основании. Схема расположения элементов сборных конструкций. Спецификация

Стадия	Лист	Листов
Р	1	2

ПРОМТРАНСНИИПРОЕКТ
г. Москва

Копировал Дах Формат 11 Г

Инв. № подл.	Подпись и дата	Взам. инв. №

Марка, поз.	Обозначение	Наименование	Кол. на исполн. 3.503.1-57.0-10									Масса ед., т	Примечание
			–	01									
		Остальное см. 3.503.1-57.0-07											
		устой козлового типа											
		Нк=7м с фундаментом											
		на естественном											
		основании (поз. 2-9; 13-24)											
		Стандартные изделия											
4	Серия 3.501-86,	Железобетонные											Объем определяется при привязке
	(инв. № 946 ЦПМ Глав-	призматические сваи											
	транспроекта)	сечением 35×35 см	50	60									
		Остальное см. 3.305.1-57.0-07											
		устой козлового типа											
		Нк=7м с фундаментом											
		на естественном осно-											
		вании (поз. 25-28)											

18586 70

3.503.1-57.0-09 Лист 2

Копировал Дах Формат 11 Г

Рис. 1

Остальное см. 3.503.1-57.0-08, рис 1. и 3.503.1-57.0-08-01, рис. 2

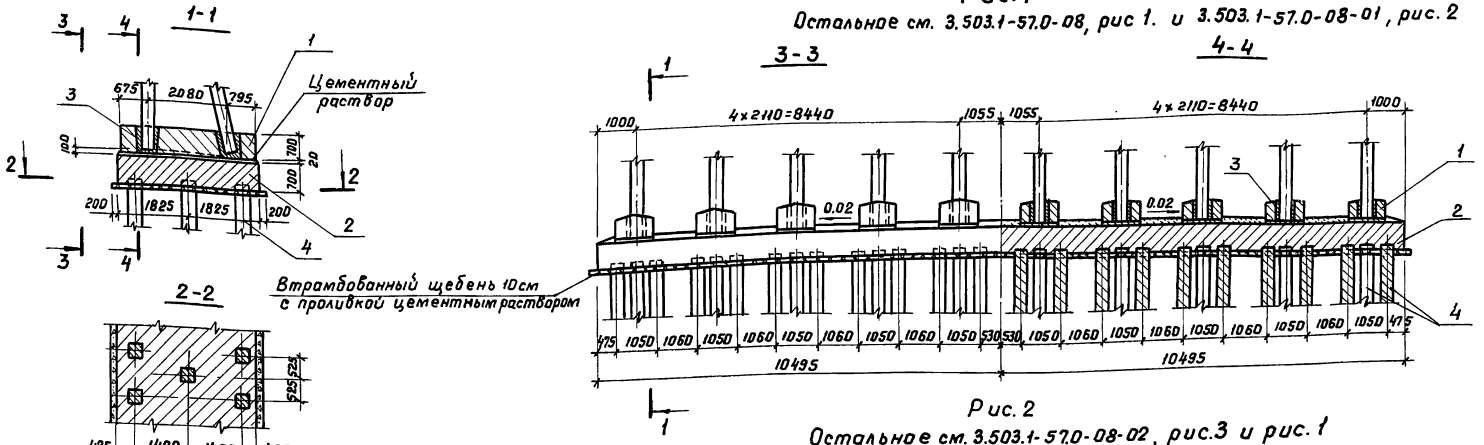

Рис. 2

Остальное см. 3.503.1-57.0-08-02, рис.3 и рис. 1

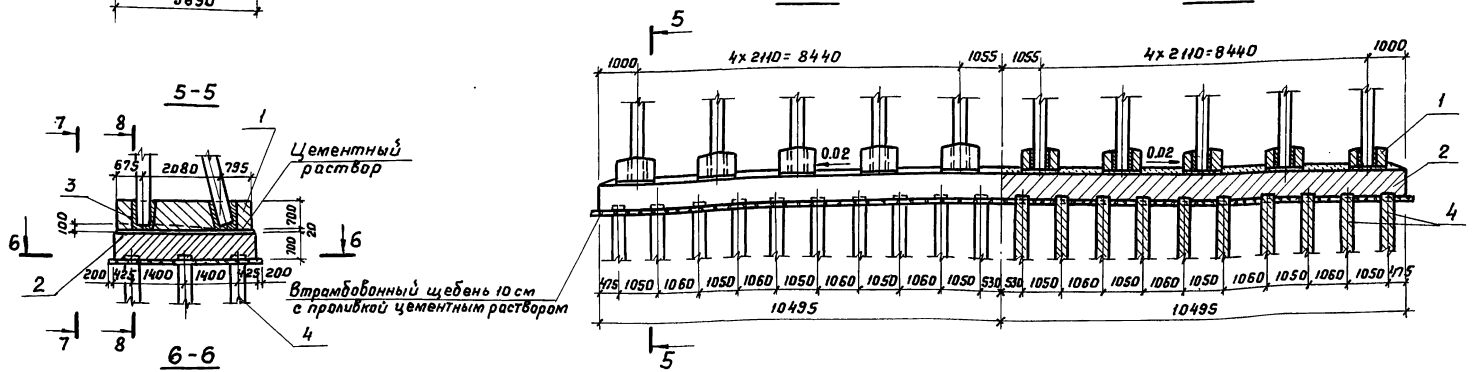

Обозначение	Опираемые пролеты, м	Рис.
3.503.1-57.0-10	12; 15 18; 24	1
-01	33	2

Разраб.	Завалатская		
Пров.	Андрианова		
Гл.инж.пр	Дашкевич		
Гл.техн.	Гафт		
Нач.отд.	Каташев		

3.503.1-57.0-10

Устой козлового типа Нк=7м с фундаментом на свайном основании. Схема расположения элементов сборных конструкций

Стадия	Лист	Листов
Р		1

ПРОМТРАНСНИИПРОЕКТ г. Москва

Инв.№ подл.	Подпись и дата	Взам. инв.№

Марка, поз.	Обозначение	Наименование	Кол. на исполн. 3.503.1-57.0-12									Масса ед., т	Примечание
			–	01									
	3.503.1-57.0-12	Опора-стенка Нк=5м											
		с фундаментом на естест-											
		венном основании. Схема											
		расположения элементов											
		сборных конструкций	X	X									Условные сопротивления
													грунтов R'
1	3.503.1-57.1-03	[Блок фундамента 210фк-1]	[2]	[2]								[12,5]	R' ск
2	3.503.1-57.1-04	[Блок фундамента 210фп-1]	[2]	[2]								[6,8]	R' ск
3	3.503.1-57.1-05	[Блок фундамента 210фп-2]	[3]	[3]								[11,0]	R' ск
1	3.503.1-57.1-03-02	Блок фундамента 300фк-1	2									14,5	$R'=3,0^{кгс}/см^2$
2	3.503.1-57.1-04-03	Блок фундамента 300фп-1	2									8,0	$R'=3,0^{кгс}/см^2$
3	3.503.1-57.1-05-02	Блок фундамента 300фп-2	3									13,3	$R'=3,0^{кгс}/см^2$
1	3.503.1-57.1-03-03	(Блок фундамента 350фк-1)	(2)									(16,0)	$R'=2,5^{кгс}/см^2$
2	3.503.1-57.1-04-04	(Блок фундамента 350фп-1)	(2)									(8,8)	$R'=2,5^{кгс}/см^2$
3	3.503.1-57.1-05-03	(Блок фундамента 350фп-2)	(3)									(14,5)	$R'=2,5^{кгс}/см^2$

Примечание.
В круглых скобках приведены марки, количество блоков фундамента и соответствующие узлы для грунтов с условным сопротивлением $R'=2,5$ кгс/см², в квадратных скобках для скальных грунтов (R'ск)

Разраб.	Затока		
Пров.	Андрианова		
Гл.инж.пр.	Дашкевич		
Гл.техн.	Гафт		
Нач.отд.	Каташев		

3.503.1-57.0-11

Опора-стенка Нк=5м с фундаментом на естественном основании. Схема расположения элементов сборных конструкций. Спецификация

Стадия	Лист	Листов
Р	1	5

ПРОМТРАНСНИИПРОЕКТ г. Москва

Копировал Дах Формат 11Г

Инв.№ подл.	Подпись и дата	Взам. инв.№

Марка, поз.	Обозначение	Наименование	Кол. на исполн. 3.503.1-57.0-12									Масса ед., т	Примечание
			–	01									
1	3.503.1-57.1-08	Блок фундамента 450фк-1		2								8,8	$R'=3,0^{кгс}/см^2$
1	-01	Блок фундамента 450фк-2		2								8,8	$R'=3,0^{кгс}/см^2$
2	3.503.1-57.1-04-06	Блок фундамента 450фп-1		2								12,8	$R'=3,0^{кгс}/см^2$
3	3.503.1-57.1-09-01	Блок фундамента 450фп-2		6								9,0	$R'=3,0^{кгс}/см^2$
1	3.503.1-57.1-08-02	(Блок фундамента 500фк-1)		(2)								(10,5)	$R'=2,5^{кгс}/см^2$
1	-03	(Блок фундамента 500фк-2)		(2)								(10,5)	$R'=2,5^{кгс}/см^2$
2	3.503.1-57.1-04-07	(Блок фундамента 500фп-1)		(2)								(15,3)	$R'=2,5^{кгс}/см^2$
3	3.503.1-57.1-09-02	(Блок фундамента 500фп-2)		(6)								(10,7)	$R'=2,5^{кгс}/см^2$
4	3.503.1-57.1-12	Блок стенки 50СП-5В	6	6								5,7	
5	-01	Блок стенки 50СП-5	8	8								5,7	
6	3.503.1-57.1-13	Блок стенки 50СК-5	2	2								7,0	
7	3.503.1-57.1-25	Блок ригеля 15Р-5	2									8,5	
7	-01	Блок ригеля 24Р-5		2								8,5	
8	3.503.1-57.1-27	Блок ригеля Р-9	2	2								3,0	
9	3.503.1-57.1-26	Блок ригеля Р-7	2	2								5,5	
10	3.503.1-57.0-12.01	Объединение блоков											
		фундамента. Узел 1	[6]	[6]									
10	-03	То же, как для											
		3.503.1-57.0-12.01	6										

18586 72

3.503.1-57.0-11 Лист 2

Формат 11Г

Копировал Дах

71

Инв.№ подл.	Подпись и дата	Взам.инв.№

Марка, поз.	Обозначение	Наименование	Кол. на исполн. 3.503.1-57.0-12									Масса ед.,т	Примечание
			–	01									
10	-04	То же, как для											
		3503.1-57.0-12.01	(6)										
10	-06	То же, как для											
		3.503.1-57.0-12.01		6									
10	-07	То же, как для											
		3.503.1-57.0-12.01		(6)									
11	3.503.1-57.0-12.02	Объединение блоков											
		фундамента. Узел 2		3									
11	-01	То же, как для											
		3.503.1-57.0-12.02		(3)									
12	3.503.1-57.0-12.03	Объединение блоков											
		фундамента. Узел 3		2									
12	-01	То же, как для											
		3.503.1-57.0-12.03		(2)									
13	3.503.1-57.0-12.04	Объединение блоков											
		стенки с фундаментом											
		Узел 4	1	1									
14	3.503.1-57.0-12.05	Объединение блоков											
		стенки с фундаментом											

Копировал Дау Формат 11 г

Инв.№ подл.	Подпись и дата	Взам.инв.№

Марка, поз.	Обозначение	Наименование	Кол. на исполн. 3.503.1-57.0-12									Масса ед.,т	Примечание
			–	01									
		при устройстве темпе-											
		ратурного шва. Узел 5	1	1									
15	3.503.1-57.0-12.06	Шпоночное объединение											
		блоков стенки. Узел 6	15	15									
16	3.503.1-57.0-12.07	Объединение блока											
		ригеля с блоком											
		стенки. Узел 7	2	2									
17	3.503.1-57.0-12.08	Объединение блоков											
		ригеля. Узел 8	4	4									
18	3.503.1-57.0-12.09	Обетонирование блока											
		ригеля при устройстве											
		температурного шва.											
		Узел 9	2	2									
19	3.503.1-57.0-12.10	Объединение блока											
		ригеля с блоком стенки.											
		Узел 10	2	2									
20	3.503.1-57.0-12.11	Подферменник. Узел 11	16	16									

Копировал Дау Формат 11 г

18586 73

Инв.№ подл.	Подпись и дата	Взам. инв.№

Марка, поз.	Обозначение	Наименование	Кол. на исполн. 3.503.1-57.0-12								Масса ед., т	Примечание
			–	01								
		Опора-стенка $H_к$=5м										
		с монолитным фунда-										
		ментом на естествен-										
		ном основании.										
		Вариант										
1	3.503.1-57.3-03	[Фундамент 210Ф]	[1]	[1]								R^1 ск
1	-02	Фундамент 300Ф	1									R^1=3.0 кгс/см²
1	-03	(Фундамент 350Ф)	(1)									R^1=2,5 кгс/см²
1	-05	Фундамент 450Ф		1								R^1=3.0 кгс/см²
1	-06	(Фундамент 500Ф)		(1)								R^1=2,5 кгс/см²
		Остальное см.										
		поз. 4÷9 и 13÷20										

Копировал Формат А4

Инв.№ подл.	Подпись и дата	Взам.инв.№

Марка, поз.	Обозначение	Наименование	Кол. на исполн.								Масса ед., т	Примечание
			–	01								

Копировал Формат А4

47 9858

1-1 2-2

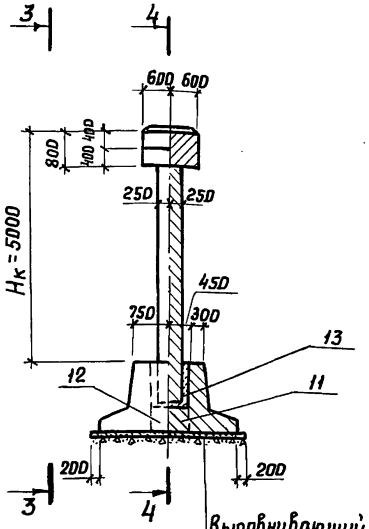

3-3 4-4

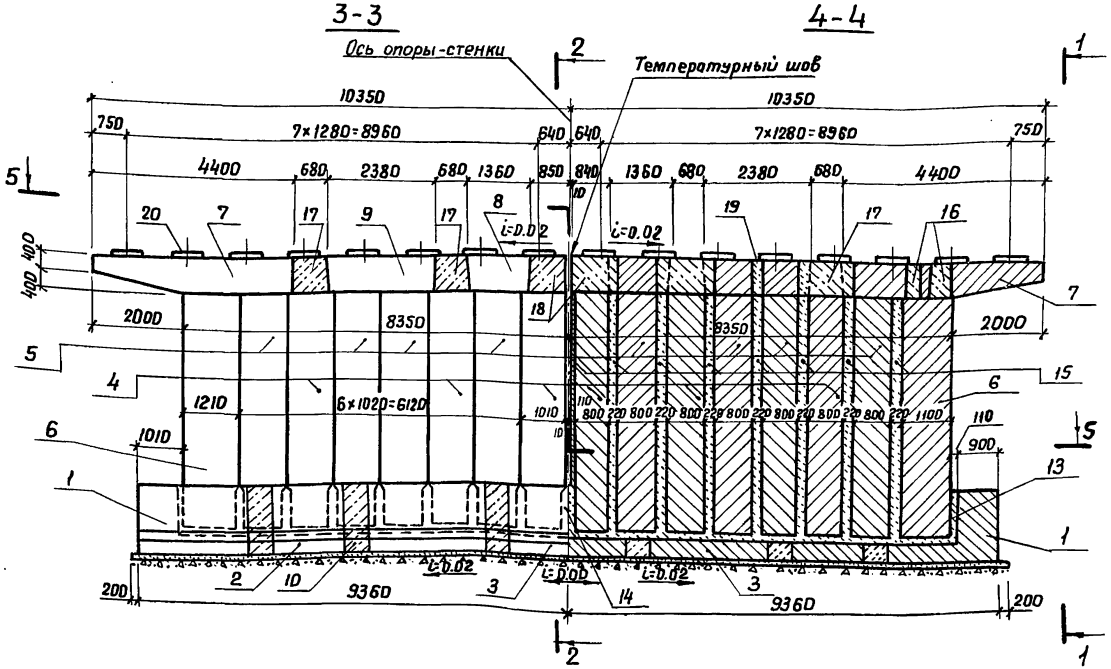

5-5

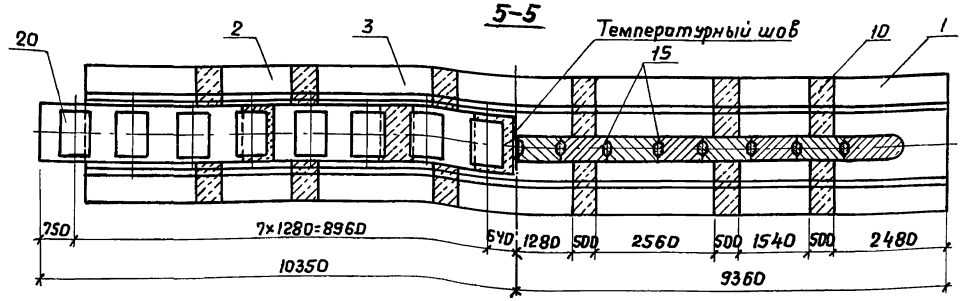

Обозначение	Опираемые пролеты, м
3.503.1-57. 0-12	12; 15
-01	18; 24

Примечания:

1. Блоки стенки устанавливаются вертикально.
2. Сливы не показаны.

Разраб.	Заболотская	
Пров.	Андрианова	
Гл.инж.пр	Дошкевич	
Гл.техн.	Гафт	
Нач.отд.	Каташев	

3.503.1-57. 0-12

Опора-стенка Нк=5м с фундаментом на естественном основании. Схема расположения элементов сборных конструкций

Стадия	Лист	Листов
Р		1

ПРОМТРАНСНИИПРОЕКТ г. Москва

Инв.№подл. | Подпись и дата | Взам.инв.№

18586. 75 Копировал Формат 12Г

Формат	Зона	Поз.	Обозначение	Наименование	Кол.	Примечание
				Документация		
11В			3.503.1-57.0-12.01 СБ	Сборочный чертеж		
				3.503.1-57.0-12.01		Для шир.ф-та 210 см (толщ.стенки 0,5 и 0,6м)
				Детали		
БЧ		1	3.503.1-57.0-12.01.1	ф28 А-II ГОСТ 5781-75, ℓ=2838	4	54.9 кг
БЧ		2	3.503.1-57.0-12.01.2	ф14 А-II ГОСТ 5781-75, ℓ=2050	3	7,4 кг
БЧ		3	3.503.1-57.0-12.01.3	ф12 А-II ГОСТ 5781-75, ℓ=2050	3	5,5 кг
БЧ		4	3.503.1-57.0-12.01.4	ф8 А-I ГОСТ 5781-75, ℓср=390	12	1.8 кг
				Материалы		
				Бетон гидротехнический		
				ГОСТ 4795-68 марки 300	0,86	м³
				3.503.1-57.0-12.01-01		Для шир.ф-та 210 см (толщина стенки 0.7м)
				Детали		
БЧ		1	3.503.1-57.0-12.01-01.1	ф28 А-II ГОСТ 5781-75, ℓ=3038	4	58.7 кг
БЧ		2	3.503.1-57.0-12.01.2	ф14 А-II ГОСТ 5781-75, ℓ=2050	3	7,4 кг
БЧ		3	3.503.1-57.0-12.01.3	ф12 А-II ГОСТ 5781-75, ℓ=2050	3	5,5 кг
БЧ		4	3.503.1-57.0-12.01.4	ф8 А-I ГОСТ 5781-75, ℓср=390	12	1.8 кг
				Материалы		
				Бетон гидротехнический		
				ГОСТ 4795-68 марки 300	0,94	м³
				3.503.1-57.0-12.01-02		Для шир.ф-та 250 см
				Детали		
БЧ		1	3.503.1-57.0-12.01.1	ф28 А-II ГОСТ 5781-75, ℓ=2838	4	54.9 кг
БЧ		2	3.503.1-57.0-12.01-02.1	ф12 А-II ГОСТ 5781-75, ℓ=2450	3	6,5 кг

Инв.№ подл. | Подпись и дата | Взам.инв.№

Разраб.	Заболотская	
Пров.	Андрианова	
Гл.инж.пр.	Дашкевич	
Гл.техн.	Гафт	
Нач.отд.	Каташев	

3.503.1-57.0-12.01

Объединение блоков фундамента. Узел 1

Стадия	Лист	Листов
Р	1	3

ПРОМТРАНСНИИПРОЕКТ г. Москва

Копировал Формат 11В

Формат	Зона	Поз.	Обозначение	Наименование	Кол.	Примечание
БЧ		3	3.503.1-57.0-12.01-02.2	ф12 А-II ГОСТ 5781-75, ℓ=2450	3	6,5 кг
БЧ		4	3.503.1-57.0-12.01.4	ф8 А-I ГОСТ 5781-75, ℓср=390	12	1,8 кг
				Материалы		
				Бетон гидротехнический		
				ГОСТ 4795-68 марки 300	1,0	м³
				3.503.1-57.0-12.01-03		Для шир.ф-та 300 см
				Детали		
БЧ		1	3.503.1-57.0-12.01.1	ф28 А-II ГОСТ 5781-75, ℓ=2838	4	54.9 кг
БЧ		2	3.503.1-57.0-12.01-03.1	ф14 А-II ГОСТ 5781-75, ℓ=2950	3	10,7 кг
БЧ		3	3.503.1-57.0-12.01-03.2	ф12 А-II ГОСТ 5781-75, ℓ=3000	3	8.0 кг
БЧ		4	3.503.1-57.0-12.01.4	ф8 А-I ГОСТ 5781-75, ℓср=390	12	1.8 кг
				Материалы		
				Бетон гидротехнический		
				ГОСТ 4795-68 марки 300	1.0	м³
				3.503.1-57.0-12.01-04		Для шир.ф-та 350 см
				Детали		
БЧ		1	3.503.1-57.0-12.01.1	ф28 А-II ГОСТ 5781-75, ℓ=2838	4	54,9 кг
БЧ		2	3.503.1-57.0-12.01-04.1	ф16 А-II ГОСТ 5781-75, ℓ=3450	3	16,3 кг
БЧ		3	3.503.1-57.0-12.01-04.2	ф12 А-II ГОСТ 5781-75, ℓ=3500	3	9,3 кг
БЧ		4	3.503.1-57.0-12.01.4	ф8 А-I ГОСТ 5781-75, ℓср=390	12	1,8 кг
				Материалы		
				Бетон гидротехнический		
				ГОСТ 4795-68 марки 300	1.1	м³
				3.503.1-57.0-12.01-05		Для шир.ф-та 400 см
				Детали		
БЧ		1	3.503.1-57.0-12.01-05.1	ф28 А-II ГОСТ 5781-75, ℓ=3240	4	62,6 кг
БЧ		2	3.503.1-57.0-12.01-05.2	ф18 А-II ГОСТ 5781-75, ℓ=3950	3	23,7 кг
БЧ		3	3.503.1-57.0-12.01-05.3	ф12 А-II ГОСТ 5781-75, ℓ=3980	3	10,6 кг
БЧ		4	3.503.1-57.0-12.01.4	ф8 А-I ГОСТ 5781-75, ℓср=390	12	1,8 кг

Инв.№ подл. | Подпись и дата | Взам.инв.№

3.503.1-57.0-12.01 Лист 2

Формат	Зона	Поз.	Обозначение	Наименование	Кол.	Примечание
				Материалы		
				Бетон гидротехнический		
				ГОСТ 4795-68 марки 300	1.6	$м^3$
				3.503.1-57.0-12.01-06		Для шир.ф-та 450 см
				Детали		
БЧ		1	3.503.1-57.0-12.01-05.1	ф28А-II ГОСТ 5781-75, l=3240	4	62,6 кг
БЧ		2	3.503.1-57.0-12.01-06.1	ф18А-II ГОСТ 5781-75, l=4440	3	26,6 кг
БЧ		3	3.503.1-57.0-12.01-06.2	ф12А-II ГОСТ 5781-75, l=4540	3	12,1 кг
БЧ		4	3.503.1-57.0-12.01.4	ф8А-I ГОСТ 5781-75, $l_{ср}$=390	12	1,8 кг
				Материалы		
				Бетон гидротехнический		
				ГОСТ 4795-68 марки 300	1.7	$м^3$
				3.503.1-57.0-12.01-07		Для шир.ф-та 500 см
				Детали		
БЧ		1	3.503.1-57.0-12.01-07.1	ф28А-II ГОСТ 5781-75, l=3440	4	66,5 кг
БЧ		2	3.503.1-57.0-12.01-07.2	ф25А-II ГОСТ 5781-75, l=4940	3	57,1 кг
БЧ		3	3.503.1-57.0-12.01-07.3	ф12А-II ГОСТ 5781-75, l=5020	3	13,4 кг
БЧ		4	3.503.1-57.0-12.01.4	ф8А-I ГОСТ 5781-75, $l_{ср}$=390	12	1,8 кг
				Материалы		
				Бетон гидротехнический		
				ГОСТ 4795-68 марки 300	2,0	$м^3$
				3.503.1-57.0-12.01-08		Для шир.ф-та 550 см
				Детали		
БЧ		1	3.503.1-57.0-12.01-07.1	ф28А-II ГОСТ 5781-75, l=3440	4	66,5 кг
БЧ		2	3.503.1-57.0-12.01-08.1	ф25А-II ГОСТ 5781-75, l=5450	3	63,0 кг
БЧ		3	3.503.1-57.0-12.01-08.2	ф12А-II ГОСТ 5781-75, l=5520	3	14,7 кг
БЧ		4	3.503.1-57.0-12.01.4	ф8А-I ГОСТ 5781-75, $l_{ср}$=390	12	1,8 кг
				Материалы		
				Бетон гидротехнический		
				ГОСТ 4795-68 марки 300	2,1	$м^3$

Взам. инв. № | Подпись и дата | Инв. № подл.

3.503.1-57.0-12.01 | Лист 3

Копировал Дау | Формат 11В

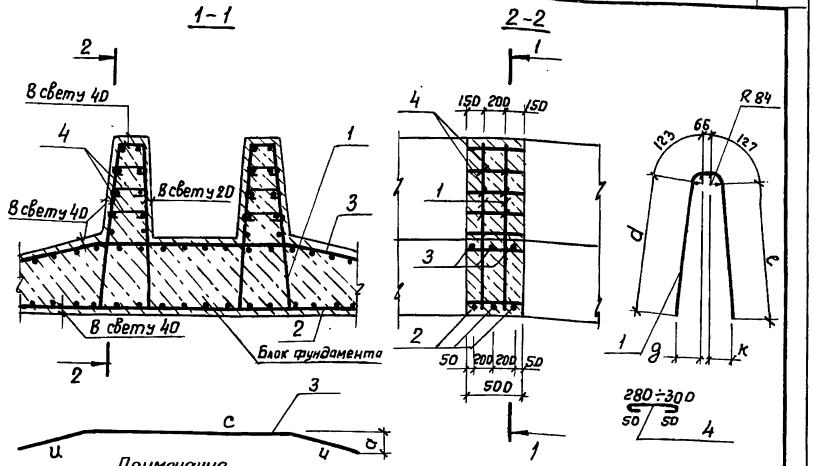

Примечание.

Размеры, приведенные для ширины фундамента 2,1м (толщина стенки 0,6 и 0,7м) и 5,5м относятся к опоре-стенке Нк=7м, см. док. 3.503.1-57.0-15, для 4,0м — к опоре-стенке Нк=9м, см. док. 3.503.1-57.0-19.

Обозначение	Ширина фундамента, м	a, мм	u, мм	c, мм	d, мм	g, мм	e, мм	k, мм
3.503.1-57.0-12.01	2,1 (толщина стенки 0,5 и 0,6м)	—	—	2050	1266	220	1256	150
-01	2,1 (толщина стенки 0,7м)	—	—		1366	231	1356	155
-02	2,5	—	—	2450	1266	220	1256	150
-03	3,0	190	650	1700				
-04	3,5	190	900					
-05	4,0	300	1140		1467	242	1456	136
-06	4.5	360	1420					
-07	5,0	420	1670		1568	253	1555	136
-08	5,5	380	1630	2260	1568	253	1555	136

Взам. инв. № | Подпись и дата | Инв. № подл.

3.503.1-57.0-12.01 СБ

Разраб.	Заболотская	
Пров.	Андрианова	
Гл. инж. пр.	Дашкевич	
Гл. техн.	Гафт	
Нач. отд.	Каташев	

Объединение блоков фундамента. Узел 1

Стадия	Масса	Масштаб
Р		1:40

Лист | Листов 1

ПРОМТРАНСНИИПРОЕКТ г. Москва

18586 77 Копировал Дау | Формат 11В

Формат	Зона	Поз.	Обозначение	Наименование	Кол.	Примечание
				Документация		
11В			3.503.1-57.0-12.02 СБ	Сборочный чертеж		
				3.503.1-57.0-12.02		400фп-2 450фп-2
				Детали		
БЧ		1	3.503.1-57.0-12.02.1	ф12 А-II ГОСТ 5781-75, ℓ=3520	4	12,5 кг
БЧ		2	3.503.1-57.0-12.02.2	ф8 А-I ГОСТ 5781-75, ℓ=3520	4	5,6 кг
				Материалы		
				Бетон гидротехнический		
				ГОСТ 4795-68 марки 300	1.4	м³
				3.503.1-57.0-12.02-01		500фп-2
				Детали		
БЧ		1	3.503.1-57.0-12.02.1	ф12 А-II ГОСТ 5781-75, ℓ=3520	4	12,5 кг
БЧ		2	3.503.1-57.0-12.02.2	ф8 А-I ГОСТ 5781-75, ℓ=3520	4	5,6 кг
				Материалы		
				Бетон гидротехнический		
				ГОСТ 4795-68 марки 300	1.6	м³
				3.503.1-57.0-12.02-02		550фп-2
				Детали		
БЧ		1	3.503.1-57.0-12.02.1	ф12 А-II ГОСТ 5781-75, ℓ=3520	4	12,5 кг
БЧ		2	3.503.1-57.0-12.02.1	ф8 А-I ГОСТ 5781-75, ℓ=3520	4	5,6 кг
				Материалы		
				Бетон гидротехнический		
				ГОСТ 4795-68 марки 300	1.7	м³

Инв.№ подл. | Подпись и дата | Взам. инв.№

Разраб.	Заболотская	
Пров.	Андрианова	
Гл.инж.пр.	Дашкевич	
Гл.техн.	Гафт	
Нач.отд.	Каташев	

3.503.1-57.0-12.02

Объединение блоков фундамента. Узел 2

Стадия	Лист	Листов
Р		1

ПРОМТРАНСНИИПРОЕКТ г. Москва

Копировал

Формат 11В

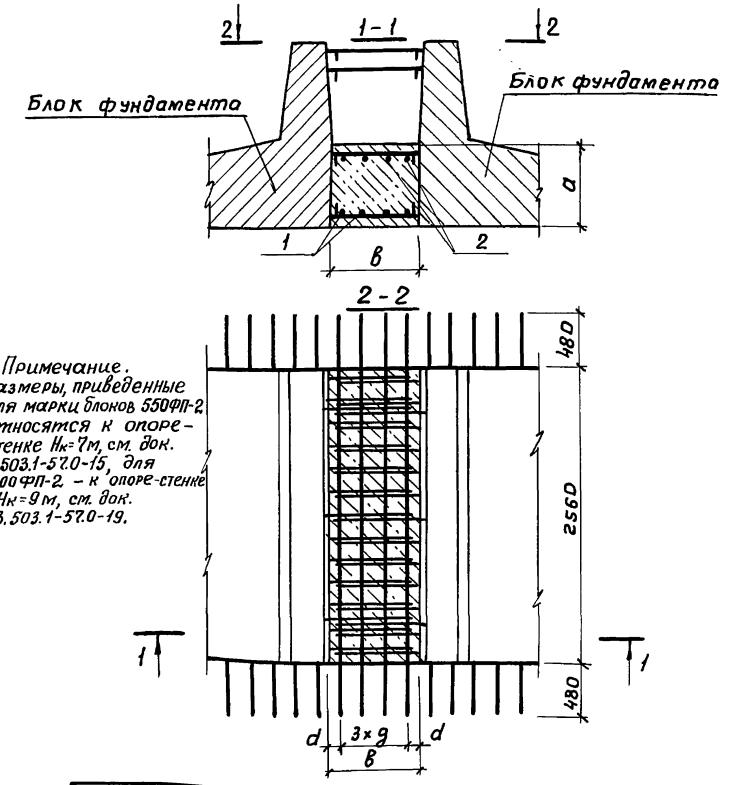

Примечание.
Размеры, приведенные для марки блоков 550ФП-2, относятся к опоре-стенке $H_к$=7м, см. док. 3.503.1-57.0-15, для 400ФП-2 – к опоре-стенке $H_к$=9м, см. док. 3.503.1-57.0-19.

Обозначение	Марка блоков	в, мм	а, мм	d, мм	g, мм
3.503.1-57.0-12.02	400 фп-2 450 фп-2	800	680	100	200
-01	500 фп-2	800	780	100	200
-02	550 фп-2	900	720	75	250

Инв.№ подл. | Подпись и дата | Взам. инв.№

Разраб.	Заболотская	
Пров.	Андрианова	
Гл.инж.пр.	Дашкевич	
Гл.техн.	Гафт	
Нач.отд.	Каташев	

3.503.1-57.0-12.02 СБ

Объединение блоков фундамента. Узел 2

Стадия	Масса	Масштаб
Р		1:40
Лист	Листов 1	

ПРОМТРАНСНИИПРОЕКТ г. Москва

18586 78

Копировал

Формат 11В

Формат	Зона	Поз.	Обозначение	Наименование	Кол.	Примечание
				Документация		
11В			3.503.1-57.0-12.03 СБ	Сборочный чертеж		
				3.503.1-57.0-12.03		450ФК-1 с450ФК-2
				Детали		
Бч		1	3.503.1-57.0-12.03.1	ф18 А-II ГОСТ 5781-75, ℓ=2940	4	23,5 кг
Бч		2	3.503.1-57.0-12.03.2	ф8 А-I ГОСТ 5781-75, ℓ=2940	4	4,6 кг
				Материалы		
				Бетон гидротехнический		
				ГОСТ 4795-68 марки 300	2,0	м³
				3.503.1-57.0-12.03-01		500ФК-1 с500ФК-2
				Детали		
Бч		1	0-12.03-01.1	ф20 А-II ГОСТ 5781-75, ℓ=2940	4	29,0 кг
Бч		2	0-12.03.2	ф8 А-I ГОСТ 5781-75, ℓ=2940	4	4,6 кг
				Материалы		
				Бетон гидротехнический		
				ГОСТ 4795-68 марки 300	2,2	м³
				3.503.1-57.0-12.03-02		550ФК-1 с550ФК-2
				Детали		
Бч		1	3.503.1-57.0-12.03-01.1	ф20 А-II ГОСТ 5781-75, ℓ=2940	4	29,0 кг
Бч		2	3.503.1-57.0-12.03.2	ф8 А-I ГОСТ 5781-75, ℓ=2940	4	4,6 кг
				Материалы		
				Бетон гидротехнический		
				ГОСТ 4795-68 марки 300	2,4	м³

Инв.№ подл. | Подпись и дата | Взам. инв.№

Разраб.	Заболотская	
Пров.	Андрианова	
Гл.инж.пр.	Дашкевич	
Гл.техн.	Гафт	
Нач.отд.	Каташев	

3.503.1-57.0-12.03

Объединение блоков фундамента. Узел 3

Стадия	Лист	Листов
Р		1

ПРОМТРАНСНИИПРОЕКТ г. Москва

Копировал Формат 11В

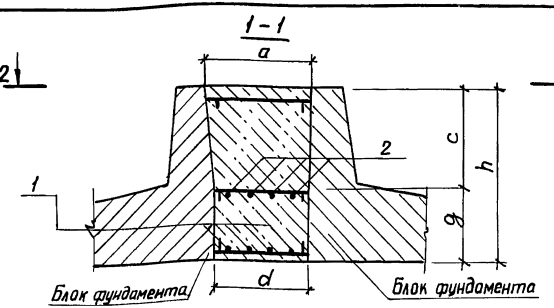

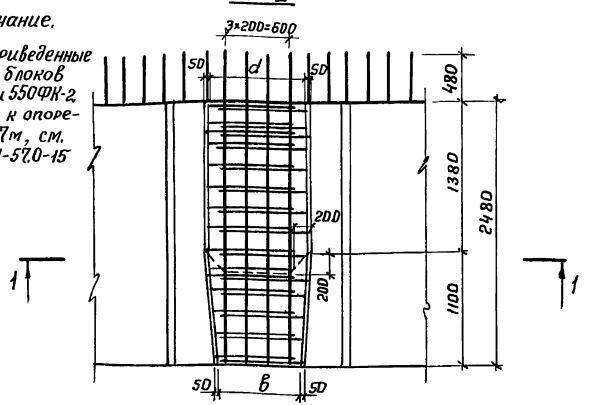

Примечание.

Размеры, приведенные для марки блоков и 550ФК-1 и 550ФК-2 относятся к опоре-стенке $H_к$=7м, см. док. 3.503.1-57.0-15

Обозначение	Марка блоков	a, мм	d, мм	в, мм	c, мм	g, мм	h, мм
3.503.1-57.0-12.03	450ФК-1 450ФК-2	900	800	700	940	680	1620
-01	500ФК-1 500ФК-2					780	1720
-02	550ФК-1 550ФК-2	1000	900	800	1000	720	1720

Инв.№ подл. | Подпись и дата | Взам. инв.№

Разраб.	Заболотская	
Пров.	Андрианова	
Гл.инж.пр.	Дашкевич	
Гл.техн.	Гафт	
Нач.отд.	Каташев	

3.503.1-57.0-12.03 СБ

Объединение блоков фундамента. Узел 3

Стадия	Масса	Масштаб
Р		1:40
Лист	Листов 1	

ПРОМТРАНСНИИПРОЕКТ г. Москва

 Копировал Формат 11В

Формат	Зона	Поз.	Обозначение	Наименование	Кол.	Примечание
				Документация		
11В			3.503.1-57.0-12.04 СБ	Сборочный чертеж		
				3.503.1-57.0-12.04		Для толщ. стенки 0,5м
				Детали		
БЧ		1	3.503.1-57.0-12.04.1	ф32 А-III ГОСТ 5781-75, ℓ=35400	1	223,5 кг
БЧ		2	3.503.1-57.0-12.04.2	ф8 А-I ГОСТ 5781-75, ℓ=1250	84	41,5 кг
				Материалы		
				Бетон гидротехнический		
				ГОСТ 4795-68 марки 300	7,3	м³
				3.503.1-57.0-12.04-01		Для толщ. стенки 0,6м
				Детали		
БЧ		1	3.503.1-57.0-12.04.1	ф32 А-III ГОСТ 5781-75, ℓ=35400	1	223.5 кг
БЧ		2	3.503.1-57.0-12.04.2	ф8 А-I ГОСТ 5781-75, ℓ=1250	84	41.5 кг
				Материалы		
				Бетон гидротехнический		
				ГОСТ 4795-68 марки 300	6,0	м³
				3.503.1-57.0-12.04-02		Для толщ. стенки 0,7м
				Детали		
БЧ		1	3.503.1-57.0-12.04-02.1	ф32 А-III ГОСТ 5781-75, ℓ=35520	1	224,2 кг
БЧ		2	3.503.1-57.0-12.04.2	ф8 А-I ГОСТ 5781-75, ℓ=1250	84	41,5 кг
				Материалы		
				Бетон гидротехнический		
				ГОСТ 4795-68 марки 300	6,8	м³

Инв.№ подл. | Подпись и дата | Взам. инв.№

Разраб.	Заболотская		
Пров.	Андрианова		
Гл.инж.пр.	Дашкевич		
Гл.техн.	Гафт		
Нач.отд.	Каташев		

3.503.1-57.0-12.04

Объединение блоков стенки с фундаментом. Узел 4

Стадия	Лист	Листов
Р		1

ПРОМТРАНСНИИПРОЕКТ г. Москва

Копировал Фаз Формат 11В

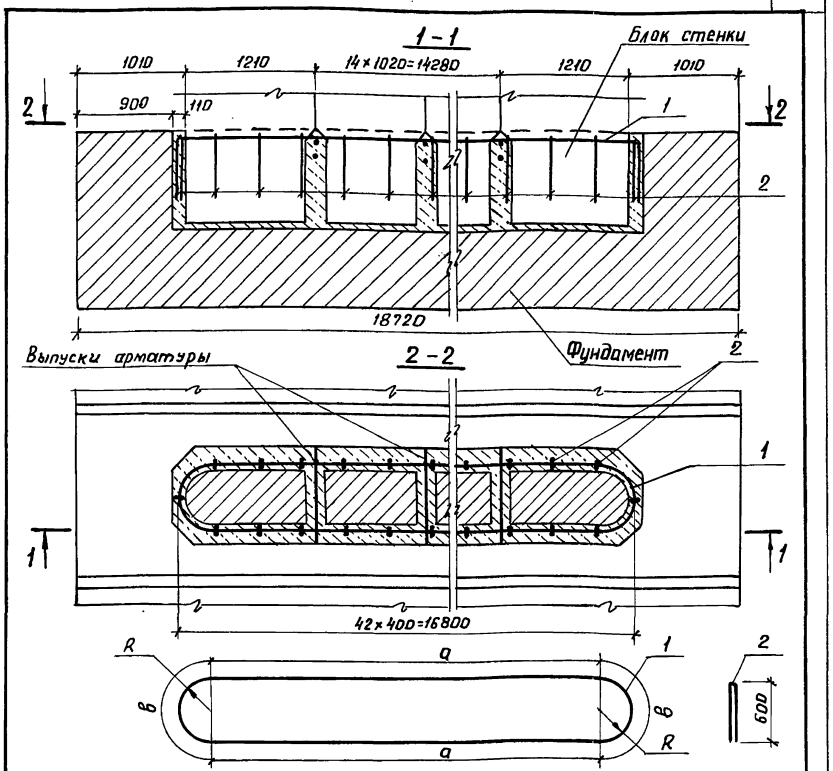

Обозначение	Толщина стенки, м	Поз.	a, мм	в, мм	R, мм
3.503.1-57.0-12.04	0,5	1	16100	1100	350
-01	0,6	1	16100	1100	350
-02	0,7	1	16000	1256	400

Инв.№ подл. | Подпись и дата | Взам. инв.№

Разраб.	Заболотская		
Пров.	Андрианова		
Гл.инж.пр.	Дашкевич		
Гл.техн.	Гафт		
Нач.отд.	Каташев		

3.503.1-57.0-12.04СБ

Объединение блоков стенки с фундаментом. Узел 4

Стадия	Масса	Масштаб
Р		1:40
Лист	Листов 1	

ПРОМТРАНСНИИПРОЕКТ г. Москва

18586 80 Копировал Фаз Формат 11В

Формат	Зона	Поз.	Обозначение	Наименование	Кол.	Примечание
				Документация		
А3			3.503.1-57.0-12.05 СБ	Сборочный чертеж		
				Сборочные единицы		
А3		1	3.503.1-57.4-02	Каркас пространственный КП28	2	19.4кг

Разраб.	Заболотская		подп.
Пров.	Андрианова		»
Гл.инж.пр	Дашкевич		»
Гл.техн	Гафт		»
Нач.отд.	Каташев		»

3.503.1-57.0-12.05

Объединение блоков стенки с фундаментом при устройстве температурного шва. Узел 5.

Стадия	Лист	Листов
Р		1

ПРОМТРАНСНИИПРОЕКТ г. Москва.

Формат 11В

Инв.№ подл. | Подпись и дата | Взам. инв.№

1-1

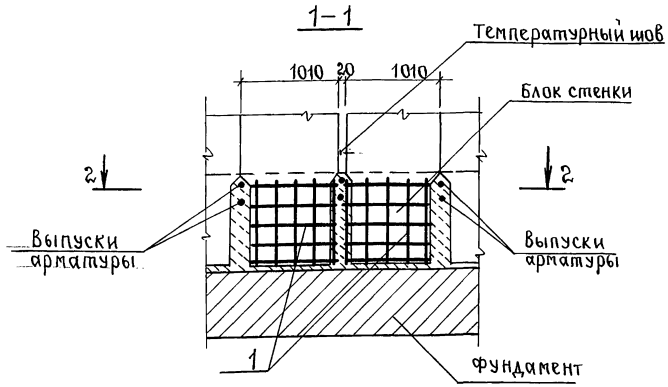

2-2

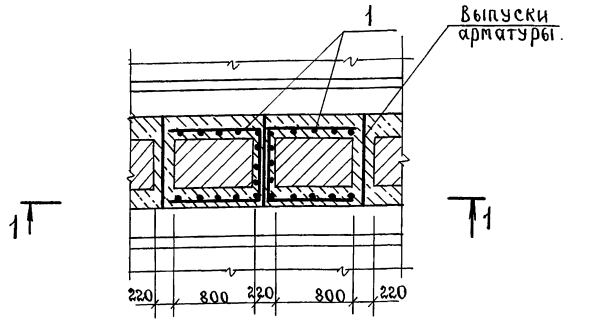

Разраб.	Заболотская		подп.
Пров.	Андрианова		»
Гл.инж.пр	Дашкевич		»
Гл.техн.	Гафт		»
Нач.отд.	Каташев		»

3.503.1-57.0-12.05 СБ

Объединение блоков стенки с фундаментом при устройстве температурного шва. Узел 5

Стадия	Масса	Масштаб
Р		1:40
Лист		Листов 1

ПРОМТРАНСНИИПРОЕКТ г. Москва.

18586-81

Формат 11В

Формат	Зона	Поз.	Обозначение	Наименование	Кол.	Примечание
				3.503.1-57.0-12.06		Нк = 5м
				Материалы		L = 12-24
				Бетон гидротехнический		
				ГОСТ 4795-68 марки 300	0,26	м3
				3.503.1-57.0-12.06-01		Нк = 7м
				Материалы		L = 12-24
				Бетон гидротехнический		
				ГОСТ 4795-68 марки 300	0,38	м3
				3.503.1-57.0-12.06-02		Нк = 7м
				Материалы		L = 33 м
				Бетон гидротехнический		
				ГОСТ 4795-68 марки 300	0,39	м3
				3.503.1-57.0-12.06-03		Нк = 9м
				Материалы		L = 12-24м
				Бетон гидротехнический		
				ГОСТ 4795-68 марки 300	0.52	м3
				3.503.1-57.0-12.06-04		Нк = 9м
				Материалы		L = 33м
				Бетон гидротехнический		
				ГОСТ 4795-68 марки 300	0.53	м3
				3.503.1-57.0-12.06-05		Нк = 9м с проемами
				Материалы		L = 12-24м
				Бетон гидротехнический		
				ГОСТ 4795-68 марки 300	0.20	м3
				3.503.1-57.0-12.06-06		Нк = 9м с проемами
				Материалы		L = 33м
				Бетон гидротехнический		
				ГОСТ 4795-68 марки 300	0.21	м3

3.503.1-57.0-12.06

Разраб.	Заболотская		Шпоночное объединение блоков стенки. Узел 6	Стадия	Лист	Листов
Пров.	Андрианова			Р		1
Гл.инж.пр.	Дашкевич			ПРОМТРАНСНИИПРОЕКТ г. Москва		
Гл.техн.	Гафт					
Нач.отд.	Каташев					

Инв. № подл. | Подпись и дата | Взам. инв. №

Копировал: Сол/- Формат 11В

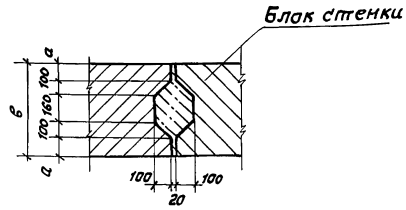

Примечание.

При устройстве температурного шва в шпоночном объединении посредине устраивается зазор 2 см на всю толщину блока.

Обозначение	Опираемые пролеты, м	Высота опоры стенки Нк, м	в, мм	а, мм
0-12.06	12-15 18-24	5	500	70
-01	12-15 18-24	7	500	70
-02	33	7	700	170
-03	12-15 18-24	9	600	120
-04	33	9	700	170
-05	12-15 18-24	9 с проемами	600	120
-06	33	9 с проемами	700	170

3.503.1-57.0-12.06СБ

Разраб.	Заболотская		Шпоночное объединение блоков стенки. Узел 6	Стадия	Масса	Масштаб
Пров.	Андрианова			Р		1:25
Гл.инж.пр.	Дашкевич			Лист	Листов 1	
Гл.техн.	Гафт			ПРОМТРАНСНИИПРОЕКТ г. Москва		
Нач.отд.	Каташев					

Инв. № подл. | Подпись и дата | Взам. инв. №

18586 82 Копировал: Сол/- Формат 11В

Формат	Зона	Поз.	Обозначение	Наименование	Кол.	Примечание
				Документация		
11В			3.503.1-57.0-12.07 СБ	Сборочный чертеж		
				3.503.1-57.0-12.07		15Р-5и 24Р-5 с50 СК-5
				Детали		
БЧ		1	3.503.1-57.0-12.07.1	ф8 А-I ГОСТ 5781-75, ℓ=570	6	1,4 кг
				Материалы		
				Бетон гидротехнический ГОСТ 4795-68 марки 300	0,28	м³
				3.503.1-57.0-12.07.01		33Р-50 с70 СК-7
				Детали		
БЧ		1	3.503.1-57.0-12.07.1	ф8 А-I ГОСТ 5781-75, ℓ=570	6	1,4 кг
				Материалы		
				Бетон гидротехнический ГОСТ 4795-68 марки 300	0,38	м³

Взам. инв.№ | Подпись и дата | Инв.№ подл.

Разраб.	Заболотская		3.503.1-57.0-12.07
Пров.	Андрианова		Объединение блока ригеля с блоком стенки. Узел 7
Гл.инж.пр.	Дашкевич		Стадия: Р; Лист; Листов: 1
Гл.техн.	Гафт		ПРОМТРАНСНИИПРОЕКТ г. Москва
Нач.отд.	Каташев		

Копировал Формат 11В

1-1

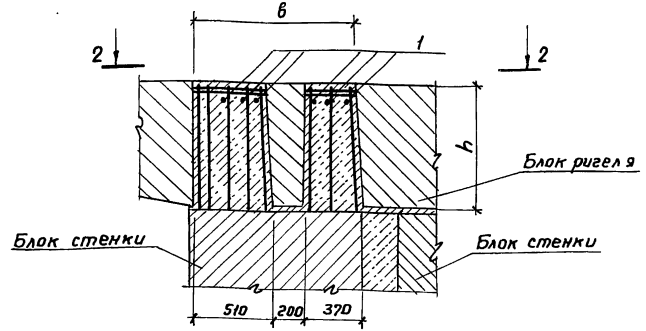

2-2

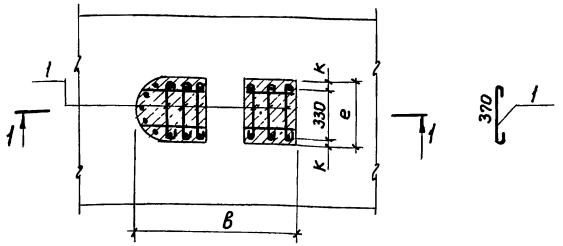

Обозначение	Марка	h, мм	в, мм	e, мм	к, мм
3.503.1-57.0-12.07	15Р-5и 24Р-5 с50 СК-5	800	1020	420	45
-01	33Р-50 с70 СК-7	1100	965	400	35

Взам. инв.№ | Подпись и дата | Инв.№ подл.

Разраб.	Заболотская		3.503.1-57.0-12.07 СБ
Пров.	Андрианова		Объединение блока ригеля с блоком стенки. Узел 7
Гл.инж.пр.	Дашкевич		Стадия: Р; Масса; Масштаб: 1:25
Гл.техн.	Гафт		Лист; Листов 1
Нач.отд.	Каташев		ПРОМТРАНСНИИПРОЕКТ г. Москва

 Копировал Формат 11В

Формат	Зона	Поз.	Обозначение	Наименование	Кол.	Примечание
				Документация		
11В			3.503.1-57.0-12.08 СБ	Сборочный чертеж		
				Детали		
БЧ		1	3.503.1-57.0-12.08.1	ф32А-II ГОСТ 5781-75, ℓ= 1500	2	19.0кг
БЧ		2	3.503.1-57.0-12.08.2	Спираль ф8А-I ГОСТ 5781-75, ℓ=2260	2	1.8кг
БЧ		3	3.503.1-57.0-12.08.3	ф12А-II ГОСТ 5781-75, ℓ=2516	10	22.3кг
				Материалы		
				Бетон гидротехнический		
				ГОСТ 4795-68 марки 300	0.8	м³

Инв.№ подл. | Подпись и дата | Взам.инв.№

Разраб.	Заболотская	
Пров.	Андрианова	
Гл.инж.пр.	Дашкевич	
Гл.техн.	Гафт	
Нач.отд.	Каташев	

3.503.1-57.0-12.08

Объединение блоков ригеля. Узел 8

Стадия	Лист	Листов
Р		1

ПРОМТРАНСНИИПРОЕКТ г. Москва

Копировал Дат

Формат 11В

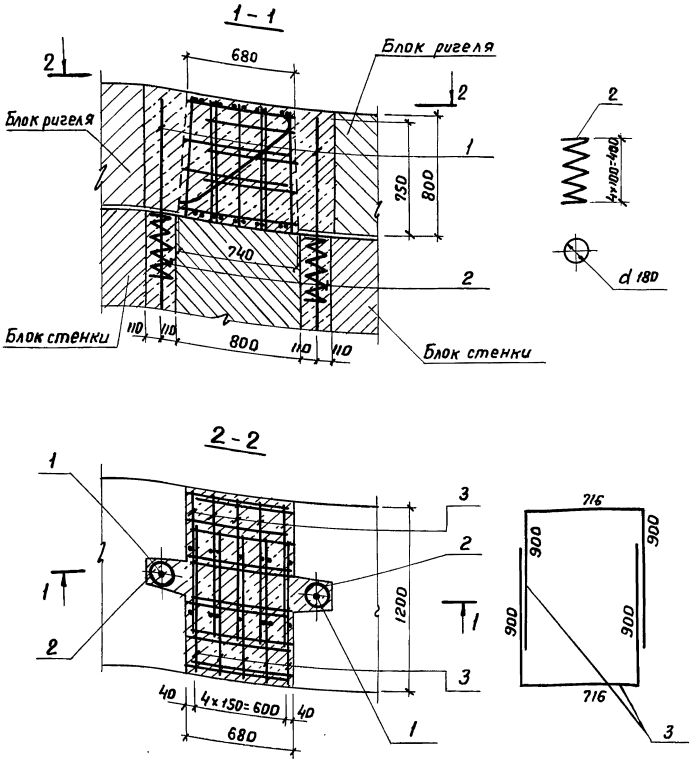

Инв.№ подл. | Подпись и дата | Взам.инв.№

Разраб.	Заболотская	
Пров.	Андрианова	
Гл.инж.пр.	Дашкевич	
Гл.техн.	Гафт	
Нач.отд.	Каташев	

3.503.1-57.0-12.08 СБ

Объединение блоков ригеля. Узел 8

Стадия	Масса	Масштаб
Р		1:25
Лист	Листов 1	

ПРОМТРАНСНИИПРОЕКТ г. Москва

1858-6 84 Копировал Дат Формат 11В

Формат	Зона	Поз.	Обозначение	Наименование	Кол.	Примечание
				Документация		
11В			3.503.1-57.0-12.09 СБ	Сборочный чертеж		
				Детали		
БЧ		1	3.503.1-57.0-12.08.1	ф32 А-II ГОСТ 5781-75, ℓ=1500	1	9,5 кг
БЧ		2	3.503.1-57.0-12.08.2	Спираль ф8 А-I ГОСТ 5781-75 ℓ=2260	1	0,9 кг
БЧ		3	3.503.1-57.0-12.08.3	ф12 А-I ГОСТ 5781-75, ℓ=2516	12	26,8 кг
БЧ		4	3.503.1-57.0-12.09.1	ф14 А-III ГОСТ 5781-75, ℓ=1160	3	4,2 кг
БЧ		5	3.503.1-57.0-12.09.2	ф14 А-III ГОСТ 5781-75, ℓ=2216	6	16,1 кг
				Материалы		
				Бетон гидротехнический ГОСТ 4795-68 марки 300	0,9	м³

Инв.№ подл. | Подпись и дата | Взам. инв.№

Разраб.	Заболотская		
Пров.	Андрианова		
Гл.инж.пр.	Дашкевич		
Гл.техн.	Гафт		
Нач.отд.	Каташев		

3.503.1-57.0-12.09

Обетонирование блока ригеля при устройстве температурного шва. Узел 9

Стадия	Лист	Листов
Р		1

ПРОМТРАНСНИИПРОЕКТ г. Москва

Копировал Формат 11В

1-1

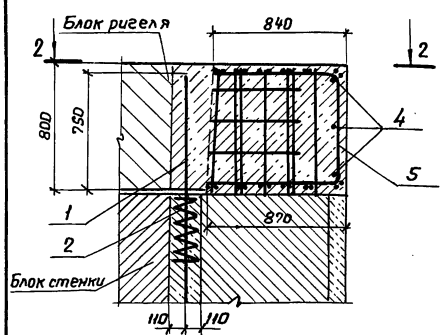

2-2

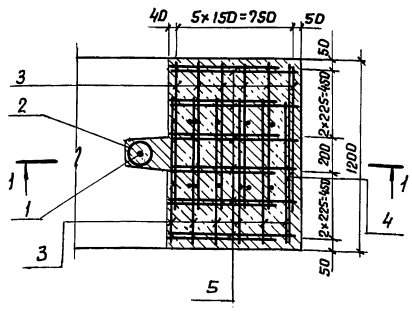

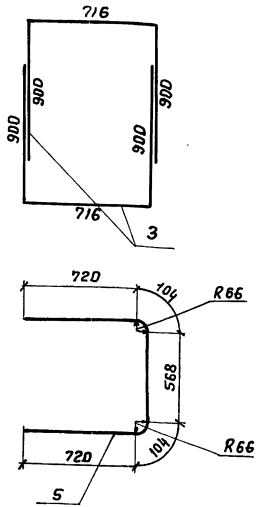

Инв.№ подл. | Подпись и дата | Взам. инв.№

Разраб.	Заболотская		
Пров.	Андрианова		
Гл.инж.пр.	Дашкевич		
Гл.техн.	Гафт		
Нач.отд.	Каташев		

3.503.1-57.0-12.09СБ

Обетонирование блока ригеля при устройстве температурного шва. Узел 9

Стадия	Масса	Масштаб
Р		1:25
Лист	Листов 1	

ПРОМТРАНСНИИПРОЕКТ г. Москва

Копировал Формат 11В

Формат	Зона	Поз.	Обозначение	Наименование	Кол.	Примечание
				Документация		
11В			3.503.1-57.0-12.10 СБ	Сборочный чертеж		
				3.503.1-57.0-12.10		Р-7 с50СПи60СП
				Детали		
БЧ		1	3.503.1-57.0-12.08.1	ф32 А-III ГОСТ 5781-75, ℓ=1500	1	9.5 кг
БЧ		2	3.503.1-57.0-12.08.2	Спираль ф8 А-I ГОСТ 5781-75, ℓ=2260	1	0,9 кг
				Материалы		
				Бетон гидротехнический		
				ГОСТ 4795-68 марки 300	0,03	м³
				3.503.1-57.0-12.10-01		Р-70 с 70 СП
				Детали		
БЧ		1	3.503.1-57.0-12.08.1	ф32 А-III ГОСТ 5781-75, ℓ=1500	1	9.5 кг
БЧ		2	3.503.1-57.0-12.08.2	Спираль ф8 А-I ГОСТ 5781-75, ℓ=2260	1	0,9 кг
				Материалы		
				Бетон гидротехнический		
				ГОСТ 4795-68 марки 300	0,03	м³

Взам. инв. №

Подпись и дата

Инв. № подл.

Разраб.	Заболотская		3.503.1-57.0-12.10
Пров.	Андрианова		Объединение блока ригеля с блоком стенки. Узел 10
Гл.инж.пр.	Дашкевич		Стадия: Р; Лист: ; Листов: 1
Гл.техн.	Гафт		ПРОМТРАНСНИИПРОЕКТ г. Москва
Нач.отд.	Каташев		

Копировал Формат 11В

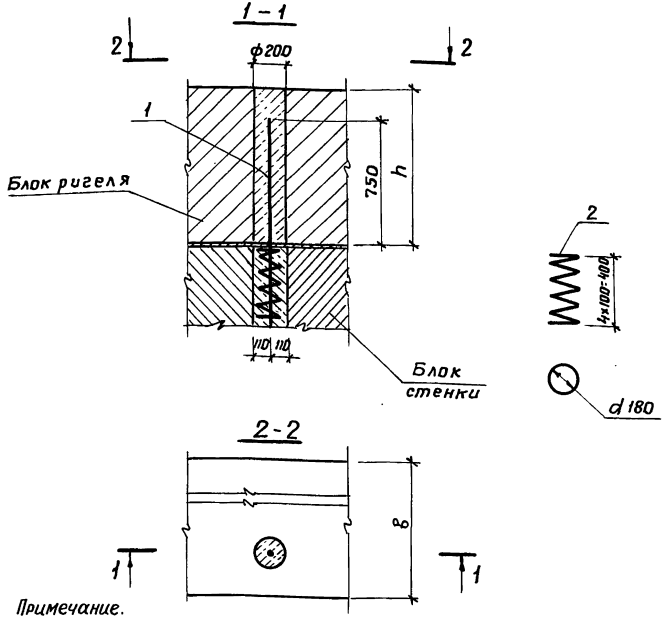

Примечание.
Размеры, приведенные для марки блоков 60СП и 70СП относятся к опоре-стенке Нк=7м, см. дон. 3.503.1-57.0-15

Обозначение	Марка блоков	h, мм	в, мм
3.503.1-57.0-12.10	Р-7 с50СПи60СП	800	1200
-01	Р-70 с 70 СП	1100	1400

Взам. инв. №

Подпись и дата

Инв. № подл.

Разраб.	Заболотская		3.503.1-57.0-12.10 СБ
Пров.	Андрианова		Объединение блока ригеля с блоком стенки. Узел 10
Гл.инж.пр.	Дашкевич		Стадия: Р; Масса: ; Масштаб: 1:25
Гл.техн.	Гафт		Лист: ; Листов: 1
Нач.отд.	Каташев		ПРОМТРАНСНИИПРОЕКТ г. Москва

 Копировал Формат 11В

Формат	Зона	Поз.	Обозначение	Наименование	Кол.	Примечание
				Документация		
11В			3.503.1-57.0-12.11 СБ	Сборочный чертеж		
				3.503.1-57.0-12.11		Для 12-15 18-24м
				Сборочные единицы		
11В		1	3.503.1-57. 4-16	Сетка арматурная С119	1	5,7 кг
11В		2	3.503.1-57.4-17	Сетка арматурная С121	1	6,8 кг
				Материалы		
				Бетон гидротехнический		
				ГОСТ 4795-68 марки 300	0,08	м³
				Стандартные изделия		
Бч		3	ВСН 86-71	Резиновые опорные части		
			Минтрансстрой	РОЧСП 30×40×3,6 см	2	
				3.503.1-57.0-12.11-01		Для 33м
				Сборочные единицы		
11В		1	3.503.1-57.4-16-01	Сетка арматурная С120	1	6,8 кг
11В		2	3.503.1-57.4-17-01	Сетка арматурная С122	1	8,0 кг
				Материалы		
				Бетон гидротехнический		
				ГОСТ 4795-68 марки 300	0,09	м³
				Стандартные изделия		
Бч		3	ВСН 86-71	Резиновые опорные части		
			Минтрансстрой	РОЧСП 30×40×6 см	2	

Инв.№ подл. | Подпись и дата | Взам. инв.№

Разраб.	Заболотская		
Пров.	Андрианова		
Гл.инж.пр.	Дашкевич		
Гл.техн.	Гафт		
Нач.отд.	Каташев		

3.503.1-57.0-12.11

Подферменник. Узел 11

Стадия	Лист	Листов
Р		1

ПРОМТРАНСНИИПРОЕКТ г. Москва

Копировал

Формат 11В

1-1

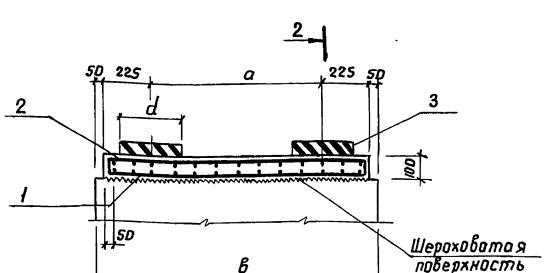

2-2

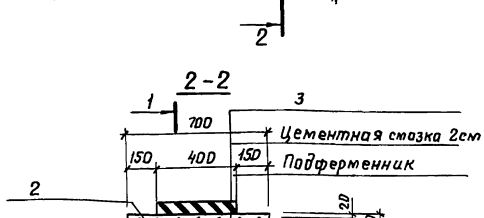

Обозначение	Опираемые пролеты, м	в, мм	d, мм	а, мм
3.503.1-57. 0-12.11	12-15 18-24	1200	300	650
-01	33	1400	300	850

Примечание.
Размеры, приведенные для опираемого пролета 33м относятся к опоре-стенке Нк=7м, см. док. 3.503.1-57.0-15

Инв.№ подл. | Подпись и дата | Взам. инв.№

Разраб.	Заболотская		
Пров.	Андрианова		
Гл.инж.пр.	Дашкевич		
Гл.техн.	Гафт		
Нач.отд.	Каташев		

3.503.1-57.0-12.11 СБ

Подферменник. Узел 11

Стадия	Масса	Масштаб
Р		1:20
Лист	Листов 1	

ПРОМТРАНСНИИПРОЕКТ г. Москва

18586 87 Копировал

Формат 11В

Инв.№ подл.	Подпись и дата	Взам. инв.№

Марка, поз.	Обозначение	Наименование	Кол. на испол. 3.503.1-57.0-14 —	01	Масса ед., т	Примечание
	3.503.1-57.0-14	Опора-стенка $H_к$=5м с фундаментом на свайном основании. Схема расположения элементов сборных конструкций	×	×		
1	3.503.1-57.3-05	Фундамент 210ф-30св	1			
1	3.503.1-57.3-06	Фундамент 300ф-45св		1		
		Остальное см. 3.503.1-57.0-12 опору-стенку $H_к$=5м с фундаментом на естественном основании (поз 4÷9 и 13÷20)				

3.503.1-57.0-13

Разраб.	Заболотская		
Прав.	Андрианова		
Гл.инж.пр.	Дашкевич		
Гл.техн.	Гафт		
Нач.отд.	Каташев		

Опора-стенка $H_к$=5м с фундаментом на свайном основании. Схема расположения элементов сборных конструкций. Спецификация

Стадия	Лист	Листов
Р	1	2

ПРОМТРАНСНИИПРОЕКТ г. Москва

Копировал Формат А4

Инв.№ подл.	Подпись и дата	Взам. инв.№

Марка, поз.	Обозначение	Наименование	Кол. на испол. 3.503.1-57.0-14 —	01	Масса ед., т	Примечание
		Стандартные изделия				
2	Серия 3.501-86 (инв.№ 946 ЦПМ Главтранспроекта)	Железобетонные призматические сваи сечением 35×35см	30	45		Объем определяется при привязке

3.503.1-57.0-13 Лист 2

Копировал Формат А4

18586-88

Рис. 1

Остальное см. 3.503.1-57.0-12

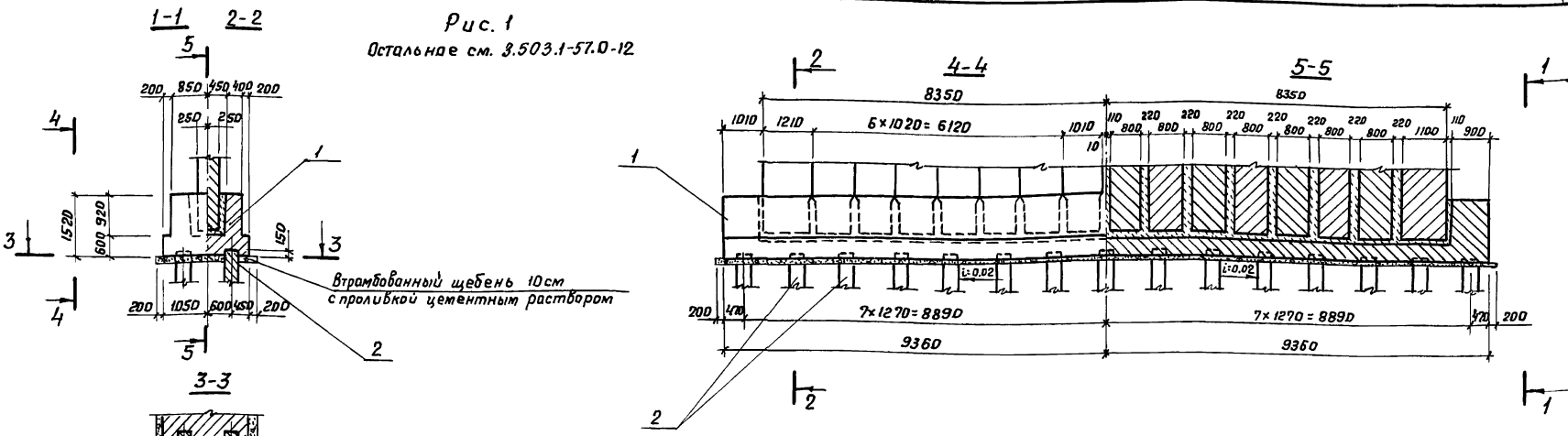

Рис. 2

Остальное см. 3.503.1-57.0-12-01

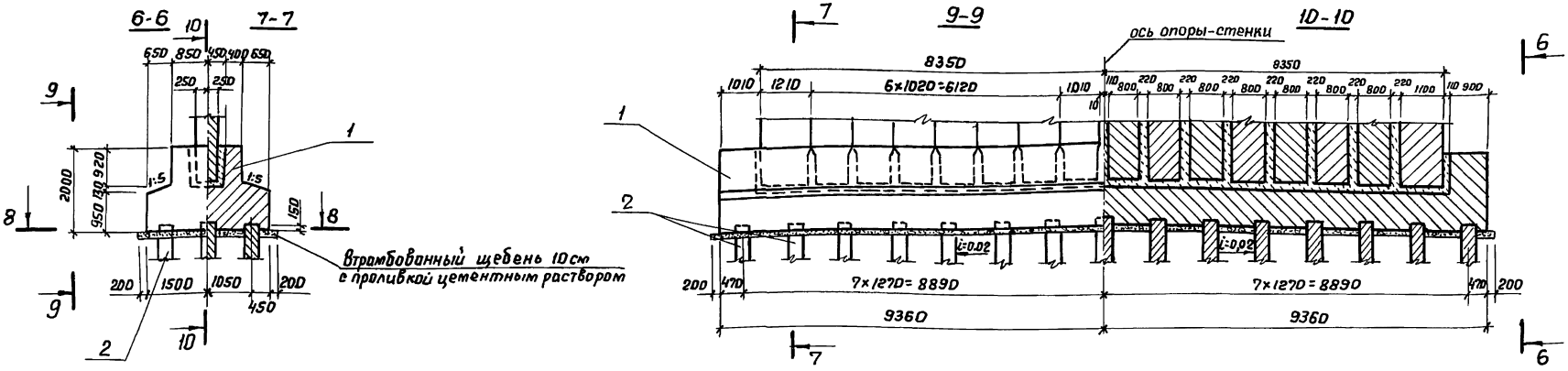

Обозначение	Опираемые пролеты, м	Рис.
3.503.1-57.0-14	12; 15	1
-01	18; 24	2

Разраб.	Заболотская		
Пров.	Андрианова		
Гл.инж.пр.	Дашкевич		
Гл.техн.	Гафт		
Нач.отд.	Каташев		

3.503.1-57.0-14

Опора-стенка $H_к$=5м с фундаментом на свайном основании. Схема расположения элементов сборных конструкций

Стадия	Лист	Листов
Р		1

ПРОМТРАНСНИИПРОЕКТ г. Москва

Взам. инв. № | Подпись и дата | Инв. № подл.

18586 89 Копировал

Формат 12Г

Инв.№ подл.	Подпись и дата	Взам.инв.№

Марка, поз.	Обозначение	Наименование	Кол. на испол. 3.503.1-57.0-16 —	01	02	Масса ед., т	Примечание
	3.503.1-57.0-16	Опора-стенка Нк=?м с фундаментом на естественном основании. Схема расположения элементов сборных конструкций	X	X	X		Условные сопротивления грунтов R'
1	3.503.1-57.1-03	Блок фундамента 210фк-1	[2]	[2]		[12,5]	R'ск
2	3.503.1-57.1-04	Блок фундамента 210фп-1	[2]	[2]		[6,8]	R'ск
3	3.503.1-57.1-05	Блок фундамента 210фп-2	[3]	[3]		[11,0]	R'ск
1	3.503.1-57.1-06	Блок фундамента 210фк-2		[2]		[14,0]	R'ск
2	3.503.1-57.1-04-01	Блок фундамента 210фп-3		[2]		[7,3]	R'ск
3	3.503.1-57.1-06-01	Блок фундамента 210фп-4		[3]		[12,0]	R'ск
1	3.503.1-57.1-03-02	Блок фундамента 300фк-1	2			14,5	R'=3,0 кгс/см²
2	3.503.1-57.1-04-03	Блок фундамента 300фп-1	2			8,0	R'=3,0 кгс/см²

Примечание.
В круглых скобках приведены марки, количество блоков фундамента и соответствующие узлы для грунтов с условным сопротивлением R'=2,5 кгс/см², в квадратных скобках - для скальных грунтов (R'ск)

Разраб.	Затока		
Пров.	Андрианова		
Гл.инж.пр	Дашкевич		
Гл.техн.	Гафт		
Нач.отд.	Каташев		

3.503.1-57.0-15

Опора-стенка Нк=?м с фундаментом на естественном основании. Схема расположения элементов сборных конструкций. Спецификация

Стадия	Лист	Листов
Р	1	2

ПРОМТРАНСНИИПРОЕКТ г. Москва

Копировал Формат 11Г

Инв.№ подл.	Подпись и дата	Взам.инв.№

Марка, поз.	Обозначение	Наименование	Кол. на испол. 3.503.1-57.0-16 —	01	02	Масса ед., т	Примечание
3	3.503.1-57.1-05-02	Блок фундамента 300фп-2	3			13,3	R'=3,0 кгс/см²
1	3.503.1-57.1-03-03	Блок фундамента 350фк-1	(2)			(16,0)	R'=2,5 кгс/см²
2	3.503.1-57.1-04-04	Блок фундамента 350фп-1	(2)			(8,8)	R'=2,5 кгс/см²
3	3.503.1-57.1-05-03	Блок фундамента 350фп-2	(3)			(14,5)	R'=2,5 кгс/см²
1	3.503.1-57.1-08	Блок фундамента 450фк-1		2		8,8	R'=3,0 кгс/см²
1	-01	Блок фундамента 450фк-2		2		8,8	R'=3,0 кгс/см²
2	3.503.1-57.1-04-06	Блок фундамента 450фп-1		2		12,8	R'=3,0 кгс/см²
3	3.503.1-57.1-09-01	Блок фундамента 450фп-2		6		9,0	R'=3,0 кгс/см²
1	3.503.1-57.1-08-02	Блок фундамента 500фк-1		(2)		(10,5)	R'=2,5 кгс/см²
1	-03	Блок фундамента 500фк-2		(2)		(10,5)	R'=2,5 кгс/см²
2	3.503.1-57.1-04-07	Блок фундамента 500фп-1		(2)		(15,3)	R'=2,5 кгс/см²
3	3.503.1-57.1-09-02	Блок фундамента 500фп-2		(6)		(10,7)	R'=2,5 кгс/см²
1	3.503.1-57.1-08-04	Блок фундамента 550фк-1			2	10,8	R'=3,0 кгс/см²
1	-05	Блок фундамента 550фк-2			2	10,8	R'=3,0 кгс/см²
2	3.503.1-57.1-04-08	Блок фундамента 550фп-1			2	15,9	R'=3,0 кгс/см²
3	3.503.1-57.1-09-03	Блок фундамента 550фп-2			6	11,0	R'=3,0 кгс/см²
4	3.503.1-57.1-12-02	Блок стенки 50сп-7в	6	6		8,0	
5	-03	Блок стенки 50сп-7	8	8		8,0	
6	3.503.1-57.1-13-01	Блок стенки 50ск-7	2	2		9,7	

Копировал Формат 11Г

ОП 9858

Инв.№ подл. | Подпись и дата | Взам. инв.№

Марка, поз.	Обозначение	Наименование	Кол. на исполн. 3.503.1-57. 0-16									Масса ед., т	Примечание
			–	01	02								
7	3.503.1-57. 1-16	Блок стенки 70СП-7В			6							11,0	
8	-01	Блок стенки 70СП-7			8							11,0	
9	3.503.1-57. 1-17	Блок стенки 70СК-7			2							13,0	
10	3.503.1-57. 1-25	Блок ригеля 15Р-5	2									8,5	
10	-01	Блок ригеля 24Р-5		2								8,5	
11	3.503.1-57. 1-28	Блок ригеля 33Р-5D			2							11,8	
12	3.503.1-57. 1-27	Блок ригеля Р-9	2	2								3,0	
13	3.503.1-57. 1-30	Блок ригеля Р-9D			2							4,3	
14	3.503.1-57. 1-26	Блок ригеля Р-7	2	2								5,5	
15	3.503.1-57. 1-29	Блок ригеля Р-7D			2							7,5	
16	3.503.1-57.0-12.01	Объединение блоков фундамента. Узел 1	[6]	[6]									
16	-01	То же, как для 3.503.1-57. 0-12.01			[6]								
16	-03	То же, как для 3.503.1-57. 0-12.01	6										
16	-04	То же, как для 3.503.1-57. 0-12.01	(6)										
16	-06	То же, как для											

Копировал Формат 11Г

Инв.№ подл. | Подпись и дата | Взам. инв.№

Марка, поз.	Обозначение	Наименование	Кол. на исполн. 3.503.1-57. 0-16									Масса ед., т	Примечание
			–	01	02								
		3.503.1-57. 0-12.01		6									
16	-07	То же, как для 3.503.1-57. 0-12.01		(6)									
16	-08	То же, как для 3.503.1-57. 0-12.01			6								
17	3.503.1-57. 0-12.02	Объединение блоков фундамента. Узел 2		3									
17	-01	То же, как для 3.503.1-57. 0-12.02		(3)									
17	-02	То же, как для 3.503.1-57. 0-12.02			3								
18	3.503.1-57. 0-12.03	Объединение блоков фундамента. Узел 3		2									
18	-01	То же, как для 3.503.1-57. 0-12.03		(2)									
18	-02	То же, как для 3.503.1-57. 0-12.03			2								
19	3.503.1-57.0-12.04	Объединение блоков стенки с фундаментом											

Копировал Формат 11Г

16 98581

06

Инв. № подл.	Подпись и дата	Взам. инв. №

Марка, поз.	Обозначение	Наименование	Кол. на исполн. 3.503.1-57.0-16									Масса ед., т	Примечание
			–	01	02								
		Узел 4	1	1									
19	-02	То же, как для											
		3.503.1-57. 0-12.04			1								
20	3.503.1-57. 0-12.05	Объединение блоков											
		стенки с фундаментом											
		при устройстве темпе-											
		ратурного шва. Узел 5	1	1	1								
21	3.503.1-57. 0-12.06-01	Шпоночное объединение											
		блоков стенки.											
		Узел 6	15	15									
21	-02	То же, как для											
		3.503.1-57. 0-12.06-01			15								
22	3.503.1-57. 0-12.07	Объединение блока											
		ригеля с блоком стенки											
		Узел 7	2	2									
22	-01	То же, как для											
		3.503.1-57. 0-12.07			2								

3.503.1-57. 0-15 Лист 5

Копировал Дез Формат 11г

Инв. № подл.	Подпись и дата	Взам. инв. №

Марка, поз.	Обозначение	Наименование	Кол. на исполн. 3.503.1-57. 0-16									Масса ед., т	Примечание
			–	01	02								
23	3.503.1-57. 0-12.08	Объединение блоков											
		ригеля. Узел 8	4	4									
24	3.503.1-57. 0-16.01	Объединение блоков											
		ригеля. Узел 1			4								
25	3.503.1-57. 0-12.09	Обетонирование											
		блока ригеля при											
		устройстве темпера-											
		турного шва. Узел 9	2	2									
26	3.503.1-57. 0-16.02	Обетонирование											
		блока ригеля при											
		устройстве температур-											
		ного шва. Узел 2			2								
27	3.503.1-57. 0-12.10	Объединение блока											
		ригеля с блоком											
		стенки. Узел 10	2	2									
27	-01	То же, как для											
		3.503.1-57. 0-12.10			2								
28	3.503.1-57. 0-12.11	Подферменник.											
		Узел 11	16	16									

3.503.1-57. 0-15 Лист 6

Копировал Дез Формат 11г

18586 92

16

Инв.№ подл.	Подпись и дата	Взам.инв.№

Марка, поз.	Обозначение	Наименование	Кол. на исполн. 3.503.1-57. 0-16 —	01	02	Масса ед., т	Примечание
28	-01	То же, как для					
		3.503.1-57. 0-12.11			16		
		Опора-стенка Нк=7м					
		с монолитным фунда-					
		ментом на естест-					
		венном основании.					
		Вариант					
1	3.503.1-57. 3-03	Фундамент 210ф]	[1]	[1]			R'ск
1	3.503.1-57. 3-04	Фундамент 210ф-1]			[1]		R'ск
1	3.503.1-57. 3-03-02	Фундамент 300ф	1				R'=3,0 кгс/см²
1	-03	(Фундамент 350ф)	(1)				R'=2,5 кгс/см²
1	-05	Фундамент 450ф		1			R'=3.0 кгс/см²
1	-06	(Фундамент 500ф)		(1)			R'=2,5 кгс/см²
1	3.503.1-57.3-04-01	Фундамент 550ф			1		R'=3.0 кгс/см²
		Остальное см.					
		поз. 4÷15 и 19÷28					

Копировал Формат 11Г

Инв.№ подл.	Подпись и дата	Взам.инв.№

Марка, поз.	Обозначение	Наименование	Кол. на исполн. —	01	02	Масса ед., т	Примечание

Копировал Формат 11Г

18586 93

Рис. 1

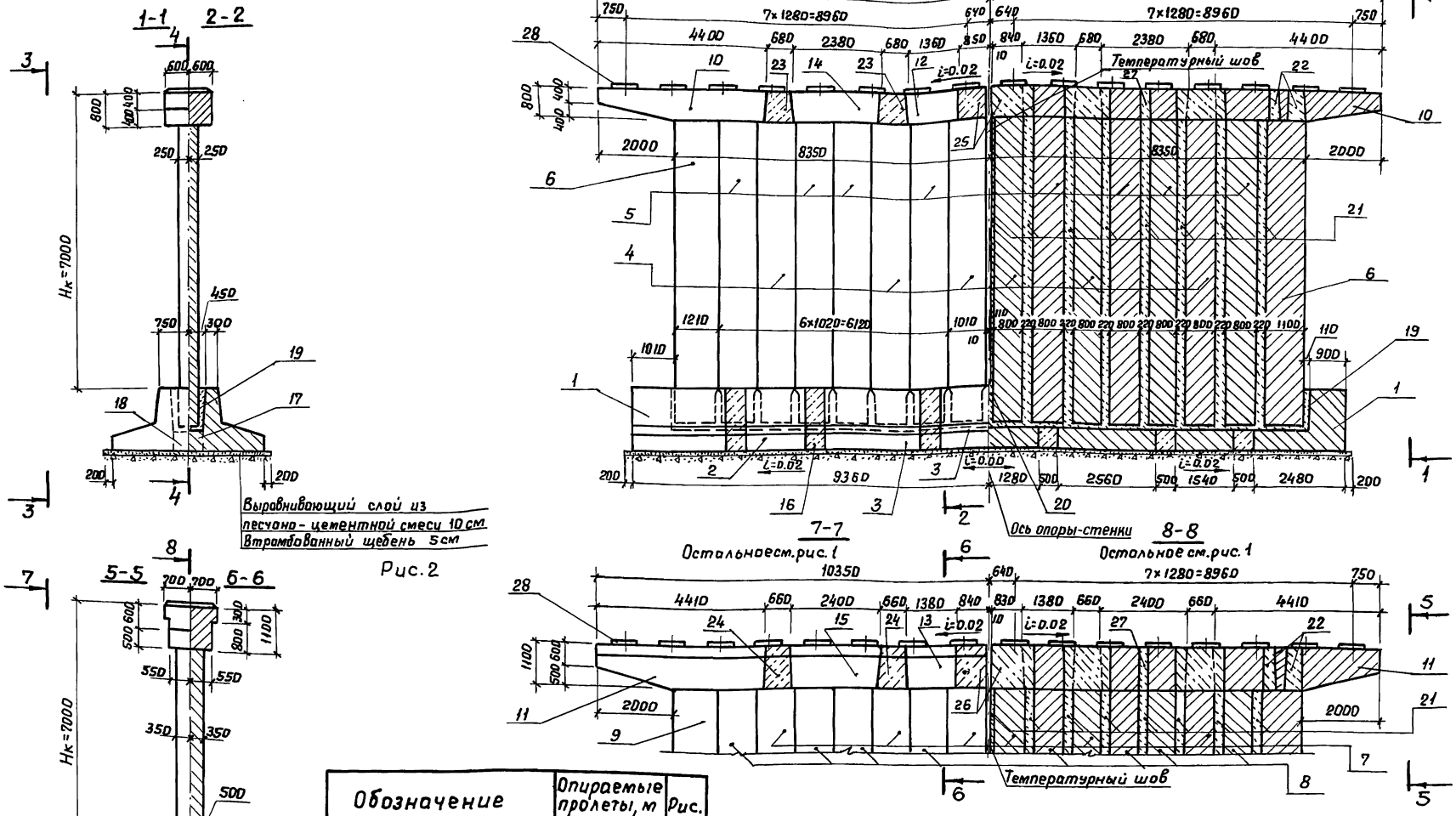

Рис. 2

Обозначение	Опираемые пролеты, м	Рис.
3.503.1-57.0-16	12; 15	1
-01	18; 24	1
-02	33	2

Примечания:
1. Блоки стенки устанавливаются вертикально
2. Сливы не показаны.

Разраб.	Заболотская		3.503.1-57.0-16
Пров.	Андрианова		Опора-стенка $H_к$=7м с фундаментом на естественном основании. Схема расположения элементов сборных конструкций
Гл. инж. пр.	Дашкевич		Стадия: Р; Лист: ; Листов: 1
Гл. техн.	Гафт		ПРОМТРАНСНИИПРОЕКТ г. Москва
Нач. отд.	Катошев		

Инв. № подл. | Подпись и дата | Взам. инв. №

18586 94 Копировал Формат 12Г

Формат	Зона	Поз.	Обозначение	Наименование	Кол.	Примечание
				Документация		
11В			3.503.1-57.0-16.01 СБ	Сборочный чертеж		
				Детали		
БЧ		1	3.503.1-57.0-12.09.1	ф32 А-III ГОСТ 5781-75, ℓ=1500	2	19,0 кг
БЧ		2	3.503.1-57.0-12.09.2	Спираль ф8 А-I ГОСТ 5781-75, ℓ=2260	2	1,8 кг
БЧ		3	3.503.1-57.0-16.01.1	ф12 А-III ГОСТ 5781-75, ℓ=1760	10	15,6 кг
БЧ		4	3.503.1-57.0-16.01.2	ф12 А-I ГОСТ 5781-75, ℓ=3090	10	27,4 кг
				Материалы		
				Бетон гидротехнический ГОСТ 4795-68 марки 300	1,1	м³

Взам. инв.№ | Подпись и дата | Инв.№ подл. | 1

Разраб.	Заболотская		
Пров.	Андрианова		
Гл.инж.пр.	Дашкевич		
Гл.техн.	Гафт		
Нач.отд.	Каташев		

3.503.1-57.0-16.01

Объединение блоков ригеля. Узел 1

Стадия	Лист	Листов
Р		1

ПРОМТРАНСНИИПРОЕКТ г. Москва

Копировал Формат 11В

1-1

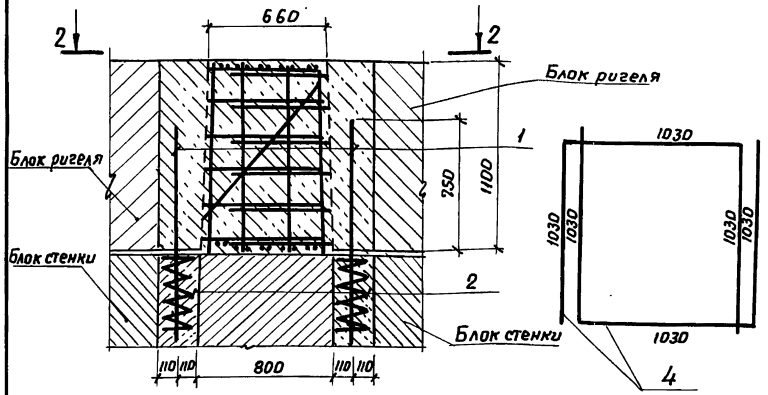

2-2

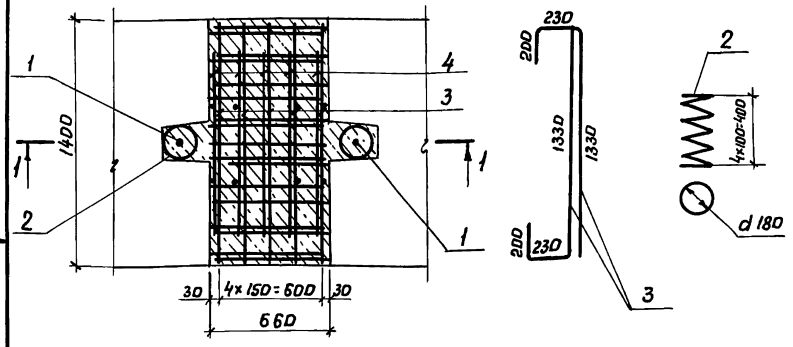

Взам. инв.№ | Подпись и дата | Инв.№ подл. | 1

Разраб.	Заболотская		
Пров.	Андрианова		
Гл.инж.пр.	Дашкевич		
Гл.техн.	Гафт		
Нач.отд.	Каташев		

3.503.1-57.0-16.01 СБ

Объединение блоков ригеля. Узел 1

Стадия	Масса	Масштаб
Р		1:25
Лист	Листов 1	

ПРОМТРАНСНИИПРОЕКТ г. Москва

18586 95 Копировал Формат 11В

Формат	Зона	Поз.	Обозначение	Наименование	Кол.	Примечание
				Документация		
11В			3.503.1-57.0-16.02 СБ	Сборочный чертеж		
				Детали		
БЧ		1	3.503.1-57.0-12.09.1	ф32 А-II ГОСТ 5781-75, ℓ=1500	1	9.5 кг
БЧ		2	3.503.1-57.0-12.09.2	Спираль ф8 А-I ГОСТ 5781-75, ℓ=2260	1	0,9 кг
БЧ		3	3.503.1-57.0-16.02.1	ф14 А-III ГОСТ 5781-75, ℓ=2530	6	18,3 кг
БЧ		4	3.503.1-57.0-16.02.2	ф14 А-III ГОСТ 5781-75, ℓ=1360	3	4,9 кг
БЧ		5	3.503.1-57.0-16.01.1	ф12 А-III ГОСТ 5781-75, ℓ=1760	12	18,8 кг
БЧ		6	3.503.1-57.0-16.01.2	ф12 А-I ГОСТ 5781-75, ℓ=3090	12	32,9 кг
				Материалы		
				Бетон гидротехнический ГОСТ 4795-68 марки 300	1,2	м³

Инв.№ подл. | Подпись и дата | Взам. инв.№

Разраб.	Заболотская	
Пров.	Андрианова	
Гл.инж.пр.	Дашкевич	
Гл.техн.	Гафт	
Нач.отд.	Каташев	

3.503.1-57.0-16.02

Обетонирование блока ригеля при устройстве температурного шва. Узел 2

Стадия	Лист	Листов
Р		1

ПРОМТРАНСНИИПРОЕКТ г. Москва

Копировал Баз Формат 11В

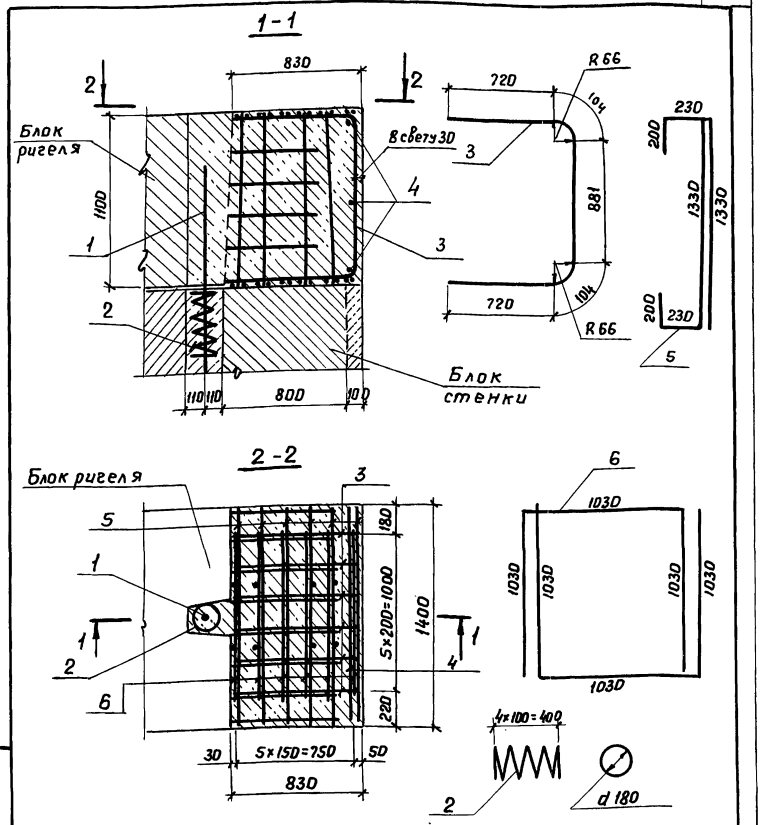

Разраб.	Заболотская	
Пров.	Андрианова	
Гл.инж.пр.	Дашкевич	
Гл.техн.	Гафт	
Нач.отд.	Каташев	

3.503.1-57.0-16.02 СБ

Обетонирование блока ригеля при устройстве температурного шва. Узел 2

Стадия	Масса	Масштаб
Р		1:25
Лист	Листов 1	

ПРОМТРАНСНИИПРОЕКТ г. Москва

Инв.№ подл.	Подпись и дата	Взам. инв.№

Марка, поз.	Обозначение	Наименование	Кол. на испол. 3.503.1-57.0-18 —	01	02	Масса ед., т	Примечание
	3.503.1-57.0-18	Опора-стенка $H_к$=7м					
		с фундаментом на					
		свайном основании.					
		Схема расположения					
		элементов сборных					
		конструкций	×	×	×		
1	3.503.1-57.3-05	Фундамент 210Ф-30СВ	1				
1	3.503.1-57.3-06	Фундамент 300Ф-45СВ		1			
1	-01	Фундомент 300Ф-54СВ			1		
		Остальное см. 3.503.1-57.0-16					
		опору-стенку $H_к$=7м с					
		фундаментом на ес-					
		тественном основании					
		(поз. 4÷15 и 19÷28)					

				3.503.1-57.0-17
Разраб.	Заболотская	Заболотская	Опора-стенка $H_к$=7м с фундаментом на свайном основании. Схема расположения элементов сборных конструкций. Спецификация	Стадия: Р; Лист: 1; Листов: 2
Пров.	Андрианова	Андрианова		
Гл.инж.пр.	Дашкевич	Дашкевич		ПРОМТРАНСНИИПРОЕКТ г. Москва
Гл.техн.	Гафт	Гафт		
Нач.отд.	Катошев	Катошев		

Копировал Формат 11Г

Инв.№ подл.	Подпись и дата	Взам. инв.№

Марка, поз.	Обозначение	Наименование	Кол. на испол. 3.503.1-57.0-18 —	01	02	Масса ед., т	Примечание
		Стандартные изделия					
2	Серия 3.501-86 (инв.№ 946	Железобетонные приз-					
	ЦПМ Главтранспроекта)	матические сваи					Объем определяется при привязке
		сечением 35×35 см	30	45	54		

	3.503.1-57.0-17	Лист 2

Копировал Формат 11Г

18586-97

Рис.1

Остальное см. 3.503.1-57.0-16, рис. 1

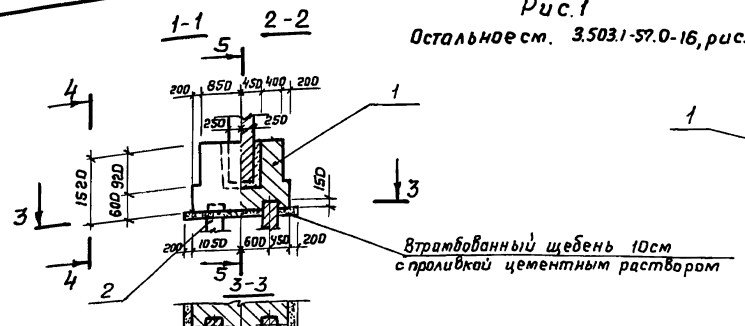

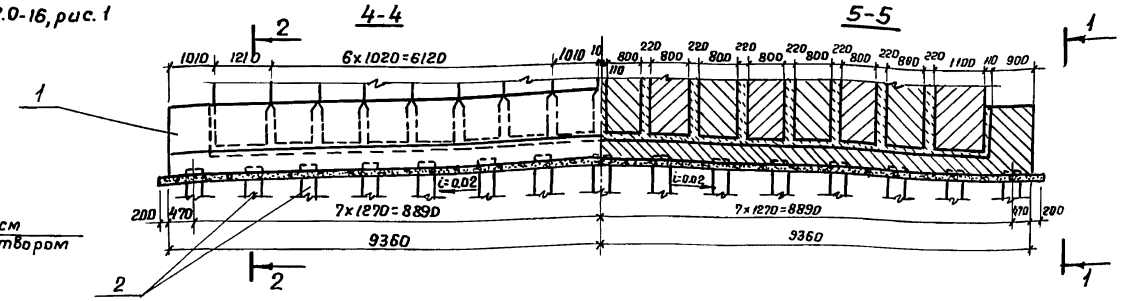

Рис. 2

Остальное см. 3.503.1-57.0-16-01, рис. 1

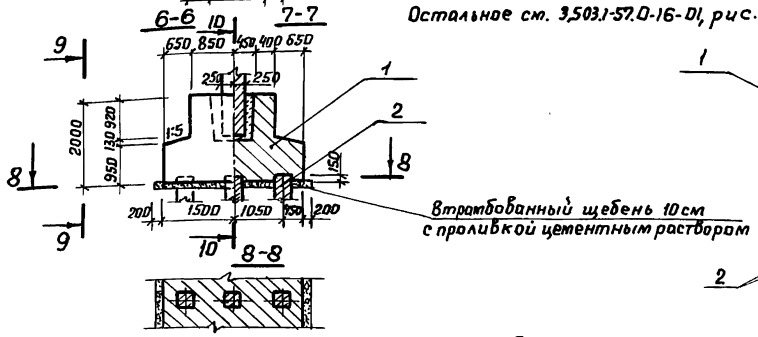

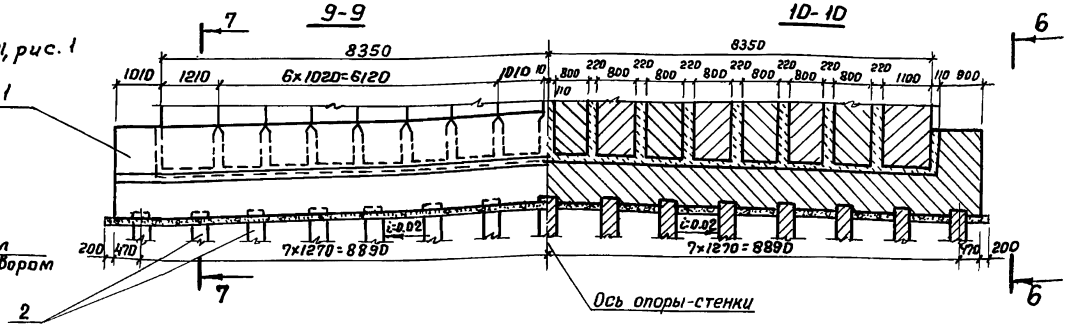

Рис.3

Остальное см. 3.503.1-57.0-16-02, рис. 2

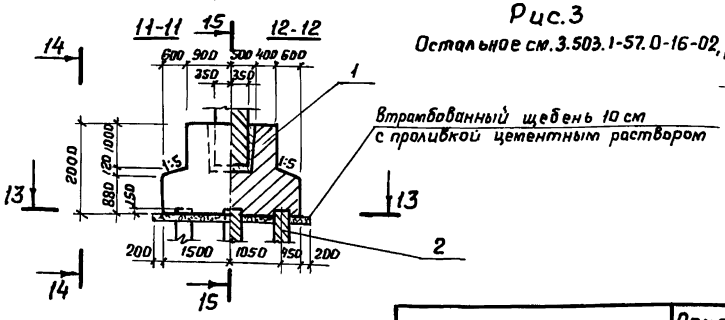

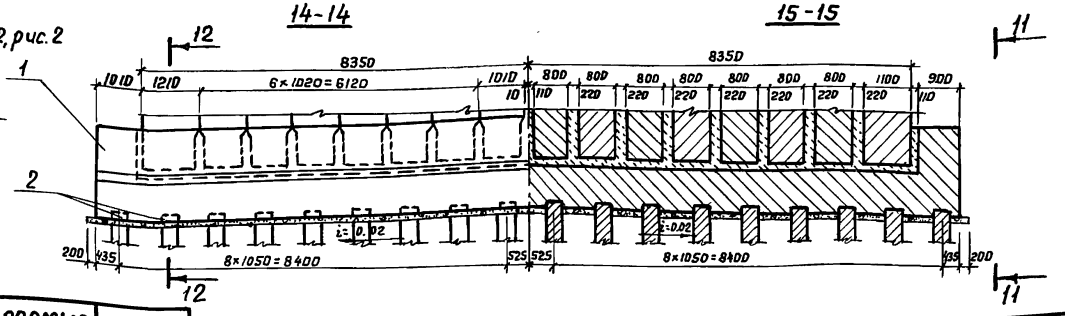

Обозначение	Опираемые пролеты, м	Рис.
3.503.1-57.0-18	12; 15	1
-01	18; 24	2
-02	33	3

Разраб.	Заболотская		
Пров.	Андрианова		
Гл.инж.пр	Дашкевич		
Гл.техн	Гафт		
Нач.от д.	Каташев		

3.503.1-57.0-18

Опора-стенка $H_к$=7м с фундаментом на свайном основании. Схема расположения элементов сборных конструкций

Стадия	Лист	Листов
Р		1

ПРОМТРАНСНИИПРОЕКТ г. Москва

Инв.№ подл. | Подпись и дата | Взам. инв.№

Инв.№ подл.	Подпись и дата	Взам.инв.№

Марка, поз.	Обозначение	Наименование	Кол. на исполн. 3.503.1-57. 0-20 —	01	02	Масса ед., т	Примечание
	3.503.1-57.0-20	Опора-стенка Нк=9м					
		с фундаментом на					
		естественном основа-					
		нии. Схема располо-					
		жения элементов сбор-					
		ных конструкций	×	×	×		Условные сопротивления грунтов R'
1	3.503.1-57.1-03-01	Блок фундамента 250фк-1	[2]			[13,8]	R'ск
2	3.503.1-57.1-04-02	Блок фундамента 250фп-1	[2]			[7,5]	R'ск
3	3.503.1-57.1-05-01	Блок фундамента 250фп-2	[3]			[12,3]	R'ск
1	3.503.1-57.1-03	Блок фундамента 210фк-1		[2]		[12,5]	R'ск
2	3.503.1-57.1-04	Блок фундамента 210фп-1		[2]		[6,8]	R'ск
3	3.503.1-57.1-05	Блок фундамента 210фп-2		[3]		[11,0]	R'ск
1	3.503.1-57.1-06	Блок фундамента 210фк-2			[2]	[14,0]	R'ск
2	3.503.1-57.1-04-01	Блок фундамента 210фп-3			[2]	[7,3]	R'ск

Примечание.
В круглых скобках приведены марки, количество блоков фундамента и соответствующие узлы для грунтов с условным сопротивлением R'=2,5 кгс/см², в квадратных скобках - для скальных грунтов (R'ск)

Разраб.	Затока		3.503.1-57.0-19
Пров.	Андрианова		Опора-стенка Нк=9м с фундаментом на естественном основании. Схема расположения элементов сборных конструкций. Спецификация
Гл.инж.пр.	Дашкевич		Стадия Р; Лист 1; Листов 8
Гл.техн.	Гофт		ПРОМТРАНСНИИПРОЕКТ г.Москва
Нач.отд.	Каташев		

Копировал Формат А1Г

Инв.№ подл.	Подпись и дата	Взам.инв.№

Марка, поз.	Обозначение	Наименование	Кол. на исполн. 3.503.1-57. 0-20 —	01	02	Масса ед., т	Примечание
3	3.503.1-57.1-06-01	Блок фундамента 210фп-4			[3]	[12,0]	R'ск
1	3.503.1-57.1-03-03	Блок фундамента 350фк-1	2			16,0	R'=3,0 кгс/см²
2	3.503.1-57.1-04-04	Блок фундамента 350фп-1	2			8,8	R'=3,0 кгс/см²
3	3.503.1-57.1-05-03	Блок фундамента 350фп-2	3			14,5	R'=3,0 кгс/см²
1	3.503.1-57.1-07	Блок фундамента 400фк-1	(2)			(19,5)	R'=2,5 кгс/см²
2	3.503.1-57.1-04-05	Блок фундамента 400фп-1	(2)			(12,0)	R'=2,5 кгс/см²
3	3.503.1-57.1-09	Блок фундамента 400фп-2	(6)			(8,3)	R'=2,5 кгс/см²
1	3.503.1-57.1-08	Блок фундамента 450фк-1		2		8,8	R'=3,0 кгс/см²
1	-01	Блок фундамента 450фк-2		2		8,8	R'=3,0 кгс/см²
2	3.503.1-57.1-04-06	Блок фундамента 450фп-2		2		12,8	R'=3,0 кгс/см²
3	3.503.1-57.1-09-01	Блок фундамента 450фп-2		6		9,0	R'=3,0 кгс/см²
1	3.503.1-57.1-08-02	Блок фундамента 500фк-1		(2)		(10,5)	R'=2,5 кгс/см²
1	-03	Блок фундамента 500фк-2		(2)		(10,5)	R'=2,5 кгс/см²
2	3.503.1-57.1-04-07	Блок фундамента 500фп-1		(2)		(15,3)	R'=2,5 кгс/см²
3	3.503.1-57.1-09-02	Блок фундамента 500фп-2		(6)		(10,7)	R'=2,5 кгс/см²
1	3.503.1-57.1-08-04	Блок фундамента 550фк-1			2	10,8	R'=3,0 кгс/см²
1	-05	Блок фундамента 550фк-2			2	10,8	R'=3,0 кгс/см²
2	1-04-08	Блок фундамента 550фп-1			2	15,9	R'=3,0 кгс/см²
3	1-09-03	Блок фундамента 550фп-2			6	11,0	R'=3,0 кгс/см²

Копировал Формат А1Г

66 9858

Инв.№ подл.	Подпись и дата	Взам. инв.№

Марка, поз.	Обозначение	Наименование	Кол. на исполн. 3.503.1-57.0-20										Масса ед., т	Примечание
			–	01	02									
4	3.503.1-57. 1-14	Блок стенки 60СП-9В	6	6									12,3	
5	-01	Блок стенки 60СП-9	8	8									12,3	
6	3.503.1-57. 1-15	Блок стенки 60СК-9	2	2									14,8	
7	3.503.1-57. 1-16-02	Блок стенки 70СП-9В			6								14,2	
8	-03	Блок стенки 70СП-9			8								14,2	
9	3.503.1-57. 1-17-01	Блок стенки 70СК-9			2								16,8	
10	3.503.1-57. 1-25	Блок ригеля 15Р-5	2										8,5	
10	-01	Блок ригеля 24Р-5		2									8,5	
11	3.503.1-57. 1-28	Блок ригеля 33Р-5В			2								11,8	
12	3.503.1-57. 1-27	Блок ригеля Р-9	2	2									3,0	
13	3.503.1-57. 1-30	Блок ригеля Р-9В			2								4,3	
14	3.503.1-57. 1-26	Блок ригеля Р-7	2	2									5,5	
15	3.503.1-57. 1-29	Блок ригеля Р-7В			2								7,5	
16	3.503.1-57. 0-12.01	Объединение блоков												
		фундамента. Узел 1		[6]										
16	-01	То же, как для												
		3.503.1-57. 0-12.01			[6]									
16	-02	То же, как для												
		3.503.1-57. 0-12.01	[6]											

Копировал Формат 11Г

Инв.№ подл.	Подпись и дата	Взам. инв.№

Марка, поз.	Обозначение	Наименование	Кол. на исполн. 3.503.1-57.0-20										Масса ед., т	Примечание
			–	01	02									
16	-04	То же, как для												
		3.503.1-57. 0-12.01	6											
16	-05	То же, как для												
		3.503.1-57. 0-12.01	(6)											
16	-06	То же, как для												
		3.503.1-57.0-12.01		6										
16	-07	То же, как для												
		3.503.1-57. 0-12.01		(6)										
16	-08	То же, как для												
		3.503.1-57.0-12.01			6									
17	3.503.1-57. 0-12.02	Объединение блоков												
		фундамента. Узел 2	(3)	3										
17	-01	То же, как для												
		3.503.1-57. 0-12.02		(3)										
17	-02	То же, как для												
		3.503.1-57. 0-12.02			3									
18	3.503.1-57. 0-20.01	Обетонирование												
		блока фундамен-												
		та. Узел 1	(2)											

Копировал Формат 11Г

18586 100

Инв.№ подл. | Подпись и дата | Взам. инв.№

Марка, поз.	Обозначение	Наименование	Кол. на исполн. 3.503.1-57.0-20 —	01	02	Масса ед., т	Примечание
19	3.503.1-57.0-12.03	Объединение					
		блоков фундамента.					
		Узел 3		2			
19	-01	То же, как для					
		3.503.1-57.0-12.03		(2)			
19	-02	То же, как для					
		3.503.1-57.0-12.03			2		
20	3.503.1-57.0-12.04-01	Объединение блоков					
		стенки с фундаментом.					
		Узел 4	1	1			
	-02	То же, как для					
		3.503.1-57.0-12.04-01			1		
21	3.503.1-57.0-12.05	Объединение блоков					
		стенки с фундамен-					
		том при устройстве					
		температурного					
		шва. Узел 5	1	1	1		
22	3.503.1-57.0-12.06-03	Шпоночное объедине-					
		ние блоков стенки					

3.503.1-57.0-19 Лист 5

Копировал Дах Формат 11Г

Инв.№ подл. | Подпись и дата | Взам. инв.№

Марка, поз.	Обозначение	Наименование	Кол. на исполн. 3.503.1-57.0-20 —	01	02	Масса ед., т	Примечание
		Узел 6	15	15			
22	-04	То же, как для					
		3.503.1-57.0-12.06-03			15		
23	3.503.1-57.0-12.07	Объединение блока					
		ригеля с блоком стенки					
		Узел 7	2	2			
23	-01	То же, как для					
		3.503.1-57.0-12.07			2		
24	3.503.1-57.0-12.08	Объединение блоков					
		ригеля. Узел 8	4	4			
25	3.503.1-57.0-16.01	Объединение блоков					
		ригеля. Узел 1			4		
26	3.503.1-57.0-12.09	Обетонирование блока					
		ригеля при устройстве					
		температурного					
		шва. Узел 9	2	2			
27	3.503.1-57.0-16.02	Обетонирование блока					
		ригеля при устройст-					
		ве температурного					

7858-104

3.503.1-57.0-19 Лист 6

Копировал Дах Формат 11Г

Инв.№ подл.	Подпись и дата	Взам. инв.№

Марка, поз.	Обозначение	Наименование	Кол. на исполн. 3.503.1-57.0-20 —	01	02	Масса ед., т	Примечание
		шва. Узел 2			2		
28	3.503.1-57.0-12.10	Объединение блока					
		ригеля с блоком					
		стенки. Узел 10	2	2			
28	-01	То же, как для					
		3.503.1-57 0-12.10			2		
29	3.503.1-57.0-12.11	Подферменник. Узел 11	16	16			
29	-01	То же, как для					
		3.503.1-57.0-12.11			16		
		Опора-стенка Нк=9м					
		с монолитным фунда-					
		ментом на естествен-					
		ном основании. вариант					
1	3.503.1-57.3-03	Фундамент 210Ф]		[1]			R'ск
1	3.503.1-57.3-04	Фундамент 210Ф-1]			[1]		R'ск
1	3.503.1-57.3-03-01	Фундамент 250Ф]	[1]				R'ск

Копировал Формат А4

Инв.№ подл.	Подпись и дата	Взам. инв.№

Марка, поз.	Обозначение	Наименование	Кол. на исполн. 3.503.1-57.0-20 —	01	02	Масса ед., т	Примечание
1	-03	Фундамент 350Ф	1				R'=3.0 кгс/см²
1	-04	(Фундамент 400Ф)	(1)				R'=2,5 кгс/см²
1	-05	Фундамент 450Ф		1			R'=3.0 кгс/см²
1	-06	(Фундамент 500Ф)		(1)			R'=2,5 кгс/см²
1	3.503.1-57.3-04-01	Фундамент 550Ф			1		R'=3.0 кгс/см²
		Остальное см.					
		поз. 4÷15 и 20÷29					

Копировал Формат А4

18586-102

Рис. 1

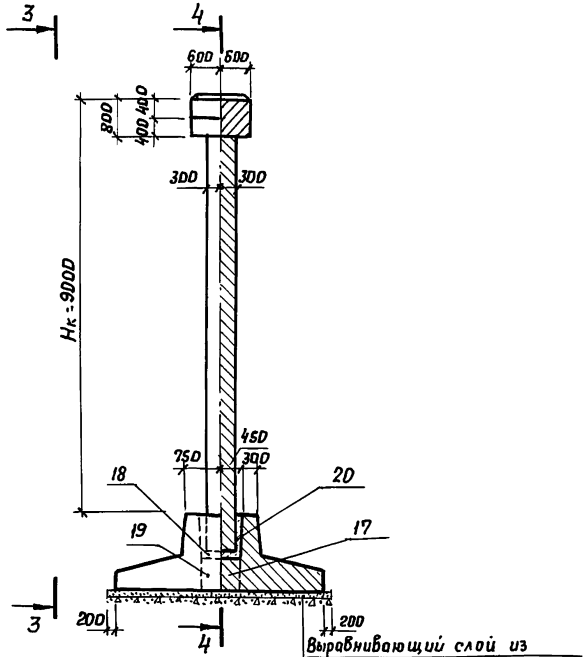

Рис. 2

Обозначение	Опираемые пролеты, м	Рис.
3.503.1-57.0-20	12; 15	1
-01	18; 24	1
-02	33	2

Примечания:
1. Блоки стенки устанавливаются вертикально.
2. Сливы не показаны.

Разраб.	Заболотская		
Пров.	Андрианова		
Гл.инж.пр.	Дашкевич		
Гл.техн.	Гафт		
Нач.отд.	Каташев		

3.503.1-57.0-20

Опора-стенка Hк=9м с фундаментом на естественном основании. Схема расположения элементов сборных конструкций

Стадия	Лист	Листов
Р	1	

ПРОМТРАНСНИИПРОЕКТ г. Москва

Взам. инв.№ | Подпись и дата | Инв.№ подл.

18586 103 Копировал Гаф Формат 12Г

Формат	Зона	Поз.	Обозначение	Наименование	Кол.	Примечание
				Документация		
11В			3.503.1-57.0-20.01 СБ	Сборочный чертеж		400фк-1
				Материалы		
				Бетон гидротехнический		
				ГОСТ 4795-68 марки 300	0,7	$м^3$

Взам. инв. №

Подпись и дата

Инв. № подл.

1

Разраб.	Заболотская	Забол
Пров.	Андрианова	Андрия
Гл.инж.пр.	Дашкевич	
Гл.техн.	Гафт	
Нач.отд.	Каташев	

3.503.1-57.0-20.01

Обетонирование блока фундамента. Узел 1

Стадия	Лист	Листов
Р		1

ПРОМТРАНСНИИПРОЕКТ г. Москва

Копировал Дау

Формат 11В

1-1

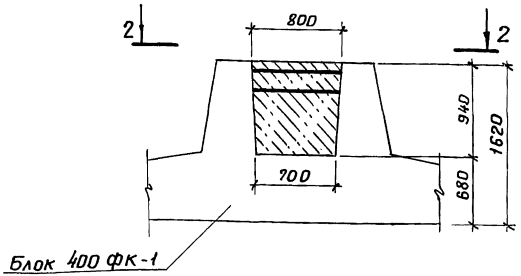

2-2

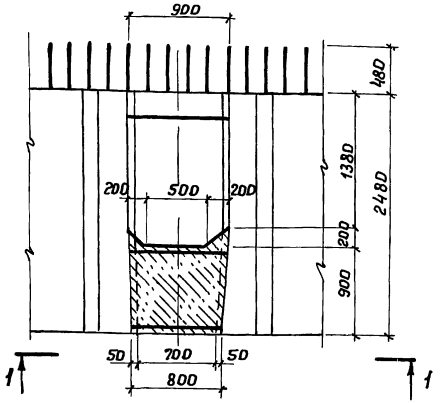

Взам. инв. №

Подпись и дата

Инв. № подл.

1

Разраб.	Заболотская	Забол
Пров.	Андрианова	Андрия
Гл.инж.пр.	Дашкевич	
Гл.техн.	Гафт	
Нач.отд.	Каташев	

3.503.1-57.0-20.01СБ

Обетонирование блока фундамента. Узел 1

Стадия	Масса	Масштаб
Р		1:40

Лист | Листов 1

ПРОМТРАНСНИИПРОЕКТ г. Москва

18586 104 Копировал Дау

Формат 11В

Инв. № подл.	Подпись и дата	Взам. инв. №

Марка, поз.	Обозначение	Наименование	Кол. на исполн. 3.503.1-57.0-22 –	01	02							Масса ед., т	Примечание
	3.503.1-57.0-22	Опора-стенка Нк=9м											
		с фундаментом на											
		свайном основании.											
		Схема расположения											
		элементов сборных											
		конструкций	X	X	X								
1	3.503.1-57.3-05	фундамент 210ф-30СВ	1										
1	3.503.1-57.3-06	Фундамент 300ф-45СВ		1									
1	-01	Фундамент 300ф-54СВ			1								
		Остальное см. 3.503.1-57.0-20											
		опору-стенку Нк=9м с											
		фундаментом на естест-											
		венном основании											
		(поз. 4÷15 и 20÷29)											
		Стандартные изделия											
2	Серия 3.501-86, (инв. № 946	Железобетонные приз-											

Разраб.	Заболотская	Забол	
Пров.	Андрианова		
Гл. инж. пр.	Дашкевич		
Гл. техн.	Гафт		
Нач. отд.	Каташев		

3.503.1-57.0-21

Опора-стенка Нк=9м с фундаментом на свайном основании. Схема расположения элементов сборных конструкций. Спецификация.

Стадия	Лист	Листов
Р	1	2

ПРОМТРАНСНИИПРОЕКТ г. Москва

Копировал Дах Формат 11Г

Инв. № подл.	Подпись и дата	Взам. инв. №

Марка, поз.	Обозначение	Наименование	Кол. на исполн. 3.503.1-57.0-22 –	01	02							Масса ед., т	Примечание
	ЦПМ Главтранспроекта)	матические сваи се-											Объем определяется при привязке
		чением 35×35 см	30	45	54								
		Опора-стенка с проема-											
		ми Нк=9м с фундаментом											
		на свайном основании.											
		Вариант											
1	3.503.1-57.3-05	Фундамент 210ф-30СВ	1										
1	3.503.1-57.3-06	Фундамент 300ф-45СВ		1									
1	-01	Фундамент 300ф-54СВ			1								
		Остальное см. 3.503.1-57.0-20											
		опору-стенку с проемами											
		Нк=9м с фундаментом											
		на естественном основании											
		(поз. 4÷13 и 18÷30)											
		Стандартные изделия											
2	Серия 3.501-86, (инв. № 946	Железобетонные приз-											Объем определяется при привязке
	ЦПМ Главтранспроекта)	матические сваи се-											
		чением 35×35 см	30	45	54								

18586 105

3.503.1-57.0-21 Лист 2

Формат 11Г

Копировал Дах

104

Рис. 1

Остальное см. 3.503.1-57.0-20, рис. 1

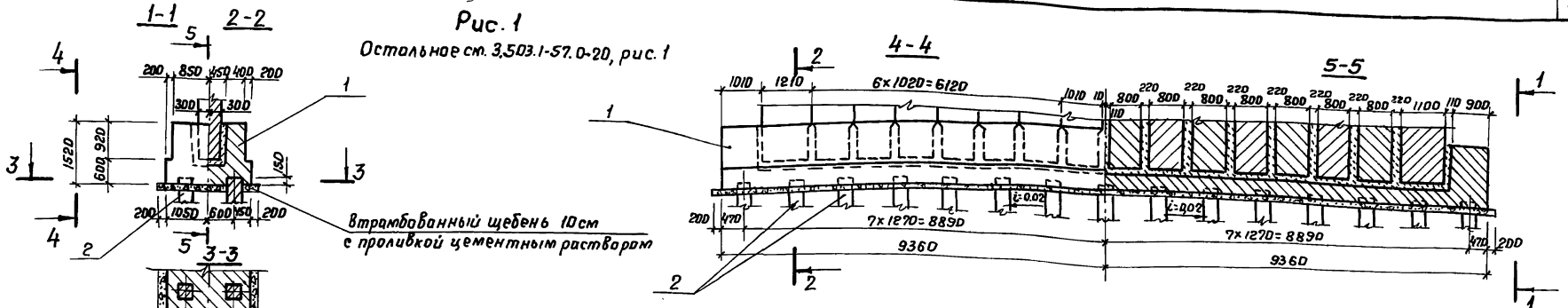

Рис. 2

Остальное см. 3.503.1-57.0-20-01, рис. 1

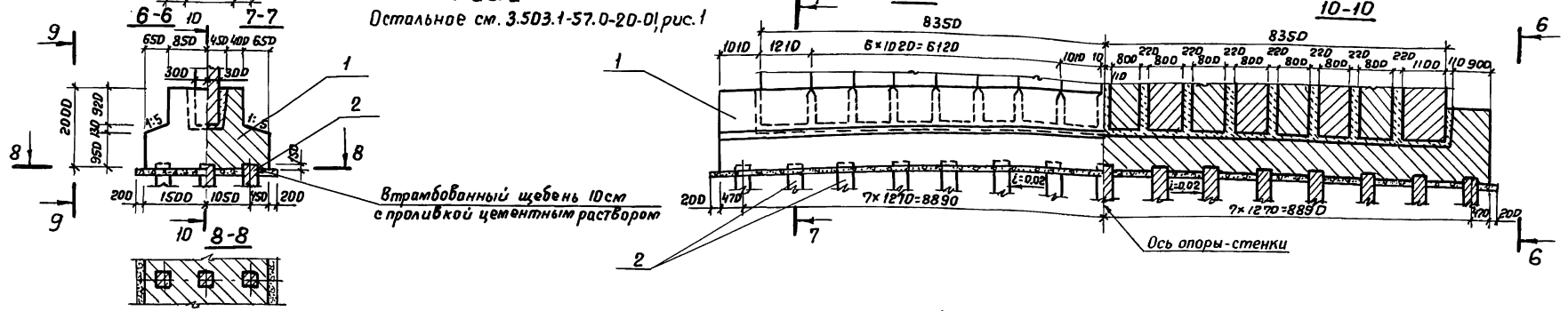

Рис. 3

Остальное см. 3.503.1-57.0-20-02, рис. 2

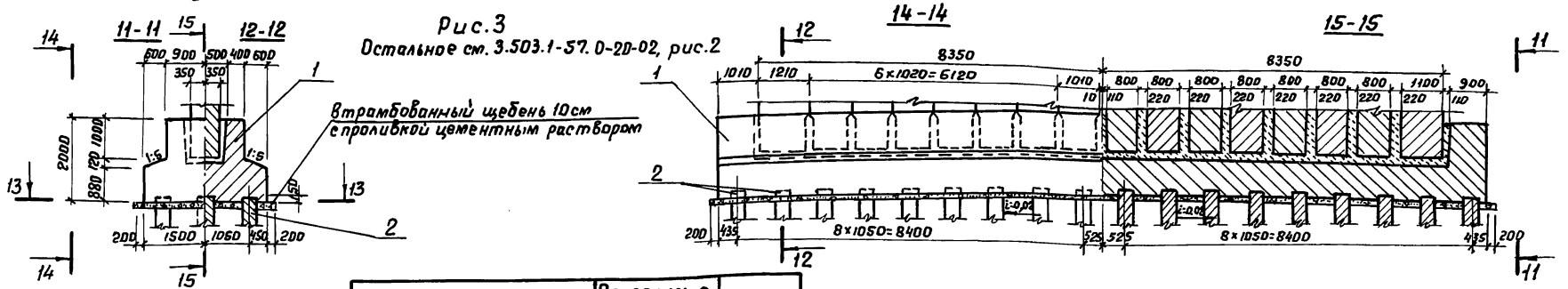

Обозначение	Опираемые пролеты, м	Рис.
3.503.1-57.0-22	12; 15	1
-01	18; 24	2
-02	33	3

Разраб.	Заболотская		
Пров.	Андрианова		
Гл. инж. пр.	Дашкевич		
Гл. техн.	Гафт		
Нач. отд.	Каташев		

3.503.1-57.0-22

Опора-стенка Нк=9м с фундаментом на свайном основании. Схема расположения элементов сборных конструкций

Стадия	Лист	Листов
Р		1

ПРОМТРАНСНИИПРОЕКТ г. Москва

Инв. № подл. | Подпись и дата | Взам. инв. №

18586 106 Копировал Заз

Формат 12Г

Инв.№ подл.	Подпись и дата	Взам.инв.№

Марка, поз.	Обозначение	Наименование	Кол. на исполн. 3.503.1-57.0-24									Масса ед., т	Примечание
			–	01	02								
	3.503.1-57.0-24	Опора-стенка с проемами $H_к$=9м с фундаментом на естественном основании. Схема расположения элементов сборных конструкций	X	X	X								Условные сопротивления грунтов R'
1	3.503.1-57.1-03-01	[Блок фундамента 250фк-1]	[2]									[13,8]	R'ск
2	3.503.1-57.1-04-02	[Блок фундамента 250фп-1]	[2]									[7,5]	R'ск
3	3.503.1-57.1-05-01	[Блок фундамента 250фп-2]	[3]									[12,3]	R'ск
1	3.503.1-57.1-03	[Блок фундамента 210фк-1]		[2]								[12,5]	R'ск
2	3.503.1-57.1-04	[Блок фундамента 210фп-1]		[2]								[6,8]	R'ск
3	3.503.1-57.1-05	[Блок фундамента 210фп-2]		[3]								[11,0]	R'ск
1	3.503.1-57.1-06	[Блок фундамента 210фк-2]			[2]							[14,0]	R'ск

Примечание.
В круглых скобках приведены марки, количество блоков фундамента и соответствующие узлы для грунтов с условным сопротивлением $R'=2,5$ кгс/см², в квадратных скобках для скальных грунтов (R'ск)

Разраб.	Затока		
Пров.	Андрианова		
Гл.инж.пр.	Дашкевич		
Гл.техн.	Гафт		
Нач.отд.	Каташев		

3.503.1-57.0-23

Опора-стенка с проемами $H_к$=9м с фундаментом на естественном основании. Схема расположения элементов сборных конструкций.
Спецификация

Стадия	Лист	Листов
Р	1	8

ПРОМТРАНСНИИПРОЕКТ г. Москва

Копировал Дау Формат 11Г

Инв.№ подл.	Подпись и дата	Взам.инв.№

Марка, поз.	Обозначение	Наименование	Кол. на исполн. 3.503.1-57.0-24									Масса ед., т	Примечание
			–	01	02								
2	3.503.1-57.1-04-01	[Блок фундамента 210фп-3]			[2]							[7,3]	R'ск
3	3.503.1-57.1-06-01	[Блок фундамента 210фп-4]			[3]							[12,0]	R'ск
1	3.503.1-57.1-03-03	Блок фундамента 350фк-1	2									16,0	R'=3,0 кгс/см²
2	3.503.1-57.1-04-04	Блок фундамента 350фп-1	2									8,8	R'=3,0 кгс/см²
3	3.503.1-57.1-05-03	Блок фундамента 350фп-2	3									14,5	R'=3,0 кгс/см²
1	3.503.1-57.1-07	(Блок фундамента 400фк-1)	(2)									(19,5)	R'=2,5 кгс/см²
2	3.503.1-57.1-04-05	(Блок фундамента 400фп-1)	(2)									(12,0)	R'=2,5 кгс/см²
3	3.503.1-57.1-09	(Блок фундамента 400фп-2)	(6)									(8,3)	R'=2,5 кгс/см²
1	3.503.1-57.1-08	Блок фундамента 450фк-1		2								8,8	R'=3,0 кгс/см²
1	-01	Блок фундамента 450фк-2		2								8,8	R'=3,0 кгс/см²
2	3.503.1-57.1-04-06	Блок фундамента 450фп-1		2								12,8	R'=3,0 кгс/см²
3	3.503.1-57.1-09-01	Блок фундамента 450фп-2		6								9,0	R'=3,0 кгс/см²
1	3.503.1-57.1-08-02	(Блок фундамента 500фк-1)		(2)								(10,5)	R'=2,5 кгс/см²
1	-03	(Блок фундамента 500фк-2)		(2)								(10,5)	R'=2,5 кгс/см²
2	3.503.1-57.1-04-07	(Блок фундамента 500фп-1)		(2)								(15,3)	R'=2,5 кгс/см²
3	3.503.1-57.1-09-02	(Блок фундамента 500фп-2)		(6)								(10,7)	R'=2,5 кгс/см²
1	3.503.1-57.1-08-04	Блок фундамента 550фк-1			2							10,8	R'=3,0 кгс/см²
1	-05	Блок фундамента 550фк-2			2							10,8	R'=3,0 кгс/см²
2	3.503.1-57.1-04-08	Блок фундамента 550фп-1			2							15,9	R'=3,0 кгс/см²

18586 107

3.503.1-57.0-23 Лист 2

Копировал Дау Формат 11Г

106

Инв.№ подл.	Подпись и дата	Взам.инв.№

Марка, поз.	Обозначение	Наименование	Кол. на исполн. 3.503.1-57.0-24										Масса ед., т	Примечание
			–	01	02									
3	3.503.1-57. 1-09-03	Блок фундамента 550фп-2			6								11.0	R^{1}=3.0 кгс/см²
4	3.503.1-57.1-18	Блок стенки 60СПП-9	8	8									11.5	
5	3.503.1-57. 1-19	Блок стенки 60СЗ-4	6	6									5.5	
6	3.503.1-57. 1-20	Блок стенки 60СКП-9	2	2									14.5	
7	3.503.1-57. 1-21	Блок стенки 70СПП-9			8								13.2	
8	3.503.1-57. 1-22	Блок стенки 70СЗ-4			6								6.0	
9	3.503.1-57. 1-23	Блок стенки 70СКП-9			2								16.3	
10	3.503.1-57. 1-25	Блок ригеля 15Р-5	2										8.5	
10	-01	Блок ригеля 24Р-5		2									8.5	
11	3.503.1-57.1-28	Блок ригеля 33Р-50			2								11.8	
12	3.503.1-57.1-31	Блок ригеля 15Р-3	4										3.3	
12	-01	Блок ригеля 24Р-3		4									3.3	
13	3.503.1-57.1-32	Блок ригеля 33Р-30			4								4.3	
14	3.503.1-57.0-12.01	Объединение блоков												
		фундамента. Узел 1		[6]										
14	-01	То же, как для												
		3.503.1-57. 0-12.01			[6]									
14	-02	То же, как для												
		3.503.1-57. 0-12.01	[6]											

Копировал Формат 11Г

Инв.№ подл.	Подпись и дата	Взам.инв.№

Марка, поз.	Обозначение	Наименование	Кол. на исполн. 3.503.1-57.0-24										Масса ед., т	Примечание
			–	01	02									
14	-04	То же, как для												
		3.503.1-57. 0-12.01	6											
14	-05	То же, как для												
		3.503.1-57.0-12.01	(6)											
14	-06	То же, как для												
		3.503.1-57. 0-12.01		6										
14	-07	То же, как для												
		3.503.1-57. 0-12.01		(6)										
14	-08	То же, как для												
		3.503.1-57. 0-12.01			6									
15	3.503.1-57. 0-12.02	Объединение блоков												
		фундамента. Узел 2	(3)	3										
15	-01	То же, как для												
		3.503.1-57. 0-12.02		(3)										
15	-02	То же, как для												
		3.503.1-57. 0-12.02			3									
16	3.503.1-57. 0-20.01	Обетонирование блока												
		фундамента. Узел 1	(2)											
17	3.503.1-57. 0-12.03	Объединение блоков												

Копировал Формат 11Г

801 18588

Инв. № подл. | Подпись и дата | Взам. инв. №

Марка, поз.	Обозначение	Наименование	Кол. на исполн. 3.503.1-57.0-24 —	01	02	Масса ед. т	Примечание
		фундамента. Узел 3		2			
17	-01	То же, как для					
		3.503.1-57.0-12.03		(2)			
17	-02	То же, как для					
		3.503.1-57.0-12.03			2		
18	3.503.1-57.0-12.04-01	Объединение блоков					
		стенки с фундаментом.					
		Узел 4	1	1			
18	-02	То же, как для					
		3.503.1-57.0-12.04-01			1		
19	3.503.1-57.0-12.05	Объединение блоков					
		стенки с фундамен-					
		том при устройстве					
		температурного шва.					
		Узел 5	1	1	1		
20	3.503.1-57.0-12.06-05	Шпоночное объединение					
		блоков стенки.					
		Узел 6	15	15			
20	-06	То же, как для					

Копировал Дад Формат 11Г

Инв. № подл. | Подпись и дата | Взам. инв. №

Марка, поз.	Обозначение	Наименование	Кол. на исполн. 3.503.1-57.0-24 —	01	02	Масса ед., т	Примечание
		3.503.1-57.0-12.06-05			15		
21	3.503.1-57.0-24.01	Объединение блоков					
		стенки в уровне					
		низа проема. Узел 1	6	6			
21	-01	То же, как для					
		3.503.1-57.0-24.01			6		
22	3.503.1-57.0-24.02	Объединение блоков					
		стенки в уровне низа					
		проема. Узел 2	2	2	2		
23	3.503.1-57.0-12.07	Объединение блока					
		ригеля с блоком стенки					
		Узел 7	2	2			
23	-01	То же, как для					
		3.503.1-57.0-12.07			2		
24	3.503.1-57.0-24.03	Объединение блоков					
		ригеля. Узел 3	2				
24	-01	То же, как для					
		3.503.1-57.0-24.03		2			
25	3.503.1-57.0-24.04	Объединение блоков					

Копировал Дад Формат 11Г

18586-09

Инв.№ подл.	Подпись и дата	Взам. инв.№

Марка, поз.	Обозначение	Наименование	Кол. на исполн. 3.503.1-57.0-24 –	01	02	Масса ед., т	Примечание
		ригеля. Узел 4	2				
25	-01	То же, как для					
		3.503.1-57.0-24.04		2			
26	3.503.1-57.0-24.05	Обетонирование блока					
		ригеля при устрой-					
		стве температур-					
		ного шва. Узел 5	2				
26	-01	То же, как для					
		3.503.1-57.0-24.05		2			
27	3.503.1-57.0-24.06	Объединение блоков					
		ригеля. Узел 6			2		
28	3.503.1-57.0-24.07	Объединение блоков					
		ригеля. Узел 7			2		
29	3.503.1-57.0-24.08	Обетонирование блока					
		ригеля при устрой-					
		стве температурного					
		шва. Узел 8			2		
30	3.503.1-57.0-12.11	Подфермник. Узел 11	16	16			
30	-01	То же, как для					

Копировал Дах Формат 11Г

Инв.№ подл.	Подпись и дата	Взам. инв.№

Марка, поз.	Обозначение	Наименование	Кол. на исполн. 3.503.1-57.0-24 –	01	02	Масса ед., т	Примечание
		3.503.1-57.0-12.11			16		
		Опора-стенка с проема-					
		ми Нк=9м с монолитным фун-					
		даментом на естествен-					
		ном основании. Вариант					
1	3.503.1-57.3-03	Фундамент 210ф]		[1]			R'ск
1	3.503.1-57.3-04	Фундамент 210ф-1]			[1]		R'ск
1	3.503.1-57.3-03-01	Фундамент 250ф]	[1]				R'ск
1	-03	Фундамент 350ф	1				R'=3,0 кгс/см²
1	-04	Фундамент 400ф)	(1)				R'=2,5 кгс/см²
1	-05	Фундамент 450ф		1			R'=3,0 кгс/см²
1	-06	Фундамент 500ф)		(1)			R'=2,5 кгс/см²
1	3.503.1-57.3-04-01	Фундамент 550ф			1		R'=3,0 кгс/см²
		Остальные см. поз.					
		4÷13 и 18÷30					

Копировал Дах Формат 11Г

78586-410

Рис. 1

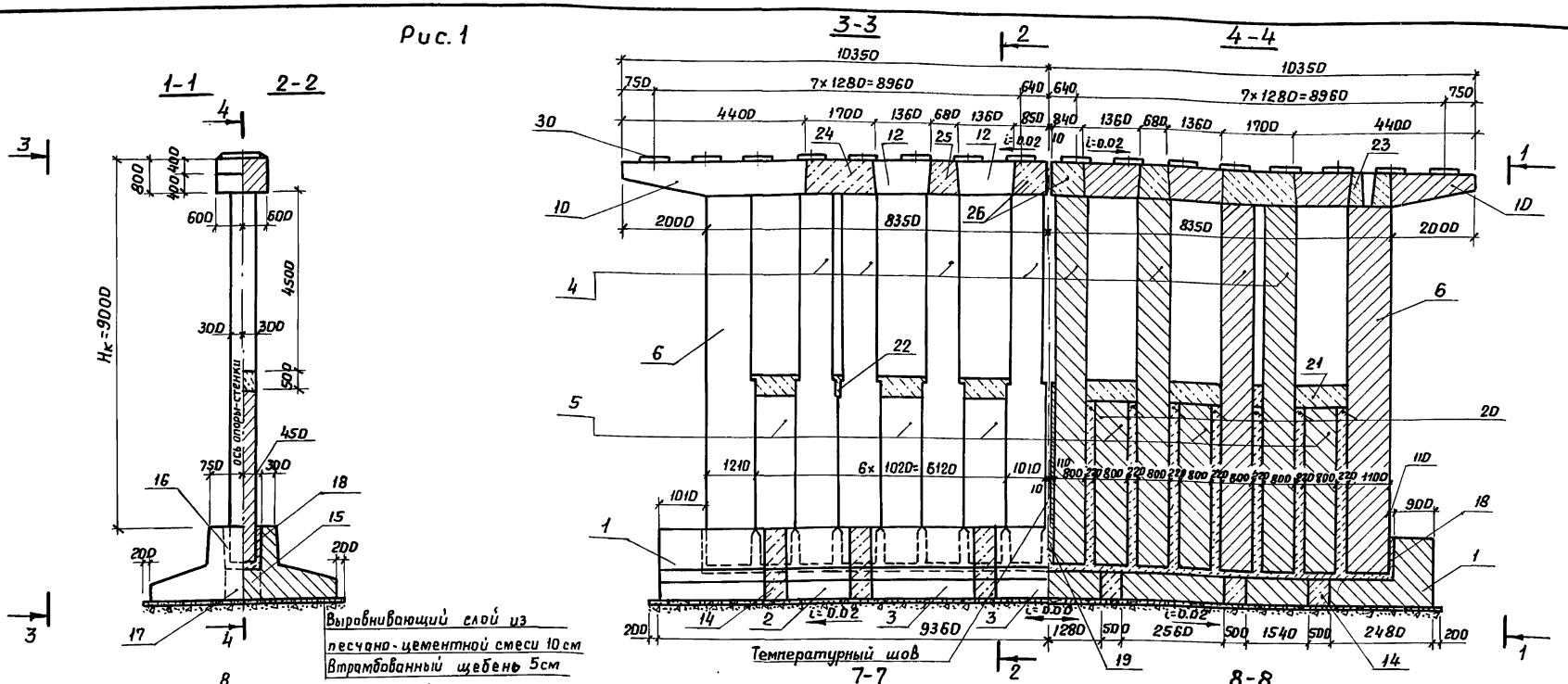

Рис. 2

Обозначение	Опираемые пролеты, м	Рис.
3.503.1-57.0-24	12; 15	1
-01	18; 24	1
-02	33	2

Примечания:
1. Блоки стенки устанавливаются вертикально.
2. Сливы не показаны.

Разраб.	Заболотская	
Пров.	Андрианова	
Гл.инж.пр.	Дашкевич	
Гл.техн.	Гафт	
Нач.отд.	Каташев	

3.503.1-57.0-24

Опора-стенка с проемами $H_к$=9 м с фундаментом на естественном основании. Схема расположения элементов сборных конструкций

Стадия	Лист	Листов
Р		1

ПРОМТРАНСНИИПРОЕКТ г. Москва

Инв. № подл. | Подпись и дата | Взам. инв. №

18586 111 Копировал Формат 12Г

Формат	Зона	Поз.	Обозначение	Наименование	Кол	Примечание
				Документация		
11В			3.503.1-57. 0-24.01 СБ	Сборочный чертеж		
				3.503.1-57. 0-24.01		для ℓ=12-15 18-24м
				Сборочные единицы		
11В		1	3.503.1-57. 4-23	Изделие закладное МН4	2	31.8 кг
				Детали		
БЧ		2	3.503.1-57. 0-24.01.1	ф8 А-I ГОСТ 5781-75, ℓ=1540	10	6,1 кг
БЧ		3	3.503.1-57. 0-24.01.2	ф20 А-II ГОСТ 5781-75, ℓ=1000	5	12,3 кг
БЧ		4	3.503.1-57. 0-24.01.3	ф20 А-II ГОСТ 5781-75, ℓ=630	4	6,2 кг
БЧ		5	3.503.1-57. 0-24.01.4	ф32 А-II ГОСТ 5781-75, ℓ=1120	2	14,1 кг
				Материалы		
				Бетон гидротехнический		
				ГОСТ 4795-68 марки 300	0,34	м³
				3.503.1-57. 0-24.01-01		Для ℓ=33м
				Сборочные единицы		
11В		1	3.503.1-57. 4-23	Изделие закладное МН4	2	31.8 кг
				Детали		
БЧ		2	3.503.1-57. 0-24.01-01.1	ф8 А-I ГОСТ 5781-75, ℓ=1740	10	6,9 кг
БЧ		3	3.503.1-57 0-24.01.2	ф20 А-II ГОСТ 5781-75, ℓ=1000	5	12,3 кг
БЧ		4	3.503.1-57. 0-24.01-01.2	ф20 А-II ГОСТ 5781-75, ℓ=730	4	9,2 кг
БЧ		5	3.503.1-57. 0-24.01.4	ф32 А-II ГОСТ 5781-75, ℓ=1120	2	14,1 кг
				Материалы		
				Бетон гидротехнический		
				ГОСТ 4795-68 марки 300	0,4	м³

Взам. инв. № | Подпись и дата | Инв. № подл.

Разраб.	Заболотская	Забол.	
Пров.	Андрианова	Андр.	
Гл. инж. пр.	Дашкевич		
Гл. техн.	Гафт		
Нач. отд.	Каташев		

3.503.1-57. 0-24.01

Объединение блоков стенки в уровне низа проема. Узел 1

Стадия	Лист	Листов
Р		1

ПРОМТРАНСНИИПРОЕКТ г. Москва

Копировал Дзг Формат 11В

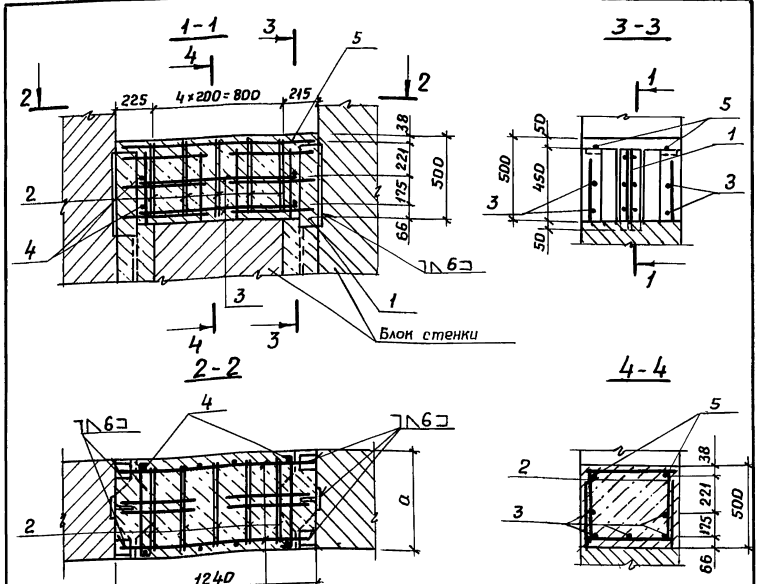

Обозначение	Опирающиеся пролеты, м	№№ позиций	а, мм	в, мм	с, мм
3.503.1-57. 0-24.01	12-15	2	600	550	—
	18-24	4		—	550
-01	33	2	700	650	—
		4			650

Взам. инв. № | Подпись и дата | Инв. № подл.

Разраб.	Заболотская	Забол.	
Пров.	Андрианова	Андр.	
Гл. инж. пр.	Дашкевич		
Гл. техн.	Гафт		
Нач. отд.	Каташев		

3.503.1-57. 0-24.01 СБ

Объединение блоков стенки в уровне низа проема. Узел 1

Стадия	Масса	Масштаб
Р		1:25
Лист	Листов 1	

ПРОМТРАНСНИИПРОЕКТ г. Москва

 Копировал Дзг Формат 11В

Формат	Зона	Поз.	Обозначение	Наименование	Кол.	Примечание
				Документация		
11В			3.503.1-57.0-24.02 СБ	Сборочный чертеж		
				Сборочные единицы		
БЧ		1	3.503.1-57.2-24.02.1	Изделие соединительное МС1		
				полоса $\frac{22\times90\ ГОСТ\ 103-76}{16\ Д\ ГОСТ\ 6713-75*}$	2	6,2 кг
				Материалы		
				Бетон гидротехнический		
				ГОСТ 4795-68 марки 300	0,04	м³

Взам. инв. № | Подпись и дата | Инв. № подл.

Разраб.	Заболотская	Забол.	
Пров.	Андрианова	Андр.	
Гл. инж. пр.	Дашкевич		
Гл. техн.	Гафт		
Нач. отд.	Каташев		

1

3.503.1-57.0-24.02

Объединение блоков стенки в уровне низа проема. Узел 2

Стадия	Лист	Листов
Р		1

ПРОМТРАНСНИИПРОЕКТ г. Москва

Копировал Дад Формат 11В

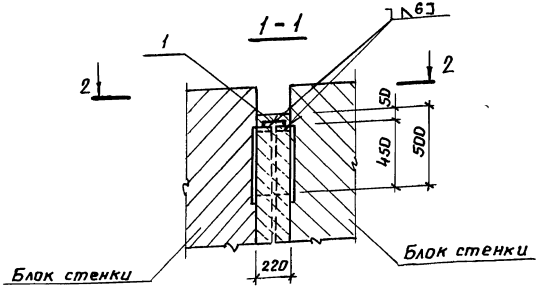

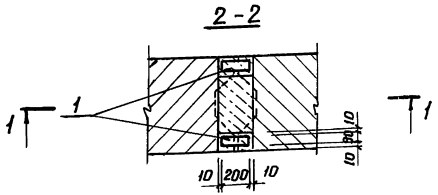

Взам. инв. № | Подпись и дата | Инв. № подл.

Разраб.	Заболотская	Забол.	
Пров.	Андрианова	Андр.	
Гл. инж. пр.	Дашкевич		
Гл. техн.	Гафт		
Нач. отд.	Каташев		

1

3.503.1-57.0-24.02 СБ

Объединение блоков стенки в уровне низа проема. Узел 2

Стадия	Масса	Масштаб
Р		1:25
Лист	Листов 1	

ПРОМТРАНСНИИПРОЕКТ г. Москва

18586 113 Копировал Дад Формат 11В

Формат	Зона	Поз.	Обозначение	Наименование	Кол.	Примечание
				Документация		
11В			3.503.1-57.0-24.03 СБ	Сборочный чертеж		
				3.503.1-57.0-24.03		для l_p=12-15м
				Детали		
БЧ		1	3.503.1-57.0-24.03.1	ф22 А-III ГОСТ 5781-75, l_p=1160	4	13.8 кг
БЧ		2	3.503.1-57.0-24.03.2	ф12 А-III ГОСТ 5781-75, l_p=2516	20	44.7 кг
БЧ		3	3.503.1-57.0-24.03.3	ф22 А-III ГОСТ 5781-75, l_p=1750	8	41,8 кг
БЧ		4	3.503.1-57.0-24.03.4	ф12 А-III ГОСТ 5781-75, l_p=1650	6	8,8 кг
				Материалы		
				Бетон гидротехнический ГОСТ 4795-68 марки 300	1.7	$м^3$
				3.503.1-57.0-24.03-01		для l_p=18-24м
				Детали		
БЧ		1	3.503.1-57.0-24.03-01.1	ф25 А-III ГОСТ 5781-75, l_p=1160	4	17.9 кг
БЧ		2	3.503.1-57.0-24.03.2	ф12 А-III ГОСТ 5781-75, l_p=2516	34	76.0 кг
БЧ		3	3.503.1-57.0-24.03-01.2	ф25 А-III ГОСТ 5781-75, l_p=1750	8	54.0 кг
БЧ		4	3.503.1-57.0-24.03.4	ф12 А-III ГОСТ 5781-75, l_p=1650	6	8.8 кг
				Материалы		
				Бетон гидротехнический ГОСТ 4795-68 марки 300	1.7	$м^3$

Взам. инв. № | Подпись и дата | Инв. № подл.

Разраб.	Заболотская		
Пров.	Андрианова		
Гл. инж. пр.	Дашкевич		
Гл. техн.	Гафт		
Нач. отд.	Каташев		

3.503.1-57.0-24.03

Объединение блоков ригеля. Узел 3

Стадия	Лист	Листов
Р		1

ПРОМТРАНСНИИПРОЕКТ г. Москва

Копировал

Формат 11В

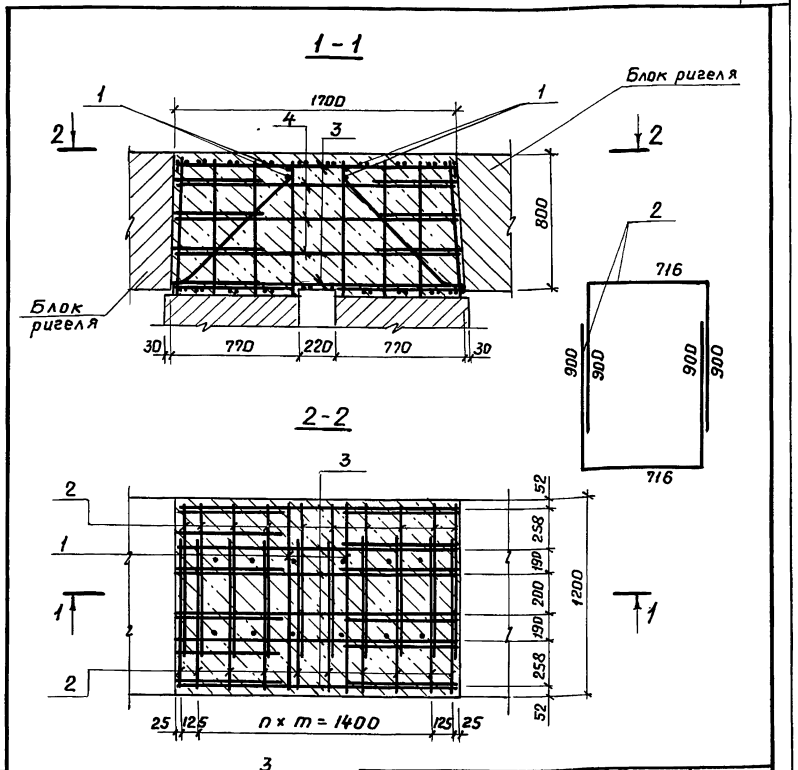

Обозначение	n, шт.	m, мм
3.503.1-57.0-24.03	7	200
-01	14	100

Взам. инв. № | Подпись и дата | Инв. № подл.

Разраб.	Заболотская		
Пров.	Андрианова		
Гл. инж. пр.	Дашкевич		
Гл. техн.	Гафт		
Нач. отд.	Каташев		

3.503.1-57.0-24.03 СБ

Объединение блоков ригеля. Узел 3

Стадия	Масса	Масштаб
Р		1:25
Лист	Листов 1	

ПРОМТРАНСНИИПРОЕКТ г. Москва

Формат 11В

Формат	Зона	Поз.	Обозначение	Наименование	Кол.	Примечание
				Документация		
11В			3.503.1-57.0-24.04 СБ	Сборочный чертеж		
				3.503.1-57.0-24.04		для e=12-15м
				Детали		
БЧ		1	3.503.1-57.0-24.03.1	ф22 А-III ГОСТ 5781-75, e=1160	4	13,8 кг
БЧ		2	3.503.1-57.0-24.03.2	ф12 А-III ГОСТ 5781-75, e=2516	8	17,9 кг
				Материалы		
				Бетон гидротехнический ГОСТ 4795-68 марки 300	0,7	м³
				3.503.1-57.0-24.04-01		для e=18-24м
				Детали		
БЧ		1	3.503.1-57.0-24.03-01.1	ф25 А-III ГОСТ 5781-75, e=1160	4	17,9 кг
БЧ		2	3.503.1-57.0-24.03.2	ф12 А-III ГОСТ 5781-75, e=2516	14	31,3 кг
				Материалы		
				Бетон гидротехнический ГОСТ 4795-68 марки 300	0,7	м³

Взам. инв. №

Подпись и дата

Инв. № подл. | 1

Разраб.	Заболотская	
Пров.	Андрианова	
Гл.инж.пр.	Дашкевич	
Гл.техн.	Гафт	
Нач.отд.	Каташев	

3.503.1-57.0-24.04

Объединение блоков ригеля. Узел 4

Стадия	Лист	Листов
Р		1

ПРОМТРАНСНИИПРОЕКТ г. Москва

Копировал

Формат А1В

1-1

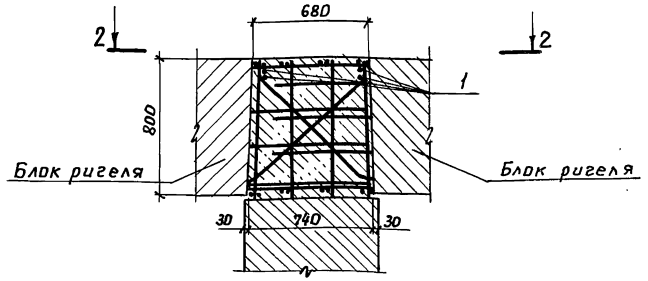

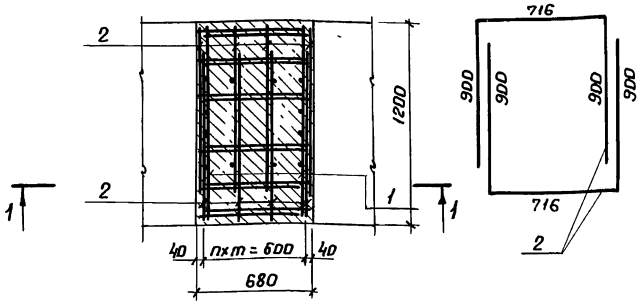

Обозначение	n, шт.	m, мм
3.503.1-57.0-24.04	3	200
-01	6	100

Взам. инв. №

Подпись и дата

Инв. № подл. | 1

Разраб.	Заболотская	
Пров.	Андрианова	
Гл.инж.пр.	Дашкевич	
Гл.техн.	Гафт	
Нач.отд.	Каташев	

3.503.1-57.0-24.04 СБ

Объединение блоков ригеля. Узел 4

Стадия	Масса	Масштаб
Р		1:25
Лист	Листов 1	

ПРОМТРАНСНИИПРОЕКТ г. Москва

Копировал

Формат А1В

Формат	Зона	Поз.	Обозначение	Наименование	Кол.	Примечание
				Документация		
11Я			3.503.1-57.0-24.05 СБ	Сборочный чертеж		
				3.503.1-57.0-24.05		Для l=12-15м
				Детали		
БЧ		1	3.503.1-57.0-24.03.1	ф22 А-III ГОСТ 5781-75, l=1160	5	17.3 кг
БЧ		2	3.503.1-57.0-24.03.2	ф12 А-III ГОСТ 5781-75, l=2516	10	22,3 кг
БЧ		3	3.503.1-57.0-24.05.1	ф22 А-III ГОСТ 5781-75, l=2204	6	39,5 кг
				Материалы		
				Бетон гидротехнический ГОСТ 4795-68 марки 300	0,8	м³
				3.503.1-57.0-24.05-01		Для l=18-24м
				Детали		
БЧ		1	3.503.1-57.0-24.03-01.1	ф25 А-III ГОСТ 5781-75, l=1160	5	22,4 кг
БЧ		2	3.503.1-57.0-24.03.2	ф12 А-III ГОСТ 5781-75, l=2516	16	35,7 кг
БЧ		3	3.503.1-57.0-24.05-01.2	ф25 А-III ГОСТ 5781-75, l=2204	6	51.0 кг
				Материалы		
				Бетон гидротехнический ГОСТ 4795-68 марки 300	0,8	м³

Инв.№ подл. | Подпись и дата | Взам. инв.№

3.503.1-57. 0-24.05

Разраб.	Заболотская	Забол.
Пров.	Андрианова	Андр.
Гл.инж.пр.	Дашкевич	
Гл.техн.	Гафт	
Нач.отд.	Каташев	

Обетонирование блока ригеля при устройстве температурного шва. Узел 5

Стадия	Лист	Листов
Р		1

ПРОМТРАНСНИИПРОЕКТ г. Москва

Копировал Формат 11Б

1-1

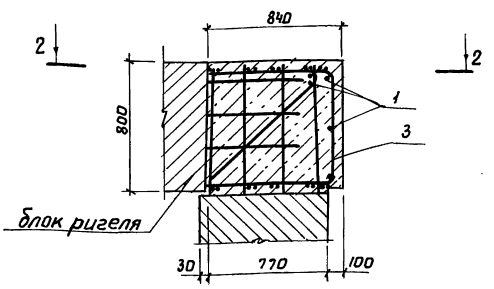

2-2

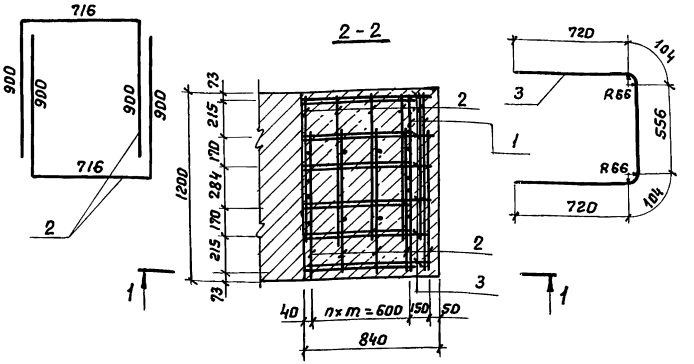

Обозначение	n, шт.	m, мм
3.503.1-57. 0-24.05	3	200
-01	6	100

Инв.№ подл. | Подпись и дата | Взам. инв.№

3.503.1-57. 0-24.05 СБ

Разраб.	Заболотская	Забол.
Пров.	Андрианова	Андр.
Гл.инж.пр.	Дашкевич	
Гл.техн.	Гафт	
Нач.отд.	Каташев	

Обетонирование блока ригеля при устройстве температурного шва. Узел 5

Стадия	Масса	Масштаб
Р		1:25
Лист	Листов 1	

ПРОМТРАНСНИИПРОЕКТ г. Москва

18586 11Б Копировал Формат 11Б

Формат	Зона	Поз.	Обозначение	Наименование	Кол.	Примечание
				Документация		
11В			3.503.1-57.0-24.06 СБ	Сборочный чертеж 3.503.1-57.0-24.06		
				Детали		
БЧ		1	3.503.1-57.0-24.06.1	ф25 А-III ГОСТ 5781-75, ℓ=1360	4	21.0 кг
БЧ		2	3.503.1-57.0-24.06.2	ф14 А-III ГОСТ 5781-75, ℓ=1780	32	68.8 кг
БЧ		3	3.503.1-57.0-24.06.3	ф12 А-III ГОСТ 5781-75, ℓ=3040	32	86.4 кг
БЧ		4	3.503.1-57.0-24.06.4	ф25 А-III ГОСТ 5781-75, ℓ=1720	9	59.7 кг
БЧ		5	3.503.1-57.0-24.06.5	ф12 А-III ГОСТ 5781-75, ℓ=1640	8	11.7 кг
				Материалы		
				Бетон гидротехнический ГОСТ 4795-68 марки 300	2.6	м³

Инв.№ подл. | Подпись и дата | Взам. инв.№

Разраб.	Заболотская	
Пров.	Андрианова	
Гл.инж.пр.	Дашкевич	
1 Гл.техн.	Гафт	
Нач.отд.	Каташев	

3.503.1-57.0-24.06

Объединение блоков ригеля. Узел 6

Стадия	Лист	Листов
Р		1

ПРОМТРАНСНИИПРОЕКТ г. Москва

Копировал

Формат 11В

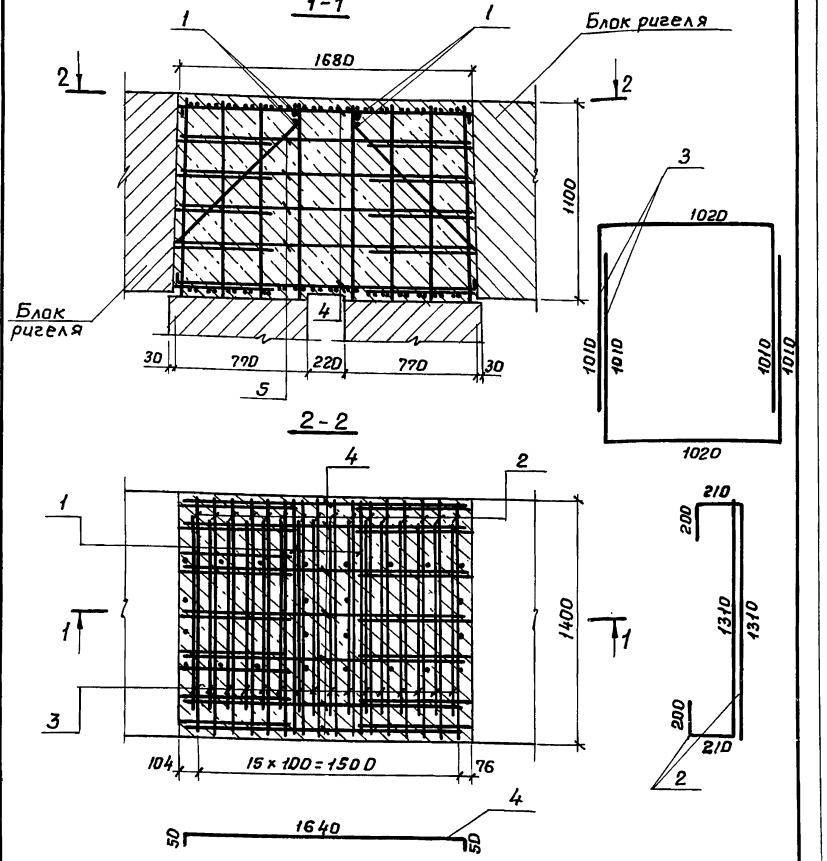

Разраб.	Заболотская	
Пров.	Андрианова	
Гл.инж.пр.	Дашкевич	
1 Гл.техн.	Гафт	
Нач.отд.	Каташев	

3.503.1-57.0-24.06 СБ

Объединение блоков ригеля. Узел 6

Стадия	Масса	Масштаб
Р		1:25
Лист	Листов 1	

ПРОМТРАНСНИИПРОЕКТ г. Москва

Копировал

Формат 11В

Формат	Зона	Поз.	Обозначение	Наименование	Кол.	Примечание
				Документация		
НВ			3.503.1-57.0-24.07 СБ	Сборочный чертеж		
				3.503.1-57.0-24.07		
				Детали		
БЧ		1	3.503.1-57.0-24.06.1	ф25 А-III ГОСТ 5781-75, ℓ=1360	4	21.0 кг
БЧ		2	3.503.1-57.0-24.06.2	ф14 А-III ГОСТ 5781-75, ℓ=1720	14	29.1 кг
БЧ		3	3.503.1-57.0-24.06.3	ф12 А-III ГОСТ 5781-75, ℓ=3040	14	37.8 кг
				Материалы		
				Бетон гидротехнический		
				ГОСТ 4795-68 марки 300	1.0	м³

Взам. инв. №

Подпись и дата

Инв. № подл. | 1

Разраб.	Заболотская	Забол.
Пров.	Андрианова	Андр.
Гл.инж.пр.	Дашкевич	
Гл.техн.	Гафт	
Нач.отд.	Каташев	

3.503.1-57.0-24.07

Объединение блоков ригеля. Узел 7

Стадия	Лист	Листов
Р		1

ПРОМТРАНСНИИПРОЕКТ г. Москва

Копировал

Формат 11В

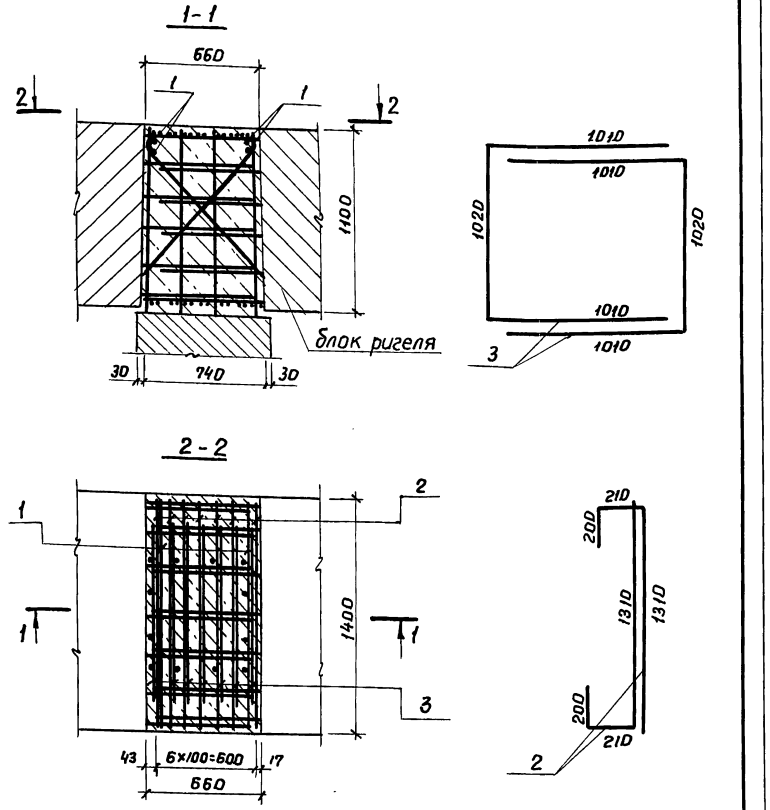

Взам. инв. №

Подпись и дата

Инв. № подл. | 1

Разраб.	Заболотская	Забол.
Пров.	Андрианова	Андр.
Гл.инж.пр.	Дашкевич	
Гл.техн.	Гафт	
Нач.отд.	Каташев	

3.503.1-57.0-24.07 СБ

Объединение блоков ригеля. Узел 7

Стадия	Масса	Масштаб
Р		1:25
Лист	Листов 1	

ПРОМТРАНСНИИПРОЕКТ г. Москва

Копировал

Формат 11В

Формат	Зона	Поз.	Обозначение	Наименование	Кол.	Примечание
				Документация		
118			3.503.1-57.0-24.08 СБ	Сборочный чертеж		
				3.503.1-57.0-24.08		
				Детали		
64		1	3.503.1-57.0-24.06.1	ф25А-III ГОСТ 5781-75, ℓ=1360	5	26.2 кг
64		2	3.503.1-57.0-24.06.2	ф14А-III ГОСТ 5781-75, ℓ=1720	16	33.2 кг
64		3	3.503.1-57.0-24.06.3	ф12А-III ГОСТ 5781-75, ℓ=3040	16	43.2 кг
64		4	3.503.1-57.0-24.08.1	ф25А-III ГОСТ 5781-75, ℓ=2514	5	48.4 кг
				Материалы		
				Бетон гидротехнический		
				ГОСТ 4795-68 марки 300	1,1	м3

3.503.1-57.0-24.08

Пров.	Андрианова	
Гл.инж.пр.	Дашкевич	
Гл. техн.	Гафт	
Нач. отд.	Каташев	

Обетонирование блока ригеля при устройстве температурного шва
Узел 8

Стадия	Лист	Листов
Р		1

ПРОМТРАНСНИИПРОЕКТ
г. Москва

Копировал: Сомб. Формат 118

gost.e-ecolog.ru

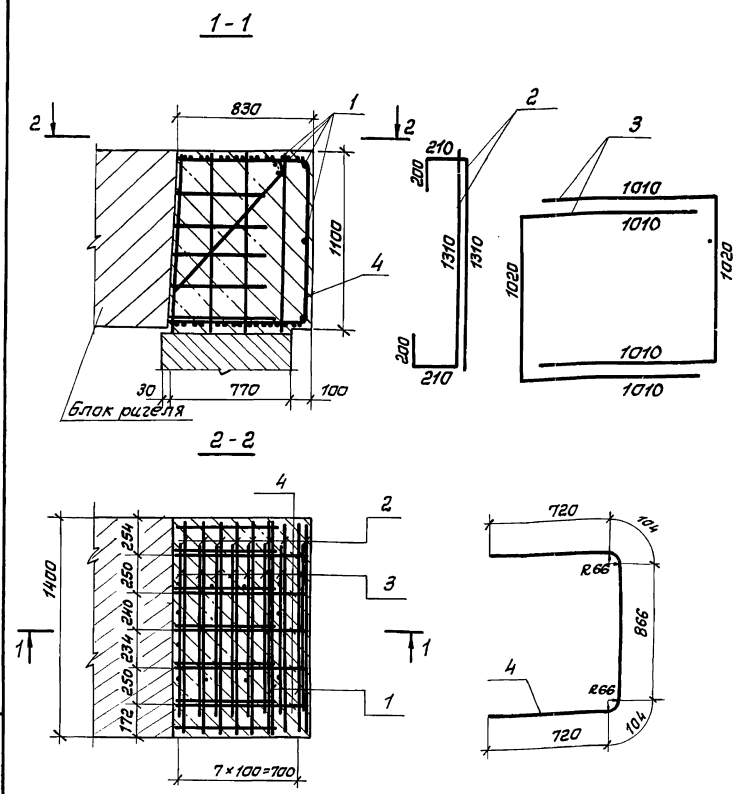

Разраб.	Заболотская	
Пров.	Андрианова	
Гл.инж.пр.	Дашкевич	
Гл. техн.	Гафт	
Нач. отд.	Каташев	

Взам. инв. №
Подпись и дата
Инв. № подл.

3.503.1-57.0-24.08 СБ

Обетонирование блока ригеля при устройстве температурного шва.
Узел 8

Стадия	Масса	Масштаб
Р		1:25
Лист	Листов 1	

ПРОМТРАНСНИИПРОЕКТ
г. Москва

18586 (119) Копировал: Сомб. Формат 118