Типовая документация на строительные системы и изделия зданий и сооружений

Серия 3.503.1-53

Устои и промежуточные опоры под пролетные строения длиной 12, 15, 18, 24 и 33 м для автодорожных мостов под нагрузку от автомобилей-самосвалов БелАЗ-540

Выпуск 4

Арматурные и закладные изделия для монолитных конструкций

Рабочие чертежи

gost.e-ecolog.ru

Типовая документация на строительные системы и изделия зданий и сооружений

Серия 3.503.1-53

Устои и промежуточные опоры под пролетные строения длиной 12, 15, 18, 24 и 33 м для автодорожных мостов под нагрузку от автомобилей-самосвалов БелАЗ-540

Выпуск 4

Арматурные и закладные изделия для монолитных конструкций

Рабочие чертежи

Разработаны институтом Промтрансниипроект

Гл. инж. института С.Д. Чубаров

Гл. инж. проекта В.Е. Дашкевич

Утверждены Госстроем СССР
Протокол №58 от 4 августа 1980 г.
Введены в действие
институтом Промтрансниипроект
Приказ №361 от 17 ноября 1980 г.

Выпуск 4

№№ п/п	Обозначение	Наименование	№№ стр.
1	3.503.1-53.4-00ВД	Ведомость ссылочных документов	3
2	3.503.1-53.4-00ТО	Техническое описание	4
3	3.503.1-53.4-1	Каркас пространственный	
	3.503.1-53.4-1СБ	(КП 21 ÷ КП 25)	5-7
4	3.503.1-53.4-2	Каркас пространственный КП26	8
5	3.503.1-53.4-3	Сетка арматурная (С81 ÷ С83)	
	3.503.1-53.4-3 СБ		9-10
6	3.503.1-53.4-4	Сетка арматурная (С84 ÷ С88)	
	3.503.1-53.4-4 СБ		11-12
7	3.503.1-53.4-5	Сетка арматурная (С89 и С90)	13
8	3.503.1-53.4-6	Сетка арматурная (С91 и С92)	14
9	3.503.1-53.4-7	Сетка арматурная С93	15
10	3.503.1-53.4-8	Сетка арматурная С94	16
11	3.503.1-53.4-9	Сетка арматурная С95	17
12	3.503.1-53.4-10	Сетка арматурная С96	18
13	3.503.1-53.4-11	Сетка арматурная (С97 и С98)	19
14	3.503.1-53.4-12	Сетка арматурная (С99 и С100)	20
15	3.503.1-53.4-13	Сетка арматурная (С101 и С102)	21
16	3.503.1-53.4-14	Сетка арматурная (С103 ÷ С107)	
	3.503.1-53.4-14 СБ		22-23
17	3.503.1-53.4-15	Стержень	24
18	3.503.1-53.4-16	Стяжка	25
19	3.503.1-53.4-17	Изделие закладное МН9	26
20	3.503.1-53.4-18	Изделие закладное МН10	27

Разраб.	Таврина	
Пров.	Бойцова	
Гл.инж.пр.	Дашкевич	

Содержание

Стадия	Лист	Листов
Р		1

ПРОМТРАНСНИИПРОЕКТ г. Москва

Копировал

Формат А4

Выпуск 4

№№ п/п	Обозначение	Наименование
1	ТП 101-76	Технические правила по экономному расходованию основных строительных материалов
2	ГОСТ 103-76	Полоса стальная горячекатаная. Сортамент
3	ГОСТ 380-71*	Сталь углеродистая обыкновенного качества. Марки и общие технические требования
4	ГОСТ 5264-69	Швы сварных соединений. Ручная электродуговая сварка. Основные типы и конструктивные элементы
5	ГОСТ 5781-75	Сталь горячекатаная для армирования железобетонных конструкций
6	ГОСТ 9467-75	Электроды покрытые металлические для ручной дуговой сварки конструкционных теплоустойчивых сталей. Типы
7	ГОСТ 14098-68	Соединения сварные арматуры железобетонных изделий и конструкций. Контактная и ванная сварка
8	ГОСТ 6713-75*	Сталь углеродистая и низколегированная конструкционная для мостостроения. Марки и технические требования
9	СН и П II-А.6-72	Строительная климатология и геофизика
10	СН 313-65*	Инструкция по технологии изготовления и установке стальных закладных деталей сборных железобетонных и бетонных изделиях
11	СН 393-78	Указания по сварке соединений арматуры и закладных деталей железобетонных конструкций

3.503.1-53.4-00 ВД

Разраб.	Затока		
Пров.	Бойцова		
Гл.инж.пр.	Дашкевич		

Ведимость ссылочных документов

Стадия	Лист	Листов
Р		1

ПРОМТРАНСНИИПРОЕКТ г. Москва

Копировал

Формат А4

В настоящем выпуске приведены арматурные и закладные изделия для монолитных конструкций.

1. Материалы.

1.1. Сетки изготовливаются при помощи контактной точечной электросварки в соответствии с требованиями ГОСТ 14098-68 и „Указаний по сварке соединений арматуры и закладных деталей железобетонных конструкций" СН 393-78.

1.2. Сетки могут быть изготовлены вязаными.

1.3. В качестве рабочей арматуры принята арматура класса А-III. Для армирования элементов с повышенной трещиностойкостью (некоторые фундаменты) принята арматура класса А-II. Закладные изделия изготавливаются в соответствии с требованиями „Инструкции по технологии изготовления и установки стальных закладных деталей в сборных железобетонных и бетонных изделиях" СН 313-65* Марки арматурной стали следует принимать в соответствии с помещаемой ниже таблицей

Назначение арматуры	Класс стали	Диаметр стержней, мм	Расчетная температура (средняя температура наиболее холодных суток) по СН и П II-А.6-72		
			не ниже минус 40°С	не ниже минус 30°С	не ниже минус 40°С
			Сварные и вязаные сетки и каркасы		Только вязаные сетки и каркасы
Распределительная арматура	А-I	8	В Ст 3 сп2, Ст3 сп3 по ГОСТ 5781-75		
				В Ст3 пс2, В Ст3 Гпс2 по ГОСТ 5781-75 В 18Г пс2 по 4МТУ 1-47-67	
Рабочая арматура	А-III	10-32	25Г2С по ГОСТ 5781-75	25Г2С, 35ГС по ГОСТ 5781-75	
Рабочая арматура в фундаментах	А-II	10-16	В Ст5сп2 по ГОСТ 5781-75 с гарантией свариваемости		В Ст5 сп2, В Ст5 пс2 по ГОСТ 5781-75
				В Ст5 пс2 по ГОСТ 5781-75 с гарантией свариваемости	
		18-32	В Ст5сп2 по ГОСТ 5781-75 с гарантией свариваемости		В Ст5 сп2 по ГОСТ 5781-75
				В Ст5 пс2 по ГОСТ 5781-75 с гарантией свариваемости	
Закладные изделия			В Ст 3 сп5 по ГОСТ 380-71*; 16Д по ГОСТ 6713-75*		

Изготовление сварных сеток и каркасов из стали марки 35ГС производить только при помощи контактной точечной электросварки. Химический состав в арматурных углеродистых сталей должен соответствовать ГОСТ 380-71*

Взам. инв. №

Подпись и дата

Инв. № подл.

			3.503.1-53.4-00 ТО
Гл. инж. пр.	Дашкевич		Техническое описание
Гл. техн.	Гафт		Стадия: Р; Лист: ; Листов: 1
Нач. отд.	Катошев		ПРОМТРАНСНИИПРОЕКТ г. Москва

Копировал

Формат А4

Выпуск 4

Формат	Зона	Поз.	Обозначение	Наименование	Кол.	Примечание
				Документация		
11В			3.503.1-53.4-1 СБ	Сборочный чертеж		
				3.503.1-53.4-1		КП 21
				Детали		
БЧ		1	3.503.1-53.4-1.1	Ф25 А-II ГОСТ 5781-75, ℓ=3155	74	899.8 кг
БЧ		2	3.503.1-53.4-1.2	Ф25 А-II ГОСТ 5781-75, ℓ=14580	2	112,4 кг
БЧ		3	3.503.1-53.4-1.3	Ф14 А-II ГОСТ 5781-75, ℓ=14580	6	105,7 кг
БЧ		4	3.503.1-53.4-1.4	Ф8 А-I ГОСТ 5781-75, ℓср=550	112	24,3 кг
				3.503.1-53.4-1-01		КП 22
				Детали		
БЧ		1	3.503.1-53.4-1.1-01	Ф25 А-II ГОСТ 5781-75, ℓ=3355	74	956,8 кг
БЧ		2	3.503.1-53.4-1.2	Ф25 А-II ГОСТ 5781-75, ℓ=14580	2	112,4 кг
БЧ		3	3.503.1-53.4-1.3	Ф14 А-II ГОСТ 5781-75, ℓ=14580	6	105,7 кг
БЧ		4	3.503.1-53.4-1.4	Ф8 А-I ГОСТ 5781-75, ℓср=550	112	24,3 кг
				3.503.1-53.4-1-02		КП 23
				Детали		
БЧ		1	3.503.1-53.4-1.1-02	Ф25 А-II ГОСТ 5781-75, ℓ=4115	74	1173,6 кг
БЧ		2	3.503.1-53.4-1.2	Ф25 А-II ГОСТ 5781-75, ℓ=14580	2	112,4 кг
БЧ		3	3.503.1-53.4-1.3	Ф14 А-II ГОСТ 5781-75, ℓ=14580	8	140,9 кг
БЧ		4	3.503.1-53.4-1.4	Ф8 А-I ГОСТ 5781-75, ℓср=550	148	32,1 кг

Инв.№ подл. | Подпись и дата | Взам.инв.№

				3.503.1-53.4-1		
Разраб.	Таврина				Стадия	Лист	Листов
Пров.	Бойцова			Каркас пространственный (КП 21 ÷ КП 25)	Р	1	2
Гл.инж.пр.	Дашкевич				ПРОМТРАНСНИИПРОЕКТ г. Москва		

Копировал

Формат 11В

Выпуск 4

Формат	Зона	Поз.	Обозначение	Наименование	Кол.	Примечание
				3.503.1-53.4-1-03		КП 24
				Детали		
БЧ		1	3.503.1-53.4-1.1	ф25А-II ГОСТ 5781-75, ℓ=3155	74	899,6 кг
БЧ		2	3.503.1-53.4-1.2	ф25А-II ГОСТ 5781-75, ℓ=14580	2	112,4 кг
БЧ		3	3.503.1-53.4-1.3	ф14А-II ГОСТ 5781-75, ℓ=14580	8	140,9 кг
БЧ		4	3.503.1-53.4-1.4	ф8А-I ГОСТ 5781-75, ℓ=550	148	32,1 кг
				3.503.1-53.4-1-04		КП 25
				Детали		
БЧ		1	3.503.1-53.4-1.1-02	ф25А-II ГОСТ 5781-75, ℓ=4115	74	1173,6 кг
БЧ		2	3.503.1-53.4-1.2	ф25А-II ГОСТ 5781-75, ℓ=14580	2	112,4 кг
БЧ		3	3.503.1-53.4-1.3	ф14А-II ГОСТ 5781-75, ℓ=14580	10	176,1 кг
БЧ		4	3.503.1-53.4-1.4	ф8А-I ГОСТ 5781-75, $\ell_{ср}$=550	185	40,2 кг

Копировал Формат А4

Выпуск 4

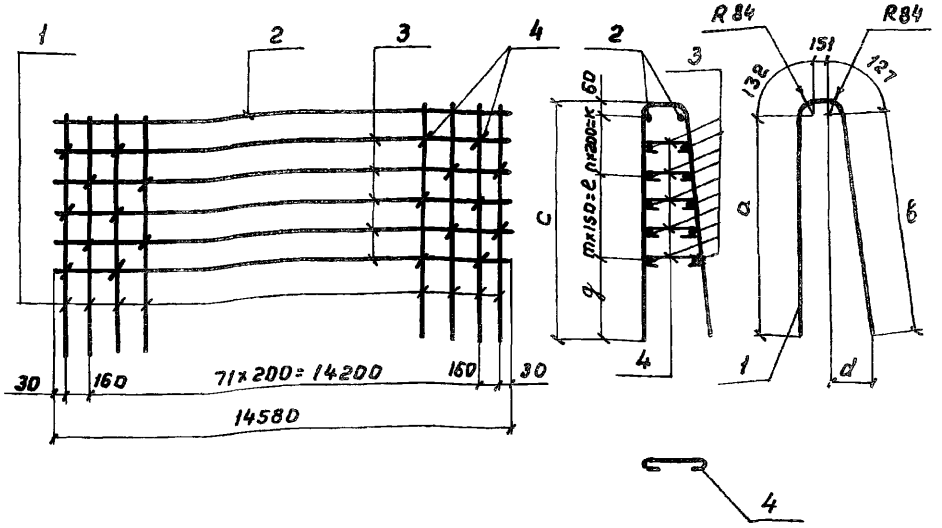

Каркасы изготавливаются вязаными

Обозначение	Марка	a, мм	в, мм	d, мм	c, мм	g, мм	n, шт.	m, шт.	e, мм	к, мм	Масса, кг
3.503.1-53.4-1	КП21	1366	1379	157	1450	790	3	0	0	600	1142,2
3.503.1-53.4-1-01	КП22	1466	1479	162	1550	890	3	0	0	600	1199,2
3.503.1-53.4-1-02	КП23	1846	1859	182	1930	1070	4	0	0	800	1459,0
3.503.1-53.4-1-03	КП24	1366	1379	157	1450	640	3	1	150	600	1185,0
3.503.1-53.4-1-04	КП25	1846	1859	182	1930	1020	2	3	450	400	1502,3

3.503.1-53.4-1СБ

Каркас пространственный (КП21 ÷ КП25)

Стадия	Масса	Масштаб
Р	см. табл.	
Лист	Листов 1	

ПРОМТРАНСНИИПРОЕКТ г. Москва

Разраб. Таврина
Пров. Бойцова
Гл.инж.пр. Дашкевич

Копировал

Формат А3

Выпуск 4

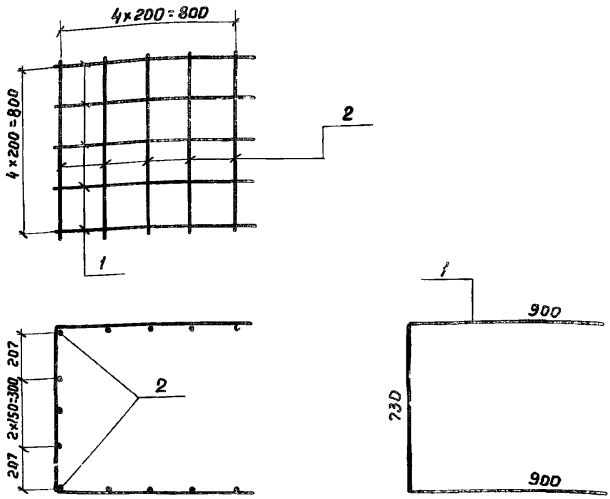

Каркасы изготавливаются вязаными

Формат	Зона	Поз.	Обозначение	Наименование	Кол.	Примечание
				Детали		
БЧ		1	3.503.1-53.4-2.1	ф8А-I ГОСТ 5781-75, ℓ=2530	5	5,0 кг
БЧ		2	3.503.1-53.4-2.2	ф8А-I ГОСТ 5781-75, ℓ=920	13	4.7 кг

Разраб.	Заболотская		
Пров.	Андрианова		
Гл.инж.пр.	Дашкевич		

3.503.1-53.4-2

Каркас пространственный КП26

Стадия	Масса	Масштаб
Р	9,7	

Лист | Листов 1

ПРОМТРАНСНИИПРОЕКТ г. Москва

Копировал Дев Формат 11В

Выпуск 4

Формат	Зона	Поз.	Обозначение	Наименование	Кол.	Примечание
				Документация		
А4			3.503.1-53.4-3 СБ	Сборочный чертеж		
				3.503.1-53.4-3		С81
				Детали		
БЧ		1	3.503.1-53.4-3.1	Ф18 А-II ГОСТ 5781-75, ℓ=16990	14	475,2 кг
БЧ		2	3.503.1-53.4-3.2	Ф12 А-II ГОСТ 5781-75, ℓ=3000	86	229,1 кг
				3.503.1-53.4-3-01		С82
				Детали		
БЧ		1	3.503.1-53.4-3.1	Ф18 А-II ГОСТ 5781-75, ℓ=16990	14	475,2 кг
БЧ		2	3.503.1-53.4-3.1-01	Ф16 А-II ГОСТ 5781-75, ℓ=3000	86	407,4 кг
				3.503.1-53.4-3-02		С83
				Детали		
БЧ		1	3.503.1-53.4-3.1	Ф18 А-II ГОСТ 5781-75, ℓ=16990	16	543,1 кг
БЧ		2	3.503.1-53.4-3.1-02	Ф12 А-II ГОСТ 5781-75, ℓ=3600	86	274,9 кг

Разраб.	Габрина		3.503.1-53.4-3
Пров.	Бойцова		Сетка арматурная (С81 ÷ С83)
Гл.инж.пр.	Дашкевич		Стадия: Р; Лист: ; Листов: 1
			ПРОМТРАНСНИИПРОЕКТ г. Москва

Копировал

Формат А4

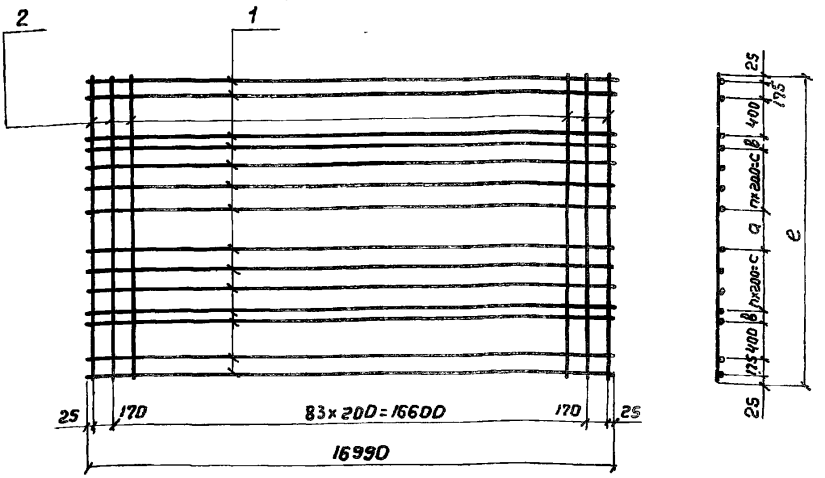

Изготовление сеток производить при помощи контактной точечной электросварки в соответствии с требованиями ГОСТ 14098-68 и СН 393-78. Сетки могут быть изготовлены вязаными

Обозначение	Марка	а, мм	в, мм	с, мм	n, шт.	с мм	Масса, кг
3.503.1-53.4-3	С81	400	100	600	3	3000	704.3
3.503.1-53.4-3-01	С82	200	0	800	4	3000	882.6
3.503.1-53.4-3-02	С83	400	0	1000	5	3600	818.0

3.503.1-53.4-3СБ

Сетка арматурная (С81 ÷ С83)

Стадия	Масса	Масштаб
Р	см. табл.	
Лист	Листов 1	

ПРОМТРАНСНИИПРОЕКТ г. Москва

Разраб. Таврина
Пров. Бойцова
Гл.инж.пр. Дашкевич

Копировал

Формат А4

Выпуск 4

Формат	Зона	Поз.	Обозначение	Наименование	Кол.	Примечание
				Документация		
			3.503.1-53.4-4СБ	Сборочный чертеж		
				3.503.1-53.4-4		С84
				Детали		
БЧ		1	3.503.1-53.4-4.1	ф14А-II ГОСТ 5781-75, ℓ=2060	74	184.1 кг
БЧ		2	3.503.1-53.4-4.2	ф12А-II ГОСТ 5781-75, ℓ=14580	11	142.4 кг
БЧ		3	3.503.1-53.4-4.3	ф12А-II ГОСТ 5781-75, ℓ=2000	22	39.1 кг
				3.503.1-53.4-4-01		С85
				Детали		
БЧ		1	3.503.1-53.4-4.1-01	ф12 А-II ГОСТ 5781-75, ℓ=2460	74	161.6 кг
БЧ		2	3.503.1-53.4-4.2	ф12 А-II ГОСТ 5781-75, ℓ=14580	13	168.3 кг
БЧ		3	3.503.1-53.4-4.2-01	ф14А-II ГОСТ 5781-75, ℓ=2000	26	62.8 кг
				3.503.1-53.4-4-02		С86
				Детали		
БЧ		1	3.503.1-53.4-4.1-02	ф14А-II ГОСТ 5781-75, ℓ=2960	74	264.6 кг
БЧ		2	3.503.1-53.4-4.2	ф12А-II ГОСТ 5781-75, ℓ=14580	15	194.2 кг
БЧ		3	3.503.1-53.4-4.3	ф12А-II ГОСТ 5781-75, ℓ=2000	30	53.3 кг
				3.503.1-53.4-4-03		С87
				Детали		
БЧ		1	3.503.1-53.4-4.1-03	ф16А-II ГОСТ 5781-75, ℓ=3460	74	404.3 кг
БЧ		2	3.503.1-53.4-4.2	ф12А-II ГОСТ 5781-75, ℓ=14580	18	233.0 кг
БЧ		3	3.503.1-53.4-4.2-01	ф14А-II ГОСТ 5781-75, ℓ=2000	36	87.0 кг
				3.503.1-53.4-4-04		С88
				Детали		
БЧ		1	3.503.1-53.4-4.1-04	ф18А-II ГОСТ 5781-75, ℓ=3960	74	585.5 кг
БЧ		2	3.503.1-53.4-4.2	ф12А-II ГОСТ 5781-75, ℓ=14580	20	258.9 кг
БЧ		3	3.503.1-53.4-4.3	ф12А-II ГОСТ 5781-75, ℓ=2000	40	71.0 кг

3.503.1-53.4-4

Разраб.	Табрина	
Пров.	Бойцова	
Гл. инж. пр.	Дашкевич	

Сетка арматурная (С84 ÷ С88)

Стадия	Лист	Листов
Р		1

ПРОМТРАНСНИИПРОЕКТ г. Москва

Копировал Формат А4

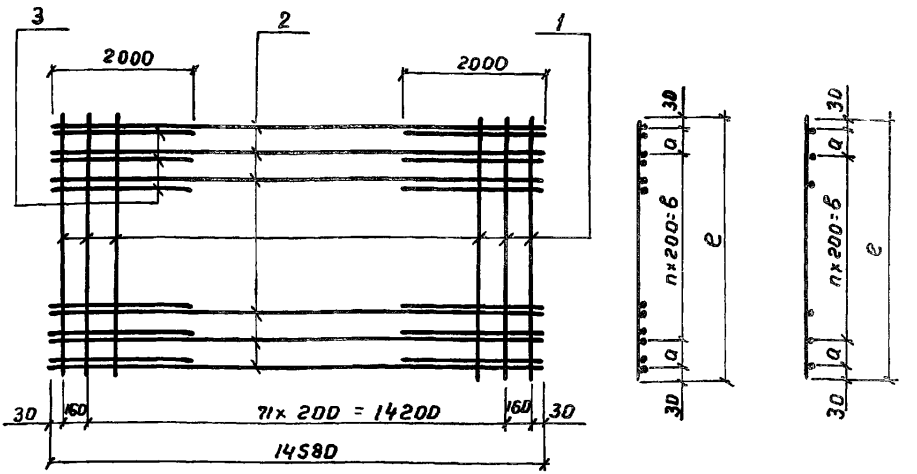

Изготовление сеток производить при помощи контактной точечной электросварки в соответствии с требованиями ГОСТ 14098-68 и СН 393-78.

Сетки могут быть изготовлены вязаными

Обозначение	Марка	a, мм	n, шт.	e, мм	в, мм	Масса, кг
3.503.1-53.4-4	С84	0	10	2060	2000	365.6
3.503.1-53.4-4-01	С85	0	12	2460	2400	392.7
3.503.1-53.4-4-02	С86	250	12	2960	2400	512.1
3.503.1-53.4-4-03	С87	0	17	3460	3400	724.3
3.503.1-53.4-4-04	С88	250	17	3960	3400	915.4

Взам. инв. №

Подпись и дата

Инв. № подл.

Разраб.	Таврина		
Пров.	Бойцова		
Гл. инж. пр	Дашкевич		

3.503.1-53.4-4СБ

Сетка арматурная (С84 ÷ С88)

Стадия	Масса	Масштаб
Р	см. табл.	
Лист	Листов 1	

ПРОМТРАНСНИИПРОЕКТ г. Москва

Формат А4

Выпуск 4

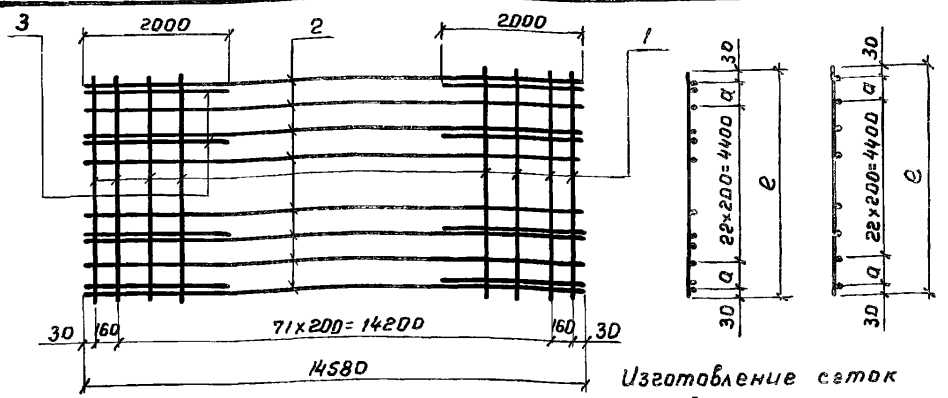

Обозначение	Марка	a, мм	e, мм	Масса, кг
3.503.1-53.4-5	С89	0	4460	861.2
3.503.1-53.4-5-01	С90	250	4960	1278.0

Изготовление сеток производить при помощи контактной точечной электросварки в соответствии с требованиями ГОСТ 14098-68 и СН 393-78. Сетки могут быть изготовлены вязаными

Формат	Зона	Поз.	Обозначение	Наименование	Кол.	Примечание
				3.503.1-53.4-5		С 89
				Детали		
Б4		1	3.503.1-53.4-5.1	ф16А-II ГОСТ 5781-75, e=4460	74	520,8кг
Б4		2	3.503.1-53.4-4.2	ф12А-II ГОСТ 5781-75, e=14580	23	297,8кг
Б4		3	3.503.1-53.4-4.3	ф12А-II ГОСТ 5781-75, e=2000	24	42,6 кг
				3.503.1-53.4-5-01		С90
				Детали		
Б4		1	3.503.1-53.4-5.1-01	ф20А-II ГОСТ 5781-75, e=4960	74	905,1 кг
Б4		2	3.503.1-53.4-4.2	ф12А-II ГОСТ 5781-75, e=14580	25	323,7 кг
Б4		3	3.503.1-53.4-4.3	ф12А-II ГОСТ 5781-75, e=2000	26	46,2 кг

Разраб.	Таврина	
Пров.	Бойцова	
Гл.инж.пр.	Дашкевич	

3.503.1-53.4-5

Сетка арматурная (С89 и С90)

Стадия	Масса	Масштаб
Р	см. табл.	
Лист	Листов 1	

ПРОМТРАНСНИИПРОЕКТ г. Москва

Копировал

Формат А3

Выпуск 4

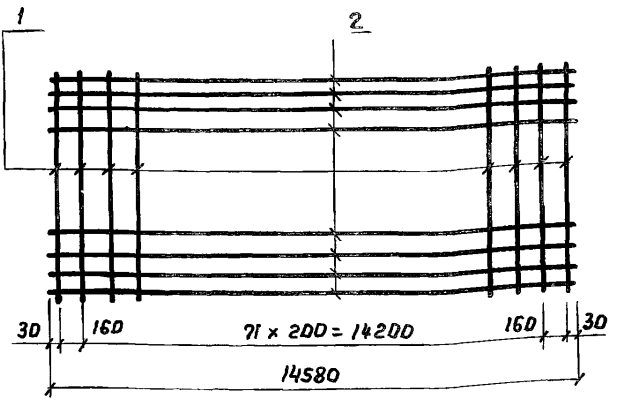

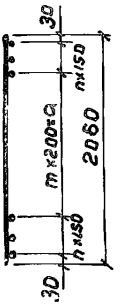

Изготовление сеток производить при помощи контактной точечной электросварки в соответствии с ГОСТ 14098-68 и СН 369-78.
Сетки могут быть изготовлены вязаными

Обозначение	Марка	n, шт.	m, шт.	a, мм	Масса, кг
3.503.1-53.4-6	С91	0	10	2000	198.8
3.503.1-53.4-6-01	С92	2	7	1400	163.1

Формат	Зона	Поз.	Обозначение	Наименование	Кол.	Примечание
				3.503.1-53.4-6		С91
				Детали		
БЧ		1	3.503.1-53.4-6.1	ф12А-III ГОСТ 5781-75, ℓ=2060	74	135,4кг
БЧ		2	3.503.1-53.4-6.2	ф8А-I ГОСТ 5781-75, ℓ=14580	11	63.4кг
				3.503.1-53.4-6-01		С92
				Детали		
БЧ		1	3.503.1-53.4-6.1-01	ф10А-III ГОСТ 5781-75, ℓ=2060	74	94.0кг
БЧ		2	3.503.1-53.4-6.2	ф8А-I ГОСТ 5781-75, ℓ=14580	12	69.1кг

Разраб.	Таврина	
Прав.	Бойцова	
Гл.инж.пр.	Дашкевич	

3.503.1-53.4-6

Сетка арматурная (С91 и С92)

Стадия	Масса	Масштаб
Р	см. табл.	
Лист	Листов 1	

ПРОМТРАНСНИИПРОЕКТ
г. Москва

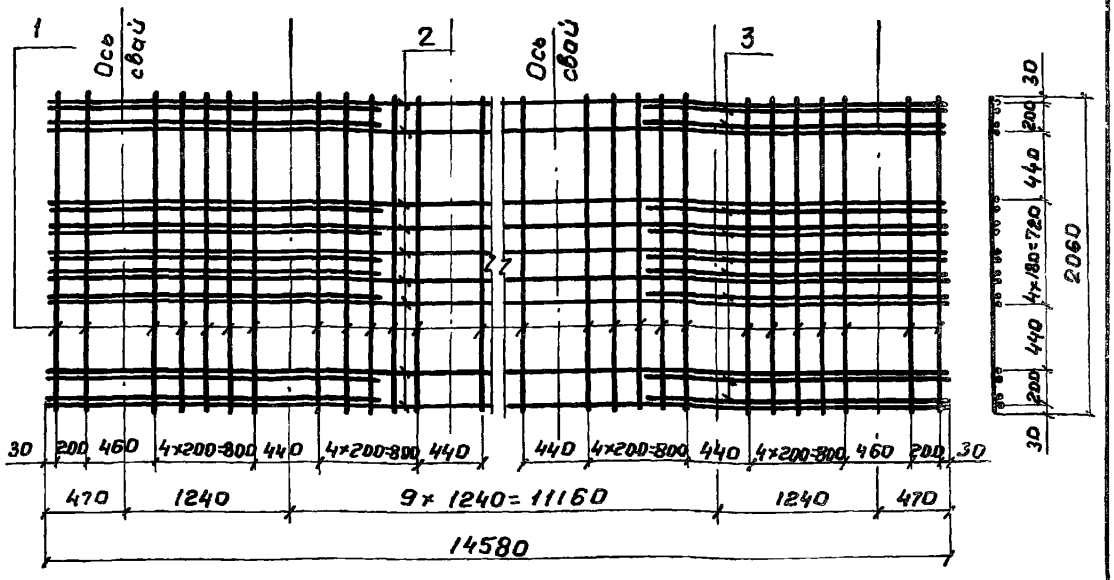

Изготовление сеток производить при помощи контактной точечной электросварки в соответствии с требованиями ГОСТ 14098-68 и СН 393-78. Сетки могут быть изготовлены вязаными

Формат	Зона	Поз.	Обозначение	Наименование	Кол.	Примечание
				Детали		
БЧ		1	3.503.1-53.4-6.1-01	ф10А-III ГОСТ 5781-75, ℓ=2060	59	75.0 кг
БЧ		2	3.503.1-53.4-7.1	ф14А-III ГОСТ 5781-75, ℓ=14580	9	158.5 кг
БЧ		3	3.503.1-53.4-7.2	ф16А-III ГОСТ 5781-75, ℓ=2000	18	56.8 кг

3.503.1-53.4-7

Разраб.	Хромова	
Пров.	Бойцова	
Гл.инж.пр.	Дашкевич	

Сетка арматурная С 93

Стадия	Масса	Масштаб
Р	290.3	
Лист	Листов 1	

ПРОМТРАНСНИИПРОЕКТ
г. Москва

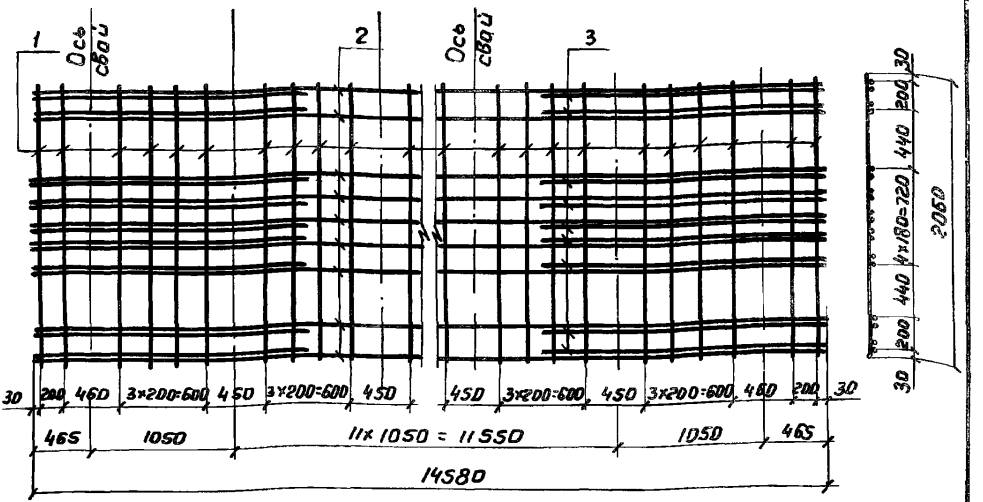

Изготовление сеток производить при помощи контактной точечной электросварки в соответствии с требованиями ГОСТ 14098-68 и СН 393-78. Сетки могут быть изготовлены вязаными

Формат	Зона	Поз.	Обозначение	Наименование	Кол.	Примечание
				Детали		
БЧ		1	3.503.1-53.4-6.1-01	ф10А-III ГОСТ 5781-75, ℓ=2060	56	71.2 кг
БЧ		2	3.503.1-53.4-7.1	ф14А-III ГОСТ 5781-75, ℓ=14580	9	158.5 кг
БЧ		3	3.503.1-53.4-7.2	ф16А-III ГОСТ 5781-75, ℓ=2000	18	56.8 кг

3.503.1-53.4-8

Сетка арматурная С94

Стадия	Масса	Масштаб
Р	286.5	
Лист	Листов 1	

Разраб. Хромова
Пров. Бойцова
Гл.инж.пр. Дашкевич

ПРОМТРАНСНИИПРОЕКТ г. Москва

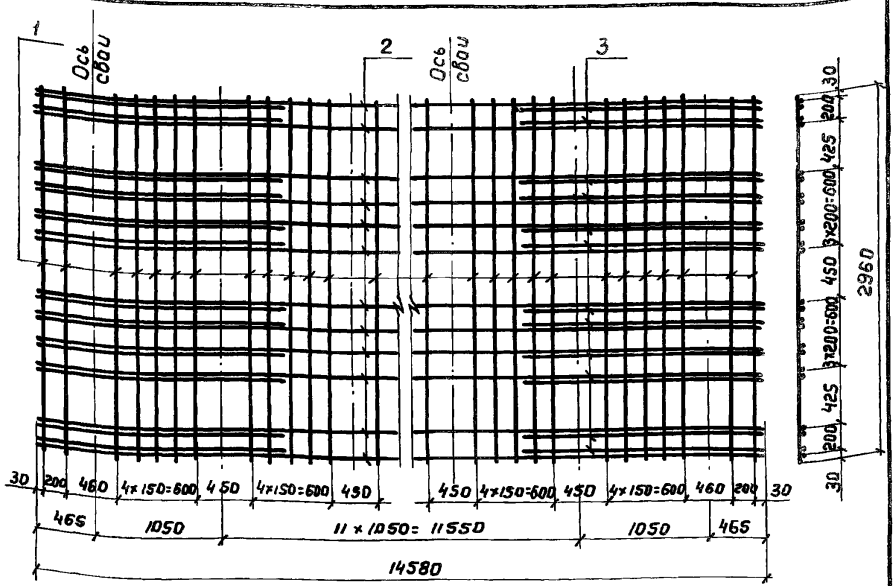

Изготовление сеток производить при помощи контактной точечной электросварки в соответствии с требованиями ГОСТ 14098-68 и СН 393-78. Сетки могут быть изготовлены вязаными

Формат	Зона	Поз.	Обозначение	Наименование	Кол.	Примечание
				Детали		
БЧ		1	3.503.1-53.4-9.1	ф12А-III ГОСТ 5781-75, ℓ=2960	69	181.4 кг
БЧ		2	3.503.1-53.4-9.1	ф14А-III ГОСТ 5781-75, ℓ=14580	12	211.4 кг
БЧ		3	3.503.1-53.4-9.2	ф12А-III ГОСТ 5781-75, ℓ=2000	24	42.6 кг

3.503.1-53.4-9

Сетка арматурная С 95

Стадия	Масса	Масштаб
Р	435.4	
Лист	Листов 1	

Разраб. Храмова
Пров. Бойцова
Гл.инж.пр. Дашкевич

ПРОМТРАНСНИИПРОЕКТ г. Москва

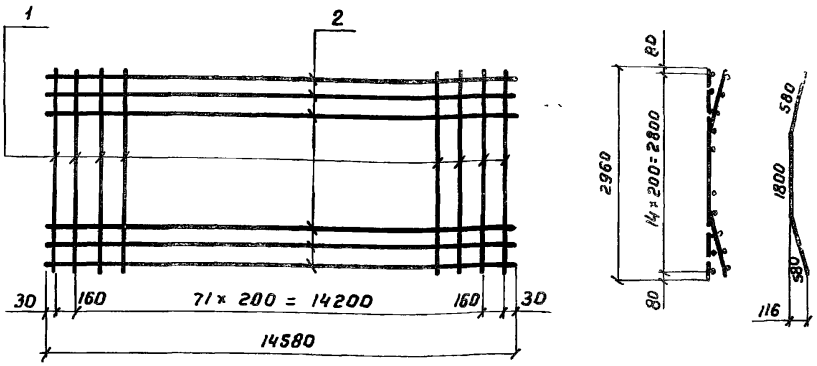

Изготовление сеток производить при помощи контактной точечной электросварки в соответствии с требованиями ГОСТ 14098-68 и СН 393-78. Сетки могут быть изготовлены вязаными

Формат	Зона	Поз.	Обозначение	Наименование	Кол.	Примечание
				Детали		
БЧ		1	3.503.1-53.4-10.1	ф10А-III ГОСТ 5781-75, ℓ=2960	74	135.1 кг
БЧ		2	3.503.1-53.4-6.2	ф8Я-I ГОСТ 5781-75, ℓ=14580	15	86.4 кг

3.503.1-53.4-10

Разраб.	Таврина	
Пров.	Бойцова	
Гл.инж.пр.	Дашкевич	

Сетка арматурная С 96

Стадия	Масса	Масштаб
Р	221.5	
Лист	Листов 1	

ПРОМТРАНСНИИПРОЕКТ г. Москва

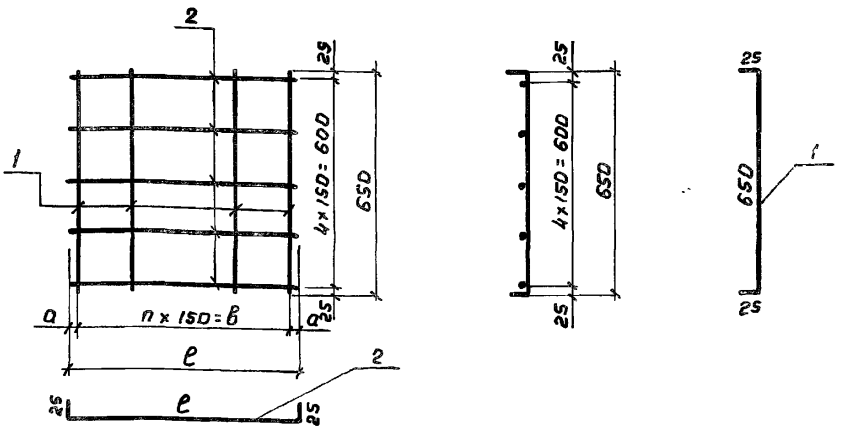

Изготовление сеток производить при помощи контактной точечной электросварки в соответствии с требованиями ГОСТ 14098-68 и СН393-78. Сетки могут быть изготовлены вязаными

Обозначение	Марка	a, мм	n, шт.	в, мм	е, мм	Масса, кг
3.503.1-53.4-11	С97	25	4	600	650	2,8
3.503.1-53.4-11-01	С98	8	5	750	766	3,3

Формат	Зона	Поз.	Обозначение	Наименование	Кол.	Примечание
				3.503.1-53.4-11		С97
				Детали		
БЧ		1	3.503.1-53.4-11.1	ф8А-I ГОСТ 5781-75, е=700	5	1,4 кг
БЧ		2	3.503.1-53.4-11.1	ф8А-I ГОСТ 5781-75, е=700	5	1,4 кг
				3.503.1-53.4-11-01		С98
				Детали		
БЧ		1	3.503.1-53.4-11.1	ф8А-I ГОСТ 5781-75, е=700	6	1,7 кг
БЧ		2	3.503.1-53.4-11.1-01	ф8А-I ГОСТ 5781-75, е=816	5	1,6 кг

3.503.1-53.4-11

Сетка арматурная (С97 и С98)

Стадия	Масса	Масштаб
Р	см. табл.	
Лист	Листов 1	

Разраб.	Хромова	
Пров.	Бойцова	
Гл.инж.пр.	Дашкевич	

ПРОМТРАНСНИИПРОЕКТ
г. Москва

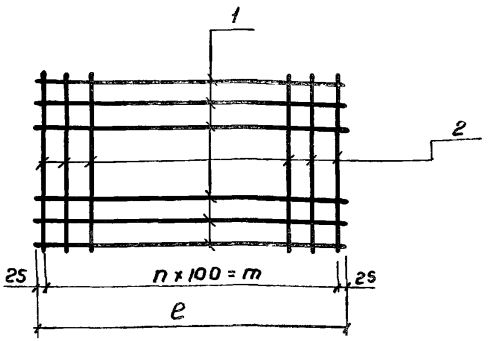

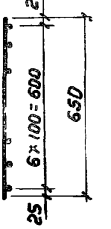

Изготовление сеток производить при помощи контактной точечной электросварки в соответствии с требованиями ГОСТ 14098-68 и СН 393-78. Сетки могут быть изготовлены вязаными

Обозначение	Марка	e_1, мм	n_1, шт.	m, мм	Масса, кг
3.503.1-53.4-12	С99	1050	10	1000	5.7
3.503.1-53.4-12-01	С100	1250	12	1200	6.8

Формат	Зона	Поз.	Обозначение	Наименование	Кол	Примечание
				3.503.1-53.4-12		С99
				Детали		
БЧ		1	3.503.1-53.4-12.1	ф8А-I ГОСТ 5781-75, e=1050	7	2,9 кг
БЧ		2	3.503.1-53.4-12.2	ф8А-I ГОСТ 5781-75, e=650	11	2,8 кг
				3.503.1-53.4-12-01		С100
				Детали		
БЧ		1	3.503.1-53.4-12.1-01	ф8А-I ГОСТ 5781-75, e=1250	7	3,5 кг
БЧ		2	3.503.1-53.4-12.2	ф8А-I ГОСТ 5781-75, e=650	13	3,3 кг

Разраб.	Заболотская	
Пров.	Андрианова	
Гл.инж.пр.	Дашкевич	

3.503.1-53.4-12

Сетка арматурная (С99 и С100)

Стадия	Масса	Масштаб
Р	см. табл.	
Лист	Листов 1	

ПРОМТРАНСНИИПРОЕКТ г. Москва

Выпуск 4

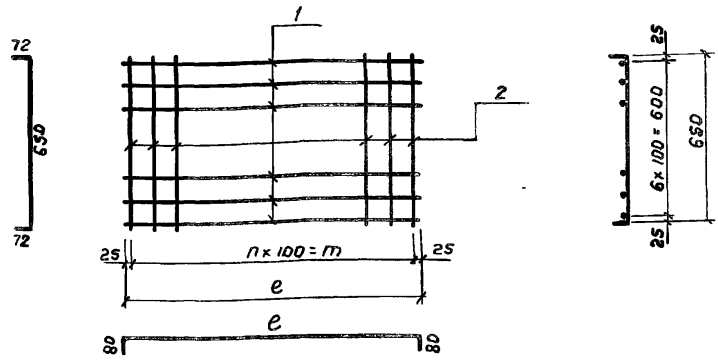

Изготовление сеток производить при помощи контактной точечной электросварки в соответствии с требованиями ГОСТ 14098-68 и СН 393-78. Сетки могут быть изготовлены вязаными

Обозначение	Марка	e, мм	n, шт.	m, мм	Масса, кг
3.503.1-53.4-13	С101	1050	10	1000	6.8
3.503.1-53.4-13-01	С102	1250	12	1200	8.0

Формат	Зона	Поз.	Обозначение	Наименование	Кол.	Примечание
				3.503.1-53.4-13		С101
				Детали		
БЧ		1	3.503.1-53.4-13.1	ф8 А-I ГОСТ 5781-75, e=1210	7	3.3 кг
БЧ		2	3.503.1-53.4-13.2	ф8 А-I ГОСТ 5781-75, e=794	11	3.5 кг
				3.503.1-53.4-13-01		С102
				Детали		
БЧ		1	3.503.1-53.4-13.1-01	ф8 А-I ГОСТ 5781-75, e=1410	7	3.9 кг
БЧ		2	3.503.1-53.4-13.2	ф8 А-I ГОСТ 5781-75, e=794	13	4.1 кг

3.503.1-53.4-13

Сетка арматурная (С101 и С102)

Стадия	Масса	Масштаб
Р	см. табл.	
Лист	Листов 1	

Разраб.	Заболотская	
Пров.	Андрианова	
Гл.инж.пр.	Дашкевич	

ПРОМТРАНСНИИПРОЕКТ г. Москва

Формат	Зона	Поз.	Обозначение	Наименование	Кол.	Примечание
				Документация		
ПВ			3.503.1-53.4-14 СБ	Сборочный чертеж		
				3.503.1-53.4-14		С 103
				Детали		
БЧ		1	3.503.1-53.4-14.1	ф14А-III ГОСТ 5781-75, ℓ=6200	39	292.1 кг
БЧ		2	3.503.1-53.4-14.2	ф6А-I ГОСТ 5781-75, ℓ=3940	31	27.1 кг
				3.503.1-53.4-14-01		С 104
				Детали		
БЧ		1	3.503.1-53.4-14.1-01	ф14А-III ГОСТ 5781-75, ℓ=10200	39	480.5 кг
БЧ		2	3.503.1-53.4-14.2	ф6А-I ГОСТ 5781-75, ℓ=3940	51	44.6 кг
				3.503.1-53.4-14-02		С 105
				Детали		
БЧ		1	3.503.1-53.4-14.1-02	ф14А-III ГОСТ 5781-75, ℓ=1820	39	85.7 кг
БЧ		2	3.503.1-53.4-14.2	ф6А-I ГОСТ 5781-75, ℓ=3940	6	5.2 кг
				3.503.1-53.4-14-03		С 106
				Детали		
БЧ		1	3.503.1-53.4-14.1-03	ф14А-III ГОСТ 5781-75, ℓ=4940	59	352.1 кг
БЧ		2	3.503.1-53.4-14.2-03	ф6А-I ГОСТ 5781-75, ℓ=5940	25	33.0 кг
				3.503.1-53.4-14-04		С 107
				Детали		
БЧ		1	3.503.1-53.4-14.1-04	ф14А-III ГОСТ 5781-75, ℓ=8940	59	637.2 кг
БЧ		2	3.503.1-53.4-14.2-03	ф6А-I ГОСТ 5781-75, ℓ=5940	45	59.3 кг

3.503.1-53.4-14

Разраб.	Хромова	
Пров.	Бойцова	
Гл.инж.пр.	Дашкевич	

Сетка арматурная (С 103 ÷ С 107)

Стадия	Лист	Листов
Р		1

ПРОМТРАНСНИИПРОЕКТ г. Москва

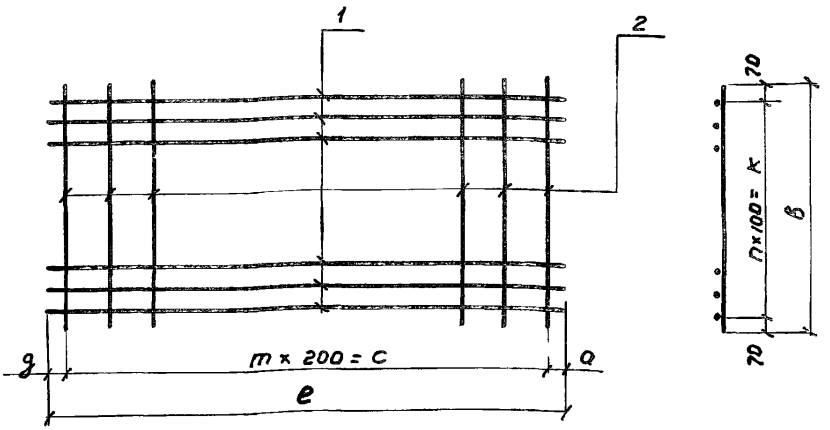

Изготовление сеток производить при помощи контактной точечной электросварки в соответствии с требованиями ГОСТ 14098-68 и СН 393-78. Сетки могут быть изготовлены вязаными

Обозначение	Марка	в, мм	e, мм	n, шт.	m, шт.	a мм	g, мм	C, мм	K, мм	Масса, кг
3.503.1-53.4-14	С103	3940	6200	38	30	100	100	6000	3800	319,2
3.503.1-53.4-14-01	С104	3940	10200	38	50	100	100	10000	3800	525,1
3.503.1-53.4-14-02	С105	3940	1820	38	6	550	70	1200	3800	90,9
3.503.1-53.4-14-03	С106	5940	4940	58	24	70	70	4800	5800	385,1
3.503.1-53.4-14-04	С107	5940	8940	58	44	70	70	8800	5800	696,5

Разраб.	Хромова	
Пров.	Бойцова	
Гл.инж.пр.	Дашкевич	

3.503.1-53.4-14СБ

Сетка арматурная (С103 ÷ С107)

Стадия	Масса	Масштаб
Р	см. табл.	
Лист	Листов 1	

ПРОМТРАНСНИИПРОЕКТ г. Москва

Выпуск 4

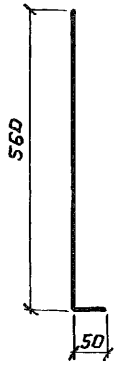

Формат	Зона	Поз.	Обозначение	Наименование	Кол.	Примечание
				Детали		
			3.503.1-53.4-15	Ф18А-III ГОСТ 5781-75, ℓ=610	1	1,2 кг

3.503.1-53.4-15

Разраб.	Заболотская		Стержень
Пров.	Андрианова		
Гл.инж.пр	Дашкевич		

Стадия	Масса	Масштаб
Р	1.2	
Лист	Листов 1	

ПРОМТРАНСНИИПРОЕКТ
г Москва

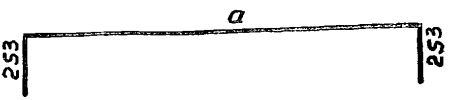

Обозначение	a, мм
3.503.1-53.4-16	1594
3.503.1-53.4-16-01	1694

Формат	Зона	Поз.	Обозначение	Наименование	Кол.	Примечание
				Детали		
БЧ			3.503.1-53.4-16	ф25 А-III ГОСТ 5781-75, ℓ=2100	1	8,1 кг
БЧ			3.503.1-53.4-16-01	ф25 А-III ГОСТ 5781-75, ℓ=2200	1	8,5 кг

Разраб.	Таврина		
Пров.	Бойцова		
Гл.инж.пр.	Дашкевич		

3.503.1-53.4-16

Стяжка

Стадия	Масса	Масштаб
Р	см. табл.	
Лист	Листов 1	

ПРОМТРАНСНИИПРОЕКТ
г. Москва

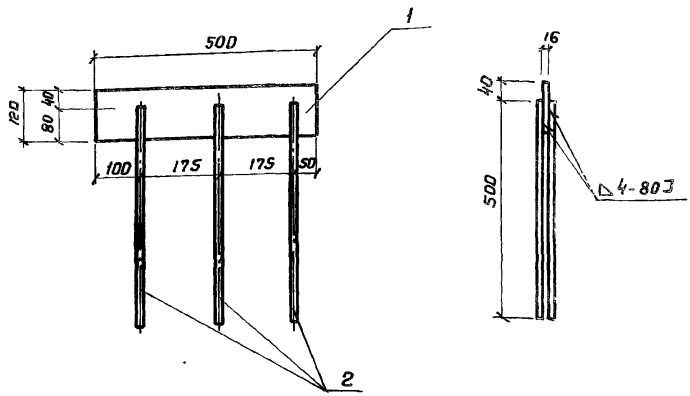

Сварные швы по ГОСТ 5264-69.
Электроды типа Э42А по ГОСТ 9467-75

Формат	Зона	Поз.	Обозначение	Наименование	Кол.	Примечание
				Детали		
БЧ		1	3.503.1-53.4-17.1	Лист		
				Полоса $\frac{16\times120\ ГОСТ\ 103-76}{16\ Д\ ГОСТ\ 6713-75*}$	1	7,5 кг
БЧ		2	3.503.1-53.4-17.2	Анкер		
				ф14А-II ГОСТ 5781-75, ℓ=500	6	3,6 кг

3.503.1-53.4-17

Разраб.	Заболотская		Изделие закладное МН 9	Стадия	Масса	Масштаб
Пров.	Андрианова			Р	11,1	1:10
Гл.инж.пр.	Дашкевич			Лист	Листов 1
				ПРОМТРАНСНИИПРОЕКТ г. Москва	

Выпуск 4

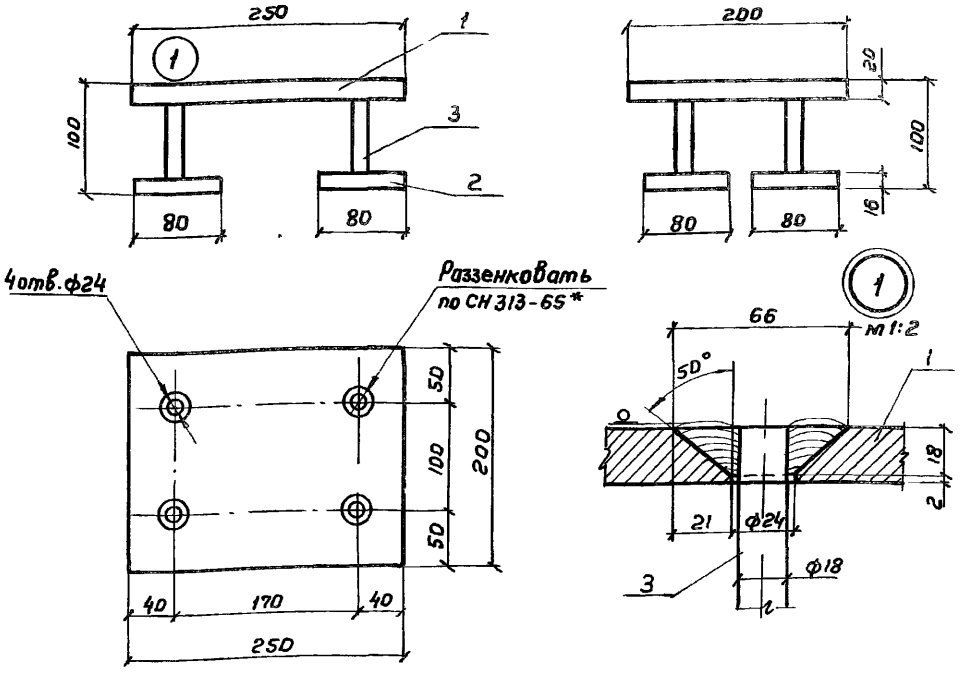

Соединение в тавр анкерных стержней с нижними плоскими элементами производить по типу соединения верхних плоских элементов. Сварные швы по ГОСТ 5264-69. Электроды типа Э50А по ГОСТ 9467-75.

Формат	Зона	Поз.	Обозначение	Наименование	Кол.	Примечание
				Детали		
БЧ		1	3.503.1-53.4-18.1	Лист		
				Полоса $\frac{20\times200\ ГОСТ\ 103-76}{ВСт\ 3сп5\ ГОСТ\ 380-71^*}$	1	7,9 кг
БЧ		2	3.503.1-53.4-18.2	Лист		
				Полоса $\frac{16\times80\ ГОСТ\ 103-76}{ВСт\ 3сп5\ ГОСТ\ 380-71^*}$	4	3,2 кг
БЧ		3	3.503.1-53.4-18.3	Анкер		
				ф18А-III ГОСТ 5781-75, e=100	4	0,8 кг

3.503.1-53.4-18

Разраб.	Хромова		
Пров.	Бойцова		
[illegible]	[illegible]евич		

Изделие закладное МН10

Стадия	Масса	Масштаб
Р	11,9	1:5
Лист	Листов 1	

ПРОМТРАНСНИИПРОЕКТ г. Москва

Копировал

Формат 11В

gost.e-ecolog.ru