Типовая документация на строительные системы и изделия зданий и сооружений

Серия 3.503.1-53

Устои и промежуточные опоры под пролетные строения длиной 12, 15, 18, 24 и 33 м для автодорожных мостов под нагрузку от автомобилей-самосвалов БелАЗ-540

Выпуск 2

Арматурные и закладные изделия для сборных конструкций

Рабочие чертежи

Разработаны институтом Промтрансниипроект

Вн. инж. института С.Д. Чубаров

Гл. инж. проекта В.Е. Дашкевич

Утверждены Госстроем СССР Протокол №58 от 4 августа 1980 г.

Введены в действие институтом Промтрансниипроект Приказ №361 от 17 ноября 1980 г.

gost.e-ecolog.ru

Выпуск 2

№ п/п	Обозначение	Наименование	№ № стр.
1	3.503.1-53.2-ОО ВД	Ведомость ссылочных	
		документов	5
2	3.503.1-53.2-ОО ТО	Техническое описание	6-7
3	3.503.1-53.2-1	Каркас пространственный	
	3.503.1-53.2-1 СБ	(КП1 ÷ КП14)	8-11
4	3.503.1-53.2-2	Каркас пространственный	
		(КП15 и КП16)	12
5	3.503.1-53.2-3	Каркас пространственный	
		(КП17 и КП18)	13
6	3.503.1-53.2-4	Каркас пространственный	
		(КП19 и КП20)	14
7	3.503.1-53.2-5	Каркас плоский (КР1 ÷ КР12)	
	3.503.1-53.2-5 СБ		15-17
8	3.503.1-53.2-6	Каркас плоский (КР13 и КР14)	18
9	3.503.1-53.2-7	Каркас плоский КР15	19
10	3.503.1-53.2-8	Каркас плоский (КР16 ÷ КР18)	20
11	3.503.1-53.2-9	Каркас плоский (КР19 ÷ КР24)	
	3.503.1-53.2-9 СБ		21-22
12	3.503.1-53.2-10	Каркас плоский (КР25 ÷ КР27)	23
13	3.503.1-53.2-11	Каркас плоский (КР28 и КР29)	24
14	3.503.1-53.2-11.1	Стержень	25
15	3.503.1-53.2-11.2	Стержень	26
16	3.503.1-53.2-12	Каркас плоский (КР30 и КР31)	27
17	3.503.1-53.2-12.1	Стержень	28
18	3.503.1-53.2-12.2	Стержень	29

Разраб.	Таврина	
Пров.	Бойцова	
Гл.инж.пр.	Дашкевич	

Содержание

Стадия	Лист	Листов
Р	1	3

ПРОМТРАНСНИИПРОЕКТ
г. Москва

Калькировал

Формат А4

Выпуск 2

№№ п/п	Обозначение	Наименование	№№ стр
19	3.503.1-53.2-13	Каркас плоский (КР32 и КР33)	30
20	3.503.1-53.2-13.1	Стержень	31
21	3.503.1-53.2-14	Каркас плоский (КР34 и КР35)	32
22	3.503.1-53.2-15	Каркас плоский КР36	33
23	3.503.1-53.2-15.1	Стержень	34
24	3.503.1-53.2-16	Каркас плоский КР37	35
25	3.503.1-53.2-16.1	Стержень	36
26	3.503.1-53.2-17	Каркас плоский КР38	37
27	3.503.1-53.2-17.1	Стержень	38
28	3.503.1-53.2-18	Каркас плоский (КР39 и КР40)	39
29	3.503.1-53.2-19	Каркас плоский КР41	40
30	3-503.1-53.2-20	Сетка арматурная (С1÷С10)	
	3.503.1-53.2-20 СБ		41-43
31	3.503.1-53.2-21	Сетка арматурная (С11 и С18)	
	3.503.1-53.2-21 СБ		44-46
32	3.503.1-53.2-22	Сетка арматурная (С19 и С20)	47
33	3.503.1-53.2-23	Сетка арматурная (С21÷С23)	48
34	3.503.1-53.2-24	Сетка арматурная (С24÷С36)	
	3.503.1-53.2-24 СБ		49-51
35	3.503.1-53.2-25	Сетка арматурная (С37÷С41)	
	3.503.1-53.2-25 СБ		52-53
36	3.503.1-53.2-26	Сетка арматурная (С42÷С48)	
	3.503.1-53.2-26 СБ		54-56
37	3.503.1-53.2-27	Сетка арматурная (С49÷С55)	
	3.503.1-53.2-27 СБ		57-59
38	3.503.1-53.2-28	Сетка арматурная (С56÷С58)	
	3.503.1-53.2-28СБ		60-62
39	3.503.1-53.2-29	Сетка арматурная (С59÷С62)	
	3.503.1-53.2-29 СБ		63-64
40	3.503.1-53.2-30	Сетка арматурная (С63 и С64)	65

Выпуск 2

№ п/п	Обозначение	Наименование	№№ стр.
41	3.503.1-53.2-31	Сетка арматурная С65	66
42	3.503.1-53.2-32	Сетка арматурная (С66÷С68)	
	3.503.1-53.2-32 СБ		67-69
43	3.503.1-53.2-33	Сетка арматурная (С69 и С70)	70
44	3.503.1-53.2-34	Сетка арматурная С71	71
45	3.503.1-53.2-35	Сетка арматурная (С72 и С73)	72
46	3.503.1-53.2-36	Сетка арматурная (С74 и С75)	73
47	3.503.1-53.2-37	Сетка арматурная (С76 и С77)	74
48	3.503.1-53.2-38	Сетка арматурная (С78÷С80)	75
49	3.503.1-53.2-39	Хомут	76-77
50	3.503.1-53.2-40	Хомут	78
51	3.503.1-53.2-41	Хомут	79
52	3.503.1-53.2-42	Хомут	80
53	3.503.1-53.2-43	Хомут	81
54	3.503.1-53.2-44	Стяжка	82
55	3.503.1-53.2-45	Стяжка	83
56	3.503.1-53.2-46	Схватка	84
57	3.503.1-53.2-47	Петля строповочная	85-86
58	3.503.1-53.2-48	Петля строповочная	87
59	3.503.1-53.2-49	Стержень	88
60	3.503.1-53.2-50	Стержень	89
61	3.503.1-53.2-51	Изделие закладное МН1	90
62	3.503.1-53.2-52	Изделие закладное МН2	91
63	3.503.1-53.2-53	Изделие закладное МН3	92
64	3.503.1-53.2-54	Изделие закладное МН4	93
65	3.503.1-53.2-55	Изделие закладное (МН5 и МН6)	
	3.503.1-53.2-55 СБ		94-95
66	3.503.1-53.2-56	Изделие закладное МН7	96
67	3.503.1-53.2-57	Изделие закладное МН8	97

Выпуск 2

№№ п/п	Обозначение	Наименование
1	ТП 101-76	Технические правила по экономному расходованию основных строительных материалов
2	ГОСТ 103-76	Полоса стальная горячекатаная. Сортамент
3	ГОСТ 380-71*	Сталь углеродистая обыкновенного качества. Марки и общие технические требования
4	ГОСТ 5264-69	Швы сварных соединений. Ручная электродуговая сварка. Основные типы и конструктивные элементы
5	ГОСТ 5781-75	Сталь горячекатаная для армирования железобетонных конструкций
6	ГОСТ 9467-75	Электроды покрытые металлические для ручной дуговой сварки конструкционных и теплоустойчивых сталей. Типы
7	ГОСТ 14098-68	Соединения сварные арматуры железобетонных изделий и конструкций. Контактная и ванная сварка
8	ГОСТ 6713-75*	Сталь углеродистая и низколегированная конструкционная для мостостроения. Марки и технические требования
9	СН и П II-А.6-72	Строительная климатология и геофизика
10	СН 313-65*	Инструкция по технологии изготовления и установке стальных закладных деталей в сборных железобетонных и бетонных изделиях
11	СН 393-78	Указания по сварке соединений арматуры и закладных деталей железобетонных конструкций

3.503.1-53.2-00 ВД

Разраб.	Затока	
Пров.	Бойцова	
Гл.инж.пр.	Дашкевич	

Ведомость ссылочных документов

Стадия	Лист	Листов
Р		1

ПРОМТРАНСНИИПРОЕКТ г. Москва

В настоящем выпуске приведены арматурные и закладные изделия для сборных конструкций.

1. Материалы

1.1 Сетки изготавливаются при помощи контактной точечной электросварки в соответствии с требованиями ГОСТ 14098-68 и „Указаний по сварке соединений арматуры и закладных деталей железобетонных конструкций" СН393-78.

1.2. В качестве рабочей арматуры принята арматура класса А-III. Для армирования элементов с повышенной трещиностойкостью (стоек, некоторых блоков фундаментов) принята арматура класса А-II. Закладные изделия изготавливаются в соответствии с требованиями „Инструкции по технологии изготовления и установки стальных закладных деталей в сборных железобетонных и бетонных изделиях" СН313-65*.

Марки арматурной стали следует принимать в соответствии с помещаемой ниже таблицей.

Назначение арматуры	Класс стали	Диаметр стержней, мм	Расчетная температура (средняя температура наиболее холодных суток) по СН и П II-А.6-72		
			Не ниже минус 40°С	Не ниже минус 30°С	Не ниже минус 40°С
			Сварные и вязаные сетки и каркасы		Только вязаные сетки и каркасы
Распределительная арматура	А-I	8	Вст3сп2, Ст3сп3 по ГОСТ 5781-75		
				Вст3пс2, Вст3Гпс2 по ГОСТ 5781-75 В18Гпс2 по ЧМТУ 1-47-67	
Строповочные петли	А-I	10-32	Вст3сп2, Вст3пс2 по ГОСТ 5781-75		
	А-II		10ГТ по ЧМТУ 1-89-67 и ЧМТУ 1-944-70		
Рабочая арматура	А-III	10-32	25Г2С по ГОСТ 5781-75	25Г2С; 35ГС по ГОСТ 5781-75	
Рабочая арматура в тавр. фундаментной части опор	А-II	10-16	Вст5сп2 по ГОСТ 5781-75 с гарантией свариваемости		Вст5сп2; Вст5пс2 по ГОСТ 5781-75
				Вст5пс2 по ГОСТ 5781-75 с гарантией свариваемости	
		18-20	Вст5сп2 по ГОСТ 5781-75 с гарантией свариваемости		Вст5сп2 по ГОСТ 5781-75
				Вст5пс2 по ГОСТ 5781-75 с гарантией свариваемости	
		22-32	Вст5сп2 по ГОСТ 5781-75 с гарантией свариваемости		Вст5сп2 по ГОСТ 5781-75
Рабочая арматура в фундаментах	А-II	10-16	Вст5сп2 по ГОСТ 5781-75 с гарантией свариваемости		Вст5сп2; Вст5пс2 по ГОСТ 5781-75
				Вст5пс2 по ГОСТ 5781-75 с гарантией свариваемости	
		18-32	Вст5сп2 по ГОСТ 5781-75 с гарантией свариваемости		Вст5сп2 по ГОСТ 5781-75
				Вст5пс2 по ГОСТ 5781-75 с гарантией свариваемости	
Закладные изделия			Вст3сп5 по ГОСТ 380-71*, 16Д по ГОСТ 6713-75*		

Изготовление сварных сеток и каркасов из стали марки 35ГС производить только при помощи контактной точечной электросварки.

Химический состав арматурных углеродистых сталей должен соответствовать ГОСТ 380-71*.

Выпуск 2

Формат	Зона	Поз.	Обозначение	Наименование	Кол.	Примечание
				Документация		
А4			3.503.1-53.2-1 СБ	Сборочный чертеж		
				3.503.1-53. 2-1		КП 1
				Детали		
БЧ		1	3.503.1-53.2-1.1	ф25 А-II ГОСТ 5781-75, ℓ=2940	2	22,7 кг
БЧ		2	3.503.1-53.2-1.2	ф14 А-II ГОСТ 5781-75, ℓ=2940	8	28,4 кг
БЧ		3	3.503.1-53.2-1.3	ф25А-II ГОСТ 5781-75, ℓ=2838	13	142,2 кг
БЧ		4	3.503.1-53.2-1.4	ф8А-I ГОСТ 5781-75, $\ell_{ср}$=390	13	2,0 кг
				3.503.1-53.2-1-01		КП2
				Детали		
БЧ		1	3.503.1-53.2-1.1	ф25 А-II ГОСТ 5781-75, ℓ=2940	2	22,7 кг
БЧ		2	3.503.1-53.2-1.2	ф14А-II ГОСТ 5781-75, ℓ=2940	8	28.4 кг
БЧ		3	3.503.1-53.2-1.3	ф25А-II ГОСТ 5781-75, ℓ=2838	13	142,2 кг
БЧ		4	3.503.1-53.2-1.4	ф8А-I ГОСТ 5781-75, $\ell_{ср}$=390	13	2,0 кг
				3.503.1-53.2-1-02		КП3
				Детали		
БЧ		1	3.503.1-53.2-1.1-02	ф25А-II ГОСТ 5781-75, ℓ=3520	2	27.1 кг
БЧ		2	3.503.1-53.2-1.2-02	ф14А-II ГОСТ 5781-75, ℓ=3520	8	34.0 кг
БЧ		3	3.503.1-53.2-1.3	ф25А-II ГОСТ 5781-75, ℓ=2838	13	142,2 кг
БЧ		4	3.503.1-53.2-1.4	ф8А-I ГОСТ 5781-75, $\ell_{ср}$=390	13	2,0 кг
				3.503.1-53.2-1-03		КП4
				Детали		
БЧ		1	3.503.1-53.2-1.1-02	ф25А-II ГОСТ 5781-75, ℓ=3520	2	27,1 кг
БЧ		2	3.503.1-53.2-1.2-02	ф14 А-II ГОСТ 5781-75, ℓ=3520	8	34,0 кг
БЧ		3	3.503.1-53.2-1.3	ф25А-II ГОСТ 5781-75, ℓ=2838	13	142,2 кг
БЧ		4	3.503.1-53.2-1.4	ф8А-I ГОСТ 5781-75, $\ell_{ср}$=390	13	2,0 кг

3.503.1-53.2-1

Разраб.	Хромов		
Пров.	Андрианова		
Гл.инж.пр.	Дашкевич		

Каркас пространственный (КП1 ÷ КП14)

Стадия	Лист	Листов
Р	1	3

ПРОМТРАНСНИИПРОЕКТ г. Москва

Выпуск 2

Формат	Зона	Поз.	Обозначение	Наименование	Кол.	Примечание
				3.503.1-53.2-1-04		КП 5
				Детали		
БЧ		1	3.503.1-53.2-1.1	ф25 А-II ГОСТ 5781-75, ℓ=2940	2	22,7 кг
БЧ		2	3.503.1-53.2-1.2	ф14 А-II ГОСТ 5781-75, ℓ=2940	8	28,4 кг
БЧ		3	3.503.1-53.2-1.1-04	ф25 А-II ГОСТ 5781-75, ℓ=3038	13	152,2 кг
БЧ		4	3.503.1-53.2-1.4	ф8 А-I ГОСТ 5781-75, $\ell_{ср}$=390	13	2,0 кг
				3.503.1-53.2-1-05		КП 6
				Детали		
БЧ		1	3.503.1-53.2-1.1	ф25 А-II ГОСТ 5781-75, ℓ=2940	2	22,7 кг
БЧ		2	3.503.1-53.2-1.2	ф14 А-II ГОСТ 5781-75, ℓ=2940	8	28,4 кг
БЧ		3	3.503.1-53.2-1.1-04	ф25 А-II ГОСТ 5781-75, ℓ=3038	13	152,2 кг
БЧ		4	3.503.1-53.2-1.4	ф8 А-I ГОСТ 5781-75, $\ell_{ср}$=390	13	2,0 кг
				3.503.1-53.2-1-06		КП 7
				Детали		
БЧ		1	3.503.1-53.2-1.1-02	ф25 А-II ГОСТ 5781-75, ℓ=3520	2	27,1 кг
БЧ		2	3.503.1-53.2-1.2-02	ф14 А-II ГОСТ 5781-75, ℓ=3520	8	34,0 кг
БЧ		3	3.503.1-53.2-1.1-04	ф25 А-II ГОСТ 5781-75, ℓ=3038	13	152,2 кг
БЧ		4	3.503.1-53.2-1.4	ф8 А-I ГОСТ 5781-75, $\ell_{ср}$=390	13	2,0 кг
				3.503.1-53.2-1-07		КП 8
				Детали		
БЧ		1	3.503.1-53.2-1.1-02	ф25 А-II ГОСТ 5781-75, ℓ=3520	2	27,1 кг
БЧ		2	3.503.1-53.2-1.2-02	ф14 А-II ГОСТ 5781-75, ℓ=3520	8	34,0 кг
БЧ		3	3.503.1-53.2-1.1-04	ф25 А-II ГОСТ 5781-75, ℓ=3038	13	152,2 кг
БЧ		4	3.503.1-53.2-1.4	ф8 А-I ГОСТ 5781-75, $\ell_{ср}$=390	13	2,0 кг
				3.503.1-53.2-1-08		КП 9
				Детали		
БЧ		1	3.503.1-53.2-1.1	ф25 А-II ГОСТ 5781-75, ℓ=2940	2	22,7 кг
БЧ		2	3.503.1-53.2-1.2	ф14 А-II ГОСТ 5781-75, ℓ=2940	8	28,4 кг
БЧ		3	3.503.1-53.2-1.1-08	ф25 А-II ГОСТ 5781-75, ℓ=3239	13	162,3 кг
БЧ		4	3.503.1-53.2-1.4	ф8 А-I ГОСТ 5781-75, $\ell_{ср}$=390	13	2,0 кг

Выпуск 2

Формат	Зона	Поз.	Обозначение	Наименование	Кол.	Примечание
				3.503.1-53.2-1-09		КП 10
				Детали		
БЧ		1	3.503.1-53.2-1.1	Ф25А-II ГОСТ 5781-75, ℓ=2940	2	22,7 кг
БЧ		2	3.503.1-53.2-1.2	Ф14А-II ГОСТ 5781-75, ℓ=2940	8	28,4 кг
БЧ		3	3.503.1-53.2-1.1-08	Ф25А-II ГОСТ 5781-75, ℓ=3239	13	162,3 кг
БЧ		4	3.503.1-53.2-1.4	Ф8А-I ГОСТ 5781-75, ℓср=390	13	2.0 кг
				3.503.1-53.2-1-10		КП 11
				Детали		
БЧ		1	3.503.1-53.2-1.1-02	Ф25А-II ГОСТ 5781-75, ℓ=3520	2	27.1 кг
БЧ		2	3.503.1-53.2-1.2-02	Ф14А-II ГОСТ 5781-75, ℓ=3520	8	34.0 кг
БЧ		3	3.503.1-53.2-1.1-08	Ф25А-II ГОСТ 5781-75, ℓ=3239	13	162,3 кг
БЧ		4	3.503.1-53.2-1.4	Ф8А-I ГОСТ 5781-75, ℓср=390	13	2.0 кг
				3.503.1-53.2-1-11		КП 12
				Детали		
БЧ		1	3.503.1-53.2-1.1	Ф25А-II ГОСТ 5781-75, ℓ=2940	2	22,7 кг
БЧ		2	3.503.1-53.2-1.2	Ф14А-II ГОСТ 5781-75, ℓ=2940	8	28,4 кг
БЧ		3	3.503.1-53.2-1.1-11	Ф25А-II ГОСТ 5781-75, ℓ=3439	13	172,3 кг
БЧ		4	3.503.1-53.2-1.4	Ф8А-I ГОСТ 5781-75, ℓср=390	13	2.0 кг
				3.503.1-53.2-1-12		КП 13
				Детали		
БЧ		1	3.503.1-53.2-1.1	Ф25А-II ГОСТ 5781-75, ℓ=2940	2	22.7 кг
БЧ		2	3.503.1-53.2-1.2	Ф14А-II ГОСТ 5781-75, ℓ=2940	8	28.4 кг
БЧ		3	3.503.1-53.2-1.1-11	Ф25А-II ГОСТ 5781-75, ℓ=3439	13	172.3 кг
БЧ		4	3.503.1-53.2-1.4	Ф8А-I ГОСТ 5781-75, ℓср=390	13	2,0 кг
				3.503.1-53.2-1-13		КП 14
				Детали		
БЧ		1	3.503.1-53.2-1.1-02	Ф25А-II ГОСТ 5781-75, ℓ=3520	2	27,1 кг
БЧ		2	3.503.1-53.2-1.2-02	Ф14А-II ГОСТ 5781-75, ℓ=3520	8	34,0 кг
БЧ		3	3.503.1-53.2-1.1-11	Ф25А-II ГОСТ 5781-75, ℓ=3439	13	172,3 кг
БЧ		4	3.503.1-53.2-1.4	Ф8А-I ГОСТ 5781-75, ℓср=390	13	2,0 кг

Выпуск 2

3.503.1-53.2-1 - изображено
3.503.1-53.2-1-02- изображено
3.503.1-53.2-1-04- изображено
3.503.1-53.2-1-06- изображено
3.503.1-53.2-1-08- изображено
3.503.1-53.2-1-11- изображено

3.503.1-53.2-1-01- зеркальное отражение
3.503.1-53.2-1-03- зеркальное отражение
3.503.1-53.2-1-05- зеркальное отражение
3.503.1-53.2-1-07- зеркальное отражение
3.503.1-53.2-1-09- зеркальное отражение
3.503.1-53.2-1-12- зеркальное отражение

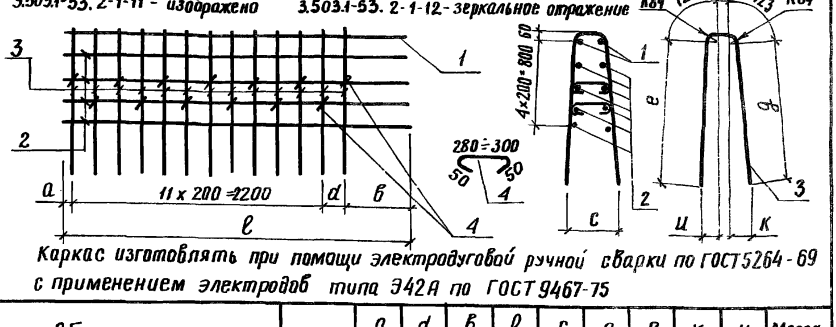

Каркас изготовлять при помощи электродуговой ручной сварки по ГОСТ 5264-69 с применением электродов типа Э42А по ГОСТ 9467-75

Обозначение	Марка	a, мм	d, мм	в, мм	ℓ, мм	c, мм	g, мм	e, мм	к, мм	и, мм	Масса, кг
3.503.1-53.2-1	КП1	50	140	550	2940	436	1266	1256	220	150	195,3
-01	КП2										
-02	КП3	520	200	600	3520	436	1266	1256	220	150	205,3
-03	КП4										
-04	КП5	50	140	550	2940	452	1366	1356	231	155	205,3
-05	КП6										
-06	КП7	520	200	600	3520	452	1366	1356	231	155	215,3
-07	КП8										
-08	КП9	50	140	550	2940	444	1467	1456	242	136	215,4
-09	КП10										
-10	КП11	520	200	600	3520	444	1467	1456	242	136	225,4
-11	КП12	50	140	550	2940	455	1568	1555	253	136	225,4
-12	КП13										
-13	КП14	520	200	600	3520	455	1568	1555	253	136	235,4

3.503.1-53.2-1СБ

Разраб.	Хромова	
Пров.	Андрианова	
Гл. инж. пр.	Дашкевич	

Каркас пространственный (КП1 ÷ КП14)

Стадия	Масса	Масштаб
Р	см. табл.	
Лист	Листов 1	

ПРОМТРАНСНИИПРОЕКТ г. Москва

Выпуск 2

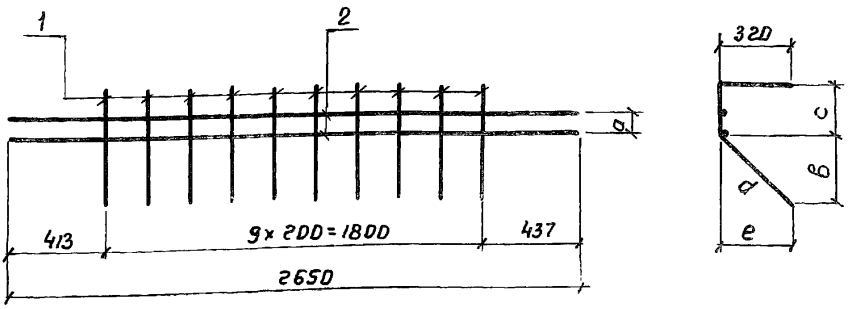

Каркасы изготовлять при помощи контактной точечной электросварки в соответствии с требованиями ГОСТ 14098-68 и СН 393-78

Обозначение	Марка	a, мм	b, мм	c, мм	d, мм	e, мм	Масса, кг
3.503.1-53.2-2	КП15	45	30	200	250	250	8,0
-01	КП16	80	310	230	440	310	9.4

Формат	Зона	Поз.	Обозначение	Наименование	Кол.	Примечание
				3.503.1-53.2-2		КП 15
				Детали		
БЧ		1	3.503.1-53.2-2.1	ф10А-III ГОСТ 5781-75, ℓ=770	10	4,7 кг
БЧ		2	3.503.1-53.2-2.2	ф10А-III ГОСТ 5781-75, ℓ=2650	2	3,3 кг
				3.503.1-53.2-2-01		КП 16
				Детали		
БЧ		1	3.503.1-53.2-2.1-01	ф10А-III ГОСТ 5781-75, ℓ=990	10	6,1 кг
БЧ		2	3.503.1-53.2-2.2	ф10А-III ГОСТ 5781-75, ℓ=2650	2	3,3 кг

Разраб.	Затака		Каркас пространственный (КП15 и КП16)
Пров.	Байцова		
Гл.инж.пр.	Дашкевич		

3.503.1-53.2-2

Стадия	Масса	Масштаб
Р	см. табл.	
Лист	Листов 1	

ПРОМТРАНСНИИПРОЕКТ г. Москва

Копировал

Формат А4

Выпуск 2

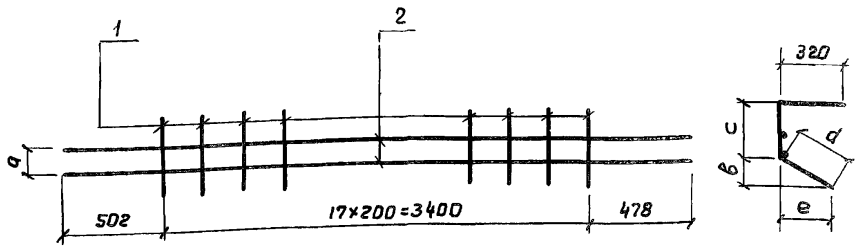

Каркасы изготовлять при помощи контактной точечной электросварки в соответствии с требованиями ГОСТ 14098-68 и СН 393-78

Обозначение	Марка	a, мм	c, мм	в, мм	e, мм	d, мм	Масса, кг
3.503.1-53.2-3	КП 17	45	200	30	250	250	13,9
-01	КП 18	80	230	310	310	440	16,4

Формат	Зона	Поз.	Обозначение	Наименование	Кол.	Примечание
				3.503.1-53.2-3		КП 17
				Детали		
БЧ		1	3.503.1-53.2-2.1	ф10А-III ГОСТ 5781-75, ℓ = 770	18	8,5 кг
БЧ		2	3.503.1-53.2-3.1	ф10А-III ГОСТ 5781-75, ℓ = 4380	2	5,4 кг
				3.503.1-53.2-3-01		КП 18
				Детали		
БЧ		1	3.503.1-53.2-2.1-01	ф10А-III ГОСТ 5781-75, ℓ = 990	18	11,0 кг
БЧ		2	3.503.1-53.2-3.1	ф10А-III ГОСТ 5781-75, ℓ = 4380	2	5,4 кг

Разраб.	Затока	
Пров.	Бойцова	
Гл.инж.пр.	Дашкевич	

3.503.1-53.2-3

Каркас пространственный (КП17 и КП18)

Стадия	Масса	Масштаб
Р	см. табл.	
Лист	Листов 1	

ПРОМТРАНСЭНИИПРОЕКТ г. Москва

Копировал

Формат 11В

Выпуск 2

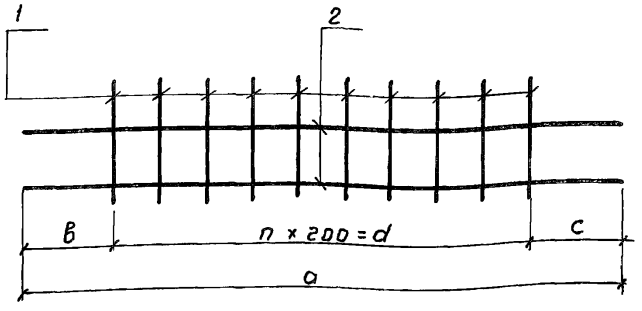

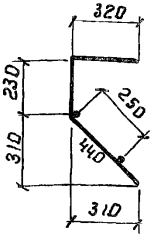

Каркасы изготовлять при помощи контактной точечной электросварки в соответствии с требованиями ГОСТ 14098-68 и СН 393-78

Обозначение	Марка	а, мм	в, мм	с, мм	d, мм	n, шт.	Масса, кг
3.503.1-53.2-4	КП19	2650	441	409	1800	9	12,5
-01	КП20	4380	506	474	3400	17	16,7

Формат	Зона	Поз.	Обозначение	Наименование	Кол.	Примечание
				3.503.1-53.2-4		КП19
				Детали		
БЧ		1	3.503.1-53.2-2.1-01	ф10А-III ГОСТ 5781-75, ℓ=990	10	6,1 кг
БЧ		2	3.503.1-53.2-4.1	ф14А-III ГОСТ 5781-75, ℓ=2650	2	6,4 кг
				3.503.1-53.2-4-01		КП20
				Детали		
БЧ		1	3.503.1-53.2-2.1-01	ф10А-III ГОСТ 5781-75, ℓ=990	18	6,1 кг
БЧ		2	3.503.1-53.2-4.1-01	ф14А-III ГОСТ 5781-75, ℓ=4380	2	10,6 кг

3.503.1-53.2-4

Разраб.	Затока	Каркас пространственный (КП19 и КП20)	Стадия: Р; Масса: см. табл.; Масштаб:
Пров.	Бойцова		Лист; Листов 1
Гл.инж.пр	Дашкевич		ПРОМТРАНСНИИПРОЕКТ г. Москва

Копировал

Формат А3

Выпуск 2

Формат	Зона	Поз.	Обозначение	Наименование	Кол.	Примечание
				Документация		
11В			3.503.1-53.2-5СБ	Сборочный чертеж		
				3.503.1-53.2-5		КР 1
				Детали		
БЧ		1	3.503.1-53.2-5.1	ф16 А-II ГОСТ 5781-75, ℓ=5860	2	18.5 кг
БЧ		2	3.503.1-53.2-5.2	ф8 А-I ГОСТ 5781-75, ℓ=440	14	2,4 кг
				3.503.1-53.2-5-01		КР 2
				Детали		
БЧ		1	3.503.1-53.2-5.1-01	ф16 А-II ГОСТ 5781-75, ℓ=5060	2	16,0 кг
БЧ		2	3.503.1-53.2-5.2	ф8 А-I ГОСТ 5781-75, ℓ=440	14	2,4 кг
				3.503.1-53.2-5-02		КР 3
				Детали		
БЧ		1	3.503.1-53.2-5.1-02	ф18 А-II ГОСТ 5781-75, ℓ=7860	2	31,4 кг
БЧ		2	3.503.1-53.2-5.2	ф8 А-I ГОСТ 5781-75, ℓ=440	19	3,3 кг
				3.503.1-53.2-5-03		КР 4
				Детали		
			3.503.1-53.2-5.1-03	ф18 А-II ГОСТ 5781-75, ℓ=7060	2	28,2 кг
БЧ		1	3.503.1-53.2-5.2	ф8 А-I ГОСТ 5781-75, ℓ=440	19	3,3 кг
БЧ		2		3.503.1-53.2-5-04		КР 5
				Детали		
БЧ		1	3.503.1-53.2-5.1-04	ф16 А-II ГОСТ 5781-75, ℓ=6840	2	21,6 кг
БЧ		2	3.503.1-53.2-5.2-04	ф8 А-I ГОСТ 5781-75, ℓ=640	19	4,8 кг
				3.503.1-53.2-5-05		КР 6
				Детали		
БЧ		1	3.503.1-53.2-5.1-05	ф16 А-II ГОСТ 5781-75, ℓ=8840	2	27,9 кг
БЧ		2	3.503.1-53.2-5.2-04	ф8 А-I ГОСТ 5781-75, ℓ=640	24	6,1 кг

3.503.1-53.2-5

Разраб.	Таврина	
Пров.	Бойцова	
Гл.инж.пр.	Дашкевич	

Каркас плоский (КР1÷ КР 12)

Стадия	Лист	Листов
Р	1	2

ПРОМТРАНСНИИПРОЕКТ г. Москва

Формат	Зона	Поз.	Обозначение	Наименование	Кол.	Примечание
				3.503.1-53.2-5-06		КР7
				Детали		
БЧ		1	3.503.1-53.2-5.1-06	ф22А-II ГОСТ 5781-75, ℓ=4480	2	26,7кг
БЧ		2	3.503.1-53.2-5.2-06	ф8А-I ГОСТ 5781-75, ℓ=540	12	2,6 кг
				3.503.1-53.2-5-07		КР8
				Детали		
БЧ		1	3.503.1-53.2-5.1-07	ф22А-II ГОСТ 5781-75, ℓ=4060	2	24,2 кг
БЧ		2	3.503.1-53.2-5.2-06	ф8А-I ГОСТ 5781-75, ℓ=540	12	2,6 кг
				3.503.1-53.2-5-08		КР9
				Детали		
БЧ		1	3.503.1-53.2-5.1-08	ф28А-II ГОСТ 5781-75, ℓ=9940	2	96,0 кг
БЧ		2	3.503.1-53.2-5.2-04	ф8А-I ГОСТ 5781-75, ℓ=640	23	5,8 кг
				3.503.1-53.2-5-09		КР10
				Детали		
БЧ		1	3.503.1-53.2-5.1-09	ф28А-II ГОСТ 5781-75, ℓ=4260	2	41,2 кг
БЧ		2	3.503.1-53.2-5.2-04	ф8А-I ГОСТ 5781-75, ℓ=640	11	2,8 кг
				3.503.1-53.2-5-10		КР11
				Детали		
БЧ		1	3.503.1-53.2-5.1-10	ф28А-II ГОСТ 5781-75, ℓ=8840	2	85,4 кг
БЧ		2	3.503.1-53.2-5.2-04	ф8А-I ГОСТ 5781-75, ℓ=640	23	5,8 кг
				3.503.1-53.2-5-11		КР12
				Детали		
БЧ		1	3.503.1-53.2-5.1-11	ф18А-II ГОСТ 5781-75, ℓ=9060	2	36,2 кг
БЧ		2	3.503.1-53.2-5.2-06	ф8А-I ГОСТ 5781-75, ℓ=540	24	5,1 кг

Выпуск 2

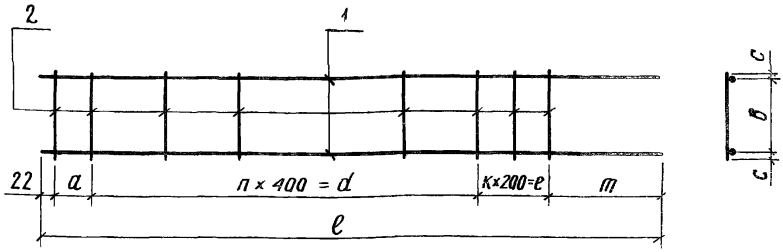

Каркасы изготовлять при помощи контактной точечной электросварки в соответствии с требованиями ГОСТ 14098-68 и СН 393-78

Обозначение	Марка	a, мм	в, мм	c, м	d, мм	e, мм	к, шт.	n, шт.	m, мм	ℓ, мм	масса, кг
3.503.1-53.2-5	КР1	0	400	20	4800	200	1	12	838	5860	20,9
-01	КР2	200	400	20	4800	0	0	12	38	5060	18,4
-02	КР3	0	400	20	6800	200	1	17	838	7860	34,7
-03	КР4	200	400	20	6800	0	0	17	38	7060	31,5
-04	КР5	0	600	20	6400	400	2	16	18	6840	26,4
-05	КР6	0	600	20	8400	400	2	21	18	8840	34,0
-06	КР7	200	496	22	3600	200	1	9	458	4480	29,3
-07	КР8	0	496	22	3600	400	2	9	38	4060	26,8
-08	КР9	0	590	25	8800	0	0	22	1118	9940	101,8
-09	КР10	0	590	25	3600	200	1	9	438	4260	44,0
-10	КР11	0	590	25	8800	0	0	22	18	8840	91,3
-11	КР12	200	500	20	8800	0	0	22	38	9060	41,2

3.503.1-53.2-5СБ

Каркас плоский (КР1 ÷ КР12)

Стадия	Масса	Масштаб
Р	см. табл.	
Лист	Листов 1	

Разраб.	Таврина	
Пров.	Бойцова	
Гл.инж.пр.	Дашкевич	

ПРОМТРАНСНИИПРОЕКТ
г. Москва

Выпуск 2

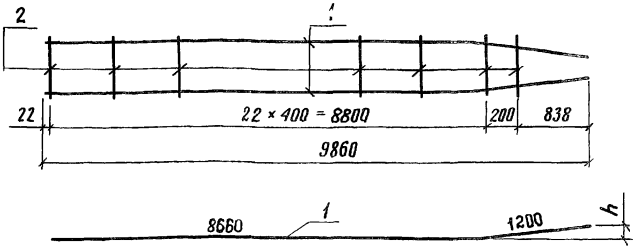

Обозначение	Марка	а, мм	в, мм	h, мм	Масса, кг
3.503.1-53.2-6	КР 13	500	20	85	44.5
-01	КР 14	494	23	82	100.3

Каркасы изготавлять при помощи контактной точечной электросварки в соответствии с требованиями ГОСТ 14098-68 и СН 393-78

Формат	Зона	Поз.	Обозначение	Наименование	Кол.	Примечание
				3.503.1-53.2-6		КР 13
				Детали		
БЧ		1	3.503.1-53.2-6.1	ф18 А-II ГОСТ 5781-75, ℓ=9860	2	39,4 кг
БЧ		2	3.503.1-53.2-5.2-06	ф8 А-I ГОСТ 5781-75, ℓ=540	24	5,1 кг
				3.503.1-53.2-6-01		КР14
				Детали		
БЧ		1	3.503.1-53.2-6.1-01	ф28 А-II ГОСТ 5781-75, ℓ=9860	2	95,2 кг
БЧ		2	3.503.1-53.2-5.2-06	ф8 А-I ГОСТ 5781-75, ℓ=540	24	5,1 кг

3.503.1-53.2-6

Каркас плоский (КР13 и КР14)

Стадия	Масса	Масштаб
Р	см. табл.	
Лист	Листов 1	

Разраб.	Таврина	
Пров.	Бойцова	
Гл. инж. пр.	Дашкевич	

ПРОМТРАНСНИИПРОЕКТ г. Москва

Выпуск 2

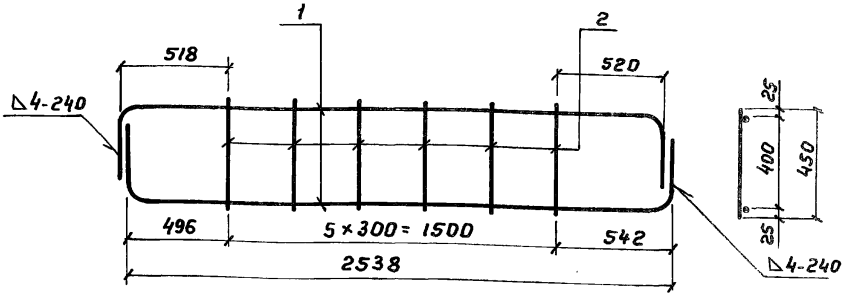

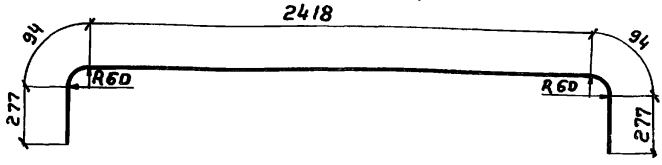

Каркасы изготовлять при помощи контактной точечной электросварки в соответствии с требованиями ГОСТ 14098-68 и СН 393-78

Формат	Зона	Поз.	Обозначение	Наименование	Кол.	Примечание
				Детали		
БЧ		1	3.503.1-53.2-7.1	ф20А-III ГОСТ 5781-75, ℓ=3160	2	15,6 кг
БЧ		2	3.503.1-53.2-7.2	ф8А-I ГОСТ 5781-75, ℓ=450	6	1,1 кг

3.503.1-53.2-7

Разраб.	Хромова	
Прав.	Бойцова	
Гл.инж.пр.	Дашкевич	

Каркас плоский КР15

Стадия	Масса	Масштаб
Р	16,7	
Лист	Листов 1	

ПРОМТРАНСНИИПРОЕКТ г. Москва

Выпуск 2

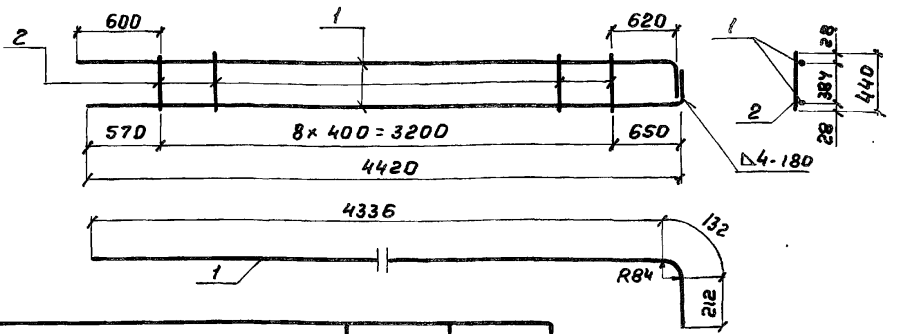

Обозначение	Марка	Масса, кг
3.503.1-53.2-8	КР16	29.5
-01	КР17	37.7
-02	КР18	46.8

Каркасы изготовлять при помощи контактной точечной электросварки в соответствии с требованиями ГОСТ 14098-68 и СН 393-78

Формат	Зона	Поз.	Обозначение	Наименование	Кол.	Примечание
				3.503.1-53.2-8		КР16
				Детали		
Б4		1	3.503.1-53.2-8.1	ф22 А-III ГОСТ 5781-75, ℓ=4690	2	27.9 кг
БЧ		2	3.503.1-53.2-5.2	ф8 А-I ГОСТ 5781-75, ℓ= 440	9	1.6 кг
				3.503.1-53.2-8-01		КР17
				Детали		
Б4		1	3.503.1-53.2-8.1-01	ф25 А-III ГОСТ 5781-75, ℓ=4680	2	36.1 кг
БЧ		2	3.503.1-53.2-5.2	ф8 А-I ГОСТ 5781-75; ℓ= 440	9	1.6 кг
				3.503.1-53.2-8-02		КР18
				Детали		
Б4		1	3.503.1-53.2-8.1-02	ф28 А-III ГОСТ 5781-75, ℓ=4680	2	45.2 кг
БЧ		2	3.503.1-53.2-5.2	ф8 А-I ГОСТ 5781-75, ℓ= 440	9	1.6 кг

Разраб.	Хромова	
Пров.	Бойцова	
Гл.инж.пр.	Дашкевич	

3.503.1-53.2-8

Каркас плоский (КР16 ÷ КР18)

Стадия	Масса	Масштаб
Р	см. табл.	
Лист	Листов 1	

ПРОМТРАНСНИИПРОЕКТ г. Москва

Копировал

Формат А1

Выпуск 2

Формат	Зона	Поз.	Обозначение	Наименование	Кол.	Примечание
				Документация		
118				Сборочный чертеж		
				3.503.1-53.2-9		КР19
				Детали		
БЧ		1	3.503.1-53.2-9.1	ф22 А-III ГОСТ 5781-75, ℓ=3990	2	23.8 кг
БЧ		2	3.503.1-53.2-5.2	ф8 А-I ГОСТ 5781-75; ℓ=440	9	1.6 кг
				3.503.1-53.2-9-01		КР20
				Детали		
БЧ		1	3.503.1-53.2-9.1-01	ф25 А-III ГОСТ 5781-75; ℓ=3990	2	30.7 кг
БЧ		2	3.503.1-53.2-5.2	ф8 А-I ГОСТ 5781-75; ℓ=440	9	1.6 кг
				3.503.1-53.2-9-02		КР21
				Детали		
БЧ		1	3.503.1-53.2-9.1-02	ф28 А-III ГОСТ 5781-75, ℓ=3990	2	38.5 кг
БЧ		2	3.503.1-53.2-5.2	ф8 А-I ГОСТ 5781-75, ℓ=440	9	1.6 кг
				3.503.1-53.2-9-03		КР22
				Детали		
БЧ		1	3.503.1-53.2-9.1-03	ф22 А-III ГОСТ 5781-75, ℓ=2260	2	13.5 кг
БЧ		2	3.503.1-53.2-5.2	ф8 А-I ГОСТ 5781-75, ℓ=440	4	0.7 кг
				3.503.1-53.2-9-04		КР23
				Детали		
БЧ		1	3.503.1-53.2-9.1-04	ф25 А-III ГОСТ 5781-75, ℓ=2260	2	17.4 кг
БЧ		2	3.503.1-53.2-5.2	ф8 А-I ГОСТ 5781-75, ℓ=440	4	0.7 кг
				3.503.1-53.2-9-05		КР24
				Детали		
БЧ		1	3.503.1-53.2-9.1-05	ф28 А-III ГОСТ 5781-75, ℓ=2260	2	21.8 кг
БЧ		2	3.503.1-53.2-5.2	ф8 А-I ГОСТ 5781-75, ℓ=440	4	0.7 кг

3.503.1-53.2-9

Разраб.	Хромова	
Пров.	Бойцова	
Гл.инж.пр.	Дашкевич	

Каркас плоский (Кр19 ÷ Кр24)

Стадия	Лист	Листов
Р		1

ПРОМТРАНСНИИПРОЕКТ г. Москва

Выпуск 2

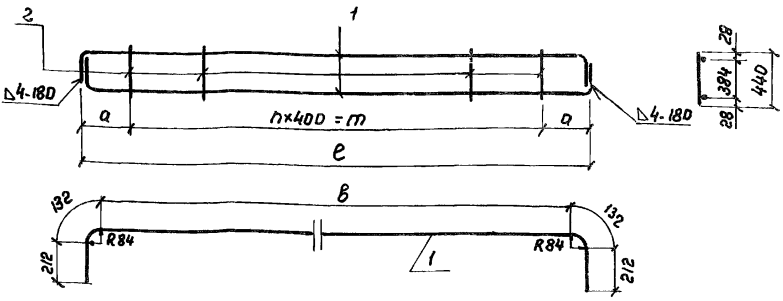

Каркасы изготовлять при помощи контактной точечной электросварки в соответствии с требованиями ГОСТ 14098-68 и СН 393-78

Обозначение	Марка	n, шт.	m, мм	e, мм	a, мм	в мм	Масса, кг
3.503.1-53.2-9	КР 19	8	3200	3500	150	3302	25,4
-01	КР 20	8	3200	3500	150	3302	32,3
-02	КР 21	8	3200	3500	150	3302	40,1
-03	КР 22	3	1200	1770	235	1572	14,2
-04	КР 23	3	1200	1770	235	1572	18,1
-05	КР 24	3	1200	1770	235	1572	22,5

3.503.1-53.2-9СБ

Каркас плоский (КР19 ÷ КР24)

Разроб.	Хромова	
Пров.	Бойцова	
Гл.инж.пр.	Дашкевич	

Стадия	Масса	Масштаб
Р	см. табл.	
Лист	Листов 1	

ПРОМТРАНСНИИПРОЕКТ г. Москва

Копировал

Формат А4

Выпуск 2

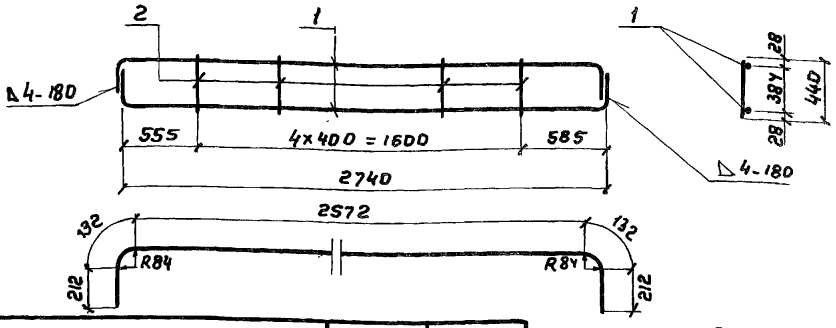

Обозначение	Марка	Масса, кг
3.503.1-53.2-10	КР 25	20.4
-01	КР 26	26.0
-02	КР 27	32.4

Каркасы изготовлять при помощи контактной точечной электросварки в соответствии с требованиями ГОСТ 14098-68 и СН 393-78

Формат	Зона	Поз.	Обозначение	Наименование	Кол.	Примечание
				3.503.1-53.2-10		КР 25
				Детали		
Б4		1	3.503.1-53.2-10.1	ф22 А-III ГОСТ 5781-75, ℓ=3260	2	19,5 кг
Б4		2	3.503.1-53.2-5.2	ф8 А-I ГОСТ 5781-75, ℓ= 440	5	0,9 кг
				3.503.1-53.2-10-01		КР 26
				Детали		
Б4		1	3.503.1-53.2-10.1-01	ф 25 А-III ГОСТ 5781-75, ℓ=3260	2	25,1 кг
Б4		2	3.503.1-53.2-5.2	ф8 А-I ГОСТ 5781-75, ℓ= 440	5	0,9 кг
				3.503.1-53.2-10-02		КР 27
				Детали		
Б4		1	3.503.1-53.2-10.1-02	ф 28 А-III ГОСТ 5781-75, ℓ=3260	2	31,5 кг
Б4		2	3.503.1-53.2-5.2	ф 8 А-I ГОСТ 5781-75, ℓ=440	5	0,9 кг

Разраб.	Хромова	
Пров.	Бойцова	
Гл.инж.пр.	Дашкевич	

3.503.1-53.2-10

Каркас плоский (КР 25÷КР 27)

Стадия	Масса	Масштаб
Р	см. табл.	
Лист	Листов 1	

ПРОМТРАНСНИИПРОЕКТ г. Москва

Выпуск 2

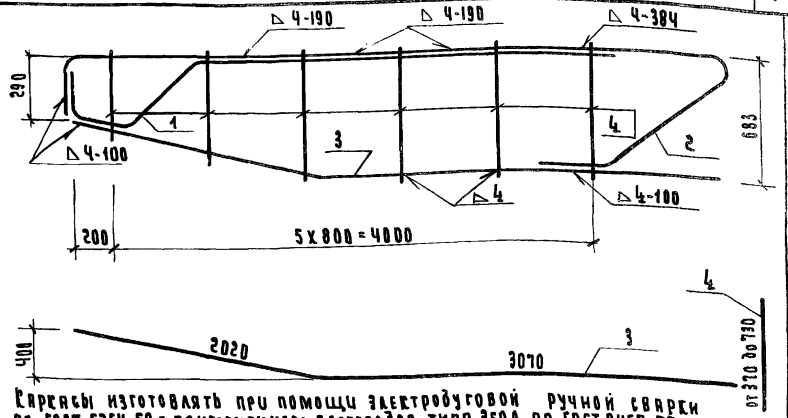

Сварку изготовлять при помощи электродуговой ручной сварки по ГОСТ 5264-69 с применением электродов типа Э50А по ГОСТ 9467-75

Формат	Зона	Поз.	Обозначение	Наименование	Кол.	Примечание
				3.503.1-53.2-11		Кр 28
				Детали		
11Б		1	3.503.1-53.2-11.1	Стержень	1	13.5 кг
11Б		2	3.503.1-53.2-11.2	Стержень	1	20.3 кг
БЧ		3	3.503.1-53.2-11.3	ф 16А-III ГОСТ 5781-75, ℓ=3090	1	8.0 кг
БЧ		4	3.503.1-53.2-11.4	ф 8А-I ГОСТ 5781-75, ℓср=630	6	1.5 кг
				3.503.1-53.2-11-01		Кр 29
				Детали		
11Б		1	3.503.1-53.2-11.1-01	Стержень	1	21.8 кг
11Б		2	3.503.1-53.2-11.2-01	Стержень	1	32.8 кг
БЧ		3	3.503.1-53.2-11.3-01	ф 22А-III ГОСТ 5781-75 ℓ=5090	1	16.2 кг
БЧ		4	3.503.1-53.2-11.4	ф 8А-I ГОСТ 5781-75, ℓср=630	6	1.5 кг

3.503.1-53.2-11

Каркас плоский (Кр 28 и Кр 29)

Стадия	Масса	Масштаб
Р	см. табл.	
Лист	Листов 1	

Разраб.	Заболотская	
Пров.	Андрианова	
Гл. инж. пр.	Дашкевич	

ПРОМТРАНСНИИПРОЕКТ
г. Москва

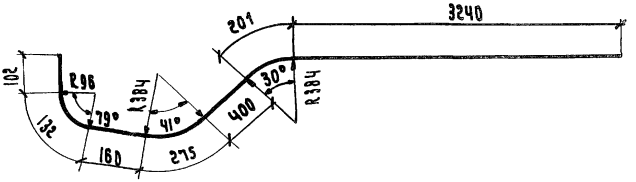

Формат	Зона	Поз.	Обозначение	Наименование	Кол.	Примечание
				Детали		
Б4			3.503.1-53.2-11.1	ф22 А-III ГОСТ 5781-75, ℓ=4510	1	13.5 кг
Б4			3.503.1-53.2-11.1-01	ф28 А-III ГОСТ 5781-75, ℓ=4510	1	21.8 кг

			3.503.1-53.2-11.1
Разраб.	Заболотская		Стержень
Пров.	Андрианова		
Гл. инж. пр.	Дашкевич		

Стадия	Масса	Масштаб
Р	см. табл.	
Лист	Листов 1	

ПРОМТРАНСНИИПРОЕКТ
г. Москва

Выпуск 2

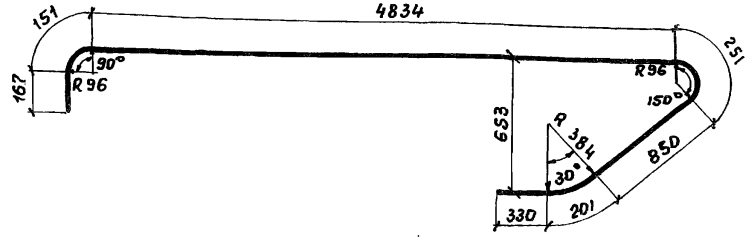

Формат	Зона	Поз.	Обозначение	Наименование	Кол.	Примечание
				Детали		
БУ			3.503.1-53.2-11.2	ф22 А-III ГОСТ 5781-75, ℓ=6790	1	20,3 кг
БУ			3.503.1-53.2-11.2-01	ф28 А-III ГОСТ 5781-75, ℓ=6790	1	32,8 кг

Разраб.	Заболотская		3.503.1-53.2-11.2
Пров.	Андрианова		Стержень
Гл.инж.пр.	Дашкевич		Стадия: Р; Масса: см. табл.; Масштаб:
			Лист; Листов 1
			ПРОМТРАНСНИИПРОЕКТ г. Москва

Выпуск 2

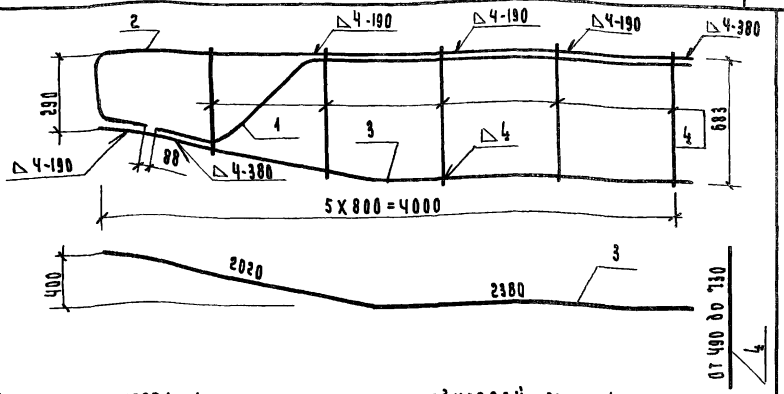

Каркасы изготовлять при помощи электродуговой ручной сварки по ГОСТ 5264-69 с применением электродов типа Э50А по ГОСТ 9467-75

Формат	Зона	Поз.	Обозначение	Наименование	Кол.	Примечание
				3.503.1-53.2-12		КР 30
				Детали		
IIВ		1	3.503.1-53.2-12.1	Стержень	1	12.2 кг
IIВ		2	3.503.1-53.2-12.2	Стержень	1	14.3 кг
БЧ		3	3.503.1-53.2-12.3	ф16А-III ГОСТ 5781-75, ℓ=4400	1	7.0 кг
БЧ		4	3.503.1-53.2-12.4	ф8А-I ГОСТ 5781-75, ℓср=670	5	1.3 кг
				3.503.1-53.2-12-01		КР 31
				Детали		
IIВ		1	3.503.1-53.2-12.1-01	Стержень	1	19.7 кг
IIВ		2	3.503.1-53.2-12.2-01	Стержень	1	23.2 кг
БЧ		3	3.503.1-53.2-12.3-01	ф22А-III ГОСТ 5781-75, ℓ=4400	1	13.1 кг
БЧ		4	3.503.1-53.2-12.4	ф8А-I ГОСТ 5781-75, ℓср=670	5	1.3 кг

3.503.1-53.2-12

Разраб.	Заболотская	
Пров.	Андрианова	
Гл.инж.пр.	Дашкевич	

Каркас плоский (КР30 и КР31)

Стадия	Масса	Масштаб
Р	См. ТАБл.	
Лист	Листов 1	

ПРОМТРАНСНИИПРОЕКТ
г. Москва

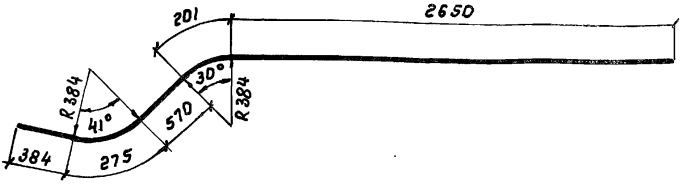

Формат	Зона	Поз.	Обозначение	Наименование	Кол.	Примечание
				Детали		
БЧ			3.503.1-53.2-12.1	ф22 А-III ГОСТ 5781-75, ℓ=4080	1	12,2 кг
БЧ			3.503.1-53.2-12.1-01	ф28 А-III ГОСТ 5781-75, ℓ=4080	1	19,7 кг

Разраб.	Заболотская		3.503.1-53.2-12.1
Пров.	Андрианова		Стержень
Гл.инж.пр.	Дашкевич		Стадия: Р; Масса: см. табл.; Масштаб:
			Лист; Листов 1
			ПРОМТРАНСНИИПРОЕКТ г. Москва

Выпуск 2

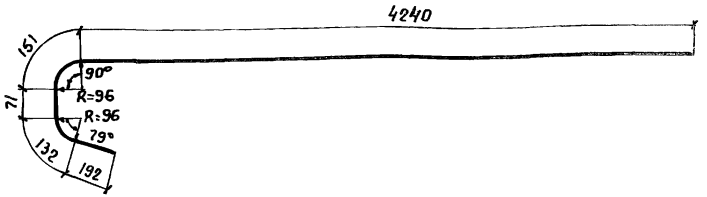

Формат	Зона	Поз.	Обозначение	Наименование	Кол.	Примечание
				Детали		
БЧ			3.503.1-53.2-12.2	ф22 А-III ГОСТ 5781-75, ℓ=4795	1	14,3 кг
БЧ			3.503.1-53.2-12.2-01	ф28 А-III ГОСТ 5781-75, ℓ=4795	1	23,2 кг

Разраб.	Заболотская	
Пров.	Андрианова	
Гл.инж.пр.	Дашкевич	

3.503.1-53.2-12.2

Стержень

Стадия	Масса	Масштаб
Р	см. табл.	
Лист	Листов 1	

ПРОМТРАНСНИИПРОЕКТ
г. Москва

Выпуск 2

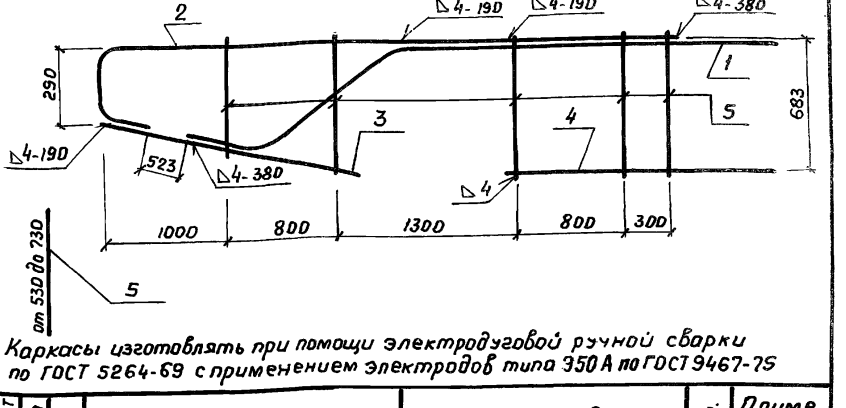

Каркасы изготовлять при помощи электродуговой ручной сварки по ГОСТ 5264-69 с применением электродов типа Э50А по ГОСТ 9467-75

Формат	Зона	Поз.	Обозначение	Наименование	Кол.	Примечание
				3.503.1-52.2-13		КР 32
				Детали		
IIВ		1	3.503.1-53.2-13.1	Стержень	1	13.1 кг
IIВ		2	3.503.1-53.2-12.2	Стержень	1	14.3 кг
БУ		3	3.503.1-53.2-13.2	ф16А-III ГОСТ 5781-75, ℓ=2020	1	3.2 кг
БУ		4	3.503.1-53.2-13.3	ф16А-III ГОСТ 5781-75, ℓ=1900	1	3.0 кг
БУ		5	3.503.1-53.2-13.4	ф8А-I ГОСТ 5781-75, ℓср=680	5	1.3 кг
				3.503.1-52.2-13-01		КР33
				Детали		
IIВ		1	3.503.1-53.2-13.1-01	Стержень	1	21.2 кг
IIВ		2	3.503.1-53.2-12.2-01	Стержень	1	23.2 кг
БУ		3	3.503.1-53.2-13.2-01	ф22А-III ГОСТ 5781-75, ℓ=2020	1	6.0 кг
БУ		4	3.503.1-53.2-13.3-01	ф22А-III ГОСТ 5781-75, ℓ=1900	1	5.7 кг
БУ		5	3.503.1-53.2-13.4	ф8А-I ГОСТ 5781-75, ℓср=680	5	1.3 кг

Разраб.	Заболотская	
Пров.	Андрианова	
Гл.инж.пр.	Дашкевич	

3.503.1-53.2-13

Каркас плоский (КР32 и КР-33)

Стадия	Масса	Масштаб
Р	см. табл.	
Лист	Листов 1	

ПРОМТРАНСНИИПРОЕКТ г. Москва

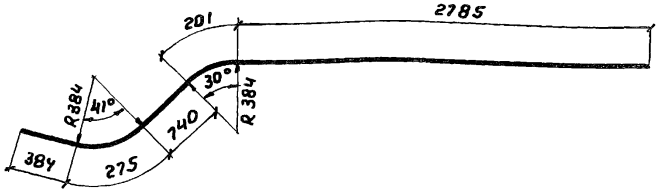

Формат	Зона	Поз.	Обозначение	Наименование	Кол.	Примечание
				Детали		
БУ			3.503.1-53.2-13.1	ф22 А-III ГОСТ 5781-75, ℓ=4385	1	13.1 кг
БУ			3.503.1-53.2-13.1-01	ф28 А-III ГОСТ 5781-75, ℓ=4385	1	21.2 кг

3.503.1-53.2-13.1

Стержень

Стадия	Масса	Масштаб
Р	см. табл.	

Лист | Листов 1

Разраб.	Заболотская	
Пров.	Андрианова	
Гл. инж. пр.	Дашкевич	

ПРОМТРАНСНИИПРОЕКТ
г. Москва

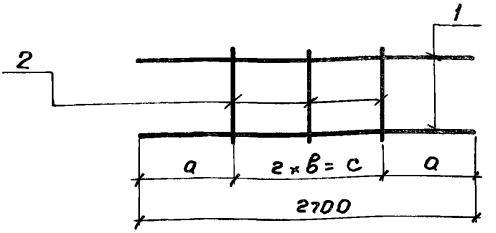

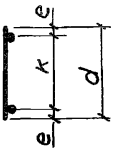

Каркасы изготовлять при помощи контактной точечной электросварки в соответствии с требованиями ГОСТ 14098-68 и СН 393-78

Обозначение	Марка	a, мм	в, мм	e, мм	к, мм	d, мм	с, мм	Масса, кг
3.503.1-53.2-14	КР34	960	390	25	700	750	780	7.4
3.503.1-53.2-14-01	КР35	950	400	18	1013	1050	800	7.7

Формат	Зона	Поз.	Обозначение	Наименование	Кол.	Примечание
				3.503.1-53.2-14		КР34
				Детали		
БЧ		1	3.503.1-53.2-14.1	ф14 А-III ГОСТ 5781-75, ℓ=2700	2	6.5 кг
БЧ		2	3.503.1-53.2-14.2	ф8 А-I ГОСТ 5781-75, ℓ=750	3	0.9 кг
				3.503.1-53.2-14-01		КР35
				Детали		
БЧ		1	3.503.1-53.2-14.1	ф14 А-III ГОСТ 5781-75, ℓ=2700	2	6.5 кг
БЧ		2	3.503.1-53.2-14.1-01	ф8 А-I ГОСТ 5781-75, ℓ=1050	3	1.2 кг

Разраб.	Заболотская	
Пров.	Андрианова	
Гл.инж.пр.	Дашкевич	

3.503.1-53.2-14

Каркас плоский (КР34 и КР35)

Стадия	Масса	Масштаб
Р	см. табл.	
Лист	Листов 1	

ПРОМТРАНСНИИПРОЕКТ г. Москва

Копировал

Формат А3

Выпуск 2

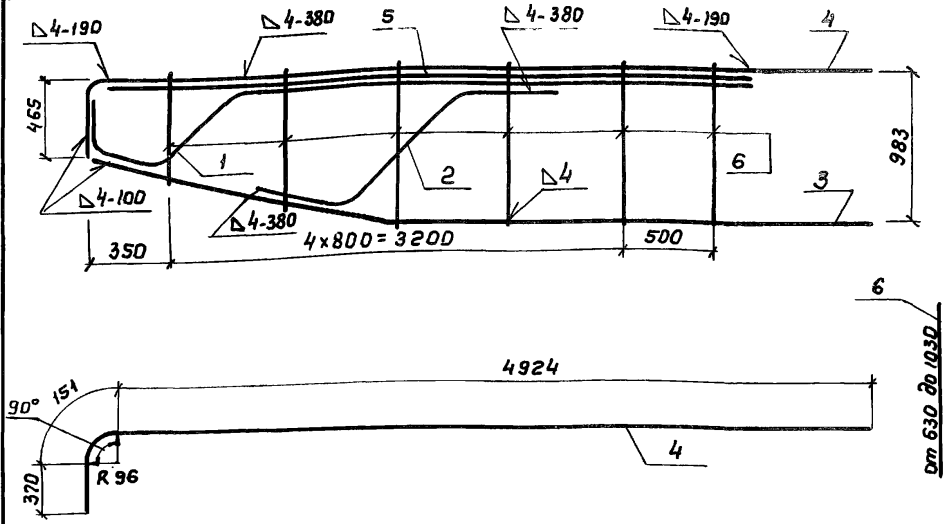

Каркасы изготавлять при помощи электродуговой ручной сварки по ГОСТ 5264-69 с применением электродов типа Э50А по ГОСТ 9467-75

Формат	Зона	Поз.	Обозначение	Наименование	Кол.	Примечание
				Детали		
11В		1	3.503.1-53.2-15.1	Стержень	1	23.1 кг
11В		2	-01	Стержень	1	10.2 кг
11В		3	-02	Стержень	1	15.2 кг
БЧ		4	3.503.1-53.2-15.2	ф28А-III ГОСТ 5781-75, ℓ=5445	1	26.3 кг
БЧ		5	3.503.1-53.2-15.3	ф28А-III ГОСТ 5781-75, ℓ=4250	1	20.5 кг
БЧ		6	3.503.1-53.2-15.4	ф8А-I ГОСТ 5781-75, ℓср=930	6	2.2 кг

3.503.1-53.2-15

Разраб.	Заболотская	
Пров.	Андрианова	
Гл.инж.пр.	Дашкевич	

Каркас плоский КР 36

Стадия	Масса	Масштаб
Р	97,5	
Лист	Листов 1	

ПРОМТРАНСНИИПРОЕКТ г. Москва

Копировал

Формат А4

Выпуск 2

Рис. 1

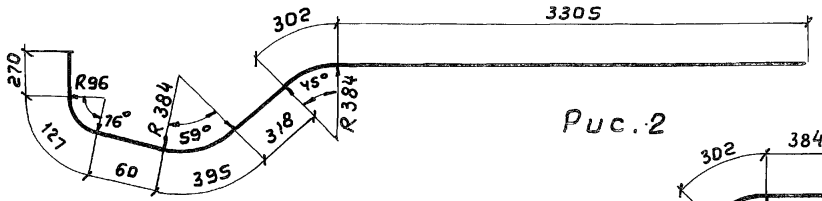

Рис. 2

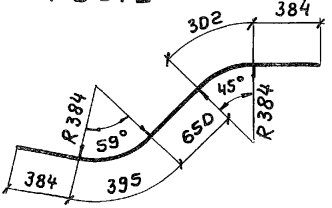

Рис. 3



Обозначение	Рис.
3.503.1-53.2-15.1	1
-01	2
-02	3

Формат	Зона	Поз.	Обозначение	Наименование	Кол.	Примечание
				Детали		
БЧ			3.503.1-53.2-15.1	ф28 А-III ГОСТ 5781-75, ℓ=4780	1	23.1 кг
БЧ			-01	ф28 А-III ГОСТ 5781-75, ℓ=2120	1	10.2 кг
БЧ			-02	ф22 А-III ГОСТ 5781-75, ℓ=5110	1	15.2 кг

Разраб.	Заболотская		
Пров.	Андрианова		
Гл.инж.пр.	Дашкевич		

3.503.1-53.2-15.1

Стержень

Стадия	Масса	Масштаб
Р	См. табл.	
Лист	Листов 1	

ПРОМТРАНСНИИПРОЕКТ
г. Москва

Выпуск 2

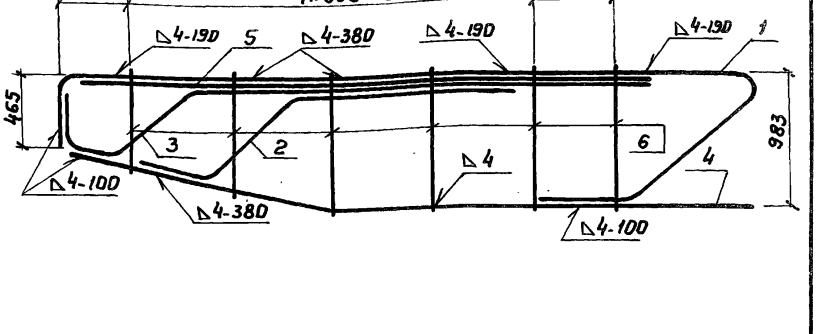

Каркасы изготовлять при помощи электродуговой ручной сварки по ГОСТ 5264-69 с применением электродов типа Э50А по ГОСТ 9467-75

Формат	Зона	Поз.	Обозначение	Наименование	Кол.	Примечание
				Детали		
11В		1	3.503.1-53.2-16.1	Стержень	1	35.3 кг
11В		2	-01	Стержень	1	13.8 кг
11В		3	3.503.1-53.2-15.1	Стержень	1	23.1 кг
11В		4	-02	Стержень	1	15.2 кг
БЧ		5	3.503.1-53.2-15.3	ф28А-III ГОСТ 5781-75, ℓ=4250	1	20.5 кг
БЧ		6	3.503.1-53.2-15.4	ф8А-I ГОСТ 5781-75, ℓср=930	6	2,2 кг

		3.503.1-53.2-16	
Разраб.	Заболотская	Каркас плоский КР37	Стадия: Р; Масса: 110.1; Масштаб:
Пров.	Яндрианова		Лист; Листов 1
Гл.инж.пр.	Дашкевич		ПРОМТРАНСНИИПРОЕКТ г. Москва

Выпуск 2

Рис. 1

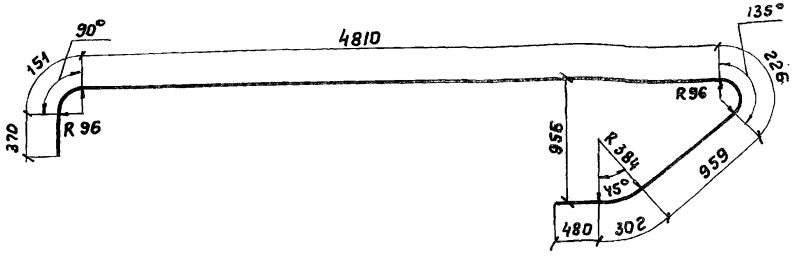

Рис. 2

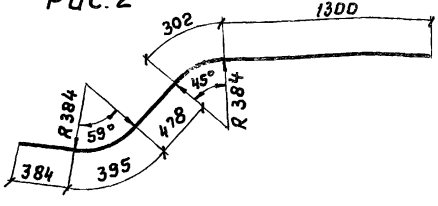

Обозначение	Рис.
3.503.1-53.2-16.1	1
-01	2

Формат	Зона	Поз.	Обозначение	Наименование	Кол.	Примечание
				Детали		
БЧ			3.503.1-53.2-16.1	ф28 А-III ГОСТ 5781-75, ℓ=7300	1	35,3 кг
БЧ			-01	ф28 А-III ГОСТ 5781-75, ℓ=2860	1	13,8 кг

Разраб.	Заболотская	
Пров.	Андрианова	
Гл. инж. пр.	Дашкевич	

3.503.1-53.2-16.1

Стержень

Стадия	Масса	Масштаб
Р	см. табл.	

Лист | Листов 1

ПРОМТРАНСНИИПРОЕКТ
г. Москва

Копировал

Формат 11Б

Выпуск 2

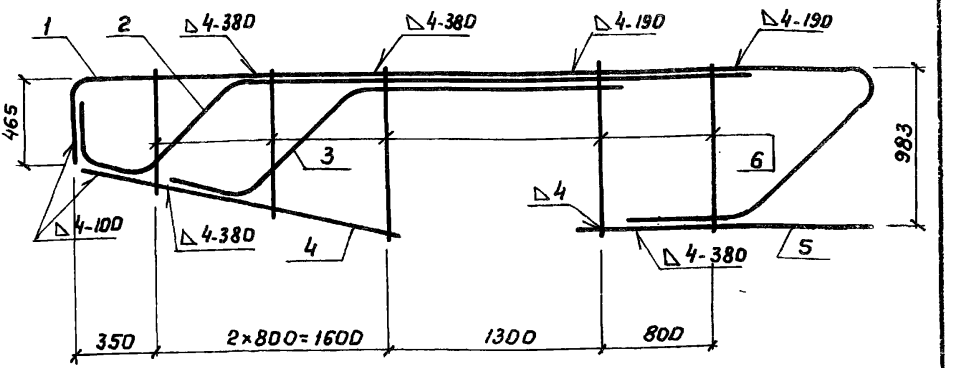

Каркасы изготовлять при помощи электродуговой ручной сварки по ГОСТ 5264-69 с применением электродов типа Э50А по ГОСТ 9467-75

Формат	Зона	Поз.	Обозначение	Наименование	Кол.	Примечание
				Детали		
11В		1	3.503.1-53.2-16.1	Стержень	1	35.3 кг
11В		2	3.503.1-53.2-17.1	Стержень	1	22.7 кг
11В		3	-01	Стержень	1	15.3 кг
БЧ		4	3.503.1-53.2-17.2	ф22А-III ГОСТ 5781-75, ℓ=2040	1	6.1 кг
БЧ		5	3.503.1-53.2-17.3	ф22А-III ГОСТ 5781-75, ℓ=1980	1	5.9 кг
БЧ		6	3.503.1-53.2-15.4	ф8А-I ГОСТ 5781-75, ℓср=930	5	1.9 кг

3.503.1-53.2-17

Разраб.	Заболотская	
Пров.	Андрианова	
Гл.инж.пр.	Дашкевич	

Каркас плоский КР 38

Стадия	Масса	Масштаб
Р	87,2	
Лист	Листов 1	

ПРОМТРАНСНИИПРОЕКТ г. Москва

Копировал

Формат 11В

Выпуск 2

Рис. 1

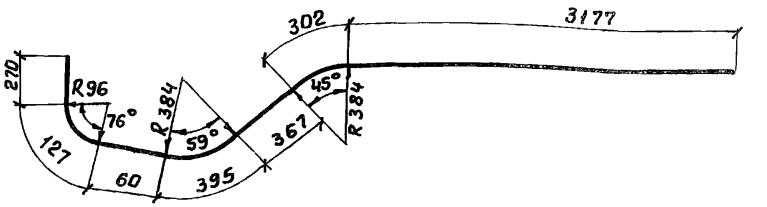

Рис. 2

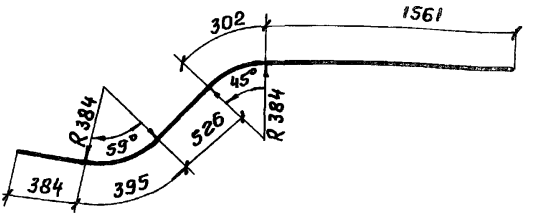

Обозначение	Рис.
3.503.1-53.2-17.1	1
-01	2

Формат	Зона	Поз.	Обозначение	Наименование	Кол.	Примечание
				Детали		
БЧ			3.503.1-53.2-17.1	ф28 А-III ГОСТ 5781-75, ℓ=4700	1	22.7 кг
БЧ			-01	ф28 А-III ГОСТ 5781-75, ℓ=3170	1	15.3 кг

3.503.1-53.2-17.1

Стержень

Стадия	Масса	Масштаб
Р	См. табл.	
Лист	Листов 1	

Разраб.	Заболотская	
Пров.	Андрианова	
Гл. инж. пр.	Дашкевич	

ПРОМТРАНСНИИПРОЕКТ г. Москва

Копировал

Формат 11В

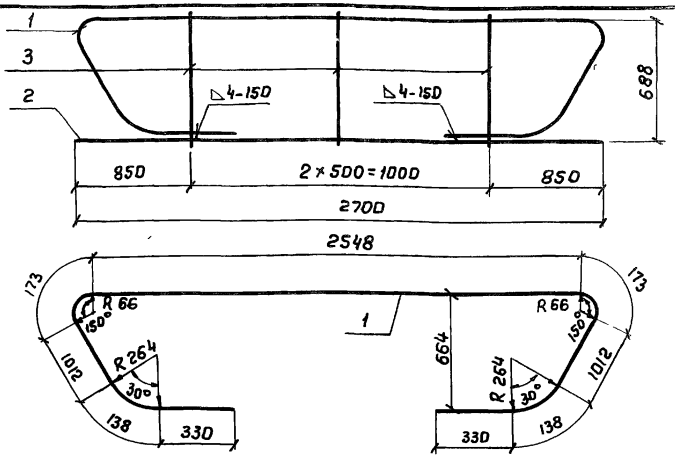

Каркасы изготовлять при помощи электродуговой ручной сварки по ГОСТ 5264-69 с применением электродов типа Э50А по ГОСТ 9467-75

Формат	Зона	Поз.	Обозначение	Наименование	Кол.	Примечание
				3.503.1-53.2-18		КР39
				Детали		
БЧ		1	3.503.1-53.2-18.1	ф18А-III ГОСТ 5781-75, ℓ=5854	1	11.7 кг
БЧ		2	3.503.1-53.2-18.2	ф18А-III ГОСТ 5781-75, ℓ=2700	1	5,4 кг
БЧ		3	3.503.1-53.2-14.2	ф8А-I ГОСТ 5781-75, ℓ=750	3	0,9 кг
				3.503.1-53.2-18-01		КР40
				Детали		
БЧ		1	3.503.1-53.2-18.1-01	ф22А-III ГОСТ 5781-75, ℓ=5854	1	17,5 кг
БЧ		2	3.503.1-53.2-18.2-01	ф22А-III ГОСТ 5781-75, ℓ=2700	1	8.1 кг
БЧ		3	3.503.1-53.2-14.2	ф8 А-I ГОСТ 5781-75, ℓ=750	3	0,9 кг

Разраб.	Заболотская		3.503.1-53.2-18
Пров.	Андрианова		Каркас плоский (КР39 и КР40)
Гл.инж.пр.	Дашкевич		Стадия: Р; Масса: см. табл.; Масштаб:
			Лист; Листов 1
			ПРОМТРАНСНИИПРОЕКТ г. Москва

Выпуск 2

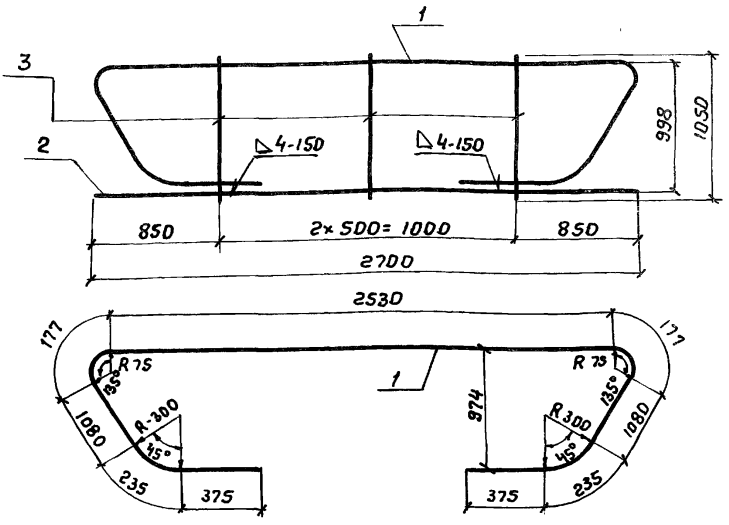

Каркасы изготовлять при помощи электродуговой ручной сварки по ГОСТ 5264-69 с применением электродов типа Э50А по ГОСТ 9467-75

Формат	Зона	Поз.	Обозначение	Наименование	Кол	Примечание
				Детали		
БЧ		1	3.503.1-53.2-19.1	ф22А-III ГОСТ 5781-75, ℓ=6264	1	18,7 кг
БЧ		2	3.503.1-53.2-18.2-01	ф22А-III ГОСТ 5781-75, ℓ=2700	1	8,1 кг
БЧ		3	3.503.1-53.2-14.1-01	ф8А-I ГОСТ 5781-75, ℓ=1050	3	1,2 кг

3.503.1-53.2-19

Каркас плоский
Кр 41

Стадия	Масса	Масштаб
Р	28.0	
Лист	Листов 1	

Разраб.	Заболотская	
Пров.	Андрианова	
Гл.инж.пр	Дашкевич	

ПРОМТРАНСНИИПРОЕКТ
г. Москва

Выпуск 2

Формат	Зона	Поз	Обозначение	Наименование	Кол.	Примечание
				Документация		
А1В			3.503.1-53.2-20 СБ	Сборочный чертеж		
				3.503.1-53.2-20		С1
				Детали		
БЧ		1	3.503.1-53.2-20.1	ф12 А-II ГОСТ 5781-75, ℓ=2760	19	46.6 кг
БЧ		2	3.503.1-53.2-20.2	ф8 А-I ГОСТ 5781-75, ℓ=3590	8	11.3 кг
				3.503.1-53.2-20-01		С2
				Детали		
БЧ		1	3.503.1-53.2-20.1-01	ф10 А-II ГОСТ 5781-75, ℓ=2760	23	39.2 кг
БЧ		2	3.503.1-53.2-20.2-01	ф12 А-II ГОСТ 5781-75, ℓ=4440	8	31.5 кг
				3.503.1-53.2-20-02		С3
				Детали		
БЧ		1	3.503.1-53.2-20.1-01	ф10 А-II ГОСТ 5781-75, ℓ=2760	23	39.2 кг
БЧ		2	3.503.1-53.2-20.1-02	ф8 А-I ГОСТ 5781-75, ℓ=4440	8	14.0 кг
				3.503.1-53.2-20-03		С4
				Детали		
БЧ		1	3.503.1-53.2-20.1	ф12 А-II ГОСТ 5781-75, ℓ=2760	23	56.4 кг
БЧ		2	3.503.1-53.2-20.2-01	ф12 А-II ГОСТ 5781-75, ℓ=4440	8	31.5 кг
				3.503.1-53.2-20-04		С5
				Детали		
БЧ		1	3.503.1-53.2-20.1	ф12 А-II ГОСТ 5781-75, ℓ=2760	23	56.4 кг

3.503.1-53.2-20

Разраб.	Затока	
Пров.	Бойцова	
Гл.инж.пр.	Дашкевич	

Сетка арматурная (С1 ÷ С10)

Стадия	Лист	Листов
Р	1	2

ПРОМТРАНСНИИПРОЕКТ г. Москва

Выпуск 2

Формат	Зона	Поз.	Обозначение	Наименование	Кол.	Примечание
БЧ		2	3.503.1-53.2-20.1-02	ф8 А-I ГОСТ 5781-75, ℓ=4440	8	14.0 кг
				3.503.1-53.2-20-05		С 6
				Детали		
БЧ		1	3.503.1-53.2-20.1-01	ф10 А-II ГОСТ 5781-75, ℓ=2760	23	39.2 кг
БЧ		2	3.503.1-53.2-20.1-05	ф10 А-II ГОСТ 5781-75, ℓ=4440	8	21.9 кг
				3.503.1-53.2-20-06		С 7
				Детали		
БЧ		1	3.503.1-53.2-20.1-01	ф10 А-II ГОСТ 5781-75, ℓ=2760	26	44.3 кг
БЧ		2	3.503.1-53.2-20.1-06	ф12 А-II ГОСТ 5781-75, ℓ=4940	8	35.1 кг
				3.503.1-53.2-20-07		С 8
				Детали		
БЧ		1	3.503.1-53.2-20.1-01	ф10 А-II ГОСТ 5781-75, ℓ=2760	26	44.3 кг
БЧ		2	3.503.1-53.2-20.1-07	ф8 А-I ГОСТ 5781-75, ℓ=4940	8	15.6 кг
				3.503.1-53.2-20-08		С 9
				Детали		
БЧ		1	3.503.1-53.2-20.1	ф12 А-II ГОСТ 5781-75, ℓ=2760	26	63.7 кг
БЧ		2	3.503.1-53.2-20.1-06	ф12 А-II ГОСТ 5781-75, ℓ=4940	8	35.1 кг
				3.503.1-53.2-20-09		С 10
				Детали		
БЧ		1	3.503.1-53.2-20.1	ф12 А-II ГОСТ 5781-75 ℓ=2760	26	63.7 кг
БЧ		2	3.503.1-53.2-20.1-07	ф8 А-I ГОСТ 5781-75, ℓ=4940	8	15.6 кг

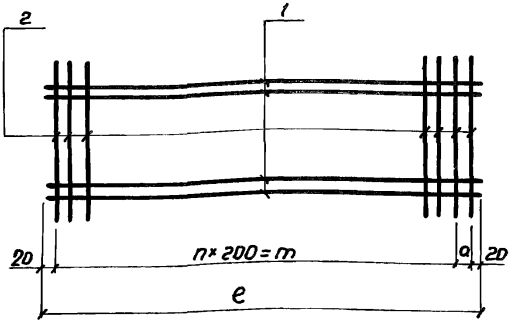

Изготовление сеток производить при помощи контактной точечной электросварки в соответствии с требованиями ГОСТ 14098-68 и СН 393-78

Обозначение	Марка	a, мм	m, мм	n, шт.	e, мм	Масса, кг
3.503.1-53.2-20	С1	150	3400	17	3590	52.9
-01	С2	200	4200	21	4440	70.7
-02	С3	200	4200	21	4440	53.2
-03	С4	200	4200	21	4440	87.9
-04	С5	200	4200	21	4440	70.4
-05	С6	200	4200	21	4440	61.1
-06	С7	100	4800	24	4940	79.4
-07	С8	100	4800	24	4940	59.9
-08	С9	100	4800	24	4940	98.8
-09	С10	100	4800	24	4940	79.3

Разраб.	Затока		
Пров.	Бойцова		
Гл.инж.пр	Дашкевич		

3.503.1-53.2-20СБ

Сетка арматурная (С1 ÷ С10)

Стадия	Масса	Масштаб
Р	см. табл.	
Лист	Листов 1	

ПРОМТРАНСНИИПРОЕКТ г. Москва

Копировал

Формат 11В

Выпуск 2

Формат	Зона	Поз.	Обозначение	Наименование	Кол.	Примечание
				Документация		
11В			3.503.1-53.2-21 СБ	Сборочный чертеж		
				3.503.1-53.2-21		С11
				Детали		
БЧ		1	3.503.1-53.2-21.1	ф10А-II ГОСТ 5781-75, ℓ=1160	4	2,9 кг
БЧ		2	3.503.1-53.2-21.2	ф10А-II ГОСТ 5781-75, ℓ=905	11	6,1 кг
БЧ		3	3.503.1-53.2-21.3	ф10А-II ГОСТ 5781-75, ℓ=2930	5	9,0 кг
				3.503.1-532-21-01		С12
				Детали		
БЧ		1	3.503.1-53.2-21.1	ф10А-II ГОСТ 5781-75, ℓ=1160	4	2,9 кг
БЧ		2	3.503.1-53.2-21.2	ф10А-II ГОСТ 5781-75, ℓ=905	11	6,1 кг
БЧ		3	3.503.1-53.2-21.3	ф10А-II ГОСТ 5781-75, ℓ=2930	5	9,0 кг
				3.503.1-53.2-21-02		С13
				Детали		
БЧ		1	3.503.1-53.2-21.1-02	ф10А-III ГОСТ 5781-75, ℓ=1160	4	2,9 кг
БЧ		2	3.503.1-53.2-21.2-02	ф10А-III ГОСТ 5781-75, ℓ=905	11	6,1 кг
БЧ		3	3.503.1-53.2-21.3-02	ф10А-III ГОСТ 5781-75, ℓ=2930	5	9,0 кг
				3.503.1-53.2-21-03		С14
				Детали		
БЧ		1	3.503.1-53.2-21.1-02	ф10А-III ГОСТ 5781-75, ℓ=1160	4	2,9 кг
БЧ		2	3.503.1-53.2-21.2-02	ф10А-III ГОСТ 5781-75, ℓ=905	11	6,1 кг
БЧ		3	3.503.1-53.2-21.3-02	ф10А-III ГОСТ 5781-75, ℓ=2930	5	9,0 кг

3.503.1-53.2-21

Разраб.	Затока	
Пров.	Бойцова	
Гл.инж.пр.	Дашкевич	

Сетка арматурная (С11 ÷ С18)

Стадия	Лист	Листов
Р	1	2

ПРОМТРАНСНИИПРОЕКТ г. Москва

Копировал

Формат 11В

Выпуск 2

Формат	Зона	Поз.	Обозначение	Наименование	Кол.	Примечание
				3.503.1-53.2-21-04		С15
				Детали		
БЧ		1	3.503.1-53.2-21.1	ф10А-II ГОСТ 5781-75, ℓ=1160	4	2.9 кг
БЧ		2	3.503.1-53.2-21.2	ф10А-II ГОСТ 5781-75, ℓ=905	14	7.8 кг
БЧ		3	3.503.1-53.2-21.1-04	ф10А-II ГОСТ 5781-75, ℓ=3430	5	10.6 кг
				3.503.1-53.2-21-05		С16
				Детали		
БЧ		1	3.503.1-53.2-21.1	ф10А-II ГОСТ 5781-75, ℓ=1160	4	2,9 кг
БЧ		2	3.503.1-53.2-21.2	ф10А-II ГОСТ 5781-75, ℓ=905	14	7.8 кг
БЧ		3	3.503.1-53.2-21.1-04	ф10А-II ГОСТ 5781-75, ℓ=3430	5	10,6 кг
				3.503.1-53.2-21-06		С17
				Детали		
БЧ		1	3.503.1-53.2-21.1-02	ф10А-III ГОСТ 5781-75, ℓ=1160	4	2.9 кг
БЧ		2	3.503.1-53.2-21.2-02	ф10А-III ГОСТ 5781-75, ℓ=905	14	7.8 кг
БЧ		3	3.503.1-53.2-21.1-06	ф10А-III ГОСТ 5781-75, ℓ=3430	5	10.6 кг
				3.503.1-53.2-21-07		С18
				Детали		
БЧ		1	3.503.1-53.2-21.1-02	ф10А-III ГОСТ 5781-75, ℓ=1160	4	2.9 кг
БЧ		2	3.503.1-53.2-21.2-02	ф10А-III ГОСТ 5781-75, ℓ=905	14	7.8 кг
БЧ		3	3.503.1-53.2-21.1-06	ф10А-III ГОСТ 5781-75, ℓ=3430	5	10.6 кг

Выпуск 2

3.503.1-53.2-21 – изображено 3.503.1-53.2-21-01 – зеркальное отражение
3.503.1-53.2-21-02 – изображено 3.503.1-53.2-21-03 – зеркальное отражение
3.503.1-53.2-21-04 – изображено 3.503.1-53.2-21-05 – зеркальное отражение
3.503.1-53.2-21-06 – изображено 3.503.1-53.2-21-07 – зеркальное отражение

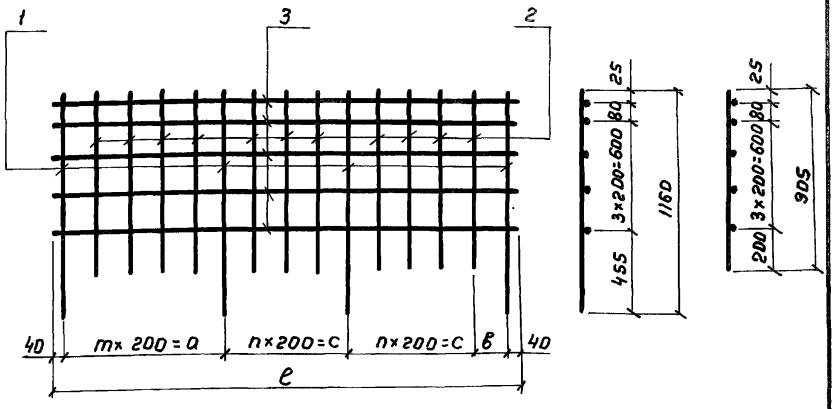

Изготовление сеток производить при помощи контактной точечной электросварки в соответствии с требованиями ГОСТ 14098-68 и СН 393-78

Обозначение	Марка	a, мм	c, мм	в, мм	n, шт.	m, шт.	e, мм	Масса, кг
3.503.1-53.2-21	С11	1000	800	250	4	5	2930	18.0
-01	С12							
-02	С13	1000	800	250	4	5	2930	18.0
-03	С14							
-04	С15	1200	1000	150	5	6	3430	21,3
-05	С16							
-06	С17	1200	1000	150	5	6	3430	21,3
-07	С18							

3.503.1-53.2-21СБ

Сетка арматурная (С11 ÷ С18)

Стадия	Масса	Масштаб
Р	см. табл.	
Лист	Листов 1	

Разраб.	Затака	
Пров.	Бойцова	
Гл.инж.пр.	Дашкевич	

ПРОМТРАНСНИИПРОЕКТ г. Москва

Выпуск 2

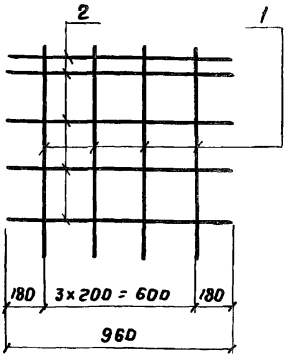

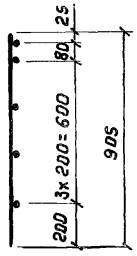

Изготовление сеток производить при помощи контактной точечной электросварки в соответствии с требованиями ГОСТ 14098-68 и СН 393-78

Обозначение	Марка	Масса, кг
3.503.1-53.2-22	С19	5,2
-01	С20	5,2

Формат	Зона	Поз.	Обозначение	Наименование	Кол.	Примечание
				3.503.1-53.2-22		С19
				Детали		
БЧ		1	3.503.1-53.2-21.2	ф10 А-II ГОСТ 5781-75, ℓ=905	4	2,2кг
БЧ		2	3.503.1-53.2-22.1	ф10А-II ГОСТ 5781-75, ℓ=960	5	3,0 кг
				3.503.1-53.2-22-01		С20
				Детали		
БЧ		1	3.503.1-53.2-21.2-02	ф10А-III ГОСТ 5781-75, ℓ=905	4	2,2кг
БЧ		2	3.503.1-53.2-22.1-01	ф10А-III ГОСТ 5781-75, ℓ=960	5	3,0кг

Разраб.	Затака		Сетка арматурная (С19 и С20)
Прав.	Бойцова		
Гл. инж. пр.	Дашкевич		

3.503.1-53.2-22

Стадия	Масса	Масштаб
Р	см. табл.	
Лист	Листов 1	

ПРОМТРАНСНИИПРОЕКТ
г. Москва

Выпуск 2

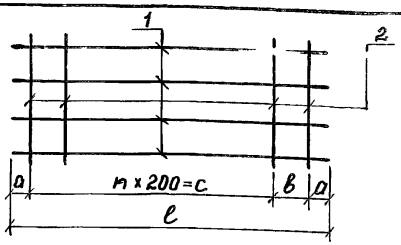

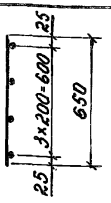

Изготовление сеток производить при помощи контактной точечной электросварки в соответствии с требованиями ГОСТ 14098-68 и СН 393-78

Обозначение	Марка	a, мм	c, мм	в, мм	n, мм	ℓ, мм	Масса, кг
3.503.1-53.2-23	С21	25	2800	150	14	3000	13.8
-01	С22	180	400	200	2	960	4.0
-02	С23	50	3200	200	16	3500	15.8

Формат	Зона	Поз.	Обозначение	Наименование	Кол.	Примечание
				3.503.1-53.2-23		С21
				Детали		
Б4		1	3.503.1-53.2-23.1	Ф10А-III ГОСТ 5781-75, ℓ=3000	4	7,4 кг
Б4		2	3.503.1-53.2-23.2	Ф10А-III ГОСТ 5781-75, ℓ=650	16	6,4 кг
				3.503.1-53.2-23-01		С22
				Детали		
Б4		1	3.503.1-53.2-22.1-01	Ф10А-III ГОСТ 5781-75, ℓ=960	4	2,4 кг
Б4		2	3.503.1-53.2-23.2	Ф10А-III ГОСТ 5781-75, ℓ=650	4	1.6 кг
				3.503.1-53.2-23-02		С23
				Детали		
Б4		1	3.503.1-53.2-23.1-02	Ф10А-III ГОСТ 5781-75, ℓ=3500	4	8.6 кг
Б4		2	3.503.1-53.2-23.2	Ф10А-III ГОСТ 5781-75, ℓ=650	18	7.2 кг

Разраб.	Затока		Сетка арматурная (С21÷С23)
Пров.	Бойцова		
Гл.инж.пр.	Фашкевич		

3.503.1-53.2-23

Стадия	Масса	Масштаб
Р	см. табл.	
Лист	Листов 1	

ПРОМТРАНСНИИПРОЕКТ г. Москва

Выпуск 2

Формат	Зона	Поз.	Обозначение	Наименование	Кол.	Примечание
				Документация		
11В			3.503.1-53.2-24 СБ	Сборочный чертеж		
				3.503.1-53.2-24		С 24
				Детали		
БЧ		1	3.503.1-53.2-24.1	ф14А-II ГОСТ 5781-75, ℓ=2050	13	32.2 кг
БЧ		2	3.503.1-53.2-24.2	ф18А-II ГОСТ 5781-75, ℓ=2940	11	64.6 кг
				3.503.1-53.2-24-01		С 25
				Детали		
БЧ		1	3.503.1-53.2-24.1	ф14А-II ГОСТ 5781-75, ℓ=2050	13	32.2 кг
БЧ		2	3.503.1-53.2-24.1-01	ф12А-II ГОСТ 5781-75, ℓ=3520	11	34.4 кг
				3.503.1-53.2-24-02		С 26
				Детали		
БЧ		1	3.503.1-53.2-24.1-02	ф12А-II ГОСТ 5781-75, ℓ=2050	13	23.7 кг
БЧ		2	3.503.1-53.2-24.2-02	ф8А-I ГОСТ 5781-75, ℓ=2940	11	12.8 кг
				3.503.1-53.2-24-03		С 27
				Детали		
БЧ		1	3.503.1-53.2-24.1-02	ф12А-II ГОСТ 5781-75, ℓ=2050	13	23,7 кг
БЧ		2	3.503.1-53.2-24.1-03	ф8А-I ГОСТ 5781-75, ℓ=3520	11	15,3 кг
				3.503.1-53.2-24-04		С 28
				Детали		
БЧ		1	3.503.1-53.2-24.1-04	ф12А-II ГОСТ 5781-75, ℓ=2450	13	28.3 кг
БЧ		2	3.503.1-53.2-24.2-04	ф22А-II ГОСТ 5781-75, ℓ=2940	13	114.0 кг
				3.503.1-53.2-24-05		С 29
				Детали		
БЧ		1	3.503.1-53.2-24.1-04	ф12А-II ГОСТ 5781-75, ℓ=2450	13	28.3 кг
БЧ		2	3.503.1-53.2-24.1-01	ф12А-II ГОСТ 5781-75, ℓ=3520	13	40.6 кг

3.503.1-53.2-24

Разраб.	Хромова	
Пров.	Андрианова	
Гл.инж.пр.	Дашкевич	

Сетка арматурная (С 24 ÷ С 36)

Стадия	Лист	Листов
Р	1	2

ПРОМТРАНСНИИПРОЕКТ
г. Москва

Выпуск 2

Формат	Зона	Поз.	Обозначение	Наименование	Кол.	Примечание
				3.503.1-53.2-24-06		С 30
				Детали		
БЧ		1	3.503.1-53.2-24.1-04	ф12 А-II ГОСТ 5781-75; ℓ=2450	13	28.3 кг
БЧ		2	3.503.1-53.2-24.2-02	ф8 А-I ГОСТ 5781-75; ℓ=2940	13	15.1 кг
				3.503.1-53.2-24-07		С 31
				Детали		
БЧ		1	3.503.1-53.2-24.1-04	ф12 А-II ГОСТ 5781-75; ℓ=2450	13	28.3 кг
БЧ		2	3.503.1-53.2-24.1-03	ф8 А-I ГОСТ 5781-75; ℓ=3520	13	18.1 кг
				3.503.1-53.2-24-08		С 32
				Детали		
БЧ		1	3.503.1-53.2-24.1-08	ф14 А-II ГОСТ 5781-75; ℓ=2950	13	46.3 кг
БЧ		2	3.503.1-53.2-24.2-08	ф20 А-II ГОСТ 5781-75; ℓ=2940	15	108.8 кг
				3.503.1-53.2-24-09		С 33
				Детали		
БЧ		1	3.503.1-53.2-24.1-08	ф14 А-II ГОСТ 5781-75; ℓ=2950	13	46.3 кг
БЧ		2	3.503.1-53.2-24.1-01	ф12 А-II ГОСТ 5781-75; ℓ=3520	15	46.9 кг
				3.503.1-53.2-24-10		С 34
				Детали		
БЧ		1	3.503.1-53.2-24.1-10	ф16 А-II ГОСТ 5781-75; ℓ=3450	13	70.8 кг
БЧ		2	3.503.1-53.2-24.2-04	ф22 А-II ГОСТ 5781-75; ℓ=2940	18	157.9 кг
				3.503.1-53.2-24-11		С 35
				Детали		
БЧ		1	3.503.1-53.2-24.1-11	ф16 А-II ГОСТ 5781-75; ℓ=3450	13	70.8 кг
БЧ		2	3.503.1-53.2-24.1-01	ф12 А-II ГОСТ 5781-75; ℓ=3520	18	56.3 кг
				3.503.1-53.2-24-12		С 36
				Детали		
БЧ		1	3.503.1-53.2-24.1-12	ф18 А-II ГОСТ 5781-75; ℓ=3950	13	102.6 кг
БЧ		2	3.503.1-53.2-24.2	ф18 А-II ГОСТ 5781-75; ℓ=2940	20	117.5 кг

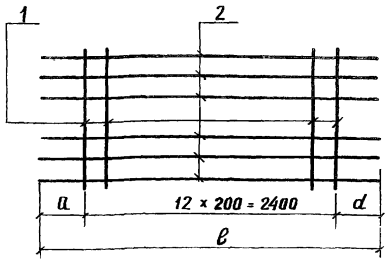

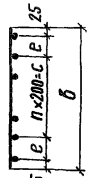

Изготавление сеток производить при помощи контактной точечной электросварки в соответствии с требованиями ГОСТ 14098-69 и СН 393-78

Обозначение	Марка	a, мм	d, мм	в, мм	e, мм	n, шт.	c, мм	б, мм	Масса, кг
3.503.1-53.2-24	С24	20	520	2940	0	10	2000	2050	96,8
-01	С25	560	560	3520	0	10	2000	2050	66,6
-02	С26	20	520	2940	0	10	2000	2050	36,5
-03	С27	560	560	3520	0	10	2000	2050	39,0
-04	С28	20	520	2940	0	12	2400	2450	142,3
-05	С29	560	560	3520	0	12	2400	2450	68,9
-06	С30	20	520	2940	0	12	2400	2450	43,4
-07	С31	560	560	3520	0	12	2400	2450	46,4
-08	С32	20	520	2940	250	12	2400	2950	155,1
-09	С33	560	560	3520	250	12	2400	2950	93,2
-10	С34	20	520	2940	0	17	3400	3450	228,7
-11	С35	560	560	3520	0	17	3400	3450	127,1
-12	С36	20	520	2940	0	19	3800	3950	220,1

3.503.1-53.2-24 СБ

Сетка арматурная (С24 ÷ С36)

Стадия	Масса	Масштаб
Р	см табл.	
Лист	Листов 1	

Разраб. Хромова
Пров. Андрианова
Гл. инж. пр. Дашкевич

ПРОМТРАНСНИИПРОЕКТ г. Москва

Выпуск 2

Формат	Зона	Поз.	Обозначение	Наименование	Кол.	Примечание
				Документация		
А1В			3.503.1-53.2-25 СБ	Сборочный чертеж		
				3.503.1-53.2-25		С 37
				Детали		
БЧ		1	3.503.1-53.2-25.1	Ф12А-II ГОСТ 5781-75, ℓ=3000	13	34.6 кг
БЧ		2	3.503.1-53.2-24.2-02	Ф8А-I ГОСТ 5781-75, ℓ=2940	15	17,4 кг
				3.503.1-53.2-25-01		С38
				Детали		
БЧ		1	3.503.1-53.2-25.1	Ф12-А-II ГОСТ 5781-75, ℓ=3000	13	34.6 кг
БЧ		2	3.503.1-53.2-24.1-03	Ф8А-I ГОСТ 5781-75, ℓ=3520	15	20,9 кг
				3.503.1-53.2-25-02		С 39
				Детали		
БЧ		1	3.503.1-53.2-25.1-02	Ф12А-II ГОСТ 5781-75, ℓ=3500	13	40,4 кг
БЧ		2	3.503.1-53.2-24.2-02	Ф8А-I ГОСТ 5781-75, ℓ=2940	18	20,9 кг
				3.503.1-53.2-25-03		С 40
				Детали		
БЧ		1	3.503.1-53.2-25.1-02	Ф12А-II ГОСТ 5781-75, ℓ=3500	13	40,4 кг
БЧ		2	3.503.1-53.2-24.1-03	Ф8А-I ГОСТ 5781-75, ℓ=3520	18	25,0 кг
				3.503.1-53.2-25-04		С41
				Детали		
БЧ		1	3.503.1-53.2-25.1-04	Ф12А-II ГОСТ 5781-75, ℓ=3980	13	45,9 кг
БЧ		2	3.503.1-53.2-24.2-02	Ф8А-I ГОСТ 5781-75, ℓ=2940	20	23,2 кг

Инв. № подл. | Подпись и дата | Взам. инв. №

3.503.1-53.2-25

Разраб.	Хромова	
Пров.	Андрианова	
Гл. инж. пр.	Дашкевич	

Сетка арматурная (С37 ÷ С41)

Стадия	Лист	Листов
Р		1

ПРОМТРАНСНИИПРОЕКТ г. Москва

Выпуск 2

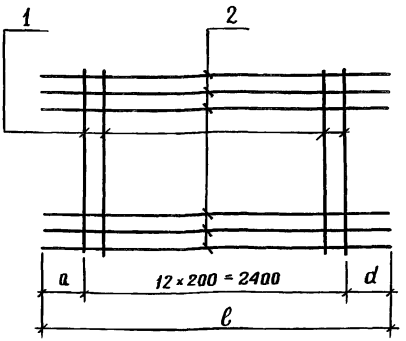

Сетки изготавлять при помощи контактной точечной электросварки в соответствии с требованиями ГОСТ 14098-68 и СН 393-78

Обозначение	Марка	a, мм	d, мм	ℓ, мм	e, мм	K, мм	g, мм	n, шт.	c, мм	Масса, кг
3.503.1-53.2-25	С37	20	520	2940	650	190	250	12	2400	52,0
-01	С38	560	560	3520	650	190	250	12	2400	55,5
-02	С39	20	520	2940	900	190	0	17	3400	61,3
-03	С40	560	560	3520	900	190	0	17	3400	65,4
-04	С41	20	520	2940	1140	300	240	17	3400	69,1

3.503.1-53.2-25 СБ

Сетка арматурная (С37 ÷ С41)

Стадия	Масса	Масштаб
Р	см. табл.	
Лист	Листов 1	

Разраб. Хромова
Пров. Андрианова
Гл.инж.пр. Дашкевич

ПРОМТРАНСНИИПРОЕКТ
г. Москва

Выпуск 2

Формат	Зона	Поз.	Обозначение	Наименование	Кол.	Примечание
				Документация		
А4			3.503.1-53.2-26СБ	Сборочный чертеж		
				3.503.1-53.2-26		С 42
				Детали		
БЧ		1	3.503.1-53.2-26.1	ф18 А-II ГОСТ 5781-75, ℓ=2460	13	63,9 кг
БЧ		2	3.503.1-53.2-24.1-01	ф12 А-II ГОСТ 5781-75, ℓ=3520	8	25,0 кг
				3.503.1-53.2-26-01		С 43
				Детали		
БЧ		1	3.503.1-53.2-26.1-01	ф18 А-II ГОСТ 5781-75, ℓ=2710	13	70,4 кг
БЧ		2	3.503.1-53.2-24.2	ф18 А-II ГОСТ 5781-75, ℓ=2940	9	52,9 кг
				3.503.1-53.2-26-02		С 44
				Детали		
БЧ		1	3.503.1-53.2-26.1-01	ф18 А-II ГОСТ 5781-75, ℓ=2710	13	70,4 кг
БЧ		2	3.503.1-53.2-24.2	ф18 А-II ГОСТ 5781-75, ℓ=2940	9	52,9 кг
				3.503.1-53.2-26-03		С 45
				Детали		
БЧ		1	3.503.1-53.2-26.1-01	ф18 А-II ГОСТ 5781-75, ℓ=2710	13	70,4 кг
БЧ		2	3.503.1-53.2-24.1-01	ф12 А-II ГОСТ 5781-75, ℓ=3520	10	31,3 кг
				3.503.1-53.2-26-04		С 46
				Детали		
БЧ		1	3.503.1-53.2-26.1-04	ф25 А-II ГОСТ 5781-75, ℓ=3010	13	150,8 кг
БЧ		2	3.503.1-53.2-24.2-08	ф20 А-II ГОСТ 5781-75, ℓ=2940	11	79,8 кг

3.503.1-53.2-26

Разраб.	Храмова	
Пров.	Андрианова	
Гл. инж. пр	Дашкевич	

Сетка арматурная (С42 ÷ С48)

Стадия	Лист	Листов
Р	1	2

ПРОМТРАНСНИИПРОЕКТ г. Москва

Выпуск 2

Формат	Зона	Поз.	Обозначение	Наименование	Кол.	Примечание
				3.503.1-53.2-26-05		с 47
				Детали		
БЧ		1	3.503.1-53.2-26.1-04	ф25 А-II ГОСТ 5781-75, ℓ=3010	13	150,8 кг
БЧ		2	3.503.1-53.2-24.2-08	ф20 А-II ГОСТ 5781-75, ℓ=2940	11	79,8 кг
				3.503.1-53.2-26-06		с 48
				Детали		
БЧ		1	3.503.1-53.2-26.1-04	ф25 А-II ГОСТ 5781-75, ℓ=3010	13	150,8 кг
БЧ		2	3.503.1-53.2-24.1-01	ф12 А-II ГОСТ 5781-75, ℓ=3520	11	34,4 кг

Бб/пуск 2

3.503.1-53.2-26-01 изображено
3.503.1-53.2-26-04 изображено
3.503.1-53.2-26-02 - зеркальное отражение
3.503.1-53.2-26-05 - зеркальное отражение

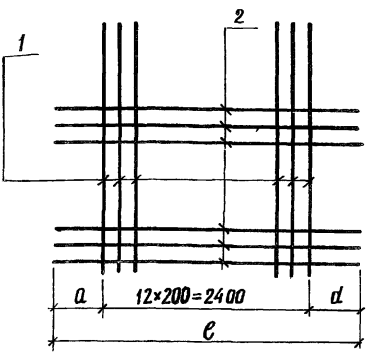

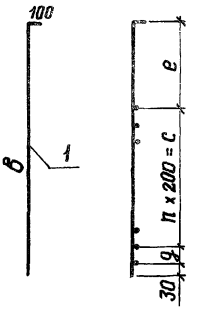

Сетки изготавлять при помощи контактной точечной электросварки в соответствии с требованиями ГОСТ 14098-68 и СН 393-78

Обозначение	Марка	a, мм	d, мм	e, мм	в, мм	e, мм	g, мм	n, шт.	c, мм	Масса, кг
3.503.1-53.2-26	С42	560	560	3520	2360	880	250	6	1200	88,9
-01	С43	20	520	2940	2610	850	130	8	1600	123,3
-02	С44									
-03	С45	550	570	3520	2610	850	130	8	1600	101,7
-04	С46	20	520	2940	2910	950	130	9	1800	230.6
-05	С47									
-06	С48	550	570	3520	2910	950	130	9	1800	185,2

3.503.1-53.2-26 СБ

Сетка арматурная (С42 ÷ С48)

Стадия	Масса	Масштаб
Р	см. табл.	
Лист	Листов 1	

Разраб. Храмова
Пров. Андрианова
Гл. инж. пр. Дашкевич

ПРОМТРАНСНИИПРОЕКТ г. Москва

Вып. 2

Формат	Зона	Поз.	Обозначение	Наименование	Кол.	Примечание
				Документация		
IIВ			3.503.1-53.2-27СБ	Сборочный чертеж		
				3.503.1-53.2-27		С 49
				Детали		
БЧ		1	3.503.1-53.2-27.1	ф12 А-II ГОСТ 5781-75, ℓ=2470	13	28,6 кг
БЧ		2	3.503.1-53.2-24.1-03	ф8 А-I ГОСТ 5781-75, ℓ=3520	8	11,1 кг
				3.503.1-53.2-27-01		С 50
				Детали		
БЧ		1	3.503.1-53.2-27.1-01	ф12 А-II ГОСТ 5781-75, ℓ=2750	13	31,7 кг
БЧ		2	3.503.1-53.2-24.2-02	ф8 А-I ГОСТ 5781-75, ℓ=2940	10	11,6 кг
				3.503.1-53.2-27-02		С 51
				Детали		
БЧ		1	3.503.1-53.2-27.1-01	ф12 А-II ГОСТ 5781-75, ℓ=2750	13	31,7 кг
БЧ		2	3.503.1-53.2-24.2-02	ф8 А-I ГОСТ 5781-75, ℓ=2940	10	11,6 кг
				3.503.1-53.2-27-03		С 52
				Детали		
БЧ		1	3.503.1-53.2-27.1-01	ф12 А-II ГОСТ 5781-75, ℓ=2750	13	31,7 кг
БЧ		2	3.503.1-53.2-24.1-03	ф8 А-I ГОСТ 5781-75, ℓ=3520	10	13,9 кг
				3.503.1-53.2-27-04		С 53
				Детали		
БЧ		1	3.503.1-53.2-27.1-04	ф12 А-II ГОСТ 5781-75, ℓ=3060	13	35,3 кг
БЧ		2	3.503.1-53.2-24.2-02	ф8 А-I ГОСТ 5781-75, ℓ=2940	10	11,6 кг

3.503.1-53.2-27

Разраб.	Хромова	
Пров.	Андрианова	
Гл.инж.пр.	Дашкевич	

Сетка арматурная (С 49 ÷ С 55)

Стадия	Лист	Листов
Р	1	2

ПРОМТРАНСНИИПРОЕКТ г. Москва

Выпуск 2

Формат	Зона	Поз.	Обозначение	Наименование	Кол.	Примечание
				3.503.1-53.2-27-05		с54
				Детали		
БЧ		1	3.503.1-53.2-27.1-04	ф12 А-II ГОСТ 5781-75, ℓ=3060	13	35.3 кг
БЧ		2	3.503.1-53.2-24.2-02	ф8 А-I ГОСТ 5781-75, ℓ=2940	10	11.6 кг
				3.503.1-53.2-27.06		с55
				Детали		
БЧ		1	3.503.1-53.2-27.1-04	ф12 А-II ГОСТ 5781-75, ℓ=3060	13	35.3 кг
БЧ		2	3.503.1-53.2-24.1-03	ф8 А-I ГОСТ 5781-75, ℓ=3520	10	13.9 кг

Выпуск 2

3.503.1-53.2-27-01 – изображено
3.503.1-53.2-27-04 – изображено
3.503.1-53.2-27-02 – зеркальное отражение
3.503.1-53.2-27-05 – зеркальное отражение

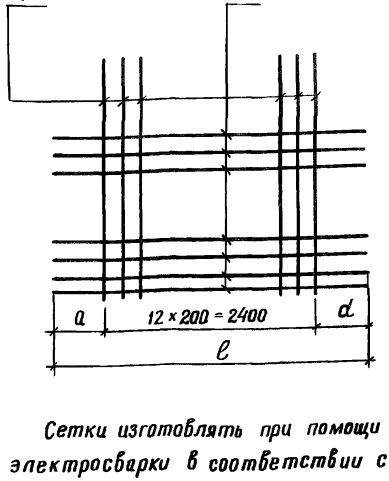



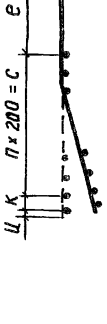

Сетки изготовлять при помощи контактной точечной электросварки в соответствии с требованиями ГОСТ 14098-68 и СН 393-78

Обозначение	Марка	a, мм	d, мм	ℓ, мм	в, мм	р, мм	g, мм	е, мм	к, мм	и, мм	n, шт.	с, мм	Масса кг
3.503.1-53.2-27	С49	560	560	3520	1230	1140	300	880	0	90	7	1400	39,7
-01	С50	20	520	2940	1230	1420	360	880	150	20	8	1600	43,3
-02	С51												
-03	С52	550	570	3520	1230	1420	360	880	150	20	8	1600	45,6
-04	С53	20	520	2940	1550	1390	310	1030	0	110	9	1800	46,9
-05	С54												
-06	С55	550	570	3520	1330	1630	420	1030	0	130	9	1800	49,2

3.503.1-53.2-27 СБ

Сетка арматурная (С49 ÷ С55)

Стадия	Масса	Масштаб
Р	см. табл.	
Лист	Листов 1	

Разраб.	Хромова	
Пров.	Андрианова	
Гл. инж. пр.	Дашкевич	

ПРОМТРАНСНИИПРОЕКТ
г. Москва

Выпуск 2

Формат	Зона	Поз.	Обозначение	Наименование	Кол.	Примечание
				Документация		
IIВ			3.503.1-53.2-28 СБ	Сборочный чертеж		
				3.503.1-53.2-28		С56
				Сборочные единицы		
IIВ		1	3.503.1-53.2-57	Изделие закладное МН8	2	19,0 кг
				Детали		
БЧ		2	3.503.1-53.2-28.1	ф10 А-III ГОСТ 5781-75, ℓ=680	3	1,3 кг
БЧ		3	3.503.1-53.2-28.2	ф10 А-III ГОСТ 5781-75, ℓ=950	2	1,2 кг
БЧ		4	3.503.1-53.2-28.3	ф10 А-III ГОСТ 5781-75, ℓ=800	2	1,0 кг
БЧ		5	3.503.1-53.2-28.4	ф10 А-III ГОСТ 5781-75, ℓ=830	3	1,5 кг
БЧ		6	3.503.1-53.2-28.5	ф6 А-I ГОСТ 5781-75, ℓ=2650	5	2,9 кг
				3.503.1-53.2-28-01		С57
				Сборочные единицы		
IIВ		1	3.503.1-53.2-57	Изделие закладное МН8	2	19,0 кг
				Детали		
БЧ		2	3.503.1-53.2-28.1-01	ф10 А-III ГОСТ 5781-75, ℓ=1510	3	5,5 кг
БЧ		3	3.503.1-53.2-28.2-01	ф10 А-III ГОСТ 5781-75, ℓ=1780	2	4,3 кг
БЧ		4	3.503.1-53.2-28.3-01	ф10 А-III ГОСТ 5781-75, ℓ=1640	2	4,0 кг
БЧ		5	3.503.1-53.2-28.4-01	ф10 А-III ГОСТ 5781-75, ℓ=1650	3	6,0 кг
БЧ		6	3.503.1-53.2-28.5	ф6 А-I ГОСТ 5781-75, ℓ=2650	9	5,3 кг

Разраб.	Хромова		Сетка арматурная (С56 ÷ С58)
Пров.	Бойцова		
Т.инжр	Дашкевич		

3.503.1-53.2-28

Стадия	Лист	Листов
Р	1	2

ПРОМТРАНСНИИПРОЕКТ г. Москва

Выпуск 2

Формат	Зона	Поз.	Обозначение	Наименование	Кол.	Примечание
				3.503.1-53.2-28-D2		С58
				Сборочные единицы		
IIВ		1	3.503.1-53.2-57	Изделие закладное МН8	2	19,0 кг
				Детали		
БЧ		2	3.503.1-53.2-28.1-D2	ф14 А-III ГОСТ 5781-75, ℓ=1510	3	5,5 кг
БЧ		3	3.503.1-53.2-28.2-D2	ф14 А-III ГОСТ 5781-75, ℓ=1780	2	4,3 кг
БЧ		4	3.503.1-53.2-28.3-D2	ф14 А-III ГОСТ 5781-75, ℓ=1640	2	4,0 кг
БЧ		5	3.503.1-53.2-28.4-D2	ф14 А-III ГОСТ 5781-75, ℓ=1650	3	6,0 кг
БЧ		6	3.503.1-53.2-28.5	ф6 А-I ГОСТ 5781-75, ℓ=2650	9	5,3 кг

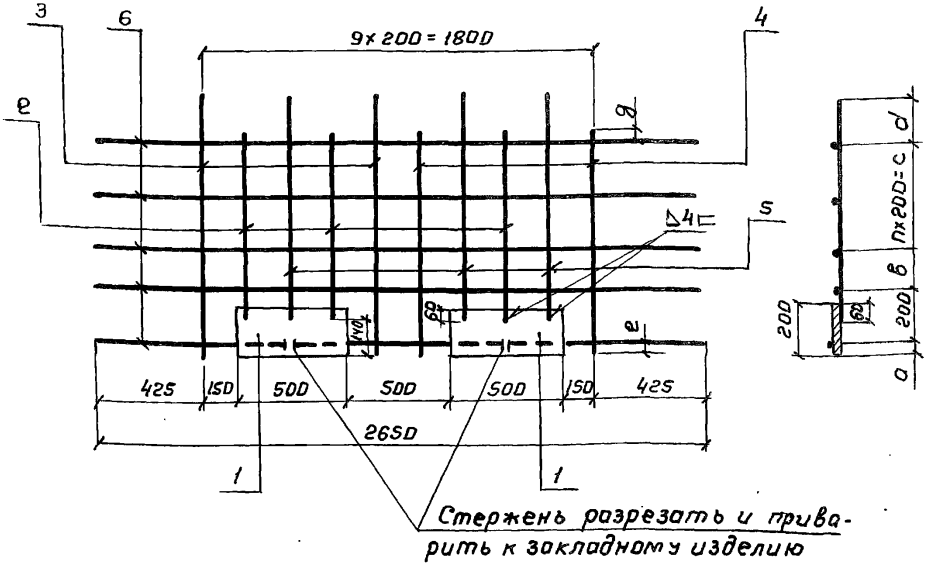

Изготовление сеток производить при помощи контактной точечной электросварки в соответствии с требованиями ГОСТ 14098-68 и СН 393-78

Обозначение	Марка	a, мм	в, мм	c, мм	d, мм	n, шт.	e_1, мм	g_1, мм	Масса, кг
3.503.1-53.2- 28	С56	40	150	400	180	2	20	30	26.9
-01	С57	90	200	600	180	3	70	30	29.3
-02	С58	30	200	1200	160	6	20	20	44.1

3.503.1-53.2-28СБ

Сетка арматурная (С56÷С58)

Стадия	Масса	Масштаб
Р	см. табл.	
Лист	Листов 1	

Разраб. Хромова
Пров. Бойцова
Гл.инж.пр. Дашкевич

ПРОМТРАНСНИИПРОЕКТ
г. Москва

Выпуск 2

Формат	Зона	Поз.	Обозначение	Наименование	Кол.	Примечание
				Документация		
IIВ		1	3.503.1-53.2-29СБ	Сборочный чертеж		
				3.503.1-53.2-29		С59
				Детали		
БЧ		1	3.503.1-53.2-28.2	ф10А-III ГОСТ 5781-75, е=950	5	2.9 кг
БЧ		2	3.503.1-53.2-28.3	ф10А-III ГОСТ 5781-75, е=800	5	2.5 кг
БЧ		3	3.503.1-53.2-28.5	ф6А-I ГОСТ 5781-75, е=2650	5	2.9 кг
				3.503.1-53.2-29-01		С60
				Детали		
БЧ		1	3.503.1-53.2-29.1-01	ф10А-III ГОСТ 5781-75, е=1780	5	5.5 кг
БЧ		2	3.503.1-53.2-29.2-01	ф10А-III ГОСТ 5781-75, е=1640	5	5.1 кг
БЧ		3	3.503.1-53.2-28.5	ф6А-I ГОСТ 5781-75, е=2650	9	5.3 кг
				3.503.1-53.2-29-02		С61
				Детали		
БЧ		1	3.503.1-53.2-28.2	ф10А-III ГОСТ 5781-75, е=950	9	5.3 кг
БЧ		2	3.503.1-53.2-28.3	ф10А-III ГОСТ 5781-75, е=800	9	4.4 кг
БЧ		3	3.503.1-53.2-29.1-02	ф6А-I ГОСТ 5781-75, е=4380	5	4.9 кг
				3.503.1-53.2-29-03		С62
				Детали		
БЧ		1	3.503.1-53.2-29.1-01	ф10А-III ГОСТ 5781-75, е=1780	9	9,9 кг
БЧ		2	3.503.1-53.2-29.2-01	ф10А-III ГОСТ 5781-75, е=1640	9	9,1 кг
БЧ		3	3.503.1-53.2-29.1-02	ф6А-I ГОСТ 5781-75, е=4380	9	8.8 кг

3.503.1-53.2-29

Разраб.	Хромова		
Пров.	Бойцова		
Гл.инж.пр.	Дашкевич		

Сетка арматурная (С59÷С62)

Стадия	Лист	Листов
Р		1

ПРОМТРАНСНИИПРОЕКТ г. Москва

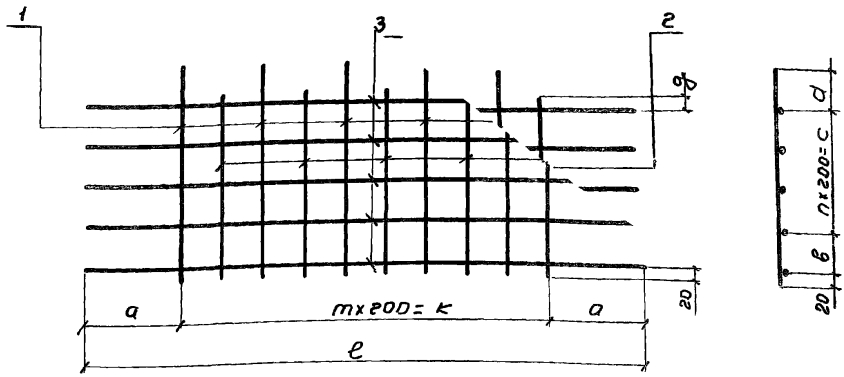

Изготовление сеток производить при помощи контактной точечной электросварки в соответствии с требованиями ГОСТ 14098-68 и СН 393-78

Обозначение	Марка	в, мм	d, мм	g, мм	n, шт	m, шт.	а, мм	к, мм	е, мм	с, мм	Масса, кг
3.503.1-53.2-29	С59	150	180	30	2	9	425	1800	2650	400	8.3
-01	С60	200	160	20	6	9	425	1800	2650	1200	15.9
-02	С61	150	180	30	2	17	490	3400	4380	400	14.6
-03	С62	200	160	20	6	17	490	3400	4380	1200	27.8

Разраб.	Хромова	
Пров.	Бойцова	
Гл.инж.пр.	Дашкевич	

3.503.1-53.2 - 29СБ

Сетка арматурная (С59 ÷ С62)

Стадия	Масса	Масштаб
Р	См. табл.	
Лист	Листов 1	

ПРОМТРАНСНИИПРОЕКТ г. Москва

Выпуск 2

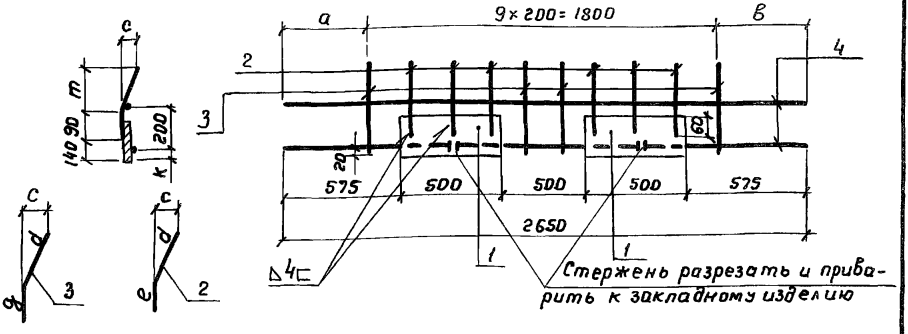

Изготовление сеток производить при помощи контактной точечной электросварки в соответствии с требованиями ГОСТ 14098-68 и СН 393-78

Обозначение	Марка	a, мм	в, мм	c, мм	d, мм	g, мм	e, мм	к, мм	m, мм	Масса, кг
3.503.1-53.2-30	С63	425	425	28	40	380	260	40	28	24,4
-01	С64	441	409	210	300	210	90	30	210	28,1

Формат	Зона	Поз.	Обозначение	Наименование	Кол.	Примечание
				3.503.1-53.2-30		С63
				Сборочные единицы		
IIв		1	3.503.1-53.2-57	Изделие закладное МН8	2	19.0 кг
				Детали		
Бч		2	3.503.1-53.2-30.1	ф10А-III ГОСТ 5781-75, е=300	6	1,1 кг
Бч		3	3.503.1-53.2-30.2	ф10А-III ГОСТ 5781-75, е=420	4	1,0 кг
Бч		4	3.503.1-53.2-2.2	ф10А-III ГОСТ 5781-75, е=2650	2	3,3 кг
				3.503.1-53.2-30-01		С64
				Сборочные единицы		
IIв		1	3.503.1-53.2-57	Изделие закладное МН8	2	19.0 кг
				Детали		
Бч		2	3.503.1-53.2-30.1-01	ф10А-III ГОСТ 5781-75, е=390	6	1,4 кг
Бч		3	3.503.1-53.2-30.2-01	ф10А-III ГОСТ 5781-75, е=510	4	1,3 кг
Бч		4	3.503.1-53.2-4.1	ф14А-III ГОСТ 5781-75, е=2650	2	6,4 кг

Разраб.	Затока	
Пров.	Бойцова	
Гл.инж.пр	Дашкевич	

3.503.1-53.2-30

Сетка арматурная (С63 и С64)

Стадия	Масса	Масштаб
Р	см. табл.	
Лист	Листов 1	

ПРОМТРАНСНИИПРОЕКТ г. Москва

Выпуск 2

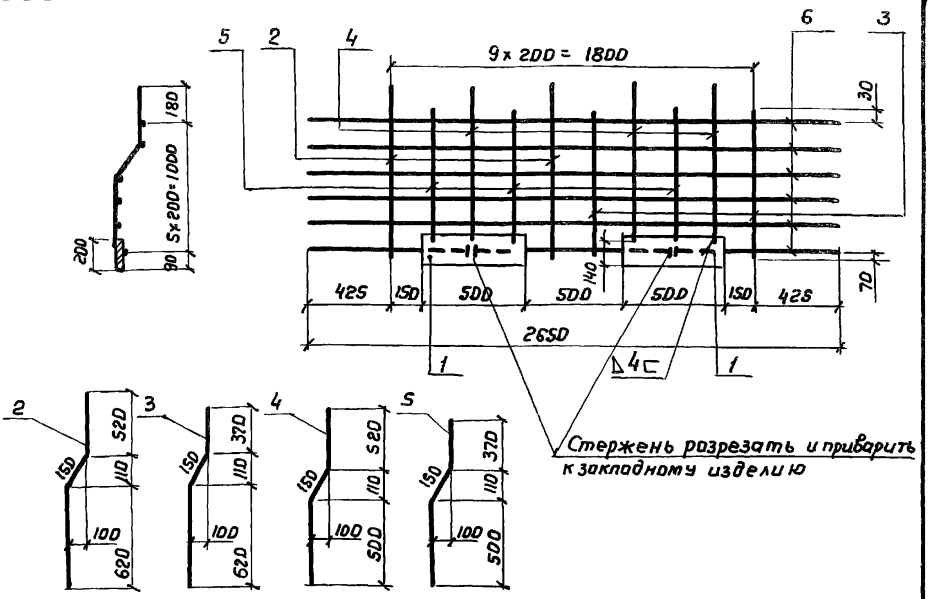

Изготовление сеток производить при помощи контактной точечной электросварки в соответствии с требованиями ГОСТ 14098-68 и СН 393-78.

Формат	Зона	Поз.	Обозначение	Наименование	Кол.	Примечание
				Сборочные единицы		
11В		1	3.503.1-53.2-57	Изделие закладное МН8	2	19.0кг
				Детали		
БЧ		2	3.503.1-53.2-31.1	ф10А-III ГОСТ 5781-75, ℓ=1290	2	1.6кг
БЧ		3	3.503.1-53.2-31.2	ф10А-III ГОСТ 5781-75, ℓ=1140	2	1.4кг
БЧ		4	3.503.1-53.2-31.3	ф10А-III ГОСТ 5781-75, ℓ=1170	3	2,2кг
БЧ		5	3.503.1-53.2-31.4	ф10А-III ГОСТ 5781-75, ℓ=1020	3	1.9кг
БЧ		6	3.503.1-53.2-28.5	ф6А-I ГОСТ 5781-75, ℓ=2650	6	3,5кг

3.503.1-53.2-31

Разраб.	Затока	Сетка арматурная С65	Стадия: Р; Масса: 29,6; Масштаб:
Пров.	Бойцова		Лист; Листов 1
Гл.инж.пр	Дашкевич		ПРОМТРАНСНИИПРОЕКТ г. Москва

Выпуск 2

Формат	Зона	Поз.	Обозначение	Наименование	Кол.	Примечание
				Документация		
IIВ			3.503.1-53.2-32 СБ	Сборочный чертеж		
				3.503.1-53.2-32		С66
				Сборочные единицы		
IIВ		1	3.503.1-53.2-53	Изделие закладное МН3	1	29,4 кг
				Детали		
БЧ		2	3.503.1-53.2-28.2	ф10 А-III ГОСТ 5781-75, ℓ=950	5	2,9кг
БЧ		3	3.503.1-53.2-28.3	ф10 А-III ГОСТ 5781-75, ℓ=800	5	2,5 кг
БЧ		4	3.503.1-53.2-28.4	ф10 А-III ГОСТ 5781-75, ℓ=830	4	2,0кг
БЧ		5	3.503.1-53.2-28.1	ф10 А-III ГОСТ 5781-75, ℓ=680	4	1,7кг
БЧ		6	3.503.1-53.2-29.1-02	ф6 А-I ГОСТ 5781-75, ℓ=4380	5	4,9кг
				3.503.1-53.2-32-01		С67
				Сборочные единицы		
IIВ		1	3.503.1-53.2-53	Изделие закладное МН3	1	29,4 кг
				Детали		
БЧ		2	3.503.1-53.2-28.2-01	ф10 А-III ГОСТ 5781-75, ℓ=1250	5	3,8 кг
БЧ		3	3.503.1-53.2-28.3-01	ф10А-III ГОСТ 5781-75, ℓ=1100	5	3,4 кг
БЧ		4	3.503.1-53.2-28.4-01	ф10 А-III ГОСТ 5781-75, ℓ=1130	4	2,8 кг
БЧ		5	3.503.1-53.2-28.1-01	ф10 А-III ГОСТ 5781-75, ℓ=980	4	2,4кг
БЧ		6	3.503.1-53.2-29.1-02	ф6А-I ГОСТ 5781-75, ℓ=4380	6	5,8 кг

3.503.1-53.2-32

Разраб.	Хромова	
Пров.	Бойцова	
Гл.инж.пр.	Дашкевич	

Сетка арматурная (С66 ÷ С68)

Стадия	Лист	Листов
Р	1	2

ПРОМТРАНСНИИПРОЕКТ
г. Москва

Выпуск 2

Формат	Зона	Поз.	Обозначение	Наименование	Кол.	Примечание
				3.503.1-53.2-32.02		с 68
				Сборочные единицы		
11В		1	3.503.1-53.2-53	Изделие закладное МН3	1	29,4 кг
				Детали		
БЧ		2	3.503.1-53.2-28.2-02	ф14А-III ГОСТ 5781-75, ℓ=1780	5	10,8 кг
БЧ		3	3.503.1-53.2-28.3-02	ф14А-III ГОСТ 5781-75, ℓ=1640	5	9,9 кг
БЧ		4	3.503.1-53.2-28.4-02	ф14А-III ГОСТ 5781-75, ℓ=1650	4	8,0 кг
БЧ		5	3.503.1-53.2-28.1-02	ф14А-III ГОСТ 5781-75, ℓ=1510	4	7,3 кг
БЧ		6	3.503.1-53.2-29.1-02	ф6А-I ГОСТ 5781-75, ℓ=4380	9	8,8 кг

Выпуск 2

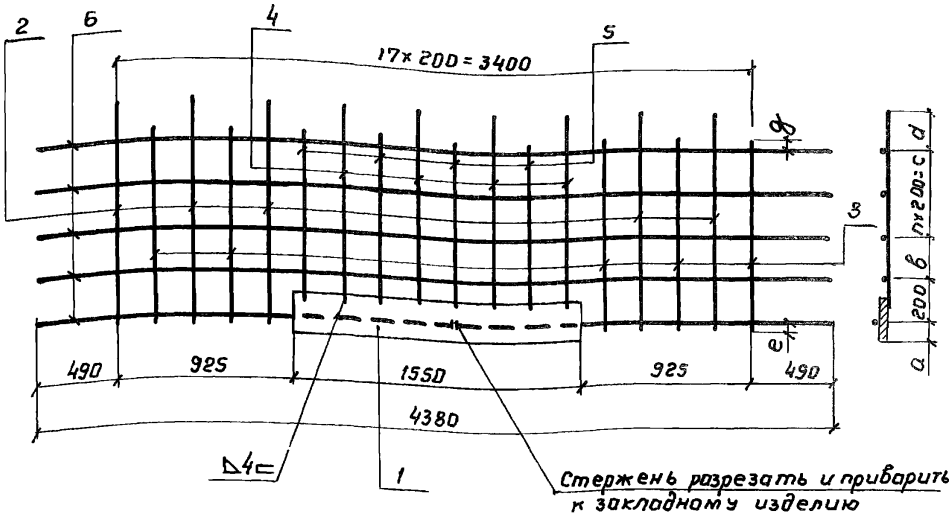

Изготовление сеток производить при помощи контактной точечной электросварки в соответствии с требованиями ГОСТ 14098-68 и СН 393-78

Обозначение	Марка	a, мм	в, мм	d, мм	n, шт.	c, мм	e, мм	g, мм	Масса, кг
3.503.1-53.2-32	С66	40	150	180	2	400	20	30	43.4
-01	С67	90	200	180	3	600	70	30	47.7
-02	С68	30	200	160	6	1200	20	20	74.2

Разраб.	Хромова		
Пров.	Бойцова		
Гл.инж.пр.	Дашкевич		

3.503.1-53.2-32СБ

Сетка арматурная (С66 ÷ С68)

Стадия	Масса	Масштаб
Р	см. табл.	

Лист | Листов 1

ПРОМТРАНСНИИПРОЕКТ г. Москва

Выпуск 2

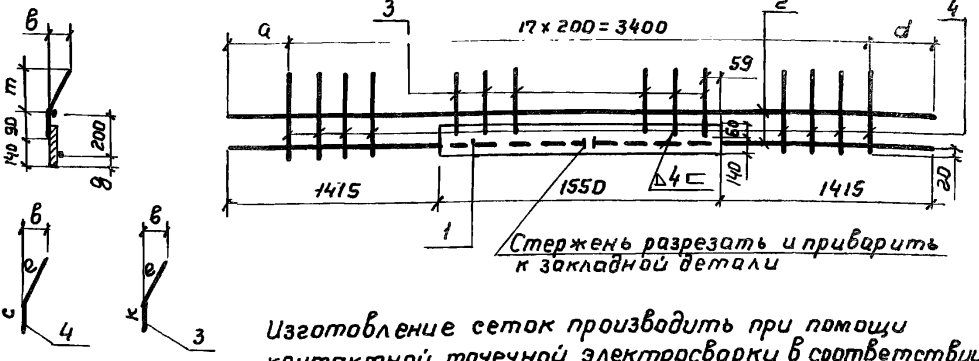

Изготовление сеток производить при помощи контактной точечной электросварки в соответствии с требованиями ГОСТ 14098-68 и СН-393-78

Обозначение	Марка	a, мм	b, мм	c, мм	d, мм	e, мм	g, мм	k, мм	m, мм	Масса, кг
3.503.1-53.2-33	С69	490	28	380	490	40	40	260	28	38,9
-01	С70	506	210	210	474	300	30	90	210	45,0

Формат	Зона	Поз.	Обозначение	Наименование	Кол.	Примечание
				3.503.1-53.2-33		С69
				Сборочные единицы		
IIВ		1	3.503.1-53.2-53	Изделие закладное МН3	1	29,4 кг
				Детали		
БЧ		2	3.503.1-53.2-3.1	ф10А-III ГОСТ 5781-75, ℓ = 4380	2	5,4 кг
БЧ		3	3.503.1-53.2-30.1	ф10А-III ГОСТ 5781-75, ℓ = 300	8	1,5 кг
БЧ		4	3.503.1-53.2-30.2	ф10А-III ГОСТ 5781-75, ℓ = 420	10	2,6 кг
				3.503.1-53.2-33-01		С70
				Сборочные единицы		
IIВ		1	3.503.1-53.2-53	Изделие закладное МН3	1	29,4 кг
				Детали		
БЧ		2	3.503.1-53.2-4.1-01	ф14А-III ГОСТ 5781-75, ℓ = 4380	2	10,6 кг
БЧ		3	3.503.1-53.2-30.1-01	ф10А-III ГОСТ 5781-75, ℓ = 390	8	1,9 кг
БЧ		4	3.503.1-53.2-30.2-01	ф10А-III ГОСТ 5781-75, ℓ = 510	10	3,1 кг

3.503.1-53.2-33

Сетка арматурная (С69 и С70)

Стадия	Масса	Масштаб
Р	см. табл.	
Лист	Листов 1	

Разраб.	Затока	
Пров.	Бойцова	
Гл.инж.пр.	Дашкевич	

ПРОМТРАНСНИИПРОЕКТ г. Москва

Выпуск 2

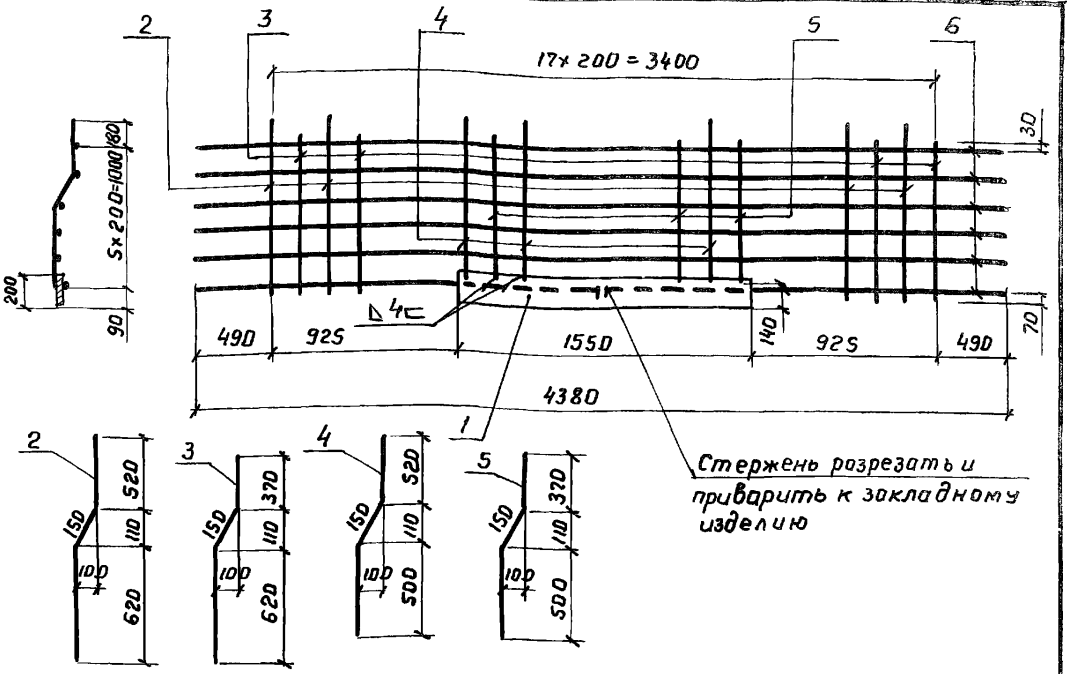

Изготовление сеток производить при помощи контактной точечной электросварки в соответствии с требованиями ГОСТ 14098-68 и СН 393-78

Формат	Зона	Поз.	Обозначение	Наименование	Кол.	Примечание
				Сборочные единицы		
11В		1	3.503.1-53.2_53	Изделие закладное МН3	1	29,4 кг
				Детали		
БЧ		2	3.503.1-53.2-31.1	ф10А-III ГОСТ 5781-75, ℓ=1290	5	4.0 кг
БЧ		3	3.503.1-53.2-31.2	ф10А-III ГОСТ 5781-75, ℓ=1140	5	3,5 кг
БЧ		4	3.503.1-53.2-31.3	ф10А-III ГОСТ 5781-75, ℓ=1170	4	2,9 кг
БЧ		5	3.503.1-53.2-31.4	ф10А-III ГОСТ 5781-75, ℓ=1020	4	2,5 кг
БЧ		6	3.503.1-53.2-29.1-02	ф6А-I ГОСТ 5781-75, ℓ=4380	6	5,8 кг

Разраб.	Затока	
Пров.	Бойцова	
Гл.инж.пр	Дашкевич	

3.503.1-53.2-34

Сетка арматурная С71

Стадия	Масса	Масштаб
Р	48.1	
Лист	Листов 1	

ПРОМТРАНСНИИПРОЕКТ г. Москва

Выпуск 2

3.503.1-53.2-35 – изображено
3.503.1-53.2-35-01 – зеркальное отражение

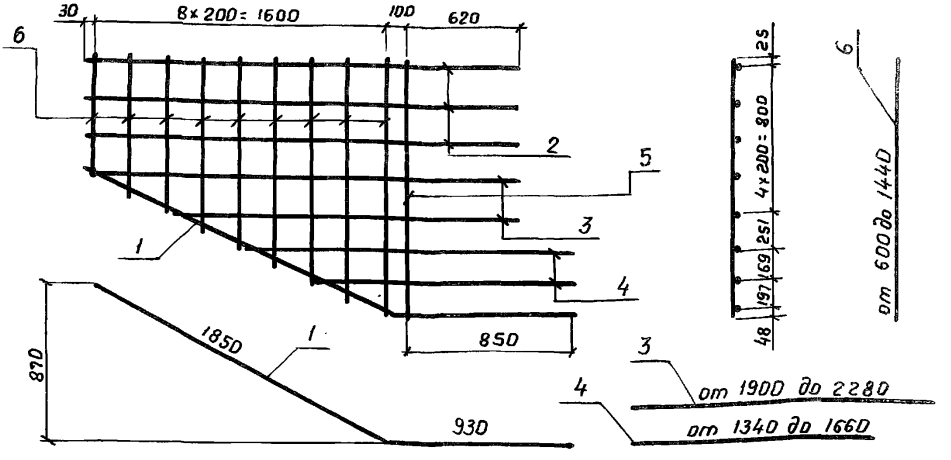

Сетки изготовлять при помощи контактной точечной электросварки в соответствии с требованиями ГОСТ 14098-68 и СН 393-78

Формат	Зона	Поз.	Обозначение	Наименование	Кол.	Примечание
				3.503.1-53.2-35		С72
				Детали		
Б4		1	3.503.1-53.2-35.1	ф10А-III ГОСТ 5781-75, ℓ = 2780	1	1.7кг
Б4		2	3.503.1-53.2-35.2	ф10А-III ГОСТ 5781-75, ℓ = 2350	3	4.3кг
Б4		3	3.503.1-53.2-35.3	ф10А-III ГОСТ 5781-75, $\ell_{ср}$ = 2090	2	2.6кг
Б4		4	3.503.1-53.2-35.4	ф10А-III ГОСТ 5781-75, $\ell_{ср}$ = 1500	2	1.8кг
Б4		5	3.503.1-53.2-35.5	ф10А-III ГОСТ 5781-75, ℓ = 1490	1	0.9кг
Б4		6	3.503.1-53.2-35.6	ф10А-III ГОСТ 5781-75, $\ell_{ср}$ = 1020	9	5.7кг
				3.503.1-53.2-35-01		С73
				Детали		
Б4		1	3.503.1-53.2-35.1	ф10А-III ГОСТ 5781-75, ℓ = 2780	1	1.7кг
			Остальное см.	3.503.1-53.2-35		

3.503.1-53.2-35

Сетка арматурная (С72 и С73)

Стадия	Масса	Масштаб
Р	17.0	
Лист	Листов 1	

Разраб. Затока
Пров. Бойцова
Гл.инж.пр. Дашкевич

ПРОМТРАНСНИИПРОЕКТ г. Москва

Выпуск 2

3.503.1-53.2-36 - изображено
3.503.1-53.2-36-01-зеркальное отражение

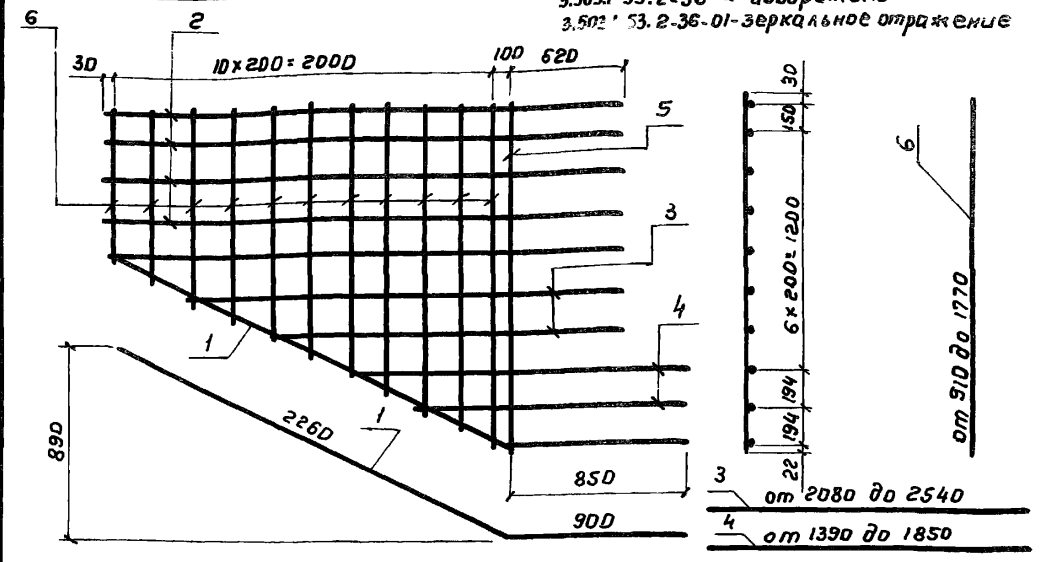

Сетки изготовлять при помощи контактной точечной электросварки в соответствии стребованиями ГОСТ 14098-68 и СН 393-78

Формат	Зона	Поз.	Обозначение	Наименование	Кол.	Примечание
				3.503.1-53.2-36		С74
				Детали		
БЧ		1	3.503.1-53.2-36.1	ф10А-III ГОСТ 5781-75, ℓ=3160	1	1,9 кг
БЧ		2	3.503.1-53.2-36.2	ф10А-III ГОСТ 5781-75, ℓ=2750	5	8,5 кг
БЧ		3	3.503.1-53.2-36.3	ф10А-III ГОСТ 5781-75, ℓср=2310	2	2,9 кг
БЧ		4	3.503.1-53.2-36.4	ф10А-III ГОСТ 5781-75, ℓср=1620	2	2,0 кг
БЧ		5	3.503.1-53.2-36.5	ф10А-III ГОСТ 5781-75, ℓ=1790	1	1,1 кг
БЧ		6	3.503.1-53.2-36.6	ф10А-III ГОСТ 5781-75, ℓср=1340	11	9,1 кг
				3.503.1-53.2-36-01		С75
				Детали		
БЧ		1	3.503.1-53.2-36.1	ф10А-III ГОСТ 5781-75, ℓ=3160	1	1,9 кг
			остальное см.	3.503.1-53.2-36		

3.503.1-53.2-36

				Стадия	Масса	Масштаб
Разраб.	Затока		Сетка арматурная (С74 и С75)	Р	25,5	
Пров.	Бойцова			Лист	Листов 1	
Гл. инж. пр	Дашкевич			ПРОМТРАНСНИИПРОЕКТ г. Москва		

Выпуск 2

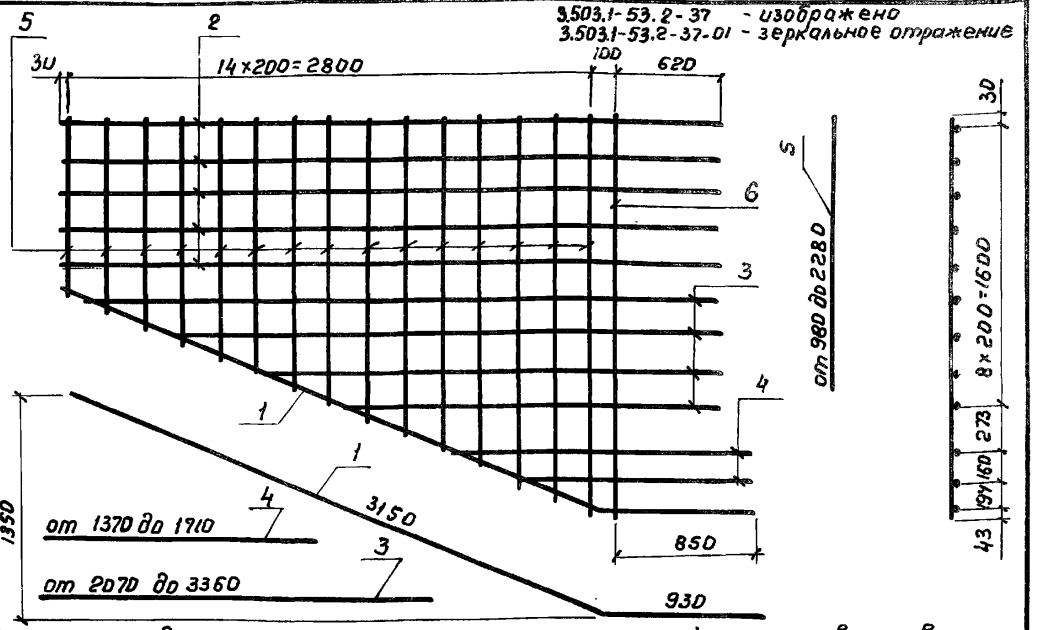

Сетки изготовлять при помощи контактной точечной электросварки в соответствии с требованиями ГОСТ 14098-68 и СН 393-78.

Формат	Зона	Поз.	Обозначение	Наименование	Кол.	Примечание
				3.503.1-53.2-37		С 76
				Детали		
БЧ		1	3.503.1-53.2-37.1	ф12А-III ГОСТ 5781-75, ℓ = 4080	1	3,6 кг
БЧ		2	3.503.1-53.2-37.2	ф12А-III ГОСТ 5781-75, ℓ = 3550	5	15,8 кг
БЧ		3	3.503.1-53.2-37.3	ф12А-III ГОСТ 5781-75, ℓср=2715	4	9,6 кг
БЧ		4	3.503.1-53.2-37.4	ф12А-III ГОСТ 5781-75, ℓср=1540	2	2,7 кг
БЧ		5	3.503.1-53.2-37.5	ф12А-III ГОСТ 5781-75, ℓср=1640	15	21,8 кг
БЧ		6	3.503.1-53.2-37.6	ф12А-III ГОСТ 5781-75, ℓ = 2300	1	2,0 кг
				3.503.1-53.2-37-01		С 77
				Детали		
БЧ		1	3.503.1-53.2-37.1	ф12А-III ГОСТ 5781-75, ℓ = 4080	1	3,6 кг
			Остальное см.	3.503.1-53.2-37		

3.503.1-53.2-37

Разраб.	Затока	Сетка арматурная (С 76 и С 77)	Стадия: Р; Масса: 55,5; Масштаб:
Пров.	Бойцова		Лист; Листов 1
Гл. инж. пр.	Дашкевич		ПРОМТРАНСНИИПРОЕКТ г. Москва

Выпуск 2

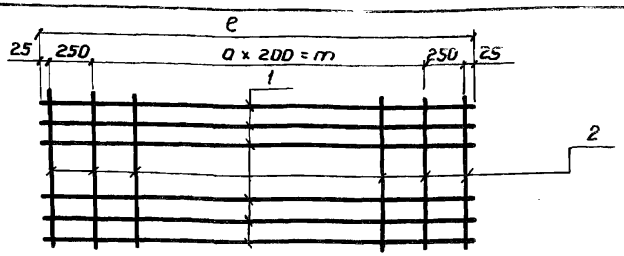

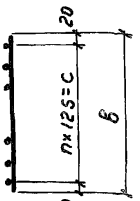

Изготовление сеток производить при помощи контактной точечной электросварки в соответствии с требованиями ГОСТ 14098 и СН 393-78

Обозначение	Марка	n, шт.	a, шт.	в, мм	e, мм	m, мм	c, мм	Масса, кг
3.503.1-53.2-38	С 78	7	17	915	3950	3400	875	98,4
-01	С 79	9	17	1165	3950	3400	1125	123,1
-02	С 80	7	27	915	5950	5400	875	189,6

Формат	Зона	Поз.	Обозначение	Наименование	Кол.	Примечание
				3.503.1-53.2-38		С 78
				Детали		
БЧ		1	3.503.1-53.2-38.1	ф22 А-III ГОСТ 5781-75, e=3950	8	94,3 кг
БЧ		2	3.503.1-53.2-38.2	ф6 А-I ГОСТ 5781-75, e=915	20	4,1 кг
				3.503.1-53.2-38-01		С 79
				Детали		
БЧ		1	3.503.1-53.2-38.1	ф22 А-III ГОСТ 5781-75, e=3950	10	117,9 кг
БЧ		2	3.503.1-53.2-38.1-01	ф6 А-I ГОСТ 5781-75, e=1165	20	5,2 кг
				3.503.1-53.2-38-02		С 80
				Детали		
БЧ		1	3.503.1-53.2-38.1-02	ф28 А-III ГОСТ 5781-75, e=5950	8	183,5 кг
БЧ		2	3.503.1-53.2-38.2	ф6 А-I ГОСТ 5781-75, e=915	30	6,1 кг

Разраб.	Заболотская	
Пров.	Бойцова	
Гл.инж.пр.	Дашкевич	

3.503.1-53.2-38

Сетка арматурная (С 78 ÷ С 80)

Стадия	Масса	Масштаб
Р	см. табл.	
Лист	Листов 1	

ПРОМТРАНСНИИПРОЕКТ г. Москва

Выпуск 2

Обозначение	a, мм	b, мм	c, мм	d, мм
3.503.1-53.2-39	270	270	390	390
-01	422	632	513	723
-02	422	192	513	283
-03	408	184	500	278
-04	411	187	505	277
-05	415	191	524	300
-06	428	317	505	410
-07	720	420	795	495
-08	720	520	795	595
-09	718	618	795	694
-10	731	521	824	614
-11	731	521	839	629
-12	744	524	822	600
-13	721	621	814	714
-14	721	621	829	729
-15	751	621	844	714
-16	716	891	806	981
-17	710	830	850	970
-18	710	274	850	416
-19	от 330 до 710	830	от 470 до 850	970
-20	1029	816	1121	906
-21	от 530 до 1010	830	от 720 до 1200	1020
-22	1010	830	1200	1020
-23	1010	174	1120	366
-24	712	883	803	972
-25	1022	748	1112	838

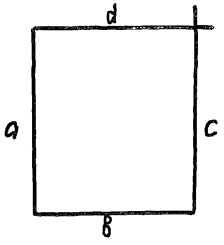

3.503.1-53.2-39

Хомут

Стадия	Масса	Масштаб
Р	см. табл.	
Лист 1	Листов 2	

Разраб. Хромова
Пров. Андрианова
Гл.инж.пр. Дашкевич

Проектэлектромонтаж г. Москва

Болтуски 2

Формат	Зона	Поз.	Обозначение	Наименование	Кол.	Примечание
				Детали		
БЧ			3.503.1-53.2-39	ф 8-А-I ГОСТ 5781-75, ℓ=1320	1	0.52 кг
БЧ			-01	ф 12-А-III ГОСТ 5781-75, ℓ=2290	1	2.0 кг
БЧ			-02	ф 12А-III ГОСТ 5781-75, ℓ=1410	1	1.3 кг
БЧ			-03	ф 12А-III ГОСТ 5781-75 ℓ=1370	1	1.2 кг
БЧ			-04	ф 12А-III ГОСТ 5781-75, ℓ=1380	1	1.2 кг
БЧ			-05	ф 12А-III ГОСТ 5781-75, ℓ=1490	1	1.3 кг
БЧ			-06	ф 8А-I ГОСТ 5781-75, ℓ=1660	1	0.66 кг
БЧ			-07	ф 8А-I ГОСТ 5781-75, ℓ=2430	1	0.96 кг
БЧ			-08	ф 8А-I ГОСТ 5781-75, ℓ=2630	1	1.0 кг
БЧ			-09	ф 8А-I ГОСТ 5781-75, ℓ=2825	1	1.1 кг
БЧ			-10	ф 8А-I ГОСТ 5781-75, ℓ=2690	1	1.1 кг
БЧ			-11	ф 14А-II ГОСТ 5781-75, ℓ=2720	1	3.3 кг
БЧ			-12	ф 8А-I ГОСТ 5781-75, ℓ=2690	1	1.1 кг
БЧ			-13	ф 8А-I ГОСТ 5781-75, ℓ=2870	1	1.1 кг
БЧ			-14	ф 14А-II ГОСТ 5781-75, ℓ=2900	1	3.5 кг
БЧ			-15	ф 8А-I ГОСТ 5781-75, ℓ=2930	1	1.2 кг
БЧ			-16	ф 12А-I ГОСТ 5781-75, ℓ=3394	1	3.0 кг
БЧ			-17	ф 14А-III ГОСТ 5781-75, ℓ=3360	1	4.1 кг
БЧ			-18	ф 14А-III ГОСТ 5781-75, ℓ=2250	1	2.7 кг
БЧ			-19	ф 14А-III ГОСТ 5781-75, $\ell_{сб}$ 2980	1	3.6 кг
БЧ			-20	ф 12А-I ГОСТ 5781-75, ℓ=3872	1	3.4 кг
БЧ			-21	ф 14А-III ГОСТ 5781-75, $\ell_{сб}$ 3580	1	4.3 кг
БЧ			-22	ф 14А-III ГОСТ 5781-75, ℓ=4060	1	4.9 кг
БЧ			-23	ф 14А-III ГОСТ 5781-75, ℓ=2670	1	3.2 кг
БЧ			-24	ф 12А-III ГОСТ 5781-75, ℓ=3370	1	3.0 кг
БЧ			-25	ф 12А-I ГОСТ 5781-75, ℓ=3720	1	3.3 кг

Выпуск 2

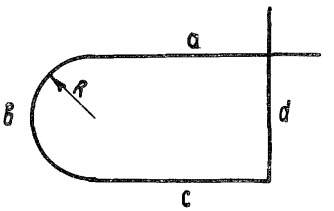

Обозначение	R, мм	a, мм	в, мм	c, мм	d, мм
3.503.1-53.2-40	210	885	659	810	496
-01	260	839	816	760	595
-02	310	807	973	715	715
-03	260	855	816	765	614
-04	260	871	816	765	628
-05	310	827	973	715	725

Формат	Зона	Поз.	Обозначение	Наименование	Кол.	Примечание
				Детали		
Б4			3.503.1-53.2-40	ф 8А-I ГОСТ 5781-75, ℓ= 2850	1	1,1кг
Б4			-01	ф 8А-I ГОСТ 5781-75, ℓ= 3010	1	1,2кг
Б4			-02	ф 8А-I ГОСТ 5781-75, ℓ=3210	1	1,3кг
Б4			-03	ф 8А-I ГОСТ 5781-75, ℓ=3050	1	1,2кг
Б4			-04	ф 14А-II ГОСТ 5781-75, ℓ=3080	1	3,7кг
Б4			-05	ф 14А-II ГОСТ 5781-75, ℓ= 3240	1	3,9кг

3.503.1-53.2-40

Разраб.	Таврина	
Пров.	Бойцова	
Гл.инж.пр	Дашкевич	

Хомут

Стадия	Масса	Масштаб
Р	см. табл.	
Лист	Листов 1	

ПРОМТРАНСНИИПРОЕКТ
г. Москва

Выпуск 2

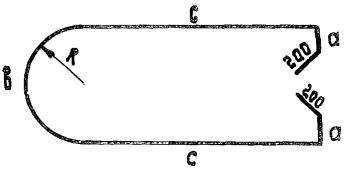

Обозначение	R, мм	а, мм	в, мм	с, мм
3.503.1-53.2-41	210	0	660	920
-01	210	0	660	920
-02	260	72	816	875
-03	260	72	816	870
-04	310	120	973	825
-05	310	120	973	825

Формат	Зона	Поз.	Обозначение	Наименование	Кол.	Примечание
				Детали		
Б4			3.503.1-53.2-41	ф 8А-I ГОСТ 5781-75, ℓ=2900	1	1.1кг
Б4			-01	ф 14А-II ГОСТ 5781-75, ℓ=2900	1	3.5кг
Б4			-02	ф 8А-I ГОСТ 5781-75, ℓ=3110	1	1.2кг
Б4			-03	ф 14А-II ГОСТ 5781-75, ℓ=3100	1	3.7кг
Б4			-04	ф 8А-I ГОСТ 5781-75, ℓ=3263	1	1.3кг
Б4			-05	ф 14А-II ГОСТ 5781-75, ℓ=3263	1	3.9кг

			3.503.1-53.2-41
Разраб.	Таврина		Хомут
Пров.	Бойцова		
Гл.инж.пр	Дашкевич		

Стадия	Масса	Масштаб
Р	см. табл.	
Лист	Листов 1	

Промтрансниипроект г. Москва

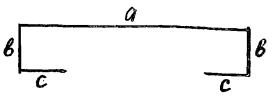

Обозначение	а, мм	в, мм	с, мм
3.503.1-53.2-42	1284	207	181
-01	1316	229	180
-02	1300	225	200

Формат	Зона	Поз.	Обозначение	Наименование	Кол.	Примечание
				Детали		
Б4			3.503.1-53.2-42	⌀ 14 А-III ГОСТ 5781-75, ℓ=2060	1	2.5 кг
Б4			-01	⌀ 12 А-III ГОСТ 5781-75, ℓ=2134	1	1.9 кг
Б4			-02	⌀ 12 А-III ГОСТ 5781-75, ℓ=2150	1	1.9 кг

Разраб.	Заболотская		
Пров.	Андрианова		
Гл.инж.пр.	Фашкевич		

3.503.1-53.2-42

Хомут

Стадия	Масса	Масштаб
Р	см. табл.	
Лист	Листов 1	

ПРОМТРАНСНИИПРОЕКТ
г. Москва

Выпуск 2

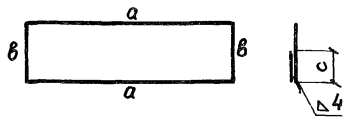

Обозначение	a_1 мм	$в_1$ мм	$с_1$ мм
3.503.1-53.2-43	1098	408	268
-01	1101	411	266
-02	1105	415	270
-03	1202	422	262

Хомут изготовлять при помощи электродуговой ручной сварки по ГОСТ 5264-69 с применением электродов типа Э50А по ГОСТ 9467-75

Формат	Зона	Поз.	Обозначение	Наименование	Кол.	Примечание
				Детали		
БЧ			3.503.1-53.2-43	Ф12А-III ГОСТ 5781-75, ℓ=3280	1	2,9кг
БЧ			-01	Ф12А-III ГОСТ 5781-75, ℓ=3290	1	2,9 кг
БЧ			-02	Ф12А-III ГОСТ 5781-75, ℓ=3310	1	2,9кг
БЧ			-03	Ф12А-III ГОСТ 5781-75, ℓ=3510	1	3,1 кг

Разраб.	Хромова	
Пров.	Андрианова	
Гл.инж.пр.	Дашкевич	

3.503.1-53.2-43

Хомут

Стадия	Масса	Масштаб
Р	см. табл.	
Лист	Листов 1	

ПРОМТРАНСНИИПРОЕКТ
Г. Москва

Рис.1

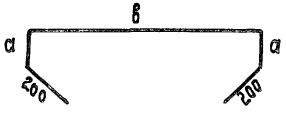

Рис.2

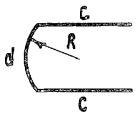

Обозначение	Рис.	a, мм	в, мм	с, мм	d, мм	R, мм
3.503.1-53. 2-44	1	0	940	—	—	—
-01	1	72	940	—	—	—
-02	1	120	940	—	—	—
-03	1	72	950	—	—	—
-04	1	120	950	—	—	—
-05	2	—	—	350	200	210
-06	2	—	—	450	185	310

Формат	Зона	Поз.	Обозначение	Наименование	Кол.	Примечание
				Детали		
Б4			3.503.1-53. 2-44	ф 8А-I ГОСТ 5781-75, ℓ = 1340	1	0.53кг
Б4			-01	ф 8А-I ГОСТ 5781-75, ℓ = 1484	1	0.59кг
Б4			-02	ф 8А-I ГОСТ 5781-75, ℓ = 1580	1	0.62кг
Б4			-03	ф 8А-I ГОСТ 5781-75, ℓ = 1494	1	0.59кг
Б4			-04	ф 8А-I ГОСТ 5781-75, ℓ = 1590	1	0.63кг
Б4			-05	ф 14А-II ГОСТ 5781-75, ℓ = 900	1	1.1кг
Б4			-06	ф 14А-II ГОСТ 5781-75, ℓ = 1085	1	1.3кг

Разраб.	Таврина	
Пров.	Бойцова	
Гл.инж.пр.	Дашкевич	

3.503.1-53. 2-44

Стяжка

Стадия	Масса	Масштаб
Р	см. табл.	
Лист	Листов 1	

ПРОМТРАНСНИИПРОЕКТ
г. Москва

Выпуск 2



Обозначение	a, мм	в, мм	с, мм
3.503.1-53.2-45	936	150	150
-01	936	150	150
-02	1440	200	200
-03	1090	100	200
-04	1540	200	200
-05	1190	100	200
-06	1025	215	215
-07	1100	200	200

Формат	Зона	Поз.	Обозначение	Наименование	Кол.	Примечание
				Детали		
Б4			3.503.1-53.2-45	ф 14 AIII ГОСТ 5781-75, ℓ=1236	1	1.5 кг
Б4			-01	ф 14А-III ГОСТ 5781-75, ℓ=1236	1	1.5 кг
Б4			-02	ф 25А-III ГОСТ 5781-75, ℓ=1840	1	7.1кг
Б4			-03	ф 25А-III ГОСТ 5781-75, ℓ=1390	1	5.4кг
Б4			-04	ф 25А-III ГОСТ 5781-75, ℓ=1940	1	7.5кг
Б4			-05	ф 25А-III ГОСТ 5781-75, ℓ=1490	1	5.7кг
Б4			-06	ф 14А-III ГОСТ 5781-75, ℓ=1455	1	1.8кг
Б4			-07	ф 14А-III ГОСТ 5781-75, ℓ=1500	1	1.8кг

3.503.1-53.2-45

Разраб.	Хромова	Стяжка	Стадия: Р; Масса: см. тябл.; Масштаб:
Пров.	Андрианова		Лист; Листов 1
Гл.инж.пр.	Дяшкевич		ПРОМТРАНСНИИПРОЕКТ г. Москва

Выпуск 2

Обозначение	a, мм
3.503.1-53.2-46	130
-01	230
-02	440
-03	515
-04	370
-05	540
-06	640
-07	510



Формат	Зона	Поз.	Обозначение	Наименование	Кол.	Примечание
				Детали		
БЧ			3.503.1-53.2-46	ф8А-I ГОСТ 5781-75, ℓ=280	1	0.11кг
БЧ			-01	ф8А-I ГОСТ 5781-75, ℓ=380	1	0.15кг
БЧ			-02	ф8А-I ГОСТ 5781-75, ℓ=590	1	0.23 кг
БЧ			-03	ф8А-I ГОСТ 5781-75, ℓ=665	1	0.26кг
БЧ			-04	ф8А-I ГОСТ 5781-75, ℓ=520	1	0.21кг
БЧ			-05	ф8А-I ГОСТ 5781-75, ℓ=690	1	0.27кг
БЧ			-06	ф8А-I ГОСТ 5781-75, ℓ=790	1	0.31кг
БЧ			-07	ф8А-I ГОСТ 5781-75, ℓ=660	1	0.26кг

Разраб.	Хромова		3.503.1-53.2-46
Пров.	Андрианова		Схватка
Гл.инж.пр	Дашкевич		Стадия: Р; Масса: см. табл.; М.Масштаб
			Лист; Листов 1
			ПРОМТРАНСНИИПРОЕКТ г. Москва

Выпуск 2

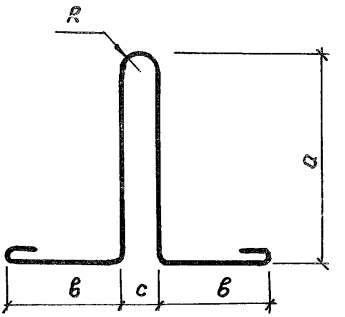

Обозначение	a, мм	c, мм	в, мм	R, мм
3.503.1-53.2-47	400	60	50	30
-01	408	70	110	35
-02	195	70	390	35
-03	235	70	350	35
-04	620	85	100	42.5
-05	530	95	260	47.5
-06	590	95	200	47.5
-07	560	105	330	52.5
-08	540	105	350	52.5
-09	550	110	440	55
-10	750	110	240	55
-11	660	120	460	60
-12	760	120	360	60
-13	760	120	360	60
-14	485	70	100	35

			3.503.1-53.2-47
Разраб.	Хромова		Петля строповочная
Пров.	Андрианова		
Гл.инж.пр.	Дашкевич		

Стадия	Масса	Масштаб
Р	См. табл.	
Лист 1	Листов 2	

ПРОМТРАНСНИИПРОЕКТ
г. Москва

Выпуск 2

Формат	Зона	Поз.	Обозначение	Наименование	Кол.	Примечание
				Детали		
Б4			3.503.1-53.2-47	ф12 А-I ГОСТ 5781-75, ℓ=1080	1	0.96 кг
Б4			-01	ф14 А-I ГОСТ 5781-75, ℓ=1250	1	1.5 кг
Б4			-02	ф16 А-I ГОСТ 5781-75, ℓ=1410	1	2.2 кг
Б4			-03	ф16 А-I ГОСТ 5781-75, ℓ=1410	1	2.2 кг
Б4			-04	ф20 А-I ГОСТ 5781-75, ℓ=1740	1	4.3 кг
Б4			-05	ф22 А-I ГОСТ 5781-75, ℓ=1910	1	5.7 кг
Б4			-06	ф22 А-I ГОСТ 5781-75, ℓ=1910	1	5.7 кг
Б4			-07	ф25 А-I ГОСТ 5781-75, ℓ=2150	1	8.3 кг
Б4			-08	ф25 А-I ГОСТ 5781-75, ℓ=2150	1	8.3 кг
Б4			-09	ф28 А-I ГОСТ 5781-75, ℓ=2380	1	11.5 кг
Б4			-10	ф28 А-I ГОСТ 5781-75, ℓ=2380	1	11.5 кг
Б4			-11	ф32 А-I ГОСТ 5781-75, ℓ=2710	1	17.1 кг
Б4			-12	ф32 А-I ГОСТ 5781-75, ℓ=2710	1	17.1 кг
Б4			-13	ф32 А-II ГОСТ 5781-75, ℓ=2710	1	17.1 кг
Б4			-14	ф16 А-I ГОСТ 5781-75, ℓ=1410	1	2.2 кг

Выпуск 2

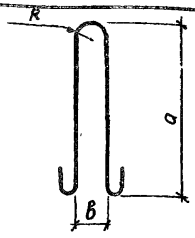

Обозначение	а, мм	в, мм	R мм
3.503.1-53.2-48	383	50	25
-01	450	60	30
-02	517,5	70	35
-03	585	70	35
-04	720	85	42,5
-05	890	105	52,5
-06	990	110	55
-07	1121	120	60

Формат	Зона	Поз.	Обозначение	Наименование	Кол.	Примечание
				Детали		
БЧ			3.503.1-53.2-48	ф10 А-I ГОСТ 5781-75, ℓ=920	1	0,57 кг
БЧ			-01	ф12 А-I ГОСТ 5781-75, ℓ=1080	1	0,96 кг
БЧ			-02	ф14 А-I ГОСТ 5781-75, ℓ=1250	1	1,5 кг
БЧ			-03	ф16 А-I ГОСТ 5781-75, ℓ=1410	1	2,2 кг
БЧ			-04	ф20 А-I ГОСТ 5781-75, ℓ=1740	1	4,3 кг
БЧ			-05	ф25 А-I ГОСТ 5781-75, ℓ=2150	1	8,3 кг
БЧ			-06	ф28 А-I ГОСТ 5781-75, ℓ=2380	1	11,5 кг
БЧ			-07	ф32 А-I ГОСТ 5781-75, ℓ=2710	1	17,1 кг

3.503.1-53.2-48

Разраб.	Хромова	
Пров.	Бойцова	
Гл.инж.пр.	Дошкевич	

Петля строповочная

Стадия	Масса	Масштаб
Р	см. табл.	
Лист	Листов 1	

ПРОМТРАНСНИИПРОЕКТ г. Москва

Копировал

Формат А4

Выпуск 2

Рис.1



Рис.2

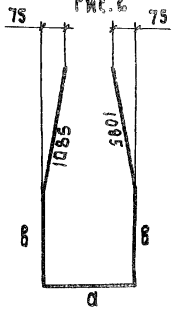

Обозначение	Рис.	а, мм	б, мм
3.503.1-53.2-49	1	240	260
-01	1	315	250
-02	1	600	1580
-03	2	480	500
-04	2	480	500

Формат	Зона	Поз.	Обозначение	Наименование	Кол.	Примечание
				Детали		
Б4			3.503.1-53.2-49	ф 14А-II ГОСТ 5781-75, ℓ=760	1	0.92 кг
Б4			-01	ф 14А-II ГОСТ 5781-75, ℓ=815	1	0.98 кг
Б4			-02	ф 25А-II ГОСТ 5781-75, ℓ=3760	1	14.5 кг
Б4			-03	ф 25А-II ГОСТ 5781-75, ℓ=3650	1	14.1 кг
Б4			-04	ф 28А-II ГОСТ 5781-75, ℓ=3650	1	17.6 кг

3.503.1-53.2-49

Разраб.	Таврина	
Пров.	Андрианова	
Гл.инж.пр	Дашкевич	

Стержень

Стадия	Масса	Масштаб
Р	см. табл.	
Лист	Листов 1	

Промтрансниипроект г. Москва

Выпуск 2

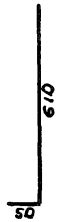

Формат	Зона	Поз.	Обозначение	Наименование	Кол.	Примечание
				Детали		
Б4			3.503.1-53.2-50	ф14 А-III ГОСТ 5781-75, ℓ=660	1	

Разраб.	Хромова		3.503.1-53.2-50
Пров.	Андрианова		Стержень
Гл.инж.пр.	Дашкевич		Стадия: Р; Масса: 0,8 кг; Масштаб:
			Лист; Листов 1
			ПРОМТРАНСНИИПРОЕКТ г. Москва

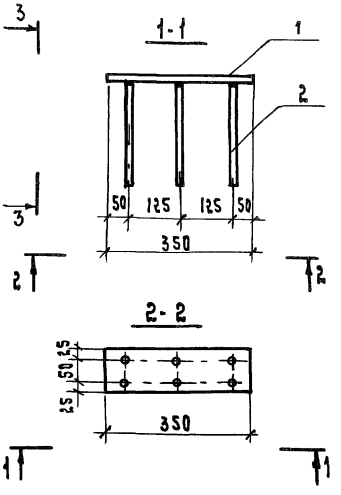

Анкерные стержни привариваются к плоскому элементу в тавр автоматической или полуавтоматической дуговой сваркой под флюсом в соответствии с СН393-78 и СН313-65*

Формат	Зона	Поз.	Обозначение	Наименование	Кол.	Примечание
				Детали		
Б4		1	3.503.1-53.2-51.1	Лист		
				Полоса $\frac{12\times100\ \text{ГОСТ}\ 103-76}{16Д\ \text{ГОСТ}\ 6713-75*}$	1	3.3кг
Б4		2	3.503.1-53.2-51.2	Анкер		
				ф12А-III ГОСТ 5781-75, ℓ=280	6	1.5 кг

Разраб.	Хромова		
Пров.	Бойцова		
Гл.инжлр.	Дашкевич		

3.503.1-53.2-51

Изделие закладное МН1

Стадия	Масса	Масштаб
Р	4.8	1:10
Лист	Листов 1	

Промтрансниипроект г. Москва

Выпуск 2

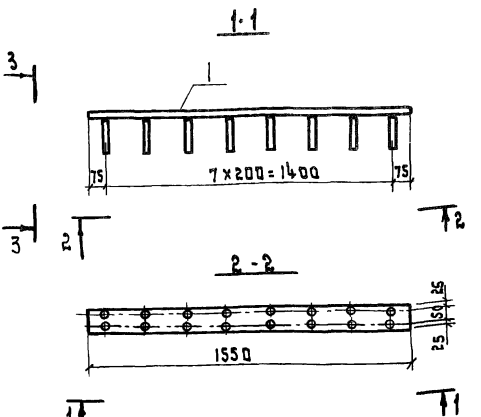

Анкерные стержни привариваются к плоскому элементу в тавр автоматической или полуавтоматической дуговой сваркой под флюсом в соответствии с СН393-78 и СН313-65*.

Формат	Зона	Поз.	Обозначение	Наименование	Кол.	Примечание
				Детали		
БЧ		1	3.503.1-53.2-52.1	Лист 12×100 ГОСТ 103-76		
				Полоса 1Г.А ГОСТ 6713-75*	1	14.6 кг
БЧ		2	3.503.1-53.2-52.2	Анкер		
				ф12А-III ГОСТ 5781-75, ℓ=200	16	2.8 кг

3.503.1-53.2-52

				Стадия	Масса	Масштаб
Рук.раб.	Храмова		Изделие закладное МН2	Р	17.4	1:20
Пров.	Бойцова			Лист	Листов 1	
Гл.инж.пр.	Дашкевич			Промтрансниипроект г. Москва		

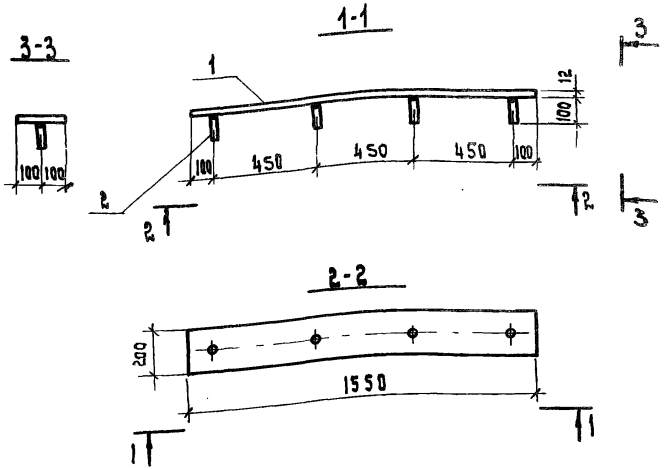

Анкерные стержни привариваются к плоскому элементу в тавр автоматической или полуавтоматической дуговой сваркой под флюсом в соответствии с СН393-78 и СН313-65*

Формат	Зона	Поз.	Обозначение	Наименование	Кол.	Примечание
				Детали		
64		1	3.503.1-53.2-53.1	Лист		
				Полоса 12х200 ГОСТ 103-76 / 16Д ГОСТ 6713-75*	1	29.2кг
64		2	3.503.1-53.2-53.2	Анкер		
				ф10А-II ГОСТ 5781-75 ℓ=100	4	0.2кг

3.503.1-53.2-53

Разраб.	Затока	
Пров.	Бойцова	
Гл.инж.пр	Дашкевич	

Изделие закладное МН3

Стадия	Масса	Масштаб
Р	29.4	1:20
Лист 1	Листов 1	

ПРОМТРАНСНИИПРОЕКТ г. Москва

Выпуск 2

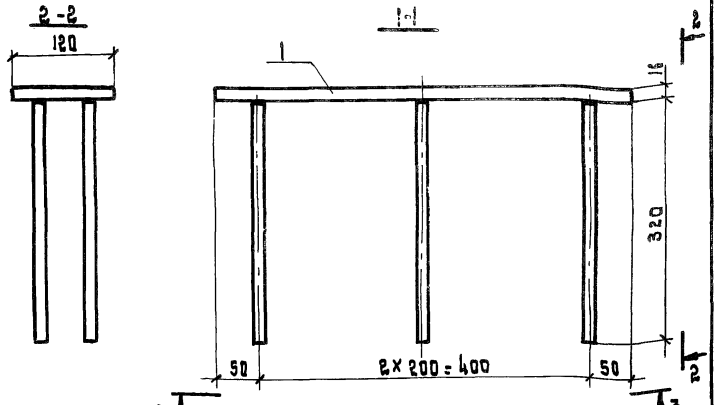

Анкерные стержни привариваются к плоскому элементу втавр автоматической или полуавтоматической дуговой сваркой под флюсом в соответствии с СН393-78 и СН 313-65*.

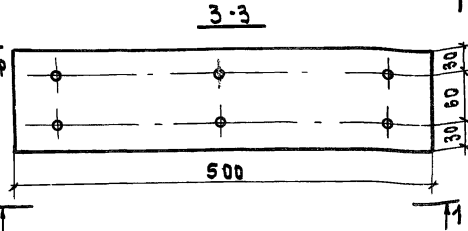

Формат	Зона	Поз.	Обозначение	Наименование	Кол.	Примечание
				Детали		
64		1	3.503.1-53.2-54.1	Лист		
				Полоса $\frac{16\times120\ \text{ГОСТ}\ 103-76}{16\ Д\ \text{ГОСТ}\ 6713-75*}$	1	7.5 кг
64		2	3.503.1-53.2-54.2	Анкер		
				ф14 В-II ГОСТ 5781-75, ℓ=320	6	2.3 кг

3.503.1-53.2-54

Разраб.	Таврина		Изделие закладное МН4	Стадия	Масса	Масштаб
Пров.	Бойцова			Р	9.8 кг	1:5
Гл.инж.пр	Дашкевич			Лист	Листов 1	
				ПРОМТРАНСНИИПРОЕКТ г. Москва		

Выпуск 2

Формат	Зона	Поз.	Обозначение	Наименование	Кол.	Примечание
				Документация		
11В			3.503.1-53.2-55 СБ	Сборочный чертеж		
				3.503.1-53.2-55		МН5
				Детали		
БЧ		1	3.503.1-53.2-55.1	Лист		
				Полоса 16×100 ГОСТ 103-76 / 16Д ГОСТ 6713-75*	1	1,4 кг
БЧ		2	3.503.1-53.2-55.2	Анкер		
				Ф14А-II ГОСТ 5781-75, ℓ=400	2	1,0 кг
БЧ		3	3.503.1-53.2-55.3	Анкер		
				Ф14А-II ГОСТ 5781-75, ℓ=170	1	0,2 кг
				3.503.1-53.2-55-01		МН6
				Детали		
БЧ		1	3.503.1-53.2-55.1-01	Лист		
				Полоса 16×100 ГОСТ 103-76 / 16Д ГОСТ 6713-75*	1	2,0 кг
БЧ		2	3.503.1-53.2-55.2	Анкер		
				Ф14А-II ГОСТ 5781-75, ℓ=400	2	1,0 кг
БЧ		3	3.503.1-53.2-55.3	Анкер		
				Ф14А-II ГОСТ 5781-75, ℓ=170	1	0,2 кг

3.503.1-53.2-55

Разраб.	Таврина	
Пров.	Бойцова	
Гл. инж. пр.	Дашкевич	

Изделие закладное (МН5 и МН6)

Стадия	Лист	Листов
Р		1

ПРОМТРАНСНИИПРОЕКТ г. Москва

Копировал

Формат 11В

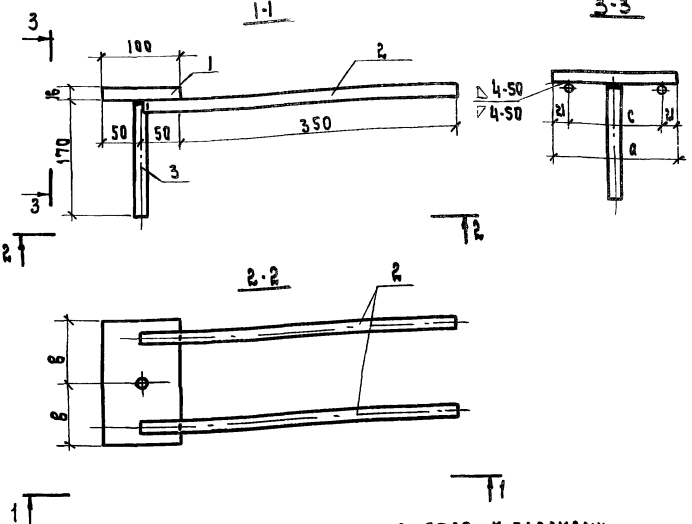

Анкерный стержень приваривается к плоскому элементу в тавр автоматической или полуавтоматической дуговой сваркой под флюсом в соответствии с СН393-78 и СН519-65*

Обозначение	Марка	a, мм	в, мм	c, мм	Масса кг
3.503.1-53.2-55	МН5	110	55	68	2.6
- 01	МН6	160	80	118	3.2

3.503.1-53.2-55

Изделие закладное (МН5 и МН6)

Стадия	Масса	Масштаб
Р	см. табл.	1:5
Лист	Листов 1	

Разраб. Таврина
Пров. Бойцова
Гл.инж.пр. Дашкевич

ПРОМТРАНСНИИПРОЕКТ
г. Москва

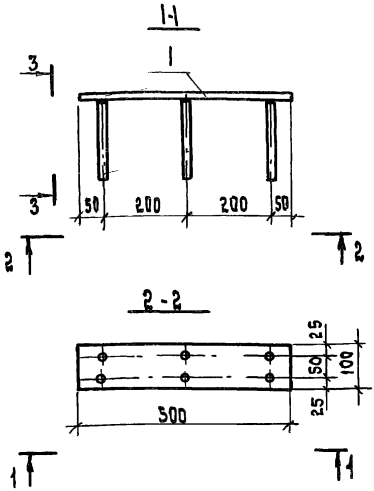

Анкерные стержни привариваются к плоскому элементу в тавр автоматической или полуавтоматической дуговой сваркой под флюсом в соответствии с СН393-78 и СН 313-65.*

Формат	Зона	Поз.	Обозначение	Наименование	Кол.	Примечание
				Детали		
Б4		1	3.503.1-53.2-56.1	Лист		
				Полоса $\frac{12\times100\ ГОСТ\ 103-76}{16Д\ ГОСТ\ 6713-75*}$	1	4.7кг
Б4		2	3.503.1-53.2-52.2	Анкер		
				ф12А-III ГОСТ 5781-75, ℓ=200	6	1.1кг

3.503.1-53.2-56

Разраб.	Хромова	Изделие закладное МН7	Стадия	Масса	Масштаб
Провер.	Бойцова		Р	5.8	1:10
Гл.инж.пр.	Дашкевич		Лист	Листов 1	
			Промтрансниипроект г. Москва		

Выпуск 2

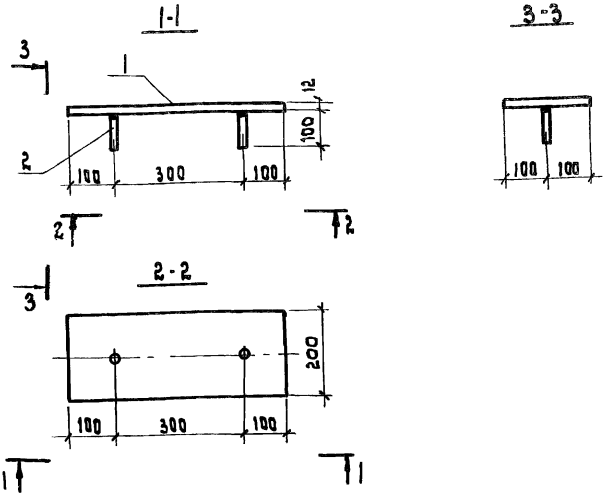

Анкерные стержни привариваются к плоскому элементу в тавр автоматической или полуавтоматической дуговой сваркой под флюсом в соответствии с СН393-78 и СН313-65.*

Формат	Зона	Поз.	Обозначение	Наименование	Кол.	Примечание
				Детали		
Б4		1	3.503.1-53.2-57.1	Лист		
				Полоса $\frac{12\times200\ \text{ГОСТ}\ 103-76}{16\ Д\ \text{ГОСТ}\ 6713-75*}$	1	9.4кг
Б4		2	3.503.1-53.2-53.2	Анкер		
				ф10А-II ГОСТ 5781-75, ℓ=100	2	0.1кг

3.503.1-53.2-57

Изделие закладное МН8	Стадия	Масса	Масштаб
	Р	9.5	1:20
	Лист	Листов 1	
	ПРОМТРАНСНИИПРОЕКТ г. Москва		

Пров.	Бойцова	
Гл. инж. пр	Дяшкевич	

gost.e-ecolog.ru

Копировал

Формат 11В