Типовая документация на строительные системы
и изделия зданий и сооружений

Серия 3.503.1-53

# Устои и промежуточные опоры под пролетные строения длиной 12, 15, 18, 24 и 33 м для автодорожных мостов под нагрузку от автомобилей-самосвалов БелАЗ-540

Выпуск 1

Сборные железобетонные изделия

Рабочие чертежи

17051/01
цена 3-08

gost.e-ecolog.ru

Типовая документация на строительные системы
и изделия зданий и сооружений

Серия 3.503.1-53

# Устои и промежуточные опоры под пролетные строения длиной 12, 15, 18, 24 и 33 м для автодорожных мостов под нагрузку от автомобилей-самосвалов БелАЗ-540

## Выпуск 1

Сборные железобетонные изделия

Рабочие чертежи

Разработаны институтом Промтрансниипроект
Главный инженер института С.Д.Чубаров
Главный инженер проекта В.В.Дашкевич

Утверждены Госстроем СССР
Протокол N 58 от 4 августа 1980 г.
Введены в действие
институтом Промтрансниипроект
Приказ N 361 от 17 ноября 1980 г.

Выпуск 1


| №№ п/п | Обозначение | Наименование | №№ стр. |
|---|---|---|---|
| 1 | 3.503.1-53.1-ООВД | Ведомость ссылочных документов | 4 |
| 2 | 3.503.1-53.1-ООТО | Техническое описание | 5 |
| 3 | 3.503.1-53.1-1 | Блок фундамента (24Ф-365-5 | |
| | | 24Ф-450-5; 33Ф-450-5; 24Ф-450-7; | |
| | 3.503.1-53.1-1СБ | 24Ф-500-7 и 33Ф-500-7) | 6-8 |
| 4 | 3.503.1-53.1-2 | Блок подколонника (ПК-305-5 | |
| | 3.503.1-53.1-2СБ | и ПК-355-7) | 9-10 |
| 5 | 3.503.1-53.1-3 | Блок фундамента (210ФК-1; | |
| | 3.503.1-53.1-3СБ | 250ФК-1, 300ФК-1 и 350ФК-1) | 11-12 |
| 6 | 3.503.1-53.1-4 | Блок фундамента (210ФП-2, | |
| | 3.503.1-53.1-4СБ | 250ФП-2, 300ФП-2 и 350ФП-2) | 13-14 |
| 7 | 3.503.1-53.1-5 | Блок фундамента (210ФК-2 и | |
| | 3.503.1-53.1-5СБ | 210ФП-4) | 15-16 |
| 8 | 3.503.1-53.1-6 | Блок фундамента 400ФК-1 | |
| | 3.503.1-53.1-6СБ | | 17 |
| 9 | 3.503.1-53.1-7 | Блок фундамента (450ФК-1 | |
| | 3.503.1-53.1-7СБ | 450ФК-2, 500ФК-1 и 500ФК-2) | 18-19 |
| 10 | 3.503.1-53.1-8 | Блок фундамента (400ФП-2, | |
| | 3.503.1-53.1-8СБ | 450ФП-2 и 500ФП-2) | 20-21 |
| 11 | 3.503.1-53.1-9 | Блок стойки (8-28СВ-520и | |
| | 3.503.1-53.1-9СБ | 8-28СН-535) | 22 |
| 12 | 3.503.1-53.1-10 | Блок стойки (12-32СВ-720и | |
| | 3.503.1-53.1-10СБ | 12-32СН740) | 23 |
| 13 | 3.503.1-53.1-11 | Блок стенки (50СП-5В, 50СП-5 | |
| | 3.503.1-53.1-11СБ | 50СП-7В и 50СП-7) | 24-25 |
| 14 | 3.503.1-53.1-12 | Блок стенки (50СК-5 и 50СК-7) | |
| | 3.503.1-53.1-12СБ | | 26-27 |
| 15 | 3.503.1-53.1-13 | Блок стенки (60СП-9В и 60СП-9) | |
| | 3.503.1-53.1-13СБ | | 28-29 |
| 16 | 3.503.1-53.1-14 | Блок стенки 60СК-9 | |
| | 3.503.1-53.1-14СБ | | 30-31 |
| 17 | 3.503.1-53.1-15 | Блок стенки (70СП-7В, | |
| | 3.503.1-53.1-15СБ | 70СП-7, 70СП-9В и 70СП-9) | 32-33 |
| 18 | 3.503.1-53.1-16 | Блок стенки (70СК-7 и 70СК-9) | |
| | 3.503.1-53.1-16СБ | | 34-35 |
| 19 | 3.503.1-53.1-17 | Блок стенки 60СПП-9 | |
| | 3.503.1-53.1-17СБ | | 36-37 |
| 20 | 3.503.1-53.1-18 | Блок стенки 60СЗ-4 | |
| | 3.503.1-53.1-18СБ | | 38-39 |
| 21 | 3.503.1-53.1-19 | Блок стенки 60СКП-9 | |
| | 3.503.1-53.1-19СБ | | 40-41 |


| | | | |
|---|---|---|---|
| Разраб. | Таврина | | |
| Пров. | Бойцова | | |
| Гл. инж. пр. | Лашкевич | | |

Содержание

| Стадия | Лист | Листов |
|---|---|---|
| Р | 1 | 4 |

ПРОМТРАНСНИИПРОЕКТ г. Москва

Инв. № подл. | Подпись и дата | Взам. инв. №

Лист 2

| №№ п/п | Обозначение | Наименование | №№ стр. |
|---|---|---|---|
| 22 | 3.503.1-53.1-20 | Блок стенки 70СПП-9 | |
| | 3.503.1-53.1-20СБ | | 42-43 |
| 23 | 3.503.1-53.1-21 | Блок стенки 70СЗ-4 | |
| | 3.503.1-53.1-21СБ | | 44-45 |
| 24 | 3.503.1-53.1-22 | Блок стенки 70СКП-9 | |
| | 3.503.1-53.1-22СБ | | 46-47 |
| 25 | 3.503.1-53.1-23 | Блок насадки Н-1 | |
| | 3.503.1-53.1-23СБ | | 48-49 |
| 26 | 3.503.1-53.1-24 | Блок насадки (Н-2, Н-3, Н-4, | |
| | 3.503.1-53.1-24СБ | Н-5, Н-6 и Н-7) | 50-51 |
| | | | |
| 27 | 3.503.1-53.1-25 | Блок насадки (Н-8, Н-9 и Н-10) | |
| | 3.503.1-53.1-25СБ | | 52-53 |
| 28 | 3.503.1-53.1-26 | Блок ригеля (15Р-5 и 24Р-5) | |
| | 3.503.1-53.1-26СБ | | 54-55 |
| 29 | 3.503.1-53.1-27 | Блок ригеля Р-9 | |
| | 3.503.1-53.1-27СБ | | 56 |
| 30 | 3.503.1-53.1-28 | Блок ригеля 33Р-50 | |
| | 3.503.1-53.1-28СБ | | 57-58 |
| 31 | 3.503.1-53.1-29 | Блок ригеля Р-90 | |
| | 3.503.1-53.1-29СБ | | 59 |
| 32 | 3.503.1-53.1-30 | Блок ригеля (15Р-3 и 24Р-3) | |
| | 3.503.1-53.1-30СБ | | 60 |
| 33 | 3.503.1-53.1-31 | Блок ригеля 33Р-30 | |
| | 3.503.1-53.1-31СБ | | 61 |
| 34 | 3.503.1-53.1-32 | Блок шкафной стенки | |
| | 3.503.1-53.1-32СБ | (90Ш-2 и 120Ш-2) | 62-63 |
| | | | |
| 35 | 3.503.1-53.1-33 | Блок шкафной стенки 110Ш-2 | 64-65 |
| | 3.503.1-53.1-33СБ | | |







| №№ п/п | Обозначение | Наименование | №№ стр. |
|---|---|---|---|
| 36 | 3.503.1-53.1-34 | Блок шкафной стенки | |
| | 3.503.1-53.1-34СБ | (90Ш-3 и 120Ш-3) | 66-67 |
| 37 | 3.503.1-53.1-35 | Блок шкафной стенки 110Ш-3 | |
| | 3.503.1-53.1-35СБ | | 68-69 |
| 38 | 3.503.1-53.1-36 | Блок открылка 90К | |
| | 3.503.1-53.1-36СБ | | 70 |
| 39 | 3.503.1-53.1-37 | Блок открылка 120К | |
| | 3.503.1-53.1-37СБ | | 71 |
| 40 | 3.503.1-53.1-38 | Блок открылка 110К | |
| | 3.503.1-53.1-38СБ | | 72 |
| 41 | 3.503.1-53.1-39 | Блок переходной плиты | |
| | 3.503.1-53.1-39СБ | (П-1 и П-2) | 73 |
| | | | |
| 42 | 3.503.1-53.1-40 | Блок переходной плиты П-3 | |
| | 3.503.1-53.1-40СБ | | 74 |
| 43 | 3.503.1-53.1-41 | Блок лежня (Л-1 и Л-2) | |
| | 3.503.1-53.1-41СБ | | 75 |
| 44 | 3.503.1-53.1-ДОВС | Выборка стали на блоки | |
| | | устоев $H_к$=3,5 и 7 м | 76-77 |
| | | | |
| 45 | 3.503.1-53.1-ДОВС | Выборка стали на блоки | |
| | | опор промежуточных $H_к$=5 и 9 м | 78-79 |


Инв. № подл. | Подпись и дата | Взам. инв. №

| NN п/п | Обозначение | Наименование |
|---|---|---|
| 1 | ТП 101-76 | Технические правила по экономному расходованию основных строительных материалов |
| 2 | ГОСТ 103-76 | Полоса стальная горячекатаная. Сортамент |
| 3 | ГОСТ 380-71* | Сталь углеродистая обыкновенного качества. Марки и общие технические требования |
| 4 | ГОСТ 2.113-75* | Единая система конструкторской документации. Групповые и базовые конструкторские документы |
| 5 | ГОСТ 14098-68 | Соединения сварные арматуры железобетонных изделий и конструкций. Контактная и ванная сварка |
| 6 | ГОСТ 4795-68 | Бетон гидротехнический. Технические требования |
| 7 | ГОСТ 4797-69* | Бетон гидротехнический. Технические требования к материалам для его приготовления |
| 8 | ГОСТ 5264-69 | Швы сварных соединений. Ручная электродуговая сварка. Основные типы и конструктивные элементы |
| 9 | ГОСТ 5781-75 | Сталь горячекатаная для армирования железобетонных конструкций |
| 10 | ГОСТ 6713-75* | Сталь углеродистая и низколегированная конструкционная для мостостроения. Марки и технические требования |
| 11 | ГОСТ 9467-75 | Электроды покрытые металлические для ручной дуговой сварки конструкционных и теплоустойчивых сталей |
| 12 | СНиП II-А.6-72 | Строительная климатология и геофизика |
| 13 | СНиП III-4-79 | Техника безопасности в строительстве |
| 14 | СНиП III-43-75 | Мосты и трубы. Правила производства и приемки работ. |
| 15 | СНиП III-Д.7-62* | Мосты и трубы. Нормы проектирования |
| 16 | СН 200-62 | Технические условия проектирования железнодорожных, автодорожных и городских мостов и труб |
| 17 | СН 365-67 | Указания по проектированию железобетонных и бетонных конструкций железнодорожных, автодорожных и городских мостов и труб |
| 18 | СН 393-78 | Указания по сварке соединений арматуры и закладных деталей железобетонных конструкций |
| 19 | СН 65-76 | Инструкция по защите железобетонных конструкций от коррозии, вызываемой блуждающими токами при применении пролетных строений на путепроводах через электрифицированные пути. |

Инв. № подл. | Подпись и дата | Взам. инв. №

| | | | |
|---|---|---|---|
| Разраб. | Затока | | |
| Пров. | Бойцова | | |
| Гл. инж. пр | Дашкевич | | |

Ведомость ссылочных документов

| Стадия | Лист | Листов |
|---|---|---|
| Р | 1 | 2 |

ПРОМТРАНСНИИПРОЕКТ г. Москва

Выпуск 1

В настоящем выпуске приведены сборные железобетонные изделия.

## 1. Материалы

1.1. Для изготовления сборных блоков опор применяется гидротехнический бетон по ГОСТ 4795-68 марки 300.

Марка бетона по морозостойкости (Мрз) для районов со среднемесячной температурой наиболее холодного месяца минус 15°С и выше принимается не менее 200, ниже минус 15°С - не менее 300 в соответствии с требованием СН 365-67.

1.2. Условие приготовления бетона предусмотрено по группе А в соответствии с таблицей 1 СН 365-67.

1.3. Цемент и заполнители для бетона сборных конструкций должны удовлетворять требованиям нормативных документов, приведенных в помещаемой ниже таблице.

| Наименование компонентов | Нормативные документы |
|---|---|
| Цемент | СНиП III-43-75 п.ч.22, табл.3 и 4 с учетом условий применения по табл.3 ГОСТ 4797-69* |
| Крупный заполнитель | СНиП III-43-75 п.ч.23; ГОСТ 4797-69* |
| Мелкий заполнитель | СНиП III-43-75 п.ч.24; ГОСТ 4797-69* |
| Вода | СНиП III-43-75 п.ч.27; ГОСТ 4797-69* |

| | | | |
|---|---|---|---|
| | | | 3.503.1-53.1-00 ТО |
| Гл.инж.пр. | Дашкевич | | Техническое описание |
| Гл.техн. | Гафт | | |

| Стадия | Лист | Листов |
|---|---|---|
| Р | 1 | 2 |

ПРОМТРАНСНИИПРОЕКТ

Инв. № подл. | Подпись и дата | Взам. инв. №

1.4. В качестве рабочей арматуры элементов опор, в соответствии с указаниями ТП-101-76, приняты стержни периодического профиля из низколегированной мартеновской горячекатаной стали класса А-III марки 25Г2С по ГОСТ 5781-75. Для армирования элементов с повышенными требованиями по трещиностойкости (стоек, некоторых блоков фундамента) применяются стержни периодического профиля из углеродистой горячекатаной стали класса А-II марки В Ст 5 сп2 по ГОСТ 5781-75.

В качестве распределительной арматуры применяются гладкие стержни из углеродистой горячекатаной стали класса А-I марок В Ст 3 сп 2, В Ст 3 пс2, В Ст 3 кп2 по ГОСТ 5781-75.

Для подъемных петель применяются гладкие круглые стержни из углеродистой горячекатаной стали класса А-I марки В Ст 3 сп2 и В Ст 3 пс2 по ГОСТ 5781-75.

Для закладных изделий применяется полосовая сталь по ГОСТ 103-76 марки 16Д по ГОСТ 6713-75*

Химический состав арматурных углеродистых сталей должен соответствовать ГОСТ 380-71*.

Марки стали, которые следует применять при изготовлении арматурных и закладных изделий, строповочных петель в зависимости от расчетной температуры района эксплуатации сооружения, приведены в выпусках 0;2 и 4 настоящей серии.

Плоские сетки и каркасы собираются в пространственные каркасы перед установкой в опалубочные формы. Совместная их работа обеспечивается постановкой схваток между ними, которые привариваются к стержням сеток при помощи сварочных клещей или крепятся вязальной проволокой.

Защитный слой бетона обеспечивается установкой в опалубочных формах бетонных кубиков

| Формат | Зона | Поз. | Обозначение | Наименование | Кол. на исполн. 3.503.1-53.1-1 — | 01 | 02 | 03 | 04 | 05 | | | | Примечание |
|---|---|---|---|---|---|---|---|---|---|---|---|---|---|---|
| | | | | **Документация** | | | | | | | | | | |
| 12Г | | | 3.503.1-53.1-1 СБ | Сборочный чертеж | X | X | X | X | X | X | | | | |
| 12Г | | | 3.503.1-53.1-00 ВС | Выборка стали | X | X | X | X | X | X | | | | |
| 11В | | | 3.503.1-53.1-00 ТО | Техническое описание | X | X | X | X | X | X | | | | |
| | | | | **Сборочные единицы** | | | | | | | | | | |
| 11В | | 1 | 3.503.1-53.2-20 | Сетка арматурная С1 | 1 | | | | | | | | | |
| 11В | | 2 | 3.503.1-53.2-20 | Сетка арматурная С1 | 1 | | | | | | | | | |
| 11В | | 1 | -01 | Сетка арматурная С2 | | 1 | | | | | | | | |
| 11В | | 2 | -02 | Сетка арматурная С3 | | 1 | | 1 | | | | | | |
| 11В | | 1 | -03 | Сетка арматурная С4 | | | 1 | | | | | | | |
| 11В | | 2 | -04 | Сетка арматурная С5 | | | 1 | | | | | | | |
| 11В | | 1 | -05 | Сетка арматурная С6 | | | | 1 | | | | | | |
| 11В | | 1 | -06 | Сетка арматурная С7 | | | | | 1 | | | | | |

| | | | |
|---|---|---|---|
| Разраб. | Затока | | |
| Пров. | Байцова | | |
| Гл. инж. пр. | Дашкевич | | |
| Гл. техн. | Гафт | | |
| Нач. отд. | Каташев | | |

3.503.1-53.1-1

Блок фундамента (24Ф-365-5; 24Ф-450-5; 33Ф-450-5; 24Ф-450-7; 24Ф-500-7 и 33Ф-500-7)

| Стадия | Лист | Листов |
|---|---|---|
| Р | 1 | 4 |

ПРОМТРАНСНИИПРОЕКТ г. Москва

Копировал Формат 11Г

Инв. № подл. | Подпись и дата | Взам. инв. №

| Формат | Зона | Поз. | Обозначение | Наименование | Кол. на исполн. 3.503.1-53.1-1 — | 01 | 02 | 03 | 04 | 05 | | | | Примечание |
|---|---|---|---|---|---|---|---|---|---|---|---|---|---|---|
| 11В | | 2 | -07 | Сетка арматурная С8 | | | | | 1 | | | | | |
| 11В | | 1 | -08 | Сетка арматурная С9 | | | | | | 1 | | | | |
| 11В | | 2 | -09 | Сетка арматурная С10 | | | | | | 1 | | | | |
| 11В | | 3 | 3.503.1-53.2-21 | Сетка арматурная С11 | 1 | 1 | | | | | | | | |
| 11В | | 4 | -01 | Сетка арматурная С12 | 1 | 1 | | | | | | | | |
| 11В | | 3 | -02 | Сетка арматурная С13 | | | 1 | | | | | | | |
| 11В | | 4 | -03 | Сетка арматурная С14 | | | 1 | | | | | | | |
| 11В | | 3 | -04 | Сетка арматурная С15 | | | | 1 | 1 | | | | | |
| 11В | | 4 | -05 | Сетка арматурная С16 | | | | 1 | 1 | | | | | |
| 11В | | 3 | -06 | Сетка арматурная С17 | | | | | | 1 | | | | |
| 11В | | 4 | -07 | Сетка арматурная С18 | | | | | | 1 | | | | |
| 11В | | 5 | 3.503.1-53.2-22 | Сетка арматурная С19 | 8 | 8 | | 8 | 8 | | | | | |
| 11В | | 5 | -01 | Сетка арматурная С20 | | | 8 | | | 8 | | | | |
| | | | | **Детали** | | | | | | | | | | |
| 11В | | 6 | 3.503.1-53.2-45 | Стяжка | 12 | 12 | | 12 | 12 | | | | | |
| 11В | | 6 | -01 | Стяжка | | | 12 | | | 12 | | | | |
| 11В | | 7 | 3.503.1-53.2-48-05 | Петля строповочная | 4 | 4 | 4 | 4 | | | | | | |
| 11В | | 7 | -06 | Петля строповочная | | | | | 4 | 4 | | | | |

| Формат | Зона | Поз. | Обозначение | Наименование | Кол. на испол. 3.503.1-53.1-1 | | | | | | | | | Примечание |
|---|---|---|---|---|---|---|---|---|---|---|---|---|---|---|
| | | | | | – | 01 | 02 | 03 | 04 | 05 | | | | |
| | | | | Стержни отдельные | | | | | | | | | | |
| БЧ | | 8 | 3.503.1-53.1-1.1 | ф10А-II ГОСТ 5781-75, ℓ=1840 | 2 | 2 | | | | | | | | 2,3 кг |
| БЧ | | 8 | 3.503.1-53.1-1.2 | ф10 А-III ГОСТ 5781-75, ℓ=1840 | | | 2 | | | | | | | 2,3 кг |
| БЧ | | 8 | 3.503.1-53.1-1.3 | ф10А II ГОСТ 5781-75, ℓ=2340 | | | | 2 | 2 | | | | | 2,9 кг |
| БЧ | | 8 | 3.503.1-53.1-1.4 | ф10А III ГОСТ 5781-75, ℓ=2340 | | | | | | 2 | | | | 2,9 кг |
| БЧ | | 9 | 3.503.1-53.1-1.5 | ф10А II ГОСТ 5781-75, ℓ=1040 | 2 | 2 | | | | | | | | 1,3 кг |
| БЧ | | 9 | 3.503.1-53.1-1.6 | ф10А III ГОСТ 5781-75, ℓ=1040 | | | 2 | | | | | | | 1,3 кг |
| БЧ | | 9 | 3.503.1-53.1-1.7 | ф10А II ГОСТ 5781-75, ℓ=1540 | | | | 2 | 2 | | | | | 1,9 кг |
| БЧ | | 9 | 3.503.1-53.1-1.8 | ф10А III ГОСТ 5781-75, ℓ=1540 | | | | | | 2 | | | | 1,9 кг |
| | | | | | | | | | | | | | | |
| | | | | Материалы | | | | | | | | | | |
| | | | | Бетон гидротехнический ГОСТ 4795-68, | | | | | | | | | | |
| | | | | марки 300 | 4,7 | 5,3 | 5,3 | 5,7 | 6,1 | 6,1 | | | | м³ |





| Формат | Зона | Поз. | Обозначение | Наименование | Кол. на испол. 3.503.1-53.1-1 | | | | | | | | | Примечание |
|---|---|---|---|---|---|---|---|---|---|---|---|---|---|---|
| | | | | | | | | | | | | | | |

Выпуск 1

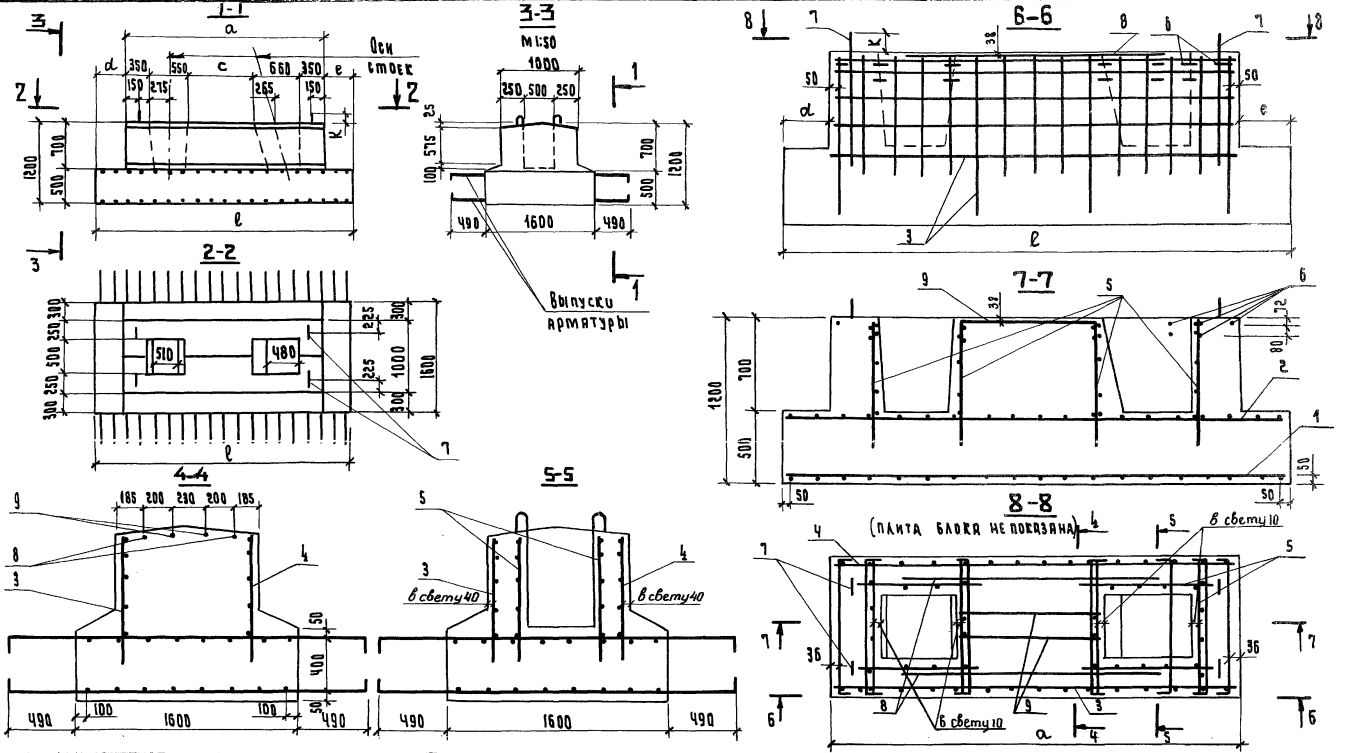


| Обозначение | Марка | ℓ, мм | a, мм | c, мм | d, мм | e, мм | K, мм | Масса, т |
|---|---|---|---|---|---|---|---|---|
| 3.503.1-53.1-1 | 24ф-365-5 | 3650 | 2950 | 1040 | 350 | 350 | 140 | 11.8 |
| -01 | 24ф-450-5 | 4500 | 2950 | 1040 | 1000 | 550 | 140 | 13.2 |
| -02 | 33ф-450-5 | 4500 | 2950 | 1040 | 1000 | 550 | 140 | 13.2 |
| -03 | 24ф-450-7 | 4500 | 3450 | 1540 | 525 | 525 | 140 | 14.2 |
| -04 | 24ф-500-7 | 5000 | 3450 | 1540 | 1000 | 550 | 150 | 15.2 |
| -05 | 33ф-500-7 | 5000 | 3450 | 1540 | 1000 | 550 | 150 | 15.2 |

| | | |
|---|---|---|
| Разраб. | Затока | |
| Пров. | Бойцова | |
| Гл.инж.пр. | Дашкевич | |
| Гл.техн. | Гафт | |
| Нач.отд. | Каташев | |

3.503.1-53.1-1 СБ

Блок фундамента (24ф-365-5, 24ф-450-5, 33ф-450-5, 24ф-450-7, 24ф-500-7 и 33ф-500-7)

| Стадия | Масса | Масштаб |
|---|---|---|
| Р | см. табл. | 1:25 |
| Лист | Листов 1 | |

ПРОМТРАНСНИИПРОЕКТ г. Москва

Инв. № подл. | Подпись и дата | Взам. инв. №

| Формат | Зона | Поз. | Обозначение | Наименование | Кол. на испол. – | Кол. на испол. 01 | Примечание |
|---|---|---|---|---|---|---|---|
| | | | | Документация | | | |
| 12Г | | | 3.503.1-53.1-2 СБ | Сборочный чертеж | × | × | |
| 12Г | | | 3.503.1-53.1-00ВС | Выборка стали | × | × | |
| 11В | | | 3.503.1-53.1-00ТО | Техническое описание | × | × | |
| | | | | Сборочные единицы | | | |
| 11В | | 1 | 3.503.1-53.2-23 | Сетка арматурная С21 | 4 | | |
| 11В | | 2 | -01 | Сетка арматурная С22 | 6 | 6 | |
| 11В | | 1 | -02 | Сетка арматурная С23 | | 4 | |
| | | | | Детали | | | |
| 11В | | 3 | 3.503.1-53.2-45-01 | Стяжка | 19 | 19 | |
| 11В | | 4 | 3.503.1-53.2-48-02 | Петля строповочная | 4 | | |
| 11В | | 4 | -03 | Петля строповочная | | 4 | |

| | | | |
|---|---|---|---|
| Разраб. | Затока | | 3.503.1-53.1-2 |
| Пров. | Бойцова | | Блок подколонника (ПК-30S-5 и ПК-35S-7) |
| Гл. инж. пр. | Дашкевич | | Стадия: Р; Лист: 1; Листов: 2 |
| Гл. техн. | Гафт | | ПРОМТРАНСНИИПРОЕКТ г. Москва |
| Нач. отд. | Каташев | | |

Копировал Формат 11Г

Инв. № подл. | Подпись и дата | Взам. инв. №

| Формат | Зона | Поз. | Обозначение | Наименование | Кол. на испол. – | Кол. на испол. 01 | Примечание |
|---|---|---|---|---|---|---|---|
| | | | | Стержни отдельные | | | |
| Б4 | | 5 | 3.503.1-53.1-2.1 | ф10 А-III ГОСТ 5781-75, ℓ=990 | 2 | | 1,2 кг |
| Б4 | | 5 | 3.503.1-53.1-2.2 | ф10 А-III ГОСТ 5781-75, ℓ=1490 | | 2 | 1,8 кг |
| | | | | Материалы | | | |
| | | | | Бетон гидротехнический | | | |
| | | | | ГОСТ 4795-68, марки 300 | 1,7 | 2,0 | м³ |

Выпуск 1

1-1

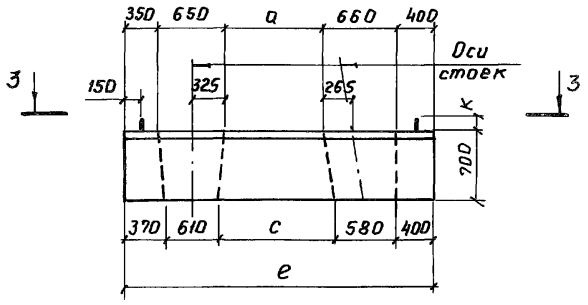


2-2

м 1:50

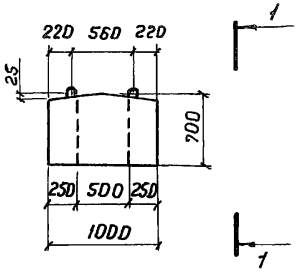


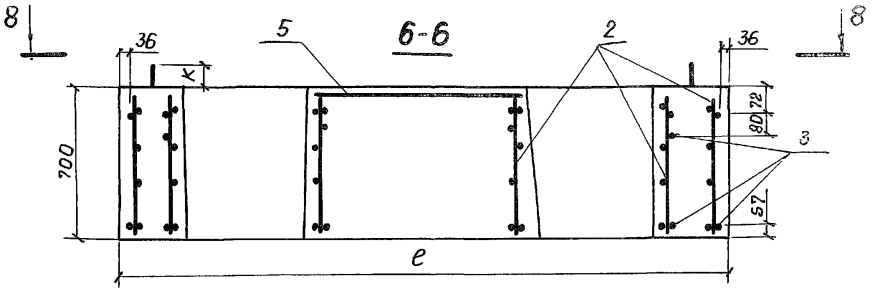


3-3

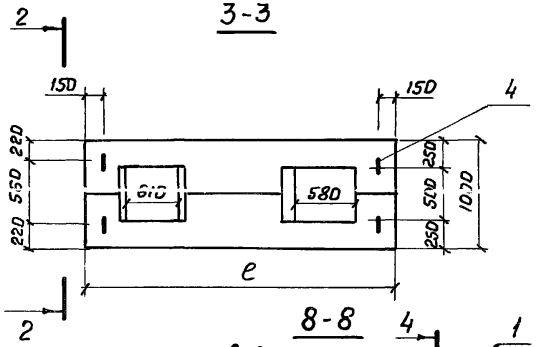


7-7

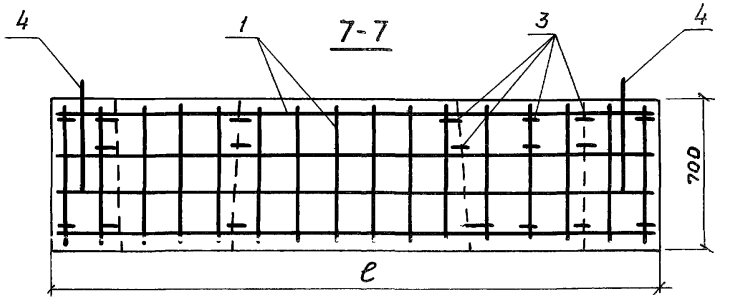


8-8

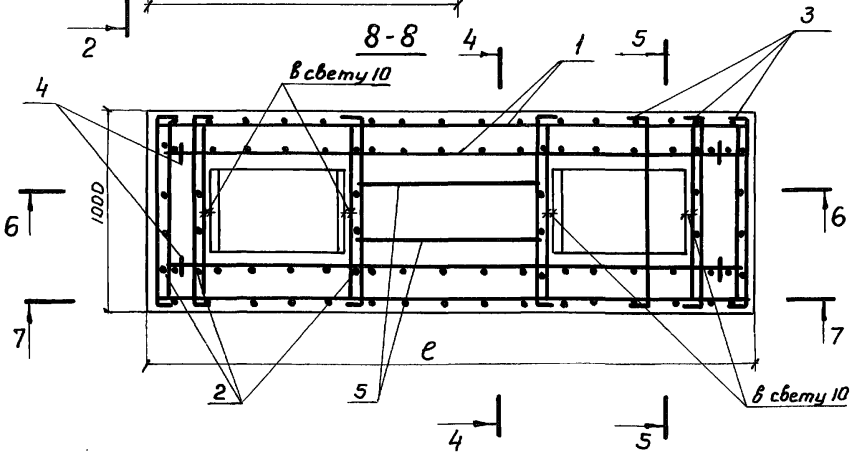


4-4

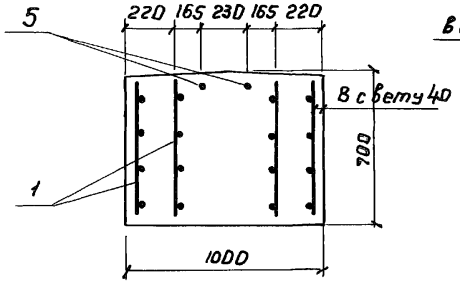


5-5

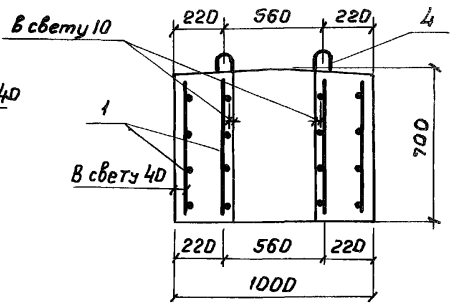


| Обозначение | Марка | $e_1$ мм | a, мм | c, мм | к, мм | Масса, т |
|---|---|---|---|---|---|---|
| 3.503.1-53.1-2 | ПК-305-5 | 3050 | 990 | 1090 | 95 | 4,3 |
| -01 | ПК-355-7 | 3550 | 1490 | 1590 | 105 | 5,0 |

| | | |
|---|---|---|
| Разраб. | Затока | |
| Пров. | Митина | |
| Гл.инж.пр. | Дашкевич | |
| Гл.техн. | Гафт | |
| Нач.отд. | Каташев | |

3.503.1-53.1-2 СБ

Блок подколонника (ПК-305-5 и ПК-355-7)

| Стадия | Масса | Масштаб |
|---|---|---|
| Р | см. табл. | 1:25 |
| Лист | Листов 1 | |

ПРОМТРАНСНИИПРОЕКТ г. Москва

| Формат | Зона | Поз. | Обозначение | Наименование | Кол. на исполн. 3.503.1-53.1-3 — | 01 | 02 | 03 | Примечание |
|---|---|---|---|---|---|---|---|---|---|
| | | | | **Документация** | | | | | |
| 12г | | | 3.503.1-53.1-3 СБ | Сборочный чертеж | × | × | × | × | |
| 12г | | | 3.503.1-53.1-00 ВС | Выборка стали | × | × | × | × | |
| 11В | | | 3.503.1-53.1-00 ТО | Техническое описание | × | × | × | × | |
| | | | | **Сборочные единицы** | | | | | |
| 11В | | 1 | 3.503.1-53.2-1 | Каркас пространств. КП1 | 1 | 1 | 1 | 1 | |
| 11В | | 2 | -01 | Каркас пространств. КП2 | 1 | 1 | 1 | 1 | |
| 11В | | 3 | 3.503.1-53.2-24 | Сетка арматурная С24 | 1 | | | | |
| 11В | | 4 | -02 | Сетка арматурная С26 | 1 | | | | |
| 11В | | 3 | -04 | Сетка арматурная С28 | | 1 | | | |
| 11В | | 4 | -06 | Сетка арматурная С30 | | 1 | | | |
| 11В | | 3 | -08 | Сетка арматурная С32 | | | 1 | | |
| 11В | | 3 | -10 | Сетка арматурная С34 | | | | 1 | |

| | | |
|---|---|---|
| Разраб. | Хромова | |
| Пров. | Андрианова | |
| Гл.инж.пр. | Дашкевич | |
| Гл.техн. | Гафт | |
| Нач. отд. | Каташев | |

3.503.1-53.1-3

Блок фундамента (210фк-1, 250фк-1, 300фк-1 и 350фк-1)

| Стадия | Лист | Листов |
|---|---|---|
| Р | 1 | 2 |

ПРОМТРАНСНИИПРОЕКТ г. Москва

Копировал Формат 11 г

Инв.№ подл. | Подпись и дата | Взам.инв.№

| Формат | Зона | Поз. | Обозначение | Наименование | Кол. на исполн. 3.503.1-53.1-3 — | 01 | 02 | 03 | Примечание |
|---|---|---|---|---|---|---|---|---|---|
| 11В | 4 | | 3.503.1-53.2-25 | Сетка арматурная С37 | | | 1 | | |
| 11В | 4 | | -02 | Сетка арматурная С39 | | | | 1 | |
| | | | | **Детали** | | | | | |
| 11В | 5 | | 3.503.1-53.2-45-02 | Стяжка | 8 | 8 | 8 | 8 | |
| 11В | 6 | | 3.503.1-53.2-48-05 | Петля строповочная | 4 | 4 | 4 | | |
| 11В | 6 | | -06 | Петля строповочная | | | | 4 | |
| 11В | 7 | | -07 | Петля строповочная | | | | 2 | |
| | | | | **Материалы** | | | | | |
| | | | | Бетон гидротехнический | | | | | |
| | | | | ГОСТ 4795-68, марки 300 | 5,0 | 5,5 | 5,8 | 6,4 | $м^3$ |

Выпуск 1

1-1

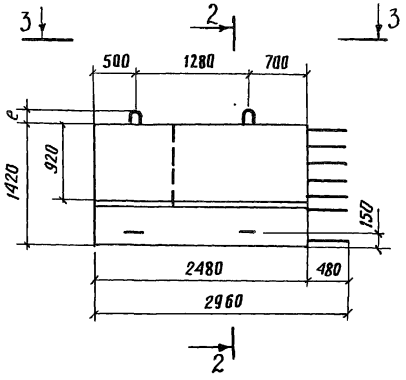


2-2

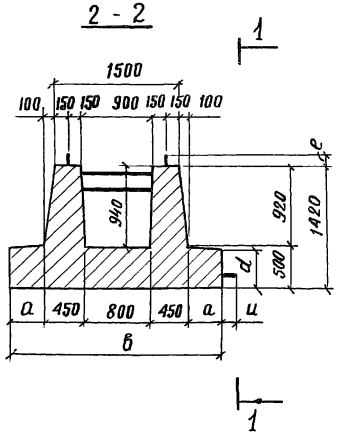


4-4

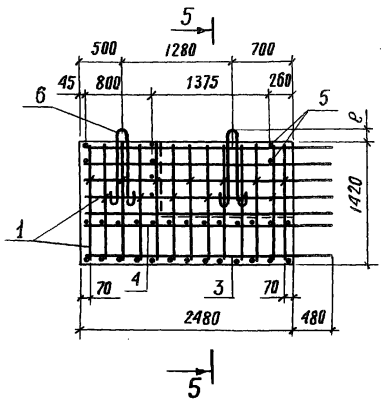


5-5

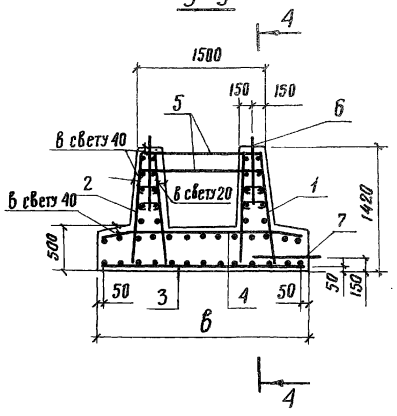


3-3

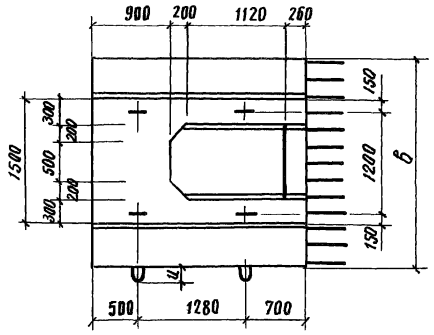


| Обозначение | Марка | а, мм | б, мм | d, мм | е, мм | и, мм | Масса, т |
|---|---|---|---|---|---|---|---|
| 3.503.1-53.1-3 | 210 ФК-1 | 200 | 2100 | 480 | 140 | – | 12,5 |
| -01 | 250 ФК-1 | 400 | 2500 | 480 | 140 | – | 13,8 |
| -02 | 300 ФК-1 | 650 | 3000 | 300 | 140 | – | 14,5 |
| -03 | 350 ФК-1 | 900 | 3500 | 300 | 150 | 160 | 16,0 |

| | | |
|---|---|---|
| Разраб. | Храмова | |
| Пров. | Андрианова | |
| Гл.инж.пр. | Дашкевич | |
| Гл.техн. | Гафт | |
| Нач.отд. | Каташев | |

3.503.1-53.1-3 СБ

Блок фундамента. (210 фк-1, 250 фк-1, 300 фк-1 и 350 фк-1)

| Стадия | Масса | Масштаб |
|---|---|---|
| Р | см. табл. | 1:50 |
| Лист | Листов 1 | |

ПРОМТРАНСНИИПРОЕКТ г. Москва

| Формат | Зона | Поз. | Обозначение | Наименование | Кол. на испол. 3.503.1-53.1-4 — | 01 | 02 | 03 | Примечание |
|---|---|---|---|---|---|---|---|---|---|
| | | | | **Документация** | | | | | |
| 12г | | | 3.503.1-53.1-4 СБ | Сборочный чертеж | × | × | × | × | |
| 12г | | | 3.503.1-53.1-00 ВС | Выборка стали | × | × | × | × | |
| 11в | | | 3.503.1-53.1-00ТО | Техническое описание | × | × | × | × | |
| | | | | **Сборочные единицы** | | | | | |
| 11в | | 1 | 3.503.1-53.1-2-1-02 | Каркас пространств. КП3 | 1 | 1 | 1 | 1 | |
| 11в | | 2 | -03 | Каркас пространств. КП4 | 1 | 1 | 1 | 1 | |
| 11в | | 3 | 3.503.1-53.1-2-24-01 | Сетка арматурная С25 | 1 | | | | |
| 11в | | 4 | -03 | Сетка арматурная С27 | 1 | | | | |
| 11в | | 3 | -05 | Сетка арматурная С29 | | 1 | | | |
| 11в | | 4 | -07 | Сетка арматурная С31 | | 1 | | | |
| 11в | | 3 | -09 | Сетка арматурная С33 | | | 1 | | |
| 11в | | 3 | -11 | Сетка арматурная С35 | | | | 1 | |

| | | |
|---|---|---|
| Разраб. | Хромова | |
| Пров. | Митина | |
| Гл.инж.пр. | Дашкевич | |
| Гл.техн. | Гафт | |
| Нач.отд. | Каташев | |

3.503.1-53.1-4

Блок фундамента (210 фп-2, 250 фп-2, 300 фп-2 и 350 фп-2)

| Стадия | Лист | Листов |
|---|---|---|
| Р | 1 | 2 |

ПРОМТРАНСНИИПРОЕКТ г. Москва

Копировал Формат 11Г

Инв.№ подл. | Подпись и дата | Взам. инв.№

| Формат | Зона | Поз. | Обозначение | Наименование | Кол. на испол. 3.503.1-53.1-4 — | 01 | 02 | 03 | Примечание |
|---|---|---|---|---|---|---|---|---|---|
| 11в | | 4 | 3.503.1-53.2-25-01 | Сетка арматурная С38 | | | 1 | | |
| 11в | | 4 | -03 | Сетка арматурная С40 | | | | 1 | |
| | | | | **Детали** | | | | | |
| 11в | | 5 | 3.503.1-53.2-45-02 | Стяжка | 6 | 6 | 6 | 6 | |
| 11в | | 6 | 3.503.1-53.2-48-05 | Петля строповочная | 4 | 4 | 4 | | |
| 11в | | 6 | -06 | Петля строповочная | | | | 4 | |
| 11в | | 7 | -07 | Петля строповочная | | | | 2 | |
| | | | | **Материалы** | | | | | |
| | | | | Бетон гидротехнический ГОСТ 4795-68, марки 300 | 4,4 | 4,9 | 5,3 | 5,8 | $м^3$ |

Выпуск 1

1-1

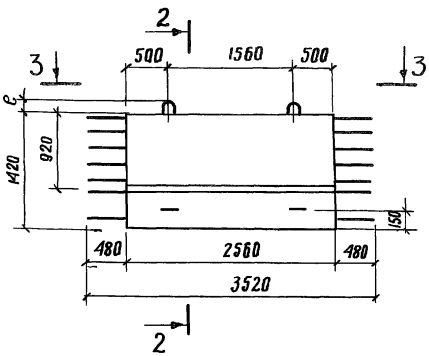


2-2

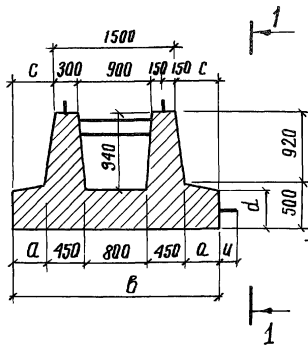


4-4

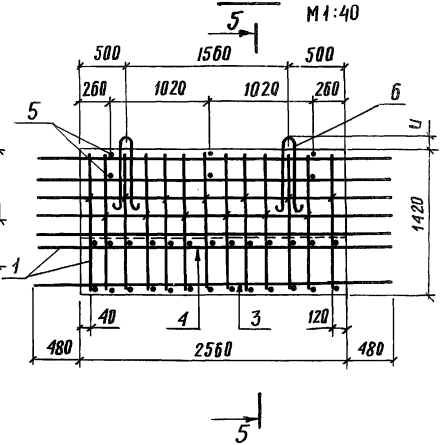


5-5

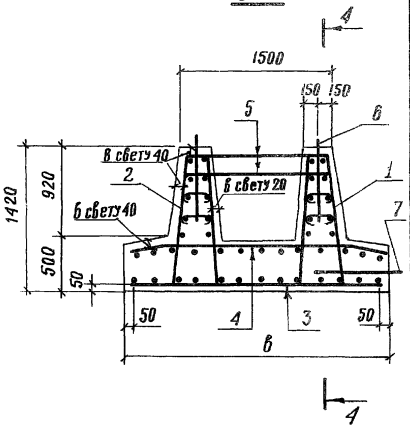


3-3

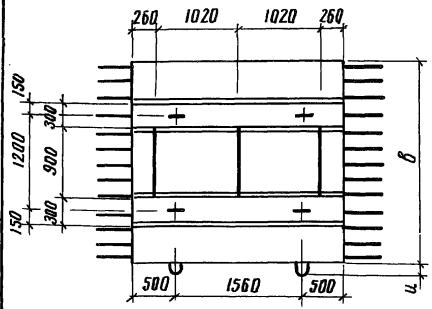


| Обозначение | Марка | a, мм | в, мм | c, мм | d, мм | e, мм | u, мм | Масса, т |
|---|---|---|---|---|---|---|---|---|
| 3.503.1-53.1-4 | 210ФП-2 | 200 | 2100 | 300 | 480 | 140 | — | 11,0 |
| -01 | 250ФП-2 | 400 | 2500 | 500 | 480 | 140 | — | 12,3 |
| -02 | 300ФП-2 | 650 | 3000 | 750 | 300 | 140 | — | 13,3 |
| -03 | 350ФП-2 | 900 | 3500 | 1000 | 300 | 150 | 160 | 14,5 |

| | | |
|---|---|---|
| Разраб. | Храмова | |
| Пров. | Андрианова | |
| Гл.инж.пр. | Дашкевич | |
| Гл.техн. | Гафт | |
| Нач.отд. | Каташев | |

3.503.1-53.1-4 СБ

Блок фундамента (210ФП-2, 250ФП-2, 300ФП-2 и 350ФП-2)

| Стадия | Масса | Масштаб |
|---|---|---|
| Р | см. табл. | 1:50 |
| Лист | Листов 1 | |

ПРОМТРАНСНИИПРОЕКТ г. Москва

| Формат | Зона | Поз. | Обозначение | Наименование | Кол. на испол. 3.503.1-53.1-5 — | 01 | Примечание |
|---|---|---|---|---|---|---|---|
| | | | | **Документация** | | | |
| 12г | | | 3.503.1-53.1-5 СБ | Сборочный чертеж | × | × | |
| 12г | | | 3.503.1-53.1-00 ВС | Выборка стали | × | × | |
| 11В | | | 3.503.1-53.1-00 ТО | Техническое описание | × | × | |
| | | | | **Сборочные единицы** | | | |
| 11В | | 1 | 3.503.1-53.2-1-04 | Каркас пространственный КП5 | 1 | | |
| 11В | | 2 | -05 | Каркас пространственный КП6 | 1 | | |
| 11В | | 1 | -06 | Каркас пространственный КП7 | | 1 | |
| 11В | | 2 | -07 | Каркас пространственный КП8 | | 1 | |
| 11В | | 3 | 3.503.1-53.2-24 | Сетка арматурная С21 | 1 | | |
| 11В | | 3 | -01 | Сетка арматурная С25 | | 1 | |
| 11В | | 4 | -02 | Сетка арматурная С26 | 1 | | |
| 11В | | 4 | -03 | Сетка арматурная С27 | | 1 | |

| | | |
|---|---|---|
| Разраб. | Хромова | |
| Пров. | Андрианова | |
| Гл.инж.пр. | Дашкевич | |
| Гл.техн. | Гафт | |
| Нач.отд. | Каташев | |

3.503.1-53.1-5

Блок фундамента (210 фк-2 и 210 фп-4)

| Стадия | Лист | Листов |
|---|---|---|
| Р | 1 | 2 |

ПРОМТРАНСНИИПРОЕКТ г. Москва

Копировал Формат 11Г

Инв.№ подл. | Подпись и дата | Взам.инв.№

| Формат | Зона | Поз. | Обозначение | Наименование | Кол. на испол. 3.503.1-53.1-5 — | 01 | Примечание |
|---|---|---|---|---|---|---|---|
| | | | | **Детали** | | | |
| 11В | | 5 | 3.503.1-53.2-45-04 | Стяжка | 8 | 6 | |
| 11В | | 6 | 3.503.1-53.2-48-05 | Петля строповочная | 4 | 4 | |
| | | | | **Материалы** | | | |
| | | | | Бетон гидротехнический | | | |
| | | | | ГОСТ 4795-68, марки 300 | 5,6 | 4,8 | $м^3$ |

Рис. 1

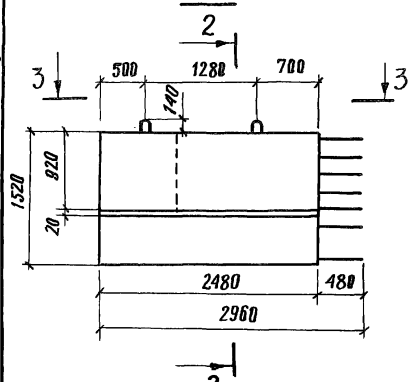


Рис. 2

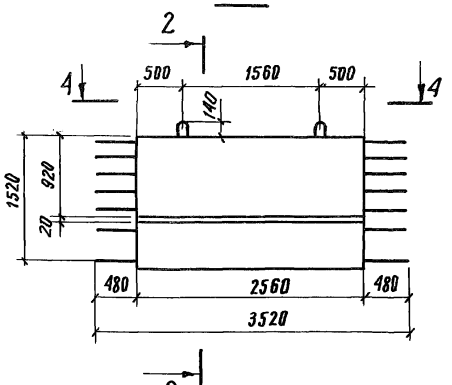


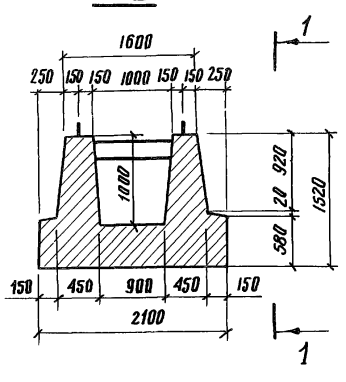


Рис. 3

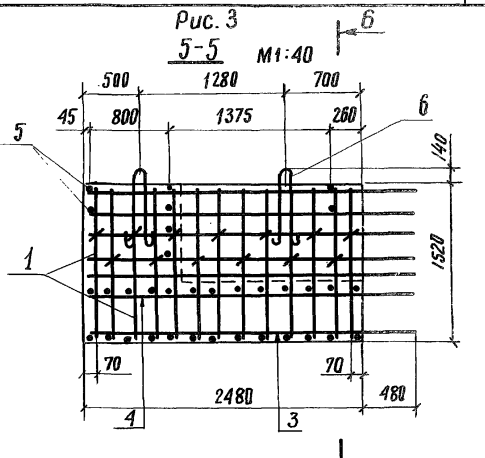


Рис.4

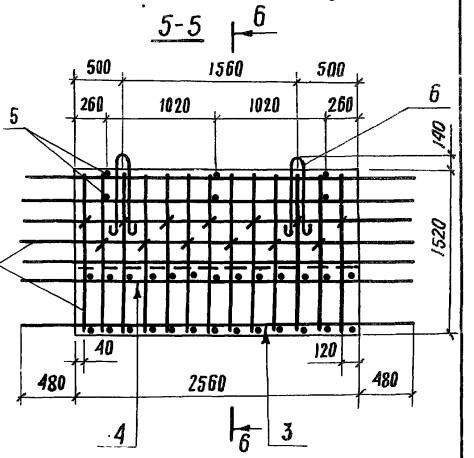


| Обозначение | Рис. | Марка | Масса, т |
|---|---|---|---|
| 3.503.1-53.1-5 | 1,3 | 210 фк-2 | 14.0 |
| -01 | 2,4 | 210 фп-4 | 12.0 |

| | | |
|---|---|---|
| Разраб. | Хромова | |
| Пров. | Андрианова | |
| Гл. инж. пр. | Дашкевич | |
| Гл. техн. | Гафт | |
| Нач. отд. | Каташев | |

3.503.1-53.1-5 СБ

Блок фундамента (210 фк-2 и 210 фп-4)

| Стадия | Масса | Масштаб |
|---|---|---|
| Р | см. табл. | 1:50 |
| Лист | Листов 1 | |

ПРОМТРАНСНИИПРОЕКТ г. Москва

| Формат | Зона | Поз. | Обозначение | Наименование | Кол. на испол. 3.503.1-53.1-6 | Примечание |
|---|---|---|---|---|---|---|
| | | | | | – | |
| | | | | Документация | | |
| 11В | | | 3.503.1-53.1-6 СБ | Сборочный чертеж | × | |
| 12г | | | 3.503.1-53.1-00 ВС | Выборка стали | × | |
| 11В | | | 3.503.1-53.1-00 ТО | Техническое описание | × | |
| | | | | Сборочные единицы | | |
| 11В | | 1 | 3.503.1-53.2-1-08 | Каркас пространственный КП9 | 1 | |
| 11В | | 2 | -09 | Каркас пространственный КП10 | 1 | |
| 11В | | 3 | 3.503.1-53.2-24-12 | Сетка арматурная С 36 | 1 | |
| 11В | | 4 | 3.503.1-53.2-25-04 | Сетка арматурная С 41 | 1 | |
| | | | | Детали | | |
| 11В | | 5 | 3.503.1-53.2-45-02 | Стяжка | 8 | |
| 11В | | 6 | 3.503.1-53.2-48-07 | Петля строповочная | 8 | |
| | | | | Материалы | | |
| | | | | Бетон гидротехнический | | |
| | | | | ГОСТ 4795-68, марки 300 | 7,8 | м³ |

| | | |
|---|---|---|
| Разраб. | Храмова | |
| Пров. | Андрианова | |
| Гл. инж. пр. | Дашкевич | |
| Гл. техн. | Гафт | |
| Нач. отд. | Каташев | |

3.503.1-53.1-6

Блок фундамента 400 ФК-1

| Стадия | Лист | Листов |
|---|---|---|
| Р | | 1 |

ПРОМТРАНСНИИПРОЕКТ г. Москва

Копировал Формат 11г

| Инв. № подл. | Подпись и дата | Взам. инв. № |
|---|---|---|
| | | |

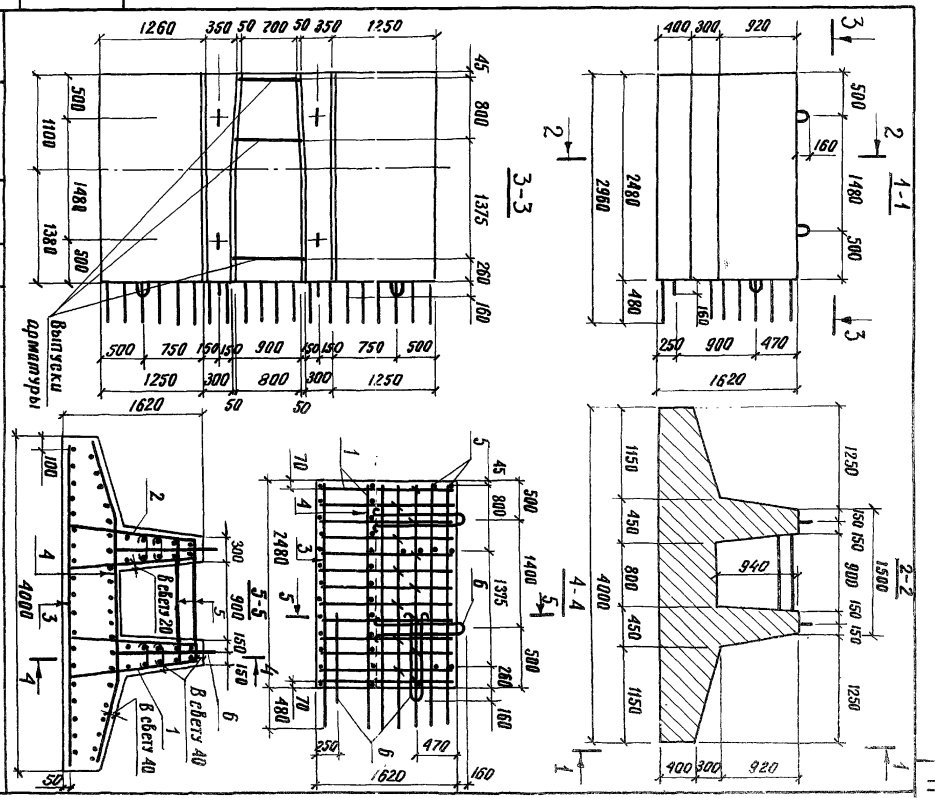

Выпуск 1

| Формат | Зона | Поз. | Обозначение | Наименование | Кол. на исполн. 3.503.1-53.1-7 — | 01 | 02 | 03 | | | | | | Примечание |
|---|---|---|---|---|---|---|---|---|---|---|---|---|---|---|
| | | | | **Документация** | | | | | | | | | | |
| 12г | | | 3.503.1-53.1-7 СБ | Сборочный чертеж | × | × | × | × | | | | | | |
| 12г | | | 3.503.1-53.1-00 ВС | Выборка стали | × | × | × | × | | | | | | |
| 11В | | | 3.503.1-53.1-00 ТО | Техническое описание | × | × | × | × | | | | | | |
| | | | | **Сборочные единицы** | | | | | | | | | | |
| 11В | | 1 | 3.503.1-53.2-1-08 | Каркас пространств. КП9 | 1 | | | | | | | | | |
| 11В | | 1 | -09 | Каркас пространств. КП10 | | 1 | | | | | | | | |
| 11В | | 1 | -11 | Каркас пространств. КП12 | | | 1 | | | | | | | |
| 11В | | 1 | -12 | Каркас пространств. КП13 | | | | 1 | | | | | | |
| 11В | | 2 | 3.503.1-53.2-26-01 | Сетка арматурная С43 | 1 | | | | | | | | | |
| 11В | | 2 | -02 | Сетка арматурная С44 | | 1 | | | | | | | | |
| 11В | | 2 | -04 | Сетка арматурная С46 | | | 1 | | | | | | | |
| 11В | | 2 | -05 | Сетка арматурная С47 | | | | 1 | | | | | | |

| | | | |
|---|---|---|---|
| Разраб. | Хромова | | |
| Пров. | Андрианова | | |
| Гл.инж.пр | Дашкевич | | |
| Гл.техн. | Гафт | | |
| Нач.отд. | Каташев | | |

3.503.1-53.1-7

Блок фундамента (450 фк-1, 450 фк-2, 500 фк-1 и 500 фк-2)

| Стадия | Лист | Листов |
|---|---|---|
| Р | 1 | 2 |

ПРОМТРАНСНИИПРОЕКТ г. Москва

Копировал Формат 11Г

| Инв. № подл. | Подпись и дата | Взам. инв. № |
|---|---|---|
| | | |

| Формат | Зона | Поз. | Обозначение | Наименование | Кол. на исполн. 3.503.1-53.1-7 — | 01 | 02 | 03 | | | | | | Примечание |
|---|---|---|---|---|---|---|---|---|---|---|---|---|---|---|
| 11В | | 3 | 3.503.1-53.2-27-01 | Сетка арматурная С50 | 1 | | | | | | | | | |
| 11В | | 3 | -02 | Сетка арматурная С51 | | 1 | | | | | | | | |
| 11В | | 3 | -04 | Сетка арматурная С53 | | | 1 | | | | | | | |
| 11В | | 3 | -05 | Сетка арматурная С54 | | | | 1 | | | | | | |
| | | | | **Детали** | | | | | | | | | | |
| 11В | | 4 | 3.503.1-53.2-45-03 | Стяжка | 8 | 8 | | | | | | | | |
| 11В | | 4 | -05 | Стяжка | | | 8 | 8 | | | | | | |
| 11В | | 5 | 3.503.1-53.2-48-05 | Петля строповочная | 2 | 2 | | | | | | | | |
| 11В | | 5 | -06 | Петля строповочная | | | 2 | 2 | | | | | | |
| 11В | | 6 | 3.503.1-53.2-47-07 | Петля строповочная | 1 | 1 | | | | | | | | |
| 11В | | 6 | -09 | Петля строповочная | | | 1 | 1 | | | | | | |
| | | | | **Материалы** | | | | | | | | | | |
| | | | | Бетон гидротехнический | | | | | | | | | | |
| | | | | ГОСТ 4795-68, марки 300 | 3.5 | 3.5 | 4.1 | 4.1 | | | | | | м3 |

3.503.1-53.1-7 Лист 2

Копировал Формат 11Г

Выпуск 1

3.503.1-53.1-7 - изображено
3.503.1-53.1-7-01- зеркальное отражение

3.503.1-53.1-7-02 -изображено
3.503.1-53.1-7-03 -зеркальное отражение

1-1

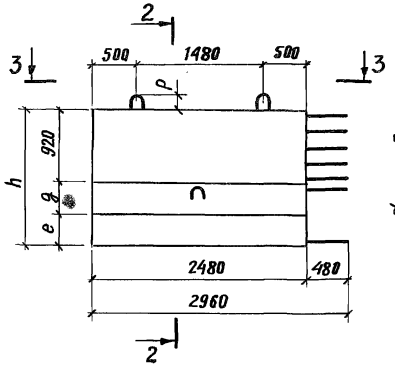


2-2

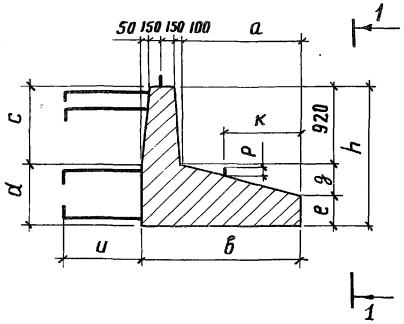


4-4

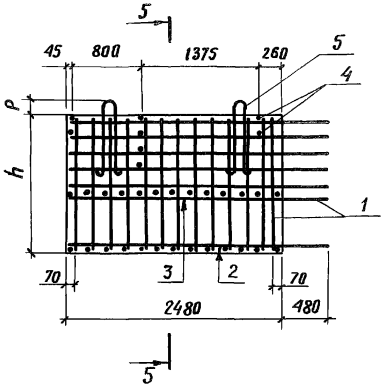


5-5

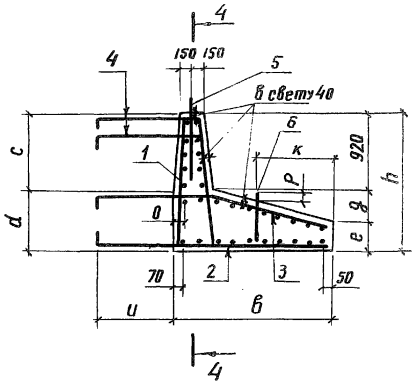


3-3

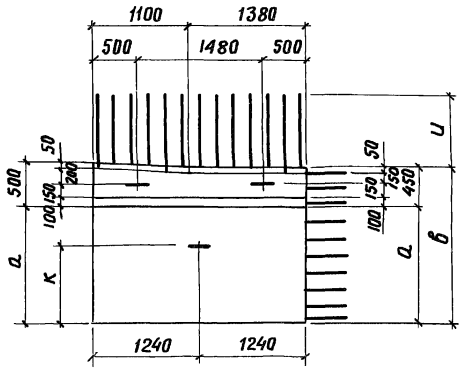


| Обозначение | Марка | h, мм | в, мм | a, мм | c, мм | d, мм | e, мм | g, мм | u, мм | K, мм | p, мм | o, мм | Масса, т |
|---|---|---|---|---|---|---|---|---|---|---|---|---|---|
| 3.503.1-53.1-7 | 450фк-1 | 1620 | 1850 | 1400 | 940 | 680 | 335 | 365 | 780 | 900 | 140 | 100 | 8,8 |
| -01 | 450фк-2 | | | | | | | | | | | | |
| -02 | 500фк-1 | 1720 | 2050 | 1600 | 1000 | 720 | 383 | 417 | 880 | 1000 | 150 | 150 | 10,3 |
| -03 | 500фк-2 | | | | | | | | | | | | |

| | | |
|---|---|---|
| Разраб. | Храмова | |
| Пров. | Андрианова | |
| Гл.инж.пр. | Дашкевич | |
| Гл.техн. | Гафт | |
| Нач. отд. | Каташев | |

3.503.1-53.1-7СБ

Блок фундамента (450 фк-1, 450 фк-2, 500 фк-1 и 500 фк-2)

| Стадия | Масса | Масштаб |
|---|---|---|
| Р | см. табл. | 1:50 |
| Лист | Листов 1 | |

ПРОМТРАНСНИИПРОЕКТ г. Москва

Копировал: Формат 12Г

| Формат | Зона | Поз. | Обозначение | Наименование | Кол. на испол. 3.503.1-53.1-8 — | 01 | 02 | Примечание |
|---|---|---|---|---|---|---|---|---|
| | | | | **Документация** | | | | |
| 12г | | | 3.503.1-53.1-8 СБ | Сборочный чертеж | × | × | × | |
| 12г | | | 3.503.1-53.1-00 ВС | Выборка стали | × | × | × | |
| 11В | | | 3.503.1-53.1-00 ТО | Техническое описание | × | × | × | |
| | | | | **Сборочные единицы** | | | | |
| 11В | | 1 | 3.503.1-53.2-1-10 | Каркас пространственный КПП | 1 | 1 | | |
| 11В | | 1 | -13 | Каркас пространственный КПЦ | | | 1 | |
| 11В | | 2 | 3.503.1-53.2-26 | Сетка арматурная С42 | 1 | | | |
| 11В | | 2 | -03 | Сетка арматурная С45 | | 1 | | |
| 11В | | 2 | -06 | Сетка арматурная С48 | | | 1 | |
| 11В | | 3 | 3.503.1-53.2-27 | Сетка арматурная С49 | 1 | | | |
| 11В | | 3 | -03 | Сетка арматурная С52 | | 1 | | |
| 11В | | 3 | -06 | Сетка арматурная С55 | | | 1 | |

| | | | |
|---|---|---|---|
| Разраб. | Хромова | | |
| Пров. | Андрианова | | |
| Гл. инж. пр | Дашкевич | | |
| Гл. техн. | Гафт | | |
| Нач. отд. | Катяшев | | |

3.503.1-53.1-8

Блок фундамента (Ф00 фп-2; Ф50 фп-2 и Ф00 фп-2)

| Стадия | Лист | Листов |
|---|---|---|
| Р | 1 | 2 |

ПРОМТРАНСНИИПРОЕКТ г. Москва

Копировал Формат 11Г

Инв. № подл. | Подпись и дата | Взам. инв. №

| Формат | Зона | Поз. | Обозначение | Наименование | Кол. на испол. 3.503.1-53.1-8 — | 01 | 02 | Примечание |
|---|---|---|---|---|---|---|---|---|
| | | | | **Детали** | | | | |
| 11В | | 4 | 3.503.1-53.2-45-03 | Стяжка | 6 | 6 | | |
| 11В | | 4 | -05 | Стяжка | | | 6 | |
| 11В | | 5 | 3.503.1-53.2-48-05 | Петля строповочная | 2 | 2 | | |
| 11В | | 5 | -06 | Петля строповочная | | | 2 | |
| 11В | | 6 | 3.503.1-53.2-47-07 | Петля строповочная | 1 | 1 | | |
| 11В | | 6 | -09 | Петля строповочная | | | 1 | |
| | | | | **Материалы** | | | | |
| | | | | Бетон гидротехнический | | | | |
| | | | | ГОСТ 4795-68, марки 300 | 3.3 | 3.6 | 4.2 | м³ |

1-1
М1:50

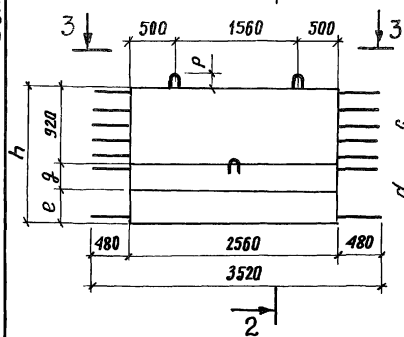


2-2

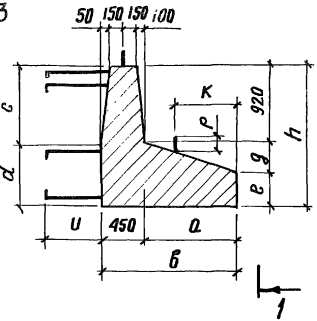


4-4

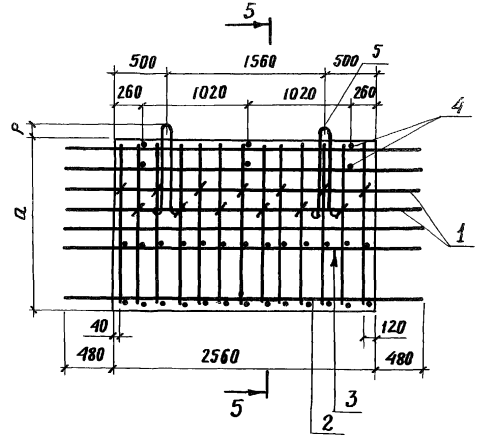


5-5

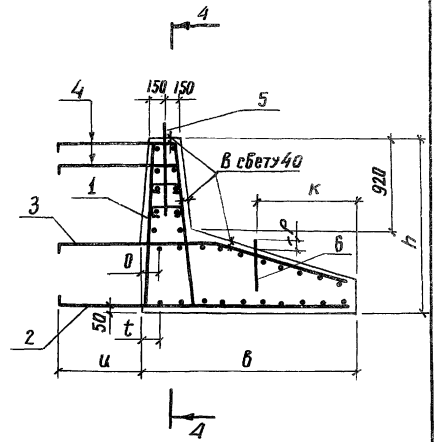


3-3

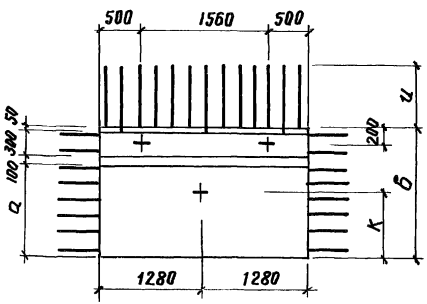


| Обозначение | Марка | h, мм | b, мм | a, мм | c, мм | d, мм | e, мм | g, мм | u, мм | K, мм | 0, мм | t, мм | p, мм | Масса, т |
|---|---|---|---|---|---|---|---|---|---|---|---|---|---|---|
| 3.503.1-53.1-8 | 400Фп-2 | 1620 | 1600 | 1150 | 940 | 680 | 400 | 300 | 780 | 800 | 100 | 100 | 140 | 8,3 |
| -01 | 450Фп-2 | 1620 | 1850 | 1400 | 940 | 680 | 335 | 365 | 780 | 900 | 100 | 70 | 140 | 9,0 |
| -02 | 500Фп-2 | 1720 | 2050 | 1600 | 1000 | 720 | 383 | 417 | 880 | 1000 | 150 | 70 | 150 | 10,5 |

| | | |
|---|---|---|
| Разраб. | Хромова | |
| Пров. | Андрианова | |
| Гл. инж. пр. | Дашкевич | |
| Гл. техн. | Гафт | |
| Нач. отд | Каташев | |

3.503.1-53.1-8 СБ

Блок фундамента
(400Фп-2; 450Фп-2 и 500Фп-2)

| Стадия | Масса | Масштаб |
|---|---|---|
| Р | см. табл. | 1:40 |
| Лист | Листов 1 | |

ПРОМТРАНСНИИПРОЕКТ
г. Москва

Копировал

Формат 12Г

Выпуск 1

| Обозначение | Наименование | Кол. на испол. 3.503.1-53.1-9 | | Примечание |
|---|---|---|---|---|
| | | – | 01 | |
| | **Документация** | | | |
| 3.503.1-53.1-9 СБ | Сборочный чертеж | X | X | |
| 3.503.1-53.1-00 ВС | Выборка стали | X | X | |
| 3.503.1-53.1-00 ТО | Техническое описание | X | X | |
| | **Детали** | | | |
| 3.503.1 – 53.1-9.1 | 1 ф 28 А-II ГОСТ 5781-75, ℓ=5550 | 8 | | 218,5 кг |
| 3.503.1 – 53.1 – 9.2 | 1 ф 28 А-II ГОСТ 5781-75, ℓ=5800 | | 8 | 224,3 кг |
| 3.503.1 – 53.2-39 | 2 Хомут | 35 | 36 | |
| 3.503.1 – 53.2-47 | 3 Петля строповочная | 2 | 2 | |
| | **Материалы** | | | |
| | Бетон гидротехнический | | | |
| | ГОСТ 4795-68 марки 300 | 0,64 | 0,65 | м³ |

| | | | |
|---|---|---|---|
| Разраб. | Затока | | |
| Пров. | Байцова | | |
| Гл. инж. пр. | Дашкевич | | |
| Гл. техн. | Гафт | | |
| Нач. отд. | Каташев | | |

3.503.1-53.1-9

Блок стойки (8-28СВ-520 и 8-28СН-535)

| Стадия | Лист | Листов |
|---|---|---|
| Р | | 1 |

ПРОМТРАНСНИИПРОЕКТ г. Москва

Копировал

Формат 11Г

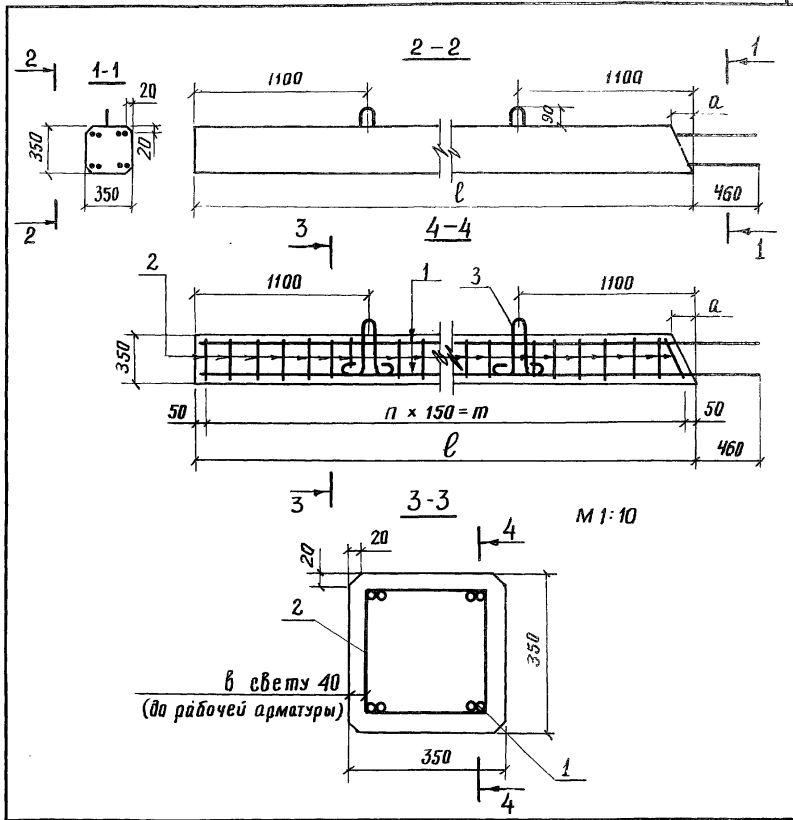


| Обозначение | Марка | n, шт. | ℓ, мм | a, мм | m, мм | Масса, т |
|---|---|---|---|---|---|---|
| 3.503.1-53.1-9 | 8-28СВ-520 | 34 | 5200 | 0 | 5100 | 1,6 |
| -01 | 8-28СН-535 | 35 | 5350 | 120 | 5250 | 1,6 |

Взам. инв. №

Подпись и дата

Инв. № подл.

3.503.1-53.1-9 СБ

Блок стойки (8-28СВ-520 и 8-28СН-535)

| Стадия | Масса | Масштаб |
|---|---|---|
| Р | см. табл. | 1:25 |
| Лист | Листов 1 | |

| | | |
|---|---|---|
| Разраб. | Затока | |
| Пров. | Байцова | |
| Гл. инж. пр. | Дашкевич | |
| Гл. техн. | Гафт | |
| Нач. отд. | Каташев | |

ПРОМТРАНСНИИПРОЕКТ г. Москва

| Формат | Зона | Поз. | Обозначение | Наименование | Кол. на испол. 3.503.1-53.1-10 — | 01 | Примечание |
|---|---|---|---|---|---|---|---|
| | | | | **Документация** | | | |
| 11В | | | 3.503.1-53.1-10 СБ | Сборочный чертеж | X | X | |
| 12Г | | | 3.503.1-53.1-00 ВС | Выборка стали | X | X | |
| 11В | | | 3.503.1-53.1-00 ТО | Техническое описание | X | X | |
| | | | | **Детали** | | | |
| БЧ | | 1 | 3.503.1-53.1-10.1 | ф32А-II ГОСТ 5781-75, ℓ=7650 | 12 | | 579,5 кг |
| БЧ | | 1 | 3.503.1-53.1-10.2 | ф32А-II ГОСТ 5781-75, ℓ=7850 | | 12 | 594,7 кг |
| 11В | | 2 | 3.503.1-53.2-39 | Хомут | 49 | 50 | |
| 11В | | 3 | 3.503.1-53.2-47-01 | Петля строповочная | 2 | 2 | |
| | | | | **Материалы** | | | |
| | | | | Бетон гидротехнический | | | |
| | | | | ГОСТ 4795-68 марки 300 | 0,88 | 0,9 | $м^3$ |

| | | | |
|---|---|---|---|
| | | | 3.503.1-53.1-10 |
| Разраб. | Затока | | Блок стойки (12-32СВ-720 и 12-32СН-740) |
| Пров. | Бойцова | | Стадия: Р; Лист: —; Листов: 1 |
| Гл. инж. пр. | Дашкевич | | ПРОМТРАНСНИИПРОЕКТ г. Москва |
| Гл. техн. | Гафт | | |
| Нач. отд. | Каташев | | |

Копировал — Формат 11Г



| Обозначение | Марка | к, мм | ℓ, мм | a, мм | d, мм | Масса, т |
|---|---|---|---|---|---|---|
| 3.503.1-53.1-10 | 12-32СВ-720 | 100 | 7200 | 0 | 0 | 2,2 |
| -01 | 12-32СН-740 | 150 | 7400 | 120 | 150 | 2,2 |

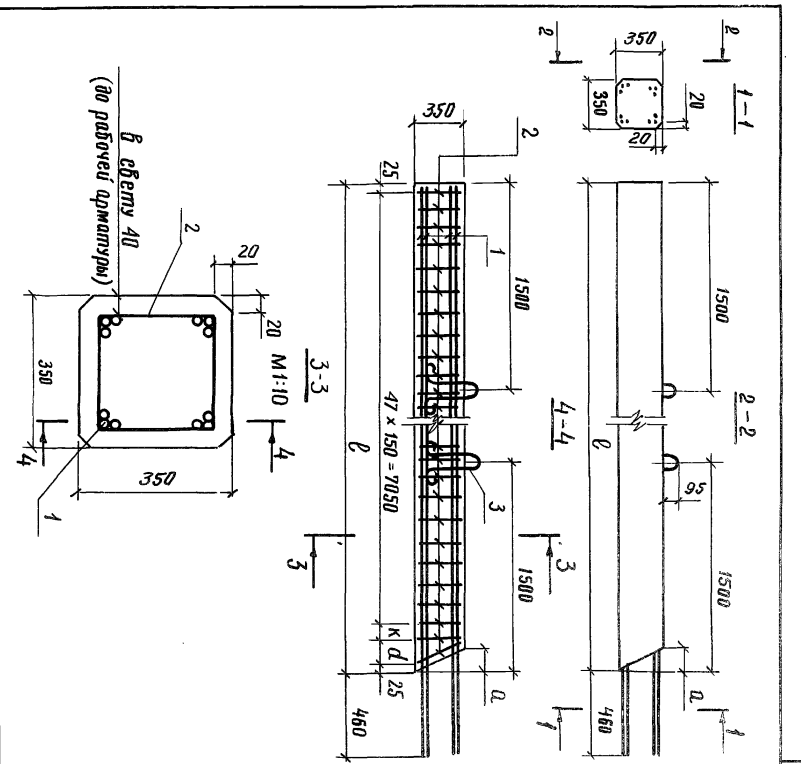


Блок стойки (12-32СВ-720 и 12-32СН-740)

3.503.1-53.1-10 СБ

| Стадия | Масса | Масштаб |
|---|---|---|
| Р | см. табл. | 1:25 |
| Лист | Листов 1 | |

ПРОМТРАНСНИИПРОЕКТ г. Москва

Копировал — Формат 11В

| Формат | Зона | Поз. | Обозначение | Наименование | Кол. на испол. — | 01 | 02 | 03 | Примечание |
|---|---|---|---|---|---|---|---|---|---|
| | | | | | | | | | |
| | | | | **Документация** | | | | | |
| 12Г | | | 3.503.1-53.1-11-СБ | Сборочный чертеж | × | × | × | × | |
| 12Г | | | 3.503.1-53.1-00 ВС | Выборка стали | × | × | × | × | |
| 11В | | | 3.503.1-53.1-00 ТО | Техническое описание | × | × | × | × | |
| | | | | | | | | | |
| | | | | **Сборочные единицы** | | | | | |
| 11В | | 1 | 3.503.1-53.2-5 | Каркас плоский КР1 | 2 | | | | |
| 11В | | 2 | -01 | Каркас плоский КР2 | 2 | 4 | | | |
| 11В | | 1 | -02 | Каркас плоский КР3 | | | 2 | | |
| 11В | | 2 | -03 | Каркас плоский КР4 | | | 2 | 4 | |

| | | | |
|---|---|---|---|
| | | | 3.503.1-53.1-11 |
| Разраб. | Гаврина | | Блок стенки (50СП-58; 50СП-5; 50СП-78; 50СП-7) |
| Пров. | Байцова | | |
| Гл.инж.пр. | Дашкевич | | |
| Гл.техн. | Гафт | | |
| Нач.отд. | Каташов | | |

| Стадия | Лист | Листов |
|---|---|---|
| Р | 1 | 2 |

Промтрансниипроект г. Москва

Копировал Формат 11Г

Инв.№ подл. | Подпись и дата | Взам. инв.№

| Формат | Зона | Поз. | Обозначение | Наименование | Кол. на испол. — | 01 | 02 | 03 | Примечание |
|---|---|---|---|---|---|---|---|---|---|
| | | | | | | | | | |
| | | | | **Детали** | | | | | |
| | | | | | | | | | |
| 11В | | 3 | 3.503.1-53.2-39-07 | Хомут | 5 | 5 | 5 | 5 | |
| 11В | | 4 | 3.503.1-53.2-44 | Стяжка | 42 | 42 | 62 | 62 | |
| 11В | | 5 | 3.503.1-53.2-46-02 | Схватка | 23 | 23 | 29 | 29 | |
| 11В | | 6 | 3.503.1-53.2-47-05 | Петля строповочная | 2 | 2 | | | |
| 11В | | 6 | -08 | Петля строповочная | | | 2 | 2 | |
| | | | | Стержни отдельные | | | | | |
| БЧ | | 7 | 3.503.1-53.1-11.1 | Ø16А-II ГОСТ 5781-75 ℓ=4180 | 6 | 4 | | | 50СП-58 39,6 кг 50СП-5 26,4 кг |
| БЧ | | 8 | 3.503.1-53.1-11.2 | Ø16А-II ГОСТ 5781-75 ℓ=1640 | 14 | 4 | | | 50СП-58 36,3 кг 50СП-5 10,4 кг |
| БЧ | | 9 | 3.503.1-53.2-5.1-01 | Ø16А-II ГОСТ 5781-75 ℓ=5060 | | 2 | | | 16,0 кг |
| БЧ | | 7 | 3.503.1-53.1-11.3 | Ø18А-II ГОСТ 5781-75 ℓ=6180 | | | 6 | 4 | 50СП-78 74,1 кг 50СП-7 49,4 кг |
| БЧ | | 8 | 3.503.1-53.1-11.4 | Ø18А-II ГОСТ 5781-75 ℓ=1640 | | | 14 | 4 | 50СП-78 45,9 кг 50СП-7 13,1 кг |
| БЧ | | 9 | 3.503.1-53.2-5.1-03 | Ø18А-II ГОСТ 5781-75 ℓ=7060 | | | | 2 | 28,2 кг |
| | | | | | | | | | |
| | | | | **Материалы** | | | | | |
| | | | | Бетон гидротехнический | | | | | |
| | | | | ГОСТ 4795-68 марки 300 | 2,3 | 2,3 | 3,2 | 3,2 | м³ |

Выпуск 1

## Рис. 1

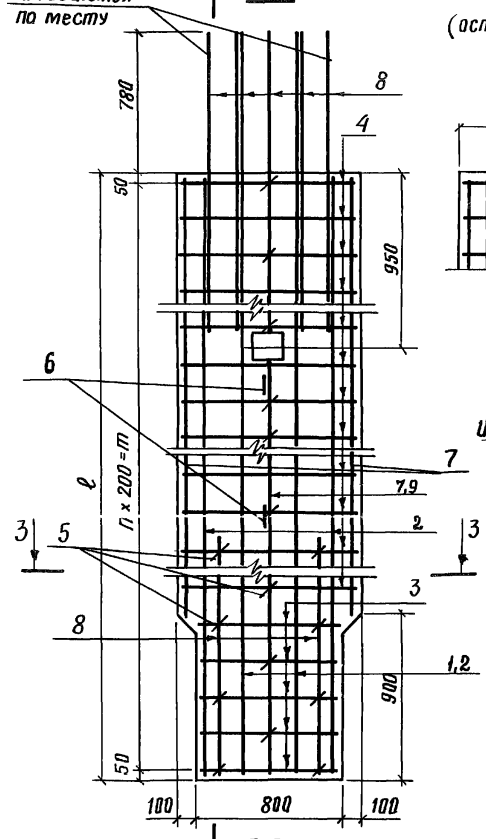


Таблица позиций стержней в сечении 3-3

| | | | | | | | | | |
|---|---|---|---|---|---|---|---|---|---|
| 50СП-5 В | 7 | 2 | 8 | 1 | 7 | 1 | 8 | 2 | 7 |
| 50СП-5 | 7 | 2 | 8 | 2 | 9 | 2 | 8 | 2 | 7 |
| 50СП-7 В | 7 | 2 | 8 | 1 | 7 | 1 | 8 | 2 | 7 |
| 50СП-7 | 7 | 2 | 8 | 2 | 9 | 2 | 8 | 2 | 7 |

## Рис. 2

(остальное см. рис. 1)

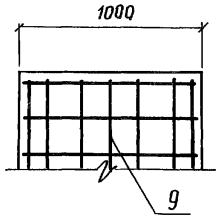


## Рис. 3

М 1:50

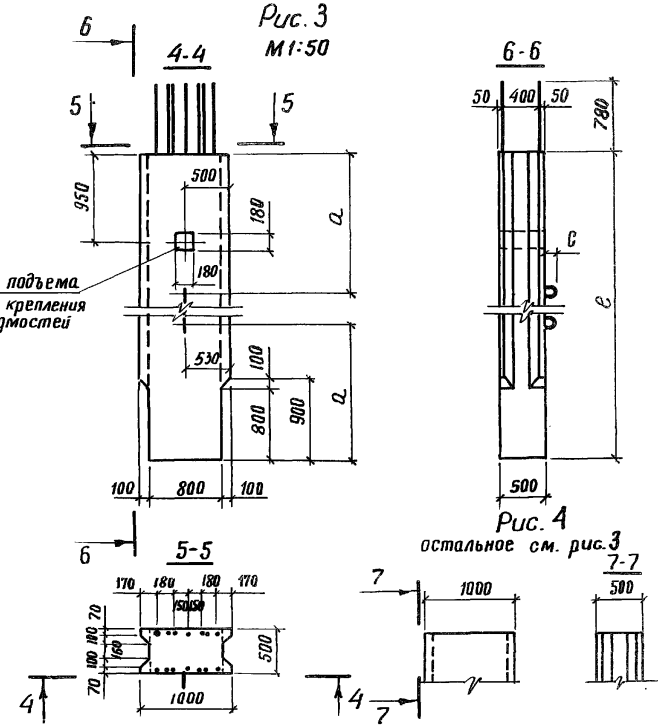


## Рис. 4

остальное см. рис. 3

Примечание.

1. Стержень поз. 9 вырезается по месту

| Обозначение | Рис. | Марка | ℓ, мм | n, шт. | a, мм | c, мм | m, мм | Масса, т |
|---|---|---|---|---|---|---|---|---|
| 3.503.1-53.1-11 | 1,3 | 50СП-5В | 5100 | 25 | 1700 | 130 | 5000 | 5,7 |
| -01 | 2,4 | 50СП-5 | 5100 | 25 | 1700 | 130 | 5000 | 5,7 |
| -02 | 1,3 | 50СП-7В | 7100 | 35 | 2300 | 140 | 7000 | 8,0 |
| -03 | 2,4 | 50СП-7 | 7100 | 35 | 2300 | 140 | 7000 | 8,0 |

| | | |
|---|---|---|
| Разраб. | Таврина | |
| Пров. | Байцова | |
| Гл.инж.пр. | Дашкевич | |
| Гл.техн. | Гафт | |
| Нач.отд. | Каташев | |

3.503.1-53.1-11 СБ

Блок стенки (50СП-5В; 50СП-5; 50СП-7В; 50СП-7)

| Стадия | Масса | Масштаб |
|---|---|---|
| Р | см табл. | 1:25 |
| Лист | Листов 1 | |

ПРОМТРАНСНИИПРОЕКТ г. Москва

| Формат | Зона | Поз. | Обозначение | Наименование | Кол. на испол. — | Кол. на испол. 01 | Примечание |
|---|---|---|---|---|---|---|---|
| | | | | **Документация** | | | |
| 12Г | | | 3.503.1-53.1-12-ОБ | Сборочный чертеж | × | × | |
| 12Г | | | 3.503.1-53.1-00 ВС | Выборка стали | × | × | |
| 11В | | | 3.503.1-53.1-00 ТО | Техническое описание | × | × | |
| | | | | **Сборочные единицы** | | | |
| 11В | | 1 | 3.503.1-53.2-5 | Каркас плоский КР1 | 5 | | |
| 11В | | 1 | -02 | Каркас плоский КР3 | | 5 | |
| | | | | **Детали** | | | |
| 11В | | 2 | 3.503.1-53.2-40 | Хомут | 5 | 5 | |
| 11В | | 3 | 3.503.1-53.2-41 | Хомут | 19 | 29 | |
| 11В | | 4 | -01 | Хомут | 4 | 4 | |
| 11В | | 5 | 3.503.1-53.2-44-05 | Стяжка | 2 | 2 | |

| | | | | |
|---|---|---|---|---|
| | | | 3.503.1-53.1-12 | |
| Разраб. | Таврина | | Блок стенки (50СК-5; 50СК-7) | Стадия: Р; Лист: 1; Листов: 2 |
| Пров. | Бойцова | | | Промтрансниипроект г. Москва |
| Гл.инж.пр | Дашкевич | | | |
| Гл.техн. | Гафт | | | |
| Нач.отд. | Каташов | | | |

Копировал — Формат 11Г

Инв.№ подл. | Подпись и дата | Взам. инв.№

| Формат | Зона | Поз. | Обозначение | Наименование | Кол. на испол. — | Кол. на испол. 01 | Примечание |
|---|---|---|---|---|---|---|---|
| 11В | | 6 | 3.503.1-53.2-46-02 | Схватка | 28 | 38 | |
| 11В | | 7 | -04 | Схватка | 2 | 2 | |
| 11В | | 8 | 3.503.1-53.2-47-05 | Петля строповочная | 2 | | |
| 11В | | 8 | -09 | Петля строповочная | | 2 | |
| | | | | **Стержни отдельные** | | | |
| БЧ | | 9 | 3.503.1-53.2-5.1 | Ф16А-II ГОСТ 5781-75 ℓ=5860 | 7 | | 64,8 кг |
| БЧ | | 10 | 3.503.1-53.2-5.1-01 | Ф16А-II ГОСТ 5781-75 ℓ=5060 | 2 | | 16,0 кг |
| БЧ | | 11 | 3.503.1-53.1-12.1 | Ф16А-II ГОСТ 5781-75 ℓ=4180 | 2 | | 13,2 кг |
| БЧ | | 9 | 3.503.1-53.2-5.1-02 | Ф18А-II ГОСТ 5781-75; ℓ=7860 | | 7 | 109,9 кг |
| БЧ | | 10 | 3.503.1-53.2-5.1-03 | Ф18А-II ГОСТ 5781-75; ℓ=7060 | | 2 | 28,2 кг |
| БЧ | | 11 | 3.503.1-53.1-12.2 | Ф18А-II ГОСТ 5781-75, ℓ=6180 | | 2 | 24,7 кг |
| | | | | **Материалы** | | | |
| | | | | Бетон гидротехнический | | | |
| | | | | ГОСТ 4795-68, марки 300 | 2,8 | 3,9 | $м^3$ |

Выпуск 1

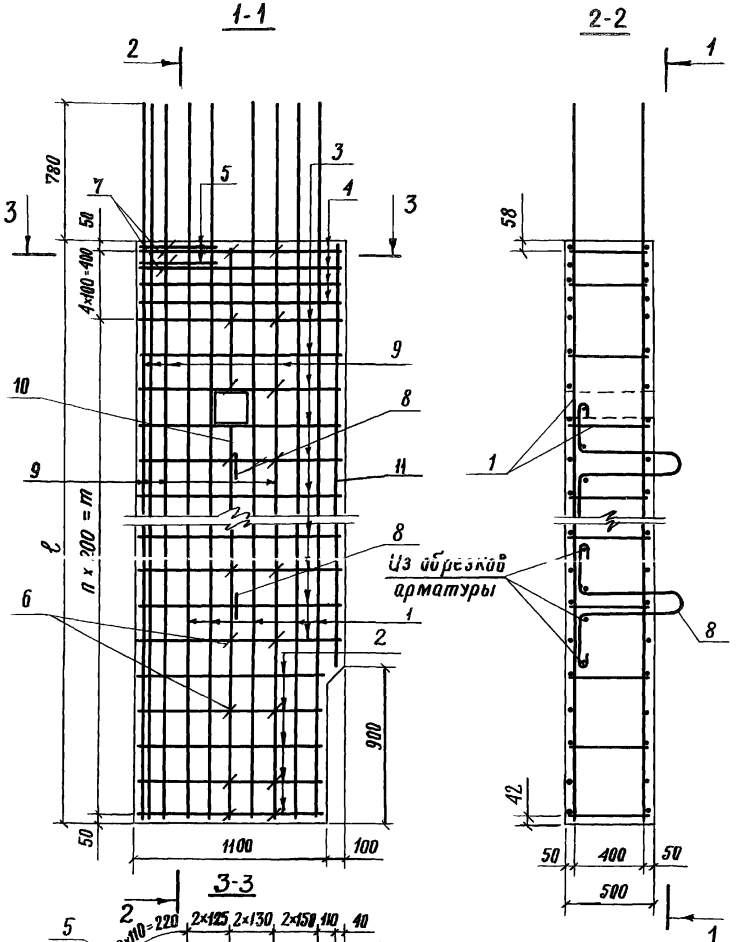


| Обозначение | Марка | ℓ, мм | a, мм | n, шт | m, мм | c, мм | Масса, т |
|---|---|---|---|---|---|---|---|
| 3.503.1-53.1-12 | 50СК-5 | 5100 | 1700 | 23 | 4600 | 130 | 7,0 |
| -01 | 50СК-7 | 7100 | 2300 | 33 | 6600 | 140 | 9,7 |

Таблица позиций стержней в сечении 3-3

| | | | | | | | | | |
|---|---|---|---|---|---|---|---|---|---|
| 50СК-5 | 9 | 1 | 1 | 10 | 1 | 9 | 1 | 1 | 11 |
| 50СК-7 | 9 | 1 | 1 | 10 | 1 | 9 | 1 | 1 | 11 |

| | | |
|---|---|---|
| Разраб. | Таврина | |
| Пров. | Бойцова | |
| Гл. инж. пр. | Дашкевич | |
| Гл. техн. | Гафт | |
| Нач. отд. | Каташев | |

3.503.1-53.1-12СБ

Блок стенки (50СК-5; 50СК-7)

| Стадия | Масса | Масштаб |
|---|---|---|
| Р | см. табл. | 1:25 |
| Лист | Листов 1 | |

ПРОМТРАНСНИИПРОЕКТ г. Москва

| Формат | Зона | Поз. | Обозначение | Наименование | Кол. на испол. 3.503.1-53.1-13 – | 01 | Примечание |
|---|---|---|---|---|---|---|---|
| | | | | **Документация** | | | |
| 12Г | | | 3.503.1-53.1-13 СБ | Сборочный чертеж | × | × | |
| 12Г | | | 3.503.1-53.1-00 ВС | Выборка стали | × | × | |
| 11В | | | 3.503.1-53.1-00 ТО | Техническое описание | × | × | |
| | | | | **Сборочные единицы** | | | |
| 11В | | 1 | 3.503.1-53.2-5-11 | Каркас плоский КР12 | 2 | 4 | |
| 11В | | 2 | 3.503.1-53.2-6 | Каркас плоский КР13 | 2 | | |
| | | | | **Детали** | | | |
| 11В | | 3 | 3.503.1-53.2-39-08 | Хомут | 5 | 5 | |
| 11В | | 4 | 3.503.1-53.2-44-01 | Стяжка | 82 | 82 | |
| 11В | | 5 | 3.503.1-53.2-46-05 | Схватка | 34 | 34 | |

| | | |
|---|---|---|
| Разраб. | Таврина | |
| Пров. | Бойцова | |
| Гл. инж. пр. | Дашкевич | |
| Гл. техн. | Гафт | |
| Нач. отд. | Каташев | |

3.503.1-53.1-13

Блок стенки (6ОСП-9В и 6ОСП-9)

| Стадия | Лист | Листов |
|---|---|---|
| Р | 1 | 2 |

ПРОМТРАНСНИИПРОЕКТ г. Москва

Копировал Формат 11Г

| Инв. № подл. | Подпись и дата | Взам. инв. № |
|---|---|---|
| | | |

| Формат | Зона | Поз. | Обозначение | Наименование | Кол. на испол. 3.503.1-53.1-13 – | 01 | Примечание |
|---|---|---|---|---|---|---|---|
| 11В | | 6 | 3.503.1-53.2-47-11 | Петля строповочная | 2 | 2 | |
| | | | | Стержни отдельные | | | |
| БЧ | | 7 | 3.503.1-53.1-11.2 | ф 18 А-II ГОСТ 5781-75, ℓ=1640 | 14 | 4 | 6ОСП-9В 45,9кг<br>6ОСП-9 13,1кг |
| БЧ | | 8 | 3.503.1-53.1-13.1 | ф 18 А-II ГОСТ 5781-75, ℓ=8180 | 6 | 4 | 6ОСП-9В 98,1кг<br>6ОСП-9 65,4кг |
| БЧ | | 9 | 3.503.1-53.2-5.1-11 | ф 18 А-II ГОСТ 5781-75, ℓ=9060 | | 2 | 36,2 кг |
| | | | | **Материалы** | | | |
| | | | | Бетон гидротехнический | | | |
| | | | | ГОСТ 4795-68, марки 300 | 4,9 | 4,9 | $м^3$ |

3.503.1-53.1-13 Лист 2

Копировал Формат 11Г

Выпуск 1

Рис. 1

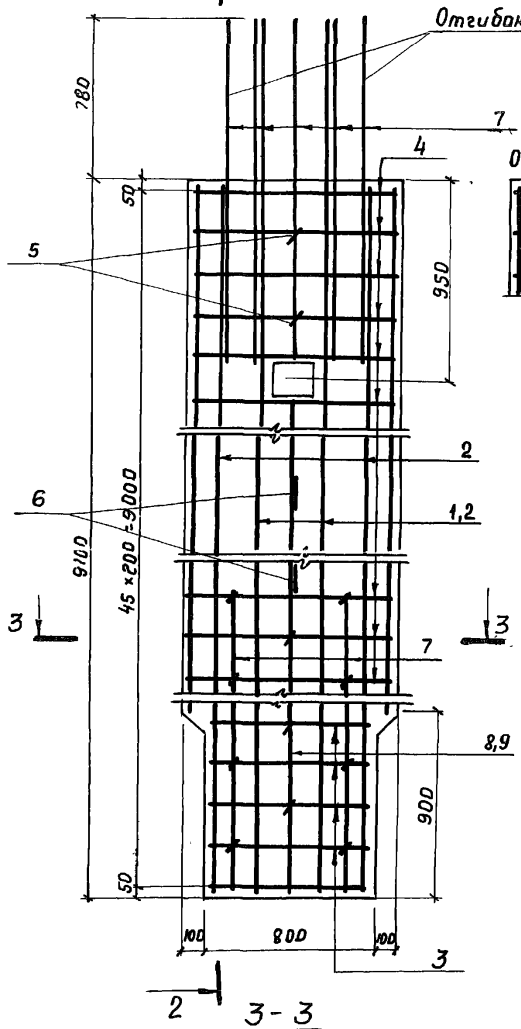


Рис. 2

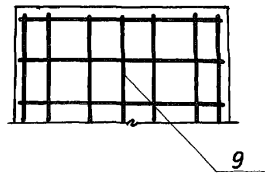


2-2

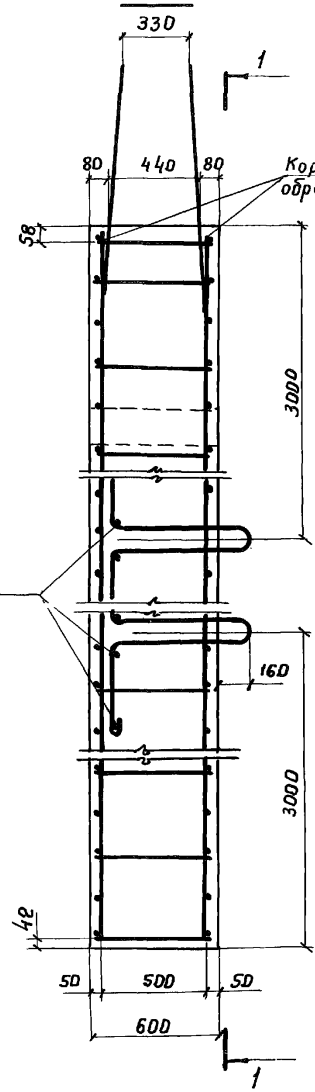


4-4

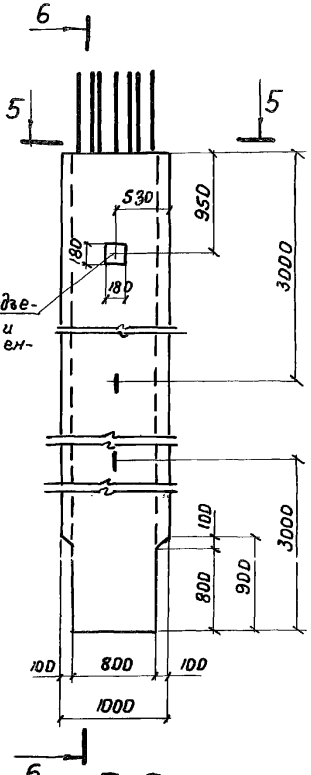


Рис. 3
М 1:50

6-6

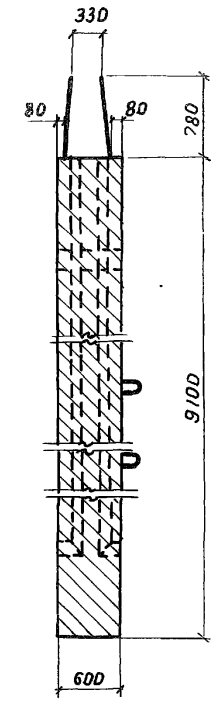


Рис. 4
остальное см. рис. 3
М 1:50

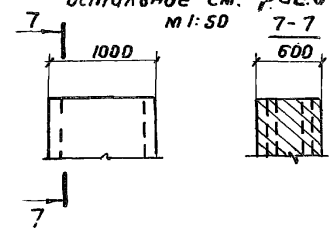


5-5

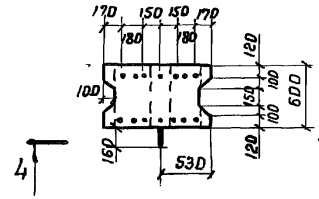


3-3

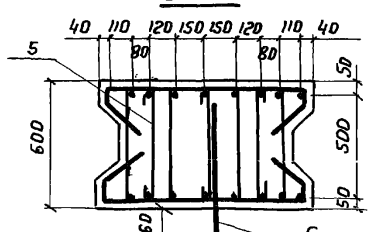


Таблица позиций стержней в сечении 3-3

| | | | | | | | | | |
|---|---|---|---|---|---|---|---|---|---|
| 6ОСП-9в | 8 | 2 | 7 | 1 | 8 | 1 | 7 | 2 | 8 |

| Обозначение | Рис. | Марка |
|---|---|---|
| 3.503.1-53.1-13 | 1,3 | 6ОСП-9в |
| -01 | 2,4 | 6ОСП-9 |

| | | |
|---|---|---|
| Разраб. | Гаврина | |
| Пров. | Бойцова | |
| Гл.инж.пр | Дашкевич | |
| Гл.техн. | Гафт | |
| Нач.отд. | Каташев | |

3.503.1-53.1-13 СБ

Блок стенки 6ОСП-9в и 6ОСП-9

| Стадия | Масса | Масштаб |
|---|---|---|
| Р | 12,3т | 1:25 |
| Лист | Листов 1 | |

ПРОМТРАНСНИИПРОЕКТ
г. Москва

| Формат | Зона | Поз. | Обозначение | Наименование | Кол. на исполн. 3.503.1-53.1-14 | Примечание |
|---|---|---|---|---|---|---|
| | | | | | – | |
| | | | | Документация | | |
| 12Г | | | 3.503.1-53.1-14 СБ | Сборочный чертеж | × | |
| 12Г | | | 3.503.1-53.1-00 ВС | Выборка стали | × | |
| 11В | | | 3.503.1-53.1-00 ТО | Техническое описание | × | |
| | | | | Сборочные единицы | | |
| 11В | | 1 | 3.503.1-53.2-5 | Каркас плоский КР 13 | 3 | |
| | | | | Детали | | |
| 11В | | 2 | 3.503.1-53.2-40-01 | Хомут | 5 | |
| 11В | | 3 | 3.503.1-53.2-41-02 | Хомут | 39 | |
| 11В | | 4 | -03 | Хомут | 4 | |
| 11В | | 5 | 3.503.1-53.2-44-05 | Стяжка | 2 | |

| | | | |
|---|---|---|---|
| Разраб. | Таврина | | 3.503.1-53.1-14 |
| Пров. | Бойцова | | Блок стенки 60СК-9 |
| Гл.инж.пр. | Дашкевич | | Стадия Р; Лист 1; Листов 2 |
| Гл.техн. | Гафт | | ПРОМТРАНСНИИПРОЕКТ г. Москва |
| Нач.отд. | Каташев | | |

Копировал Формат 11Г

Инв.№ подл. | Подпись и дата | Взам. инв.№

| Формат | Зона | Поз. | Обозначение | Наименование | Кол. на исполн. 3.503.1-53.1-14 | Примечание |
|---|---|---|---|---|---|---|
| | | | | | – | |
| 11В | | 6 | 3.503.1-53.2-46-02 | Схватка | 2 | |
| 11В | | 7 | -05 | Схватка | 72 | |
| 11В | | 8 | 3.503.1-53.2-47-11 | Петля строповочная | 2 | |
| | | | | Стержни отдельные | | |
| БЧ | | 9 | 3.503.1-53.1-14.1 | ф18 А-II ГОСТ 5781-75, ℓ=9860 | 9 | 177,3 кг |
| БЧ | | 10 | 3.503.1-53.2-5.1-1 | ф18 А-II ГОСТ 5781-75, ℓ=9060 | 2 | 36,2 кг |
| БЧ | | 11 | 3.503.1-53.1-13.1 | ф18 А-II ГОСТ 5781-75, ℓ=8180 | 2 | 32,7 кг |
| | | | | Материалы | | |
| | | | | Бетон гидротехнический | | |
| | | | | ГОСТ 4795-68, марки 300 | 5,9 | м³ |

3.503.1-53.1-14 Лист 2

Копировал Формат 11Г

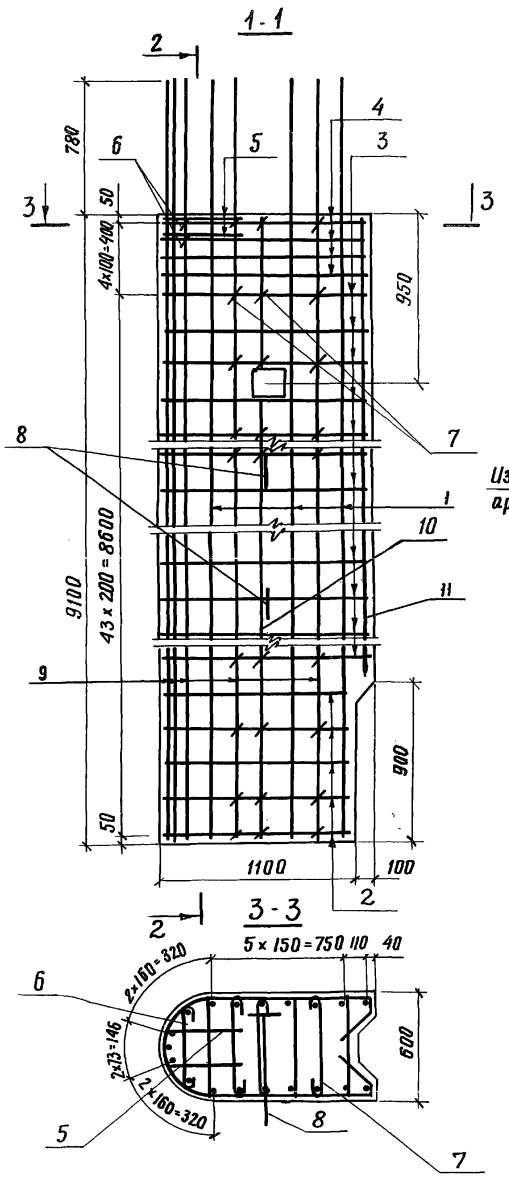


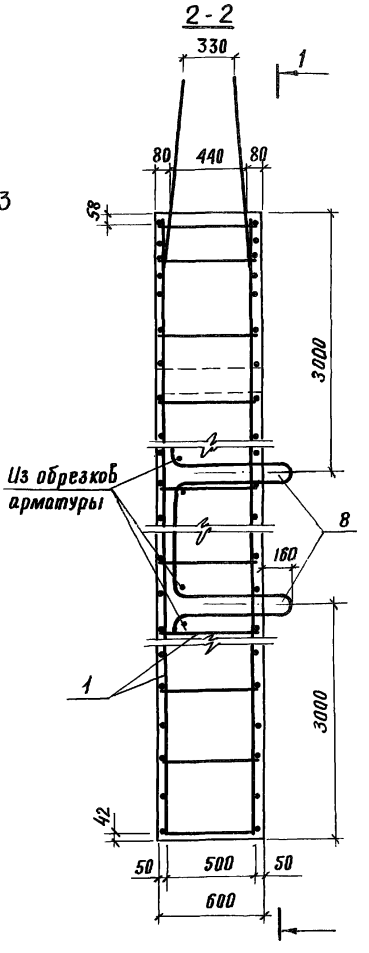





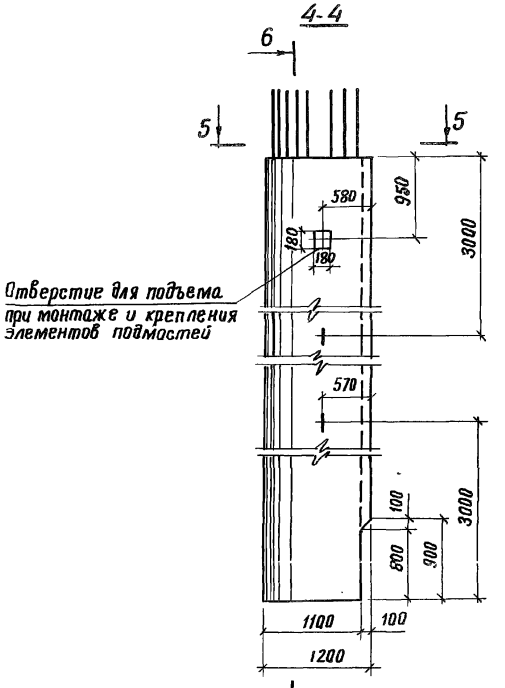


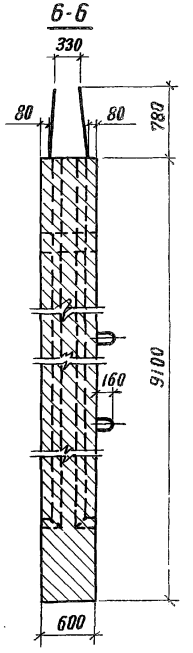


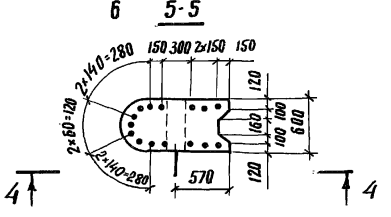


Примечание.

1. Стержень поз. 10 вырезается по месту

| | | | |
|---|---|---|---|
| Разраб. | Таврина | | |
| Пров. | Бойцова | | |
| Гл. инж. пр. | Дашкевич | | |
| Гл. техн. | Гафт | | |
| Нач. отд. | Каташев | | |

3.503.1-53.1-14 СБ

Блок стенки 60 СК-9

| Стадия | Масса | Масштаб |
|---|---|---|
| Р | 14,8т | 1:25 |
| Лист | Листов 1 | |

ПРОМТРАНСНИИПРОЕКТ г. Москва

Копировал

Формат 12 г

| Формат | Зона | Поз. | Обозначение | Наименование | Кол. на исполн. 3.503.1-53.1-15 — | 01 | 02 | 03 | Примечание |
|---|---|---|---|---|---|---|---|---|---|
| | | | | | | | | | |
| | | | | Документация | | | | | |
| 12Г | | | 3.503.1-53.1-15 СБ | Сборочный чертеж | × | × | × | × | |
| 12Г | | | 3.503.1-53.1-00 ВС | Выборка стали | × | × | × | × | |
| 11В | | | 3.503.1-53.1-00 ТО | Техническое описание | × | × | × | × | |
| | | | | | | | | | |
| | | | | Сборочные единицы | | | | | |
| 11В | | 1 | 3.503.1-53.2-5-04 | Каркас плоский КР5 | 4 | 4 | | | |
| 11В | | 1 | -05 | Каркас плоский КР6 | | | 4 | 4 | |
| | | | | | | | | | |
| | | | | Детали | | | | | |
| 11В | | 2 | 3.503.1-53.2-39-09 | Хомут | 5 | 5 | 5 | 5 | |
| 11В | | 3 | 3.503.1-53.2-44-02 | Стяжка | 60 | 60 | 80 | 80 | |
| 11В | | 4 | 3.503.1-53.2-46-06 | Схватка | 28 | 28 | 33 | 33 | |
| 11В | | 5 | 3.503.1-53.2-49-02 | Стержень | 4 | | 4 | | |

| | | | |
|---|---|---|---|
| Разраб. | Таврина | | 3.503.1-53.1-15 |
| Пров. | Бойцова | | Блок стенки (70СП-7В, 70СП-7; 70СП-9В; 70СП-9) |
| Гл.инж.пр. | Дашкевич | | Стадия: Р; Лист: 1; Листов: 2 |
| Гл.техн. | Гафт | | ПРОМТРАНСНИИПРОЕКТ г. Москва |
| Нач.отд. | Каташев | | |

Копировал Формат 11 Г

Инв.№ подл. | Подпись и дата | Взам.инв.№

| Формат | Зона | Поз. | Обозначение | Наименование | Кол. на исполн. 3.503.1-53.1-15 — | 01 | 02 | 03 | Примечание |
|---|---|---|---|---|---|---|---|---|---|
| 11В | | 6 | 3.503.1-53.2-47-10 | Петля строповочная | 2 | 2 | | | |
| 11В | | 6 | -12 | Петля строповочная | | | 2 | 2 | |
| | | | | Стержни отдельные | | | | | |
| БЧ | | 7 | 3.503.1-53.2-5.1-04 | ф16 А-II ГОСТ 5781-75, ℓ=6840 | 2 | 2 | | | 21,6 кг |
| БЧ | | 8 | 3.503.1-53.1-15.1 | ф16 А-II ГОСТ 5781-75, ℓ=5900 | 4 | 4 | | | 37,3 кг |
| БЧ | | 9 | 3.503.1-53.1-11.4 | ф16 А-II ГОСТ 5781-75, ℓ=1640 | 4 | 4 | 4 | 4 | 10,4 кг |
| БЧ | | 7 | 3.503.1-53.2-5.1-05 | ф16 А-II ГОСТ 5781-75, ℓ=8840 | | | 2 | 2 | 27,9 кг |
| БЧ | | 8 | 3.503.1-53.1-15.2 | ф16 А-II ГОСТ 5781-75, ℓ=7900 | | | 4 | 4 | 49,9 кг |
| | | | | | | | | | |
| | | | | Материалы | | | | | |
| | | | | Бетон гидротехнический | | | | | |
| | | | | ГОСТ 4795-68, марки 300 | 4,4 | 4,4 | 5,7 | 5,7 | м³ |

Рис. 1

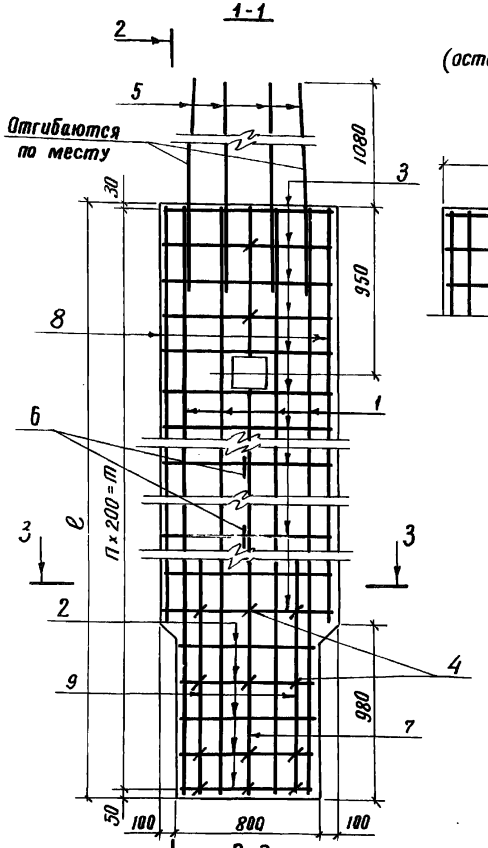


| | 1 | 2 | 3 | 4 | 5 | 6 | 7 | 8 |
|---|---|---|---|---|---|---|---|---|
| 70СП-7Б | 8 | 1 | 9 | 1 | 7 | 1 | 9 | 1 | 8 |
| 70СП-7 | 8 | 1 | 9 | 1 | 7 | 1 | 9 | 1 | 8 |
| 70СП-9Б | 8 | 1 | 9 | 1 | 7 | 1 | 9 | 1 | 8 |
| 70СП-9 | 8 | 1 | 9 | 1 | 7 | 1 | 9 | 1 | 8 |

- Таблица позиций стержней в сечении 3-3

Рис. 2

(остальное см. рис. 1)

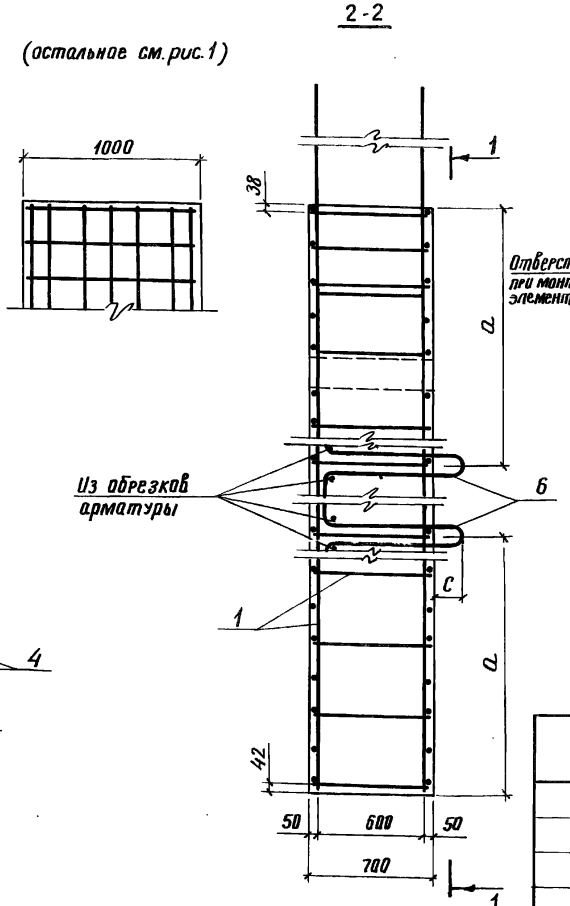


Примечание.

1. Стержень поз. 7 вырезается по месту

Рис. 3

М 1:50

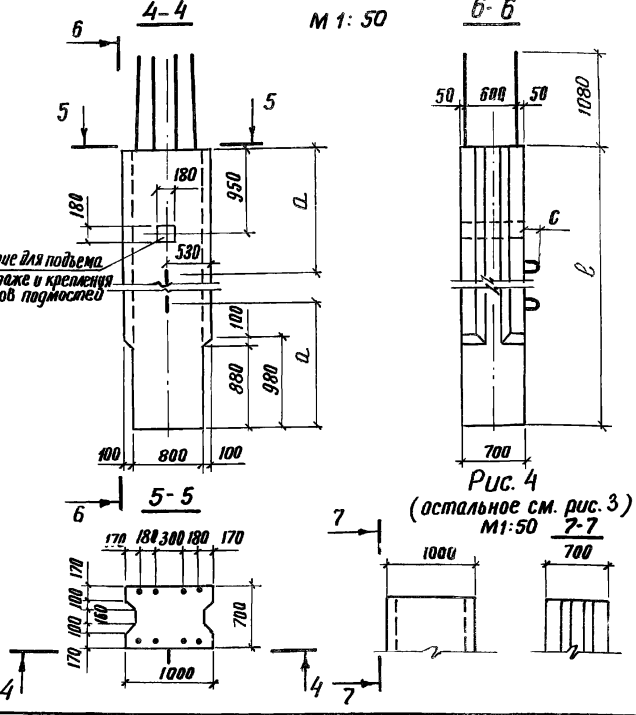


Рис. 4

(остальное см. рис. 3)

М1:50




| Обозначение | Рис. | Марка | e, мм | n, шт. | m, мм | a, мм | c, мм | Масса, т |
|---|---|---|---|---|---|---|---|---|
| 3.503.1-53.1-15 | 1,3 | 70СП-7Б | 6880 | 34 | 6800 | 2300 | 150 | 11.0 |
| -01 | 2,4 | 70СП-7 | 6880 | 34 | 6800 | 2300 | 150 | 11.0 |
| -02 | 1,3 | 70СП-9Б | 8880 | 44 | 8800 | 3000 | 160 | 14.2 |
| -03 | 2,4 | 70СП-9 | 8880 | 44 | 8800 | 3000 | 160 | 14.2 |

| | | | |
|---|---|---|---|
| Разраб. | Таврина | | |
| Пров. | Бойцова | | |
| Гл. инж. пр. | Дашкевич | | |
| Гл. техн. | Гафт | | |
| Нач. отд. | Катышев | | |

3.503.1-53.1-15 СБ

Блок стенки (70СП-7Б; 70СП-7; 70СП-9Б; 70СП-9)

| Стадия | Масса | Масштаб |
|---|---|---|
| Р | см. табл. | 1:25 |
| Лист | Листов 1 | |

ПРОМТРАНСНИИПРОЕКТ г. Москва

Копировал

Формат 12Г

| Формат | Зона | Поз. | Обозначение | Наименование | Кол. на испол. 3.503.1-53.1-16 — | 01 | Примечание |
|---|---|---|---|---|---|---|---|
| | | | | **Документация** | | | |
| 12Г | | | 3.503.1-53.1-160Б | Сборочный чертеж | × | × | |
| 12Г | | | 3.503.1-53.1-00ВС | Выборка стали | × | × | |
| 11В | | | 3.503.1-53.1-00ТО | Техническое описание | × | × | |
| | | | | **Сборочные единицы** | | | |
| 11В | | 1 | 3.503.1-53.2-5-04 | Каркас плоский КР5 | 3 | | |
| 11В | | 1 | -05 | Каркас плоский КР6 | | 3 | |
| | | | | **Детали** | | | |
| 11В | | 2 | 3.503.1-53.2-40-02 | Хомут | 5 | 2 | |
| 11В | | 3 | 3.503.1-53.2-41-04 | Хомут | 28 | 38 | |
| 11В | | 4 | -05 | Хомут | 4 | 4 | |
| 11В | | 5 | 3.503.1-53.2-44-06 | Стяжка | 2 | 2 | |

| | | | |
|---|---|---|---|
| | | | 3.503.1-53.1-16 |
| Разраб. | Таврина | | Блок стенки (70СК-7; 70СК-9) |
| Пров. | Бойцова | | Стадия: Р; Лист: 1; Листов: 2 |
| Гл.инж.пр. | Дашкевич | | ПРОМТРАНСНИИПРОЕКТ г. Москва |
| Гл.техн. | Гафт | | |
| Нач.отд. | Каташев | | |

Копировал Каюмова Формат 11Г

| Инв. № подл. | Подпись и дата | Взам. инв. № |
|---|---|---|
| | | |

| Формат | Зона | Поз. | Обозначение | Наименование | Кол. на испол. 3.503.1-53.1-16 | 01 | Примечание |
|---|---|---|---|---|---|---|---|
| 11В | | 6 | 3.503.1-53.2-49-03 | Стержень | 5 | 5 | |
| 11В | | 7 | 3.503.1-53.2-46-06 | Скватка | 54 | 70 | |
| 11В | | 8 | -07 | Скватка | 2 | 2 | |
| 11В | | 9 | 3.503.1-53.2-47-12 | Петля строповочная | 2 | | |
| 11В | | 9 | -13 | Петля строповочная | | 2 | |
| | | | | **Стержни отдельные** | | | |
| БЧ | | 10 | 3.503.1-53.1-16.1 | ⌀16А-II ГОСТ 5781-75; ℓ=7940 | 5 | | 62.7кг |
| БЧ | | 11 | 3.503.1-53.1-16.2 | ⌀16А-II ГОСТ 5781-75; ℓ=5888 | 2 | | 18.6кг |
| БЧ | | 12 | 3.503.1-53.2-5.1-04 | ⌀16А-II ГОСТ 5781-75; ℓ=6840 | 6 | | 64.8кг |
| БЧ | | 10 | 3.503.1-53.1-16.3 | ⌀16А-II ГОСТ 5781-75; ℓ=9940 | | 5 | 78.5кг |
| БЧ | | 11 | 3.503.1-53.1-16.4 | ⌀16А-II ГОСТ 5781-75; ℓ=7880 | | 2 | 24.9кг |
| БЧ | | 12 | 3.503.1-53.2-5.1-05 | ⌀16А-II ГОСТ 5781-75, ℓ=8840 | | 6 | 83.8кг |
| | | | | **Материалы** | | | |
| | | | | Бетон гидротехнический | | | |
| | | | | ГОСТ 4795-68, марки 300 | 5,2 | 6,7 | м³ |

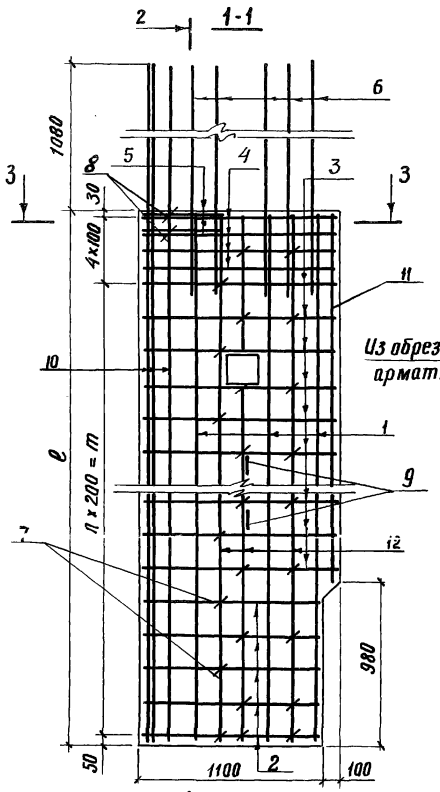


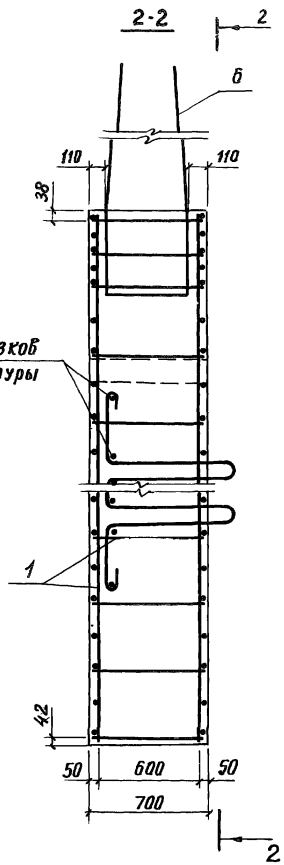


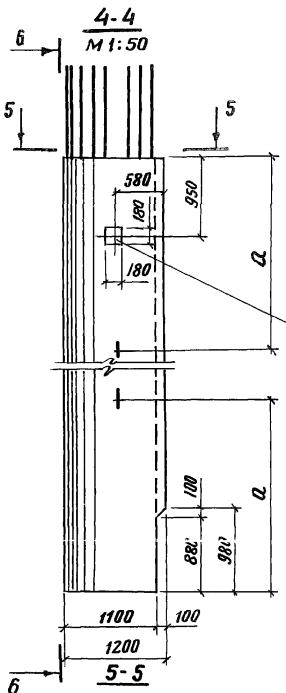


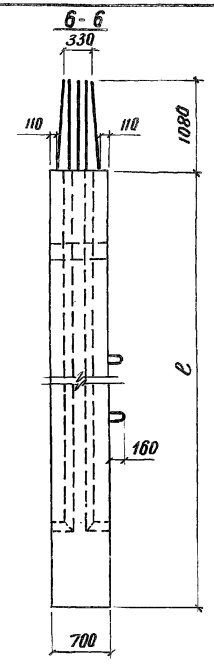


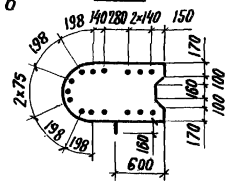


| Обозначение | Марка | e, мм | n, шт. | m, мм | a, мм | Масса, т |
|---|---|---|---|---|---|---|
| 3.503.1-53.1-16 | 70СК-7 | 6880 | 32 | 6400 | 2300 | 13.0 |
| -01 | 70СК-9 | 8880 | 42 | 8400 | 3000 | 16,8 |

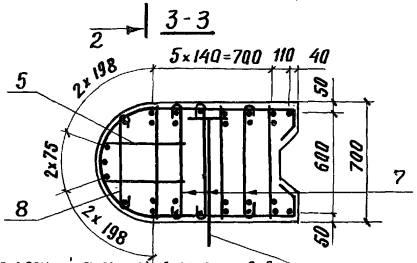


Таблица позиций стержней в сечении 3-3

| | | | | | | | | |
|---|---|---|---|---|---|---|---|---|
| 70СК-7 | 10 | 1 | 12 | 12 | 1 | 12 | 1 | 11 |
| 70СК-9 | 10 | 1 | 12 | 12 | 1 | 12 | 1 | 11 |

*Примечание.*

1. Стержень поз. 12 вырезается по месту

| | | |
|---|---|---|
| Разраб. | Тавгина | |
| Пров. | Бойцова | |
| Гл.инж.пр. | Дашкевич | |
| Гл.техн. | Гарт | |
| Нач.отд. | Каташев | |

3.503.1-53.1-16 СБ

Блок стенки (70СК-7; 70СК-9)

| Стадия | Масса | Масштаб |
|---|---|---|
| Р | см. табл. | 1:25 |
| Лист | Листов 1 | |

ПРОМТРАНСНИИПРОЕКТ г. Москва

Копировал

Формат 12Г

| Формат | Зона | Поз. | Обозначение | Наименование | Кол. на испол. — | Кол. на испол. 3.503.1-53.1-17 | Примечание |
|---|---|---|---|---|---|---|---|
| | | | | **Документация** | | | |
| 12Г | | | 3.503.1-53.1-17 СБ | Сборочный чертеж | × | | |
| 12Г | | | 3.503.1-53.1-00 ВС | Выборка стали | × | | |
| 11В | | | 3.503.1-53.1-00 ТО | Техническое описание | × | | |
| | | | | **Сборочные единицы** | | | |
| 11В | | 1 | 3.503.1-53.2-6-02 | Каркас плоский КР-14 | 4 | | |
| 11В | | 2 | 3.503.1-53.2-54 | Изделие закладное МН4 | 2 | | |
| 11В | | 3 | 3.503.1-53.2-55 | Изделие закладное МН5 | 4 | | |
| | | | | **Детали** | | | |
| 11В | | 4 | 3.503.1-53.2-39-10 | Хомут | 26 | | |
| 11В | | 5 | -11 | Хомут | 4 | | |

| | | | |
|---|---|---|---|
| | | | 3.503.1-53.1-17 |
| Разраб. | Таврина | | Блок стенки БОСПП-9 |
| Пров. | Бойцова | | Стадия: Р; Лист: 1; Листов: 2 |
| Гл.инж.пр. | Дашкевич | | ПРОМТРАНСНИИПРОЕКТ г. Москва |
| Гл.техн. | Гафт | | |
| Нач.отд. | Каташев | | |

Копировал Каюмова Формат 11Г

Инв.№ подл. | Подпись и дата | Взам. инв.№

| Формат | Зона | Поз. | Обозначение | Наименование | Кол. на испол. — | Кол. на испол. 3.503.1-53.1-17 | Примечание |
|---|---|---|---|---|---|---|---|
| 11В | | 6 | 3.503.1-53.2-44-03 | Стяжка | 36 | | |
| 11В | | 7 | 3.503.1-53.2-49 | Стержень | 4 | | |
| 11В | | 8 | 3.503.1-53.2-46-05 | Скватка | 40 | | |
| 11В | | 9 | 3.503.1-53.2-47-11 | Петля строповочная | 2 | | |
| | | | | **Стержни отдельные** | | | |
| БЧ | | 10 | 3.503.1-53.1-17.1 | Ø 28 А-II ГОСТ 5781-75; ℓ=3530 | 4 | | 70,1 кг |
| БЧ | | 11 | 3.503.1-53.1-17.2 | Ø 28 А-II ГОСТ 5781-75; ℓ=2250 | 4 | | 43,5 кг |
| БЧ | | 12 | 3.503.1-53.1-17.3 | Ø 28 А-II ГОСТ 5781-75, ℓ=5300 | 4 | | 102,4 кг |
| БЧ | | 13 | 3.503.1-53.1-17.4 | Ø 28 А-II ГОСТ 5781-75; ℓ=6080 | 4 | | 117,5 кг |
| | | | | **Материалы** | | | |
| | | | | Бетон гидротехнический | | | |
| | | | | ГОСТ 4795-68, марки 300 | 4,6 | | м³ |

3.503.1-53.1-17 Лист 2

Копировал Формат 11Г

Выпуск 1

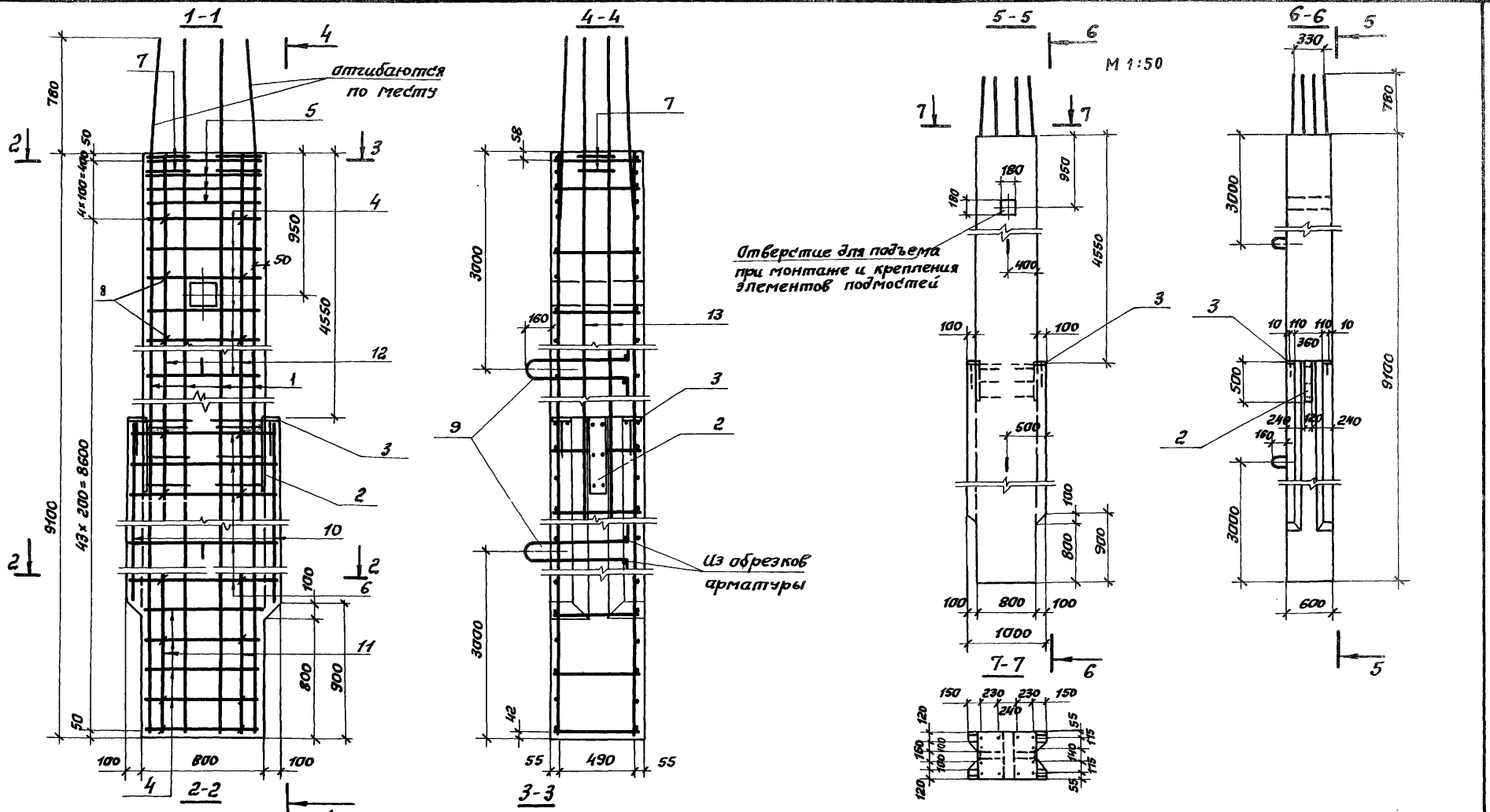


| | | | | |
|---|---|---|---|---|
| | | | 3.503.1-53.1-17 СБ | |
| | | | Блок стенки 60 СПП-9 | Стадия: Р; Масса: 11.5; Масштаб: 1:25 |
| | | | | Лист; Листов 1 |
| Разраб. | Табрина | | | ПРОМТРАНСНИИПРОЕКТ г. Москва |
| Пров. | Бойцова | | | |
| Гл.инж.пр. | Пашкевич | | | |
| Гл.техн. | Гафт | | | |
| Нач.отд | Каташев | | | |

Копировал

Формат 12 Г

| Формат | Зона | Поз. | Обозначение | Наименование | Кол. на испол. — | Кол. на испол. 3.503.1-53.1-18 | Примечание |
|---|---|---|---|---|---|---|---|
| | | | | **Документация** | | | |
| 12г | | | 3.503.1-53.1-18СБ | Сборочный чертеж | X | | |
| 12г | | | 3.503.1-53.1-00ВС | Выборка стали | X | | |
| 11в | | | 3.503.1-53.1-00ТО | Техническое описание | X | | |
| | | | | **Сборочные единицы** | | | |
| 11в | | 1 | 3.503.1-53.2-5-06 | Каркас плоский КР7 | 2 | | |
| 11в | | 2 | -07 | Каркас плоский КР8 | 2 | | |
| | | | | **Детали** | | | |
| 11в | | 3 | 3.503.1-53.2-39-12 | Хомут | 5 | | |
| 11в | | 4 | 3.503.1-53.2-44-03 | Стяжка | 32 | | |
| 11в | | 5 | 3.503.1-53.2-46-05 | Схватка | 24 | | |
| 11в | | 6 | 3.503.1-53.2-47-04 | Петля строповочная | 2 | | |

| | | | |
|---|---|---|---|
| Разраб. | Таврина | | 3.503.1-53.1-18 |
| Пров. | Бойцова | | Блок стенки 60 С3-4 |
| Гл.инж.пр | Данцевич | | Стадия: Р; Лист: 1; Листов: 2 |
| Гл.техн. | Гафт | | ПРОМТРАНСНИИПРОЕКТ г. Москва |
| Нач.отд. | Катацев | | |

Копировал Формат А4

Инв.№ подл. | Подпись и дата | Взам. инв.№

| Формат | Зона | Поз. | Обозначение | Наименование | Кол. на испол. — | Кол. на испол. 3.503.1-53.1-18 | Примечание |
|---|---|---|---|---|---|---|---|
| | | | | Стержни отдельные | | | |
| Бч | | 7 | 3.503.1-53.1-18.1 | ф22А-II ГОСТ 5781-75, ℓ=2250 | 8 | | 53.7 кг |
| Бч | | 8 | 3.503.1-53.1-18.2 | ф22А-II ГОСТ 5781-75, ℓ=3600 | 4 | | 43.0 кг |
| | | | | **Материалы** | | | |
| | | | | Бетон гидротехнический | | | |
| | | | | ГОСТ 4795-68, марки 300 | 2.2 | | м³ |

Выпуск 1

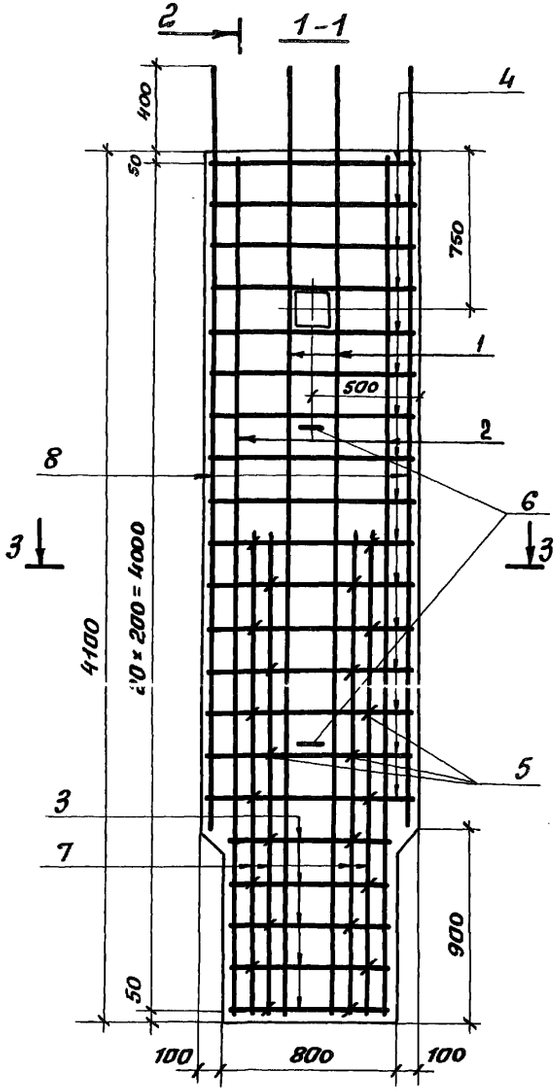


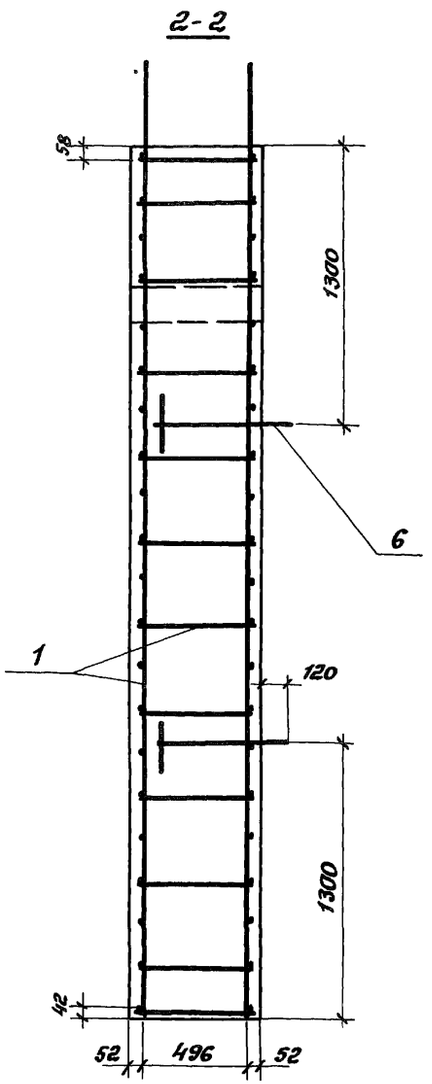


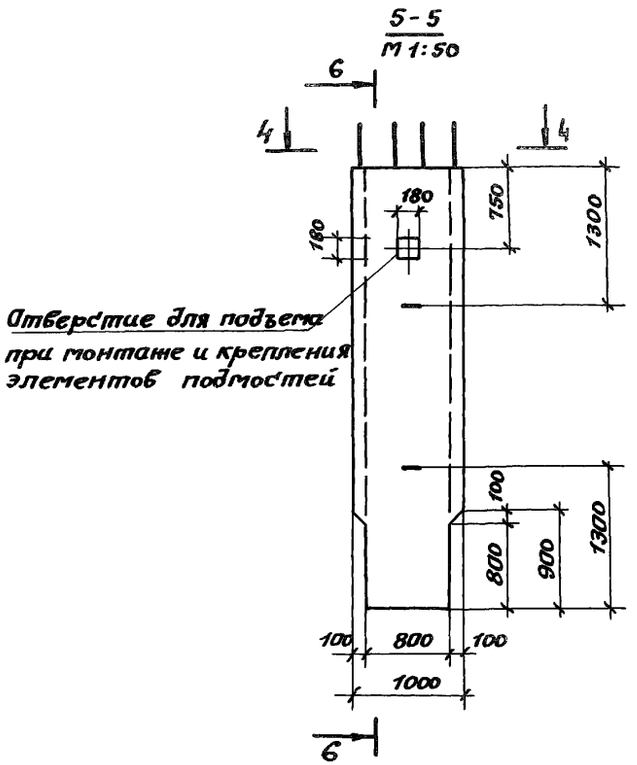


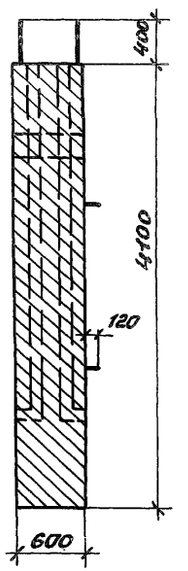


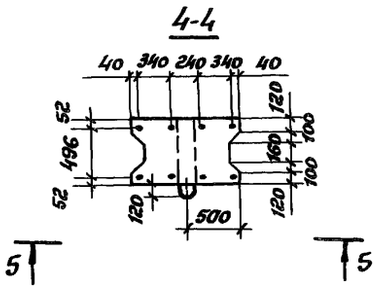


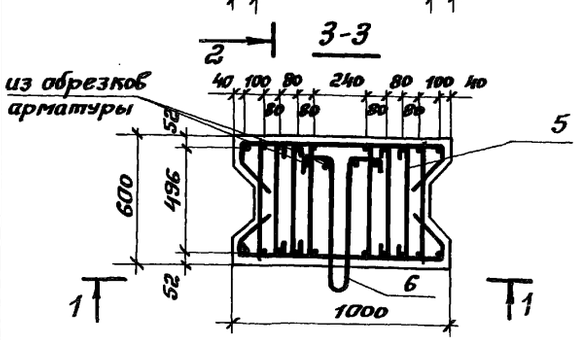


| | | | |
|---|---|---|---|
| Разраб. | Таврина | | |
| Пров. | Боицова | | |
| Гл. инж. пр. | Дашкевич | | |
| Гл. техн. | Гафт | | |
| Нач. отд. | Каташев | | |

3.503.1-53.1-18 СБ

Блок стенки
БОСЗ-4

| Стадия | Масса | Масштаб |
|---|---|---|
| Р | 5.5т | 1:25 |
| Лист | Листов 1 | |

ПРОМТРАНСНИИПРОЕКТ
г. Москва

Копировал

Формат А3

Инв.№ подл. | Подпись и дата | Взам.инв.№

| Формат | Зона | Поз. | Обозначение | Наименование | Кол. на испол. 3.503.1-53.1-19 — | Примечание |
|---|---|---|---|---|---|---|
| | | | | **Документация** | | |
| 12г | | | 3.503.1-53.1-19 СБ | Сборочный чертеж | × | |
| 12г | | | 3.503.1-53.1-00 ВС | Выборка стали | × | |
| 11в | | | 3.503.1-53.1-00 ТО | Техническое описание | × | |
| | | | | **Сборочные единицы** | | |
| 11в | | 1 | 3.503.1-53.2-6-01 | Каркас плоский КР14 | 3 | |
| 11в | | 2 | 3.503.1-53.2-54 | Изделие закладное МН4 | 1 | |
| 11в | | 3 | 3.503.1-53.2-55 | Изделие закладное МН5 | 2 | |
| | | | | **Детали** | | |
| 11в | | 4 | 3.503.1-53.2-40-03 | Хомут | 26 | |
| 11в | | 5 | 3.503.1-53.2-41-02 | Хомут | 18 | |
| 11в | | 6 | 3.503.1-53.2-40-04 | Хомут | 4 | |

| | | | |
|---|---|---|---|
| Разраб. | Таврина | | 3.503.1-53.1-19 |
| Пров. | Бойцова | | Блок стенки 60 СКП-9 |
| Гл.инж.пр. | Дашкевич | | Стадия Р; Лист 1; Листов 2 |
| Гл.техн. | Гяфт | | ПРОМТРАНСНИИПРОЕКТ г. Москва |
| Нач.отд. | Катаев | | |

Копировал Формат 11г

| Инв.№ подл. | Подпись и дата | Взам.инв.№ |
|---|---|---|
| | | |

| Формат | Зона | Поз. | Обозначение | Наименование | Кол. на испол. 3.503.1-53.1-19 — | Примечание |
|---|---|---|---|---|---|---|
| 11в | | 7 | 3.503.1-53.2-44-05 | Стяжка | 2 | |
| 11в | | 8 | 3.503.1-53.2-46-02 | Скватка | 2 | |
| 11в | | 9 | -05 | Скватка | 72 | |
| 11в | | 10 | 3.503.1-53.2-47-11 | Петля строповочная | 2 | |
| | | | | Стержни отдельные | | |
| Бч | | 11 | 3.503.1-53.1-19.1 | ф 28 А-II ГОСТ 5781-75, ℓ=9860 | 9 | 428.6 кг |
| Бч | | 12 | 3.503.1-53.1-17.4 | ф 28 А-II ГОСТ 5781-75, ℓ=6080 | 2 | 58.8 кг |
| Бч | | 13 | 3.503.1-53.1-19.2 | ф 28 А-II ГОСТ 5781-75, ℓ=3630 | 2 | 35.1 кг |
| Бч | | 14 | 3.503.1-53.1-19.3 | ф 28 А-II ГОСТ 5781-75, ℓ=9060 | 2 | 87.5 кг |
| | | | | **Материалы** | | |
| | | | | Бетон гидротехнический | | |
| | | | | ГОСТ 4795-68, марки 300 | 5.8 | $м^3$ |

Выпуск 1

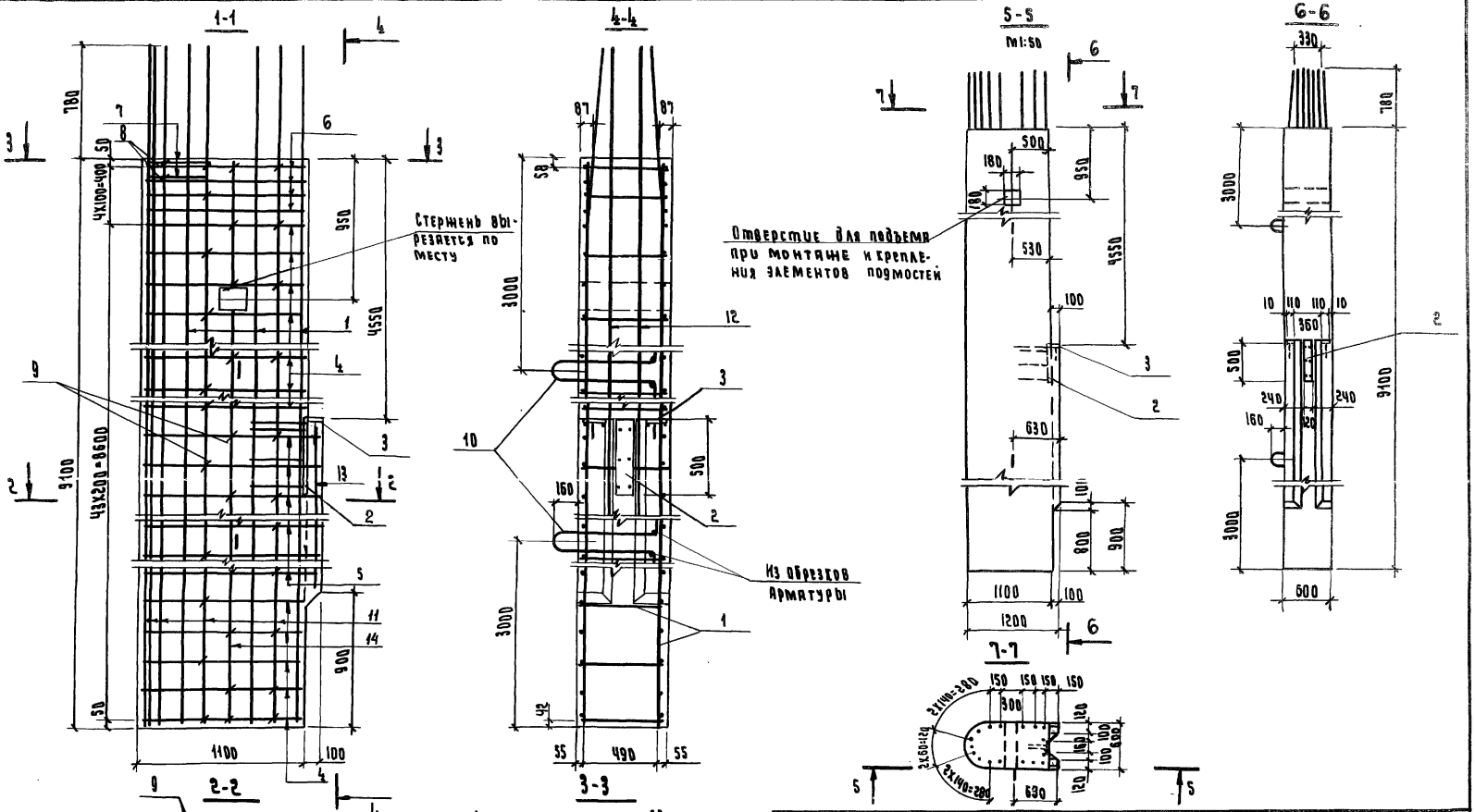


| | | | | | | |
|---|---|---|---|---|---|---|
| Разраб. | Таврина | | 3.503.1-53.1-19 СБ | | | |
| Пров. | Бойцова | | Блок стенки 60 СКП-9 | Стадия | Масса | Масштаб |
| Гл. инж. пр. | Дашкевич | | | Р | 14.5т | 1:25 |
| Гл. техн. | Гафт | | | Лист | Листов 1 | |
| Нач. отд. | Каташев | | | ПРОМТРАНСНИИПРОЕКТ г. Москва | | |

| Формат | Зона | Поз. | Обозначение | Наименование | Кол. на испол. 3.503.1-53.1-20 — | Примечание |
|---|---|---|---|---|---|---|
| | | | | **Документация** | | |
| 12г | | | 3.503.1-53.1-20 СБ | Сборочный чертеж | × | |
| 12г | | | 3.503.1-53.1-00 ВС | Выборка стали | × | |
| 11б | | | 3.503.1-53.1-00 ТО | Техническое описание | × | |
| | | | | **Сборочные единицы** | | |
| 11в | | 1 | 3.503.1-53.2-5-08 | Каркас плоский КР9 | 4 | |
| 11в | | 2 | 3.503.1-53.2-54 | Изделие закладное МН4 | 2 | |
| 11в | | 3 | 3.503.1-53.2-55-01 | Изделие закладное МН6 | 4 | |
| | | | | **Детали** | | |
| 11в | | 4 | 3.503.1-53.2-39-13 | Хомут | 26 | |
| 11в | | 5 | -14 | Хомут | 4 | |

| | | | |
|---|---|---|---|
| | | | 3.503.1-53.1-20 |
| Разраб. | Таврина | | Блок стенки 70СПП-9 |
| Пров. | Бойцова | | Стадия: Р; Лист: 1; Листов: 2 |
| Гл.инж.пр | Даниевич | | ПРОМТРАНСНИИПРОЕКТ г. Москва |
| Гл.техн. | Гафт | | |
| Нач.отд. | Катаева | | |

Копировал Формат 11 Г

Инв.№ подл. | Подпись и дата | Взам. инв.№

| Формат | Зона | Поз. | Обозначение | Наименование | Кол. на испол. 3.503.1-53.1-20 — | Примечание |
|---|---|---|---|---|---|---|
| 11в | | 6 | 3.503.1-53.2-44-04 | Стяжка | 34 | |
| 11в | | 7 | 3.503.1-53.2-49-01 | Стержень | 4 | |
| 11в | | 8 | 3.503.1-53.2-46-06 | Скватка | 42 | |
| 11б | | 9 | 3.503.1-53.2-47-12 | Петля строповочная | 2 | |
| | | | | Стержни отдельные | | |
| Бч | | 10 | 3.503.1-53.1-20.1 | ф28 А-II ГОСТ 5781-75, ℓ=6380 | 4 | 123.4 кг |
| Бч | | 11 | 3.503.1-53.1-17.3 | ф28 А-II ГОСТ 5781-75, ℓ=5300 | 4 | 102.5 кг |
| Бч | | 12 | 3.503.1-53.1-20.2 | ф28 А-II ГОСТ 5781-75, ℓ=3330 | 4 | 64.3 кг |
| Бч | | 13 | 3.503.1-53.1-17.2 | ф28 А-II ГОСТ 5781-75, ℓ=2250 | 4 | 43.5 кг |
| | | | | **Материалы** | | |
| | | | | Бетон гидротехнический ГОСТ 4795-68, марки 300 | 5.3 | м³ |

| | |
|---|---|
| 3.503.1-53.1-20 | Лист 2 |

Копировал Формат 11 Г

Выпуск 1

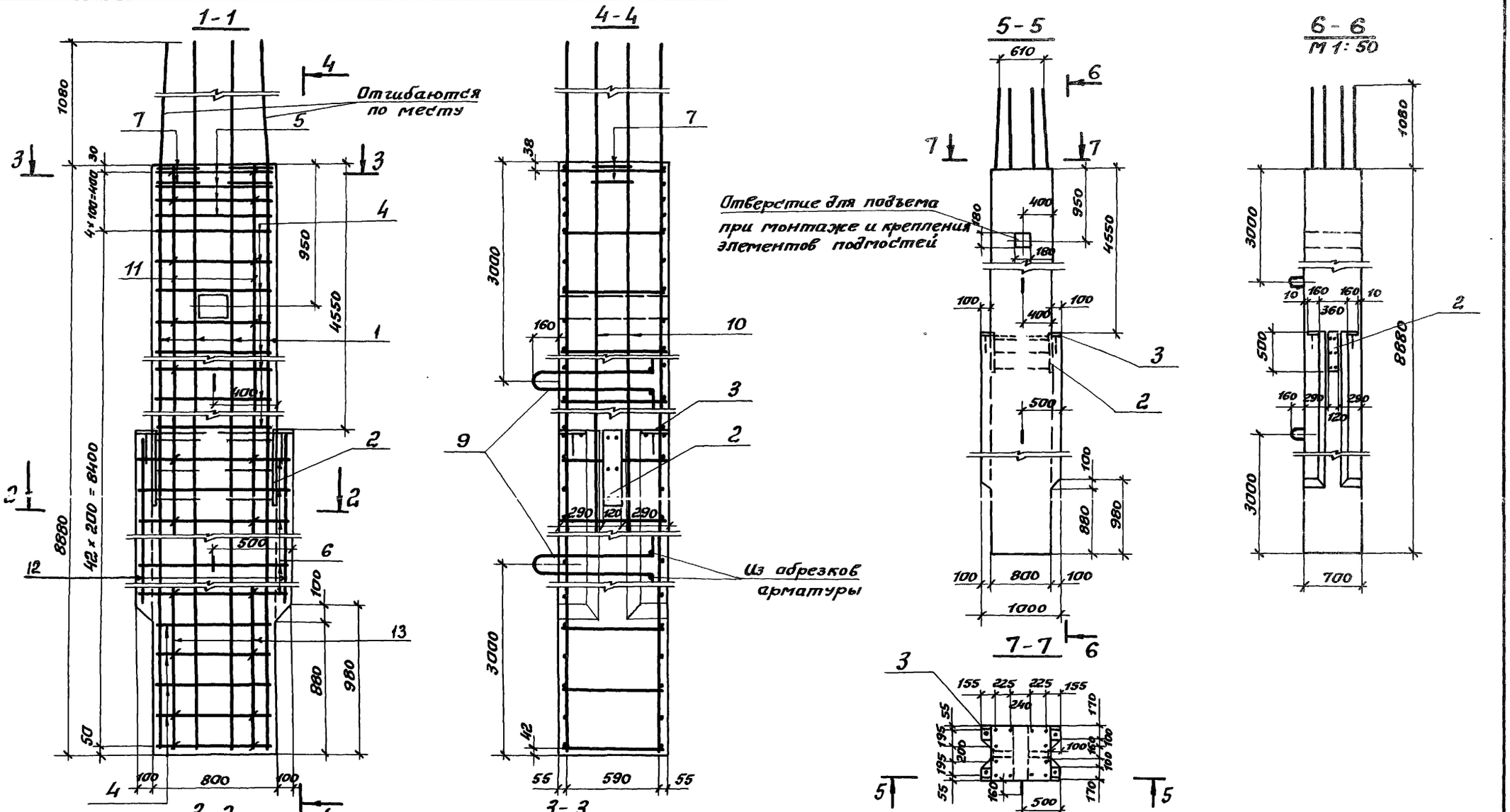


| | | | |
|---|---|---|---|
| Разраб. | Таврина | | |
| Пров. | Бойцова | | |
| Гл. инж. пр. | Дашкевич | | |
| Гл. техн. | Гафт | | |
| Нач. отд. | Катышев | | |

3.503.1-53.1-20 СБ

Блок стенки 70 СПП-9

| Стадия | Масса | Масштаб |
|---|---|---|
| Р | 13.2 т | 1:25 |
| Лист | Листов 1 | |

ПРОМТРАНСНИИПРОЕКТ г. Москва

Копировал

Формат 12 Г

| Формат | Зона | Поз. | Обозначение | Наименование | Кол. на испол. 3.503.1-53.1-21 — | Примечание |
|---|---|---|---|---|---|---|
| | | | | **Документация** | | |
| 12г | | | 3.503.1-53.1-21 СБ | Сборочный чертеж | × | |
| 12г | | | 3.503.1-53.1-00 ВС | Выборка стали | × | |
| 11В | | | 3.503.1-53.1-00 ТО | Техническое описание | × | |
| | | | | **Сборочные единицы** | | |
| 11В | | 1 | 3.503.1-53.2-5-09 | Каркас плоский КР10 | 4 | |
| | | | | **Детали** | | |
| 11В | | 2 | 3.503.1-53.2-39-15 | Хомут | 5 | |
| 11В | | 3 | 3.503.1-53.2-44-04 | Стяжка | 30 | |
| 11В | | 4 | 3.503.1-53.2-46-06 | Скватка | 14 | |
| 11В | | 5 | 3.503.1-53.2-48-04 | Петля строповочная | 2 | |

| | | |
|---|---|---|
| Разраб. | Тяврина | |
| Пров. | Бойцова | |
| Гл.инж.пр. | Дашкевич | |
| Гл.техн. | Гафт | |
| Нач.отд. | Каташев | |

3.503.1-53.1-21

Блок стенки 7063-4

| Стадия | Лист | Листов |
|---|---|---|
| Р | 1 | 2 |

ПРОМТРАНСНИИПРОЕКТ г.Москва

Копировал Формат А4

| Инв.№ подл. | Подпись и дата | Взам. инв.№ |
|---|---|---|
| | | |

| Формат | Зона | Поз. | Обозначение | Наименование | Кол. на испол. 3.503.1-53.1-21 — | Примечание |
|---|---|---|---|---|---|---|
| | | | | Стержни отдельные | | |
| Б4 | | 6 | 3.503.1-53.1-21.1 | ф28А-II ГОСТ 5781-75, ℓ=2890 | 4 | 55.8 кг |
| Б4 | | 7 | 3.503.1-53.1-21.2 | ф28А-II ГОСТ 5781-75, ℓ=2400 | 4 | 46.6 кг |
| | | | | **Материалы** | | |
| | | | | Бетон гидротехнический | | |
| | | | | ГОСТ 4795-68, марки 300 | 2.4 | м³ |

3.503.1-53.1-21 Лист 2

Копировал Формат А4

Выпуск 1

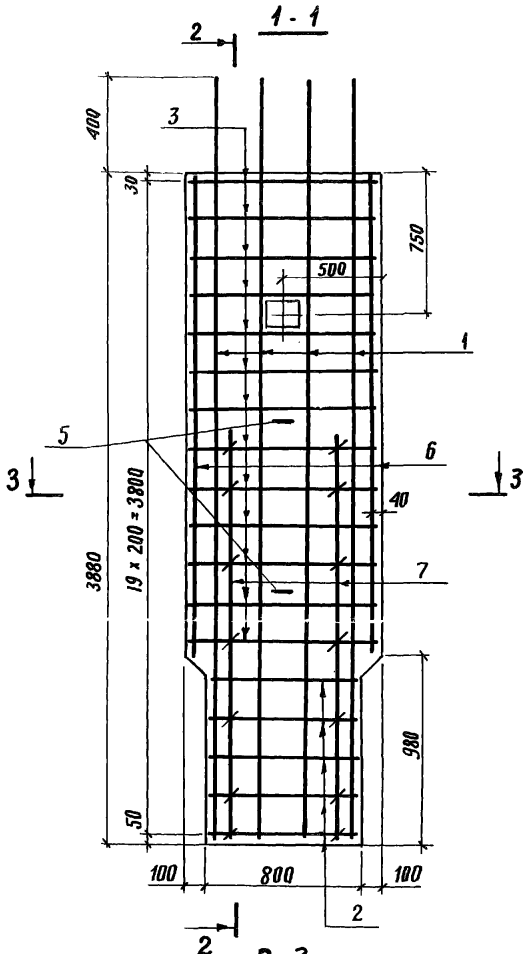


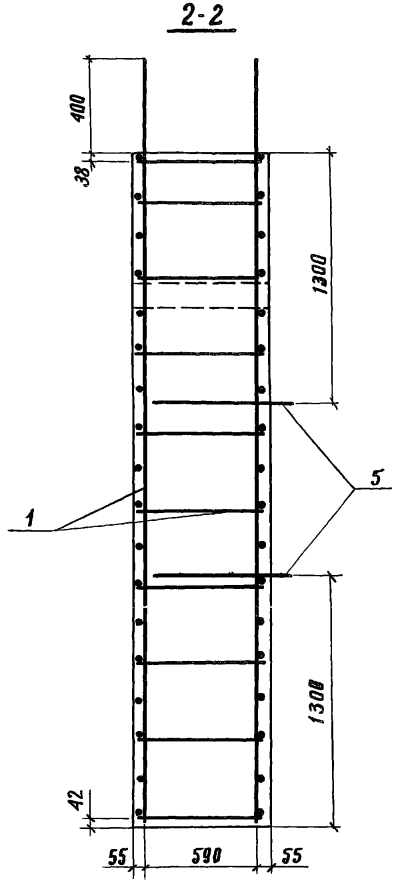


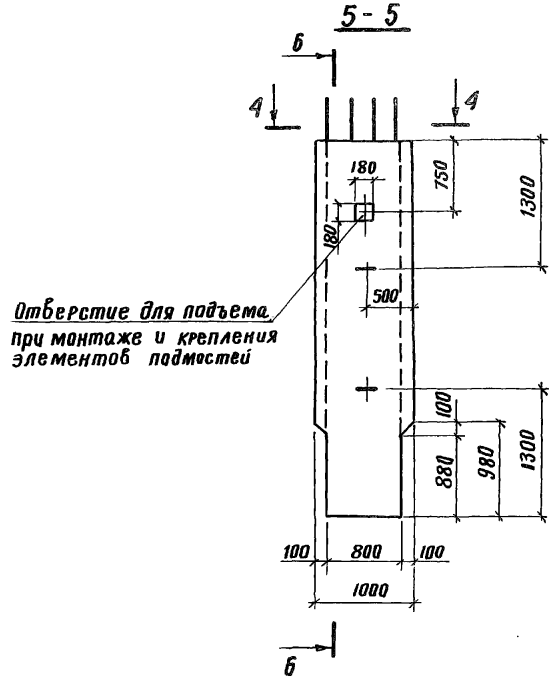


Отверстие для подъема при монтаже и крепления элементов подмостей

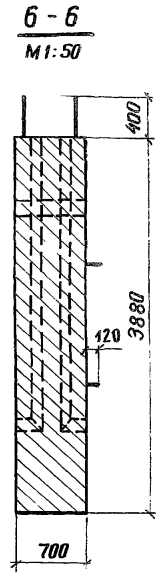


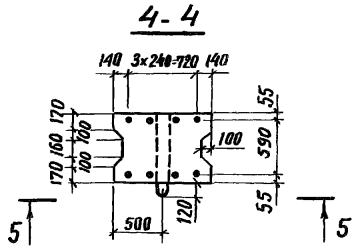


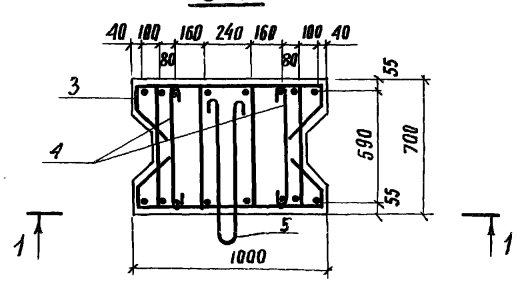


| | | | |
|---|---|---|---|
| Разраб. | Таврина | | |
| Пров. | Бойцова | | |
| Гл. инж. пр. | Дашкевич | | |
| Гл. техн. | Гафт | | |
| Нач. отд. | Каташев | | |

3.503.1-53.1-21 СБ

Блок стенки 70 С3-4

| Стадия | Масса | Масштаб |
|---|---|---|
| Р | 6,0 т | 1:25 |
| Лист | Листов 1 | |

ПРОМТРАНСНИИПРОЕКТ г. Москва

Копировал

Формат А2

| Формат | Зона | Поз. | Обозначение | Наименование | Кол. на испол. 3.503.1-53.1-22 — | Примечание |
|---|---|---|---|---|---|---|
| | | | | **Документация** | | |
| 12г | | | 3.503.1-53.1-22 СБ | Сборочный чертеж | X | |
| 12г | | | 3.503.1-53.1-00 ВС | Выборка стали | X | |
| 11В | | | 3.503.1-53.1-00 ТО | Техническое описание | X | |
| | | | | **Сборочные единицы** | | |
| 11В | | 1 | 3.503.1-53.2-5-10 | Каркас плоский КР11 | 3 | |
| 11В | | 2 | 3.503.1-53.2-54 | Изделие закладное МН4 | 1 | |
| 11В | | 3 | 3.503.1-53.2-55-01 | Изделие закладное МН5 | 2 | |
| | | | | **Детали** | | |
| 11В | | 4 | 3.503.1-53.2-40-02 | Хомут | 26 | |
| 11В | | 5 | 3.503.1-53.2-41-04 | Хомут | 17 | |
| 11В | | 6 | 3.503.1-53.2-40-05 | Хомут | 4 | |

| | | |
|---|---|---|
| Разраб. | Таврина | |
| Пров. | Бойцова | |
| Гл.инж.пр | Дашкевич | |
| Гл.техн. | Гафт | |
| Нач. отд. | Катышев | |

3.503.1-53.1-22

Блок стенки ТОСКП-9

| Стадия | Лист | Листов |
|---|---|---|
| Р | 1 | 2 |

ПРОМТРАНСНИИПРОЕКТ г. Москва

Копировал Формат IIг

Инв.№ подл. | Подпись и дата | Взам.инв.№

| Формат | Зона | Поз. | Обозначение | Наименование | Кол. на испол. 3.503.1-53.1-22 — | Примечание |
|---|---|---|---|---|---|---|
| 11В | | 7 | 3.503.1-53.2-44-06 | Стяжка | 2 | |
| 11В | | 8 | 3.503.1-53.2-49-04 | Стержень | 6 | |
| 11В | | 9 | 3.503.1-53.2-46-03 | Скватка | 2 | |
| 11В | | 10 | -06 | Скватка | 69 | |
| 11В | | 11 | 3.503.1-53.2-47-13 | Петля строповочная | 2 | |
| | | | | Стержни отдельные | | |
| Бч | | 12 | 3.503.1-53.1-22.1 | ф28А-II ГОСТ 5781-75, ℓ=9940 | 5 | 240.2 кг |
| Бч | | 13 | 3.503.1-53.2-5.1-10 | ф28А-II ГОСТ 5781-75, ℓ=8840 | 6 | 256.4 кг |
| Бч | | 14 | 3.503.1-53.1-20.1 | ф28А-II ГОСТ 5781-75, ℓ=6380 | 2 | 61.7 кг |
| Бч | | 15 | 3.503.1-53.1-20.2 | ф28А-II ГОСТ 5781-75, ℓ=3330 | 2 | 32.4 кг |
| | | | | **Материалы** | | |
| | | | | Бетон гидротехнический ГОСТ 4795-68 марки 300 | 6,5 | м3 |

Выпуск 1

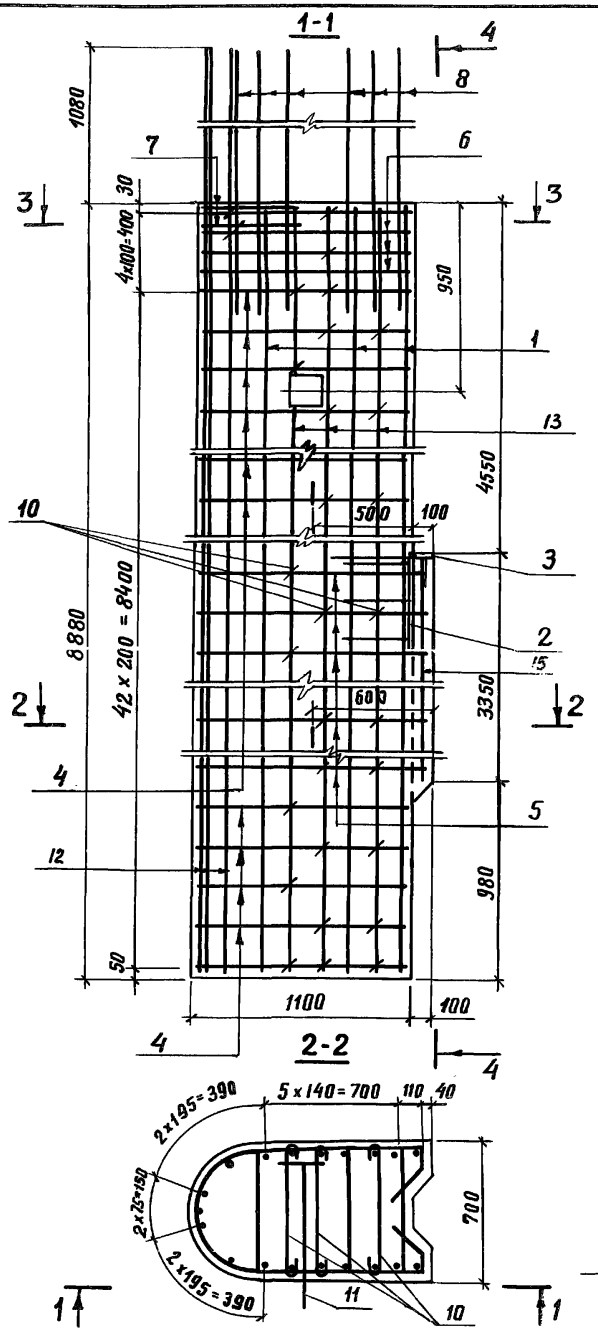


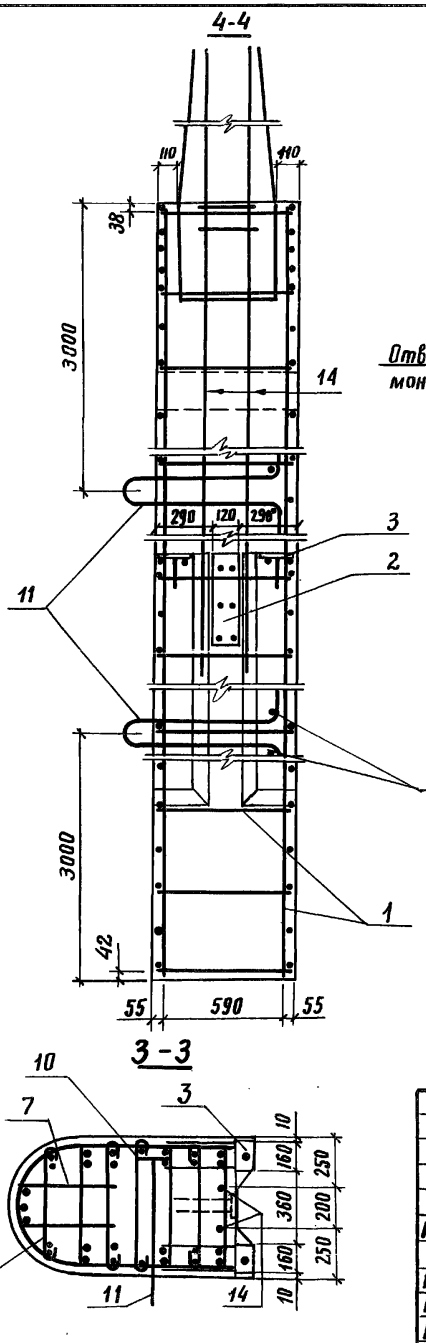


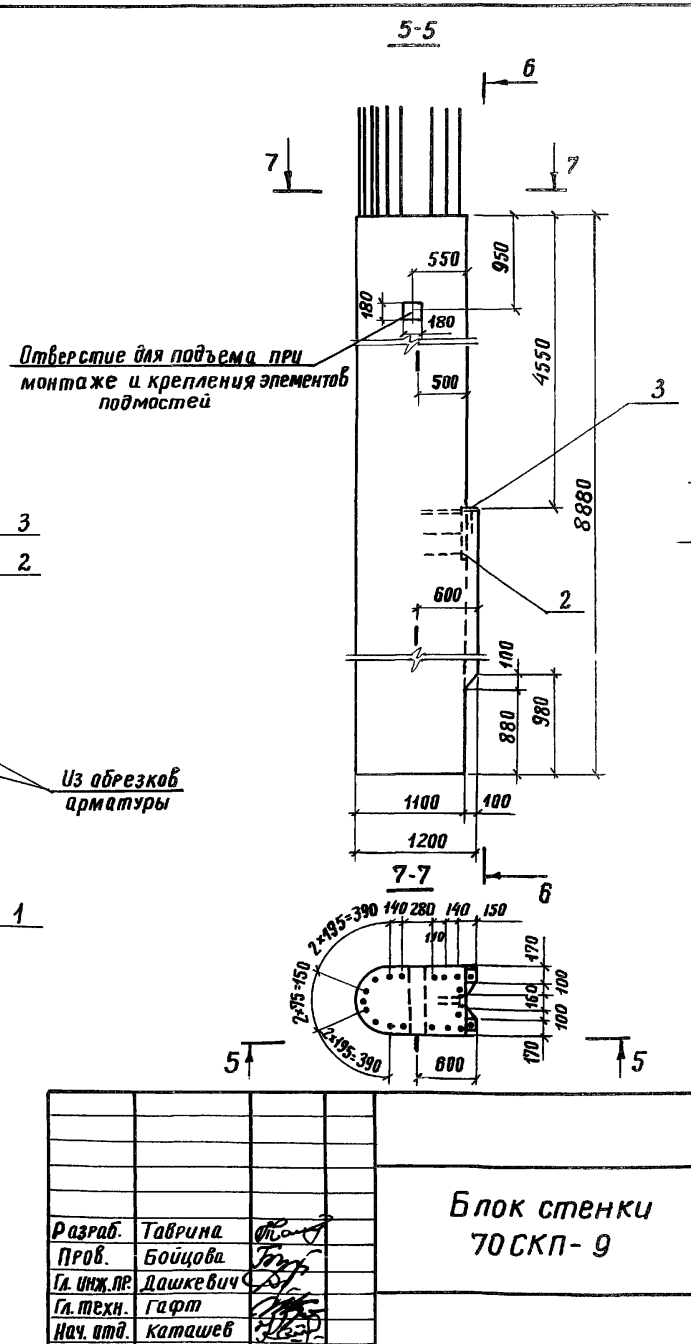


| | | | |
|---|---|---|---|
| Разраб. | Таврина | | |
| Пров. | Бойцова | | |
| Гл. инж. пр. | Дашкевич | | |
| Гл. техн. | Гафт | | |
| Нач. отд. | Каташев | | |

3.503.1-53.1-22 СБ

Блок стенки 70СКП-9

| Стадия | Масса | Масштаб |
|---|---|---|
| Р | 16.3т | 1:25 |
| Лист | Листов 1 | |

ПРОМТРАНСНИИПРОЕКТ г. Москва

Инв. № подл. | Подпись и дата | Взам. инв. №

| Формат | Зона | Поз. | Обозначение | Наименование | Кол. на испол. 3.503.1-53.1-23 — | Примечание |
|---|---|---|---|---|---|---|
| | | | | **Документация** | | |
| 12г | | | 3.503.1-53.1-23 СБ | Сборочный чертеж | × | |
| 12г | | | 3.503.1-53.1-00 ВС | Выборка стали | × | |
| 11в | | | 3.503.1-53.1-00 ТО | Техническое описание | × | |
| | | | | **Сборочные единицы** | | |
| 11в | | 1 | 3.503.1-53.2-7 | Каркас плоский КР15 | 6 | |
| 11в | | 2 | 3.503.1-53.2-51 | Изделие закладное мн 1 | 2 | |
| | | | | **Детали** | | |
| 11в | | 3 | 3.503.1-53.2-43-03 | Хомут | 12 | |
| 11в | | 4 | 3.503.1-53.2-39-01 | Хомут | 10 | |
| 11в | | 5 | -02 | Хомут | 10 | |
| 11в | | 6 | 3.503.1-53.2-48-01 | Петля строповочная | 4 | |

| | | | |
|---|---|---|---|
| Разраб. | Митина | | 3.503.1-53.1-23 |
| Пров. | Бойцова | | Блок насадки Н-1 |
| Гл.инж.пр. | Дашкевич | | Стадия: Р; Лист: 1; Листов: 2 |
| Гл.техн. | Гафт | | ПРОМТРАНСНИИПРОЕКТ г. Москва |
| Нач. отд. | Каташев | | |

Копировал Формат 11г

Инв. № подл. | Подпись и дата | Взам. инв. №

| Формат | Зона | Поз. | Обозначение | Наименование | Кол. на испол. 3.503.1-53.1-23 — | Примечание |
|---|---|---|---|---|---|---|
| | | | | **Стержни отдельные** | | |
| БЧ | | 7 | 3.503.1-53.1-23,1 | ф 16 А-III ГОСТ 5781-75, ℓ=2480 | 2 | 7,8 кг |
| БЧ | | 8 | 3.503.1-53.1-23.2 | ф 16 А-III ГОСТ 5781-75, ℓ= 530 | 6 | 5,0 кг |
| | | | | **Материалы** | | |
| | | | | Бетон гидротехнический | | |
| | | | | ГОСТ 4795-68, марки 300 | 0,92 | м³ |

Выпуск 1

## 1-1

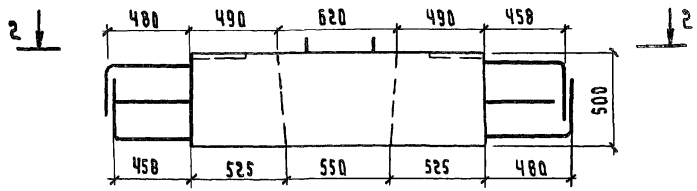


## 3-3

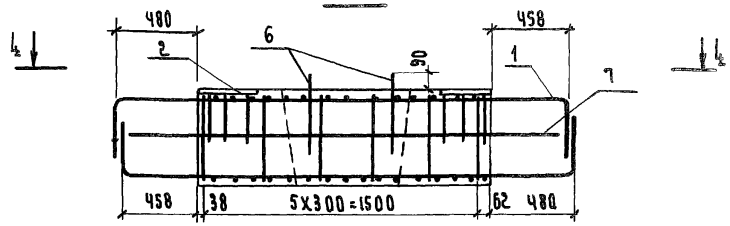


## 2-2

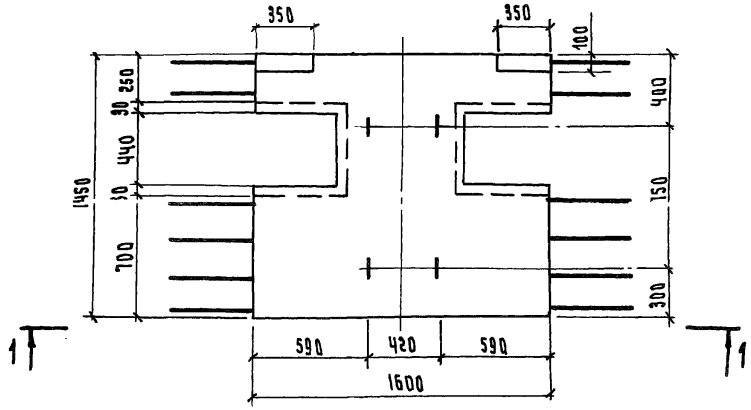


## 4-4

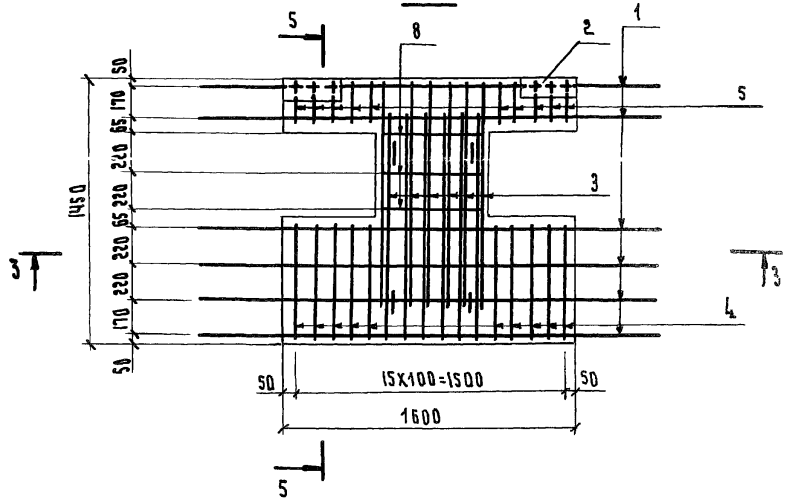


## 5-5

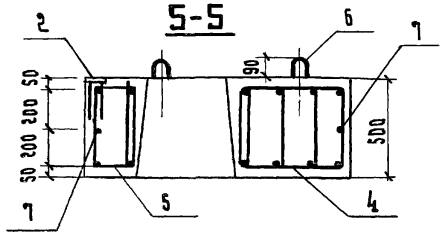


| | | | |
|---|---|---|---|
| Разраб. | Затока | | |
| Пров. | Бойцова | | |
| Гл.инж.пр. | Дашкевич | | |
| Гл.техн. | Гафт | | |
| Нач.отд. | Каташев | | |

3.503.1-53.1-23 СБ

Блок насадки Н-1

| Стадия | Масса | Масштаб |
|---|---|---|
| Р | 2.3т | 1:25 |
| Лист | Листов 1 | |

ПРОМТРАНСНИИПРОЕКТ г. Москва

Инв. № подл. | Подпись и дата | Взам. инв. №

Выпуск 1

| Формат | Зона | Поз. | Обозначение | Наименование | Кол. на исполн. 3.503.1-53.1-24 — | 01 | 02 | 03 | 04 | 05 | | | | Примечание |
|---|---|---|---|---|---|---|---|---|---|---|---|---|---|---|
| | | | | **Документация** | | | | | | | | | | |
| 12Г | | | 3.503.1-53.1-24 СБ | Сборочный чертеж | X | X | X | X | X | X | | | | |
| 12Г | | | 3.503.1-53.1-00 ВС | Выборка стали | X | X | X | X | X | X | | | | |
| 11В | | | 3.503.1-53.1-00 ТО | Техническое описание | X | X | X | X | X | X | | | | |
| | | | | **Сборочные единицы** | | | | | | | | | | |
| 11В | | 1 | 3.503.1-53.2-8 | Каркас плоский КР16 | 5 | 5 | | | | | | | | |
| 11В | | 1 | 3.503.1-53.2-8-01 | Каркас плоский КР17 | | | 5 | 5 | | | | | | |
| 11В | | 1 | 3.503.1-53.2-8-02 | Каркас плоский КР18 | | | | | 5 | 5 | | | | |
| 11В | | 2 | 3.503.1-53.2-9 | Каркас плоский КР19 | 2 | 2 | | | | | | | | |
| 11В | | 2 | -01 | Каркас плоский КР20 | | | 2 | 2 | | | | | | |
| 11В | | 2 | -02 | Каркас плоский КР21 | | | | | 2 | 2 | | | | |
| 11В | | 3 | 3.503.1-53.2-52 | Изделие закладное МН2 | 1 | 1 | 1 | 1 | 1 | 1 | | | | |

| | | | |
|---|---|---|---|
| Разраб. | Хромова | | 3.503.1-53.1-24 |
| Пров. | Бойцова | | Блок насадки (Н-2, Н-3, Н-4, Н-5, Н-6 и Н-7) |
| Гл.инж.пр. | Дашкевич | | Стадия: Р; Лист: 1; Листов: 2 |
| Гл. техн. | Гафт | | ПРОМТРАНСНИИПРОЕКТ г. Москва |
| Нач. отд. | Каташев | | |

Копировал Солд- Формат 11Г

| Инв. № подл. | Подпись и дата | Взам. инв. № |
|---|---|---|
| | | |

| Формат | Зона | Поз. | Обозначение | Наименование | Кол. на исполн. 3.503.1-53.1-24 — | 01 | 02 | 03 | 04 | 05 | | | | Примечание |
|---|---|---|---|---|---|---|---|---|---|---|---|---|---|---|
| | | | | **Детали** | | | | | | | | | | |
| 11В | | 4 | 3.503.1-53.2-43 | Хомут | 54 | 54 | | | | | | | | |
| 11В | | 4 | -01 | Хомут | | | 54 | 54 | | | | | | |
| 11В | | 4 | -02 | Хомут | | | | | 54 | 54 | | | | |
| 11В | | 5 | 3.503.1-53.2-39-03 | Хомут | 8 | 8 | | | | | | | | |
| 11В | | 5 | -04 | Хомут | | | 8 | 8 | | | | | | |
| 11В | | 5 | -05 | Хомут | | | | | 8 | 8 | | | | |
| 11В | | 6 | 3.503.1-53.2-47-14 | Петля строповочная | 4 | 4 | 4 | 4 | 4 | 4 | | | | |
| 11В | | 7 | 3.503.1-53.2-46-02 | Схватка | 20 | 20 | 20 | 20 | 20 | 20 | | | | |
| | | | | **Стержни отдельные** | | | | | | | | | | |
| 11В | | 8 | 3.503.1-53.2-50 | ф14А-III ГОСТ 5781-75, ℓ=660 | 7 | 7 | 7 | 7 | 7 | 7 | | | | 5.6 кг |
| 6Ч | | 9 | 3.503.1-53.1-24.1 | ф14А-III ГОСТ 5781-75, ℓ=4360 | 2 | 2 | 2 | 2 | 2 | 2 | | | | 10.5 кг |
| 6Ч | | 10 | 3.503.1-53.1-24.2 | ф14А-III ГОСТ 5781-75, ℓ=950 | 4 | 4 | 4 | 4 | 4 | 4 | | | | 4.6 кг |
| 6Ч | | 11 | 3.503.1-53.1-24.3 | ф14А-III ГОСТ 5781-75, ℓ=890 | 4 | 4 | 4 | 4 | 4 | 4 | | | | 4.3 кг |
| 6Ч | | 12 | 3.503.1-53.1-24.4 | ф14А-III ГОСТ 5781-75, ℓ=1580 | 4 | 4 | 4 | 4 | 4 | 4 | | | | 7.6 кг |
| | | | | **Материалы** | | | | | | | | | | |
| | | | | Бетон гидротехнический ГОСТ 4795-68, марки 300 | 2.0 | 2.0 | 2.0 | 2.0 | 2.0 | 2.0 | | | | м3 |

3.503.1-53.1-24 Лист 2

Копировал Солд- Формат 11Г

Выпуск 1

3.503.1-53.1-24 - изображено
3.503.1-53.1-24-01 - зеркальное отражение
3.503.1-53.1-24-02 - изображено
3.503.1-53.1-24-03 - зеркальное отражение
3.503.1-53.1-24-04 - изображено
3.503.1-53.1-24-05 - зеркальное отражение

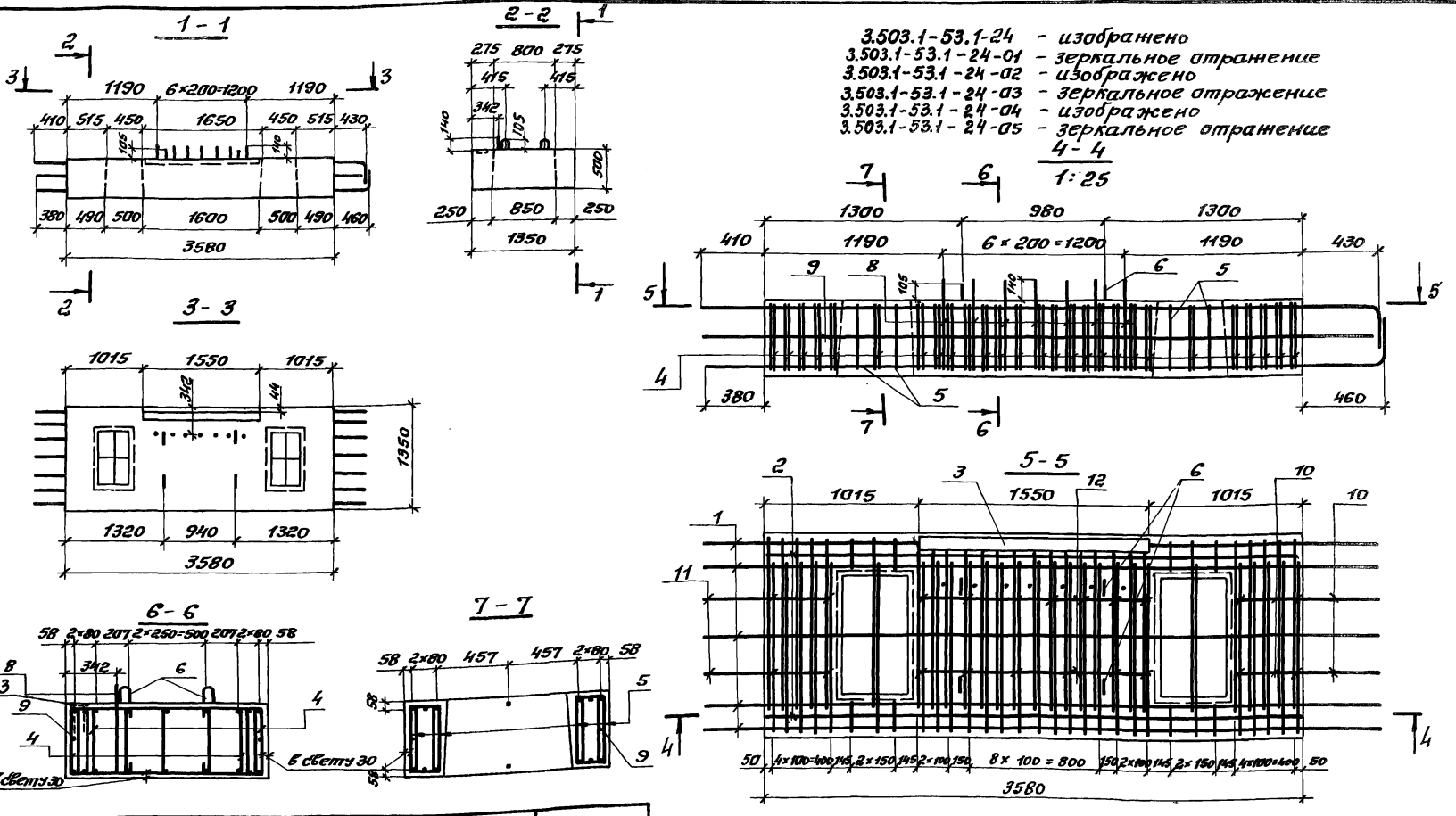


| Обозначение | Опираемые пролеты, м | Марка | Масса, т |
|---|---|---|---|
| 3.503.1-53.1-24 | 12; 15 | Н-2 | 5.0 |
| -01 | | Н-3 | 5.0 |
| -02 | 18; 24 | Н-4 | 5.0 |
| -03 | | Н-5 | 5.0 |
| -04 | 33 | Н-6 | 5.0 |
| -05 | | Н-7 | 5.0 |

| | | |
|---|---|---|
| Разраб. | Хромова | |
| Пров. | Бойцова | |
| Гл.инж.пр. | Дашкевич | |
| Гл.техн. | Сафт | |
| Нач.отд. | Каташев | |

3.503.1-53.1-24СБ

Блок насадки (Н-2, Н-3, Н-4 Н-5, Н-6 и Н-7)

| Стадия | Масса | Масштаб |
|---|---|---|
| Р | см. табл. | 1:50 |
| Лист | Листов 1 | |

ПРОМТРАНСНИИПРОЕКТ г. Москва

| Формат | Зона | Поз. | Обозначение | Наименование | Кол. на испол. 3.503.1-53.1-25 — | 01 | 02 | Примечание |
|---|---|---|---|---|---|---|---|---|
| | | | | **Документация** | | | | |
| 12Г | | | 3.503.1-53.1-25 СБ | Сборочный чертеж | × | × | × | |
| 12Г | | | 3.503.1-53.1-00 ВС | Выборка стали | × | × | × | |
| 11В | | | 3.503.1-53.1-00 ТО | Техническое описание | × | × | × | |
| | | | | **Сборочные единицы** | | | | |
| 11В | | 1 | 3.503.1-53.2-9-03 | Каркас плоский КР22 | 2 | | | |
| 11В | | 1 | -04 | Каркас плоский КР23 | | 2 | | |
| 11В | | 1 | -05 | Каркас плоский КР24 | | | 2 | |
| 11В | | 2 | 3.503.1-53.2-10 | Каркас плоский КР25 | 5 | | | |
| 11В | | 2 | -01 | Каркас плоский КР26 | | 5 | | |
| 11В | | 2 | -02 | Каркас плоский КР27 | | | 5 | |
| 11В | | 3 | 3.503.1-53.2-56 | Изделие закладное МН1 | 2 | 2 | 2 | |

| | | | |
|---|---|---|---|
| | | 3.503.1-53.1-25 | |
| Разраб. | Хромова | Блок насадки (Н-8, Н-9 и Н-10) | Стадия: Р; Лист: 1; Листов: 2 |
| Пров. | Бойцова | | ПРОМТРАНСНИИПРОЕКТ г. Москва |
| Гл. инж. пр. | Дашкевич | | |
| Гл. техн. | Гафт | | |
| Нач. отд. | Каташев | | |

Копировал Солнт- Формат 11Г

Инв. № подл. | Подпись и дата | Взам. инв. №

| Формат | Зона | Поз. | Обозначение | Наименование | Кол. на испол. 3.503.1-53.1-25 — | 01 | 02 | Примечание |
|---|---|---|---|---|---|---|---|---|
| | | | | **Детали** | | | | |
| 11В | | 4 | 3.503.1-53.2-43 | Хомут | 30 | | | |
| 11В | | 4 | -01 | Хомут | | 30 | | |
| 11В | | 4 | -02 | Хомут | | | 30 | |
| 11В | | 5 | 3.503.1-53.2-39.03 | Хомут | 4 | | | |
| 11В | | 5 | -04 | Хомут | | 4 | | |
| 11В | | 5 | -05 | Хомут | | | 4 | |
| 11В | | 6 | 3.503.1-53.2-48-03 | Петля строповочная | 2 | 2 | 2 | |
| 11В | | 7 | 3.503.1-53.2-46-02 | Схватка | 12 | 12 | 12 | |
| | | | | **Стержни отдельные** | | | | |
| 11В | | 8 | 3.503.1-53.2-50 | ф14А-III ГОСТ 5781-75, ℓ=660 | 4 | 4 | 4 | 3.2 кг |
| 64 | | 9 | 3.503.1-53.1-25.1 | ф14А-III ГОСТ 5781-75, ℓ=2670 | 2 | 2 | 2 | 6.5 кг |
| 64 | | 10 | 3.503.1-53.1-25.2 | ф14А-III ГОСТ 5781-75, ℓ=1110 | 8 | 8 | 8 | 10.7 кг |
| | | | | **Материалы** | | | | |
| | | | | Бетон гидротехнический ГОСТ 4795-68, марки 300 | 1.1 | 1.1 | 1.1 | м3 |

Выпуск 1

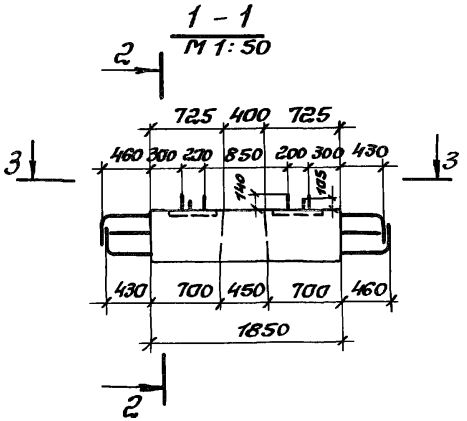


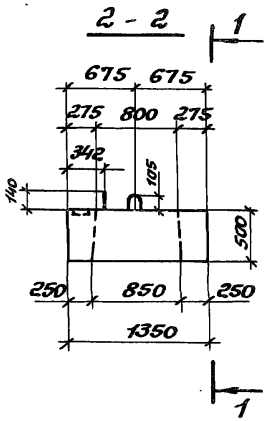


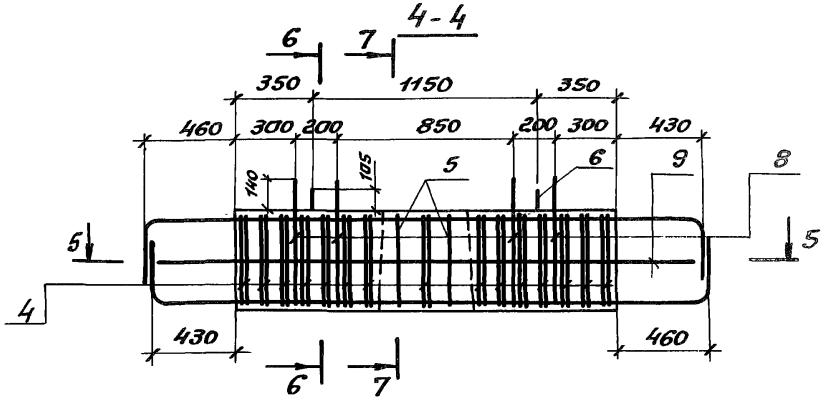


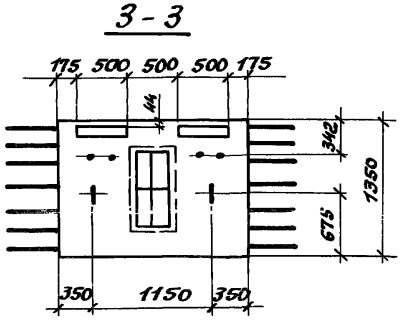


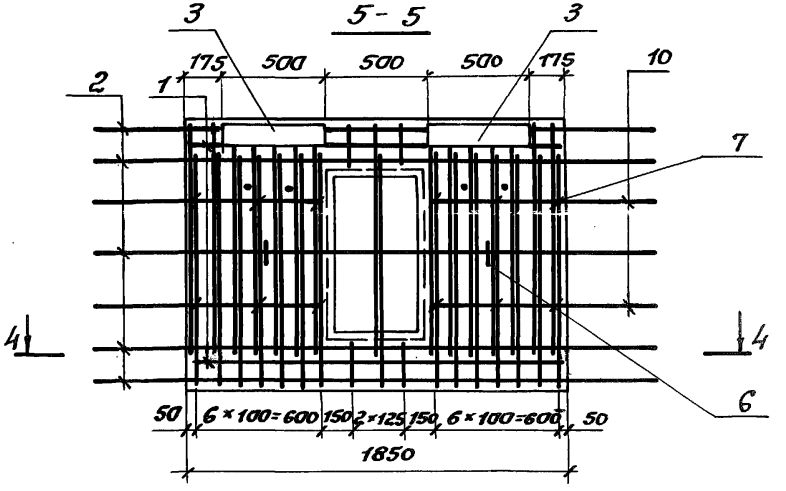


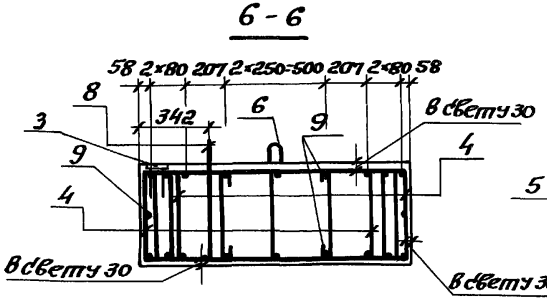


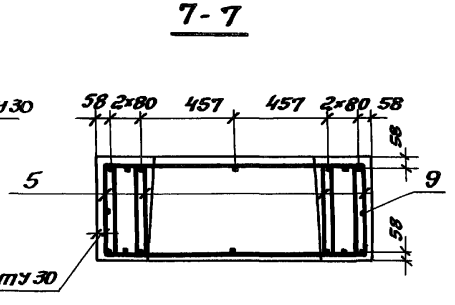


| Обозначение | Опираемые пролеты, м | Марка | Масса, т |
|---|---|---|---|
| 3.503.1-53.1-2.5 | 12; 15 | Н-8 | 2,7 |
| -01 | 18; 24 | Н-9 | 2,7 |
| -02 | 33 | Н-10 | 2,7 |

| | | |
|---|---|---|
| Разраб. | Хромова | |
| Пров. | Бойцова | |
| Гл.инж.пр. | Дашкевич | |
| Гл.техн. | Гафт | |
| Нач.отд. | Катышев | |

3.503.1-53.1-25СБ

Блок насадки (Н-8, Н-9, Н-10)

| Стадия | Масса | Масштаб |
|---|---|---|
| Р | см. табл. | 1:50 |
| Лист | Листов 1 | |

ПРОМТРАНСНИИПРОЕКТ г. Москва

| Формат | Зона | Поз. | Обозначение | Наименование | Кол. на исполн. 3.503.1-53.1-26 — | 01 | Примечание |
|---|---|---|---|---|---|---|---|
| | | | | | | | |
| | | | | **Документация** | | | |
| 12г | | | 3.503.1-53.1-26 СБ | Сборочный чертеж | × | × | |
| 12г | | | 3.503.1-53.1-00ВС | Выборка стали | × | × | |
| 11В | | | 3.503.1-53.1-00ТО | Техническое описание | × | × | |
| | | | | **Сборочные единицы** | | | |
| 11В | | 1 | 3.503.1-53.2-11 | Каркас плоский КР28 | 4 | | |
| 11В | | 1 | -01 | Каркас плоский КР29 | | 4 | |
| 11В | | 2 | 3.503.1-53.2-12 | Каркас плоский КР30 | 4 | | |
| 11В | | 2 | -01 | Каркас плоский КР31 | | 4 | |
| 11В | | 3 | 3.503.1-53.2-13 | Каркас плоский КР32 | 2 | | |
| 11В | | 3 | -01 | Каркас плоский КР33 | | 2 | |

| | | | |
|---|---|---|---|
| Разраб. | Заболотская | | 3.503.1-53.1-26 |
| Пров. | Андрианова | | Блок ригеля (15Р-5 и 24Р-5) |
| Гл.инж.пр. | Дашкевич | | Стадия: Р; Лист: 1; Листов: 2 |
| Гл.техн. | Гафт | | ПРОМТРАНСНИИПРОЕКТ г. Москва |
| Нач.отд. | Каташев | | |

Копировал Формат 11 г

Инв.№ подл. | Подпись и дата | Взам. инв.№

| Формат | Зона | Поз. | Обозначение | Наименование | Кол. на исполн. 3.503.1-53.1-26 — | 01 | Примечание |
|---|---|---|---|---|---|---|---|
| | | | | **Детали** | | | |
| 11В | | 4 | 3.503.1-53.2-39-17 | Хомут | 18 | 18 | |
| 11В | | 5 | -18 | Хомут | 16 | 16 | |
| 11В | | 6 | -19 | Хомут | 38 | 38 | |
| 11В | | 7 | 3.503.1-53.2-45-07 | Стяжка | 4 | 4 | |
| 11В | | 8 | 3.503.1-53.2-47-06 | Петля строповочная | 4 | 4 | |
| | | | | Стержни отдельные | | | |
| Б4 | | 9 | 3.503.1-53.1-26.1 | Ф12А-III ГОСТ 5781-75 | | | |
| | | | | $\ell$=4350÷5000, $\ell_{ср}$=4700 | 4 | 4 | 16,7 кг |
| Б4 | | 10 | 3.503.1-53.1-26.2 | Ф12А-III ГОСТ 5781-75, $\ell$=1440 | 4 | 4 | 5,1 кг |
| | | | | **Материалы** | | | |
| | | | | Бетон гидротехнический | | | |
| | | | | ГОСТ 4795-68, марки 300 | 3,4 | 3,4 | м³ |

Выпуск 1

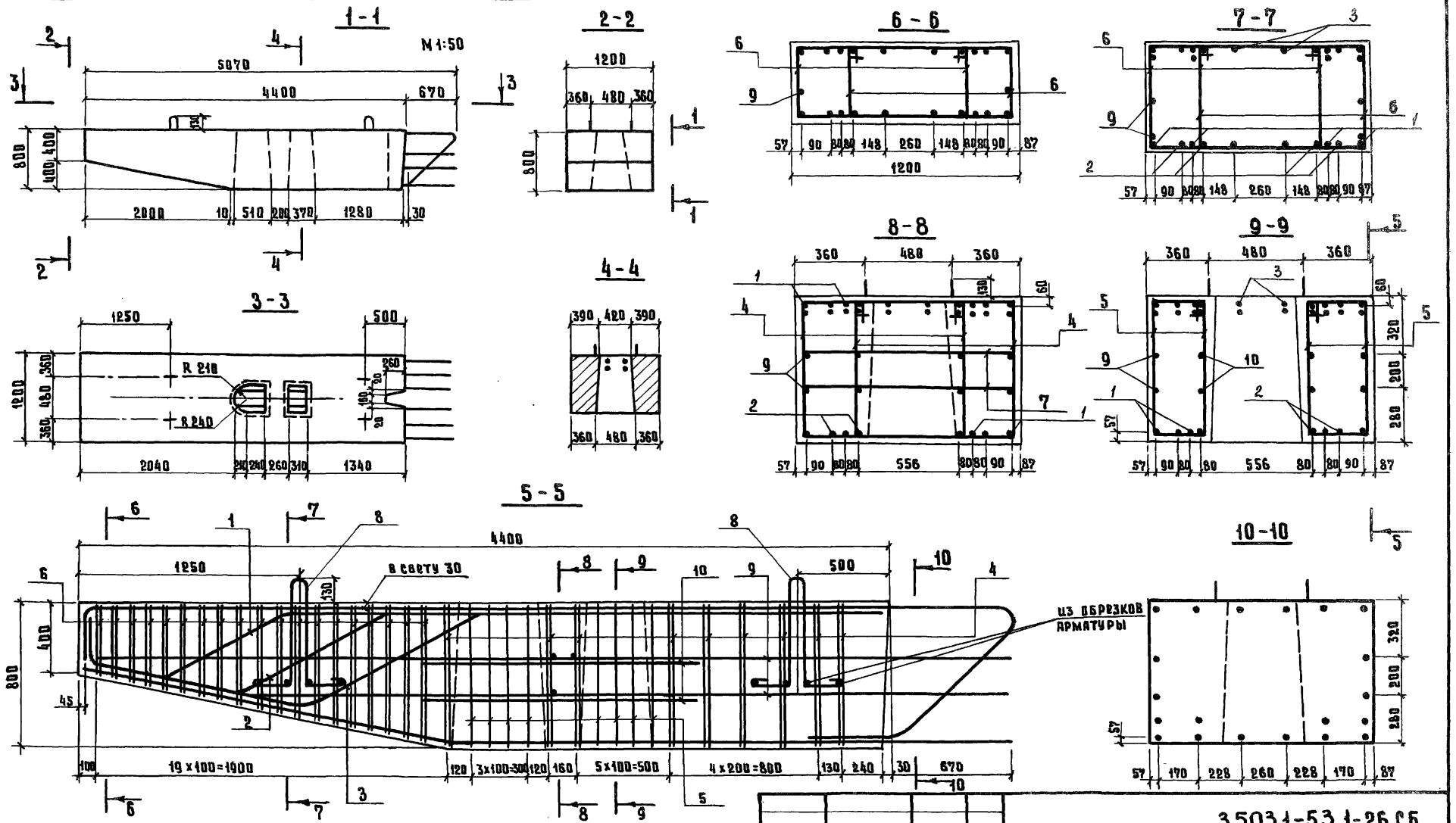


| Обозначение | Опираемые пролеты, м | Марка | Масса, т |
|---|---|---|---|
| 3.503.1-53.1-26 | 12 и 15 | 15Р-5 | 8.5 |
| -01 | 18 и 24 | 24Р-5 | 8.5 |

Примечание. Для опор-стенок с проемами в данном блоке поз 3 объединения со смежным блоком не делать

| | | |
|---|---|---|
| Разраб. | Затока | |
| Пров. | Андрианова | |
| Гл.инж.пр | Дашкевич | |
| Гл.техн. | Гафт | |
| Нач.отд. | Каташев | |

3.503.1-53.1-26 СБ

Блок ригеля (15Р-5 и 24Р-5)

| Стадия | Масса | Масштаб |
|---|---|---|
| Р | см. табл. | 1:20 |
| Лист | Листов 1 | |

ПРОМТРАНСНИИПРОЕКТ г. Москва

| Формат | Зона | Поз. | Обозначение | Наименование | Кол. на испол. 3.503.1-53.1-27 — 1 | Примечание |
|---|---|---|---|---|---|---|
| | | | | **Документация** | | |
| 11В | | | 3.503.1-53.1-27 СБ | Сборочный чертеж | × | |
| 12г | | | 3.503.1-53.1-00 ВС | Выборка стали | × | |
| 11В | | | 3.503.1-53.1-00 ТО | Техническое описание | × | |
| | | | | **Сборочные единицы** | | |
| 11В | | 1 | 3.503.1-53.2-14 | Каркас плоский КР 34 | 6 | |
| | | | | **Детали** | | |
| 11В | | 2 | 3.503.1-53.2-39-16 | Хомут | 10 | |
| 11В | | 3 | 3.503.1-53.2-48-01 | Петля строповочная | 4 | |
| | | | | Стержни отдельные | | |
| БЧ | | 4 | 3.503.1-53.1-27.1 | ф12 А-III ГОСТ 5781-75, ℓ=2500 | 6 | 13,3 кг |
| | | | | **Материалы** | | |
| | | | | Бетон гидротехнический | | |
| | | | | ГОСТ 4795-68, марки 300 | 1,2 | м³ |

3.503.1-53.1-27

| | | | |
|---|---|---|---|
| Разраб. | Заболотская | | |
| Пров. | Андрианова | | |
| Гл.инж.пр. | Дашкевич | | |
| Гл.техн. | Гафт | | |
| Нач.отд. | Каташев | | |

Блок ригеля Р-9

| Стадия | Лист | Листов |
|---|---|---|
| Р | | 1 |

ПРОМТРАНСНИИПРОЕКТ г. Москва

Копировал Формат 11 г

Инв. № подл. | Подпись и дата | Взам. инв. №

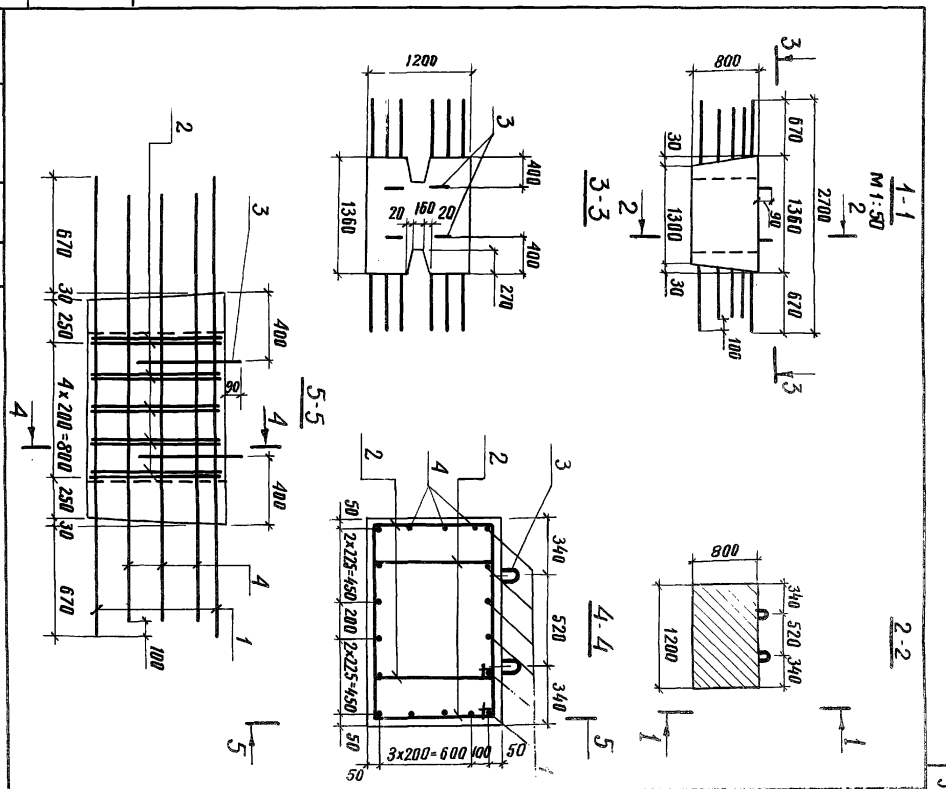


| Разраб. | Заболотская | | Блок ригеля Р-9 | Стадия | Масса | Масштаб |
|---|---|---|---|---|---|---|
| Пров. | Андрианова | | | Р | 3,0т | 1:25 |
| Гл.инж.пр. | Дашкевич | | | Лист | Листов | 1 |
| Гл.техн. | Гафт | | ПРОМТРАНСНИИПРОЕКТ г. Москва | | | |
| Нач.отд. | Каташев | | | | | |

3.503.1-53.1-27 СБ

| Формат | Зона | Поз. | Обозначение | Наименование | Кол. на испол. 3.503.1-53.1-28 — | Примечание |
|---|---|---|---|---|---|---|
| | | | | **Документация** | | |
| 12г | | | 3.503.1-53.1-28СБ | Сборочный чертеж | × | |
| 12г | | | 3.503.1-53.1-00ВС | Выборка стали | × | |
| 11В | | | 3.503.1-53.1-00ТО | Техническое описание | × | |
| | | | | **Сборочные единицы** | | |
| 11В | | 1 | 3.503.1-53.2-15 | Каркас плоский КР36 | 2 | |
| 11В | | 2 | 3.503.1-53.2-16 | Каркас плоский КР37 | 2 | |
| 11В | | 3 | 3.503.1-53.2-17 | Каркас плоский КР38 | 1 | |
| | | | | **Детали** | | |
| 11В | | 4 | 3.503.1-53.2-39-21 | Хомут | 38 | |
| 11В | | 5 | -22 | Хомут | 20 | |
| 11В | | 6 | -23 | Хомут | 14 | |

| | | | |
|---|---|---|---|
| Разраб. | Заболотская | | 3.503.1-53.1-28 |
| Пров. | Андрианова | | Блок ригеля 33Р-50 |
| Гл. инж. пр. | Дашкевич | | Стадия: Р; Лист: 1; Листов: 2 |
| Гл. техн. | Гафт | | ПРОМТРАНСНИИПРОЕКТ г. Москва |
| Нач. отд. | Каташев | | |

Копировал Формат 11г



| Формат | Зона | Поз. | Обозначение | Наименование | Кол. на испол. 3.503.1-53.1-28 — | Примечание |
|---|---|---|---|---|---|---|
| 11В | | 7 | 3.503.1-53.2-42 | Хомут | 20 | |
| 11В | | 8 | 3.503.1-53.2-45-06 | Стяжка | 6 | |
| 11В | | 9 | 3.503.1-53.2-48-05 | Петля строповочная | 4 | |
| | | | | Стержни отдельные | | |
| БЧ | | 10 | 3.503.1-53.1-28.1 | ф12А-III ГОСТ 5781-75, | | |
| | | | | $\ell = 3990 \div 5050$; $\ell_{ср} = 4700$ | 6 | 25,0 кг |
| БЧ | | 11 | 3.503.1-53.1-28.2 | ф28А-III ГОСТ 5781-75, $\ell = 5050$ | 4 | 97,6 кг |
| БЧ | | 12 | 3.503.1-53.1-28.3 | ф22А-III ГОСТ 5781-75, $\ell = 5050$ | 2 | 30,1 кг |
| БЧ | | 13 | 3.503.1-53.1-28.4 | ф12А-III ГОСТ 5781-75, $\ell = 1440$ | 6 | 7,7 кг |
| БЧ | | 14 | 3.503.1-53.1-28.5 | ф22А-III ГОСТ 5781-75, $\ell = 1980$ | 2 | 11,8 кг |
| | | | | **Материалы** | | |
| | | | | Бетон гидротехнический | | |
| | | | | ГОСТ 4795-68, марки 300 | 4,7 | $м^3$ |

Выпуск 1

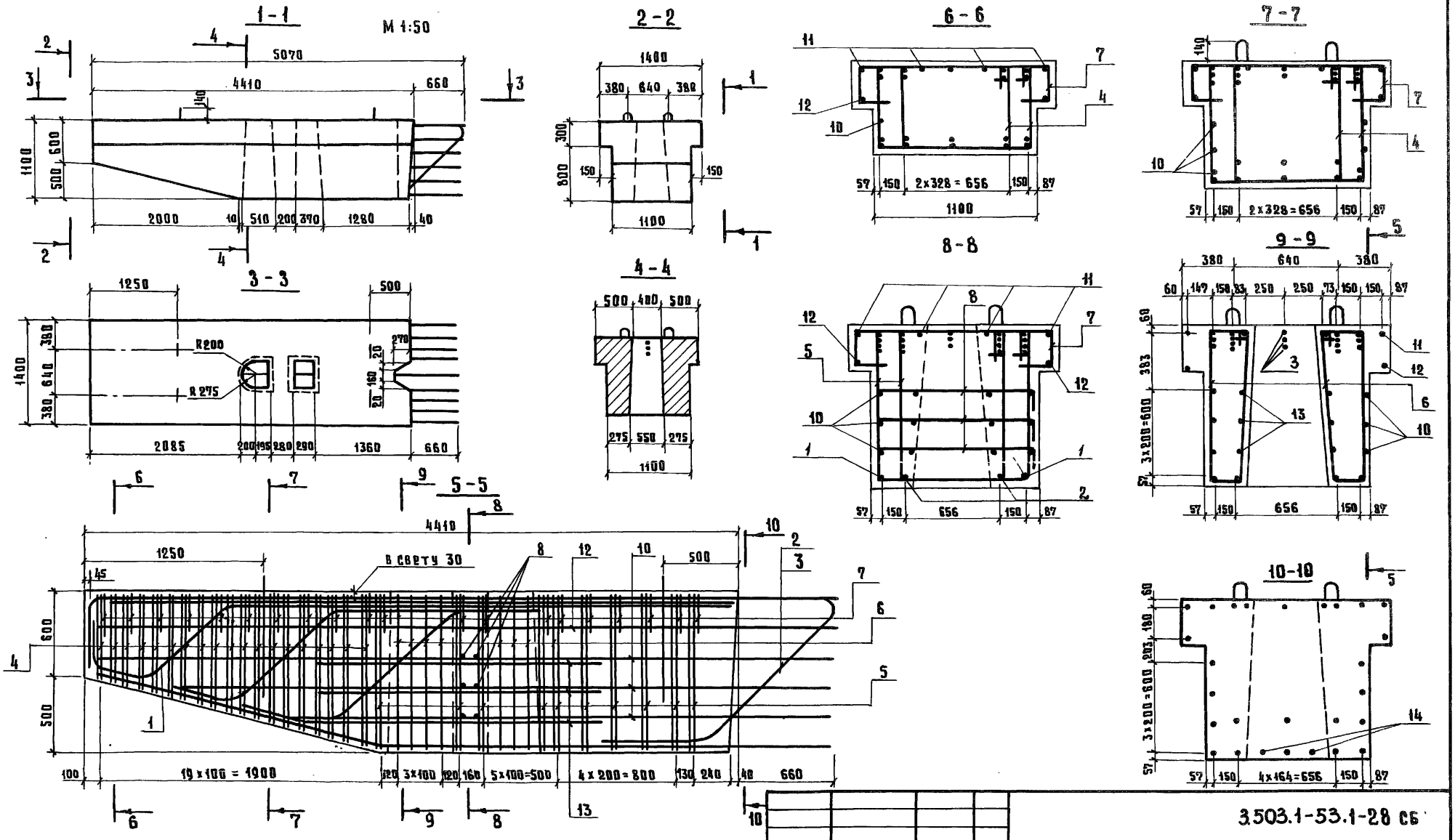


**Примечание.**

Для опор-стенок с прорамами в данном блоке паз объединения со смежным блоком не делать

| | | |
|---|---|---|
| Разраб. | Затока | |
| Пров. | Андрианова | |
| Гл.инж.пр. | Дыкевич | |
| Гл.техн. | Гафт | |
| Нач.отд. | Катаыев | |

3.503.1-53.1-28 сб

Блок ригеля

3ЗР-50

| Стадия | Масса | Масштаб |
|---|---|---|
| Р | 11.8т | 1:25 |
| Лист | Листов 1 | |

ПРОМТРАНСНИИПРОЕКТ
г. Москва

| Формат | Зона | Поз. | Обозначение | Наименование | Кол. на испол. 3.503.1-53.1-29 | Примечание |
|---|---|---|---|---|---|---|
| | | | | **Документация** | | |
| 11В | | | 3.503.1-53.1-29 СБ | Сборочный чертеж | × | |
| 12Г | | | 3.503.1-53.1-00 ВС | Выборка стали | × | |
| 11В | | | 3.503.1-53.1-00 ТО | Техническое описание | × | |
| | | | | **Сборочные единицы** | | |
| 11В | | 1 | 3.503.1-53.2-14-01 | Каркас плоский КР 35 | 6 | |
| | | | | **Детали** | | |
| 11В | | 2 | 3.503.1-53.2-39-20 | Хомут | 10 | |
| 11В | | 3 | 3.503.1-53.2-42-01 | Хомут | 5 | |
| 11В | | 4 | 3.503.1-53.2-48-02 | Петля строповочная | 4 | |
| | | | | Стержни отдельные | | |
| БЧ | | 5 | 3.503.1-53.2-29.1 | ф 14А-III ГОСТ 5781-75, ℓ=2700 | 2 | 6,5 кг |
| БЧ | | 6 | 3.503.1-53.2-29.2 | ф 12А-III ГОСТ 5781-75, ℓ=2500 | 8 | 17,8 кг |
| | | | | **Материалы** | | |
| | | | | Бетон гидротехнический | | |
| | | | | ГОСТ 4795-68, марки 300 | 1,7 | м³ |

| | | | |
|---|---|---|---|
| Разраб. | Заболотская | | 3.503.1-53.1-29 |
| Пров. | Андриянова | | |
| Гл.инж.пр. | Дашкевич | | Блок ригеля Р-90 |
| Гл.техн. | Гафт | | Стадия: Р; Лист: ; Листов: 1 |
| Нач.отд. | Каташев | | ПРОМТРАНСНИИПРОЕКТ г. Москва |

Копировал Формат 11Г

| Инв.№ подл. | Подпись и дата | Взам. инв.№ |
|---|---|---|
| | | |

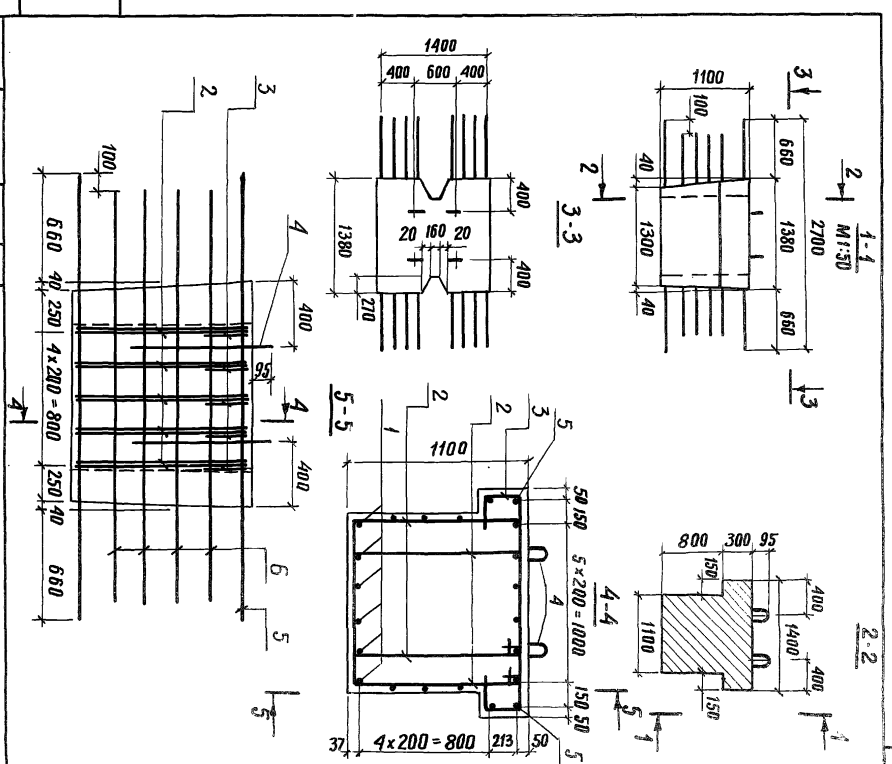


| Разраб. | Заболотская | |
|---|---|---|
| Пров. | Андриянова | |
| Гл.инж.пр. | Дашкевич | |
| Гл.техн. | Гафт | |
| Нач.отд. | Каташев | |

Блок ригеля Р-90

3.503.1-53.1-29 СБ

| Стадия | Масса | Масштаб |
|---|---|---|
| Р | 4,3 т | 1:25 |
| Лист | Листов 1 | |

ПРОМТРАНСНИИПРОЕКТ г. Москва

| Формат | Зона | Поз. | Обозначение | Наименование | Кол. на испол. 3.503.1-53.1-30 — | 01 | Примечание |
|---|---|---|---|---|---|---|---|
| | | | | Документация | | | |
| 11В | | | 3.503.1-53.1-30 СБ | Сборочный чертеж | × | × | |
| 12г | | | 3.503.1-53.1-00 ВС | Выборка стали | × | × | |
| 11В | | | 3.503.1-53.1-00 ТО | Техническое описание | × | × | |
| | | | | Сборочные единицы | | | |
| 11В | | 1 | 3.503.1-53.2-18 | Каркас плоский КР 39 | 6 | | |
| 11В | | 1 | -01 | Каркас плоский КР40 | | 6 | |
| | | | | Детали | | | |
| 11В | | 2 | 3.503.1-53.2-39-24 | Хомут | 12 | 12 | |
| 11В | | 3 | 3.503.1-53.2-48-01 | Петля строповочная | 4 | 4 | |
| | | | | Стержни отдельные | | | |
| Б4 | | 4 | 3.503.1-53.1-30.1 | Ф12 А-III ГОСТ 5781-75 $\ell$=2500 | 6 | 6 | 13.3 кг |
| | | | | Материалы | | | |
| | | | | Бетон гидротехнический | | | |
| | | | | ГОСТ 4795-68, марки 300 | 1.3 | 1.3 | $м^3$ |

3.503.1-53.1-30

| | | |
|---|---|---|
| Разраб. | Заболотская | |
| Пров. | Андрианова | |
| Гл.Инж.пр. | Дашкевич | |
| Гл. Техн. | Гафт | |
| Нач.отд | Каташев | |

Блок ригеля (15Р-3 и 24Р-3)

| Стадия | Лист | Листов |
|---|---|---|
| Р | | 1 |

ПРОМТРАНСНИИПРОЕКТ г. Москва

Копировал — Формат 11 Г

Инв. № подл. | Подпись и дата | Взам. инв. №

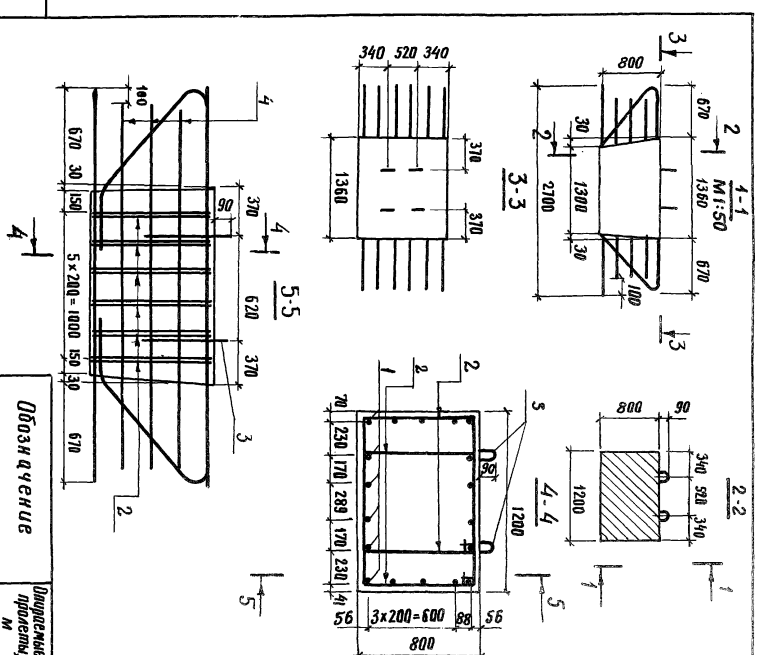


| Обозначение | Опирается пролетом, м | Марка |
|---|---|---|
| 3.503.1-53.1-30 | 12,15 | 15Р-3 |
| -01 | 18, 24 | 24Р-3 |

3.503.1-53.1-30 СБ

Блок ригеля (15р-3 и 24р-3)

| Стадия | масса | Масштаб |
|---|---|---|
| Р | 3,3т | 1:25 |
| Лист | Листов 1 | |

ПРОМТРАНСНИИПРОЕКТ г. Москва

| Формат | Зона | Поз. | Обозначение | Наименование | Кол. на испол. 3.503.1-53.1-31 | Примечание |
|---|---|---|---|---|---|---|
| | | | | **Документация** | | |
| 11В | | | 3.503.1-53.1-31СБ | Сборочный чертеж | X | |
| 12г | | | 3.503.1-53.1-00ВС | Выборка стали | X | |
| 11В | | | 3.503.1-53.1-00ТО | Техническое описание | X | |
| | | | | **Сборочные единицы** | | |
| 11В | | 1 | 3.503.1-53.2-19 | Каркас плоский КР41 | 5 | |
| | | | | **Детали** | | |
| 11В | | 2 | 3.503.1-53.2-39-25 | Хомут | 12 | |
| 11В | | 3 | 3.503.1-53.2-42-02 | Хомут | 6 | |
| 11В | | 4 | 3.503.1-53.2-48-02 | Петля строповочная | 4 | |
| | | | | Стержни отдельные | | |
| БЧ | | 5 | 3.503.1-53.1-31.1 | ф22А-III ГОСТ 5781-75, ℓ=2700 | 2 | 16,1 кг |
| БЧ | | 6 | 3.503.1-53.1-31.2 | ф22А-III ГОСТ 5781-75, ℓ=1240 | 2 | 7,4 кг |
| БЧ | | 7 | 3.503.1-53.1-30.1 | ф12А-III ГОСТ 5781-75, ℓ=2500 | 8 | 17,8 кг |
| | | | | **Материалы** | | |
| | | | | Бетон гидротехнический ГОСТ 4795-68, марки 300 | 1,7 | м³ |

3.503.1-53.1-31

| | | |
|---|---|---|
| Разраб. | Заболотская | |
| Пров. | Андрианова | |
| Гл.инж.пр. | Дашкевич | |
| Гл.техн. | Гафт | |
| Нач.отд. | Катяшев | |

Блок ригеля 33Р-30

| Стадия | Лист | Листов |
|---|---|---|
| Р | | 1 |

ПРОМТРАНСНИИПРОЕКТ г. Москва

Копировал

Формат 11г

Инв.№ подл. | Подпись и дата | Взам.инв.№

| | | |
|---|---|---|
| Разраб. | Заболотская | |
| Пров. | Андрианова | |
| Гл.инж.пр. | Дашкевич | |
| Гл.техн. | Гафт | |
| Нач.отд. | Катяшев | |

Блок ригеля 33Р-30

3.503.1-53.1-31СБ

| Стадия | Масса | Масштаб |
|---|---|---|
| Р | 4,3т | 1:25 |
| Лист | Листов 1 | |

ПРОМТРАНСНИИПРОЕКТ г. Москва

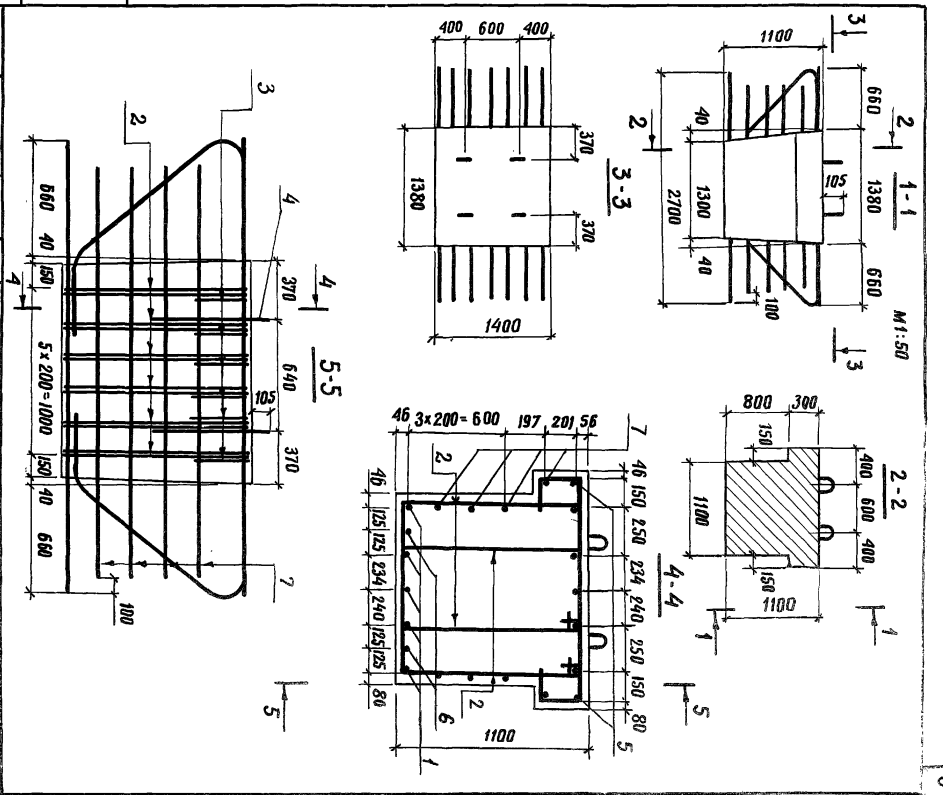

| Формат | Зона | Поз. | Обозначение | Наименование | Кол. на испол. 3.503.1-53.1-32 — | 01 | Примечание |
|---|---|---|---|---|---|---|---|
| | | | | **Документация** | | | |
| 12г | | | 3.503.1-53.1-32 СБ | Сборочный чертеж | X | X | |
| 12г | | | 3.503.1-53.1-00 ВС | Выборка стали | X | X | |
| 11В | | | 3.503.1-53.1-00 ТО | Техническое описание | X | X | |
| | | | | **Сборочные единицы** | | | |
| 11В | | 1 | 3.503.1-53.2-2 | Каркас пространственный КП 15 | 1 | | |
| 11В | | 2 | -01 | Каркас пространственный КП 16 | | 1 | |
| 11В | | 3 | 3.503.1-53.2-28 | Сетка арматурная С 56 | 1 | | |
| 11В | | 4 | -01 | Сетка арматурная С 57 | | 1 | |
| 11В | | 5 | 3.503.1-53.2-29 | Сетка арматурная С 59 | 1 | | |
| 11В | | 6 | 3.503.1-53.2-30 | Сетка арматурная С 63 | 1 | | |
| 11В | | 7 | 3.503.1-53.2-31 | Сетка арматурная С 65 | | 1 | |

| | | |
|---|---|---|
| Разраб. | Затока | |
| Пров. | Бойцова | |
| Гл. инж. пр. | Дашкевич | |
| Гл. техн. | Гафт | |
| Нач. отд. | Каташев | |

3.503.1-53.1-32

Блок шкафной стенки (90 Ш-2 и 120 Ш-2)

| Стадия | Лист | Листов |
|---|---|---|
| Р | 1 | 2 |

ПРОМТРАНСНИИПРОЕКТ г. Москва

Копировал Формат 11Г

Инв. № подл. | Подпись и дата | Взам. инв. №

| Формат | Зона | Поз. | Обозначение | Наименование | Кол. на испол. 3.503.1-53.1-32 — | 01 | Примечание |
|---|---|---|---|---|---|---|---|
| | | | | **Детали** | | | |
| 11В | | 8 | 3.503.1-53.2-48 | Петля строповочная | 2 | | |
| 11В | | 9 | -01 | Петля строповочная | | 2 | |
| 11В | | 10 | 3.503.1-53.2-46 | Схватка | 15 | 10 | |
| 11В | | 11 | -01 | Схватка | 5 | 17 | |
| | | | | **Материалы** | | | |
| | | | | Бетон гидротехнический | | | |
| | | | | ГОСТ 4795-68, марки 300 | 0,43 | 0,59 | м³ |

3.503.1-53.1-32 Лист 2

Выпуск 1

1-1
М 1:50

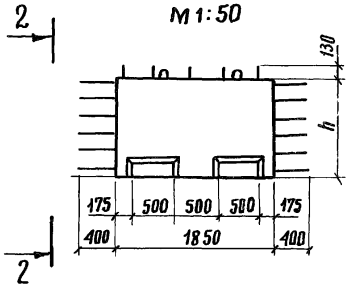


2-2

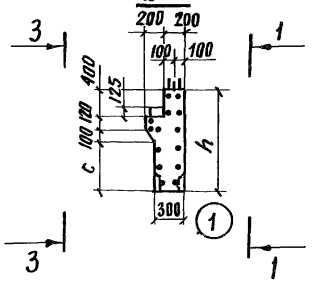


3-3

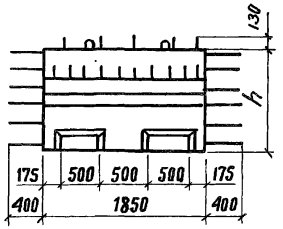


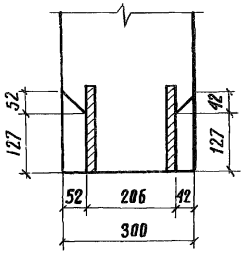


Рис.1

4-4

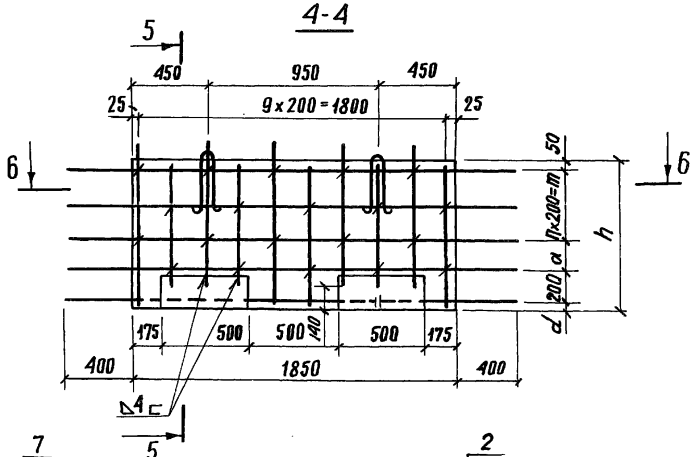


5-5

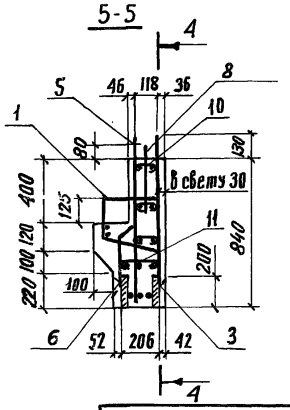


Рис.2

5-5

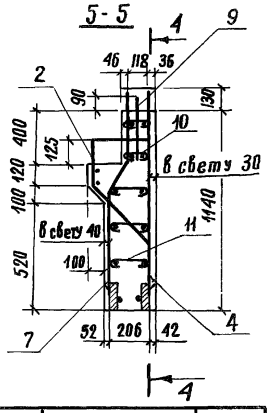


| Обозначение | Марка | Опираемые пролеты, м | Рис. |
|---|---|---|---|
| 3.503.1-53.1-32 | 90 Ш-2 | 12 ; 15 | 1 |
| -01 | 120 Ш-2 | 18 ; 24 | 2 |

6-6

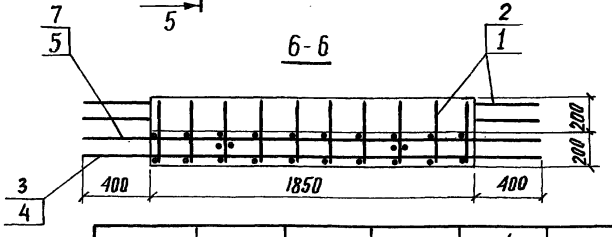


| Марка | h, мм | a, мм | c, мм | d, мм | n, шт. | m, мм | Масса, т |
|---|---|---|---|---|---|---|---|
| 90 Ш-2 | 840 | 150 | 220 | 40 | 2 | 400 | 1,1 |
| 120 Ш-2 | 1140 | 200 | 520 | 90 | 3 | 600 | 1.5 |

| | | | |
|---|---|---|---|
| Разраб. | Затока | | |
| Пров. | Бойцова | | |
| Гл.инж.пр. | Дашкевич | | |
| Гл.техн. | Гафт | | |
| Нач.отд. | Каташев | | |

3.503.1-53.1-32 СБ

Блок шкафной стенки (90Ш-2 и 120Ш-2)

| Стадия | Масса | Масштаб |
|---|---|---|
| Р | см. табл. | 1:25 |
| Лист | Листов 1 | |

ПРОМТРАНСНИИПРОЕКТ г. Москва

| Инв. № подл. | Подпись и дата | Взам. инв. № |
|---|---|---|
| | | |

Выпуск 1

| Формат | Зона | Поз. | Обозначение | Наименование | Кол. на исполн. 3.503.1-53.1-33 — | Примечание |
|---|---|---|---|---|---|---|
| | | | | **Документация** | | |
| 2Г | | | 3.503.1-53.1-33 СБ | Сборочный чертеж | × | |
| 2Г | | | 3.503.1-53.1 – 00 ВС | Выборка стали | × | |
| 1В | | | 3.503.1-53.1 – 00 ТО | Техническое описание | × | |
| | | | | **Сборочные единицы** | | |
| 1В | | 1 | 3.503.1-53.2-4 | Каркас пространственный КП19 | 1 | |
| 1В | | 2 | 3.503.1-53.2-28 | Сетка арматурная С 58 | 1 | |
| 1В | | 3 | 3.503.1-53.2-29-01 | Сетка арматурная С 60 | 1 | |
| 1В | | 4 | 3.503.1-53.2-30-01 | Сетка арматурная С 64 | 1 | |
| | | | | **Детали** | | |
| 1В | | 5 | 3.503.1-53.2-48-01 | Петля строповочная | 2 | |
| 1В | | 6 | 3.503.1-53.2-46 | Схватка | 35 | |

| | | | |
|---|---|---|---|
| | | | 3.503.1-53.1-33 |
| Разраб. | Затока | | Блок шкафной стенки 170ш-2 |
| Пров. | Бойцова | | Стадия: Р; Лист: 1; Листов: 2 |
| Гл.инж.пр. | Дашкевич | | ПРОМТРАНСНИИПРОЕКТ г. Москва |
| Гл.техн. | Гафт | | |
| Нач.отд. | Каташев | | |

Копировал Формат 11г

| Инв. № подл. | Подпись и дата | Взам. инв. № |
|---|---|---|
| | | |

| Формат | Зона | Поз. | Обозначение | Наименование | Кол. на исполн. 3.503.1-53.1-33 — | Примечание |
|---|---|---|---|---|---|---|
| | | | | **Материалы** | | |
| | | | | Бетон гидротехнический | | |
| | | | | ГОСТ 4795-68, марки 300 | 0,75 | $м^3$ |

| | | |
|---|---|---|
| 3.503.1-53.1-33 | Лист 2 | |

Копировал Формат 11 Г

1-1
М 1:50

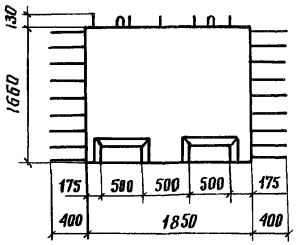


2-2

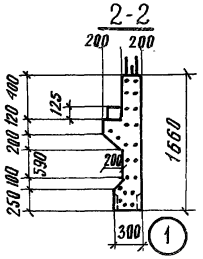


3-3

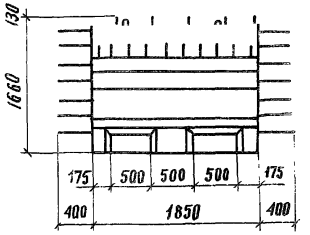


4-4

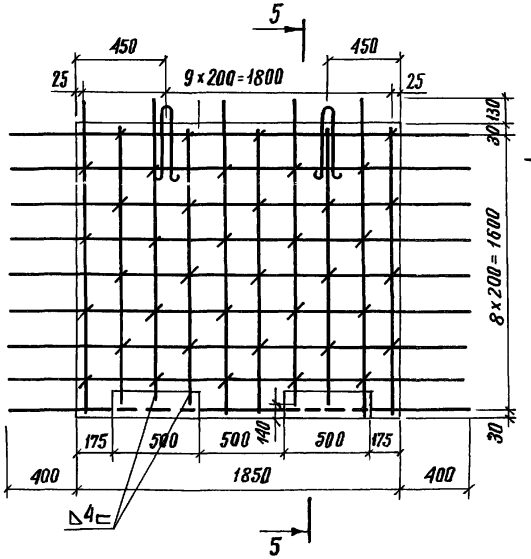


5-5

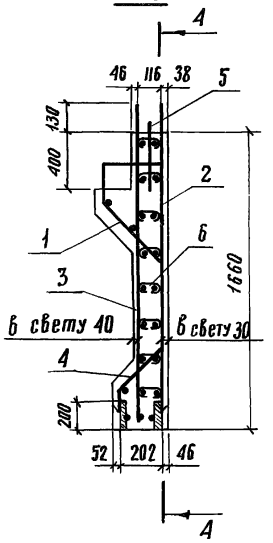


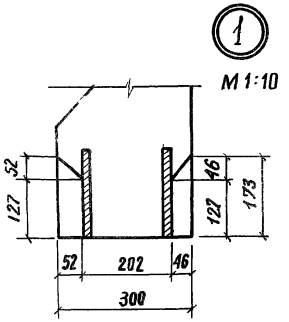


6-6

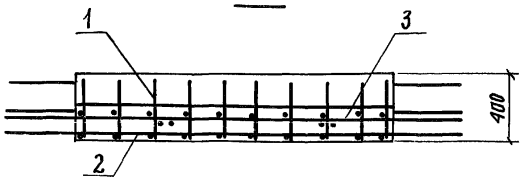


| | | | |
|---|---|---|---|
| Разраб. | Затока | | |
| Пров. | Байцова | | |
| Гл.инж.пр. | Дашкевич | | |
| Гл.техн. | Гафт | | |
| Нач.отд. | Каташев | | |

3.503.1-53.1-33 СБ

Блок шкафной стенки 170 Ш-2

| Стадия | Масса | Масштаб |
|---|---|---|
| Р | 1,9т | 1:20 |
| Лист | Листов 1 | |

ПРОМТРАНСНИИПРОЕКТ г. Москва

Копировал

Формат 12Г

| Формат | Зона | Поз. | Обозначение | Наименование | Кол. на испол. — | Кол. на испол. 01 | Примечание |
|---|---|---|---|---|---|---|---|
| | | | | **Документация** | | | |
| 12Г | | | 3.503.1-53.1-34 СБ | Сборочный чертеж | X | X | |
| 12Г | | | 3.503.1-53.1-00 ВС | Выборка стали | X | X | |
| 11В | | | 3.503.1-53.1-00 ТО | Техническое описание | X | X | |
| | | | | **Сборочные единицы** | | | |
| 11В | | 1 | 3.503.1-53.2-3 | Каркас пространственный КП17 | 1 | | |
| 11В | | 2 | -01 | Каркас пространственный КП18 | | 1 | |
| 11В | | 3 | 3.503.1-53.2-32 | Сетка арматурная С 66 | 1 | | |
| 11В | | 4 | -01 | Сетка арматурная С 67 | | 1 | |
| 11В | | 5 | 3.503.1-53.2-29-02 | Сетка арматурная С 61 | 1 | | |
| 11В | | 6 | 3.503.1-53.2-33 | Сетка арматурная С 69 | 1 | | |
| 11В | | 7 | 3.503.1-53.2-34 | Сетка арматурная С 71 | | 1 | |

3.503.1-53.1-34

| | | |
|---|---|---|
| Разраб. | Затока | |
| Пров. | Бойцова | |
| Гл.инж.пр. | Дашкевич | |
| Гл.техн. | Гафт | |
| Нач.отд. | Каташев | |

Блок шкафной стенки (90Ш-3 и 120Ш-3)

| Стадия | Лист | Листов |
|---|---|---|
| Р | 1 | 2 |

ПРОМТРАНСНИИПРОЕКТ г. Москва

Копировал Формат 11Г

Инв.№ подл. | Подпись и дата | Взам. инв.№

| Формат | Зона | Поз. | Обозначение | Наименование | Кол. на испол. — | Кол. на испол. 01 | Примечание |
|---|---|---|---|---|---|---|---|
| | | | | **Детали** | | | |
| 11В | | 8 | 3.503.1-53.2-48-01 | Петля строповочная | 2 | | |
| 11В | | 9 | -02 | Петля строповочная | | 2 | |
| 11В | | 10 | 3.503.1-53.2-46 | Схватка | 27 | 18 | |
| 11В | | 11 | -01 | Схватка | 9 | 31 | |
| | | | | **Материалы** | | | |
| | | | | Бетон гидротехнический гост 4795-68, марки 300 | 0,83 | 1,1 | $м^3$ |

Выпуск 1

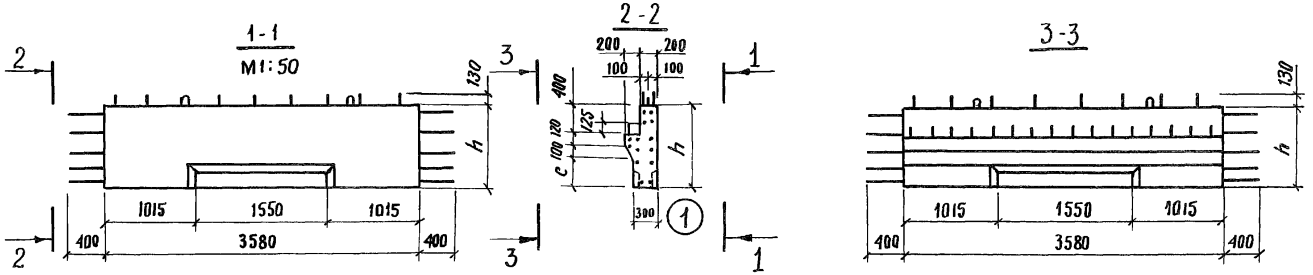


Рис. 1

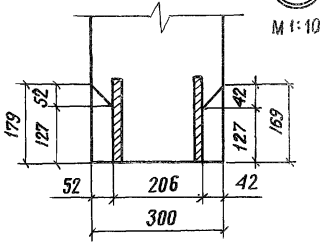


Рис. 2

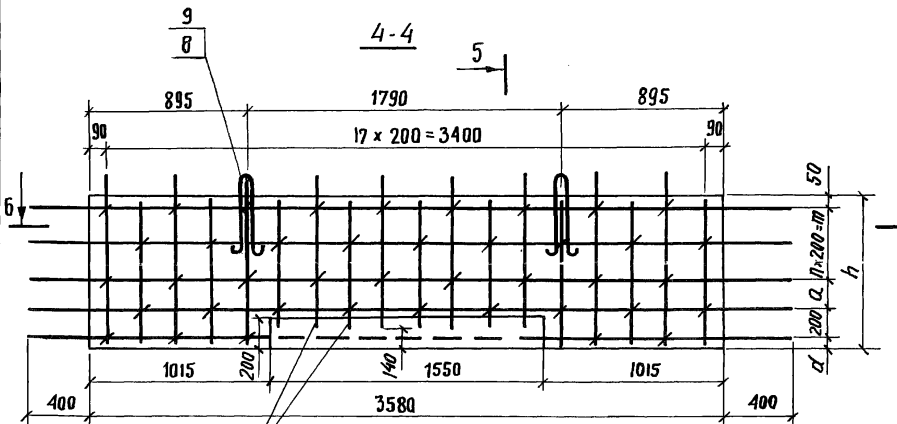


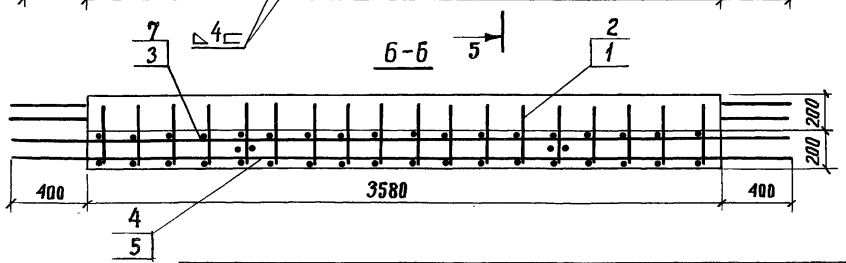


| Обозначение | Марка | Опираемые пролеты м | Рис. |
|---|---|---|---|
| 3.503.1-53.1-34 | 90ш-3 | 12, ; 15 | 1 |
| -01 | 120ш-3 | 18 ; 24 | 2 |

| Марка | h, мм | a, мм | c, мм | d, мм | n, шт. | m, мм | Масса, т |
|---|---|---|---|---|---|---|---|
| 90ш-3 | 840 | 150 | 220 | 40 | 2 | 400 | 2,1 |
| 120ш-3 | 1140 | 200 | 520 | 90 | 3 | 600 | 2,8 |

| | | |
|---|---|---|
| Разраб. | Затока | |
| Пров. | Бобцова | |
| Гл.инж.пр. | Дашкевич | |
| Гл.техн. | Гафт | |
| Нач.отд. | Каташев | |

3.503.1-53.1-34СБ

Блок шкафной стенки (90ш-3 и 120ш-3)

| Стадия | Масса | Масштаб |
|---|---|---|
| Р | см. табл. | 1:25 |
| Лист | Листов 1 | |

ПРОМТРАНСНИИПРОЕКТ г. Москва

Копировал

Формат 12Г

| Формат | Зона | Поз. | Обозначение | Наименование | Кол. на испол. 3.503.1-53.1-35 | Примечание |
|---|---|---|---|---|---|---|
| | | | | | – | |
| | | | | **Документация** | | |
| 12Г | | | 3.503.1-53.1-35 СБ | Сборочный чертеж | × | |
| 12Г | | | 3.503.1-53.1-00 ВС | Выборка стали | × | |
| 11В | | | 3.503.1-53.1-00 ТО | Техническое описание | × | |
| | | | | **Сборочные единицы** | | |
| 11В | | 1 | 3.503.1-53.2-4-01 | Каркас пространственный КП 20 | 1 | |
| 11В | | 2 | 3.503.1-53.2-29-03 | Сетка арматурная С 62 | 1 | |
| 11В | | 3 | 3.503.1-53.2-32-02 | Сетка арматурная С 68 | 1 | |
| 11В | | 4 | 3.503.1-53.2-33-01 | Сетка арматурная С70 | 1 | |
| | | | | **Детали** | | |
| 11В | | 5 | 3.503.1-53.2-48-03 | Петля строповочная | 2 | |
| 11В | | 6 | 3.503.1-53.2-46 | Схватка | 60 | |

| | | | |
|---|---|---|---|
| Разраб. | Затока | | 3.503.1-53.1-35 |
| Пров. | Бойцова | | Блок шкафной стенки 170 Ш-3 |
| Гл.инж.пр | Дашкевич | | Стадия Р; Лист 1; Листов 2 |
| Гл.техн. | Гафт | | ПРОМТРАНСНИИПРОЕКТ г. Москва |
| Нач.отд. | Каташев | | |

Копировал Формат 11Г

Инв. № подл. | Подпись и дата | Взам. инв. №

| Формат | Зона | Поз. | Обозначение | Наименование | Кол. на испол. 3.503.1-53.1-35 | Примечание |
|---|---|---|---|---|---|---|
| | | | | | – | |
| | | | | **Материалы** | | |
| | | | | Бетон гидротехнический | | |
| | | | | ГОСТ 4795-68, марки 300 | 1,5 | $м^3$ |

Выпуск 1

1-1
М 1:50

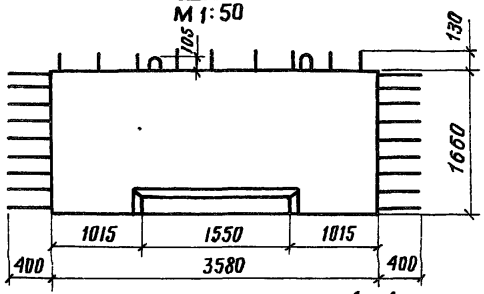


2-2

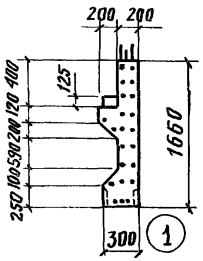


3-3

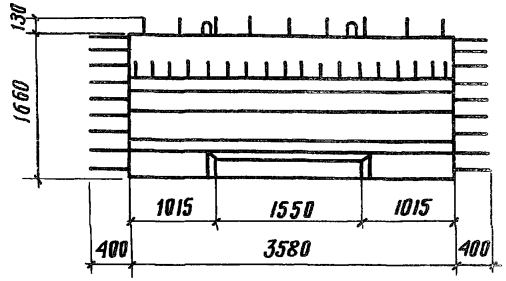


4-4

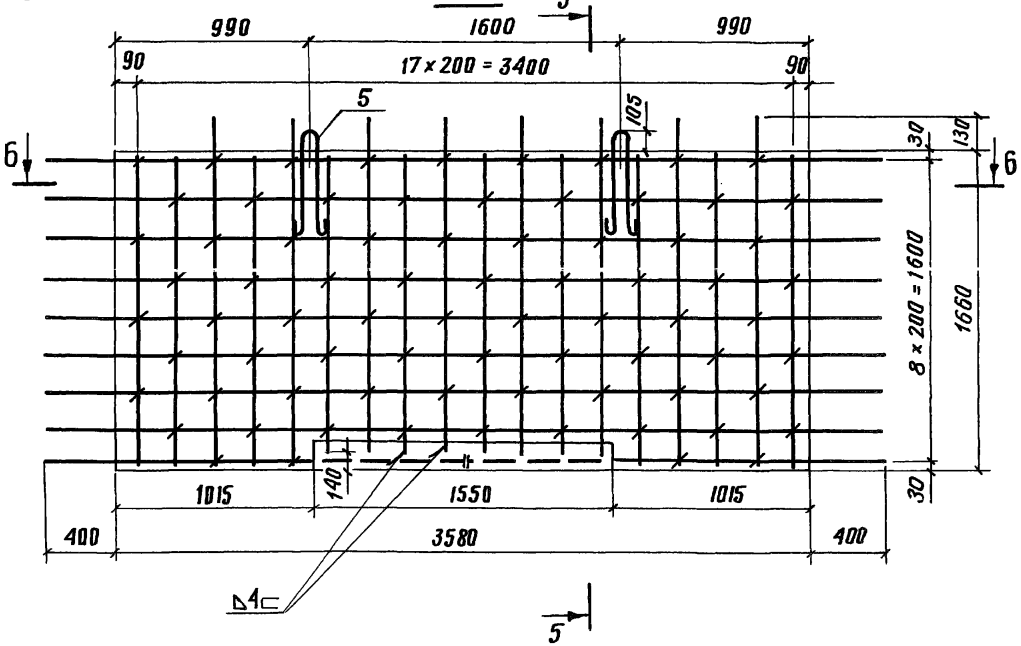


5-5

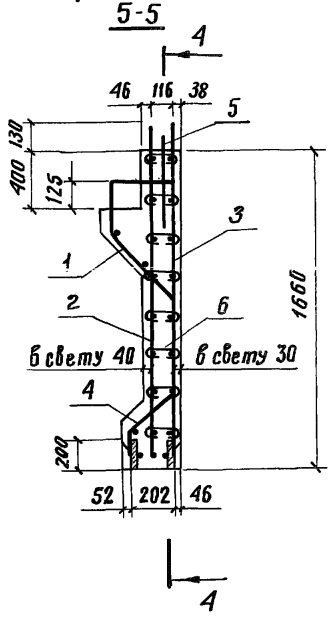


1
М 1:10

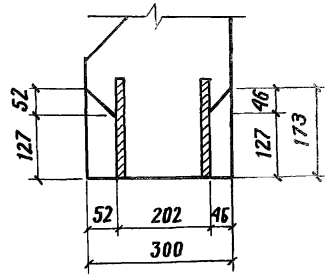


6-6

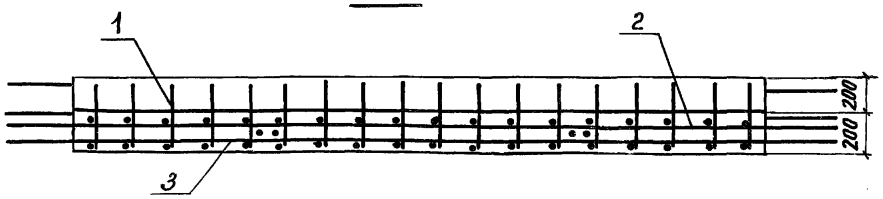


| | | | |
|---|---|---|---|
| Разраб. | Затока | | |
| Пров. | Бойцова | | |
| Гл.инж.пр. | Дашкевич | | |
| Гл.техн. | Гефт | | |
| Нач.отд. | Каташев | | |

3.503.1-53.1-35СБ

Блок шкафной стенки 170Ш - 3

| Стадия | Масса | Масштаб |
|---|---|---|
| Р | 3,8 т | 1:25 |
| Лист | Листов 1 | |

ПРОМТРАНСНИИПРОЕКТ
г. Москва

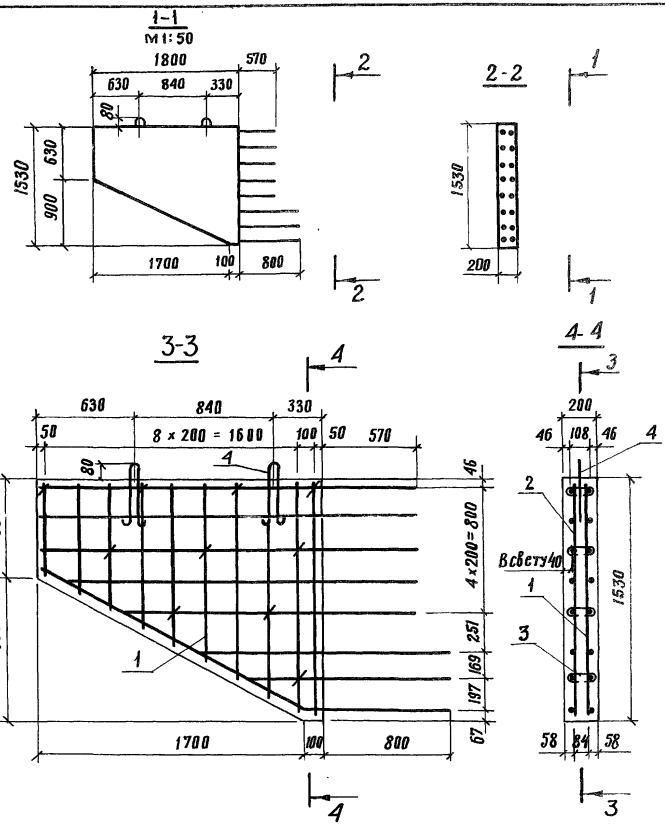


| Обозначение | Наименование | Кол. на испол. 3.503.1-53.1-36 | Примечание |
|---|---|---|---|
| | **Документация** | | |
| 3.503.1-53.1-36 СБ | Сборочный чертеж | X | |
| 3.503.1-53.1-00 ВС | Выборка стали | X | |
| 3.503.1-53.1-00 ТО | Техническое описание | X | |
| | **Сборочные единицы** | | |
| 3.503.1-53.2-35 | Сетка арматурная С72 | 1 | |
| -01 | Сетка арматурная С73 | 1 | |
| | **Детали** | | |
| 3.503.1-53.2-46 | Схватка | 10 | |
| 3.503.1-53.2-48 | Петля строповочная | 2 | |
| | **Материалы** | | |
| | Бетон гидротехнический ГОСТ 4795-68, марка 300 | 0,4 | $м^3$ |

| | | |
|---|---|---|
| Разраб. | Затока | |
| Пров. | Бойцова | |
| Гл.инж.пр. | Дашкевич | |
| Гл.техн. | Гафт | |
| Нач.отд. | Каташев | |

3.503.1-53.1-36

Блок открылка 90 К

| Стадия | Лист | Листов |
|---|---|---|
| Р | | 1 |

ПРОМТРАНСНИИПРОЕКТ г. Москва

Копировал

Формат 11Г

Выпуск 1

Инв.№ подл. | Подпись и дата | Взам.инв.№

3.503.1-53.1-36 СБ

Блок открылка 90 К

| Стадия | Масса | Масштаб |
|---|---|---|
| Р | 1,0т | 1:25 |
| Лист | Листов 1 | |

ПРОМТРАНСНИИПРОЕКТ г. Москва

Копировал

Формат 11В

Выпуск 1

| Формат | Зона | Поз. | Обозначение | Наименование | Кол. на исполн. 3.503.1-53.1-37 | Примечание |
|---|---|---|---|---|---|---|
| | | | | **Документация** | | |
| 11В | | | 3.503.1-53.1-37 СБ | Сборочный чертеж | X | |
| 12Г | | | 3.503.1-53.1-00 ВС | Выборка стали | X | |
| 11В | | | 3.503.1-53.1-00 ТО | Техническое описание | X | |
| | | | | **Сборочные единицы** | | |
| 11В | | 1 | 3.503.1-53.2-36 | Сетка арматурная С74 | 1 | |
| 11В | | 2 | -01 | Сетка арматурная С75 | 1 | |
| | | | | **Детали** | | |
| 11В | | 3 | 3.503.1-53.2-46 | Схватка | 16 | |
| 11В | | 4 | 3.503.1-53.2-48-01 | Петля строповочная | 2 | |
| | | | | **Материалы** | | |
| | | | | Бетон гидротехнический | | |
| | | | | ГОСТ 4795-68, марки 300 | 0,62 | $м^3$ |

| | | | |
|---|---|---|---|
| | | | 3.503.1-53.1-37 |
| Разраб. | Затока | | Блок открылка 120 К |
| Пров. | Бойцова | | Стадия: Р; Лист: ; Листов: 1 |
| Гл.инж.пр. | Дашкевич | | ПРОМТРАНСНИИПРОЕКТ г. Москва |
| Гл.техн. | Гафт | | |
| Нач.отд. | Каташев | | |

Копировал Формат 11 Г

Инв.№ подл. | Подпись и дата | Взам. инв.№

| | | |
|---|---|---|
| Разраб. | Затока | |
| Пров. | Бойцова | |
| Гл.инж.пр. | Дашкевич | |
| Гл.техн. | Гафт | |
| Нач.отд. | Каташев | |

Блок открылка 120 К

3.503.1-53.1-37 СБ

| Стадия | Масса | Масштаб |
|---|---|---|
| Р | 1,6 т | 1:25 |
| Лист | Листов 1 | |

ПРОМТРАНСНИИПРОЕКТ г. Москва

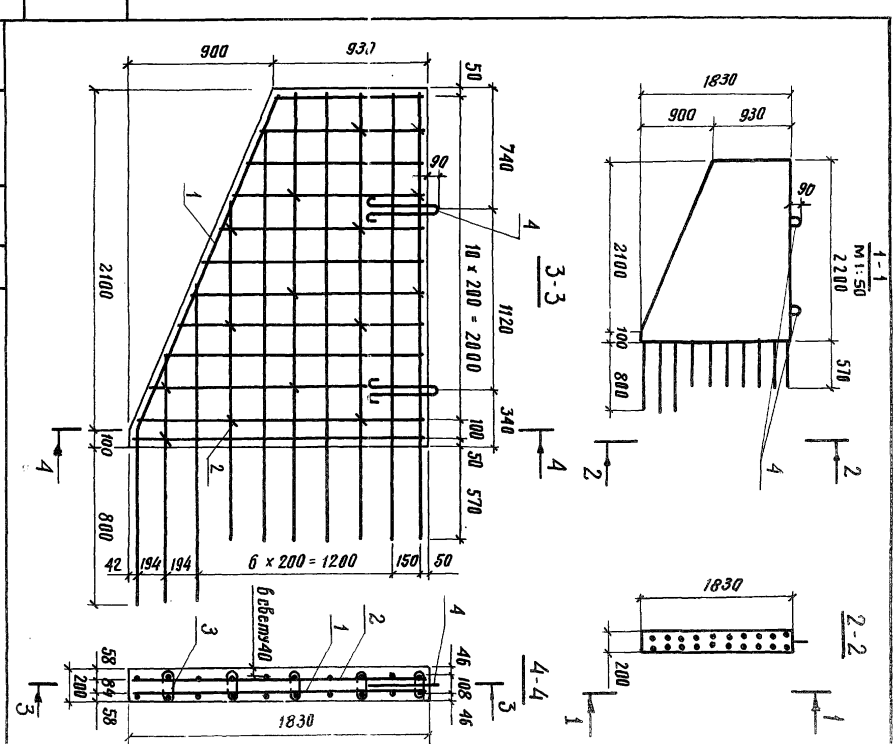

| Формат | Зона | Поз. | Обозначение | Наименование | Кол. на исполн. 3.503.1-53.1-38 – | Примечание |
|---|---|---|---|---|---|---|
| | | | | **Документация** | | |
| 11В | | | 3.503.1-53.1-38 СБ | Сборочный чертеж | × | |
| 12Г | | | 3.503.1-53.1-00 ВС | Выборка стали | × | |
| 11В | | | 3.503.1-53.1-00 ТО | Техническое описание | × | |
| | | | | **Сборочные единицы** | | |
| 11В | | 1 | 3.503.1-53.2-37 | Сетка арматурная С 76 | 1 | |
| 11В | | 2 | -01 | Сетка арматурная С 77 | 1 | |
| | | | | **Детали** | | |
| 11В | | 3 | 3.503.1-53.2-46 | Схватка | 25 | |
| 11В | | 4 | 3.503.1-53.2-48-02 | Петля строповочная | 2 | |
| | | | | **Материалы** | | |
| | | | | Бетон гидротехнический гост 4795-68, марки 300 | 1.0 | м³ |

3.503.1-53.1-38

| | | |
|---|---|---|
| Разраб. | Затока | |
| Пров. | Бойцова | |
| Гл.инж.пр. | Дашкевич | |
| Гл.техн. | Гафт | |
| Нач.отд. | Каташев | |

Блок открылка 170 К

| Стадия | Лист | Листов |
|---|---|---|
| Р | | 1 |

ПРОМТРАНСНИИПРОЕКТ г. Москва

Копировал Формат 11 Г

Инв.№ подл. | Подпись и дата | Взам.инв.№

| | | |
|---|---|---|
| Разраб. | Затока | |
| Пров. | Бойцова | |
| Гл.инж.пр. | Дашкевич | |
| Гл.техн. | Гафт | |
| Нач.отд. | Каташев | |

Блок открылка 170 К

3.503.1-53.1-38 СБ

| Стадия | Масса | Масштаб |
|---|---|---|
| Р | 2,5т | 1:25 |
| Лист | Листов 1 | |

ПРОМТРАНСНИИПРОЕКТ г. Москва

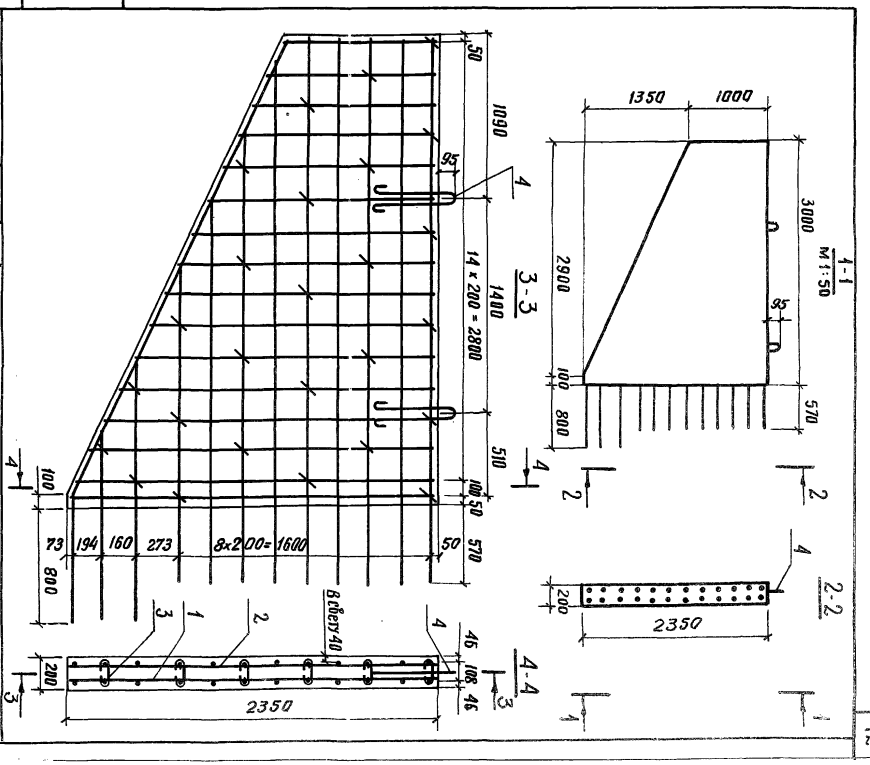

Выпуск 1

| Формат | Зона | Поз. | Обозначение | Наименование | Кол. на испол. 3.503.1-53.1-39 — | 01 | Примечание |
|---|---|---|---|---|---|---|---|
| | | | | **Документация** | | | |
| А1В | | | 3.503.1-53.1-39 СБ | Сборочный чертеж | X | X | |
| А2П | | | 3.503.1-53.1-00 ВС | Выборка стали | X | X | |
| А1В | | | 3.503.1-53.1-00 ТО | Техническое описание | X | X | |
| | | | | **Сборочные единицы** | | | |
| А1В | | 1 | 3.503.1-53.2-38 | Сетка арматурная С78 | 1 | | |
| А1В | | 1 | -01 | Сетка арматурная С79 | 1 | | |
| | | | | **Детали** | | | |
| А1В | | 2 | 3.503.1-53.2-47-02 | Петля строповочная | 2 | 2 | |
| | | | | **Материалы** | | | |
| | | | | Бетон гидротехнический | | | $м^3$ |
| | | | | ГОСТ 4795-68, марки 300 | 0,57 | 0,73 | |

3.503.1-53.1-39

| | | | |
|---|---|---|---|
| Разраб. | Митина | Стадия | Лист | Листов |
| Пров. | Бойцова | Р | | 1 |
| Гл.инж.пр. | Дашкевич | ПРОМТРАНСНИИПРОЕКТ г. Москва | | |
| Гл.техн. | Гафт | | | |
| Нач.отд. | Каташев | | | |

Блок переходной плиты (П-1 и П-2)

Копировал Формат 11Г

Инв.№ подл. | Подпись и дата | Взам. инв.№

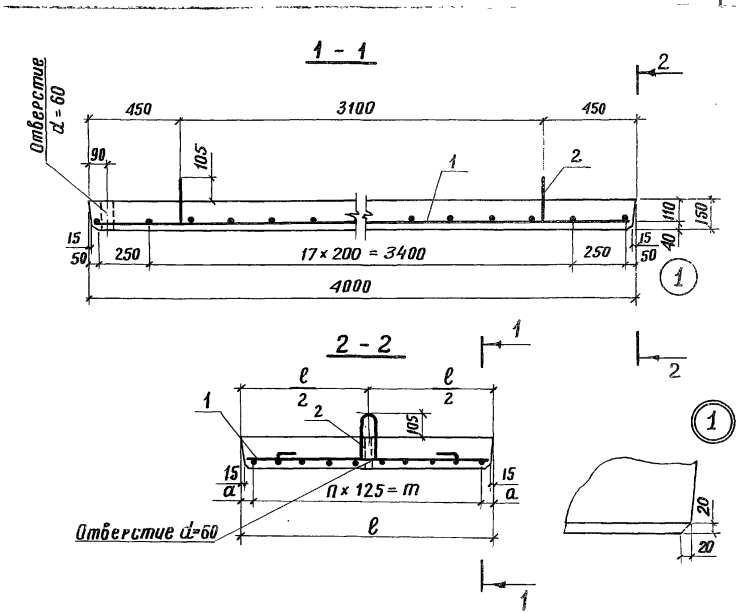


| Обозначение | Марка | l, мм | a, мм | n, шт. | m, мм | Масса, т |
|---|---|---|---|---|---|---|
| 3.503.1-53.1-39 | П-1 | 980 | 52.5 | 7 | 875 | 1,4 |
| -01 | П-2 | 1240 | 57,5 | 9 | 1125 | 1,8 |

3.503.1-53.1-39 СБ

| | | | |
|---|---|---|---|
| Разраб. | Митина | Блок переходной плиты (П-1 и П-2) | Стадия | Масса | Масштаб |
| Пров. | Бойцова | | Р | см. табл. | 1:20 |
| Гл.инж.пр. | Дашкевич | | Лист | Листов 1 | |
| Гл.техн. | Гафт | | ПРОМТРАНСНИИПРОЕКТ г. Москва | | |
| Нач.отд. | Каташев | | | | |

Копировал Формат А1В

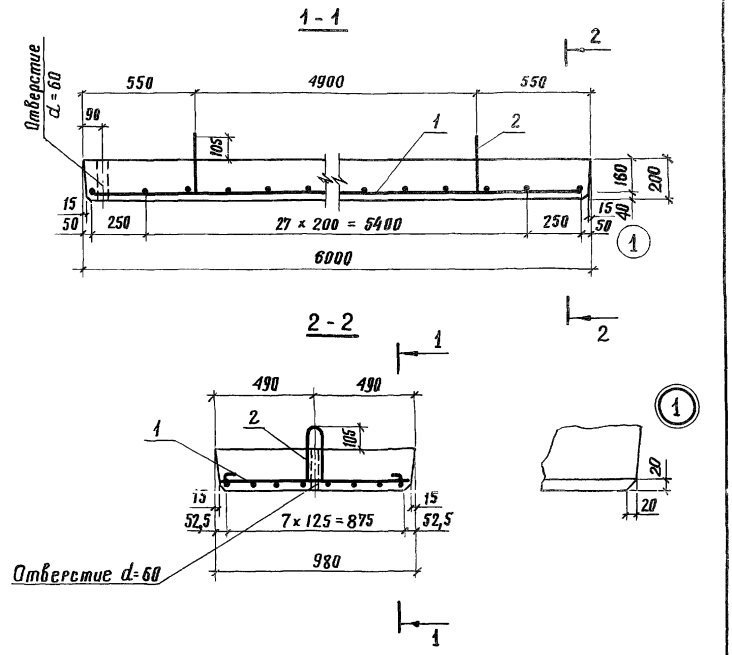


| Инв. № подл. | Подпись и дата | Взам. инв. № |
|---|---|---|
| | | |

| | | |
|---|---|---|
| Разраб. | Митина | |
| Пров. | Бойцова | |
| Гл. инж. пр. | Дашкевич | |
| Гл. техн. | Гафт | |
| Нач. отд. | Каташев | |

3.503.1-53.1-40СБ

Блок переходной плиты П-3

| Стадия | Масса | Масштаб |
|---|---|---|
| Р | 3,0 | 1:20 |
| Лист | Листов 1 | |

ПРОМТРАНСНИИПРОЕКТ г. Москва

выпуск 1

| Формат | Зона | Поз. | Обозначение | Наименование | Кол. на исполн. 3.503.1-53.1-40 | Примечание |
|---|---|---|---|---|---|---|
| | | | | Документация | | |
| 11В | | | 3.503.1-53.1-40 СБ | Сборочный чертеж | X | |
| 12Г | | | 3.503.1-53.1-00 ВС | Выборка стали | X | |
| 11В | | | 3.503.1-53.1-00 ТО | Техническое описание | X | |
| | | | | Сборочные единицы | | |
| 11В | | 1 | 3.503.1-53.2-38-02 | Сетка арматурная С 80 | 1 | |
| | | | | Детали | | |
| 11В | | 2 | 3.503.1-53.2-47-03 | Петля строповочная | 2 | |
| | | | | Материалы | | |
| | | | | Бетон гидротехнический ГОСТ 4795-68, марки 300 | 1.2 | м³ |

3.503.1-53.1-40

Блок переходной плиты П-3

| Стадия | Лист | Листов |
|---|---|---|
| Р | | 1 |

ПРОМТРАНСНИИПРОЕКТ г. Москва

Формат 11г

Копировал

| | | |
|---|---|---|
| Разраб. | Митина | |
| Пров. | Бойцова | |
| Гл. инж. пр. | Дашкевич | |
| Гл. техн. | Гафт | |
| Нач. отд. | Каташев | |

| Формат | Зона | Поз. | Обозначение | Наименование | Кол. на исполн. 3.503.1-53.1-41 — | 01 | Примечание |
|---|---|---|---|---|---|---|---|
| | | | | **Документация** | | | |
| 11В | | | 3.503.1-53.1-41 СБ | Сборочный чертеж | × | × | |
| 12Г | | | 3.503.1-53.1 - 00 ВС | Выборка стали | × | × | |
| 11В | | | 3.503.1-53.1 - 00 ТО | Техническое описание | × | × | |
| | | | | **Детали** | | | |
| 11В | | 1 | 3.503.1-53.2-39-06 | Хомут | 50 | 44 | |
| 11В | | 2 | 3.503.1-53.2-47-14 | Петля строповочная | 2 | 2 | |
| | | | | Стержни отдельные | | | |
| БЧ | | 3 | 3.503.1-53.1-41.1 | ф16А-III ГОСТ 5781-75, ℓ=5010 | | 6 | 47,5 кг |
| БЧ | | 4 | 3.503.1-53.1-41-2 | ф25А-III ГОСТ 5781-75, ℓ=4990 | | 6 | 115,4 кг |
| БЧ | | 3 | 3.503.1-53.1-41.3 | ф16А-III ГОСТ 5781-75, ℓ=5610 | 6 | | 53,1 кг |
| БЧ | | 4 | 3.503.1-53.1-41.4 | ф25А-III ГОСТ 5781-75, ℓ=5590 | 6 | | 129,3 кг |
| | | | | **Материалы** | | | |
| | | | | Бетон гидротехнический | | | |
| | | | | ГОСТ 4795-68, марки 300 | 1,5 | 1.3 | м³ |

3.503.1-53.1-41

| | | |
|---|---|---|
| Разраб. | Хромова | |
| Пров. | Бойцова | |
| Гл.инж.пр. | Дашкевич | |
| Гл.техн. | Гафт | |
| Нач.отд. | Каташев | |

**Блок лежня (Л-1 и Л-2)**

| Стадия | Лист | Листов |
|---|---|---|
| Р | | 1 |

ПРОМТРАНСНИИПРОЕКТ г. Москва

Копировал

Формат 11 г

Инв. № подл. | Подпись и дата | Взам. инв. №

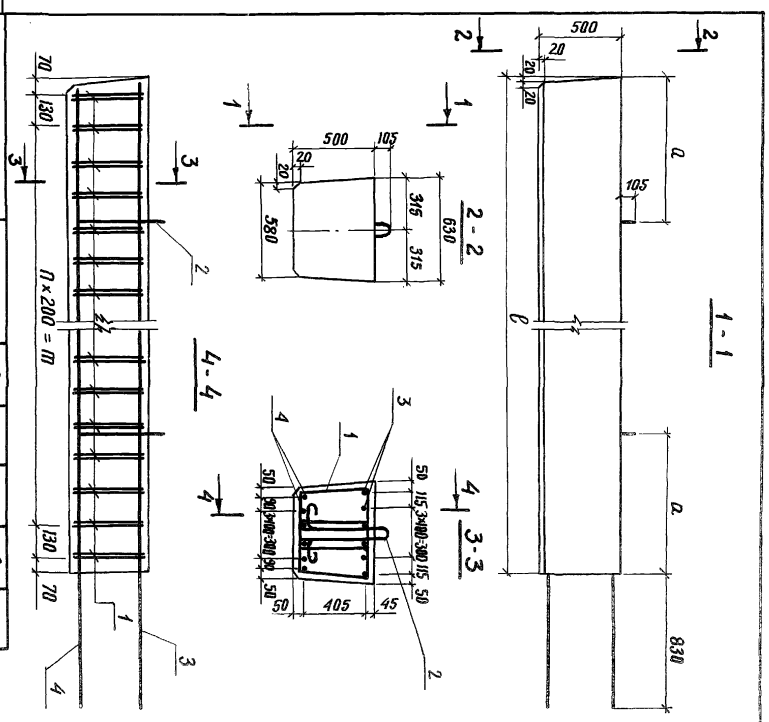


| Обозначение | Марка | $a_1$ мм | $n_1$ шт. | $m_1$ мм | $\ell_1$ мм | Масса, т |
|---|---|---|---|---|---|---|
| 3.503.1-53.1-41 - 01 | Л-1 | 1000 | 22 | 4400 | 4800 | 3,8 |
| | Л-2 | 880 | 19 | 3800 | 4200 | 3,3 |

3.503.1-53.1-41 СБ

Блок лежня (Л-1 и Л-2)

| Стадия | Масса | Масштаб |
|---|---|---|
| Р | см. табл. | 1:25 |
| Лист | Листов 1 | |

ПРОМТРАНСНИИПРОЕКТ г. Москва

Выпуск 1

| Марка изделия | Арматурные изделия, кг | | | | | | | | | | | | | | | | | | | | | Закладные изделия, кг | | | Общий расход, кг |
|---|---|---|---|---|---|---|---|---|---|---|---|---|---|---|---|---|---|---|---|---|---|---|---|---|---|
| | Арматурная сталь ГОСТ 5781-75 | | | | | | | | | | | | | | | | | | | | | | | | |
| | класса А-I | | | | | | | | класса А-II | | | | | класса А-III | | | | | | | | Итого | Арматурная сталь класса А-III, ф мм | Полосовая сталь ГОСТ 103-76 | Итого | |
| | ф, мм | | | | | | | | ф, мм | | | | | ф, мм | | | | | | | | | | | | |
| | 6 | 8 | 10 | 12 | 14 | 16 | 25 | 28 | 10 | 12 | 14 | 28 | 32 | 10 | 12 | 14 | 16 | 20 | 22 | 25 | 28 | | 12 | δ=12 | | |
| 24Ф-365-5 | | 22.6 | | | | | 33.2 | | 81,2 | 93,2 | 18,0 | | | | | | | | | | | 248,2 | | | | 248,2 |
| 24Ф-450-5 | | 14.0 | | | | | 33.2 | | 159,4 | 31,5 | 18.0 | | | | | | | | | | | 256,1 | | | | 256,1 |
| 33Ф-450-5 | | 14.0 | | | | | 33.2 | | | 144,3 | | | | 81,2 | | 18,0 | | | | | | 290,7 | | | | 290,7 |
| 24Ф-450-7 | | 14.0 | | | | | 33,2 | | 189,1 | | 18,0 | | | | | | | | | | | 254,3 | | | | 254,3 |
| 24Ф-500-7 | | 15,6 | | | | | | 46.0 | 177,4 | 35,1 | 18,0 | | | | | | | | | | | 292,1 | | | | 292,1 |
| 33Ф-500-7 | | 15,6 | | | | | | 46.0 | | 162,5 | | | | 89,0 | | 18,0 | | | | | | 331,1 | | | | 331,1 |
| ПК-305-5 | | | | | 6,0 | | | | | | | | | 80,4 | | 28,5 | | | | | | 114,9 | | | | 114,9 |
| ПК-355-7 | | | | | | 8,8 | | | | | | | | 89,0 | | 28,5 | | | | | | 126,3 | | | | 126,3 |
| 8-28СВ-520 | | 18,2 | | 1,9 | | | | | | | | 218,5 | | | | | | | | | | 238,6 | | | | 238,6 |
| 8-28СН-535 | | 18,7 | | 1,9 | | | | | | | | 224,3 | | | | | | | | | | 244,9 | | | | 244,9 |
| 12-32СВ-720 | | 25,5 | | | 3,0 | | | | | | | | 579,5 | | | | | | | | | 608,0 | | | | 608,0 |
| 12-32СН-740 | | 26,0 | | | 3,0 | | | | | | | | 594,7 | | | | | | | | | 623,7 | | | | 623,7 |
| Н-1 | | 6,6 | | 3,8 | | | | | | | | | | | 70,2 | | 12,8 | 93,6 | | | | 187,0 | 3,0 | 6,6 | 9,6 | 196,6 |
| Н-2 | | 15,8 | | | | 8,8 | | | | | | | | | 166,2 | 32,6 | | | 187,3 | | | 410,7 | 2,8 | 14,6 | 17,4 | 428,1 |
| Н-3 | | 15,8 | | | | 8,8 | | | | | | | | | 166,2 | 32,6 | | | 187,3 | | | 410,7 | 2,8 | 14,6 | 17,4 | 428,1 |
| Н-4 | | 15,8 | | | | 8,8 | | | | | | | | | 166,2 | 32,6 | | | | 241,8 | | 465,2 | 2,8 | 14,6 | 17,4 | 482,6 |
| Н-5 | | 15,8 | | | | 8,8 | | | | | | | | | 166,2 | 32,6 | | | | 241,8 | | 465,2 | 2,8 | 14,6 | 17,4 | 482,6 |
| Н-6 | | 15,8 | | | | 8,8 | | | | | | | | | 167,0 | 32,6 | | | | | 303,4 | 527,6 | 2,8 | 14,6 | 17,4 | 545,0 |

| | | | |
|---|---|---|---|
| Разраб. | Митина | | |
| Пров. | Бойцова | | |
| Гл.инж.пр. | Дашкевич | | |
| Гл. техн. | Гафт | | |
| Нач. отд. | Каташев | | |

3. 503.1-53.1-00ВС

Выборка стали на блоки устоя Нк=3.5 и 7 м

| Стадия | Лист | Листов |
|---|---|---|
| Р | 1 | 2 |

ПРОМТРАНСНИИПРОЕКТ г. Москва

| Марка изделия | Арматурные изделия, кг | | | | | | | | | | | | | | | | | | | | Итого | Закладные изделия, кг | | Итого | Общий расход, кг |
|---|---|---|---|---|---|---|---|---|---|---|---|---|---|---|---|---|---|---|---|---|---|---|---|---|---|
| | Арматурная сталь ГОСТ 5781-75 | | | | | | | | | | | | | | | | | | | | | Арматурная сталь класса А-III, ф мм | Полосовая сталь ГОСТ 103-76 | | |
| | Класса А-I, ф, мм | | | | | | | | Класса А-II, ф, мм | | | | | Класса А-III, ф, мм | | | | | | | | | | | |
| | 6 | 8 | 10 | 12 | 14 | 16 | 18 | 25 | 10 | 12 | 14 | 28 | 32 | 10 | 12 | 14 | 16 | 20 | 22 | 25 | 28 | | 12 | δ=12 | | |
| Н-7 | | 15,8 | | | | 8,8 | | | | | | | | | 167,0 | 32,6 | | | | | 303,4 | 527,6 | 2,8 | 14,6 | 17,4 | 545,0 |
| Н-8 | | 9,1 | | | | 4,4 | | | | | | | | | 91,8 | 20,4 | | | 124,7 | | | 250,4 | 2,2 | 9,4 | 11,6 | 262,0 |
| Н-9 | | 9,1 | | | | 4,4 | | | | | | | | | 91,8 | 20,4 | | | | 160,7 | | 286,4 | 2,2 | 9,4 | 11,6 | 298,0 |
| Н-10 | | 9,1 | | | | 4,4 | | | | | | | | | 92,2 | 20,4 | | | | | 201,5 | 327,6 | 2,2 | 9,4 | 11,6 | 339,2 |
| 90Ш-2 | 5,8 | 2,4 | 1,1 | | | | | | | | | | | 23,8 | | | | | | | | 33,1 | 0,4 | 37,6 | 38,0 | 71,1 |
| 120Ш-2 | 7,0 | 3,7 | | 1,9 | | | | | | | | | | 23,3 | | | | | | | | 35,9 | 0,4 | 37,6 | 38,0 | 73,9 |
| 170Ш-2 | 10,6 | 3,6 | | 1,9 | | | | | | | | | | 19,4 | | 32,6 | | | | | | 68,1 | 0,4 | 37,6 | 38,0 | 106,1 |
| 90Ш-3 | 4,9 | 4,3 | | 1,9 | | | | | | | | | | 42,2 | | | | | | | | 53,3 | 0,4 | 58,4 | 58,8 | 112,1 |
| 120Ш-3 | 11,6 | 6,6 | | | 3,0 | | | | | | | | | 41,7 | | | | | | | | 62,9 | 0,4 | 58,4 | 58,8 | 121,7 |
| 170Ш-3 | 17,6 | 6,6 | | | | 4,4 | | | | | | | | 30,1 | | 57,2 | | | | | | 115,9 | 0,4 | 58,4 | 58,8 | 174,7 |
| 90К | | 1,1 | 1,1 | | | | | | | | | | | 34,0 | | | | | | | | 36,2 | | | | 36,2 |
| 120К | | 1,8 | | 1,9 | | | | | | | | | | 51,0 | | | | | | | | 54,7 | | | | 54,7 |
| 170К | | 2,8 | | | 3,0 | | | | | | | | | | 111,0 | | | | | | | 116,8 | | | | 116,8 |
| П-1 | 4,1 | | | | | 4,4 | | | | | | | | | | | | | 94,5 | | | 103,0 | | | | 103,0 |
| П-2 | 5,2 | | | | | 4,4 | | | | | | | | | | | | | 117,9 | | | 127,5 | | | | 127,5 |
| П-3 | 6,1 | | | | | 4,4 | | | | | | | | | | | | | | 183,6 | | 194,1 | | | | 194,1 |
| А-1 | | 33,0 | | | | 4,4 | | | | | | | | | | | 53,1 | | | 129,3 | | 219,8 | | | | 219,8 |
| А-2 | | 29,8 | | | | 4,4 | | | | | | | | | | | 47,5 | | | 115,4 | | 196,3 | | | | 196,3 |

Выпуск 1

| Марка изделия | Арматурные изделия, кг | | | | | | | | | | | | | | | | | | | | | | | | | | Закладные изделия, кг | | | Общий расход, кг |
|---|---|---|---|---|---|---|---|---|---|---|---|---|---|---|---|---|---|---|---|---|---|---|---|---|---|---|---|---|---|---|
| | Арматурная сталь ГОСТ 5781-75 | | | | | | | | | | | | | | | | | | | | | | | | | | | | | |
| | класса А-I | | | | | | | | | | класса А-II | | | | | | | | | класса А-III | | | | | | | | Итого | Арматурная сталь класса А-II, ф мм | Полосовая сталь ГОСТ 103-76 | Итого | |
| | ф, мм | | | | | | | | | | ф, мм | | | | | | | | | ф, мм | | | | | | | | | | | |
| | 8 | 12 | 14 | 16 | 18 | 20 | 22 | 25 | 28 | 32 | 12 | 14 | 16 | 18 | 20 | 22 | 25 | 28 | 32 | 12 | 14 | 16 | 18 | 22 | 25 | 28 | | 14 | δ=16 | |
| 210ФК-1 | 16.8 | | | | | | | 33.2 | | | 23.7 | 89.0 | | 64.6 | | | 329.8 | | | | | | | | 56.8 | | 613.9 | | | 613.9 |
| 210ФК-2 | 16.8 | | | | | | | 33.2 | | | 23.7 | 89.0 | | 64.6 | | | 349.8 | | | | | | | | 60.0 | | 637.1 | | | 637.1 |
| 210ФП-2 | 19.3 | | | | | | | 33.2 | | | 58.1 | 100.2 | | | | | 338.6 | | | | | | | | 42.6 | | 592.0 | | | 592.0 |
| 210ФП-4 | 19.3 | | | | | | | 33.2 | | | 58.1 | 100.2 | | | | | 358.6 | | | | | | | | 45.0 | | 614.4 | | | 614.4 |
| 250ФК-1 | 19.1 | | | | | | | 33.2 | | | 56.6 | 56.8 | | | | 114.8 | 329.8 | | | | | | | | 56.8 | | 666.3 | | | 666.3 |
| 250ФП-2 | 22.1 | | | | | | | 33.2 | | | 97.2 | 68.0 | | | | | 338.6 | | | | | | | | 42.6 | | 601.7 | | | 601.7 |
| 300ФК-1 | 21.4 | | | | | | | 33.2 | | | 34.6 | 103.1 | | | 108.8 | | 329.8 | | | | | | | | 56.8 | | 687.7 | | | 687.7 |
| 300ФП-2 | 24.9 | | | | | | | 33.2 | | | 81.5 | 114.3 | | | | | 338.6 | | | | | | | | 42.6 | | 635.1 | | | 635.1 |
| 350ФК-1 | 24.9 | | | | | | | | 46.0 | 34.2 | 40.4 | 56.8 | 70.8 | | | 157.9 | 329.8 | | | | | | | | 56.8 | | 817.6 | | | 817.6 |
| 350ФП-2 | 29.0 | | | | | | | | 46.0 | 34.2 | 96.7 | 68.0 | 70.8 | | | | 338.6 | | | | | | | | 42.6 | | 725.9 | | | 725.9 |
| 400ФК-1 | 27.2 | | | | | | | | | 136.8 | 45.9 | 56.8 | | 220.1 | | | 370.0 | | | | | | | | 56.8 | | 913.6 | | | 913.6 |
| 400ФП-2 | 13.1 | | | | | | | 16.6 | | 17.1 | 53.6 | 34.0 | | 63.9 | | | 189.4 | | | | | | | | 32.4 | | 420.1 | | | 420.1 |
| 450ФК-1 | 13.6 | | | | | | | 24.9 | | | 31.7 | 28.4 | | 123.3 | | | 185.0 | | | | | | | | 43.2 | | 450.1 | | | 450.1 |
| 450ФК-2 | 13.6 | | | | | | | 24.9 | | | 31.7 | 28.4 | | 123.3 | | | 185.0 | | | | | | | | 43.2 | | 450.1 | | | 450.1 |
| 450ФП-2 | 15.9 | | | | | | | 24.9 | | | 63.0 | 34.0 | | 70.4 | | | 189.4 | | | | | | | | 32.4 | | 430.0 | | | 430.0 |
| 500ФК-1 | 13.6 | | | | | | | 24.9 | | | 35.3 | 28.4 | | | 79.8 | | 345.8 | | | | | | | | 45.6 | | 573.4 | | | 573.4 |
| 500ФК-2 | 13.6 | | | | | | | 24.9 | | | 35.3 | 28.4 | | | 79.8 | | 345.8 | | | | | | | | 45.6 | | 573.4 | | | 573.4 |
| 500ФП-2 | 15.9 | | | | | | | 24.9 | | | 69.7 | 34.0 | | | | | 350.2 | | | | | | | | 34.2 | | 528.9 | | | 528.9 |
| 50СК-5 | 45.3 | | | | | | 11.4 | | | | | 16.2 | 186.5 | | | | | | | | | | | | | | 259.4 | | | 259.4 |
| 50СП-5 | 42.2 | | | | | | 11.4 | | | | | | 116.8 | | | | | | | | | | | | | | 170.4 | | | 170.4 |
| 50СП-5В | 42.2 | | | | | | 11.4 | | | | | | 144.9 | | | | | | | | | | | | | | 198.5 | | | 198.5 |
| 50СК-7 | 63.1 | | | | | | | | 23.0 | | | 16.2 | | 319.8 | | | | | | | | | | | | | 422.1 | | | 422.1 |

| | | |
|---|---|---|
| Разраб. | Таврина | |
| Пров. | Бойцова | |
| Гл. инж. пр. | Дашкевич | |
| Гл. техн. | Рафт | |
| Нач. отд. | Катаева | |

3.503.1-53.1-00 ВС

Выборка стали на блоки опор промежуточных Нк=5,7 и 9 м

| Стадия | Лист | Листов |
|---|---|---|
| Р | 1 | 2 |

ПРОМТРАНСНИИПРОЕКТ г. Москва

Выпуск 1

| Марка изделия | Арматурные изделия, кг | | | | | | | | | | | | | | | | | | | | | | | | | Итого | Закладные изделия, кг | | | Общий расход, кг |
|---|---|---|---|---|---|---|---|---|---|---|---|---|---|---|---|---|---|---|---|---|---|---|---|---|---|---|---|---|---|---|
| | Арматурная сталь ГОСТ 5781-75 | | | | | | | | | | | | | | | | | | | | | | | | | | Арматурная сталь класса А-I, ф мм | Полосовая сталь ГОСТ 103-76 | Итого | |
| | класса А-I, ф, мм | | | | | | | | | | класса А-II, ф, мм | | | | | | | | | класса А-III, ф, мм | | | | | | | | | | | |
| | 8 | 12 | 14 | 16 | 18 | 20 | 22 | 25 | 28 | 32 | 12 | 14 | 16 | 18 | 20 | 22 | 25 | 28 | 32 | 12 | 14 | 16 | 18 | 22 | 25 | 28 | | | | | |
| 50СП-7 | 57.7 | | | | | | | 16.6 | | | | | | 203.5 | | | | | | | | | | | | | 277.8 | | | | 277.8 |
| 50СП-7В | 57.7 | | | | | | | 16.6 | | | | | | 239.2 | | | | | | | | | | | | | 313.5 | | | | 313.5 |
| 60СК-9 | 88.0 | | | | | | | | | 34.2 | | 17.0 | | 364.8 | | | | | | | | | | | | | 504.0 | | | | 504.0 |
| 60СП-9 | 83.0 | | | | | | | | | 34.2 | | | | 259.5 | | | | | | | | | | | | | 376.7 | | | | 376.7 |
| 60СП-9В | 83.0 | | | | | | | | | 34.2 | | | | 295.2 | | | | | | | | | | | | | 412.4 | | | | 412.4 |
| 70СК-7 | 74.6 | | | | | | | | | 34.2 | | 18.2 | 210.9 | | | | 70.5 | | | | | | | | | | 408.4 | | | | 408.4 |
| 70СП-7 | 70.6 | | | | | | | | 23.0 | | | | 155.7 | | | | | | | | | | | | | | 249.3 | | | | 249.3 |
| 70СП-7В | 70.6 | | | | | | | | 23.0 | | | | 155.7 | | | | 58.0 | | | | | | | | | | 307.3 | | | | 307.3 |
| 70СК-9 | 96.4 | | | | | | | | | | | 18.2 | 270.9 | | | | 70.5 | 34.2 | | | | | | | | | 490.2 | | | | 490.2 |
| 70СП-9 | 89.7 | | | | | | | | | 34.2 | | | 199.8 | | | | | | | | | | | | | | 323.7 | | | | 323.7 |
| 70СП-9В | 89.7 | | | | | | | | | 34.2 | | | 199.8 | | | | 58.0 | | | | | | | | | | 381.7 | | | | 381.7 |
| 60СКП-9 | 88.0 | | | | | | | | | 34.2 | | 17.0 | | | | | | 895.6 | | | | | | | | | 1034.8 | 4.7 | 10.3 | 15.0 | 1049.8 |
| 60СПП-9 | 81.0 | | | | | | | | | 34.2 | | 16.9 | | | | | | 714.3 | | | | | | | | | 846.4 | 9.4 | 20.6 | 30.0 | 876.4 |
| 60С3-4 | 41.3 | | | | | 8.6 | | | | | | | | | | 198.5 | | | | | | | | | | | 248.4 | | | | 248.4 |
| 70СКП-9 | 95.2 | | | | | | | | | | | 18.2 | | | | | | 952.5 | 34.2 | | | | | | | | 1100.1 | 4.7 | 11.5 | 16.2 | 1116.3 |
| 70СПП-9 | 86.2 | | | | | | | | | 34.2 | | 17.9 | | | | | | 717.7 | | | | | | | | | 856.0 | 9.4 | 23.0 | 32.4 | 888.4 |
| 70С3-4 | 40.4 | | | | | 8.6 | | | | | | | | | | | | 261.2 | | | | | | | | | 310.2 | | | | 310.2 |
| 15Р-5 | 13.8 | | | | | | 22.8 | | | | | | | | | | | | | 21.8 | 261.0 | 72.4 | | 296.0 | | | 687.8 | | | | 687.8 |
| 24Р-5 | 13.8 | | | | | | 22.8 | | | | | | | | | | | | | 21.8 | 261.0 | | | 136.6 | | 478.8 | 934.8 | | | | 934.8 |
| Р-9 | 5.4 | 34.0 | | | | | | | | | | | | | | | | | | 13.3 | 39.0 | | | | | | 91.7 | | | | 91.7 |
| 33Р-50 | 10.7 | | | | | | | 33.2 | | | | | | | | | | | | 32.7 | 367.0 | | | 114.7 | | 516.5 | 1074.8 | | | | 1074.8 |
| Р-90 | 7.2 | 34.0 | 6.0 | | | | | | | | | | | | | | | | | 27.3 | 45.5 | | | | | | 120.0 | | | | 120.0 |
| 15Р-3 | 5.4 | 4.0 | | | | | | | | | | | | | | | | | | 49.3 | | | 102.6 | | | | 161.3 | | | | 161.3 |
| 24Р-3 | 5.4 | 4.0 | | | | | | | | | | | | | | | | | | 49.3 | | | | 153.6 | | | 212.3 | | | | 212.3 |
| | | | 6.0 | | | | | | | | | | | | | | | | | 29.2 | | | | 157.5 | | | 238.3 | | | | 238.3 |

gost.e-ecolog.ru