Типовая документация на строительные системы
и изделия зданий и сооружений

Серия 3.503.1-53

Устои и промежуточные опоры под пролетные строения длиной 12, 15, 18, 24 и 33 м для автодорожных мостов под нагрузку от автомобилей-самосвалов БелАЗ-540

Выпуск 0

Материалы для проектирования
Элементы и узлы

Рабочие чертежи

gost.e-ecolog.ru

Типовая документация на строительные системы
и изделия зданий и сооружений

Серия 3.503.1-53

Устои и промежуточные опоры под пролетные строения длиной 12, 15, 18, 24 и 33 м для автодорожных мостов под нагрузку от автомобилей-самосвалов БелАЗ-540

Выпуск 0

Материалы для проектирования
Элементы и узлы

Рабочие чертежи

Разработаны институтом Промтрансниипроект
Главный инженер института С.Д. Чубаров
Главный инженер проекта В.Е. Дашкевич

Утверждены Госстроем СССР
Протокол № 58 от 4 августа 1980 г.
Введены в действие
институтом Промтрансниипроект
Приказ № 361 от 17 ноября 1980 г.

Выпуск 0

№№ п/п	Обозначение	Наименование	№№ стр.
1	3.503.1-53.0-00ВD	Ведомость ссылочных документов	6
2	3.503.1-53.0-00ТО	Техническое описание	7-12
3	3.503.1-53.0-00ТО	Номенклатура изделий	13-20
4	3.503.1-53.0-00ВС	Сводная таблица расхода материалов на устои	21-22
5	3.503.1-53.0-00ВС	Сводная таблица расхода материалов на промежуточные опоры	23-24
6	3.503.1-53.0-00ВМ	Сравнение основных технико-экономических показателей опор	25
7	3.503.1-53.0-00РР	Расчетный лист опор	26-33
8	3.503.1-53.0-3	Устой свайный козлового типа Нк=3м. Схема расположения (спецификация)	34-36
9	3.503.1-53.0-1	Устой свайный козлового типа Нк=3м. Схема расположения элементов сборных конструкций	37
10	3.503.1-53.0-1.1 3.503.1-53.0-1.1СБ	Объединение сваи с блоком насадки. Узел 1	38
11	3.503.1-53.0-1.2 3.503.1-53.0-1.2СБ	Объединение блоков насадки. Узел 2	39
12	3.503.1-53.0-1.3 3.503.1-53.0-1.3СБ	Объединение блоков насадки. Узел 3	40
13	3.503.1-53.0-1.4 3.503.1-53.0-1.4СБ	Объединение блоков насадки. Узел 4	41
14	3.503.1-53.0-1.5 3.503.1-53.0-1.5СБ	Обетонирование блоков насадки при устройстве температурного шва. Узел 5	42
15	3.503.1-53.0-1.6 3.503.1-53.0-1.6СБ	Объединение блоков шкафной стенки. Узел 6	43
16	3.503.1-53.0-1.7 3.503.1-53.0-1.7СБ	Обетонирование блоков шкафной стенки при устройстве температурного шва. Узел 7	44-45
17	3.503.1-53.0-1.8 3.503.1-53.0-1.8СБ	Обетонирование крайних блоков насадки и шкафной стенки. Узел 8	46
18	3.503.1-53.0-1.9 3.503.1-53.0-1.9СБ	Объединение блока шкафной стенки с блоком насадки. Узел 9	47
19	3.503.1-53.0-1.10 3.503.1-53.0-1.10СБ	Объединение блока шкафной стенки с блоком насадки. Узел 10	48
20	3.503.1-53.0-1.11 3.503.1-53.0-1.11СБ	Обетонирование выпусков из консоли шкафной стенки для опирания переходных плит. Узел 11	49
21	3.503.1-53.0-1.12 3.503.1-53.0-1.12СБ	Обетонирование верха шкафной стенки. Узел 12	50
22	3.503.1-53.0-1.13 3.503.1-53.0-1.13СБ	Монолитная часть переходной плиты. Узел 13	51
23	3.503.1-53.0-1.14 3.503.1-53.0-1.14СБ	Объединение блоков лежня. Узел 14	52
24	3.503.1-53.0-1.15 3.503.1-53.0-1.15СБ	Обетонирование крайнего блока лежня. Узел 15	53
	3.503.1-53.0-2	Устой козлового типа Нк=5м	

Разраб.	Хромова		
Пров.	Бойцова		
Гл.инж.пр.	Пашкевич		

Содержание

Стадия	Лист	Листов
Р	1	8

ПРОМТРАНСНИИПРОЕКТ г. Москва

Инв. № подл. | Подпись и дата | Взам. инв. №

Лист 2

Копировал Сом- Формат 11В

№№ п/п	Обозначение	Наименование	№№ стр.
25		с фундаментом на естест-	
		венном основании. Схема	
		расположения(спецификация)	54-57
26	3.503.1-53.0-2	Устой козлового типа Нк=5м	
		с фундаментом на естест.	
		венном основании. Схема	
		расположения элементов	
		сборных конструкций	58
27	3.503.1-53.0-2.1	Обетонирование крайних бло-	
	3.503.1-53.0-2.1СБ	ков фундамента. Узел 1	59-61
28	3.503.1-53.0-2.2	Объединение блоков фунда -	
	3.503.1-53.0-2.2СБ	мента. Узел 2	60-61
29	3.503.1-53.0-2.3	Объединение блоков стоек	
	3.503.1-53.0-2.3СБ	с фундаментом. Узел 3	62
30	3.503.1-53.0-2.4	Объединение блоков стоек	
	3.503.1-53.0-2.4СБ	с насадкой. Узел 4	63
31	3.503.1-53.0-2.5	Объединение блоков насадки	
	3.503.1-53.0-2.5СБ	Узел 5	64
32	3.503.1-53.0-2.6	Объединение блоков шкафной	
	3.503.1-53.0-2.6СБ	стенки. Узел 6	65-66
33	3.503.1-53.0-2.7	Обетонирование блоков насадки при	
	3.503.1-53.0-2.7СБ	устройстве температурного шва.	
		Узел 7	67
34	3.503.1-53.0-2.8	Обетонирование блоков шкафной	
	3.503.1-53.0-2.8СБ	стенки при устройстве темпе-	
35		ратурного шва. Узел 8	68-69
	3.503.1-53.0-2.9	Обетонирование крайних блоков	
36	3.503.1-53.0-2.9СБ	насадки и шкафной стенки. Узел 9	70-71
	3.503.1-53.0-2.10	Объединение блоков шкафной	
	3.503.1-53.0-2.10СБ	стенки с насадкой. Узел 10	72
37	3.503.1-53.0-2.11	Объединение блоков шкафной	
	3.503.1-53.0-2.11СБ	стенки с насадкой. Узел 11	73
38	3.503.1-53.0-2.12	Подферменник. Узел 12	
	3.503.1-53.0-2.12СБ		74
39	3.503.1-53.0-2.13	Обетонирование выпусков из консо	
	3.503.1-53.0-2.13СБ	ли шкафной стенки для опирания	
		переходных плит. Узел 13	75
40	3.503.1-53.0-2.14	Обетонирование верха шкафной	
	3.503.1-53.0-2.14СБ	стенки. Узел 14	76
41	3.503.1-53.0-2.15	Монолитная часть переходной	
	3.503.1-53.0-2.15СБ	плиты. Узел 15	77
42	3.503.1-53.0-2.16	Объединение блоков лежня.	
	3.503.1-53.0-2.16СБ	Узел 16	78
43	3.503.1-53.0-2.17	Обетонирование крайнего	
	3.503.1-53.0-2.17СБ	блока лежня. Узел 17	79
44	3.503.1-53.0-3	Устой козлового типа Нк=5м	
		с фундаментом на свайном	
		основании. Схема расположе-	
		ния (спецификация)	80
45	3.503.1-53.0-3	Устой козлового типа Нк=5м	
		с фундаментом на свайном	
		основании. Схема располо-	
		жения элементов сборных	
		конструкций	81
46	3.503.1-53.0-3.1	Объединение блоков стоек с под-	
	3.503.1-53.0-3.1СБ	колонниками. Узел 1	82
47	3.503.1-53.0-4	Устой козлового типа Нк=7м	
		с фундаментом на естест-	
		венном основании. Схема распо-	
		ложения (спецификация)	83-86

Инв. № подл. | Подпись и дата | Взам. инв. №

Выпуск 0

№ п/п	Обозначение	Наименование	№ № стр.
48	3.503.1-53.0-4	Устой козлового типа Нк=7м с фундаментом на естественном основании. Схема расположения элементов сборных конструкций	87
49	3.503.1-53.0-5	Устой козлового типа Нк=7м с фундаментом на свайном основании. Схема расположения (спецификация)	88
50	3.503.1-53.0-5	Устой козлового типа Нк=7м с фундаментом на свайном основании. Схема расположения элементов сборных конструкций	89
51	3.503.1-53.0-6	Опора-стенка Нк=5м с фундаментом на естественном основании. Схема расположения (спецификация)	90-91
52	3.503.1-53.0-6	Опора-стенка Нк=5м с фундаментом на естественном основании. Схема расположения элементов сборных конструкций	92
53	3.503.1-53.0-6.1	Объединение блоков фундамента.	
	3.503.1-53.0-6.1 СБ	Узел 1	93-94
54	3.503.1-53.0-6.2	Объединение блоков фундамента. Узел 2	95
55	3.503.1-53.0-6.3	Объединение блоков фундамента. Узел 3	96
	3.503.1-53.0-6.3 СБ		

Лист 5

№ п/п	Обозначение	Наименование	№ № стр.
55	3.503.1-53.0-6.4	Объединение блоков стенки с фундаментом. Узел 4	97
	3.503.1-53.0-6.4 СБ		
57	3.503.1-53.0-6.5	Объединение блоков стенки с фундаментом при устройстве температурного шва. Узел 5	98
	3.503.1-53.0-6.5 СБ		
58	3.503.1-53.0-6.6	Шпоночное объединение блоков стенки. Узел 6	99
	3.503.1-53.0-6.6 СБ		
59	3.503.1-53.0-6.7	Объединение блоков ригеля с блоком стенки. Узел 7	100
	3.503.1-53.0-6.7 СБ		
60	3.503.1-53.0-6.8	Объединение блоков ригеля. Узел 8	101
	3.503.1-53.0-6.8 СБ		
61	3.503.1-53.0-6.9	Обетонирование блоков ригеля при устройстве температурного шва. Узел 9	102
	3.503.1-53.0-6.9 СБ		
62	3.503.1-53.0-6.10	Подферменник. Узел 10	
	3.503.1-53.0-6.10 СБ		103
63	3.503.1-53.0-7	Опора-стенка Нк=5м с фундаментом на свайном основании. Схема расположения (спецификация)	104
64	3.503.1-53.0-7	Опора-стенка Нк=5м с фундаментом на свайном основании. Схема расположения элементов сборных конструкций	105
65	3.503.1-53.0-8	Опора-стенка Нк=7м с фундаментом на естественном основании. Схема расположения (спецификация)	106-108

Инв.№ подл. | Подпись и дата | Взам.инв.№

Лист 6

№ п/п	Обозначение	Наименование	№ стр.
66	3.503.1-53.0-8	Опора-стенка Нк=7м с фундаментом на естественном основании. Схема расположения элементов сборных конструкций.	109
67	3.503.1-53.0-8.1	Объединение блоков фундамента	
	3.503.1-53.0-8.1СБ	Узел 1	110
68	3.503.1-53.0-8.2	Объединение блоков ригеля.	
	3.503.1-53.0-8.2СБ	Узел 2	111
69	3.503.1-53.0-8.3	Обетонирование блока ригеля при устройстве температурного шва	
	3.503.1-53.0-8.3СБ	Узел 3	112
70	3.503.1-53.0-9	Опора-стенка Нк=7м с фундаментом на свайном основании. Схема расположения (спецификация)	113
71	3.503.1-53.0-9	Опора-стенка Нк=7м с фундаментом на свайном основании. Схема расположения элементов сборных конструкций	114
72	3.503.1-53.0-10	Опора-стенка Нк=9м с фундаментом на естественном основании. Схема расположения (спецификация)	115-117
73	3.503.1-53.0-10	Опора-стенка Нк=9м с фундаментом на естественном основании. Схема расположения элементов сборных конструкций.	118

№ п/п	Обозначение	Наименование	№ стр.
74	3.503.1-53.0-11	Опора стенка Нк=9м с фундаментом на свайном основании. Схема расположения (спецификация)	119
75	3.503.1-53.0-11	Опора-стенка Нк=9м с фундаментом на свайном основании. Схема расположения элементов сборных конструкций.	120
76	3.503.1-53.0-12	Опора-стенка с проемами Нк=9м с фундаментом на естественном основании. Схема расположения (спецификация)	121-123
77	3.503.1-53.0-12	Опора-стенка с проемами Нк=9м с фундаментом на естественном основании. Схема расположения элементов сборных конструкций.	124
78	3.503.1-53.0-12.1	Объединение блоков стенки	
	3.503.1-53.0-12.1СБ	Бурове низа проема. Узел 1	125
79	3.503.1-53.0-12.2	Объединение блоков	
	3.503.1-53.0-12.2СБ	ригеля. Узел 2.	126
80	3.503.1-53.0-12.3	Обетонирование блоков	
	3.503.1-53.0-12.3СБ	ригеля при устройстве температурного шва. Узел 3	127
81	3.503.1-53.0-12.4	Объединение блоков ригеля	
	3.503.1-53.0-12.4СБ	Узел 4	128
82	3.503.1-53.0-12.5	Обетонирование блока	
	3.503.1-53.0-12.5СБ	ригеля при устройстве температурного шва. Узел 5	129

Выпуск 0

Взам. инв.№ | Подпись и дата | Инв.№ подл.

выпуск 0

№№ п/п	Обозначение	Наименование
1	ТП 101-76	Технические правила по экономному расходованию основных строительных материалов
2	ГОСТ 103-76	Полоса стальная горячекатаная. Сортамент
3	ГОСТ 380-71*	Сталь углеродистая обыкновенного качества. Марки и общие технические требования
4	ГОСТ 2.113-75*	Единая система конструкторской документации. Групповые и базовые конструкторские документы
5	ГОСТ 14098-68	Соединения сварные арматуры железобетонных изделий и конструкций. Контактная и ванная сварка
6	ГОСТ 4795-68	Бетон гидротехнический. Технические требования
7	ГОСТ 4797-69*	Бетон гидротехнический. Технические требования к материалам для его приготовления
8	ГОСТ 5264-69	Швы сварных соединений. Ручная электродуговая сварка. Основные типы и конструктивные элементы
9	ГОСТ 5781-75	Сталь горячекатаная для армирования железобетонных конструкций
10	ГОСТ 6713-75*	Сталь углеродистая и низколегированная конструкционная для мостостроения. Марки и технические требования
11	ГОСТ 9467-75	Электроды покрытые металлические для ручной дуговой сварки конструкционных и теплоустойчивых сталей. Типы
12	СН и П II-А.6-72	Строительная климатология и геофизика
13	СН и П III-4-79	Техника безопасности в строительстве
14	СН и П III-43-75	Мосты и трубы. Правила производства и приемки работ
15	СН и П II-Д.7-62*	Мосты и трубы. Нормы проектирования
16	СН и П II-57-75	Нагрузки и воздействия на гидротехнические сооружения (волновые, ледовые и от судов)
17	СН 200-62	Технические условия проектирования железнодорожных, автодорожных и городских мостов и труб
18	СН 365-67	Указания по проектированию железобетонных и бетонных конструкций железнодорожных, автодорожных и городских мостов и труб
19	СН 393-78	Указания по сварке соединений арматуры и закладных деталей железобетонных конструкций
20	СН 65-76	Инструкция по защите железобетонных конструкций от коррозии, вызываемой блуждающими токами при применении пролетных строений на путепроводах через электрифицированные пути

Разраб.	Затока		
Пров.	Бойцова		
Гл.инж.пр.	Дашкевич		

3.503.1-53.0-00 ВД

Ведомость ссылочных документов

Стадия	Лист	Листов
Р	1	2

ПРОМТРАНСИИИПРОЕКТ г. Москва

Инв. № подл. | Подпись и дата | Взам. инв. №

3.503.1-53.0-00 ВД

Лист 2

Выпуск 0

1. Основные положения

1.1. Рабочие чертежи опор под „Унифицированные предварительно напряженные железобетонные пролетные строения длиной 12, 15, 18, 24 и 33м для мостов на автомобильных дорогах промышленных предприятий под автомобили-самосвалы Бел АЗ-540" серии 3.503-33, 1975г разработаны по плану типового проектирования Госстроя СССР на 1978год, раздел IV „Здания и сооружения транспорта и связи," пункт 14, утвержденному постановлением Госстроя СССР № 210 от 16 декабря 1977 года.

Состав рабочих чертежей

Выпуск 0. Материалы для проектирования.
Элементы и узлы.
Рабочие чертежи

Выпуск 1. Сборные железобетонные изделия.
Рабочие чертежи

Выпуск 2. Арматурные и закладные изделия для сборных конструкций.
Рабочие чертежи

Выпуск 3. Монолитные железобетонные конструкции
Рабочие чертежи

Выпуск 4. Арматурные и закладные изделия для монолитных конструкций.
Рабочие чертежи

1.2. В настоящем выпуске приведены материалы для проектирования и, кроме того, чертежи элементов и узлов опор, которые могут быть использованы при сооружении опор.

1.3. Конструкции опор разработаны под пролетные строения, имеющие габарит Г-14х2х1.0м и предназначены для строительства и эксплуатации в местности с расчетной температурой минус 40°С и выше и сейсмичностью до 6 баллов.

1.4. Конструкции опор запроектированы применительно к типовым конструкциям опор по проекту Союздорпроекта, разработанным для мостов на автомобильных дорогах общей сети серии 3.503-23 вып. 5, 6, 7 и 8 (инв.№ 791/5; 791/6; 791/7 и 791/8, ЦПМ Главтранспроекта) 1977г, производство которых освоено на заводах МЖБК Минтрансстроя СССР.

1.5. В настоящей серии сохранены опалубочные размеры блоков опор по типовому проекту Союздорпроекта, что позволяет при изготовлении блоков проектируемых опор использовать формы, имеющиеся на заводах МЖБК Минтрансстроя. Кроме того максимально использованы блоки опор под нагрузку от автомобилей-самосвалов Бел АЗ-548 серии 3.503-49, разработанной Промтрансниипроектом.

1.6. Расчеты опор, приведенные в настоящем выпуске, выполнены применительно к следующим условиям.

Расчет устоев

1. При определении горизонтального давления грунта на опору с учетом активного давления грунта со стороны пролета нормативный угол внутреннего трения грунта принят равным 35°

2. При передаче давления от временной нагрузки на призму обрушения через переходную плиту распределение давления принято на половине длины плиты со стороны лежневой опоры.

3. Тормозная сила учтена в уровне опирания пролетного строения из расчета установки неподвижной опорной части.

4. Глубина заложения подошвы фундамента на естественном основании принята 1м от дневной поверхности грунта; при свайном основании-в уровне дневной поверхности.

Расчет промежуточных опор-стенок

5. Опоры-стенки рассматриваются как гибкие опоры.

6. Опирание пролетных строений предусмотрено на резиновые опорные части при равных пролетах. Упругие резиновые опорные части обеспечивают совместную работу гибких опор на горизонтальные нагрузки.

7. Расчетная схема при расчете вдоль моста принята в виде стойки, жестко заделанной в фундаменте с шарнирно упругим опиранием вверху, упролетного строения.

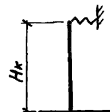

Расчетная схема

Коэффициенты приведения длины при расчете стенок составляют:
для опоры $H_к$=5м - 1.90
$H_к$= 7м - 1.76
$H_к$= 9м - 1.62

Инв.№ подл. | Подпись и дата | Взам. инв.№

Гл.инж.пр.	Дашкевич			
Гл.техн.	Гафт			
Нач.отд.	Котельников			

3.503.1-53.0-ООТО

Техническое описание

Стадия	Лист	Листов
Р	1	12

ПРОМТРАНСНИИПРОЕКТ

Выпуск 0

8. В схеме шарнирно-упругого опирания приняты резиновые опорные части размером 200×400×36 мм для пролетов 12-24 м и 300×400×60мм для пролета 33м с суммарной толщиной резины соответственно 30 и 50мм.

9. Воздействие льда на опору при расчете поперек моста принято в соответствии со СНиП II-57-75, Нагрузки и воздействия на гидротехнические сооружения (волновые, ледовые и от судов)" при толщине льда 1м. Нагрузки от воздействия льда приведены в расчетных листах. Уровень приложения нагрузки принят в соответствии с помещаемой ниже схемой.

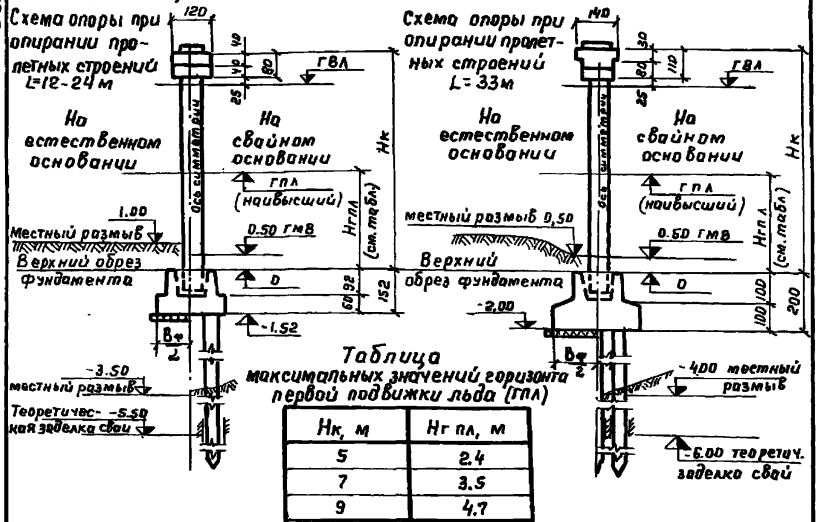

Таблица максимальных значений горизонта первой подвижки льда (ГПЛ)

Нк, м	Нг пл, м
5	2.4
7	3.5
9	4.7

10. Воздействие льда при расчете вдоль моста принято в виде горизонтальной сосредоточенной силы 10тс в уровне РГВВ.

11. Нагрузка от навала судов принята для внутренних водных путей V-VII класса.

При условиях, отличных от вышеуказанных, опоры должны быть пересчитаны.

2. Материалы

2.1. Для изготовления сборных блоков, омоноличивания элементов и монолитных конструкций опор применяется гидротехнический бетон по ГОСТ 4795-68. Марка бетона приведена в спецификации сборочного чертежа блока. Марка бетона по морозостойкости (Мрз) для районов со среднемесячной температурой наиболее холодного месяца

минус 15°С и выше принимается не менее 200, ниже минус 15°С - не менее 300 в соответствии с требованием СН 365-67.

2.2 В качестве рабочей арматуры в соответствии с указаниями ТП 101-76 принята арматура класса А-III. Для армирования элементов с повышенной трещиностойкостью (стоек, некоторых блоков фундамента) принята арматура класса А-II.

Закладные изделия изготавливаются в соответствии с требованиями „Инструкции по технологии изготовления и установки стальных закладных деталей в сборных железобетонных и бетонных изделиях" СН 313-65*. Марки арматурной стали следует принимать в соответствии с помещаемой ниже таблицей

Назначение арматуры	Класс стали	Диаметр стержней, мм	Расчетная температура (средняя температура наиболее холодных суток) по СНиП II-А.6-72		
			не ниже минус 40°С	не ниже минус 30°С	не ниже минус 40°С
			Сварные и вязаные сетки и каркасы		только вязаные сетки и каркасы
Распределительная арматура	А-I	8	В Ст3сп2; Ст3сп3 по ГОСТ 5781-75		
				В Ст3пс2; В Ст3ГПС2 по ГОСТ5781-75 В 18Г пс2 по ЧМТУ 1-47-67	
Строповочные петли	А-I	10-32	В Ст3сп2; В Ст3пс2 по ГОСТ 5781-75		
	А-II		10ГТ по ЧМТУ 1-89-67 и ЧМТУ 1-944-70		
Рабочая арматура	А-III	10-32	25Г2С по ГОСТ5781-75	25Г2С; 35ГС по ГОСТ 5781-75	
Рабочая арматура в надфундаментной части опор	А-II	10-16	В Ст5сп2 по ГОСТ5781-75 с гарантией свариваемости		В Ст5сп2; В Ст5пс2 по ГОСТ5781-75
				В Ст5пс2 по ГОСТ5781-75 с гарантией свариваемости	
		18-20	В Ст5сп2 по ГОСТ 5781-75 с гарантией свариваемости		В Ст5сп2 по ГОСТ 5781-75
				В Ст5пс2 по ГОСТ5781-75 с гарантией свариваемости	
		22-32	В Ст5сп2 по ГОСТ 5781-75 с гарантией свариваемости		В Ст5сп2 по ГОСТ 5781-75
Рабочая арматура в фундаментах	А-II	10-16	В Ст5сп2 по ГОСТ5781-75 с гарантией свариваемости		В Ст5сп2; В Ст5пс2 по ГОСТ 5781-75
				В Ст5пс2 по ГОСТ5781-75 с гарантией свариваемости	
		18-32	В Ст5сп2 по ГОСТ 5781-75 с гарантией свариваемости		В Ст5сп2 по ГОСТ 5781-75
				В Ст5пс2 по ГОСТ 5781-75 с гарантией свариваемости	
Закладные изделия			В Ст3сп5 по ГОСТ 380-71*; 16Д по ГОСТ 6713-75*		

Изготовление сварных сеток и каркасов из стали марки 35ГС производить только при помощи контактной точечной электросварки.

Химический состав арматурных углеродистых сталей должен соответствовать ГОСТ 380-71*

Инв.№ подл. | Подпись и дата | Взам. инв.№

3. Конструктивные решения
Устои

3.1. В настоящей серии разработаны два типа устоев: свайный козлового типа при высоте опоры $H_к$ равной или менее 3м и устой козлового типа с фундаментом на естественном и свайном основании при высоте опоры $H_к$ равной 5 и 7м.

3.2. Устой свайный козлового типа состоит из вертикальных и наклонных свай, погруженных на необходимую глубину, концы которых объединены со сборными блоками насадки обетонированием арматуры выпусков из свай.

Сваи принимаются по типовым конструкциям Ленгипротрансмоста серии 3.501-86 (инв. №46 ЦПМ Главтранспроекта). Длина свай подбирается по несущей способности подстилающих грунтов.

Шкафная часть устоя запроектирована из сборных блоков, объединяемых обетонированием арматурных выпусков. Соединение блоков шкафной стенки с насадкой осуществляется приваркой арматурных выпусков из насадки к закладным изделиям в шкафной стенке и при помощи соединительных изделий, привариваемых к закладным изделиям в насадке и шкафной стенке. Элементы шкафных стенок унифицированы для обоих типов устоев.

3.3. Устой козлового типа запроектирован с фундаментом на естественном и свайном основании.

Фундамент на естественном основании - сборный.

Для каждой высоты опоры предусмотрено два типоразмера блоков, из которых компонуются фундаменты для грунтов с условным сопротивлением R', равным 2,5 кг/см^2 и 3 кг/см^2. Фундаменты могут быть выполнены монолитными по тем же чертежам.

Фундаменты на свайном основании запроектированы сборно-монолитными, состоящими из монолитного свайного ростверка и сборных подколонников, объединяемых

с ростверком с помощью выпусков арматуры. Для каждой высоты опоры предусмотрен один типоразмер подколонника и один тип монолитной плиты ростверка с различным количеством и расположением свай для различной несущей способности подстилающих грунтов.

В расчетных листах приведены краевые напряжения по подошве фундамента и расчетные давления на голову сваи.

Вертикальная и наклонная стойки нижними концами входят в гнезда подколонников и обетонируются. Верхние концы стоек объединены с насадкой с помощью обетонирования арматурных выпусков, таким образом образуя жесткую раму по фасаду устоя.

Насадки запроектированы сборные, объединяемые обетонированием арматурных выпусков.

Шкафная стенка принята такой же, как в свайных устоях козлового типа.

3.4. В проекте разработана конструкция переходных плит и лежней применительно к типовым конструкциям Союздорпроекта „Сопряжение автодорожных мостов и путепроводов с насыпью", серия 3.503-41, выпуски 1, 2 и 3.

Переходные плиты приняты сборно-монолитные поверхностного типа. Нижняя часть плиты состоит из сборных железобетонных блоков, служащих опалубкой монолитной верхней части плиты. Швы между блоками заполняются бетоном в процессе укладки верхней монолитной части.

Детали опирания переходных плит, конструкция монолитной плиты покрытия дорги в примыкании к переходным плитам, схема водоотвода принимаются по типовому проекту Союздорпроекта „Сопряжения автодорожных мостов и путепроводов с насыпью", серия 3.503-41, выпуски 1 и 3.

Инв.№ подл. | Подпись и дата | Взам. инв.№

Конструкция одежды мостового полотна с цементобетонным покрытием марки 400 на переходных плитах принимается по типовым конструкциям Промтрансниипроекта серии 3.503-33 с арматурной сеткой (ячейка 150×150мм) из стержней периодического профиля диаметром 10мм из стали класса А-II, располагаемых поперек моста, и гладких стержней из стали класса А-I диаметром 6мм, располагаемых вдоль моста.

Конструкция тротуаров и перил, детали крепления тротуарных блоков к закладным изделиям в переходной плите и перил к тротуарным блокам принимаются по типовым конструкциям Промтрансниипроекта „Унифицированные предварительно напряженные железобетонные пролетные строения длиной 12,15,18,24 и 33м для мостов на автомобильных дорогах промышленных предприятий под автомобили-самосвалы БелАЗ-548" серии 3.503-33.

Промежуточные опоры – стенки.

3.5. В проекте разработаны опоры-стенки при высоте Нк равной 5,7 и 9м. При высоте опоры Нк=5м опирание пролетных строений длиной 33м не предусмотрено. При высоте опоры Нк=9м запроектирована опора с проемами в стенке, низ которых должен быть на 0,25м выше уровня ледохода (ГВЛ и ГПЛ, см. схему 3.503.1-53.0-ОТО, лист 3).

3.6. Фундаменты опор разработаны на естественном и свайном основании. Фундаменты на естественном основании – сборные и монолитные. Оба варианта фундаментов на естественном основании запроектированы для грунтов с условным сопротивлением R' равным 2,5 кг/см² и 3 кг/см² и, кроме того, для скального основания. В проекте предусмотрена компоновка фундамента из сборных блоков двух типоразмеров: крайнего и промежуточного.

Фундаменты на свайном основании запроектированы монолитные. Сваи принимаются по типовым конструкциям Ленгипротрансмоста серии 3.501-86 (инв. №946 ЦПМ Главтранспроект). Длина свай подбирается по несущей способности подстилающих грунтов.

В расчетных листах приведены краевые напряжения по подошве фундамента и расчетные давления на голову сваи.

3.7. Стенки опор составлены из плоских блоков, объединяемых с помощью бетонных шпоночных соединений.

Для пролетных строений длиной 12-24м стенки опор высотой Нк равной 5 и 7м приняты толщиной 50 см; для высоты опоры Нк равной 9м при опирании пролетных строений 12-24м – 60см. Толщина стенок опор высотой Нк равной 7 и 9м при опирании пролетных строений длиной 33м принята 70 см. Нижние концы блоков стенок обетонированы в гнездах фундаментов, а верхние объединены с блоками ригеля обетонированием выпусков арматуры. Часть выпусков арматуры устанавливается при монтаже в гнезда шпоночных соединений.

Армирование блоков ригеля и стыковых соединений дифференцировано в зависимости от длины опираемых пролетных строений и вида стенки (с проемами или без проемов).

В опорах-стенках с проемами по верху блоков заполнения устраивается железобетонный пояс, который включает в равномерную работу блоки заполнения. Отверстие проема в свету по высоте определено расчетом и не может быть изменено.

3.8. На устоях и опорах-стенках предусмотрена установка резиновых слоистых опорных частей, устанавливаемых на монолитных подферменных площадках.

В опорах всех типов предусмотрено устройство температурного шва.

Конструкции опор приведены в настоящем выпуске, см.:

3.503.1-53.0-1;	3.503.1-53.0-2;	3.503.1-53.0-3;
3.503.1-53.0-4;	3.503.1-53.0-5;	3.503.1-53.0-6;
3.503.1-53.0-7;	3.503.1-53.0-8;	3.503.1-53.0-9;
3.503.1-53.0-10;	3.503.1-53.0-11;	3.503.1-53.0-12.

Инв. № подл. | Подпись и дата | Взам. инв. №

4. Производство работ

4.1. Монтаж сборных элементов опор надлежит производить с помощью инвентарных кондукторов, обеспечивающих устойчивость и проектное положение устанавливаемых элементов. Марки кондукторов приводятся в проекте производства работ при привязке типовых конструкций.

4.2. Блоки сборных фундаментов должны устанавливаться на тщательно выравненный и утрамбованный слой песчано-цементной смеси, в составе которой должно быть не менее 10% цемента по весу. Этот слой устраивается по втрамбованному щебню, поверхность которого должна иметь поперечный уклон, равный уклону проезжей части моста. Равность слоя песчано-цементной смеси рекомендуется проверять по отпечатку от устанавливаемого блока.

Перед окончательной установкой блока песчано-цементный слой обильно смачивается водой из разбрызгивателя (лейки).

Монолитные фундаменты устраиваются по слою втрамбованного щебня h=10см, имеющему поперечный уклон, равный уклону проезжей части моста.

4.3. Бетон шпоночных соединений опор-стенок должен иметь достаточно подвижную консистенцию, а в качестве заполнителя - щебень фракций 5-10мм.

При заполнении полостей шпоночных соединений следует вести тщательный контроль за плотностью заполнения.

4.4. Непосредственно перед укладкой бетона монолитной части переходных плит и подферменных площадок верхняя шероховатая плоскость сборных блоков должна быть обработана пескоструйным аппаратом, а затем тщательно промыта.

4.5. Загружение смонтированных опор строительной и эксплуатационной нагрузкой допускается производить по достижении в стыках омоноличивания прочности бетона не ниже 80% от проектной.

4.6. Установка блок пролетных строений самоходными кранами по способу „от себя", как правило, должна производиться при полностью законченном сопряжении устоя с насыпью. При незаконченном сопряжении (отсутствии переходных плит) расстояние от ближайших колес или выносных опор крана до внешней грани насадки должно быть не менее 3 м.

При отступлении от указанных требований опора должна быть проверена на устойчивость.

4.7. Наружные поверхности закладных изделий должны быть защищены от коррозии окраской, торкретированием или оцинковкой распылителем.

4.8. Вертикальные и наклонные поверхности устоя, соприкасающиеся с грунтом, следует обмазать битумом.

4.9. При сооружении опор необходимо строго руководствоваться требованиями СНиП III-43-75, СНиП III-4-79, а также правилами по технике безопасности в строительстве.

5. Обозначения марок изделий

5.1. Марки, применяемые при обозначении изделий, приняты в соответствии с конструктивными особенностями каждого исполнения.

5.2 Блоки фундаментов устоев имеют маркировку, указывающую на максимальную длину опираемого пролетного строения, ширину фундамента и высоту опоры, например:

24ф-365-5 - блок фундамента для опоры высотой 5м, шириной фундамента 365см и опираемого пролетного строения длиной 24м.

5.3 Блоки фундаментов промежуточных опор имеют следующие обозначения:

ФК - крайний блок фундамента

ФП - промежуточный блок фундамента

Цифровое значение указывает на ширину фундамента, например: 210ФК-1-крайний блок фундамента шириной 210см.

Инв.№ подл. | Подпись и дата | Взам. инв.№

5.4 Марки монолитных фундаментов промежуточных опор на естественном основании приняты в зависимости от ширины фундамента, например:
250ф, 350ф, где 250 и 350 – ширина фундамента в см,
в маркировку монолитной плиты ростверка входит количество свай, необходимое для применяемой опоры, например
305ф-32 СВ где 305– ширина плиты ростверка в см
32СВ – количество свай

5.5. Блок подколонника маркируется в зависимости от высоты опоры.
Цифровое значение марки показывает длину блока и высоту опоры, например:
ПК-355-7 – блок длиной 355см применяется в опоре высотой 7м.

5.6. Стойки устоев маркируются в соответствии с принятой арматурой, ее количеством и положением стойки в опоре, –
СВ – стойка вертикальная
СН – стойка наклонная
Цифровое значение показывает количество стержней, их диаметр и длину стойки, например:
8-28 СВ-520 – вертикальная стойка длиной 520см армировано 8 стержнями диаметром 28мм.

5.7. Блоки стенок имеют следующие обозначения;
СП – промежуточный блок опоры-стенки без проемов;
СК – крайний блок опоры-стенки без проемов;
СПП – промежуточный блок опоры – стенки с проемами;
СКП – крайний блок опоры-стенки с проемами.
Цифровые значения указывают на ширину блока и высоту опоры, например:
50 СК-7 – крайний блок опоры-стенки без проемов, шириной 50см, для высоты опоры 7м
С3-промежуточный блок заполнения опоры-стенки с проемами

5.8 В маркировке блоков насадок устоев использованы начальная буква наименования элемента и порядковый номер блока в проекте, например: Н-1; Н-2

5.9 Блоки ригеля промежуточных опор маркируются в зависимости от типа опоры и максимальной длины пролетного строения, опираемого на данную опору и имеют следующие обозначения
Р-9 – промежуточные блоки ригеля в опорах-стенках без проемов для пролетных строений длиной до 24м,
Р-90 – то же, для пролетных строений длиной до 33м;
15Р-5, 24Р-5 и 33Р-50 – крайние блоки ригеля в опорах-стенках без проемов и с проемами для соответствующих длин пролетных строений 15, 24 и 33м;
15Р-3, 24Р-3 и 33Р-30 – промежуточные блоки ригеля в опорах – стенках с проемами для соответствующих длин пролетных строений 15, 24 и 33 м

5.10 Блоки шкафных стенок и открылков имеют маркировку, использующую начальную букву наименования элемента и цифру, указывающую на высоту опираемой на опору балки в см, например.
90 Ш-2, 90К, 120 Ш-2 и 120К.

5.11 В маркировке блоков переходных плит использованы: начальная буква наименования элемента и порядковый номер блока в проекте, например: П-1

Инв.№ подл. | Подпись и дата | Взам. инв. №

Выпуск 0

Обозначение	Наименование и эскиз	Марка изделия	Характеристика изделия: Основные размеры, м — длина, ширина, высота	Масса, т	Бетон марки 300, м3	Сталь, кг: Арматурная класса A-I	A-II	A-III	Закладные изделия	Всего
Устои свайные козлового типа										
3.503.1-53.1-23	Блок насадки	Н-1	1.6 / 1.45 / 0.5	2.3	0.92	10,4	—	176.6	9.6	196.6
3.503.1-53.1-32	Блок шкафной стенки	90Ш-2	1.85 / 0.3 / 0,84	1,1	0,43	9.3	—	23,8	38,0	71.1
3.503.1-53.1-32-01		120Ш-2	1.85 / 0.3 / 1.14	1,5	0.59	12.6	—	23.3	38,0	73.9
1-34		90Ш-3	3.58 / 0.3 / 0.84	2,1	0,83	11.1	—	42.2	58.8	112,1
3.503.1-53.1-34-01		120Ш-3	3.58 / 0.3 / 1,14	2,8	1,1	21.2	—	41.7	58.8	121.7
3.503.1-53.1-36	Блок открылка	90К	1.8 / 0.2 / 1.53	1,0	0,4	2,2	—	34.0	—	36, 2
3.503.1-53.1-37		120К	2.2 / 0,2 / 1.83	1,6	0,62	3,7	—	51.0	—	54.7
3.503.1-53.1-39	Блок переходной плиты	П-1	4.0 / 0,98 / 0.15	1.4	0.57	8,5	—	94.5	—	103,0
3.503.1-53.1-39-01		П-2	4.0 / 1.24 / 0.15	1.8	0,73	9.6	—	117.9	—	127.5
3.503.1-53.1-41	Блок лежня	Л-1	4.8 / 0.63 / 0.5	3.8	1.5	37, 4	—	182.4	—	219.8

Разраб.	Заболотная	
Пров.	Габрина	
Гл.инж.пр.	Пашкевич	
Гл.техн.	Гафт	
Нач.отд.	Каталев	

3.503.1-53.0-ОПО

Номенклатура изделий

Стадия	Лист	Листов
Р	1	6

ПРОМТРАНСНИИПРОЕКТ г. Москва

Выпуск 0

Обозначение	Наименование и эскиз	Марка изделия	Характеристика изделия: Основные размеры, м: длина, с	ширина, в	высота, h	Масса, т	Бетон марки 300, м3	Сталь, кг: Арматурная класса A-I	A-II	A-III	Закладные изделия	Всего
Устой козлового типа: а) с фундаментами на естественном основании												
3.503.1-53.1-1	Блок фундамента 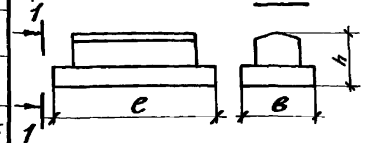	24Ф-365-5	3.65	1.6	1,2	11,8	4,7	55,8	192,4	—	—	248,2
3.503.1-53.1-1-01		24Ф-450-5	4.5	1.6	1,2	13,2	5,3	47,2	208.9	—	—	256.1
3.503.1-53.1-1-02		33Ф-450-5	4,5	1.6	1,2	13,2	5,3	47,2	243,5	—	—	290,7
3.503.1-53.1-1-03		24Ф-450-7	4.5	1,6	1,2	14.2	5,7	47,2	207,1	—	—	254.3
3.503.1-53.1-1-04		24Ф-500-7	5.0	1.6	1.2	15,2	6.1	61.6	230,5	—	—	292,1
3.503.1-53.1-1-05		33Ф-500-7	5.0	1.6	1,2	15,2	6.1	61.6	162,5	107.0	—	331.1
3.503.1-53.1-9	Блок стойки 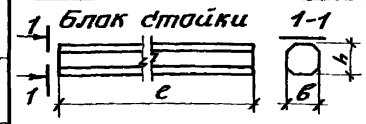	8-28СВ-52	5.2	0.35	0.35	1.6	0.64	20,1	218,5	—	—	238,6
3.503.1-53.1-10		12-32СВ-72	7.2	0,35	0.35	2,2	0.88	28,5	579.5	—	—	608,0
3.503.1-53.1-9-01	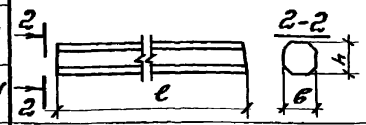	8-28СН-53	5,35	0.35	0,35	1.6	0.65	20,6	224,3	—	—	244,9
3.503.1-53.1-10-01		12-32СН-74	7.4	0.35	0,35	2.2	0.9	29,0	594,7	—	—	623.7
3.503.1-53.1-24	Блок насадки 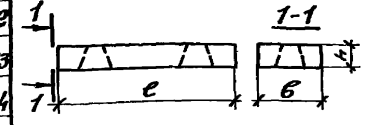	Н-2	3,58	1,35	0.5	5.5	2.0	24,6	—	386,1	17,4	428.1
3.503.1-53.1-24-01		Н-3	3,58	1,35	0.5	5,5	2,0	24,6	—	386,1	17.4	428.1
3.503.1-53.1-24-02		Н-4	3,58	1,35	0.5	5.5	2.0	24,6	—	440,6	17.4	482,6
3.503.1-53.1-24-03		Н-5	3,58	1.35	0,5	5,5	2,0	24,6	—	440.6	17.4	482.6
3.503.1-53.1-24-04		Н-6	3,58	1.35	0.5	5.5	2,0	24.6	—	503,0	17.4	545,0
3.503.1-53.1-24-05		Н-7	3,58	1,35	0.5	5,5	2,0	24.6	—	503,0	17.4	545.0
3.503.1-53.1-25	Блок насадки 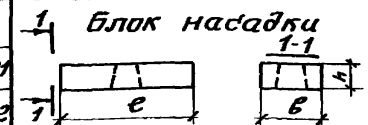	Н-8	1.85	1.35	0.5	2.7	1.1	13,5	—	236.9	11.6	262,0
3.503.1-53.1-25-01		Н-9	1.85	1.35	0.5	2.7	1.1	13.5	—	272,9	11.6	298,0
3.503.1-53.1-25-02		Н-10	1,85	1.35	0.5	2.7	1.1	13,5	—	314,1	11.6	339,2

Выпуск 0

Обозначение	Наименование и эскиз	Марка изделия	Характеристика изделия: Основные размеры, м: длина, e	ширина, в	высота, h	Масса, т	Бетон марки 300, м3	Сталь, кг: Арматурная класса A-I	A-II	A-III	Закладные изделия	Всего
3.503.1-53.1-32 3.503.1-53.1-32-01 3.503.1-53.1-34 3.503.1-53.1-34-01	Блок шкафной стенки 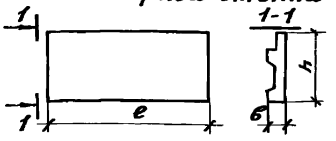	90Ш-2 120Ш-2 90Ш-3 120Ш-3	См. 3.503.1-53.0-ООТО, лист 1 См. 3.503.1-53.0-ООТО, лист 1 См. 3.503.1-53.0-ООТО, лист 1 См. 3.503.1-53.0-ООТО, лист 1									
3.503.1-53.1-33		170Ш-2	1.85	0.3	1.66	1,9	0.75	16.1	—	52,0	38,0	106.1
3.503.1-53.1-35		170Ш-3	3.58	0.3	1.66	3,8	1.5	28.6	—	87,3	58,8	174.7
3.503.1-53.1-36 3.503.1-53.1-37	Блок открылка 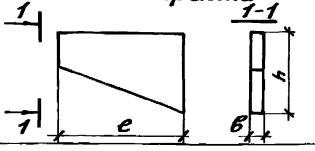	90К 120К	См. 3.503.1-53.0-ООТО, лист 1 См. 3.503.1-53.0-ООТО, лист 1									
3.503.1-53.1-38		170К	3,0	0.2	2.35	2,5	1.0	5,8	—	111.0	—	116.8
3.503.1-53.1-39-01	Блок переходной плиты 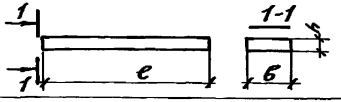	П-2	См. 3.503.1-53.0-ООТО, лист 1									
3.503.1-53.1-40		П-3	6.0	0.98	0.2	2.9	1.2	10,5	—	183,6	—	194,1
3.503.1-53.1-41-01	Блок лежня 	Л-2	4.2	0.63	0.5	3,3	1.3	33,4	—	162,9	—	196.3
	б/с фундаментами на свайном основании											
3.503.1-53.1-2	Блок подколонника 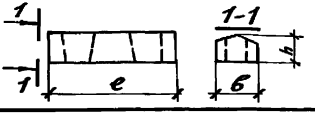	ПК-305-5	3.05	1.0	0,7	4,3	1.7	6.0	—	108,9	—	114.9
3.503.1-53.1-2-01		ПК-355-7	3,55	1.0	0,7	5.0	2,0	8,8	—	117.5	—	126.3
	Остальное см. устои козлового типа с фундаментами на естественном основании											

Обозначение	Наименование и эскиз	Марка изделия	Характеристика изделия: Основные размеры, м: длина, ℓ	ширина, b	высота, h	Масса, т	Бетон марки 300, $м^3$	Сталь, кг: Арматурная класса A-I	A-II	A-III	Закладные изделия	Всего
Промежуточные опоры-стенки:												
а/ без проемов												
3.503.1-53.1-3	Блок фундамента ФК-1 ФК-2 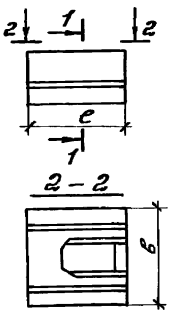	210ФК-1	2,48	2,1	1,42	12.5	5.0	50.0	507,1	56.8	—	613.9
3.503.1-53.1-5		210ФК-2	2,48	2,1	1,52	14.0	5,6	50,0	527,1	60,0	—	637,1
3.503.1-53.1-3-01		250ФК-1	2,48	2.5	1.42	13,8	5,5	52,3	557,2	56,8	—	666.3
3.503.1-53.1-3-02		300ФК-1	2,48	3,0	1,42	14.5	5,8	54.6	576,3	56,8	—	687,7
3.503.1-53.1-3-03		350ФК-1	2,48	3,5	1,42	16.0	6,4	105,1	655,7	56.8	—	817,6
3.503.1-53.1-4	ФП-2 ФП-4 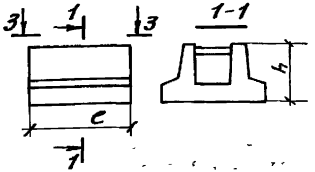	210ФП-2	2,56	2.1	1.42	11.0	4,4	52,5	496.9	42,6	—	592.0
3.503.1-53.1-5-01		210ФП-4	2.56	2,1	1.52	12,0	4,8	52.5	516.9	45,0	—	614,4
3.503.1-53.1-4-01		250ФП-2	2,56	2,5	1.42	12.3	4,9	55,3	503,8	42,6	—	601.7
3.503.1-53.1-4-02	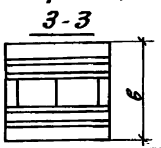	300ФП-2	2.56	3.0	1.42	13,3	5,3	58,1	534.4	42,6	—	635,1
3.503.1-53.1-4-03		350ФП-2	2.56	3,5	1.42	14.5	5,8	109.2	574,1	42,6	—	725,9

Выпуск 0

Обозначение	Наименование и эскиз	Марка изделия	Характеристика изделия: Основные размеры, м: длина, с	ширина, в	высота, h	Масса, т	Бетон марки 300, м3	Сталь, кг: Арматурная класса A-I	A-II	A-III	Закладные изделия	Всего
3.503.1-53.1-6	400 ФК-1 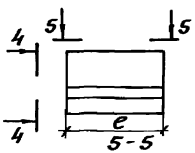	400ФК-1	2,48	4.0	1.62	19.5	7.8	164,0	692,8	56.8	—	913,6
3.503.1-53.1-8	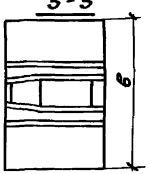	400ФП-2	2.56	1.6	1.62	8,3	3.3	46,8	340,9	32,4	—	420,1
3.503.1-53.1-7 3.503.1-53.1-7-01	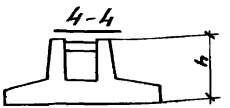	450ФК-1 450ФК-2	2,48	1,85	1,62	8,8	3,5	38, 5	368,4	43,2	—	450,1
3.503.1-53.1-8-01	400 ФП-2 450 ФК-1; 450 ФК-2 450 ФП-2 500 ФК-1; 500 ФК-2 500 ФП-21	450ФП-2	2,56	1,85	1.62	9.0	3.6	40,8	356,8	32,4	—	430,0
3.503.1-53.1-7-02 3.503.1-53.1-7-03	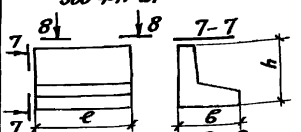	500ФК-1 500ФК-2	2, 48	2, 05	1,72	10,3	4,1	38. 5	489,3	45.6	—	573,4
3.503.1-53.1-8-02	8-8 400 ФП-2; 450 ФП-2 500 ФП-2 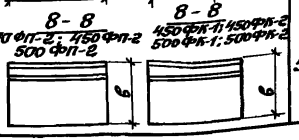 8-8 450 ФК-1; 450 ФК-2 500 ФК-1; 500 ФК-2	500ФП-2	2.56	2.05	1.72	10.5	4.2	40.8	453,9	34, 2	—	526,9

Выпуск 0

Обозначение	Наименование и эскиз	Марка изделия	Характеристика изделия: Основные размеры, м: Длина, с	Ширина, в	Высота, h	Масса, т	Бетон марки 300, м³	Сталь, кг: Арматурная класса: А-I	А-II	А-III	Закладные изделия	Всего
3.503.1-53.1-12	Блок стенки 50СК-5 50СП-5 50СК-7 50СП-7 60СК-9 60СП-9 70СК-7 70СП-7 70СК-9 70СП-9	50СК-5	5,1	1,2	0,5	7,0	2,8	56,7	202,7	—	—	259,4
3.503.1-53.1-12-01		50СК-7	7,1	1,2	0,5	9,7	3,9	86,1	336,0	—	—	422,1
3.503.1-53.1-14		60СК-9	9,1	1,2	0,6	14,8	5,9	122,2	381,8	—	—	504,0
3.503.1-53.1-16		70СК-7	6,88	1,2	0,7	13,0	5,2	108,8	299,6	—	—	408,4
3.503.1-53.1-16-01		70СК-9	8,88	1,2	0,7	16,8	6,7	96,4	393,8	—	—	490,2
3.503.1-53.1-11-01		50СП-5	5,1	1,0	0,5	5,7	2,3	53,6	116,8	—	—	170,4
3.503.1-53.1-11		50СП-5в	5,1	1,0	0,5	5,7	2,3	53,6	144,9	—	—	198,5
3.503.1-53.1-11-03		50СП-7	7,1	1,0	0,5	8,0	3,2	74,3	203,5	—	—	277,8
3.503.1-53.1-11-02		50СП-7б	7,1	1,0	0,5	8,0	3,2	74,3	239,2	—	—	313,5
3.503.1-53.1-13-01		60СП-9	9,1	1,0	0,6	12,3	4,9	117,2	259,5	—	—	376,2
3.503.1-53.1-13		60СП-9б	9,1	1,0	0,6	12,3	4,9	117,2	295,2	—	—	412,4
3.503.1-53.1-15-01		70СП-7	6,88	1,0	0,7	11,0	4,4	93,6	155,7	—	—	249,3
3.503.1-53.1-15		70СП-7б	6,88	1,0	0,7	11,0	4,4	93,6	213,7	—	—	307,3
3.503.1-53.1-15-03		70СП-9	8,88	1,0	0,7	14,2	5,7	123,9	199,8	—	—	323,7
3.503.1-53.1-15-02		70СП-9б	8,88	1,0	0,7	14,2	5,7	123,9	257,8	—	—	381,7

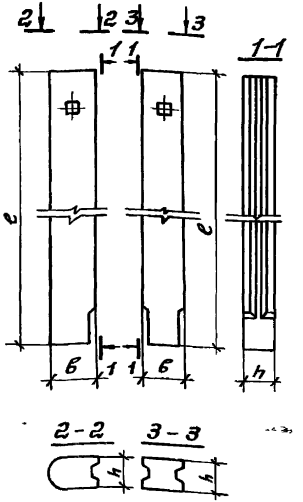

Выпуск 0

Обозначение	Наименование и эскиз	Марка изделия	Характеристика изделия: Основные размеры, м: длина, l	ширина, b	высота, h	Масса, т	Бетон марки 300, $м^3$	Сталь, кг: Арматурная класса A-I	A-II	A-III	Закладные изделия	Всего
3.503.1-53.1-26	Блок ригеля 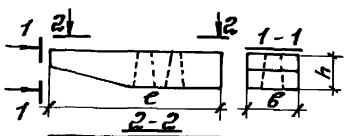	15Р-5	4.4	1.2	0.8	8,5	3.4	36.6	—	651.2	—	687.8
3.503.1-53.1-26-01	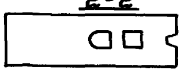	24Р-5	4.4	1.2	0.8	8,5	3,4	36.6	—	898,2	—	934.8
3.503.1-53.1-27	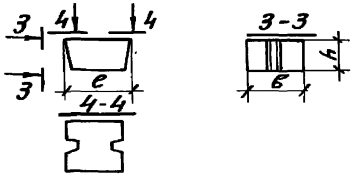	Р-9	1,36	1.2	0.8	3,0	1,2	39,4	—	52,3	—	91.7
3.503.1-53.1-28	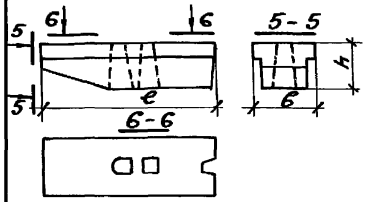	33Р-50	4.41	1.4	1.1	11.8	4.7	43,9	—	1030,9	—	1074.8
3.503.1-53.1-29	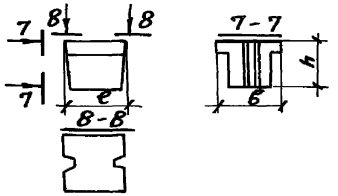	Р-90	1.38	1.4	1.1	4.3	1.7	47,2	—	72.8	—	120,0

Обозначение	Наименование и эскиз	Марка, изделия	Характеристика изделия: Основные размеры, м: длина, с	ширина, в	высота, h	Масса, т	Бетон марки 300, м³	Сталь, кг: Арматурная класса: А-I	А-II	А-III	Закладные изделия	Всего
б/ с проемами												
Блоки фундаментов см. промежуточные опоры - стенки без проемов												
3.503.1-53.1-19	Блок стенки 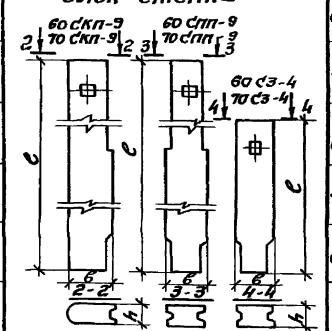	60СКП-9	9.1	1.2	0.6	14.5	5,8	122,2	912,6	—	15,0	1049,8
3.503.1-53.1-22		70СКП-9	8.88	1.2	0.7	16.3	6.5	95.2	1004,9	—	16.2	1116,3
3.503.1-53.1-17		60СПП-9	9.1	1.0	0.6	11,6	4,6	115.2	731,2	—	30,0	876.4
3.503.1-53.1-20		70СПП-9	8.88	1.0	0,7	13,2	5,3	120.4	735,6	—	32.4	888.4
3.503.1-53.1-18		60СЗ-4	4.1	1.0	0.6	5,5	2,2	49.9	198.5	—	—	248.4
3.503.1-53.1-21		70СЗ-4	3.88	1.0	0,7	6,2	2,4	49,0	261.2	—	—	310,2
3.503.1-53.1-26	Блок ригеля 15Р-3; 24Р-3 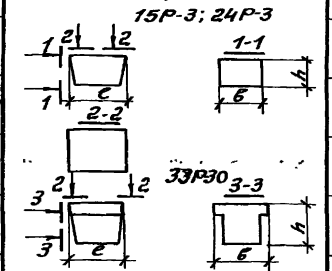	15Р-5	См. 3.503.1-53.0-ООТО, лист 7									
3.503.1-53.1-30		15Р-3	1.36	1.2	0.8	3,3	1,3	9,4	—	151.9	—	161.3
3.503.1-53.1-26-01		24Р-5	См. 3.503.1-53.0-ООТО, лист 7									
3.503.1-53.1-30-01		24Р-3	1,36	1,2	0.8	3,3	1,3	9,4	—	202.9	—	212,3
3.503.1-53.1-28		33Р-50	См. 3.503.1-53.0-ООТО, лист 7									
3.503.1-53.1-31		33Р-30	1.38	1.4	1.1	4.3	1,7	51.6	—	186.7	—	238,3

Выпуск 0

Наименование					Измеритель	Устой свайный козлового типа Нк=3м, длина 12; 15	Устой свайный козлового типа Нк=3м, длина 18; 24	Устой козлового типа с фундаментом на естественном основании Нк=5м, опираемых пролетных строений ℓ, м 12; 15	Нк=5м, 18; 24	Нк=5м, 33	Нк=7м, 12; 15	Нк=7м, 18; 24	Нк=7м, 33
Сборные элементы	Переходная плита и лежень	Бетон марки 300			м³	13.9	13.9	22.2	22.2	22.2	22.2	22.2	22.2
		Сталь	Арматурная	Класса А-I	кг	250.4	250.4	266.4	266.4	266.4	266.4	266.4	266.4
				Класса А-III	кг	2106.0	2106.0	3294.9	3294.9	3294.9	3294.9	3294.9	3294.9
	Шкафная стенка и открылки	Бетон марки 300			м³	4.2	5.7	4.2	5.7	8.0	4.2	5.7	8.0
		Сталь	Арматурная	Класса А-I	кг	56.3	96.2	56.3	96.2	129.6	56.3	96.2	129.6
				Класса А-III	кг	244.2	275.7	244.2	275.7	589.9	244.2	275.7	589.9
			Полосовая		кг	250.4	250.4	250.4	250.4	250.4	250.4	250.4	250.4
	Насадка	Бетон марки 300			м³	7.4	7.4	8.2	8.2	8.2	82	8.2	8.2
		Сталь	Арматурная	Класса А-I	кг	83.2	83.2	100.8	100.8	100.8	100.8	100.8	100.8
				Класса А-III	кг	1436.8	1436.8	1644.9	1880.4	2150.0	1644.9	1880.4	2150.0
			Полосовая		кг	52.8	52.8	62.6	62.6	62.6	62.6	62.6	62.6
	Стойки	Бетон марки 300			м³	—	—	10.3	10.3	10.3	14.2	14.2	14.2
		Сталь	Арматурная	Класса А-I	кг	—	—	325.6	325.6	325.6	460.0	460.0	460.0
				Класса А-II	кг	—	—	3566.4	3566.4	3566.4	9437.6	9437.6	9437.6
Омоноличивание	Стыки	Бетон марки 300			м³	15.8	16.1	16.4	16.6	17.0	16.4	16.6	17.0
		Сталь	Арматурная	Класса А-I	кг	139.2	140.3	153.6	156.0	156.5	153.6	156.0	156.5
				Класса А-III	кг	1684.7	1707.2	1697.0	1719.2	1790.2	1697.0	1719.2	1790.2
			Полосовая		кг	89.7	91.9	91.7	93.8	97.4	91.7	93.8	97.4
Подферменники		Бетон марки 300			м³	0.33	0.33	0.33	0.33	0.33	0.33	0.33	0.33
		Сталь	Арматурная	Класса А-I	кг	30.8	30.8	30.8	30.8	36.3	30.8	30.8	36.3
Сливы		Раствор марки 200			м³	0.2	0.2	0.2	0.2	0.2	0.2	0.2	0.2
Итого бетона и раствора до обреза фундамента					м³	41.8	43.6	61.8	63.5	66.2	65.7	67.4	78.1
В том числе		Сборного			м³	25.5	27.0	44.9	46.4	48.7	48.8	50.3	52.6
		Монолитного			м³	16.1	16.4	16.7	16.9	17.3	16.7	16.9	17.3
Итого стали до обреза фундамента					кг	6424.5	6521.7	11785.6	12119.2	12817.0	17791.2	18124.8	18822.6
В том числе		Арматурной		Класса А-I	кг	559.9	600.9	933.5	975.8	1015.2	1067.9	1110.2	1149.6
				Класса А-II	кг	—	—	3566.4	3566.4	3566.4	9437.6	9437.6	9437.6
				Класса А-III	кг	5471.7	5525.7	6881.0	7170.2	7825.0	6881.0	7170.2	7825.0
		Полосовой			кг	592.9	395.1	404.7	406.8	410.4	404.7	406.8	410.4

Примечание: В омоноличивании учтены бетон и арматура монолитной части переходной плиты и стыка лежня

для Нк=3м: бетон = 7.26 м³; арматурная сталь — А-III - 775.8кг, А-I - 71.7 кг; полосовая сталь - 44.4кг

для Нк=5 и 7м: бетон = 9.86 м³; арматурная сталь — А-III - 1163.9кг, А-I - 102.7кг; полосовая сталь - 44.4кг

Разраб.	Таврина		
Пров.	Бойцова		
Гл. инжн.	Дашкевич		
Гл. техн.	Гафт		
Нач. отд.	Катышев		

3.503.1-53.0-00ВС

Сводная таблица расхода материалов на устои

Стадия	Лист	Листов
Р	1	2

Промтрансниипроект г. Москва

Выпуск 0

Наименование					Измеритель	Устой свайный козлового типа Нк=3м		Устой козлового типа с фундаментом на естественном основании					
								Нк=5м			Нк=7м		
						Длина опираемых пролетных строений ℓ, м							
						12; 15	18; 24	12; 15	18; 24	33	12; 15	18; 24	33
Марки блоков фундамента						—	—	24ф 450-S	24ф 450-S	33ф 450-S	24ф 500-7	24ф 500-7	33ф 500-7
Сборные элементы	Фундаменты	Бетон марки 300			м³	—	—	42.4	42.4	42.4	48.8	48.8	48.8
		Сталь	Арматурная	Класса А-I	кг	—	—	377.6	377.6	377.6	492.8	492.8	492.8
				Класса А-II	кг	—	—	1671.2	1671.2	1154.4	1844.0	1844.0	1300.0
				Класса А-III	кг	—	—	—	—	793.6	—	—	856.0
Омоноличивание	Стыки	Бетон марки 300			м³	—	—	11.1	11.1	11.1	12.6	12.6	12.6
		Сталь	Арматурная	Класса А-I	кг	—	—	40.7	40.7	40.7	45.3	45.3	45.3
				Класса А-II	кг	—	—	91.3	91.3	91.3	101.2	101.2	101.2
Итого бетона ниже обреза фундамента					м³	—	—	53.5	53.5	53.5	61.4	61.4	61.4
В том числе	сборного				м³	—	—	42.4	42.4	42.4	48.8	48.8	48.8
	монолитного				м³	—	—	11.1	11.1	11.1	12.6	12.6	12.6
Итого стали ниже обреза фундамента					кг	—	—	2180.8	2180.8	2457.6	2483.3	2483.3	2795.3
В том числе	арматурной			Класса А-I	кг	—	—	418.3	418.3	418.3	538.1	538.1	538.1
				Класса А-II	кг	—	—	1762.5	1762.5	1245.7	1945.2	1945.2	1401.2
				Класса А-III	кг	—	—	—	—	793.6	—	—	856.0
Всего бетона и раствора на опору					м³	41,8	43.6	115.3	117.0	119.7	127.1	128.8	131.5
В том числе	сборного				м³	25,5	27.0	87.3	88.8	91.1	97.6	99.1	101.4
	монолитного				м³	16,1	16.4	27.8	28.0	28.4	29.3	29.5	29.9
Всего стали на опору					кг	6424.5	6521.7	13966.4	14300.0	15274.6	20274.5	20608.1	21617.9
В том числе	арматурной			Класса А-I	кг	559.9	600.9	1351.8	1394.1	1433.5	1606.0	1648.3	1687.7
				Класса А-II	кг	—	—	5328.9	5328.9	4812.1	11382.8	11382.8	10838.8
				Класса А-III	кг	5471.7	5525.7	6881.0	7170.2	8618.6	6881.0	7170.2	8681.0
	полосовой				кг	392.9	395.1	404.7	406.8	410.4	404.7	406.8	410.4
Выравнивающий слой	Песчано-цементная смесь				м³	—	—	8.6	8.6	8.6	9.5	9.5	9.5
Щебеночная подготовка	Втрамбованный щебень				м³	—	—	4.3	4.3	4.3	4.7	4.7	4.7

Выпуск 0

Наименование					Измеритель	Опора - стенка								Опора-стенка с проемами		
						Нк = 5м		Нк = 7м			Нк = 9м			Нк = 9м		
						Длина опираемых пролетных строений ℓ, м										
						12-12 15-15	18-18 24-24	12-12 15-15	18-18 24-24	33-33	12-12 15-15	18-18 24-24	33-33	12-12 15-15	18-18 24-24	33-33
Сборные элементы	Ригель	Бетон марки 300			м³	10.4	10.4	10.4	10.4	14.5	10.4	10.4	14.5	10.7	10.7	14.5
		Сталь	Арматурная	Класса А-I	кг	191.4	191.4	191.4	191.4	229.4	191.4	191.4	229.4	101.4	101.4	242.6
				Класса А-II	кг	—	—	—	—	—	—	—	—	—	—	—
				Класса А-III	кг	1459.3	1953.3	1459.3	1953.3	2280.2	1459.3	1953.3	2280.2	1758.1	2405.1	2681.9
			Полосовая		кг	—	—	—	—	—	—	—	—	—	—	—
	Стенка	Бетон марки 300			м³	28.6	28.6	39.8	39.8	54.4	60.8	60.8	70.4	45.6	45.6	51.5
		Сталь	Арматурная	Класса А-I	кг	649.4	649.4	915.2	915.2	1153.6	1416.4	1416.4	1431.8	1069.9	1069.9	1037.4
				Класса А-II	кг	1713.9	1713.9	2885.5	2885.5	2446.2	3537.1	3537.1	3075.6	6530.1	6530.1	7050.2
				Класса А-III	кг	—	—	—	—	—	—	—	—	—	—	—
			Полосовая		кг	—	—	—	—	—	—	—	—	123.6	123.6	138.0
Омоноличивание	Стыки	Бетон марки 300			м³	7.6	7.6	9.1	9.1	10.8	10.5	10.5	12.3	8.2	8.2	10.3
		Сталь	Арматурная	Класса А-I	кг	130.5	130.5	138.5	130.5	164.1	130.5	130.5	164.1	33.3	33.3	133.4
				Класса А-II	кг	76.0	76.0	76.0	76.0	76.0	76.0	76.0	76.0	149.5	149.5	152.5
				Класса А-III	кг	40.6	40.6	40.6	40.6	133.7	40.6	40.6	133.7	291.7	291.7	339.6
			Полосовая		кг	—	—	—	—	—	—	—	—	75.0	75.0	75.0
Подферменники		Бетон марки 300			м³	0.9	0.9	0.9	0.9	1.0	0.9	0.9	1.0	0.9	0.9	1.0
		Сталь	Арматурная	Класса А-I	кг	137.5	137.5	137.5	137.5	162.8	137.5	137.5	162.8	137.5	137.5	162.8
Сливы		Раствор марки 200			м³	0.3	0.3	0.3	0.3	0.4	0.3	0.3	0.4	0.3	0.3	0.4
Итого бетона и раствора до обреза фундамента					м³	47.8	47.8	60.5	60.5	81.1	82.9	82.9	98.6	65.7	65.7	77.7
В том числе		Сборного			м³	39.0	39.0	50.2	50.2	68.9	71.2	71.2	84.9	56.3	56.3	66.0
		Монолитного			м³	8.5	8.5	10.0	10.0	11.8	11.4	11.4	13.3	9.1	9.1	11.3
Итого стали до обреза фундамента					кг	4398.6	4892.6	5836.0	6330.0	6646.0	6988.8	7482.8	7553.6	10270.1	10917.1	11953.4
В том числе	Арматурной			Класса А-I	кг	1108.8	1108.8	1374.6	1374.6	1709.9	1875.8	1875.8	1988.1	1342.1	1342.1	1576.2
				Класса А-II	кг	1789.9	1789.9	2961.5	2961.5	2522.2	3613.1	3613.1	3151.6	6679.6	6879.6	7202.7
				Класса А-III	кг	1499.9	1993.9	1499.9	1993.9	2413.9	1499.9	1993.9	2413.9	2048.8	2696.8	2961.5
	Полосовой				кг	—	—	—	—	—	—	—	—	198.6	198.6	213.0

Разраб.	Таврина		
Пров.	Андрианова		
Гл.инж.пр.	Яшкевич		
Гл.техн.	Гафт		
Нач.отд	Каташев		

3.503.1-53.0-008с

Сводная таблица расхода материалов на промежуточные опоры

Стадия	Лист	Листов
Р	1	2

Промтрансниипроект г. Москва

Выпуск 0

Наименование					Измеритель	Опора - стенка								Опора-стенка с проемами		
						Нк=5м		Нк=7м			Нк=9м			Нк=9м		
						Длина опираемых пролетных строений ℓ, м										
						12-12 15-15	18-18 24-24	12-12 15-15	18-18 24-24	33	12-12 15-15	18-18 24-24	33	12-12 15-15	18-18 24-24	33
Ширина фундамента					см	300	400	300	400	500	350	450	500 (К'=3.0)	350	450	500 (К'=3.0)
Монолитные с сборными элементы	Фундаменты	Бетон марки 300			м³	27.5	35.4	27.5	35.4	41.6	30.2	35.6	41.6	30.2	35.6	41.6
		Сталь	Арматурная	Класса А-I	кг	283.5	608.8	283.5	608.8	398.8	537.8	398.8	398.8	537.8	398.8	398.8
				Класса А-II	кг	2755.8	3431.0	2755.8	3431.0	4680.6	3034.0	3614.4	4680.6	3034.0	3614.4	4680.6
				Класса А-III	кг	241.4	308.0	241.4	308.0	387.6	241.4	367.2	387.6	241.4	367.2	387.6
			Полосовая		кг	—	—	—	—	—	—	—	—	—	—	—
	Стыки	Бетон марки 300			м³	9.5	17.5	9.5	17.5	23.2	8.9	19.5	23.2	8.9	19.5	23.2
		Сталь	Арматурная	Класса А-I	кг	57.2	74.0	57.2	74.0	83.2	57.2	83.2	83.2	57.2	83.2	83.2
				Класса А-II	кг	422.0	546.3	422.0	546.3	762.2	449.6	610.9	762.2	449.6	610.9	762.2
				Класса А-III	кг	—	—	—	—	—	—	—	—	—	—	—
			Полосовая		кг	—	—	—	—	—	—	—	—	—	—	—
Итого бетона ниже обреза фундамента					м³	37.0	52.9	37.0	52.9	64.8	39.1	55.1	64.8	39.1	55.1	64.8
В том числе	сборного				м³	27.5	35.4	27.5	35.4	41.6	30.2	35.6	41.6	30.2	35.6	41.6
	монолитного				м³	9.5	17.5	9.5	17.5	23.2	8.9	19.5	23.2	8.9	19.5	23.2
Итого стали ниже обреза фундамента					кг	3759.9	4968.8	3759.9	4968.8	6312.4	4320.0	5074.5	6312.4	4320.0	5074.5	6312.4
В том числе	арматурной			Класса А-I	кг	340.7	682.8	340.7	682.8	482.0	595.0	482.0	482.0	595.0	482.0	482.0
				Класса А-II	кг	3177.8	3978.0	3177.8	3978.0	5442.8	3483.6	4225.3	5442.8	3483.6	4225.3	5442.8
				Класса А-III	кг	241.4	308.0	241.4	308.0	387.6	241.4	367.2	387.6	241.4	367.2	387.6
	полосовой				кг	—	—	—	—	—	—	—	—	—	—	—
Всего бетона и раствора на опору					м³	84.8	100.7	97.5	113.4	145.9	122.0	138.0	163.4	104.8	120.8	142.5
В том числе	сборного				м³	66.5	74.4	77.7	85.6	110.5	101.4	106.8	126.5	86.5	91.9	107.6
	монолитного				м³	18.0	26.0	19.5	27.5	35.0	20.3	30.9	36.5	18.0	28.6	34.5
Всего стали на опору					кг	8158.5	9861.4	9595.9	11298.8	12958.4	11308.8	12557.3	13866.0	14590.1	15991.6	18265.8
В том числе	арматурной			Класса А-I	кг	1449.5	1791.6	1715.3	2057.4	2191.9	2470.8	2357.8	2470.1	1937.1	1824.1	2058.2
				Класса А-II	кг	4967.7	5767.9	6139.3	6939.5	7965.0	7096.7	7838.4	8594.4	10163.2	10904.9	12645.5
				Класса А-III	кг	1741.3	2301.9	1741.3	2301.9	2801.5	1741.3	2361.1	2801.5	2291.2	3064.0	3349.1
	полосовой				кг	—	—	—	—	—	—	—	—	—	—	—
Выравнивающий слой	Песчано-цементная смесь				м³	5.1	6.6	5.1	6.6	8.1	5.9	7.4	8.1	5.9	7.4	8.1
Щебеночная подготовка	Втрамбованный щебень				м³	2.6	3.3	2.6	3.3	4.1	2.9	3.7	4.1	2.9	3.7	4.1

Тип опоры	Длина опираемых пролетных строений, м	Высота опоры Нк, м	Разработанные конструкции под нагрузку от БелАЗ-540		Типовые конструкции серии 3.503-49 под нагрузку от БелАЗ-548	
			Бетон, м³	Сталь, т	Бетон, м³	Сталь, т
Устой свайный козлового типа	12 ; 15	3	2.6	0.40	2.9	0.44
	18 ; 24	3	2.7	0.41	3.0	0.45
Устой козлового типа на естественном основании	12 ; 15	5	7.2	0.87	7.5	0.92
		7	7.9	1.27	8.2	1.28
	18 ; 24	5	7.3	0.89	7.6	0.94
		7	8.1	1.29	8.3	1.30
	33	5	7.5	0.95	7.8	1.01
		7	8.2	1.35	8.4	1.38
Промежуточная опора-стенка на естественном основании	12 ; 15	5	5.3	0.51	5.4	0.54
		7	6.1	0.60	6.1	0.63
		9	7.6	0.71	7.7	0.74
	18 ; 24	5	6.3	0.62	6.3	0.64
		7	7.1	0.71	7.1	0.73
		9	8.6	0.78	8.7	0.82
	33	7	9.1	0.81	9.1	0.84
		9	10.2	0.87	10.2	0.90
Промежуточная опора-стенка с проемами на естественном основании	12 ; 15	9	6.6	0.91	6.7	0.96
	18 ; 24	9	7.6	1.00	7.7	1.05
	33	9	8.9	1.14	9.0	1.17

Расход бетона и стали приведен на 1 м габарита опираемых на опоры пролетных строений.

В таблице приведены показатели для устоев и промежуточных опор со сборными фундаментами при грунте с условным расчетным сопротивлением $R' = 2.5$ кг/см² при пролетах 12-24м и $R' = 3.0$ кг/см² при пролетах 33м.

В приведенных показателях устоев учтены конструкции сопряжения с насыпью.

Разраб.	Таврина	
Пров.	Бойцова	
Гл.инж.пр.	Дашкевич	
Гл.техн.	Рафт	
Нач.отд.	Катаев	

3.503.1-53.0-00ВМ

Сравнение основных технико-экономических показателей опор

Стадия	Лист	Листов
Р		1

ПРОМТРАНСНИИПРОЕКТ г.Москва

Выпуск 0

Промежуточные опоры

Расположение временной нагрузки поперек моста

Движущиеся колонны (задняя ось)

Стоящие колонны (задняя ось)

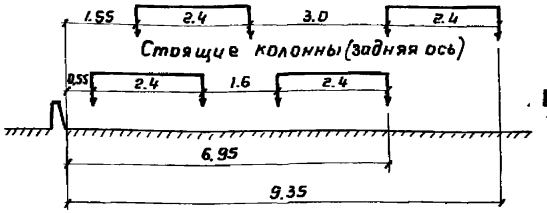

Вдоль моста

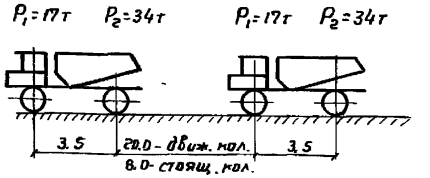

Нормативная опорная реакция от веса пролетных строений (тс)

Опираемые пролеты, м	12+12	15+15	18+18	24+24	33+33
Вес балок тротуаров и перил	218.10	272.68	360.00	474.92	736.93
Вес покрытия проезжей части	54.26	67.83	81.40	108.53	149.23

Нормативная временная вертикальная нагрузка

Вдоль моста									Поперек моста				
Опираемые пролеты	Две стоящие колонны на 2 пролетах		Две движущиеся колонны на 1 пролете		Толпа на 2 пролетах		Толпа на 1 пролете		Опираемые пролеты	Две стоящие колонны на 2 пролетах		Толпа на 2 пролетах и на 1 тротуаре	
$\mathcal{L}_1$, м	N, тс	M, тс·м	N, тс	M, тс·м	N, тс	M, тс·м	N, тс	M, тс·м	$\mathcal{L}_1$, м	N, тс	M, тс·м	N, тс	M, тс·м
12+12									12+12				
15+15	103.24	22.68	79.68	25.90	12.06	0	6.02	1.96	15+15	103.24	410.77	6.03	46.91
18+18									18+18				
24+24	135.59	24.69	83.35	27.09	19.25	0	9.62	3.13	24+24	135.59	576.59	9.62	74.84
33+33	150.46	33.37	103.84	44.13	26.44	0	13.22	5.62	33+33	150.46	652.32	13.22	102.85

Нормативный собственный вес опоры-стенки (тс)

$\mathcal{L}_1$, м \ $H_к$, м	5	7	9	9 (сроемами)
12-15	105.25 / 209.27	136.58 / 240.60	193.25 / 304.60	158.83 / 270.18
18-24	105.25 / 248.98	136.58 / 280.31	193.25 / 343.71	158.83 / 309.30
33	—	183.07 / 362.29	226.71 / 405.93	187.93 / 367.15

Нормативная нагрузка от торможения на опору с одной полосы движения (тс)

$\mathcal{L}_1$, м \ $H_к$, м	5	7	9
12	12.35	11.10	9.98
15	12.85	11.61	10.49
18	13.38	12.09	10.94
24	14.57	13.17	11.90
33	–	14.65	12.35

Нормативная ветровая нагрузка, действующая на опору вдоль моста (тс)

$\mathcal{L}_1$, м \ $H_к$, м	5	7	9	9 (сроемами)
12-24	10.37	15.42	20.47	15.88
33	–	16.42	21.47	16.88

Нормативная ледовая нагрузка, действующая на опору поперек моста, при толщине льда 1м (тс)

$\mathcal{L}_1$, м \ $H_к$, м	5		7		9	
	при первой подвижке льда	при наивысшем ледоходе	при первой подвижке льда	при наивысшем ледоходе	при первой подвижке льда	при наивысшем ледоходе
12-24	50.63	20.25	50.63	20.25	60.75	24.30
33	–	–	70.88	28.35	70.88	28.35

4. Нормативная ледовая нагрузка, действующая на опору вдоль моста принята равной 10.0т и приложена в уровне ГВЛ

Примечания:

1. Нормативный собственный вес опоры-стенки приведен в числителе по обрезу, в знаменателе – по подошве.
2. Нормативная нагрузка от торможения приведена при высоте смежной опоры $H_к$=9м.
3. Нормативная величина поперечной нагрузки от удара принята равной 10,2т.

Разраб.	Таврина	
Пров.	Андрианова	
Гл. инж. пр.	Дашкевич	
Гл. техн.	Гафт	
Нач. отд.	Катошев	

3.503.1-53.0-00 РР

Расчетный лист опор

Стадия	Лист	Листов
Р	1	8

ПРОМТРАНСНИИПРОЕКТ
г. Москва

Выпуск 0

Усилия по обрезу фундамента промежуточных опор

Длина опираемых пролетных строений, м	Комбинации загружения	Вдоль моста									Поперек моста								
		Высота опоры Нк, м									Высота опоры Нк, м								
		5			7			9			5			7			9		
		N тс	H тс	M тс·м	N тс	H тс	M тс·м	N тс	H тс	M тс·м	N тс	H тс	M тс·м	N тс	H тс	M тс·м	N тс	H тс	M тс·м
15 + 15	1	682,65	0	31,75	717.03	0	31,75	787.01	0	31.75	674.41	0	640,75	708,79	0	640,75	778,77	0	640,75
	2	661.41	18.27	131.35	695.78	18,78	161.89	765,77	19,46	192,28	643.81	53. 95	678,90	678. 19	53,95	748.53	748. 17	62,45	859,82
	3	400.52	18, 27	92, 19	451.15	18,78	122.73	506,77	19.46	153,12	503.40	53,95	678,90	554. 03	53,95	748,53	609,65	62,45	859,82
24 + 24	1	1036.93	0	34.57	1071.31	0	34,57	1133,7	0	34,6	1023,45	0	912,01	1057,83	0	870,76	1120,3	0	912,0
	2	962,56	20.21	141.94	996,94	20,59	175.53	1059,4	21.2	207.4	982.78	53,95	899,32	1017, 16	53,95	968,95	1079,6	62,5	1080,3
	3	650,07	20. 21	101. 70	678,19	20,59	135. 29	729,3	21,2	167,1	794. 10	53,95	899. 32	822, 22	53,95	968, 95	952,3	62,5	1080,3
33+33	1	—	—	—	1514.86	0	46,72	1562,9	0	46,7	—	—	—	1496,35	0	1057,23	1544,4	0	1057.2
	2	—	—	—	1440,40	22,56	215.15	1488,4	22,0	241,5	—	—	—	1450,53	70,96	1145,51	1498,5	71,0	1239,8
	3	—	—	—	1002,40	22,56	150.06	1041.7	22.0	176,4	—	—	—	1165,71	70,96	1145,51	1205,0	71,0	1239,8

Состав комбинаций загружения		
	1	Постоянная нагрузка (n>1) + две стоящие колонны на 2^{x} пролетах + толпа на 2^{x} пролетах
	2	Постоянная нагрузка (n>1) + две движущиеся колонны на $1^{ом}$ пролете + толпа на $1^{ам}$ пролете + торможение + ветер
	3	Постоянная нагрузка (n=0,9) + две движущиеся колонны на $1^{ом}$ пролете + толпа на $1^{ом}$ пролете + торможение + ветер

	1	Постоянная нагрузка (n>1) + две стоящие колонны + + толпа на $1^{ом}$ тротуаре
	2	Постоянная нагрузка (n>1) + две стоящие колонны + + толпа на $1^{ам}$ тротуаре + удар + лед
	3	Постоянная нагрузка (n=0,9) + две стоящие колонны + + толпа на $1^{ам}$ тротуаре + удар + лед

N - продольная сила
H - горизонтальная сила
M - изгибающий момент

Примечание.
Усилия по обрезу фундамента даны на опору.

Болтуск 0

Усилия и краевые напряжения по подошве фундамента вдоль моста (промежуточные опоры)

Ширина фундамента по фасаду, см	Площадь сечения F, м²	Момент сопротивления W, м³	Радиус ядра сечения $\rho = \frac{W}{F}$, м	Вес фундамента, тс: То же, с учетом взвешивающего действия воды: естеств. основ	скальн. основ	Вес грунта на фундаменте, тс: То же, с учетом взвешивающего действия воды: естеств. основ	скальн. основ		15+15 м (12+12 м) Высота опоры Нк, м										24+24 м (18+18 м) Высота опоры Нк, м										33+33 м Высота опоры Нк, м			
									5			7			9				5			7			9				7		9	
									естественное основание		скальное основание	естественное основание		скальное основание	естественное основание		скальное основание		естественное основание		скальное основание	естественное основание		скальное основание	естественное основание		скальное основание	естеств. основ.	скальное основание	естеств. основ.	скальное основание
									R', кгс/см²			R', кгс/см²			R', кгс/см²				R', кгс/см²			R', кгс/см²			R', кгс/см²				R', кгс/см²		R', кгс/см²	
									2,5	3,0		2,5	3,0		2,5	3,0			2,5	3,0		2,5	3,0		2,5	3,0			3,0		3,0	
210	30,7	10,8	0,35	—	101,4 (113,6) —	—	25,2 —	N	—	—	809,5 744,0	—	—	843,8 778,4	—	—	913,1 847,9		—	—	1163,5 1049,8	—	—	1197,9 1084,2	—	—	1259,8 1146,1	—	1649,7 1533,1	—	1697,7 1581,1
								M	—	—	318 143,4	—	—	31,8 174,3	—	—	31,8 205,6		—	—	34,6 157,9	—	—	34,6 192,0	—	—	34,6 228,6	—	46,7 219,9	—	46,7 254,3
								σ_{max}	—	—	2,93 3,75	—	—	3,04 4,15	—	—	3,27 4,68		—	—	4,11 4,88	—	—	4,22 5,31	—	—	4,42 5,85	—	5,80 7,03	—	5,96 7,41
250	36,6	15,3	0,42	109,3 65,6	—	97,1 59,3	—	N	—	889,2 823,8	—	—	913,6 858,1	—	—	990,6 925,4	—		—	—	—	—	—	—	—	—	—	—	—	—	—
								M	—	31,8 143,4	—	—	31,8 174,3	—	—	31,8 205,6	—		—	—	—	—	—	—	—	—	—	—	—	—	—
								σ_{max}	—	2,64 3,19	—	—	273 3,49	—	—	2,92 3,88	—		—	—	—	—	—	—	—	—	—	—	—	—	—	—
300	43,9	22,0	0,50	114,4 68,6	—	132,6 81,0	—	N	929,9 864,4	—	—	964,2 898,8	—	—	—	—	—		—	—	—	—	—	—	—	—	—	—	—	—	—
								M	31,8 143,4	—	—	31,8 174,3	—	—	—	—	—		—	—	—	—	—	—	—	—	—	—	—	—	—
								σ_{max}	2,26 2,62	—	—	2,34 2,84	—	—	—	—	—		—	—	—	—	—	—	—	—	—	—	—	—	—	—
350	51,2	29,9	0,58	122,5 73,5	—	165,8 101,3	—	N	—	—	—	—	—	—	1072,5 1007,3	—	—		—	1325,2 1211,4	—	—	1359,6 1245,8	—	—	—	—	—	—	—	—
								M	—	—	—	—	—	—	31,8 205,6	—	—		—	34,6 157,9	—	—	34,6 192,0	—	—	—	—	—	—	—	—
								σ_{max}	—	—	—	—	—	—	2,20 2,65	—	—		—	2,70 2,89	—	—	2,77 3,07	—	—	—	—	—	—	—	—
400	58,6	39,0	0,67	158,1 94,9	—	180,4 110,2	—	N	—	—	—	—	—	—	—	—	—	1375,1 1261,3	—	—	1409,5 1295,7	—	—	—	1469,6 1355,9	—	—	—	—	—	—
								M	—	—	—	—	—	—	—	—	—	34,6 162,4	—	—	34,6 195,9	—	—	—	34,6 228,9	—	—	—	—	—	—
								σ_{max}	—	—	—	—	—	—	—	—	—	2,44 2,57	—	—	2,50 2,71	—	—	—	2,60 2,90	—	—	—	—	—	—
450	65,9	49,4	0,75	165,5 99,3	—	209,2 127,8	—	N	—	—	—	—	—	—	—	—	—	—	—	—	—	—	—	1510,8 1397,0	—	—	—	—	—	—	—
								M	—	—	—	—	—	—	—	—	—	—	—	—	—	—	—	34,6 228,9	—	—	—	—	—	—	—
								σ_{max}	—	—	—	—	—	—	—	—	—	—	—	—	—	—	—	2,36 2,58	—	—	—	—	—	—	—
500	73,2	61,0	0,83	197,1 118,3	—	225,7 137,9	—	N	—	—	—	—	—	—	—	—	—	—	—	—	—	—	—	—	—	—	—	1937,7 1821,2	—	1985,7 1869,2	—
								M	—	—	—	—	—	—	—	—	—	—	—	—	—	—	—	—	—	—	—	46,7 236,2	—	46,7 261,6	—
								σ_{max}	—	—	—	—	—	—	—	—	—	—	—	—	—	—	—	—	—	—	—	2,72 2,88	—	2,79 2,98	—

Примечания:
1. Краевые напряжения определены для опор со сплошными стенками без учета взвешивающего действия воды.
2. В числителе даны значения усилий и краевых напряжений от основных сочетаний нагрузок, в знаменателе – от дополнительных.
3. В скобках приведен вес фундамента для опоры под пролетные строения длиной 33 м.
4. Усилия по подошве фундамента даны на опору.

Усилия и краевые напряжения по подошве фундамента поперек моста (промежуточные опоры)

Выпуск 0

Ширина фундамента по фасаду, см	Площадь сечения F, м²	Момент сопротивления W, м³	Радиус ядра сечения ρ = W/F, м	Вес фундамента, тс		Вес грунта фундамента, тс		N, тс / M, тс·м / σmax, кгс/см²	15+15 м (12+12 м) Высота опоры Нк, м										24+24 м (18+18 м) Высота опоры, Нк, м										33+33 м Высота опоры Нк, м			
				то же, с учетом взвешивающего действия воды		то же, с учетом взвешивающего действия воды			5			7			9			5			7			9			7		9	
				естеств. основ.	скальн. основ.	естеств. основ.	скальн. основ.		естественное основание R'₁, кгс/см²		скальное основание	естественное основание R'₁, кгс/см²		скальное основание	естественное основание R'₁, кгс/см²		скальное основание	естественное основание R'₁, кгс/см²		скальное основание	естественное основание R'₁, кгс/см²		скальное основание	естественное основание R'₁, кгс/см²		скальное основание	естеств. основ. R'₁, кгс/см²	скальное основание	естеств. основ. R'₁, кгс/см²	скальное основание
									2,5	3,0		2,5	3,0		2,5	3,0		2,5	3,0		2,5	3,0		2,5	3,0		2,5	3,0		3,0		3,0	
210	30.7	75.0	2.44	—	101.4 (113.6)	—	25.2	N	—	—	801.0 / 770.4	—	—	835.4 / 804.8	—	—	904.9 / 874.3	—	—	1150.1 / 1109.4	—	—	1184.4 / 1143.8	—	—	1246.4 / 1205.7	—	1631.2 / 1585.0	—	1679.2 / 1633.3
					—		—	M	—	—	640.8 / 755.5	—	—	670.8 / 825.1	—	—	640.8 / 548.5	—	—	912.0 / 975.9	—	—	912.0 / 1045.6	—	—	912.0 / 1181.4	—	1057.2 / 1252.2	—	1057.2 / 1346.5
								σmax	—	—	3.46 / 3.51	—	—	3.57 / 3.72	—	—	3.80 / 4.11	—	—	4.96 / 4.91	—	—	5.07 / 5.11	—	—	5.27 / 5.50	—	6.72 / 6.83	—	6.87 / 7.11
250	36.6	89.3	2.44	109.3 / 65.6	—	97.1 / 59.3	—	N	—	880.8 / 850.2	—	—	915.1 / 884.5	—	—	982.4 / 951.8	—	—	—	—	—	—	—	—	—	—	—	—	—	—
								M	—	640.8 / 755.5	—	—	640.8 / 825.1	—	—	640.8 / 948.5	—	—	—	—	—	—	—	—	—	—	—	—	—	—	—
								σmax	—	3.12 / 3.17	—	—	3.22 / 3.34	—	—	3.40 / 3.66	—	—	—	—	—	—	—	—	—	—	—	—	—	—	—
300	43.9	107.2	2.44	114.4 / 68.6	—	132.6 / 81.0	—	N	921.4 / 890.8	—	—	955.8 / 925.2	—	—	—	—	—	—	—	—	—	—	—	—	—	—	—	—	—	—
								M	640.8 / 755.5	—	—	640.8 / 825.1	—	—	—	—	—	—	—	—	—	—	—	—	—	—	—	—	—	—	—
								σmax	2.70 / 2.73	—	—	2.77 / 2.88	—	—	—	—	—	—	—	—	—	—	—	—	—	—	—	—	—	—	—
350	51.2	125.0	2.44	122.5 / 73.5	—	165.8 / 101.3	—	N	—	—	—	—	—	—	1064.3 / 1033.7	—	—	—	1311.7 / 1271.0	—	—	1346.1 / 1305.4	—	—	—	—	—	—	—	—	—
								M	—	—	—	—	—	—	640.8 / 948.5	—	—	—	912.0 / 975.9	—	—	912.0 / 1045.6	—	—	—	—	—	—	—	—	—
								σmax	—	—	—	—	—	—	2.59 / 2.78	—	—	—	3.29 / 3.26	—	—	3.36 / 3.38	—	—	—	—	—	—	—	—	—
400	58.6	142.9	2.44	158.1 / 94.9	—	180.4 / 110.2	—	N	—	—	—	—	—	—	—	—	—	1361.6 / 1321.4	—	—	1396.0 / 1355.3	—	—	—	1456.1 / 1416.5	—	—	—	—	—	—
								M	—	—	—	—	—	—	—	—	—	912.0 / 985.8	—	—	912.0 / 1056.4	—	—	—	912.0 / 1181.4	—	—	—	—	—	—
								σmax	—	—	—	—	—	—	—	—	—	2.96 / 2.95	—	—	3.02 / 3.05	—	—	—	3.12 / 3.24	—	—	—	—	—	—
450	65.9	160.8	2.44	165.5 / 99.3	—	209.2 / 127.8	—	N	—	—	—	—	—	—	—	—	—	—	—	—	—	—	—	—	1497.3 / 1456.6	—	—	—	—	—	—
								M	—	—	—	—	—	—	—	—	—	—	—	—	—	—	—	—	912.0 / 1181.4	—	—	—	—	—	—
								σmax	—	—	—	—	—	—	—	—	—	—	—	—	—	—	—	—	2.84 / 2.95	—	—	—	—	—	—
500	73.2	178.6	2.44	197.1 / 118.3	—	225.7 / 137.9	—	N	—	—	—	—	—	—	—	—	—	—	—	—	—	—	—	—	—	—	—	1919.2 / 1873.4	—	1967.2 / 1921.4	—
								M	—	—	—	—	—	—	—	—	—	—	—	—	—	—	—	—	—	—	—	1052.2 / 1262.6	—	1057.2 / 1361.9	—
								σmax	—	—	—	—	—	—	—	—	—	—	—	—	—	—	—	—	—	—	—	3.21 / 3.27	—	3.28 / 3.39	—

Примечания см. 3.503.1-53.0-00РР лист 3

Выпуск 0

Усилия по подошве фундамента и величины давлений на голову сваи (промежуточные опоры)

Ширина фундамента по фасаду, м	Количество свай в фундаменте, шт	Момент сопротивления свайного ростверка W, м³	Вес фундамента, тс	H, тс N, тс M, тсм Pmax, тс Mmax, тс·м	15 + 15 м (12+12 м) Высота опоры Нк, м			24 + 24 (18 + 18 м) Высота опоры Нк, м			33 + 33 м Высота опоры Нк, м	
					5	7	9	5	7	9	7	9
2,10	24	14.4 / 64,5	113.7	H	18,3 / 54,0	16,4 / 54,0	20.48 / 62,5	—	—	—	—	—
				N	742,8 / 769,2	777 1 / 803,5	847.1 / 873,5	—	—	—	—	—
				M	143.4 / 755.5	153,7 / 825,1	208.4 / 948.5	—	—	—	—	—
				Pmax	52 22 / 45,5	45,4 / 46,3	52,7 / 53. 1	—	—	—	—	—
				Mmax	1,97 / 3,89	1,40 / 4,61	1,75 / 5,33	—	—	—	—	—
2,10	28	16,8 / 73. 5	113.7	H	—	—	—	20,2 / 54,0	21,6 / 54,0	22,0 / 62,5	—	—
				N	—	—	—	1048,5 / 1108,1	1188,1 / 1247,7	1145.3 / 1204,9	—	—
				M	—	—	—	157.9 / 975 9	197,5 / 1045,6	230 6 / 1181,4	—	—
				Pmax	—	—	—	49,3 / 54,2	56,8 / 60.4	57,3 / 60.9	—	—
				Mmax	—	—	—	1,48 / 3,95	1,58 / 3,95	1,61 / 4,58	—	—
3,00	42	29,4 / 110,3	190,3	H	—	—	—	—	—	—	23,3 / 70,96	22,8 / 70,96
				N	—	—	—	—	—	—	1628,9 / 1680 8	1676,9 / 1729,1
				M	—	—	—	—	—	—	244,3 / 1287,5	269 5 / 1381,7
				Pmax	—	—	—	—	—	—	48,7 / 53,0	50,7 / 55,0
				Mmax	—	—	—	—	—	—	1,14 / 3,46	1,11 / 3,46

Примечания:

1. H, N и M - усилия по подошве фундамента (на опору).
2. В числителе приведены данные при расчете вдоль моста, в знаменателе - поперек моста.
3. Усилия в сваях даны без учета собственного веса свай

Выпуск 0

Устои

Горизонтальные силы и изгибающие моменты, действующие на опору по подошве фундамента

Высота опоры Нк, м	Длина опираемых пролетов, м	Нормативные усилия: Торможение H, тс	Торможение M, тс·м	Горизонтальное давление грунта, тс: От веса грунта	От временной нагрузки на призме обрушения	Момент от горизонтального давления грунта, тс·м: От веса грунта	От временной нагрузки на призме обрушения	Расчетные усилия: Торможение H, тс	Торможение M, тс·м	Горизонтальное давление грунта, тс: От веса грунта	От временной нагрузки на призме обрушения: Основное сочетан.	Дополнит. сочетан.	Момент от горизонтального давления грунта, тс·м: От веса грунта	От временной нагрузки на призме обрушения: Основное сочетан.	Дополнит. сочетан.
5	12	23.0	144.4	50.8	34.5	119.6	51.9	25.7	161.7	76.2	62.1	49.6	176.6	101.0	80.8
	15	23.0	144.4	50.8	34.5	119.6	51.9	25.7	161.7	76.2	62.1	49.6	176.6	101.0	80.8
	18	23.0	144.4	60.2	30.6	153.9	38.5	25.7	161.7	90.4	56.2	44.9	228.6	78.7	63.0
	24	23.7	149.2	60.2	30.6	153.9	38.5	26.6	167.1	90.4	56.2	44.9	228.6	78.7	63.0
	33	25.4	160.5	80.4	37.3	232.0	68.0	28.5	179.8	121.2	68.3	52.2	345.9	121.8	97.4
7	12	23.0	190.3	86.7	32.7	255.0	58.3	25.7	213.1	129.8	59.4	47.5	382.5	114.9	91.9
	15	23.0	190.3	86.7	32.7	255.0	58.3	25.7	213.1	129.8	59.4	47.5	382.5	114.9	91.9
	18	23.0	190.3	97.1	36.3	307.7	69.8	25.7	213.1	147.9	65.7	52.4	462.9	135.7	108.4
	24	23.7	196.6	97.1	36.3	307.7	69.8	26.6	220.2	147.9	65.7	52.4	462.9	135.7	108.4
	33	25.4	210.9	124.1	42.5	429.8	103.2	28.5	236.2	182.0	72.6	58.1	627.8	176.2	140.9

Нормативные опорные реакции на опору

Длина опираемого пролетного строения, м	От веса пролетного строения, тс	От проезжей части на пролетном строении, тс	От переходных плит тс
12	97.0	27.6	21.6
15	121.3	34.4	21.6
18	162.0	41.3	21.6
24	213.3	55.1	21.6
33	335.5	75.6	21.6

Опорная реакция от нормативной временной нагрузки, находящейся в пролете

Длина опираемого пролетного строения м	Толпа, тс	Одна стоящая колонна, тс	Одна движущаяся колонна (без динамики) тс
12	4.8	45.8	43.8
15	6.0	53.7	46.9
18	7.2	61.5	47.6
24	9.6	72.4	48.5
33	13.2	92.8	61.1

Усилия и краевые напряжения по подошве фундамента на опору (устои)

Высота опоры	Длина опираемого пролета	Ширина фундамента по фасаду	Геометрические характеристики		Основные сочетания $\sigma_{max}=\frac{N}{F}\pm\frac{M}{W}$				Дополнительные сочетания $\sigma_{max}=\frac{N}{F}\pm\frac{M}{W}$			
					Нормальная сила и изгибающий момент		Краевые напряжения, σ		Нормальная сила и изгибающий момент		Краевые напряжения, σ	
							R'				R'	
					N	M	2.5	3.0	N	M	2.5	3.0
м	м	м	$м^2$	$м^3$	тс	тс·м	кгс/$см^2$		тс	тс·м	кгс/$см^2$	
5	15 (12)	3.65	62.2	37.9	1262.9	174.4	—	2.49	946.8	330.2	—	2.39
		4.50	76.7	57.5	1470.0	135.8	2.15	—	1189.8	120.1	1.76	—
	24 (18)	3.65	62.2	37.9	1436.4	230.5	—	2.92	1099.7	410.7	—	2.85
		4.50	76.7	57.5	1617.0	150.7	2.37	—	1354.9	309.6	2.30	—
	33	4.50	76.7	57.5	1819.3	81.6	—	2.51	1464.0	336.8	—	2.49
7	15 (12)	4.50	76.7	57.5	1738.9	123.1	—	2.48	1336.2	400.7	—	2.44
		5.00	85.3	71.0	1688.1	149.7	2.35	—	1647.0	272.4	2.31	—
	24 (18)	4.50	76.7	57.5	1922.3	206.6	—	2.86	1488.8	512.8	—	2.83
		5.00	85.3	71.0	2091.9	133.0	2.64	—	1619.0	453.0	2.54	—
	33	5.00	85.3	71.0	2285.6	97.8	—	2.82	1907.6	500.7	—	2.94

Выпуск 0

Расчетные усилия в голове сваи
Устой козлового типа на свайном основании

Высота устоя Нк, м	Марка фундамента	Схема фундамента	Геометрические характеристики: n, шт.	Геометрические характеристики: W, м³	Длина опираемого пролета, м	Rmax тс	Mmax тс·м	Hmax тс
5	305 ф-24 св	3050; 425; 2х1100; 425; Ось симметрии рамы	24	17.6	15 (12)	53.4	6.7	5.4
	305 ф-32 св	3050; 425; 2200; 425; 1050; Ось симметрии рамы	32	35.2	24 (18)	48.5	4.8	4.6
	305 ф-40 св	3050; 425; 2х1100; 425; 1050; Ось симметрии рамы	40	35.2	33	47.3	4.9	4.7
7	365 ф-40 кв	3650; 425; 2х1400; 425; 1050; Ось симметрии рамы	40	44.8	15 (12)	42.4	4.7	4.5
			40	44.8	24 (18)	45.4	5.4	5.1
	365 ф-48 св	3650; 425; 2х1400; 425; 1050; Ось симметрии рамы	48	44.8	33	51.1	6.6	5.3

Примечание.
Усилия в сваях даны без учета собственного веса свай

Устой свайный козлового типа Нк=3м

Длина опираемого пролета, м	Схема фундамента	Вертикальная свая: Nmax тс	Вертикальная свая: Mmax тс·м	Наклонная свая: Nmax тс	Наклонная свая: Mmax тс·м	Рабочая арматура
15 (12)	500; 410; 1200	29,8	3,8	35,6	13,1	12ф25
24 (18)	1200	40,1	3,3	37,9	17,2	12ф25

Выпуск 0

Марка, поз.	Обозначение	Наименование	Кол. на исполн. 3.503.1-53.0-1									Масса, ед., т	Примечание
			–	01									
	3.503.1-53.0-1	Устой свайный козло-											
		вого типа Нк=3м.											
		Схема расположения											
		элементов сборных											
		конструкций	X	X									
1	3.503.1-53.1-23	Блок насадки Н-1	8	8								2,3	
2	3.503.1-53.1-32	Блок шкафной стенки 90Ш-2	2									1,1	
2	-01	Блок шкафной стенки 120Ш-2		2								1,5	
3	3.503.1-53.1-34	Блок шкафной стенки 90Ш-3	3									2,1	
3	-01	Блок шкафной стенки 120Ш-3		3								2,8	
4	3.503.1-53.1-36	Блок открылка 90К	2									1,0	
4	3.503.1-53.1-37	Блок открылка 120К		2								1,6	
5	3.503.1-53.1-39	Блок переходной плиты П-1	14	14								1,4	
6	-01	Блок переходной плиты П-2	2	2								1,8	

Разраб.	Затока		
Пров.	Бойцова		
Гл.инж.пр.	Дашкевич		
Гл.техн.	Гафт		
Нач.отд	Каташев		

3.503.1-53.0-1

Устой свайный козлового типа Нк=3м. Схема расположения (спецификация)

Стадия	Лист	Листов
Р	1	7

ПРОМТРАНСНИИПРОЕКТ г. Москва

Копировал Дах Формат 11Г

Инв.№подл.	Подпись и дата	Взам.инв.№

Марка, поз.	Обозначение	Наименование	Кол. на исполн. 3.503.1-53.0-1									Масса ед., т	Примечание
			–	01									
7	3.503.1-53.1-41	Блок лежня П-1	3	3								3,8	
8	3.503.1-53.0-1.1	Объединение свай с											
		блоком насадки. Узел 1	7	7									
9	3.503.1-53.0-1.2	Объединение блоков											
		насадки. Узел 2	3	3									
10	3.503.1-53.0-1.3	Объединение блоков											
		насадки. Узел 3	1	1									
11	-01	Объединение блоков											
		насадки. Узел 3	1	1									
12	3.503.1-53.0-1.4	Объединение блоков											
		насадки. Узел 4	1	1									
13	3.503.1-53.0-1.5	Обетонирование блоков											
		насадки при устройстве											
		температурного шва. Узел 5	1	1									
14	3.503.1-53.0-1.6	Объединение блоков											
		шкафной стенки. Узел 6	3										
14	-01	Объединение блоков											
		шкафной стенки. Узел 6		3									
15	3.503.1-53.0-17	Объединение блоков											

3.503.1-53.0-1 Лист 2

Копировал Дах Формат 11Г

Марка, поз.	Обозначение	Наименование	Кол. на испол. 3.503.1-53.0-1								Масса ед., т	Примечание
			–	01								
		шкафной стенки при										
		устройстве темпе-										
		ратурного шва.										
		Узел 7	1									
15	3.503.1-53.0-1.7-01	Обетонирование бло-										
		ков шкафной стенки										
		при устройстве темпе-										
		ратурного шва. Узел 7		1								
16	3.503.1-53.0-1.8	Обетонирование край-										
		них блоков насадки										
		и шкафной стенки.										
		Узел 8	2									
16	-01	Обетонирование край-										
		них блоков насадки и										
		шкафной стенки. Узел 8		2								
17	3.503.1-53.0-1.9	Объединение блока										
		шкафной стенки с										
		блоком насадки.										
		Узел 9	1	1								

Копировал Формат 11г

Инв. № подл.	Подпись и дата	Взам. инв. №

Марка, поз.	Обозначение	Наименование	Кол. на испол. 3.503.1-53.0-1								Масса ед.т	Примечание
			–	01								
18	3.503.1-53.0-1.9-01	Объединение блока										
		шкафной стенки с										
		блоком насадки.										
		Узел 9	1	1								
19	3.503.1-53.0-1.10	Объединение блока шкаф-										
		ной стенки с блоком										
		насадки. Узел 10	3	3								
20	3.503.1-53.0-1.11	Обетонирование выпусков										
		из консоли шкафной стен-										
		ки для опирания перекров-										
		ных плит. Узел 11	1	1								
21	3.503.1-53.0-1.12	Обетонирование верха										
		шкафной стенки. Узел 12	1	1								
22	3.503.1-53.0-2.12	Подферменник. Узел 12	11	11								
23	3.503.1-53.0-1.13	Монолитная часть пере-										
		ходной плиты. Узел 13	1	1								
24	3.503.1-53.0-1.14	Объединение блоков										
		лежня. Узел 14	1	1								
25	3.503.1-53.0-1.15	Обетонирование										

Копировал Формат 11г

Марка, поз.	Обозначение	Наименование	Кол. на испол. —	Кол. на испол. 01	Масса ед., т	Примечание
		крайнего блока лест-				
		ная. Узел 15	1	1		
		Стандартные изделия				
26	Серия 3.501-86.	Железобетонные				
	Инв. № 946. ЦПМ Главт-	призматические сваи				
	ранспроекта	сечением 35х35 см	23	23		
27	Серия 3.503-13	Блок тротуарный ТБ2	4	4	1.4	
28		Панель перильного				
		ограждения ПО	2	2	0.17	
29	Серия 3.503-12, Вып. 15	Одежда мостового				
	Инв. № 384/42 ЦПМ	полотна с цементобе-				
	Главтранспроекта	тонным покрытием				59.5 м²
30	Типовой проект	Температурный шов				
	Гипротрансмоста 1971г.	переходных плит	1	1		
	№ 501-5, Инв. № 384/11					
	Серия 3.503-41, Вып.1и3	Детали опирания				
		переходных плит и				

Инв. № подл. | Подпись и дата | Взам. инв. №

Марка, поз.	Обозначение	Наименование	Кол. на испол. —	Кол. на испол. 01	Масса ед., т	Примечание
		сопряжения их с				
		насыпью, схема				
		водоотвода				

Выпуск 0

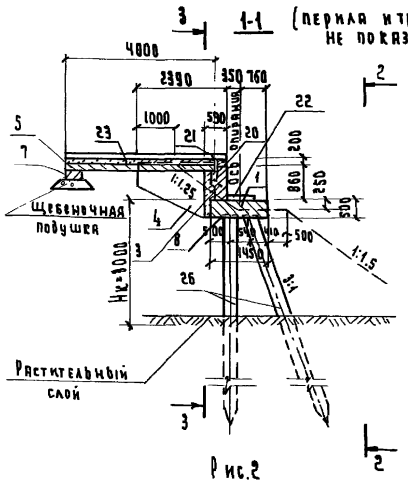

Рис.2

Остальное см. рис.1

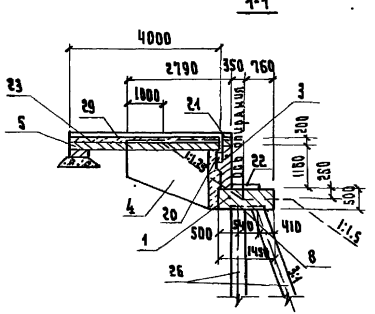

Рис.1

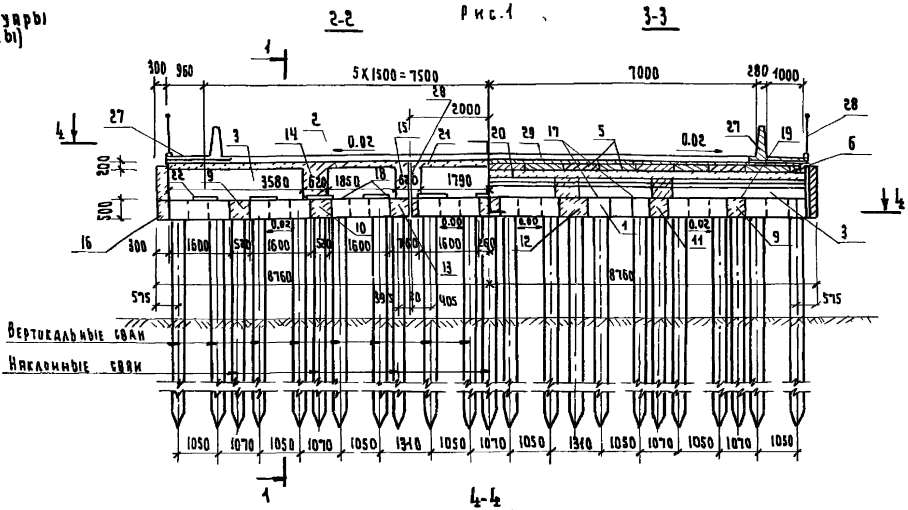

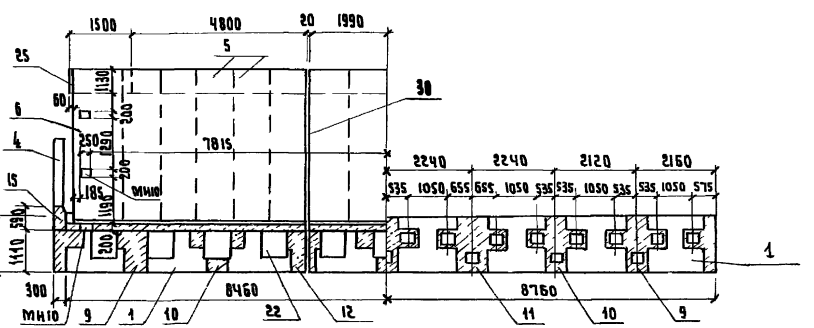

Обозначение	Опираемые пролеты, м	Рис.
3.503.1-53.0-1	12; 15	1
-01	18; 24	2

Схема расположения блоков пешеходной части

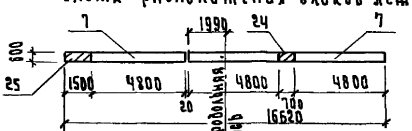

Разраб.	Заболотская	
Пров.	Бойцова	
Гл.инж.пр.	Дашевич	
Гл.техн.	Гафт	
Нач.отд.	Катышев	

3.503.1-53.0-1

Устой свайный козлового типа $H_к$=3м. Схема расположения элементов сборных конструкций

Стадия	Лист	Листов
Р	7	

ПРОМТРАНСНИИПРОЕКТ г. Москва

Выпуск 0

Формат	Зона	Поз.	Обозначение	Наименование	Кол.	Примечание
				Документация		
11В			3.503.1-53.0-1.1СБ	Сборочный чертеж		
				Детали		
БЧ		1	3.503.1-53.0-1.1.1	ф18А-III ГОСТ 5781-75, ℓ=1350	3	8,1 кг
				Материалы		
				Бетон гидротехнический		Объемы бетона. См. узлы 2, 3, 4 и 5
				ГОСТ 4795-68, марки 300		

Разраб.	Митина		
Пров.	Бойцова		
Гл. инж. пр.	Дашкевич		
Гл. техн.	Гафт		
Нач. отд.	Каташев		

3.503.1-53.0-1.1

Объединение свайс блоком насадки. Узел 1

Стадия	Лист	Листов
Р		1

ПРОМТРАНСНИИПРОЕКТ г. Москва

1-1

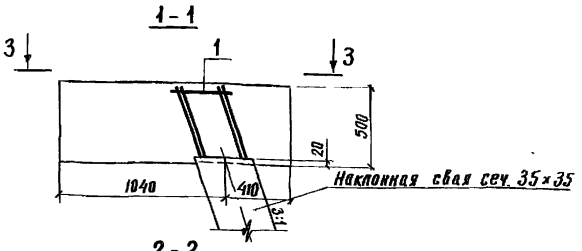

Наклонная свая сеч. 35×35

2-2

Хомут поз. 1 приварить к выпускам из свай

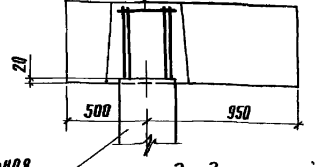

Вертикальная свая сеч. 35×35см

Арматура объединения блоков насадки не показана.

3-3

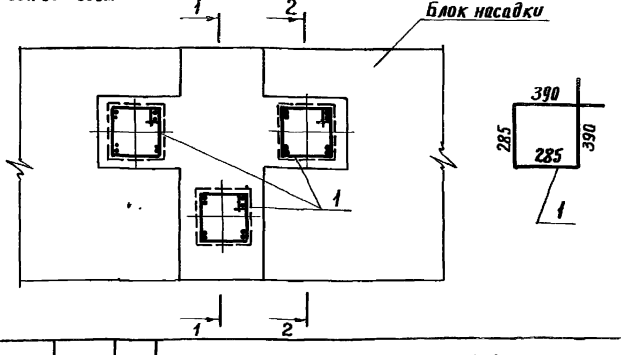

Инв. № подл. | Подпись и дата | Взам. инв. №

Разраб.	Митина	
Пров.	Бойцова	
Гл. инж. пр.	Дашкевич	
Гл. техн.	Гафт	
Нач. отд.	Каташев	

3.503.1-53.0-1.1СБ

Объединение свай с блоком насадки. Узел 1

Стадия	Масса	Масштаб
Р		1:25
Лист	Листов 1	

ПРОМТРАНСНИИПРОЕКТ г. Москва

Формат	Зона	Поз.	Обозначение	Наименование	Кол	Примечание
				Документация		
А4			3.503.1-53.0-1.2 СБ	Сборочный чертеж		
				Детали		
БЧ		1	3.503.1-53.0-1.2.1	ф18А-III ГОСТ 5781-75, ℓ=2180	10	43,6 кг
БЧ		2	3.503.1-53.0-1.2.2	ф16А-III ГОСТ 5781-75, ℓ=1740	2	5,5 кг
БЧ		3	3.503.1-53.0-1.2.3	ф8А-I ГОСТ 5781-75, ℓ=610	7	1,7 кг
БЧ		4	3.503.1-53.0-1.2.4	ф14А-III ГОСТ 5781-75, ℓ=660	11	8,8 кг
				Материалы		
				Бетон гидротехнический ГОСТ 4795-68, марки 300	0,62	м³

			3.503.1-53.0-1.2		
Разраб.	Митина		Объединение блоков насадки. Узел 2	Стадия	Лист	Листов
Пров.	Бойцова			Р		1
Гл.инж.пр.	Дашкевич			ПРОМТРАНСНИИПРОЕКТ г. Москва		
Гл.техн.	Гафт					
Нач.отд.	Каташев					

1 – 1

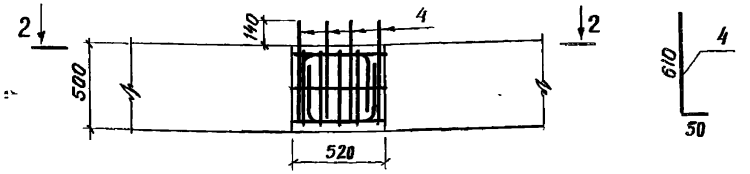

2 – 2

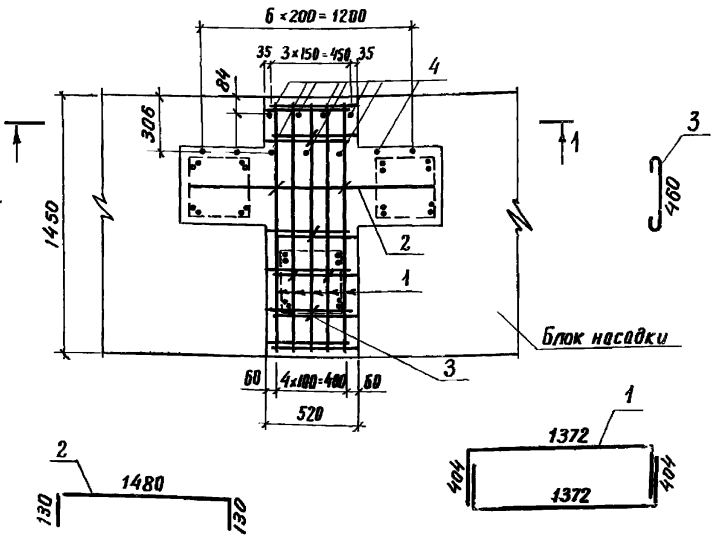

Инв.№ подл. | Подпись и дата | Взам.инв.№

			3.503.1-53.0-1.2 СБ		
Разраб.	Митина		Объединение блоков насадки. Узел 2	Стадия	Масса	Масштаб
Пров.	Бойцова			Р		1:25
Гл.инж.пр.	Дашкевич			Лист	Листов 1	
Гл.техн.	Гафт			ПРОМТРАНСНИИПРОЕКТ г. Москва		
Нач.отд.	Каташев					

Выпуск 0

Формат	Зона	Поз.	Обозначение	Наименование	Кол.	Примечание
				Документация		
11Б			3.503.1-53.0-1.3СБ	Сборочный чертеж		
				3.503.1-53.0-1.3		
				Детали		
БЧ		1	3.503.1-53.0-1.2.1	ф18А-III ГОСТ 5781-75, ℓ=2180	10	43.6 кг
БЧ		2	3.503.1-53.0-1.2.2	ф16А-III ГОСТ 5781-75, ℓ=1740	2	5.5 кг
БЧ		3	3.503.1-53.0-1.2.3	ф8А-I ГОСТ 5781-75, ℓ=610	7	1.7 кг
БЧ		4	3.503.1-53.0-1.3.1	ф18А-III ГОСТ 5781-75, ℓ=2216	4	17.7 кг
БЧ		5	3.503.1-53.0-1.2.4	ф14А-III ГОСТ 5781-75, ℓ=660	2	1.6 кг
				Материалы		
				Бетон гидротехнический		
				ГОСТ 4795-68 марки 300	0,62	м3
				3.503.1-53.0-1.3-01		
				Детали		
БЧ		1	3.503.1-53.0-1.2.1	ф18А-III ГОСТ 5781-75, ℓ=2180	10	43.6 кг
БЧ		2	3.503.1-53.0-1.2.2	ф16А-III ГОСТ 5781-75, ℓ=1740	2	5.5 кг
БЧ		3	3.503.1-53.0-1.2.3	ф8А-I ГОСТ 5781-75, ℓ=610	7	1.7 кг
БЧ		4	3.503.1-53.0-1.3.1	ф18А-III ГОСТ 5781-75, ℓ=2216	4	17.7 кг
БЧ		5	3.503.1-53.0-1.2.4	ф14А-III ГОСТ 5781-75, ℓ=660	2	1.6 кг
				Материалы		
				Бетон гидротехнический		
				ГОСТ 4795-68 марки 300	0.62	м3

3.503.1-53.0-1.3

Разраб.	Митина		Объединение блоков насадки. Узел 3	Стадия	Лист	Листов
Пров.	Байцова			Р		1
Гл.инж.пр.	Дашкевич			ПРОМТРАНСНИИПРОЕКТ г. Москва		
Гл. техн.	Гафт					
Нач. отд.	Каташев					

Инв.№ подл. | Подпись и дата | Взам. инв.№

1 - 1

3.503.1-53.0-13 - изображено
3.503.1-53.0-13-01 - зеркальное отражение

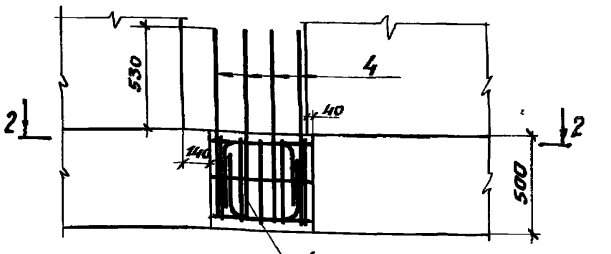

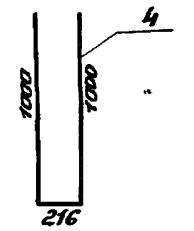

2 - 2

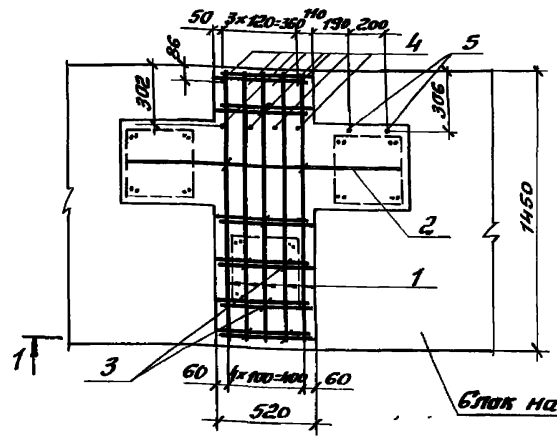

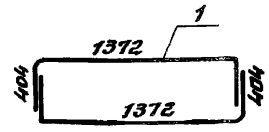

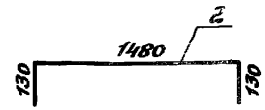





3.503.1-53.0-1.3СБ

Разраб.	Митина		Объединение блоков насадки. Узел 3	Стадия	Масса	Масштаб
Пров.	Байцова			Р		1:25
Гл.инж.пр.	Дашкевич			Лист	Листов 1	
Гл. техн.	Гафт			ПРОМТРАНСНИИПРОЕКТ г. Москва		
Нач. отд.	Каташев					

Выпуск 0

Формат	Зона	Поз.	Обозначение	Наименование	Кол.	Примечание
				Документация		
А4			3.503.1-53.0-1.4 СБ	Сборочный чертеж		
				Детали		
БЧ		1	3.503.1-53.0-1.2.1	Ф18 А-III ГОСТ 5781-75, ℓ=2180	16	69,7 кг
БЧ		2	3.503.1-53.0-1.4.1	Ф16 А-III ГОСТ 5781-75, ℓ=1980	2	6,2 кг
БЧ		3	3.503.1-53.0-1.2.3	Ф8 А-I ГОСТ 5781-75, ℓ= 610	15	3,6 кг
БЧ		4	3.503.1-53.0-1.3.1	Ф18 А-III ГОСТ 5781-75, ℓ=2216	4	17,7 кг
БЧ		5	3.503.1-53.0-1.4.2	Ф18 А-III ГОСТ 5781-75, ℓ=720	6	8,6 кг
БЧ		6	3.503.1-53.0-1.2.4	Ф14 А-III ГОСТ 5781-75, ℓ=660	2	1,6 кг
				Материалы		
				Бетон гидротехнический ГОСТ 4795-68 марки 300	0,79	м³

Разраб.	Митина	
Пров.	Байцова	
Гл.инж.пр	Дашкевич	
Гл.техн.	Гафт	
Нач.отд.	Каташев	

3.503.1-53.0-1.4

Объединение блоков насадки. Узел 4

Стадия	Лист	Листов
Р		1

ПРОМТРАНСНИИПРОЕКТ г. Москва

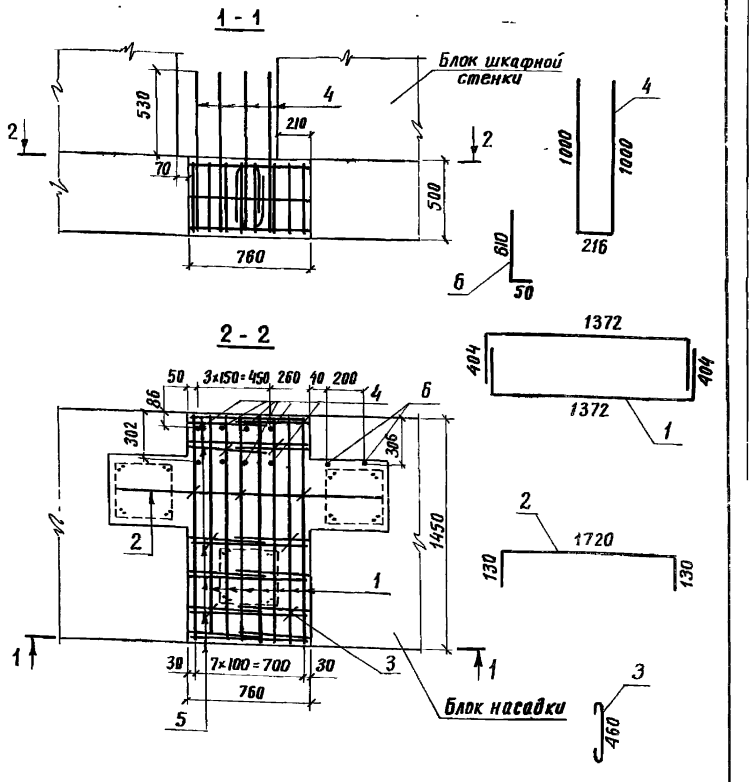

Разраб.	Митина	
Пров.	Байцова	
Гл.инж.пр.	Дашкевич	
Гл.техн.	Гафт	
Нач.отд.	Каташев	

3.503.1-53.0-1.4 СБ

Объединение блоков насадки. Узел 4

Стадия	Масса	Масштаб
Р		1:25
Лист	Листов 1	

ПРОМТРАНСНИИПРОЕКТ г. Москва

Инв.№ подл. | Подпись и дата | Взам. инв.№

Выпуск 1

Формат	Зона	Поз.	Обозначение	Наименование	Кол.	Примечание
				Документация		
А4			3.503.1-53.0-1.5 СБ	Сборочный чертеж		
				Детали		
БЧ		1	3.503.1-53.0-1.5.1	ф16А-III ГОСТ 5781-75, ℓ=1500	7	16.6 кг
БЧ		2	3.503.1-53.0-1.5.2	ф16А-III ГОСТ 5781-75, ℓ=2480	1	3,9 кг
БЧ		3	3.503.1-53.0-1.2.1	ф18А-III ГОСТ 5781-75, ℓ=2180	14	61.0 кг
БЧ		4	3.503.1-53.0-1.2.3	ф8А-I ГОСТ 5781-75, ℓ=610	7	1,8 кг
БЧ		5	3.503.1-53.0-1.3.1	ф18А-III ГОСТ 5781-75, ℓ=2216	4	17,7 кг
БЧ		6	3.503.1-53.0-1.2.4	ф14А-III ГОСТ 5781-75, ℓ=660	2	1,6 кг
				Материалы		
				Бетон гидротехнический ГОСТ 4795-68, марки 300	0.78	м³

3.503.1-53.0-1.5

Разраб.	Митина	
Пров.	Бойцова	
Гл.инж.пр.	Дашкевич	
Гл.техн.	Гафт	
Нач.отд.	Каташев	

Обетонирование блоков насадки при устройстве температурного шва. Узел 5

Стадия	Лист	Листов
Р		1

ПРОМТРАНСНИИПРОЕКТ г. Москва

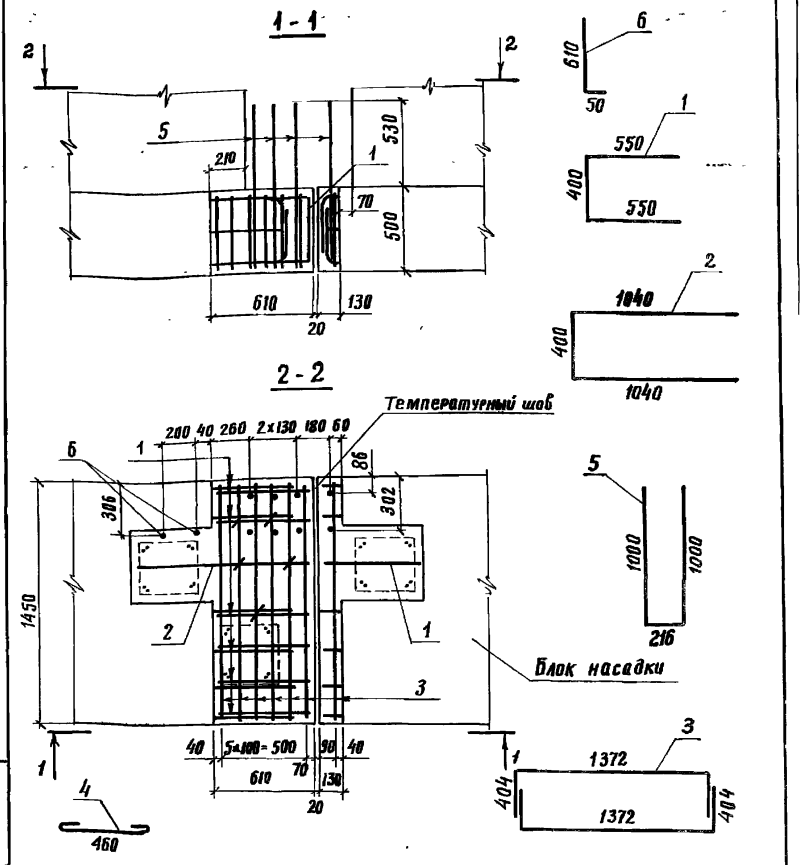

Инв.№ подл. | Подпись и дата | Взам.инв.№

3.503.1-53.0-1.5 СБ

Разраб.	Митина	
Пров.	Бойцова	
Гл.инж.пр.	Дашкевич	
Гл.техн.	Гафт	
Нач.отд.	Каташев	

Обетонирование блоков насадки при устройстве температурного шва. Узел 5

Стадия	Масса	Масштаб
Р		1:25
Лист	Листов 1	

ПРОМТРАНСНИИПРОЕКТ г. Москва

Выпуск 0

Формат	Зона	Поз.	Обозначение	Наименование	Кол.	Примечание
				Документация		
А1			3.503.1-53.0-1.6 СБ	Сборочный чертеж		
				3.503.1-53.0-1.6		l=12м,15м
				Детали		
Бч		1	3.503.1-53.0-1.6.1	ф10А-III ГОСТ 5781-75, l=990	4	2.4 кг
Бч		2	3.503.1-53.0-1.6.2	ф10А-III ГОСТ 5781-75, l=1030	4	2.5 кг
Бч		3	3.503.1-53.0-1.6.3	ф10А-III ГОСТ 5781-75, l=990	4	2.4 кг
Бч		4	3.503.1-53.0-1.6.4	ф10А-III ГОСТ 5781-75, l=580	12	4.3 кг
Бч		5	3.503.1-53.0-1.6.5	ф8А-I ГОСТ 5781-75, l=380	4	0.6 кг
Бч		6	3.503.1-53.0-1.6.6	ф8А-I ГОСТ 5781-75, l=280	6	0.7 кг
				Материалы		
				Бетон гидротехнический		
				ГОСТ 4795-68 марки 300	0.14	м³
				3.503.1-53.0-1.6-01		l=18м,24м
				Детали		
Бч		1	3.503.1-53.0-1.6.1-01	ф10А-III ГОСТ 5781-75, l=1290	4	3.2 кг
Бч		2	3.503.1-53.0-1.6.2-01	ф10А-III ГОСТ 5781-75, l=1330	4	3.3 кг
Бч		3	3.503.1-53.0-1.6.3	ф10А-III ГОСТ 5781-75, l=990	4	2.4 кг
Бч		4	3.503.1-53.0-1.6.4	ф10А-III ГОСТ 5781-75, l=580	14	5.0 кг
Бч		5	3.503.1-53.0-1.6.5	ф8А-I ГОСТ 5781-75, l=380	6	0.9 кг
Бч		6	3.503.1-53.0-1.6.6	ф8А-I ГОСТ 5781-75, l=280	6	0.7 кг
				Материалы		
				Бетон гидротехнический		
				ГОСТ 4795-68 марки 300	0.2	м³

		3.503.1-53.0-1.6	
Разраб.	Митина	Объединение блоков шкафной стенки. Узел 6	Стадия: Р; Лист; Листов: 1
Пров.	Бойцова		
Гл.инж.пр.	Дашкевич		ПРОМТРАНСНИИПРОЕКТ г. Москва
Гл.техн.	Гафт		
Нач.отд.	Катышев		

Взам. инв.№ | Подпись и дата | Инв.№ подл.

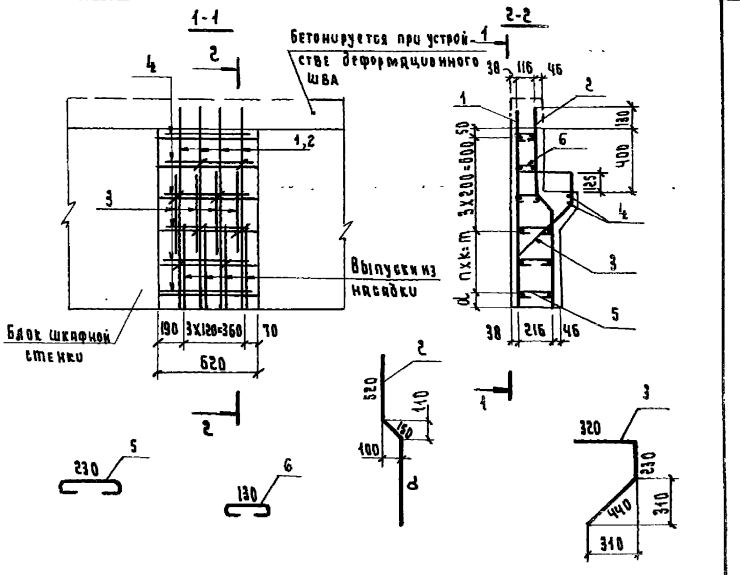

Обозначение	Опираемые пролеты, м	d, мм	a, мм	K, мм	n, шт.	m, мм
3.503.1-53.0-1.6	12, 15	40	360	150	1	150
-01	18, 24	90	660	200	2	400

3.503.1-53.0-1.6 СБ

Разраб.	Митина	Объединение блоков шкафной стенки. Узел 6	Стадия: Р; Масса; Масштаб: 1:25
Пров.	Бойцова		Лист; Листов 1
Гл.инж.пр.	Дашкевич		ПРОМТРАНСНИИПРОЕКТ г. Москва
Гл.техн.	Гафт		
Нач.отд.	Катышев		

Выпуск 0

Формат	Зона	Поз.	Обозначение	Наименование	Кол.	Примечание
				Документация		
12г			3.503.1-53.0-1.7 СБ	Сборочный чертеж		
				3.503.1-53.0-1.7		α=12м,15м
				Детали		
БЧ		1	3.503.1-53.0-1.6.1	ф10А-III ГОСТ 5781-75, ℓ=900	4	2.4кг
БЧ		2	3.503.1-53.0-1.6.2	ф10А-III ГОСТ 5781-75, ℓ=1030	4	2.5 кг
БЧ		3	3.503.1-53.0-1.6.3	ф10А-III ГОСТ 5781-75, ℓ=990	4	2.4 кг
БЧ		4	3.503.1-53.0-1.6.5	ф8А-I ГОСТ 5781-75, ℓ=380	6	0.8 кг
БЧ		5	3.503.1-53.0-1.6.6	ф8А-I ГОСТ 5781-75, ℓ=280	6	0.7 кг
БЧ		6	3.503.1-53.0-1.7.1	-220х2, ℓ=1060	2	7.3 кг
				Материалы		
				Бетон гидротехнический		
				ГОСТ 4795-68 марки 300	0.2	м³
				Рубероид ГОСТ 10923-76	0.7	м²
				Стандартные изделия		
			ГОСТ 10299-68*	Алюминиевые заклепки		
				α=2мм, ℓ=14мм	16	шт.
				3.503.1-53.0-1.7-01		α=18м,24м
				Детали		
БЧ		1	3.503.1-53.0-1.6.1-01	ф10А-III ГОСТ 5781-75, ℓ=1290	4	3.2кг
БЧ		2	3.503.1-53.0-1.6.2-01	ф10А-III ГОСТ 5781-75, ℓ=1330	4	3.3 кг
БЧ		3	3.503.1-53.0-1.6.3	ф10А-III ГОСТ 5781-75, ℓ=990	4	2.4кг

Разраб.	Митина	3.503.1-53.0-1.7	
Пров.	Бойцова	Обетонированные блоков шкафной стенки при устройстве температурного шва. Узел 7	Стадия: Р; Лист: 1; Листов: 2
Гл. инж. пр.	Дашкевич		ПРОМТРАНСНИИПРОЕКТ г. Москва
Гл. техн.	Гафт		
Нач. отд.	Катышев		

Инв. № подл. | Подпись и дата | Взам. инв. №

Формат	Зона	Поз.	Обозначение	Наименование	Кол.	Примечание
БЧ		4	3.503.1-53.0-1.6.5	ф8А-I ГОСТ 5781-75, ℓ=380	6	0.8 кг
БЧ		5	3.503.1-53.0-1.6.6	ф8А-I ГОСТ 5781-75, ℓ=280	7	0.8 кг
БЧ		6	3.503.1-53.0-1.7.1-01	-220х2, ℓ=1360	2	9.4 кг
				Материалы		
				Бетон гидротехнический		
				ГОСТ 4795-68 марки 300	0.22	м²
				Рубероид ГОСТ 10923-76	0.9	м²
				Стандартные изделия		
			ГОСТ 10299-68*	Алюминиевые заклепки		
				α=2мм, ℓ=14мм	20	шт.

Выпуск 0

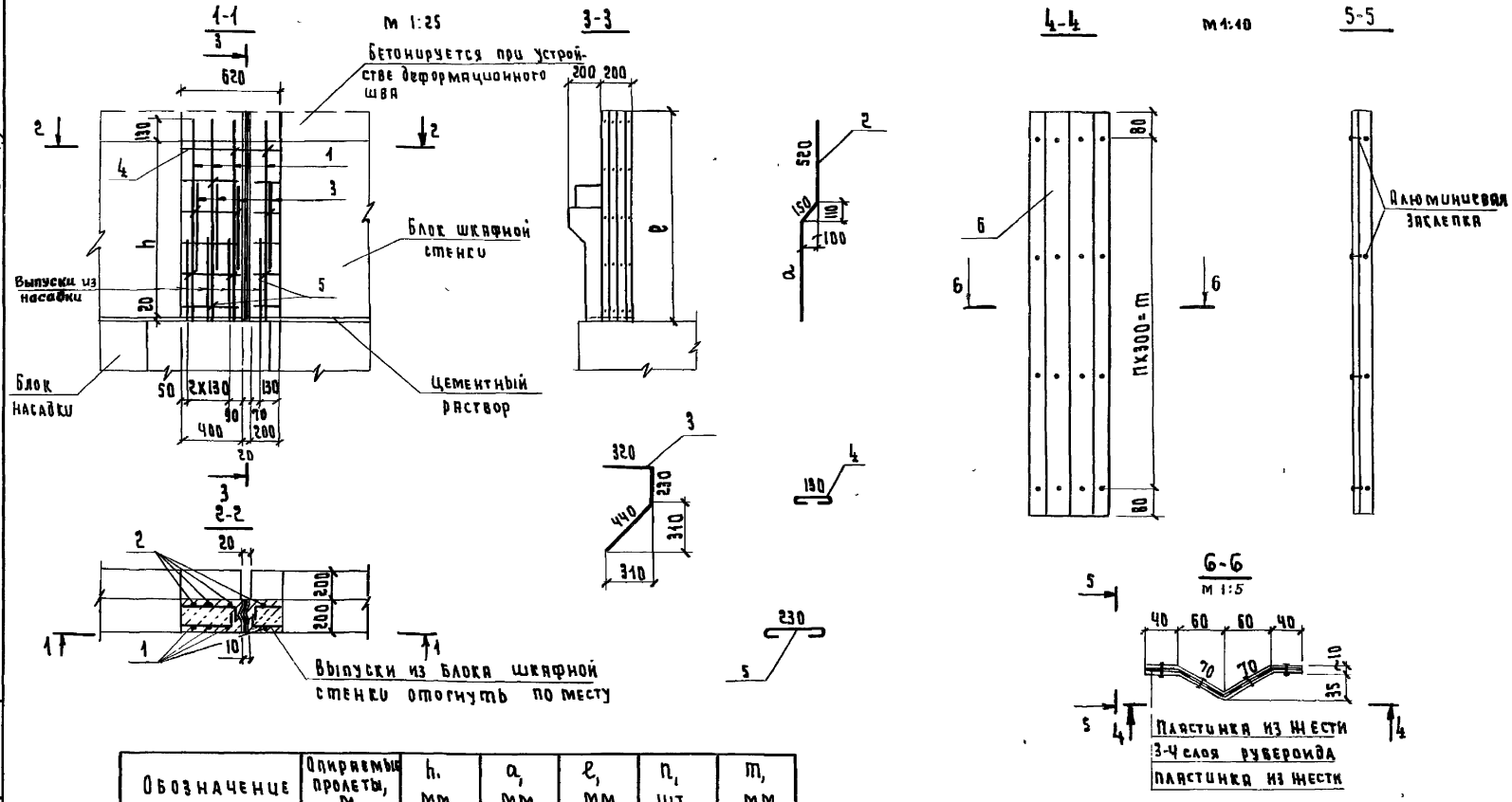

Обозначение	Опираемые пролеты, м	h, мм	a, мм	ℓ, мм	n, шт.	m, мм
3.503.1-53.0-1.7	12; 15	840	360	1060	3	900
-01	18; 24	1140	660	1360	4	1200

Разраб.	Митина		
Пров.	Бойцова		
Гл. инж. пр.	Дашкевич		
Гл. техн.	Гафт		
Нач. отд.	Катышев		

3.503.1-53.0-1.7 СБ

Обетонирование блоков шкафной стенки при устройстве температурного шва. Узел 7

Стадия	Масса	Масштаб
Р		1:25
Лист 1	Листов 1	

ПРОМТРАНСНИИПРОЕКТ г. Москва

Выпуск 0

Формат	Зона	Поз.	Обозначение	Наименование	Кол.	Примечание
				Документация		
А18			3.503.1-53.0-1.8 СБ	Сборочный чертеж		
				3.503.1-53.0-1.8		L=12; 15м
				Детали		
Бч		1	3.503.1-53.0-1.8.1	ф14 А-III ГОСТ 5781-75, ℓ=2180	6	15,8 кг
Бч		2	3.503.1-53.0-1.8.2	ф16 А-III ГОСТ 5781-75, ℓ=1860	1	2,9 кг
Бч		3	3.503.1-53.0-1.8.3	ф10 А-III ГОСТ 5781-75, ℓ=820	6	3,0 кг
Бч		4	3.503.1-53.0-1.8.4	ф14 А-III ГОСТ 5781-75, ℓ=720	8	7,0 кг
Бч		5	3.503.1-53.0-1.8.5	ф18 А-III ГОСТ 5781-75, ℓ=1500	8	24,0 кг
				Материалы		
				Бетон гидротехнический ГОСТ 4795-68, марки 300	0,54	м³
				3.503.1-53.0-1.8-01		L=18; 24м
				Детали		
Бч		1	3.503.1-53.0-1.8.1	ф14 А-III ГОСТ 5781-75, ℓ=2180	6	15,8 кг
Бч		2	3.503.1-53.0-1.8.2	ф16 А-III ГОСТ 5781-75, ℓ=1860	1	2,9 кг
Бч		3	3.503.1-53.0-1.8.3	ф10 А-III ГОСТ 5781-75, ℓ=820	7	3,5 кг
Бч		4	3.503.1-53.0-1.8.4	ф14 А-III ГОСТ 5781-75, ℓ=720	10	8,7 кг
Бч		5	3.503.1-53.0-1.8.1-01	ф18 А-III ГОСТ 5781-75, ℓ=1800	8	28,6 кг
				Материалы		
				Бетон гидротехнический ГОСТ 4795-68, марки 300	0,59	м³

3.503.1-53.0-1.8

Разраб.	Митина	
Пров.	Бойцова	
Гл.инж.пр	Дашкевич	
Гл.техн.	Гафт	
Нач.отд.	Каташев	

Обетонирование крайних блоков насадки и шкафной стенки. Узел 8

Стадия	Лист	Листов
Р		1

ПРОМТРАНСНИИПРОЕКТ г. Москва

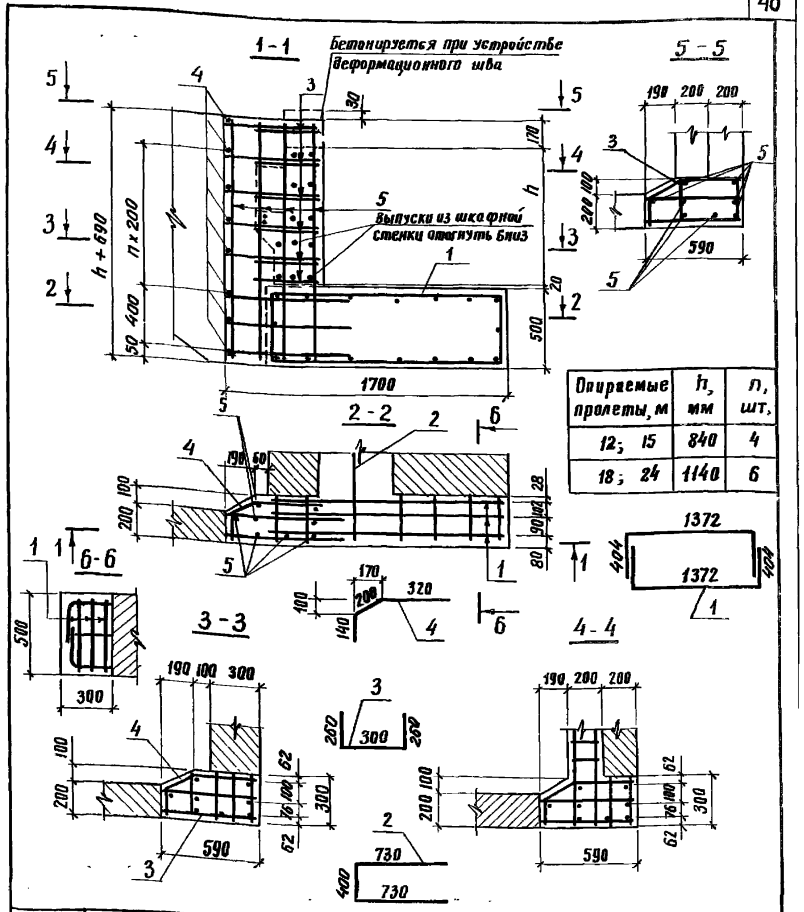

Опираемые пролеты, м	h, мм	n, шт.
12; 15	840	4
18; 24	1140	6

3.503.1-53.0-1.8 СБ

Обетонирование крайних блоков насадки и шкафной стенки. Узел 8

Стадия	Масса	Масштаб
Р		1:25
Лист	Листов 1	

ПРОМТРАНСНИИПРОЕКТ г. Москва

выпуск 0

Формат	Зона	Поз.	Обозначение	Наименование	Кол.	Примечание
				Документация		
11В			3.503.1-53.0-1.9СБ	Сборочный чертеж		
				3.503.1-53.0-1.9		
				Детали		
БЧ		1	3.503.1-53.0-1.9.1	ФБА-I ГОСТ 5781-75, ℓ=500	8	0.9 кг
БЧ		2	3.503.1-53.0-1.9.2	-10×50 16Д ГОСТ 6713-75*, ℓ=130	4	2,0 кг
				Материалы		
				Бетон гидротехнический		
				ГОСТ 4798-68, Марки 300	0,03	м³
				Цементный раствор,		
				марки 200	0,01	м³
				3.503.1-53.0-1.9-01		
				Детали		
БЧ		1	3.503.1-53.0-1.9.1	ФБА-I ГОСТ 5781-75, ℓ=500	8	0,9 кг
БЧ		2	3.503.1-53.0-1.9.2	-10×50 16Д ГОСТ 6713-75*, ℓ=130	4	2,0 кг
				Материалы		
				Бетон гидротехнический		
				ГОСТ 4798-68, марки 300	0.03	м³
				Цементный раствор,		
				марки 200	0.01	м³

3.503.1-53.0-1.9

Разраб.	Митина	
Пров.	Бойцова	
Гл.инж.пр.	Дашкевич	
Гл.техн.	Гафт	
Нач.отд.	Каташев	

Объединение блока шкафной стенки с блоком насадки. Узел 9

Стадия	Лист	Листов
Р		1

ПРОМТРАНСНИИПРОЕКТ г. Москва

3.503.1-53.0-1.9 - изображено
3.503.1-53.0-1.9-01 - зеркальное отражение

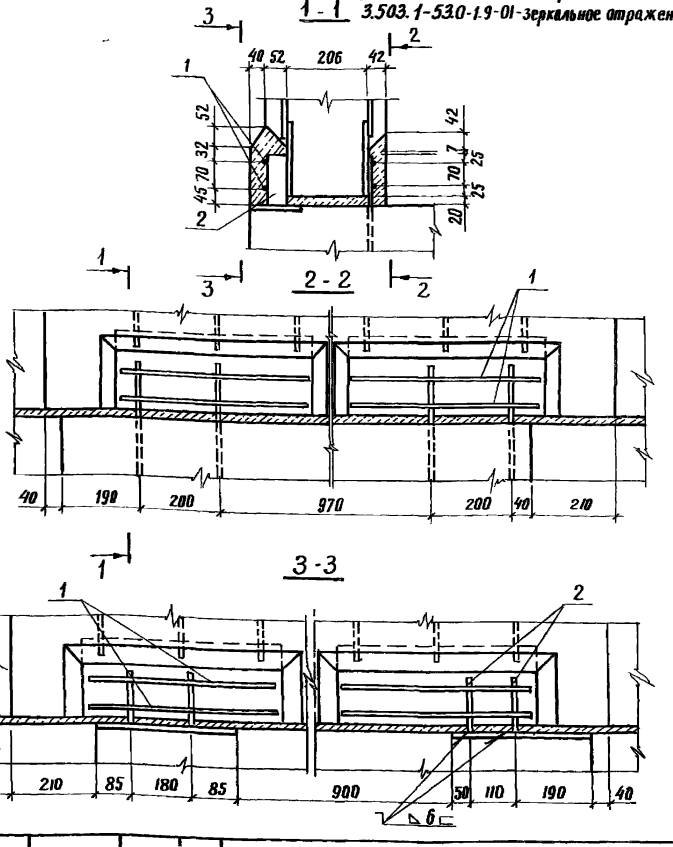

3.503.1-53.0-1.9СБ

Разраб.	Митина	
Пров.	Бойцова	
Гл.инж.пр.	Дашкевич	
Гл.техн.	Гафт	
Нач.отд.	Каташев	

Объединение блока шкафной стенки с блоком насадки. Узел 9

Стадия	Масса	Масштаб
Р		1:10
Лист	Листов 1	

ПРОМТРАНСНИИПРОЕКТ г. Москва

Инв.№ подл. | Подпись и дата | Взам. инв.№

Копировал: Формат 11В

Выпуск 0

Формат	Зона	Поз.	Обозначение	Наименование	Кол	Примечание
				Документация		
А1В			3.503.1-53.0-1.10 СБ	Сборочный чертеж		
				Детали		
БЧ		1	3.503.1-53.0-1.10.1	ФБА-I ГОСТ 5781-75, ℓ=1550	4	1,4 кг
БЧ		2	3.503.1-53.0-1.9.2	−10×50 16Д ГОСТ 6713-75, ℓ=130	4	2,0 кг
				Материалы		
				Бетон гидротехнический ГОСТ 4798-68, марки 300	0,04	м³
				Цементный раствор, марки 200	0,02	м³

3.503.1-53.0-1.10

Разраб.	Митина		Объединение блока шкафной стенки с блоком надсадки. Узел 10	Стадия	Лист	Листов
Пров.	Бойцова			Р		1
Гл.инж.пр.	Дашкевич			ПРОМТРАНСНИИПРОЕКТ г. Москва		
Гл.техн.	Гафт					
Нач.отд.	Каташев					

Инв.№ подл. | Подпись и дата | Взам. инв.№

1 - 1

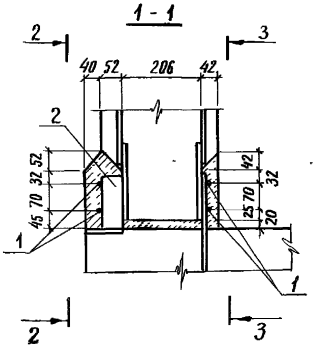

1 2 - 2

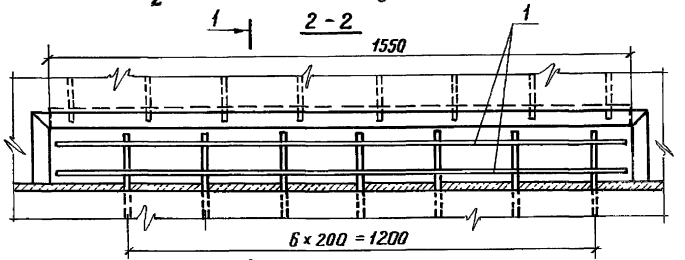

1 2 1 3 - 3 1

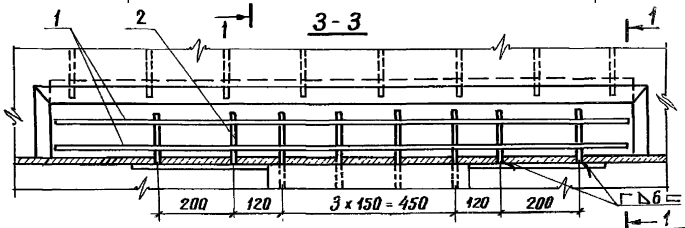

3.503.1-53.0-1.10 СБ

Разраб.	Митина		Объединение блока шкафной стенки с блоком надсадки. Узел 10	Стадия	Масса	Масштаб
Пров.	Бойцова			Р		1:10
Гл.инж.пр.	Дашкевич			Лист	Листов 1	
Гл.техн.	Гафт			ПРОМТРАНСНИИПРОЕКТ г. Москва		
Нач.отд.	Каташев					

Выпуск 0

Формат	Зона	Поз.	Обозначение	Наименование	Кол.	Примечание
				Документация		
11Б			3.503.1-53.0-1.11СБ	Сборочный чертеж		
				Детали		
БЧ		1	3.503.1-53.0-1.11.1	ф10А-III ГОСТ 5781-75, ℓ=6700	4	16,5 кг
БЧ		2	3.503.1-53.0-1.11.2	ф10А-III ГОСТ 5781-75, ℓ=10700	4	26,4 кг
БЧ		3	3.503.1-53.0-1.11.3	ф10А-III ГОСТ 5781-75, ℓ=880	90	48,9 кг
БЧ		4	3.503.1-53.0-1.11.4	ф22А-III ГОСТ 5781-75, ℓ=480	16	22,9 кг
				Материалы		
				Бетон гидротехнический ГОСТ 4795-68, Марки 300	1,2	м³

Разраб.	Митина		
Пров.	Бойцова		
Гл.инж.пр.	Дашкевич		
Гл.техн.	Гафт		
Нач.отд.	Каташев		

3.503.1-53.0-1.11

Обетонирование выпусков из консоли шкафной стенки для опирания переходных плит. Узел 11

Стадия	Лист	Листов
Р		1

ПРОМТРАНСНИИПРОЕКТ г. Москва

Копировал

Формат 11Б

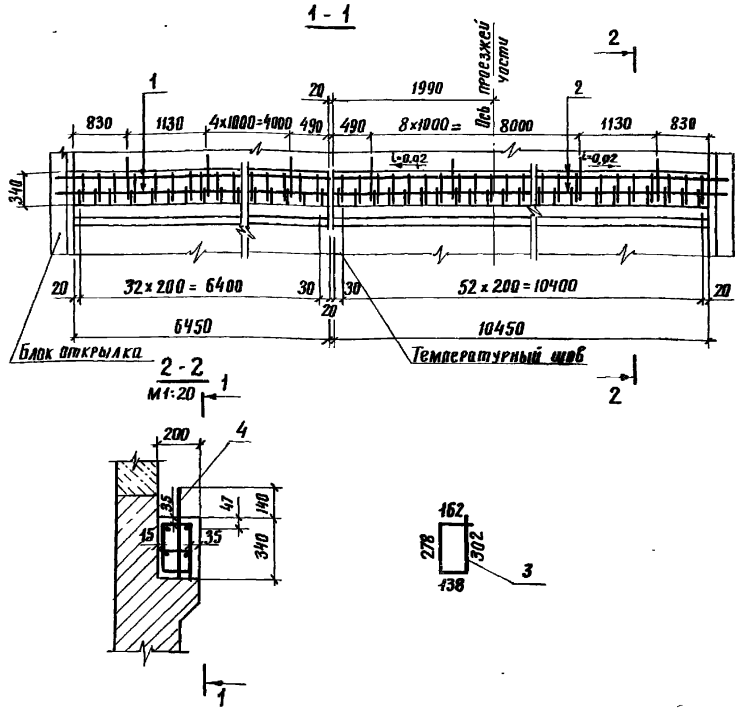

Взам. инв.№ | Подпись и дата | Инв.№ подл.

3.503.1-53.0-1.11СБ

Разраб.	Митина	
Пров.	Бойцова	
Гл.инж.пр	Дашкевич	
Гл.техн.	Гафт	
Нач.отд.	Каташев	

Обетонирование выпусков из консоли шкафной стенки для опирания переходных плит. Узел 11

Стадия	Масса	Масштаб
Р		1:50
Лист	Листов 1	

ПРОМТРАНСНИИПРОЕКТ г. Москва

Копировал:

Формат 11Б

Выпуск 0

Формат	Зона	Поз.	Обозначение	Наименование	Кол.	Примечание
				Документация		
11Б			3.503.1-53.0-1.12СБ	Сборочный чертеж		
				Сборочные единицы		
11Б		1	3.503.1-53.4-18	Изделие закладное МН10	2	23.8 кг
				Детали		
БЧ		2	3.503.1-53.0-1.12.1	Ф8А-I ГОСТ 5781-75, ℓ=6410	4	10,1 кг
БЧ		3	3.503.1-53.0-1.12.2	Ф8А-I ГОСТ 5781-75, ℓ=10410	4	16.4 кг
БЧ		4	3.503.1-53.0-1.12.3	Ф10А-III ГОСТ 5781-75, ℓ=300	106	19,6 кг
				Материалы		
				Бетон гидротехнический		
				ГОСТ 4795-68, марки 300	0.70	$м^3$

3.503.1-53.0-1.12

Разраб.	Митина	Обетонирование верха шкафной стенки. Узел 12	Стадия: Р; Лист: ; Листов: 1
Пров.	Бойцова		ПРОМТРАНСНИИПРОЕКТ г. Москва
Гл.инж.пр.	Дашкевич		
Гл.техн.	Гафт		
Нач.отд.	Каташев		

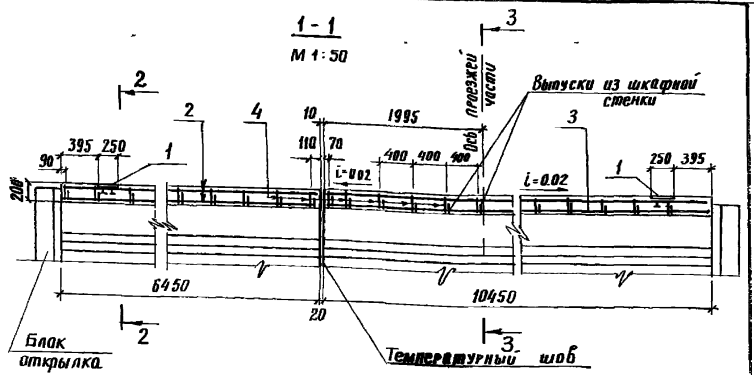

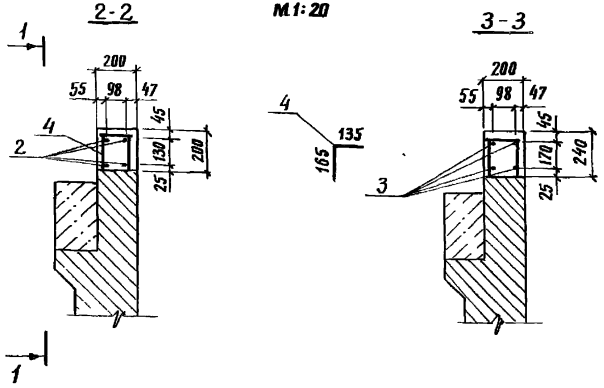

Примечание.

Обетонирование верха шкафной стенки производится одновременно с устройством деформационного шва.

Инв.№ подл. | Подпись и дата | Взам. инв.№

3.503.1-53.0-1.12СБ

Разраб.	Митина	Обетонирование верха шкафной стенки Узел 12	Стадия: Р; Масса: ; Масштаб: 1:50
Пров.	Бойцова		Лист: ; Листов: 1
Гл.инж.пр.	Дашкевич		ПРОМТРАНСНИИПРОЕКТ г. Москва
Гл.техн.	Гафт		
Нач.отд.	Каташев		

Выпуск 0

Формат	Зона	Поз.	Обозначение	Наименование	Кол.	Примечание
				Документация		
118			3.503.1-53.0-1.13СБ	Сборочный чертеж		
				Сборочные единицы		
118		1	3.503.1-53.4-14	Сетка арматурная С103	1	319.2кг
118		2	-81	Сетка арматурная С104	1	525.1кг
118		3	3.503.1-53.4-18	Изделие закладное М110	4	47.6кг
				Материалы		
				Бетон гидротехнический		
				ГОСТ 4795-68, марки 300	6.6	м³

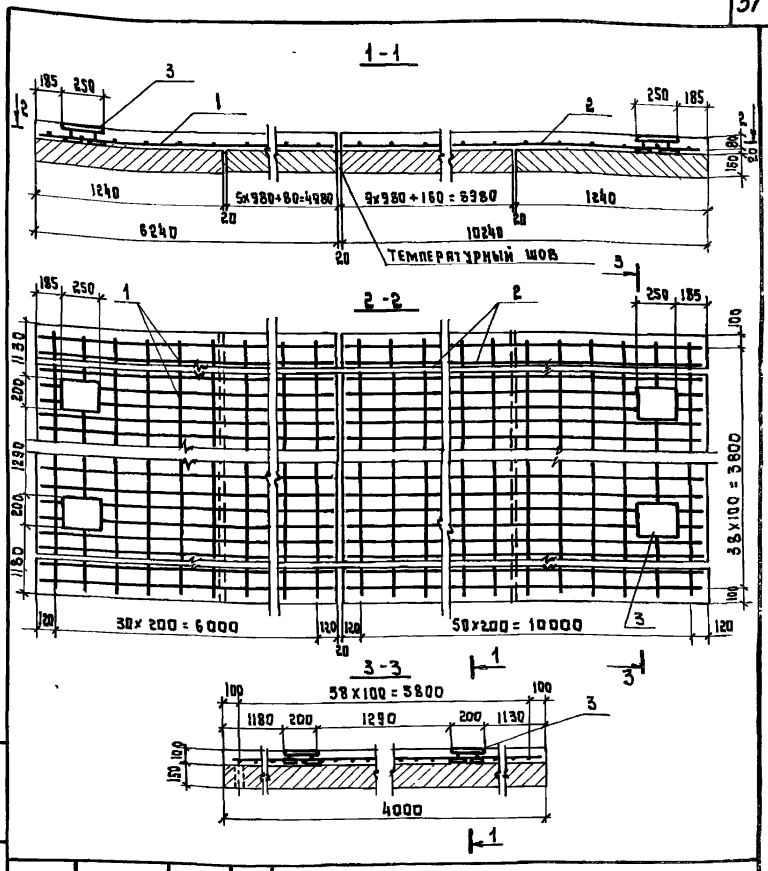

Разраб.	Митина	3.503.1-53.0-1.13			
Пров.	Бойцова	Монолитная часть переходной плиты. Узел 13	Стадия	Лист	Листов
Гл.инж.пр.	Дашкевич		Р		1
Гл.техн.	Гафт		ПРОМТРАНСНИИПРОЕКТ г. Москва		
Нач.отд.	Катышев				

Инв.№ подл. | Подпись и дата | Взам.инв.№

Разраб.	Митина	3.503.1-53.0-1.13СБ			
Пров.	Бойцова	Монолитная часть переходной плиты. Узел 13	Стадия	Масса	Масштаб
Гл.инж.пр.	Дашкевич		Р		1:25
Гл.техн.	Гафт		Лист	Листов 1	
Нач.отд.	Катышев		ПРОМТРАНСНИИПРОЕКТ г. Москва		

Выпуск 0

Формат	Зона	Поз.	Обозначение	Наименование	Кол.	Примечание
			3.503.1-53.0-1.14 СБ	Документация		
А4				Сборочный чертеж		
				Детали		
Бч		1	3.503.1-53.0-1.14.1	ф8 А-I ГОСТ 5781-75, ℓ=1660	8	5.2 кг
				Материалы		
				Бетон гидротехнический		
				ГОСТ 4795-68 марки 300	0.21	м3

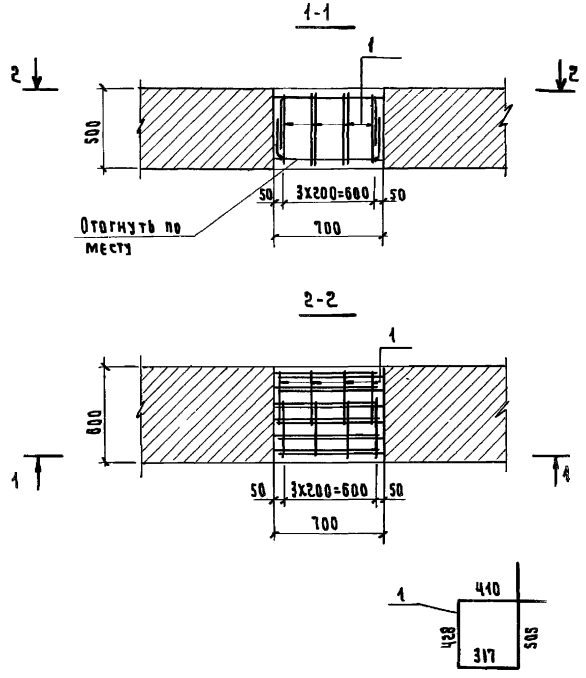

Разраб.	Митина		
Пров.	Бойцова		
Гл.инжпр	Дашкевич		
Гл.техн.	Гафт		
Нач.отд.	Катышев		

3.503.1-53.0-1.14

Объединение блоков демпф. Узел 14

Стадия	Лист	Листов
Р		1

ПРОМТРАНСНИИПРОЕКТ г. Москва

Инв.№ подл. | Подпись и дата | Взам.инв.№

Разраб.	Митина		
Пров.	Бойцова		
Гл.инжпр	Дашкевич		
Гл.техн.	Гафт		
Нач.отд.	Катышев		

3.503.1-53.0-1.14 СБ

Объединение блоков демпф. Узел 14

Стадия	Масса	Масштаб
Р		1:25
Лист	Листов 1	

ПРОМТРАНСНИИПРОЕКТ г. Москва

Выпуск 0

Формат	Зона	Поз.	Обозначение	Наименование	Кол.	Примечание
				Документация		
118			3.503.1-53.0-1.15 СБ	Сборочный чертеж		
				Детали		
БЧ		1	3.503.1-53.0-1.15.1	ф16А-III ГОСТ 5781-75, ℓ=1300	6	12.3 кг
БЧ		2	3.503.1-53.0-1.15.2	ф 25А-III ГОСТ 5781-75, ℓ=1650	6	38.2 кг
БЧ		3	3.503.1-53.0-1.14.1	ф 8 А-I ГОСТ 5781-75, ℓ=1660	16	10.5 кг
				Материалы		
				Бетон гидротехнический		
				ГОСТ 4795-68, марки 300	0.45	м³

Разраб.	Митина	
Пров.	Бойцова	
Гл.инж.пр	Дашкевич	
Гл.техн.	Гафт	
Нач.отд.	Катышев	

3.503.1-53.0-1.15

Обетонирование прийнего блока лежня. Узел 15

Стадия	Лист	Листов
Р		1

ПРОМТРАНСНИИПРОЕКТ г. Москва

1-1

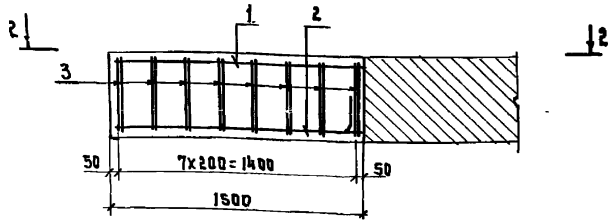

2-2

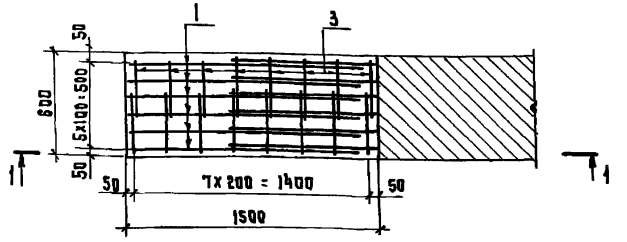

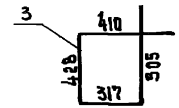

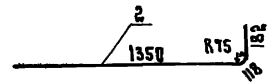

Инв.№ подл. | Подпись и дата | Взам.инв.№

Разраб.	Митина	
Пров.	Бойцова	
Гл.инж.пр	Дашкевич	
Гл.техн.	Гафт	
Нач.отд.	Катышев	

3.503.1-53.0-1.15 СБ

Обетонирование прийнего блока лежня. Узел 15

Стадия	Масса	Масштаб
Р		1:25
Лист	Листов 1	

ПРОМТРАНСНИИПРОЕКТ г. Москва

Марка, поз.	Обозначение	Наименование	Кол. на испол. 3.503.1-53.0-2 —	01	02							Масса ед., т	Примечание
	3.503.1-53.0-2	Устой козлового типа											
		Нк=5м с фундаментом											
		на естественном осно-											
		вании. Схема распол-											
		жения элементов сбор-											
		ных конструкций	×	×	×								
1	3.503.1-53.1-1	Блок фундамента 24ф-365-5	8	8								11.8	R'=3кгс/см²
1	-01	Блок фундамента 24ф-450-5	8	8								13.2	R'=2.5кгс/см²
1	-02	Блок фундамента 32ф-450-5			8							13.2	R'=3кгс/см²
2	3.503.1-53.1-9	Блок стойки 8-28СВ-520	8	8	8							1.6	
3	-01	Блок стойки 8-28СН-535	8	8	8							1.6	
4	3.503.1-53.1-24	Блок насадки Н-2	2									5.5	
5	-01	Блок насадки Н-3	1									5.5	
4	-02	Блок насадки Н-4		2								5.5	

3.503.1-53.0-2

Разраб.	Затока	Устой козлового типа Нк=5м с фундаментом на естественном основании. Схема расположения (спецификация)	Стадия: Р; Лист: 1; Листов: 8
Пров.	Бойцова		
Гл.инж.пр.	Дашкевич		Промтрансниипроект г. Москва
Гл.техн.	Гафт		
Нач.отд.	Каташев		

Копировал Формат 11г

Инв. № подл.	Подпись и дата	Взам. инв. №

Марка, поз.	Обозначение	Наименование	Кол. на испол. 3.503.1-53.0-2 —	01	02							Масса ед.т	Примечание
5	-03	Блок насадки Н-5		1								5.5	
4	-04	Блок насадки Н-6			2							5.5	
5	-05	Блок насадки Н-7			1							5.5	
6	3.503.1-53.1-25	Блок насадки Н-8	2									2.7	
6	-01	Блок насадки Н-9		2								2.7	
6	-02	Блок насадки Н-10			2							2.7	
7	3.503.1-53.1-32	Блок шкафной стенки 90Ш-2	2									1.1	
7	-01	Блок шкафной стенки 120Ш-2		2								1.5	
7	3.503.1-53.1-33	Блок шкафной стенки 170Ш-2			2							1.9	
8	3.503.1-53.1-34	Блок шкафной стенки 90Ш-3	3									2.1	
8	-01	Блок шкафной стенки 120Ш-3		3								2.8	
8	3.503.1-53.1-35	Блок шкафной стенки 170Ш-3			3							3.8	
9	3.503.1-53.1-36	Блок открылка 90К	2									1.0	
9	3.503.1-53.1-37	Блок открылка 120К		2								1.6	
9	3.503.1-53.1-38	Блок открылка 170К			2							2.5	
10	3.503.1-53.1-39.01	Блок переходной плиты П-2	2	2	2							1.8	
11	3.503.1-53.1-40	Блок переходной плиты П-3	14	14	14							2.9	
12	3.503.1-53.1-41.01	Блок лежня Л-2	3	3	3							3.3	
13	3.503.1-53.0-2.1	Бетонирование края											

Копировал Формат 11г

Марка, поз.	Обозначение	Наименование	Кол. на исполн. 3.503.1-53.0-2			Масса ед., кг	Примечание
			–	01	02		
		них блоков фундамен-					
		та. Узел 1	2				
13	3.503.1-53.0-2.1-01	Обетонирование край-					
		них блоков фундамен-					
		та. Узел 1		2			
13	-02	Обетонирование край-					
		них блоков фундамен-					
		та. Узел 1			2		
14	3.503.1-53.0-2.2	Объединение блоков					
		фундамента. Узел 2	7				
14	-01	Объединение блоков					
		фундамента. Узел 2		7			
14	-02	Объединение блоков					
		фундамента. Узел 2			7		
15	3.503.1-53.0-23	Объединение блоков					
		стоек с фундаментом					
		Узел 3	8	8	8		
16	3.503.1-53.0-2.4	Объединение блоков					
		стоек с насадной					

Копировал Фаз Формат IIГ

Инв.№подл. | Подпись и дата | Взам.инв.№

Марка, поз.	Обозначение	Наименование	Кол. на исполн. 3.503.1-53.0-2			Масса ед., кг	Примечание
			–	01	02		
		Узел 4	8	8	8		
17	3.503.1-53.0-2.5	Объединение блоков					
		насадки. Узел 5	3	3	3		
18	3.503.1-53.0-2.6	Объединение блоков					
		шкафной стенки. Узел 6	3				
18	-01	Объединение блоков					
		шкафной стенки. Узел 6		3			
18	-02	Объединение блоков					
		шкафной стенки. Узел 6			3		
19	3.503.1-53.0-2.7	Обетонирование бло-					
		ков насадки при уст-					
		ройстве температур-					
		ного шва. Узел 7	1	1	1		
20	3.503.1-53.0-2.8	Обетонирование бло-					
		ков шкафной стенки					
		при устройстве тем-					
		пературного шва. Узел 8	1				
20	-01	Обетонирование блоков					
		шкафной стенки при					

Копировал Формат IIГ

Марка, поз.	Обозначение	Наименование	Кол. на исполн. 3.503.1-53.0-2 —	01	02	Масса ед., т	Примечание
		устройстве темпе-					
		ратурного шва. Узел 8		1			
20	3.503.1-53.0-2.8-02	Обетонирование блоков					
		шкафной стенки при					
		устройстве темпера-					
		турного шва. Узел 8			1		
21	3.503.1-53.0-2.9	Обетонирование край-					
		них блоков насадки					
		и шкафной стенки.					
		Узел 9	2				
21	-01	Обетонирование край					
		них блоков насадки					
		и шкафной стенки.					
		Узел 9		2			
21	-02	Обетонирование					
		крайних блоков на-					
		садки и шкафной					
		стенки. Узел 9			2		
22	3.503.1-53.0-2.10	Объединение блоков					

Инв. № подл. | Подпись и дата | Взам. инв. №

Марка, поз.	Обозначение	Наименование	Кол. на исполн. 3.503.1-53.0-2 —	01	02	Масса ед., т	Примечание
		шкафной стенки с					
		насадкой. Узел 10	2	2	2		
23	3.503.1-53.0-2.11	Объединение блоков					
		шкафной стенки с					
		насадкой. Узел 11	3	3	3		
24	3.503.1-53.0-2.12	Подферменник.					
		Узел 12	11	11			
24	-01	Подферменник.					
		Узел 12			11		
25	3.503.1-53.2-2.13	Обетонирование					
		выпусков из консо-					
		ли шкафной стен-					
		ки для опирания					
		переходных плит					
		Узел 13	1	1	1		
26	3.503.1-53.2-2.14	Обетонирование					
		верха шкафной					
		стенки. Узел 14	1	1	1		
27	3.503.1-53.2-2.15	Монолитная часть					

Марка, поз.	Обозначение	Наименование	Кол. на исполн. 3.503.1-53.0-2 —	01	02	Масса ед, т	Примечание
		переходной плиты.					
		Узел 15	1	1	1		
28	3.503.1-53.2-2.16	Объединение блоков					
	"	ков лежня. Узел 16	1	1	1		
29	3.503.1-53.2-2.17	Обетонирование					
		крайнего блока					
		лежня. Узел 17	1	1	1		
		Стандартные изделия					
30	Серия 3.503-33	Блок тротуарный ТБ-2	4	4	4	1.4	
31	Серия 3.503-33	Панель перильного					
		ограждения ПО	2	2	2	0.17	
32	Серия 3.503-12, Вып.19	Одежда мостового					
	инв. №384/42 ЦПМ Главтранспроекта	полотна с цементобетонным покрытием					87.5 м2
33	Типовой проект Гипротрансмоста 1971г	Температурный					
		шов переходных					
	№501-5, инв. №384/11	плит	1	1	1		
34	Серия 3.503-41, Вып.1и3	Детали опирания					

Копировал Формат 11Г

Инв. № подл. | Подпись и дата | Взам. инв. №

Марка, поз.	Обозначение	Наименование	Кол. на исполн. 3.503.1-53.0-2 —	01	02	Масса ед, т	Примечание
		переходных плит					
		и сопряжения их					
		с насыпью, схема					
		водоотвода					

Копировал Солог Формат 11Г

1 - 1

(Перила и тротуары не показаны)

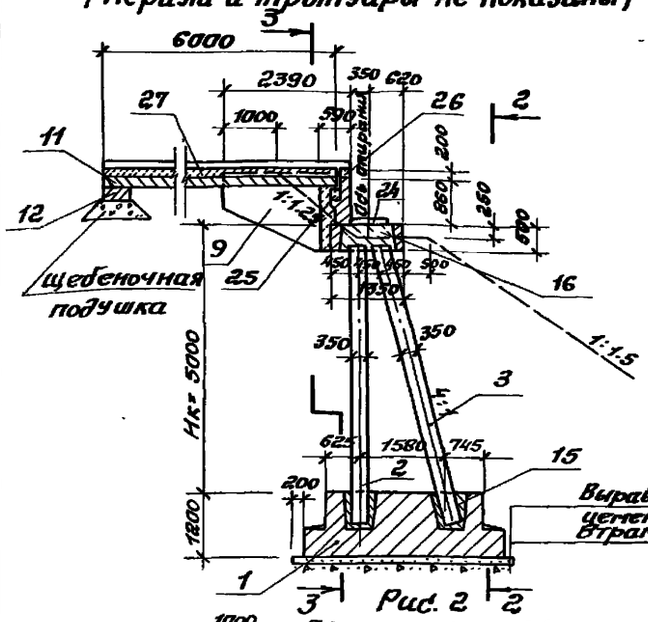

Рис. 2

Остальное см. рис. 1

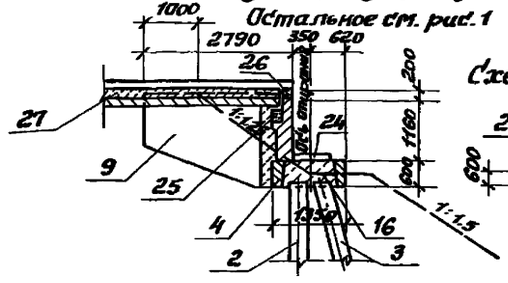

Рис. 3

Остальное см. рис. 1

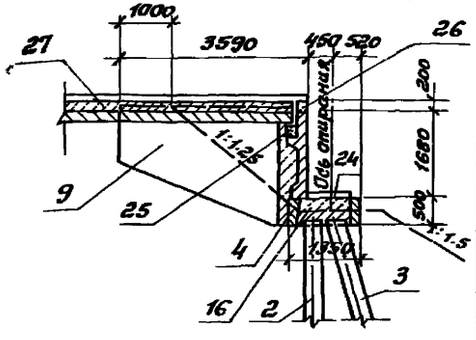

Рис. 1

2 - 2

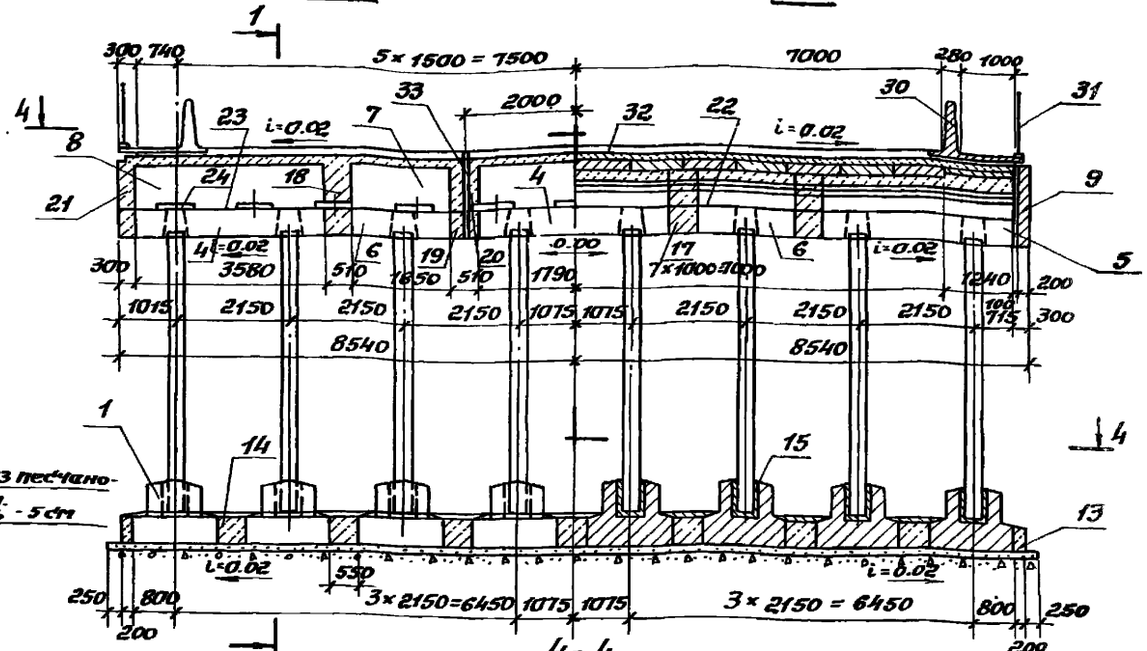

3 - 3

4 - 4

Схема расположения блоков пяжня

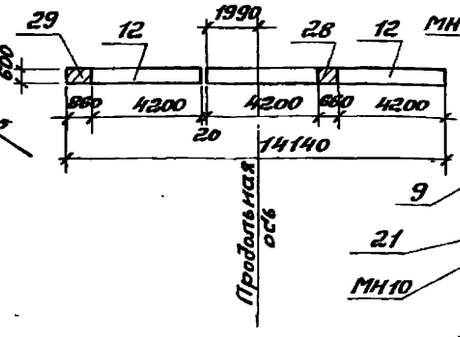

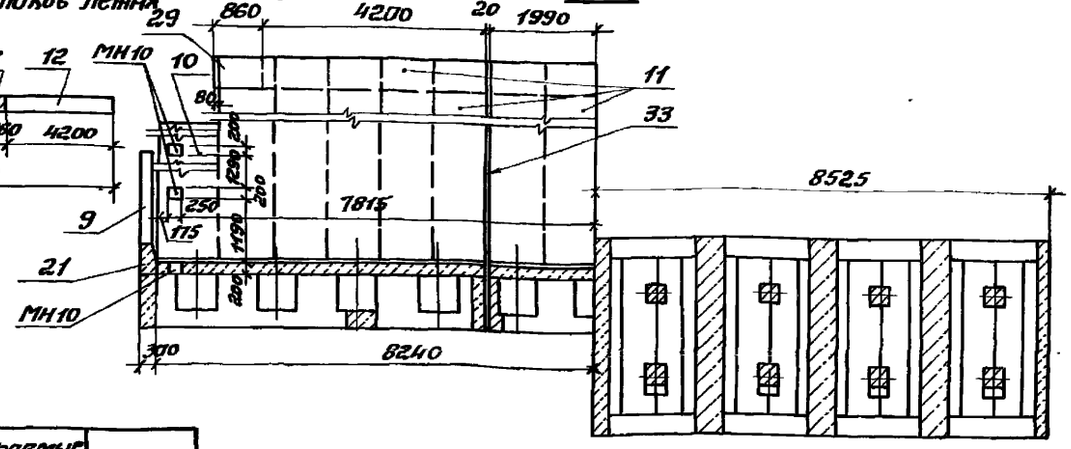

Обозначение	Опираемые пролеты, м	Рис.
3.503.1-53.0-2	12; 15	1
-01	18; 24	2
-02	33	3

Разраб.	Забелинская		
Пров.	Бойцова		
Гл. инж. пр.	Дашкевич		
Гл. техн.	Гафт		
Нач. отд.	Катышев		

3.503.1-53.0-2

Устой козлового типа Нк=5м с фундаментом на естественном основании. Схема расположения элементов сборных конструкций

Стадия	Лист	Листов
Р	9	

ПРОМТРАНСНИИПРОЕКТ г. Москва

Допуск 0

Формат	Зона	Поз.	Обозначение	Наименование	Кол.	Примечание
				Документация		
А10			3.503.1-53.0-2.1 СБ	Сборочный чертеж		
				3.503.1-53.0-2.1		24ф365-5
				Детали		
БЧ		1	3.503.1-53.0-2.1.1	ф8А-I ГОСТ 5781-75, ℓ=3610	1	1.4 кг
БЧ		2	3.503.1-53.0-2.1.1	ф8А-I ГОСТ 5781-75, ℓ=3610	1	1.4 кг
				Материалы		
				Бетон гидротехнический		
				ГОСТ 4795-68, марки 300	0.37	м³
				3.503.1-53.0-2.1-01		24ф450-5 33ф450-5
				Детали		
БЧ		1	3.503.1-53.0-2.1.1-01	ф12А-II ГОСТ 5781-75, ℓ=4460	1	4.0 кг
БЧ		2	3.503.1-53.0-2.1.2-01	ф8А-I ГОСТ 5781-75, ℓ=4460	1	1.8 кг
				Материалы		
				Бетон гидротехнический		
				ГОСТ 4795-68, марки 300	0.45	м³
				3.503.1-53.0-2.1-02		24ф450-7
				Детали		
БЧ		1	3.503.1-53.0-2.1.1-02	ф10А-II ГОСТ 5781-75, ℓ=4460	1	2.8 кг
БЧ		2	3.503.1-53.0-2.1.2-01	ф8А-I ГОСТ 5781-75, ℓ=4460	1	1.8 кг

Разраб.	Хромова	
Пров.	Бойцова	
Гл.инж.пр	Дашевич	
Гл.техн.	Гафт	
Нач.отд.	Каташов	

3.503.1-53.0-2.1

Обетонирование крайних блоков фундамента. Узел 1

Стадия	Лист	Листов
Р	1	2

ПРОМТРАНСНИИПРОЕКТ г. Москва

Формат	Зона	Поз.	Обозначение	Наименование	Кол.	Примечание
				Материалы		
				Бетон гидротехнический		
				ГОСТ 4795-68, марки 300	0.45	м³
				3.503.1-53.0-2.1-03		24ф500-7 33ф500-7
				Детали		
БЧ		1	3.503.1-53.0-2.1.1-03	ф12А-II ГОСТ 5781-75, ℓ=4960	1	4.4 кг
БЧ		2	3.503.1-53.0-2.1.2-03	ф8А-I ГОСТ 5781-75, ℓ=4960	1	2.0 кг
				Материалы		
				Бетон гидротехнический		
				ГОСТ 4795-68, марки 300	0.5	м³

Инв. № подл. | Подпись и дата | Взам. инв. №

Выпуск 0

Формат	Зона	Поз.	Обозначение	Наименование	Кол.	Примечание
				Документация		
11В			3.503.1-53.0-2.2 СБ	Сборочный чертеж		
				3.503.1-53.0-2.2		24 ф 365-5
				Детали		
БЧ		1	3.503.1-53.0-2.1.1	ф8А-I ГОСТ 5781-75, ℓ=3610	3	4.3 кг
БЧ		2	3.503.1-53.0-2.1.1	ф8А-I ГОСТ 5781-75, ℓ=3618	3	4.3 кг
				Материалы		
				Бетон гидротехнический		
				ГОСТ 4795-68, марки 300	1.0	м³
				3.503.1-53.0-2.2-01		24 ф 450-5 33 ф 450-5
				Детали		
БЧ		1	3.503.1-53.0-2.1.1-01	ф12А-II ГОСТ 5781-75, ℓ=4460	3	11.9
БЧ		2	3.503.1-53.0-2.1.2-01	ф8А-I ГОСТ 5781-75, ℓ=4460	3	5.3
				Материалы		
				Бетон гидротехнический		
				ГОСТ 4795-68, марки 300	1.2	м³
				3.503.1-53.0-2.2-02		24 ф 450-7
				Детали		
БЧ		1	3.503.1-53.0-2.1.1-02	ф10А-II ГОСТ 5781-75, ℓ=4460	3	8.3 кг
БЧ		2	3.503.1-53.0-2.1.2-01	ф8А-I ГОСТ 5781-75, ℓ=4460	3	5.3 кг

Разраб.	Хромова	
Пров.	Бойцова	
Гл. инжен.	Дашкевич	
Гл. техн.	Гафт	
Нач. отд.	Каташев	

3.503.1-53.0-2.2

Объединение блоков фундамента. Узел 2

Стадия	Лист	Листов
Р	1	2

ПРОМТРАНСНИИПРОЕКТ г. Москва

Формат	Зона	Поз.	Обозначение	Наименование	Кол.	Примечание
				Материалы		
				Бетон гидротехнический		
				ГОСТ 4795-68, марки 300	1.2	м³
				3.503.1-53.0-2.2-03		24 ф 500-7 33 ф 500-7
				Детали		
БЧ		1	3.503.1-53.0-2.1.1-03	ф12А-II ГОСТ 5781-75, ℓ=4960	3	13.2 кг
БЧ		2	3.503.1-53.0-2.1.2-03	ф8А-I ГОСТ 5781-75, ℓ=4960	3	5.9 кг
				Материалы		
				Бетон гидротехнический		
				ГОСТ 4795-68, марки 300	1.4	м³

Инв. № подл. | Подпись и дата | Взам. инв. №

3.503.1-53.0-2.2 Лист 2

Выпуск 0

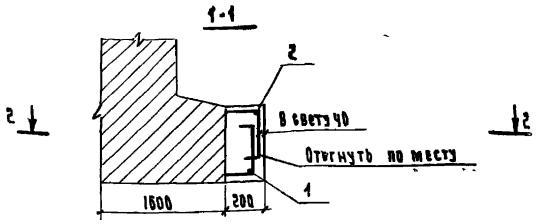

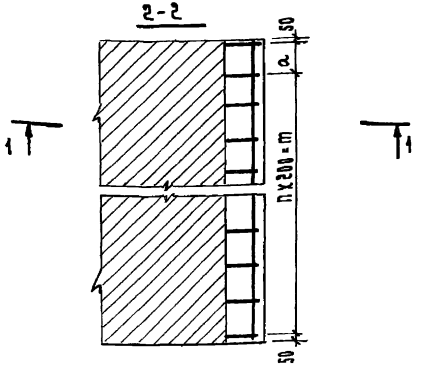

Обозначение	Марка блока	n, шт.	a, мм	m, мм
3.503.1-53.0-2.1	24Ф365-5	17	150	3900
-01	24Ф450-5 33Ф450-5	21	200	4200
-02	24Ф450-7			
-03	24Ф500-7 33Ф500-7	24	100	4800

3.503.1-53.0-2.1СБ

Разраб.	Хромова	Обетонирование крайних блоков фундамента. Узел 1	Стадия: Р; Масса: ; Масштаб: 1:20
Пров.	Бойцова		Лист; Листов 1
Гл.инж.пр	Дашевич		
Гл.техн.	Гафт		ПРОМТРАНСНИИПРОЕКТ г. Москва
Нач.отд.	Каташев		

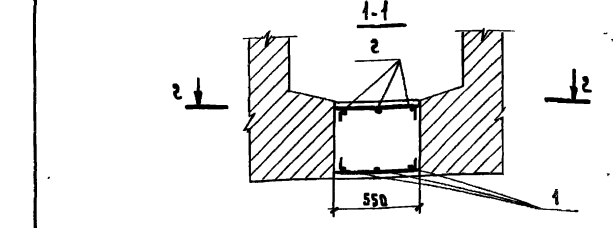

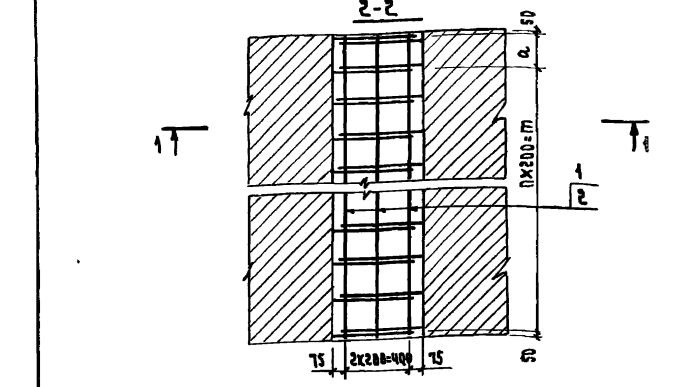

Обозначение	Марка блока	n, шт.	a, мм	m, мм
3.503.1-53.0-2.2	24Ф365-5	17	150	3400
-01	24Ф450-5 33Ф450-5	21	200	4200
-02	24Ф450-7			
-03	24Ф500-7 33Ф500-7	24	100	4800

Инв.№ подл. | Подпись и дата | Взам.инв.№

3.503.1-53.0-2.2СБ

Разраб.	Хромова	Объединение блоков фундамента. Узел 2	Стадия: Р; Масса: ; Масштаб: 1:25
Пров.	Бойцова		Лист; Листов 1
Гл.инж.пр	Дашевич		
Гл.техн.	Гафт		ПРОМТРАНСНИИПРОЕКТ г. Москва
Нач.отд.	Каташев		

Выпуск 0

Формат	Зона	Поз.	Обозначение	Наименование	Кол.	Примечание
				Документация		
А4			3.503.1-53.0-2.3СБ	Сборочный чертеж		
				Материалы		
				Бетон гидротехнический ГОСТ 4795-68 марки 300	0.23	м3
				Цементный раствор марки 200	0.01	м3

3.503.1-53.0-2.3

Разраб.	Затока		Объединение блоков стоек с фундаментом. Узел 3	Стадия	Лист	Листов
Пров.	Бойцова			Р		1
Гл. инж. пр.	Пашкевич			ПРОМТРАНСНИИПРОЕКТ г. Москва		
Гл. техн.	Гафт					
Нач. отд.	Каташев					

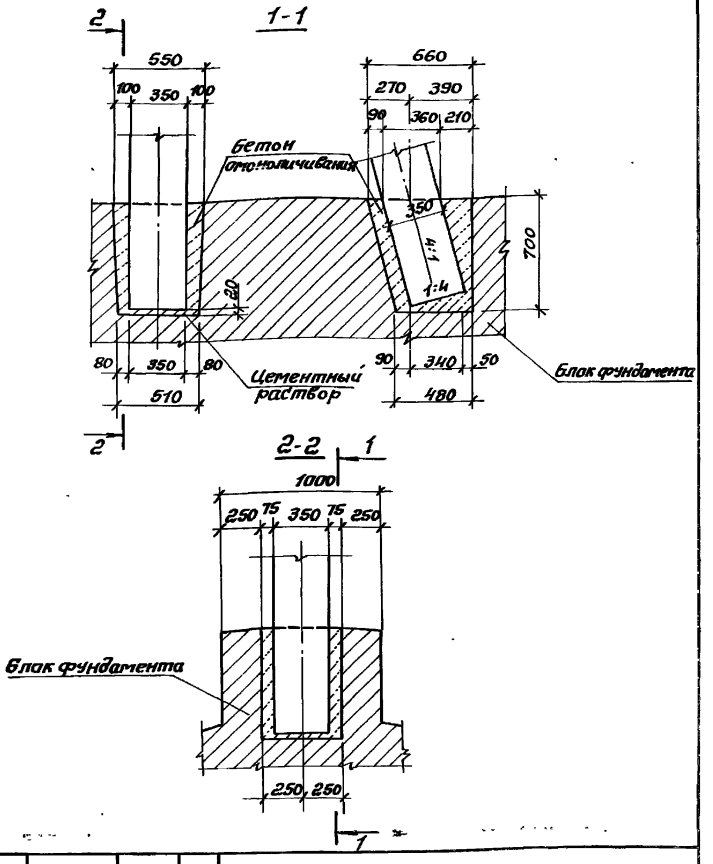

Инв. № подл. | Подпись и дата | Взам. инв.

3.503.1-53.0-2.3СБ

Разраб.	Затока		Объединение блоков стоек с фундаментом. Узел 3	Стадия	Масса	Масштаб
Пров.	Бойцова			Р		1:25
Гл. инж. пр.	Пашкевич			Лист	Листов 1	
Гл. техн.	Гафт			ПРОМТРАНСНИИПРОЕКТ г. Москва		
Нач. отд.	Каташев					

Выпуск 0

Формат	Зона	Поз.	Обозначение	Наименование	Кол.	Примечание
				Документация		
			3.503.1-53.0-2.4 СБ	Сборочный чертеж		
				Детали		
БЧ		1	3.503.1-53.0-2.4.1	ф18 А-III ГОСТ 5781-75, L=2080	1	4.1 кг
				Материалы		
				Бетон гидротехнический		
				ГОСТ 4795-68, марки 300	0.24	м³

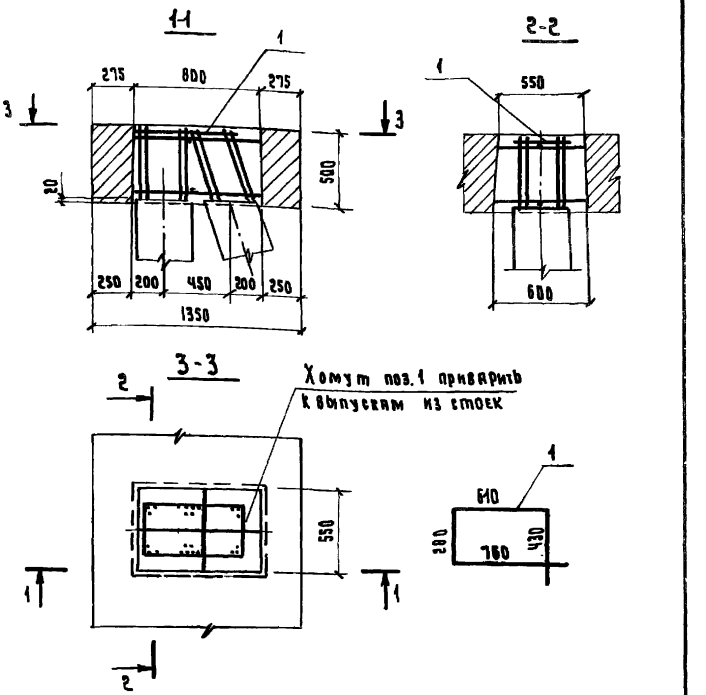

Разраб.	Хромова		
Пров.	Войцова		
Гл.инж.пр.	Дашкевич		
Гл.техн.	Гафт		
Нач.отд.	Каташев		

3.503.1-53.0-2.4

Объединение блоков стоек с насадкой. Узел 4

Стадия	Лист	Листов
Р		1

ПРОМТРАНСНИИПРОЕКТ г. Москва

Инв.№ подл. | Подпись и дата | Взам. инв.№

Разраб.	Хромова		
Пров.	Войцова		
Гл.инж.пр.	Дашкевич		
Гл.техн.	Гафт		
Нач.отд.	Каташев		

3.503.1-53.0-2.4 СБ

Объединение блоков стоек с насадкой. Узел 4

Стадия	Масса	Масштаб
Р		1:25
Лист	Листов 1	

ПРОМТРАНСНИИПРОЕКТ г. Москва

Выпуск 0

Формат	Зона	Поз.	Обозначение	Наименование	Кол.	Примечание
				Документация		
А1В			3.503.1-53.0-2.5 СБ	Сборочный чертеж		
				Детали		
Б4		1	3.503.1-53.0-2.5.1	ф18А-III ГОСТ 5781-75, ℓ=2060	10	41.2 кг
Б4		2	3.503.1-53.0-1.3.1	ф18А-III ГОСТ 5781-75, ℓ=2216	4	17.7 кг
Б4		3	3.503.1-53.0-1.2.3	ф8А-I ГОСТ 5781-75, ℓ=610	3	0.7 кг
				Материалы		
				Бетон гидротехнический		
				ГОСТ 4795-68, марки 300	0.35	м3

Разраб.	Хромова		
Пров.	Бойцова		
Гл.инж.пр.	Дашкевич		
Гл.техн.	Гафт		
Нач.отд.	Катяшев		

3.503.1-53.0-2.5

Объединение блоков насадки. Узел 5

Стадия	Лист	Листов
Р		1

ПРОМТРАНСНИИПРОЕКТ г. Москва

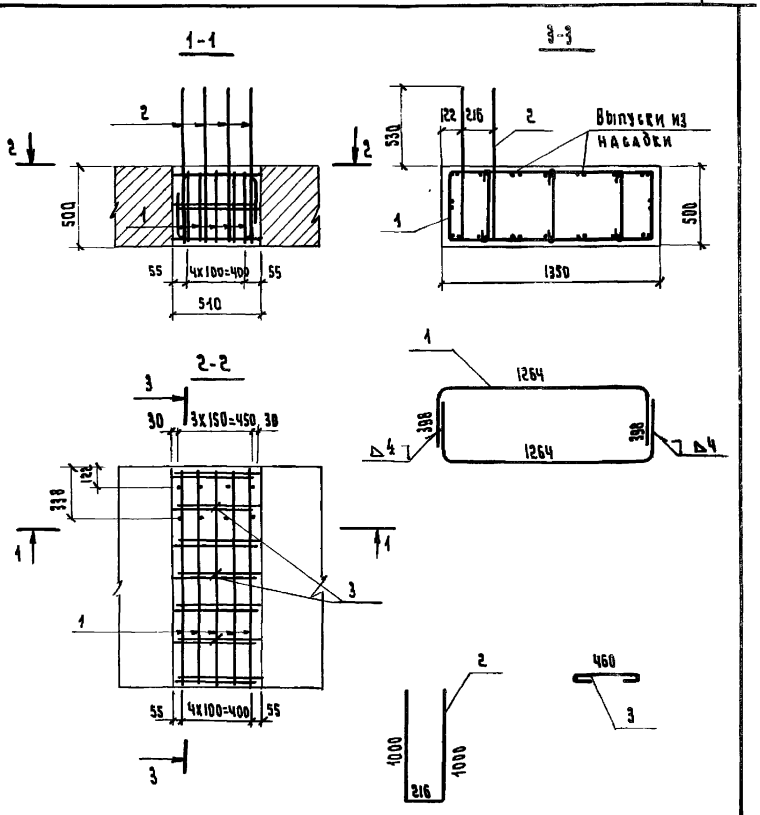

Инв.№ подл. | Подпись и дата | Взам.инв.№

Разраб.	Хромова		
Пров.	Бойцова		
Гл.инж.пр.	Дашкевич		
Гл.техн.	Гафт		
Нач.отд.	Катяшев		

3.503.1-53.0-2.5СБ

Объединение блоков насадки. Узел 5

Стадия	Масса	Масштаб
Р		1:25
Лист	Листов 1	

ПРОМТРАНСНИИПРОЕКТ г. Москва

Выпуск 1

Формат	Зона	Поз.	Обозначение	Наименование	Кол.	Примечание
				Документация		
А3			3.503.1-53.0-2.6 СБ	Сборочный чертеж		
				3.503.1-53.0-2.6		ℓ=12; 15м
				Детали		
Бч		1	3.503.1-53.0-1.6.1	ф10А-III ГОСТ 5781-75, ℓ=990	4	2.4 кг
Бч		3	3.503.1-53.0-1.6.2	ф10А-III ГОСТ 5781-75, ℓ=1030	4	2.5 кг
Бч		4	3.503.1-53.0-2.6.1	ф10А-III ГОСТ 5781-75, ℓ=470	12	3.5 кг
Бч		5	3.503.1-53.0-1.6.3	ф10А-III ГОСТ 5781-75, ℓ=990	4	2.4 кг
Бч		6	3.503.1-53.0-1.6.5	ф8А-I ГОСТ 5781-75, ℓ=380	4	0.6 кг
Бч		7	3.503.1-53.0-1.6.6	ф8А-I ГОСТ 5781-75 ℓ=280	6	0.7 кг
				Материалы		
				Бетон гидротехнический		
				ГОСТ 4795-68, марки 300	0.13	м³
				3.503.1-53.0-2.6-01		ℓ=18.24м
				Детали		
Бч		1	3.503.1-53.0-1.6.1-01	ф10А-III ГОСТ 5781-75, ℓ=1290	4	3.2 кг
Бч		3	3.503.1-53.0-1.6.2-01	ф10А-III ГОСТ 5781-75, ℓ=1330	4	3.3 кг
Бч		4	3.503.1-53.0-2.6.1	ф10А-III ГОСТ 5781-75, ℓ=470	14	4.1 кг
Бч		5	3.503.1-53.0-1.6.3	ф10А-III ГОСТ 5781-75, ℓ=990	4	2.4 кг
Бч		6	3.503.1-53.0-1.6.5	ф8А-I ГОСТ 5781-75, ℓ=380	6	0.9 кг
Бч		7	3.503.1-53.0-1.6.6	ф8А-I ГОСТ 5781-75, ℓ=280	9	1.0 кг

Разраб.	Хромова	3.503.1-53.0-2.6	
Пров.	Бойцова	Объединение блоков шкафной стенки. Узел 6	Стадия: Р; Лист: 1; Листов: 2
Гл.инж.пр.	Дашкевич		ПРОМТРАНСНИИПРОЕКТ г. Москва
Гл.техн.	Гарт		
Нач.отд.	Катышев		

Формат	Зона	Поз.	Обозначение	Наименование	Кол.	Примечание
				Материалы		
				Бетон гидротехнический		
				ГОСТ 4795-68, марки 300	0.16	м³
				3.503.1-53.0-2.6-02		ℓ=33м
				Детали		
Бч		2	3.503.1-53.0-2.6.1-02	ф14А-III ГОСТ 5781-75, ℓ=1810	8	17.3 кг
Бч		4	3.503.1-53.0-2.6.1	ф10А-III ГОСТ 5781-75, ℓ=470	20	5.8 кг
Бч		5	3.503.1-53.0-1.6.3	ф10А-III ГОСТ 5781-75, ℓ=990	4	2.4 кг
Бч		7	3.503.1-53.0-1.6.6	ф8А-I ГОСТ 5781-75, ℓ=280	18	2.0 кг
				Материалы		
				Бетон гидротехнический		
				ГОСТ 4795-68, марки 300	0.21	м³

Инв.№ подл. | Подпись и дата | Взам.инв.№

Выпуск 0

Рис.1

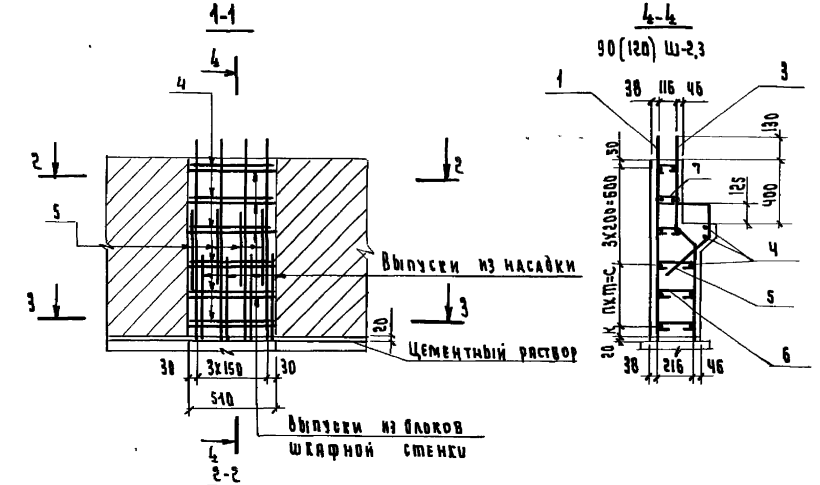

Рис.2

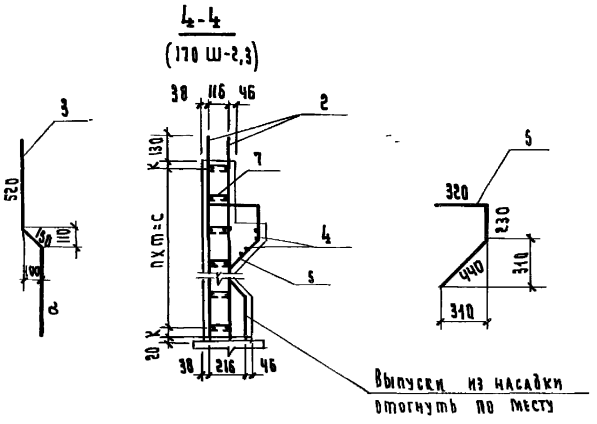

Обозначения	Рис.	Опирающие пролеты; м	n, мм	m, шт.	k, шт.	c, мм	a, мм
3.503.1-53.0-2.6	1	12,15	1	150	40	150	360
-01	1	18,24	2	200	90	400	660
-02	2	33	8	200	30	1600	См спец поз 2

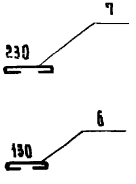

Разраб.	Хромова		
Пров.	Бойцова		
Гл.инж.пр	Дашкевич		
Гл.техн.	Гядм		
Нач.отд.	Катышев		

3.503.1-53.0-2.6СБ

Объединение блоков шкафной стенки. Узел 6

Стадия	Масса	Масштаб
Р		1:25
Лист	Листов 1	

ПРОМТРАНСНИИПРОЕКТ г. Москва

выпуск II

Формат	Зона	Поз.	Обозначение	Наименование	Кол.	Примечание
				Документация		
А4			3.503.1-53.0-2.7.6б	Сборочный чертеж		
				Детали		
Б4		1	3.503.1-53.0-2.5.1	ф18А-III ГОСТ 5781-75, ℓ=2060	8	33.0 кг
Б4		2	3.503.1-53.0-1.3.1	ф18А-III ГОСТ 5781-75, ℓ=2216	4	17.7 кг
				Материалы		
				Бетон гидротехнический ГОСТ 4795-68, марки 300	0.35	м³

Разраб.	Хромова	
Пров.	Бойцова	
Гл.инж.пр.	Дашкевич	
Гл.техн.	Гафт	
Нач.отд.	Катышев	

3.503.1-53.0-2.7

Обетонирование блоков наслайки при устройстве температурного шва. Узел 7

Стадия	Лист	Листов
Р		1

ПРОМТРАНСНИИПРОЕКТ г. Москва

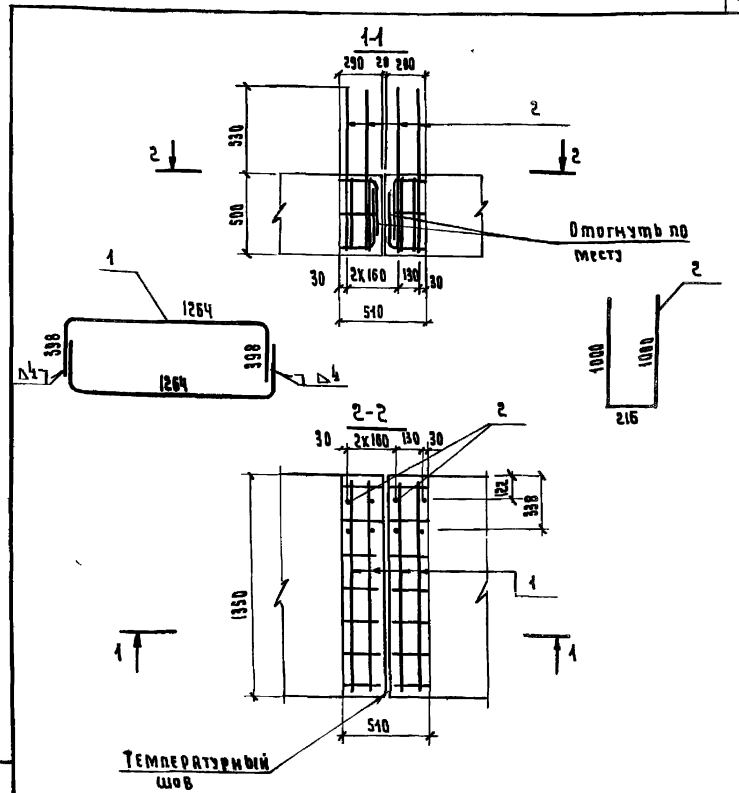

Инв. №подл. | Подпись и дата | Взам.инв.№

Разраб.	Хромова	
Пров.	Бойцова	
Гл.инж.пр.	Дашкевич	
Гл.техн.	Гафт	
Нач.отд.	Катышев	

3.503.1-53.0-2.7б

Обетонирование блоков наслайки при устройстве температурного шва. Узел 7

Стадия	Масса	Масштаб
Р		1:25
Лист	Листов 1	

ПРОМТРАНСНИИПРОЕКТ г. Москва

Выпуск 0

Формат	Зона	Поз.	Обозначение	Наименование	Кол.	Примечание
				Документация		
А8			3.503.1-53.0-2.8 СБ	Сборочный чертеж		
				3.503.1-53.0-2.8		ℓ=12.15 м
				Детали		
Б4		1	3.503.1-53.0-1.6.1	ф10А-III ГОСТ 5781-75, ℓ=990	4	2.4 кг
Б4		2	3.503.1-53.0-1.6.2	ф10А-III ГОСТ 5781-75, ℓ=1030	4	2.5 кг
Б4		3	3.503.1-53.0-1.6.3	ф10А-III ГОСТ 5781-75, ℓ=990	4	2.4 кг
Б4		4	3.503.1-53.0-1.6.5	ф8А-I ГОСТ 5781-75, ℓ=380	4	0.6 кг
Б4		5	3.503.1-53.0-1.6.6	ф8А-I ГОСТ 5781-75, ℓ=280	6	0.6 кг
Б4		6	3.503.1-53.0-1.7.1	-220х2, ℓ=1060	2	7.3 кг
				Материалы		
				Бетон гидротехнический		
				ГОСТ 4795-68, марки 300	0.13	м³
				Рубероид ГОСТ 10923-76	0.7	м²
				Стандартные изделия		
			ГОСТ 10299-68*	Алюминиевые заклепки		
				d=2мм, ℓ=14 мм	16	шт.
				3.503.1-53.0-2.8-01		α=18м, 24м
				Детали		
Б4		1	3.503.1-53.0-1.6.1-01	ф10А-III ГОСТ 5781-75, ℓ=1290	4	3.2 кг
Б4		2	3.503.1-53.0-1.6.2-01	ф10А-III ГОСТ 5781-75, ℓ=1330	4	3.3 кг
Б4		3	3.503.1-53.0-1.6.3	ф10А-III ГОСТ 5781-75, ℓ=990	4	2.4 кг

3.503.1-53.0-2.8

Разраб.	Кротова		Обетонирование блоков шкафной стенки при устройстве температурного шва. Узел 8	Стадия	Лист	Листов
Пров.	Бойчова			Р	1	2
Гл. инж. пр.	Дашкевич			ПРОМТРАНСНИИПРОЕКТ г. Москва		
Гл. техн.	Гафт					
Нач. отд.	Катышев					

Формат	Зона	Поз.	Обозначение	Наименование	Кол.	Примечание
Б4		4	3.503.1-53.0-1.6.5	ф8А-I ГОСТ 5781-75, ℓ=380	6	0.8 кг
Б4		5	3.503.1-53.0-1.6.6	ф8А-I ГОСТ 5781-75, ℓ=280	9	1.0 кг
Б4		6	3.503.1-53.0-1.7.1-01	-220х2, ℓ=1360	2	9.4 кг
				Материалы		
				Бетон гидротехнический		
				ГОСТ 4795-68, марки 300	0.16	м³
				Рубероид ГОСТ 10923-76	0.9	м²
				Стандартные изделия		
			ГОСТ 10299-68*	Алюминиевые заклепки		
				d=2мм, ℓ=14мм	20	шт.
				3.503.1-53.0-2.8-02		α=33 м
				Детали		
Б4		1	3.503.1-53.0-2.8.1-02	ф14А-III ГОСТ 5781-75, ℓ=1810	4	8.7 кг
Б4		2	3.503.1-53.0-2.8.1-02	ф14А-III ГОСТ 5781-75, ℓ=1810	4	8.7 кг
Б4		3	3.503.1-53.0-1.6.3	ф10А-III ГОСТ 5781-75, ℓ=990	4	2.4 кг
Б4		5	3.503.1-53.0-1.6.6	ф8А-I ГОСТ 5781-75, ℓ=280	18	2.8 кг
Б4		6	3.503.1-53.0-2.8.1-02	-220х2, ℓ=1880	2	13.0 кг
				Материалы		
				Бетон гидротехнический		
				ГОСТ 4795-68, марки 300	0.21	м³
				Рубероид ГОСТ 10923-76	1.2	м²
				Стандартные изделия		
			ГОСТ 10299-68*	Алюминиевые заклепки		
				d=2мм, ℓ=14	28	шт.

Инв. № подл. | Подпись и дата | Взам. инв. №

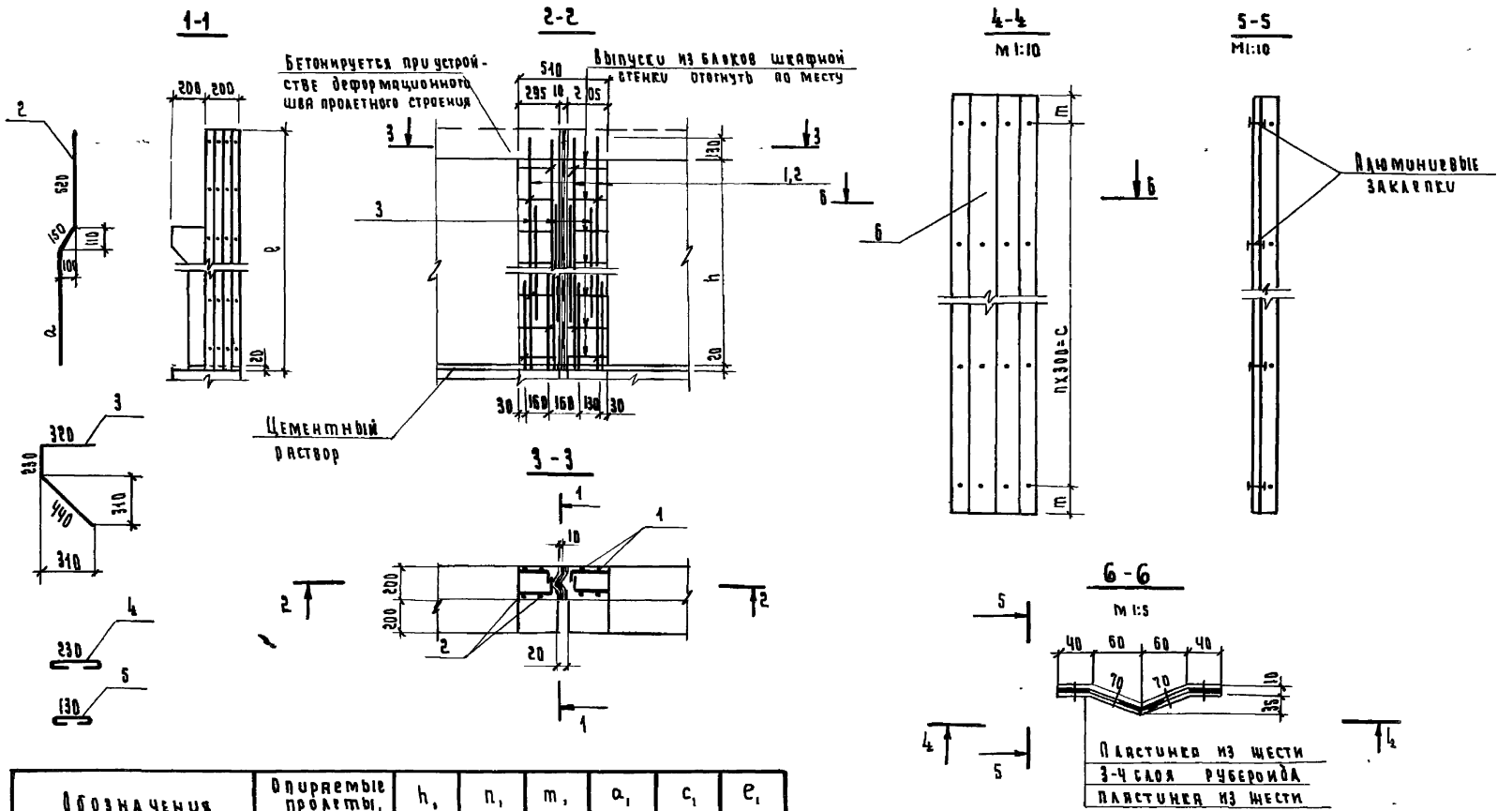

Обозначения	Опираемые пролеты, м	h, мм	n, шт.	m, мм	a_1, мм	c_1, мм	e_1, мм
3.503.1-53.0-2.8	12, 15	840	3	80	360	900	1060
-01	18, 24	1140	4	80	660	1200	1360
-02	33	1660	6	40	См. спец. поз. 1 и 2	1800	1880

Разраб.	Хромова	
Пров.	Бойцова	
Гл. инж. пр	Дашевич	
Гл. техн.	Гафт	
Нач. отд.	Каташев	

3.503.1-53.0-2.8 СБ

Обетонирование блоков шкафной стенки при устройстве температурного шва. Узел 8

Стадия	Масса	Масштаб
Р		1:25
Лист	Листов 1	

ПРОМТРАНСНИИПРОЕКТ г. Москва

Выпуск 0

Формат	Зона	Поз.	Обозначение	Наименование	Кол.	Примечание
				Документация		
А2			3.503.1-53.0-2.9СБ	Сборочный чертеж		
				3.503.1-53.0-2.9		L=12,15м
				Детали		
Б4		1	3.503.1-53.0-1.8.5	ф18А-III ГОСТ 5781-75, ℓ=1500	8	24.0кг
Б4		2	3.503.1-53.0-2.9.1	ф14А-III ГОСТ 5781-75, ℓ=2060	6	14.9кг
Б4		3	3.503.1-53.0-1.8.3	ф10А-III ГОСТ 5781-75, ℓ=820	6	3.0кг
Б4		4	3.503.1-53.0-1.8.4	ф14А-III ГОСТ 5781-75, ℓ=720	8	7.0кг
				Материалы		
				Бетон гидротехнический		
				ГОСТ 4795-68, марки 300	0.39	м³
				3.503.1-53.0-2.9-01		L=18,24м
				Детали		
Б4		1	3.503.1-53.0-1.8.1-01	ф18А-III ГОСТ 5781-75, ℓ=1800	8	28.8кг
Б4		2	3.503.1-53.0-2.9.1	ф14А-III ГОСТ 5781-75, ℓ=2060	6	14.9кг
Б4		3	3.503.1-53.0-1.8.3	ф10А-III ГОСТ 5781-75, ℓ=820	7	3.5кг
Б4		4	3.503.1-53.0-1.8.4	ф14А-III ГОСТ 5781-75, ℓ=720	10	8.7кг
				Материалы		
				Бетон гидротехнический		
				ГОСТ 4795-68, марки 300	0.45	м³

3.503.1-53.0-2.9

Разраб.	Хромова	Хромова	Обетонирование крайних блоков насадки и шкафной стенки. Узел 9
Проб.	Бойцова	Бойцова	
Гл.инж.пр.	Фашкевич		
Гл.техн.	Гофт		
Нач.отд.	Катошев		

Стадия	Лист	Листов
Р	1	2

ПРОМТРАНСНИИПРОЕКТ г. Москва

Формат	Зона	Поз.	Обозначение	Наименование	Кол.	Примечание
				3.503.1-53.0-2.9-02		L=33м
				Детали		
Б4		1	3.503.1-53.0-2.9.1-02	ф18А-III ГОСТ 5781-75, ℓ=2320	8	37.1кг
Б4		2	3.503.1-53.0-2.9.1	ф14А-III ГОСТ 5781-75, ℓ=2060	6	14.9кг
Б4		3	3.503.1-53.0-1.8.3	ф10А-III ГОСТ 5781-75, ℓ=820	9	4.5кг
Б4		4	3.503.1-53.0-1.8.4	ф14А-III ГОСТ 5781-75, ℓ=720	12	10.4кг
				Материалы		
				Бетон гидротехнический		
				ГОСТ 4795-68, марки 300	0.54	м³

Инв.№подл. | Подпись и дата | Взам.инв.№

3.503.1-53.0-2.9 Лист 2

1-1

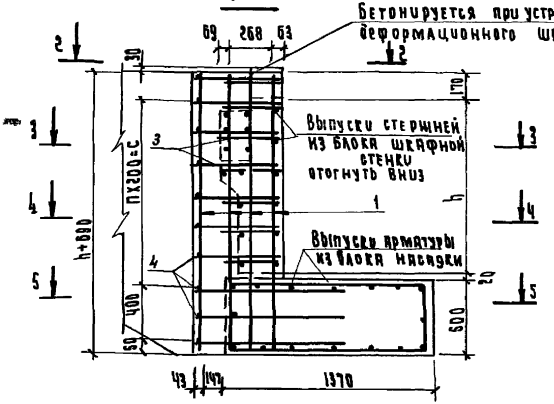

4-4

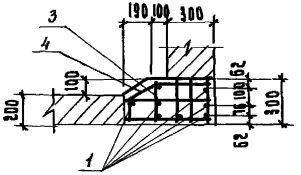

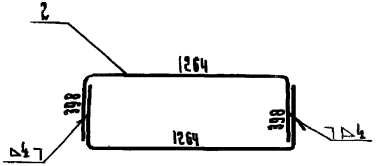

5-5

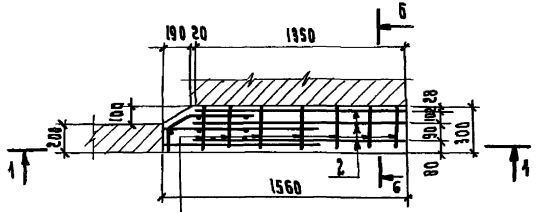

6-6

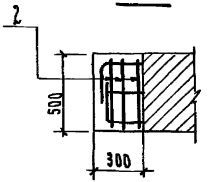

Выпуски арматуры из блока насадки

2-2

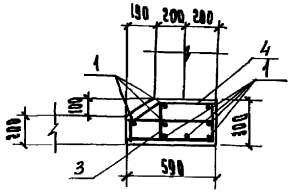

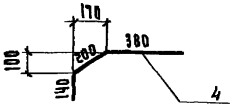

3-3

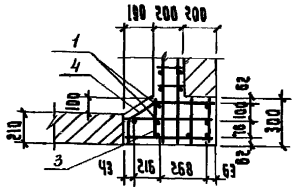

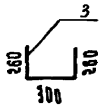

Обозначение	Пролеты, м	h, мм	n, шт.	C, мм
3.503.1-53.0-2.9	12; 15	840	4	800
-01	18; 24	1140	6	1200
-02	33	1660	8	1600

Разраб.	Хромова	
Пров.	Бойцова	
Гл. инж. пр	Дашкевич	
Гл. техн.	Гафт	
Нач. отд.	Каташев	

3.503.1-53.0-2.9 ГЧ

Обетонирование крайних блоков насадки и шкафной стенки. Узел 9

Стадия	Масса	Масштаб
Р		1:25
Лист	Листов 1	

ПРОМТРАНСНИИПРОЕКТ г. МОСКВА

Формат	Зона	Поз.	Обозначение	Наименование	Кол.	Примечание
				Документация		
118			3.503.1-53.0-2.10 СБ	Сборочный чертеж		
				Детали		
Б4		1	3.503.1-53.0-1.9.1	ФБА-I ГОСТ 5781-75, ℓ=500	8	0.9 кг
Б4		2	3.503.1-53.0-1.9.2	-10х50 16Д ГОСТ 6713-75*, ℓ=130	4	2.0 кг
				Материалы		
				Бетон гидротехнический		
				ГОСТ 4798-68, марки 300	0.03	м³
				Цементный раствор,		
				марки 200	0.01	м³

Выпуск 0

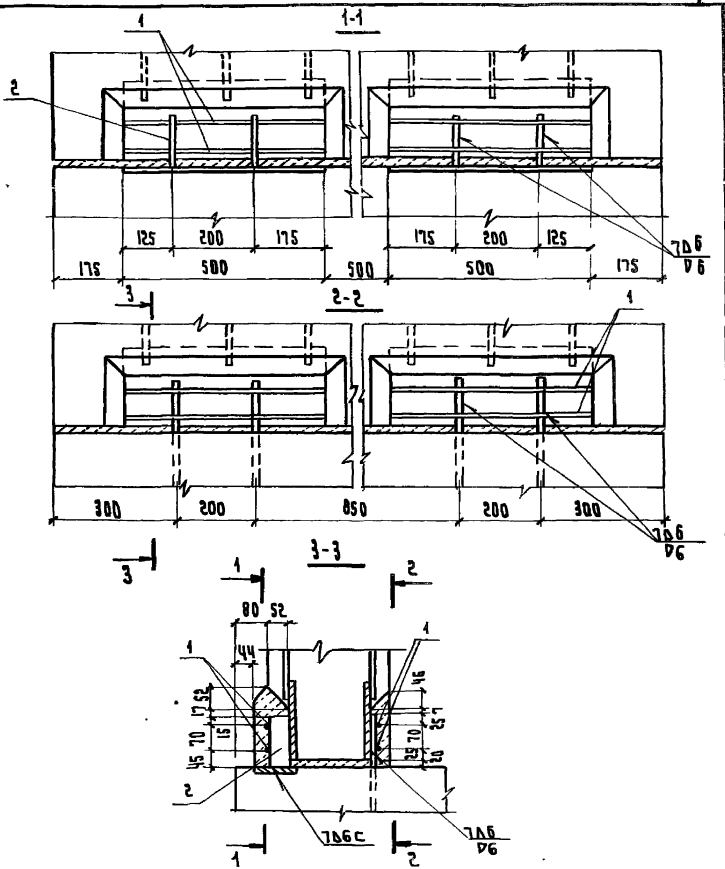

Инв.№подл. | Подпись и дата | Взам.инв.№

			3.503.1-53.0-2.10
Разраб.	Митина		Объединение блоков шкафной стенки с насадкой. Узел 10
Пров.	Бойцова		
Гл.инж.пр	Дашкевич		
Гл.техн.	Гафт		
Нач.отд.	Каташев		

Стадия	Масса	Масштаб
Р		1:10
Лист	Листов 1	

ПРОМТРАНСНИИПРОЕКТ г. Москва

			3.503.1-53.0-2.10
Разраб.	Митина		Объединение блоков шкафной стенки с насадкой. Узел 10
Пров.	Бойцова		
Гл.инж.пр	Дашкевич		
Гл.техн.	Гафт		
Нач.отд.	Каташев		

Стадия	Лист	Листов
Р		1

ПРОМТРАНСНИИПРОЕКТ г. Москва

Выпуск 0

Формат	Зона	Поз.	Обозначение	Наименование	Кол.	Примечание
				Документация		
ПВ			3.503.1-53.0-2.11СБ	Сборочный чертеж		
				Детали		
БЧ		1	3.503.1-53.0-1.10.1	ФБА-I ГОСТ 5781-75, l=1550	4	1.4кг
БЧ		2	3.503.1-53.0-1.9.2	-10х50 16Д ГОСТ 6713-75*, l=130	9	4.6 кг
				Материалы		
				Бетон гидротехнический		
				ГОСТ 4795-68, марки 300	0.04	м3
				Цементный раствор,		
				марки 200	0.02	м3

Разраб.	Затока		
Пров.	Бойцова		
Гл.инж.пр	Дашкевич		
Гл.техн.	Гафт		
Нач.отд.	Каташев		

3.503.1-53.0-2.11

Объединение блоков шкафной стенки с насадкой. Узел 11

Стадия	Лист	Листов
Р		1

ПРОМТРАНСНИИПРОЕКТ г. Москва

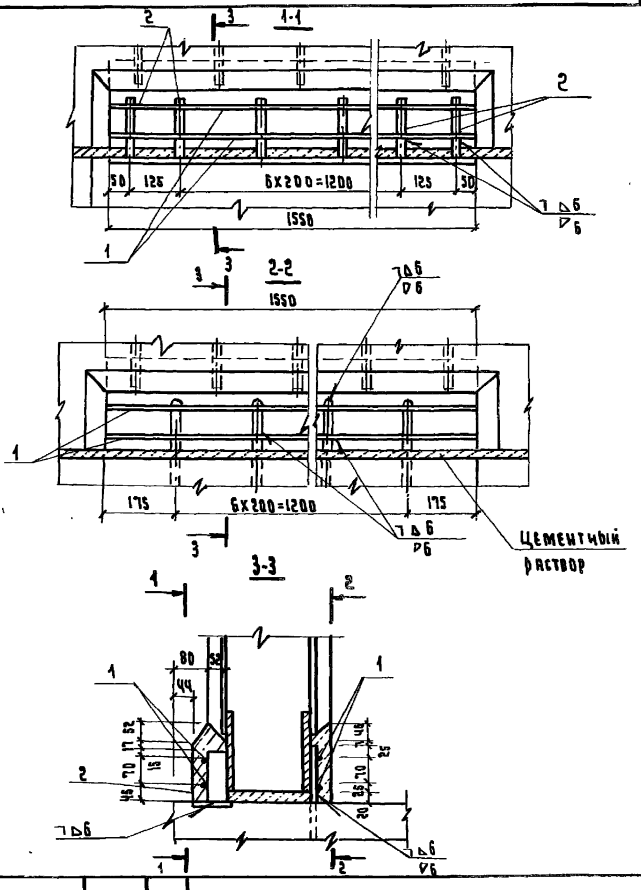

Взам. инв. №

Подпись и дата

Инв. № подл.

Разраб.	Затока		
Пров.	Бойцова		
Гл.инж.пр	Дашкевич		
Гл.техн.	Гафт		
Нач.отд.	Каташев		

3.503.1-53.0-2.11СБ

Объединение блоков шкафной стенки с насадкой. Узел 11

Стадия	Масса	Масштаб
Р	.	1:10
Лист	Листов 1	

ПРОМТРАНСНИИПРОЕКТ г. Москва

Выпуск 0

Формат	Зона	Поз.	Обозначение	Наименование	Кол.	Примечание
				Документация		
IIВ			3.503.1-53.0-2.12СБ	Сборочный чертеж		
				3.503.1-53.0-2.12		L=12.15, 18 и 24 м
				Сборочные единицы		
IIВ		1	3.503.1-53.4-11	Сетка арматурная С97	1	2.8 кг
				Материалы		
				Бетон гидротехнический		
				ГОСТ 4795-68, марки 300	0.03	м³
				Стандартные изделия		
		2	ВСН 86-71 Минтрансстрой	Резиновые опорные		
				части РОЧСП 20х40х3.5см	1	шт.
				3.503.1-53.0-2.12-01		L=33 м
				Сборочные единицы		
IIВ		1	3.503.1-53.4-11-01	Сетка арматурная С98	1	3.3 кг
				Материалы		
				Бетон гидротехнический		
				ГОСТ 4795-68, марки 300	0.05	м³
				Стандартные изделия		
		2	ВСН 86-71 Минтрансстрой	Резиновые опорные		
				части РОЧСП 30х40х6см	1	шт.

3.503.1-53.0-2.12

Разраб.	Хромова	
Пров.	Бойцова	
Гл.инж.пр.	Дашкевич	
Гл.техн.	Гафт	
Нач.отд.	Каташев	

Подферменник. Узел 12

Стадия	Лист	Листов
Р		1

ПРОМТРАНСНИИПРОЕКТ г. Москва

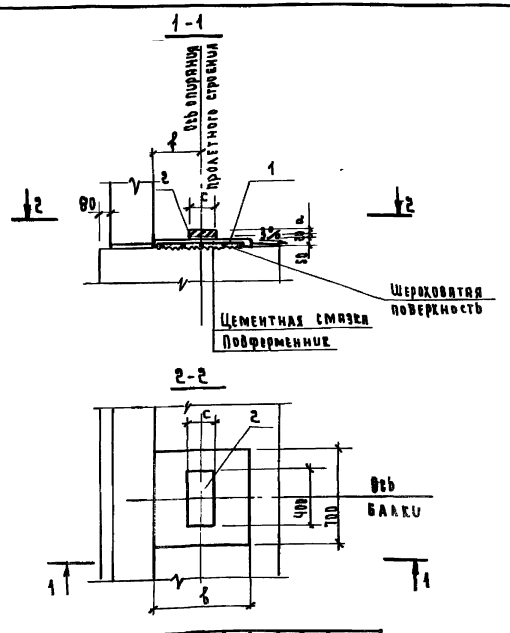

Обозначение	Опираемые пролеты, м	c, мм	b, мм	f, мм	α, мм
3.503.1-53.0-2.12	12; 15; 18; 24	200	700	350	36
-01	33	300	800	450	60

Инв. № подл. | Подпись и дата | Взам. инв. №

3.503.1-53.0-2.12 СБ

Разраб.	Хромова	
Пров.	Бойцова	
Гл.инж.пр.	Дашкевич	
Гл.техн.	Гафт	
Нач.отд.	Каташев	

Подферменник. Узел 12

Стадия	Масса	Масштаб
Р		1:25
Лист	Листов 1	

ПРОМТРАНСНИИПРОЕКТ г. Москва

Выпуск 0

Формат	Зона	Поз.	Обозначение	Наименование	Кол.	Примечание
				Документация		
НВ			3.503.1-53.0-2.13 СБ	Сборочный чертеж		
				Детали		
БЧ		1	3.503.1-53.0-2.13.1	ф10А-III ГОСТ 5781-75, ℓ=10480	4	25.9 кг
БЧ		2	3.503.1-53.0-2.13.2	ф10А-III ГОСТ 5781-75, ℓ=6480	4	16.0 кг
БЧ		3	3.503.1-53.0-2.13.3	ф14А-III ГОСТ 5781-75, ℓ=1580	4	7.6 кг
БЧ		4	3.503.1-53.0-1.11.4	ф22А-III ГОСТ 5781-75, ℓ=480	16	22.9 кг
БЧ		5	3.503.1-53.0-2.13.4	ф10А-III ГОСТ 5781-75, ℓ=780	78	37.5 кг
БЧ		6	3.503.1-53.0-1.11.3	ф10А-III ГОСТ 5781-75, ℓ=880	12	6.5 кг
				Материалы		
				Бетон гидротехнический		
				ГОСТ 4795-68, марки 300	0.98	м³

			3.503.1-53.0-2.13
Разраб.	Хромова		Обетонирование выпусков из консоли шкафной стенки для опирания переходных плит Узел 13
Пров.	Бойцова		Стадия: Р; Лист: ; Листов: 1
Гл.инж.пр.	Дашкевич		ПРОМТРАНСНИИПРОЕКТ г. Москва
Гл.техн.	Гафт		
Нач.отд.	Каташев		

Инв.№ подл. | Подпись и дата | Взам.инв.№

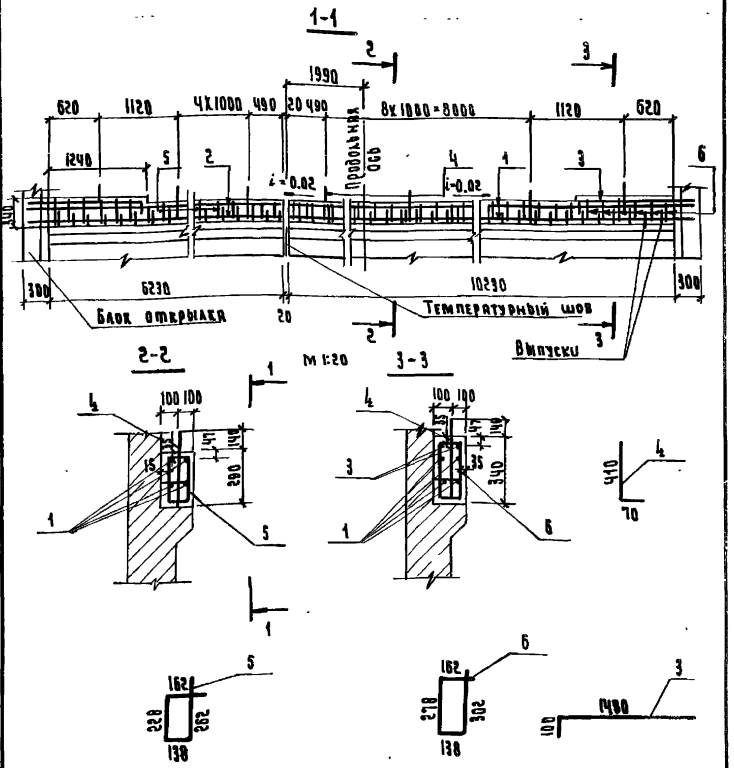

			3.503.1-53.0-2.13 СБ
Разраб.	Хромова		Обетонирование выпусков из консоли шкафной стенки для опирания переходных плит Узел 13
Пров.	Бойцова		Стадия: Р; Масса: ; Масштаб: 1:50
Гл.инж.пр.	Дашкевич		Лист: ; Листов: 1
Гл.техн.	Гафт		ПРОМТРАНСНИИПРОЕКТ г. Москва
Нач.отд.	Каташев		

Выпуск 0

Формат	Зона	Поз.	Обозначение	Наименование	Кол.	Примечание
				Документация		
118			3.503.1-53.0-2.14СБ	Сборочный чертеж		
				Сборочные единицы		
118		1	3.503.1-53.4-16	Изделие закладное МН10	2	23.8 кг
				Детали		
Б4		2	3.503.1-53.0-1.12.3	ф10А-III ГОСТ 5781-75, ℓ=300	106	19.6 кг
Б4		3	3.503.1-53.0-2.14.1	ф8А-I ГОСТ 5781-75, ℓ=6190	4	9.8 кг
Б4		4	3.503.1-53.0-2.14.2	ф8А-I ГОСТ 5781-75, ℓ=10190	4	16.1 кг
				Материалы		
				Бетон гидротехнический ГОСТ 4795-68, марки 300	0.68	м3

3.503.1-53.0-2.14

Разраб.	Хромова	
Пров.	Бойцова	
Гл.инж.пр.	Дашкевич	
Гл.техн.	Гафт	
Нач.отд.	Каташев	

Обетонирование верха шкафной стенки. Узел 14

Стадия	Лист	Листов
Р		1

ПРОМТРАНСНИИПРОЕКТ г. Москва

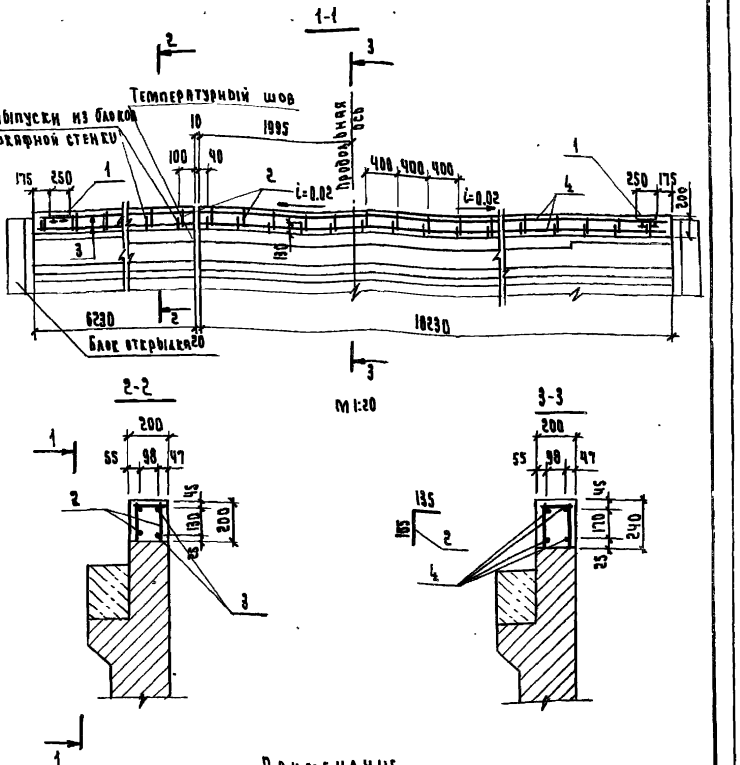

Примечание.
Обетонирование верха шкафной стенки производится одновременно с устройством деформационного шва.

3.503.1-53.0-2.14СБ

Разраб.	Хромова	
Пров.	Бойцова	
Гл.инж.пр.	Дашкевич	
Гл.техн.	Гафт	
Нач.отд.	Каташев	

Обетонирование верха шкафной стенки. Узел 14

Стадия	Масса	Масштаб
Р		1:50

Лист | Листов 1

ПРОМТРАНСНИИПРОЕКТ г. Москва

Инв. № подл. | Подпись и дата | Взам. инв. №

Выпуск 0

Формат	Зона	Поз.	Обозначение	Наименование	Кол.	Примечание
				Документация		
А4			3.503.1-53.0-2.15 СБ	Сборочный чертеж		
				Сборочные единицы		
А4		1	3.503.1-53.4-14-02	Сетка арматурная с 105	2	181.8 кг
А4		2	-03	Сетка арматурная с 106	1	385.1 кг
А4		3	-04	Сетка арматурная с 107	1	696.5 кг
А4		4	3.503.1-53.4-18	Изделие закладное МН10	4	47.6 кг
				Материалы		
				Бетон гидротехнический		
				ГОСТ 4795-68, марки 300	9.4	м3

Разраб.	Хромова	
Пров.	Бойцова	
Гл.инж.пр.	Дашкевич	
Гл.техн.	Гарт	
Нач.отд.	Каташев	

3.503.1-53.0-2.15

Монолитная часть переходной плиты. Узел 15

Стадия	Лист	Листов
Р		1

ПРОМТРАНСНИИПРОЕКТ г. Москва

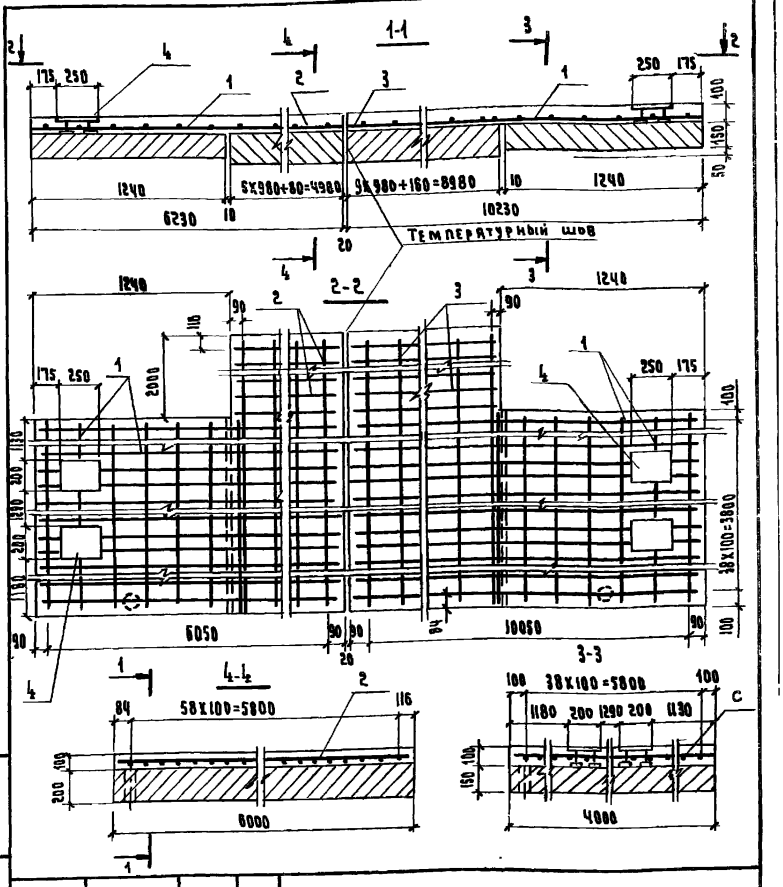

Разраб.	Хромова	
Пров.	Бойцова	
Гл.инж.пр.	Дашкевич	
Гл.техн.	Гарт	
Нач.отд.	Каташев	

Инв.№ подл. | Подпись и дата | Взам.инв.№

3.503.1-53.0-2.15 СБ

Монолитная часть переходной плиты. Узел 15

Стадия	Масса	Масштаб
Р		1:25
Лист	Листов 1	

ПРОМТРАНСНИИПРОЕКТ г. Москва

Формат	Зона	Поз.	Обозначение	Наименование	Кол.	Примечание
				Документация		
11В			3.503.1-53.0-2.16 СБ	Сборочный чертеж		
				Детали		
БЧ		1	3.503.1-53.0-1.14.1	ФВА-I ГОСТ 5781-75, l=1660	8	5.2 кг
				Материалы		
				Бетон гидротехнический		
				ГОСТ 4795-68, марки 300	0.20	м3

			3.503.1-53.0-2.16		
Разраб.	Хромова		Объединение блоков лежня. Узел 1б	Стадия	Лист	Листов
Пров.	Бойцова			Р		1
Гл.инж.пр.	Дашкевич			ПРОМТРАНСНИИПРОЕКТ г. Москва		
Гл.техн.	Гафт					
Нач.отд.	Каташев					

1-1

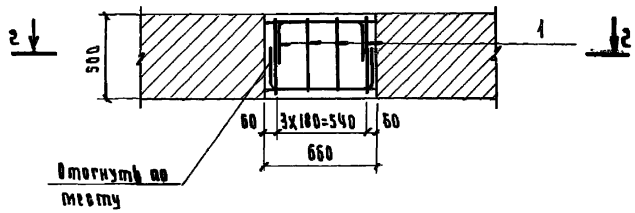

2-2

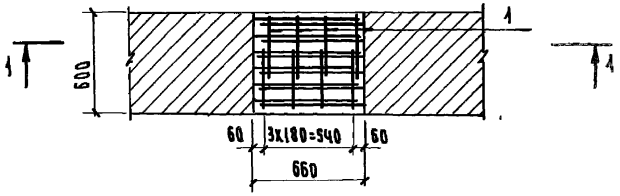

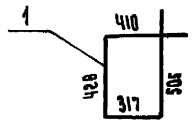

Инв.№подл. | Подпись и дата | Взам.инв.№

			3.503.1-53.0-2.16 СБ			
Разраб.	Хромова		Объединение блоков лежня. Узел 1б	Стадия	Масса	Масштаб
Пров.	Бойцова			Р		1:25
Гл.инж.пр.	Дашкевич			Лист	Листов 1	
Гл.техн.	Гафт			ПРОМТРАНСНИИПРОЕКТ г. Москва		
Нач.отд.	Каташев					

Формат	Зона	Поз.	Обозначение	Наименование	Кол.	Примечание
				Документация		
НВ			3.503.1-53.0-2.17 СБ	Сборочный чертеж		
				Детали		
БЧ		1	3.503.1-53.0-1.14.1	ФВА-I ГОСТ 5781-75, l=1660	10	6.6 кг
				Материалы		
				Бетон гидротехнический		
				ГОСТ 4795-68, марки 300	0.26	м³

Разраб.	Хромова		3.503.1-53.0-2.17
Пров.	Бойцова		Обетонирование крайнего блока лення. Узел 17
Гл.инж.пр	Дашкевич		Стадия: Р; Лист; Листов: 1
Гл.техн.	Гафт		ПРОМТРАНСНИИПРОЕКТ г. Москва
Нач.отд.	Катышев		

1-1

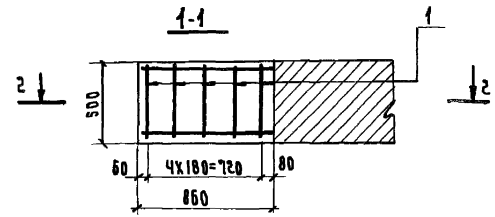

2-2

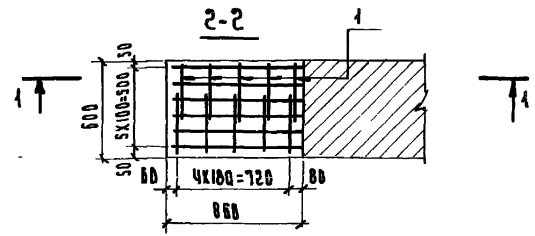

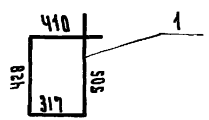

Инв.№ подл. | Подпись и дата | Взам.инв.№

Разраб.	Хромова		3.503.1-53.0-2.17 СБ
Пров.	Бойцова		Обетонирование крайнего блока лення. Узел 17
Гл.инж.пр	Дашкевич		Стадия: Р; Масса; Масштаб: 1:25; Лист; Листов 1
Гл.техн.	Гафт		ПРОМТРАНСНИИПРОЕКТ г. Москва
Нач.отд.	Катышев		

Выпуск 0

Марка, поз.	Обозначение	Наименование	Кол. на исполн. 3.503.1-53.0-3									Масса ед, т	Примечание
			—	01	02								
	3.503.1-53.0-3	Устой козлового типа											
		Нк=5м с фундаментом на											
		свайном основании. Схе-											
		ма расположения элемен											
		тов сборных конструкций	×	×	×								
1	3.503.1-53.1-2	Блок подколонника ПК-305-5	8	8	8								
2	3.503.1-53.3-1	Монолитная плита											
		растверка 305Ф-24СВ	1										
2	-01	Монолитная плита											
		растверка 305Ф-32СВ		1									
2	-02	Монолитная плита											
		растверка 305Ф-40СВ			1								
3	3.503.1-53.0-3.1	Объединение блоков											
		стоек с подколонником											

Разраб.	Затока			3.503.1-53.0-3
Пров.	Бойцова			Устой козлового типа Нк=5м с фундаментом на свайном основании. Схема расположения (спецификация)
Гл.инж.пр.	Дашкевич			
Гл.техн.	Гафт			
Нач.отд.	Каташев			

Стадия	Лист	Листов
Р	1	3

ПРОМТРАНСНИИПРОЕКТ г. Москва

Копировал Сол- Формат 11Г

Инв. № подл.	Подпись и дата	Взам. инв. №

Марка, поз.	Обозначение	Наименование	Кол. на исполн. 3.503.1-53.0-3									Масса ед; т	Примечание
			—	01	02								
		Узел 1	8	8	8								
		Остальное см. 3.503.1-53.0-2											
		устой козлового типа											
		Нк=5м с фундаментом											
		на естественном осно											
		вании (поз. 2-12; 16-29)											
		Стандартные изделия											
4	Серия 3.501-86, инв. № 946,	Железобетонные приз-											
	ЦПМ Главтранспроекта	матические сваи сече-											
		нием 35×35 см	24	32	40								
		Остальное см. 3.503.1-53.0-2											
		устой козлового типа											
		Нк=5м с фундаментом											
		на естественном осно-											
		вании (поз. 30-33)											

3.503.1-53.0-3 Лист 2

Копировал Сол- Формат 11Г

Выпуск 0

1-1

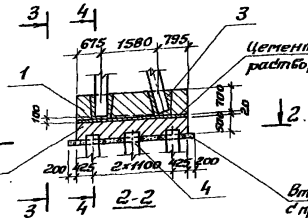

5-5

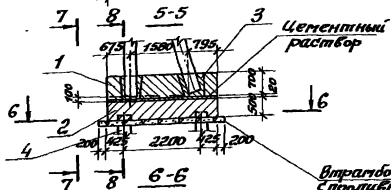

9-9

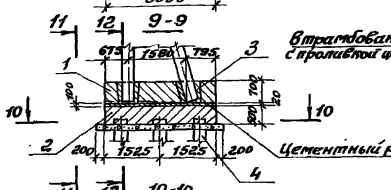

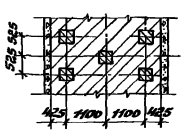

3-3

Рис. 1

Остальное см. 3.503.1-53.0-2, рис. 1

4-4

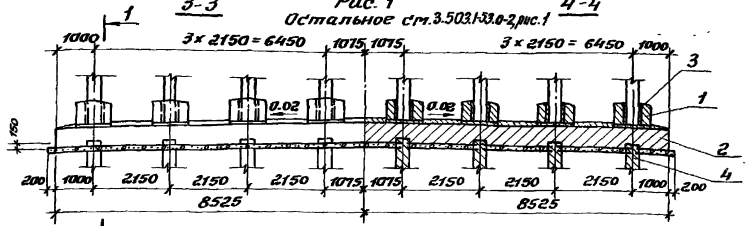

Рис. 2

Остальное см. 3.503.1-53.0-2-04, рис. 2

7-7

8-8

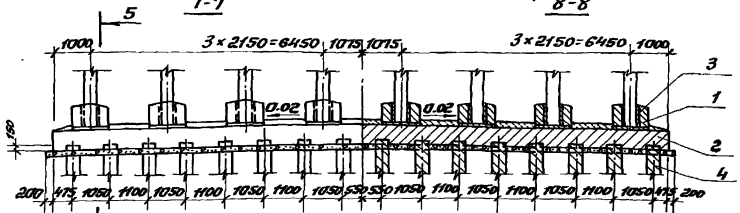

Рис. 3

Остальное см. 3.503.1-53.0-2-02, рис. 3

11-11

12-12

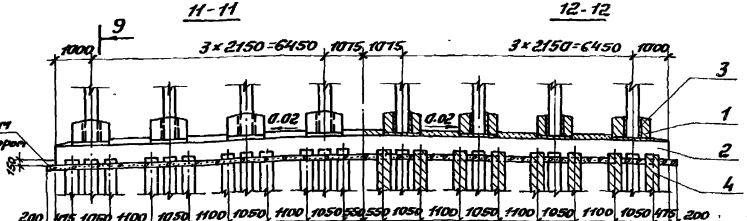

Обозначение	Опираемые пролеты, м	Рис.
3.503.1-53.0-3	12; 15	1
-01	18; 24	2
-02	33	3

Разраб.	Забалотская		
Пров.	Андрюшкова		
Гл.инж.пр.	Давыдович		
Гл.техн.	Гафт		
Нач.отд.	Каташев		

3.503.1-53.0-3

Устой козлового типа $H_к$=5м с фундаментом на свайном основании. Схема расположения элементов сборных конструкций

Стадия	Лист	Листов
Р	3	

ПРОМТРАНСНИИПРОЕКТ г. Москва

Выпуск 0

Формат	Зона	Поз.	Обозначение	Наименование	Кол.	Примечание
				Документация		
А4			3.503.1-53.0-3.1 СБ	Сборочный чертеж		
				Материалы		
				Бетон гидротехнический		
				ГОСТ 4795-68 марки 300	0,28	м3
				Цементный раствор		
				марки 200	0,4	м3

Разраб.	Заболотская		3.503.1-53.0-3.1	
Пров.	Андрианова		Объединение блоков стоек с подколонником. Узел 1	Стадия: Р; Лист: 1; Листов: 1
Гл. инж. пр.	Лашкевич			
Гл. техн.	Гафт			ПРОМТРАНСНИИПРОЕКТ г. Москва
Нач. отд.	Катышев			

Инв. № подл. | Подпись и дата | Взам. инв. №

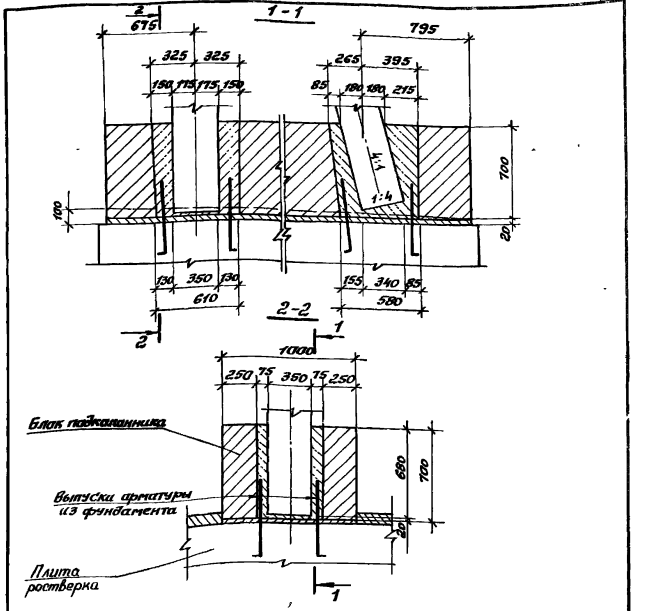

Разраб.	Заболотская		3.503.1-53.0-3.1 СБ	
Пров.	Андрианова		Объединение блоков стоек с подколонником. Узел 1	Стадия: Р; Масса: ; Масштаб: 1:25
Гл. инж. пр.	Лашкевич			Лист: ; Листов: 1
Гл. техн.	Гафт			ПРОМТРАНСНИИПРОЕКТ г. Москва
Нач. отд.	Катышев			

Марка, поз.	Обозначение	Наименование	Кол. на исполн. 3.503.1-53.0-4									Масса ед., т	Примечание
			–	01	02								
	3.503.1-53.0-4	Устой козлового типа											
		Нк=7м с фундаментом на											
		естественном основании.											
		Схема расположения											
		элементов сборных											
		конструкций	X	X	X								
1	3.503.1-53.1-1.1	Блок фундамента 24ф-450-7	8	8								14,2	R^{I}=3 кгс/см²
1	-04	Блок фундамента 24ф-500-7	8	8								15.2	R^{I}=2,5 кгс/см²
1	-05	Блок фундамента 33ф-500-7			8							15,2	R^{I}=3 кгс/см²
2	3.503.1-53.1-10	Блок стойки 12-32СВ-720	8	8	8							2,2	
3	-01	Блок стойки 12-32СН-740	8	8	8							2,2	
4	3.503.1-53.1-24	Блок насадки Н-2	2									5,5	
5	-01	Блок насадки Н-3	1									5.5	
4	-02	Блок насадки Н-4		2								5.5	

			3.503.1-53.0-4
Разраб.	Затока		Устой козлового типа Нк=7м с фундаментом на естественном основании. Схема расположения (спецификация)
Пров.	Бойцова		
Гл.инж.пр.	Дашкевич		
Гл.техн.	Гафт		
Нач.отд.	Каташев		

Стадия	Лист	Листов
Р	1	9

ПРОМТРАНСНИИПРОЕКТ г. Москва

Копировал Формат 11Г

Инв.№ подл. | Подпись и дата | Взам.инв.№

Марка, поз	Обозначение	Наименование	Кол. на исполн. 3.503.1-53.0-4									Масса ед., т	Примечание
			–	01	02								
5	-03	Блок насадки Н-5		1								5,5	
4	-04	Блок насадки Н-6			2							5,5	
5	-05	Блок насадки Н-7			1							5,5	
6	3.503.1-53.1-25	Блок насадки Н-8	2									2,7	
6	-01	Блок насадки Н-9		2								2,7	
6	-02	Блок насадки Н-10			2							2.7	
7	3.503.1-53.1-32	Блок шкафной стенки 90Ш-2	2									1.1	
7	-04	Блок шкафной стенки 120Ш-2		2								1.5	
7	3.503.1-53.1-33	Блок шкафной стенки 170Ш-2			2							1.9	
8	3.503.1-53.1-34	Блок шкафной стенки 90Ш-3	3									2,1	
8	-01	Блок шкафной стенки 120Ш-3		3								2,8	
8	3.503.1-53.1-35	Блок шкафной стенки 170Ш-3			3							3,8	
9	3.503.1-53.1-36	Блок открылка 90К	2									1.0	
9	3.503.1-53.1-37	Блок открылка 120К		2								1.6	
9	3.503.1-53.1-38	Блок открылка 170К			2							2,5	
10	3.503.1-53.1-39-01	Блок переходной плиты П-2	2	2	2							1.8	
11	3.503.1-53.1-40	Блок переходной плиты П-3	14	14	14							2.9	
12	3.503.1-53.1-41-01	Блок лежня Л-2	3	3	3							3.3	
13	3.503.1-53.0-1.1	Обетонирование край-											

Марка, поз.	Обозначение	Наименование	Кол. на исполн. 3.503.1-53.0-4									Масса ед., т	Примечание
			–	01	02								
		них блоков фундамен-											
		тов. Узел 1	2										
13	3.503.1-53.0-1.1-01	Обетонирование											
		крайних блоков фун-											
		дамента. Узел 1		2									
13	-02	Обетонирование											
		крайних блоков фунда-											
		мента. Узел 1			2								
14	3.503.1-53.0-2.2	Объединение блоков											
		фундамента. Узел 2	7										
14	-01	Объединение блоков											
		фундамента. Узел 2		7									
14	-02	Объединение блоков											
		фундамента. Узел 2			7								
15	3.503.1-53.0-2.3	Объединение блоков											
		стоек с фундаментом											
		Узел 3	8	8	8								
16	3.503.1-53.0-2.4	Объединение блоков											
		стоек с насадкой.											

Инв.№ подл. | Подпись и дата | Взам. инв.№

Марка, поз.	Обозначение	Наименование	Кол. на исполн. 3.503.1-53.0-4									Масса ед., т	Примечание
			–	01	02								
		Узел 4	8	8	8								
17	3.503.1-53.0-2.5	Объединение блоков											
		насадки. Узел 5	3	3	3								
18	3.503.1-53.0-2.6	Объединение блоков											
		шкафной стенки. Узел 6	3										
18	-01	Объединение блоков											
		шкафной стенки. Узел 6		3									
18	-02	Объединение блоков											
		шкафной стенки. Узел 6			3								
19	3.503.1-53.0-2.7	Обетонирование блоков											
		насадки при устрой-											
		стве температурна-											
		го шва. Узел 7	1	1	1								
20	3.503.1-53.0-2.8	Обетонирование бло-											
		ков шкафной стенки											
		при устройстве											
		температурного											
		шва. Узел 8	1										
20	-01	Обетонирование блоков											

Марка, поз.	Обозначение	Наименование	Кол. на исполн. 3.503.1-53.0-4									Масса ед., т	Примечание
			–	01	02								
		шкафной стенки											
		при устройстве											
		температурного шва.											
		Узел 8		1									
20	3.503.1-53.0-2.8.02	Обетонирование блоков											
		шкафной стенки при											
		устройстве темпера-											
		турного шва. Узел 8			1								
21	3.503.1-53.0-2.9	Обетонирование край-											
		них блоков насадки и											
		шкафной стенки. Узел 9	2										
21	-01	Обетонирование край-											
		них блоков насадки и											
		шкафной стенки. Узел 9		2									
21	-02	Обетонирование край-											
		них блоков насадки и											
		шкафной стенки. Узел 9			2								
22	3.503.1-53.0-2.10	Объединение блоков											
		шкафной стенки с											

Инв. № подл. | Подпись и дата | Взам. инв. №

Марка, поз.	Обозначение	Наименование	Кол. на исполн. 3.503.1-53.0-4									Масса ед., т	Примечание
			–	01	02								
		насадкой. Узел 10	2	2	2								
23	3.503.1-53.0-2.11	Объединение блоков											
		шкафной стенки с											
		насадкой. Узел 11	3	3	3								
24	3.503.1-53.0-2.12	Подферменник.											
		Узел 12	11	11									
24	-01	Подферменник.											
		Узел 12			11								
25	3.503.1-53.2-2.13	Обетонирование											
		выпусков из											
		консоли шкафной											
		стенки для опира-											
		ния переходных											
		плит. Узел 13	1	1	1								
26	3.503.1-53.2-2.14	Обетонирование вер-											
		ха шкафной стенки.											
		Узел 14	1	1	1								
27	3.503.1-53.2-2.15	Монолитная часть											
		переходной плиты											

Марка, поз.	Обозначение	Наименование	Кол. на исполн. 3.503.1-53.0-4										Масса ед., т	Примечание
			–	01	02									
		Узел 15	1	1	1									
28	3.503.1-53.2-2.16	Объединение блоков												
		лежня. Узел 16	1	1	1									
29	3.503.1-53.2-2.17	Обетонирование край-												
		него блока лежня.												
		Узел 17	1	1	1									
		Стандартные изделия												
30	Серия 3.503-33	Блок тротуарный ТБ-2	4	4	4								1,4	
31	Серия 3.503-32	Панель перильного												
		ограждения ПО	2	2	2								0,17	
32	Серия 3.503-12, вып. 15	Одежда мостового												
	Инв. № 384/4г, ЦПМ	полотна с цементо-												
	Главтранспроекта	бетонным покрытием												87,5 м²
33	Типовой проект	Температурный шов												
	Гипротранссмета 1971г,	переходных плит	1	1	1									
	№ 501-5, Инв. № 384/11													
34	Серия 3.503-41,	Детали опирания												
	Вып. 1 и 3	переходных плит												

Инв. № подл.	Подпись и дата	Взам. инв. №

Марка, поз.	Обозначение	Наименование	Кол. на исполн. 3.503.1-53.0-4										Масса ед., т	Примечание
			–	01	02									
		и сопряжения их												
		с насыпью, схема												
		водоотвода												

Выпуск 0

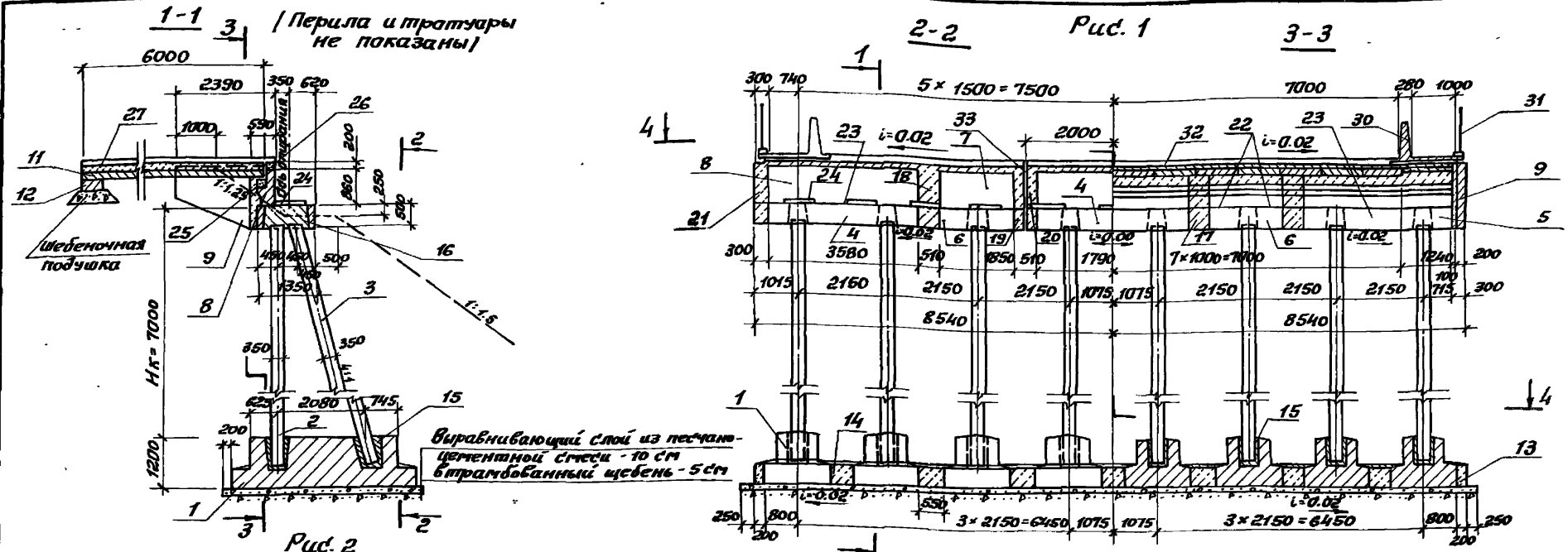

Рис. 2

Остальное см. рис. 1

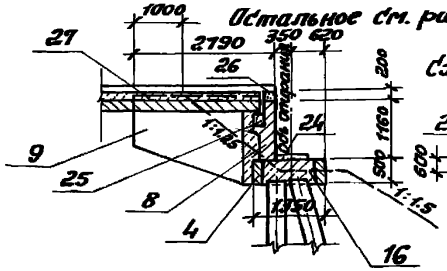

Схема расположения блоков пяжня

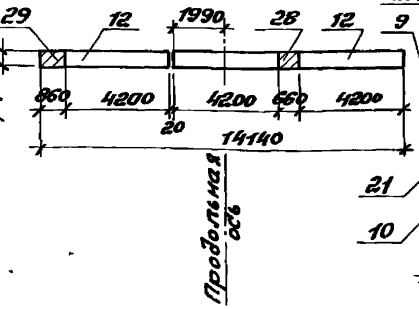

Рис. 3

Остальное см. рис. 1

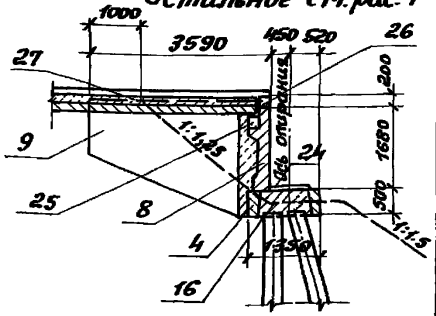

Обозначение	Опираемые пролеты, м	Рис.
3.503.1-53.0-4	12; 15	1
-01	18; 24	2
-02	33	3

Разраб.	Забалотская		
Пров.	Байцова		
Гл. инж. пр.	Дашкевич		
Гл. техн.	Гафт		
Нач. отд.	Каташев		

3.503.1-53.0-4

Устой козлового типа Нк=7м с фундаментом на естественном основании. Схема расположения элементов сборных конструкций

Стадия	Лист	Листов
Р	9	

ПРОМТРАНСНИИПРОЕКТ г. Москва

Выпуск 0

Марка, поз.	Обозначение	Наименование	Кол. на исполн. 3.503.1-53.0-5									Масса ед., т	Примечание
			—	01									
	3.503.1-53.0-5	Устой козлового типа											
		Нк=7м с фундаментом											
		на свайном основании.											
		Схема расположения											
		элементов сборных											
		конструкций											
1	3.503.1-53.1-2-01	Блок подколонника ПК3551	8	8									
2	3.503.1-53.3-2	Монолитная плита											
		ростверка 365Ф-40СВ	1										
2	-01	Монолитная плита											
		ростверка 365Ф-48СВ		1									
3	3.503.1-53.0-3.1	Объединение блоков											
		стоек с подколонни-											
		ком. Узел 1											

Разраб.	Затока		
Пров.	Бойцова		
Гл.инж.пр.	Дашкевич		
Гл.техн.	Гафт		
Нач.отд.	Каташев		

3.503.1-53.0-5

Устой козлового типа Нк=7м с фундаментом на свайном основании. Схема расположения (спецификация)

Стадия	Лист	Листов
Р	1	3

ПРОМТРАНСНИИПРОЕКТ г. Москва

Копировал Солд - Формат 11Г

Инв.№ подл.	Подпись и дата	Взам. инв.№

Марка, поз.	Обозначение	Наименование	Кол. на исполн. 3.503.1-53.0-5									Масса ед., т	Примечание
			—	01									
		Остальное см. 3.503.1-53.0-4											
		устой козлового типа											
		Нк = 7м с фундаментом											
		на естественном осно-											
		вании (поз. 2-12; 16-29)											
		Стандартные изделия											
4	Серия 3.501-86,	Железобетонные											
	инв. № 946 ЦПМ Глав-	призматические сваи											
	транспроекта	сечением 35×35 см	40	48									
		Остальное см. 3.503.1-53.0-4											
		устой козлового типа											
		Нк=7м с фундаментом											
		на естественном осно-											
		вании (поз. 30-33)											

3.503.1-53.0-5 Лист 2

Копировал Солд - Формат 11Г

Рис. 1

Остальное см. 3.503.1-53.0-4, рис. 1 и 3.503.1-53.0-4-01, рис. 2

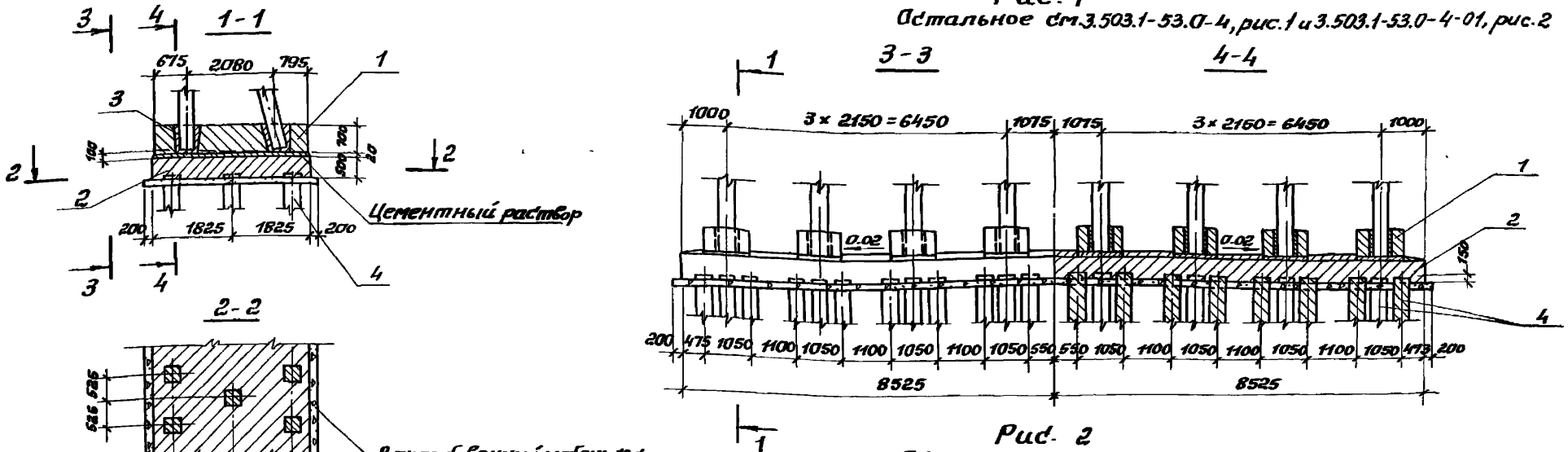

Рис. 2

Остальное см. 3.503.1-53.0-4-02, рис. 3

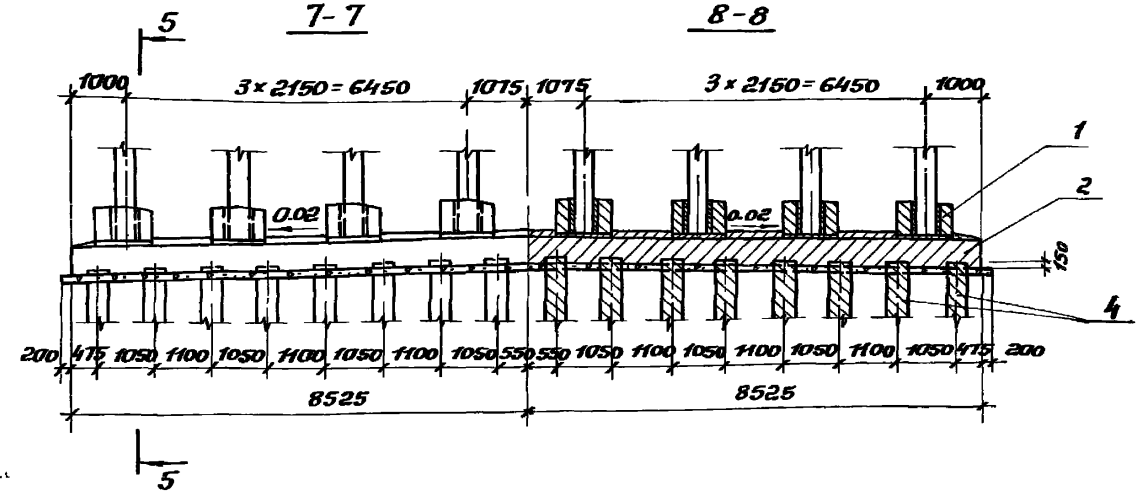

Обозначение	Опираемые пролеты м	Рис.
3.503.1-53.0-5	12; 15; 18 и 24	1
-01	33	2

Разраб.	Заболотская		
Провер.	Андрианова		
Гл. инж. пр.	Дашкевич		
Гл. техн.	Гафт		
Нач. отд.	Капашев		

3.503.1-53.0-5

Устой козлового типа Нк = 7м с фундаментом на свайном основании. Схема расположения элементов сборных конструкций

Стадия	Лист	Листов
Р	3	

ПРОМТРАНСНИИПРОЕКТ г. Москва

выпуск 0

Марка, поз.	Обозначение	Наименование	Кол. на исполн. 3.503.1-53.0-6	01							Масса ед. т	Примечание
	3.503.1-53.0-6	Опора-стенка Нк=5м с фундаментом на естественном основании. Схема расположения элементов сборных конструкций										
1	3.503.1-53.1-3	Блок фундамента 210фк-1	2	2							12.5	R'ск
2	3.503.1-53.1-4	Блок фундамента 210фп-2	3	3							11.0	R'ск
1	3.503.1-53.1-3-01	Блок фундамента 250фк-1	2								13.8	R'=3.0 кгс/см²
2	3.503.1-53.1-4-01	Блок фундамента 250фп-2	3								12.3	R'=3.0 кгс/см²
1	3.503.1-53.1-3-02	Блок фундамента 300фк-1	2								14.5	R'=2.5 кгс/см²
2	3.503.1-53.1-4-02	Блок фундамента 300фп-2	3								13.3	R'=2.5 кгс/см²
1	3.503.1-53.1-3-03	Блок фундамента 350фк-1		2							16.0	R'=3.0 кгс/см²
2	3.503.1-53.1-4-03	Блок фундамента 350фп-2		3							14.5	R'=3.0 кгс/см²
1	3.503.1-53.1-6	Блок фундамента 400фк-1		2							19.5	R'=2.5 кгс/см²

Разраб.	Заболотская	
Пров.	Андрианова	
Гл.инж.пр.	Дашкевич	
Гл.техн.	Гафт	
Нач.отд.	Каташев	

3.503.1-53.0-6

Опора-стенка Нк=5м с фундаментом на естественном основании. Схема расположения (спецификация)

Стадия	Лист	Листов
Р	1	4

ПРОМТРАНСНИИПРОЕКТ г. Москва

Копировал Формат 11г

Инв.№подл.	Подпись и дата	Взам.инв.№

Марка, поз.	Обозначение	Наименование	Кол. на исполн. 3.503.1-53.0-6	01							Масса ед. т	Примечание
2	3.503.1-53.1-8	Блок фундамента 400фп-2		6							8.3	R'=2.5 кгс/см²
3	3.503.1-53.1-11	Блок стенки 50 сп-5в	5	5							5.7	
4	-01	Блок стенки 50 сп-5	5	5							5.7	
5	3.503.1-53.1-12	Блок стенки 50 ск-5	2	2							7.0	
6	3.503.1-53.1-26	Блок ригеля 15 р-5	2								8.5	
6	-01	Блок ригеля 24 р-5		2							8.5	
7	3.503.1-53.1-27	Блок ригеля р-9	3	3							3.0	
8	3.503.1-53.0-6.1	Объединение блоков фундамента. Узел 1	4	4								
8	-02	Объединение блоков фундамента. Узел 1	4									
8	-03	Объединение блоков фундамента. Узел 1	4									
8	-04	Объединение блоков фундамента. Узел 1		4								
8	-05	Объединение блоков фундамента. Узел 1		4								
9	3.503.1-53.0-6.2	Объединение блоков фундамента. Узел 2		3								

3.503.1-53.0-6

Лист 2

Копировал Формат 11г

90

Марка, поз.	Обозначение	Наименование	Кол. на испол. 3.503.1-53.0-6 —	01								Масса ед., т	Примечание
10	3.503.1-53.0-6.3	Обетонирование блока											
		фундамента. Узел 3		2									
11	3.503.1-53.0-6.4	Объединение блоков											
		стенки с фундаментом.											
		Узел 4	1	1									
12	3.503.1-53.0-6.5	Объединение блоков											
		стенки с фундаментом											
		при устройстве темпе-											
		ратурного шва. Узел 5	1	1									
13	3.503.1-53.0-6.6	Шпоночное объединение											
		блоков стенки. Узел 6	11	11									
14	3.503.1-53.0-6.7	Объединение блока											
		ригеля с блоком стен-											
		ки. Узел 7	2	2									
15	3.503.1-53.0-6.8	Объединение блоков											
		ригеля. Узел 8.	3	3									
16	3.503.1-53.0-6.9	Обетонирование блока ри-											
		геля при устройстве темпе-											
		ратурного шва. Узел 9.	2	2									
17	3.503.1-53.0-6.10	Подферменник. Узел 10	11	11									

Инв. № подл. | Подпись и дата | Взам. инв. №

Марка, поз.	Обозначение	Наименование	Кол. на испол. 3.503.1-53.0-6 —	01								Масса ед., т	Примечание
		Опора-стенка Нк = 5м											
		с монолитным фун-											
		даментом на естест-											
		венном основании.											
		Вариант											
1	3.503.1-53.3-3	Фундамент 210 ф	1	1									R'ск
1	-01	Фундамент 250 ф	1										R' = 3.0 кгс/см²
1	-02	Фундамент 300 ф	1										R' = 2.5 кгс/см²
1	-03	Фундамент 350 ф		1									R' = 3.0 кгс/см²
1	-04	Фундамент 400 ф		1									R' = 2.5 кгс/см²
		Остальное см. поз. 3÷7											
		и 11 ÷ 17											

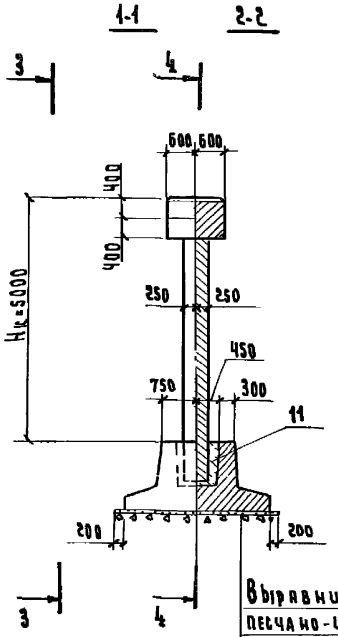

Выравнивающий слой из песчано-цементной смеси 10см

Втрамбованный щебень 5см

Обозначение	Опираемые пролеты, м
3.503.1-53.0-6	12; 15
-01	18; 24

Примечание.

Блоки стенки устанавливаются вертикально

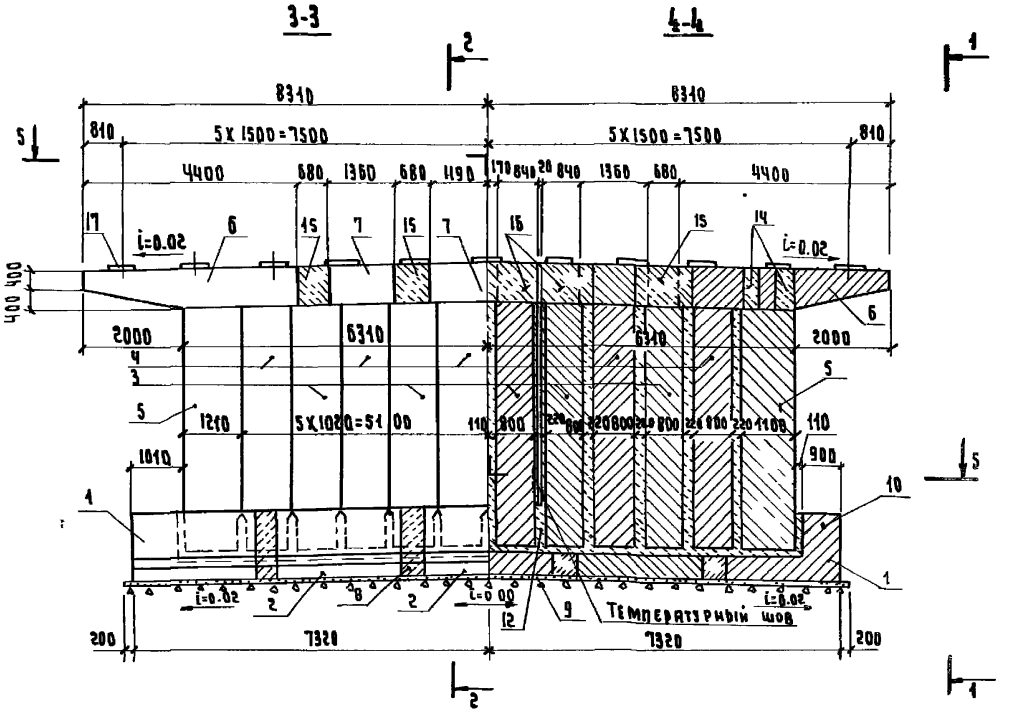

Разраб.	Затока		
Пров.	Бойцова		
Гл.инж.пр	Дашкевич		
Гл.техн.	Гафт		
Нач.отд.	Ваташев		

3.503.1-53.0-6

Опора-стенка Нк=5м с фундаментом на естественном основании. Схема расположения элементов сборных конструкций

Стадия	Лист	Листов
Р	5	

ПРОМТРАНСНИИПРОЕКТ г. Москва

Формат	Зона	Поз.	Обозначение	Наименование	Кол.	Примечание
				Документация		
118			3.503.1-53.0-6.1 сб	Сборочный чертеж		
				3.503.1-53.0-6.1		Для шир.ф-ти 210 см (толщина стен 0.5 и 0.6 м)
				Детали		
БЧ		1	3.503.1-53.0-6.1.1	ф25 А-II ГОСТ 5781-75, ℓ=2839	4	43.8 кг
БЧ		2	3.503.1-53.0-6.1.2	ф14 А-II ГОСТ 5781-75, ℓ=2050	3	7.4 кг
БЧ		3	3.503.1-53.0-6.1.3	ф12 А-II ГОСТ 5781-75, ℓ=2050	3	5.5 кг
БЧ		4	3.503.1-53.0-6.1.4	ф8 А-I ГОСТ 5781-75, ℓ ер=390	12	1.8 кг
				Материалы		
				Бетон гидротехнический		
				ГОСТ 4795-68 марки 300	0.86	м³
				3.503.1-53.0-6.1-01		Для шир.ф-ти 210 см (толщина стен 0.7 м)
				Детали		
БЧ		1	3.503.1-53.0-6.1.1-01	ф25 А-II ГОСТ 5781-75, ℓ=3039	4	46.8 кг
БЧ		2	3.503.1-53.0-6.1.2	ф14 А-II ГОСТ 5781-75, ℓ=2050	3	7.4 кг
БЧ		3	3.503.1-53.0-6.1.3	ф12 А-II ГОСТ 5781-75, ℓ=2050	3	5.5 кг
БЧ		4	3.503.1-53.0-6.1.4	ф8 А-I ГОСТ 5781-75, ℓ ер=390	12	1.8 кг
				Материалы		
				Бетон гидротехнический		
				ГОСТ 4795-68 марки 300	0.94	м³
				3.503.1-53.0-6.1-02		Для шир.ф-ти 250 см
				Детали		
БЧ		1	3.503.1-53.0-6.1.1	ф25 А-II ГОСТ 5781-75, ℓ=2839	4	43.8 кг
БЧ		2	3.503.1-53.0-6.1.1-02	ф12 А-II ГОСТ 5781-75, ℓ=2450	3	6.5 кг
БЧ		3	3.503.1-53.0-6.1.1-02	ф12 А-II ГОСТ 5781-75, ℓ=2450	3	6.5 кг
БЧ		4	3.503.1-53.0-6.1.4	ф8 А-I ГОСТ 5781-75, ℓ ер=390	12	1.8 кг
				Материалы		
				Бетон гидротехнический		
				ГОСТ 4795-68 марки 300	1.0	м³
				3.503.1-53.0-6.1-03		Для шир. ф-ти 300 см
				Детали		
БЧ		1	3.503.1-53.0-6.1.1	ф25 А-II ГОСТ 5781-75, ℓ=2839	4	43.8 кг
БЧ		2	3.503.1-53.0-6.1.1-03	ф14 А-II ГОСТ 5781-75, ℓ=2950	3	10.7 кг
БЧ		3	3.503.1-53.0-6.1.2-03	ф12 А-II ГОСТ 5781-75, ℓ=3000	3	8.0 кг
БЧ		4	3.503.1-53.0-6.1.4	ф8 А-I ГОСТ 5781-75, ℓ ер=390	12	1.8 кг
				Материалы		
				Бетон гидротехнический		
				ГОСТ 4795-68 марки 300	1.0	м³
				3.503.1-53.0-6.1-04		Для шир ф-ти 350 см
				Детали		
БЧ		1	3.503.1-53.0-6.1.1	ф25 А-II ГОСТ 5781-75, ℓ=2839	4	43.8 кг
БЧ		2	3.503.1-53.0-6.1.1-04	ф16 А-II ГОСТ 5781-75, ℓ=3450	3	16.3 кг
БЧ		3	3.503.1-53.0-6.1.2-04	ф12 А-II ГОСТ 5781-75, ℓ=3500	3	9.3 кг
БЧ		4	3.503.1-53.0-6.1.4	ф8 А-I ГОСТ 5781-75, ℓ ер=390	12	1.8 кг
				Материалы		
				Бетон гидротехнический		
				ГОСТ 4795-68 марки 300	1.1	м³
				3.503.1-53.0-6.1-05		Для шир. ф-ти 400
				Детали		
БЧ		1	3.503.1-53.0-6.1.1-05	ф25 А-II ГОСТ 5781-75, ℓ=3240	4	49.9 кг

Выпуск 0

Взам.инв.№ | Подпись и дата | Инв.№ подл.

Разраб.	Заболотская		
Пров.	Андрианов		
Гл.инж.пр.	Дашкевич		
Гл.техн.	Гафт		
Нач.отд.	Киташев		

Объединение блоков фундамента. Узел 1

Стадия	Лист	Листов
Р	1	3

ПРОМТРАНСНИИПРОЕКТ г. Москва

3.503.1-53.0-6.1

Лист 2

Выпуск 0

Формат	Зона	Поз.	Обозначение	Наименование	Кол.	Примечание
БЧ		2	3.503.1-53.0-6.1.2-05	ф18А-II ГОСТ 5781-75, ℓ= 3950	3	23.7 кг
БЧ		3	3.503.1-53.0-6.1.3-05	ф12А-II ГОСТ 5781-75, ℓ= 3980	3	10.6 кг
БЧ		4	3.503.1-53.0-6.1.4	ф8А-I ГОСТ 5781-75 ℓф=390	12	1.8 кг
				Материалы		
				Бетон гидротехнический		
				ГОСТ 4795-68 марки 300	1.6	м3
			3.503.1-53.0-6.1-06			Для шир. ф-та 450 см
				Детали		
БЧ		1	3.503.1-53.0-6.1.1-05	ф25А-II ГОСТ 5781-75, ℓ= 3240	4	49.9 кг
БЧ		2	3.503.1-53.0-6.1.1-06	ф18А-II ГОСТ 5781-75, ℓ= 4440	3	26.6 кг
БЧ		3	3.503.1-53.0-6.1.2-06	ф12А-II ГОСТ 5781-75, ℓ=4540	3	12.1 кг
БЧ		4	3.503.1-53.0-6.1.4	ф8А-I ГОСТ 5781-75, ℓф.=390	12	1.8 кг
				Материалы		
				Бетон гидротехнический		
				ГОСТ 4795-68 марки 300	1.7	м3
			3.503.1-53.0-6.1-07			Для шир. ф-та 500 см
				Детали		
БЧ		1	3.503.1-53.0-6.1.1-07	ф25А-II ГОСТ 5781-75, ℓ= 3440	4	53.0 кг
БЧ		2	3.503.1-53.0-6.1.2-07	ф25А-II ГОСТ 5781-75, ℓ= 4940	3	57.1 кг
БЧ		3	3.503.1-53.0-6.1.3-07	ф12А-II ГОСТ 5781-75, ℓ= 5020	3	13.4 кг
БЧ		4	3.503.1-53.0-6.1.4	ф8А-I ГОСТ 5781-75, ℓф=390	12	1.8 кг
				Материалы		
				Бетон гидротехнический		
				ГОСТ 4795-68 марки 300	2.0	м3

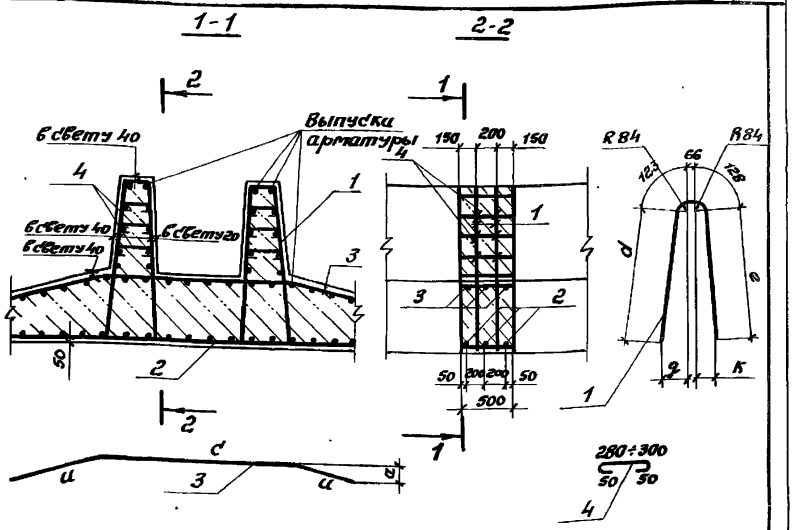

Обозначение	Ширина фундамента м	a, мм	u, мм	d, мм	d, мм	g, мм	c, мм	k, мм
3.503.1-53.0-6.1	2.1 (толщина стенки 0,5 и 0,6 м)	—	—	2050	1266	220	1256	150
-01	2.1 (толщина стенки 0,7 м)	—	—		1366	231	1356	155
-02	2.5	—	—	2450	1266	220	1256	150
-03	3.0	190	650	1100				
-04	3.5	190	900					
-05	4.0	300	1140	1700	1467	242	1456	136
-06	4.5	360	1420					
-07	5.0	310	1390	2240	1568	253	1555	136

Инв.№ подл. | Подпись и дата | Взам. инв.№

3.503.1-53.0-6.1СВ

Объединение блоков фундамента. Узел 1

Разраб.	Забалотская	
Пров.	Андрианова	
Гл.инж.пр.	Савкевич	
Гл.техн.	Гафт	
Нач.отд.	Катаиев	

Стадия	Масса	Масштаб
Р		1:40
Лист	Листов 1	

ПРОМТРАНСНИИПРОЕКТ г. Москва

Выпуск 0

Формат	Зона	Поз.	Обозначение	Наименование	Кол.	Примечание
				Документация		
А1В			3.503.1-53.0-6.2 СБ	Сборочный чертеж		
						400 ФП-2
				3.503.1-53.0-6.2		450 ФП-2
				Детали		
Б4		1	3.503.1-53.0-6.2.1	ф12 А-II ГОСТ 5781-75; ℓ = 3520	4	12.5 кг
Б4		2	3.503.1-53.0-6.2.2	ф8 А-I ГОСТ 5781-75; ℓ = 3520	4	5.6 кг
				Материалы		
				Бетон гидротехнический ГОСТ 4795-68 марки 300	1.4	м³
				3.503.1-53.0-6.2-01		500 ФП-2
				Детали		
Б4		1	3.503.1-53.0-6.2.1	ф12 А-II ГОСТ 5781-75; ℓ = 3520	4	12.5 кг
Б4		2	3.503.1-53.0-6.2.2	ф8 А-I ГОСТ 5781-75, ℓ = 3520	4	5.6 кг
				Материалы		
				Бетон гидротехнический ГОСТ 4795-68 марки 300	1.7	м³

Инв. № подл. | Подпись и дата | Взам. инв. №

3.503.1-53.0-6.2

Разраб.	Заботская		Объединение блоков фундамента. Узел 2	Стадия	Лист	Листов
Проб.	Андрианова			Р		1
Гл. инж. пр.	Пашкевич			ПРОМТРАНСНИИПРОЕКТ г. Москва		
Гл. техн.	Гафт					
Нач. отд.	Каташев					

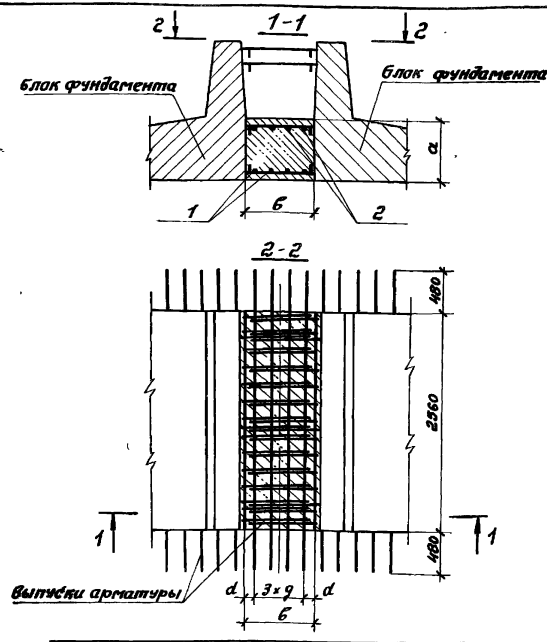

Обозначение	Марка	б, мм	а, мм	d, мм	g, мм
3.503.1-53.0-6.2	400 ФП-2 450 ФП-2	800	680	100	200
– 01	500 ФП-2	900	720	75	250

Инв. № подл. | Подпись и дата | Взам. инв. №

3.503.1-53.0-6.2 СБ

Разраб.	Заботская		Объединение блоков фундамента. Узел 2	Стадия	Масса	Масштаб
Проб.	Андрианова			Р		1:40
Гл. инж. пр.	Пашкевич			Лист	Листов 1	
Гл. техн.	Гафт			ПРОМТРАНСНИИПРОЕКТ г. Москва		
Нач. отд.	Каташев					

Выпуск 0

Формат	Зона	Поз.	Обозначение	Наименование	Кол.	Примечание
				Документация		
А4			3.503.1-53.0-6.3 СБ	Сборочный чертеж		400ФК-1
				Материалы		
				Бетон гидротехнический		
				ГОСТ 4795-68 марки 300	0,7	м3

Разраб.	Забалотский		3.503.1-53.0-6.3		
Пров.	Андрианова		Обетонирование блока фундамента. Узел 3	Стадия	Лист	Листов
Гл.инж.пр.	Лашкевич			Р		1
Гл.техн.	Гафт			ПРОМТРАНСНИПРОЕКТ г. Москва		
Нач.отд.	Каташев					

Инв.№ подл. | Подпись и дата | Взам.инв.№

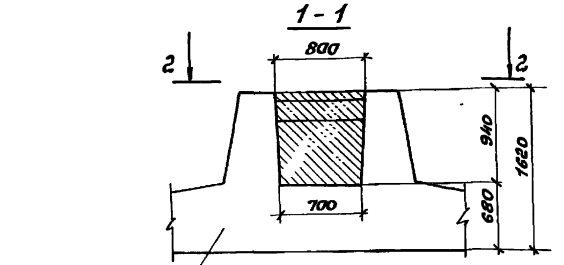

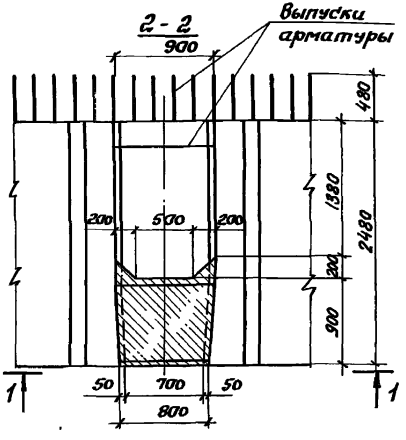

Разраб.	Забалотский		3.503.1-53.0-6.3 СБ		
Пров.	Андрианова		Обетонирование блока фундамента. Узел 3	Стадия	Масса	Масштаб
Гл.инж.пр.	Лашкевич			Р		1:40
Гл.техн.	Гафт			Лист	Листов 1	
Нач.отд.	Каташев			ПРОМТРАНСНИПРОЕКТ г. Москва		

Выпуск 0

Формат	Зона	Поз.	Обозначение	Наименование	Кол.	Примечание
				Документация		
А1			3.503.1-53.0-6.4 СБ	Сборочный чертеж		
				3.503.1-53.0-6.4		для толщ. стенки 0.5м
				Детали		
Б4		1	3.503.1-53.0-6.4.1	ф32 А-II ГОСТ 5781-75, ℓ=27240	1	172.0 кг
Б4		2	3.503.1-53.0-6.4.2	ф8 А-I ГОСТ 5781-75, ℓ= 1250	62	30.6 кг
				Материалы		
				Бетон гидротехнический ГОСТ 4795-68 марки 300	5.5	м3
				3.503.1-53.0-6.4-01		для толщ. стенки 0.6м
				Детали		
Б4		1	3.503.1-53.0-6.4.1	ф32 А-II ГОСТ 5781-75, ℓ=27240	1	172.0 кг
Б4		2	3.503.1-53.0-6.4.2	ф8 А-I ГОСТ 5781-75, ℓ= 1250	62	30.6 кг
				Материалы		
				Бетон гидротехнический ГОСТ 4795-68 марки 300	4.5	м3
				3.503.1-53.0-6.4-02		для толщ. стенки 0.7м
				Детали		
Б4		1	3.503.1-53.0-6.4.1-02	ф32 А-II ГОСТ 5781-75, ℓ=27360	1	172.7 кг
Б4		2	3.503.1-53.0-6.4.2	ф8 А-I ГОСТ 5781-75, ℓ=1250	62	30.6 кг
				Материалы		
				Бетон гидротехнический ГОСТ 4795-68 марки 300	5.3	м3

3.503.1-53.0-6.4

Разраб.	Забалотская	
Пров.	Андрианова	
Гл.инж.пр.	Лашкевич	
Гл. техн.	Гафт	
Нач. отд.	Каташев	

Объединение блоков стенки с фундаментом. Узел 4

Стадия	Лист	Листов
Р		1

ПРОМТРАНСНИИПРОЕКТ г. Москва

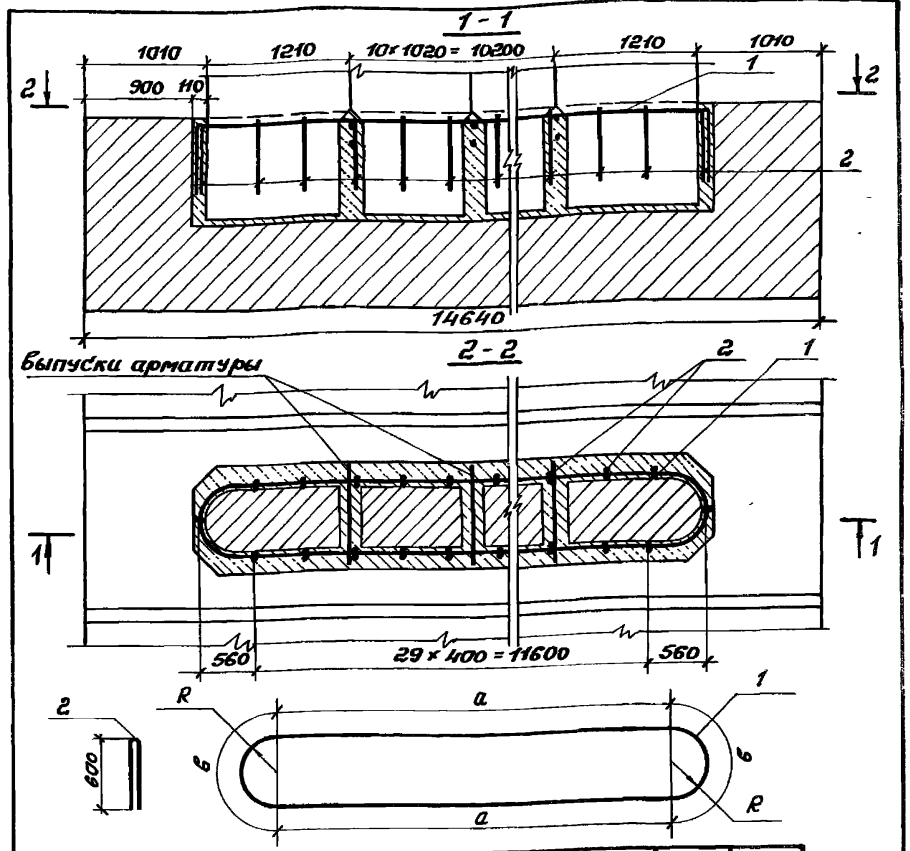

Обозначение	Толщина стенки, м	Поз.	a, мм	б, мм	R, мм
3.503.1-53.0-6.4	0.5	1	12020	1100	350
-01	0.6	1	12020	1100	350
-02	0.7	1	11920	1256	400

Инв. № подл. | Подпись и дата | Взам. инв. №

3.503.1-53.0-6.4 СБ

Разраб.	Забалотская	
Пров.	Андрианова	
Гл.инж.пр.	Лашкевич	
Гл. техн.	Гафт	
Нач. отд.	Каташев	

Объединение блоков стенки с фундаментом. Узел 4

Стадия	Масса	Масштаб
Р		1:40
Лист	Листов 1	

ПРОМТРАНСНИИПРОЕКТ г. Москва

Выпуск 0

Формат	Зона	Поз.	Обозначение	Наименование	Кол.	Примечание
				Документация		
118			3.503.1-53.0-6.5 СБ	Сборочный чертеж		
				Сборочные единицы		
118		1	3.503.1-53.4-2	Каркас пространственный КП26	2	19.4 кг

3.503.1-53.0-6.5

Разраб.	Заболотская	
Пров.	Андрианова	
Гл.инж.пр.	Дашкевич	
Гл.техн.	Гафт	
Нач.отд.	Каташев	

Объединение блоков стенки с фундаментом при устройстве температурного шва. Узел 5

Стадия	Лист	Листов
Р		1

ПРОМТРАНСНИИПРОЕКТ г. Москва

1-1

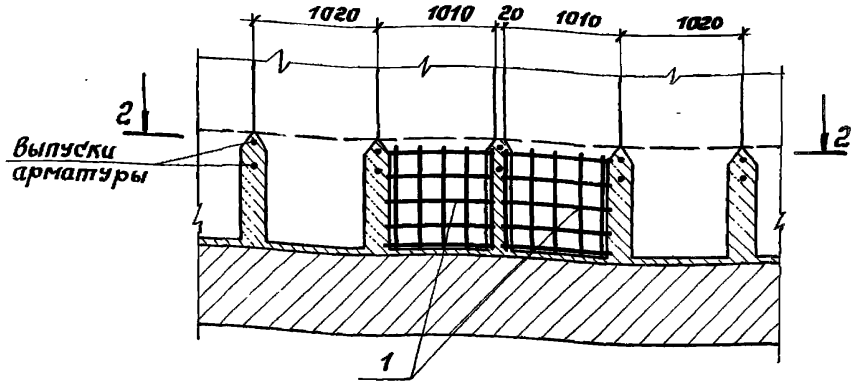

2-2

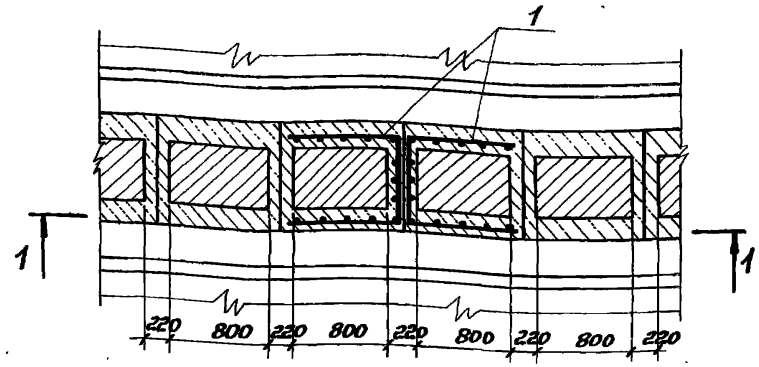

Взам. инв. №

Подпись и дата

Инв. № подл.

3.503.1-53.0-6.5 СБ

Разраб.	Заболотская	
Пров.	Андрианова	
Гл.инж.пр.	Дашкевич	
Гл.техн.	Гафт	
Нач.отд.	Каташев	

Объединение блоков стенки с фундаментом при устройстве температурного шва. Узел 5

Стадия	Масса	Масштаб
Р		1:40

Лист	Листов 1

ПРОМТРАНСНИИПРОЕКТ г. Москва

Выпуск 0

Зона	Поз.	Обозначение	Наименование	Кол.	Примечание
			3.503.1-53.0-6.6		Нк - 5м
			Материалы		L = 12-24
			Бетон гидротехнический		
			ГОСТ 4795-68 марки 300	0.26	м3
			3.503.1-53.0-6.6-01		Нк 7м
			Материалы		L = 12-24
			Бетон гидротехнический		
			ГОСТ 4795-68 марки 300	0.38	м3
			3.503.1-53.0-6.6-02		Нк 7м
			Материалы		L = 33 м
			Бетон гидротехнический		
			ГОСТ 4795-68 марки 300	0.39	м3
			3.503.1-53.0-6.6-03		Нк 9м
			Материалы		L = 12-24м
			Бетон гидротехнический		
			ГОСТ 4795-68 марки 300	0.52	м3
			3.503.1-53.0-6.6-04		Нк 9м
			Материалы		L = 33 м
			Бетон гидротехнический		
			ГОСТ 4795-68 марки 300	0.53	м3
			3.503.1-53.0-6.6-05		Нк 9м с проемами
			Материалы		L = 12-24м
			Бетон гидротехнический		
			ГОСТ 4795-68 марки 300	0.20	м3
			3.503.1-53.0-6.6-06		Нк 9м с проемами
			Материалы		L = 33 м
			Бетон гидротехнический		
			ГОСТ 4795-68 марки 300	0.21	м3

3.503.1-53.0-6.6

Разраб.	Заболотская		
Проб.	Андрианова		
Гл. инж. пр.	Пашкевич		
Гл. техн.	Гафт		
Нач. отд.	Каташев		

Шпоночное объединение блоков стенки. Узел 6

Стадия	Лист	Листов
Р		1

ПРОМТРАНСНИИПРОЕКТ г. Москва

Инв. № подл. | Подпись и дата | Взам. инв. №

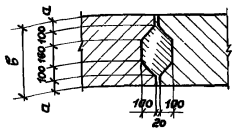

Примечание.

При устройстве температурного шва в шпоночном объединении посредине устраивается зазор 2 см на всю толщину блока

Обозначение	Опирающие пролеты м	Нк, м	b, мм	a, мм
3.503.1-53.0-6.6	12-15 18-24	5	500	70
-01	12-15 18-24	7	500	70
-02	33	7	700	170
-03	12-15 18-24	9	600	120
-04	33	9	700	170
-05	12-15 18-24	9 с проемами	600	120
-06	33	9 с проемами	700	170

3.503.1-53.0-6.6 СБ

Разраб.	Заболотская		
Проб.	Андрианова		
Гл. инж. пр.	Пашкевич		
Гл. техн.	Гафт		
Нач. отд.	Каташев		

Шпоночное объединение блоков стенки. Узел 6

Стадия	Масса	Масштаб
Р		1:25
Лист	Листов 1	

ПРОМТРАНСНИИПРОЕКТ г. Москва

Выпуск 0

Формат	Зона	Поз.	Обозначение	Наименование	Кол.	Примечание
				Документация		
А1			3.503.1-53.0-6.7СБ	Сборочный чертеж		
				3.503.1-53.0-6.7		1Бр-5 и 24Р-5 с 50СК-5
				Деталь		
Бч		1	3.503.1-53.0-6.7.1	ФВА-II ГОСТ 5781-75, l=570	6	1.4 кг
				Материалы		
				Бетон гидротехнический		
				ГОСТ 4795-68 марки 300	0.28	м³
				3.503.1-53.0-6.7-01		33Р-50 с 70СК-7
				Деталь		
Бч		1	3.503.1-53.0-6.7.1	ФВА-II ГОСТ 5781-75, l=570	6	1.4 кг
				Материалы		
				Бетон гидротехнический		
				ГОСТ 4795-68 марки 300	0.38	м³

Разраб.	Заболотская		3.503.1-53.0-6.7
Пров.	Андрианова		Объединение блока ригеля с блоком стенки. Узел 7
Гл. инж. пр	Дашкевич		Стадия: Р; Лист: ; Листов: 1
Гл. техн.	Гифт		ПРОМТРАНСНИИПРОЕКТ г. Москва
Нач. отд.	Катышев		

1-1

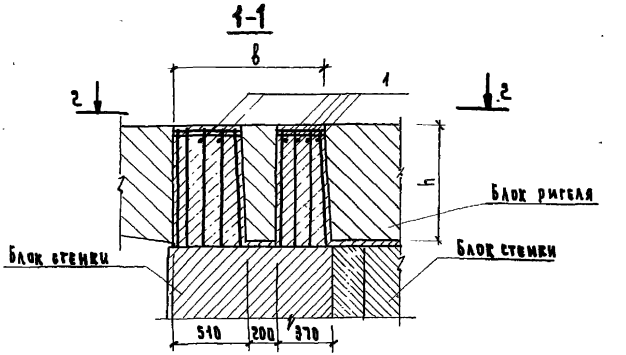

2-2

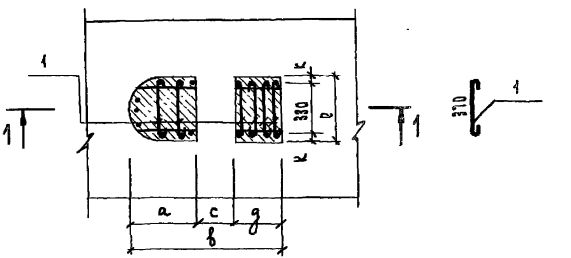

Обозначение	Марка	h, мм	в, мм	a, мм	c, мм	g, мм	l, мм	k, мм
3.503.1-53.0-6.7	1Бр-5 и 24Р-5 с 50СК-5	800	1020	450	260	340	420	45
-01	33Р-50 с 70СК-7	1100	965	395	280	290	400	35

Разраб.	Заболотская		3.503.1-53.0-6.7СБ
Пров.	Андрианова		Объединение блока ригеля с блоком стенки. Узел 7
Гл. инж. пр	Дашкевич		Стадия: Р; Масса: ; Масштаб: 1:25; Лист: ; Листов: 1
Гл. техн.	Гифт		ПРОМТРАНСНИИПРОЕКТ г. Москва
Нач. отд.	Катышев		

Взам. инв. № | Подпись и дата | Инв. № подл.

Выпуск 0

Формат	Зона	Поз.	Обозначение	Наименование	Кол.	Примечание
				Документация		
А4			3.503.1-53.0-6.8СБ	Сборочный чертеж		
				Детали		
Б4		1	3.503.1-53.0-6.8.1	ф32 А-II ГОСТ 5781-75, ℓ=1500	2	19.0 кг
Б4		2	3.503.1-53.0-6.8.2	Спираль ф8 А-I ГОСТ 5781-75, ℓ=2260	2	1.8 кг
Б4		3	3.503.1-53.0-6.8.3	ф12 А-I ГОСТ 5781-75, ℓ=2516	10	22.3 кг
				Материалы		
				Бетон гидротехнический ГОСТ 4795-68 марки 300	0.8	м³

Инв. № подл. | Подпись и дата | Взам. инв. №

Разраб.	Заболотская		
Пров.	Андрианова		
Гл. инж. пр.	Дашкевич		
Гл. техн.	Гафт		
Нач. отд.	Каташев		

3.503.1-53.0-6.8

Объединение блоков ригеля. Узел 8

Стадия	Лист	Листов
Р		1

ПРОМТРАНСНИИПРОЕКТ г. Москва

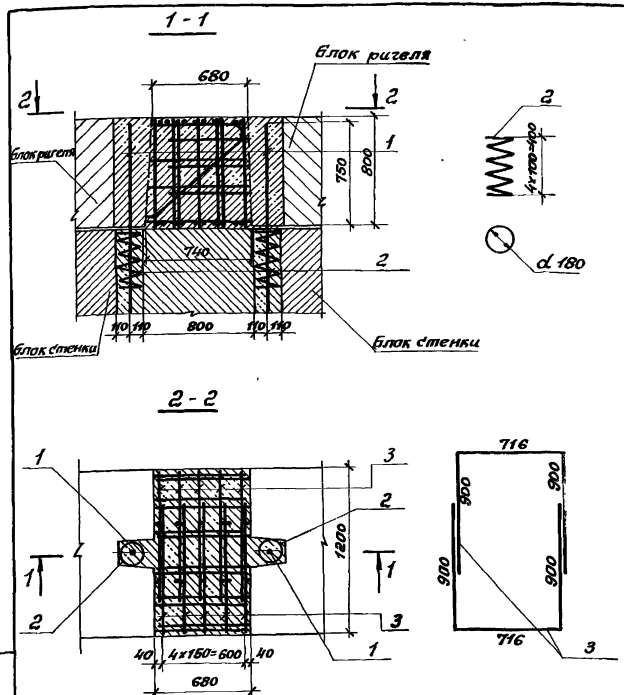

Разраб.	Заболотская		
Пров.	Андрианова		
Гл. инж. пр.	Дашкевич		
Гл. техн.	Гафт		
Нач. отд.	Каташев		

3.503.1-53.0-6.8 СБ

Объединение блоков ригеля. Узел 8

Стадия	Масса	Масштаб
Р		1:25
Лист		Листов 1

ПРОМТРАНСНИИПРОЕКТ г. Москва

Формат	Зона	Поз.	Обозначение	Наименование	Кол.	Примечание
				Документация		
А3			3.503.1-53.0-6.9.СБ	Сборочный чертеж		
				Детали		
Б4		1	3.503.1-53.0-6.8.1	ф32 А-II ГОСТ 5781-75, ℓ=1500	1	9.5 кг
Б4		2	3.503.1-53.0-6.8.2	Спираль ф8А-I ГОСТ 5781-75, ℓ=2260	1	0.9 кг
Б4		3	3.503.1-53.0-6.8.3	ф12 А-I ГОСТ 5781-75, ℓ=2516	12	26.8 кг
Б4		4	3.503.1-53.0-6.9.1	ф14 А-III ГОСТ 5781-75, ℓ=1160	3	4.2 кг
Б4		5	3.503.1-53.0-6.9.2	ф14 А-III ГОСТ 5781-75, ℓ=2216	6	16.1 кг
				Материалы		
				Бетон гидротехнический ГОСТ 4795-68 марки 300	0.9	м³

3.503.1-53.0-6.9

Разраб.	Заболотская		Обетонирование блока ригеля при устройстве температурного шва. Узел 9
Пров.	Хибрианова		
Гл.инж.пр	Дашкевич		
Гл.техн.	Рафт		
Нач.отд.	Каташев		

Стадия	Лист	Листов
Р		1

ПРОМТРАНСНИИПРОЕКТ г. Москва

1-1

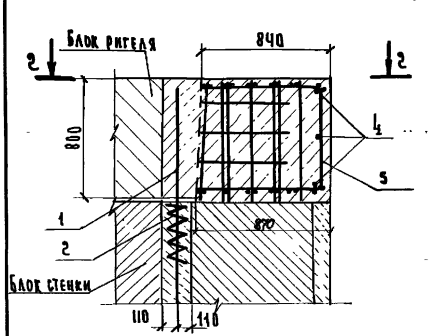

2-2

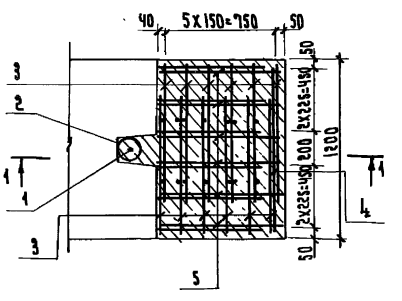

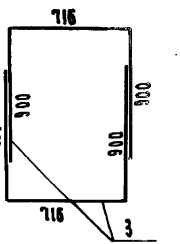

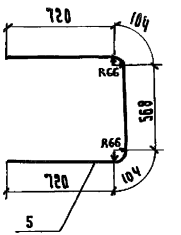

Инв.№подл. | Подпись и дата | Взам.инв.№

3.503.1-53.0-6.9СБ

Разраб.	Заболотская		Обетонирование блока ригеля при устройстве температурного шва. Узел 9
Пров.	Хибрианова		
Гл.инж.пр	Дашкевич		
Гл.техн.	Рафт		
Нач.отд.	Каташев		

Стадия	Масса	Масштаб
Р		1:25
Лист	Листов 1	

ПРОМТРАНСНИИПРОЕКТ г. Москва

Выпуск 0

Формат	Зона	Поз.	Обозначение	Наименование	Кол.	Примечание
				Документация		
А4			3.503.1-53.0-6.10СБ	Сборочный чертеж		
				3.503.1-53.0-6.10		Для 12-15 18-24м
				Сборочные единицы		
А4		1	3.503.1-53.4-12	Сетка арматурная С99	1	5.7 кг
А4		2	3.503.1-53.4-13	Сетка арматурная С84	1	6.8 кг
				Материалы		
				Бетон гидротехнический		
				ГОСТ 4795-68 марки 300	0.08	м³
				Стандартные изделия		
Бч		3	ВСН 86-71	Резиновые опорные части		
			Минтрансстрой	РОЧСП 30х40х3.6 см	2	
				3.503.1-53.0-6.10-01		Для 33 м
				Сборочные единицы		
А4		1	3.503.1-53.4-12-01	Сетка арматурная С100	1	6.8 кг
А4		2	3.503.1-53.4-13-01	Сетка арматурная С102	1	8.0 кг
				Материалы		
				Бетон гидротехнический		
				ГОСТ 4795-68 марки 300	0.09	м³
				Стандартные изделия		
Бч		3	ВСН 86-71	Резиновые опорные части		
			Минтрансстрой	РОЧСП 30х40х6 см		

Разраб.	Заболотская		3.503.1-53.0-6.10
Пров.	Андрианова		Подферменник. Узел 10
Гл.инж.пр.	Дашкевич		Стадия: Р; Лист: ; Листов: 1
Гл.техн.	Гафт		ПРОМТРАНСНИИПРОЕКТ г. Москва
Нач.отд.	Катышев		

Копировал Формат А4

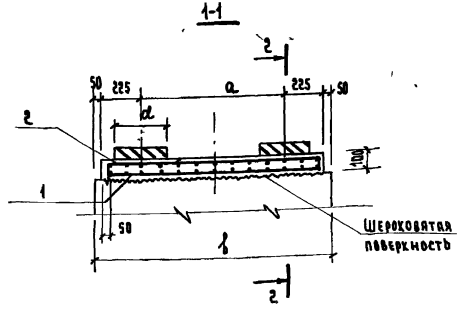

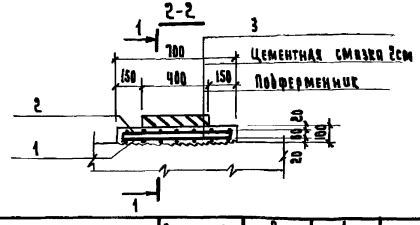

Обозначение	Опираемые пролеты, м	b, мм	d, мм	a, мм
3.503.1-53.0-6.10	12-15 18-24	1200	200	650
-01	33	1400	300	850

Инв.№ подл. | Подпись и дата | Взам.инв.№

Разраб.	Заболотская		3.503.1-53.0-6.10СБ
Пров.	Андрианова		Подферменник. Узел 10
Гл.инж.пр.	Дашкевич		Стадия: Р; Масса: ; Масштаб: 1:20
Гл.техн.	Гафт		Лист: ; Листов 1
Нач.отд.	Катышев		ПРОМТРАНСНИИПРОЕКТ г. Москва

Копировал Формат А4

Марка, поз.	Обозначение	Наименование	Кол. на испол. 3.503.1-53.0-7 —	01							Масса ед., т	Примечание
	3.503.1-53.0-7	Опора-стенка Нк=5м с фундаментом на свайном основании Схема расположения элементов сборных конструкций										
1	3.503.1-53.3-5	Фундамент 210Ф-24СВ	1									
1	-01	Фундамент 210Ф-28СВ		1								
		Остальное см. 3.503.1-130-5 опору-стенку Нк=5м с фундаментом на естественном основании (поз. 3-7; 11-17)										

3.503.1-53.0-7

Разраб.	Заболотская	
Пров.	Андрианова	
Гл.инж.пр.	Пашкевич	
Гл.техн.	Гафт	
Нач.отд.	Катышев	

Опора-стенка Нк=5м с фундаментом на свайном основании. Схема расположения (спецификация)

Стадия	Лист	Листов
Р	1	3

ПРОМТРАНСНИИПРОЕКТ г. Москва

Копировал: Соли — Формат А4

Инв.№ подл. | Подпись и дата | Взам.инв.№

Марка, поз.	Обозначение	Наименование	Кол. на испол. 3.503.1-53.0-7 —	01							Масса ед., т	Примечание
		Стандартные изделия										
2	Серия 3.501-86, инв. № 946 ЦПМ Главтранспроекта	Железобетонные призматические сваи сечением 35×35 см	24	28								

3.503.1-53.0-7 Лист 2

Копировал Соли — Формат А4

Рис. 1

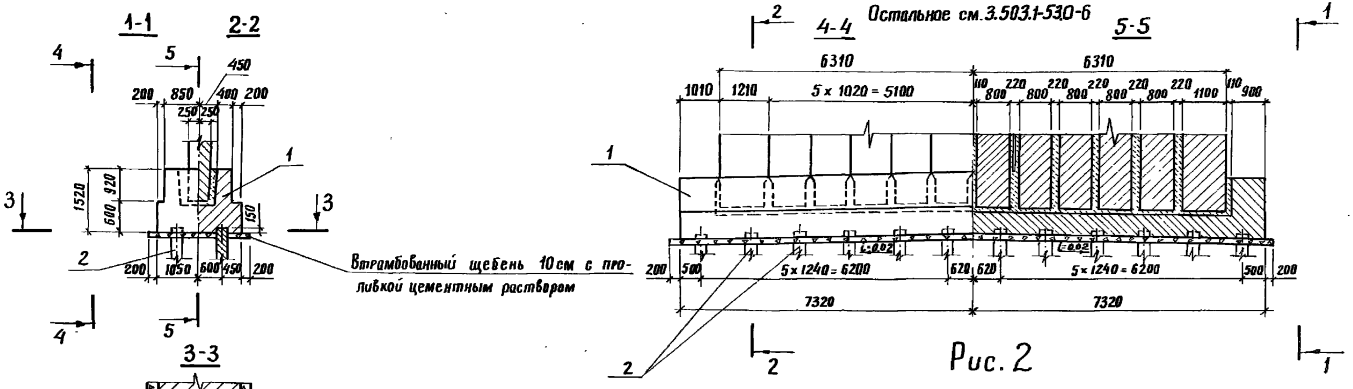

Рис. 2

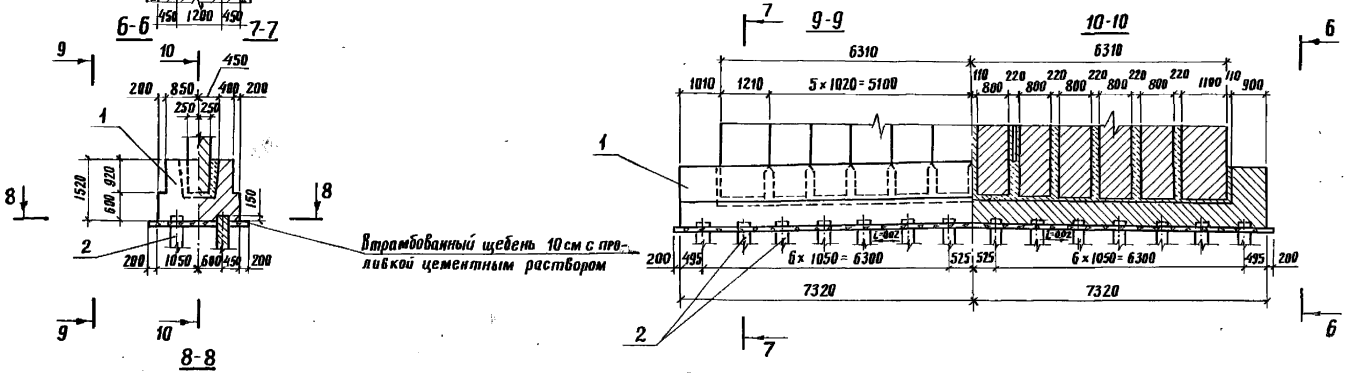

Обозначение	Опираемые пролеты, м	Рис.
3.503.1-53.0-7	12; 15	1
-01	18; 24	2

Разраб.	Затока	
Пров.	Андронова	
Гл. инж. пр.	Дашкевич	
Гл. техн.	Гафт	
Нач. отд.	Каташев	

3.503.1-53.0-7

Опора-стенка $H_к$ = 5м с фундаментом на свайном основании. Схема расположения элементов сборных конструкций

Стадия	Лист	Листов
Р	3	

ПРОМТРАНСНИИПРОЕКТ г. Москва

Выпуск 0

Марка поз.	Обозначение	Наименование	Кол. на исполн. 3.503.1-53.0-8									Масса ед., т	Примечание
			–	01	02								
	3.503.1-53.0-8	Опора-стенка $H_к$=7м с фундаментом на естественном основании. Схема расположения элементов сборных конструкций											
1	3.503.1-53.1-3	Блок фундамента 210ФК-1	2	2								12,5	R'ск
2	3.503.1-53.1-4	Блок фундамента 210ФП-2	3	3								11,0	R'ск
1	3.503.1-53.1-5	Блок фундамента 210ФК-2			2							14,0	R'ск
2	-01	Блок фундамента 210ФП-4			3							12,0	R'ск
1	3.503.1-53.1-3-01	Блок фундамента 250ФК-1	2									13,8	R'=3,0 кгс/см²
2	3.503.1-53.1-4-01	Блок фундамента 250ФП-2	3									12,3	R'=3,0 кгс/см²
1	3.503.1-53.1-3-02	Блок фундамента 300ФК-1	2									14,5	R'=2,5 кгс/см²
2	3.503.1-53.1-4-02	Блок фундамента 300ФП-2	3									13,3	R'=2,5 кгс/см²
1	3.503.1-53.1-3-03	Блок фундамента 350ФК-1		2								16,0	R'=3,0 кгс/см²

Разраб.	Заболотская		
Пров.	Андрианова		
Гл. инж. пр.	Дашкевич		
Гл. техн.	Гафт		
Нач. отд.	Каташев		

3.503.1-53.0-8

Опора-стенка $H_к$=7м с фундаментом на естественном основании. Схема расположения (спецификация)

Стадия	Лист	Листов
Р	1	7

ПРОМТРАНСНИИПРОЕКТ г. Москва

Копировал: Хирия Формат 11 г

Инв № подл.	Подпись и дата	Взам. инв. №

Марка, поз.	Обозначение	Наименование	Кол. на исполн. 3.503.1-53.0-8									Масса ед., т	Примечание
			–	01	02								
2	3.503.1-53.1-4-03	Блок фундамента 350ФП-2		3								14,5	R'=3,0 кгс/см²
1	3.503.1-53.1-6	Блок фундамента 400ФК-1		2								19,5	R'=2,5 кгс/см²
2	3.503.1-53.1-8	Блок фундамента 400ФП-2		6								8,3	R'=2,5 кгс/см²
1	3.503.1-53.1-7-02	Блок фундамента 500ФК-1			2							10,3	R'=3,0 кгс/см²
1	-03	Блок фундамента 500ФК-2			2							10,3	R'=3,0 кгс/см²
2	3.503.1-53.1-8-02	Блок фундамента 500ФП-2			6							10,5	R'=3,0 кгс/см²
3	3.503.1-53.1-11-02	Блок стенки 50 СП-7б	5	5								8,0	
4	-03	Блок стенки 50 СП-7	5	5								8,0	
5	3.503.1-53.1-12-01	Блок стенки 50 СК-7	2	2								9,7	
6	3.503.1-53.1-15	Блок стенки 70 СП-7б			5							11,0	
7	-01	Блок стенки 70 СП-7			5							11,0	
8	3.503.1-53.1-16	Блок стенки 70 СК-7			2							13,0	
9	3.503.1-53.1-26	Блок ригеля 15Р-5	2									8,5	
9	-01	Блок ригеля 24Р-5		2								8,5	
10	3.503.1-53.1-28	Блок ригеля 33Р-50			2							11,8	
11	3.503.1-53.1-27	Блок ригеля Р-9	3	3								3,0	
12	3.503.1-53.1-29	Блок ригеля Р-90			3							4,3	
13	3.503.1-53.0-6.1	Объединение блоков фундамента. Узел 1	4	4									

3.503.1-53.0-8 Лист 2

Копировал: Хирия Формат 11 г

Выпуск 0

Марка, поз.	Обозначение	Наименование	Кол. на исполн. 3.503.1-53.0-8 —	01	02	Масса ед., т	Примечание
13	3.503.1-53.0-01	Объединение блоков фундамента. Узел 1			4		
13	-02	Объединение блоков фундамента. Узел 1	4				
13	-03	Объединение блоков фундамента. Узел 1	4				
13	-04	Объединение блоков фундамента. Узел 1		4			
13	-05	Объединение блоков фундамента. Узел 1		4			
13	-07	Объединение блоков фундамента. Узел 1			4		
14	3.503.1-53.0-6.2	Объединение блоков фундамента. Узел 2		3			
14	-01	Объединение блоков фундамента. Узел 2			3		
15	3.503.1-53.0-6.3	Обетонирование блока фундамента. Узел 3.		2			
16	3.503.1-53.0-8.1	Объединение блоков фундамента. Узел 1			2		
17	3.503.1-53.0-6.4	Объединение блоков стенки с фундаментом Узел 4	1	1			
18	3.503.1-53.0-6.4-02	Объединение блоков стенки с фундаментом Узел 4			1		
19	3.503.1-53.0-6.5	Объединение блоков стенки с фундаментом при устройстве температурного шва. Узел 5	1	1	1		
20	3.503.1-53.0-6.6-01	Шпоночное объединение блоков стенки. Узел 6	11	11			
21	-02	Шпоночное объединение блоков стенки. Узел 6			11		
22	3.503.1-53.0-6.7	Объединение блока ригеля с блоком стенки. Узел 7	2	2			
23	-01	Объединение блока					

3.503.1-53.0-8 Лист 3

Копировал: Формат 11 г

Инв. № подл. | Подпись и дата | Взам. инв. №

3.503.1-53.0-8 Лист 4

Копировал: Формат 11 г

Марка, поз.	Обозначение	Наименование	Код. на исполн. 3.503.1-53.0-8									Масса ед. т	Примечание
			—	01	02								
		ригеля с блоком											
		стенки. Узел 7			2								
24	3.503.1-53.0-6.8	Объединение блоков											
		ригеля. Узел 8	3	3									
25	3.503.1-53.0-8.2	Объединение блоков											
		ригеля. Узел 2			3								
26	3.503.1-53.0-6.9	Обетонирование блока											
		ригеля при устройстве											
		температурного шва. Узел 9	2	2									
27	3.503.1-53.0-8.3	Обетонирование блока											
		ригеля при устройстве											
		температурного шва. Узел 3			2								
28	3.503.1-53.0-6.10	Подферменник. Узел 10	11	11									
29	-01	Подферменник. Узел 10			11								
		Опора-стенка $H_к$=7м											
		с монолитным фундамен											
		том на естественном											
		основании. Вариант											

3.503.1-53.0-8 Лист 5

Копировал Формат А4

Инв. № подл. | Подпись и дата | Взам. инв. №

Марка, поз	Обозначение	Наименование	Код. на исполн 3.503.1-53.0-8									Масса ед., т	Примечание
			—	01	02								
1	3.503.1-53.3-3	Фундамент 210Ф	1	1									$R^1_{ск}$
1	3.503.1-53.3-4	Фундамент 210Ф-1			1								$R^1_{ск}$
1	3.503.1-53.3-3-01	Фундамент 250Ф	1										R^1=3.0 кгс/см²
1	-02	Фундамент 300Ф	1										R^1=2.5 кгс/см²
1	-03	Фундамент 350Ф		1									R^1=3.0 кгс/см²
1	-04	Фундамент 400Ф		1									R^1=2.5 кгс/см²
1	3.503.1-53.3-4-01	Фундамент 500Ф			1								R^1=3.0 кгс/см²
		Остальное см. поз. 3÷12											
		и 17÷29											

3.503.1-53.0-8 Лист 6

Копировал Формат А4

Выпуск 0

Рис.1

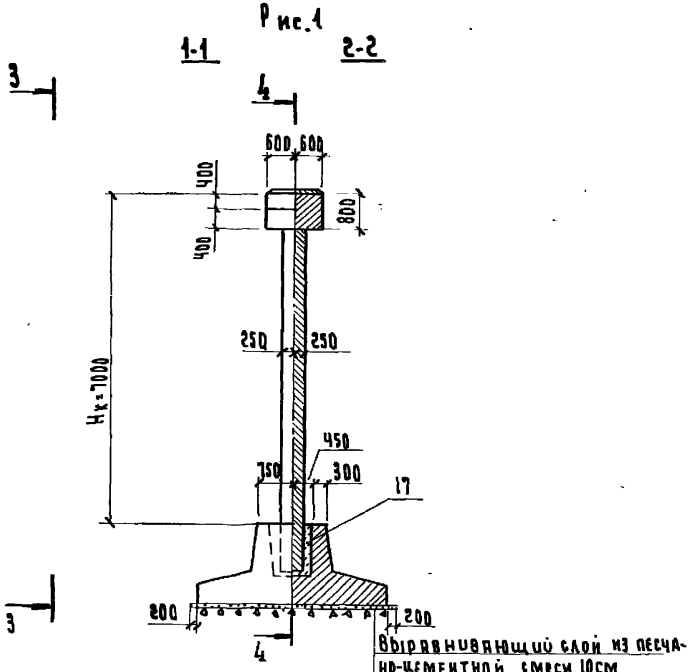

Рис.2

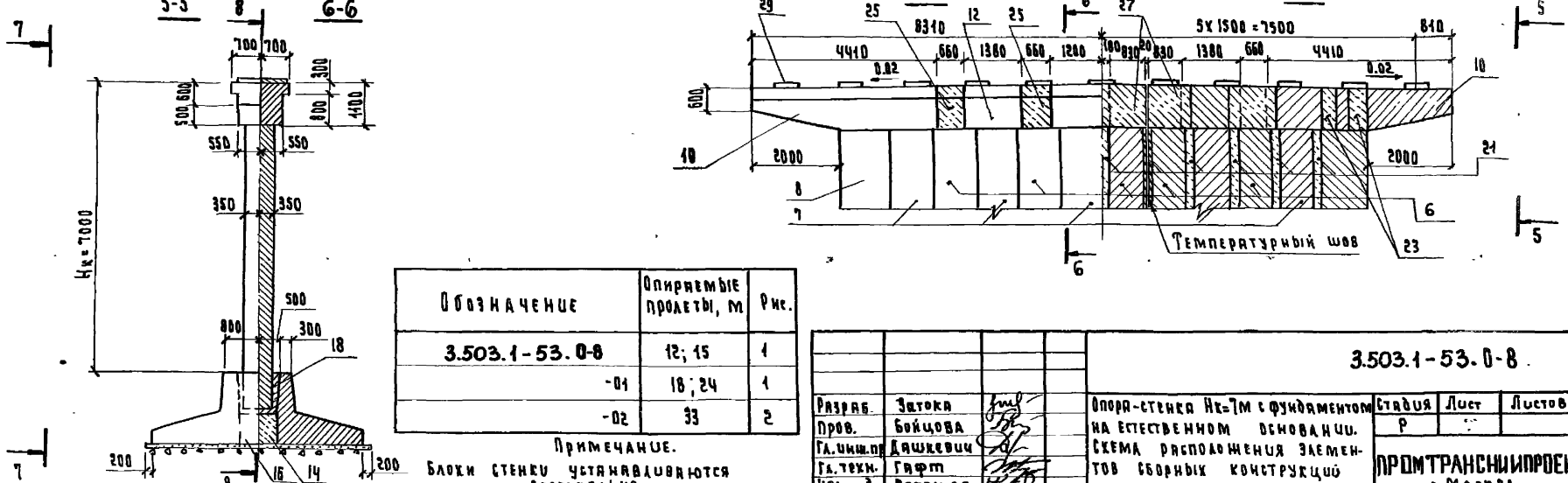

Обозначение	Опираемые пролеты, м	Рис.
3.503.1-53.0-8	12; 15	1
-01	18; 24	1
-02	33	2

Примечание.
Блоки стенки устанавливаются вертикально

Разраб.	Затока		
Пров.	Бойцова		
Гл.инж.пр	Дяшкевич		
Гл.техн.	Гафт		
Нач.отд.	Каташев		

3.503.1-53.0-8

Опора-стенка Нк=7м с фундаментом на естественном основании. Схема расположения элементов сборных конструкций

Стадия	Лист	Листов
Р		

ПРОМТРАНСНИИПРОЕКТ г. Москва

Выпуски

Формат	Зона	Поз.	Обозначение	Наименование	Кол.	Примечание
				Документация		
IIВ			3.503.1-53.0-8.1СБ	Сборочный чертеж		
				3.503.1-53.0-8.1		450 ФК-1 с450 ФК-2
				Детали		
БЧ		1	3.503.1-53.0-8.1.1	ф18А-II ГОСТ 5781-75, ℓ=2940	4	23.5 кг
БЧ		2	3.503.1-53.0-8.1.2	ф8А-I ГОСТ 5781-75, ℓ=2940	4	4.6 кг
				Материалы		
				Бетон гидротехнический		
				ГОСТ 4795-68 марки 300	2.0	м3
				3.503.1-53.0-8.1-01		500 ФК-1 с500 ФК-2
				Детали		
БЧ		1	3.503.1-53.0-8.1.1-01	ф20 А-II ГОСТ 5781-75, ℓ=2940	4	29.0 кг
БЧ		2	3.503.1-53.0-8.1.2	ф8А-I ГОСТ 5781-75, ℓ=2940	4	4.6 кг
				Материалы		
				Бетон гидротехнический		
				ГОСТ 4795-68 марки 300	2.4	м3

Разраб.	Заболотская	
Пров.	Андрианова	
Гл.инж.пр	Дашкевич	
Гл.техн.	Гафт	
Нач.отд.	Катышев	

3.503.1-53.0-8.1

Объединение блоков фундамента. Узел 1

Стадия	Лист	Листов
Р		1

ПРОМТРАНСНИИПРОЕКТ г. Москва

1-1

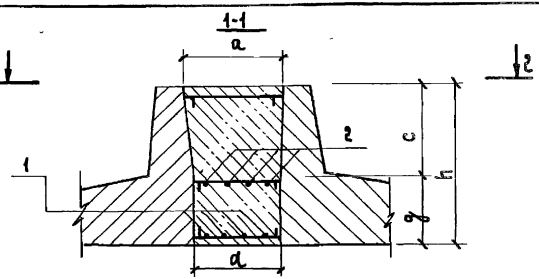

2-2

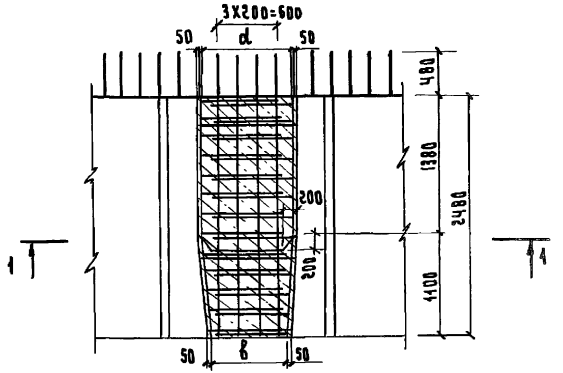

Обозначение	Марка блоков	a, мм	d, мм	b, мм	c, мм	g, мм	h, мм
3.503.1-53.0-8.1	450 ФК-1 450 ФК-2	900	800	700	940	680	1620
-01	500 ФК-1 500 ФК-2	1000	900	800	1000	720	1720

Взам. инв. № | Подпись и дата | Инв. № подл.

Разраб.	Заболотская	
Пров.	Андрианова	
Гл.инж.пр	Дашкевич	
Гл.техн.	Гафт	
Нач.отд.	Катышев	

3.503.1-53.0-8.1СБ

Объединение блоков фундамента. Узел 1

Стадия	Масса	Масштаб
Р		1:40
Лист	Листов 1	

ПРОМТРАНСНИИПРОЕКТ г. Москва

Формат	Зона	Поз.	Обозначение	Наименование	Кол.	Примечание
				Документация		
А1			3.503.1-53.0-8.2СБ	Сборочный чертеж		
				Детали		
БЧ		1	3.503.1-53.0-6.8.1	ф32А-II ГОСТ 5781-75, ℓ=1500	2	19.0 кг
БЧ		2	3.503.1-53.0-6.8.2	Спираль ф8А-I ГОСТ 5781-75, ℓ=2250	2	1.8 кг
БЧ		3	3.503.1-53.0-8.2.1	ф12А-II ГОСТ 5781-75, ℓ=1816	10	16.1 кг
БЧ		4	3.503.1-53.0-8.2.2	ф12А-I ГОСТ 5781-75, ℓ=3215	10	28.5 кг
				Материалы		
				Бетон гидротехнический ГОСТ 4795-68 марки 300	1.1	м³

3.503.1-53.0-8.2

Разраб.	Заболотская		Объединение блоков ригеля. Узел 2
Пров.	Андрианова		Стадия: Р; Лист: ; Листов: 1
Гл.инж.пр.	Дашкевич		ПРОМТРАНСИНИПРОЕКТ г. Москва
Гл.техн.	Гафт		
Нач.отд.	Катаиев		

1-1

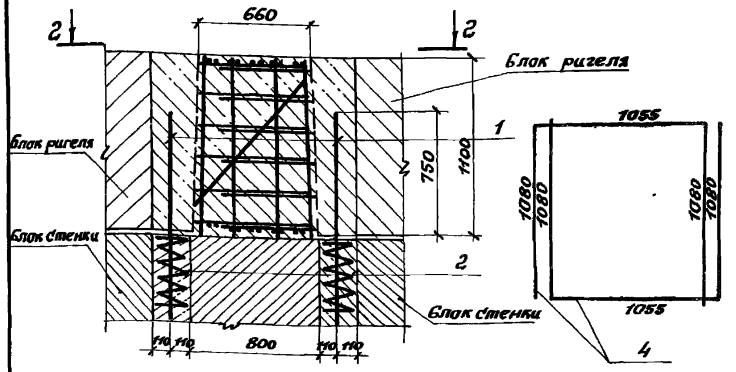

2-2

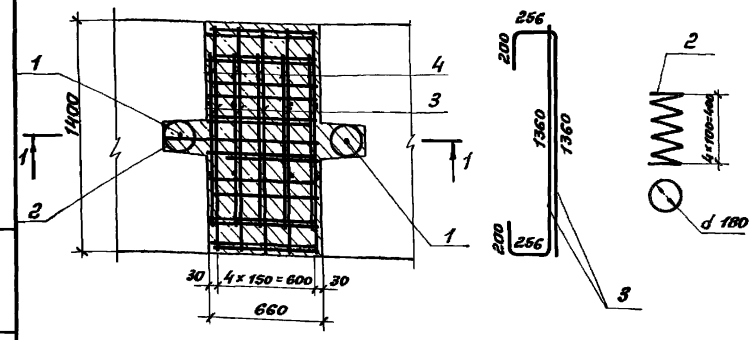

Инв.№ подл. | Подпись и дата | Взам.инв.№

3.503.1-53.0-8.2СБ

Разраб.	Заболотская		Объединение блоков ригеля. Узел 2
Пров.	Андрианова		Стадия: Р; Масса: ; Масштаб: 1:25
Гл.инж.пр.	Дашкевич		Лист: ; Листов: 1
Гл.техн.	Гафт		ПРОМТРАНСИНИПРОЕКТ г. Москва
Нач.отд.	Катаиев		

Выпуск 0

Формат	Зона	Поз.	Обозначение	Наименование	Кол.	Примечание
				Документация		
118			3.503.1-53.0-8.3 СБ	Сборочный чертеж		
				Детали		
64		1	3.503.1-53.0-6.8.1	ф32 А-II ГОСТ 5781-75, ℓ=1500	1	9.5 кг
64		2	3.503.1-53.0-6.8.2	Спираль ф8АI ГОСТ 5781-75, ℓ=2260	1	0.9 кг
64		3	3.503.1-53.0-8.3.1	ф14 А-III ГОСТ 5781-75, ℓ=2542	6	18.4 кг
64		4	3.503.1-53.0-8.3.2	ф14 А-III ГОСТ 5781-75, ℓ=1360	3	4.9 кг
64		5	3.503.1-53.0-8.2.1	ф12А-III ГОСТ 5781-75, ℓ=1816	12	19.4 кг
64		6	3.503.1-53.0-8.2.2	ф12А-I ГОСТ 5781-75, ℓ=3215	12	34.3 кг
				Материалы		
				Бетон гидротехнический ГОСТ 4795-68 марки 300	1.2	м³

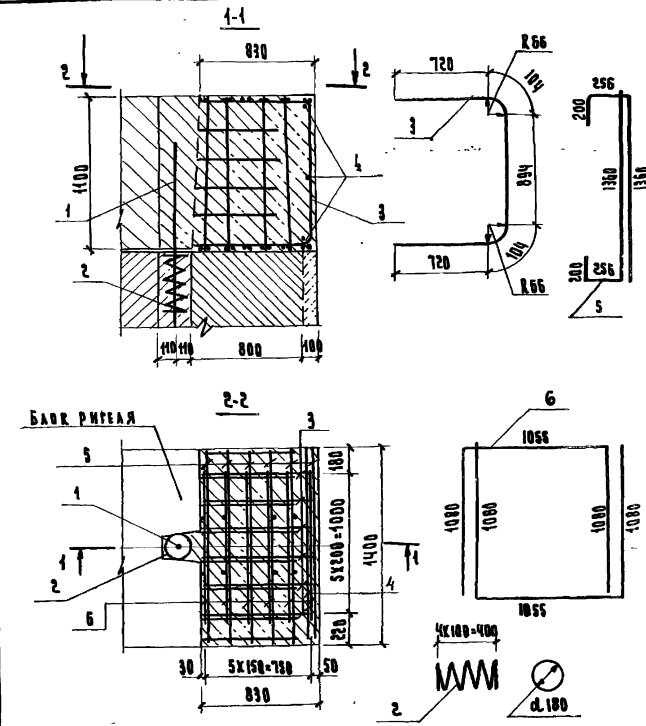

3.503.1-53.0-8.3

Разраб.	Заболотская	
Пров.	Андрианова	
Гл.инж.пр.	Дашкевич	
Гл.техн.	Гафт	
Нач.отд.	Каташев	

Обетонирование блока ригеля при устройстве температурного шва. Узел 3

Стадия	Лист	Листов
Р		1

ПРОМТРАНСНИИПРОЕКТ г. Москва

Взам. инв. №

Подпись и дата

Инв. № подл.

3.503.1-53.0-8.3 СБ

Разраб.	Заболотская	
Пров.	Андрианова	
Гл.инж.пр.	Дашкевич	
Гл.техн.	Гафт	
Нач.отд.	Каташев	

Обетонирование блока ригеля при устройстве температурного шва. Узел 3

Стадия	Масса	Масштаб
Р		1:25

Лист | Листов 1

ПРОМТРАНСНИИПРОЕКТ г. Москва

Выпуск 0

Марка, поз.	Обозначение	Наименование	Кол. на испол. 3.503.1-53.0-9 —	01	02							Масса ед., т	Примечание
	3.503.1-53.0-9	Опора-стенка Нк=7м											
		с фундаментом на											
		свайном основании.											
		Схема расположения											
		элементов сборных											
		конструкций											
1	3.503.1-53.3-5	Фундамент 210ф-24 СВ	1										
1	-01	Фундамент 210ф-28 СВ		1									
1	3.503.1-53.3-6	Фундамент 300ф-42 СВ			1								
		Остальное см. 3.503.1-53.0-8											
		Опору-стенку Нк=7м с фун-											
		даментом на естест-											
		венном основании											
		(поз. 3-12; 17-29)											

				3.503.1-53.0-9	
Разраб.	Заболотская		Опора-стенка Нк=7м с фундаментом на свайном основании. Схема расположения (спецификация)	Стадия	Лист	Листов
Пров.	Андрианова			Р	1	3
Гл.инж.пр.	Дашевич			ПРОМТРАНСНИИПРОЕКТ г. Москва		
Гл.техн.	Гафт					
Нач.отд.	Сатышев					

Копировал Формат IIг

Инв. № подл. | Подпись и дата | Взам. инв. №

Марка, поз.	Обозначение	Наименование	Кол. на испол. 3.503.1-53.0-9 —	01	02							Масса ед., т	Примечание
		Стандартные изделия											
2	Серия 3.501-86, инв. №946	Железобетонные призма-											
	ЦПМ Главтранспроекта	тические сваи											
		сечением 35х35 см	24	28	42								

	3.503.1-53.0-9	Лист 2	113

Копировал Формат IIг

Выпуск 0

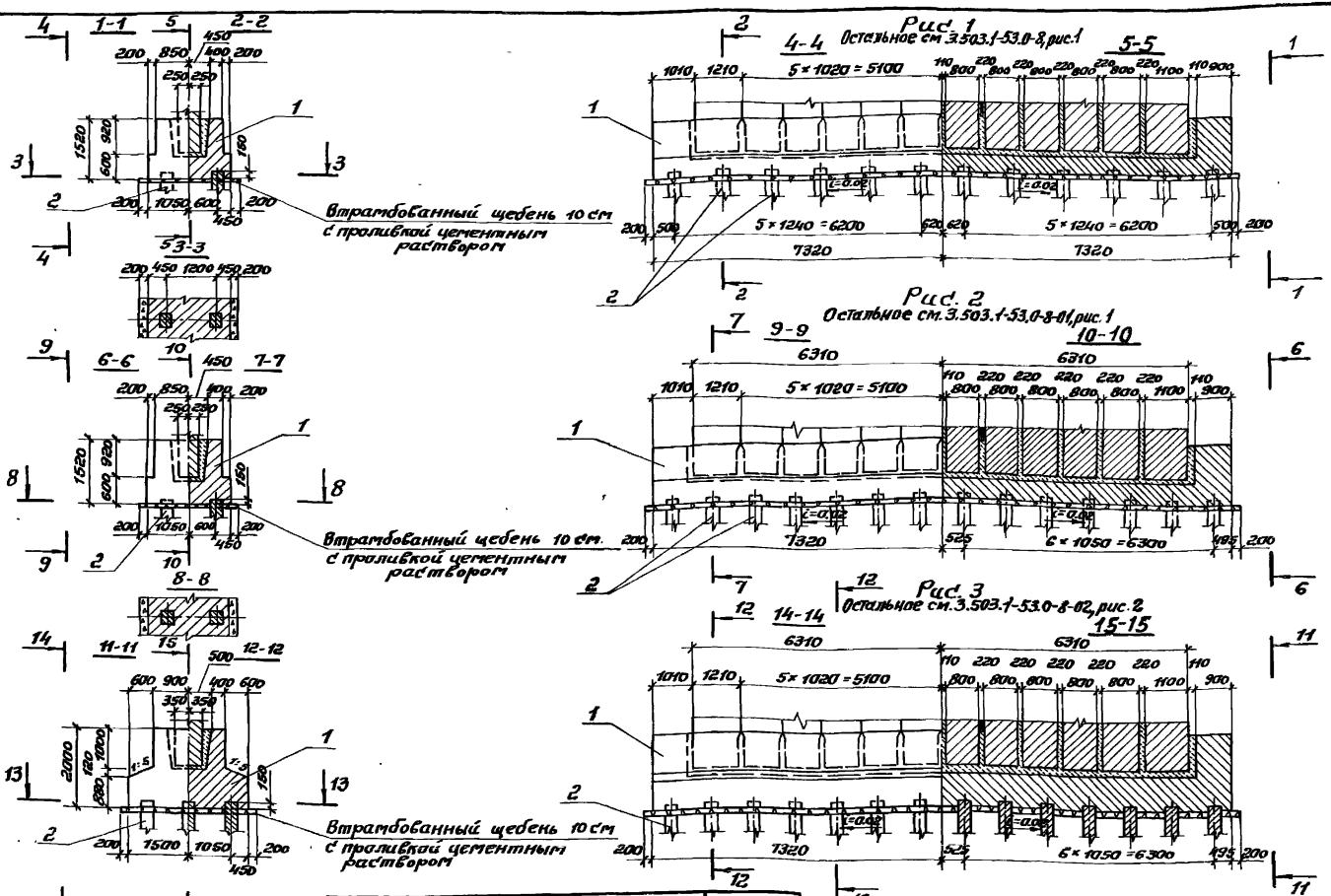

Обозначение	Опираемые пролеты, м	Рис.
3.503.1-53.0-9	12; 15	1
-01	18; 24	2
-02	33	3

Разраб.	Затока		
Пров.	Бойцова		
Гл. инж. пр.	Лашкевич		
Гл. техн.	Гафт		
Нач. отд.	Каташев		

3.503.1-53.0-9

Опора-стенка Нк=7м с фундаментом на свайном основании. Схема расположения элементов сборных конструкций

Стадия	Лист	Листов
Р	3	

ПРОМТРАНСНИИПРОЕКТ г. Москва

Марка, поз.	Обозначение	Наименование	Кол. на испол. 3.503.1-53.0-10 –	01	02	Масса, ед., т	Примечание
	3.503.1-53.0-10	Опора-стенка Нк=9м с фундаментом на естественном основании. Схема расположения элементов сборных конструкций					
1	3.503.1-53.1-3	Блок фундамента 210ФК-1	2	2		12,5	R'ск
2	3.503.1-53.1-4	Блок фундамента 210ФП-2	3	3		11,0	R'ск
1	3.503.1-53.1-5	Блок фундамента 210ФК-2			2	14,0	R'ск
2	-01	Блок фундамента 210ФП-4			3	12,0	R'ск
1	3.503.1-53.1-3-01	Блок фундамента 250ФК-1	2			13,8	R'=3,0 кгс/см²
2	3.503.1-53.1-4-01	Блок фундамента 250ФП-2	3			12,3	R'=3,0 кгс/см²
1	3.503.1-53.1-3-03	Блок фундамента 350ФК-1	2			16,0	R'=2,5 кгс/см²
2	3.503.1-53.1-4-03	Блок фундамента 350ФП-2	3			14,5	R'=2,5 кгс/см²
1	3.503.1-53.1-6	Блок фундамента 400ФК-1		2		19,5	R'=3,0 кгс/см²

Разраб.	Забалотская		
Пров.	Андрианова		
Гл.инж.пр.	Лашкевич		
Гл.техн.	Гафт		
Нач.отд.	Коташев		

3.503.1-53.0-10

Опора-стенка Нк=9м с фундаментом на естественном основании. Схема расположения (спецификация)

Стадия	Лист	Листов
Р	1	7

ПРОМТРАНСЕНИИПРОЕКТ г. Москва

Копировал Гаф Формат 11Г

Инв.№ подл. | Подпись и дата | Взам. инв.№

Марка, поз.	Обозначение	Наименование	Кол. на испол. 3.503.1-53.0-10 –	01	02	Масса, ед., т	Примечание
2	3.503.1-53.1-8	Блок фундамента 400ФП-2		6		8,3	R'=3,0 кгс/см²
1	3.503.1-53.1-7	Блок фундамента 450ФК-1		2		8,8	R'=2,5 кгс/см²
1	-01	Блок фундамента 450ФК-2		2		8,8	R'=2,5 кгс/см²
2	3.503.1-53.1-8-01	Блок фундамента 450ФП-2		6		9,0	R'=2,5 кгс/см²
1	3.503.1-53.1-7-02	Блок фундамента 500ФК-1			2	10,3	R'=3,0 кгс/см²
1	-03	Блок фундамента 500ФК-2			2	10,3	R'=3,0 кгс/см²
2	3.503.1-53.1-8-02	Блок фундамента 500ФП-2			6	10,5	R'=3,0 кгс/см²
3	3.503.1-53.1-13	Блок стенки 60СП-9В	5	5		12,3	
4	-01	Блок стенки 60СП-9	5	5		12,3	
5	3.503.1-53.1-14	Блок стенки 60СК-9	2	2		14,8	
6	3.503.1-53.1-15-02	Блок стенки 70СП-9В			5	14,2	
7	-03	Блок стенки 70СП-9			5	14,2	
8	3.503.1-53.1-16-01	Блок стенки 70СК-9			2	16,8	
9	3.503.1-53.1-26	Блок ригеля 15Р-5	2			8,5	
9	-01	Блок ригеля 24Р-5		2		8,5	
10	3.503.1-53.1-28	Блок ригеля 33Р-5О			2	11,8	
11	3.503.1-53.1-27	Блок ригеля Р-9	3	3		3,0	
12	3.503.1-53.1-29	Блок ригеля Р-9О			3	4,3	

Марка, поз.	Обозначение	Наименование	Кол. на испол. 3.503.1-53.0-10 –	01	02	Масса, ед., т	Примечание
13	3.503.1-53.0-6.1	Объединение блоков фундамента. Узел 1	4	4			
13	-01	Объединение блоков фундамента. Узел 1			4		
13	-02	Объединение блоков фундамента. Узел 1	4				
13	-04	Объединение блоков фундамента. Узел 1	4				
13	-05	Объединение блоков фундамента. Узел 1		4			
13	-06	Объединение блоков фундамента. Узел 1		4			
13	-07	Объединение блоков фундамента. Узел 1			4		
14	3.503.1-53.0-6.2	Объединение блоков фундамента. Узел 2		3			
14	-01	Объединение блоков фундамента. Узел 2			3		
15	3.503.1-53.0-6.3	Обетонирование блока					

Инв. № подл. | Подпись и дата | Взам. инв. №

Марка, поз.	Обозначение	Наименование	Кол. на испол. 3.503.1-53.0-10 –	01	02	Масса, ед., т	Примечание
		фундамента. Узел 3		2			
16	3.503.1-53.0-8.1	Объединение блоков фундамента. Узел 1		2			
16	-01	Объединение блоков фундамента. Узел 1			2		
17	3.503.1-53.0-6.4	Объединение блоков стенки с фундаментом. Узел 4	1	1			
18	-02	Объединение блоков стенки с фундаментом. Узел 4			1		
19	3.503.1-53.0-6.5	Объединение блоков стенки с фундаментом при устройстве температурного шва. Узел 5	1	1	1		
20	3.503.1-53.0-6.6-03	Шпоночное объединение блоков стенки. Узел 6	11	11			
21	-04	Шпоночное объединение блоков стенки. Узел 6			11		

выписка

Марка, поз.	Обозначение	Наименование	Кол. на исполн. 3.503.1-53.0-10									Масса ед., т	Примечание
			–	01	02								
22	3.503.1-53.0-6.7	Объединение блока											
		ригеля с блоком стен-											
		ки. Узел 7	2	2									
23	-01	Объединение блока											
		ригеля с блоком стен-											
		ки. Узел 7			2								
24	3.503.1-53.0-6.8	Объединение блоков											
		ригеля. Узел 8	3	3									
25	3.503.1-53.0-8.2	Объединение блоков											
		ригеля. Узел 2			3								
26	3.503.1-53.0-6.9	Обетонирование блока											
		ригеля при устройстве											
		температурного шва. Узел 9	2	2									
27	3.503.1-53.0-8.3	Обетонирование блока											
		ригеля при устройстве											
		температурного шва. Узел 3			2								
28	3.503.1-53.0-6.10	Подферменник. Узел 10	11	11									
29	-01	Подферменник. Узел 10			11								

3.503.1-53.0-10 Лист 5

Копировал Дау Формат 11Г

Инв. № подл.	Подпись и дата	Взам. инв. №

Марка, поз.	Обозначение	Наименование	Кол на исполн. 3.503.1-53.0-10									Масса ед., т	Примечание
			–	01	02								
		Опора-стенка $H_к = 9$ м											
		с монолитным фундамен-											
		том на естественном											
		основании. Вариант											
1	3.503.1-53.3-3	Фундамент 210Ф	1	1									$R'_{ск}$
1	3.503.1-53.3-4	Фундамент 210Ф-1			1								$R'_{ск}$
1	3.503.1-53.3-3-01	Фундамент 250Ф	1										$R' = 3{,}0$ кгс/см²
1	-03	Фундамент 350Ф	1										$R' = 2{,}5$ кгс/см²
1	-04	Фундамент 400Ф		1									$R' = 3{,}0$ кгс/см²
1	-05	Фундамент 450Ф		1									$R' = 2{,}5$ кгс/см²
1	3.503.1-53.3-4-01	Фундамент 500Ф			1								$R' = 3{,}0$ кгс/см²
		Остальное см. поз 3÷12											
		и 17 ÷ 29											

3.503.1-53.0-10 Лист 6

Копировал Дау Формат 11Г

Выпуск 0

Рис. 1

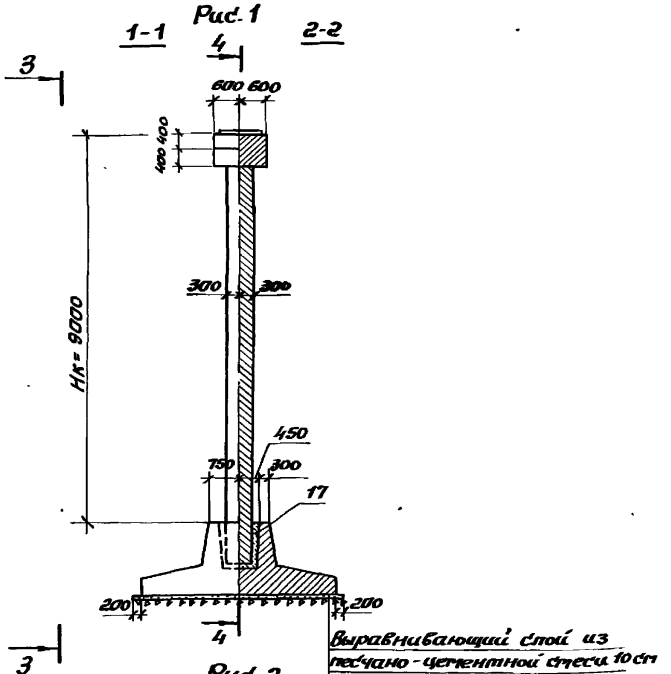

Рис. 2

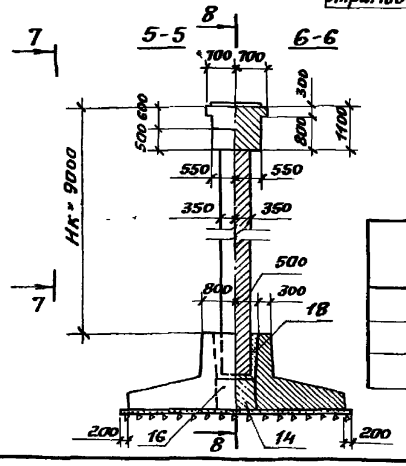

Обозначение	Опирается пролеты, м	Рис.
3.503.1-53.0-10	12; 15	1
-01	18; 24	1
-02	33	2

Примечание.

Блоки стенки устанавливаются вертикально.

Разраб.	Затока	
Пров.	Бойцова	
Гл.инж.пр.	Башкевич	
Гл.техн.	Гафт	
Нач.отд.	Каштанов	

3.503.1-53.0-10

Опора-стенка Нк=9м с фундаментом на естественном основании. Схема расположения элементов сборных конструкций

Стадия	Лист	Листов
Р	7	

ПРОМТРАНСНИИПРОЕКТ г. Москва

Копировал Сомбат формат 12Г

Марка, поз.	Обозначение	Наименование	Кол. на испол. 3.503.1-53.0-11 –	01	02	Масса ед. т	Примечание
	3.503.1-53.0-11	Опора-стенка Нк=9м					
		с фундаментом на					
		свайном основании.					
		Схема расположения					
		элементов сборных					
		конструкций					
1	3.503.1-53.3-5	Фундамент 210ф-24СВ	1				
1	-01	Фундамент 210ф-28СВ		1			
1	3.503.1-53.3-6	Фундамент 300ф-42СВ			1		
		Остальное см.3.503.1-53.0-10					
		опору-стенку Нк=9м с					
		фундаментом на естест-					
		венном основании					
		(поз. 3-12, 17-29)					
		Стандартные изделия					
2	Серия 3.501-86, инв. №46	Железобетонные приз-					

3.503.1-53.0-11

Разраб.	Заболотская	
Пров.	Андрианова	
Гл.инж.пр	Дашкевич	
Гл.техн.	Граф	
Нач.отд.	Каташев	

Опора-стенка Нк=9м с фундаментом на свайном основании. Схема расположения (спецификация)

Стадия	Лист	Листов
Р	1	3

ПРОМТРАНСНИИПРОЕКТ г. Москва

Копировал Формат 11 г

Инв.№ подл. | Подпись и дата | Взам.инв.№

Марка, поз.	Обозначение	Наименование	Кол. на испол. 3.503.1-53.0-11 –	01	02	Масса ед. т	Примечание
	ЦПМ Главтранспроекта	матические сваи					
		сечением 35х35 см	24	28	42		
		Опора-стенка с проемами					
		Нк=9м с фундаментом					
		на свайном основании					
		Вариант					
1	3.503.1-53.3-5	Фундамент 210ф-24св	1				
1	-01	Фундамент 210ф-28 св		1			
1	3.503.1-53.3-6	Фундамент 300ф-42св			1		
		Остальное см.3.503.1-53.0-12					
		опору-стенку с проемами					
		Нк=9м с фундаментом					
		на естественном основании					
		Стандартные изделия					
2	Серия 3.501-86, инв. №46	Железобетонные приз-					
	ЦПМ Главтранспроекта	матические сваи					
		сечением 35х35 см	24	28	42		

3.503.1-53.0-11 Лист 2

Копировал Формат 11 г

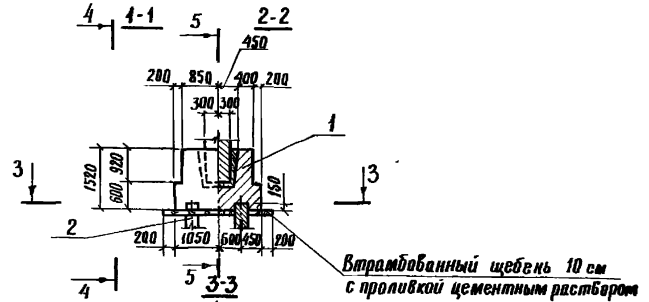

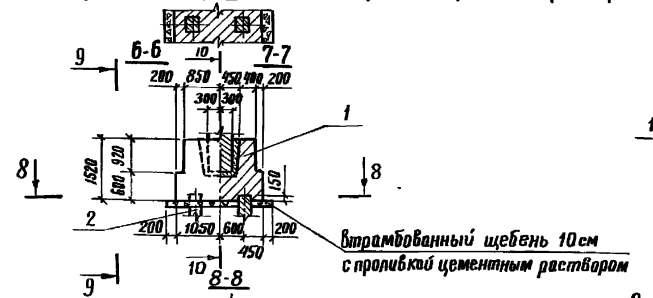

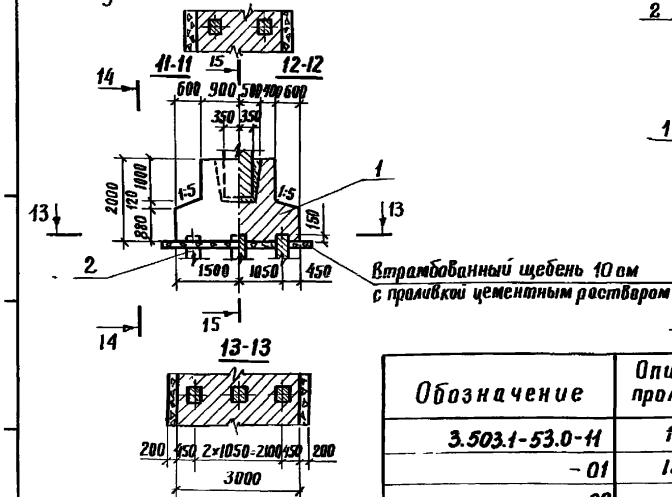

Рис. 1

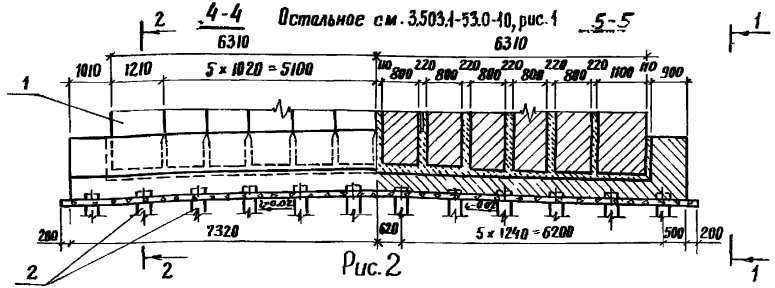

Рис. 2

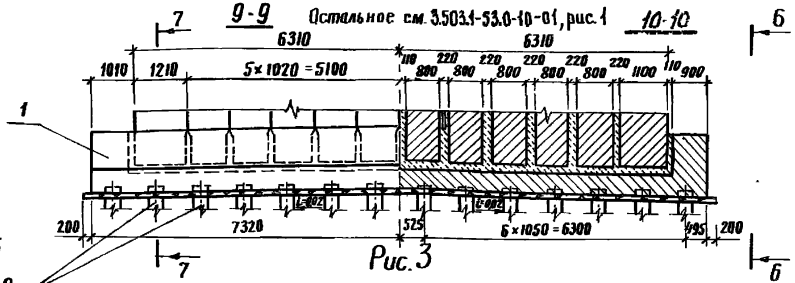

Рис. 3

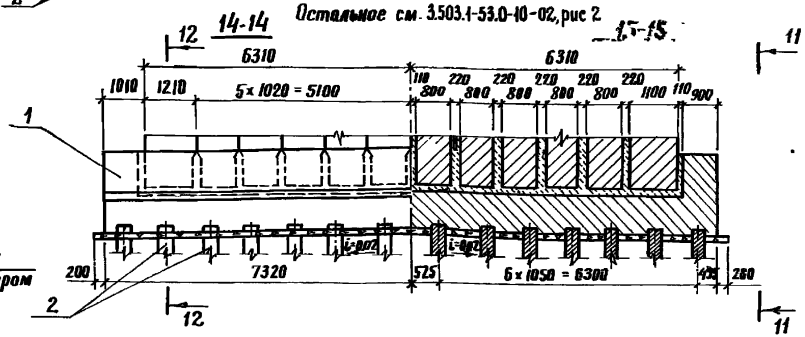

Рис. 4

Обозначение	Опираемые пролеты, м	Рис.
3.503.1-53.0-11	12, 15	1
-01	18, 24	2
-02	33	3

Разраб.	Затока		
Пров.	Андрианов		
Гл. инж. пр.	Дашкевич		
Гл. техн.	Гафт		
Нач. отд.	Каташев		

3.503.1-53.0-11

Опора-стенка $H_к = 9$м с фундаментом на свайном основании. Схема расположения элементов сборных конструкций

Стадия	Лист	Листов
Р	3	

ПРОМТРАНСНИИПРОЕКТ
г. Москва

Марка, поз.	Обозначение	Наименование	Кол. на испол. 3.503.1-53.0-12 —	01	02							Масса ед., т	Примечание
	3.503.1-53.0-12	Опора-стенка с проемами											
		$H_к$=9м с фундаментом на											
		естественном основании.											
		Схема расположения эле-											
		ментов сборных конструкций											
1	3.503.1-53.1-3	Блок фундамента 210фк-1	2	2								12,5	R'ск
2	3.503.1-53.1-4	Блок фундамента 210фп-2	3	3								11,0	R'ск
1	3.503.1-53.1-5	Блок фундамента 210фк-2			2							14,0	R'ск
2	-01	Блок фундамента 210фп-4			3							12,0	R'ск
1	3.503.1-53.1-3-01	Блок фундамента 250фк-1	2									13,8	R'=3,0 кгс/см²
2	3.503.1-53.1-4-01	Блок фундамента 250фп-2	3									12,3	R'=3,0 кгс/см²
1	3.503.1-53.1-3-03	Блок фундамента 350фк-1	2									16,0	R'=2,5 кгс/см²
2	3.503.1-53.1-4-03	Блок фундамента 350фп-2	3									14,5	R'=2,5 кгс/см²
1	3.503.1-53.1-6	Блок фундамента 400фк-1		2								19,5	R'=3,0 кгс/см²

			3.503.1-53.0-12
Разраб.	Заболотская		Опора-стенка с проемами Нк=9м с фундаментом на естественном основании. Схема расположения (спецификация)
Пров.	Анфианова		
Гл.инж.пр.	Дашкевич		
Гл.техн.	Гафт		
Нач.отд.	Каташев		

Стадия	Лист	Листов
Р	1	7

ПРОМТРАНСНИИПРОЕКТ г. Москва

Копировал Формат 11г

Инв.№подл. | Подпись и дата | Взам.инв.№

Марка, поз.	Обозначение	Наименование	Кол. на испол. 3.503.1-53.0-12 —	01	02							Масса ед., т	Примечание
2	3.503.1-53.1-8	Блок фундамента 400фп-2		6								8,3	R'=3,0 кгс/см²
1	3.503.1-53.1-7	Блок фундамента 450фк-1		2								8,8	R'=2,5 кгс/см²
1	-01	Блок фундамента 450фк-2		2								8,8	R'=2,5 кгс/см²
2	3.503.1-53.1-8-01	Блок фундамента 450фп-2		6								9,0	R'=2,5 кгс/см²
1	3.503.1-53.1-7-02	Блок фундамента 500фк-1			2							10,3	R'=3,0 кгс/см²
1	-03	Блок фундамента 500фк-2			2							10,3	R'=3,0 кгс/см²
2	3.503.1-53.1-8-02	Блок фундамента 500фп-2			6							10,5	R'=3,0 кгс/см²
3	3.503.1-53.1-17	Блок стенки 60 СПП-9	5	5								11,6	
4	3.503.1-53.1-18	Блок стенки 60 СЗ-4	5	5								5,5	
5	3.503.1-53.1-19	Блок стенки 60 СКП-9	2	2								14,5	
6	3.503.1-53.1-20	Блок стенки 70 СПП-9			5							13,2	
7	3.503.1-53.1-21	Блок стенки 70 СЗ-4			5							6,2	
8	3.503.1-53.1-22	Блок стенки 70 СКП-9			2							16,3	
9	3.503.1-53.1-26	Блок ригеля 15Р-5	2									8,5	
9	-01	Блок ригеля 24Р-5		2								8,5	
10	3.503.1-53.1-28	Блок ригеля 33Р-50			2							11,8	
11	3.503.1-53.1-30	Блок ригеля 15Р-3	3									3,3	
11	-01	Блок ригеля 24Р-3		3								3,3	
12	3.503.1-53.1-31	Блок ригеля 33Р-30			3							4,3	

Марка, поз.	Обозначение	Наименование	Кол. на испол. 3.503.1-53.0-12 —	01	02	Масса ед., т	Примечание
13	3.503.1-53.0-6.1	Объединение блоков фундамента. Узел 1	4	4			
13	-01	Объединение блоков фундамента. Узел 1			4		
13	-02	Объединение блоков фундамента. Узел 1	4				
13	-04	Объединение блоков фундамента. Узел 1	4				
13	-05	Объединение блоков фундамента. Узел 1		4			
13	-06	Объединение блоков фундамента. Узел 1		4			
13	-07	Объединение блоков фундамента. Узел 1			4		
14	3.503.1-53.0-6.2	Объединение блоков фундамента. Узел 2		3	—		
14	-01	Объединение блоков фундамента. Узел 2	—	—	3		
15	3.503.1-53.0-6.3	Обетонирование блока					

Марка, поз.	Обозначение	Наименование	Кол. на испол. 3.503.1-53.0-12 —	01	02	Масса ед., т	Примечание
		фундамента. Узел 3		2			
16	3.503.1-53.0-8.1	Объединение блоков фундамента. Узел 1		2			
16	-01	Объединение блоков фундамента. Узел 1			2		
17	3.503.1-53.0-6.4	Объединение блоков стенки с фундамен- том. Узел 4	1	1			
18	-02	Объединение блоков стенки с фундамен- том. Узел 4			1		
19	3.503.1-53.0-6.5	Объединение блоков стенки с фундаментом при устройстве темпе- ратурного шва. Узел 5	1	1	1		
20	3.503.1-53.0-6.6-05	Шпоночное объедине- ние блоков стенки. Узел 6	11	11			
21	-06	Шпоночное объединение блоков стенки. Узел 6			11		

Марка, поз.	Обозначение	Наименование	Кол. на испол. 3.503.1-53.0-12										Масса ед., т	Примечание
			–	01	02									
22	3.503.1-53.0-12.1	Объединение блоков стенки												
		в уровне низа проема. Узел 1	5	5										
23	3.503.1-53.0-12.1-01	Объединение блоков стенки												
		в уровне низа проема. Узел 1			5									
24	3.503.1-53.0-6.7	Объединение блока ригеля												
		с блоком стенки. Узел 7	2	2										
25	-01	Объединение блока ригеля												
		с блоком стенки. Узел 7			2									
26	3.503.1-53.0-12.2	Объединение блоков ригеля												
		Узел 2	2	2										
27	3.503.1-53.0-12.2-01	Объединение блоков ригеля.												
		Узел 2	1	1										
28	3.503.1-53.0-12.3	Обетонирование блока												
		ригеля при устройстве												
		температурного шва. Узел 3	2	2										
29	3.503.1-53.0-12.4	Объединение блоков												
		ригеля. Узел 4			2									
30	3.503.1-53.0-12.4-01	Объединение блоков												
		ригеля. Узел 4			1									

Инв.№ подл. | Подпись и дата | Взам. инв.№

Марка, поз.	Обозначение	Наименование	Кол. на испол. 3.503.1-53.0-12										Масса ед., т	Примечание
			–	01	02									
31	3.503.1-53.0-12.5	Обетонирование блока												
		ригеля при устройстве												
		температурного шва. Узел 5			2									
32	3.503.1-53.0-6.10	Подферменник. Узел 10	11	11										
33	-01	Подферменник. Узел 10			11									
		Опора-стенка с проемами												
		$H_к$=9м с монолитным фунда-												
		ментом на естественном												
		основании. Вариант												
1	3.503.1-53.3-3	Фундамент 210ф	1	1										$R'_{ск}$
1	3.503.1-53.3-4	Фундамент 210ф-1			1									$R'_{ск}$
1	3.503.1-53.3-3-01	Фундамент 250ф	1											$R'=3.0\ кгс/см^2$
1	-03	Фундамент 350ф	1											$R'=2,5\ кгс/см^2$
1	-04	Фундамент 400ф		1										$R'=3,0\ кгс/см^2$
1	-05	Фундамент 450ф		1										$R'=2,5\ кгс/см^2$
1	3.503.1-53.3-4-01	Фундамент 500ф			1									$R'=3.0\ кгс/см^2$
		Остальное см. поз. 3÷12												
		и 17÷33												

Выпуск 0

Рис. 1

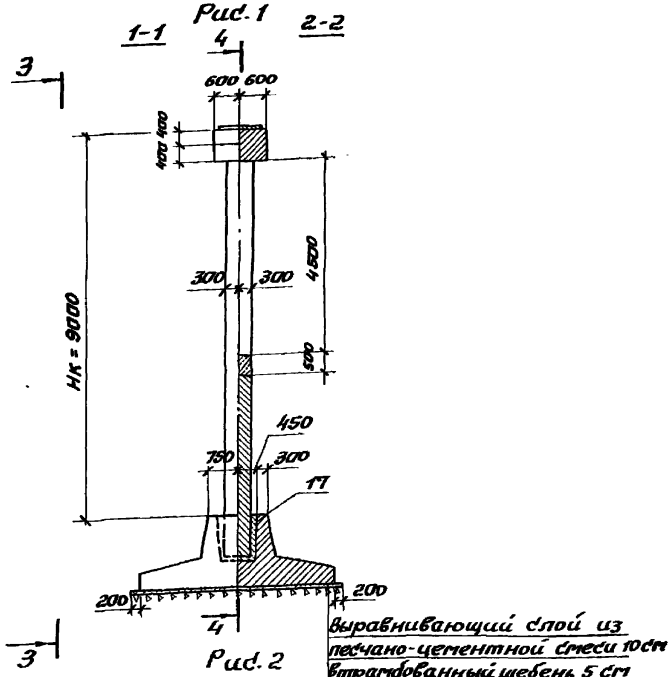

Рис. 2

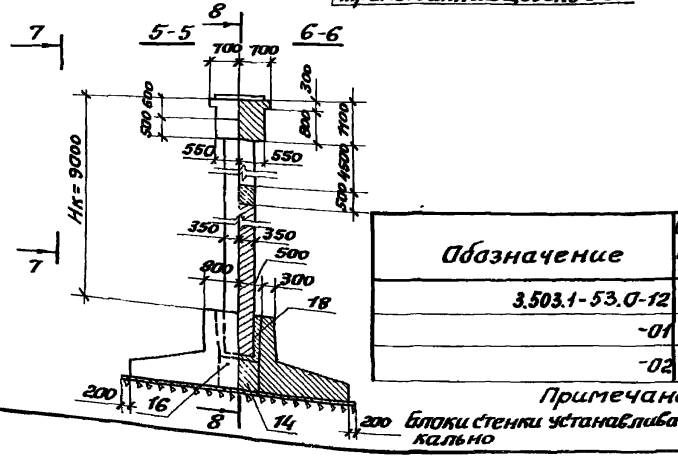

Блоки стенки устанавливаются вертикально

Обозначение	Опираемые пролеты, м	Рис.
3.503.1-53.0-12	12; 15	1
-01	16; 24	1
-02	33	2

Примечание.

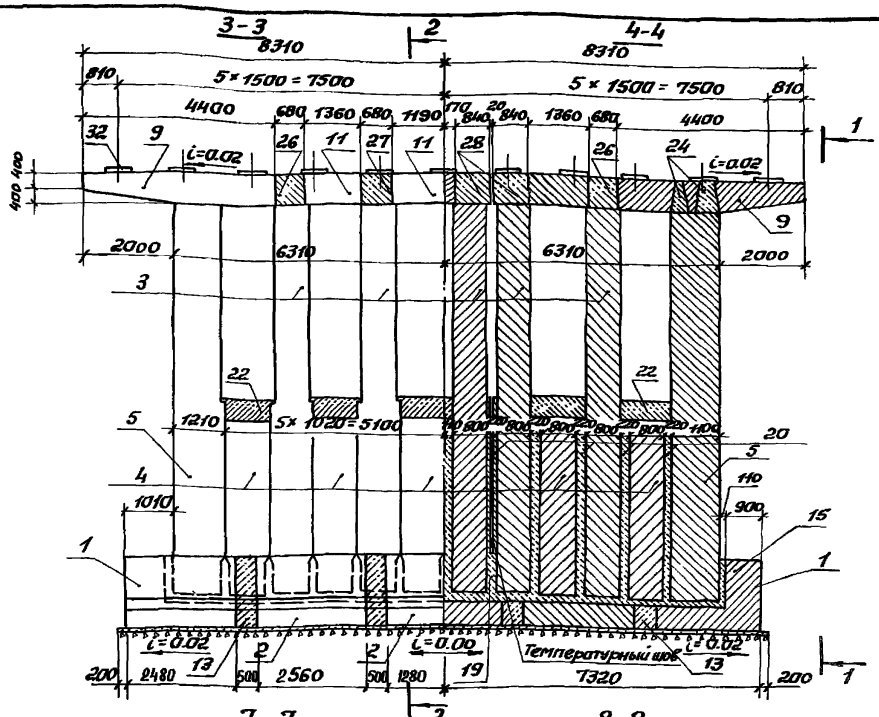

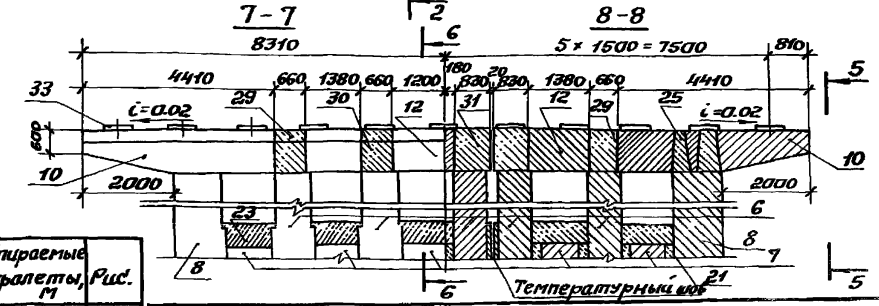

3.503.1-53.0-12

Разраб.	Затока		
Пров.	Бойцова		
Гл.инж.пр.	Дашкевич		
Гл.техн.	Гафт		
Нач.отд.	Каташев		

Опора-стенка с пролетами Нк=9м с фундаментом на естественном основании. Схема расположения элементов сборных конструкций

Стадия	Лист	Листов
Р	7	

ПРОМТРАНСНИИПРОЕКТ г. Москва

Выпущено

Формат	Зона	Поз.	Обозначение	Наименование	Кол.	Примечание
				Документация		
11В			3.503.1-53.0-12.1 ГЧ	Сборочный чертеж		
				3.503.1-53.0-12.1		Для ℓ=12-15 18-24 м
				Сборочные единицы		
11В		1	3.503.1-53.4-17	Изделие закладное МН9	2	11.1 кг
				Детали		
БЧ		2	3.503.1-53.0-12.1.1	ф8 А-I ГОСТ 5781-75, ℓ=1540	10	6.1 кг
БЧ		3	3.503.1-53.0-12.1.2	ф16 А-II ГОСТ 5781-75, ℓ=1000	5	7.9 кг
БЧ		4	3.503.1-53.0-12.1.3	ф16 А-II ГОСТ 5781-75, ℓ=630	4	4.0 кг
БЧ		5	3.503.1-53.0-12.1.4	ф28 А-II ГОСТ 5781-75, ℓ=1120	2	10.8 кг
				Материалы		
				Бетон гидротехнический ГОСТ 4795-68 марки 300	0,34	м³
				3.503.1-53.0-12.1-01		Для ℓ=33 м
				Сборочные единицы		
11В		1	3.503.1-53.4-17	Изделие закладное МН9	2	11.1 кг
				Детали		
БЧ		2	3.503.1-53.0-12.1.1-01	ф8 А-I ГОСТ 5781-75, ℓ=1740	10	6.9 кг
БЧ		3	3.503.1-53.0-12.1.2	ф16 А-II ГОСТ 5781-75, ℓ=1000	5	7.9 кг
БЧ		4	3.503.1-53.0-12.1.2-01	ф16 А-II ГОСТ 5781-75, ℓ=1380	4	4.6 кг
БЧ		5	3.503.1-53.0-12.1.4	ф28 А-II ГОСТ 5781-75, ℓ=1120	2	10.8 кг
				Материалы		
				Бетон гидротехнический ГОСТ 4795-68 марки 300	0,4	м³

Разраб.	Заболотская	
Пров.	Андрианова	
Гл.инж.пр	Дашкевич	
Гл.техн.	Гафт	
Нач.отд.	Катышев	

3.503.1-53.0-12.1

Объединение блоков стенки в уровне низа проема. Узел 1

Стадия	Лист	Листов
Р		1

ПРОМТРАНСНИИПРОЕКТ г. Москва

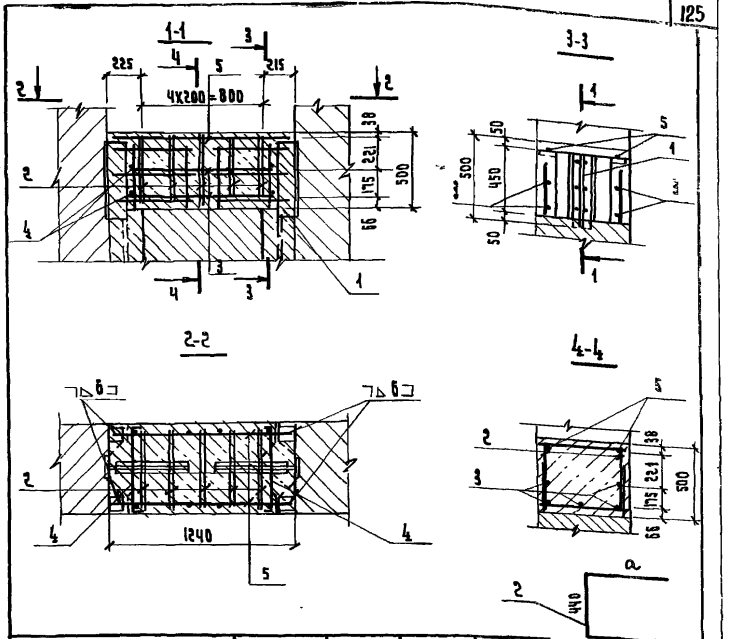

Обозначение	Опираемые пролеты, м	№ позиций	a_1, мм	с, мм
3.503.1-53.0-12.1	12-15	2	550	—
	18-24	4	—	550
-01	33	2	650	—
		4	—	650

3.503.1-53.0-12.1.1ГЧ

Объединение блоков стенки в уровне низа проема. Узел 1

Стадия	Масса	Масштаб
Р		1:25
Лист	Листов 1	

ПРОМТРАНСНИИПРОЕКТ г. Москва

Разраб.	Заболотская	
Пров.	Андрианова	
Гл.инж.пр	Дашкевич	
Гл.техн.	Гафт	
Нач.отд.	Катышев	

Инв.№ подл. | Подпись и дата | Взам.инв.№

Выпуск 0

Формат	Зона	Поз	Обозначение	Наименование	Кол.	Примечание
				Документация		
А1			3.503.1-53.0.12.2 СБ	Сборочный чертеж		
				3.503.1-53.0-12.2		
				Детали		
Б4		1	3.503.1-53.0-12.2.1	ф22 А-III ГОСТ 5781-75, ℓ=1160	4	13.8 кг
Б4		2	3.503.1-53.0-12.2.2	ф14 А-III ГОСТ 5781-75, ℓ=2516	10	30.4 кг
				Материалы		
				Бетон гидротехнический ГОСТ 4795-68 марки 300	0,7	м3
				3.503.1-53.0-12.2-01		
				Детали		
Б4		1	3.503.1-53.0-12.2.1	ф22 А-III ГОСТ 5781-75, ℓ=1160	4	13.8 кг
Б4		2	3.503.1-53.0-12.2.1-01	ф22 А-III ГОСТ 5781-75, ℓ=2516	10	22.3 кг
				Материалы		
				Бетон гидротехнический ГОСТ 4795-68 марки 300	0,7	м3

3.503.1-53.0-12.2

Разраб.	Заболотская		Объединение блоков ригеля. Узел 2	Стадия	Лист	Листов
Пров.	Андрианова			Р		1
Гл.инж.пр.	Дашкевич			ПРОМТРАНСНИИПРОЕКТ г. Москва		
Гл.техн.	Гафт					
Нач.отд.	Каташев					

1-1

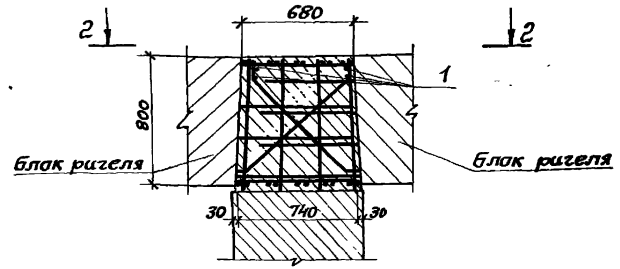

2-2

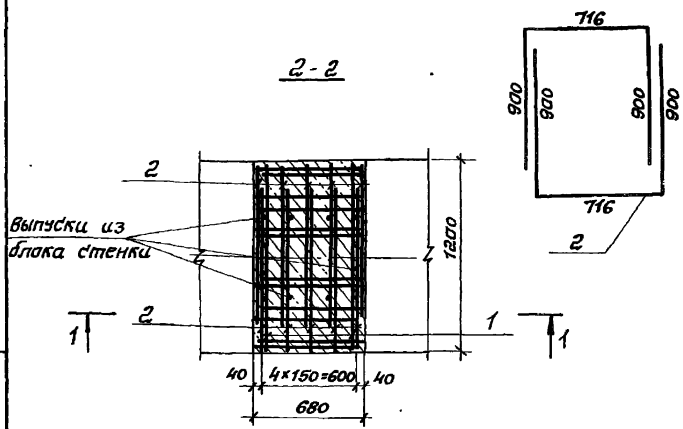

Инв.№ подл. | Подпись и дата | Взам.инв.№

3.503.1-53.0-12.2 СБ

Разраб.	Заболотская		Объединение блоков ригеля. Узел 2	Стадия	Масса	Масшт.
Пров.	Андрианова			Р		1:25
Гл.инж.пр.	Дашкевич			Лист	Листов	
Гл.техн.	Гафт			ПРОМТРАНСНИИПРОЕКТ г. Москва		
Нач.отд.	Каташев					

Выпуск 0

Формат	Зона	Поз.	Обозначение	Наименование	Кол.	Примечание
				Документация		
IIв			3.503.1-53.0-12.3 СБ	Сборочный чертеж		
				Детали		
Бч		1	3.503.1-53.0-12.2.1	ф22А-III ГОСТ 5781-75, ℓ=1160	5	17,3 кг
Бч		2	3.503.1-53.0-12.2.1-01	ф12А-III ГОСТ 5781-75, ℓ=2516	12	26,8 кг
Бч		3	3.503.1-53.0-12.3.1	ф22А-III ГОСТ 5781-75, ℓ=2204	6	39,5 кг
				Материалы		
				Бетон гидротехнический ГОСТ 4795-68, марки 300	0.8	м³

3.503.1-53.0-12.3

Разраб.	Заболотская		Обетонирование блока ригеля при устройстве температурного шва. Узел 3	Стадия	Лист	Листов
Пров.	Андрианова			Р		1
Гл.инж.пр.	Дашкевич			ПРОМТРАНСНИИПРОЕКТ г. Москва		
Гл.техн.	Гафт					
Нач.отд.	Каташев					

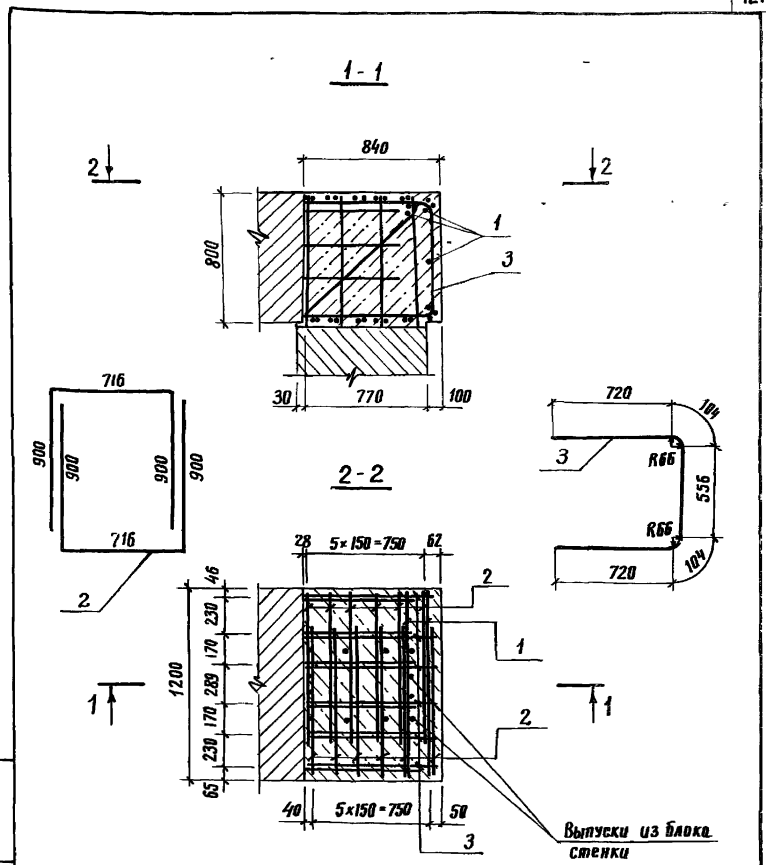

Инв. № подл. | Подпись и дата | Взам. инв. №

3.503.1-53.0-12.3 СБ

Разраб.	Заболотская		Обетонирование блока ригеля при устройстве температурного шва. Узел 3	Стадия	Масса	Масштаб
Пров.	Андрианова			Р		1:25
Гл.инж.пр.	Дашкевич			Лист	Листов 1	
Гл.техн.	Гафт			ПРОМТРАНСНИИПРОЕКТ г. Москва		
Нач.отд.	Каташев					

Выпуск 0

Формат	Зона	Поз.	Обозначение	Наименование	Кол.	Примечание
				Документация		
А4			3.503.1-53.0-12.4 СБ	Сборочный чертеж		
				3.503.1-53.0-12.4		
				Детали		
БЧ		1	3.503.1-53.0-12.4.1	ф22А-III ГОСТ 5781-75, ℓ=1360	4	16.2 кг
БЧ		2	3.503.1-53.0-12.4.2	ф14А-III ГОСТ 5781-75, ℓ=1780	10	21.5 кг
БЧ		3	3.503.1-53.0-12.4.3	ф14А-III ГОСТ 5781-75, ℓ=3185	10	38.5 кг
				Материалы		
				Бетон гидротехнический		
				ГОСТ 4795-68 марки 300	1.0	м³
				3.503.1-53.0-12.4-01		
				Детали		
БЧ		1	3.503.1-53.0-12.4.1	ф22А-III ГОСТ 5781-75, ℓ=1360	4	16.2 кг
БЧ		2	3.503.1-53.0-12.4.1-01	ф12А-III ГОСТ 5781-75, ℓ=1780	10	15.8 кг
БЧ		3	3.503.1-53.0-12.4.2-01	ф12А-I ГОСТ 5781-75, ℓ=3185	10	28.3 кг
				Материалы		
				Бетон гидротехнический		
				ГОСТ 4795-68 марки 300	1.0	м³

Разраб.	Заболотская		3.503.1-53.0-12.4
Пров.	Андрианова		Объединение блоков ригеля. Узел 4
Гл.инж.пр.	Дашкевич		Стадия: Р; Лист; Листов: 1
Гл.техн.	Гифт		ПРОМТРАНСНИИПРОЕКТ г. Москва
Нач.отд.	Каташев		

Инв.№ подл. | Подпись и дата | Взам.инв.№

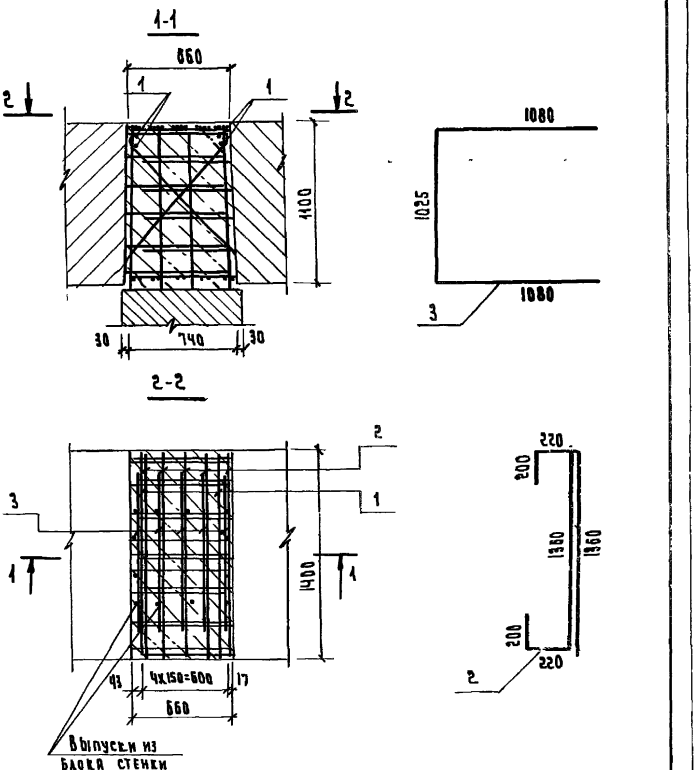

Разраб.	Заболотская		3.503.1-53.0-12.4 СБ
Пров.	Андрианова		Объединение блоков ригеля. Узел 4
Гл.инж.пр.	Дашкевич		Стадия: Р; Масса: ; Масштаб: 1:25; Лист; Листов: 1
Гл.техн.	Гифт		ПРОМТРАНСНИИПРОЕКТ г. Москва
Нач.отд.	Каташев		

Формат	Зона	Поз.	Обозначение	Наименование	Кол.	Примечание
				Документация		
118			3.503.1-53.0-12.5 СБ	Сборочный чертеж		
				Детали		
64		1	3.503.1-53.0-12.4.1	ф22А-III ГОСТ 5781-75, ℓ=1360	5	20.3 кг
64		2	3.503.1-53.0-12.4.1-01	ф12А-III ГОСТ 5781-75, ℓ=1780	12	19.0 кг
64		3	3.503.1-53.0-12.4.2-01	ф12А-I ГОСТ 5781-75, ℓ=3185	12	33.9 кг
64		4	3.503.1-53.0-12.5.1	ф22А-III ГОСТ 5781-75, ℓ=2514	5	37.5 кг
				Материалы		
				Бетон гидротехнический		
				ГОСТ 4795-68 марки 300	1.1	м3

3.503.1-53.0-12.5

Пров.	Андрианова	
Гл.инж.пр.	Дашкевич	
Гл.техн.	Гафт	
Нач.отд.	Каташев	

Обетонирование блока ригеля при устройстве температурного шва. Узел 5

Стадия	Лист	Листов
Р		1

ПРОМТРАНСНИИПРОЕКТ г. Москва

Копировал: Солов- Формат 118

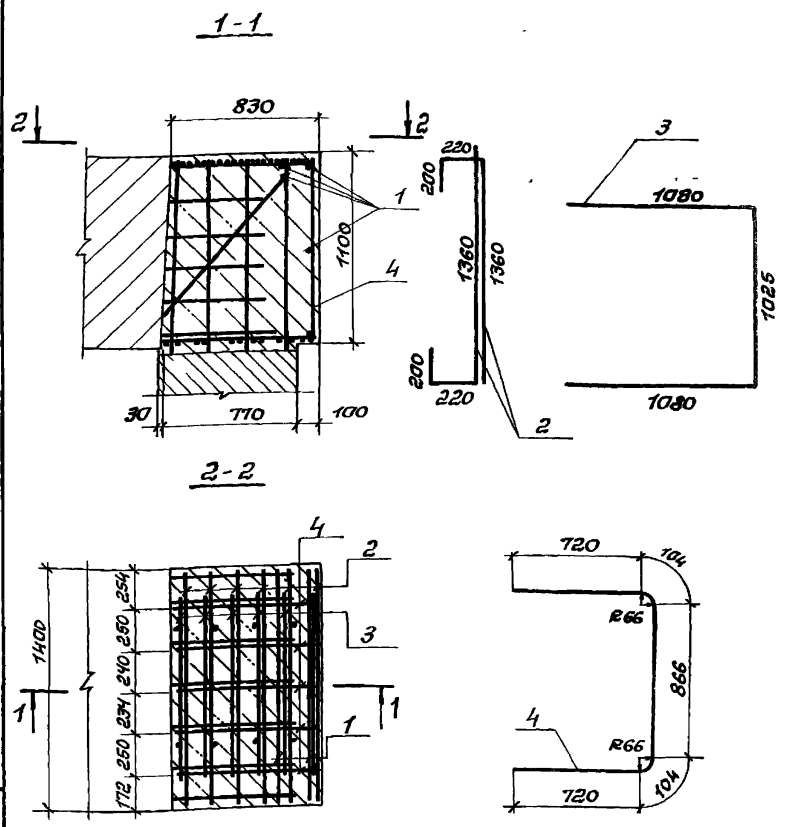

Разраб.	Заболотская	
Пров.	Андрианова	
Гл.инж.пр.	Дашкевич	
Гл.техн.	Гафт	
Нач.отд.	Каташев	

Инв. № подл. | Подпись и дата | Взам. инв. №

3.503.1-53.0-12.5СБ

Обетонирование блока ригеля при устройстве температурного шва. Узел 5

Стадия	Масса	Масшт.
Р		1:25
Лист	Листов 1	

ПРОМТРАНСНИИПРОЕКТ г. Москва

gost.e-ecolog.ru