ТИПОВЫЕ КОНСТРУКЦИИ, ИЗДЕЛИЯ И УЗЛЫ ЗДАНИЙ И СООРУЖЕНИЙ

СЕРИЯ 3.503-49

Устои и промежуточные опоры под пролетные строения длиной 12, 15, 18, 24 и 33 м для автодорожных мостов под нагрузку от автомобилей-самосвалов Б$_{вл}$ А3-548

Выпуск 3

Монолитные железобетонные конструкции

Рабочие чертежи

gost.e-ecolog.ru

ТИПОВЫЕ КОНСТРУКЦИИ, ИЗДЕЛИЯ И УЗЛЫ ЗДАНИЙ И СООРУЖЕНИЙ

СЕРИЯ 3.503-49

Устои и промежуточные опоры под пролетные строения длиной 12, 15, 18, 24 и 33 м для автодорожных мостов под нагрузку от автомобилей-самосвалов БелАЗ-548

Выпуск 3

Монолитные железобетонные конструкции

Рабочие чертежи

Разработаны институтом Промтрансниипроект
Главный инженер института С.Д.Чубаров
Главный инженер проекта В.Е.Дашкевич

Одобрены Госстроем СССР
Протокол № 18 от 30 марта 1979 г.
Введены в действие
институтом Промтрансниипроект
с 1 августа 1979 г. Приказ № 197
от 29 июня 1979 г.

№№ п/п	Обозначение	Наименование	№№ стр.
1	3.503-49.3- 00000 ВД	Ведомость ссылочных документов	3
2	3.503-49.3- 00000 ТО	Техническое описание	4
3	3.503-49.3- 3200	Монолитная плита ростверка	
		(305ф-24св; 305ф-32св; 305ф-40св)	5
4	3.503-49.3-3200 СБ	Монолитная плита ростверка	
		(305ф-24св;305ф-32св; 305ф-40св)	
		Сборочный чертеж	5
5	3.503-49.3-5200	Монолитная плита ростверка	
		(365ф-40св и 365ф-48св)	6
6	3.503-49.3-5200 СБ	Монолитная плита ростверка	
		(365ф-40св и 365ф-48св)	
		Сборочный чертеж	6
7	3.503-49.3-68000	Фундамент 210ф	7
8	3.503-49.3-68000 СБ	Фундамент 210ф. Сборочный чертеж	8
9	3.503-49.3-79300	Фундамент 210ф-1	9
10	3.503-49.3-79300 СБ	Фундамент 210ф-1. Сборочный чертеж	10
11	3.503-49.3-69400	Фундамент 250ф	11
12	3.503-49.3-69400 СБ	Фундамент 250ф. Сборочный чертеж	12
13	3.503-49.3-69300	Фундамент 300ф	13
14	3.503-49.3-69300 СБ	Фундамент 300ф. Сборочный чертеж	14
15	3.503-49.3-69900	Фундамент 350ф.	15
16	3.503-49.3-69900 СБ	Фундамент 350ф. Сборочный чертеж	16
17	3.503-49.3-69800	Фундамент 400ф	17
18	3.503-49.3-69800 СБ	Фундамент 400ф. Сборочный чертеж	18
19	3.503-49.3-8400	Фундамент 450ф.	19
20	3.503-49.3-8400 СБ	Фундамент 450ф. Сборочный чертеж	20
21	3.503-49.3-79200	Фундамент 500ф	21
22	3.503-49.3-79200 СБ	Фундамент 500ф. Сборочный чертеж	22
23	3.503-49.3-69500	Фундамент монолитный на	
		свайном основании 210ф-24 св	23
24	3.503-49.3-69500 СБ	Фундамент монолитный на	
		свайном основании 210ф-24 св.	
		Сборочный чертеж	24
25	3.503-49.3-69910	Фундамент монолитный на	
		свайном основании 210ф-30 св	25
26	3.503-49.3-69910 СБ	Фундамент монолитный на	
		свайном основании 210ф-30 св	
		Сборочный чертеж	26
27	3.503-49.3-79400	Фундамент монолитный на	
		свайном основании 300ф-45 св	27
28	3.503-49.3-79400 СБ	Фундамент монолитный на	
		свайном основании 300ф-45 св	
		Сборочный чертеж	28
29	3.503-49.3-000008С	Выборка стали	29

Инв.№ подл. | Подпись и дата | Взам. инв.№

Изм.	Лист	№ докум.	Подпись	Дата
Разраб.		Хромова		
Пров.		Бабцова		
Гл.инж.пр.		Дашкевич		

Содержание

Лит	Лист	Листов
Р	1	2

ПРОМТРАНСНИИПРОЕКТ
г. Москва

Копировал Формат А4

Инв.№ подл. | Подпись и дата | Взам. инв.№

Изм.	Лист	№ докум.	Подпись	Дата

Лист 2

Копировал Формат А4

п/п	Обозначение	Наименование
1	ГОСТ 103-76	Полоса стальная горячекатаная Сортамент
2	ГОСТ 380-71*	Сталь углеродистая обыкновенного качества. Марки и общие технические требования
3	ГОСТ 4795-68	Бетон гидротехнический Технические требования
4	ГОСТ 5781-75	Сталь горячекатаная для армирования железобетонных конструкций.
5	ГОСТ 6713-75*	Сталь углеродистая и низколегированная конструкционная для мостостроения. Марки и технические требования
6	ГОСТ 2.113-75*	Единая система конструкторской документации. Групповые и базовые конструкторские документы
7	СН и П II-43	Мосты и трубы. Нормы проектирования. Проект
8	СН и П II-Д.5-72	Автомобильные дороги. Нормы проектирования
9	СН и П II-57-75	Нагрузки и воздействия на гидротехнические сооружения (волновые, ледовые и от судов). Нормы проектирования
10	СН и П II-Д.7-62*	Мосты и трубы. Нормы проектирования
11	СН и П III-43-75	Мосты и трубы. Правила производства и приемки работ

Изм.	Лист	№ докум.	Подпись	Дата
Разраб.	Хромова			
Пров.	Бойцова			
Гл. инж. пр.	Дашкевич			
Гл. техн.	Гафт			
Нач. отд.	Катаев			

3.503-49.3-00000 ВД

Ведомость ссылочных документов

Лит.	Лист	Листов
Р	1	2

ПРОМТРАНСНИИПРОЕКТ г. Москва

Инв. № подл. | Подпись и дата

Копировал [illegible] Формат 11В

п/п	Обозначение	Наименование
12	СН и П III-А.11-70	Техника безопасности в строительстве
13	СН и П II-А.6-72	Строительная климатология и геофизика
14	СН 200-62	Технические условия проектирования железнодорожных, автодорожных и городских мостов и труб
15	СН 365-67	Указания по проектированию железобетонных и бетонных конструкций железнодорожных, автодорожных и городских мостов и труб
16	СН 65-76	Инструкция по защите железобетонных конструкций от коррозии, вызываемой блуждающими токами, при применении пролетных строений на путепроводах через электрифицированные пути
17	ТП 101-76	Технические правила по экономному расходованию основных строительных материалов

Изм.	Лист	№ докум.	Подп.	Дата

3.503-49.3-00000 ВД

Лист 2

Копировал [illegible] Формат 11В

В настоящем выпуске приведены монолитные железобетонные конструкции.

1. Материалы.

1.1. Для изготовления монолитных конструкций применяется гидротехнический бетон по ГОСТ 4795-68 марки 300, кроме монолитных фундаментов на естественном основании промежуточных опор-стенок, для изготовления которых применяется гидротехнический бетон марки 200.

Марка бетона по морозостойкости (Мрз) для районов со среднемесячной температурой наиболее холодного месяца минус 15°С и выше принимается не менее 200, ниже минус 15°С - не менее 300 в соответствии с требованием СН 365-67.

1.2. Цемент и заполнители для бетона монолитных конструкций должны удовлетворять требованиям нормативных документов, приведенных в помещаемой ниже таблице.

Наименование компонентов	Нормативные документы
Цемент	СНиП III-43-75, п.4.22, табл.3а,4 с учетом условий применения по табл.3 ГОСТ 4795-68*
Крупный заполнитель	СНиП III-43-75, п.4.23; ГОСТ 4797-69*
Мелкий заполнитель	СНиП III-43-75, п.4.24; ГОСТ 4797-69*
Вода	СНиП III-43-75, п.4.27; ГОСТ 4797-69*

1.3 В качестве рабочей арматуры в соответствии с указаниями ТП-101-76 приняты стержни периодического профиля из низколегированной мартеновской горячекатаной стали класса А-III.

Для армирования элементов с повышенными требованиями по трещиностойкости (некоторых фундаментов) применяются стержни периодического профиля из углеродистой горячекатаной стали класса А-II.

В качестве распределительной арматуры применяются гладкие стержни из углеродистой горячекатаной стали класса А-I.

Химический состав арматурных углеродистых сталей должен соответствовать ГОСТ 380-71.*

Марки стали, которые следует применять при изготовлении арматурных изделий в зависимости от расчетной температуры района эксплуатации сооружения, приведены в выпусках 0, 2 и 4 настоящей серии.

Инв. № подл. | Подпись и дата

Поз.	Обозначение	Наименование	Код на исполн. 3.503-49.3-3200				Примечание
			-	01	02		
		Документация					
	3.503-49.3-3200 СБ	Сборочный чертеж	×	×	×		
	3.503-49.3-00000 ВС	Выборка стали	×	×	×		
	3.503-49.3-00000 ТО	Техническое описание	×	×	×		
		Сборочные единицы и детали					
1	3.503-49.4-3210	Сетка арматурная С 86	2		2		
2	3.503-49.4-3220	Сетка арматурная С 87		2			
3	3.503-49.4-3201	Выпуск арматуры	64	64	64		
		Материалы					
		Бетон гидротехнический					
		ГОСТ 4795-68, М 300	28,0	28,0	28,0		М3 (монолитный)

Шифр: 305ф-24св | 305ф-32св | 305ф-40св

Инв. № подл. | Подпись и дата

Изм.	Лист	№ докум.	Подпись	Дата
Разраб.		Татарина		
Пров.		Андрианова		
Гл. инж. пр.		Ашкевич		
Гл. техн.		Гафф		
Нач. отд.		Камашев		

3.503-49.3-3200

Монолитная плита
Ростверка
(305ф-24 СВ; 305ф-32СВ; 305ф-40СВ)

Лит.	Лист	Листов
	1	1

ПРОМТРАНСЭНИПРОЕКТ
г. Москва

Копировал | Формат А2

Инв. № подл. | Подпись и дата

Изм.	Лист	№ докум.	Подпись	Дата
Разраб.		Татарина		
Пров.		Андрианова		
Гл. инж. пр.		Ашкевич		
Гл. техн.		Гафф		
Нач. отд.		Камашев		

Монолитная плита ростверка (305ф-24св; 305ф-32св; 305ф-40св) Сборочный чертеж

3.503-49.3-3200 СБ

Лит.	Масса	Масштаб

Лист	Листов
1	1

ПРОМТРАНСЭНИПРОЕКТ г. Москва

Копировал | Формат А2

Поз.	Обозначение	Наименование	Кол.	Масса ед.	Примечание
	3.503-49.3-3200				-02
1	-01	305ф-24св	1		
2	-02	325ф-32св	1		
		305ф-40св			

Примечание. Стержни 1 и 2 для расположения сеток фиксируются на месте

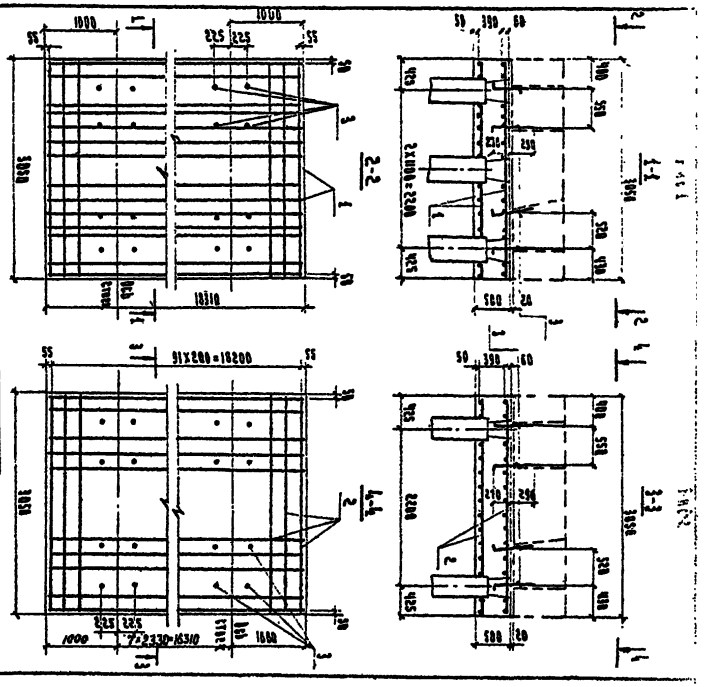

Инв. № подл. | Подпись и дата | Взам. инв. №

Формат	Зона	Поз.	Обозначение	Наименование	Кол. на испол. 3.603-49.3-5200										Примечание
					-	01									
				Документация											
А3			3.503-49.3-5200 СБ	Сборочный чертеж	×	×									
А3			3.503-49.3-00000 ВС	Выборка стали	×	×									
А4			3.503-49.3-00000 ТО	Техническое описание	×	×									
				Сборочные единицы и детали											
А3		1	3.503-49.4-5210	Сетка арматурная С88	2	2									
А3		2	3.503-49.4-3801	Выпуск арматуры	64	64									
				Материалы											
				Бетон гидротехнический											
				ГОСТ 4795-68, М300	33.4	33.4									м³(монолитный)
				Шифр 3850-4061 и 3850-4062	2	2									

Гип	Гаврина		3.503-49.3-5200	
Рук.гр.	Андрианова		Монолитная плита перетяжки (385ф-4061 и 385ф-4062)	Лит. Р	Лист 1	Листов 1
Гл.инж.пр.	Кашкович			ПРОМТРАНСПИПРОЕКТ г. Москва	
Н.контр.	Гаон				
Нач.отд.	Гамашов				

Копировал Дс. Формат А1

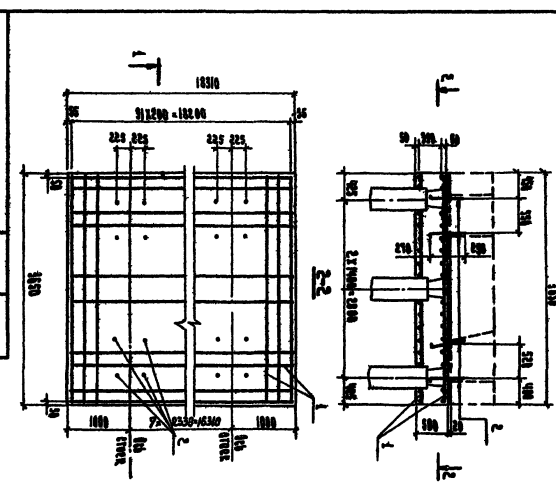
19310
91·200 = 18200
225 225
225 225
1000
2350-4540
1000
3850
2400-3000
1000
1000
1

Инв. № подл.	Подпись и дата

Формат	Зона	Поз.	Обозначение	Наименование	Кол. на исполн. 3.503-49.3-68000	Примечание
				Документация		
12г			3.503-49.3-68000 СБ	Сборочный чертеж	X	
12г			3.503-49.3-68000 ВС	Выборка стали	X	
11В			3.503-49.3-68000 ТО	Техническое описание	X	

Изм.	Лист	№ докум.	Подпись	Дата
Разраб.		Нюнин		
Пров.		Бойцова		
Гл. инж. пр.		Дашкевич		
Гл. техн.		Гафт		
Нач. отд.		Каташев		

3.503-49.3-68000

Фундамент 210 ф

Лит.	Лист	Листов
Р	1	2

ПРОМТРАНСНИИПРОЕКТ г. Москва

Копировал Формат Нг

Инв. № подл.	Подпись и дата

Формат	Зона	Поз.	Обозначение	Наименование	Кол. на исполн. 3.503-49.3-68000	Примечание
				Сборочные единицы и детали		
11В		1	3.503-49.4-68100	Каркас пространств. КП20	2	
11В		2	3.503-49.4-68200	Сетка арматурная С89	1	
11В		3	3.503-49.4-68300	Сетка арматурная С90	1	
11В		4	3.503-49.4-68001	Стяжка	42	
				Материалы		
				Бетон гидротехнический ГОСТ 4795-68 марки 200	33.1	м³ (монолитный)

Изм.	Лист	№ докум.	Подп.	Дата

3.503-49.3-68000

Лист 2

Копировал Формат Нг

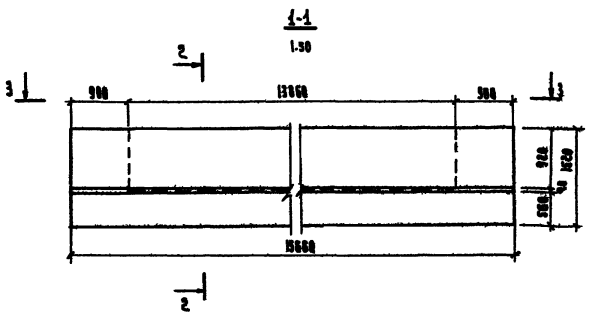

				3.503-49.3-68000 СВ
Инв. № подл.	Подпись и дата	Взам. инв. №		
Разраб.	Ничкин			Фундамент 210 Ф. Сборочный чертеж
Провер.	Бойцова			
Гл. инж. пр.	Дашевский			
Гл. техн.	Гафт			
Нач. отд.	Камаев			

Лит.	Масса	Масштаб
9		1:50

Лист 1 Листов 1

ПРОМТРАНСНИИПРОЕКТ г. Москва

Копировал

Формат А2

Инв. № подл.	Подпись и дата

Формат	Зона	Поз.	Обозначение	Наименование	Кол. на исполн. 3.503-49.3-79300	Примечание
				Документация		
12г			3.503-49.3-79300 СБ	Сборочный чертеж	X	
12г			3.503-49.3-00000 ВС	Выборка стали	X	
11В			3.503-49.3-00000 ТО	Техническое описание	X	

Шифр	Лит.
210 Ф-1	Р

Изм.	Лист	№ докум.	Подпись	Дата
Разраб.		Нюнин		
Пров.		Бойцова		
Гл. инж. пр.		Дашкевич		
Гл. техн.		Гафт		
Нач. отд.		Каташев		

3.503-49.3-79300

Фундамент 210 Ф-1

Лит.	Лист	Листов
Р	1	2

ПРОМТРАНСНИИПРОЕКТ г. Москва

Копировал

Формат Пг

Инв. № подл.	Подпись и дата

Формат	Зона	Поз.	Обозначение	Наименование	Кол. на исполн. 3.503-49.3-79300	Примечание
				Сборочные единицы и детали		
11В		1	3.503-49.4-69810	Каркас пространств. КП22	2	
11В		2	3.503-49.4-60200	Сетка арматурная С89	1	
11В		3	3.503-49.4-60300	Сетка арматурная С90	1	
11В		4	3.503-49.4-79281	Стяжка	42	
				Материалы		
				Бетон гидротехнический		
				ГОСТ 4795-68 марки 200	35.7	м³ (монолитный)

Изм.	Лист	№ докум.	Подп.	Дата

3.503-49.3-79300

Копировал

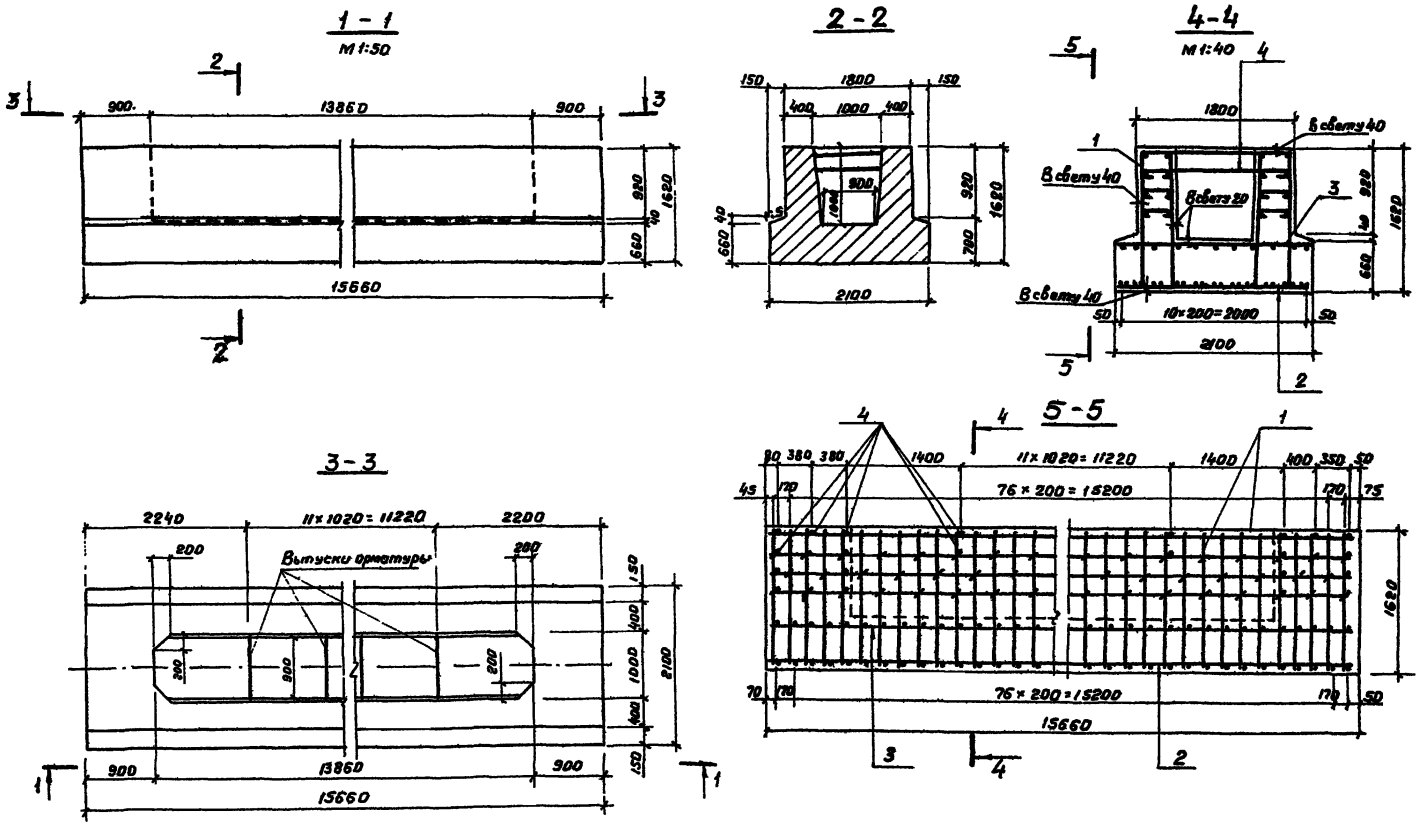

Изм.	Лист	№ докум.	Подп.	Дата
Разраб.		Нюнин		
Пров.		Бойцова		
Гл. инж. пр.		Дашкевич		
Гл. техн.		Гафт		
Нач. отд.		Комашев		

3.503-49.3-79300 СБ

Фундамент 210 Ф-1
Сборочный чертеж

Лит	Масса	Масштаб
Р		1:50

Лист | Листов 1

ПРОМГРАНЕНИНПРОЕКТ
г. Москва

Копировал Дак

Формат 121

Инв. № подл. | Подпись и дата

Инв. № подл.	Подпись и дата

Формат	Зона	Поз.	Обозначение	Наименование	Кол. на исполн. 3.503-49.3-69400	Примечание
				Документация		
12Г			3.503-49.3-69400 СБ	Сборочный чертеж	X	
12Г			3.503-49.3-00000 ВС	Выборка стали	X	
11В			3.503-49.3-00000 ТО	Техническое описание	X	

Шифр. Лит. 250Ф Р

Изм.	Лист	№ докум.	Подпись	Дата
Разраб.		Нюнин		
Пров.		Бойцова		
Гл. инж. пр.		Длыкевич		
Гл. техн.		Гафт		
Нач. отд.		Катаев		

3.503-49.3-69400

Фундамент 250 Ф

Лит.	Лист	Листов
Р	1	2

ПРОМТРАНСНИИПРОЕКТ г. Москва

Копировал [подпись] Формат 11Г

Инв. № подл.	Подпись и дата

Формат	Зона	Поз.	Обозначение	Наименование	Кол. на исполн. 3.503-49.3-69400	Примечание
				Сборочные единицы и детали		
11В		1	3.503-49.4-68100	Каркас пространств. КП20	2	
11В		2	3.503-49.4-69410	Сетка арматурная С92	1	
11В		3	3.503-49.4-68300	Сетка арматурная С90	1	
11В		4	3.503-49.4-68001	Стяжка	42	
				Материалы		
				Бетон гидротехнический		
				ГОСТ 4795-68 марки 200	36.5	м³ (монолитный)

Изм.	Лист	№ докум.	Подп.	Дата

3.503-49.3-69400

Копировал [подпись] Формат 11Г

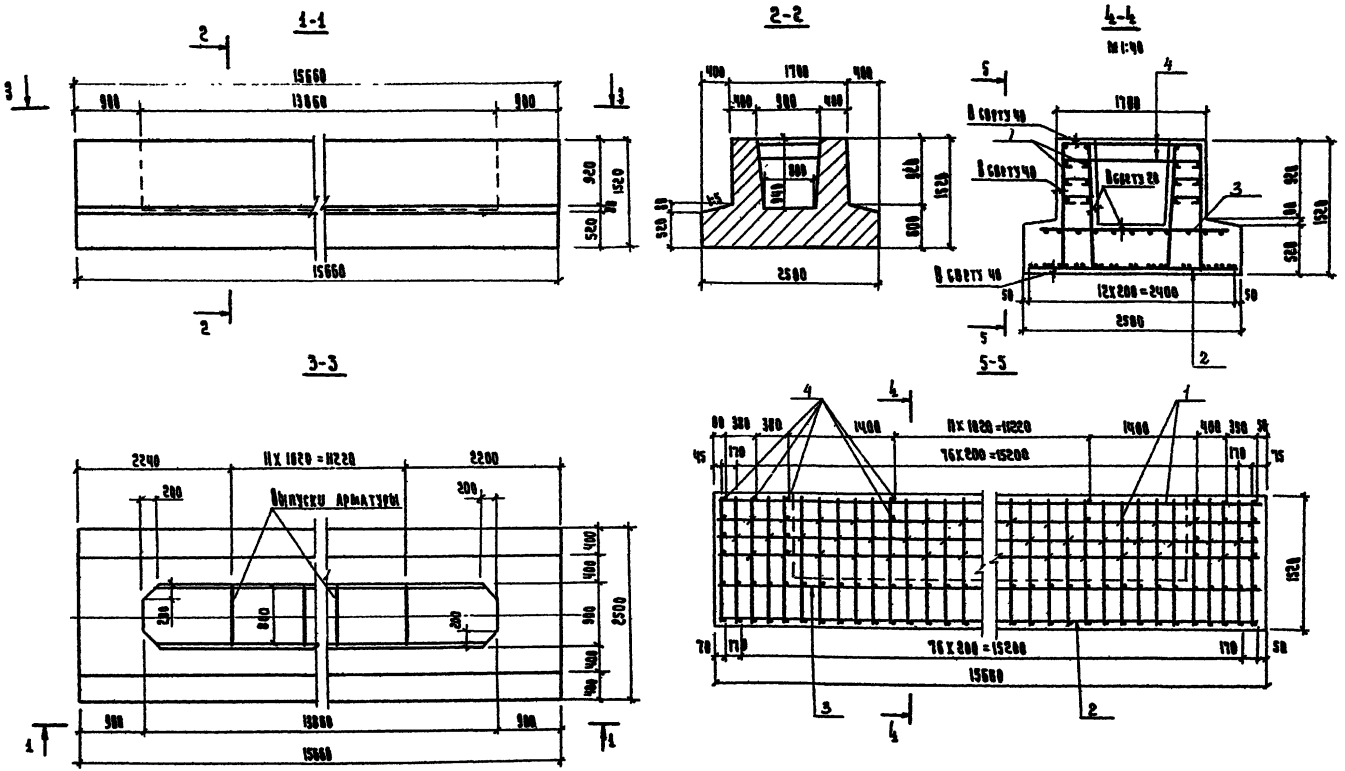

Изм.	Лист	№ докум.	Подп.	Дата	3.503-49.3-69400 СБ
Разраб.		Нюнин			Фундамент 250 Ф Сборочный чертеж
Пров.		Бойцова			
Гл.инж.пр.		Дашкевич			
Гл.техник		Гафт			
Нач.отд.		Камашев			

Лит.	Масса	Масштаб
Р		1:50
Лист	Листов 1	

ПРОМТРАНСНИИПРОЕКТ г. Москва

Инв. № подл. | Подпись и дата

Копировал

Формат 12г

Инв. № подл.	Подпись и дата

Формат	Зона	Поз.	Обозначение	Наименование	Кол. на исполн. 3.503-49.3-69300	Примечание
				Документация		
12г			3.503-49.3-69300 СБ	Сборочный чертеж	×	
12г			3.503-49.3-00000 ВС	Выборка стали	×	
11в			3.503-49.3-00000 ТО	Техническое описание	×	

Инфо	Лит	
	р	
	300 ф	

Изм.	Лист	№ докум.	Подпись	Дата
Разраб.		Нюнин		
Пров.		Бойцова		
Гл.инжен.		Дзыкевич		
Гл.техн.		Тафт		
Нач.отд.		Катаев		

3.503-49.3-69300

Фундамент 300 Ф

Лит	Лист	Листов
Р	1	2

ПРОМТРАНСНИИПРОЕКТ г. Москва

Копировал [signature] Формат 11г

Инв. № подл.	Подпись и дата

Формат	Зона	Поз.	Обозначение	Наименование	Кол. на исполн. 3.503-49.3-69300	Примечание
				Сборочные единицы и детали		
11в		1	3.503-49.4-68100	Каркас пространств. КП20	2	
11в		2	3.503-49.4-69310	Сетка арматурная С 91	1	
11в		3	3.503-49.4-68300	Сетка арматурная С 90	1	
11в		4	3.503-49.4-68001	Стяжка	42	
				Материалы		
				Бетон гидротехнический		
				ГОСТ 4795-68 марки 200	40.4	м³ (монолитный)

Изм.	Лист	№ докум.	Подп.	Дата

3.503-49.3-69300

Лист 2

Копировал [signature] Формат 11г

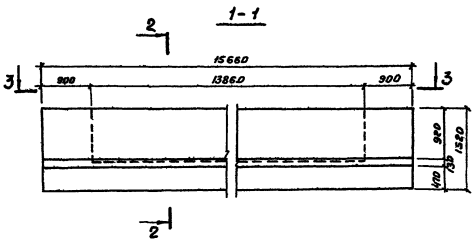

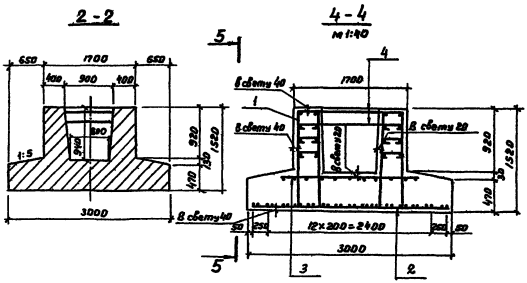

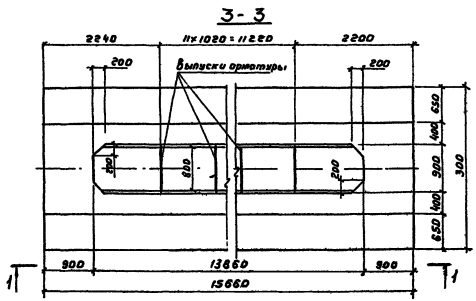

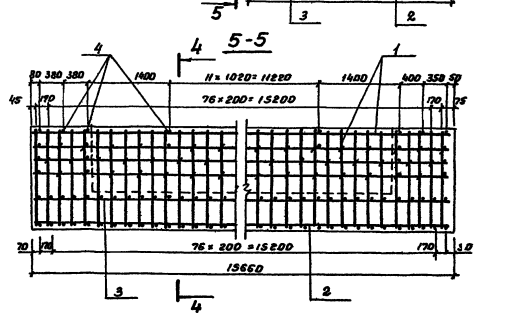

Изм.	Лист	№ докум.	Подпись	Дата	3.503-49.3-68300 СБ
Разраб.		Иванин			Фундамент. 300 ф. Сборочный чертеж
Пров.		Бойцова			
Н.контр.		Дашкевич			
Гл.техн.		Гафт			
Нач. отд.		Катаева			

Лит.	Масса	Масштаб
Р		1:50
Лист	Листов 1	

ПРОМТРАНСНИИПРОЕКТ г. МОСКВА

Копировал

Формат 12 г

Инв. № подл. | Подпись и дата | Взам. инв. №

Инв. № подл.	Подпись и дата

Формат	Зона	Поз.	Обозначение	Наименование	Кол. на исполн. 3.503-49.3-69900	Примечание
				Документация		
12Г			3.503-49.3-69900 СБ	Сборочный чертеж	X	
12Г			3.503-49.3-00000 ВС	Выборка стали	X	
11В			3.503-49.3-00000 ТО	Техническое описание	X	

Лит.	Р
Шифр	350Ф

Изм.	Лист.	№ докум.	Подпись	Дата
Разраб.		Нюнин		
Пров.		Бойцова		
Гл.инж.пр.		Длыкевич		
Гл.техн.		Гафт		
Нач.отд.		Каталиев		

3.503-49.3-69900

Фундамент 350 Ф

Лит	Лист	Листов
Р	1	2

ПРОМТРАНСНИИПРОЕКТ

Копировал [подпись] Формат 11Г

Инв. № подл.	Подпись и дата

Формат	Зона	Поз.	Обозначение	Наименование	Кол. на исполн. 3.503-49.3-69900	Примечание
				Сборочные единицы и детали		
11В		1	3.503-49.4-68100	Каркас пространств. КП 20	2	
11В		2	3.503-49.4-69910	Сетка арматурная С 96	1	
11В		3	3.503-49.4-68300	Сетка арматурная С 90	1	
11В		4	3.503-49.4-68001	Стяжка	42	
				Материалы		
				Бетон гидротехнический		
				ГОСТ 4795-68 марки 200	43.8	м³(монолитный)

Изм.	Лист	№ докум.	Подп.	Дата

3.503-49.3-69900

Лист 2

Копировал: [подпись] Формат 11Г

1-1

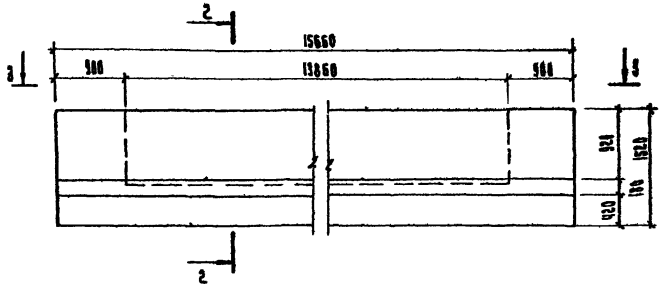

2-2

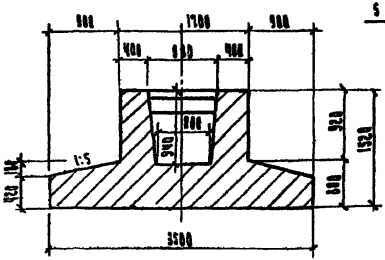

4-4

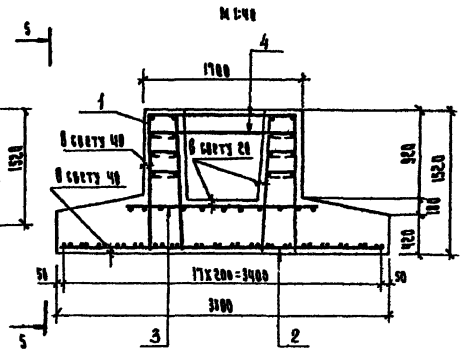

3-3

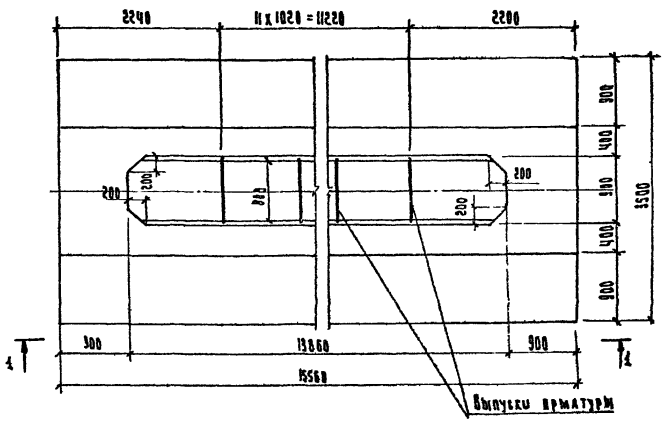

5-5

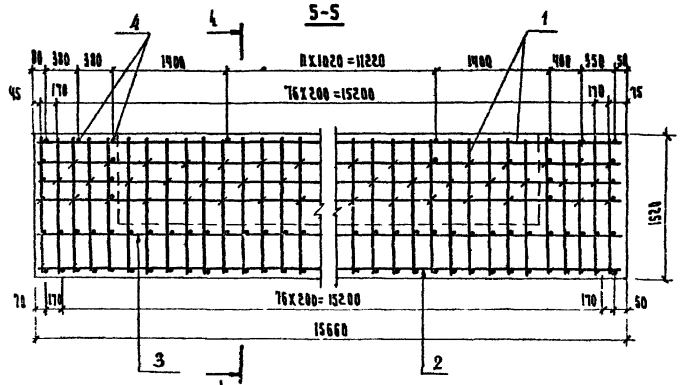

Изм.	Лист	№ докум.	Подп.	Дата	3.503-49.3-69900 СБ
Разраб.		Ильин			Фундамент 350 Ф. Сборочный чертеж
Пров.		Бойцова			
Гл.спец.пр.		Дашевич			
Гл.техник		Гафт			
Нач.отд.		Катанцев			

Лит.	Масса	Масштаб
		1:50
Лист	Листов 1	

ПРОМТРАНСНИИПРОЕКТ г. Москва

Копировал

Формат А2

Инв.№ подл. | Подпись и дата

Инв. № подл. | Подпись и дата

Формат	Зона	Поз.	Обозначение	Наименование	Кол. на исполн. 3.503-49.3-69800	Примечание
				Документация		
12Г			3.503-49.3-69800 СБ	Сборочный чертеж	X	
12Г			3.503-49.3-00000 ВС	Выборка стали	X	
А4			3.503-49.3-00000 ТО	Техническое описание	X	

Инв. № | 400 Ф Р

Изм.	Лист	№ докум.	Подпись	Дата
Разраб.	Никин			
Пров.	Бойцова			
Гл. инж. пр.	Адыкевич			
Гл. техн.	Гафт			
Нач. отд.	Катамзе			

3.503-49.3-69800

Фундамент 400 Ф

Лит.	Лист	Листов
Р	1	2

ПРОМТРАНСНИИПРОЕКТ г. Москва

Копировал | Формат А4

Инв. № подл. | Подпись и дата

Формат	Зона	Поз.	Обозначение	Наименование	Кол. на исполн. 3.503-49.3-69800	Примечание
				Сборочные единицы и детали		
А4	1		3.503-49.4-69810	Каркас пространств. КП22	2	
А4	2		3.503-49.4-69820	Сетка арматурная С 95	1	
А4	3		3.503-49.4-68300	Сетка арматурная С90	1	
А4	4		3.503-49.4-68801	Стяжка	42	
				Материалы		
				Бетон гидротехнический ГОСТ 4795-68 марки 200	53.2	м³ (монолитный)

Изм. | Лист | № докум. | Подп. | Дата

3.503-49.3-69800 | Лист 2

Копировал | Формат А4

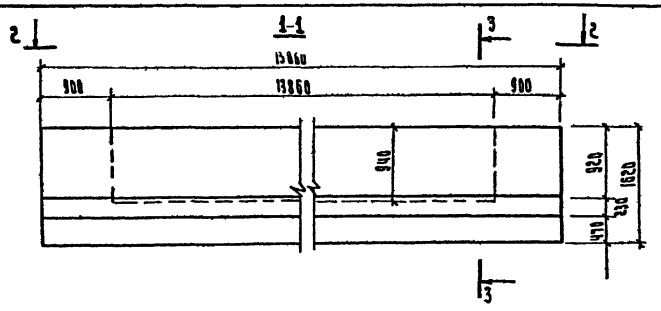

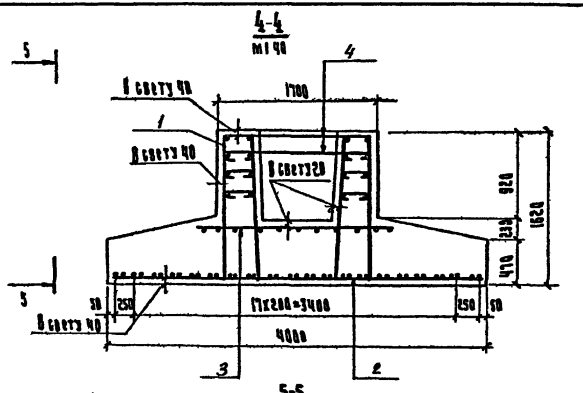

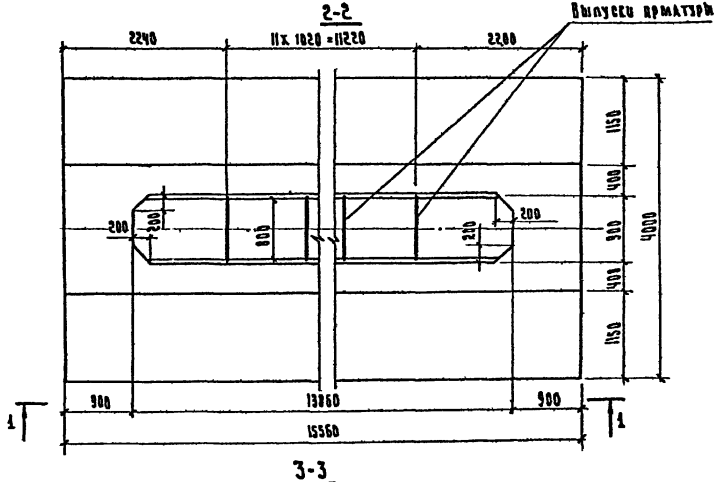

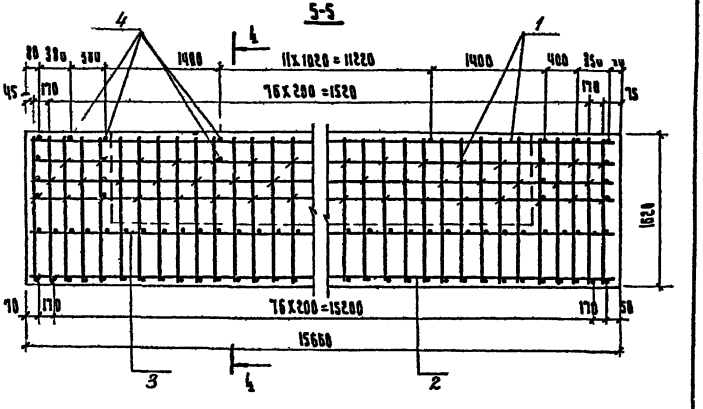

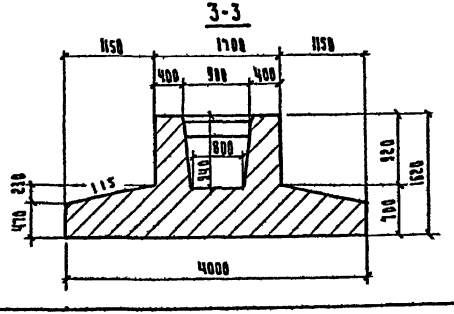

Взам. Инст	№ докум.	Подп.	Дата	
Разраб.	Нюнин			
Пров.	Брицева			
Гл. инж. пр.	Дашкевич			
Гл. техн.	Гадат			
Нач. отд.	Камашев			

3.503-49.3-69800 СБ

Фундамент 400Ф
Сборочный чертеж

Лит.	Масса	Масштаб
Р		1:50
Лист	Листов 1	

ПРОМТРАНСНИИПРОЕКТ г. Москва

Инв. № подл. | Подпись и дата

Копировал

Формат А2

Инв. № подл.	Подпись и дата

Формат	Зона	Поз.	Обозначение	Наименование	Кол. на исполн. 3.503-49.3-8400	Примечание
				Документация		
12г			3.503-49.3-8400 СБ	Сборочный чертеж	×	
12г			3.503-49.3-00000 ВС	Выборка стали	×	
11В			3.503-49.3-00000 ТО	Техническое описание	×	

Лит	
Шифр	450ф

Изм	Лист	№ докум	Подпись	Дата
Разраб.		Нюнин		
Пров		Бойцова		
Гл. инж. пр.		Дашкевич		
Гл. техн.		Гафт		
Нач. отд.		Каташев		

3.503-49.3-8400

Фундамент 450 ф

Лит	Лист	Листов
Р	1	2

ПРОМТРАНСНИИПРОЕКТ г. Москва

Копировал №

Формат 11г

Инв. № подл.	Подпись и дата

Формат	Зона	Поз.	Обозначение	Наименование	Кол. на исполн. 3.503-49.3-8400	Примечание
				Сборочные единицы и детали		
11В		1	3.503-49.4-79210	Каркас пространств. КП23	2	
11В		2	3.503-49.4-8410	Сетка арматурная С100	1	
11В		3	3.503-49.4-68300	Сетка арматурная С90	1	
11В		4	3.503-49.4-68001	Стяжка	42	
				Материалы		
				Бетон гидротехнический		
				ГОСТ 4795-68 марки 200	79.9	м³ (монолитный)

Изм	Лист	№ докум.	Подп.	Дата

3.503-49.3-8400

Лист 2

Копировал №

Формат 11г

1-1

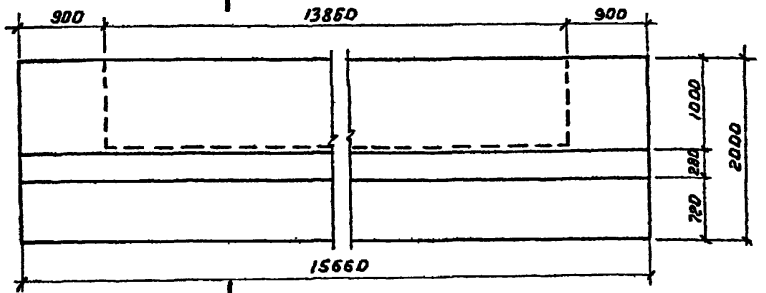

2-2

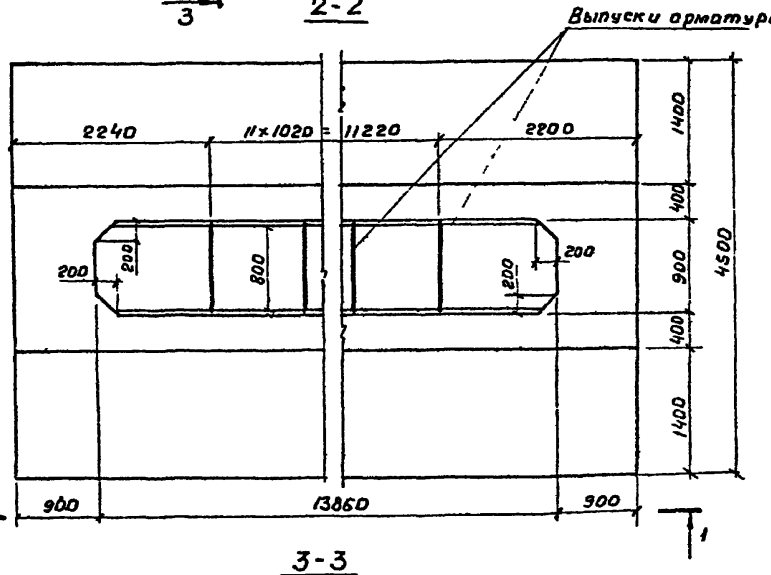

3-3

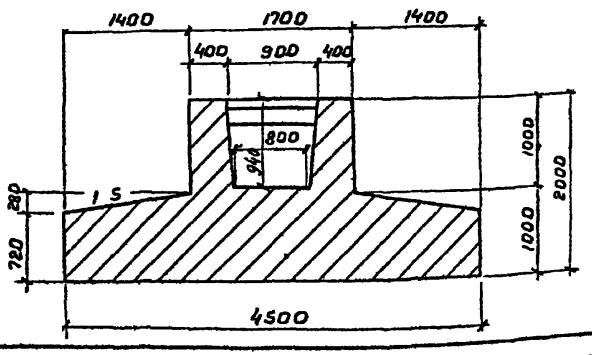

4-4

М 1:40

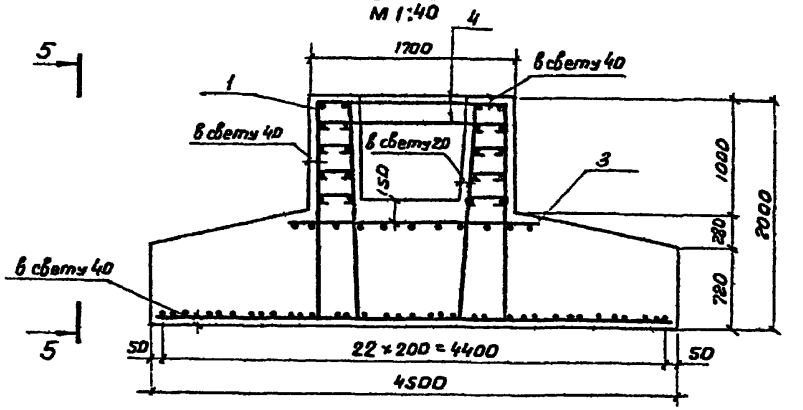

5-5

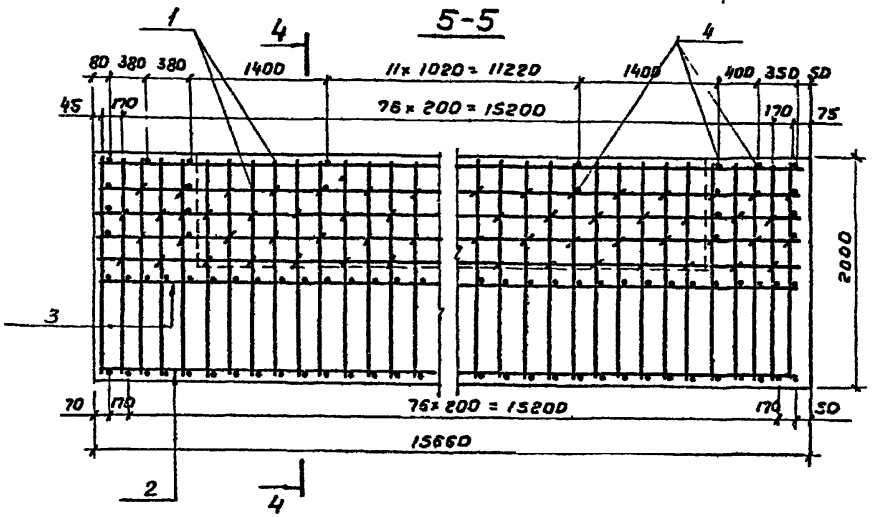

Изм.	Лист	N докум.	Подпись	Дата	3.503-49.3 - 8400 СБ
Разраб.		Нюнин			Фундамент 450Ф. Сборочный чертеж
Пров.		Бойцова			Лит. Р; Масса: см. табл.; Масштаб: 1:50, 1:40
Гл.инж.пр		Дашкевич			Лист; Листов 1
Гл. техн.		Гафт			ПРОМТРАНСНИИПРОЕКТ г. Москва
Нач. отд.		Кашш-в			

Инв.№ подл. | Подпись и дата

Копировал

Формат А1

Инв № подл.	Подпись и дата

Формат	Зона	Поз	Обозначение	Наименование	Кол. на исполн. 3.503-49.3-79200	Примечание
				Документация		
12г			3.503-49.3-79200 СБ	Сборочный чертеж	×	
12г			3.503-49.3-00000 ВС	Выборка стали	×	
11В			3.503-49.3-00000 ТО	Техническое описание	×	

Шифр	Лит.	
500ф	Р	

Изм	Лист	№ докум.	Подпись	Дата
Разраб.		Нюнин		
Пров.		Бойцова		
Гл. инжпр.		Дашкевич		
Гл. техн.		Гафт		
Нач. отд.		Каташев		

3.503-49.3-79200

Фундамент 500 ф

Лит.	Лист	Листов
Р	1	2

ПРОМТРАНСНИИПРОЕКТ г. Москва

Копировал

Формат 11г

Инв № подл.	Подпись и дата

Формат	Зона	Поз	Обозначение	Наименование	Кол. на исполн. 3.503-49.3-79200	Примечание
				Сборочные единицы и детали		
11В		1	3.503-49.4-79210	Каркас пространств. КП23	2	
11В		2	3.503-49.4-79220	Сетка арматурная С97	1	
11В		3	3.503-49.4-68300	Сетка арматурная С90	1	
11В		4	3.503-49.4-79201	Стяжка	46	
				Материалы		
				Бетон гидротехнический		
				ГОСТ 4795-68 марки 200	85.4	М3 (монолитный)

Изм	Лист	№ докум.	Подп.	Дата

3.503-49.3-79200

Копировал

Формат 11г

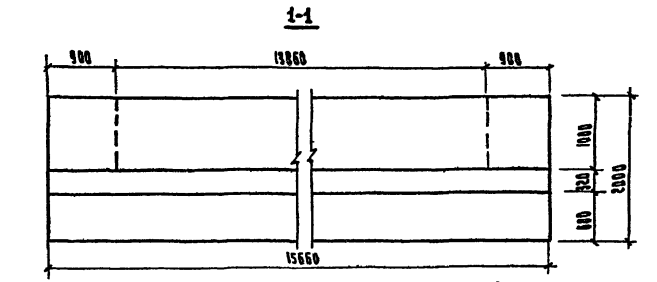

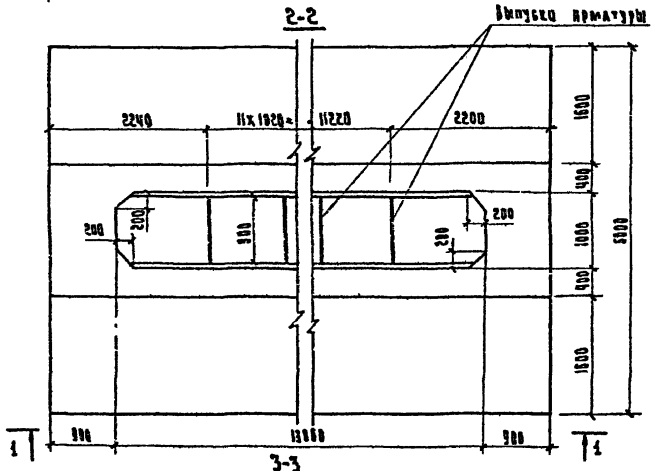

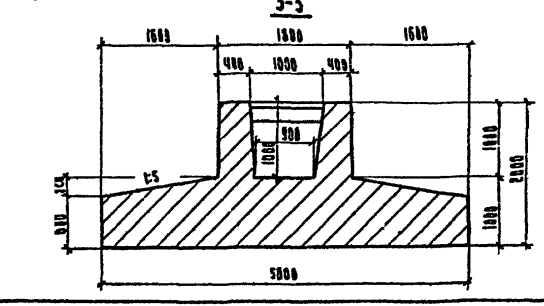

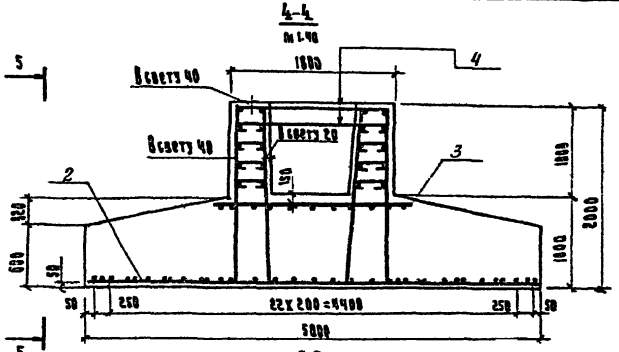

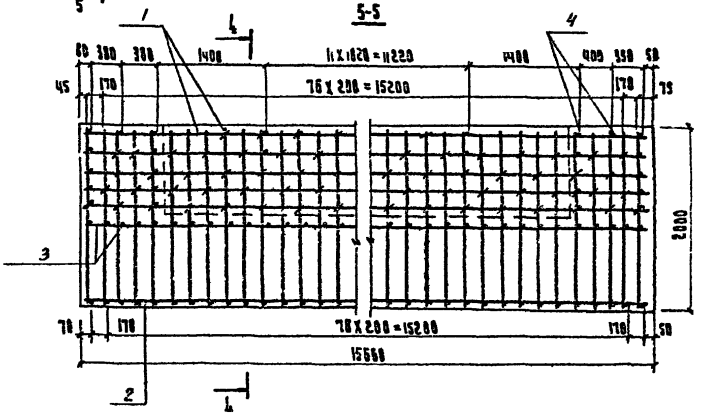

Изм.	Лист	№ докум.	Подп.	Дата
Разраб.		Нинин		
Пров.		Бонцова		
Гл.инж.пр.		Дашкевич		
Гл.техн.		Гафи		
Нач.отд.		Камашев		

3.503-49.3-79200 СБ

Фундамент 500 Ф

Сборочный чертеж

Лит.	Масса	Масштаб
Р		1:50

Лист | Листов 1

ПРОМТРАНСНИИПРОЕКТ г. Москва

Инв.№ подл. | Подпись и дата | Взам.инв.№

Копировал

Формат 12г

Инв. № подл.	Подпись и дата

Формат	Зона	Поз.	Обозначение	Наименование	Кол. на исполн. 3.503-49.3-69500	Примечание
				Документация		
12г			3.503-49.3-69500 СБ	Сборочный чертеж	X	
12г			3.503-49.3-00000 ВС	Выборка стали	X	
118			3.503-49.3-00000 ТО	Техническое описание	X	

Лит.	
Шифр	210ф-24СВ

Изм.	Лист	№ докум.	Подпись	Дата
Разраб.		Нюнин		
Пров.		Бойцова		
Гл. инж. пр.		Дашкевич		
Гл. техн.		Гафт		
Нач. отд.		Каташев		

3.503-49.3-69500

Фундамент монолитный на свайном основании 210ф-24СВ

Лит.	Лист	Листов
Р	1	2

ПРОМТРАНСНИИПРОЕКТ г. Москва

Копировал

Формат 11г

Инв. № подл.	Подпись и дата

Формат	Зона	Поз.	Обозначение	Наименование	Кол. на исполн. 3.503-49.3-69500	Примечание
				Сборочные единицы и детали		
118		1	3.503-49.4-69510	Каркас пространств. КП21	2	
118		2	3.503-49.4-69520	Сетка арматурная С93	1	
118		3	3.503-49.4-69530	Сетка арматурная С94	1	
118		4	3.503-49.4-68001	Стяжка	46	
				Материалы		
				Бетон гидротехнический		
				ГОСТ 4798-68 марки 300	33.2	м³

Изм.	Лист	№ докум.	Подп.	Дата

3.503-49.3-69500

Лист 2

Копировал

Формат

1 - 1

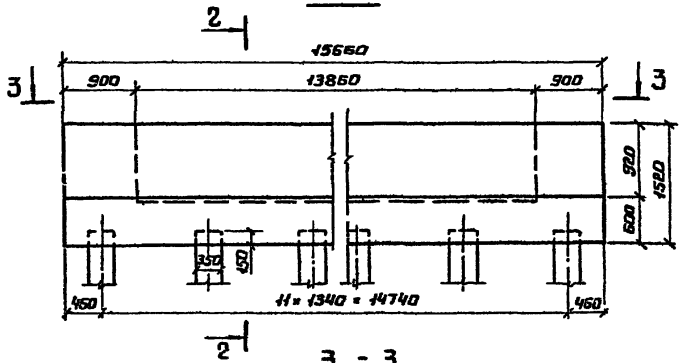

2 - 2

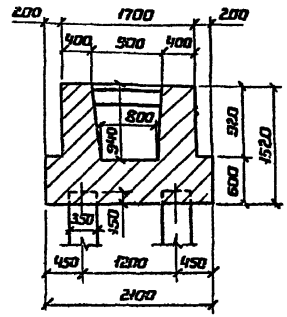

4 - 4

М 1:40

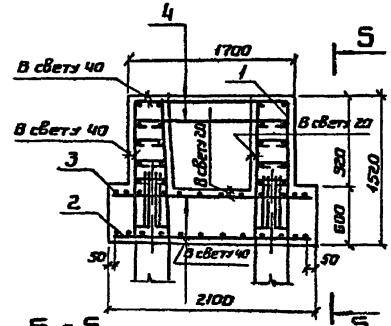

3 - 3

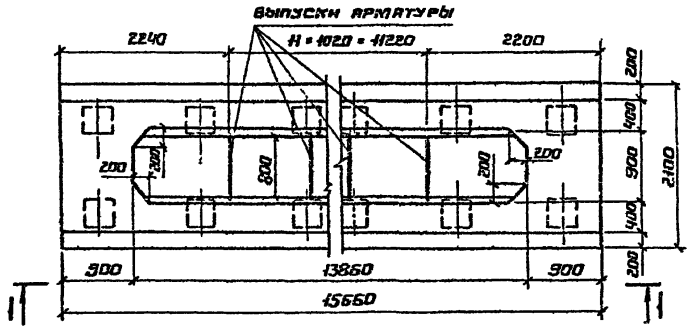

5 - 5

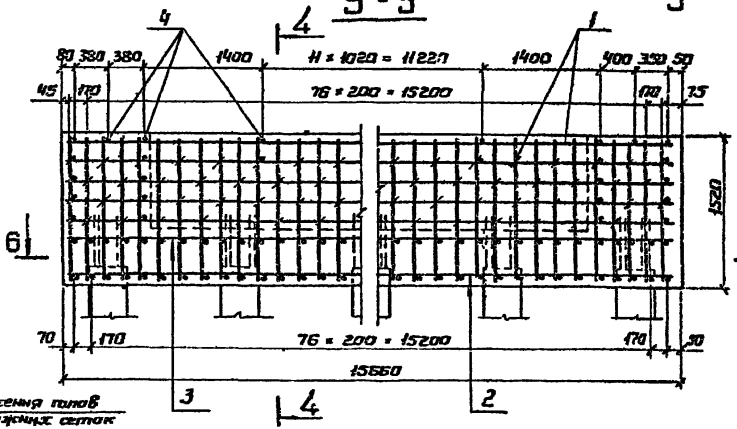

6 - 6

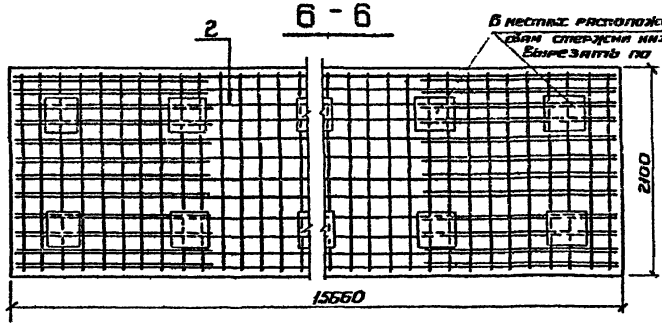

				3.503-49.3-69500 СБ	
Изм.	Лист	N докум.	Подп.	Дата	Фундамент монолитный на свайном основании 210 Ф - 24 с в. Сборочный чертеж	Лит.	Масса	Масштаб
Разраб.		Нюнин				Р		1:50
Пров.		Бойцова				Лист	Листов 1	
Гл.инж.пр		Данкевич				ПРОМТРАНСНИИПРОЕКТ г. Москва		
Гл.технол.		Гинат						
Нач.отд.		Катишев						

Инв. № подл. | Подпись и дата

Копировал - Тучкина

Формат 12Г

Инв. № подл.	Подпись и дата

Формат	Зона	Поз.	Обозначение	Наименование	Кол. на исполн. 3.503-49.3-69910	Примечание
				Документация		
12г			3.503-49.3-69910 СБ	Сборочный чертеж	X	
12г			3.503-49.3-00000 ВС	Выборка стали	X	
11В			3.503-49.3-00000 ТО	Техническое описание	X	

Шифр	Лит
210 ф-30 СВ	

Изм.	Лист	Изокум.	Подпись	Дата
Разраб.		Нюнин		
Пров.		Бойцова		
Гл. инж. пр.		Дашкевич		
Гл. техн.		Гафт		
Нач. отд.		Каташев		

3.503-49.3-69910

Фундамент монолитный на свайном основании 210 ф-30 СВ

Лит.	Лист	Листов
Р	1	2

ПРОМТРАНСНИИПРОЕКТ г. Москва

Копировал: Формат 11г

Инв. № подл.	Подпись и дата

Формат	Зона	Поз.	Обозначение	Наименование	Кол. на исполн. 3.503-49.3-69910	Примечание
				Сборочные единицы и детали		
11В		1	3.503-49.4-69510	Каркас пространств. КП21	2	
11В		2	3.503-49.4-69520	Сетка арматурная С93	1	
11В		3	3.503-49.4-69530	Сетка арматурная С94	1	
11В		4	3.503-49.4-68001	Стяжка	46	
				Материалы		
				Бетон гидротехнический		
				ГОСТ 4798-68 марки 300	33.2	м³

Изм.	Лист	Изокум.	Подп.	Дата

3.503-49.3-69910

Лист 2

Копировал Формат 11г

1-1

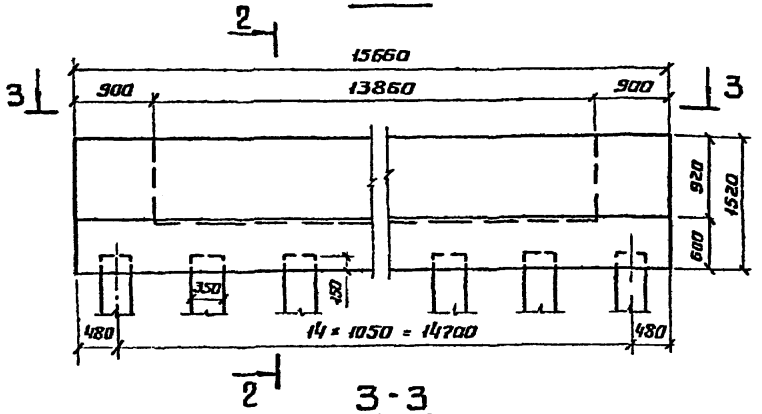

2-2

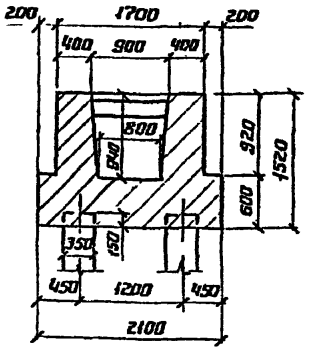

4-4

М 1:40

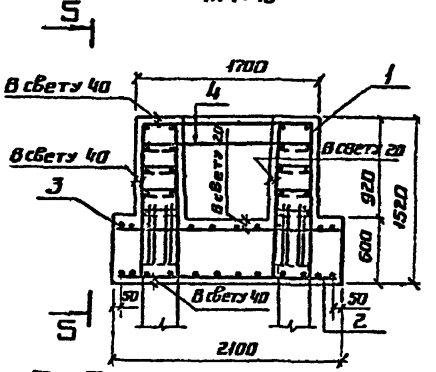

3-3

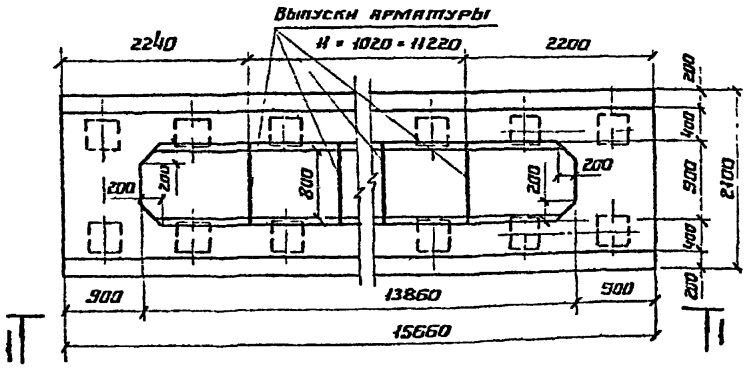

5-5

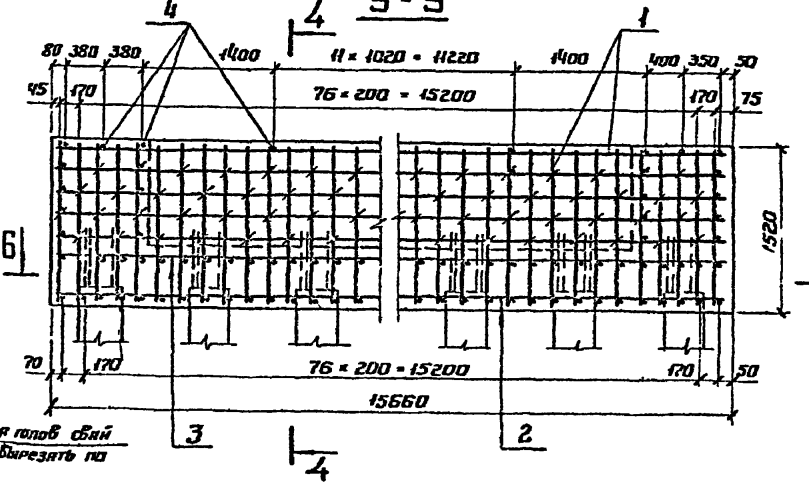

6-6

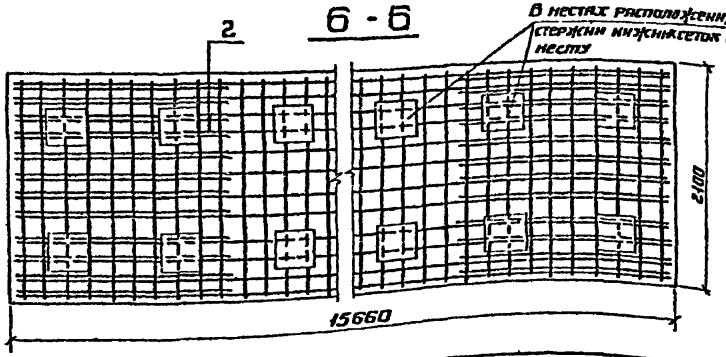

Изм.	Лист	№ докум.	Подп.	Дата
Разраб.		Нюнин		
Пров.		Бойцова		
Гл. инж. пр.		Лашкевич		
Гл. техн.		Гнфт		
Нач. отдела		Катышев		

3.503-49.3-69.10 СБ

Фундамент монолитный на свайном основании 210Ф-30 СВ. Сборочный чертеж

Лит.	Масса	Масштаб
Р		1:50
Лист	Листов 1	

ПРОМТРАНСНИИПРОЕКТ г. Москва

Копировал - Тучкина

Формат А2

Инв. № подл. | Подпись и дата

Инв. № подл. | Подпись и дата

Формат	Зона	Поз.	Обозначение	Наименование	Кол. на исполн. 3.503-49.3-79400	Примечание
				Документация		
А2т			3.503-49.3-79400 СВ	Сборочный чертеж	×	
А2т			3.503-49.3-00000 ВС	Выборка стали	×	
А4			3.503-49.3-00000 ТО	Техническое описание	×	

Лит. | Шифр 300ф-45 СВ

Изм.	Лист	№ докум.	Подпись	Дата	3.503-49.3-79400			
Разраб.		Июнин			Фундамент монолитный на свайном основании 300ф-45 СВ	Лит.	Лист	Листов
Пров.		Бойцова				Р	1	2
Гл. инж. пр.		Дашкевич				Промтраненниипроект г. Москва		
Гл. техн.		Гафт						
Нач. отд.		Катышев						

Копировал | Формат А4

Инв. № подл. | Подпись и дата

Формат	Зона	Поз.	Обозначение	Наименование	Кол. на исполн. 3.503-49.3-79400	Примечание
				Сборочные единицы и детали		
А4	1		3.503-49.4-79410	Каркас пространственный К024	2	
А4	2		3.503-49.4-79420	Сетка арматурная С98	1	
А4	3		3.503-49.4-79430	Сетка арматурная С99	1	
А4	4		3.503-49.4-79201	Стяжка	50	
				Материалы		
				Бетон гидротехнический		
				ГОСТ 4798-68 марка 300	60,9	м³

Изм.	Лист	№ докум.	Подп.	Дата	3.503-49.3-79400	Лист 2

Копировал | Формат А4

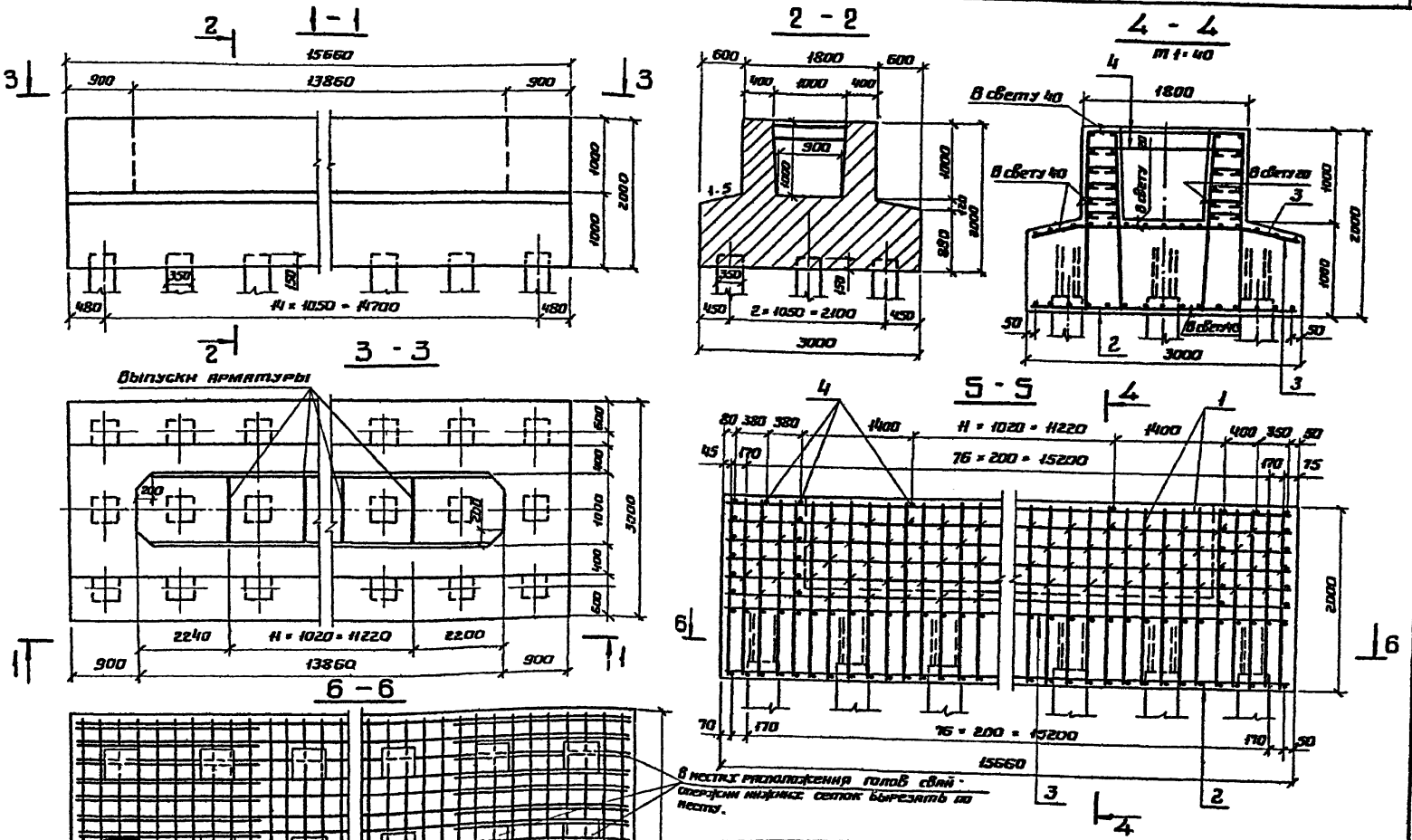

Изм	Лист	№ докум.	Подп.	Дата
Разраб.		Нюнин		
Пров.		Бойцова		
Гл. инж. пр.		Дашкевич		
Гл. техн.		Гафт		
Нач. отд.		Каташев		

3.503-49.3-79400 СБ

Фундамент монолитный на свайном основании 300Ф-45СВ.

Сборочный чертеж

Лит.	Масса	Масштаб
Р		1:50

Лист | Листов 1

ПРОМТРАНСНИИПРОЕКТ
г. Москва

Копировал Тучкина

Формат 12Г

Инв. № подл. | Подпись и дата

Тип опоры	Марка	Арматурные изделия, кг. Арматурная сталь ГОСТ 5781-75																Общий расход, кг
		класса А-I	класса А-II							класса А-III								
		ф, мм	ф, мм							ф, мм								
		8	12	14	16	18	20	28	Итого	10	12	14	16	18	25	28	Итого	
Устой	30Sф-24СВ	—	490,2			1021,0			1511,2					76,8			76,8	1588,0
	30Sф-32СВ	—			871,0	1021,0			1892,0					76,8			76,8	1968,8
	30Sф-40СВ	—	490,2			1021,0			1511,2					76,8			76,8	1588,0
	36Sф-40СВ	—	588,2			1166,8			1755,0					76,8			76,8	1831,8
	36Sф-48СВ	—	588,2			1166,8			1755,0					76,8			76,8	1831,8
Промежуточная опора	210ф	119,7	336,2	423,0				2707,8	3467,0						340,2		340,2	3926,9
	210ф-1	119,7	336,2	423,0				2860,6	3619,8						357,0		357,0	4096,5
	250ф	119,7	497,4	289,2				2707,8	3494,4						340,2		340,2	3954,3
	300ф	119,7	405,9	508,9				2707,8	3622,6						340,2		340,2	4082,5
	350ф	119,7	394,2	313,4	431,6			2707,8	3847,0						340,2		340,2	4306,9
	400ф	119,7	492,9	226,4		625,1		2860,6	4205,0						340,2		340,2	4664,9
	450ф	136,5	506,1	302,0	556,3			3441,2	4805,6						340,2		340,2	5282,3
	500ф	136,5	537,5	302,0			966,3	3441,2	5247,0						391,0		391,0	5774,5
	210ф-24СВ	142,5							—	200,4		527,7	75,8		372,6	2707,4	3883,9	4026,4
	210ф-30СВ	142,5							—	200,4		527,7	75,8		372,6	2707,4	3883,9	4026,4
	300ф-45СВ	178,4							—	144,0	260,9	659,5			425,0	3440,8	4930,2	5108,6

Изм.	Лист	№ докум.	Подпись	Дата
Разраб.		Митина		
Пров.		Андрианова		
Гл.инж.пр.		Доникевич		
Гл.техн.		Сафт		
Нач.отд.		Каташев		

3.503-49.3-00000 ВС

Выборка стали

Лит.	Лист	Листов
Р		1

ПРОМТРАНСНИИПРОЕКТ г. Москва

Копировал

Формат 12Г

Инв.№подл. | Подпись и дата

gost.e-ecolog.ru