ТИПОВЫЕ КОНСТРУКЦИИ, ИЗДЕЛИЯ И УЗЛЫ ЗДАНИЙ И СООРУЖЕНИЙ

СЕРИЯ 3.503-49

Устои и промежуточные опоры под пролетные строения длиной 12, 15, 18, 24 и 33 м для автодорожных мостов под нагрузку от автомобилей-самосвалов БелАЗ-548

Выпуск 1

Сборные железобетонные изделия

Рабочие чертежи

gost.e-ecolog.ru

ТИПОВЫЕ КОНСТРУКЦИИ, ИЗДЕЛИЯ И УЗЛЫ ЗДАНИЙ И СООРУЖЕНИЙ

СЕРИЯ 3.503-49

Устои и промежуточные опоры под пролетные строения длиной 12, 15, 18, 24 и 33 м для автодорожных мостов под нагрузку от автомобилей-самосвалов БелАЗ-548

Выпуск 1

Сборные железобетонные изделия

Рабочие чертежи

Разработаны институтом Промтрансниипроект
Главный инженер института С.Д.Чубаров
Главный инженер проекта В.Е.Дашкевич

Одобрены Госстроем СССР
Протокол № 18 от 30 марта 1979 г.
Введены в действие
институтом Промтрансниипроект
с 1 августа 1979 г. Приказ № 197

№№ п/п	Обозначение	Наименование	№№ стр.
1	3.503-49.1-ОООООВД	Ведомость ссылочных документов	5
2	3.503-49.1-ОООООТО	Техническое описание	6
3	3.503.49.1-27000	Блок фундамента (24Ф-365-5; 24Ф-450-5 и 33Ф-450-5)	7
4	3.503-49.1-27000СБ	Блок фундамента (24Ф-365-5; 24Ф-450-5 и 33Ф-450-5). Сборочный чертеж	8-9
5	3.503-49.1-4200	Блок фундамента (24Ф-450-7; 24Ф-500-7 и 33Ф-500-7)	10
6	3.503-49.1-4200СБ	Блок фундамента (24Ф-450-7; 24Ф-500-7 и 33Ф-500-7). Сборочный чертеж	11-12
7	3.503-49.1-3100	Блок подколонника ПК 305-5	13
8	3.503-49.1-3100СБ	Блок подколонника ПК 305-5. Сборочный чертеж	14
9	3.503-49.1-5100	Блок подколонника ПК 355-7	15
10	3.503-49.1-5100СБ	Блок подколонника ПК 355-7 Сборочный чертеж	16
11	3.503-49.1-61000	Блок фундамента (210 ФК-1, 210 ФП-1 и 210 ФП-2)	17
12	3.503-49.1-61000СБ	Блок фундамента (210 ФК-1, 210 ФП-1 и 210 ФП-2). Сборочный чертеж	18-19
13	3.503-49.1-74000	Блок фундамента (210 ФК-2, 210 ФП-3 и 210 ФП-4)	20
14	3.503-49.1-74000СБ	Блок фундамента (210 ФК-2, 210 ФП-3 и 210 ФП-4). Сборочный чертеж	21-22
15	3.503-49.1-69100	Блок фундамента (250 ФК-1, 250 ФП-1 и 250 ФП-2)	23
16	3.503.-49.1-69100СБ	Блок фундамента (250 ФК-1, 250 ФП-1 и 250 ФП-2). Сборочный чертеж	24-25
17	3.503-49.1-69000	Блок фундамента (300 ФК-1, 300 ФП-1 и 300 ФП-2)	26
18	3.503-49.1-69000СБ	Блок фундамента (300 ФК-1, 300 ФП-1 и 300 ФП-2). Сборочный чертеж	27-28
19	3.503-49.1-69700	Блок фундамента (350 ФК-1, 350 ФП-1 и 350 ФП-2)	29
20	3.503-49.1-69700СБ	Блок фундамента (350 ФК-1, 350 ФП-1 и 350 ФП-2). Сборочный чертеж	30-31
21	3.503-49.1-69600	Блок фундамента (400 ФК-1, 400 ФП-1 и 400 ФП-2)	32
22	3.503-49.1-69600СБ	Блок фундамента (400 ФК-1, 400 ФП-1 и 400 ФП-2). Сборочный чертеж	33-34
23	3.503-49.1-8300	Блок фундамента (450 ФК-1; 450 ФК-2; 450 ФП-1 и 450 ФП-2)	35
24	3.503-49.1-8300СБ	Блок фундамента (450 ФК-1, 450 ФК-2; 450 ФП-1 и 450 ФП-2). Сборочный чертеж.	36-37

Инв.№ подл. | Подпись и дата

Изм.	Лист	№ докум.	Подп.	Дата
Разраб.		Заболотская		
Пров.		Бойцова		
Гл.инж.пр.		Дашкевич		

Содержание

Лит	Лист	Листов
Р	1	6

ПРОМТРАНСНИИПРОЕКТ

Лист

№№ п/п	Обозначение	Наименование	№№ стр.
25	3.503-49.1-73000	Блок фундамента (500 ФК-1;	
		500 ФК-2; 500 ФП-1 и 500 ФП-2)	38
26	3.503-49.1-73000 СБ	Блок фундамента (500 ФК-1,	
		500 ФК-2, 500 ФП-1 и 500 ФП-2).	
		Сборочный чертеж	39-40
27	3.503-49.1-21000	Стойка (8-28 СВ-520 и 8-28 СН-535)	41
28	3.503-49.1-21000 СБ	Стойка (8-28 СВ-520 и 8-28 СН-535).	
		Сборочный чертеж	42
29	3.503-49.1-4100	Стойка (12-32 СВ-720 и 12-32 СН-740)	43
30	3.503-49.1-4100 СБ	Стойка (12-32 СВ-720 и 12-32 СН-740).	
		Сборочный чертеж	44
31	3.503-49.1-62000	Блок стенки (50 СП-5В и 50 СП-5)	45
32	3.503-49.1-62000 СБ	Блок стенки (50 СП-5В и 50 СП-5).	
		Сборочный чертеж	46
33	3.503-49.1-63000	Блок стенки 50 СК-5	47
34	3.503-49.1-63000 СБ	Блок стенки 50 СК-5	
		Сборочный чертеж	48
35	3.503-49.1-71000	Блок стенки (50 СП-7В и 50 СП-7)	49
36	3.503-49.1-71000 СБ	Блок стенки (50 СП-7В и 50 СП-7).	
		Сборочный чертеж	50
37	3.503-49.1-72000	Блок стенки 50 СК-7	51
38	3.503-49.1-72000 СБ	Блок стенки 50 СК-7.	
		Сборочный чертеж	52
39	3.503-49.1-8100	Блок стенки (60 СП-9В и 60 СП-9)	53
40	3.503-49.1-8100 СБ	Блок стенки (60 СП-9В и 60 СП-9).	
		Сборочный чертеж	54
41	3.503-49.1-8200	Блок стенки 60 СК-9	55
42	3.503-49.1-8200 СБ	Блок стенки 60 СК-9.	
		Сборочный чертеж	56
43	3.503-49.1-75000	Блок стенки (70 СП-7В и 70 СП-7)	57
45	3.503-49.1-75000 СБ	Блок стенки (70 СП-7В и 70 СП-7).	
		Сборочный чертеж	58
46	3.503-49.1-76000	Блок стенки 70 СК-7	59
47	3.503-49.1-76000 СБ	Блок стенки 70 СК-7.	
		Сборочный чертеж	60
48	3.503-49.1-8500	Блок стенки (70 СП-9В и 70 СП-9)	61
49	3.503-49.1-8500 СБ	Блок стенки (70 СП-9В и 70 СП-9).	
		Сборочный чертеж	62
50	3.503-49.1-8600	Блок стенки 70 СК-9	63
51	3.503-49.1-8600 СБ	Блок стенки 70 СК-9.	
		Сборочный чертеж	64
52	3.503-49.1-9100	Блок стенки 60 СПП-9	65
53	3.503-49.1-9100 СБ	Блок стенки 60 СПП-9.	
		Сборочный чертеж	66
54	3.503-49.1-9200	Блок стенки 60 С3-4	67
55	3.503-49.1-9200 СБ	Блок стенки 60 С3-4.	
		Сборочный чертеж	68
56	3.503-49.1-9300	Блок стенки 60 СКП-9	69
57	3.503-49.1-9300 СБ	Блок стенки 60 СКП-9.	
		Сборочный чертеж	70
58	3.503-49.1-9600	Блок стенки 70 СПП-9	71
59	3.503-49.1-9600 СБ	Блок стенки 70 СПП-9.	
		Сборочный чертеж	72
60	3.503-49.1-9700	Блок стенки 70 С3-4	73
61	3.503-49.1-9700 СБ	Блок стенки 70 С3-4.	
		Сборочный чертеж	74
62	3.503-49.1-9800	Блок стенки 70 СКП-9	75
63	3.503-49.1-9800 СБ	Блок стенки 70 СКП-9.	
		Сборочный чертеж	76
64	3.503-49.1-28000	Блок насадки (Н-1, Н-2 и Н-3)	77

Инв. № подл. | Подпись и дата

Лист

NN п/п	Обозначение	Наименование	NN стр.
65	3.503-49.1-28000 СБ	Блок насадки (Н-1, Н-2 и Н-3).	
		Сборочный чертеж	78 м
66	3.503-49.1-1100	Блок насадки Н-4	79
67	3.503-49.1-1100 СБ	Блок насадки Н-4.	
		Сборочный чертеж	80
68	3.503-49.1-69200	Блок ригеля (15Р-5 и 24Р-5)	81
		Блок ригеля (15Р-5 и 24Р-5).	
69	3.503-49.1-69200 СБ	Сборочный чертеж	82
70	3.503-49.1-65000	Блок ригеля (Р-7 и Р-9)	83
71	3.503-49.1-65000 СБ	Блок ригеля (Р-7 и Р-9).	
		Сборочный чертеж	84
72	3.503-49.1-78000	Блок ригеля 33 Р-50	85
73	3.503-49.1-78000 СБ	Блок ригеля 33 Р-50.	
		Сборочный чертеж	86
74	3.503-49.1-77000	Блок ригеля (Р-70 и Р-90)	87
75	3.503-49.1-77000 СБ	Блок ригеля (Р-70 и Р-90).	
		Сборочный чертеж	88
76	3.503-49.1-9500	Блок ригеля (15Р-3 и 24Р-3)	89
77	3.503-49.1-9900	Блок ригеля 33Р-30	90
78	3.503-49.1-9500 СБ	Блок ригеля (15Р-3 и 24Р-3).	
		Сборочный чертеж	91
79	3.503-49.1-9900 СБ	Блок ригеля 33 Р-30.	
		Сборочный чертеж	91
80	3.503-49.1-29000	Блок шкафной стенки 90 Ш-1	92
81	3.503-49.1-29000 СБ	Блок шкафной стенки 90 Ш-1.	
		Сборочный чертеж	93
82	3.503-49.1-29300	Блок шкафной стенки 120 Ш-1	94
83	3.503-49.1-29300 СБ	Блок шкафной стенки 120 Ш-1.	
		Сборочный чертеж	95
84	3.503-49.1-29500	Блок шкафной стенки 170 Ш-1	96

NN п/п	Обозначение	Наименование	NN стр.
85	3.503-49.1-29500 СБ	Блок шкафной стенки 170Ш-1.	
		Сборочный чертеж	97
86	3.503-49.1-29100	Открылок 90 К	98
87	3.503-49.1-29100 СБ	Открылок 90 К.	
		Сборочный чертеж	98
88	3.503-49.1-29400	Открылок 120 К	99
89	3.503-49.1-29400 СБ	Открылок 120 К.	
		Сборочный чертеж	99
90	3.503-49.1-29600	Открылок 170 К	100
91	3.503-49.1-29600 СБ	Открылок 170 К.	
		Сборочный чертеж	100
92	3.503-49.1-22000	Плита переходная (П-1 и П-3)	101
93	3.503-49.1-22000 СБ	Плита переходная (П-1 и П-3).	
		Сборочный чертеж	102
94	3.503-49.1-24000	Лежень Л-2	103
95	3.503-49.1-24000 СБ	Лежень Л-2.	
		Сборочный чертеж	103 м
96	3.503-49.1-00000 ВС	Выборка стали на устои	
		Нк=3,5 и 7 м	104
97	3.503-49.1-00000 ВС	Выборка стали на опоры	
		промежуточные Нк=5,7 и 9 м	105-107

Инв.№ подл. | Подпись и дата

NN п/п	Обозначение	Наименование
1	ТП 101-76	Технические правила по экономному расходованию основных строительных материалов.
2	ГОСТ 103-76	Полоса стальная горячекатаная. Сортамент
3	ГОСТ 380-71*	Сталь углеродистая обыкновенного качества. Марки и общие технические требования
4	ГОСТ 2.113-75*	Единая система конструкторской документации. Групповые и базовые конструкторские документы
5	ГОСТ 14098-68	Соединения сварные арматуры железобетонных изделий и конструкций. Контактная и ванная сварка.
6	ГОСТ 4795-68	Бетон гидротехнический. Технические требования
7	ГОСТ 4797-69*	Бетон гидротехнический. Технические требования к материалам для его приготовления
8	ГОСТ 5264-69	Швы сварных соединений. Ручная электродуговая сварка. Основные типы и конструктивные элементы.
9	ГОСТ 5781-75	Сталь горячекатаная для армирования железобетонных конструкций.
10	ГОСТ 6713-75*	Сталь углеродистая и низколегированная конструкционная для мостостроения. Марки и технические требования
11	ГОСТ 9467-75	Электроды покрытые металлические для ручной дуговой сварки конструкционных и теплоустойчивых сталей

Изм.	Лист	№ докум.	Подпись	Дата
Разраб.		Храмова		
Пров.		Бойцова		
Гл.инж.пр.		Пашкевич		

3.503-49.1-00000 ВД

Ведомость ссылочных документов.

Лит	Лист	Листов
Р	1	2

ГПИМТРАНГИИПРОЕКТ

NN п/п	Обозначение	Наименование
12	СН и П II-А.6-72	Строительная климатология и геофизика
13	СНи П III-А.11-70	Техника безопасности в строительстве.
14	СНиП III-43-75	Мосты и трубы. Правила производства и приемки работ.
15	СНиП II-Д.7-62*	Мосты и трубы. Нормы проектирования
16	СН 200-62	Технические условия проектирования железнодорожных, автодорожных и городских мостов и труб.
17	СН 365-67	Указания по проектированию железобетонных и бетонных конструкций железнодорожных, автодорожных и городских мостов и труб.
18	СН 393-69	Указания по сварке соединений арматуры и закладных деталей железобетонных конструкций.
19	СН65-76	Инструкция по защите железобетонных конструкций от коррозии, вызываемой блуждающими токами при применении пролетных строений на путепроводах через электрифицированные пути.

Инв.№ подл. | Подпись и дата

В настоящем выпуске приведены сборные железобетонные изделия.

1. Материалы

1.1. Для изготовления сборных блоков опор применяется гидротехнический бетон по ГОСТ 4795-68 марки 300.

Марка бетона по морозостойкости (Мрз) для районов со среднемесячной температурой наиболее холодного месяца минус 15° С и выше принимается не менее 200, ниже минус 15° С - не менее 300 в соответствии с требованием СН 365-67.

1.2. Условие приготовления бетона предусмотрено по группе А в соответствии с таблицей 1 СН 365-67.

1.3. Цемент и заполнители для бетона сборных конструкций должны удовлетворять требованиям нормативных документов, приведенных в помещаемой ниже таблице

Наименование компонентов	Нормативные документы
Цемент	СНиП III-43-75 п.ч.22, табл.3 и 4 с учетом условий применения по табл.3 ГОСТ 4797-69*
Крупный заполнитель	СНиП III-43-75 п.ч.23; ГОСТ 4797-69*
Мелкий заполнитель	СНиП III-43-75 п.ч.24; ГОСТ 4797-69*
Вода	СНиП III-43-75 п.ч.27; ГОСТ 4797-69*

1.4. В качестве рабочей арматуры элементов опор, в соответствии с указаниями ТП-101-76, приняты стержни периодического профиля из низколегированной мартеновской горячекатаной стали класса А-III марки 25Г2С по ГОСТ 5781-75. Для армирования элементов с повышенными требованиями по трещиностойкости (стоек, некоторых блоков фундамента) применяются стержни периодического профиля из углеродистой горячекатаной стали класса А-II марки В ст 5 сп2 по ГОСТ 5781-75.

В качестве распределительной арматуры применяются гладкие стержни из углеродистой горячекатаной стали класса А-I марок В ст. 3 сп2, В ст 3 пс2 по ГОСТ 5781-75.

Для подъемных петель применяются гладкие круглые стержни из углеродистой горячекатаной стали класса А-I марки В ст 3 сп2 и В ст 3 пс2 по ГОСТ 5781-75.

Для закладных изделий применяется полосовая сталь по ГОСТ 103-76 марки В ст 3 сп5 по ГОСТ 380-71* и марки 16Д по ГОСТ 6713-75*.

Химический состав арматурных углеродистых сталей должен соответствовать ГОСТ 380-71*.

Марки стали, которые следует применять при изготовлении арматурных и закладных изделий, строповочных петель в зависимости от расчетной температуры района эксплуатации сооружения, приведены в выпусках 0, 2 и 4 настоящей серии.

Изм	Лист	N докум	Подпись	Дата
Гл.инж.пр		Дашкевич		
Гл.техн		Графт		

3.503.-49.1-00000 ТО

Техническое

Лит	Лист	Листов
Р	1	2

N подл. | Подпись и дата

Поз.	Обозначение	Наименование	Кол. на исполн. 3.503-49.1-27000			Примечание
			–	01	02	
		Документация				
	3.503-49.1-27000 СБ	Сборочный чертеж		×	×	
	3.503-49.1-00000 ВС	Выборка стали	×	×	×	
	3.503-49.1-00000 ТО	Техническое описание	×	×	×	
		Сборочные единицы и детали				
1	3.503-49.2-27100	Сетка арматурная С1	1			
2	3.503-49.2-27100	Сетка арматурная С1	1			
1	-01	Сетка арматурная С2		1		
2	-02	Сетка арматурная С3		1		
		Лит.	Р	Р	Р	
		Шифр	24ф-365-5	24ф-450-5	33ф-450-5	

Изм.	Лист	№ докум.	Подпись	Дата
Разраб.		Затока		
Пров.		Андрианова		
Гл. инж. пр		Дашкевич		
Гл. техн.		Гафт		
Нач. отд.		Каташев		

3.503-49.1-27000

Блок фундамента (24ф-365-5; 24ф-450-5 и 33ф-450-5)

Лит.	Лист	Листов
Р	1	2

ПРОМТРАНСНИИПРОЕКТ г. Москва

Копировал Формат А4

Инв. № подл. | Подпись и дата

Зона	Поз.	Обозначение	Наименование	Кол. на исполн. 3.503-49.1-27000			Примечание
				–	01	02	
	3	3.503-49.2-27200	Сетка арматурная С4	1	1		
	4	3.503-49.2-27200-01	Сетка арматурная С5	1	1		
	5	3.503-49.2-27300	Сетка арматурная С6	8	8		
	5	-01	Сетка арматурная С7			8	
	1	3.503-49.2-27400	Сетка арматурная С8			1	
	2	-01	Сетка арматурная С9			1	
	3	3.503-49.2-27500	Сетка арматурная С10			1	
	4	-01	Сетка арматурная С11			1	
	6	3.503-49.2-27001	Стяжка	12	12		
	6	-01	Стяжка			12	
	7	-02	Петля строповочная	4	4	4	
			Стержни отдельные				
	8	3.503-49.1-27002	ф10А-II ГОСТ 5781-75, ℓ=1840	2	2		2,3 кг
	8	3.503-49.1-27003	ф10А-III ГОСТ 5781-75, ℓ=1840			2	2,3 кг
	9	3.503-49.1-27004	ф10А-II ГОСТ 5781-75, ℓ=1040	2	2		1.3 кг
	9	3.503-49.1-27005	ф10А-III ГОСТ 5781-75, ℓ=1040			2	1.3 кг
			Материалы				
			Бетон гидротехнический				
			ГОСТ 4795-68 марки 300	4.7	5,3	5,3	$м^3$ (сборный)

Изм.	Лист	№ докум.	Подп.	Дата

3.503-49.1-27000 Лист 2

Копировал Формат А4

Рис. 1

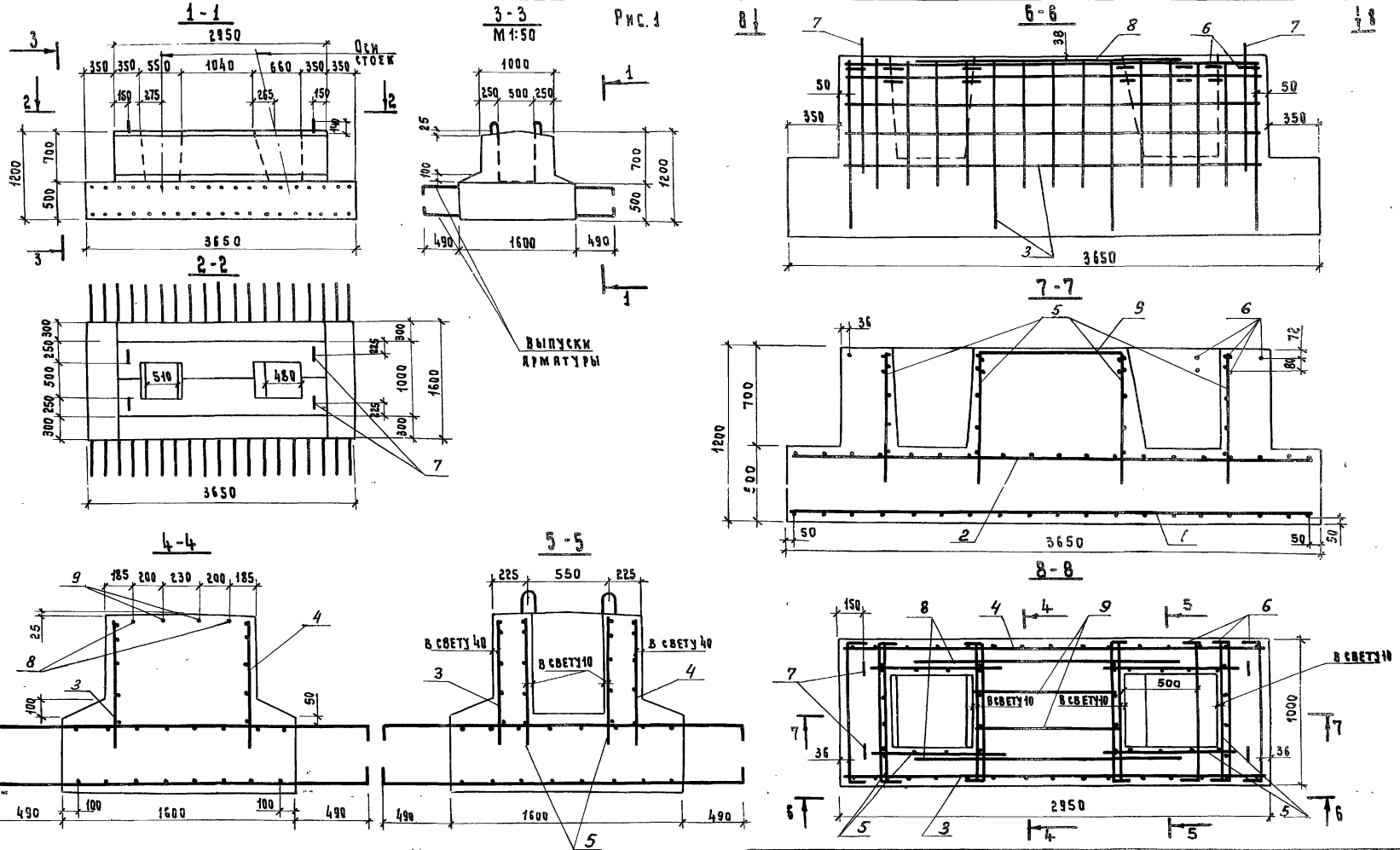

Обозначение	Рис.	Марка	Масса т
3.503-49.1-27000	1	24Ф-365-5	11.6
-01	2	24Ф-450-5	13.2

Изм.	Лист.	N докум.	Подпись	Дата
Разраб.		Нюнин		
Пров.		Андрианова		
Гл. инж. пр.		Дашкевич		
Гл. техник		Рафт		

3.503-49.1-27000 СБ

Блок фундамента (24Ф-365-5; 24Ф-450-5 и 33Ф-450-5) Сборочный чертеж

Лит.	Масса	Масштаб
Р	см. табл.	1:25
Лист 1	Листов 2	

Рис.2

9-9

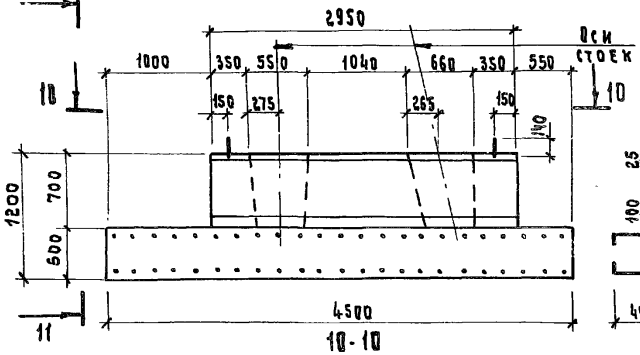

11-11
М1:50

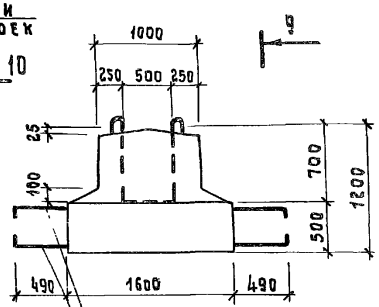

10-10

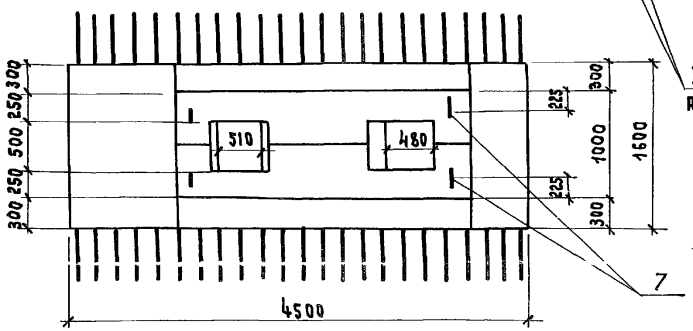

Выпуски арматуры

12-12

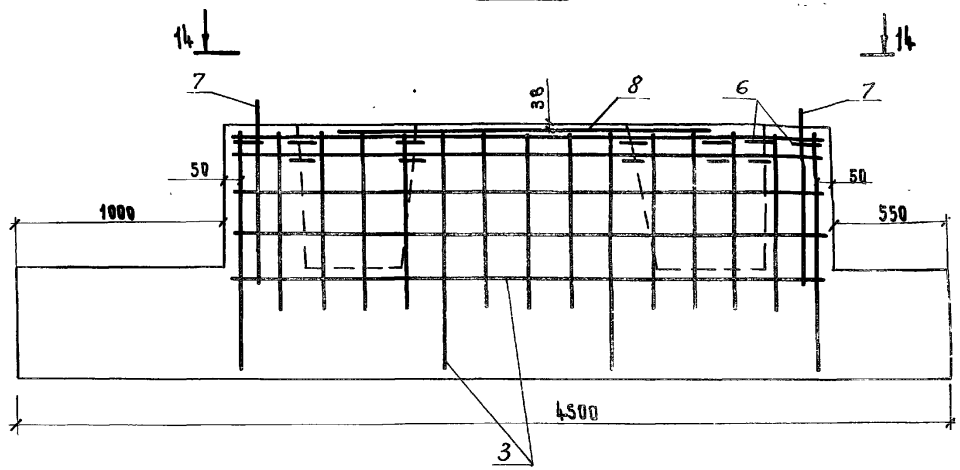

13-13

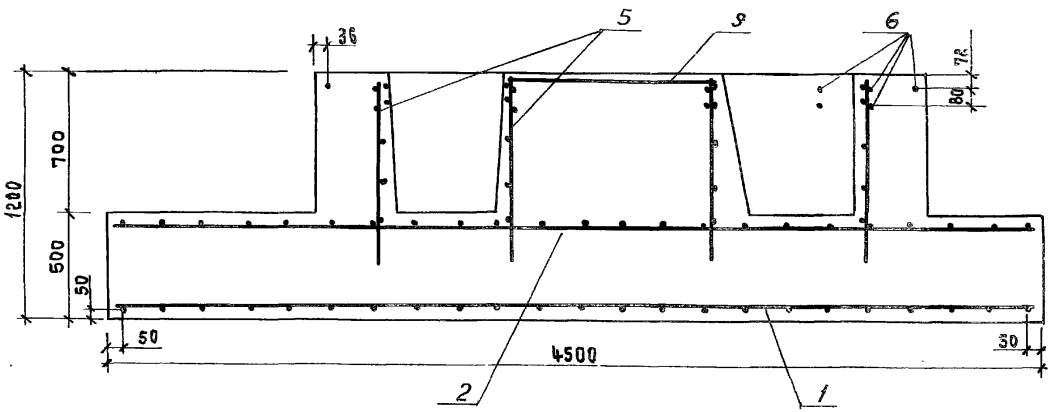

14-14

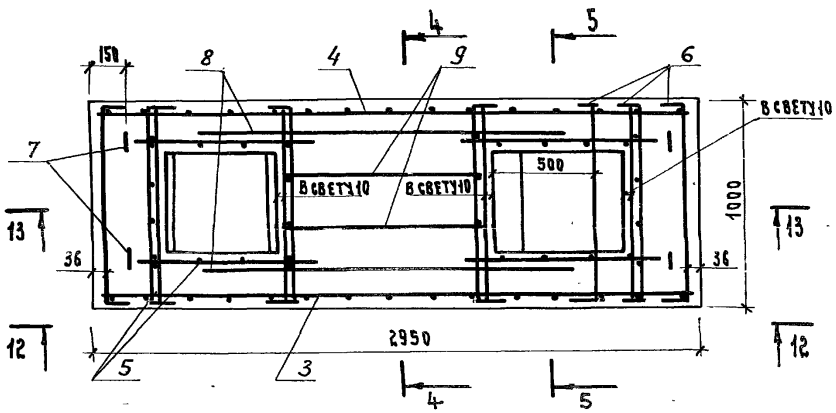

Примечание.

Разрезы 4-4 и 5-5 см. настоящий сборочный чертеж, лист 1.

Зона	Поз.	Обозначение	Наименование	Кол. на исполн. 3.503-49.1-4200 —	01	02								Примечание
			Документация											
		3.503-49.1-4200 СБ	Сборочный чертеж	×	×	×								
		3.503-49.1-00000 ВС	Выборка стали	×	×	×								
		3.503-49.1-00000 ТО	Техническое описание											
			Сборочные единицы и детали											
	1	3.503-49.2-4210	Сетка арматурная С12	1										
	2	3.503-49.2-27100-02	Сетка арматурная С3	1										
	3	3.503-49.2-4220	Сетка арматурная С13	1	1									
	4	-01	Сетка арматурная С14	1	1									
	5	3.503-49.2-27300	Сетка арматурная С6	8	8									
			Лит.											
			Шифр	24Ф-450-7 р	24Ф-500-7 р	33Ф-500-7 р								

Изм.	Лист	№ докум.	Подпись	Дата
Разраб.		Нюнци		
Пров.		Андрианова		
Гл. инж. пр.		Дашкевич		
Гл. техн.		Гадт		
Нач. отд.		Каташев		

3.503-49.1-4200

Блок фундамента (24Ф-450-7; 24Ф-500-7 и 33Ф-500-7)

Лит	Лист	Листов
Р	1	2

ПРОМТРАНСНИИПРОЕКТ г. Москва

Копировал

Формат А4

Инв. № подл. | Подпись и дата

Зона	Поз.	Обозначение	Наименование	кол. на исполн. 3.503-49.1-4200 —	01	02								Примечание
	5	3.503-49.2-27300-01	Сетка арматурная С7			8								
	1	3.503-49.2-4230	Сетка арматурная С15		1									
	2	-01	Сетка арматурная С16		1									
	1	3.503-49.2-4240	Сетка арматурная С17			1								
	2	-01	Сетка арматурная С18			1								
	3	3.503-49.2-4250	Сетка арматурная С19			1								
	4	-01	Сетка арматурная С20			1								
	6	3.503-49.2-27001	Стяжка	12	12									
	6	-01	Стяжка			12								
	7	-02	Петля строповочная	4	4	4								
			Стержни отдельные											
	8	3.503-49.1-4201	ф10А-II ГОСТ 5781-75, ℓ=2340	2	2									2.9 кг
	8	3.503-49.1-4202	ф10А-III ГОСТ 5781-75, ℓ=2340			2								2.9 кг
	9	3.503-49.1-4203	ф10А-II ГОСТ 5781-75, ℓ=1540	2	2									1.9 кг
	9	3.503-49.1-4204	ф10А-III ГОСТ 5781-75, ℓ=1540			2								1.9 кг
			Материалы											
			Бетон гидротехнический ГОСТ 4795-68 марки 300	5.7	6.1	6.1								м³ (сборный)

Изм.	Лист	№ докум.	Подп.	Дата

3.503-49.1-4200

Лист 2

Копировал

Формат А4

10

Рис. 1

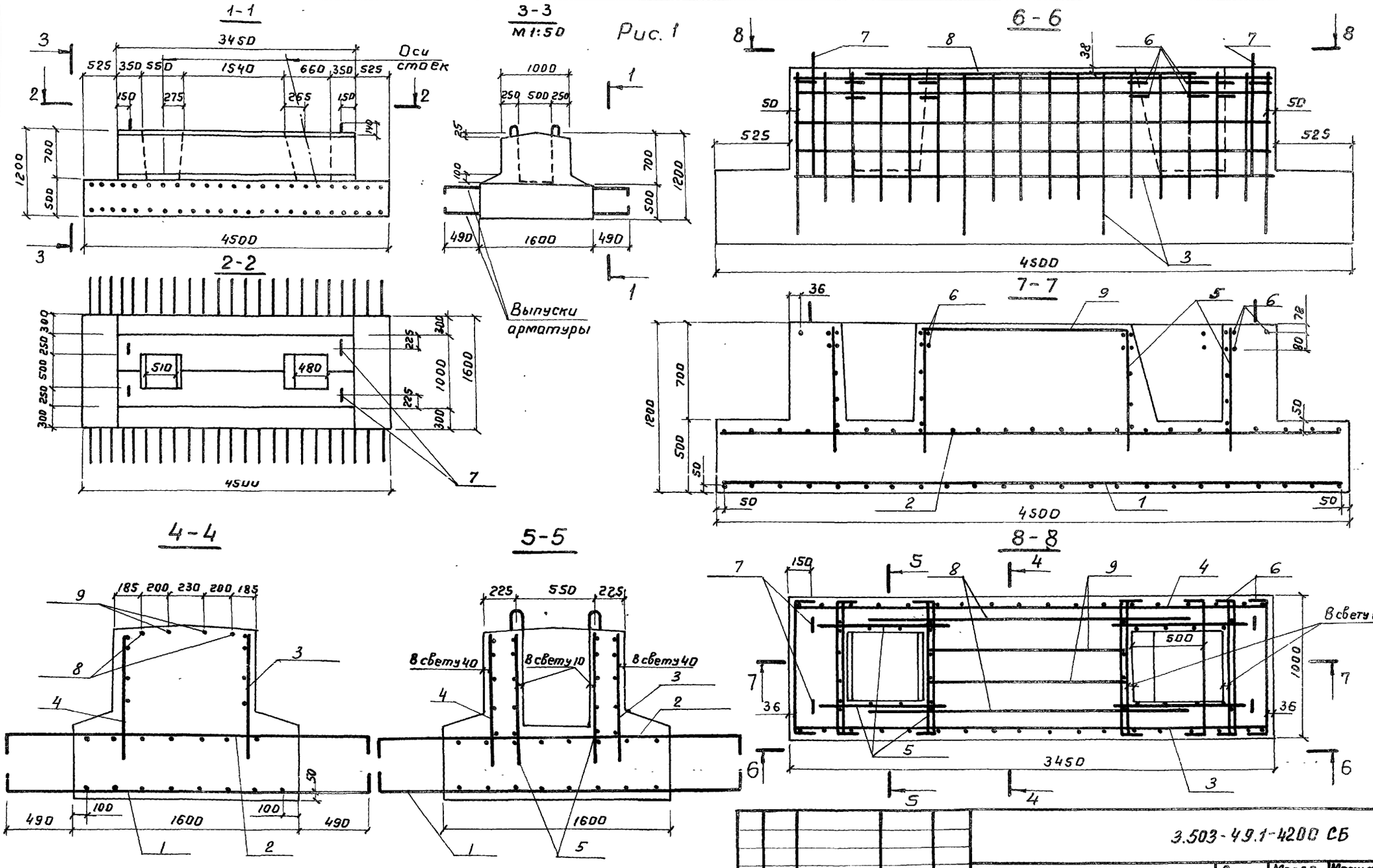

Обозначение	Рис.	Марка	Масса, т
3.503-49.1-4200	1	24Ф-450-7	14.2
-01	2	24Ф-500-7	15.2
-02			

Изм.	Лист	N докум.	Подпись	Дата
Разраб.		Нюнин		
Пров.		Андрианова		
Гл.инж.пр.		Дашкевич		
Гл.техн.		Гафт		
Нач.отд.		Котошев		

3.503-49.1-4200 СБ

Блок фундамента (24Ф-450-7; 24Ф-500-7 и 33Ф-500-7)
Сборочный чертеж

Лит.	Масса	Масштаб
Р	см. табл.	1:25
Лист 1	Листов 2	

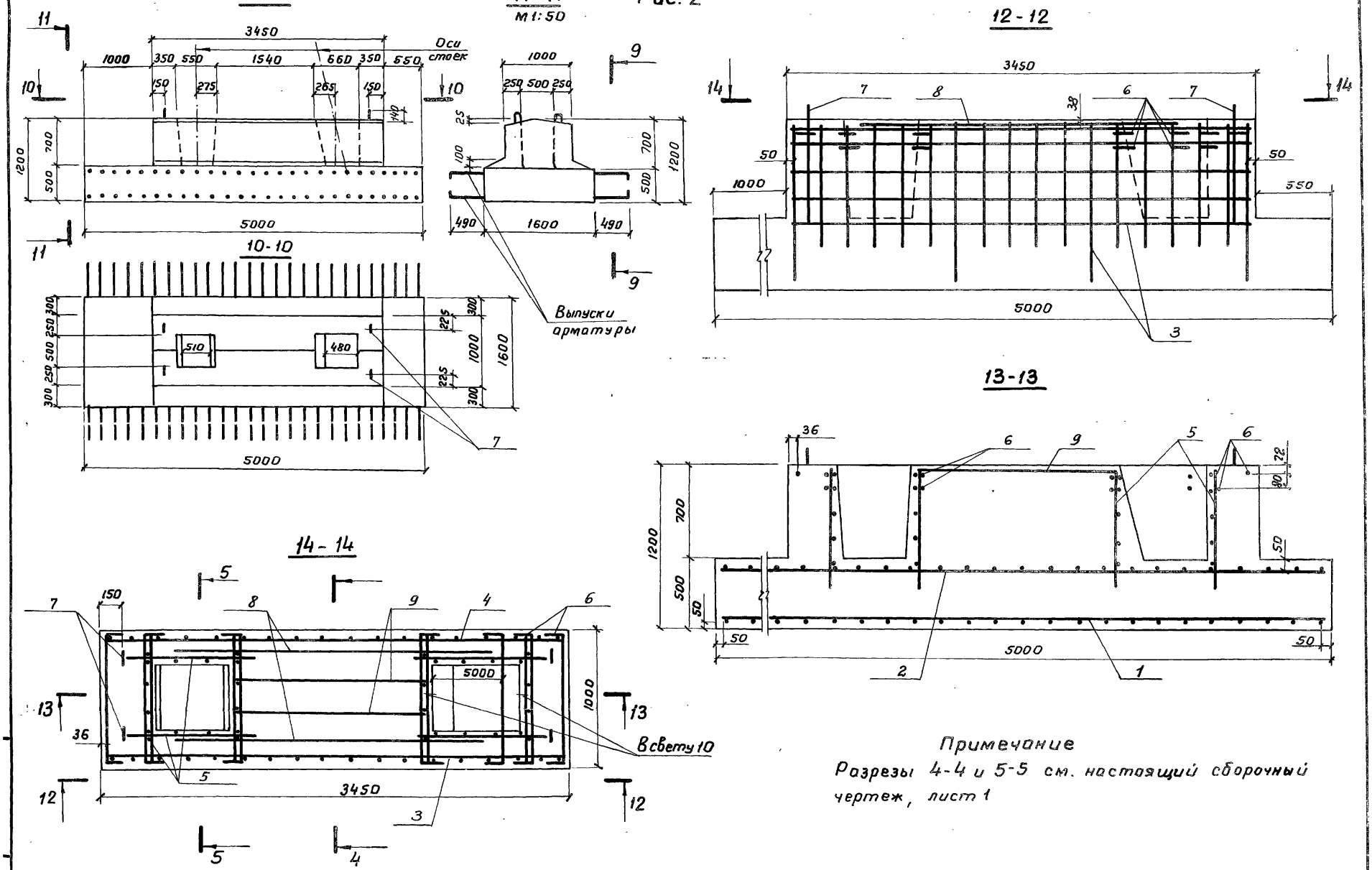

Примечание

Разрезы 4-4 и 5-5 см. настоящий сборочный чертеж, лист 1

Поз.	Обозначение	Наименование	Кол. на исполн. 3.503-49.1-3100	Примечание
		Документация		
	3.503-49.1-3100 СБ	Сборочный чертеж	X	
	3.503-49.1-00000 ВС	Выборка стали	X	
	3.503-49.1-00000 ТО	Техническое описание	X	

Шифр	Лит.
ПК305-5	Р

Изм	Лист	№ докум.	Подпись	Дата
Разраб.		Нюнин		
Пров.		Андрианова		
Гл.инж.пр.		Дашкевич		
Гл.техн.		Гафт		
Нач.отд.		Каташев		

3.503-49.1-3100

Блок подколонника ПК-305-5

Лит.	Лист	Листов
Р	1	2

ПРОМТРАНСНИИПРОЕКТ г. Москва

Копировал Дау формат 11Г

Б. № подл.	Подпись и дата

Зона	Поз.	Обозначение	Наименование	Кол. на исполн. 3.503-49.1-3100	Примечание
			Сборочные единицы и детали		
	1	3.503-49.2-3110	Сетка арматурная С21	4	
	2	3.503-49.2-3110-01	Сетка арматурная С22	6	
	3	3.503-49.2-27001-01	Стяжка	19	
	4	3.503-49.2-28002	Петля строповочная	4	
	5	3.503-49.1-3101	Стержень отдельный ф10А-III ГОСТ 5781-75, С=990	2	1,2 кг
			Материалы		
			Бетон гидротехнический ГОСТ 4795-68 марки 300	1,7	$м^3$ (сборный)

Изм	Лист	№ докум.	Подп.	Дата

3.503-49.1-3100

Лист 2

Копировал Дау формат 11Г

13

1-1

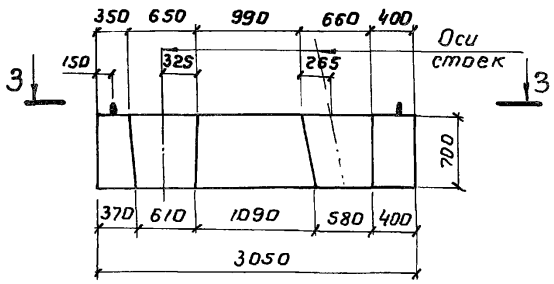

2-2

М 1:50

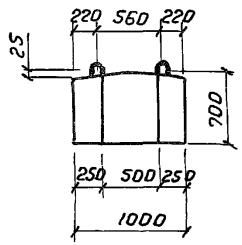

3-3

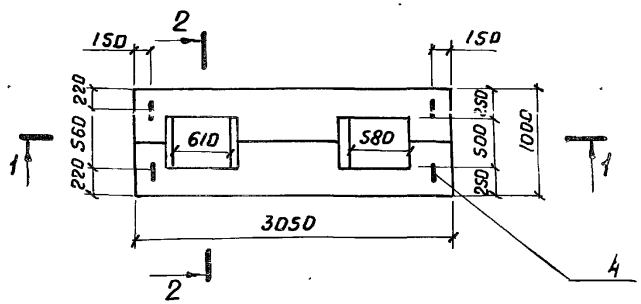

8-8

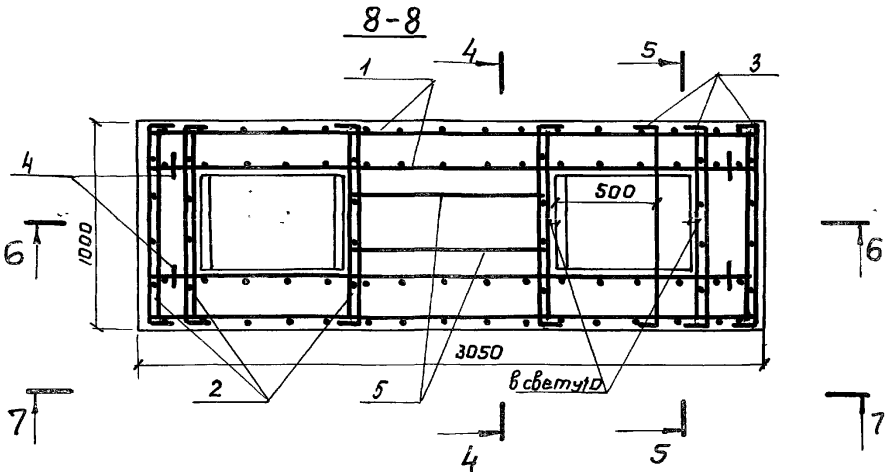

6-6

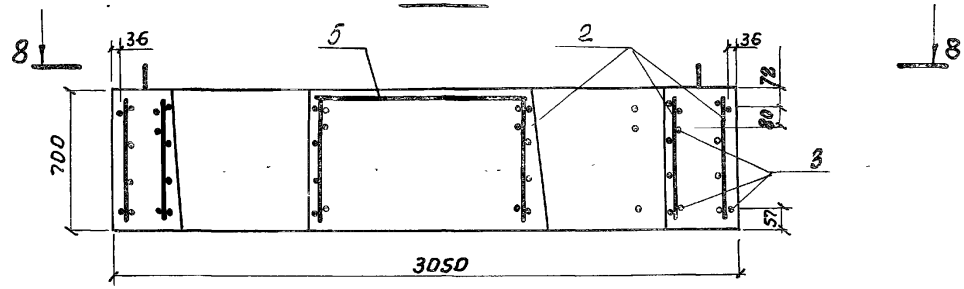

7-7

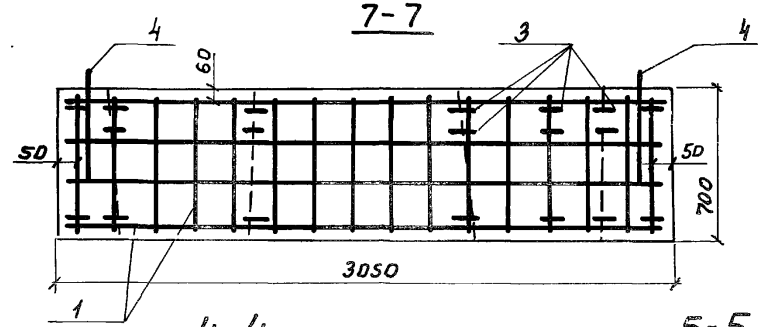

4-4

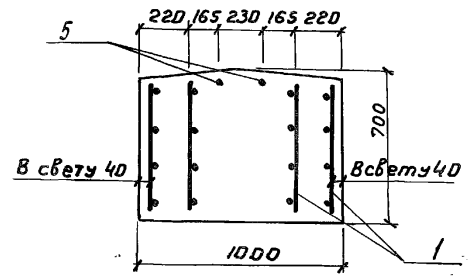

5-5

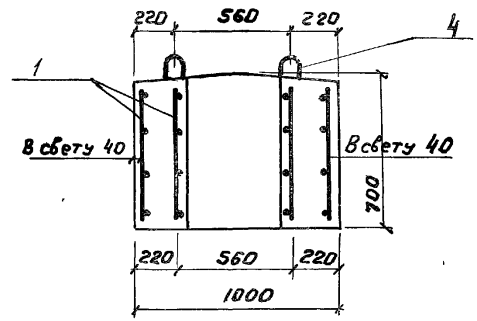

					3.503-49.1-3100 СБ	
Изм.	Лист	№ докум.	Подпись	Дата		
Разраб.		Нюнин			Блок подколонника ПК-30S-5 Сборочный чертеж	Лит. Р; Масса 4,2т; Масштаб 1:25
Пров.		Андрианова				Лист; Листов 1
Гл.инж.пр.		Дашкевич				
Гл.техн.		Гафт				

Зона	Поз.	Обозначение	Наименование	Кол. на испол. 3.503-49.1-5100	Примечание
			Документация		
		3.503-49.1-5100 СБ	Сборочный чертеж	×	
		3.503-49.1-00000 ВС	Выборка стали	×	
		3.503-49.1-00000 ТО	Техническое описание	×	

Лит. Р

Шифр ПК-355-7

3.503-49.1-5100

Изм.	Лист	№ докум.	Подпись	Дата
Разраб.		Нюнин		
Пров.		Андрианова		
Гл.инж.пр.		Дашкевич		
Гл.техн.		Гафт		
Нач.отд.		Каташев		

Блок подколонника ПК-355-7

Лит	Лист	Листов
Р	1	2

ПРОМТРАНСНИИПРОЕКТ г. Москва

Копировал

Формат А4

Инв.№ подл. | Подпись и дата

Зона	Поз.	Обозначение	Наименование	Кол. на испол. 3.503-49.1-5100	Примечание
			Сборные единицы и детали		
	1	3.503-49.2-5110	Сетка арматурная С23	4	
	2	3.503-49.2-3110-01	Сетка арматурная С22	6	
	3	3.503-49.2-27001-01	Стяжка	19	
	4	3.503-49.2-28002	Петля строповочная	4	
	5	3.503-49.1-5101	Стержень отдельный		
			ф10 А III ГОСТ 5781-75, ℓ=1490	2	1,8 кг
			Материалы		
			Бетон гидротехнический		
			ГОСТ 4795-68 марки 300	3,0	м³ (сборный)

Изм.	Лист	№ докум.	Подп.	Дата

3.503-49.1-5100

Лист 2

Копировал

Формат А1Г

15

1-1

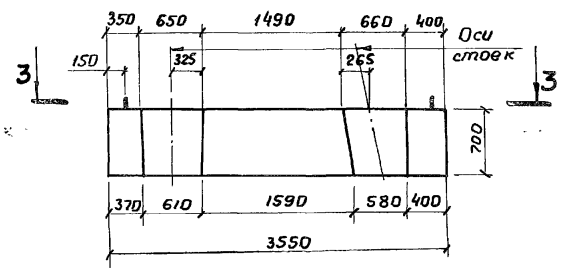

2-2

М 1:50

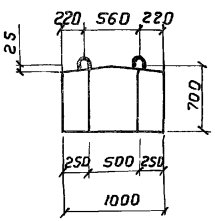

6-6

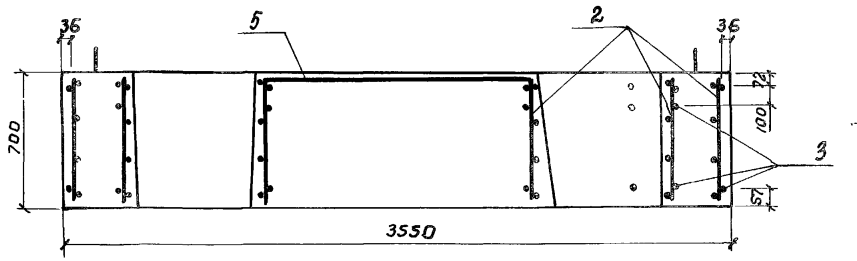

3-3

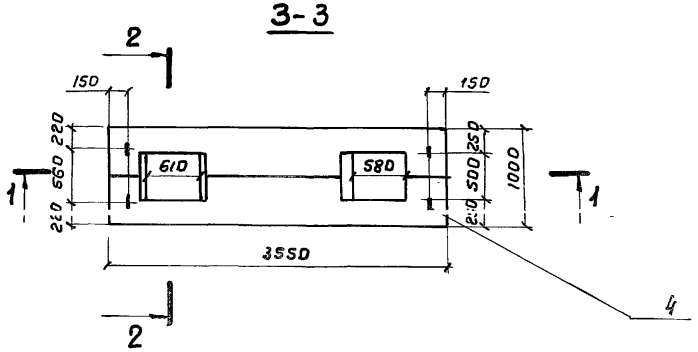

7-7

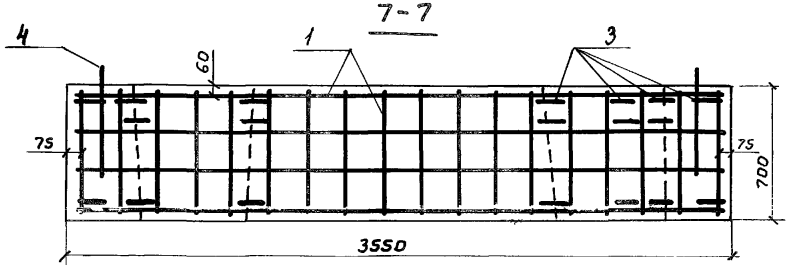

4-4

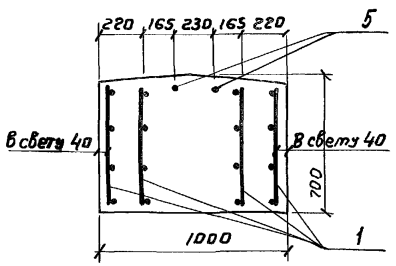

5-5

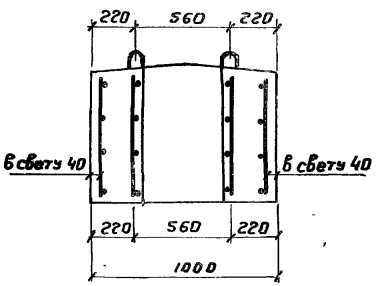

8-8

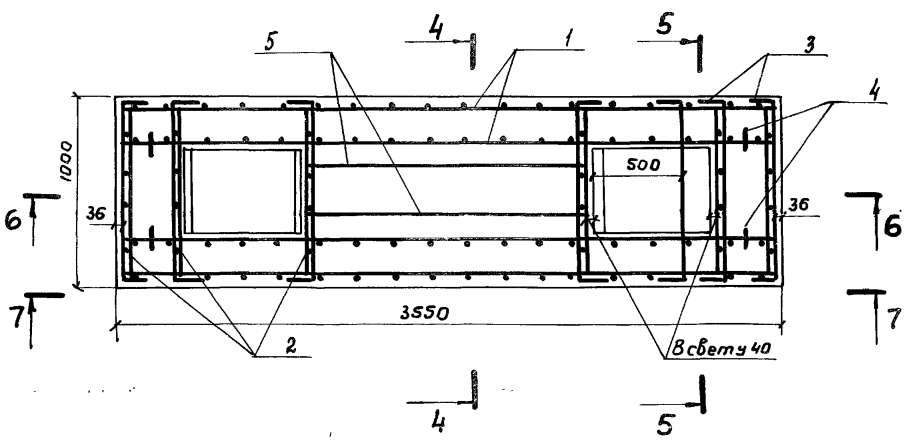

Изм.	Лист	№ докум.	Подпись	Дата
Разраб.		Нюнин		
Пров.		Андрианова		
Гл.инж.пр.		Дашкевич		
Гл.техн.		Сафит		

3.503-49.1-5100 СБ

Блок подколонника ПК-355-7
Сборочный чертеж

Лит	Масса	Масштаб
Р	5,0т	1:25
Лист	Листов 1	

ГПИМТВАГИПРОМСТРОЙ

Поз.	Обозначение	Наименование	Кол. на испол. 3.503-49.1-61000 —	01	02	Примечание
		Документация				
	3.503-49.1-61000 СБ	Сборочный чертеж	×	×	×	
	3.503-49.1-00000 ВС	Выборка стали	×	×	×	
	3.503-49.1-00000 ТО	Техническое описание	×	×	×	
		Сборочные единицы и детали				
1	3.503-49.2-61100	Каркас пространств. КП1	1			
2	-01	Каркас пространств. КП2	1			
1	3.503-49.2-61200	Каркас пространств. КП3		1		
		Лит.	Р	Р	Р	
		Шифр	210 ФК-1	210 ФП-1	210 ФП-2	

Изм.	Лист	№ докум.	Подпись	Дата	3.503-49.1-61000		
Разраб.	Нюнин				Блок фундамента (210 ФК-1, 210 ФП-1 и 210 ФП-2)	Лит.	Лист 1 / Листов 2
Пров.	Бойцова					Р	
Т.инж.пр.	Дашкевич					ПРОМТРАНСНИИПРОЕКТ г. Москва	
Т.техн.	Гафт						
Нач.отд.	Коташев						

Копировал Формат 11Г

Инв.№ подл. | Подпись и дата

Зона	Поз.	Обозначение	Наименование	Кол. на испол. 3.503-49.1-61000 —	01	02	Примечание
	2	3.503-49.2-61200-01	Каркас пространств. КП4		1		
	1	3.503-49.2-61300	Каркас пространств. КП5			1	
	2	-01	Каркас пространств. КП6			1	
	3	3.503-49.2-61400	Сетка арматурная С 24	1			
	4	3.503-49.2-61500	Сетка арматурная С 27	1			
	3	3.503-49.2-61400-01	Сетка арматурная С 25		1		
	4	3.503-49.2-61500-01	Сетка арматурная С 28		1		
	3	3.503-49.2-61400-02	Сетка арматурная С 26			1	
	4	3.503-49.2-61500-02	Сетка арматурная С 29			1	
	5	3.503-49.2-61001	Стяжка	8	4	6	
	6	3.503-49.2-29501	Петля строповочная		4		
	6	3.503-49.2-61001-01	Петля строповочная	4	—	4	
			Материалы				
			Бетон гидротехнический ГОСТ 4795-68 марки 300	5,0	2,7	4,4	м³ (сборный)

Изм.	Лист	№ докум.	Подп.	Дата	3.503-49.1-61000	Лист 2

Копировал Формат 11Г

Рис.1

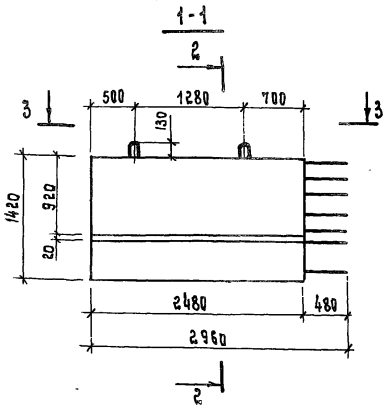

Рис.2

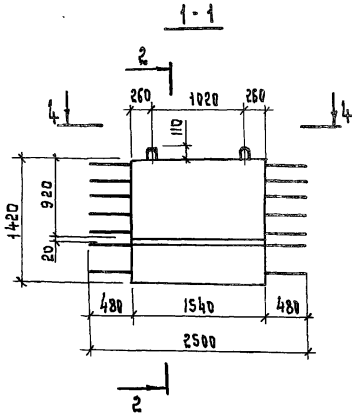

Рис.3

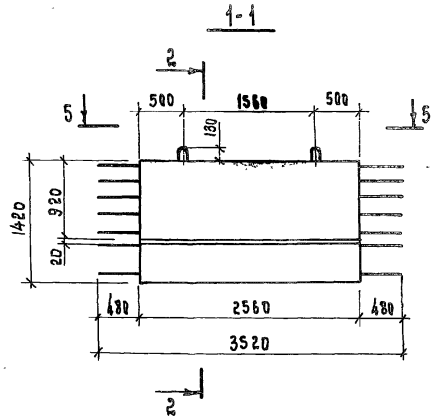

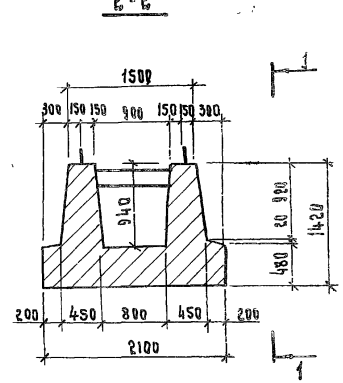

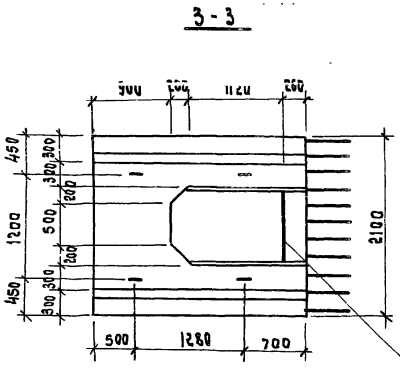

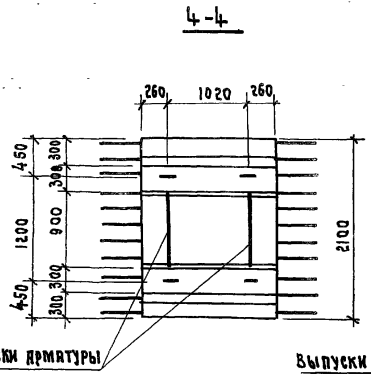

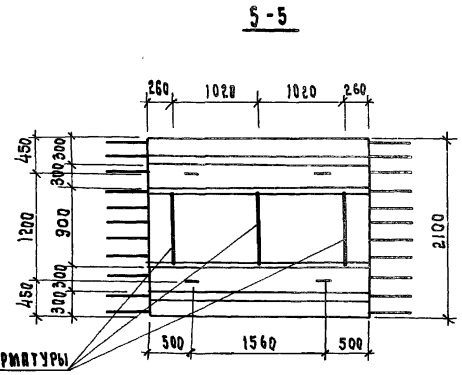

Выпуски арматуры

Выпуски арматуры

Обозначение	Рис.	Марка	Масса, т
3.503-49.1-61000	1	210ФК-1	12,5
-01	2	210ФП-1	6,8
-02	3	210ФП-2	11,0

Изм.	Лист	N докум.	Подпись	Дата
Разраб.		Нюнин		
Пров.		Бойцова		
Гл.инж.пр.		Дашкевич		
Гл.техн.		Гафт		
Нач. отд.		Катышев		

3.503-49.1-61000 СБ

Блок фундамента (210фк-1, 210фп-1и210фп-2) Сборочный чертеж

Лит.	Масса	Масштаб
Р	см. табл.	1:50
Лист 1	Листов 2	

ПРОМТРАНСНИИПРОЕКТ

Рис. 1

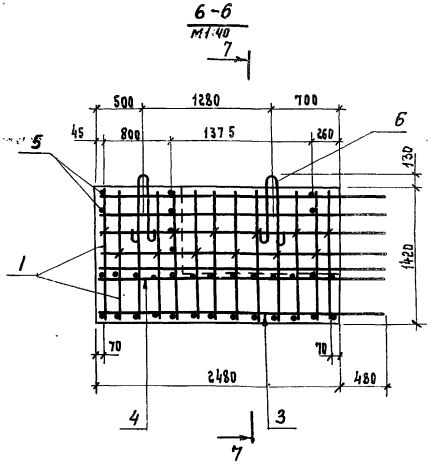

Рис. 2

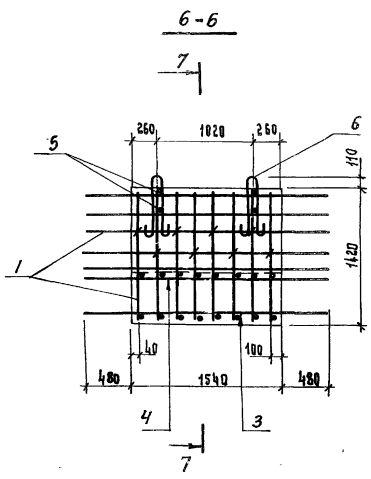

Рис 3

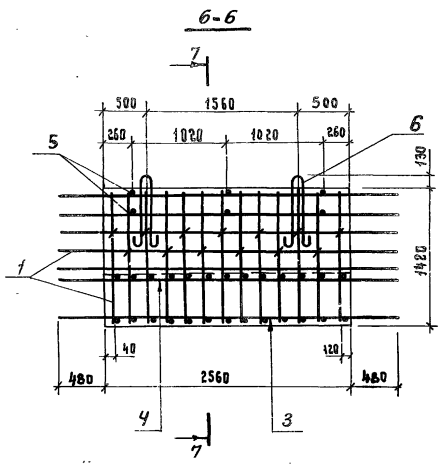

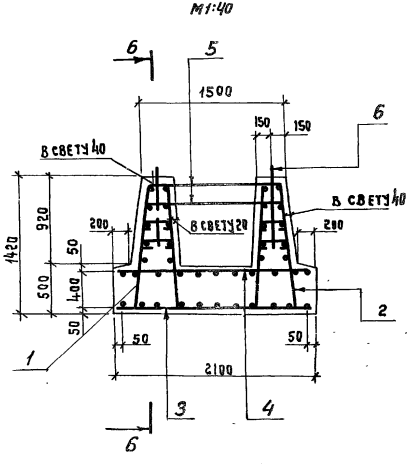

Обозначение	Рис.	Марка
3.503-49.1-61000	1	210ФК-1
-01	2	210ФП-1
-02	3	210ФП-2

Зона	Поз.	Обозначение	Наименование	Кол. на испол. 3.503-49.1-74000 —	01	02	Примечание
			Документация				
		3.503-49.1-74000 СБ	Сборочный чертеж	×	×	×	
		3.503-49.1-00000 ВС	Выборка стали	×	×	×	
		3.503-49.1-00000 ТО	Техническое описание	×	×	×	
			Сборочные единицы и детали				
	1	3.503-49.2-69610	Каркас пространств. КП7	1			
	2	-01	Каркас пространств. КП8	1			
	1	3.503-49.2-69620	Каркас пространств. КП9		1		

Шифр	Лит.
210фк-2	Р
210фп-3	Р
210фп-4	Р

Изм.	Лист	№ докум.	Подпись	Дата
Разраб.		Нюнин		
Пров.		Бойцова		
Гл. инж. пр.		Дашкевич		
Гл. техн.		Гафт		
Нач. отд.		Каташев		

3.503-49.1-74000

Блок фундамента (210фк-2, 210фп-3 и 210фп-4)

Лит.	Лист	Листов
Р	1	2

ПРОМТРАНСНИИПРОЕКТ г. Москва

Копировал Формат 11Г

Инв. № подл. | Подпись и дата

Зона	Поз.	Обозначение	Наименование	Кол. на испол. 3.503-49.1-74000 —	01	02	Примечание
	2	3.503-49.2-69620-01	Каркас пространств. КП10		1		
	1	3.503-49.2-69630	Каркас пространств. КП11			1	
	2	3.503-49.2-69630	Каркас пространств. КП11			1	
	3	3.503-49.2-61400	Сетка арматурная С 24	1			
	4	3.503-49.2-61500	Сетка арматурная С 27	1			
	3	3.503-49.2-61400-01	Сетка арматурная С 25		1		
	4	3.503-49.2-61500-01	Сетка арматурная С 28		1		
	3	3.503-49.2-61400-02	Сетка арматурная С 26			1	
	4	3.503-49.2-61500-02	Сетка арматурная С 29			1	
	5	3.503-49.2-73001	Стяжка	8	4	6	
	6	3.503-49.2-29501	Петля строповочная		4		
	5	3.503-49.2-27001-02	Петля строповочная	4	—	4	
			Материалы				
			Бетон гидротехнический				
			ГОСТ 4795-68 марки 300	5,6	2,9	4,8	м³ (сборный)

Изм.	Лист	№ докум.	Подп.	Дата

3.503-49.1-74000

Лист 2

Копировал Формат 11Г

02

Рис.1

1-1

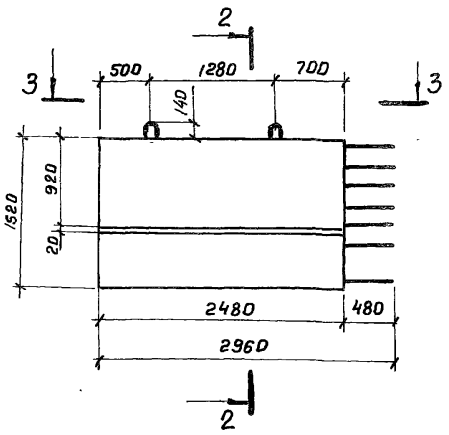

Рис.2

1-1

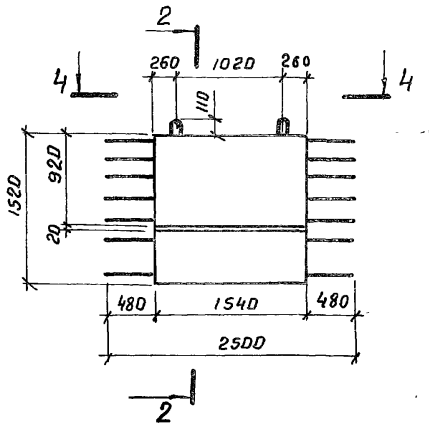

Рис.3

1-1

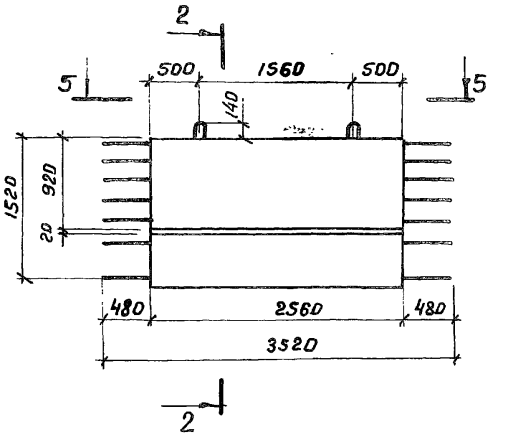

2-2

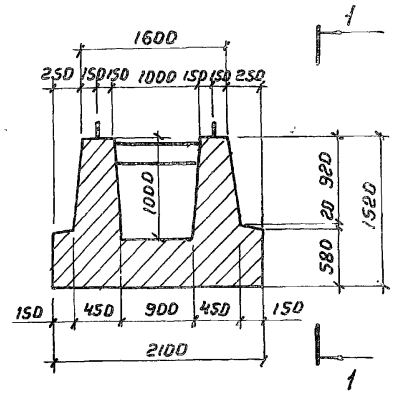

3-3

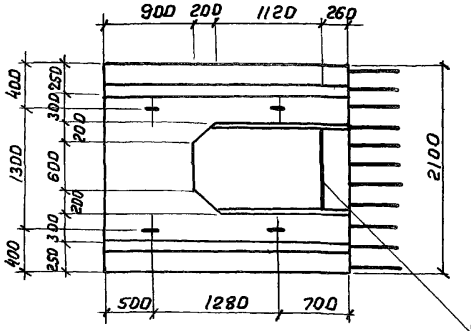

4-4

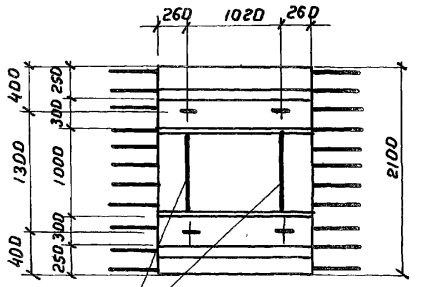

5-5

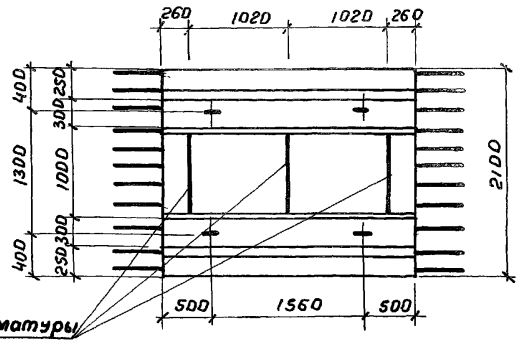

Выпуски арматуры

Выпуски арматуры

Обозначение	Рис.	Марка	Масса, т
3.503-49.1-74000	1	210фк-2	14.0
-01	2	210фп-3	7.3
-02	3	210фп-4	12.0

Изм.	Лист	№ докум.	Подпись	Дата
Разраб.		Нюнин		
Пров.		Байцова		
Гл. инж. пр.		Дашкевич		
Гл. техн.		Гафт		

3.503-49.1-74000 СБ

Блок фундамента (210фк-2, 210фп-3 и 210фп-4) Сборочный чертеж

Лит.	Масса	Масштаб
Р	см. табл.	1:50
Лист 1	Листов 2	

Рис.1

6-6

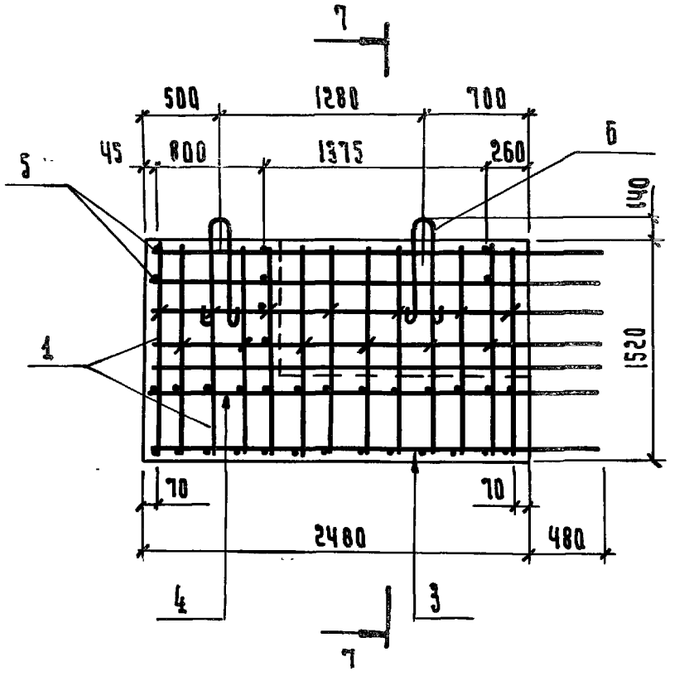

Рис.2

6-6

М 1:40

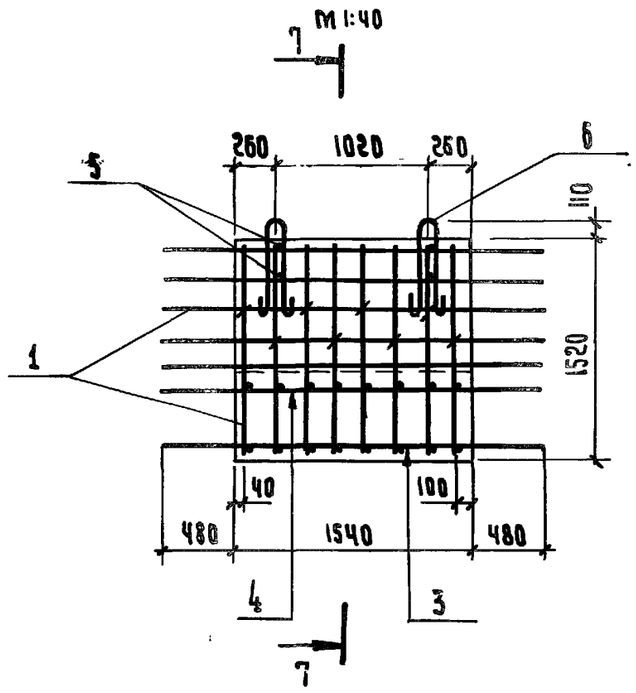

Рис.3

6-6

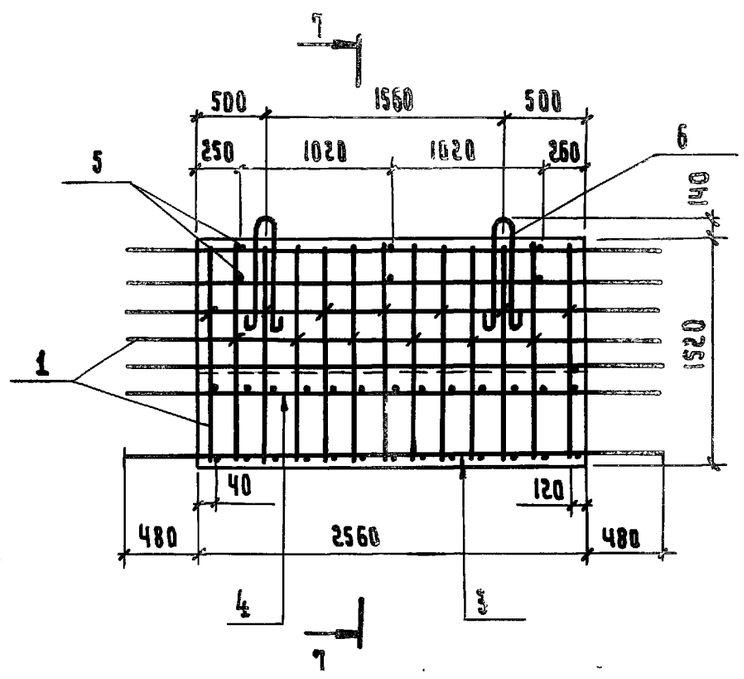

7-7

М 1:40

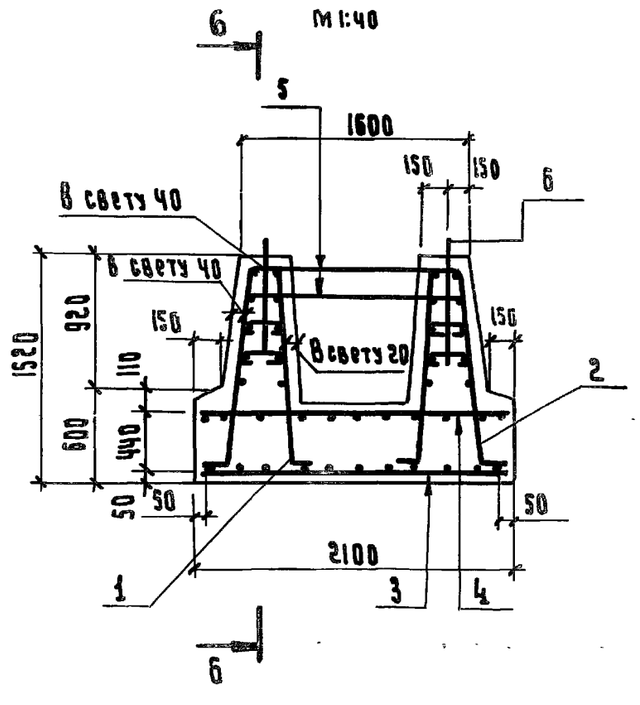

Обозначение	Рис.	Марка
3.503-49.1-74000	1	210 ФК-2
-01	2	210 ФП-3
-02	3	210 ФП-4

Зона	Поз.	Обозначение	Наименование	Кол. на исполн. 3.503-49.1-69100 —	01	02	Примечание
			Документация				
		3.503-49.1-69100 СБ	Сборочный чертеж	×	×	×	
		3.503-49.1-00000 ВС	Выборка стали	×	×	×	
		3.503-49.1-00000 ТО	Техническое описание	×	×	×	
			Сборочные единицы				
	1	3.503-49.2-61100	Каркас пространств. КП 1	1			
Лит.				Р	Р	Р	
Шифр				250ФК-1	250ФП-1	250ФП-2	

Изм.	Лист	№ докум.	Подпись	Дата
Разраб.		Нюнин		
Пров.		Бойцова		
Гл.инж.пр.		Дашкевич		
Гл.техн.		Гафт		
Нач.отд.		Каташев		

3.503-49.1-69100

Блок фундамента (250ФК-1, 250ФП-1 и 250ФП-2)

Лит.	Лист	Листов
Р	1	2

ПРОМТРАНСНИИПРОЕКТ г. Москва

Копировал Формат А2

Инв. № подл. | Подпись и дата

Зона	Поз.	Обозначение	Наименование	Кол. на исполн. 3.503-49.1-69100 —	01	02	Примечание
	2	3.503-49.2-61100-01	Каркас пространств. КП 2				
	1	3.503-49.2-61200	Каркас пространств. КП 3		1		
	2	-01	Каркас пространств. КП 4		1		
	1	3.503-49.2-61300	Каркас пространств. КП 5			1	
	2	-01	Каркас пространств. КП 6			1	
	3	3.503-49.2-69110	Сетка арматурная С 36				
	4	3.503-49.2-69120	Сетка арматурная С 39				
	3	3.503-49.2-69110-01	Сетка арматурная С 37		1		
	4	3.503-49.2-69120-01	Сетка арматурная С 40		1		
	3	3.503-49.2-69110-02	Сетка арматурная С 38			1	
	4	3.503-49.2-69120-02	Сетка арматурная С 41			1	
	5	3.503-49.2-61001	Стяжка	8	4	6	
	6	3.503-49.2-29501	Петля строповочная		4		
	6	3.503-49.2-27001-02	Петля строповочная	4		4	
			Материалы				
			Бетон гидротехнический				
			РОСТ 7795-68 марки 300	5,5	3,0	4,9	м3 (сборный)

Изм.	Лист	№ докум.	Подп.	Дата

3.503-49.1-69100

Лист 2

Копировал Формат А2

Рис.1

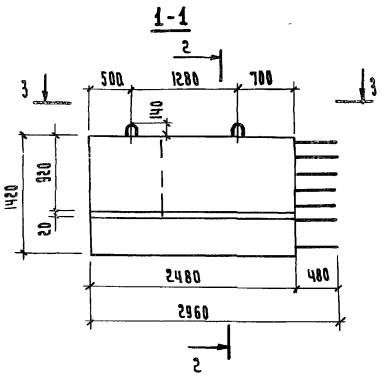

Рис.2

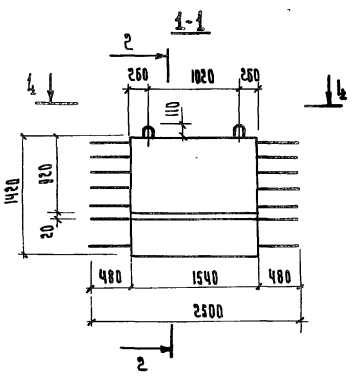

Рис.3

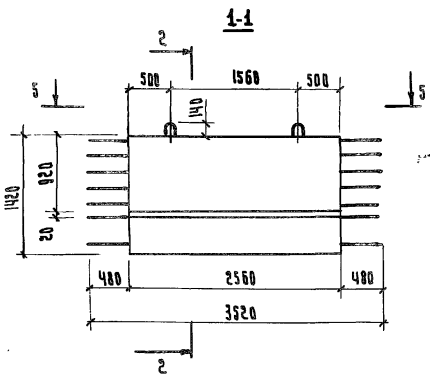

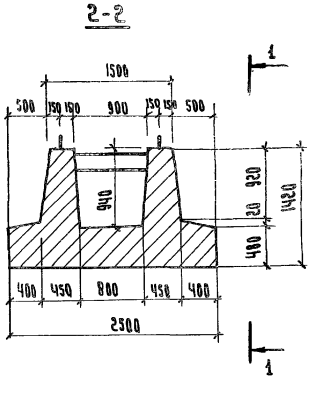

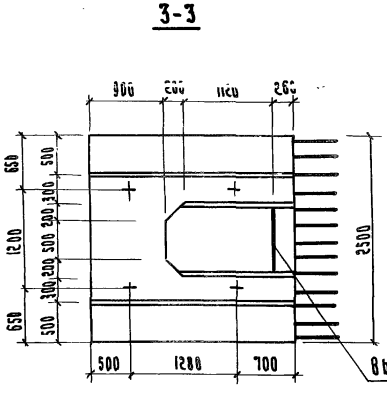

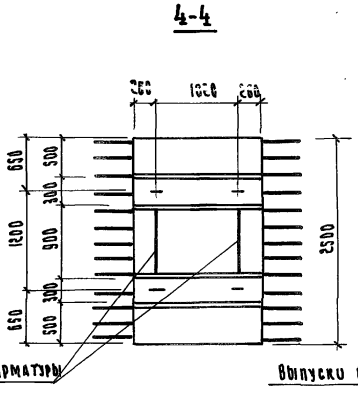

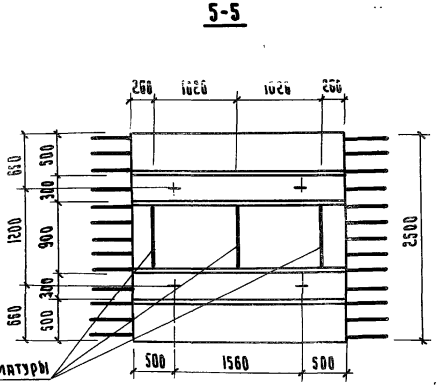

Выпуски арматуры

Выпуски арматуры

Обозначение	Рис.	Марка	Масса, т
3.503-49.1-69100	1	250 фк-1	13.8
-01	2	250 фп-1	7.5
-02	3	250 фп-2	12.3

Изм.	Лист	N докум.	Подпись	Дата
Разраб.		Нюнин		
Пров.		Бойцова		
Гл.инж.пр.		Дашкевич		
Гл.техн.		Рафт		
Нач.отд.		Евтушков		

3.503-49.1-69100 СБ

Блок фундамента (250 фк-1, 250 фп-1 и 250 фп-2)

Сборочный чертеж

Лит.	Масса	Масштаб
Р	см. табл.	1:50

Лист 1 | Листов 2

ПРПМТРАНГИПРОСТ

Рис. 1

6-6

М 1:40

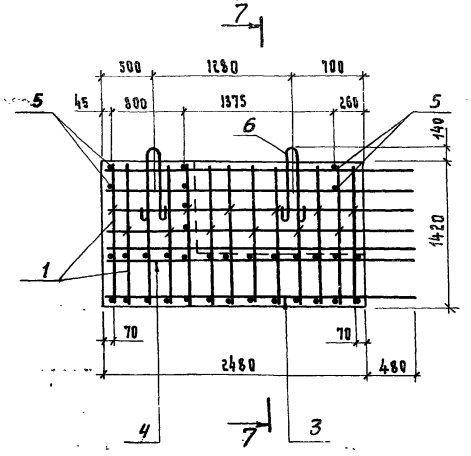

Рис. 2

6-6

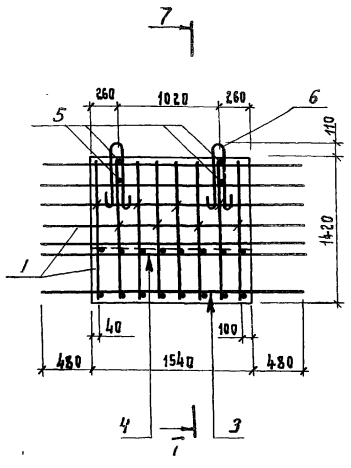

Рис. 3

6-6

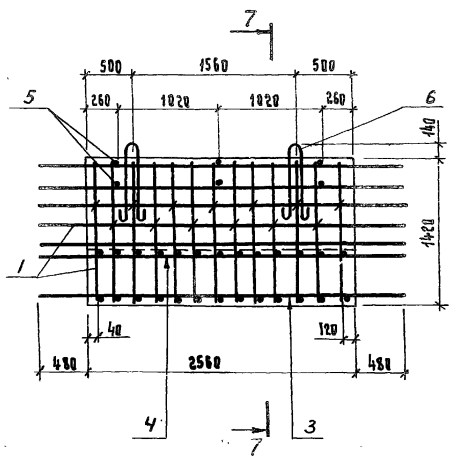

7-7

М 1:40

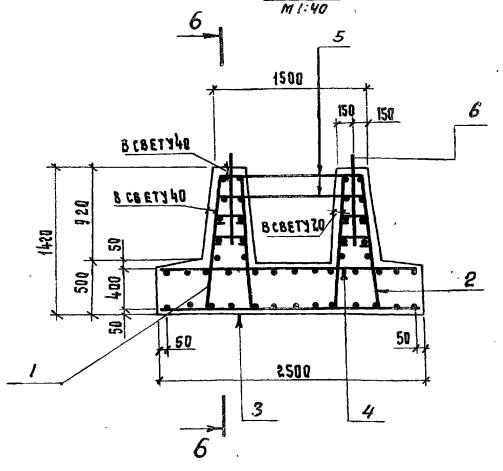

Обозначение	Рис.	Марка
3.503-49.1-69100	1	250 ФК-1
-01	2	250 ФП-1
-02	3	250 ФП-2

Поз.	Обозначение	Наименование	Кол. на исполн. 3.503-49.1-69000 —	01	02	Примечание
		Документация				
	3.503-49.1-69000 СБ	Сборочный чертеж	×	×	×	
	3.503-49.1-00000 ВС	Выборка стали	×	×	×	
	3.503-49.1-00000 ТО	Техническое описание	×	×	×	
		Сборочные единицы и детали				
1	3.503-49.2-61100	Каркас пространств. кп 1	1			
2	-01	Каркас пространств. кп 2	1			
1	3.503-49.2-61200	Каркас пространств. кп 3		1		
		Лит.	Р	Р	Р	
		Шифр	300фк-1	300фп-1	300фп-2	

Изм.	Лист	№ докум.	Подпись	Дата	3.503-49.1-69000		
Разраб.		Нюнин			Блок фундамента (300фк-1, 300фп-1 и 300фп-2)	Лит. Р	Лист 1 / Листов 2
Пров.		Бойцова				ПРОМТРАНСНИИПРОЕКТ г. Москва	
Гл.инж.пр.		Дашкевич					
Гл.техн.		Гафт					
Нач.отд		Каташев					

Копировал Формат 11 Г

№ подл. | Подпись и дата

Инв. №	Поз.	Обозначение	Наименование	Кол. на исполн. 3.503-49.1-69000 —	01	02	Примечание
	2	3.503-49.2-61200-01	Каркас пространств. кп 4		1		
	1	3.503-49.2-61300	Каркас пространств. кп 5			1	
	2	-01	Каркас пространств. кп 6			1	
	3	3.503-49.2-69100	Сетка арматурная С 30	1			
	4	3.503-49.2-69200	Сетка арматурная С 33	1			
	3	3.503-49.2-69100-01	Сетка арматурная С 31		1		
	4	3.503-49.2-69200-01	Сетка арматурная С 34		1		
	3	3.503-49.2-69100-02	Сетка арматурная С 32			1	
	4	3.503-49.2-69200-02	Сетка арматурная С 35			1	
	5	3.503-49.2-61001	Стяжка	8	4	6	
	6	3.503-49.2-69001	Петля строповочная		4		
	6	3.503-49.2-27001-02	Петля строповочная	4		4	
			Материалы				
			Бетон гидротехнический				
			ГОСТ 4795-68 марки 300	5,8	3,2	5,3	м³ (сборный)

Изм.	Лист	№ докум.	Подпись	Дата	3.503-49.1-69000	Лист 2

Копировал Формат 11 Г

Рис.1

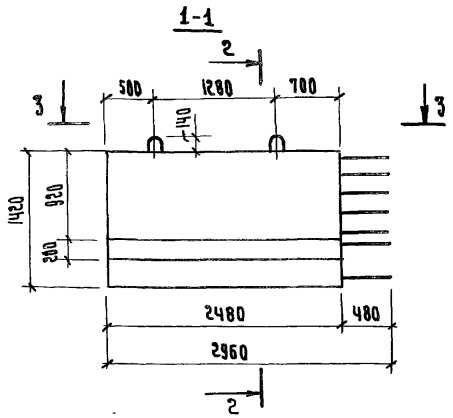

Рис.2

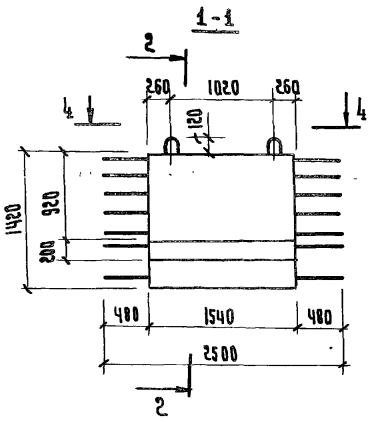

Рис.3

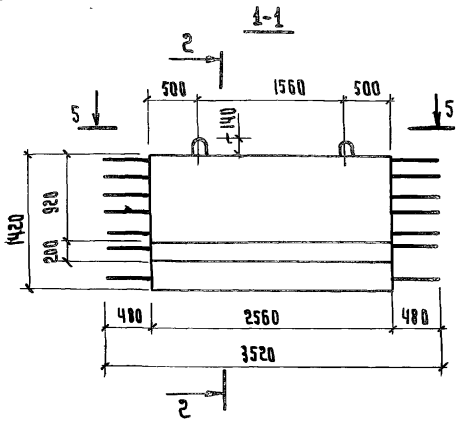

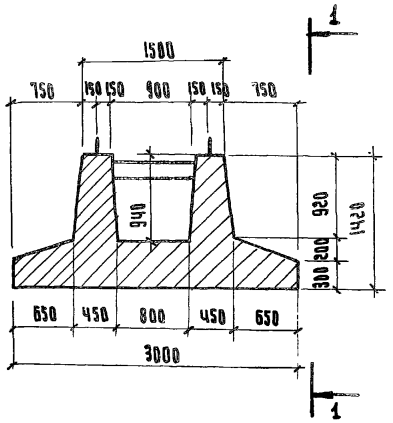

3-3

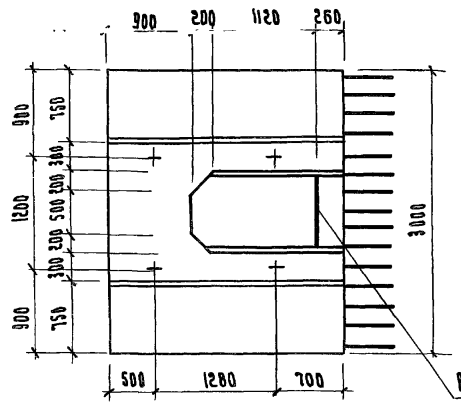

4-4

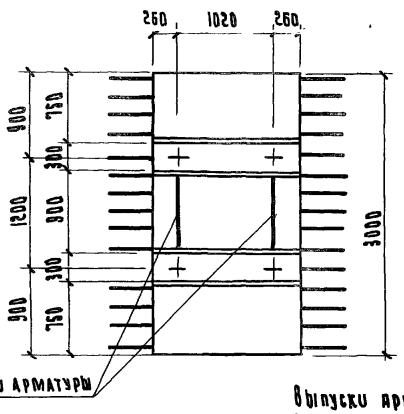

5-5

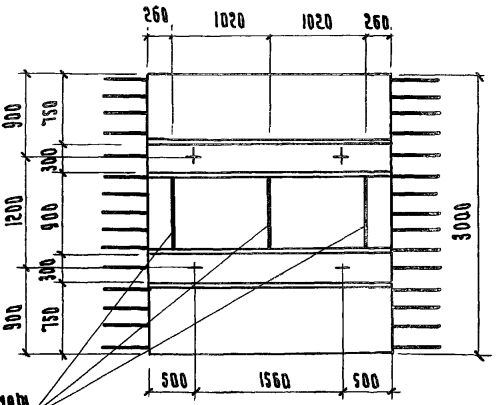

Выпуски арматуры

Выпуски арматуры

Обозначение	Рис.	Марка	Масса т
3.503-49.1-69000	1	300 ФК-1	14.5
-01	2	300 ФП-1	8.0
-02	3	300 ФП-2	13.3

Изм.	Лист	№ докум.	Подпись	Дата
Разраб.		Нюнин		
Пров.		Бойцова		
Гл. инж. пр.		Дашкевич		
Гл. техн.		Рафт		
Нач. отд.		Котошева		

3.503-49.1-69000 СБ

Блок фундамента (300 ФК-1, 300 ФП-1и300 ФП-2)
Сборочный чертеж

Лит.	Масса	Масштаб
Р	6м. Таба.	1:50
Лист 1	Листов 2	

ПРОМТРАНГИИПРОЕКТ

Рис. 1

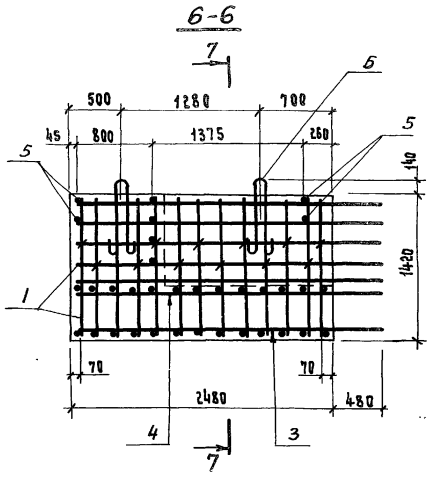

Рис. 2

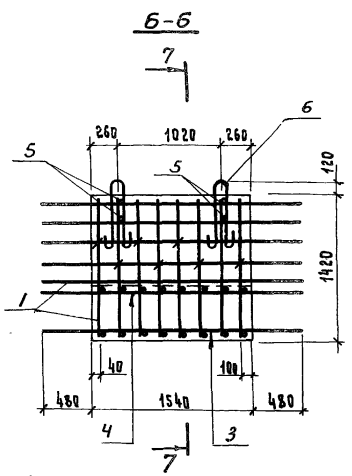

Рис. 3

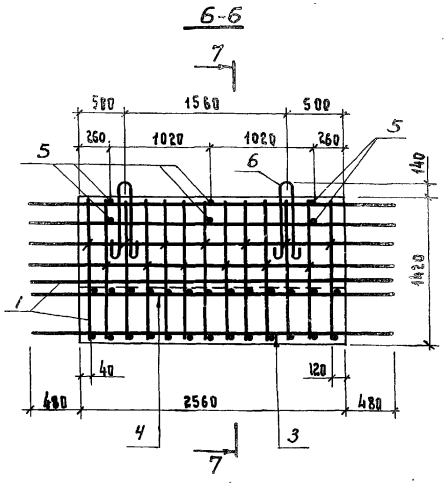

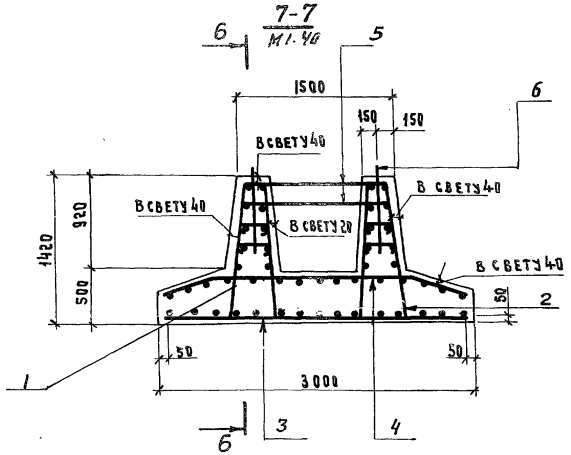

Обозначение	Рис.	Марка
3.503-49.1-69000	1	300ФК-1
-01	2	300ФП-1
-02	3	300ФП-2

Поз.	Обозначение	Наименование	Кол. на испол. 3.503-49.1-69700 —	01	02	Примечание
		Документация				
	3.503-49.1-69700 СБ	Сборочный чертеж	×	×	×	
	3.503-49.1-00000 ВС	Выборка стали	×	×	×	
	3.503-49.1-00000 ТО	Техническое описание	×	×	×	
		Сборочные единицы и детали				
1	3.503-49.2-61100	Каркас пространств. КП1	1			
2	-01	Каркас пространств. КП2	1			
1	3.503-49.2-61200	Каркас пространств. КП3		1		
		Шифр	350 фт-1	350 фп-1	350 фп-2	

Изм.	Лист	№ докум.	Подпись	Дата
Разраб.		Нюнин		
Пров.		Бойцова		
Гл.инж.пр.		Дашевич		
Гл.технол.		Рафт		
Нач.отд.		Катышев		

3.503-49.1-69700

Блок фундамента (350 фт-1, 350 фп-1 и 350 фп-2)

Лит.	Лист	Листов
Р	1	2

ПРОМТРАНСНИИПРОЕКТ г. Москва

Копировал Формат IIг

Инв.№ подл. | Подпись и дата

Поз.	Обозначение	Наименование	Кол. на испол. 3.503-49.1-69700 —	01	02	Примечание
2	3.503-49.2-61200-01	Каркас пространств. КП4		1		
1	3.503-49.2-61300	Каркас пространств. КП5			1	
2	-01	Каркас пространств. КП6			1	
3	3.503-49.2-69710	Сетка арматурная С48	1			
4	3.503-49.2-69720	Сетка арматурная С51	1			
3	3.503-49.2-69710-01	Сетка арматурная С49		1		
4	3.503-49.2-69720-01	Сетка арматурная С52		1		
3	3.503-49.2-69710-02	Сетка арматурная С50			1	
4	3.503-49.2-69720-02	Сетка арматурная С53			1	
5	3.503-49.2-61001	Стяжка	8	4	6	
6	3.503-49.2-69701	Петля строповочная	4		4	
7	3.503-49.2-69601-01	Петля строповочная	2		2	
6	3.503-49.2-69001	Петля строповочная		4		
		Материалы				
		Бетон гидротехнический				
		ГОСТ 4795-68 марки 300	6.4	3.5	5.8	м³(сборный)

Изм.	Лист	№ докум.	Подп.	Дата

3.503-49.1-69700

Лист 2

Копировал Формат IIг

Рис.1

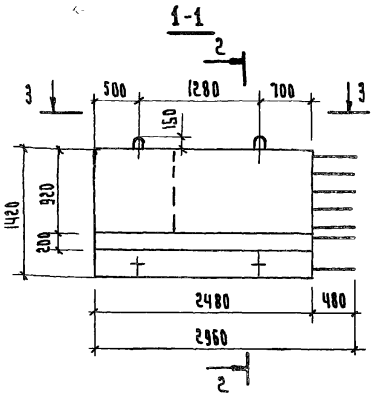

Рис.2

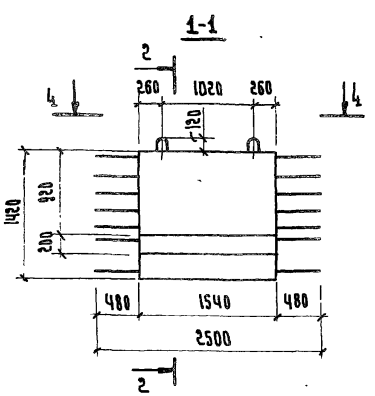

Рис.3

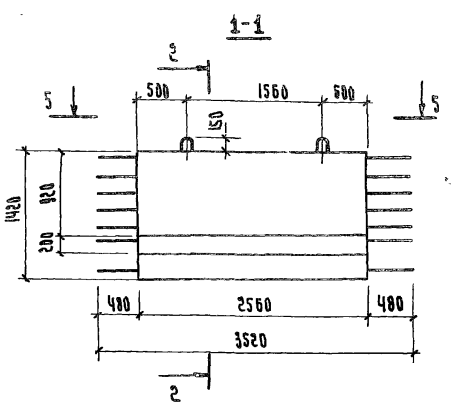

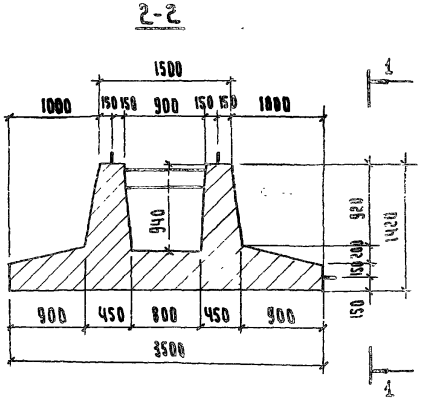

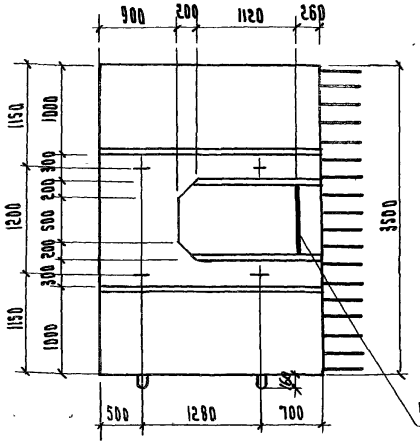

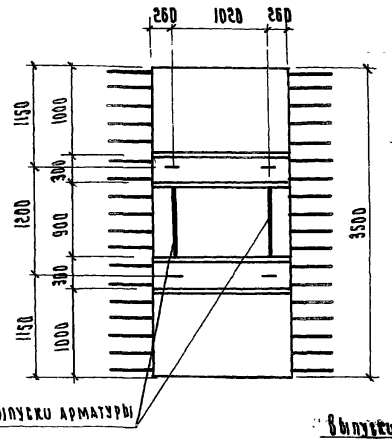

Выпуски арматуры

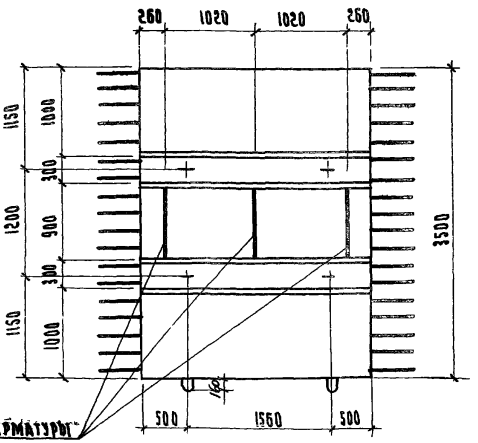

Выпуски арматуры

Обозначение	Рис.	Марка	Масса, т
3.503-49.1-69700	1	350 ФК-1	16.0
-01	2	350 ФП-1	8.8
-02	3	350 ФП-2	14.5

Изм.	Лист	№ докум.	Подпись	Дата
Разраб.		Нюнин		
Пров.		Бойцова		
Гл.инж.пр.		Дашкевич		
Гл.техн.		Гафт		

3.503-49.1-69700 СБ

Блок фундамента (350 ФК-1, 350 ФП-1 и 350 ФП-2) Сборочный чертеж

Лит.	Масса	Масштаб
Р	см. табл.	1:50

Лист 1 | Листов 2

Рис. 1

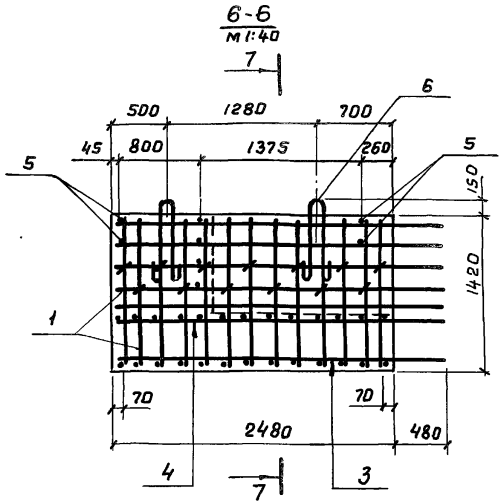

Рис. 2

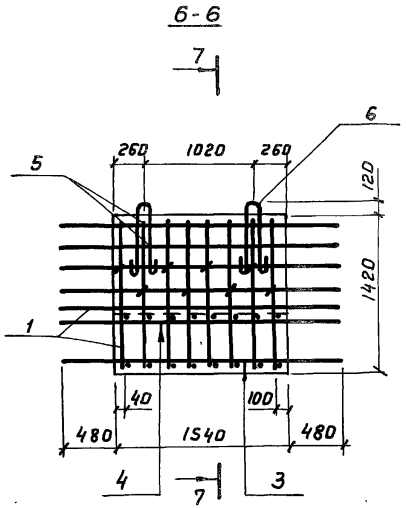

Рис. 3

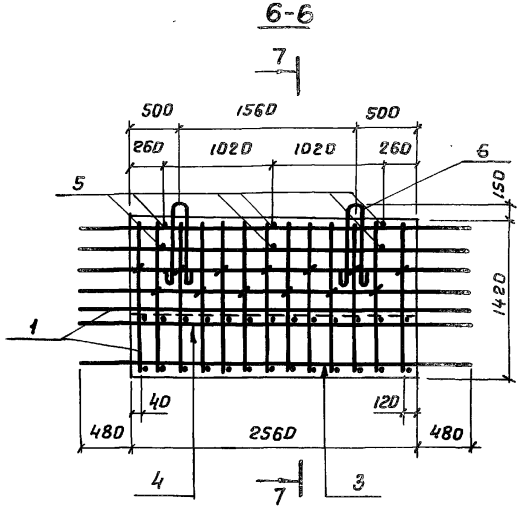

Обозначение	Рис.	Марка
3.503-49.1-69700	1	350ФК-1
-01	2	350ФП-1
-02	3	350ФП-2

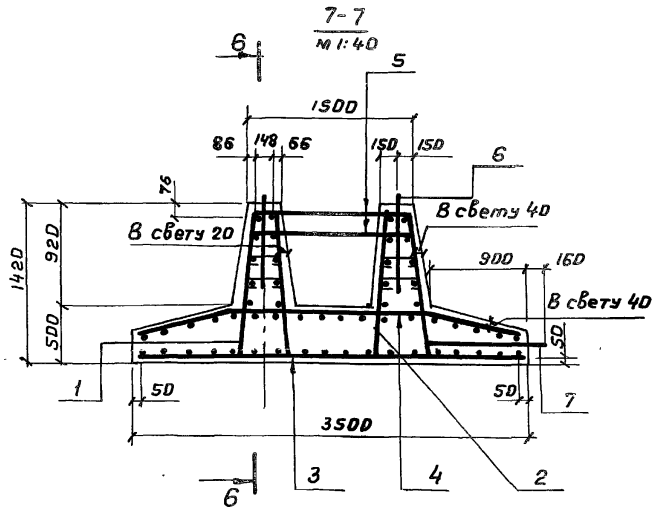

Поз.	Обозначение	Наименование	Кол. на исполн. 3.503-49.1-69600 —	01	02	Примечание
		Документация				
	3.503-49-1-69600 СБ	Сборочный чертеж	×	×	×	
	3.503-49.1-00000 ВС	Выборка стали	×	×	×	
	3.503-49.1-00000 ТО	Техническое описание	×	×	×	
		Сборочные единицы и детали				
1	3.503-49.2- 69610	Каркас пространств. КП7	1			
2	- 01	Каркас пространств. КП8	1			
1	3.503-49.2- 69620	Каркас пространств. КП9		1		
	Лит.		Р	Р	Р	
	Шифр		400ФК-1	400ФП-1	400ФП-2	

Изм.	Лист	№ докум.	Подпись	Дата
Разраб.		Затока		
Пров.		Андрианова		
Гл.инж.пр.		Дашкевич		
Гл.техн.		Гафт		
Нач.отд.		Катащев		

3.503-49.1-69600

Блок фундамента (400 ФК-1; 400ФП-1 и 400ФП-2)

Лит.	Лист	Листов
Р	1	2

ПРОМТРАНСНИИПРОЕКТ г. Москва

Копировал Формат А1Г

№ подл. | Подпись и дата

Поз.	Обозначение	Наименование	Кол. на исполн. 3.503-49.1-69600 —	01	02	Примечание
2	3.503-49.2-69620 - 01	Каркас пространств. КП10		1		
1	3.503-49.2-69630	Каркас пространств. КП11			1	
3	3.503-49.2- 69640	Сетка арматурная С42	1			
4	3.503-49.2-69650	Сетка арматурная С44	1			
3	3.503-49.2-69640 - 01	Сетка арматурная С43		1		
4	3.503-49.2-69550 - 01	Сетка арматурная С45		1		
3	3.503-49.2-69660	Сетка арматурная С46			1	
4	3.503-49.2-69670	Сетка арматурная С47			1	
5	3.503-49.2-61001	Стяжка	8	4		
5	3.503-49.2-69601	Стяжка			6	
6	- 01	Петля строповочная	8			
6	3.503-49.2-27001 - 02	Петля строповочная		4	2	
7	3.503-49.2- 69602	Петля строповочная			1	
		Материалы				
		Бетон гидротехнический				
		ГОСТ 4795-68* марки 300	7,8	4,8	3,3	м³/сборный/

Изм.	Лист	№ докум.	Подп.	Дата

3.503-49.1-69600

Лист 2

Копировал Формат А1Г

Рис.1

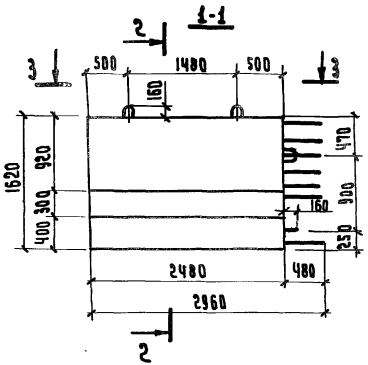

Рис.2

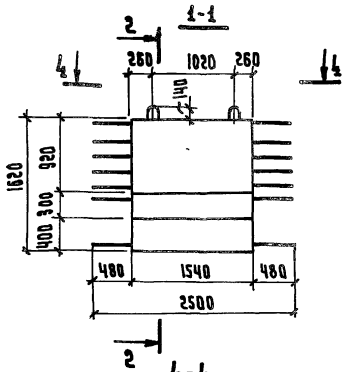

Рис.3

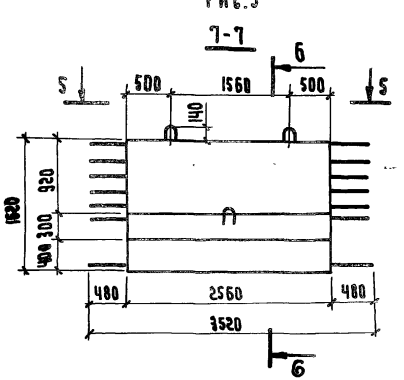

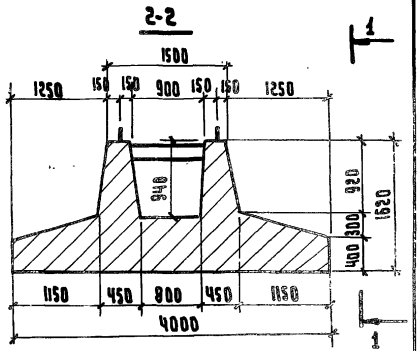

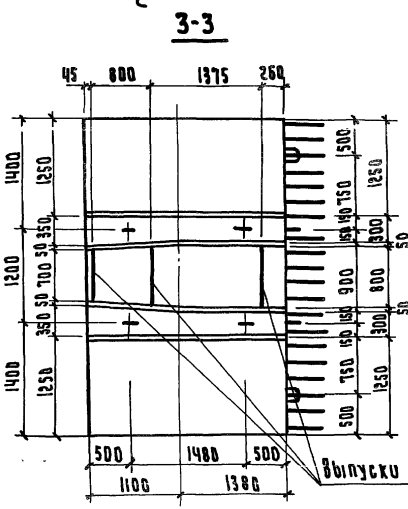

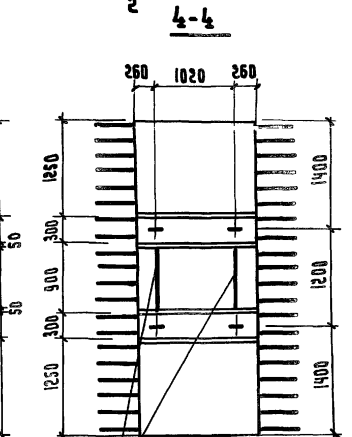

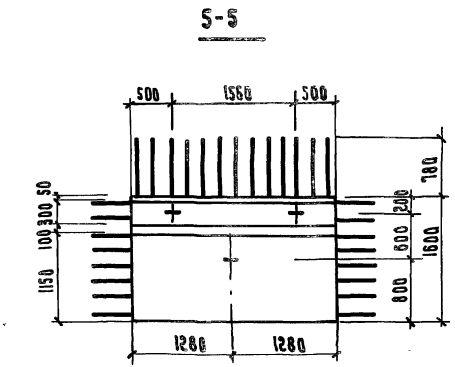

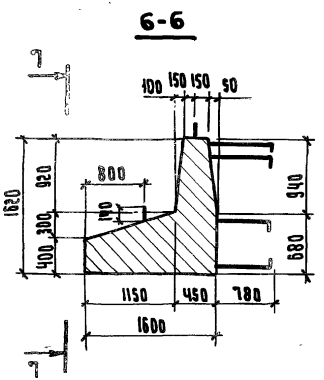

Обозначение	Рис.	Марка	Масса, т
3.503-49.1-69600	1	400фк-1	19.5
-01	2	400фп-1	12.0
-02	3	400фп-2	8.3

Изм.	Лист	№ докум.	Подпись	Дата
Разраб.		Нюнин		
Пров.		Бойцова		
Гл.инж.пр.		Дашкевич		
Гл.техн.		Гяфт		

3.503-49.1-69600 СБ

Блок фундамента (400фк-1, 400фп-1 и 400фп-2) Сборочный чертеж

Лит.	Масса	Масштаб
Р	см. табл.	1:50

Лист 1 | Листов 2

Рис.1

9-9

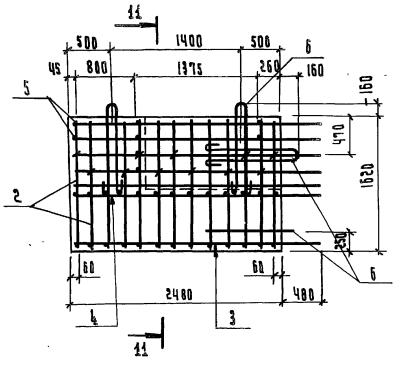

Рис.2

9-9

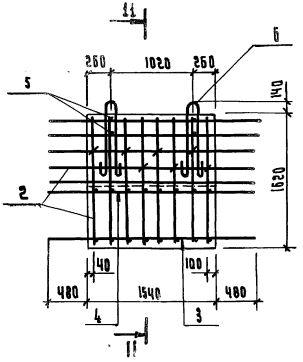

Рис.3

8-8

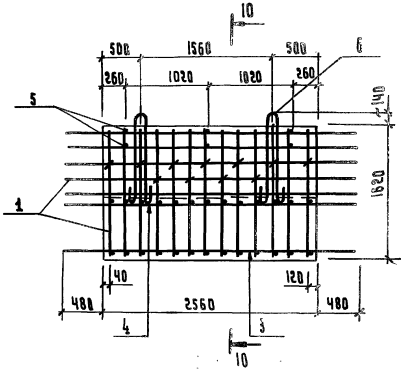

11-11

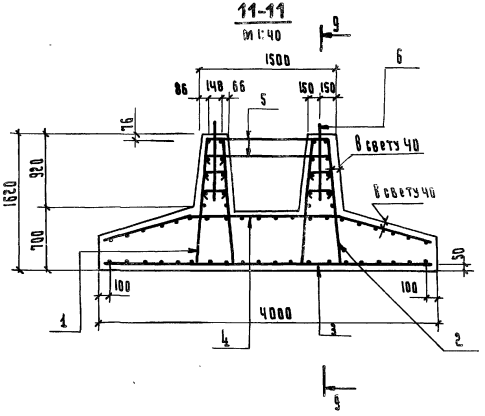

10-10

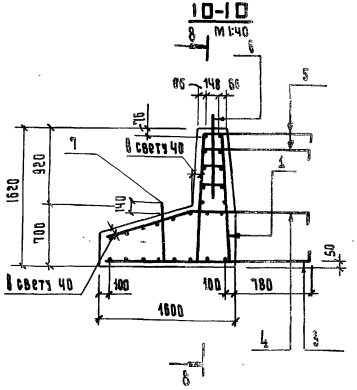

Обозначение	Рис.	Марка
3503-49.1-69600	1	400фк-1
-01	2	400фп-1
-02	3	400фп-2

Поз.	Обозначение	Наименование	Кол. на испол. 3.503-49.1-8300 —	01	02	03	Примечание
		Документация					
	3.503-49.1-8300 СБ	Сборочный чертеж	×	×	×	×	
	3.503-49.1-00000 ВС	Выборка стали	×	×	×	×	
	3.503-49.1-00000 ТО	Техническое описание	×	×	×	×	
		Сборочные единицы и детали					
1	3.503-49.2-69610	Каркас пространств. КП7	1				
2	-01	Каркас пространств. КП8		1			
1	3.503-49.2-69620	Каркас пространств. КП9			1		
	Шифр		450 ФК-1	450 ФК-2	450 ФП-1	450 ФП-2	
	Дет.		Р	Р	Р	Р	

Изм.	Лист	№ докум.	Подпись	Дата
Разраб.	Затова			
Пров.	Андрианова			
Гл. инж. пр.	Дашкевич			
Гл. техн.	Гафт			
Нач. отд.	Каташев			

3.503-49.1-8300

Блок фундамента (450 ФК-1; 450 ФК-2; 450 ФП-1 и 450 ФП-2)

Лит.	Лист	Листов
Р	1	2

ПРОМТРАНСНИИПРОЕКТ г. Москва

Копировал | Формат А4

Инв. № подл. | Подпись и дата

Поз.	Обозначение	Наименование	Кол. на испол. 3.503-49.1-8300 —	01	02	03	Примечание
2	3.503-49.2-69620 -01	Каркас пространств. КП10			1		
1	3.503-49.2-69630	Каркас пространств. КП11				1	
3	3.503-49.2-8310	Сетка арматурная С62	1				
3	-01	Сетка арматурная С63		1			
4	3.503-49.2-8320	Сетка арматурная С64	1				
4	-01	Сетка арматурная С65		1			
3	3.503-49.2-8330	Сетка арматурная С66			1		
4	3.503-49.2-8340	Сетка арматурная С67			1		
3	3.503-49.2-8350	Сетка арматурная С68				1	
4	3.503-49.2-8360	Сетка арматурная С69				1	
5	3.503-49.2-69601	Стяжка	8	8		6	
5	3.503-49.2-61001	Стяжка			4		
6	3.503-49.2-27001-02	Петля строповочная	2	2	4	2	
7	3.503-49.2-69602	Петля строповочная	1	1		1	
		Материалы					
		Бетон гидротехнический					
		ГОСТ 4795-68 марки 300	3.5	3.5	5.1	3.6	м³ (сборный)

Изм.	Лист	№ докум.	Подп.	Дата

3.503-49.1-8300

Лист 2

Копировал | Формат А4

Рис. 1

3.503-49.1-8300 - изображено

3.503-49.1-8300-01 - зеркальное отражение

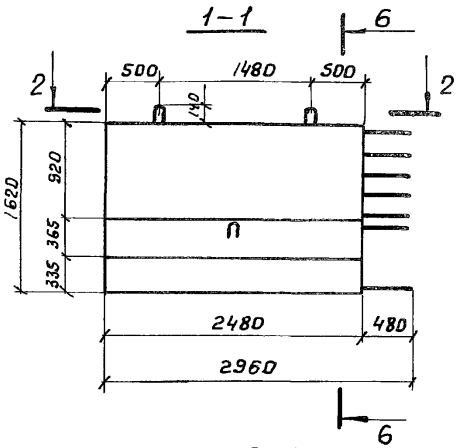

Рис. 2

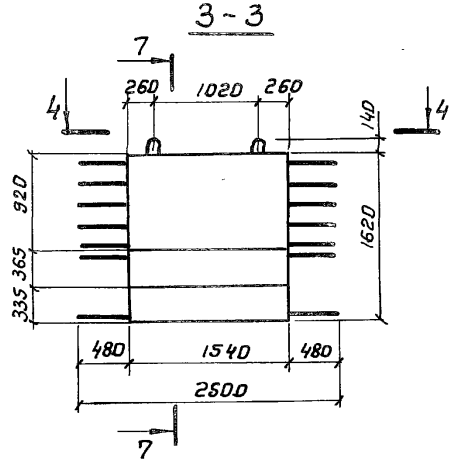

Рис. 3

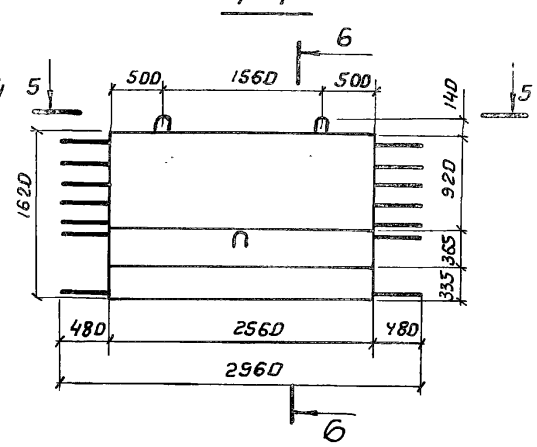

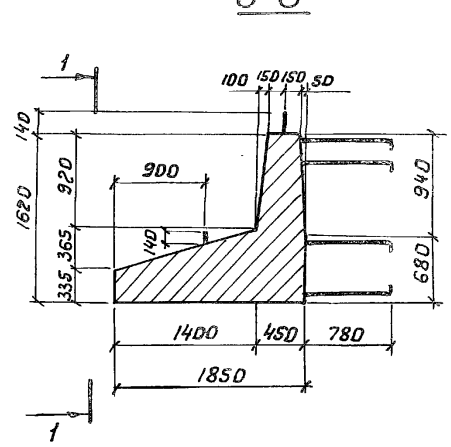

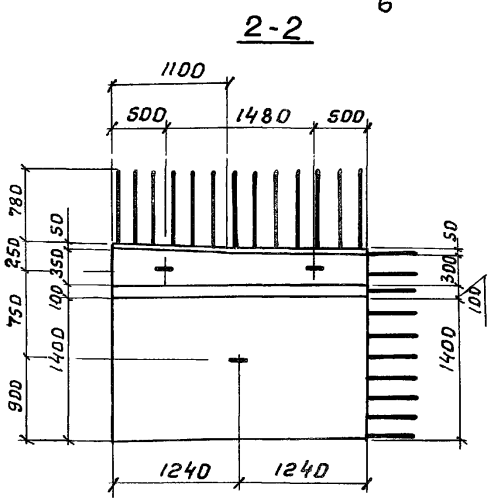

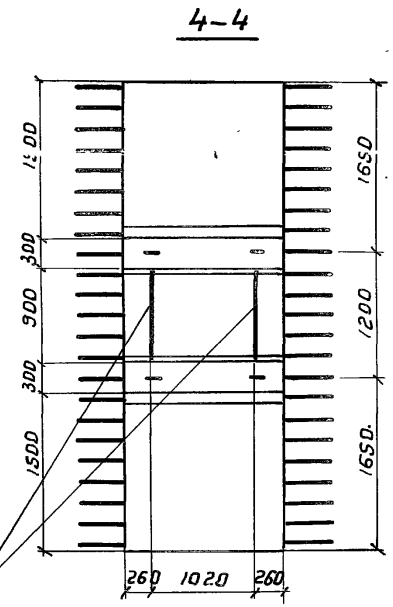

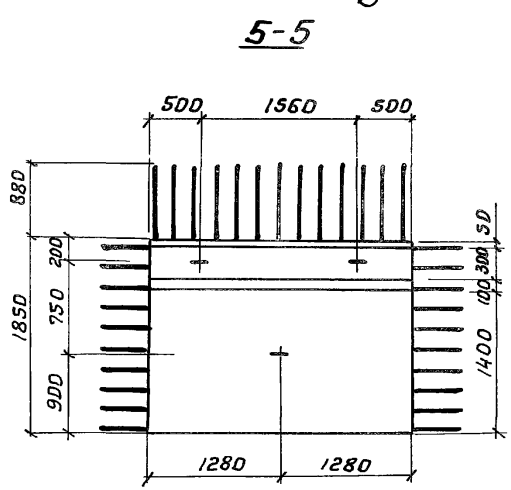

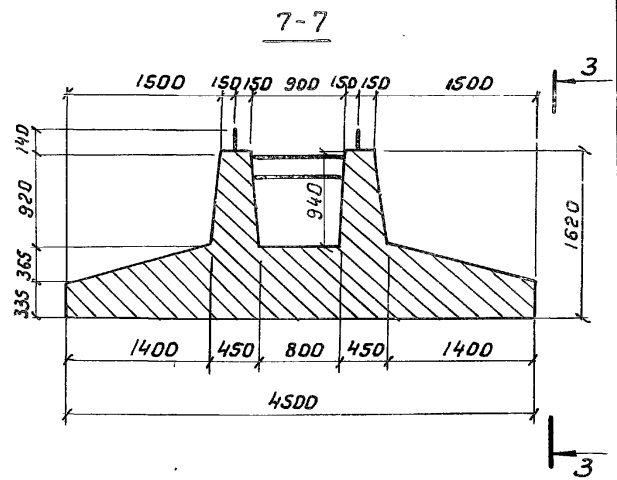

Обозначение	Рис.	Марка	Масса, т
3.503-49.1-8300	1	450фк-1	8,8
-01	1	450фк-2	8,8
-02	2	450фп-1	12,8
-03	3	450фп-2	9,0

Изм.	Лист	№ докум.	Подпись	Дата
Разраб.		Таврина		
Пров.		Бойцова		
Гл.инж.пр.		Дашкевич		
Гл.техн.		Гафт		

3.503-49.1-8300СБ

Блок фундамента (450фк-1; 450фк-2, 450фп-1 и 450фп-2)

Сборочный чертеж

Лит.	Масса	Масштаб
Р	См. табл.	1:50
Лист 1	Листов 2	

Рис. 1

3.503-49.1 - 8300 – изображено

3.503-49.1 - 8300-01 – зеркальное отражение

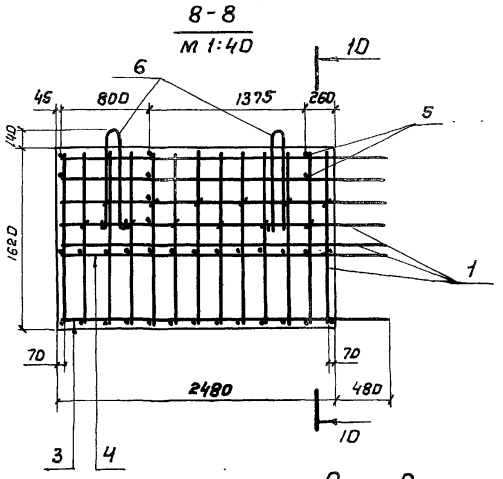

Рис. 3

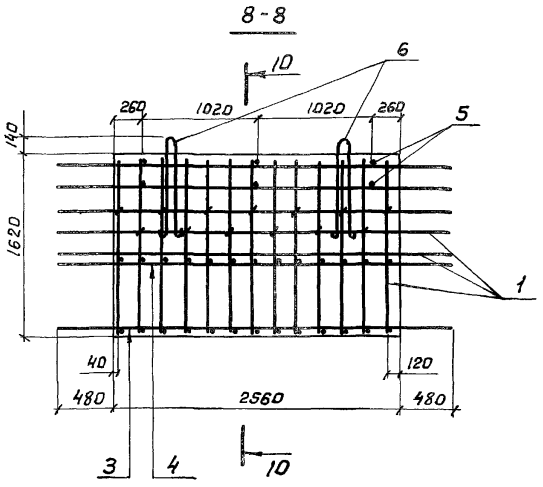

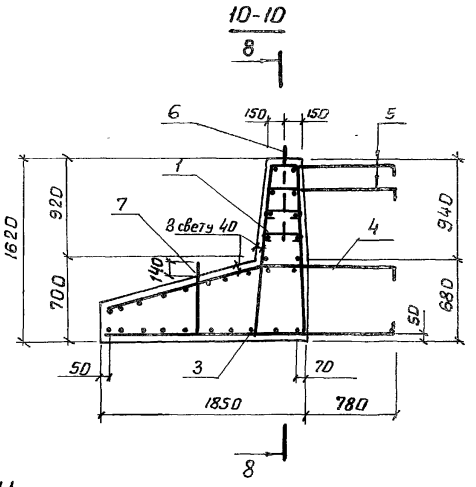

Рис. 2

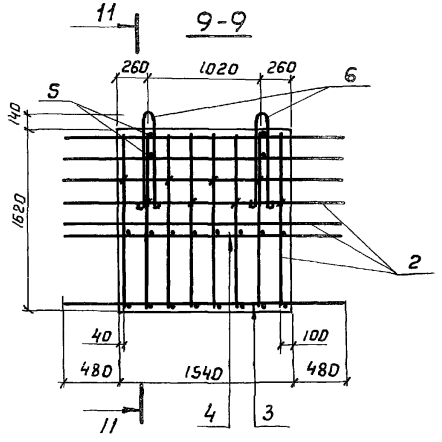

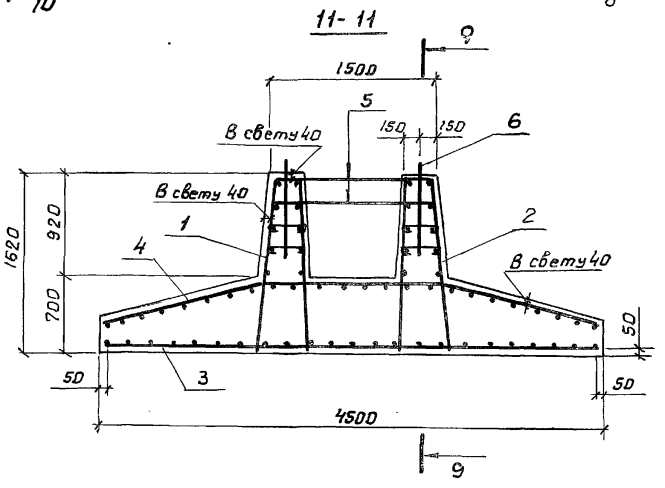

Обозначение	Рис.	Марка
3.503-49.1-8300	1	450фк-1
-01	1	450фк-2
-02	2	450фп-1
-03	3	450фп-2

Поз.	Обозначение	Наименование	Кол. на исполн. 3.503-49.1-73000				Примечание
			–	01	02	03	
		Документация					
	3.503-49.1-73000 СБ	Сборочный чертеж	×	×	×	×	
	3.503-49.1-00000 ВС	Выборка стали	×	×	×	×	
	3.503-49.1-00000 ТО	Техническое описание	×	×	×	×	
		Сборочные единицы и детали					
1	3.503-49.2-73100	Каркас пространств. КП12	1				
2	-01	Каркас пространств. КП13		1			
1	3.503-49.2-73200	Каркас пространств. КП14			1		

Шифр	Лит.
500фк-1	Р
500фк-2	Р
500фп-1	Р
500фп-2	Р

Изм.	Лист	№ докум.	Подпись	Дата
Разраб.		Затока		
Пров.		Андрианова		
Гл. инж. пр.		Дашкевич		
Гл. техн.		Гафт		
Нач. отд.		Каташев		

3.503-49.1-73000

Блок фундамента (500фк-1, 500фк-2, 500фп-1 и 500фп-2)

Лит.	Лист	Листов
Р	1	2

ПРОМТРАНСНИИПРОЕКТ г. Москва

Копировал Формат А4

Инв. № подл. | Подпись и дата

Поз.	Обозначение	Наименование	Кол. на исполн. 3.503-49.1-73000				Примечание
			–	01	02	03	
2	-01	Каркас пространств. КП15			1		
1	3.503-49.2-73300	Каркас пространств. КП16				1	
3	3.503-49.2-73400	Сетка арматурная С54	1				
3	-01	Сетка арматурная С55		1			
4	3.503-49.2-73500	Сетка арматурная С56	1				
4	-01	Сетка арматурная С57		1			
3	3.503-49.2-73600	Сетка арматурная С58			1		
4	3.503-49.2-73700	Сетка арматурная С59			1		
3	3.503-49.2-73800	Сетка арматурная С60				1	
4	3.503-49.2-73900	Сетка арматурная С61				1	
5	3.503-49.2-73001-01	Стяжка	8	8		6	
5	3.503-49.2-73001	Стяжка			4		
6	3.503-49.2-27001-02	Петля строповочная	2	2	4	2	
7	3.503-49.2-69602	Петля строповочная	1	1		1	
		Материалы					
		Бетон гидротехнический					
		ГОСТ 4795-68 марки 300	4,1	4,1	6,1	4,2	м³ (сборный)

Изм.	Лист	№ докум.	Подп.	Дата

3.503-49.1-73000

Лист 2

Копировал Формат А4

Рис. 1

73000 – изображено

73000-01 – зеркальное отражение

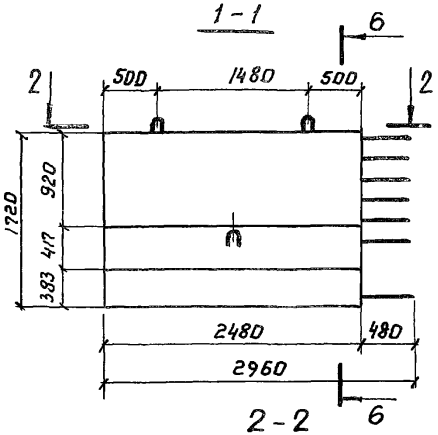

Рис. 2

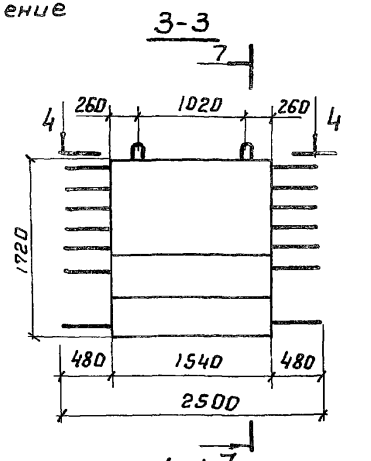

Рис. 3

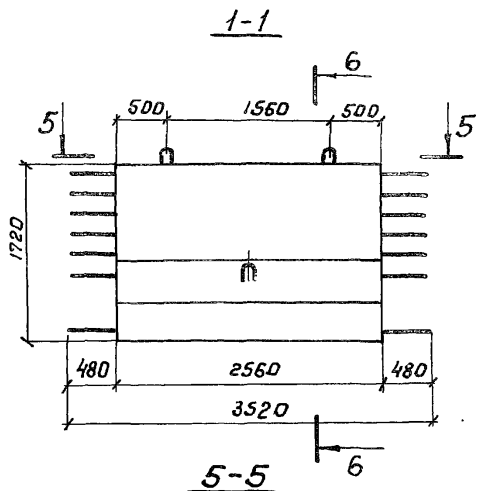

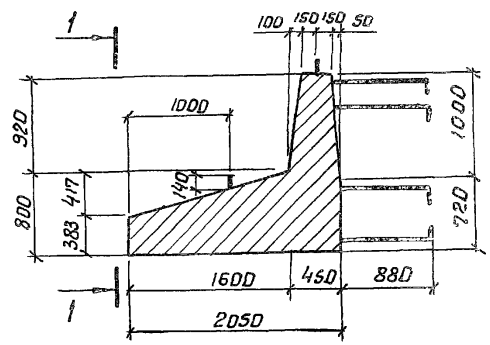

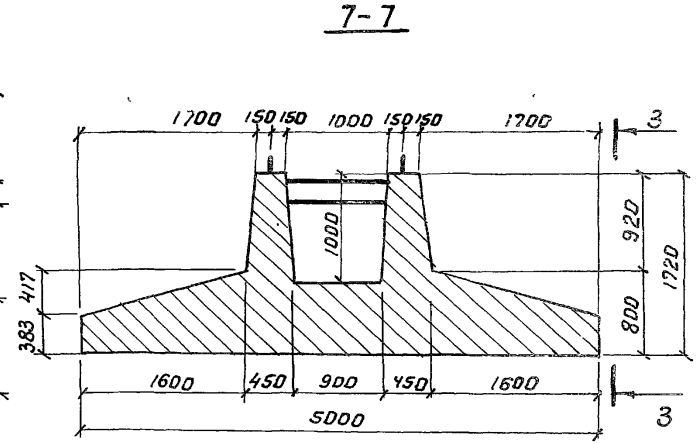

Обозначение	Рис.	Марка	Масса, т
3.503-49.1-73000	1	500фк-1	10,3
-01	1	500фк-2	10,3
-02	2	500фп-1	15,3
-03	3	500фп-2	10,5

Изм.	Лист	№ докум.	Подпись	Дата
Разраб.		Затока		
Пров.		Бойцова		
Гл.инж.пр.		Дашкевич		
Гл.техн.		Гафт		

3.503-49.1-73000 СБ

Блок фундамента (500фк-1, 500фк-2, 500фп-1 и 500фп-2)

Сборочный чертеж

Лит	Масса	Масштаб
Р	см. табл	1:50

Лист 1 | Листов 2

Рис. 1

3.503-49.1-73000 – изображено

3.503-49.1-73000-01 – зеркальное отражение

8-8

м 1:40

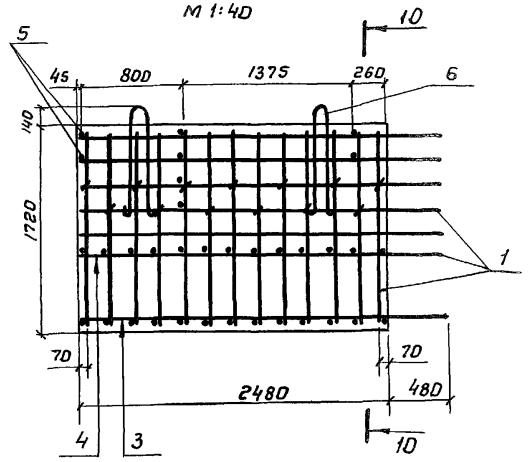

Рис. 3

8-8

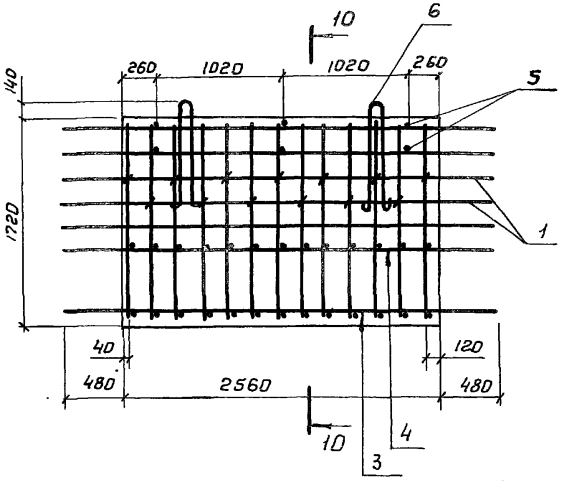

10-10

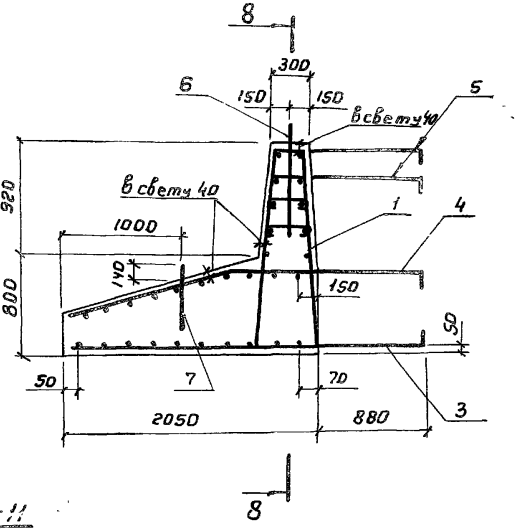

8

Рис. 2

9-9

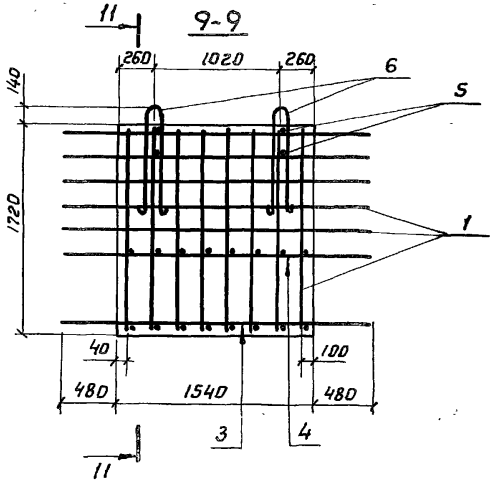

11-11

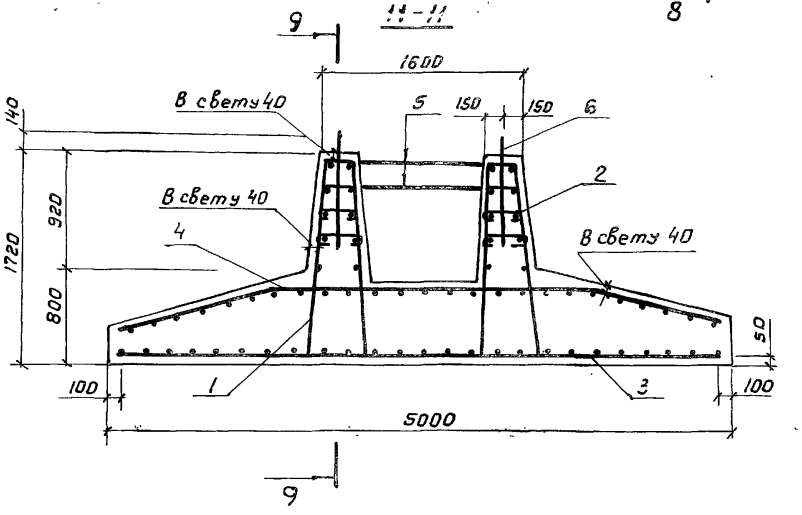

Обозначение	Рис.	Марка
3.503-49.1-73000	1	500фк-1
-01	1	500фк-2
-02	2	500фп-1
-03	3	500фп-2

Зона	Поз.	Обозначение	Наименование	Кол. на исполн. 3.503-49.1-21000 –	01	Примечание
			Документация			
		3.503-49.1-21000СБ	Сборочный чертеж	X	X	
		3.503-49.1-00000ВС	Выборка стали	X	X	
		3.503-49.1-00000ТО	Техническое описание	X	X	

Лит

Шифр 8-28СВ-520 Р 8-28СН-535 Р

Изм.	Лист	№ докум.	Подпись	Дата
Разраб.		Митина		
Пров.		Байцова		
Гл. инж. пр.		Дашкевич		
Гл. техн.		Гафт		
Нач. отд.		Каташев		

3.503-49.1-21000

Стойка (8-28СВ-520 и 8-28СН-535)

Лит	Лист	Листов
Р	1	2

ПРОМТРАНСНИИПРОЕКТ г. Москва

Копировал Формат А4

№ подл. | Подпись и дата

Зона	Поз.	Обозначение	Наименование	Кол. на исполн. 3.503-49.1-21000 –	01	Примечание
			Сборочные единицы и детали			
	1	3.503-49.1-21001	ф28 А-II ГОСТ 5781-75, ℓ=5690	8		220,0 кг
	2	-01	ф28 А-II ГОСТ 5781-75, ℓ=5840		8	225,8 кг
	3	3.503-49.2-21002	Хомут	35	36	
	4	-01	Петля строповочная	2	2	
			Материалы			
			бетон гидротехнический			
			ГОСТ 4795-68 марки 300	0,64	0,65	$м^3$ (сборный)

Изм. Лист N докум. Подп. Дата

3.503-49.1-21000 Лист 2

Копировал Формат А4

Рис.1

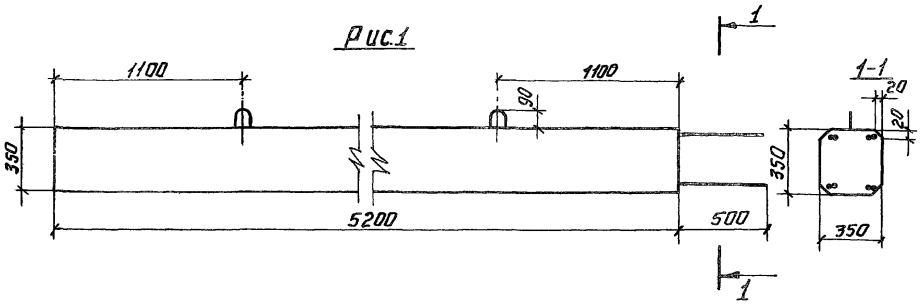

Рис.2

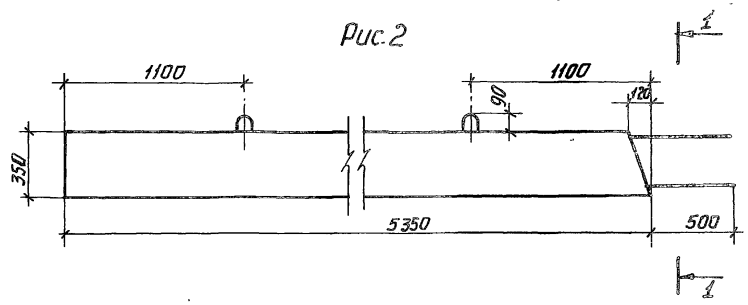

2-2

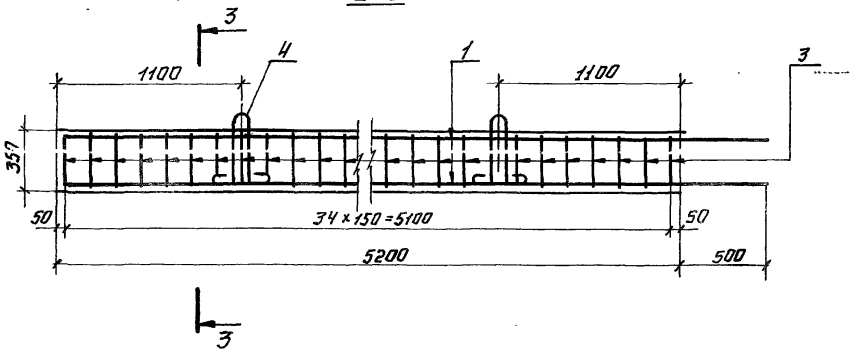

2-2

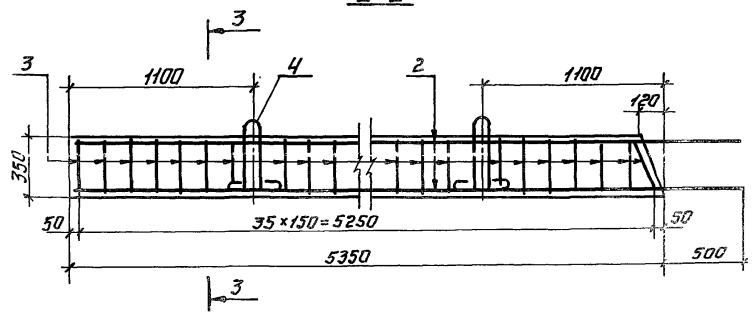

3-3
М1:10

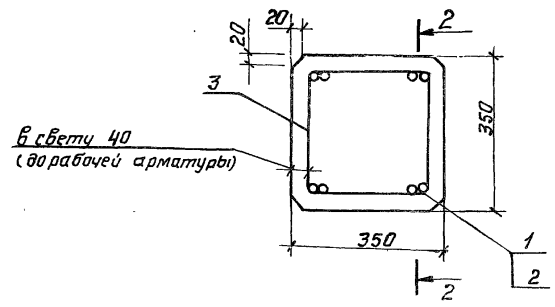

Обозначение	Рис.	Марка	Масса т
3.503-49.1-21000	1	8-28СВ-520	1,6
- 01	2	8-28-СН-535	1,6

Изм.	Лист.	№ докум.	Подпись	Дата
Разраб.		Митина		
Пров.		Бойцова		
Гл.инж.пр.		Лашкевич		
Гл.техн		Гафт		

3.503-49.1-21000С6

Стойка (8-28СВ-520 и 8-28СН-535)

Сборочный чертеж

Лит.	Масса	Масшт.
Р	см. табл.	1:25
Лист	Листов 1	

Зона	Поз.	Обозначение	Наименование	Кол. на исполн. 3.503-49.1-4100										Примечание
				-	01									
			Документация											
		3.503-49.1-4100 сб	Сборочный чертеж	X	X									
		3.503-49.1-00000 ВС	Выборка стали	X	X									
		3.503-49.1-00000 ТО	Техническое описание	X	X									

Лит

Шифр 12-32СВ-720 Р | 12-32СН-740 Р

Изм.	Лист	№ докум.	Подпись	Дата
Разраб.		Митина		
Пров.		Байцова		
Гл.инж.пр.		Дашкевич		
Гл.тех.		Гафт		
Нач.отд.		Каташев		

3.503-49.1-4100

Стойка (12-32СВ-720 и 12-32СН-740)

Лит.	Лист	Листов
Р	1	2

ПРОМТРАНСНИИПРОЕКТ г. Москва

Копировал Формат 11г

Инв. № подл. | Подпись и дата

Зона	Поз.	Обозначение	Наименование	Кол. на исполн. 3.503-49.1-4100										Примечание
				-	01									
			Сборочные единицы и детали											
	1	3.503-49.1-4101	ФЗ2А-II ГОСТ 5781-75, ℓ=7890	12										582,6 кг
	2	-01	ФЗ2А-II ГОСТ 5781-75, ℓ=7890		12									597,7 кг
	3	3.503-49.2-21002	Хомут	49	50									
	4	3.503-49.2-4102	Петля страповочная	2	2									
			Материалы											
			Бетон гидротехнический ГОСТ 4795-68 марки 300	0,88	0,90									м³ (сборный)

Изм.	Лист	№ докум.	Подп.	Дата

3.503-49.1-4100 Лист 2

Копировал Формат 11г

Рис. 1

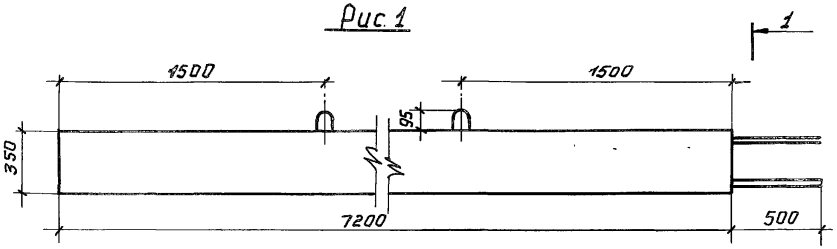

Рис. 2

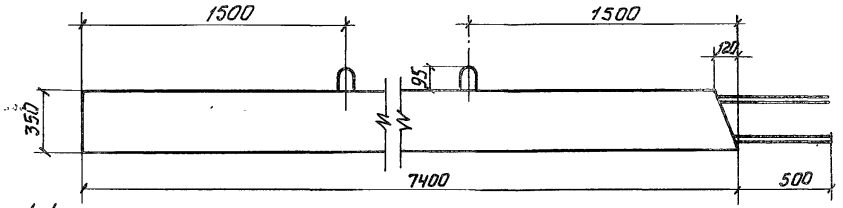

1-1

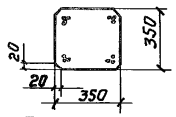

2-2

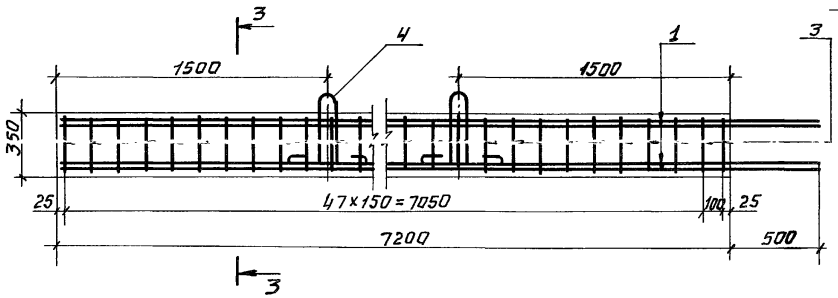

2-2

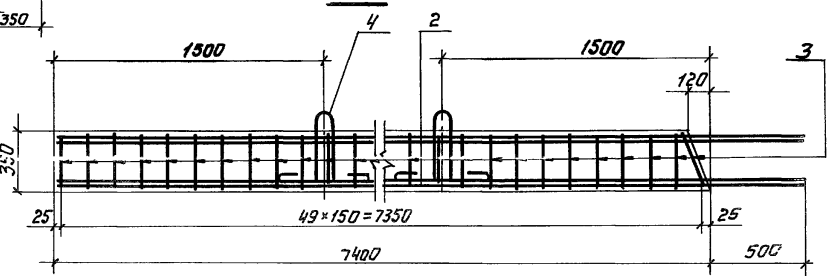

3-3

М 1:10

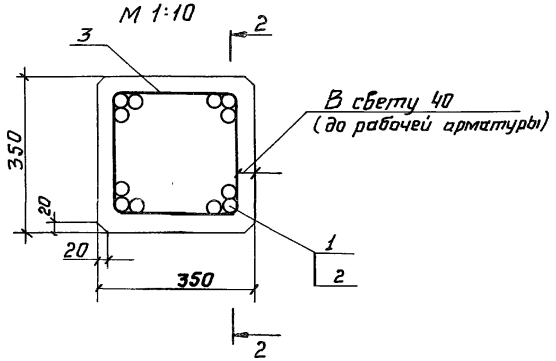

Обозначение	Рис.	Марка	Масса т
3.503-49.1-4100	1	12-32СВ-720	2,2
-01	2	12-32СН-740	2,2

Изм.	Лист	№ докум.	Подпись	Дата
Разраб.		Митина		
Провер.		Байцова		
Гл.инж.пр.		Дашкевич		
Гл.техн.		Гафт		

3.503-49.1-4100СБ

Стойка (12-32СВ-720 и 12-32СН-740) Сборочный чертеж

Лит.	Масса	Масштаб
Р	см. табл.	1:2,5

Лист | Листов 1

ПРОМТРАНСПРОЕКТ

Поз.	Обозначение	Наименование	Кол. на исполн. 3.503-49.1-62000										Примечание
			–	01									
		Документация											
	3.503-49.1-62000 СБ	Сборочный чертеж	×	×									
	3.503-49.1-00000 ВС	Выборка стали	×	×									
	3.503-49.1-00000 ТО	Техническое описание	×	×									
		Лит.	р	р									
		Шифр	50сп-5в	50сп-5									

Изм	Лист	№ докум.	Подпись	Дата	3.503-49.1-62000			
Разраб.		Митина			Блок стенки (50 сп-5в и 50сп-5)	Лит.	Лист	Листов
Пров.		Андрианова				Р	1	2
Гл.инж.пр.		Дашкевич				ПРОМТРАНСНИИПРОЕКТ г. Москва		
Гл.техн.		Рафт						
Нач.отд.		Каташев						

Копировал Формат 11г

№ подл.	Подпись и дата

Поз.	Обозначение	Наименование	Кол. на исполн. 3.503-49.1-62000										Примечание
			–	01									
		Сборочные единицы и детали											
1	3.503-49.2-62100	Каркас плоский КР1	2										
2	-01	Каркас плоский КР2	2	4									
3	3.503-49.2-62001	Стяжка	10	10									
4	-01	Стяжка	42	42									
5	-02	Схватка	23	23									
6	-03	Петля строповочная	2	2									
		Стержни отдельные											
7	3.503-49.1-62002	ф16А-II ГОСТ 5781-75, ℓ=4180	6	4									50сп-5в 39.6 кг 50сп-5 26.4 кг
8	3.503-49.1-62003	ф16А-II ГОСТ 5781-75, ℓ=1450	14	4									50сп-5в 32.0 кг 50сп-5 9.2 кг
9	3.503-49.1-62004	ф16А-II ГОСТ 5781-75, ℓ=5060		2									16.0 кг
		Материалы											
		Бетон гидротехнический											
		ГОСТ 4795-68 марки 300	2.3	2.3									м³ (сборный)

Изм	Лист	№ докум.	Подпись	Дата	3.503-49.1-62000	Лист 2

Копировал Формат 11г

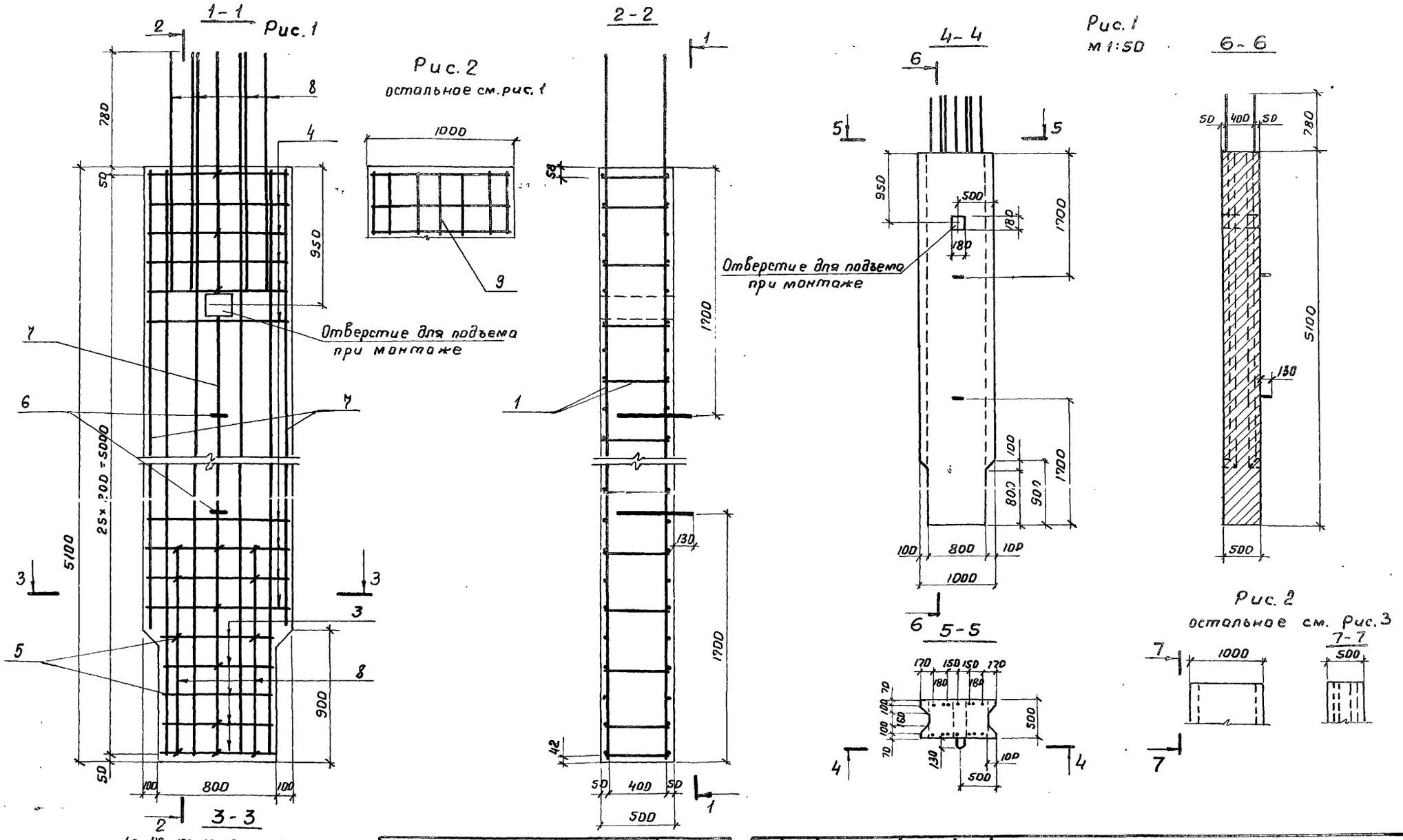

Обозначение	Рис	Марка
3.503-49.1-62000	1	50СП-5в
-01	2	50СП-5

Примечание.
Стержень поз. 9 вырезается по месту

50СП-5в	7	2	8	1	7	1	8	2	7
50СП-5	7	2	8	2	9	2	8	2	7

Изм.	Лист	№ докум.	Подп.	Дата
Разраб.		Митина		
Пров.		Андрианова		
Гл.инж.пр.		Дашкевич		
Гл.техн.		Гафт		
Нач.отд.		Каташев		

3.503-49.1-62000 СБ

Блок стенки (50СП-5в и 50СП-5) Сборочный чертеж

Лит.	Масса	Масштаб
Р	5,7т	1:25

Лист | Листов 1

ПОЛИТОЛИГИИПРОЕКТ

Поз.	Обозначение	Наименование	Кол. на испол. 3.503-49.1-63000 –	Примечание
		Документация		
	3.503-49.1-63000 СБ	Сборочный чертеж	X	
	3.503-49.1-00000 ВС	Выборка стали	X	
	3.503-49.1-00000 ТО	Техническое описание	X	

Лит. Р

Шифр 50СК-5

Изм.	Лист	№ докум.	Подпись	Дата
Разраб.		Митина		
Пров.		Андрианова		
Гл.инж.пр		Дашкевич		
Гл.техн.		Сафт		
Нач.отд.		Каташев		

3.503-49.1-63000

Блок-стенки 50СК-5

Лит.	Лист	Листов
Р	1	2

ПРОМТРАНСНИИПРОЕКТ г. Москва

Копировал Формат 11Г

Инв.№ подл. | Подпись и дата

Поз.	Обозначение	Наименование	Кол. на испол. 3.503-49.1-63000 –	Примечание
		Сборочные единицы и детали		
1	3.503-49.2-62100	Каркас плоский КР1	5	
2	3.503-49.2-63001	Хомут	5	
3	-01	Хомут	19	
4	-02	Хомут	4	
5	-03	Схватка	2	
6	-04	Стяжка	2	
7	3.503-49.2-62001-02	Схватка	23	
8	3.503-49.2-62001-03	Петля строповочная	2	
		Стержни отдельные		
9	3.503-49.1-63002	ф16 А-II ГОСТ 5781-75, ℓ=4980	2	15,7 кг
10	3.503-49.1-63003	ф16 А-II ГОСТ 5781-75, ℓ=5860	7	64,7 кг
11	3.503-49.1-62002	ф16 А-II ГОСТ 5781-75; ℓ=4180	2	13,2 кг
		Материалы		
		Бетон гидротехнический ГОСТ 4795-68 марки 300	2,8	м³ (сборный)

Изм.	Лист	№ докум.	Подпись	Дата

3.503-49.1-63000

Лист 2

Копировал Формат 11Г

47

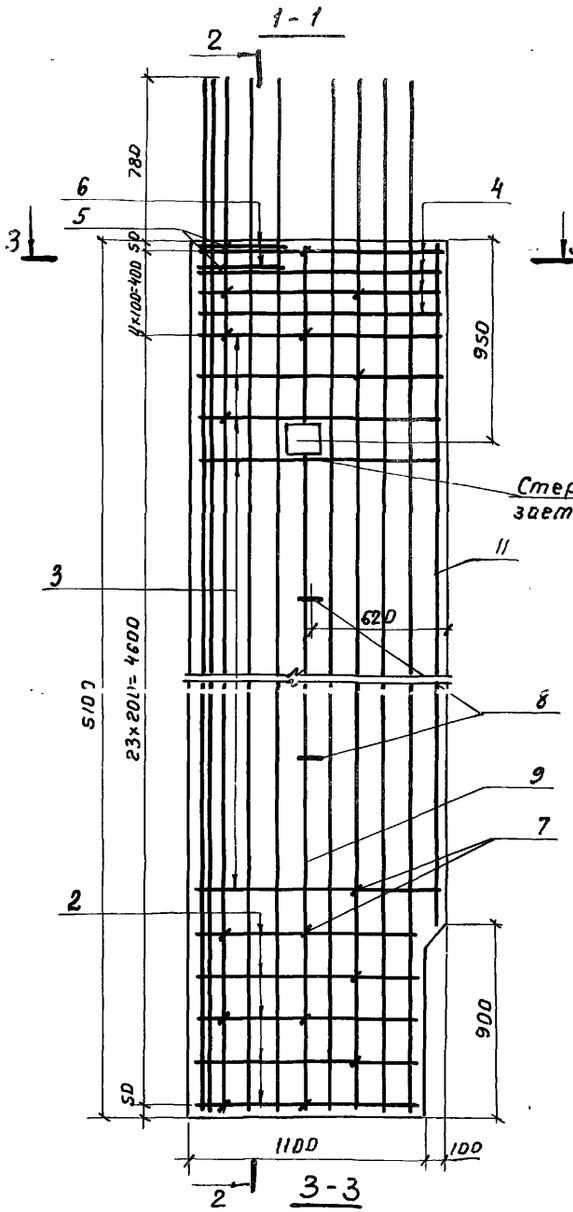

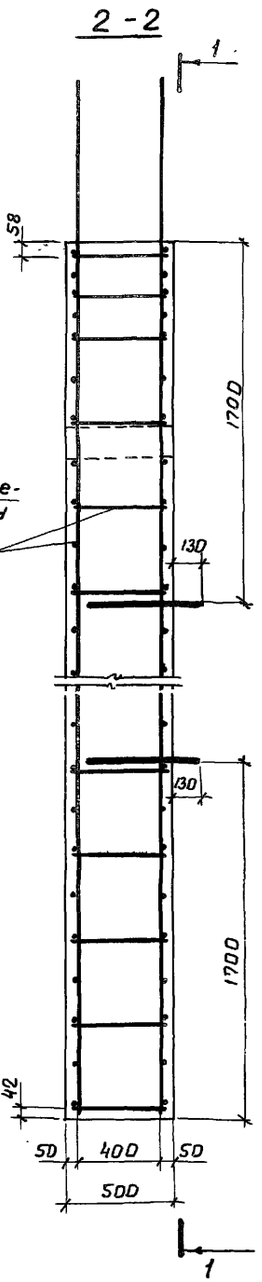

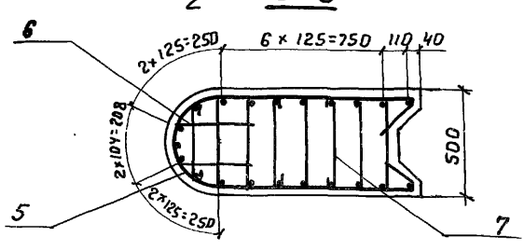

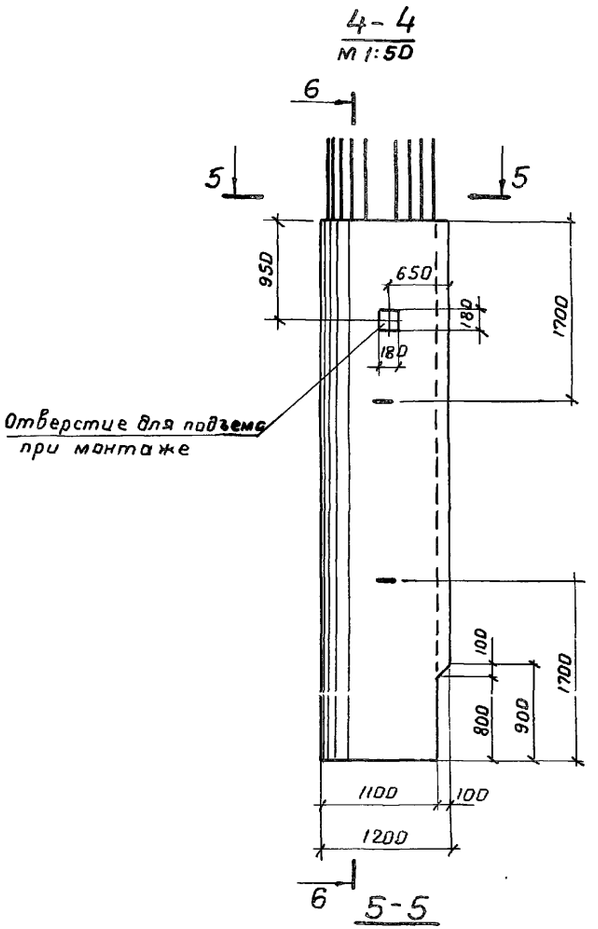

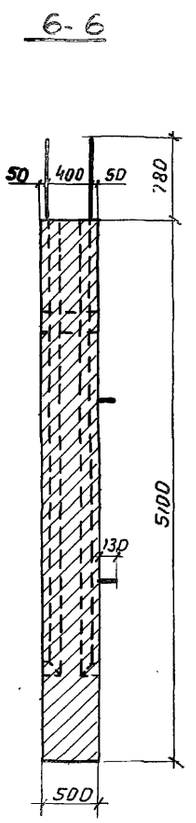

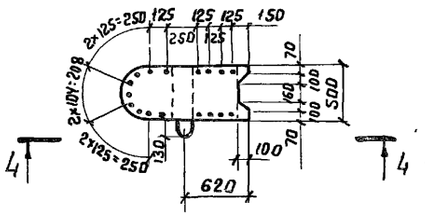

Изм.	Лист	№ докум.	Подп.	Дата
Разраб.		Митина		
Пров.		Андрианова		
Гл.инж.пр.		Дашкевич		
Гл.техн.		Гафт		

3.503-[illegible]-63000 СБ

Блок стенки 50СК-5 Сборочный чертеж

Лит	Масса	Масштаб
Р	7,0т	1:25
Лист	Листов 1	

ПОПМТРДНГНИИПРПЕКТ

Зона	Поз.	Обозначение	Наименование	Кол. на испол. 3.503-49.1-71000 —	01	Примечание
			Документация			
		3.503-49.1-71000 СБ	Сборочный чертеж	X	X	
		3.503-49.1-00000 ВС	Выборка стали	X	X	
		3.503-49.1-00000 ТО	Техническое описание	X	X	

Лит.		
Шифр	5ОСП-7В Р	5ОСП-7 Р

Изм.	Лист	№ докум.	Подпись	Дата	3.503-49.1-71000		
Разраб.		Митина			Блок стенки (5ОСП-7В и 5ОСП-7)	Лит.	Лист 1 / Листов 2
Пров.		Андрианова				Р	
Гл.инжр.		Дашкевич				ПРОМТРАНСНИИПРОЕКТ г. Москва	
Гл.техн.		Гафт					
Нач.отд.		Каташев					

Копировал Формат 11Г

Инв.№ подл. | Подпись и дата

Взам.инв.№	Поз.	Обозначение	Наименование	Кол. на испол. 3.503-49.1-71000 —	01	Примечание
			Сборочные единицы и детали			
	1	3.503-49.2-71100	Каркас плоский КР3	2		
	2	-01	Каркас плоский КР4	2	4	
	3	3.503-49.2-62001	Стяжка	10	10	
	4	-01	Стяжка	62	62	
	5	-02	Скватка	29	29	
	6	3.503-49.2-71001	Петля строповочная	2	2	
			Стержни отдельные			
	7	3.503-49.1-71002	ф18 А-II ГОСТ 5781-75, ℓ=6180	6	4	5ОСП-7В 74,1 кг; 5ОСП-7 49,4 кг
	8	3.503-49.1-71003	ф18 А-II ГОСТ 5781-75, ℓ=1450	14	4	5ОСП-7В 40,6 кг; 5ОСП-7 11,6 кг
	9	3.503-49.1-71004	ф18 А-II ГОСТ 5781-75, ℓ=7060		2	28,2 кг
			Материалы			
			Бетон гидротехнический			
			ГОСТ 4795-68 марки 300	3,2	3,2	м³ (сборный)

Изм.	Лист	№ докум.	Подпись	Дата	3.503-49.1-71000	Лист 2

Копировал Формат 11Г

1 – 1

Рис. 1

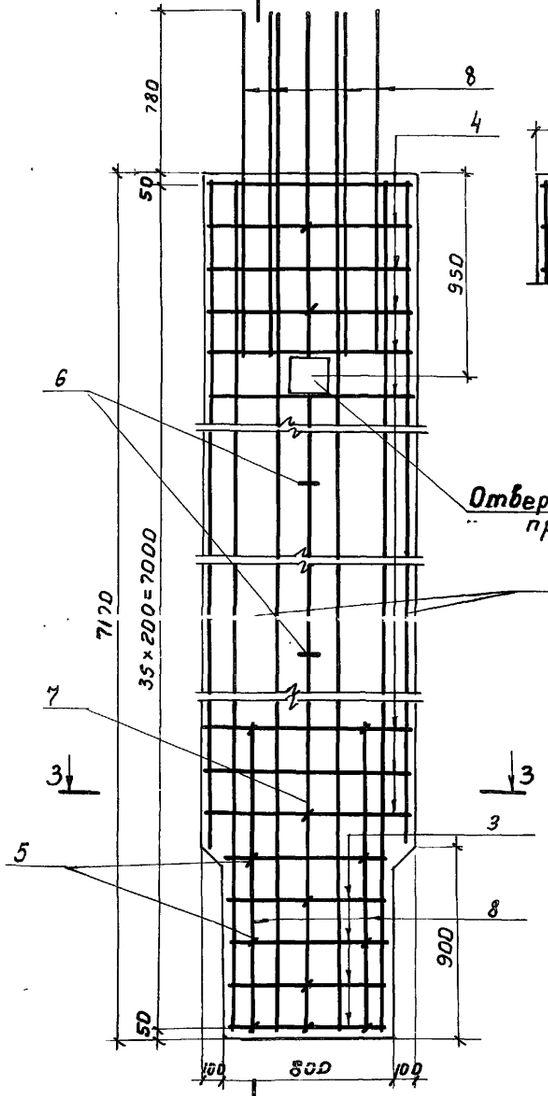

Рис. 2
остальное см. Рис. 1

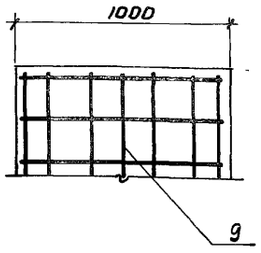

2 – 2

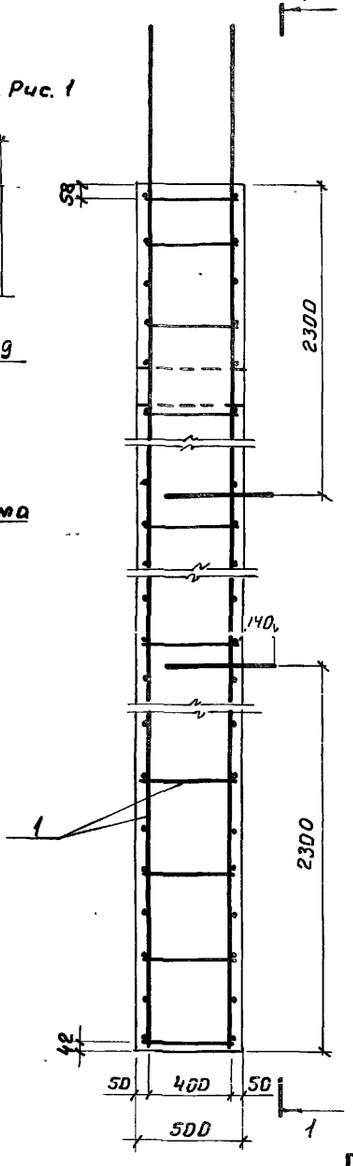

3 – 3

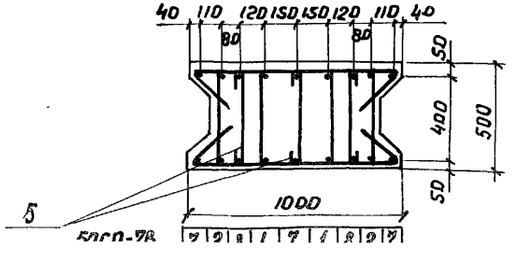

Рис. 1
М 1:50

4 – 4

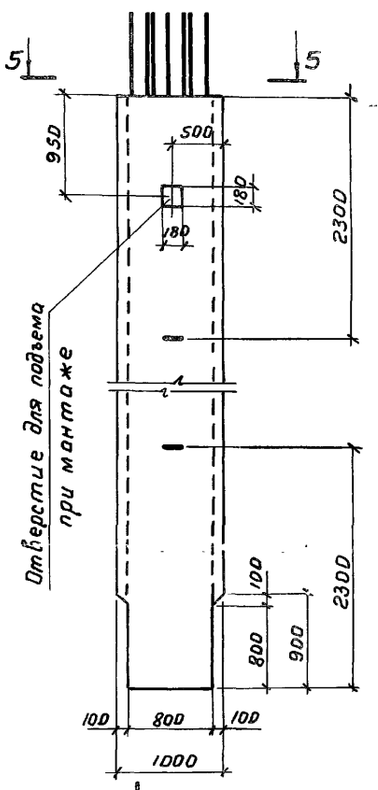

6 – 6

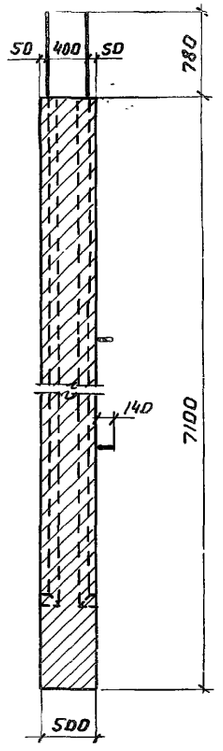

5 – 5

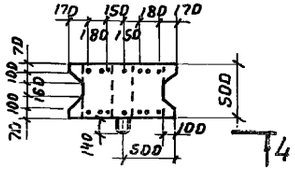

Рис. 2
остальное см. Рис. 3

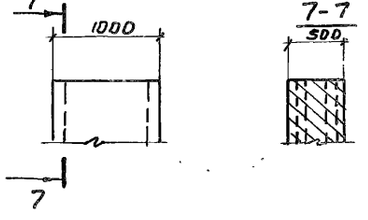

Обозначение	Рис.	Марка
3.503-49.1-71000	1	50СП-7В
-01	2	50СП-7

Примечание.

Изм.	Лист	№ докум.	Подпись	Дата
Разраб.		Митина		
Пров.		Андрианова		
Гл.инж.пр		Дашкевич		
Гл.техн.		Гафт		

3.503-49.1-71000 СБ

Блок стенки (50СП-7В и 50СП-7) Сборочный чертеж

Лит.	Масса	Масштаб
Р	8.0т	1:25
Лист	Листов 1	

ОПЫТНО-ЭКСПЕРИМЕНТАЛЬНЫЙ ПРОЕКТ

Зона	Поз.	Обозначение	Наименование	Кол. на испол. 3.503-49.1-72000 —	Примечание
			Документация		
		3.503-49.1-72000 СБ	Сборочный чертеж	×	
		3.503-49.1-00000 ВС	Выборка стали	×	
		3.503-49.1-00000 ТО	Техническое описание	×	

Лит. Р

Шифр 50 СК-7

Изм.	Лист	№ докум.	Подпись	Дата
Разраб.		Мутина		
Пров.		Андрианова		
Гл. инж. пр.		Дашкевич		
Гл. техн.		Гафт		
Нач. отд.		Каташев		

3.503-49.1-72000

Блок стенки 50 СК-7

Лит.	Лист	Листов
Р	1	2

ПРОМТРАНСНИИПРОЕКТ г. Москва

Копировал

Формат А1г

Инв. № подл. | Подпись и дата

Зона	Поз.	Обозначение	Наименование	Кол. на испол. 3.503-49.1-72000	Примечание
			Сборочные единицы и детали		
	1	3.503-49.2-71100	Каркас плоский КР3	5	
	2	3.503-49.2-63001	Хомут	5	
	3	-01	Хомут	29	
	4	-02	Хомут	4	
	5	-03	Схватка	2	
	6	-04	Стяжка	2	
	7	3.503-49.2-62001-02	Схватка	38	
	8	3.503-49.2-72001	Петля строповочная	2	
			Стержни отгибные		
	9	3.503-49.1-72002	ф18 А-II ГОСТ 5781-75, ℓ=6980	2	27.9 кг
	10	3.503-49.1-72003	ф18А-II ГОСТ 5781-75, ℓ=7860	7	109.9 кг
	11	3.503-49.1-72002	ф18А-II ГОСТ 5781-75, ℓ=6180	2	24.7 кг
			Материалы		
			Бетон гидротехнический ГОСТ 4795-68 марки 300	3.9	м³ (сборный)

Изм.	Лист	№ докум.	Подпись	Дата

3.503-49.1-72000

Лист 2

Копировал

Формат А1г

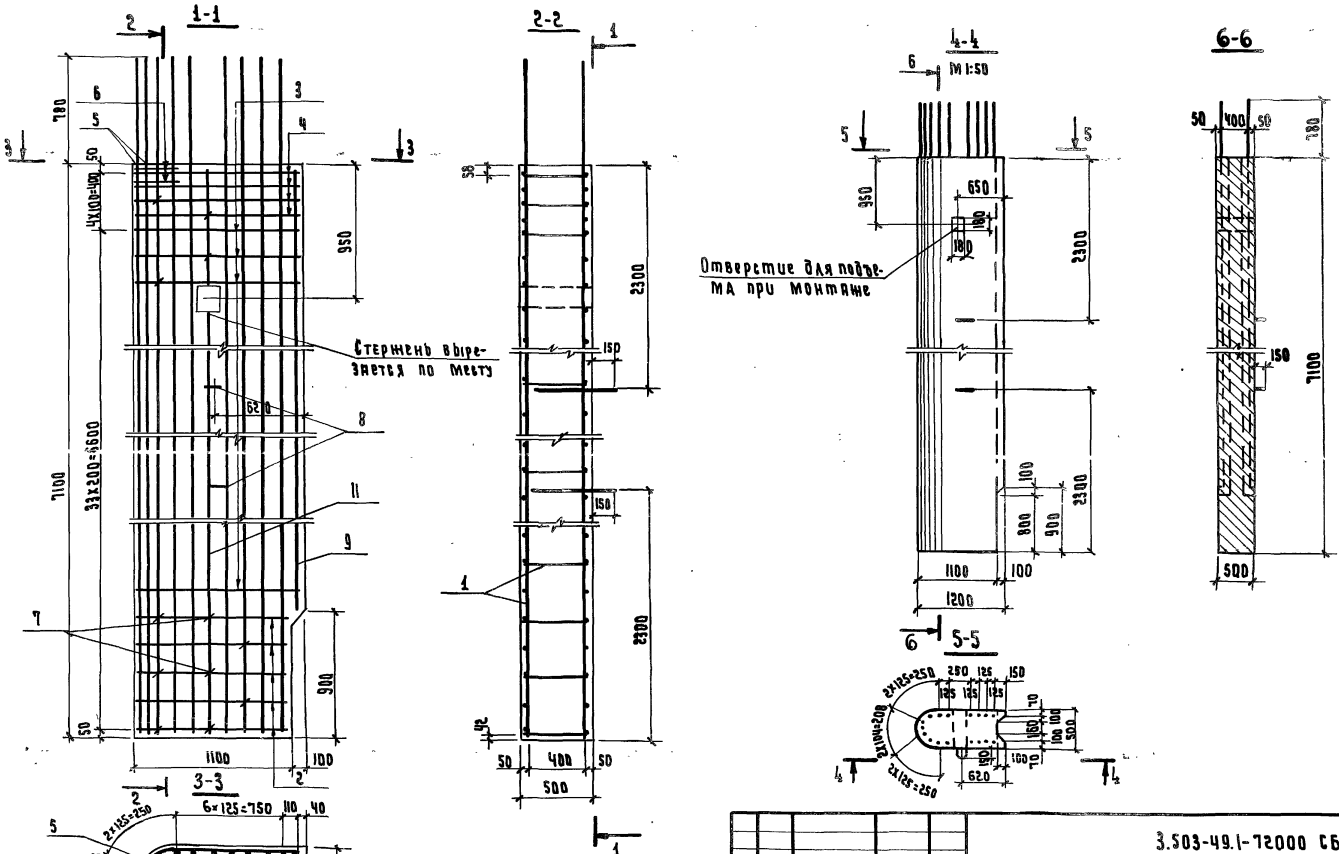

Изм.	Лист	№ докум.	Подпись	Дата	3.503-49.1-72000 СБ		
Разраб.		Митина			Блок стенки 50 СК-7 Сборочный чертеж	Лит.	Масса	Масштаб
Пров.		Андрианова				Р	9.7т	1:25
Гл. инж. пр.		Дашкевич				Лист	Листов 1	
Гл. техн.		Гафт						

Зона	Поз.	Обозначение	Наименование	Кол. на исполн. 3.503-49.1-8100 –	01	Примечание
			Документация			
		3.503-49.1-8100 СБ	Сборочный чертеж	X	X	
		3.503-49.1-00000 ВС	Выборка стали	X	X	
		3.503-49.1-00000 ТО	Техническое описание	X	X	
			Лит.	Р	Р	
			Шифр	60СП-9в	60СП-9	

Изм.	Лист	№ докум.	Подпись	Дата	3.503-49.1-8100		
Разраб.		Митина			Блок стенки (60СП-9в и 60СП-9)	Лит	Лист 1	Листов 2
Пров.		Андрианова				Р		
Гл. инж. пр		Дашкевич				ПРОМТРАНСНИИПРОЕКТ г. Москва		
Гл. техн.		Гафт						
Нач. отд.		Каташев						

Копировал Формат 11Г

Инв. № подл. | Подпись и дата

Зона	Поз.	Обозначение	Наименование	Кол. на исполн. 3.503-49.1-8100 –	01	Примечание
			Сборочные единицы и детали			
	1	3.503-49.2-8110	Каркас плоский кр 6	2		
	2	-01	Каркас плоский кр 7	2	4	
	3	3.503-49.2-62001	Стяжка	10	10	
	4	3.503-49.2-8101	Стяжка	34	34	
	5	-01	Стяжка	82	82	
	6	-02	Петля строповочная	2	2	
			Стержни отдельные			
	7	3.503-49.1-8102	ф18 А-II ГОСТ 5781-75, ℓ= 1450	14	4	60СП-9в 40,6 кг 60СП-9 11,6 кг
	8	3.503-49.1-8103	ф18 А-II ГОСТ 5781-75, ℓ= 8180	6	4	60СП-9в 98,1 кг 60СП-9 65,4 кг
	9	3.503-49.1-8104	ф18 А-II ГОСТ 5781-75, ℓ= 9060		2	36,2 кг
			Материалы			
			Бетон гидротехнический ГОСТ 4795-68 марки 300	4,9	4,9	м³ (сборный)

Изм.	Лист	№ докум.	Подп.	Дата	3.503-49.1-8100	Лист 2

Копировал Формат 11Г

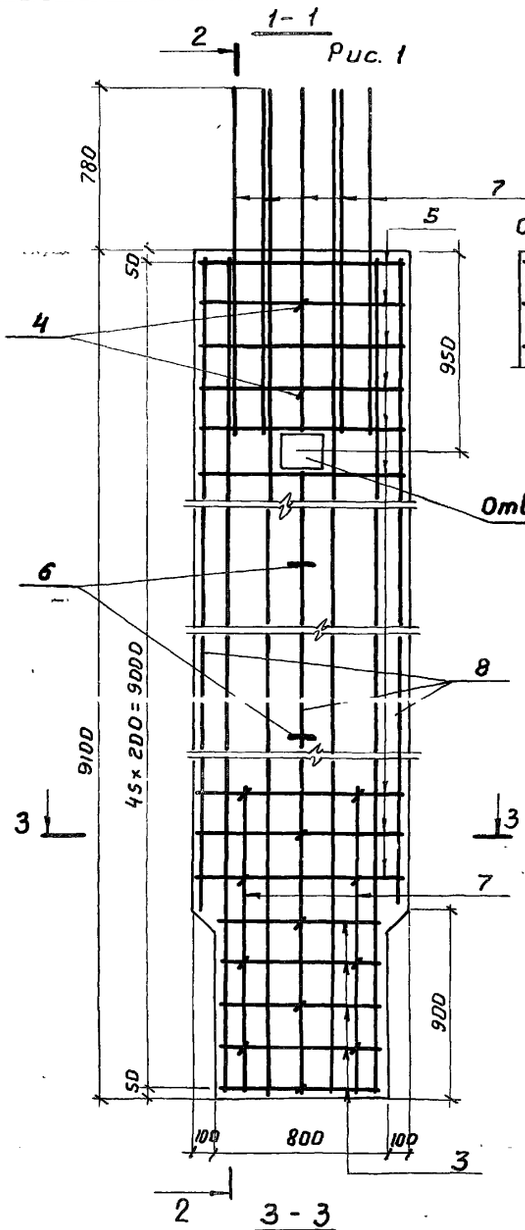

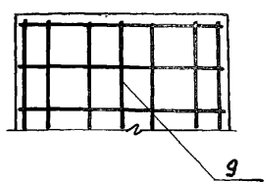

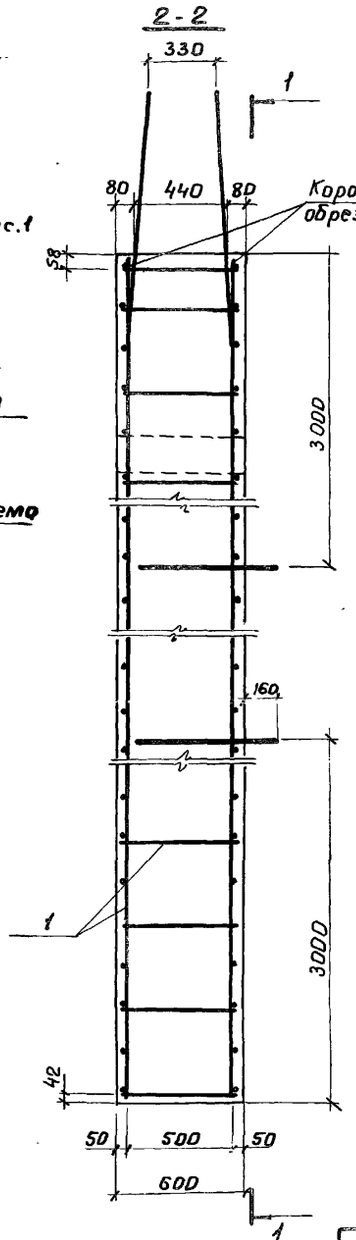

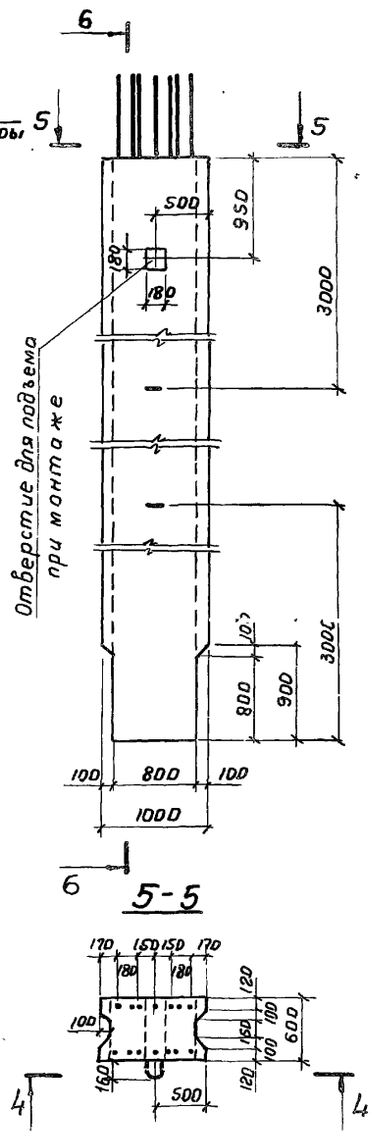

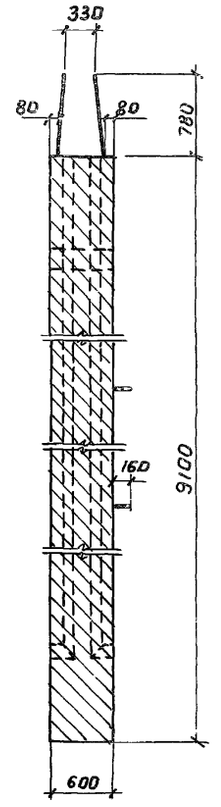

Рис. 2
остальное см. Рис. 3

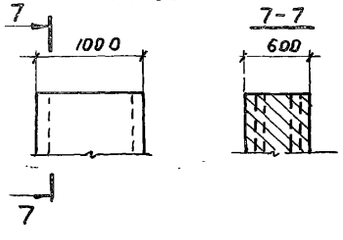

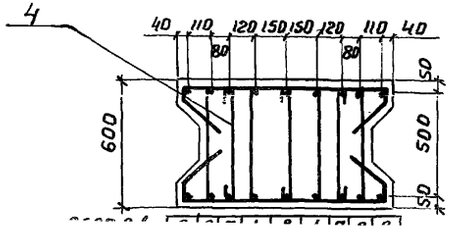

Обозначение	Рис.	Марка
3.503-49.1-8100	1	60СП-9в
-01	2	60СП-9

Примечание.
Выпуски арматуры поз N 2 из блока стенки

Изм.	Лист	N докум.	Подпись	Дата
Разраб.		Митина		
Пров.		Андрианова		
Гл.инж.пр.		Дашкевич		
Гл.техн.		Гафт		
Нач.отд.		Котлинер		

3.503-49.1-8100 СБ

Блок стенки (60СП-9в и 60СП-9) сборочный чертеж

Лит.	Масса	Масштаб
Р	12,3 т	1:25
Лист	Листов 1	

ПРОМТРАНСНИИПРОЕКТ

Поз.	Обозначение	Наименование	Кол. на испол. 3.503-49.1-8200	Примечание
			–	
		Документация		
	3.503-49.1-8200 СБ	Сборочный чертеж	X	
	3.503-49.1-00000 ВС	Выборка стали	X	
	3.503-49.1-00000 ТО	Техническое описание	X	

Шифр 60СК-9	Лит Р

Изм.	Лист	№ докум.	Подпис.	Дата
Разраб.		Митина		
Пров.		Андрианова		
Гл. инж. пр.		Дашкевич		
Гл. техн.		Гафт		
Нач. отд		Каташев		

3.503-49.1-8200

Блок стенки 60СК-9

Лит	Лист	Листов
Р	1	2

ПРОМТРАНСНИИПРОЕКТ г. Москва

Копировал Формат 11Г

№ подл. | Подпись и дата

Поз.	Обозначение	Наименование	Кол. на испол. 3.503-49.1-8200	Примечание
		Сборочные единицы и детали		
1	3.503-49.2-8110	Каркас плоский КР 6	3	
2	3.503-49.2-8201	Хомут	5	
3	-01	Хомут	39	
4	-02	Хомут	4	
5	3.503-49.2-76001-03	Стяжка	2	
6	3.503-49.2-62001-02	Схватка	2	
7	3.503-49.2-8101	Схватка	78	
8	3.503-49.2-8101-02	Петля строповочная	2	
		Стержни отдельные		
9	3.503-49.1-8202	ф18А-II ГОСТ 5781-75, ℓ=9860	9	177,3 кг
10	3.503-49.1-8203	ф18А-II ГОСТ 5781-75, ℓ=8860	2	35,4 кг
11	3.503-49.1-8103	ф18А-II ГОСТ 5781-75, ℓ=8180	2	32,7 кг
		Материалы		
		Бетон гидротехнический		
		ГОСТ 4795-68 марки 300	5,9	м³ (сборочный)

Изм.	Лист	№ докум.	Подп.	Дата

3.503-49.1-8200 Лист 2

Копировал Формат 11Г

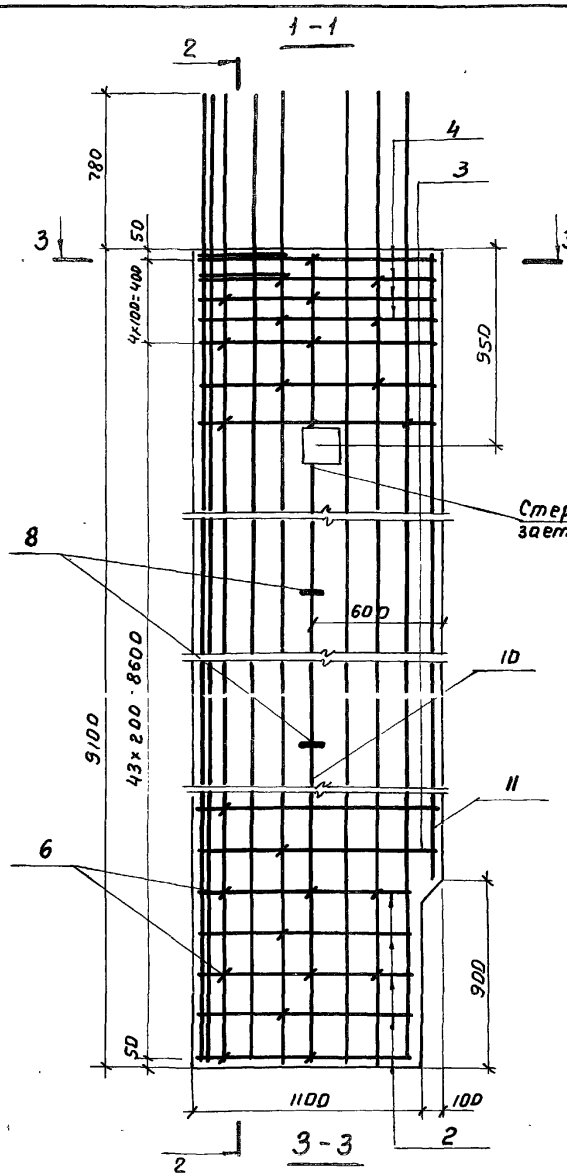

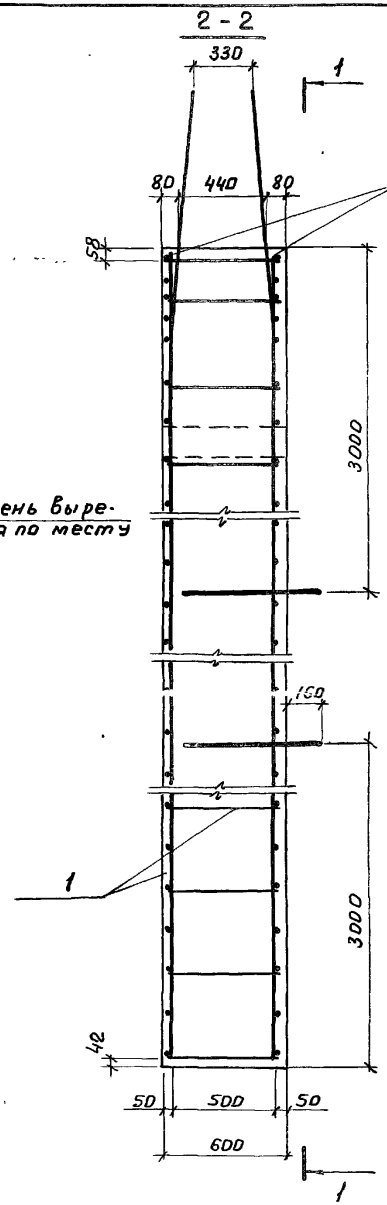

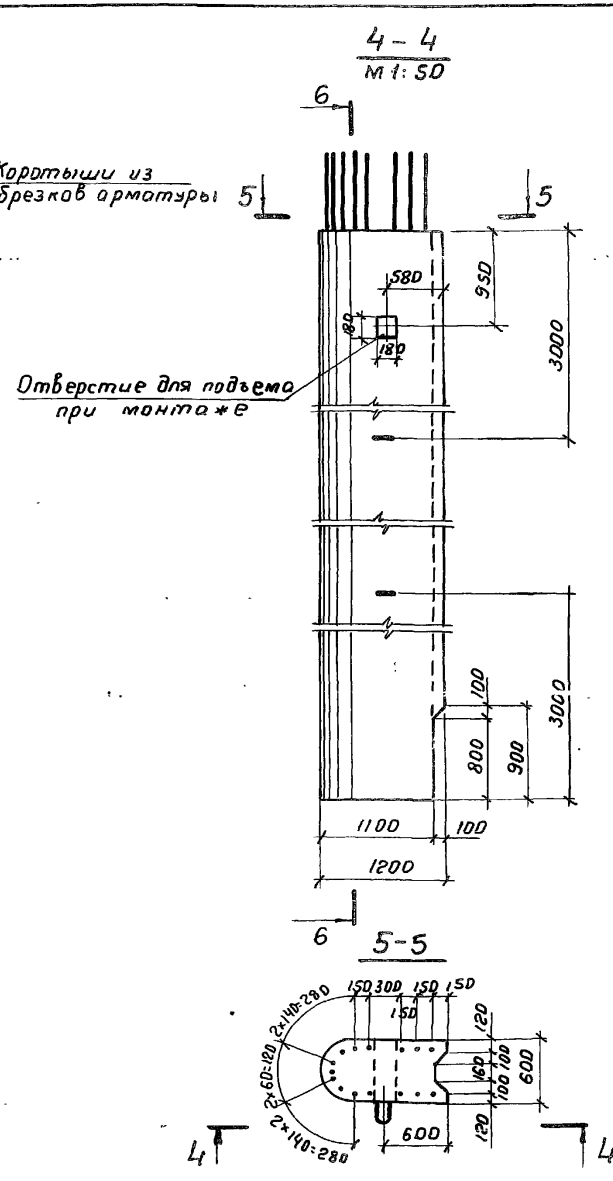

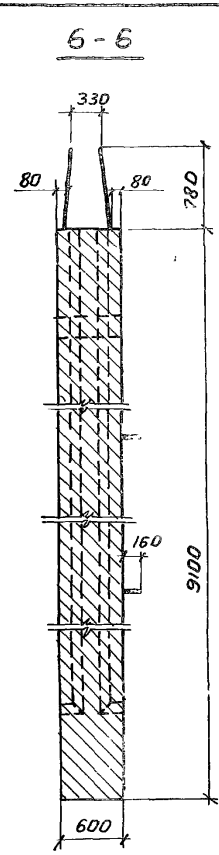

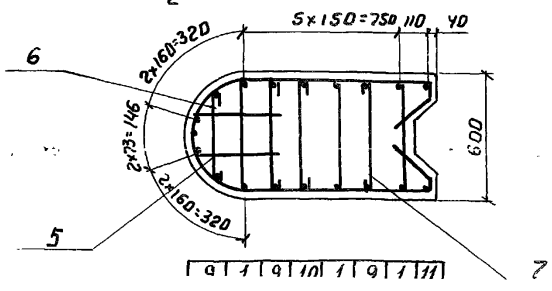

					3.503-491-8200 СБ
Изм.	Лист	№ докум.	Подпись	Дата	
Разраб.		Митина			Блок стенки 60 СК-9 Сборочный чертеж
Пров.		Андрианова			
Гл.инж.пр		Дашкевич			
Гл.техн.		Гафт			
Нач.отд.		Катышев			

Лит.	Масса	Масштаб
Р	14.8т	1:25
Лист	Листов 1	

ПРОМТРАНСНИИПРОЕКТ

Поз.	Обозначение	Наименование	Кол. на испол. 3.503-49.1-75000 —	Кол. на испол. 3.503-49.1-75000 01	Примечание
		Документация			
	3.503-49.1-75000 СБ	Сборочный чертеж	×	×	
	3.503-49.1-00000 ВС	Выборка стали	×	×	
	3.503-49.1-00000 ТО	Техническое описание	×	×	

Лит.		
Шифр	70СП-7В	70СП-7

Изм.	Лист	№докум.	Подпись	Дата
Разраб.		Митина		
Пров.		Андрианова		
Гл.инж.пр.		Дашкевич		
Гл.технол.		Гафт		
Нач.отд.		Каташев		

3.503-49.1-75000

Блок стенки (70СП-7В и 70СП-7)

Лит.	Лист	Листов
Р	1	2

ПРОМТРАНСНИИПРОЕКТ г. Москва

Копировал Формат IIГ

№ подл. | Подпись и дата

Зона	Поз.	Обозначение	Наименование	Кол. на испол. 3.503-49.1-75000 —	Кол. на испол. 3.503-49.1-75000 01	Примечание
			Сборочные единицы и детали			
	1	3.503-49.2-75100	Каркас плоский Кр5	4	4	
	2	3.503-49.2-75001	Хомут	5	5	
	3	-01	Стяжка	60	60	
	4	-02	Схватка	28	28	
	5	-03	Выпуск арматуры	4		
	6	3.503-49.2-75002	Петля строповочная	2	2	
			Стержни отдельные			
	7	3.503-49.1-75003	ф16 А-II ГОСТ 5781-75, ℓ=6840	2	2	21.6 кг
	8	3.503-49.1-75004	ф16 А-II ГОСТ 5781-75, ℓ=5900	4	4	37.2 кг
	9	3.503-49.1-75005	ф16 А-II ГОСТ 5781-75, ℓ=1600	4	4	10.1 кг
			Материалы			
			Бетон гидротехнический			
			ГОСТ 4795-68 марки 300	4.4	4.4	м3 (сборный)

Изм.	Лист	№докум.	Подп.	Дата

3.503-49.1-75000

Лист 2

Копировал Формат IIГ

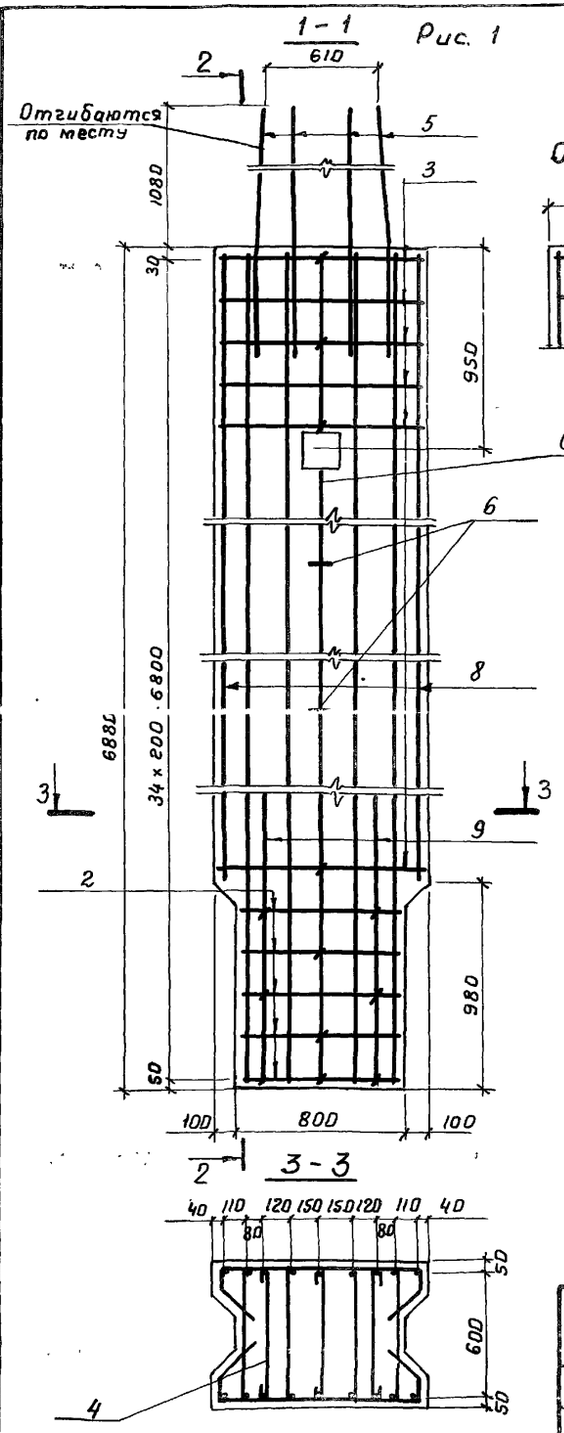

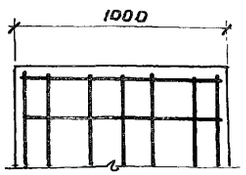

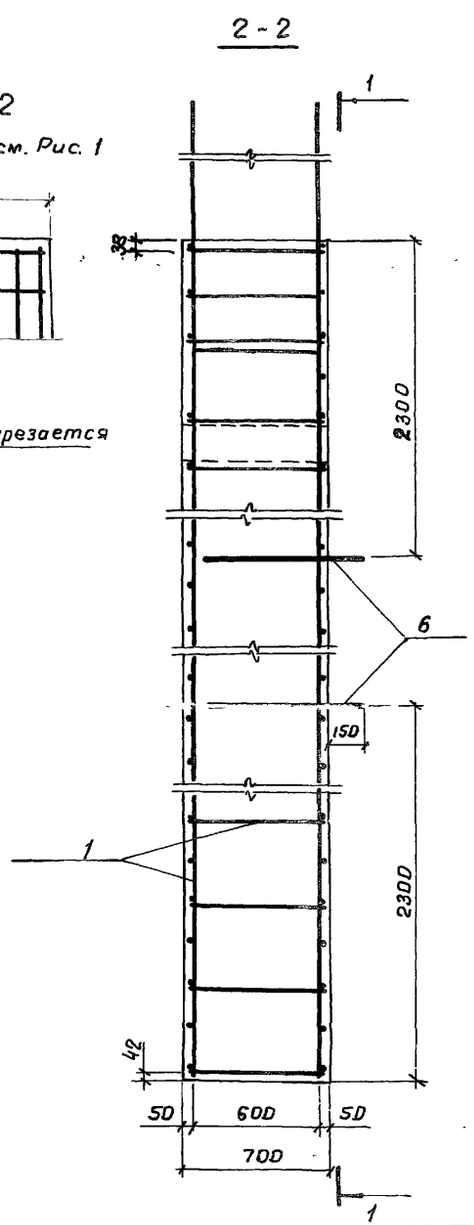

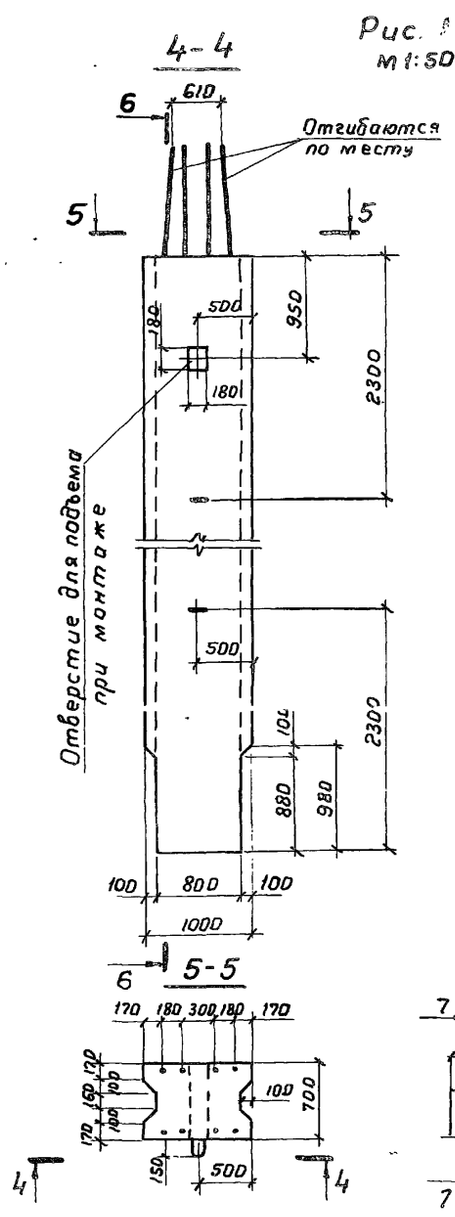

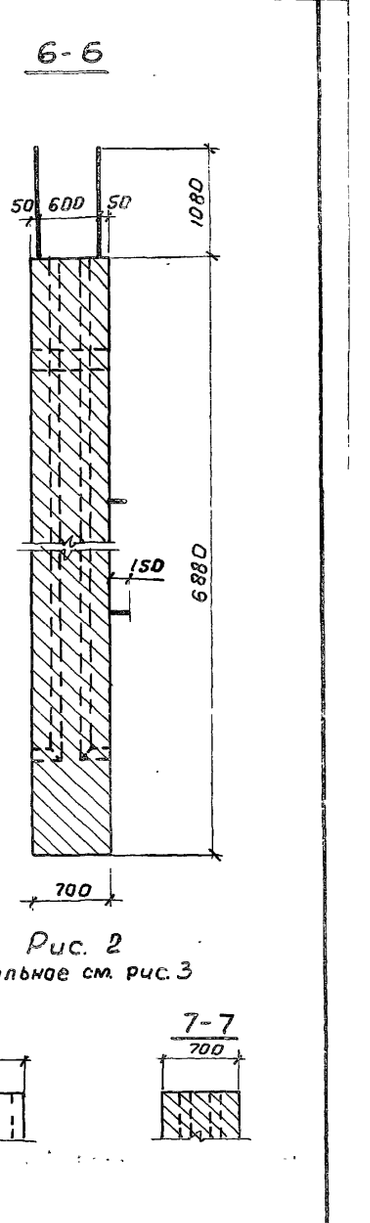

Обозначение	Рис.	Марка
3.503-49.1-75000	1	70СП-7В
-01	2	70СП-7

Изм.	Лист	№ докум.	Подпись	Дата
Разраб.		Митина		
Пров.		Андрианова		
Гл.инж.пр.		Дашкевич		
Гл.техн.		Гафт		
Нач.отд.		Каташев		

3.503-49.1-75000 СБ

Блок стенки (70СП-7В и 70СП-7) Сборочный чертеж

Лит.	Масса	Масштаб
Р	11,0 т	1:25
Лист	Листов 1	

ПРОМТРАНСНИИПРОЕКТ

Зона	Поз.	Обозначение	Наименование	Кол. на испол. 3.503-49.1-76000 —	Примечание
			Документация		
		3.503-49.1-76000 СБ	Сборочный чертеж	×	
		3.503-49.1-00000 ВС	Выборка стали	×	
		3.503-49.1-00000 ТО	Техническое описание	×	

Лит. Р

Шифр ГОСТ-7

Изм.	Лист	№ докум.	Подпись	Дата
Разраб.		Митина		
Пров.		Андрианова		
Гл.инж.пр		Дашкевич		
Гл.технол.		Гафт		
Нач. отд.		Катышев		

3.503-49.1-76000

Блок стенки 70 СК-7

Лит.	Лист	Листов
Р	1	2

ПРОМТРАНСНИИПРОЕКТ г. Москва

Копировал Формат А1г

Инв.№ подл. | Подпись и дата

Зона	Поз.	Обозначение	Наименование	Кол. на испол. 3.503-49.1-76000 —	Примечание
			Сборочные единицы и детали		
	1	3.503-49.2-75100	Каркас плоский КР5	3	
	2	3.503-49.2-76001	Хомут	5	
	3	-01	Хомут	8	
	4	-02	Хомут	4	
	5	-03	Стяжка	2	
	6	-04	Выпуск арматуры	5	
	7	3.503-49.2-75001-02	Схватка	34	
	8	3.503-49.2-76002	Схватка	2	
	9	-01	Петля строповочная	2	
			Стержни отдельные		
	10	3.503-49.1-76003	ф16АII ГОСТ 5781-75, ℓ=7940	5	62.6 кг
	11	3.503-49.1-75004	ф16АII ГОСТ 5781-75, ℓ=5900	2	18.6 кг
	12	3.503-49.1-75003	ф16АII ГОСТ 5781-75, ℓ=6840	6	64.8 кг
			Материалы		
			Бетон гидротехнический		
			ГОСТ 4795-68 марки 300	5.2	м³ (сборный)

Изм	Лист	№ докум.	Подп.	Дата

3.503-49.1-76000

Лист 2

Копировал Формат А1г

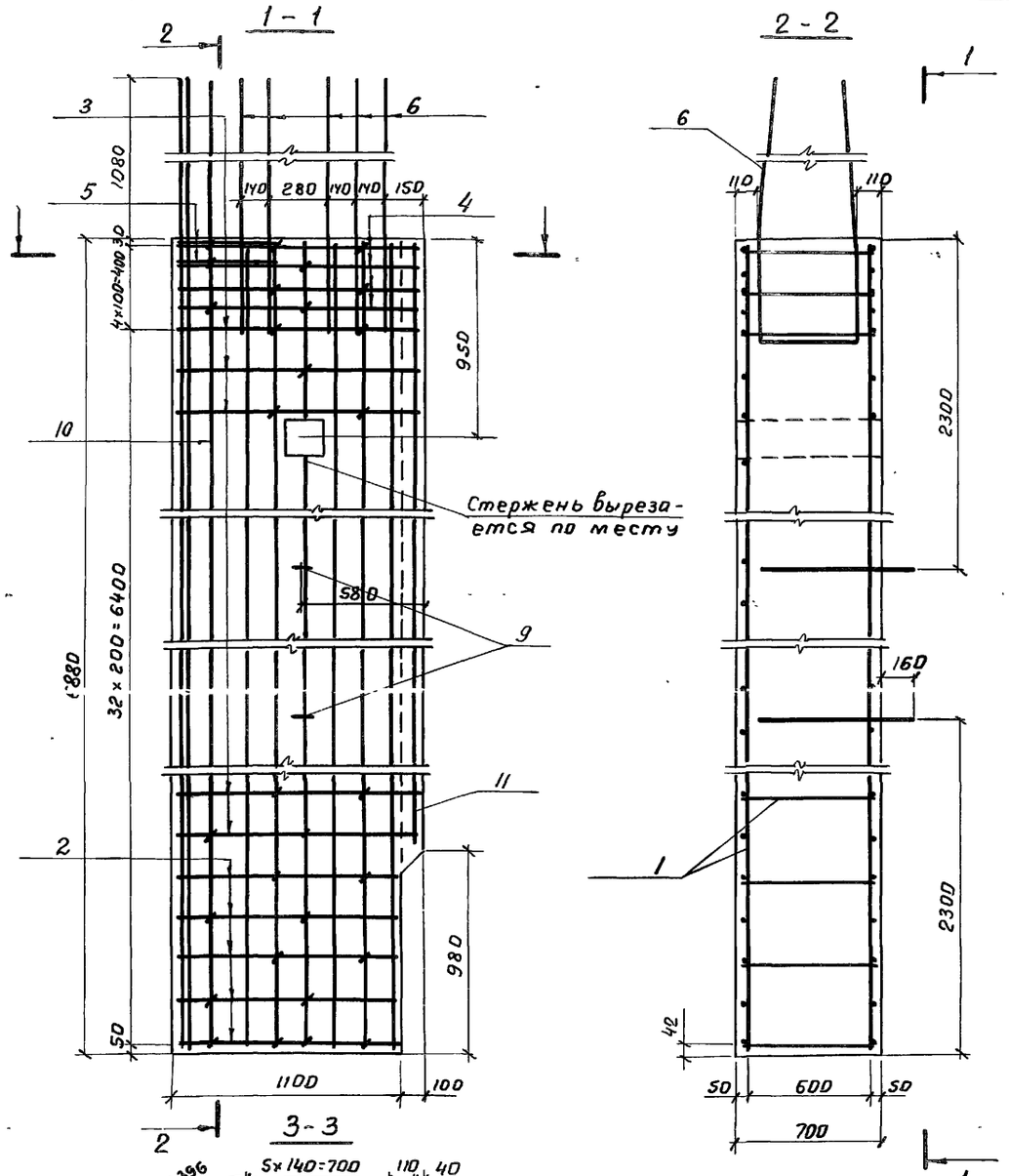

10	1	12	12	1	12	1	11

Изм.	Лист	№ докум.	Подпись	Дата
Разраб.		Митина		
Пров.		Андрианова		
Гл.инж.пр.		Дашкевич		
Гл.техн.		Сафт		
Нач.отд.		Коташев		

3.503-49.1-76000 СБ

Блок стенки ТОСК-7
Сборочный чертеж

Лит.	Масса	Масштаб
Р	13,0 Т	1:25
Лист	Листов 1	

ПРОМТРАНСНИИПРОЕКТ

Зона	Поз.	Обозначение	Наименование	Кол. на исполн. 3.503-49.1-8500		Примечание
				–	01	
			Документация			
		3.503-49.1-8500 СБ	Сборочный чертеж	x	x	
		3.503-49.1-00000 ВС	Выборка стали	x	x	
		3.503-49.1-00000 ТО	Техническое описание	x	x	
			Лит.	р	р	
			Шифр	70СП-9В	70СП-9	

Изм	Лист	№ докум.	Подпись	Дата
Разраб.		Митина		
Пров.		Андрианова		
Гл.инж.пр.		Дашкевич		
Гл.техн.		Гафт		
Нач. отд.		Каташев		

3.503-49.1-8500

Блок стенки (70СП-9В и 70СП-9)

Лит.	Лист	Листов
р	1	2

ПРОМТРАНСНИИПРОЕКТ г. Москва

Копировал

Формат 11г

№ подл.	Подпись и дата

Зона	Поз.	Обозначение	Наименование	Кол. на исполн. 3.503-49.1-8500		Примечание
				–	01	
			Сборочные единицы и детали			
	1	3.503-49.2-8510	Каркас плоский КР 8	4	4	
	2	3.503-49.2-75001	Хомут	5	5	
	3	-01	Стяжка	80	80	
	4	-02	Схватка	33	33	
	5	-03	Выпуск арматуры	4		
	6	3.503-49.2-76002-01	Петля строповочная	2	2	
			Стержни отдельные			
	7	3.503-49.1-8501	ф16 А-II ГОСТ 5781-75, ℓ=8840	2	2	27.9 кг
	8	3.503-49.1-8502	ф16 А-II ГОСТ 5781-75, ℓ=7900	4	4	49.9 кг
	9	3.503-49.1-75005	ф16 А-II ГОСТ 5781-75, ℓ=1600	4	4	10.1 кг
			Материалы			
			Бетон гидротехнический			
			ГОСТ 4795-68 марки 300	5.7	5.7	м³ (сборный)

Изм.	Лист	№ докум.	Подп.	Дата

3.503-49.1-8500

Лист 2

Копировал

Формат 11г

Рис. 1

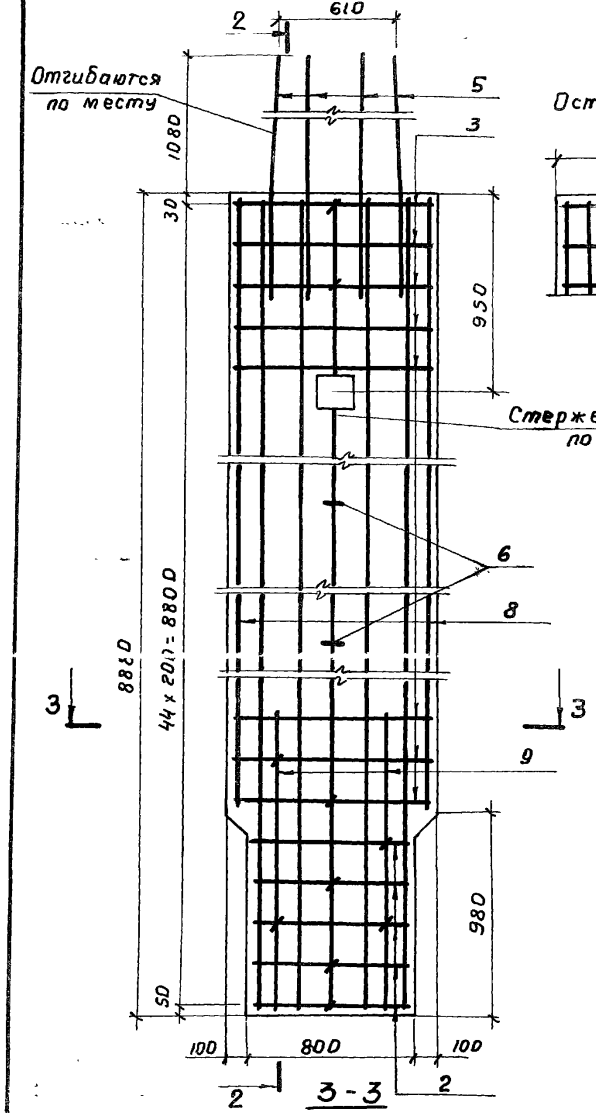

Рис. 2

Остальное см. рис. 1

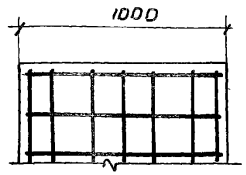

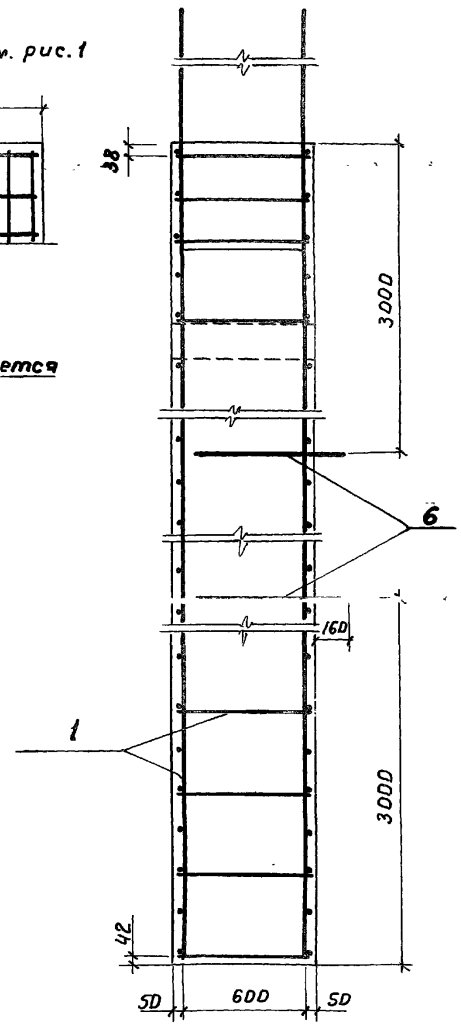

Рис. 1

М 1:50

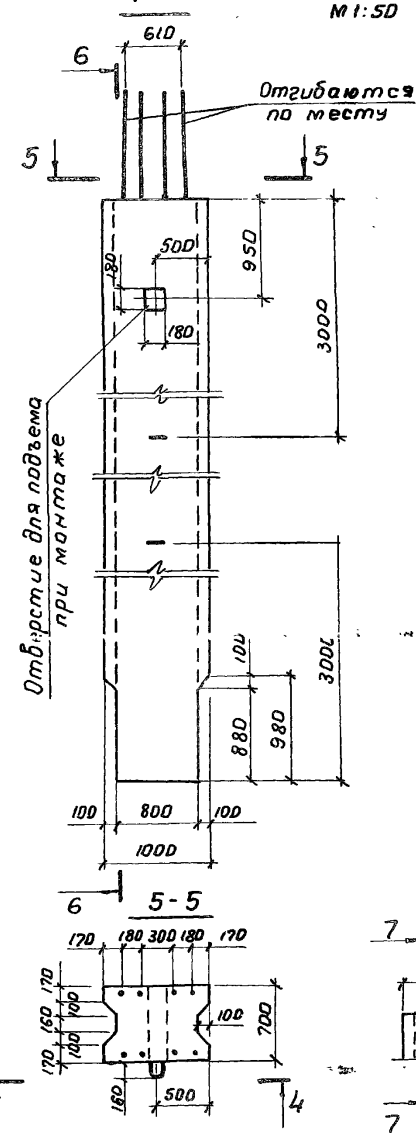

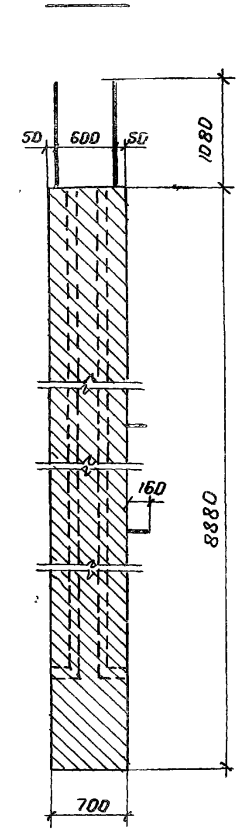

Рис. 2

Остальное см. рис. 3

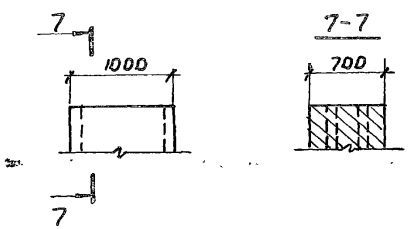

Обозначение	Рис.	Марка
3.503-49.1-8500	1	70СП-9в
-01	2	70СП-9

Изм.	Лист	№ докум.	Подпись	Дата
Разраб.		Митина		
Провер.		Андрианова		
Гл. инж. пр.		Дашкевич		
Гл. техн.		Сафт		
Нач. отд.		Катышев		

3.503-49.1-8500 СБ

Блок стенки (70СП-9В и 70СП-9) Сборочный чертеж

Лит.	Масса	Масштаб
Р	14,2т	1:25
Лист	Листов 1	

Зона	Поз.	Обозначение	Наименование	Кол. на исполн. 3.503-49.1-8600 —	Примечание
			Документация		
		3.503-49.1-8600 СБ	Сборочный чертеж	X	
		3.503-49.1-00000 ВС	Выборка стали	X	
		3.503-49.1-00000 ТО	Техническое описание	X	

Шифр 70СК-9	Лит. Р

Изм.	Лист	№ докум.	Подпись	Дата	3.503-49.1-8600		
Разраб.		Митина			Блок стенки 70СК-9	Лит. Р	Лист 1	Листов 2
Пров.		Андрианова				ПРОМТРАНСНИИПРОЕКТ г. Москва	
Гл.инж.пр.		Дашкевич					
Гл.техн.		Гафт					
Нач.отд.		Каташев					

Копировал Формат А4

Инв. № подл. | Подпись и дата

Зона	Поз.	Обозначение	Наименование	Кол. на исполн. 3.503-49.1-8600 —	Примечание
			Сборочные единицы и детали		
	1	3.503-49.2-8510	Каркас плоский КР8	3	
	2	3.503-49.2-76001	Хомут	5	
	3	-01	Хомут	38	
	4	-02	Хомут	4	
	5	-03	Стяжка	2	
	6	-04	Выпуск арматуры	5	
	7	3.503-49.2-76002	Схватка	2	
	8	3.503-49.2-75001-02	Схватка	10	
	9	3.503-49.2-8601	Петля строповочная	2	
			Стержни отдельные		
	10	3.503-49.1-8602	ф16А-II ГОСТ 5781-75, ℓ=9940	5	78,4 кг
	11	3.503-49.1-8502	ф16А-II ГОСТ 5781-75, ℓ=7900	2	24,9 кг
	12	3.503-49.1-8501	ф16А-II ГОСТ 5781-75, ℓ=8840	6	83,7 кг
			Материалы		
			Бетон гидротехнический		
			ГОСТ 4795-68 марки 300	6,7	м³ (сборный)

Изм.	Лист	№ докум.	Подпись	Дата	3.503-49.1-8600	Лист 2

Копировал Формат А4

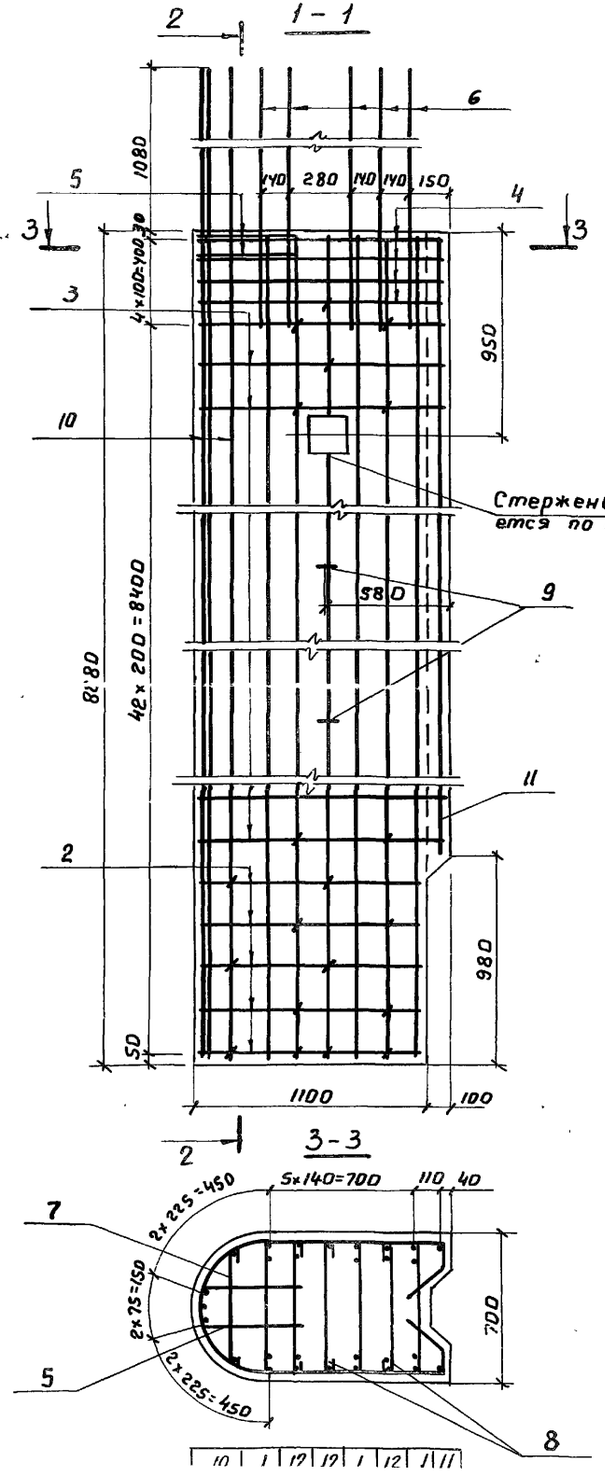

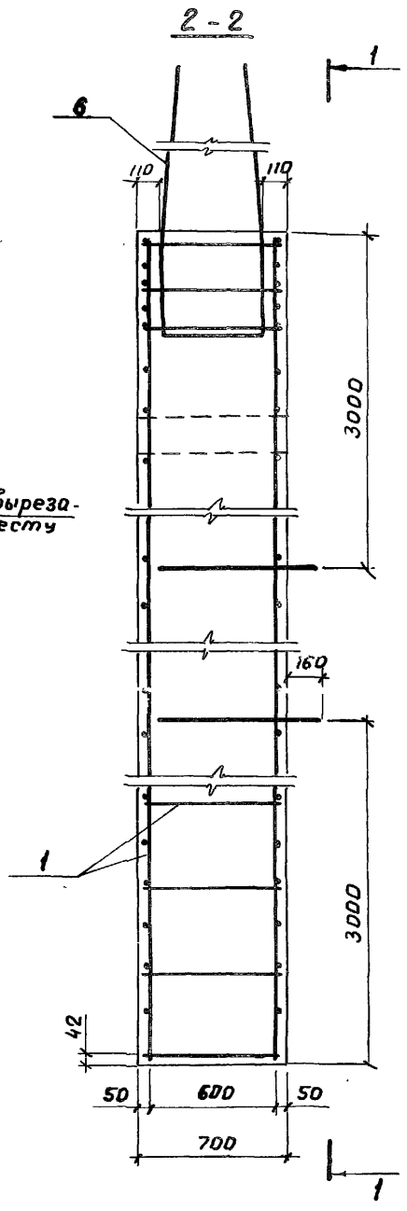

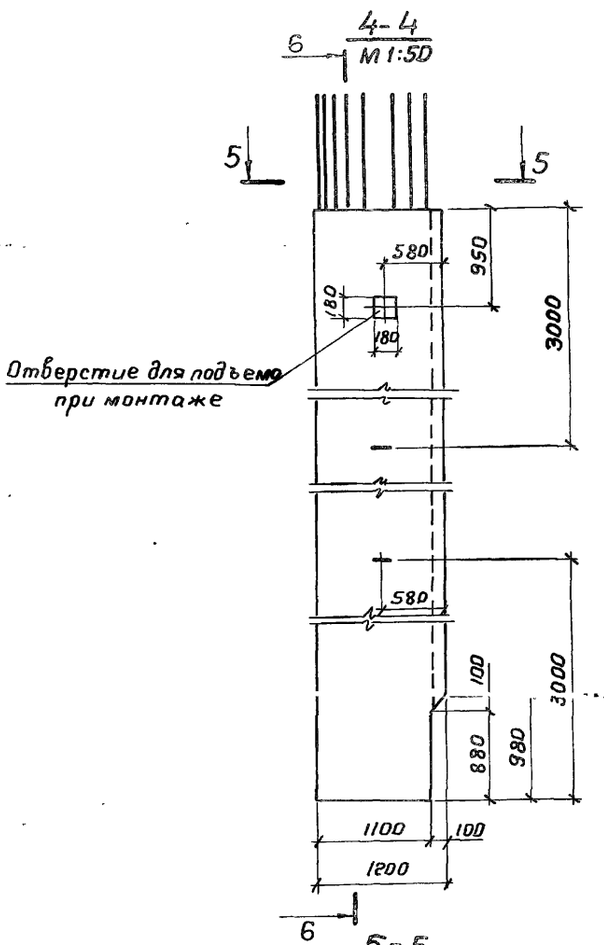

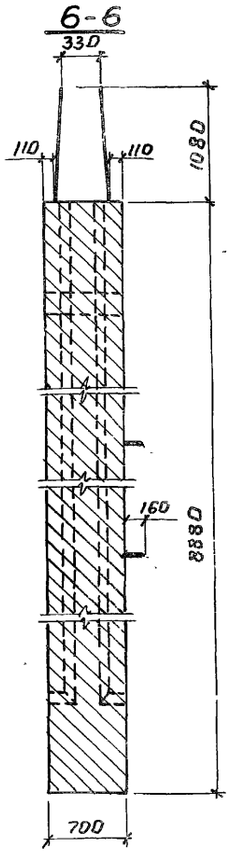

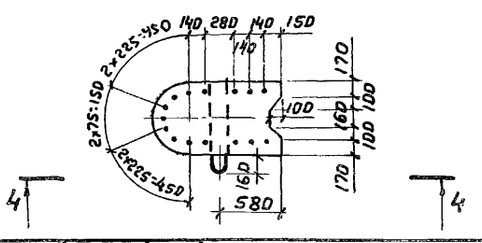

Изм.	Лист	№ докум.	Подпись	Дата
Разраб.		Митина		
Пров.		Андрианова		
Гл. инж. пр		Дашкевич		
Гл. техн.		Гафт		
Нач. отд.		Каташев		

3.503-49.1-8600 СБ

Блок стенки 70СК-9
Сборочный чертеж

Лит.	Масса	Масштаб
Р	16,8т	1:25
Лист	Листов 1	

ПРОМТРАНСНИИПРОЕКТ

Зона	Поз.	Обозначение	Наименование	Кол. на испол. 3.503-49.1-9100	Примечание
			Документация		
		3.503-49.1-9100 СБ	Сборочный чертеж	×	
		3.503-49.1-00000 ВС	Выборка стали	×	
		3.503-49.1-00000 ТО	Техническое описание	×	
			Сборочные единицы и детали		
	1	3.503-49.2-9110	Каркас плоский КР9	4	
	2	3.503-49.2-9101-01	Хомут	26	

Инв. № подл. | Подпись и дата | Взам. инв. № | Инв. № дубл. | Подпись и дата | Шифр 60 СПП-9

Изм.	Лист	№ докум.	Подп.	Дата	3.503-49.1-9100		
Разраб.	Митина				Блок стенки 60 СПП-9	Лит.	Лист 1	Листов 2
Пров.	Андрианова							
Гл. инж. пр	Дашкевич					ПРОМТРАНСНИИПРОЕКТ г. Москва		
Гл. технол	Гафт							
Нач. отд.	Евтушев							

Копировал | Формат А4

Инв. № подл. | Подпись и дата

Зона	Поз.	Обозначение	Наименование	Кол. на испол. 3.503-49.1-9100	Примечание
	3	3.503-49.2-9101-02	Хомут	4	
	4	3.503-49.2-9101	Стяжка	36	
	5	-03	Стяжка	4	
	6	-04	Скватка	36	
	7	3.503-49.2-76002-01	Петля строповочная	2	
	8	3.503-49.2-9120	Изделие закладное МН4	2	
	9	3.503-49.2-9130	Изделие закладное МН5	4	
			Стержни отдельные		
	10	3.503-49.1-9102	ф28 А-II ГОСТ 5781-75, ℓ=3630	4	70.1 кг
	11	3.503-49.1-9103	ф28 А-II ГОСТ 5781-75, ℓ=1450	4	28.0 кг
	12	3.503-49.1-9104	ф28 А-II ГОСТ 5781-75, ℓ=5300	4	102.4 кг
	13	3.503-49.1-9105	ф28 А-II ГОСТ 5781-75, ℓ=6080	4	117.5 кг
			Материалы		
			Бетон гидротехнический ГОСТ 4795-68 марки 300	4.7	м3 (сборный)

Изм.	Лист	№ докум.	Подп.	Дата	3.503-49.1-9100	Лист 2

Копировал | Формат А4

65

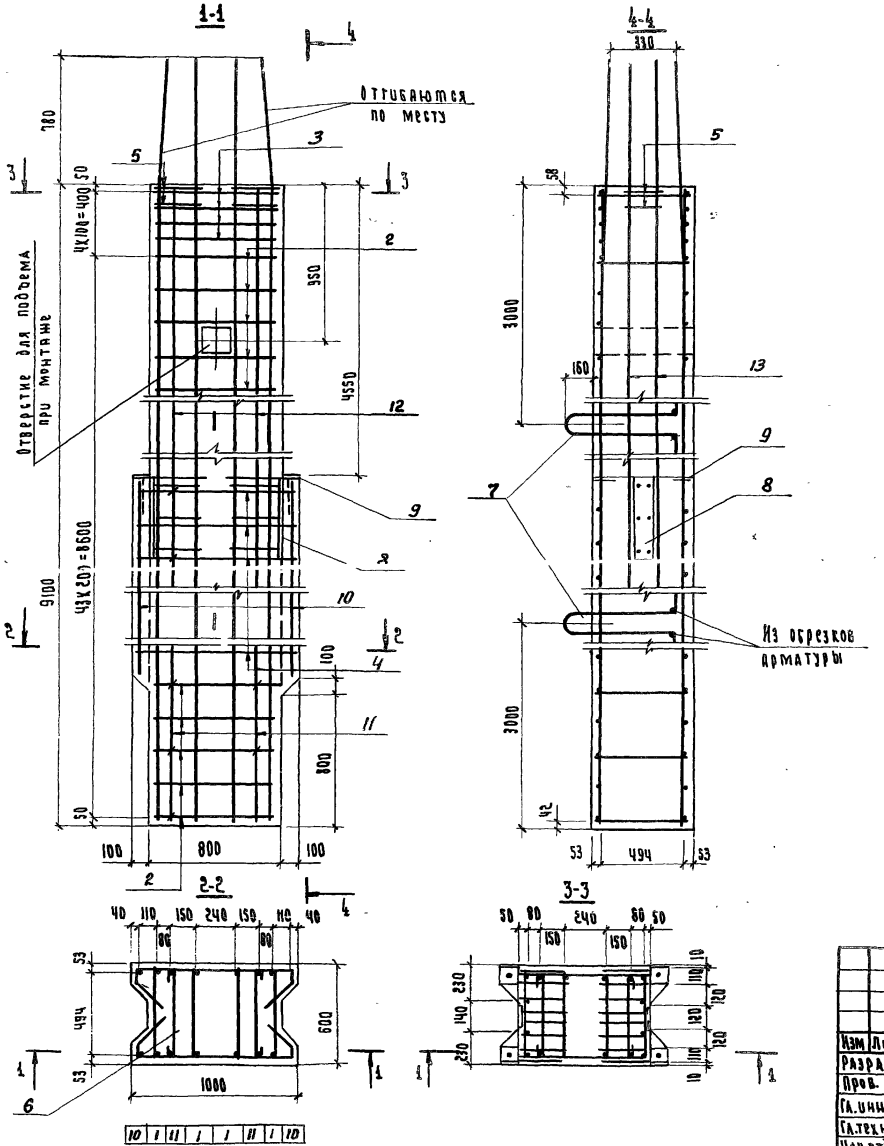

Изм.	Лист	№ докум.	Подпись	Дата
Разраб.		Митина		
Пров.		Дибрианова		
Гл.инж.пр		Дашкевич		
Гл.техноа		Гафт		
Нач.отд.		Каташев		

3.503-49.1-9100 СБ

Блок стенки 60 СПЛ-9
Сборочный чертеж

Лит.	Масса	Масштаб
Р	11.7 т	1:25
Лист	Листов 1	

ПРОМТРАНСНИИПРОЕКТ

Зона	Поз.	Обозначение	Наименование	Кол. на исполн. 3.503-49.1-9200	Примечание
				–	
			Документация		
		3.503-49.1-9200 СБ	Сборочный чертеж	X	
		3.503-49.1-00000 ВС	Выборка стали	X	
		3.503-49.1-00000 ТО	Техническое описание	X	

Лит.	
Р	
Шифр 60С3-4	

Изм.	Лист	№ докум.	Подпись	Дата
Разраб.		Митина		
Пров.		Андрианова		
Гл. инж. пр		Дашкевич		
Гл. техн.		Гафт		
Нач. отд.		Каташев		

3.503-49.1-9200

Блок стенки 60 С3-4

Лит	Лист	Листов
Р	1	2

ПРОМТРАНСНИИПРОЕКТ

Инв. № подл. | Подпись и дата

Зона	Поз.	Обозначение	Наименование	Кол. на исполн. 3.503-49.1-9200	Примечание
				–	
			Сборочные единицы и детали		
	1	3.503-49.2-9210	Каркас плоский КР 10	2	
	2	-01	Каркас плоский КР 11	2	
	3	3.503-49.2-9201	Хомут	5	
	4	-01	Петля строповочная	2	
	5	3.503-49.2-9101	Стяжка	32	
	6	3.503-49.2-8101	Схватка	20	
			Стержни отдельные		
	7	3.503-49.1-9202	ф22 А-II ГОСТ 5781-75, ℓ=2250	8	53.7 кг
	8	3.503-49.1-9203	ф22 А-II ГОСТ 5781-75, ℓ=3600	4	43.6 кг
			Материалы		
			Бетон гидротехнический		
			ГОСТ 4795-68 марки 300	2,2	м³ (сборный)

Изм.	Лист	№ докум.	Подп.	Дата

3.503-49.1-9200

Лист 2

Копировал Формат А4

67

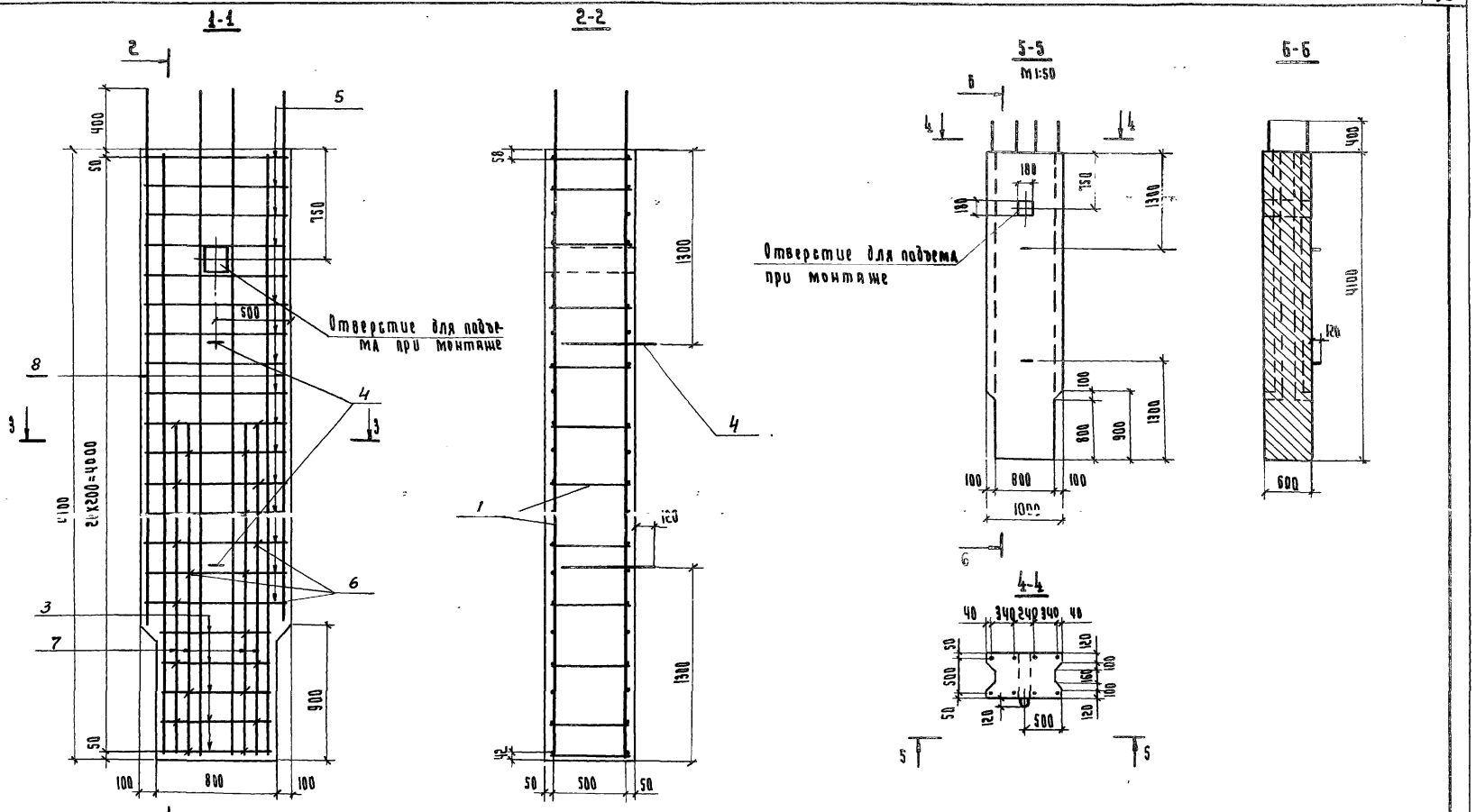

				3.503-49.1-9200 СБ	
Изм.	Лист	№докум.	Подпись	Дата	
Разраб.		Митина			Блок стены БОС3-Ч Сборочный чертеж
Пров.		Андрианова			
Гл.инж.пр.		Дашкевич			
Гл.технол.		Рафт			
Нач. отд.		Катышев			

Лит.	Масса	Масштаб
Р	5.5т	1:25
Лист	Листов 1	

ПРОМТРАНСНИИПРОЕКТ г. Москва

8 2 7 7 1 1 7 2 8

Зона	Поз.	Обозначение	Наименование	Кол. на испол. —										Примечание
				3.503-49.1-9300										
			Документация											
		3.503-49.1-9300 СБ	Сборочный чертеж	×	×									
		3.503-49.1-00000 ВС	Выборка стали	×	×									
		3.503-49.1-00000 ТО	Техническое описание	×	×									
			Сборочные единицы и детали											
	1	3.503-49.2-9110	Каркас плоский Кр9	3										
	2	3.503-49.2-9301	Хомут	26										

Изм.	Лист	№ докум.	Подпись	Дата	3.503-49.1-9300		
Разраб.		Митина			Блок стенки 60 СКП-9	Лит.	Лист 1	Листов 2
Пров.		Андрианова				Р		
Гл.инж.пр		Дашкевич				ПРОМТРАНСНИИПРОЕКТ г. Москва		
Гл.технол.		Гафт						
Нач.отд.		Каташев						

Копировал

Формат А4

Инв.№ подл.	Подпись и дата

Зона	Поз.	Обозначение	Наименование	Кол. на испол. 3.503-49.1-9300 —										Примечание
	3	3.503-49.2-9301-01	Хомут	4										
	4	-02	Хомут	18										
	5	3.503-49.2-76001-03	Стяжка	2										
	6	3.503-49.2-76002	Скватка	2										
	7	3.503-49.2-9101-04	Скватка	72										
	8	3.503-49.2-8101-02	Петля строповочная	2										
	9	3.503-49.2-9120	Изделие закладное МН4	1										
	10	3.503-49.2-9130	Изделие закладное МН5	2										
			Стержни отдельные											
	11	3.503-49.1-9302	ф28 А-II ГОСТ 5781-75, ℓ=9860	11										523.9 кг
	12	3.503-49.1-9105	ф28 А-II ГОСТ 5781-75, ℓ=6080	2										58.7 кг
	13	3.503-49.1-9102	ф28 АII ГОСТ 5781-75, ℓ=3630	2										35.1 кг
			Материалы											
			Бетон гидротехнический											
			ГОСТ 4795-68 марки 300	5.8										м3 (сборный)

Изм	Лист	№ докум.	Подп.	Дата	3.503-49.1-9300	Лист 2

Копировал

Формат А4

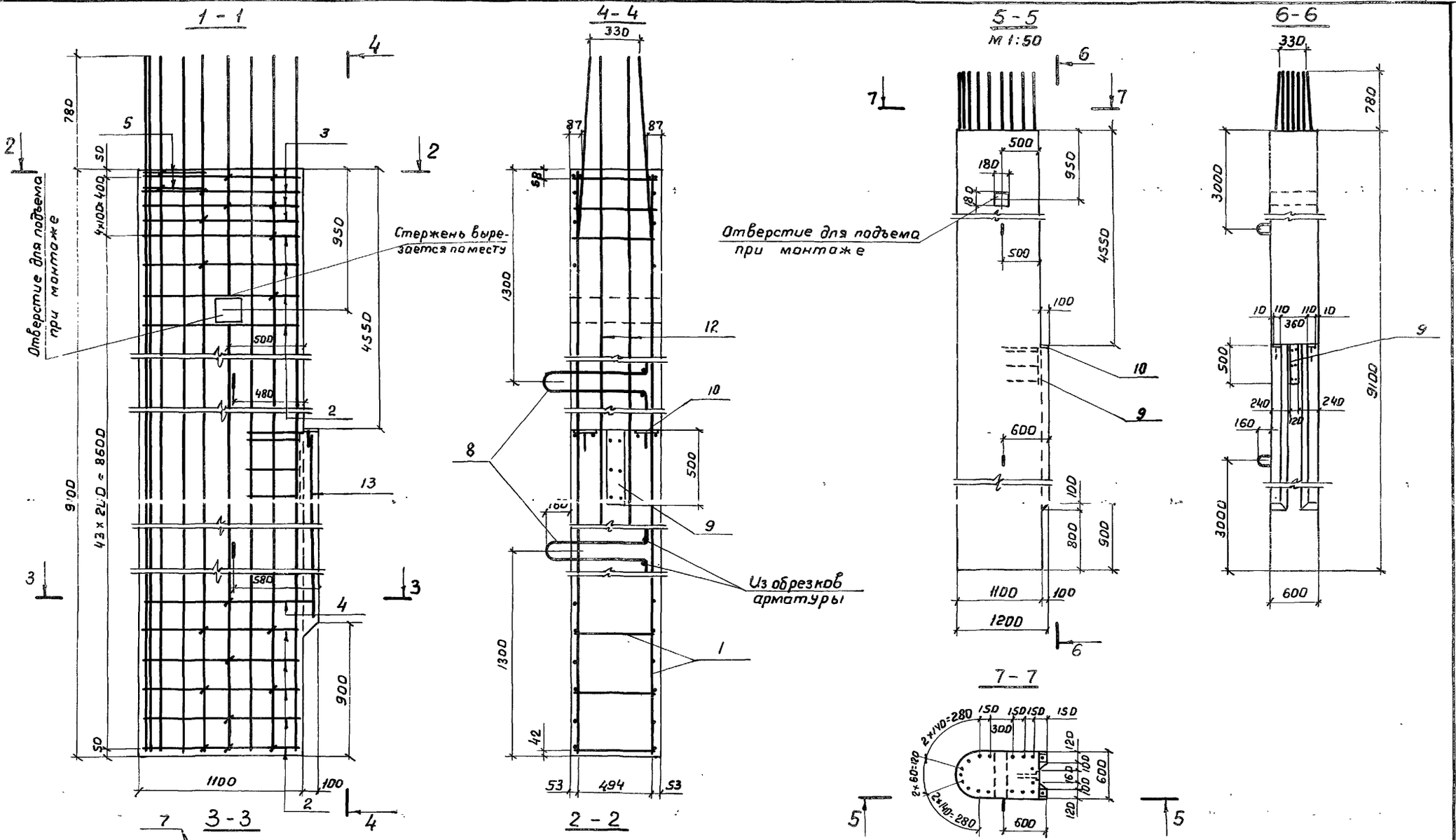

Изм.	Лист	№ докум.	Подпись	Дата
Разраб.		Митина		
Пров.		Андрианова		
Гл. инж. пр.		Дашкевич		
Гл. техн.		Сафт		
Нач. отд.		Каташев		

3.503-49.1-9300 СБ

Блок стенки БОСКП-9
Сборочный чертеж

Лит.	Масса	Масштаб
Р	14.5т	1:25
Лист	Листов 1	

ПРОМТРАНСНИИПРОЕКТ

Зона	Поз.	Обозначение	Наименование	Кол. на испол. 3.503-49.1-9600	Примечание
				—	
			Документация		
		3.503-49.1-9600 СБ	Сборочный чертеж	×	
		3.503-49.1-00000 ВС	Выборка стали	×	
		3.503-49.1-00000 ТО	Техническое описание	×	
			Сборочные единицы и детали		
	1	3.503-49.2-9610	Каркас плоский КР12	4	
	2	3.503-49.2-9601	Хомут	24	

Инв. № подл. | Подпись и дата

Изм.	Лист	№ докум.	Подп.	Дата
Разраб.		Митина		
Пров.		Андрианова		
Гл. инж. пр.		Дяшкевич		
Гл. технол.		Гафт		
Нач. отд.		Каташев		

3.503-49.1-9600

Блок стенки 70 СПП-9

Лит.	Лист	Листов
Р	1	2

ПРОМТРАНСНИИПРОЕКТ г. Москва

Копировал Формат А2

Зона	Поз.	Обозначение	Наименование	Кол. на испол. 3.503-49.1-9600	Примечание
				—	
	3	3.503-49.2-9601-01	Хомут	4	
	4	-02	Стяжка	34	
	5	-03	Стяжка	4	
	6	-04	Схватка	36	
	7	3.503-49.2-76002-01	Петля строповочная	2	
	8	3.503-49.2-9120	Изделие закладное МН4	2	
	9	3.503-49.2-9620	Изделие закладное МН6	4	
			Стержни отдельные		
	10	3.503-49.1-9602	ф28 А-II ГОСТ 5781-75, ℓ=6380	4	123.3 кг
	11	3.503-49.1-9104	ф28 А-II ГОСТ 5781-75, ℓ=5300	4	102.4 кг
	12	3.503-49.1-9603	ф28 А-II ГОСТ 5781-75, ℓ=3330	4	64.3 кг
	13	3.503-49.1-9604	ф28 А-II ГОСТ 5781-75, ℓ=1600	4	30.9 кг
			Материалы		
			Бетон гидротехнический ГОСТ 4795-68 марки 300	5.3	м3 (сборный)

Изм.	Лист	№ докум.	Подп.	Дата

3.503-49.1-9600 Лист 2

Копировал Формат А2

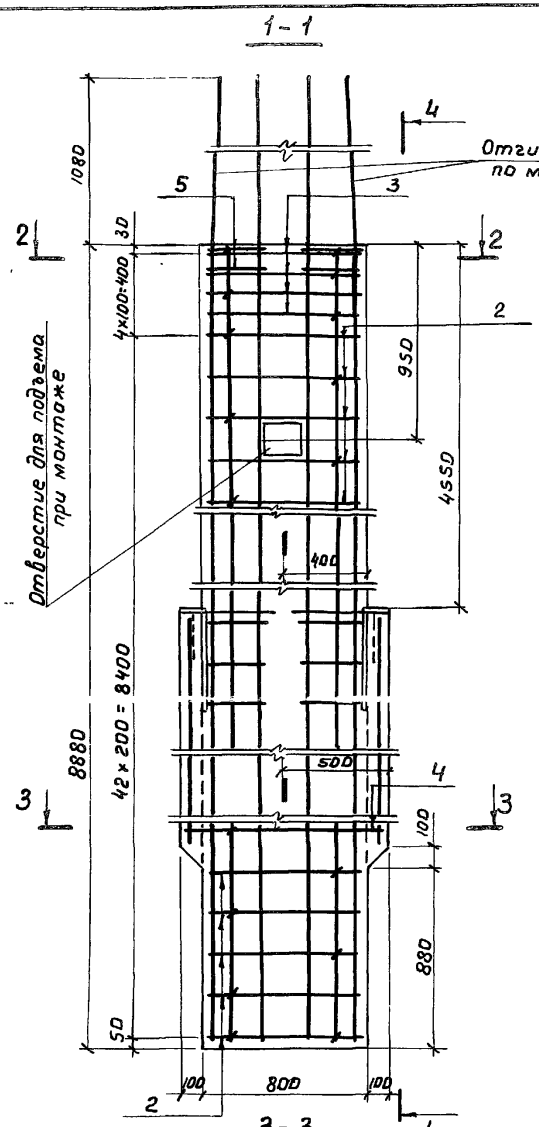

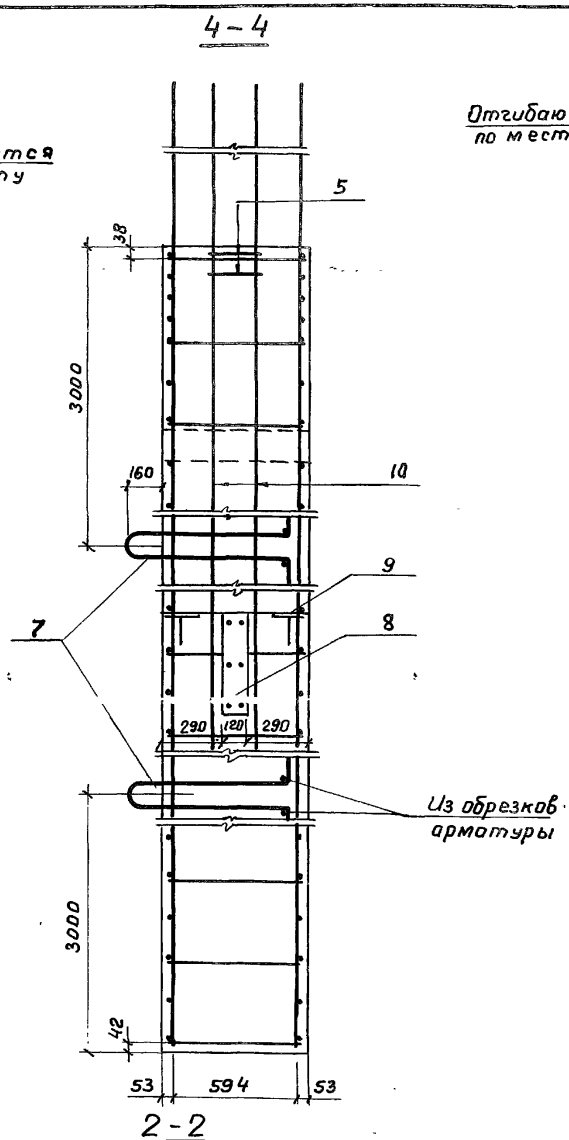

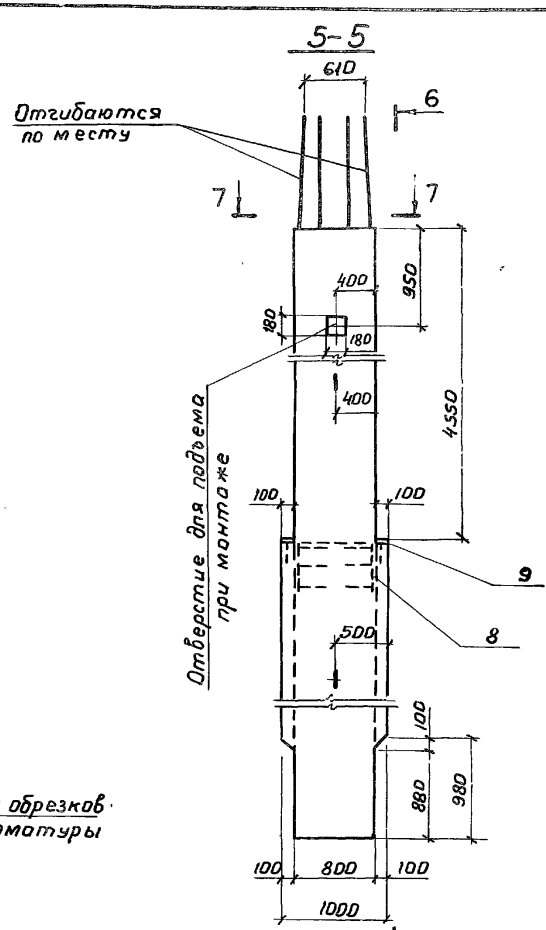

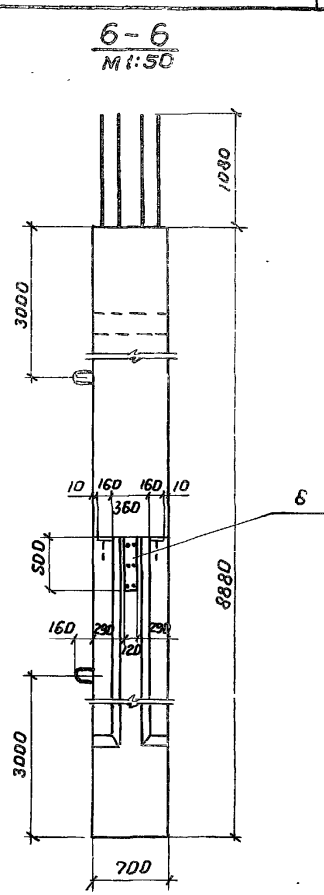

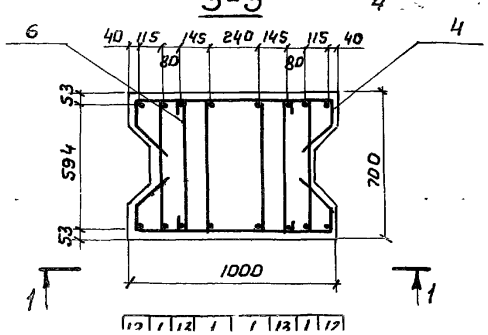

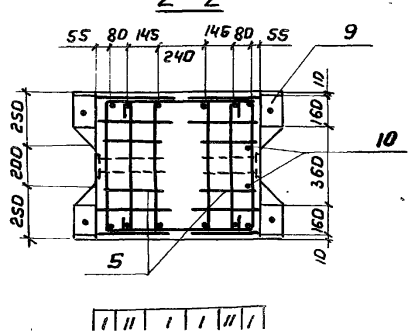

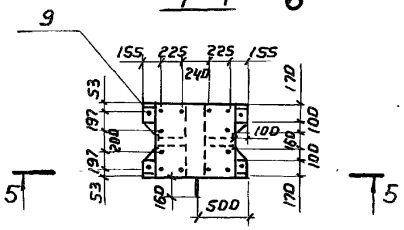

					3.503-49.1-9600 СБ	
Изм.	Лист	№ докум.	Подпись	Дата	Блок стенки 70 СПП-9 Сборочный чертеж	Лит. / Масса / Масштаб
Разраб.		Митина				Р / 13,2т / 1:25
Пров.		Андрианова				Лист / Листов 1
Гл.инж.пр.		Дашкевич				ПРПМТРАНГИИПРПГКТ
Гл.техн		Сафт				

Зона	Поз.	Обозначение	Наименование	Кол. на исполн. 3.503-49.1-9700	Примечание
				–	
			Документация		
		3.503-49.1-9700 СБ	Сборочный чертеж	X	
		3.503-49.1-00000 ВС	Выборка стали	X	
		3.503-49.1-00000 ТО	Техническое описание	X	

Лит.	Р
Шифр	70С3-4

Изм.	Лист	№ докум.	Подпись	Дата	3.503-49.1-9700		
Разраб.		Митина			Блок стенки 70С3-4	Лит.	Лист 1	Листов 2
Пров.		Андрианова				Р		
Гл. инж. пр.		Дашкевич				ПРОМТРАНСНИИПРОЕКТ		
Гл. техн.		Гафт						
Нач. отд.		Каташев						

1

Копировал Формат 11Г

в. № подл. | Подпись и дата

Зона	Поз.	Обозначение	Наименование	Кол. на исполн. 3.503-49.1-9700	Примечание
				–	
			Сборочные единицы и детали		
	1	3.503-49.2-9710	Каркас плоский КР 13	4	
	2	3.503-49.2-9601-02	Стяжка	20	
	3	3.503-49.2-9601-04	Схватка	8	
	4	3.503-49.2-9701	Стяжка	10	
	5	3.503-49.2-69001	Петля строповочная	2	
			Стержни отдельные		
	6	3.503-49.1-9702	ф28 А-II ГОСТ 5781-75, ℓ=1900	4	41,5 кг
	7	3.503-49.1-9604	ф28 А-II ГОСТ 5781-75, ℓ=1600	4	30,9 кг
			Материалы		
			Бетон гидротехнический ГОСТ 4795-68 марки 300	2,5	м³ (сборный)

Изм.	Лист	№ докум.	Подп.	Дата	3.503-49.1-9700	Лист 2

Копировал Формат 11Г

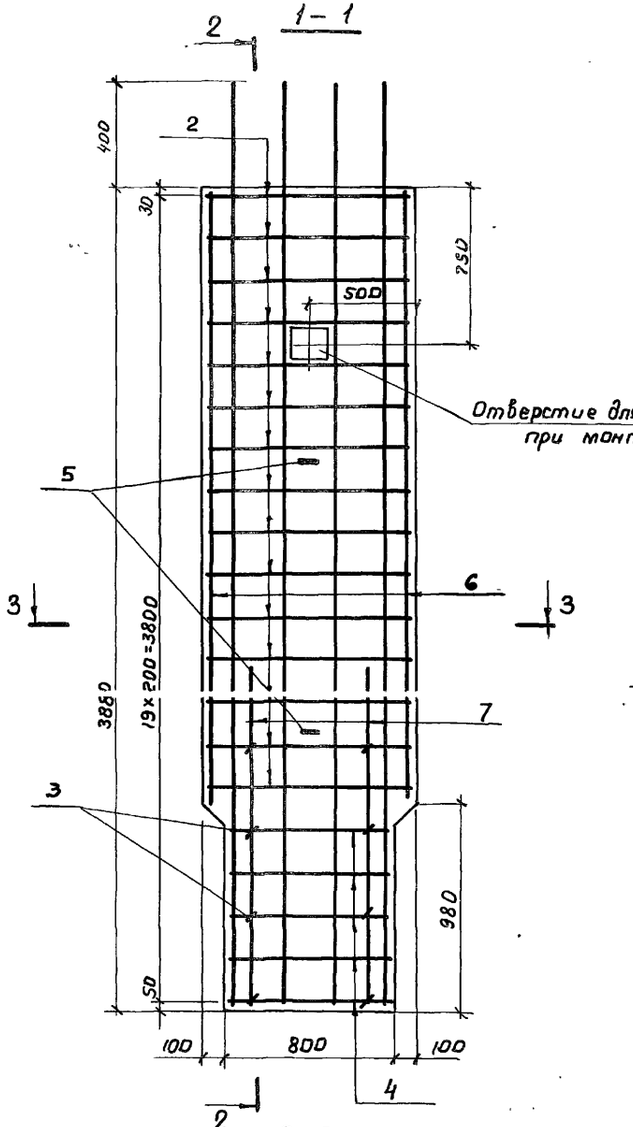

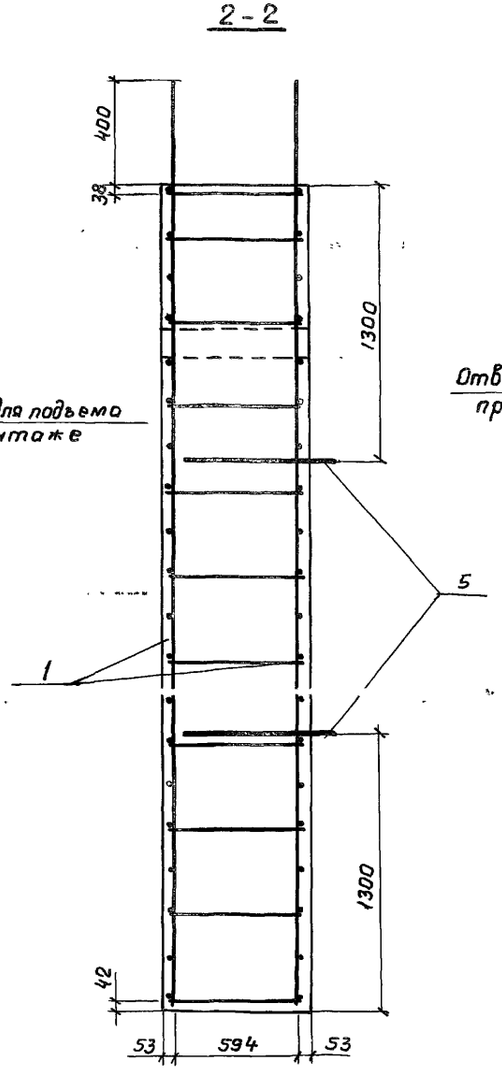

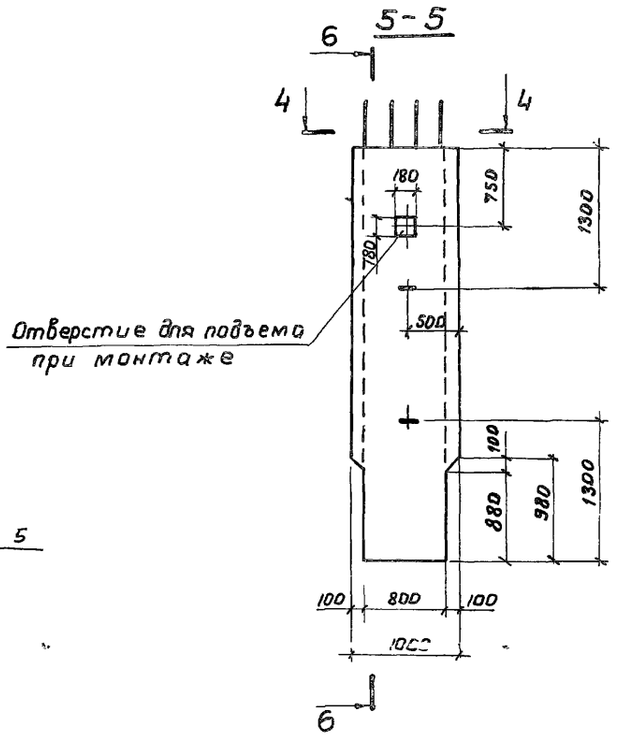

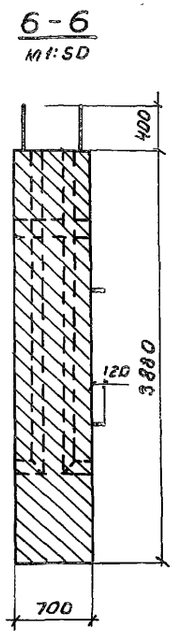

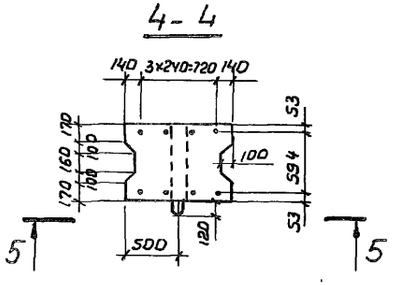

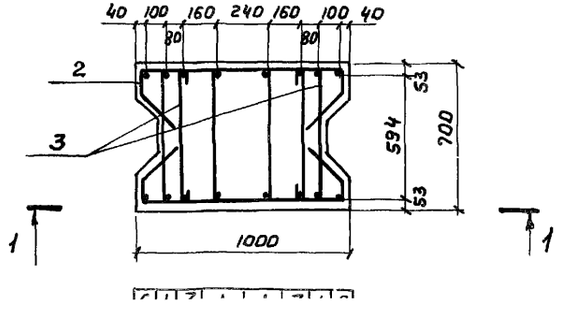

				3.503-49.1-9700 СБ	
Изм.	Лист	№ докум.	Подпись	Дата	
Разраб.		Митина		Блок стенки 70 С3-4 Сборочный чертеж	Лит. Р; Масса 6,2т; Масштаб 1:25
Пров.		Андрианова			Лист; Листов 1
Гл.инж.пр.		Дашкевич			
Гл.техн.		Гафт			

Зона	Поз.	Обозначение	Наименование	Кол. на испол. 3.503-49.1-9800	Примечание
				–	
			Документация		
		3.503-49.1-9800 СБ	Сборочный чертеж	К	
		3.503-49.1-00000 ВС	Выборка стали	К	
		3.503-49.1-00000 ТО	Техническое описание	К	
			Сборочные единицы и детали		
	1	3.503-49.2-9810	Каркас плоский кр14	3	
	2	3.503-49.2-9801	Хомут	4	

Изм.	Лист.	№ докум.	Подпись	Дата	3.503-49.1-9800		
Разраб.		Митина			Блок стенки 70СКП-9	Лит.	Лист 1	Листов 2
Пров.		Андрианова				Р		
Гл.инжр.		Дашкевич				ПРОМТРАНСНИИПРОЕКТ г. Москва	
Гл.техн.		Гафт					
Нач. отд.		Катышев					

Копировал Нечаева Формат 11Г

Инв.№ подл.	Подпись и дата

Зона	Поз.	Обозначение	Наименование	Кол. на испол. 3.503-49.1-9800	Примечание
	3	3.503-49.2-9801-01	Выпуск арматуры	6	
	4	3.503-49.2-76001	Хомут	24	
	5	-01	Хомут	17	
	6	-03	Стяжка	2	
	7	3.503-49.2-8101	Скватка	2	
	8	3.503-49.2-9601-04	Скватка	69	
	9	3.503-49.2-76002-01	Петля строповочная	2	
	10	3.503-49.2-9120	Изделие закладное МН4	1	
	11	3.503-49.2-9620	Изделие закладное МН6	2	
			Стержни отдельные		
	12	3.503-49.1-9802	Ф28 АIII ГОСТ 5781-75; ℓ=9940	5	240,1 кг
	13	3.503-49.1-9803	Ф28 АIII ГОСТ 5781-75; ℓ=8840	6	256,2 кг
	14	3.503-49.1-9603	Ф28 АIII ГОСТ 5781-75; ℓ=3330	2	32,2 кг
	15	3.503-49.1-9602	Ф28 АIII ГОСТ 5781-75; ℓ=6380	2	61,6 кг
			Материалы		
			Бетон гидротехнический		
			ГОСТ 4795-68 марки 300	9,5	м³ (сборный)

Изм.	Лист.	№ докум.	Подп.	Дата	3.503-49.1-9800	Лист 2

Копировал Нечаева Формат 11Г

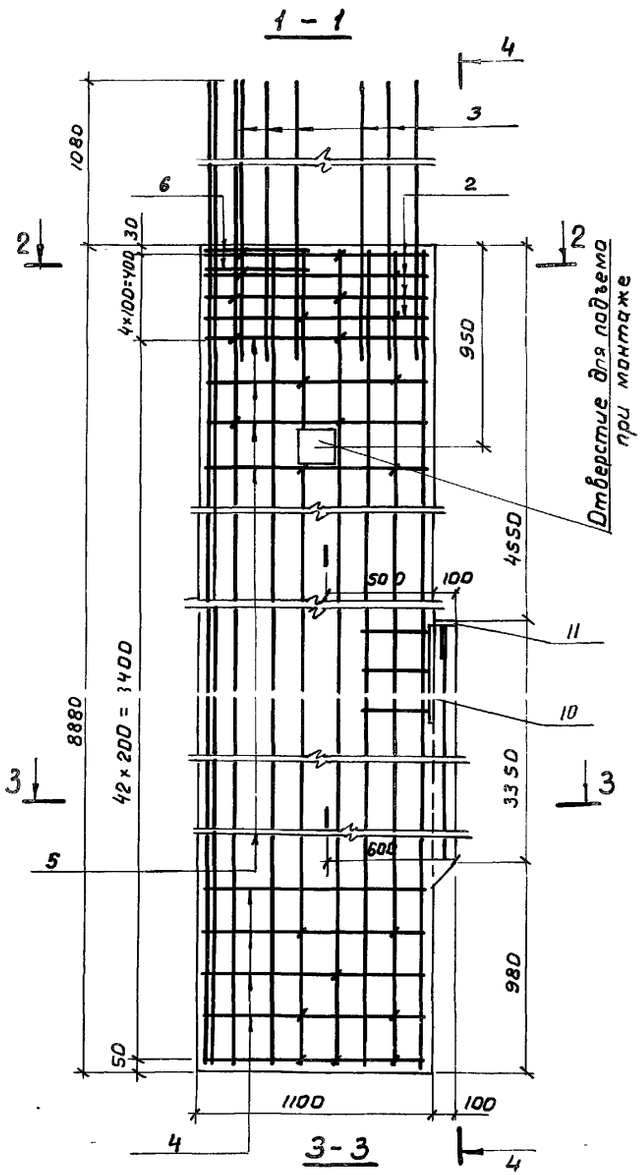

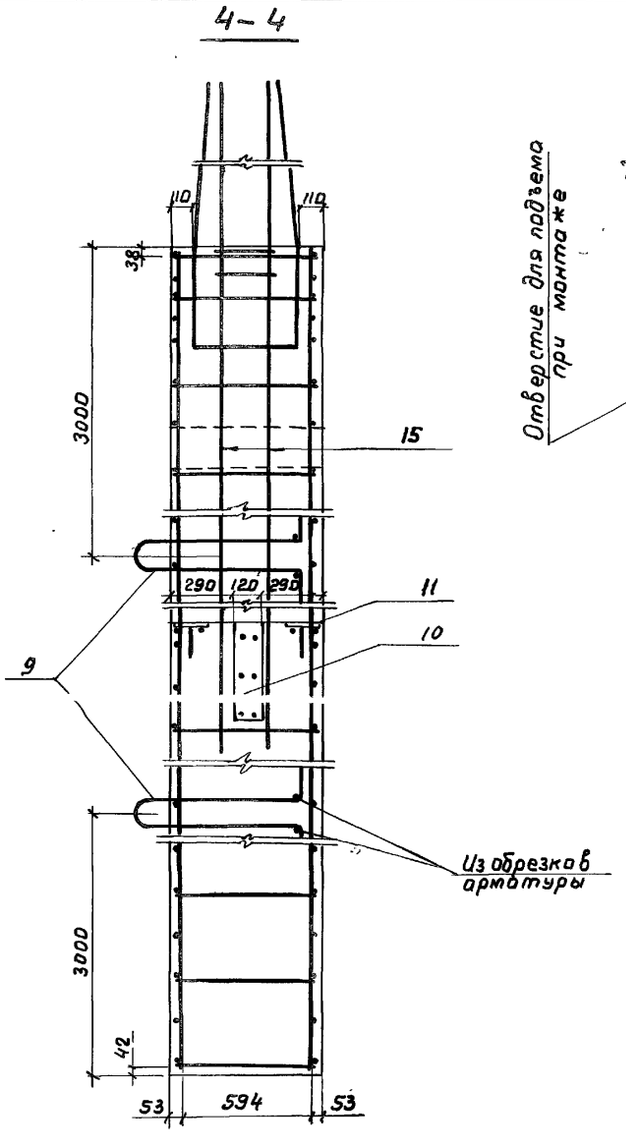

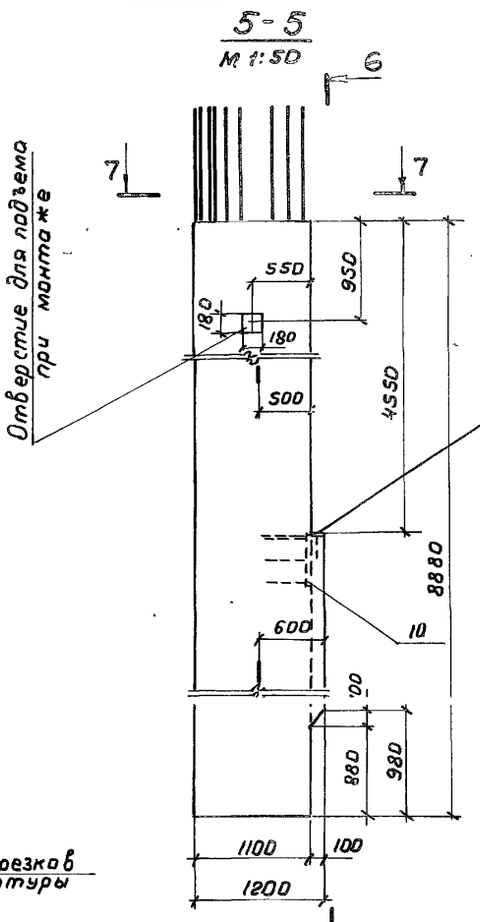

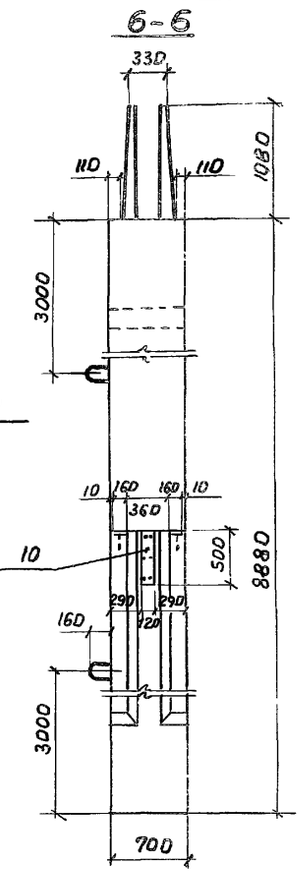

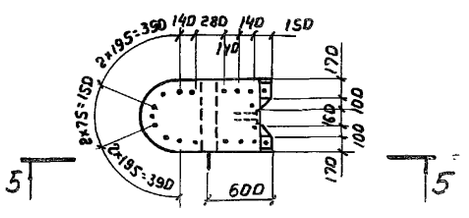

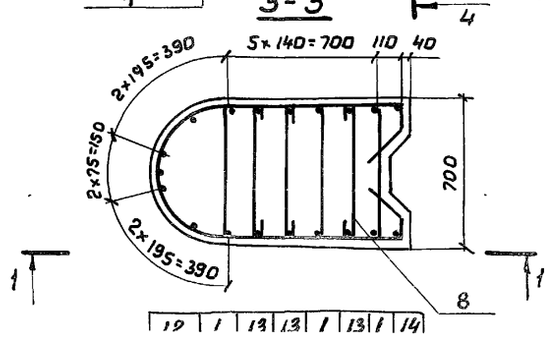

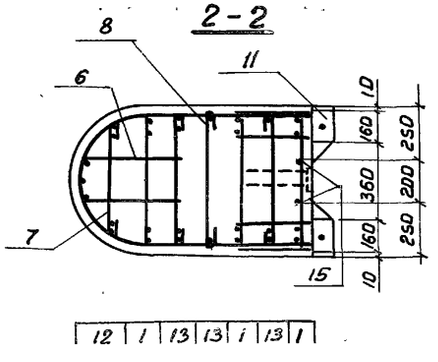

Изм.	Лист	№ докум.	Подпись	Дата
Разраб.		Митина		
Пров.		Андрианова		
Гл.инж.пр.		Дашкевич		
Гл.техн.		Сафт		
Нач.отд.		Катрашев		

3.503-49.1-9800 СБ

Блок стенки 70 СКП-9
Сборочный чертеж

Лит	Масса	Масштаб
Р	16,3 т	1:25
Лист	Листов 1	

ПРПМТРДНГ НИИПРПГКТ

Зона	Поз.	Обозначение	Наименование	Кол. на исполн. 3.503-49.1-28 000 –	01	02	Примечание
			Документация				
		3.503-49.1-28 000 СБ	Сборочный чертеж	×	×	×	
		3.503-49.1-00 000 ВС	Выборка стали	×	×	×	
		3.503-49.1-00 000 ТО	Техническое описание	×	×	×	
			Сборочные единицы и детали				
	1	3.503-49.2-28 100	Каркас плоский Кр16	7			
	1	-01	Каркас плоский Кр17		7		
	1	-02	Каркас плоский Кр18			7	
			Лит.	р	р	р	
			Шифр	Н-1	Н-2	Н-3	

Изм.	Лист	№ докум.	Подпись	Дата
Разраб.		Таврина		
Пров.		Бойцова		
Гл. инж. пр.		Дашкевич		
Гл. техн.		Гафт		
Нач. отд.		Катышев		

3.503-49.1-28 000

Блок насадки (Н-1, Н-2 и Н-3)

Лит.	Лист	Листов
Р	1	2

Промтрансниипроект г. Москва

Копировал [illegible] Формат А4

Изменения внесены ст. инж. Заболотская 26/II-80 г.

Инв. № подл. | Подпись и дата

Зона	Поз.	Обозначение	Наименование	Кол. на исполн. 3.503-49.1-28000 –	01	02	Примечание
	2	3.503-49.2-28001	Хомут	60			
	2	-01	Хомут		60		
	2	-02	Хомут			60	
	3	-03	Хомут	8			
	3	-04	Хомут		8		
	3	-05	Хомут			8	
	4	3.503-49.2-28002	Петля строповочная	4	4	4	
	5	-01	Схватка	38	38	38	
			Стержень отдельный				
	6	-02	ф14А-III ГОСТ 5781-75, ℓ=660	7	7	7	
	7	3.503-49.1-28003	ф14А-III ГОСТ 5781-75, ℓ=5130	2	2	2	12,4 кг
	8	3.503-49.1-28004	ф14А-III ГОСТ 5781-75, ℓ=1060	8	8	8	10,2 кг
	9	3.503-49.1-28005	ф14 А-III ГОСТ 5781-75, ℓ=1760	4	4	4	8,5 кг
	10	3.503-49.1-28200	Изделие закладное МН2	1	1	1	
			Материалы				
			Бетон гидротехнический ГОСТ 4795-68 марки 300	2,2	2,2	2,2	м3 сборный

Изм.	Лист	№ докум.	Подп.	Дата

3.503-49.1-28000

Лист 2

Копировал [illegible] Формат А4

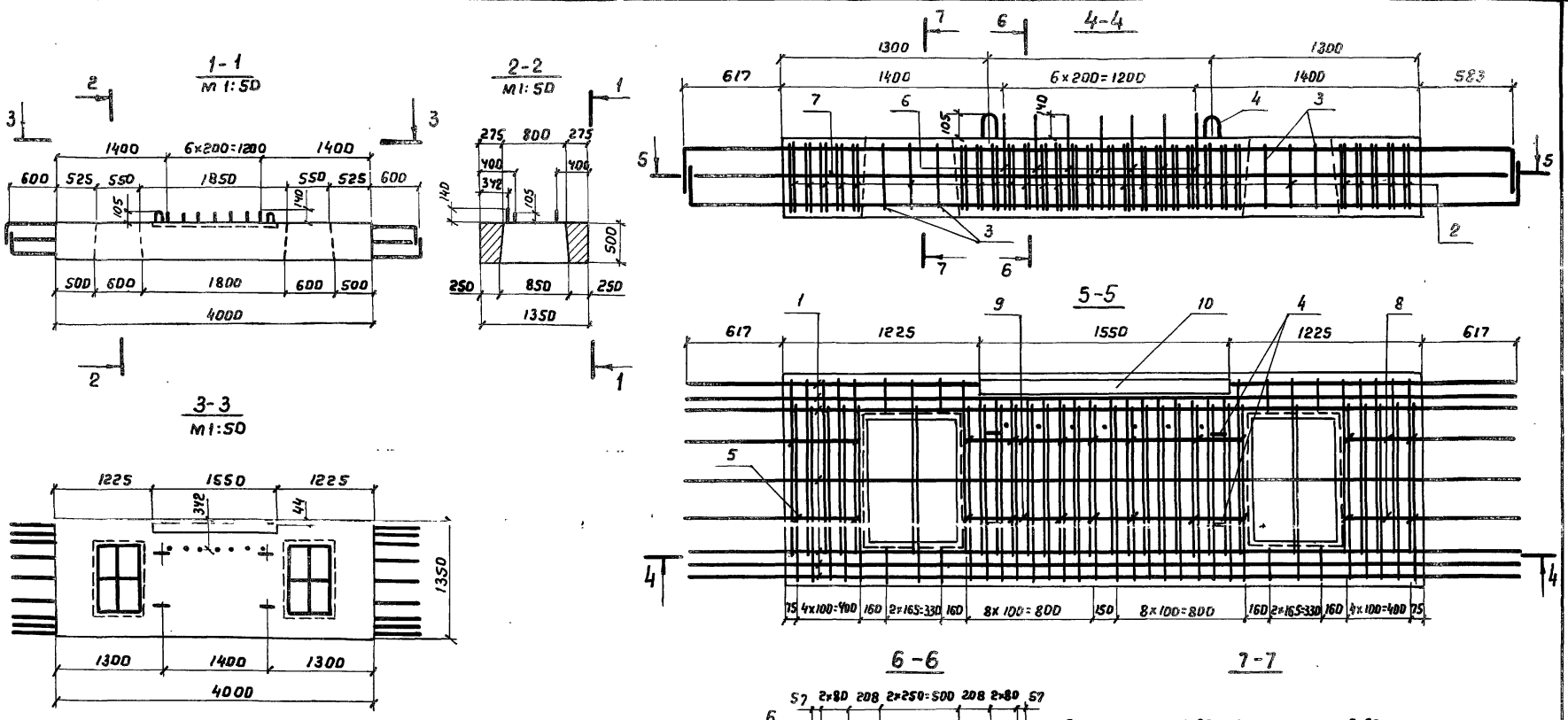

Обозначение	Опираемые пролеты, м	Марка	Масса, т
3.503-49.1-28000	12; 15	Н-1	5,5
-01	18; 24	Н-2	5,5
-02	33	Н-3	5,5

Выпущен взамен стр. 78 лист 1
ст. инж. Заболотская /Заб/
26/II-80 г.

Изм.	Лист	№ докум.	Подпись	Дата
Разраб.		Таврина		
Пров.		Митина		
Гл. инж. пр.		Дашкевич		
Гл. техн.		Гафт		
Нач. отд.		Котельн.		

3.503-49.1-28000 СБ

Блок насадки (Н-1, Н-2 и Н-3) Сборочный чертеж

Лит.	Масса	Масштаб
Р	см. табл.	1:25

Лист | Листов 1 И

ПРОМТРАНСНИИПРОЕКТ

Зона	Поз.	Обозначение	Наименование	Кол. на исполн. 3.503-49.1-1100	Примечание
			Документация		
		3.503-49.1-1100 СБ	Сборочный чертеж		
		3.503-49.1-00000 ВС	Выборка стали		
		3.503-49.1-00000 ТО	Техническое описание		

Изм.	Лист	№ докум.	Подпись	Дата
Разраб.		Хромова		
Пров.		Митина		
Гл.инж.пр.		Дашкевич		
Гл.техн.		Гафт		
Нач.отд.		Каташев		

3.503-49.1-1100

Блок насадки
Н-4

Лит.	Лист	Листов
Р	1	2

ПРОМТРАНСНИИПРОЕКТ
г. Москва

Шифр Н-4 Лит. Р

Копировал Формат А4

Инв. № подл. | Подпись и дата

Зона	Поз.	Обозначение	Наименование	Кол. на исполн. 3.503-49.1-1100	Примечание
			Сборочные единицы и детали		
	1	3.503-49.2-1110	Каркас плоский КР15	6	
	2	3.503-49.2-1101	Хомут	12	
	3	-01	Хомут	10	
	4	-02	Хомут	10	
	5	-03	Петля строповочная	4	
			Отдельные стержни		
	6	3.503-49.1-1102	ф16А-III ГОСТ 5781-75 ℓ=2800	4	17,7 кг
	7	3.503-49.1-1103	ф16А-III ГОСТ 5781-75 ℓ=530	6	5,0 кг
	8	3.503-49.2-1120	Изделие закладное мн 1	2	
			Материалы		
			Бетон гидротехнический ГОСТ 4795-68 марки 300	0,92	м³ (сборный)

Изм.	Лист	№ докум.	Подп.	Дата

3.503-49.1-1100

Лист 2

Копировал Формат А4

79

1-1

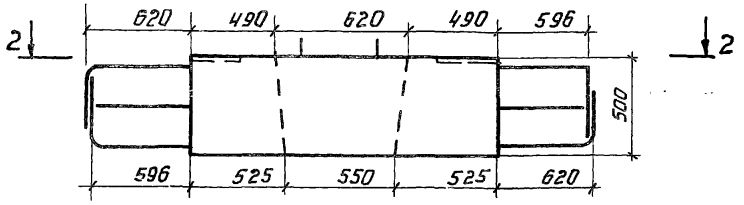

3-3

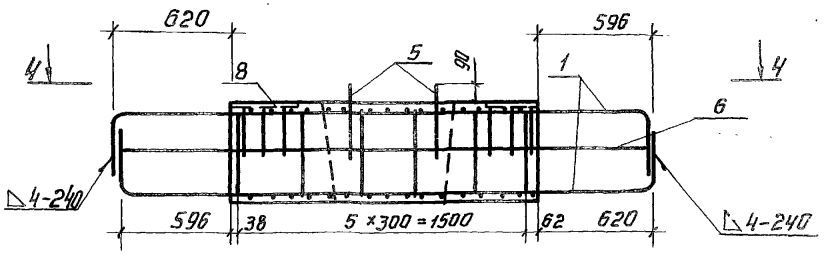

2-2

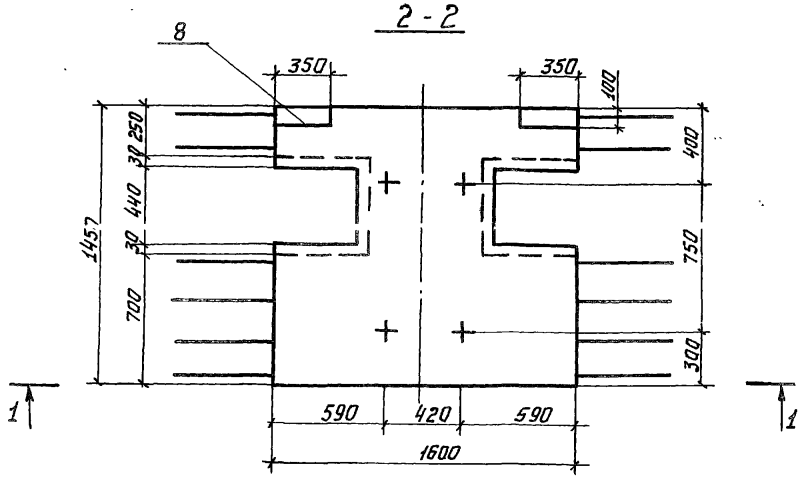

4-4

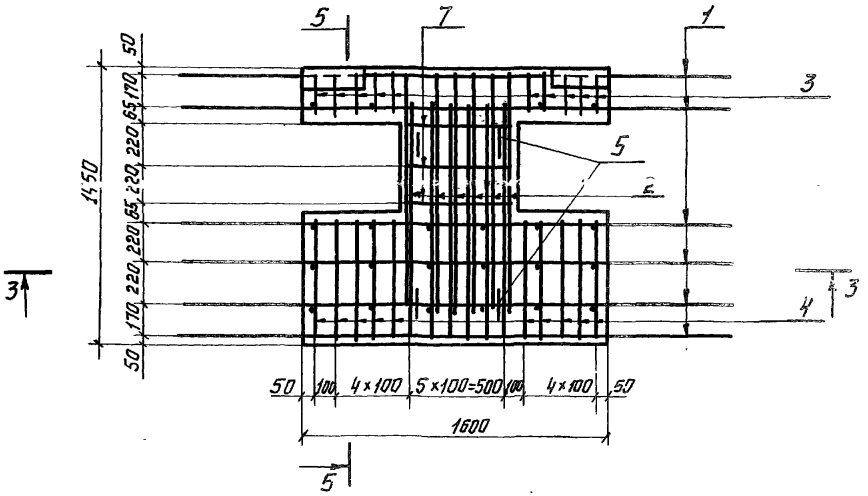

5-5

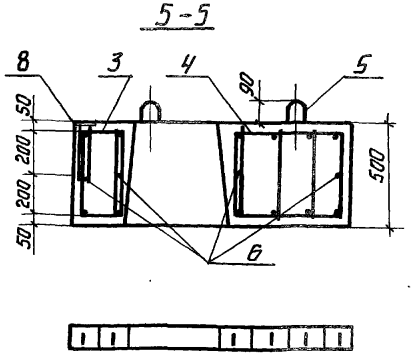

Изм.	Лист	№ докум.	Подпись	Дата
Разраб.		Заболотская		
Пров.		Митина		
Гл.инж.пр.		Дашкевич		
Гл.техн.		Гафт		

3.503-49.1-110ОСБ

Блок насадки Н-4.
Сборочный чертеж

Лит.	Масса	Масштаб
Р	2,3т	1:25
Лист	Листов	

Зона	Поз.	Обозначение	Наименование	Кол. на испол. 3.503-49.1-69200 -	01	Примечание
			Документация			
		3.503-49.1-69200 СБ	Сборочный чертеж	X	X	
		3.503-49.1-00000 ВС	Выборка стали	X	X	
		3.503-49.1-00000 ТО	Техническое описание	X	X	
			Сборочные единицы и детали			
	1	3.503-49.2-69210	Каркас плоский КР 21	4		
	1	-01	Каркас плоский КР 22		4	
	2	3.503-49.2-69220	Каркас плоский КР 23	4		

Изм.	Лист	№ докум.	Подпись	Дата
Разраб.		Затока		
Пров.		Андрианова		
Гл.инж.		Дашкевич		
Гл.техн.		Гафт		
Нач.отд.		Каташев		

Шифр	Лит.	15Р-5	24Р-5
	Р	Р	Р

3.503-49.1-69200

Блок ригеля (15Р-5 и 24Р-5)

Лит.	Лист	Листов
Р	1	2

ПРОМТРАНСНИИПРОЕКТ г. Москва

Копировал Формат 11г

Инв.№ подл. | Подпись и дата

Зона	Поз.	Обозначение	Наименование	Кол. на испол. 3.503-49.1-69200 -	01	Примечание
	2	-01	Каркас плоский КР 24		4	
	3	3.503-49.2-69230	Каркас плоский КР 25	2		
	3	-01	Каркас плоский КР 26		2	
	4	3.503-49.2-69201	Хомут	18	18	
	5	-01	Хомут	16	16	
	6	-02	Хомут	38	38	
	7	-03	Стяжка	4	4	
	8	-04	Петля строповочная	4	4	
			Стержни отдельные			
	9	3.503-49.1-69202	Ф12А-III ГОСТ 5781-75			
			ℓ = 4350 ÷ 5000, $\ell_{ср}$ = 4700	4	4	16,7кг
	10	3.503-49.1-69203	Ф12А-III ГОСТ 5781-75, ℓ=1440	4	4	5,1кг
			Материалы			
			Бетон гидротехнический			
			ГОСТ 4795-68 марки 300	3,4	3,4	$м^3$ (сборный)

Изм.	Лист.	№ докум.	Подп.	Дата

3.503-49.1-69200

Лист 2

Копировал Формат 11г

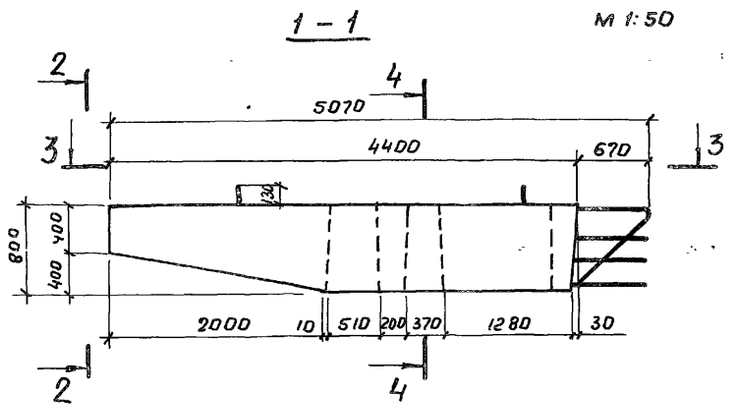

1	2	1	2	3	3	2	1	2	1

1	2	1	2	3	3	2	1	2	1

Примечание.
Для опор-стенок с проемами в данном блоке паз объединения со смежным блоком не делать.

Обозначение	Опираемые пролеты, м	Марка	Масса, т
3.503-49.1-69200	12 и 15	15Р-5	8,5
-01	18 и 24	24Р-5	8,5

Изм.	Лист	№ докум.	Подпись	Дата
Разраб.		Нюнин		
Пров.		Бойцова		
Гл.инж.пр		Дашкевич		
Гл.техн.		Сафт		
Нач.отд.		Катышев		

3.503-49.1-69200 СБ

Блок ригеля (15Р-5 и 24Р-5) Сборочный чертеж

Лит.	Масса	Масштаб
Р	см. табл.	1:20
Лист	Листов 1	

ГПИ Промтрансниипроект

Зона	Поз.	Обозначение		Наименование	Кол. на испол. —	Кол. на испол. 01	Примечание
				Документация			
		3.503-49.1-65000	СБ	Сборочный чертеж	X	X	
		3.503-49.1-00000	ВС	Выборка стали	X	X	
		3.503-49.1-00000	ТО	Техническое описание	X	X	

Шифр	Лит.	Кол. на испол. —	Кол. на испол. 01
Р-7	Р		
Р-9	Р		

3.503-49.1-65000

Изм.	Лист	№ докум.	Подпис.	Дата
Разраб.		Нюнин		
Пров.		Бойцова		
Гл.инж.пр.		Дашкевич		
Гл.техн.		Гафт		
Нач.отд.		Каташев		

Блок ригеля (Р-7 и Р-9)

Лит.	Лист	Листов
Р	1	2

ПРОМТРАНСНИИПРОЕКТ г. Москва

Копировал: Полосина Формат 11Г

№ подл. | Подпись и дата

Зона	Поз.	Обозначение	Наименование	Кол. на испол. —	Кол. на испол. 01	Примечание
			Сборочные единицы и детали			
	1	3.503-49.2-65100	Каркас плоский КР19	6		
	2	-01	Каркас плоский КР20		6	
	3	3.503-49.2-65001	Хомут	24	10	
	4	3.503-49.2-28002	Петля строповочная	4		
	5	3.503-49.2-1101-09	Петля строповочная		4	
			Отдельные стержни			
	6	3.503-49.1-65002	Ф12 А-II ГОСТ 5781-75, ℓ=3720	6		19,8 кг
	7	3.503-49.1-65003	Ф12 А-II ГОСТ 5781-75, ℓ=2700		6	14,4 кг
			Материалы			
			Бетон гидротехнический ГОСТ 4795-68 марки 300	2,2	1,2	м³/сборный/

Изм.	Лист	№ докум.	Подп.	Дата

3.503-49.1-65000 Лист 2

Копировал. Полосина Формат 11Г

Рис.1

м 1:50

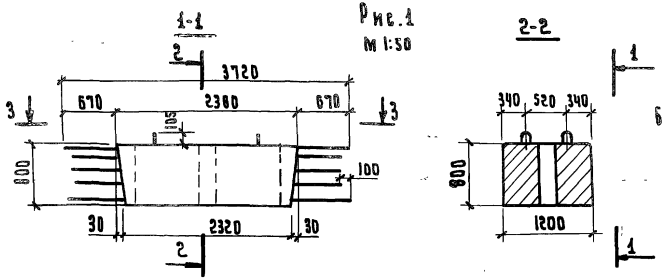

Рис.2

м 1:50

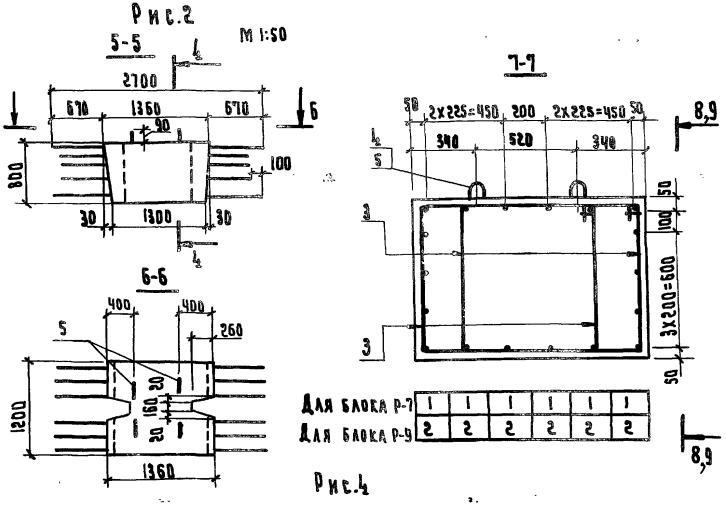

Рис.3

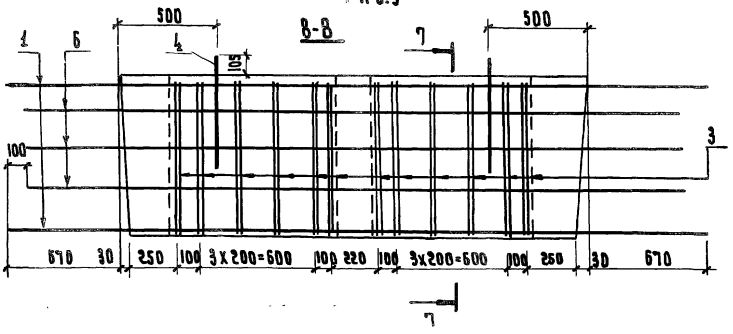

Рис.4

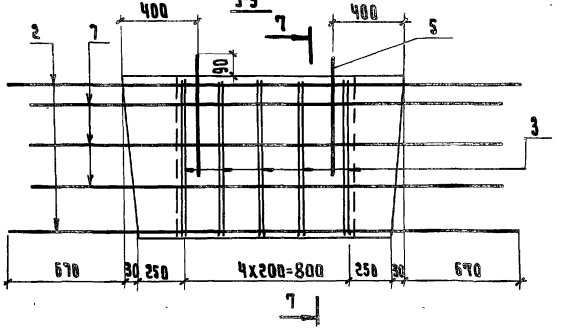

Обозначение	Рис.	Марка	Масса, т
3.503-49.1-65000	1;3	Р-7	5.5
-01	2;4	Р-9	3.0

Изм.	Лист	N докум.	Подп.	Дата
Разраб.		Июнин		
Пров.		Бойцова		
Гл. инж. пр.		Дашкевич		
Гл. техн.		Гафт		
Нач. отд.		Гатаулин		

3.503-49.1 - 65000 СБ

Блок ригеля (Р-7 и Р-9) Сборочный чертеж

Лит.	Масса	Масштаб
Р	См. Табл.	1:20
Лист	Листов 1	

ПРОМТРАНСНИИПРОЕКТ

Зона	Поз.	Обозначение	Наименование	Кол. на испол. 3.503-49.1-78000
			Документация	
		3.503-49.1-78000 СБ	Сборочный чертеж	X
		3.503-49.1-00000 ВС	Выборка стали	X
		3.503-49.1-00000 ТО	Техническое описание	X
			Сборочные единицы и детали	
	1	3.503-49.2-78100	Каркас плоский КР 29	2
	2	3.503-49.2-78200	Каркас плоский КР 30	2
	3	3.503-49.2-78300	Каркас плоский КР 31	1

Лит. Р

Шифр 33Р-50

Изм.	Лист	№ докум.	Подпись	Дата	3.503-49.1-78000		
Разраб.		Ишкин			Балк ригеля 33Р-50	Лит.	Лист 1	Листов 2
Пров.		Бойцова				Р		
Гл.инж.пр		Дашкевич				ПРОМТРАНСНИИПРОЕКТ г. Москва	
Гл.техн.		Гафт					
Нач.отд.		Катышев					

Копировал Косякова Формат А4

Инв.№ подл. | Подпись и дата

Зона	Поз.	Обозначение	Наименование	Кол. на испол. 3.503-49.1-78000	Примечания
	4	3.503-49.2-78001	Хомут	38	
	5	-01	Хомут	20	
	6	-02	Хомут	14	
	7	-03	Хомут	20	
	8	-04	Стяжка	6	
	9	3.503-49.2-27001-02	Петля строповочная	4	
			Отдельные стержни		
	10		Ø 12А-III ГОСТ 5781-75,		
		3.503-49.1-78002	ℓ = 3990 ÷ 5050; $\ell_{ср}$ = 4700	6	25,0 кг
	11	3.503-49.1-78003	Ø 28А-III ГОСТ 5781-75, ℓ = 5050	4	97,6 кг
	12	3.503-49.1-78004	Ø 22А-III ГОСТ 5781-75, ℓ = 5050	2	30,1 кг
	13	3.503-49.1-69203	Ø 12А-III ГОСТ 5781-75, ℓ = 1440	6	7,7 кг
	14	3.503-49.1-78005	Ø 22А-III ГОСТ 5781-75, ℓ = 1980	2	11,8 кг
			Материалы		
			Бетон гидротехнический		
			ГОСТ 4795-68 марки 300	4,7	м³ (сборный)

Изм.	Лист	№ докум.	Подп.	Дата	3.503-49.1-78000	Лист 2

Копировал Косякова Формат А4

1-1

М 1:50

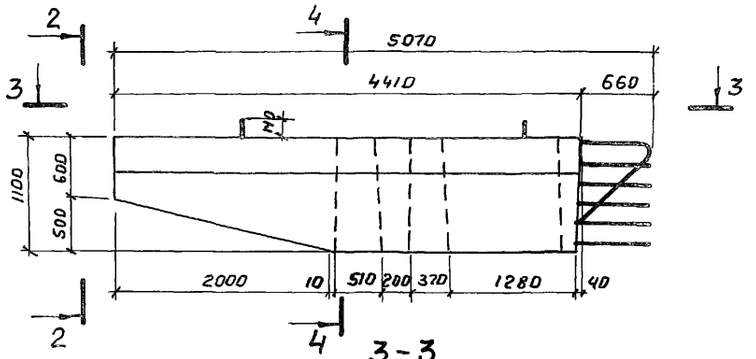

2-2

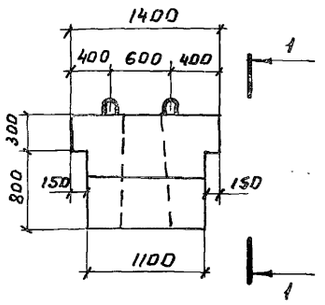

6-6

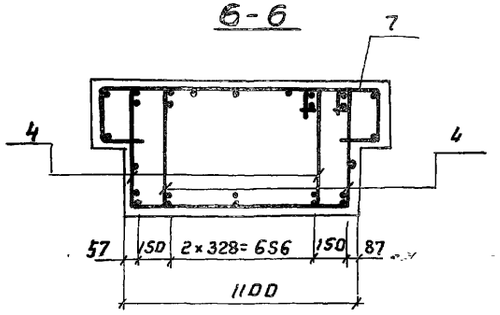

7-7

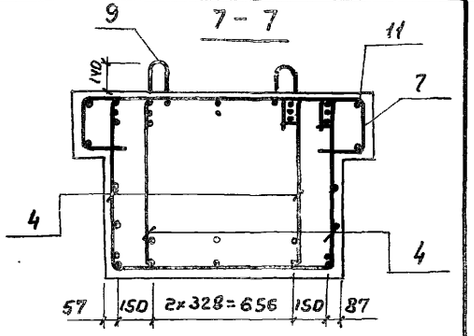

3-3

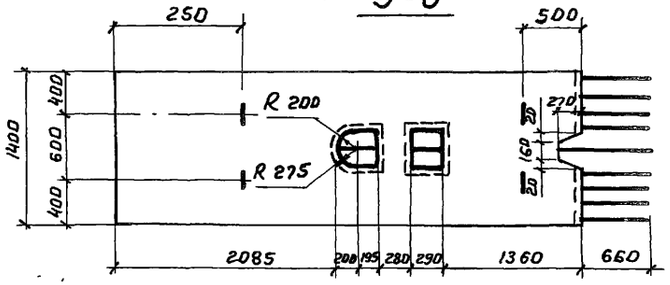

4-4

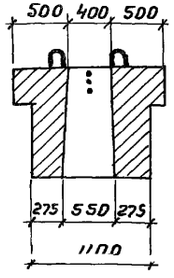

8-8

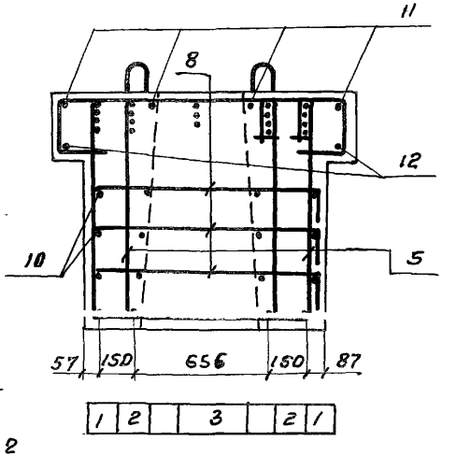

9-9

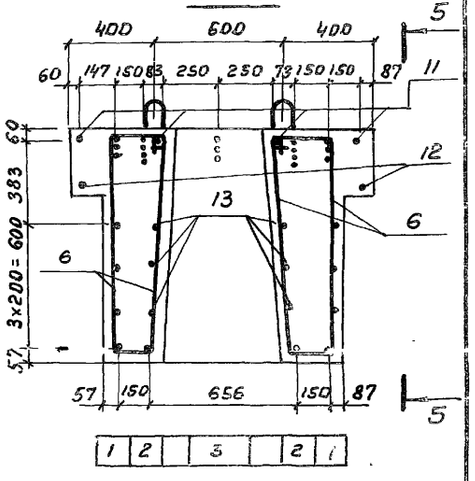

5-5

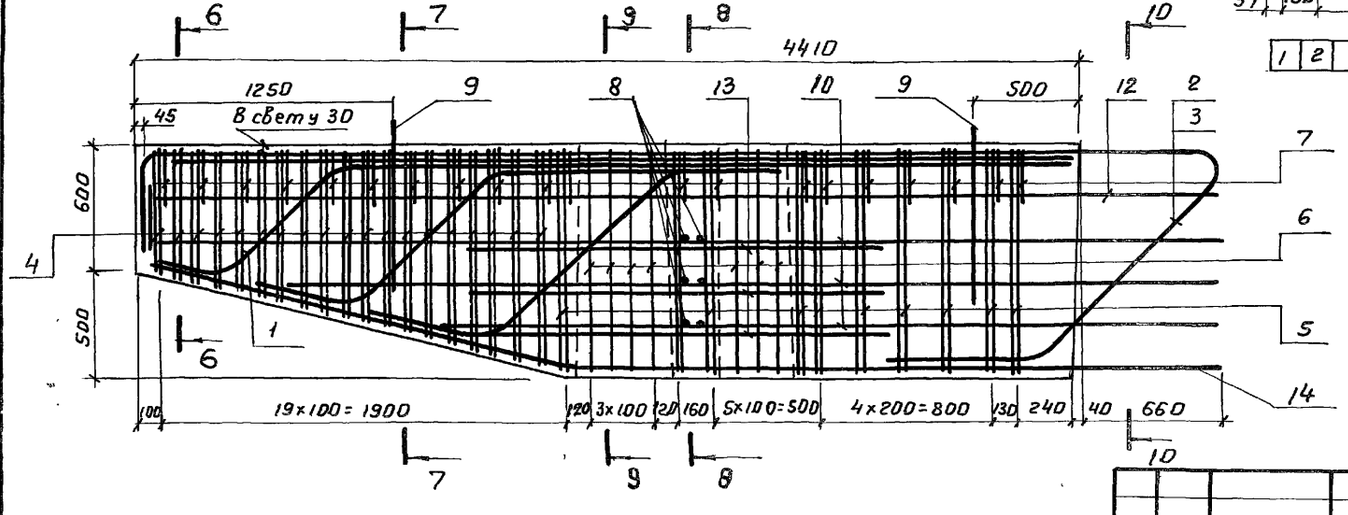

10-10

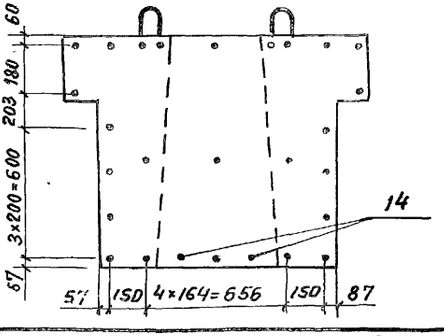

Примечание.

Для опор-стенок с проемами в данном блоке паз объединения со смежным блоком не делать.

Изм.	Лист	№ докум.	Подпись	Дата
Разраб.		Нюнин		
Пров.		Бойцова		
Гл.инж.пр.		Дашкевич		
Гл. техн.		Гафт		
Нач. отд.		Каташев		

3.503-49.1-78000 СБ

Блок ригеля 33Р-50 Сборочный чертеж

Лит.	Масса	Масштаб
Р	11,8т	1:25
Лист	Листов 1	

ПРОМТРАНСНИИПРОЕКТ

Зона	Поз.	Обозначение	Наименование	Кол. на испол. 3.503-49.1-77000										Примечание
				-	01									
			Документация											
		3.503-49.1-77000 СБ	Сборочный чертеж	X	X									
		3.503-49.1-00000 ВС	Выборка стали	X	X									
		3.503-49.1-00000 ТО	Техническое описание	X	X									

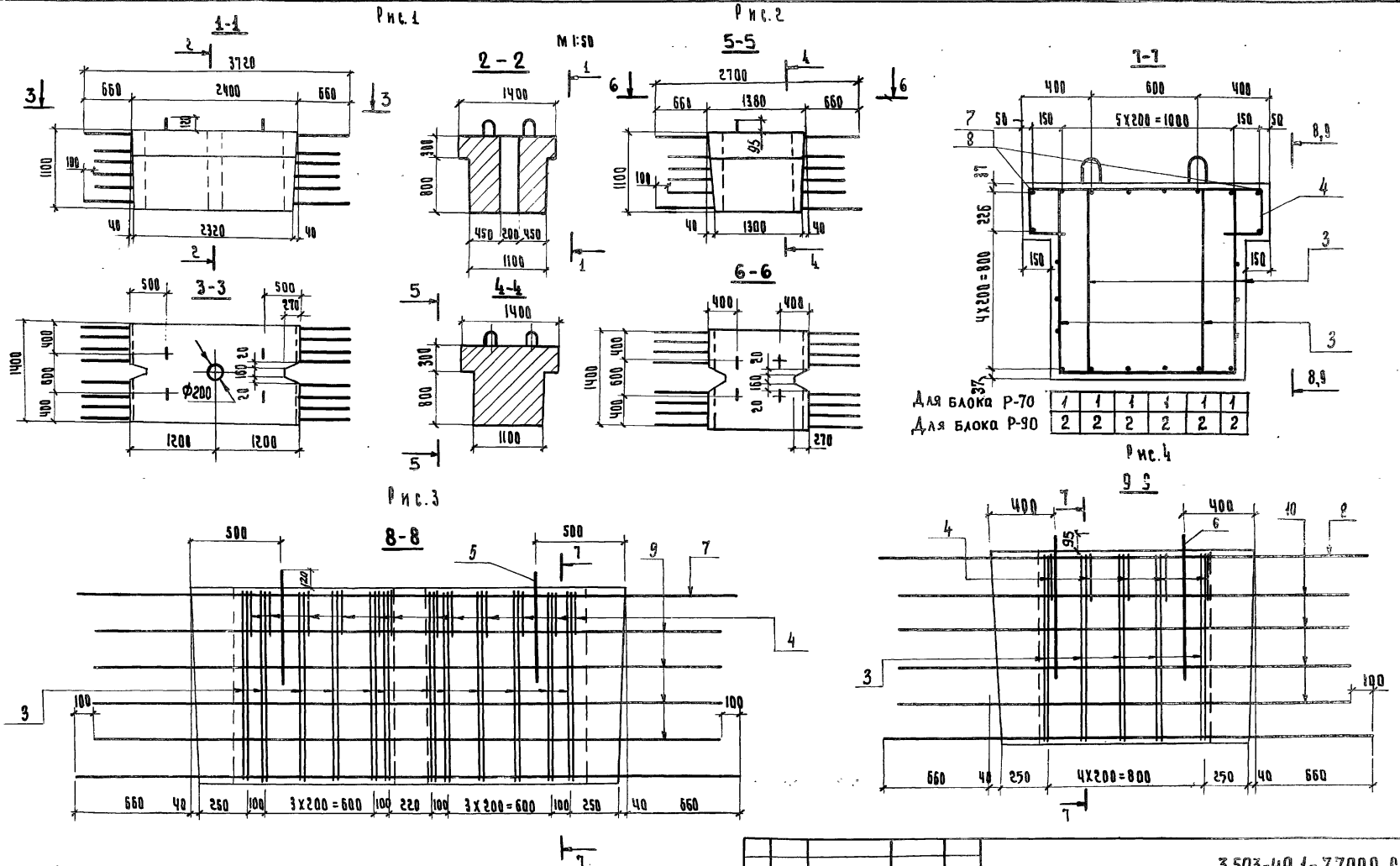

Обозначение	Рис.	Марка	Масса, т
3.503-49.1-77000	1;3	Р-70	7,5
-01	2;4	Р-90	4,3

Изм	Лист	№ докум.	Подпись	Дата
Разраб.		Нюнин		
Пров.		Бойцова		
Гл.инж.пр.		Дашкевич		
Гл.техн.		Гафт		

3.503-49.1-77000 СБ

Блок ригеля (Р-70 и Р 90). Сборочный чертеж

Лит.	Масса	Масштаб
Р	см. табл.	1:20

Лист | Листов 1

ПРОЕКТ

Зона	Поз.	Обозначение	Наименование	Кол. на исполн. 3.503-49.1-9500 –	01	Примечание
			Документация			
		3.503-49.1-9500 СБ	Сборочный чертеж	X	X	
		3.503-49.1-00000 ВС	Выборка стали	X	X	
		3.503-49.1-00000 ТО	Техническое описание	X	X	
			Лит.	Р	Р	
			Шифр	15Р-3	24Р-3	

Изм.	Лист	№ докум.	Подпись	Дата	3.503-49.1-9500		
Разраб.		Митина			Блок ригеля (15Р-3 и 24Р-3)	Лит.	Лист 1	Листов 2
Пров.		Бойцова				Р		
Гл. инж. пр.		Дашкевич				ПРОМТРАНСНИИПРОЕКТ г. Москва		
Гл. техн.		Гафт						
Нач. отд.		Каташев						

Копировал Формат А4

Инв. № подл. | Подпись и дата

Зона	Поз.	Обозначение	Наименование	Кол. на исполн. 3.503-49.1-9500 –	01	Примечание
			Сборочные единицы и детали			
	1	3.503-49.2-9510	Каркас плоский КР 32	6		
	1	-01	Каркас плоский КР 33		6	
	2	3.503-49.2-9501	Хомут	12	12	
	3	3.503-49.2-1101-03	Петля строповочная	4	4	
			Стержни отдельные			
	4	3.503-49.1-9502	ф12 А-III ГОСТ 5781-75, ℓ=2500	6	6	13,3 кг
			Материалы			
			Бетон гидротехнический			
			ГОСТ 4795-68 марки 300	1,3	1,3	м³ (сборный)

Изм.	Лист	№ докум.	Подп.	Дата	3.503-49.1-9500	Лист 2

Копировал Формат А4

Зона	Поз.	Обозначение	Наименование	Кол. на исполн. 3.503-49.1-9900 —	Примечание
			Документация		
		3.503-49.1-9900 СБ	Сборочный чертеж	X	
		3.503-49.1-00000 ВС	Выборка стали	X	
		3.503-49.1-00000 ТО	Техническое описание	X	

Лит. р

Шифр 33Р-30

Изм.	Лист	№ докум.	Подпись	Дата	3.503-49.1-9900		
Разраб.		Нюнин			Блок ригеля 33Р-30	Лит. р	Лист 1	Листов 2
Пров.		Анбрианова				ПРОМТРАНСНИИПРОЕКТ г. Москва	
Гл. инж. пр.		Дашкевич					
Гл. техн.		Гафт					
Нач. отд.		Каташев					

Копировал Формат 11Г

Инв. № подл. | Подпись и дата

Зона	Поз.	Обозначение	Наименование	Кол. на исполн. 3.503-49.1-9900 —	Примечание
			Сборочные единицы и детали		
	1	3.503-49.2-9910	Каркас плоский КР 34	5	
	2	3.503-49.2-9901	Хомут	12	
	3	-01	Хомут	6	
	4	3.503-49.2-24001-01	Петля строповочная	4	
			Стержни отдельные		
	5	3.503-49.1-9902	ф22 А-III ГОСТ 5781-75, ℓ=2700	2	
	6	3.503-49.1-9903	ф22 А-III ГОСТ 5781-75, ℓ=1240	2	
	7	3.503-49.1-9502	ф12 А-III ГОСТ 5781-75, ℓ=2500	8	
			Материалы		
			Бетон гидротехнический ГОСТ 4795-68 марки 300	1,7	

Изм.	Лист	№ докум.	Подп.	Дата	3.503-49.1-9900	Лист 2

Копировал Формат 11Г

06

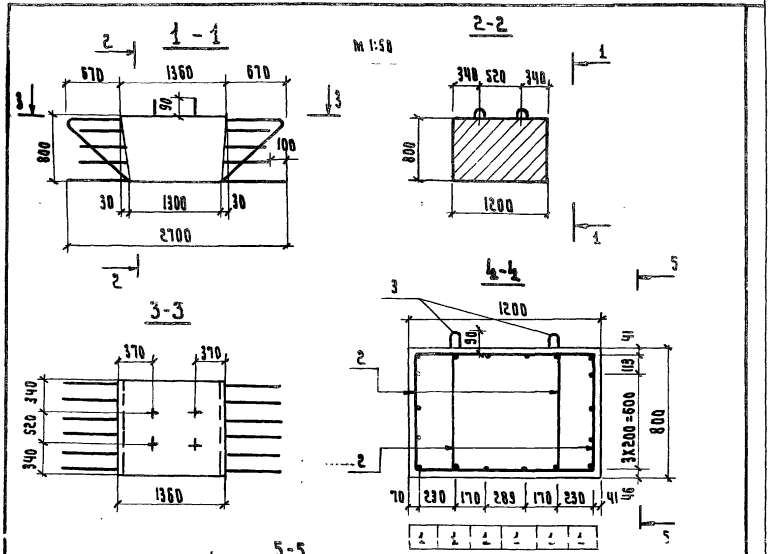

Обозначение	Пролетные пролеты, м	Марка	
3.503-49.1-9500	12,15	15Р-3	
-01	18,24	24Р-3	

3. 503-49.1-9500 СБ

Изм.	Лист	№ докум.	Подпись	Дата
Разраб.		Нюнин		
Пров.		Бойцова		
Гл.инж.пр		Дашкевич		
Гл.техн.		Гафт		
Нач.отд.		Катаева		

Блок ригеля (15Р-3 и 24Р-3)
Сборочный чертеж

Лит.	Масса	Масштаб
Р	3,3 т	1:25
Лист	Листов 1	

ПРПМТРАНСНИИПРОЕКТ

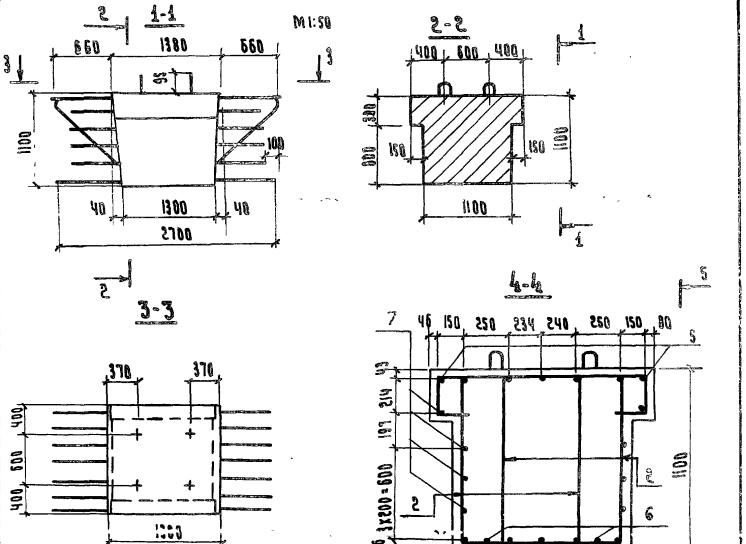

3. 503-49.1-9900 СБ

Изм.	Лист	№ докум.	Подпись	Дата
Разраб.		Нюнин		
Пров.		Бойцова		
Гл.инж.пр		Дашкевич		
Гл.техн.		Гафт		
Нач.отд.		Катаева		

Инв.№ подл. | Подпись и дата

Блок ригеля 33Р-30
Сборочный чертеж

Лит.	Масса	Масштаб
Р	4,1 т	1:25
Лист	Листов 1	

Зона	Поз.	Обозначение	Наименование	Кол. на исполн. 3.503-49.1-29000	Примечание
			Документация.		
		3.503-49.1-29000 СБ	Сборочный чертёж	×	
		3.503-49.1-00000 ВС	Выборка стали	×	
		3.503-49.1-00000 ТО	Техническое описание	×	

Шифр.	Лит.
90Ш-1	Р

Изм.	Лист.	№ докум.	Подпись	Дата
Разраб.		Заболотская		
Пров.		Андрианова		
Гл.инж.пр.		Дашкевич		
Гл.технол.		Гафт		
Нач.отд.		Каташев		

3.503-49.1-29000

Блок шкафной стенки 90Ш-1

Лит.	Лист	Листов
Р	1	2

ПРОМТРАНСНИИПРОЕКТ г. Москва

Копировал Нечаева Формат 11г

№подл.	Подпись и дата

Зона	Поз.	Обозначение	Наименование	Кол. на исполн. 3.503-49.1-29000	Примечание.
			Сборочные единицы и детали		
	1	3.503-49.2-29100	Каркас пространственный КП17	1	
	2	3.503-49.2-29200	Сетка арматурная С70	1	
	3	3.503-49.2-29300	Сетка арматурная С71	1	
	4	3.503-49.2-29400	Сетка арматурная С72	1	
	5	3.503-49.2-29001	Схватка	37	
	6	-01	Схватка	17	
	7	3.503-49.2-24001-01	Петля строповочная	2	
			Материалы		
			Бетон гидротехнический гост 4795-68 марки 300	0,92	м³ (сборный)

Изм.	Лист	N докум.	Подп.	Дата

3.503-49.1-29000

Лист 2

Копировал Нечаева Формат 11Г

92

1 - 1
М 1:50

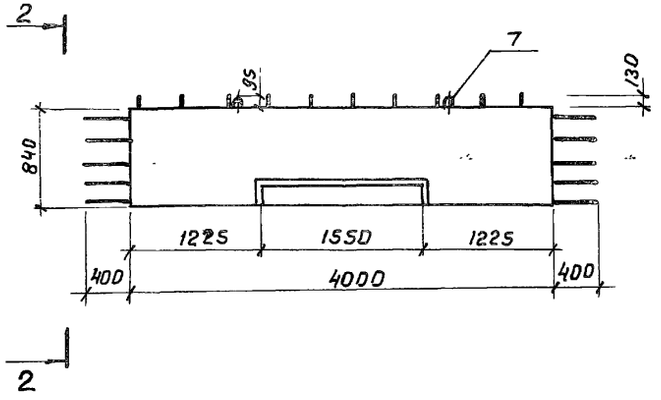

2 - 2

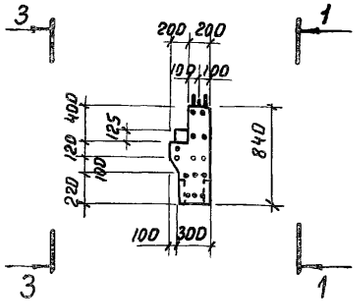

3 - 3

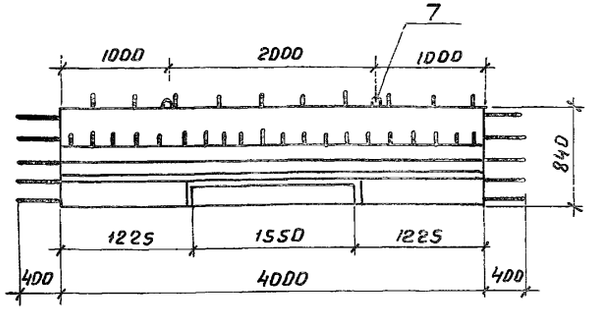

4 - 4

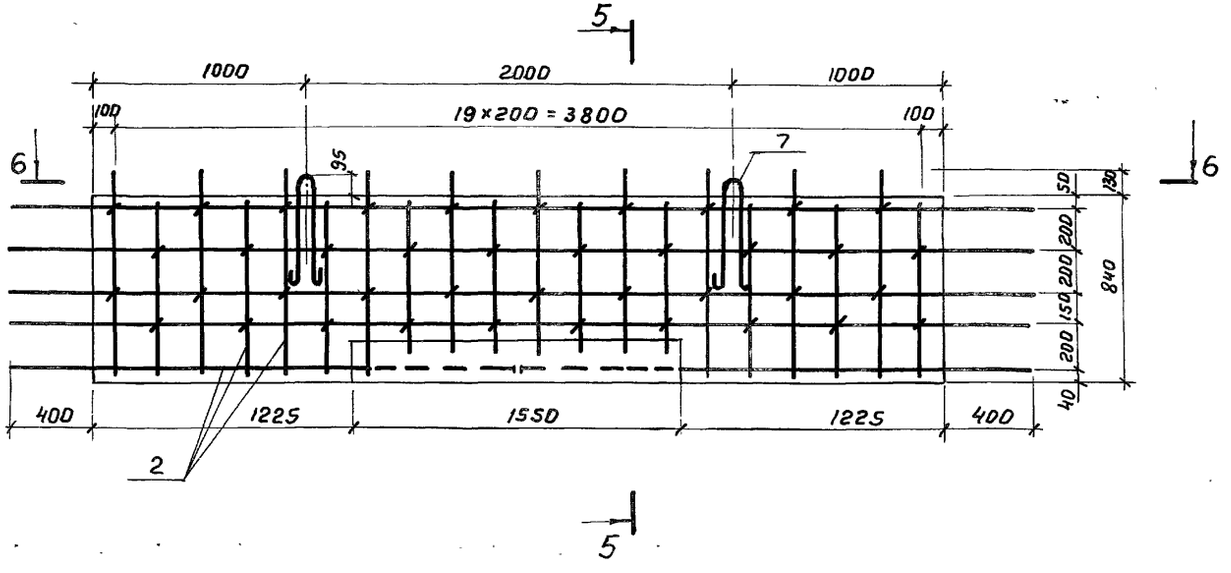

5 - 5

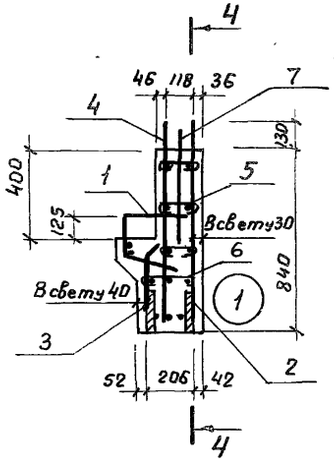

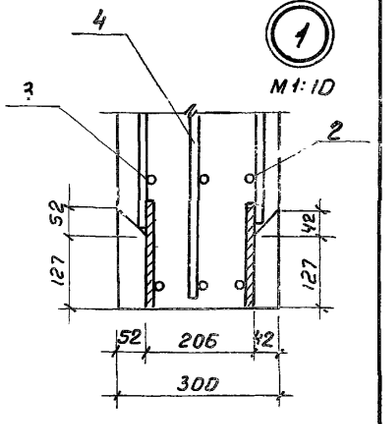

6 - 6

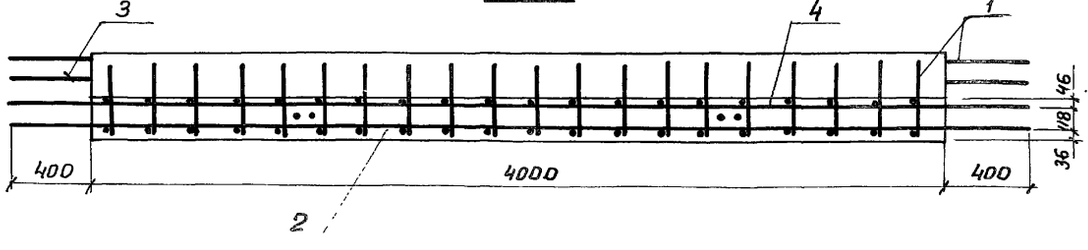

Изм.	Лист	№ докум.	Подпись	Дата
Разраб.		Заболотская		
Прав.		Андрианова		
Гл.инж.пр.		Дошкевич		
Гл.техн.		Гафт		

3.503-49.1-29000 СБ

Блок шкафной стенки 90 Ш-1
Сборочный чертеж

Лит.	Масса	Масштаб
Р	2,3 т	1:25
Лист	Листов 1	

Зона	Поз.	Обозначение	Наименование	Кол. на испол. 3.503-49.1-29300 —	Примечание
			Документация		
		3.503-49.1-29300 СБ	Сборочный чертеж.	×	
		3.503-49.1-00000 ВС	Выборка стали	×	
		3.503-49.1-00000 ТО	Техническое описание	×	

Лит. Р

Шифр 120 Ш-1

Изм.	Лист.	№ докум.	Подпись	Дата
Разраб.		Заболотская		
Пров.		Андрианова		
Гл. инженер.		Дашкевич		
Гл. технол.		Сафт		
Нач. отд.		Каташев		

3.503-49.1-29300

Блок шкафной стенки 120 Ш-1

Лит.	Масса	Масштаб
Р	1	2

ПРОМТРАНСНИИПРОЕКТ г. Москва

Копировал Нечаева Формат 11Г

Инв. № подл. | Подпись и дата

Зона	Поз.	Обозначение	Наименование	Кол. на испол. 3.503-49.1-29300 --	Примечание
			Сборочные единицы и детали		
	1	3.503-49.2-29310	Каркас пространств. КП18	1	
	2	3.503-49.2-29320	Сетка арматурная С73	1	
	3	3.503-49.2-29330	Сетка арматурная С74	1	
	4	3.503-49.2-29001	Скватка	27	
	5	-01	Скватка	25	
	6	3.503-49.2-28002	Петля строповочная	2	
			Материалы		
			Бетон-гидротехнический ГОСТ 4795-58 марки 300	1,3	м³ (сборный)

Изм.	Лист.	№ докум.	Подп.	Дата

3.503-49.1-29300 Лист 2

Копировал Нечаева Формат 11Г

1-1
М1:50

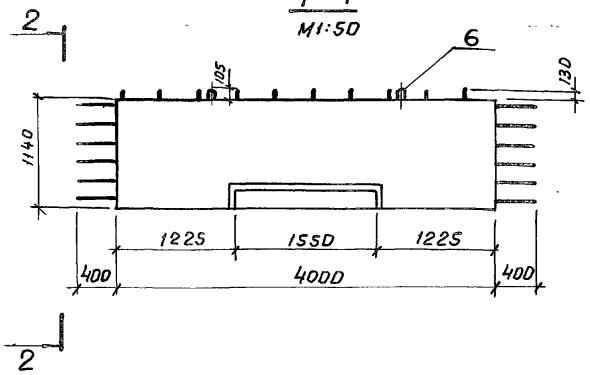

2-2

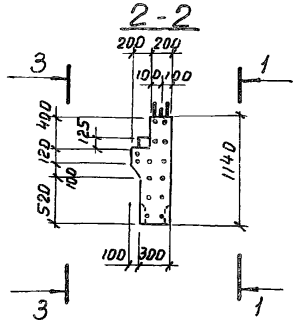

3-3

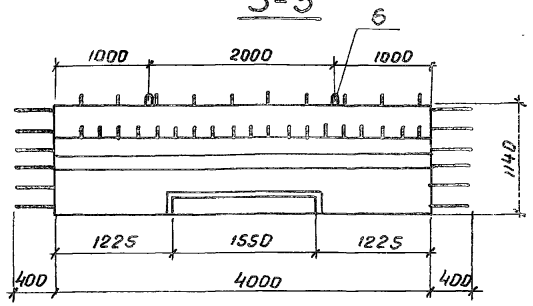

4-4

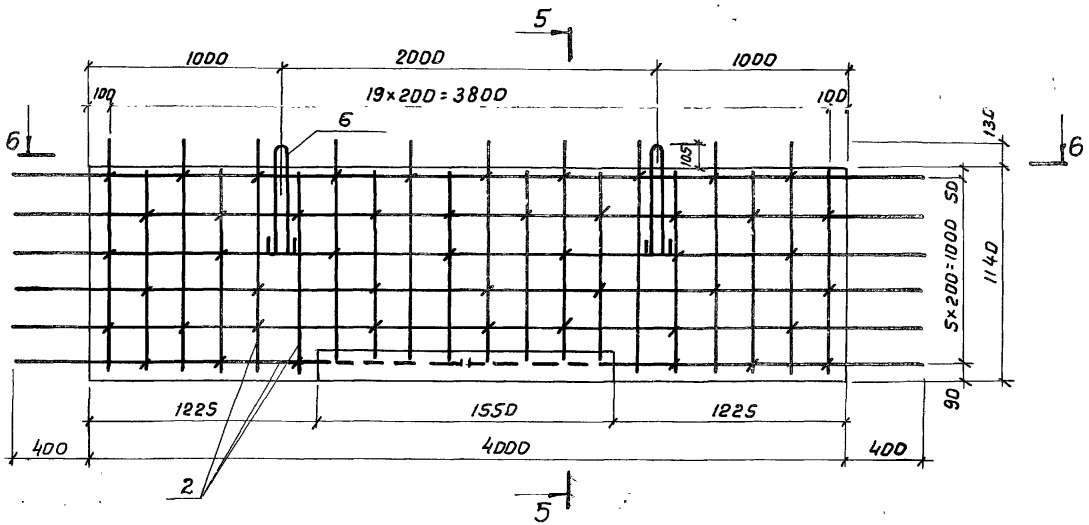

5-5

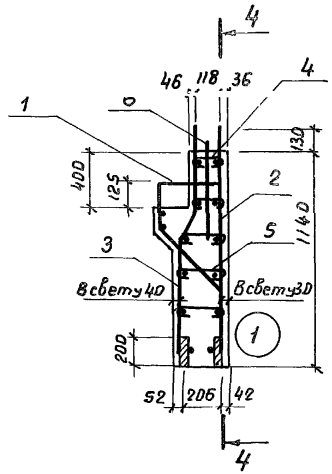

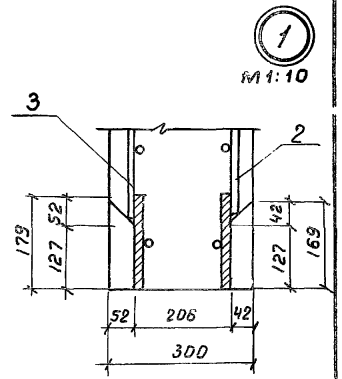

6-6

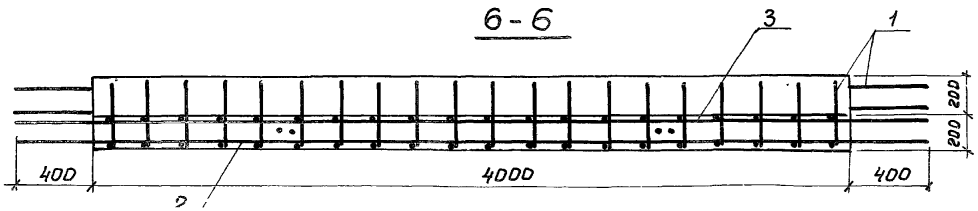

Изм.	Лист	№ докум.	Подпись	Дата
Разраб.		Забототская		
Пров.		Андрианова		
Гл.инж.пр.		Дашкевич		
Гл.техн		Гафт		

3.503-49.1-29300 СБ

Блок шкафной стенки 120 Ш-1
Сборочный чертеж

Лит.	Масса	Масштаб
Р	3,2 т	1:25
Лист	Листов 1	

ПОЛИТОПЛГИИПРОЕКТ

Зона	Поз.	Обозначение	Наименование	Кол. на испол. 3.503-49.1-29500	Примечание
				—	
			Документация		
		3.503-49.1-29500 СБ	Сборочный чертеж	×	
		3.503-49.1-00000 ВС	Выборка стали	×	
		3.503-49.1-00000 ТО	Техническое описание	×	

Шифр.	Лит.
170Ш-1	Р

Изм.	Лист.	№ докум.	Подпись	Дата
Разраб.		Заволотская		
Пров.		Андрианова		
Гл.инж.пр.		Дашкевич		
Гл.технол.		Гафт		
Нач.отд.		Каташев		

3.503-49.1-29500

Блок шкафной стенки 170 Ш-1

Лит.	Лист	Листов
Р	1	2

ПРОМТРАНСНИИПРОЕКТ г.Москва

Копировал Нечаева Формат 11г

Инв.№ подл. | Подпись и дата

Зона	Поз.	Обозначение	Наименование	Кол. на испол. 3.503-49.1-29500	Примечание
				—	
			Сборочные единицы детали		
	1	3.503-49.2-29510	Каркас пространственный КП19	1	
	2	3.503-49.2-29520	Сетка арматурная С75	1	
	3	3.503-49.2-29530	Сетка арматурная С76	1	
	4	3.503-49.2-29540	Сетка арматурная С77	1	
	5	3.503-49.2-29001-01	Скватка	10	
	6	3.503-49.2-29501	Петля строповочная	2	
			Материалы		
			Бетон гидротехнический гост 4795-68 марки 300	1,6	м³ (сборный)

Изм.	Лист	№ докум.	Подп.	Дата

3.503-49.1-29500 Лист 2

Копировал Нечаева Формат 11г

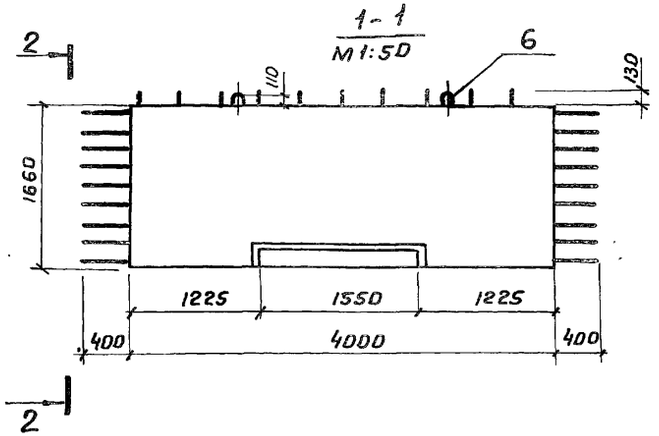

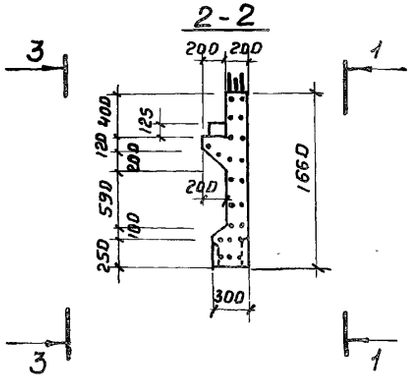

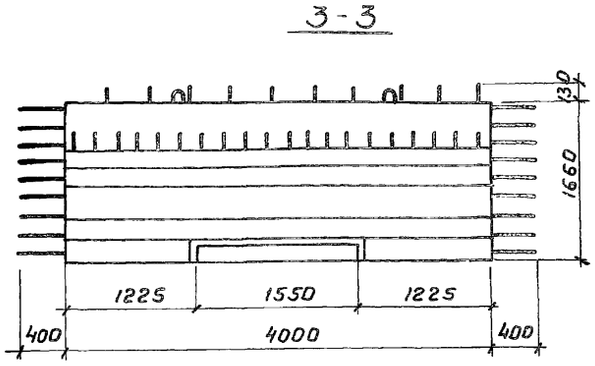

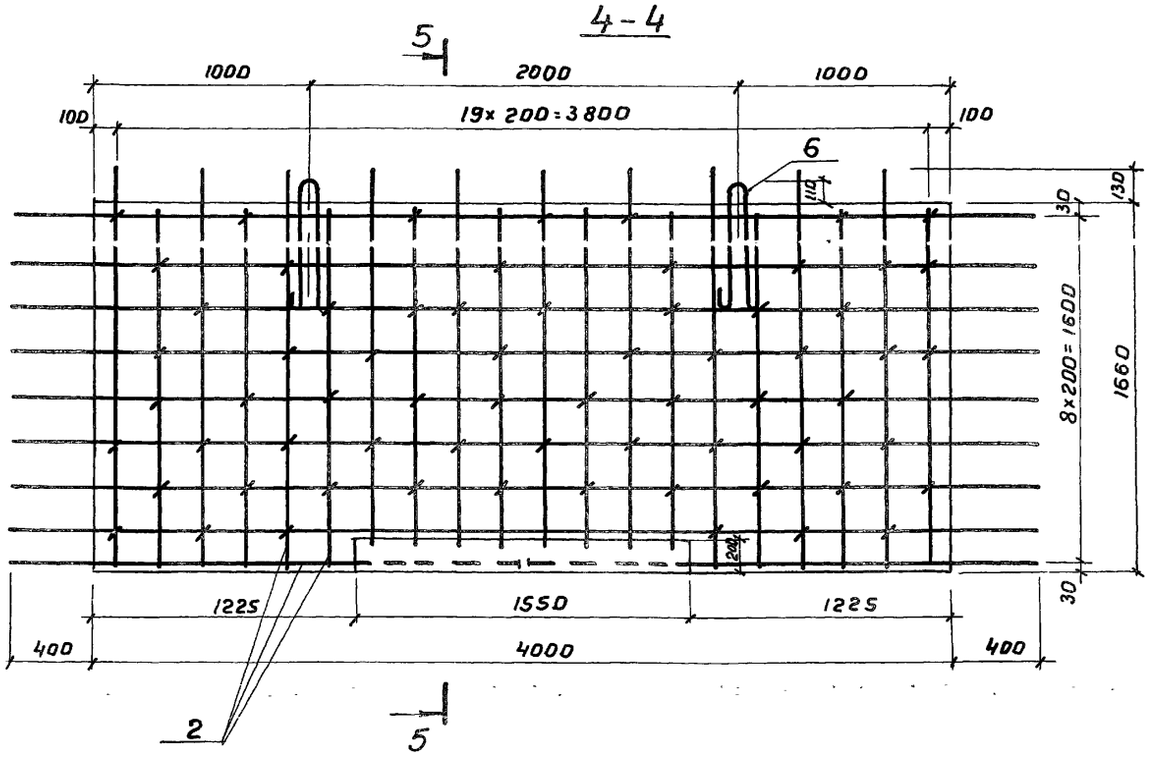

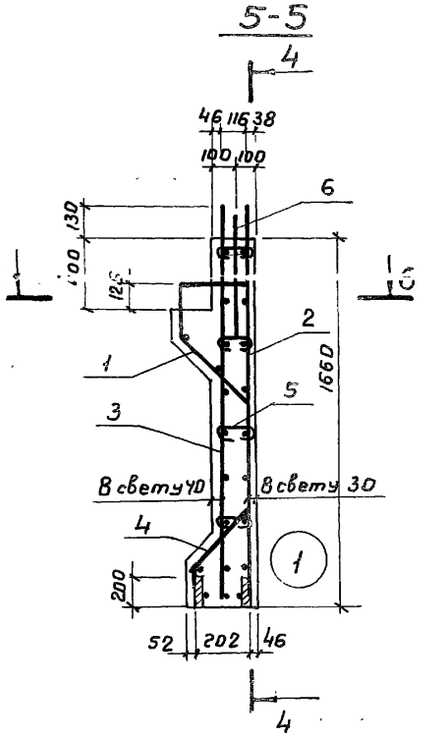

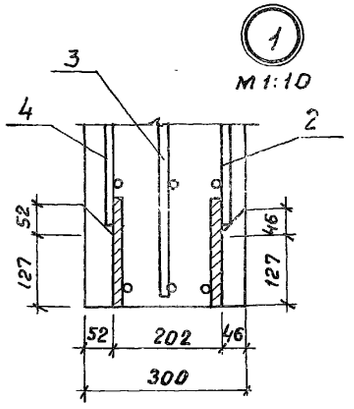

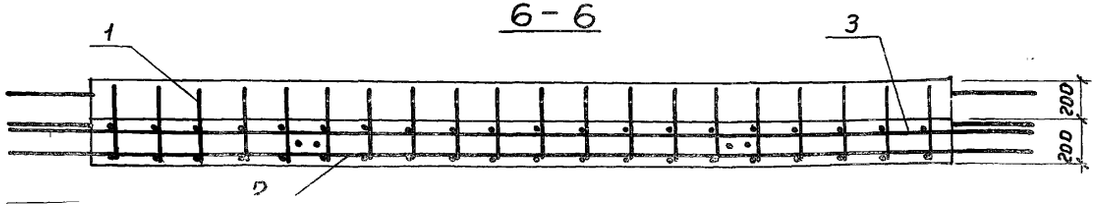

Изм.	Лист	№ докум.	Подпись	Дата
Разраб.		Заболотская		
Пров.		Андрианова		
Гл. инж. пр.		Дашкевич		
Гл. техн.		Гафт		

Блок шкафной стенки 170 Ш-1
Сборочный чертеж

3.503-49.1-29500СБ

Лит.	Масса	Масштаб
Р	4,0 т	1:25
Лист	Листов 1	

Поз.	Обозначение	Наименование	Кол. на испол. 3.503-49.1-29100	Примечание
		Документация		
	3.503-49.1-29100 СБ	Сборочный чертеж	X	
	3.503-49.1-00000 ВС	Выборка стали	X	
	3.503-49.1-00000 ТО	Техническое описание	X	
		Сборочные единицы и детали		
1	3.503-49.2-29110	Сетка арматурная С 78	1	
2	-01	Сетка арматурная С 79	1	
3	3.503-49.2-29101	Схватка	10	
4	-01	Петля строповочная	2	
		Материалы		
		Бетон гидротехнический		
		ГОСТ 4795-68 марки 300	0,4	м³ (сборный)

Лит. Р
Шифр 90К

Изм.	Лист	№ докум.	Подпись	Дата
Разраб.		Затока		
Пров.		Бойцова		
Гл. инж. пр.		Дашкевич		
Гл. техн.		Гафт		
Нач. отд.		Каташев		

3.503-49.1-29100

Открылок 90К

Лит.	Лист	Листов
Р		1

ПРОМТРАНСНИИПРОЕКТ г. Москва

Копировал Формат 11г

Инв. № подл. | Подпись и дата

Открылок 90К
Сборочный чертеж

3.503-49.1-29100 СБ

Лит.	Масса	Масштаб
Р	1,0т	1:25
Лист	Листов 1	

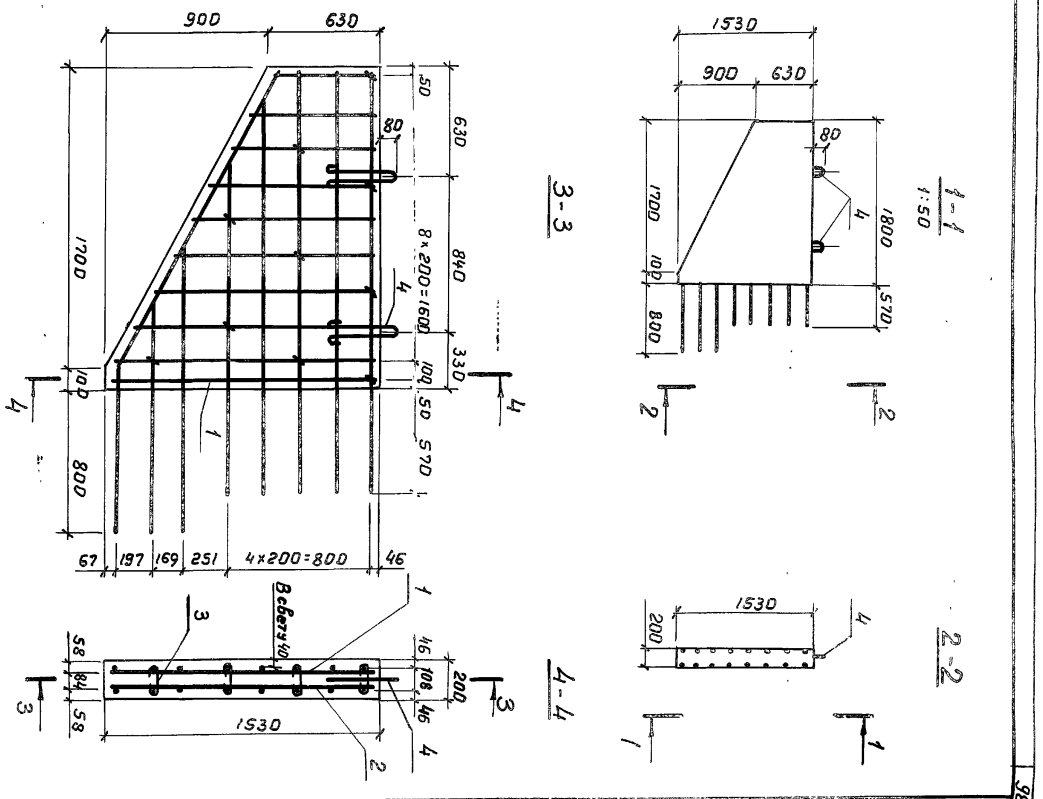

Поз.	Обозначение	Наименование	Кол. на испол. 3.503-49.1-29400	Примечание
		Документация		
	3.503-49.1-29400 СБ	Сборочный чертеж	X	
	3.503-49.1-00000 ВС	Выборка стали	X	
	3.503-49.1-00000 ТО	Техническое описание	X	
		Сборочные единицы и детали		
1	3.503-49.2-29410	Сетка арматурная С80	1	
2	-01	Сетка арматурная С81	1	
3	3.503-49.2-29101	Схватка	16	
4	3.503-49.2-1120-03	Петля строповочная	2	
		Материалы		
		Бетон гидротехнический		
		ГОСТ 4795-68 марки 300	23	м³ (сборный)

Изм.	Лист	№ докум.	Подпис.	Дата
Разраб.		Затока		
Пров.		Бойцова		
Гл. инж. пр.		Дашкевич		
Гл. техн.		Гафт		
Нач. отд.		Каташев		

3.503-49.1-29400

Открылок 120К

Лит.	Лист	Листов
Р		1

ПРОМТРАНСНИИПРОЕКТ г. Москва

Копировал Формат IIГ

Инв. № подл. | Подпись и дата

Изм.	Лист	№ докум.	Подп.	Дата
Разраб.		Затока		
Пров.		Бойцова		
Гл. инж. пр.		Дашкевич		
Гл. техн.		Гафт		

Открылок 120К. Сборочный чертеж

3.503-49.1-29400 СБ

Лит.	Масса	Масштаб
Р	1,67	1:25
Лист	Листов	1

ПРОМТРАНСНИИПРОЕКТ

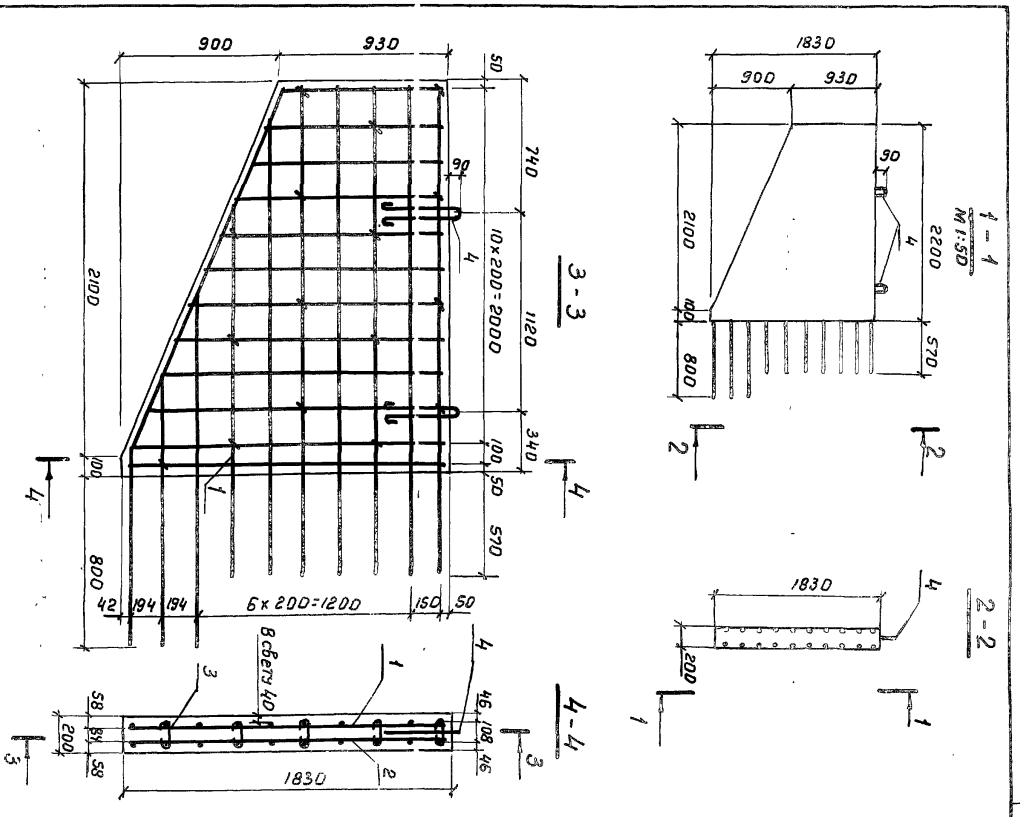

Поз.	Обозначение	Наименование	Кол. на испол. 3.503-49.1-29600	Примечание
		Документация		
	3.503-49.1-29600 СБ	Сборочный чертеж	X	
	3.503-49.1-00000 ВС	Выборка стали	X	
	3.503-49.1-00000 ТО	Техническое описание	X	
		Сборочные единицы и детали		
1	3.503-49.2-29610	Сетка арматурная С82	1	
2	-01	Сетка арматурная С83	1	
3	3.503-49.2-29101	Схватка	25	
4	3.503-49.2-24001-01	Петля строповочная	2	
		Материалы:		
		Бетон гидротехнический		
		ГОСТ 4795-68 марки 300	0	м³ (сборный)

Инв. № подл. | Подпись и дата | Взам. инв. №

Изм.	Лист	№ докум.	Подпись	Дата
Разраб.		Затока		
Пров.		Бойцова		
Гл. инж. пр.		Дашкевич		
Гл. техн.		Сафт		
Нач. отд.		Каташев		

3.503-49.1-29600

Открылок 170К

Лит.	Лист	Листов
Р		1

ПРОМТРАНСНИИПРОЕКТ г. Москва

Копировал Формат А1Г

Открылок 170К
Сборочный чертеж

3.503-49.1-29600 СБ

Лит.	Масса	Масштаб
Р	2,5т	1:25

Лист 1 Листов 1

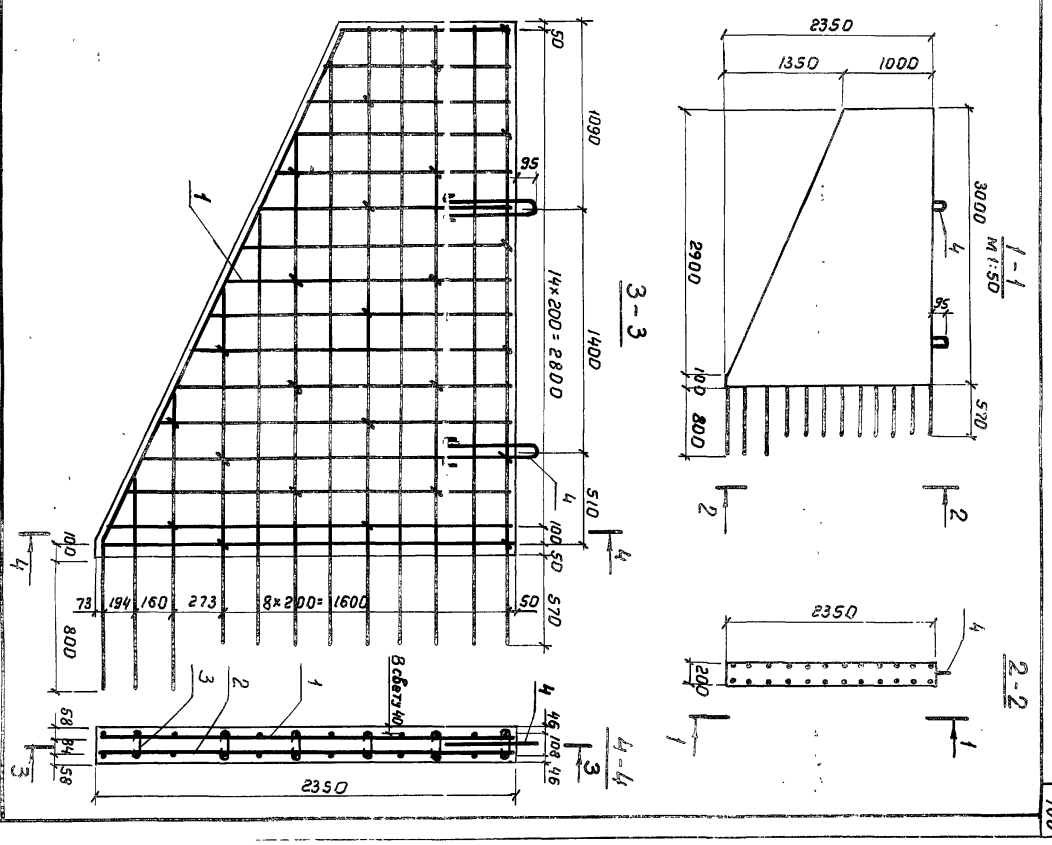

700

Зона	Поз.	Обозначение	Наименование	Кол. на испол. 3.503-49.1-22000 —	01	Примечание
			Документация			
		3.503-49.1-22000 СБ	Сборочный чертеж	X	X	
		3.503-49.1-00000 ВС	Выборка стали	X	X	
		3.503-49.1-00000 ТО	Техническое описание	X	X	
Лит.				—	—	
Шифр				П-1	П-3	

Изм.	Лист	№ докум.	Подпись	Дата
Разраб.		Хромова		
Пров.		Митина		
Гл.инж.пр.		Дашкевич		
Гл.техн.		Гафт		
Нач.отд.		Катышев		

3.503-49.1-22000

Плита переходная (П-1 и П-3)

Лит.	Лист	Листов
Р	1	2

ПРОМТРАНСНИИПРОЕКТ г. Москва

Копировал Наз Формат IIГ

№ подл. | Подпись и дата

Зона	Поз.	Обозначение	Наименование	Кол. на испол. 3.503-49.1-22000 —	01	Примечание
			Сборочные единицы и детали			
	1	3.503-49.2-22100	Сетка арматурная С84	1		
	2	-01	Сетка арматурная С85		1	
	3	3.503-49.2-22001	Петля строповочная	2		
	4	-01	Петля строповочная		2	
			Материалы			
			Бетон гидротехнический			
			ГОСТ 4795-68 марки 300	1.8	1.5	м³ (сборный)

Изм.	Лист	№ докум.	Подп.	Дата

3.503-49.1-22000 Лист 2

Копировал Формат IIГ

Рис. 1

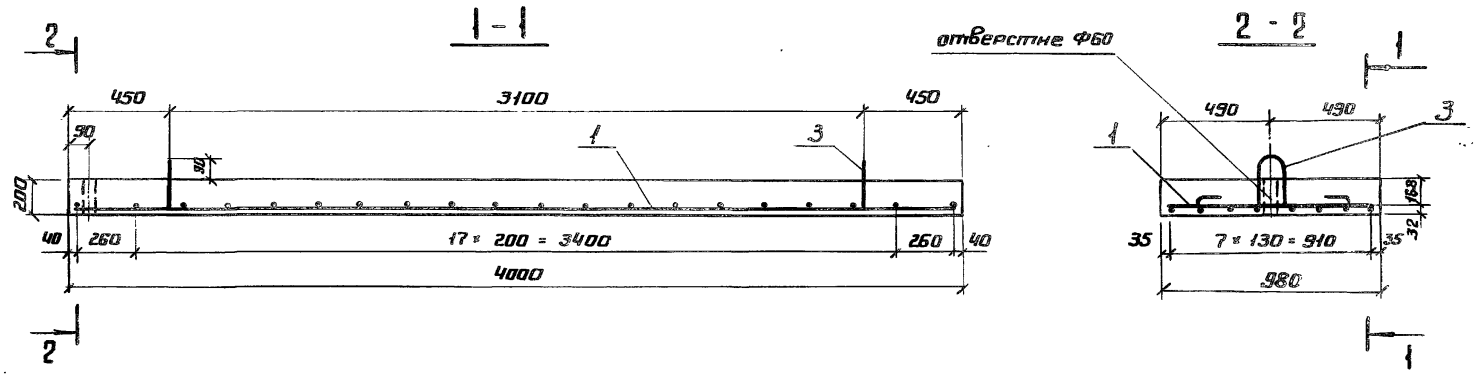

Рис. 2

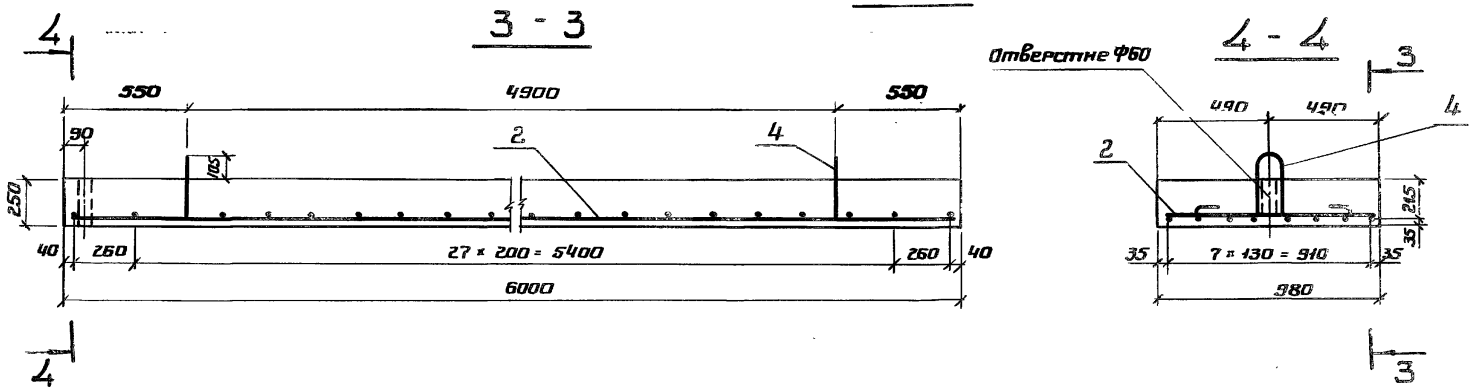

Примечание.
При изготовлении плит П-1 и П-3 верхняя горизонтальная плоскость должна быть сделана шероховатой

Обозначение	Рис.	Марка	Масса, т
3.503-49.1-22000	1	П-1	2,0
-01	2	П-3	3,8

Изм.	Лист	N докум.	Подп.	Дата
Разраб.		Хронова		
Пров.		Нитина		
Гл.инж.пр.		Дашкевич		
Гл.технол.		Гафт		

3.503-49.1-22000 СБ

Плита переходная (П-1 и П-3)
Сборочный чертеж

Лит.	Масса	Масштаб
Р	См. табл.	1:20
Лист	Листов 1	

Поз.	Обозначение	Наименование	Кол. на исполн. 3.503-49.1-24000	Примечание
		Документация		
	3.503-49.1-24000 СБ	Сборочный чертеж	×	
	3.503-49.1-00000 ВС	Выборка стали	×	
	3.503-49.1-00000 ТО	Техническое описание	×	
		Сборочные единицы и детали		
1	3.503-49.2 - 24100	Каркас плоский КР 35	6	
2	3.503-49.2 - 24001	Хомут	38	
3	-01	Петля строповочная	2	
		Материалы		
		Бетон гидротехнический ГОСТ 4795-68, М300	1,2	м³ (сборный)

Шифр	Лит.
2-Л	Р

Изм.	Лист	№ докум.	Подпись	Дата
Разраб.		Хромова		
Пров.		Митина		
Гл.инжпр.		Дашкевич		
Гл.техн.		Гафт		
Нач.отд		Каташев		

3.503-49.1-24000

Лежень Л-2

Лит.	Лист	Листов
Р		1

ПРОМТРАНСНИИПРОЕКТ г. Москва

Копировал Формат А1Г

Инв.№ подл. | Подпись и дата

Изм.	Лист	№ докум.	Подпись	Дата
Разраб.		Хромова		
Пров.		Митина		
Гл.инж.пр.		Дашкевич		
Гл.техн.		Гафт		

Лежень Л-2

Сборочный чертеж

3.503-49.1-24000СБ

Лит.	Масса	Масштаб
Р	3,0 т	1:25
Лист	Листов 1	

Изменения внесены стр. 103 лист 1 ст. инж. Заболотская 26/Д-80г.

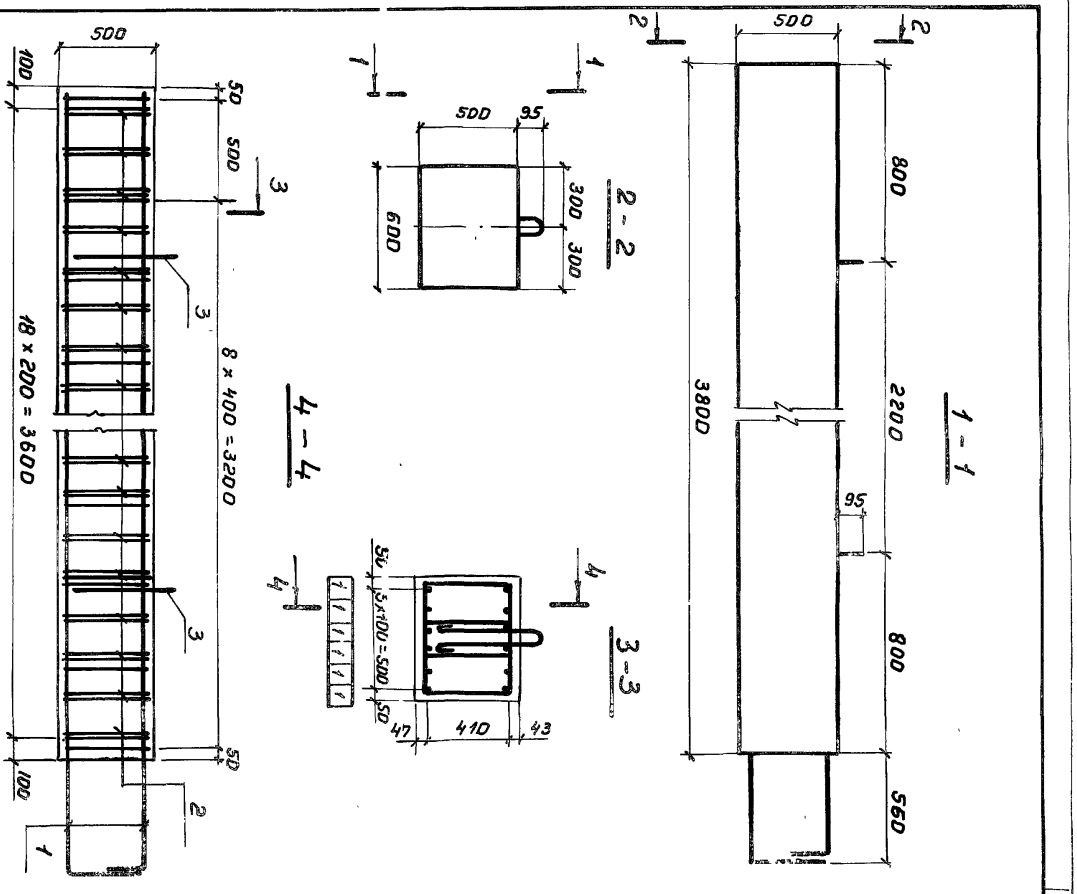

Марка изделия	Арматурные изделия																				Итого	Закладные изделия				Общий расход, кг
	Арматурная сталь ГОСТ 5781-75																					Арм. рд ГОСТ 5781-75 кл. А-III	Полосовая сталь		Итого	
	класса А-I								класса А-II					класса А-III								ф мм	ГОСТ 103-76	ГОСТ 6713-75*		
	ф, мм								ф, мм					ф, мм								12	S=12	8=2		
	6	8	10	12	14	16	18	25	10	12	14	28	32	10	12	14	16	22	25	28	32					
24ф-365-5		22,6						33,2	81,2	93,2	18,0											248,2			—	248,2
24ф-450-5		14,0						33,2	159,4	31,5	18,0											256,1			—	256,1
33ф-450-5		14,0						33,2		144,3				81,2		18,0						290,7			—	290,7
24ф-450-7		14,0						33,2	189,1		18,0											254,3			—	254,3
24ф-500-7		15,6						33,2	177,4	35,1	18,0											279,3			—	279,3
33ф-500-7		15,6						33,2		162,5				89,0		18,0						318,3			—	318,3
ПК-305-5						8,8								80,4		28,5						117,7			—	117,7
ПК-355-7						8,8								89,0		28,5						126,3			—	126,3
8-28СВ-520		20,0		1,9								220,0										241,9			—	241,9
8-28СН-535		20,5		1,9								225,8										248,2			—	248,2
12-32СВ-720		27,9			3,0								582,6									613,5			—	613,5
12-32СН-740		28,5			3,0								597,7									629,2			—	629,2
Н-1		20,6				8,8										285,8			263,9			579,1	2,8		14,6	17,4	596,5
Н-2		20,6				8,8										286,6				330,4		646,4	2,8		14,6	17,4	663,8
Н-3		20,6				8,8										286,6					431,9	747,9	2,8		14,6	17,4	765,3
Н-4		6,6		4,0												96,4	22,7	120,6				250,3	3,0		6,6	9,6	259,9
90Ш-1	10,6	4,4			3,0									46,9								64,9		58,4		58,4	123,3
120Ш-1	12,8	6,2				4,4								46,4								69,8		58,4		58,4	128,2
170Ш-1	19,2	8,4					6,2							39,0		63,3						136,1		58,4		58,4	194,5
90К		1,0	1,1											34,0								36,1			—	36,1
120К		1,6		1,9										51,0								54,5			—	54,5
170К		2,5			3,0										111,0							116,5			—	116,5
П-1	4,2			2,0														94,5				100,7			—	100,7
П-3	6,3					4,4													183,6			194,3			—	194,3
Л-2		36,3			3,0												40,8				163,8	243,9			—	243,9

Изм.	Лист	№ докум.	Подпись	Дата
Разраб.		Митина		
Пров.		Андрианова		
Гл.инж.пр.		Дашкевич		
Гл.техн.		Гатт		

3.503-49.1-00000 ВС

Выборка стали на устои $H_к$=3,5 и 7м

Лит.	Лист	Листов
Р		1

ПРПМТРАНСГИПРОТЕКТ

Марка изделия	Арматурные изделия, кг																									Закладные изделия, кг			Общий расход кг
	Арматурная сталь ГОСТ 5781-75																									Полосовая сталь ГОСТ 6713-75	Арм. сталь ГОСТ 5781-75 кл. А-I ф мм	Итого	
	Класса А-I										Класса А-II									Класса А-III								Итого	
	ф, мм										ф, мм									ф, мм									
	8	12	14	16	18	20	22	25	28	32	12	14	16	18	20	22	25	28	32	12	14	16	18	22	25	28		δ=16мм	14		
210 фк-1	16.8						22.8				23.7	89.0		64.6				413.4							56.8		687.1				687.1
210 фп-1	13.3				12.4						39.0	68.2						268.0							28.4		429.3				429.3
210 фп-2	19.3						22.8				58.1	100.2						424.6							42.6		667.6				667.6
210 фк-2	16.8							33.2			23.7	89.0		64.6				464.0							60.0		751.3				751.3
210 фп-3	13.3				12.4						39.0	68.2						299.0							30.0		461.9				461.9
210 фп-4	19.3							33.2			58.1	100.2						475.2							45.0		731.0				731.0
250 фк-1	19.1							33.2			56.6	56.8				114.0		413.4							56.8		749.9				749.9
250 фп-1	15.2				12.4						63.7	48.4						268.0							28.4		436.1				436.1
250 фп-2	22.1							33.2			97.2	68.0						424.6							42.6		687.7				687.7
300 фк-1	21.4							33.2			34.6	103.1			108.8			413.4							56.8		771.3				771.3
300 фп-1	17.2					17.2					54.6	76.9						268.0							28.4		462.3				462.3
300 фп-2	24.9							33.2			81.5	114.3						424.6							42.6		721.1				721.1
350 фк-1	24.9								46.0	34.2	40.4	56.8	70.8			157.9		413.4							56.8		901.2				901.2
350 фп-1	20.2					17.2					64.9	48.4	43.6					268.0							28.4		490.7				490.7
350 фп-2	29.0								46.0	34.2	96.7	68.0	70.8					424.6							42.6		811.9				811.9
400 фк-1	27.2									136.8	45.9	56.8		220.1				464.0							56.6		1007.6				1007.6
400 фп-1	22.2							33.2			72.6	48.4		63.1				299.0							28.4		566.9				566.9

Изм.	Лист	№ докум.	Подпись	Дата
Разраб.		Таврина		
Пров.		Андрианова		
Гл.инж.пр.		Дяшкевич		

3.503-49.1-00000 ВС

Выборка стали на опоры промежу-

Лит.	Лист	Листов
Р	1	3

Марка изделия	Арматурные изделия, кг																										Закладные изделия, кг			Итого	Общий расход кг
	Арматурная сталь ГОСТ 5781-75																														
	Классы А-I										Классы А-II									Классы А-III										
	ф, мм										ф, мм									ф, мм										
	8	12	14	16	18	20	22	25	28	32	12	14	16	18	20	22	25	28	32	12	14	16	18	22	25	28					
400 фп-2	13.1							24.9			53.6	34.0		63.9				237.6							32.4						459.5				459.5
450 фк-1	13.6							24.9			31.7	28.4		123.3				232.0							43.2						497.1				497.1
450 фк-2	13.6							24.9			31.7	28.4		123.3				232.0							43.2						497.1				497.1
450 фп-1	26.1							33.2			83.4	48.4		71.0				299.0							28.4						589.5				589.5
450 фп-2	15.9							24.9			63.0	34.0		70.4				237.6							32.4						478.2				478.2
500 фк-1	13.6							24.9			36.3	28.4			79.8		150.8	244.6							46.6						623.0				623.0
500 фк-2	13.6							24.9			35.3	28.4			79.8		150.8	244.6							45.6						623.0				623.0
500 фп-1	27.1							33.2			91.2	48.4					152.3	314.4							30.0						696.6				696.6
500 фп-2	15.9							24.9			69.7	34.0					150.8	250.2							34.2						579.7				579.7
50 сп-5б	39.2						11.4						140.6																		191.2				191.2
50 сп-5	39.2						11.4						115.6																		166.2				166.2
50 ск-5	44.4						11.4					16.2	186.1																		258.1				258.1
50 сп-7б	54.0							16.6						233.9																	304.5				304.5
50 сп-7	54.0							16.6						202.0																	272.6				272.6
50 ск-7	61.9								23.0			16.2		319.5																	420.6				420.6
60 сп-9б	83.9									34.2				289.9																	408.0				408.0
60 сп-9	83.9									34.2				258.0																	376.1				376.1
60 ск-9	90.1									34.2		17.4		363.6																	505.3				505.3
70 сп-7б	69.1								23.0				155.3				58.0														305.4				305.4
70 сп-7	69.1								23.0				155.3																		247.4				247.4

Марка изделия	Арматурные изделия, кг																									Закладные изделия, кг			Общий расход, кг
	Арматурная сталь ГОСТ 5781-75																												
	Класса А-I										Класса А-II									Класса А-III							Итого	Подосновная сталь ГОСТ 6713-75*	Арм. сталь ГОСТ 5781-75 класс А-I Ø мм	Итого	
	Ø, мм										Ø, мм									Ø, мм										
	8	12	14	16	18	20	22	25	28	32	12	14	16	18	20	22	25	28	32	12	14	16	18	22	25	28		6-16мм	14		
70СК-7	73.9									34.2		18.6	210.8				70.5										408.0				408.0
70СП-9Б	87.8									34.2			199.5				58.0										379.5				379.5
70СП-9	87.8									34.2			199.5														321.5				321.5
70СК-9	95.6											18.6	270.7				70.5		34.2								489.6				489.6
60СПП-9	81.4									34.2		17.6						698.8									832.0	20.6	2.4	30.0	862.0
60Т3-4	41.1					8.6										199.1											248.8				248.8
60СКП-9	91.9									34.2		17.4						903.3									1046.8	10.3	4.7	15.0	1061.8
70СПП-9	83.2									34.2		18.0						704.9									840.3	23.0	9.4	32.4	872.7
70Т3-4	29.6					8.6												237.2									275.4				275.4
70СКП-9	92.0									34.2		18.2						951.9									1096.3	11.5	4.7	16.2	1112.5
15Р-5	14.8						14.4													21.8	276.8	72.8		299.8			699.4				699.4
24Р-5	14.8						14.4													21.8	276.8			137.2		485.8	949.8				949.8
Р-7	7.2	100.8		8.8							19.8	53.4															190.0				190.0
Р-9	5.4	46.0									14.4	39.0															104.8				104.8
33Р-50	11.1							33.2												32.7	377.6			114.7		520.7	1090.0				1090.0
Р-70	10.2	84.0				17.2					25.0	62.4								22.8							221.6				221.6
Р-90	7.2	36.0	6.0								17.8	45.5								9.5							121.0				121.0
15Р-3	7.2	4.0																		50.5			103.8				165.5				165.5
																				50.5				155.4			217.1				217.1
33Р-30	6.0	40.8	6.0																	29.2				158.0			240.0				240.0

gost.e-ecolog.ru