ТИПОВЫЕ КОНСТРУКЦИИ, ИЗДЕЛИЯ И УЗЛЫ
ЗДАНИЙ И СООРУЖЕНИЙ

Серия 3.503.1-76

Промежуточные опоры под пролетные строения длиной 12, 15, 18, 24 и 33 м для автодорожных путепроводов под нагрузку от автомобилей-самосвалов БелАЗ-540

Выпуск 3

Монолитные железобетонные конструкции

Рабочие чертежи

23244-01
ЦЕНА

gost.e-ecolog.ru

ТИПОВЫЕ КОНСТРУКЦИИ, ИЗДЕЛИЯ И УЗЛЫ
ЗДАНИЙ И СООРУЖЕНИЙ

СЕРИЯ 3.503.1-76

ПРОМЕЖУТОЧНЫЕ ОПОРЫ ПОД ПРОЛЕТНЫЕ СТРОЕНИЯ ДЛИНОЙ 12, 15, 18, 24 и 33 м ДЛЯ АВТОДОРОЖНЫХ ПУТЕПРОВОДОВ ПОД НАГРУЗКУ ОТ АВТОМОБИЛЕЙ-САМОСВАЛОВ БелАЗ-540

ВЫПУСК 3

МОНОЛИТНЫЕ ЖЕЛЕЗОБЕТОННЫЕ КОНСТРУКЦИИ

РАБОЧИЕ ЧЕРТЕЖИ

РАЗРАБОТАНЫ ИНСТИТУТОМ Промтрансниипроект
Главный инженер института В.И.Поляков
Главный инженер проекта В.Е.Дашкевич

Утверждены и введены в действие
Госстроем СССР
Протокол №ИИ-7 от 3июля 1987г.

Инв.№подл. | Подпись и дата | Взам.инв.№

Обозначение	Наименование	Стр.
3.503.1-76.3.000 ТО	Техническое описание	3
3.503.1-76.3.100	Фундамент Ф440-51-2	4
3.503.1-76.3.100 СБ	Фундамент Ф440-51-2. Сборочный чертеж	5
3.503.1-76.3.110	Фундамент Ф470-51-2	6
3.503.1-76.3.110 СБ	Фундамент Ф470-51-2. Сборочный чертеж	7
3.503.1-76.3.120	Фундамент Ф510-51-2	8
3.503.1-76.3.120 СБ	Фундамент Ф510-51-2. Сборочный чертеж	9
3.503.1-76.3.130	Фундамент ФЭ510-51-2	10
3.503.1-76.3.130 СБ	Фундамент ФЭ510-51-2. Сборочный чертеж	11
3.503.1-76.3.140	Фундамент Ф550-51-2	12
3.503.1-76.3.140 СБ	Фундамент Ф550-51-2. Сборочный чертеж	13
3.503.1-76.3.150	Фундамент СФ210-51-26	14
3.503.1-76.3.150 СБ	Фундамент СФ210-51-26. Сборочный чертеж	15
3.503.1-76.3.160	Фундамент СФ210-51-32	16
3.503.1-76.3.160 СБ	Фундамент СФ210-51-32. Сборочный чертеж	17
3.503.1-76.3.170	Фундамент СФ270-51-32	18
3.503.1-76.3.170 СБ	Фундамент СФ270-51-32. Сборочный чертеж	19
3.503.1-76.3.180	Фундамент СФ300-51-39	20
3.503.1-76.3.180 СБ	Фундамент СФ300-51-39. Сборочный чертеж	21
3.503.1-76.3.190	Фундамент СФ405-51-12	22
3.503.1-76.3.190 СБ	Фундамент СФ405-51-12. Сборочный чертеж	23
3.503.1-76.3.200	Фундамент СФ480-51-16	24
3.503.1-76.3.200 СБ	Фундамент СФ480-51-16. Сборочный чертеж	25
3.503.1-76.3.210	Фундамент СФ510-51-20	26
3.503.1-76.3.210 СБ	Фундамент СФ510-51-20. Сборочный чертеж	27

Взам. инв. № | Подп. и дата | Инв. № подл.

3.503.1-76.3

Разраб.	Ледянкина	
Пров.	Андрианова	
Гл. инж. пр.	Дашкевич	
Н. контр.	Дашкевич	
Нач. отд.	Каташев	

Содержание

Стадия	Лист	Листов
Р	1	2

ПРОМТРАНСНИИПРОЕКТ

Копировал [illegible] Формат А4

Обозначение	Наименование	Стр.
3.503.1-76.3.220	Ригель 1Р110-51-2	28
3.503.1-76.3.220 СБ	Ригель 1Р110-51-2. Сборочный чертеж	29
3.503.1-76.3.230	Ригель 2Р110-51-2	30
3.503.1-76.3.230 СБ	Ригель 2Р110-51-2. Сборочный чертеж	31
3.503.1-76.3.240	Ригель 1Р120-51-2	32
3.503.1-76.3.240 СБ	Ригель 1Р120-51-2. Сборочный чертеж	33
3.503.1-76.3.250	Ригель 2Р120-51-2	34
3.503.1-76.3.250 СБ	Ригель 2Р120-51-2. Сборочный чертеж	35
3.503.1-76.3.260	Подферменник (ПФ1...ПФ6)	36
3.503.1-76.3.260 СБ	Подферменник (ПФ1...ПФ6). Сборочный чертеж	37
3.503.1-76.3.270	Подферменник (ПФ7...ПФ12)	38
3.503.1-76.3.270 СБ	Подферменник (ПФ7...ПФ12). Сборочный чертеж	38
3.503.1-76.3.280	Подферменник (ПФ13...ПФ18)	39
3.503.1-76.3.280 СБ	Подферменник (ПФ13...ПФ18). Сборочный чертеж	40
3.503.1-76.3.290	Подферменник (ПФ19...ПФ24)	40
3.503.1-76.3.290 СБ	Подферменник (ПФ19...ПФ24). Сборочный чертеж	41
3.503.1-76.3.300	Подферменник (ПФ25...ПФ30)	42
3.503.1-76.3.300 СБ	Подферменник (ПФ25...ПФ30). Сборочный чертеж	43
3.503.1-76.3.000 РС	Ведомость расхода стали	44

Взам. инв. № | Подпись и дата | Инв. № подл.

3.503.1-76.3

Лист 2

Копировал [illegible] 23244-01 3 Формат А4

В настоящем выпуске приведены монолитные железобетонные конструкции.

Для изготовления монолитных конструкций опор применяется конструкционный тяжелый бетон по ГОСТ 25192-82 класса В25.

Марка бетона по морозостойкости (F) принимается по СНиП 2.05.03-84 "Мосты и трубы".

Цемент и заполнители для бетона монолитных конструкций должны удовлетворять требованиям нормативных документов, приведенных в помещаемой ниже таблице.

Наименование компонентов	Нормативные документы
Цемент	СНиП III-43-75, п.4.22
Крупный заполнитель	СНиП III-43-75, п.4.23
Мелкий заполнитель	СНиП III-43-75, п.4.24
Вода	СНиП III-43-75, п.4.27

Инв. № подл. | Подпись и дата | Взам. инв. №

				3.503.1-76.3.000 ТО	
Гл. инж. пр	Дашкевич				
Н. контр.	Дашкевич		Техническое описание	Стадия: Р; Лист: 1; Листов: 2	
Нач. отд.	Каташев			ПРОМТРАНСНИИПРОЕКТ	

Копировал: [illegible] Формат А4

В качестве рабочей арматуры в соответствии с указаниями ТП 101-81 приняты стержни периодического профиля из низколегированной мартеновской горячекатаной стали класса А-III.

Распределительная арматура и подъемные петли — гладкие стержни из углеродистой горячекатаной стали класса А-I.

Марки стали, которые следует применять при изготовлении арматурных изделий в зависимости от расчетной температуры района эксплуатации сооружения, приведены в выпусках 0, 2 и 4 настоящей серии.

Проектное положение каркасов и сеток в опалубочных формах обеспечивается постановкой хомутов, схваток, которые привариваются к стержням сеток, каркасов при помощи сварочных клещей или крепятся вязальной проволокой.

Защитный слой бетона обеспечивается установкой в опалубочных формах бетонных кубиков.

Описание принятой системы обозначения марок монолитных изделий приведено в Выпуске 0 настоящей серии.

Инв. № подл. | Подпись и дата | Взам. инв. №

Копировал: [illegible] 23244-01 4 Формат А4

Инв.№ подл.	Подпись и дата	Взам. инв.№

Формат	Зона	Поз.	Обозначение	Наименование	Кол. на испол. —	3.503.1-76.3.100	Примечание
				Документация			
А3			3.503.1-76.3.100 СБ	Сборочный чертеж	×		
А3			3.503.1-76.3.000 РС	Ведомость расхода стали	×		
А4			3.503.1-76.3.000 ТО	Техническое описание	×		
				Сборочные единицы			
А4		1	3.503.1-76.4.100	Каркас пространственный КП4	2		
А4		2	3.503.1-76.4.110	Каркас пространственный КП5	2		
А4		3	3.503.1-76.4.280	Сетка арматурная С21	1		
А4		4	3.503.1-76.4.290-01	Сетка арматурная С24	1		

Разраб.	Оганов		3.503.1-76.3.100
Пров.	Андрианова		Фундамент Ф440-51-2
Гл.инж.пр.	Дашкевич		Стадия: Р; Лист: 1; Листов: 2
Н.контр.	Дашкевич		ПРОМТРАНСНИИПРОЕКТ
Нач.отд.	Каташев		

Копировал Формат А4

Инв.№ подл.	Подпись и дата	Взам. инв.№

Формат	Зона	Поз.	Обозначение	Наименование	Кол. на испол. —	3.503.1-76.3.100	Примечание
				Детали			
				Стержни отдельные			
Б4		5	3.503.1-76.3.101	ф28 А-III ГОСТ 5781-82*, ℓ=2200	16		170,2кг
				Материалы			
				Тяжелый бетон по ГОСТ 25192-82 класса В25	23,96		м³

23244-01 5

3.503.1-76.3.100	Лист 2

Копировал Формат А4

4

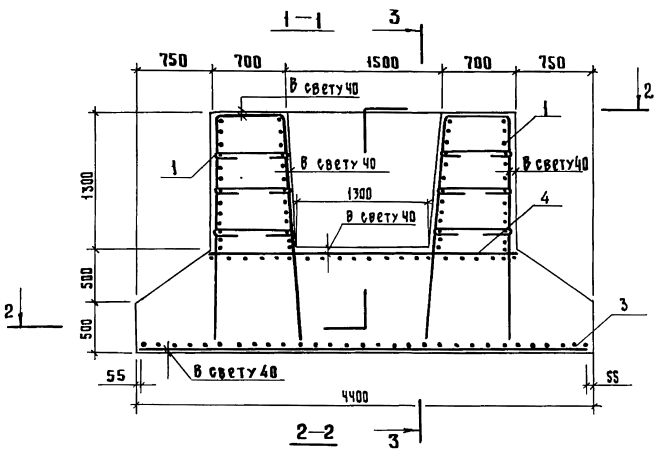

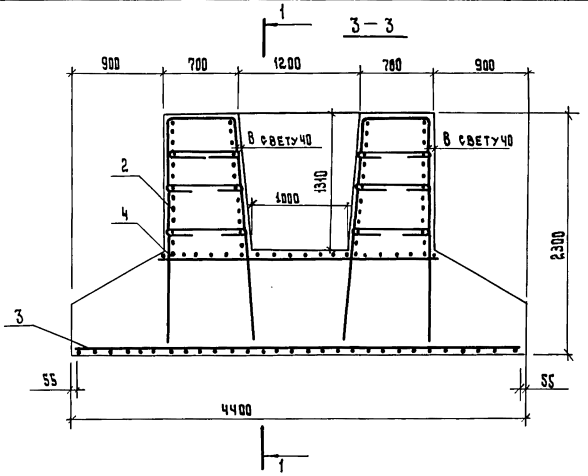

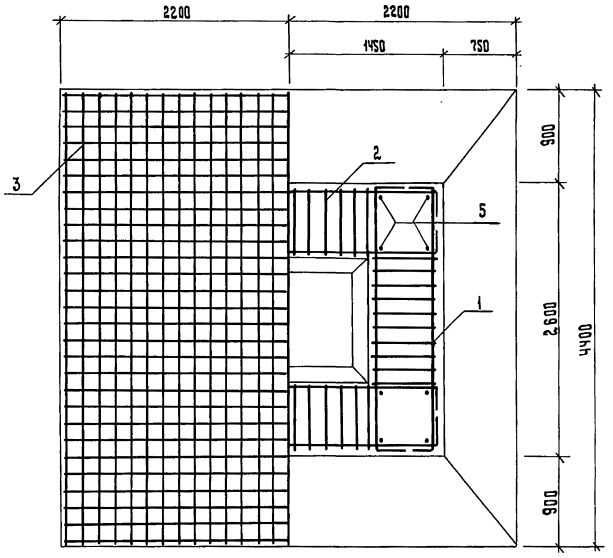

Разраб.	Оганов		
Провер.	Митина		
Гл.инж.пр	Дашкевич		
Н.контр.	Дашкевич		
Нач. отд.	Каташев		

3.503.1-76. 3.100 СБ

Фундамент Ф44В-51-2
Сборочный чертеж

Стадия	Масса	Масштаб
Р		1:40
Лист	Листов 1	

ПРОКТРАНСНИИПРОЕКТ

Инв. № подл. | Подпись и дата | Взам. инв. №

Копировал Типовой 23244-01 6 Формат А3

Инв. № подл.	Подпись и дата	Взам. инв. №

Формат	Зона	Поз.	Обозначение	Наименование	Кол. на исполн. 3.503.1-76.3.110	Примечание
				Документация		
А3			3.503.1-76.3.110 СБ	Сборочный чертеж	X	
А3			3.503.1-76.3.000 РС	Ведомость расхода стали	X	
А4			3.503.1-76.3.000 ТО	Техническое описание	X	
				Сборочные единицы		
А4		1	3.503.1-76.4.100	Каркас пространственный КП4	2	
А4		2	3.503.1-76.4.110	Каркас пространственный КП5	2	
А4		3	3.503.1-76.4.280-01	Сетка арматурная С22	1	
А4		4	3.503.1-76.4.290-01	Сетка арматурная С24	1	

Разраб.	Оганов	Оганов	
Пров.	Андрианова	Андрианова	
Гл.инж.пр.	Дашкевич		
Н.контр.	Дашкевич		
Нач.отд.	Каташев		

3.503.1-76.3.110

Фундамент Ф470-51-2

Стадия	Лист	Листов
Р	1	2

ПРОМТРАНСНИИПРОЕКТ

Копировал [illegible] Формат А4

Инв. № подл.	Подпись и дата	Взам. инв. №

Формат	Зона	Поз.	Обозначение	Наименование	Кол. на исполн. 3.503.1-76.3.110	Примечание
				Детали		
Б4		5	3.503.1-76.3.101	Стержни отдельные Ф28 А III ГОСТ 5781-82,* ℓ=2200	16	170,2кг
				Материалы		
				Тяжелый бетон по ГОСТ 12592-82 класса В25	25,92	$м^3$

23244-01 7

3.503.1-76.3.110 Лист 2

Копировал [illegible] Формат А4

6

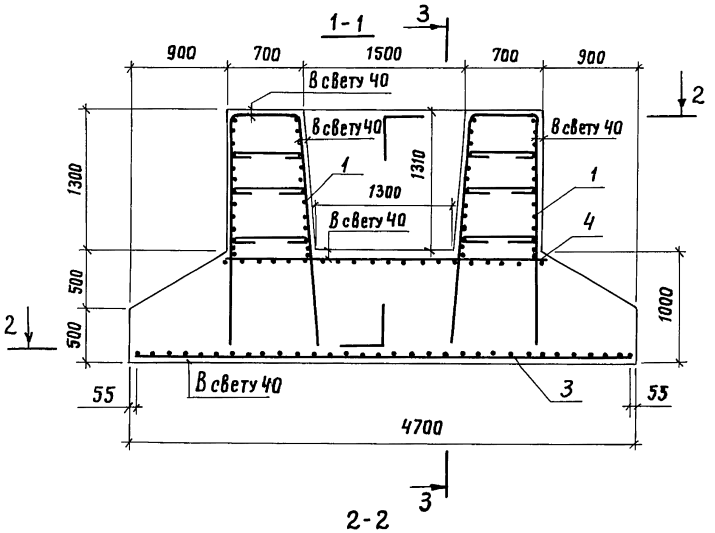

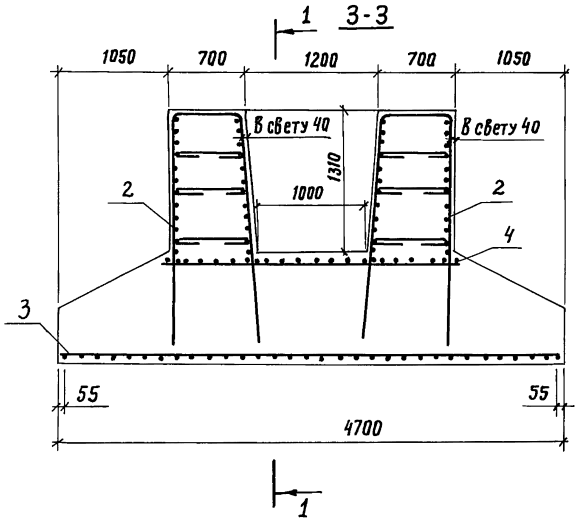

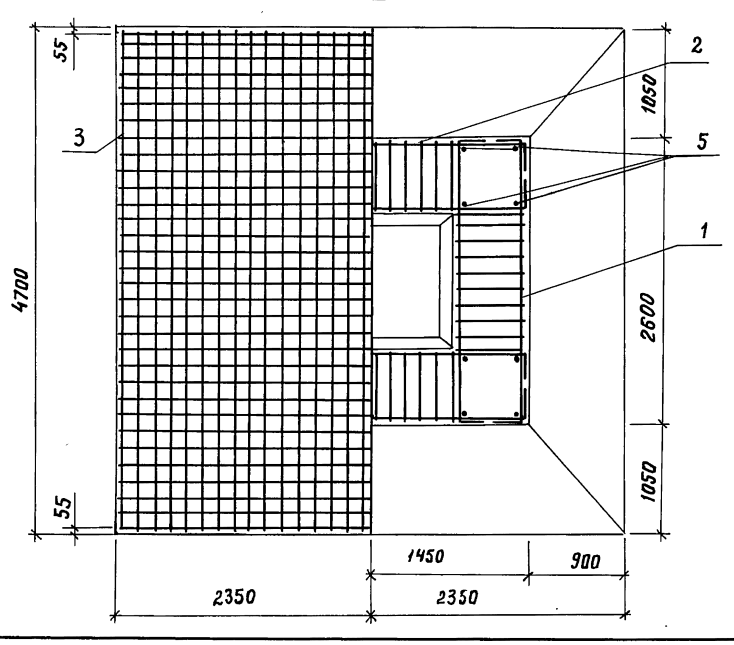

Разраб.	Оганов		
Пров.	Митина		
Гл. инж. пр.	Дашкевич		
Н. контр.	Дашкевич		
Нач. отд.	Каташев		

3.503.1-76.3.110 СБ

Фундамент Ф470-51-2

Сборочный чертеж

Стадия	Масса	Масштаб
Р		1:40
Лист	Листов 1	

ПРОМТРАНСНИИПРОЕКТ

Инв. № подл. | Подпись и дата | Взам. инв. №

Инв.№ подл.	Подпись и дата	Взам. инв.№

Формат	Зона	Поз.	Обозначение	Наименование	Кол. на исполн. 3.503.1-76.3.120 —	Примечание
				Документация		
А3			3.503.1-76.3.120 СБ	Сборочный чертеж	×	
А3			3.503.1-76.3.000 РС	Ведомость расхода стали	×	
А4			3.503.1-76.3.000 ТО	Техническое описание	×	
				Сборочные единицы		
А4		1	3.503.1-76.4.100	Каркас пространственный КП4	2	
А4		2	3.503.1-76.4.110	Каркас пространственный КП5	2	
А4		3	3.503.1-76.4.280-01	Сетка арматурная С23	1	
А4		4	3.503.1-76.4.290-01	Сетка арматурная С24	1	

Разраб.	Оганов		
Пров.	Андрианова		
Гл.инж.пр.	Дашкевич		
Н.контр.	Дашкевич		
Нач.отд.	Каташев		

3.503.1-76.3.120

Фундамент Ф510-51-2

Стадия	Лист	Листов
Р	1	2

ПРОМТРАНСНИИПРОЕКТ

Копировал Формат А4

Инв.№ подл.	Подпись и дата	Взам. инв.№

Формат	Зона	Поз.	Обозначение	Наименование	Кол. на исполн. 3.503.1-76.3.120 —	Примечание
				Детали		
				Стержни отдельные		
Б4		5	3.503.1-76.3.101	ф28 A-III ГОСТ 5781-82, *ℓ=2200	16	170,2 кг
				Материалы		
				Тяжелый бетон по ГОСТ 12592-82 класса В 25	28,72	м³

23244-01 9

3.503.1-76.3.120 Лист 2

Копировал Формат А4

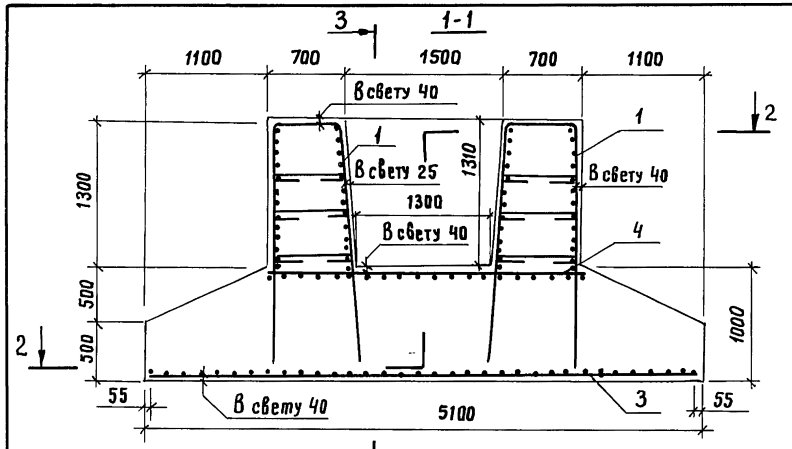

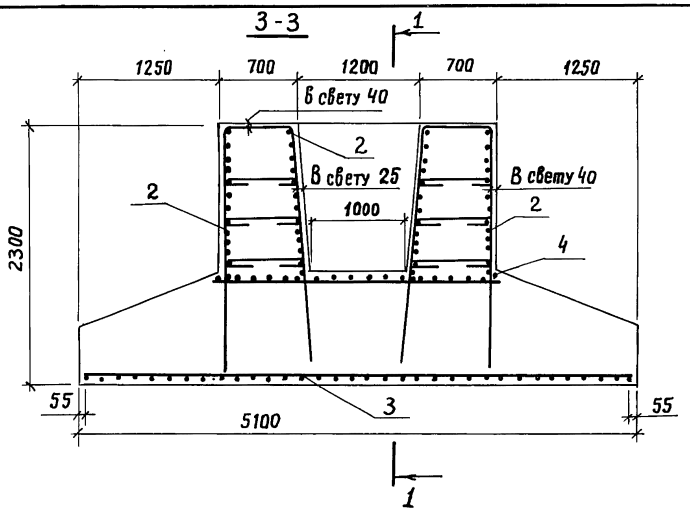

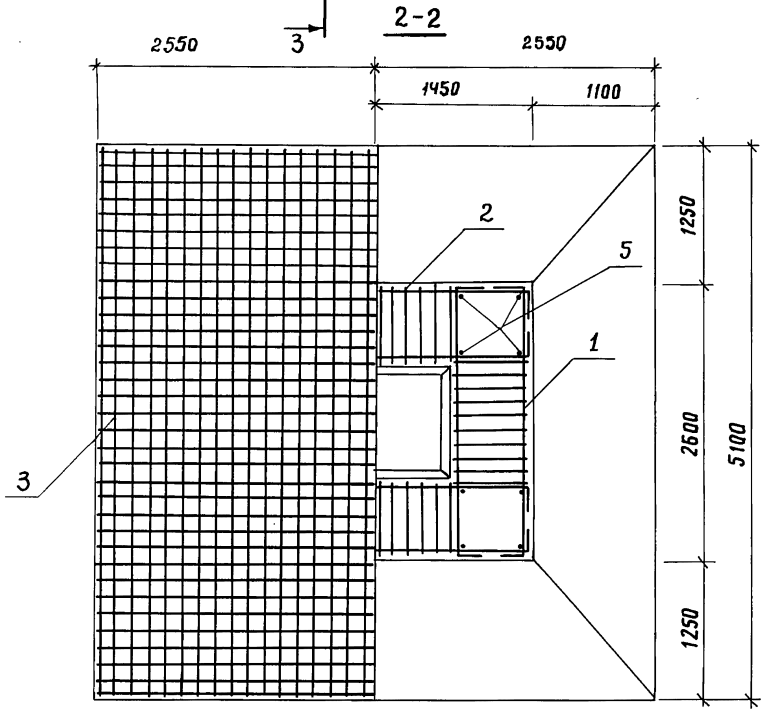

Разраб.	Оганов		
Пров.	Митина		
Гл.инж.пр.	Дашкевич		
Н.контр.	Дашкевич		
Нач.отд.	Каташев		

3.503.1-76.3.120 СБ

Фундамент Ф510-51-2

Сборочный чертеж

Стадия	Масса	Масштаб
Р		1:40
Лист	Листов 1	

ПРОМТРАНСНИИПРОЕКТ

Инв.№ подл. | Подпись и дата | Взам.инв.№

Копировал 23244-01 10 Формат А3

Инв.№ подл.	Подпись и дата	Взам. инв.№

Формат	Зона	Поз.	Обозначение	Наименование	Кол. на исполн. —	3.503.1-76.3.130	Примечание
				Документация			
А3			3.503.1-76.3.130 СБ	Сборочный чертеж	×		
А3			3.503.1-76.3.000 РС	Ведомость расхода стали	×		
А4			3.503.1-76.3.000 ТО	Техническое описание	×		
				Сборочные единицы			
А4		1	3.503.1-76.4.100	Каркас пространственный КП4	2		
А4		2	3.503.1-76.4.110	Каркас пространственный КП5	2		
А4		3	3.503.1-76.4.290	Сетка арматурная С23	1		
А4		4	-01	Сетка арматурная С24	1		

Разраб.	Оганов		
Прав.	Андрианова		
Гл.инж.пр.	Дашкевич		
Н.контр.	Дашкевич		
Нач.отд.	Каташев		

3.503.1-76.3.130

Фундамент ФЭ510-51-2

Стадия	Лист	Листов
Р	1	2

ПРОМТРАНСНИИПРОЕКТ

Копировал

Формат А4

Инв.№ подл.	Подпись и дата	Взам. инв.№

Формат	Зона	Поз.	Обозначение	Наименование	Кол. на исполн. —	3.503.1-76.3.130	Примечание
				Детали			
				Стержни отдельные			
Б4		5	3.503.1-76.3.101	Ф28АIII ГОСТ 5781-82*, ℓ=2200	16		170,2 кг
				Материалы			
				Тяжелый бетон по ГОСТ 12592-82, класса В25	28,72		м³

23244-01 11

3.503.1-76.3.130 Лист 2

Копировал

Формат А4

10

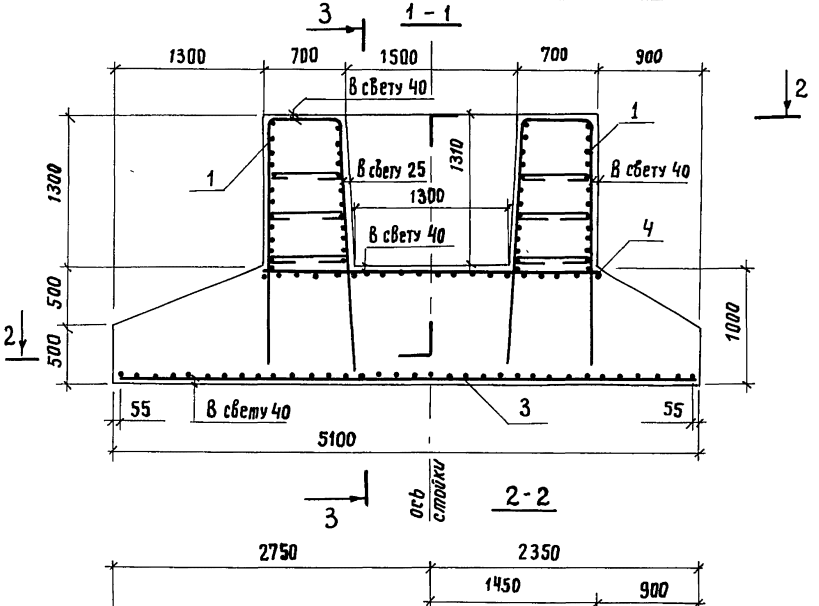

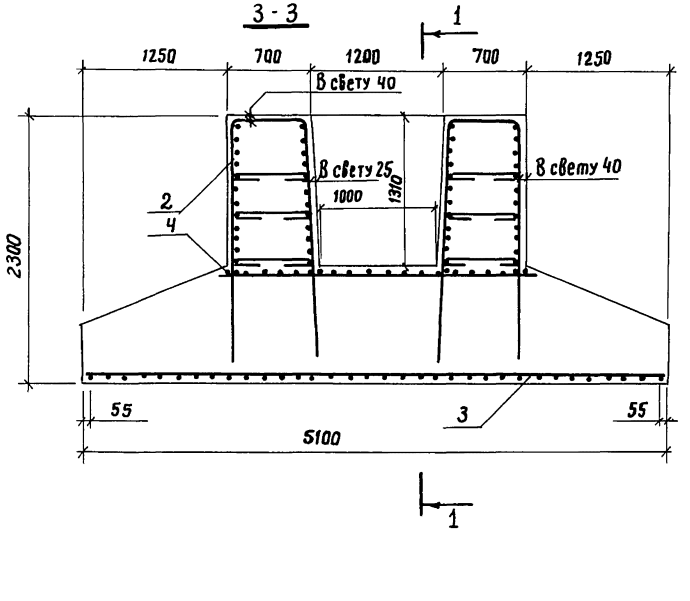

Разраб.	Оганов		
Пров.	Митина		
Гл. инж. пр.	Дашкевич		
Н. контр.	Дашкевич		
Нач. отд.	Каташев		

3.503.1-76.3.130 СБ

Фундамент ФЭ510-51-2
Сборочный чертеж

Стадия	Масса	Масштаб
Р		1:40
Лист	Листов 1	

ПРОМТРАНСНИИПРОЕКТ

Копировал 23244-01 12 Формат А3

Инв. № подл. | Подпись и дата | Взам. инв. №

Инв.№ подл.	Подпись и дата	Взам. инв. №

Формат	Зона	Поз.	Обозначение	Наименование	Кол. на исполн. 3.503.1-76.3.140 —	Примечание
				Документация		
А3			3.503.1-76.3.140 СБ	Сборочный чертеж	×	
А3			3.503.1-76.3.000 ВС	Ведомость расхода стали	×	
А4			3.503.1-76.3.000 ТО	Техническое описание	×	
				Сборочные единицы		
А4		1	3.503.1-76.4.100	Каркас пространственный КП4	2	
А4		2	3.503.1-76.4.110	Каркас пространственный КП5	2	
А4		3	3.503.1-76.4.300	Сетка арматурная С25	1	
А4		4	3.503.1-76.4.290-01	Сетка арматурная С24	1	

Разраб.	Оганов		3.503.1-76.3.140
Пров.	Андрианова		Фундамент Ф550-51-2
Гл.инж.пр.	Дашкевич		Стадия Р; Лист 1; Листов 2
Н.контр.	Дашкевич		ПРОМТРАНСНИИПРОЕКТ
Нач. отд.	Каташев		

Копировал Формат А4

Инв.№ подл.	Подпись и дата	Взам. инв. №

Формат	Зона	Поз.	Обозначение	Наименование	Кол. на исполн. 3.503.1-76.3.140 —	Примечание
				Детали		
				Стержни отдельные		
Б4		5	3.503.1-76.3.101	Ф28 А $\overline{\text{III}}$ ГОСТ 5781-82, * ℓ=2200	16	170,2кг
				Материалы		
				Тяжелый бетон по ГОСТ 12592-82 класса В25	31,73	м³

3.503.1-76.3.140	Лист 2

Копировал Формат А4

23244-01 13

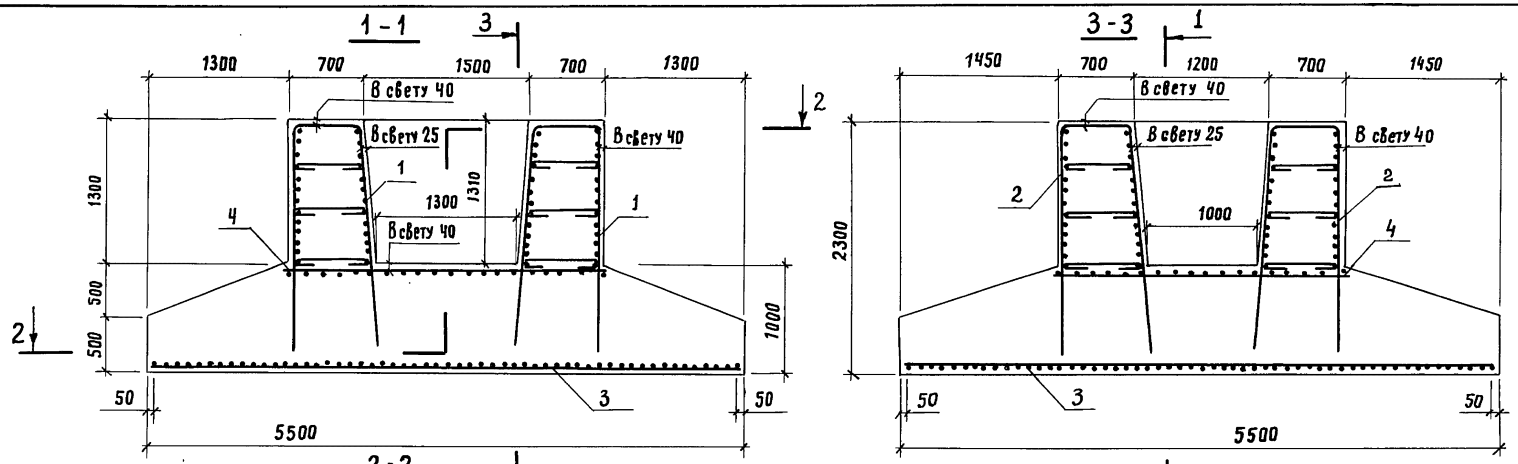

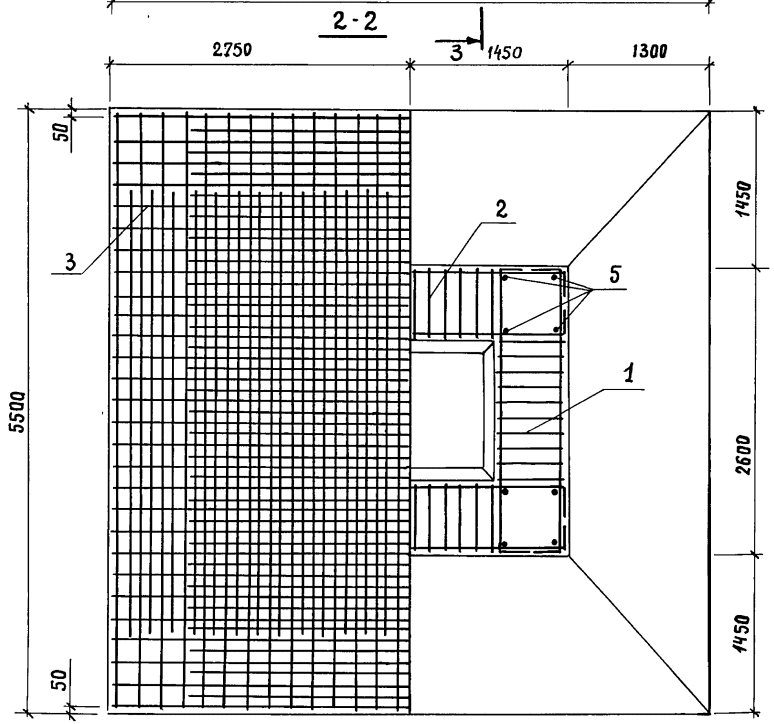

Разраб.	Оганов		
Пров.	Митина		
Гл.инж.пр.	Дашкевич		
Н.контр.	Дашкевич		
Нач.отд.	Каташев		

3.503.1-76. 3.140 СБ

Фундамент Ф550-51-2
Сборочный чертеж

Стадия	Масса	Масштаб
Р		1:40
Лист	Листов 1	

ПРОМТРАНСНИИПРОЕКТ

Инв.№ подл. | Подпись и дата | Взам.инв.№

Копировал 23244-01 14 Формат А3

Инв.№ подл.	Подпись и дата	Взам.инв.№

Формат	Зона	Поз.	Обозначение	Наименование	Кол. на исполн. 3.503.1-76.3.150 –	Примечание
				Документация		
А3			3.503.1-76.3.150 СБ	Сборочный чертеж	×	
А3			3.503.1-76.3.000 РС	Ведомость расхода стали	×	
А4			3.503.1-76.3.000 ТО	Техническое описание	×	
				Сборочные единицы		
А4		1	3.503.1-76.4.120	Каркас пространственный КП6	12	
А4		2	3.503.1-76.4.140	Каркас пространственный КП8	12	
А4		3	3.503.1-76.4.310	Сетка арматурная С26	1	
А4		4	3.503.1-76.4.340	Сетка арматурная С29	1	

Разрез	Оганов		3.503.1-76.3.150
Пров.	Андрианова		Фундамент СФ 210-51-26
Гл.инж.пр.	Дашкевич		Стадия Р; Лист 1; Листов 2
Н.контр.	Дашкевич		ПРОМТРАНСНИИПРОЕКТ
Нач.отд.	Каташев		

Копировал Формат А4

Инв.№ подл.	Подпись и дата	Взам.инв.№

Формат	Зона	Поз.	Обозначение	Наименование	Кол. на исполн. 3.503.1-76.3.150 –	Примечание
				Детали		
				Стержни отдельные		
Б4		5	3.503.1-76.3.151	ф14 А-III ГОСТ 5781-82*, ℓ=1550	96	179,8кг
				Материалы		
				Тяжелый бетон по ГОСТ 25192-82 класса В25	39,97	м³

23244-01 15

3.503.1-76.3.150 Лист 2

Копировал Формат А4

1-1

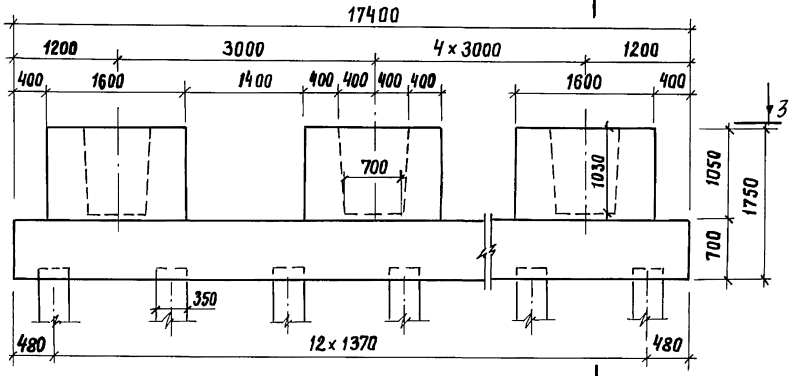

2-2

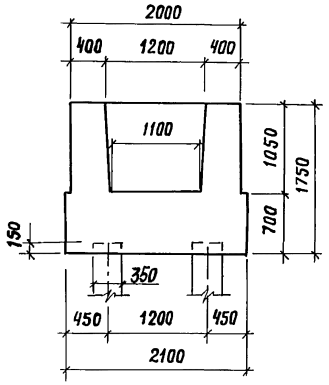

4-4

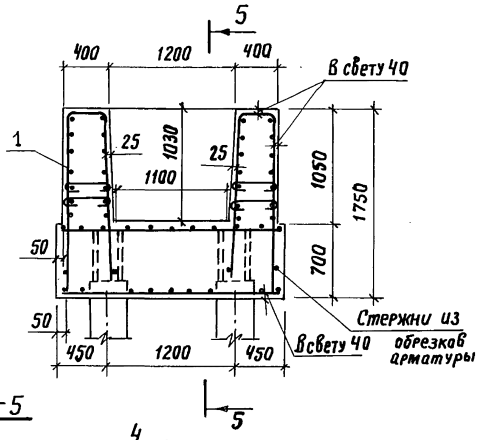

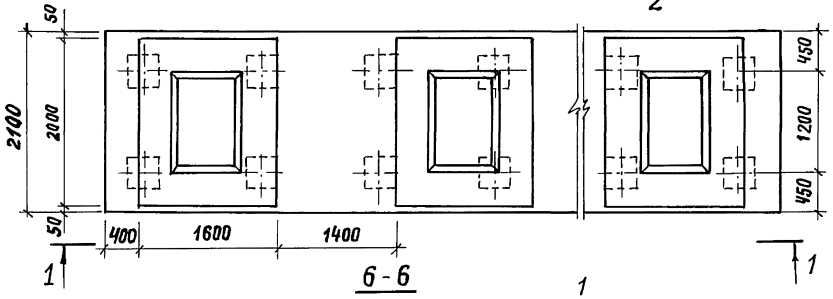

6-6

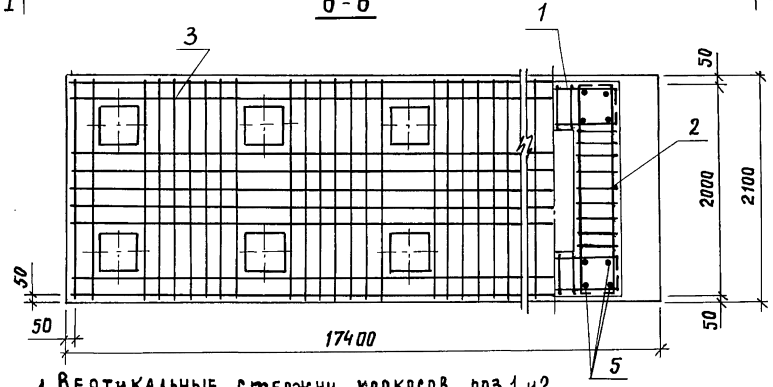

5-5

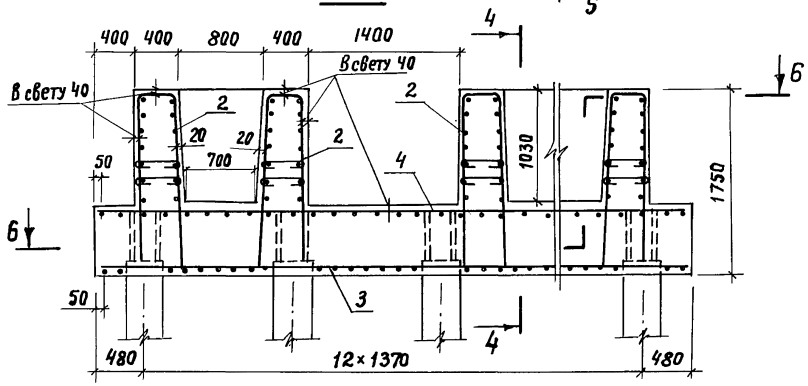

1. Вертикальные стержни каркасов поз.1 и 2, упирающиеся в сваи, отгибаются по месту.

2. Стержни из обрезков арматуры Ф25АIII длиной 40см каждый, приварить ко всем стержням каркаса поз. 1 для дополнительной анкеровки

Разраб.	Оганов		
Пров.	Андрианова		
Гл.инж.пр.	Дашкевич		
Н.контр.	Дашкевич		
Нач.отд.	Каташев		

3.503.1-76. 3. 150 СБ

Фундамент
СФ 210-51-26
Сборочный чертеж

Стадия	Масса	Масштаб
Р		—
Лист	Листов 1	

ПРОМТРАНСНИИПРОЕКТ

Инв.№ подл. | Подпись и дата | Взам.инв.№

Инв.№ подл.	Подпись и дата	Взам. инв.№

Формат	Зона	Поз.	Обозначение	Наименование	Кол. на исполн. —	Кол. на исполн. 3.503.1-76.3.160	Примечание
				Документация			
А3			3.503.1-76.3.160 СБ	Сборочный чертеж	×		
А3			3.503.1-76.3.000 РС	Ведомость расхода стали	×		
А4			3.503.1-76.3.000 ТО	Техническое описание	×		
				Сборочные единицы			
А4		1	3.503.1-76.4.120	Каркас пространственный КП6	12		
А4		2	3.503.1-76.4.140	Каркас пространственный КП8	12		
А4		3	3.503.1-76.4.320	Сетка арматурная С27	1		
А4		4	3.503.1-76.4.340	Сетка арматурная С29	1		

Разраб.	Оганов		3.503.1-76.3.160
Пров.	Андрианова		
Гл.инж.пр.	Дашкевич		Фундамент СФ 210-51-32
Н.контр.	Дашкевич		Стадия: Р; Лист: 1; Листов: 2
Нач.отд.	Каташев		ПРОМТРАНСНИИПРОЕКТ

Копировал Формат А4

Инв.№ подл.	Подпись и дата	Взам. инв.№

Формат	Зона	Поз.	Обозначение	Наименование	Кол. на исполн. —	Кол. на исполн. 3.503.1-76.3.160	Примечание
				Детали			
				Стержни отдельные			
Б4		5	3.503.1-76.3.151	ф 14 А III ГОСТ 5781-82* ℓ=1550	96		179,8кг
				Материалы			
				Тяжелый бетон по ГОСТ 25192-82 класса В25	39,97		м³

3.503.1-76.3.160	Лист 2

Копировал Формат А4

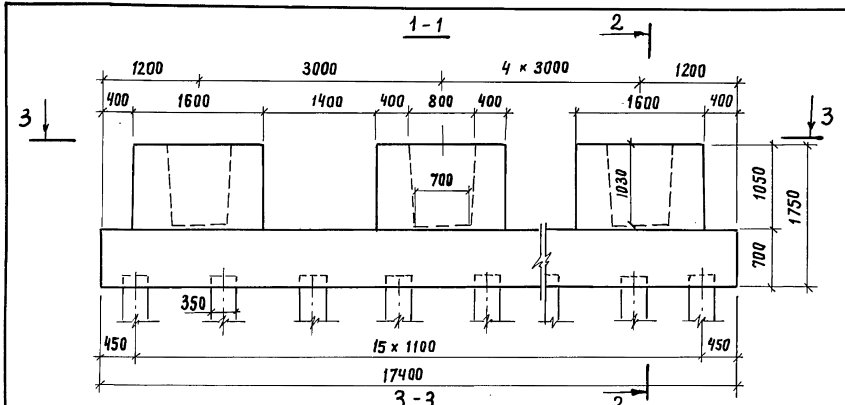

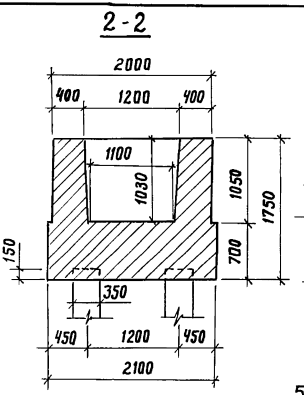

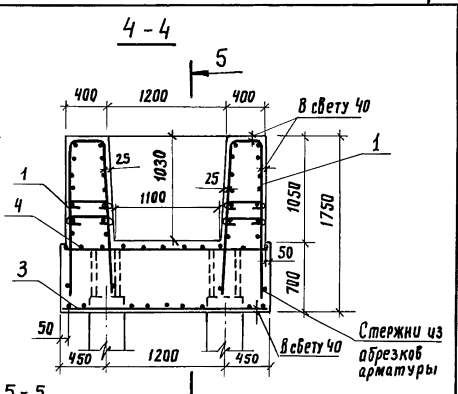

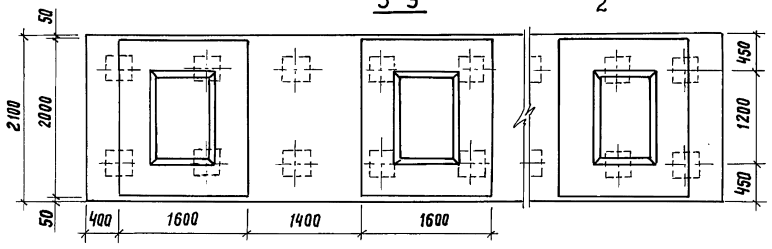

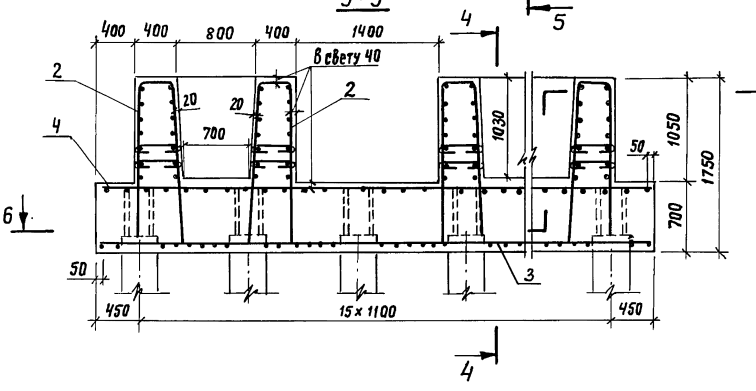

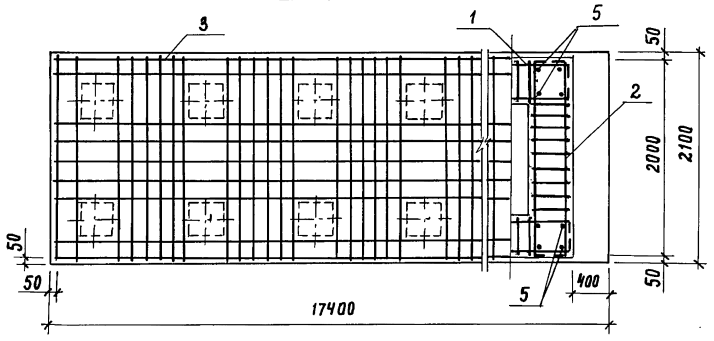

1. Вертикальные стержни каркасов поз.1 и 2, упирающиеся в сваи, отгибаются по месту

2. Стержни из обрезков арматуры ф25 AIII длиной 40см каждый, приварить ко всем стержням каркаса поз.1 для дополнительной анкеровки.

				3.503.1-76.3.160 СБ	
Разраб.	Оганов		Фундамент СФ 210-51-32 Сборочный чертеж	Стадия	Масса	Масштаб
Пров.	Андрианова			Р		—
Гл.инж.пр.	Дашкевич			Лист	Листов 1	
Н.контр.	Дашкевич			ПРОМТРАНСНИИПРОЕКТ		
Нач.отд.	Каташев					

Инв.№ подл. | Подпись и дата | Взам. инв.№

Инв. № подл.	Подпись и дата	Взам. инв. №

Формат	Зона	Поз.	Обозначение	Наименование	Кол. на исполн. —	3.503.1-76.3.170	Примечание
				Документация			
А3			3.503.1-76.3.170 СБ	Сборочный чертеж	×		
А3			3.503.1-76.3.000 ВС	Ведомость расхода стали	×		
А4			3.503.1-76.3.000 ТО	Техническое описание	×		
				Сборочные единицы			
А4		1	3.503.1-76.4.130	Каркас пространственный КП7	12		
А4		2	3.503.1-76.4.150	Каркас пространственный КП9	12		
А4		3	3.503.1-76.4.330	Сетка арматурная С28	1		
А4		4	3.503.1-76.4.340-01	Сетка арматурная С30	1		

Разраб.	Оганов	
Пров.	Андрианова	
Гл. инж.пр.	Дашкевич	
Н. контр.	Дашкевич	
Нач. отд.	Каташев	

3.503.1-76.3.170

Фундамент СФ 270-51-32

Стадия	Лист	Листов
Р	1	2

ПРОМТРАНСНИИПРОЕКТ

Копировал Формат А4

Инв. № подл.	Подпись и дата	Взам. инв. №

Формат	Зона	Поз.	Обозначение	Наименование	Кол. на исполн. —	3.503.1-76.3.170	Примечание
				Детали			
				Стержни отдельные			
Б4		5	3.503.1-76.3.171	ф14 AIII ГОСТ 5781-82*, ℓ=1700	96		197,1 кг
				Материалы			
				Тяжелый бетон по ГОСТ 25192-82 класса В25	61,26		м³

23244-01 19

3.503.1-76.3.170 Лист 2

Копировал Формат А4

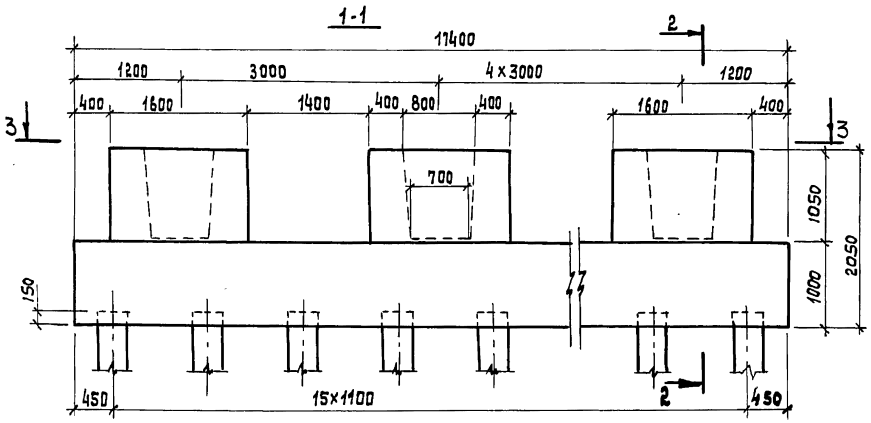

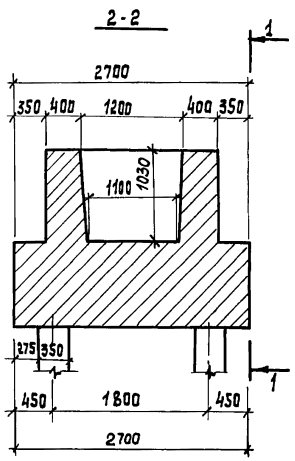

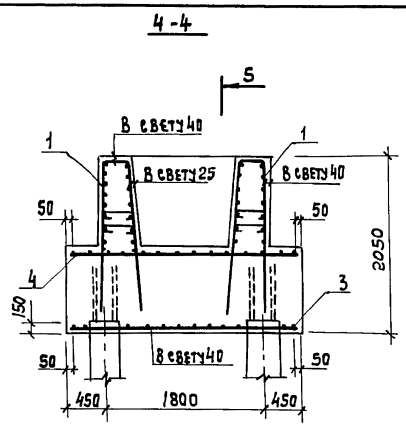

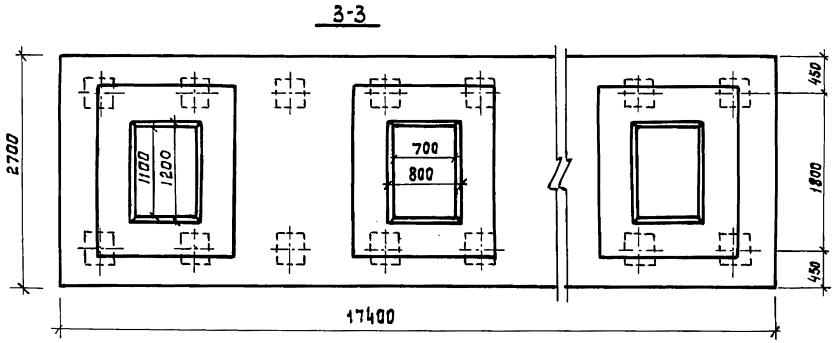

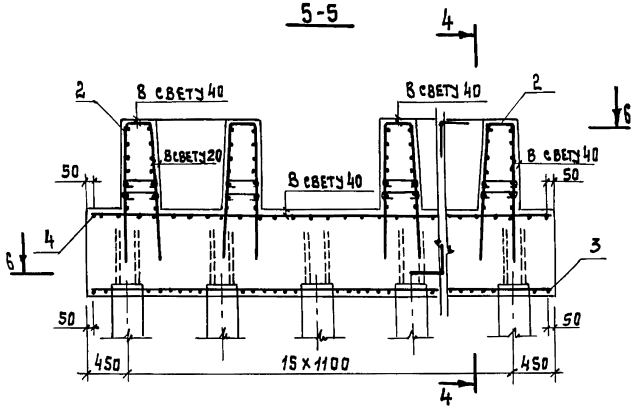

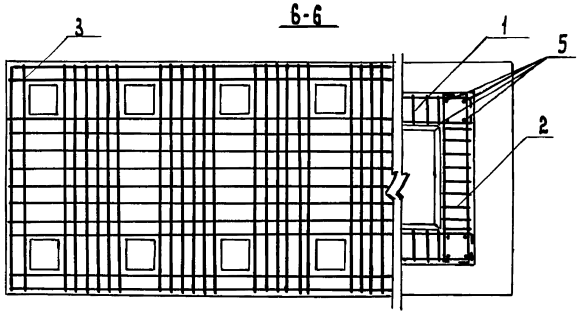

Разраб.	Оганов		
Пров.	Андрианова		
Гл.инж.пр	Дашкевич		
Н.контр.	Дашкевич		
Нач.отд.	Катышев		

3.503.1-76.3.170 сб

Фундамент СФ 270-51-32

Сборочный чертеж

Стадия	Масса	Масштаб
Р		1:50
Лист	Листов 1	

ПРОМТРАНСНИИПРОЕКТ

Инв.№ подл. | Подпись и дата | Взам.инв.№

Инв. № подл.	Подпись и дата	Взам. инв. №

Формат	Зона	Поз.	Обозначение	Наименование	Кол. на испол. —	3.503.1-76.3.180	Примечание
				Документация			
А3			3.503.1-76.3.180 СБ	Сборочный чертеж	X		
А3			3.503.1-76.3.000 РС	Ведомость расхода стали	X		
А4			3.503.1-76.3.000 ТО	Техническое описание	X		
				Сборочные единицы			
А4		1	3.503.1-76.4.130	Каркас пространственный КП7	12		
А4		2	3.503.1-76.4.150	Каркас пространственный КП9	12		
А4		3	3.503.1-76.4.360	Сетка арматурная С32	1		
А4		4	3.503.1-76.4.350	Сетка арматурная С31	1		

Разраб.	Оганов	
Пров.	Андрианова	
Гл.инж.пр.	Дашкевич	
Н. контр.	Дашкевич	
Нач. отд.	Каташев	

3.503.1-76.3.180

Фундамент
Сф 300-51-39

Стадия	Лист	Листов
Р	1	2

ПРОМТРАНСНИИПРОЕКТ

Копировал Формат А4

Инв. № подл.	Подпись и дата	Взам. инв. №

Формат	Зона	Поз.	Обозначение	Наименование	Кол. на испол. —	3.503.1-76.3.180	Примечание
				Детали			
				Стержни отдельные			
Б4		5	3.503.1-76.3.171	Ф14 Ат-III ГОСТ 5781-82*, ℓ=1700	96		197,1 кг
				Материалы			
				Тяжелый бетон по ГОСТ 25192-82 класса В25	66,36		м³

23244-01 21

3.503.1-76.3.180 Лист 2

Копировал Формат А4

02

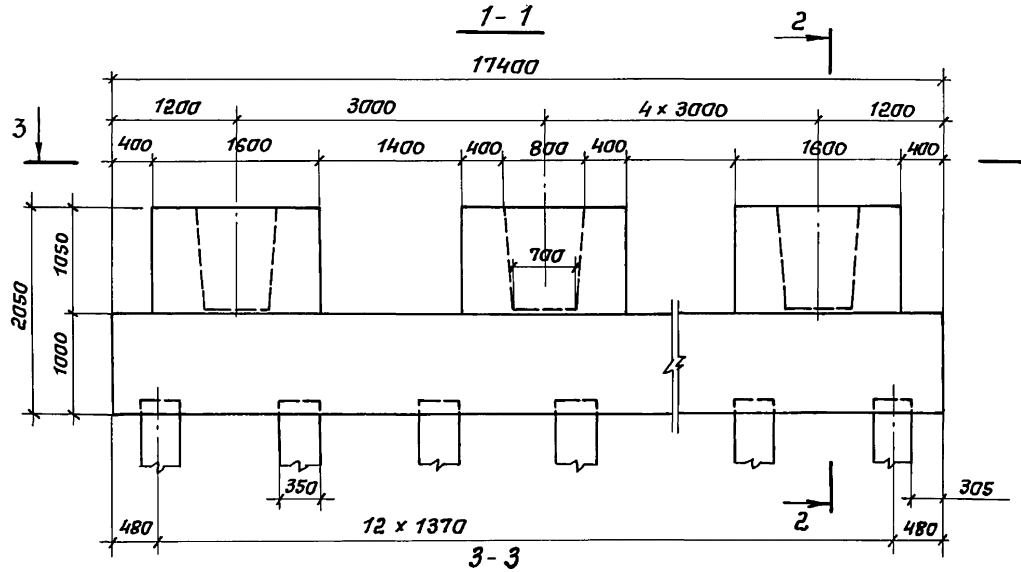

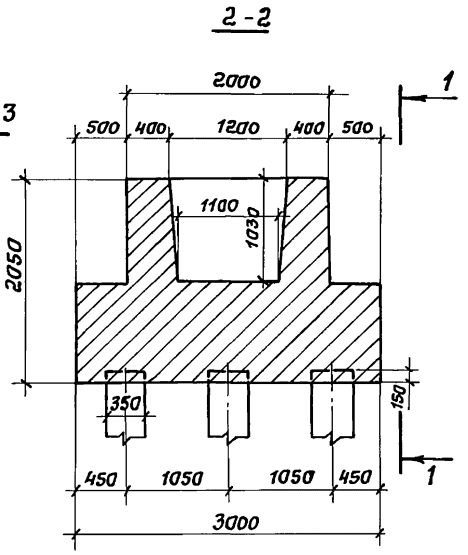

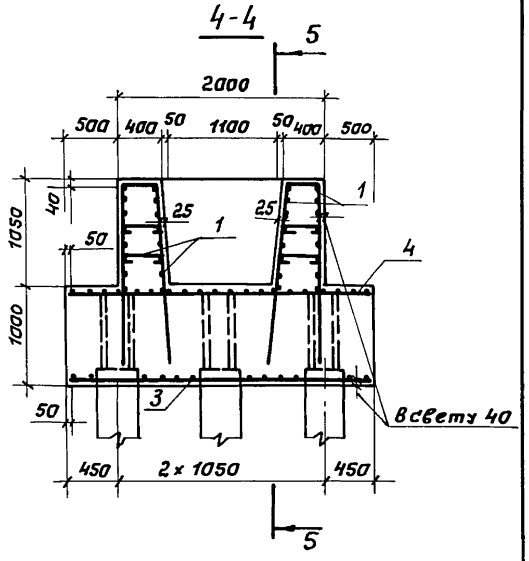

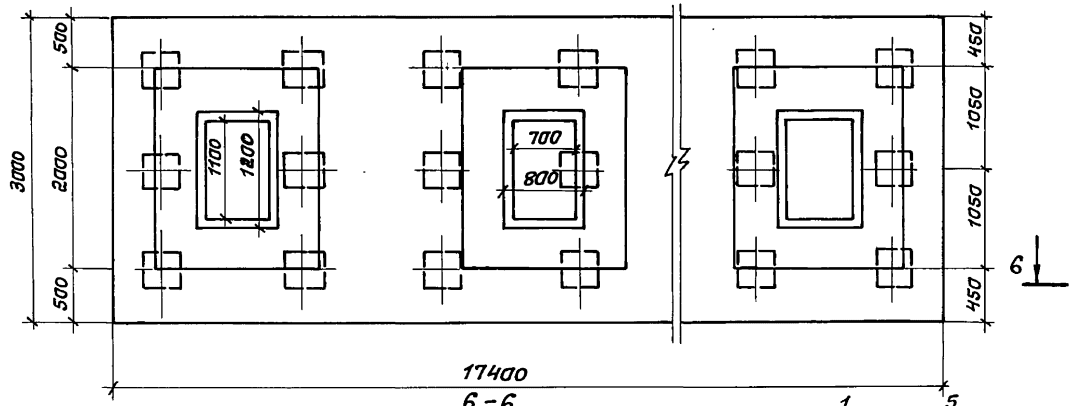

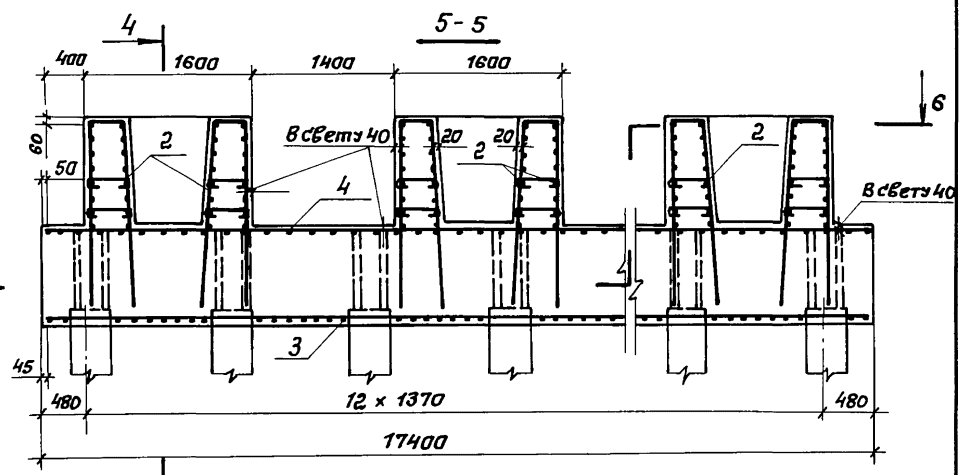

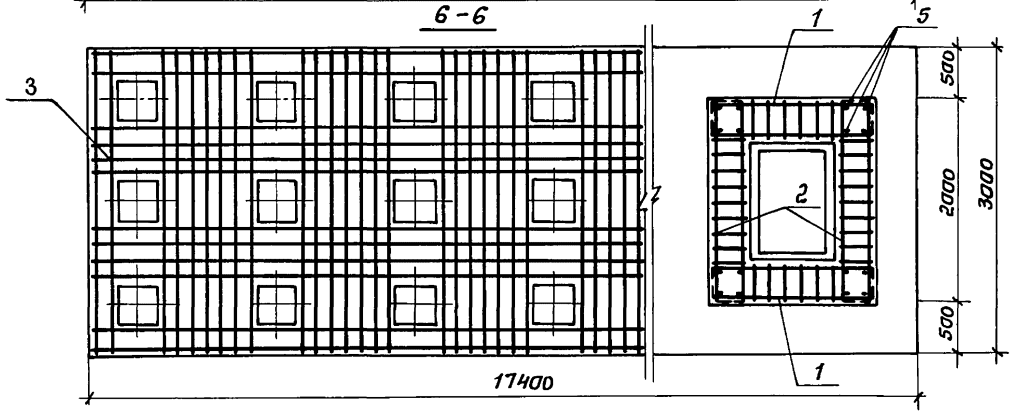

Разраб.	Оганов		
Пров.	Андрианова		
Гл.инж.пр	Дашкевич		
Н.контр.	Дашкевич		
Нач.отд.	Каташев		

3.503.1-76.3.180 СБ

Фундамент
СФ 300-51-39
Сборочный чертеж

Стадия	Масса	Масштаб
Р		1:50
Лист	Листов 1	

ПРОМТРАНСНИИПРОЕКТ

Инв.№ подл. | Подпись и дата | Взам. инв.№

Копировал: Сомб-

Формат А3

Инв.№ подл.	Подпись и дата	Взам. инв.№

Формат	Зона	Поз.	Обозначение	Наименование	Кол. на исполн. 3.503.1-76.3.190 —	Примечание
				Документация		
А3			3.503.1-76.3.190 СБ	Сборочный чертеж	×	
А3			3.503.1-76.3.000 РС	Ведомость расхода стали	×	
А4			3.503.1-76.3.000 ТО	Техническое описание	×	
				Сборочные единицы		
А4		1	3.503.1-76.4.100	Каркас пространственный КП4	2	
А4		2	3.503.1-76.4.110	Каркас пространственный КП5	2	
А4		3	3.503.1-76.4.390	Сетка арматурная С35	1	
А4		4	3.503.1-76.4.410	Сетка арматурная С38	1	
А4		5	3.503.1-76.4.290-01	Сетка арматурная С24	1	

Разраб.	Оганов		3.503.1-76.3.190
Пров.	Андрианова		Фундамент СФ 405-51-12
Гл.инж.пр.	Дашкевич		Стадия: Р; Лист: 1; Листов: 2
Н.контр.	Дашкевич		ПРОМТРАНСНИИПРОЕКТ
Нач.отд.	Каташев		

Копировал Формат А4

Инв.№ подл.	Подпись и дата	Взам. инв.№

Формат	Зона	Поз.	Обозначение	Наименование	Кол. на исполн. 3.503.1-76.3.190 —	Примечание
				Детали		
				Стержни отдельные		
Б4		6	3.503.1-76.3.191	Ф28 А III ГОСТ 5781-82*, ℓ=2000	16	154,7 кг
				Материалы		
				Тяжелый бетон по ГОСТ 25192-82 класса В25	23,05	м³

23244-01 23

3.503.1-76.3.190 Лист 2

Копировал Формат А4

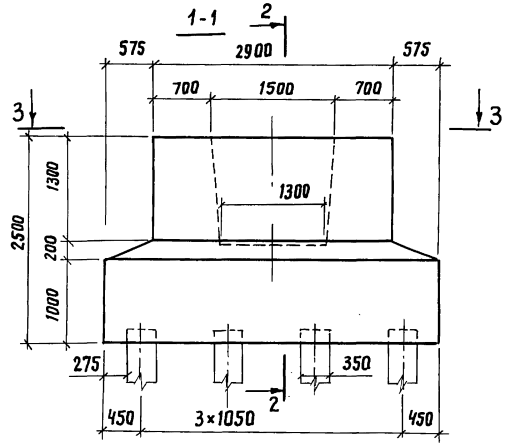

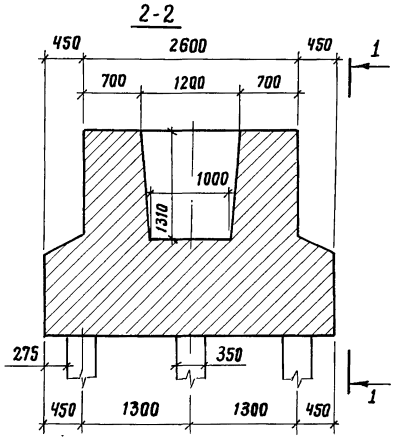

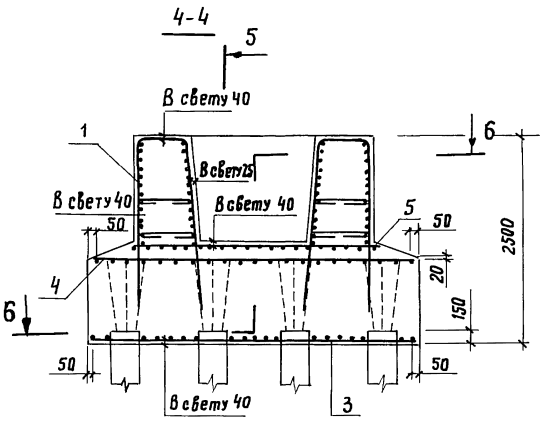

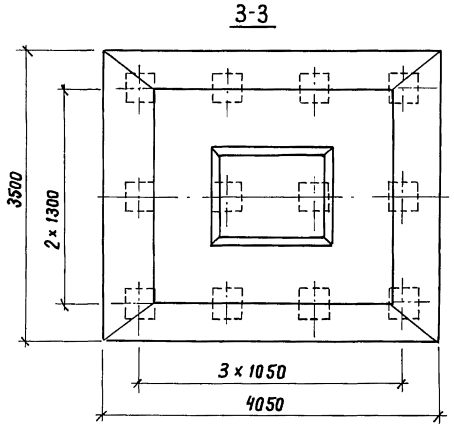

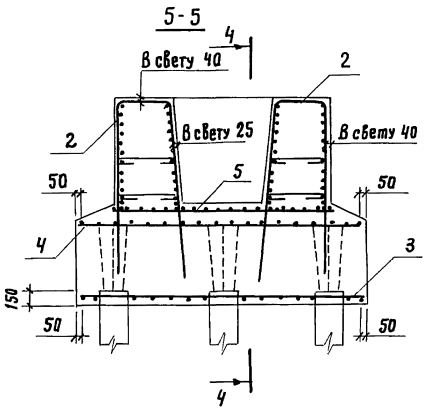

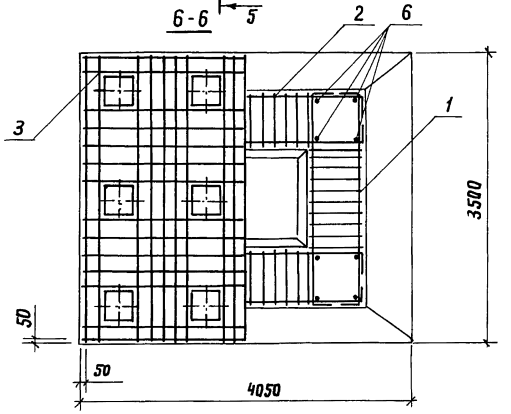

Разраб.	Оганов		
Пров.	Андрианова		
Гл.инж.пр.	Дашкевич		
Н.контр.	Дашкевич		
Нач.отд.	Каташев		

3.503.1-76.3.190 СБ

Фундамент СФ405-51-12
Сборочный чертеж

Стадия	Масса	Масштаб
Р		1:50
Лист	Листов 1	

ПРОМТРАНСНИИПРОЕКТ

Взам.инв.№ | Подпись и дата | Инв.№ подл.

Инв.№ подл.	Подпись и дата	Взам. инв.№

Формат	Зона	Поз.	Обозначение	Наименование	Кол. на исполн. —	3.503.1-76.3.200	Приме-чание
				Документация			
А3			3.503.1-76.3.200 СБ	Сборочный чертеж	×		
А3			3.503.1-76.3.000 РС	Ведомость расхода стали	×		
А4			3.503.1-76.3.000 ТО	Техническое описание	×		
				Сборочные единицы			
А4		1	3.503.1-76.4.100	Каркас пространственный КП4	2		
А4		2	3.503.1-76.4.110	Каркас пространственный КП5	2		
А4		3	3.503.1-76.4.380	Сетка арматурная С34	1		
А4		4	3.503.1-76.4.400	Сетка арматурная С36	1		
А4		5	3.503.1-76.4.290-01	Сетка арматурная С24	1		

Разраб.	Оганов		3.503.1-76.3.200
Пров.	Андрианова		Фундамент СФ 480-51-16
Гл.инж.пр.	Дашкевич		Стадия: Р; Лист: 1; Листов: 2
Н. контр.	Дашкевич		ПРОМТРАНСНИИПРОЕКТ
Нач. отд.	Каташев		

Копировал Формат А4

Инв.№ подл.	Подпись и дата	Взам. инв.№

Формат	Зона	Поз.	Обозначение	Наименование	Кол. на исполн. —	3.503.1-76.3.200	Приме-чание
				Детали			
				Стержни отдельные			
Б4		6	3.503.1-76.3.191	ф28 А III ГОСТ 5781-82, *ℓ=2000	16		154,7кг
				Материалы			
				Тяжелый бетон по ГОСТ 25192-82 класса В25	29,03		м³

	3.503.1-76.3.200	Лист 2

Копировал Формат А4

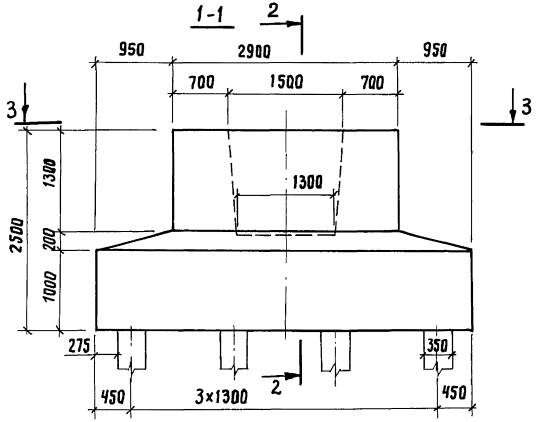

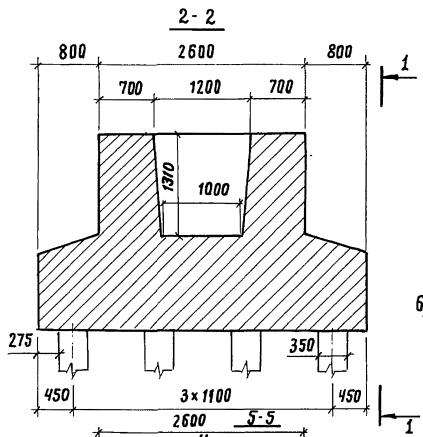

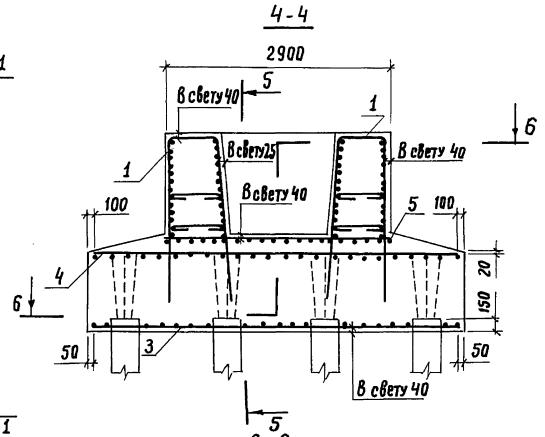

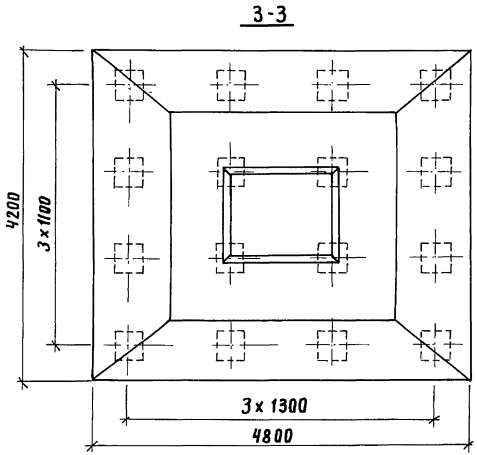

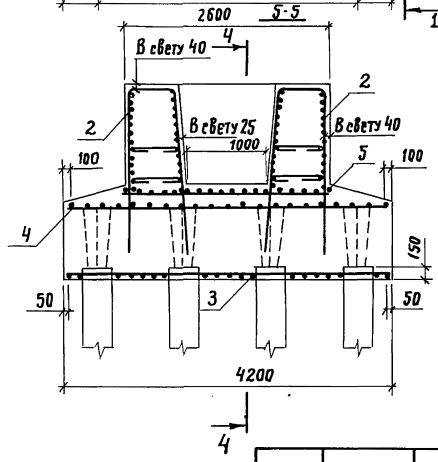

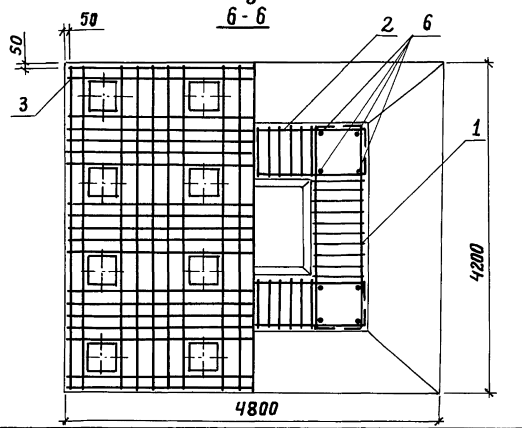

			3.503.1-76.3.200 СБ
Фундамент СФ 480-51-16 Сборочный чертеж		Стадия	Масса	Масштаб
		Р		1:50
		Лист	Листов 1
		ПРОМТРАНСНИИПРОЕКТ	
Разраб.	Оганов		
Пров.	Андрианова		
Гл.инж.пр.	Дашкевич		
Н.контр.	Дашкевич		
Нач.отд.	Каташев		

Инв.№ подл. | Подпись и дата | Взам.инв.№

Инв.№ подл.	Подпись и дата	Взам.инв.№

Формат	Зона	Поз.	Обозначение	Наименование	Кол. на исполн. 3.503.1-76.3.210	Примечание
					—	
				Документация		
А3			3.503.1-76.3.210 СБ	Сборочный чертеж	X	
А3			3.503.1-76.3.000 РС	Ведомость расхода стали	X	
А4			3.503.1-76.3.000 ТО	Техническое описание	X	
				Сборочные единицы		
А4		1	3.503.1-76.4.100	Каркас пространственный КП4	2	
А4		2	3.503.1-76.4.110	Каркас пространственный КП5	2	
А4		3	3.503.1-76.4.370	Сетка арматурная С 33	1	
А4		4	3.503.1-76.4.400-01	Сетка арматурная С 37	1	
А4		5	3.503.1-76.4.290-01	Сетка арматурная С 24	1	

Разраб.	Оганов		
Пров.	Андрианова		
Гл.инж.пр.	Дашкевич		
Н.контр.	Дашкевич		
Нач.отд.	Каташев		

3.503.1-76.3.210

Фундамент СФ 510-51-20

Стадия	Лист	Листов
Р	1	2

ПРОМТРАНСНИИПРОЕКТ

Копировал Хирная Формат А4

Инв.№ подл.	Подпись и дата	Взам.инв.№

Формат	Зона	Поз	Обозначение	Наименование	Кол. на исполн. 3.503.1-76.3.210	Примечание
					—	
				Детали		
				Стержни отдельные		
Б4		6	3.503.1-76.3.191	Ф28А III ГОСТ 5781-82,* l=2000	16	154,7кг
				Материалы		
				Тяжелый бетон по ГОСТ 25192-82 класса В25	30,39	$м^3$

23244-01 27

3.503.1-76.3.210 Лист 2

Копировал Хирная Формат А4

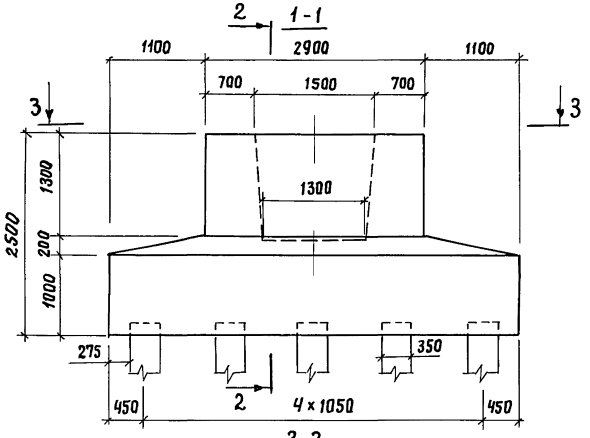

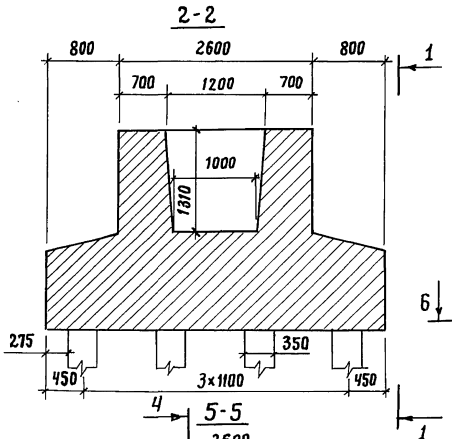

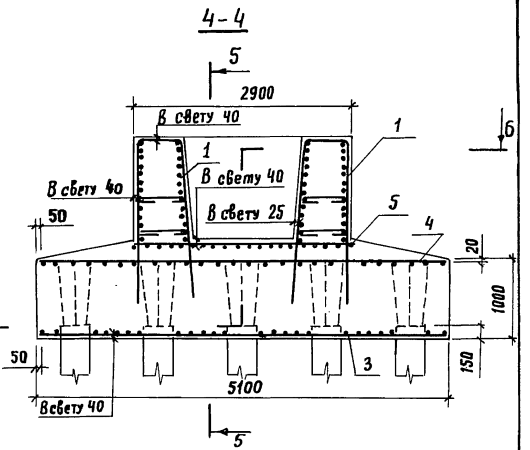

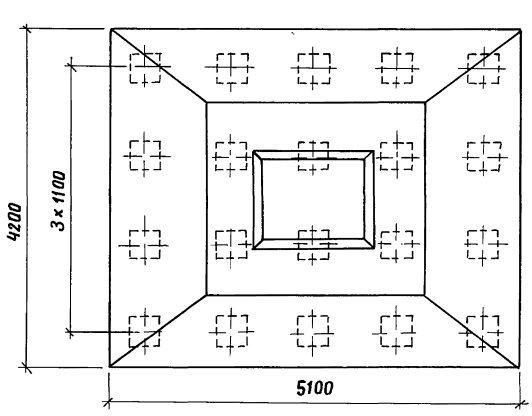

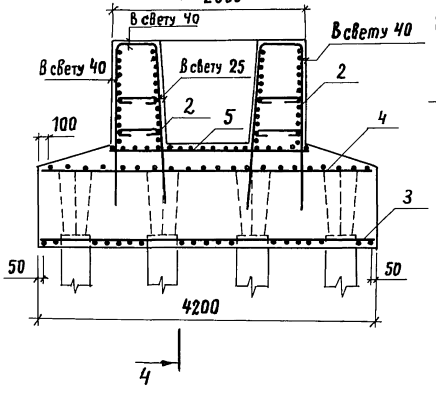

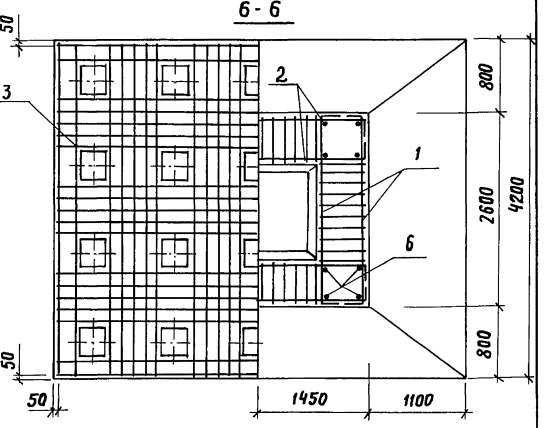

Разраб.	Оганов		
Пров.	Андрианова		
Гл. инж. пр	Дашкевич		
Н. контр.	Дашкевич		
Нач. отд.	Каташев		

3.503.1-76.3.210 СБ

Фундамент СФ510-51-20
Сборочный чертеж

Стадия	Масса	Масштаб
Р		1:50
Лист	Листов 1	

ПРОМТРАНСНИИПРОЕКТ

Взам. инв. №
Подпись и дата
Инв. № подл.

Копировал Ученик 23244-01 28 Формат А3

Инв. № подл.	Подпись и дата	Взам. инв. №

Формат	Зона	Поз.	Обозначение	Наименование	Кол. на исполн. –	3.503.1-76.3.220	Примечание
				Документация			
А3			3.503.1-76.3.220 СБ	Сборочный чертеж	×		
А3			3.503.1-76.3.000 РС	Ведомость расхода стали	×		
А4			3.503.1-76.3.000 ТО	Техническое описание	×		
				Сборочные единицы			
А4		1	3.503.1-76.4.160	Каркас плоский КР47	4		
А4		2	3.503.1-76.4.170	Каркас плоский КР48	2		
А4		3	3.503.1-76.4.180	Каркас плоский КР49	2		
				Детали			
А4		4	3.503.1-76.4.470	Хомут	108		

Разраб.	Андрианова		3.503.1-76.3.220
Пров.	Оганов		Ригель 1Р 110-51-2
Гл.инж.пр.	Дашкевич		Стадия: Р; Лист: 1; Листов: 2
Н. контр.	Дашкевич		ПРОМТРАНСНИИПРОЕКТ
Нач.отд.	Каташев		

Копировал — Формат А4

Инв. № подл.	Подпись и дата	Взам. инв. №

Формат	Зона	Поз.	Обозначение	Наименование	Кол. на исполн.	3.503.1-76.3.220	Примечание
А4		5	3.503.1-76.4.470 –01	Хомут	54		
А4		6	–02	Хомут	56		
А4		7	–03	Хомут	28		
				Стержни отдельные			
Б4		8	3.503.1-76.3.221	ф12 А-III ГОСТ 5781-82, ℓ=16100	2		28,6 кг
Б4		9	3.503.1-76.3.222	ф12 А-III ГОСТ 5781-82, $\ell_{ср}$=14950	4		53,1 кг
				Материалы			
				Тяжелый бетон по ГОСТ 25192-82 класса В25	23,77		$м^3$

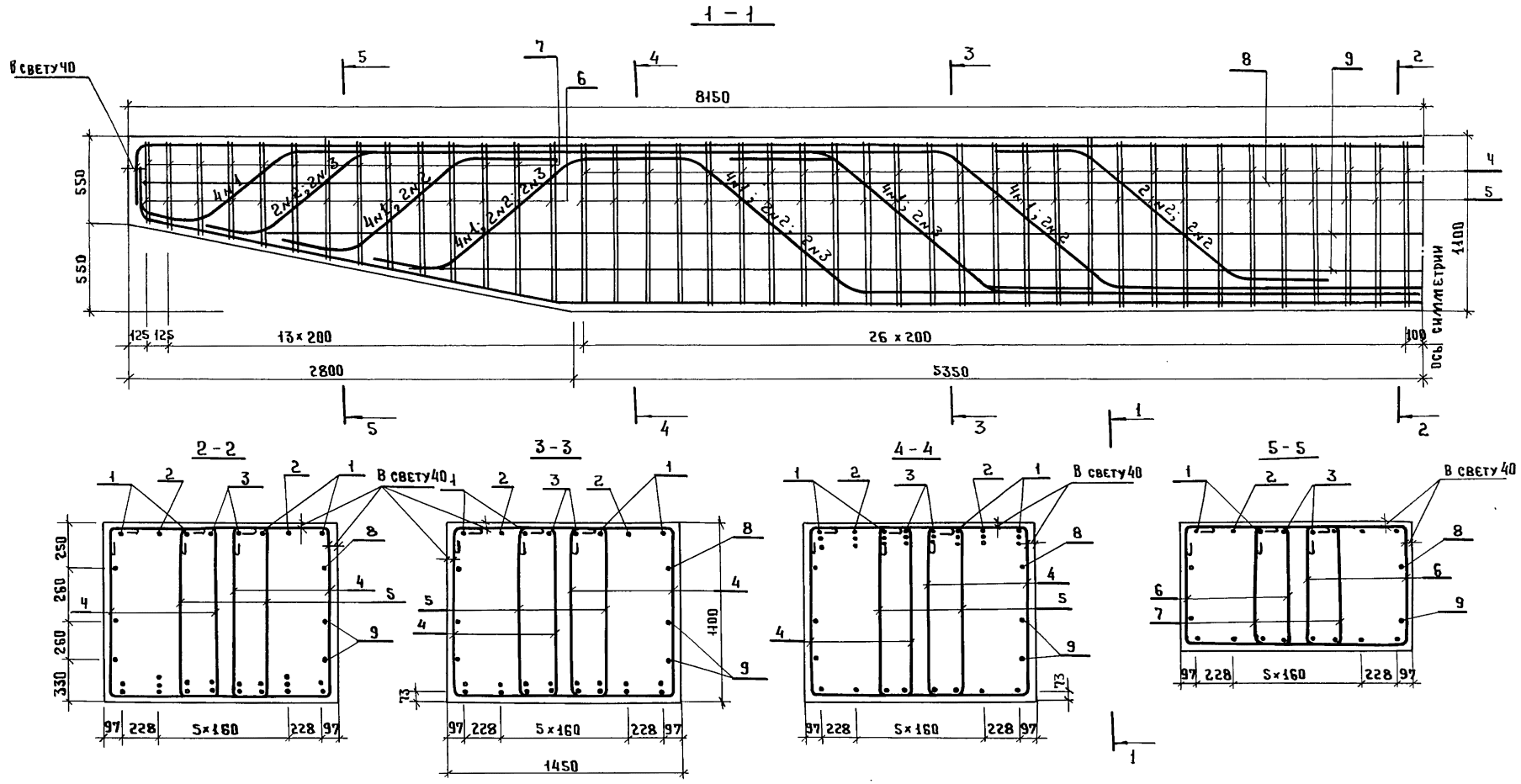

Обозначение	Опираемые пролеты, м	Марка
3.503.1-76.3.220	18+18, 18+15, 18+12 15+15, 15+12, 12+12	1Р 110-51-2

Разраб.	Оганов		
Пров.	Андрианова		
Гл.инж.пр	Дашкевич		
Н.контр.	Дашкевич		
Нач.отд	Каташев		

3.503.1-76. 3.220 СБ

Ригель

1Р 110-51-2

Сборочный чертеж

Стадия	Масса	Масштаб
Р		1:25
Лист	Листов 1	

ПРОМТРАНСНИИПРОЕКТ

Инв.№ подл. | Подпись и дата | Взам. инв.№

Копировал Типов 23244-01 30 Формат А3

Инв. № подл.	Подпись и дата	Взам. инв. №

Формат	Зона	Поз.	Обозначение	Наименование	Кол. на испол. –	3.503.1-76.3.230	Примечание
				Документация			
А3			3.503.1-76.3.230 СБ	Сборочный чертеж	X		
А3			3.503.1-76.3.000 РС	Ведомость расхода стали	X		
А4			3.503.1-76.3.000 ТО	Техническое описание	X		
				Сборочные единицы			
А4		1	3.503.1-76.4.190	Каркас плоский КР 50	4		
А4		2	3.503.1-76.4.200	Каркас плоский КР 51	2		
А4		3	3.503.1-76.4.210	Каркас плоский КР 52	2		
				Детали			
А4		4	3.503.1-76.4.470	Хомут	112		

Разраб.	Оганов		3.503.1-76.3.230
Пров.	Андрианова		Ригель 2Р 110-51-2
Гл.инж.пр.	Дашкевич		Стадия: Р; Лист: 1; Листов: 2
Н.контр.	Дашкевич		ПРОМТРАНСНИИПРОЕКТ
Нач.отд.	Каташев		

Копировал | Формат А4

Инв. № подл.	Подпись и дата	Взам. инв. №

Формат	Зона	Поз.	Обозначение	Наименование	Кол. на испол. –	3.503.1-76.3.230	Примечание
А4		5	3.503.1-76.4.470-01	Хомут	56		
А4		6	-04	Хомут	16		
А4		7	-05	Хомут	8		
А4		8	-06	Хомут	44		
А4		9	-07	Хомут	22		
				Стержни отдельные			
Б4		10	3.503.1-76.3.221	ф12 A III ГОСТ 5781-82, ℓ=16100	2		28,6 кг
Б4		11	3.503.1-76.3.222	ф12 A III ГОСТ 5781-82, $\ell_{ср}$=14950	4		53,1 кг
				Материалы			
				Тяжелый бетон по ГОСТ 25192-82 класса В25	23,77		м³

Копировал | Формат А4

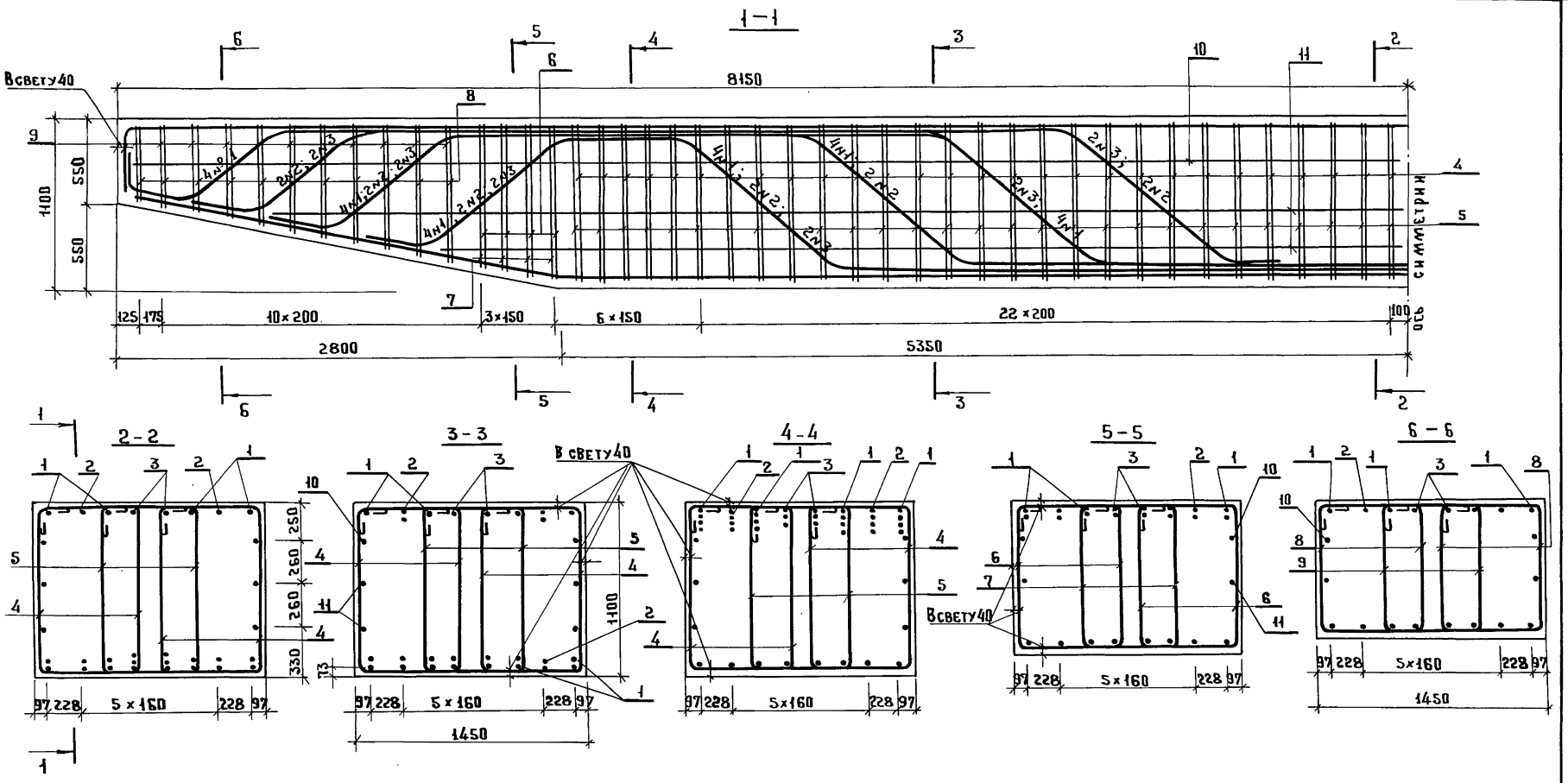

Обозначение	Опираемые пролеты, м	Марка
3.503.1-76.3.230	24+24, 24+18, 24+15, 24+12	2Р 110-51-2

Разраб.	Андрианова	
Пров.	Митина	
Гл.инж.пр.	Дашкевич	
Н.контр.	Дашкевич	
Нач.отд.	Каташев	

3.503.1-76.3.230 сб

Ригель

2Р 110-51-2

Сборочный чертеж

Стадия	Масса	Масштаб
Р		1:25
Лист	Листов 1	

ПРОМТРАНСНИИПРОЕКТ

Инв.№ подл. | Подпись и дата | Взам. инв.№

Инв.№ подл.	Подпись и дата	Взам. инв.№

Формат	Зона	Поз.	Обозначение	Наименование	Кол. на исполн. 3.503.1-76.3.240 —	Примечание
				Документация		
А3			3.503.1-76.3.240 СБ	Сборочный чертеж	X	
А3			3.503.1-76.3000 РС	Ведомость расхода стали	X	
А4			3.503.1-76.3000 ТО	Техническое описание	X	
				Сборочные единицы		
А4		1	3.503.1-76.4.220	Каркас плоский КР 53	4	
А4		2	3.503.1-76.4.230	Каркас плоский КР 54	4	
А4		3	3.503.1-76.4.240	Каркас плоский КР 55	2	
				Детали		
А4		4	3.503.1-76.4.470-08	Хомут	104	

			3.503.1-76.3.240
Разраб.	Андрианова		Стадия: Р; Лист: 1; Листов: 2
Пров.	Митина		Ригель 1Р120-51-2
Гл.инж.пр.	Дашкевич		ПРОМТРАНСНИИПРОЕКТ
Н.контр.	Дашкевич		
Нач.отд.	Каташев		

Копировал Формат А4

Инв.№ подл.	Подпись и дата	Взам. инв.№

Формат	Зона	Поз.	Обозначение	Наименование	Кол. на исполн. 3.503.1-76.3.240	Примечание
А4		5	3.503.1-76.4.470-09	Хомут	52	
А4		6	-10	Хомут	16	
А4		7	-11	Хомут	8	
А4		8	-12	Хомут	48	
А4		9	-13	Хомут	24	
				Стержни отдельные		
Б4		10	3.503.1-76.3.221	ф12 AIII ГОСТ 5781-82, * ℓ=16100	2	28,6 кг
Б4		11	3.503.1-76.3.222	ф12 AIII ГОСТ 5781-82, * $\ell_{ср}$=14950	4	53,1 кг
				Материалы		
				Тяжелый бетон по ГОСТ 25192-82 класса В25	31,29	м³

3.503.1-76.3.240	Лист 2

Копировал Формат А4

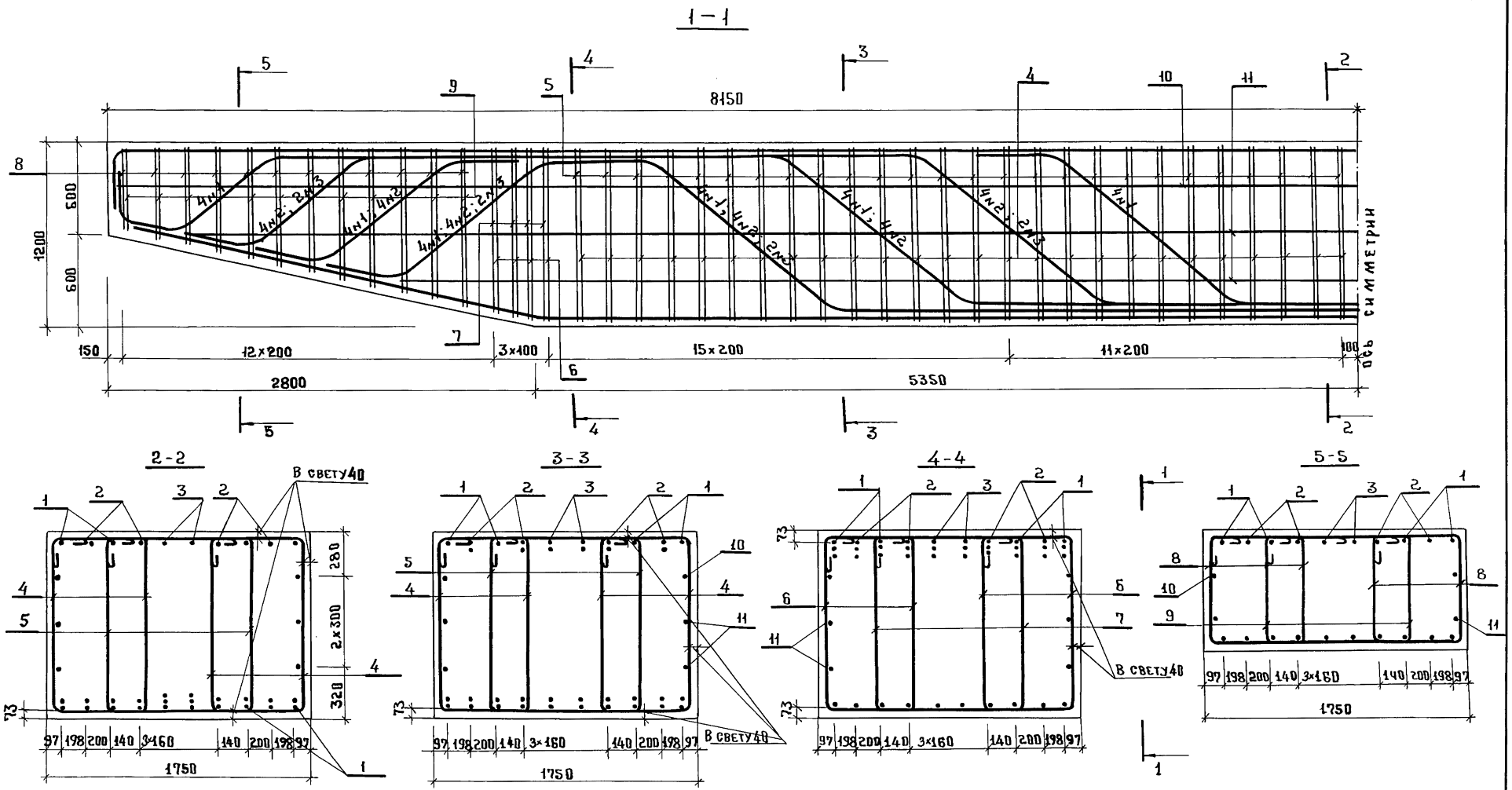

Обозначения	Опираемые пролеты, м	Марка
3.503.1-76.3.240	33+15, 33+12	1Р 120-51-2

Разраб.	Оганов		
Пров.	Андрианова		
Гл.инж.пр.	Дашкевич		
Н.контр.	Дашкевич		
Нач.отд.	Каташев		

3.503.1-76. 3.240 СБ

Ригель
1Р 120-51-2
Сборочный чертеж

Стадия	Масса	Масштаб
Р		1:25
Лист	Листов	
ПРОМТРАНСНИИПРОЕКТ		

Инв.№ подл. | Подпись и дата | Взам.инв.№

Копировал Типов 23244-01 34 Формат А3

Инв. № подл.	Подпись и дата	Взам. инв. №

Формат	Зона	Поз.	Обозначение	Наименование	Кол. на испол. 3.503.1-76.3.250 —	Примечание
				Документация		
А3			3.503.1-76.3.250 СБ	Сборочный чертеж	×	
А3			3.503.1-76.3.000 РС	Ведомость расхода стали	×	
А4			3.503.1-76.3.000 ТО	Техническое описание	×	
				Сборочные единицы		
А4		1	3.503.1-76.4.250	Каркас плоский КР 56	4	
А4		2	3.503.1-76.4.260	Каркас плоский КР 57	4	
А4		3	3.503.1-76.4.270	Каркас плоский КР 58	2	
				Детали		
А4		4	3.503.1-76.4.470-08	Хомут	126	
А4		5	-09	Хомут	63	

			3.503.1-76.3.250	
Разраб.	Андрианова		Ригель 2Р120-51-2	Стадия: Р; Лист: 1; Листов: 2
Пров.	Аганов			
Гл.инж.пр.	Дашкевич			ПРОМТРАНСНИИПРОЕКТ
Н. контр.	Дашкевич			
Нач.отд.	Каташев			

Копировал Формат А4

Инв. № подл.	Подпись и дата	Взам. инв. №

Формат	Зона	Поз.	Обозначение	Наименование	Кол. на испол. 3.503.1-76.3.250 —	Примечание
А4		6	3.503.1-76.4.470-10	Хомут	16	
А4		7	-11	Хомут	8	
А4		8	-14	Хомут	48	
А4		9	-15	Хомут	24	
				Стержни отдельные		
Б4		10	3.503.1-76.3.221	ф12 А III ГОСТ 5781-82*, ℓ=16100	2	28,6 кг
Б4		11	3.503.1-76.3.222	ф12 А III ГОСТ 5781-82*, ℓср=14950	4	53,1 кг
				Материалы		
				Тяжелый бетон по ГОСТ 25192-82 класса В25	31,29	м³

3.503.1-76.3.250	Лист 2	34

Копировал Формат А4

23244-01 35

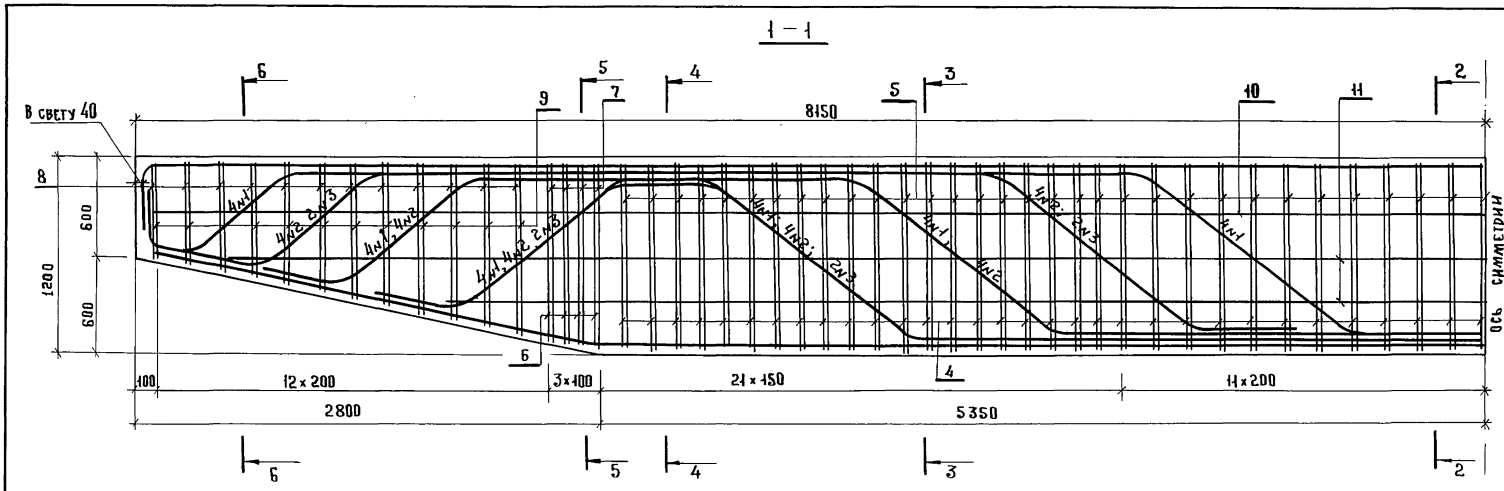

Обозначение	Опираемые пролеты, м
3.503.1-76.3.250	33+33, 33+24, 33+18

Разраб.	Дидрианова	
Пров.	Органов	
Гл.инж.пр.	Дашкевич	
Н.контр.	Дашкевич	
Нач.отд.	Каташев	

3.503.1-76.3.250 сб

Ригель

2Р 120-51-2

Сборочный чертеж

Стадия	Масса	Масштаб
Р	см. табл.	1:25
Лист	Листов 1	

ПРОМТРАНСНИИПРОЕКТ

Взам. инв.№ | Подпись и дата | Инв.№ подл.

Копировал Тихова 23244-01 36 Формат А3

Инв. № подл.	Подпись и дата	Взам. инв. №

Формат	Зона	Поз.	Обозначение	Наименование	Кол. на испол. —	01	02	03	04	05					Примечание
				Документация											
А4			3.503.1-76.3.260 сб	Сборочный чертеж	×	×	×	×	×	×					
А3			3.503.1-76.3.000 Рс	Ведомость расхода стали	×	×	×	×	×	×					
А4			3.503.1-76.3.000 ТО	Техническое описание	×	×	×	×	×	×					
				Сборочные единицы											
А4		1	3.503.1-76.4.420	Сетка арматурная С 39	1	1	1	1	1	1					
А4		2	3.503.1-76.4.440	Сетка арматурная С 43	1	2	2	2	2	3					
				Стандартные изделия											
		3	ВСН 86-71 Минтрансстрой	Резиновые опорные части											

3.503.1-76.3.260

Разраб.	Ледянкина		
Пров.	Андрианова		
Главн. пр.	Дашкевич		
Н. контр.	Дашкевич		
Нач. отд.	Каташев		

Подферменник (ПФ1...ПФ6)

Стадия	Лист	Листов
Р	1	2

ПРОМТРАНСНИИПРОЕКТ

Копировал: Солят- Формат А4

Инв. № подл.	Подпись и дата	Взам. инв. №

Формат	Зона	Поз.	Обозначение	Наименование	Кол. на испол. —	01	02	03	04	05					Примечание
				РОЧ СП 30×40×6 см	1	1	1	1	1	1					
		4	ВСН 86-71 Минтрансстрой	То же, как для поз. 3	1	1	1	1	1	1					
				Материалы											
				Тяжелый бетон по											
				ГОСТ 25192-82 класса В25	0,15	0,18	0,21	0,24	0,27	0,30					м3

3.503.1-76.3.260

Лист 2

Копировал: Солят- Формат А4

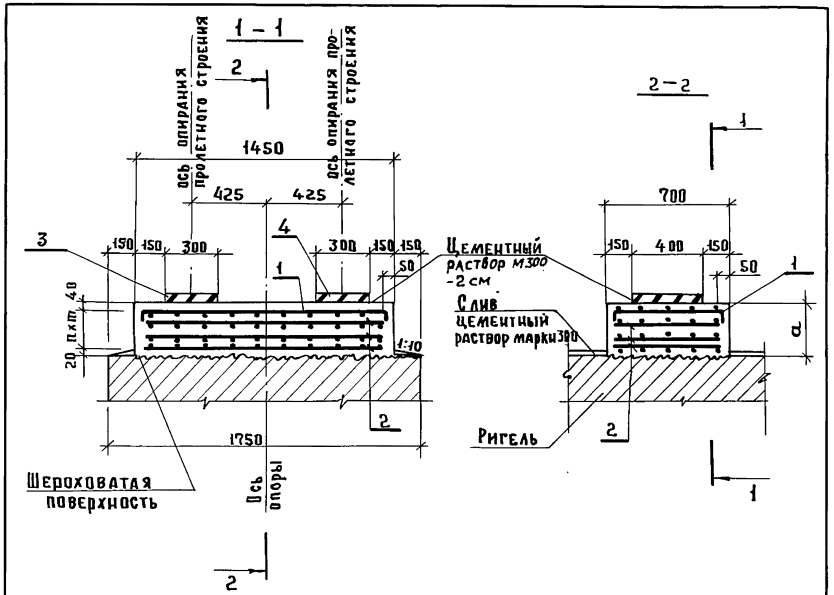

Непосредственно перед укладкой бетона подферменных площадок верхняя шероховатая плоскость ригеля должна быть обработана пескоструйным аппаратом

Обозначение	Длина опираемых пролетных строений, м	Марка подферменника	a, мм	h, шт.	m, мм
3.503.1-76.3.260	33+33	ПФ1	150	1	90
– 01		ПФ2	180	2	60
– 02		ПФ3	210	2	75
– 03		ПФ4	240	2	90
– 04		ПФ5	270	2	105
– 05		ПФ6	300	3	80

3.503.1-76. 3.260 СБ

Подферменник (ПФ1 ... ПФ6) Сборочный чертеж	Стадия	Масса	Масштаб
	Р		1:25
	Лист		Листов 1
	ПРОМТРАНСНИИПРОЕКТ		

Разраб.	Ледянкина	
Пров.	Андрианова	
Гл.инж.пр.	Дашкевич	
Н.контр.	Дашкевич	
Нач.отд.	Каташев	

Копировал Титова

Формат А4

Инв.№ подл. | Подпись и дата | Взам.инв.№

Обозначение	Наименование	Кол. на испол. 3.503.1-76.3.270 —	01	02	03	04	05	Примечание
	Документация							
3.503.1-76.3.270 СБ	Сборочный чертеж	X	X	X	X	X		
3.503.1-76.3.000 РС	Ведомость расхода стали		X	X	X	X	X	
3.503.1-76.3.000 ТО	Техническое описание	X	X	X	X	X		
	Сборочные единицы							
3.503.1-76.4.420	Сетка арматурная С39	1	1	1	1	1	1	
3.503.1-76.4.440	Сетка арматурная С43	1	2	2	2	2	3	
3.503.1-76.4.430	Сетка арматурная С41	1	1	1	1	1	1	
3.503.1-76.4.450	Сетка арматурная С45	4	4	4	4	4	4	

Формат	Зона	Поз.
А4		1
А4		2
А4		3
А4		4

Инв.№ подл. | Подпись и дата | Взам.инв.№

3.503.1-76.3.270

Разраб.	Ледянкина
Пров.	Андрианова
Гл.инж.пр.	Дашкевич
Н.контр.	Дашкевич
Нач.отд.	Каташев

Подферменник (ПФ7 ... ПФ12)

Стадия	Лист	Листов
Р	1	2

ПРОМТРАНСНИИПРОЕКТ

Копировал Титова

Формат А4

Инв. № подл.	Подпись и дата	Взам. инв. №

Формат	Зона	Поз.	Обозначение	Наименование	Кол. на испол. 3.503.1-763.270										Примечание
					–	01	02	03	04	05					
				Стандартные изделия											
		5	ВСН 86-71 Минтрансстрой	Резиновые опорные части РОЧСП 30×40×6 см	1	1	1	1	1	1					
		6	ВСН 86-71 Минтрансстрой	Резиновые опорные части РОЧ СП 20×40×3.6 см	1	1	1	1	1	1					
				Материалы											
				Тяжелый бетон по ГОСТ 25192-82 класса В25	0,41	0,44	0,47	0,50	0,53	0,56					м³

	3.503.1-76.3.270	Лист 2

Копировал Тизова Формат А4

Инв. № подл.	Подпись и дата	Взам. инв. №

Разраб.	Оганов	
Пров.	Андрианова	
Гл. инж. пр.	Дашкевич	
Н. контр.	Дашкевич	
Нач. отд.	Каташев	

Подферменник (ПФ7... ПФ12)

Сборочный чертеж

3.503.1-76.3.270 СБ

Обозначение	Длина опираемых пролетных строений, м	Марка подферменника	a, мм	n, шт.	m, мм
3.503.1-76.3.270 -01	33+24	ПФ7	150	1	90
-02		ПФ8	180	2	60
-03	33+18	ПФ9	210	2	75
-04		ПФ10	240	2	90
-05		ПФН	270	2	105
		ПФ12	300	3	80

Непосредственно перед укладкой бетона подферменных площадок верхняя шероховатая плоскость ригеля должна быть обработана пескоструйным аппаратом

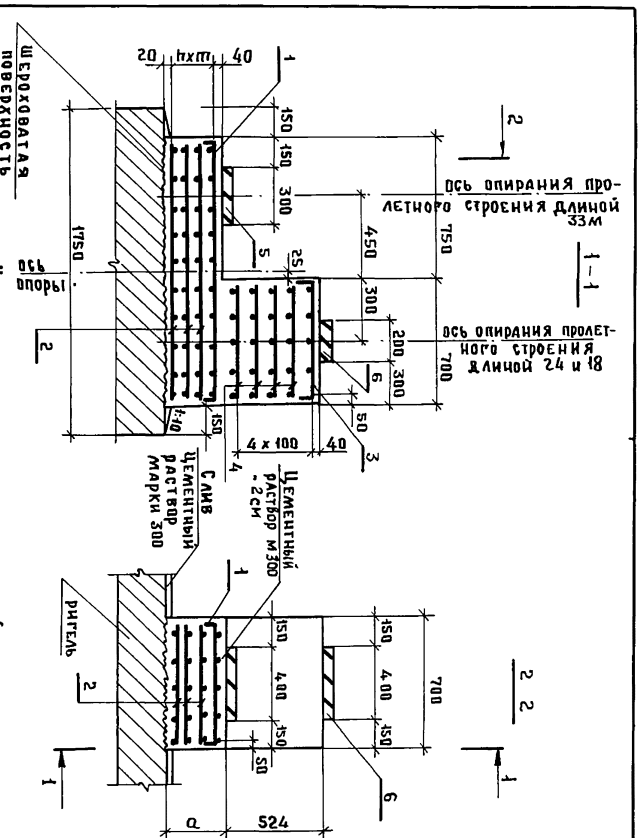

Стад.	Масса	Масштаб
Р		1:25
Лист	Листов 1	

ПРОМТРАНСНИИПРОЕКТ

Копировал Тизова 23244-01 39 Формат А4

Инв. № подл.	Подпись и дата	Взам. инв. №

Формат	Зона	Поз.	Обозначение	Наименование	Кол. на исполн. —	01	02	03	04	05	Примечание
				Документация							
А4			3.503.1-76.3.280 СБ	Сборочный чертеж	×	×	×	×	×	×	
А3			3.503.1-76.3.000 РС	Ведомость расхода стали	×	×	×	×	×	×	
А4			3.503.1-76.3.000 ТО	Техническое описание	×	×	×	×	×	×	
				Сборочные единицы							
А4		1	3.503.1-76.4.420	Сетка арматурная С39	1	1	1	1	1	1	
А4		2	3.503.1-76.4.440	Сетка арматурная С43	1	2	2	2	2	3	
А4		3	3.503.1-76.4.430	Сетка арматурная С41	1	1	1	1	1	1	
А4		4	3.503.1-76.4.450	Сетка арматурная С45	7	7	7	7	7	7	

Разраб	Ледянкина	
Пров.	Андрианова	
Гл. инж. пр	Дашкевич	
Н. контр.	Дашкевич	
Нач. отд.	Каташев	

3.503.1-76.3.280

Подферменник (ПФ13 ... ПФ18)

Стадия	Лист	Листов
Р	1	2

ПРОИТРАНСНИИПРОЕКТ

Копировал Титов Формат А4

Инв. № подл.	Подпись и дата	Взам. инв. №

Формат	Зона	Поз.	Обозначение	Наименование	Кол. на исполн. —	01	02	03	04	05	Примечание
				Стандартные изделия							
		5	ВСН 86-74 Минтрансстрой	Резиновые опорные части							
				РОЧ СП 30×40×6 см	1	1	1	1	1	1	
		6	ВСН 86-74 Минтрансстрой	Резиновые опорные части							
				РОЧСП 20×40×3,6 см	1	1	1	1	1	1	
				Материалы							
				Тяжелый бетон по							
				ГОСТ 25192-82 класса В25	0,56	0,59	0,62	0,65	0,68	0,71	$м^3$

3.503.1-76.3.280 Лист 2

Копировал Титов Формат А4

23244-01 40

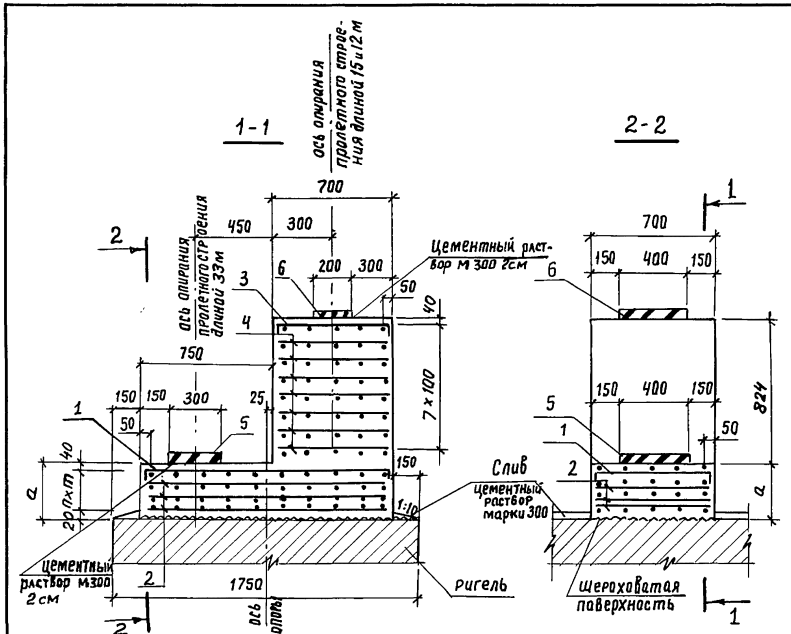

Непосредственно перед укладкой бетона подферменных площадок верхняя шероховатая плоскость ригеля должна быть обработана пескоструйным аппаратом.

Обозначение	Длина опираемых пролетных строений, м	Марка подферменника	a, мм	n, шт	m, мм
3.503.1-76.3.280	33+15 33+12	ПФ13	150	1	90
-01		ПФ14	180	2	60
-02		ПФ15	210	2	75
-03		ПФ16	240	2	90
-04		ПФ17	270	2	105
-05		ПФ18	300	3	80

3.503.1-76.3.280СБ

Разраб.	Ледянкина	
Пров.	Андрианова	
Гл.инж.пр.	Дашкевич	
Н.контр.	Дашкевич	
Нач.отд.	Каташев	

Подферменник (ПФ13...ПФ18) Сборочный чертеж

Стадия	Масса	Масштаб
Р		1:25
Лист	Листов 1	

ПРОМТРАНСНИИПРОЕКТ

Инв.№ подл. | Подпись и дата | Взам.инв.№

Копировал Кирилл

Формат А4

Формат	Зона	Поз.	Обозначение	Наименование	Кол. на исполн. 3.503.1-76.3.290 –	01	02	03	04	05	Примечание
				Документация							
А4			3.503.1-76.3.290 СБ	Сборочный чертеж	X	X	X	X	X	X	
А3			3.503.1-76.3.000 РС	Ведомость расхода стали	X	X	X	X	X	X	
А4			3.503.1-76.3.000ТО	Техническое описание	X	X	X	X	X	X	
				Сборочные единицы							
А4		1	3.503.1-76.4.420-01	Сетка арматурная С40	1	1	1	1	1	1	
А4		2	3.503.1-76.4.440-01	Сетка арматурная С44	1	2	2	2	2	3	

Инв.№ подл. | Подпись и дата | Взам.инв.№

Разраб.	Ледянкина	
Пров.	Андрианова	
Гл.инж.пр.	Дашкевич	
Н.контр.	Дашкевич	
Нач.отд.	Каташев	

3.503.1-76.3.290

Подферменник (ПФ19...ПФ24)

Стадия	Лист	Листов
Р	1	2

ПРОМТРАНСНИИПРОЕКТ

Копировал Кирилл

Формат А4

Обозначение	Наименование	Кол. на испол. —	01	02	03	04	05	Примечание
	Стандартные изделия							
3 ВСН 86-74 Минтрансстрой	Резиновые опорные части							
	РОЧ СП 20×40×3,6 см	1	1	1	1	1	1	
4 ВСН 86-74 Минтрансстрой	То же, как для поз.3	1	1	1	1	1	1	
	Материалы							
	Тяжелый бетон по							
	ГОСТ 25192-82 класса В25	0,12	0,14	0,17	0,19	0,22	0,24	$м^3$

Инв. № подл. | Подпись и дата | Взам. инв. №

Формат А4

Копировал Типов

3.503.1-76.3.290

Лист 2

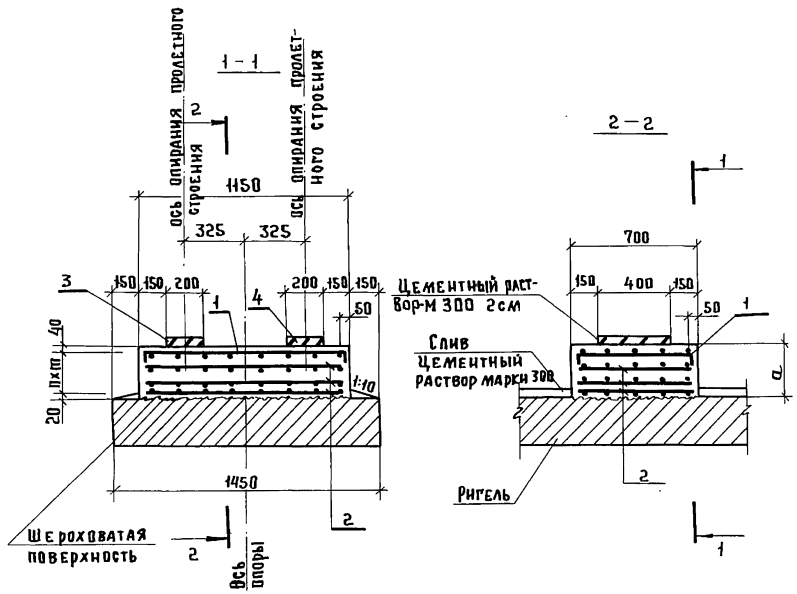

Непосредственно перед укладкой бетона подферменных площадок верхняя шероховатая плоскость ригеля должна быть обработана пескоструйным аппаратом

Обозначение	Длина опираемых пролетных строений, м	Марка подферменника	a, мм	h, шт	m, мм
3.503.1-76.3.290		ПФ19	150	1	90
-01	24+24, 24+18,	ПФ20	180	2	80
-02	18+18,	ПФ21	210	2	75
-03	15+15, 15+12,	ПФ22	240	2	90
-04	12+12	ПФ23	270	2	105
-05		ПФ24	300	3	80

Инв. № подл. | Подпись и дата | Взам. инв. №

3.503.1-76.3.290 СБ

Разраб.	Ледянкина	
Пров.	Андрианова	
Гл. инж. пр.	Дашкевич	
Н. контр.	Дашкевич	
Нач. отд.	Каташев	

Подферменник (ПФ 19... ПФ 24)
Сборочный чертеж

Стадия	Масса	Масштаб
Р		1:25
Лист	Листов 1	

ПРОМТРАНСНИИПРОЕКТ

Копировал Типов 23244-01 42 Формат А4

Инв. № подл.	Подпись и дата	Взам. инв. №

Формат	Зона	Поз.	Обозначение	Наименование	Кол. на испол. —	01	02	03	04	05	Примечание
				Документация							
А4			3.503.1-76.3.300.СБ	Сборочный чертеж	×	×	×	×	×	×	
А3			3.503.1-76.3.000 ВС	Ведомость расхода стали	×	×	×	×	×	×	
А3			3.503.1-76.3.000 ТО	Техническое описание	×	×	×	×	×	×	
				Сборочные единицы							
А4		1	3.503.1-76.4.420-01	Сетка арматурная С40	1	1	1	1	1	1	
А4		2	3.503.1-76.4.440-01	Сетка арматурная С44	1	2	2	2	2	3	
А4		3	3.503.1-76.4.430-01	Сетка арматурная С42	1	1	1	1	1	1	
А4		4	3.503.1-76.4.450-01	Сетка арматурная С46	2	2	2	2	2	2	

Разраб	Ледянкина	
Пров.	Андрианова	
Гл.инж.пр	Дашкевич	
Н.контр.	Дашкевич	
Нач.отд.	Каташев	

3.503.1-76.3.300

Подферменник (ПФ 25...ПФ30)

Стадия	Лист	Листов
Р	1	2

ПРОМТРАНСНИИПРОЕКТ

Копировал Титова Формат А4

Инв. № подл.	Подпись и дата	Взам. инв. №

Формат	Зона	Поз.	Обозначение	Наименование	Кол. на испол. —	01	02	03	04	05	Примечание
				Стандартные изделия							
		5	ВСН 86-74 Минтрансстрой	Резиновые опорные части РОЧ СП 20×40×3,6 см	1	1	1	1	1	1	
		6	ВСН 86-74 Минтрансстрой	То же, как для поз.5	1	1	1	1	1	1	
				Материалы							
				Тяжелый бетон по ГОСТ 26192-82 класса В25	0,24	0,26	0,28	0,31	0,33	0,36	м³

23244-01 43

3.503.1-76.3.300 Лист 2

Копировал Титова Формат А4

42

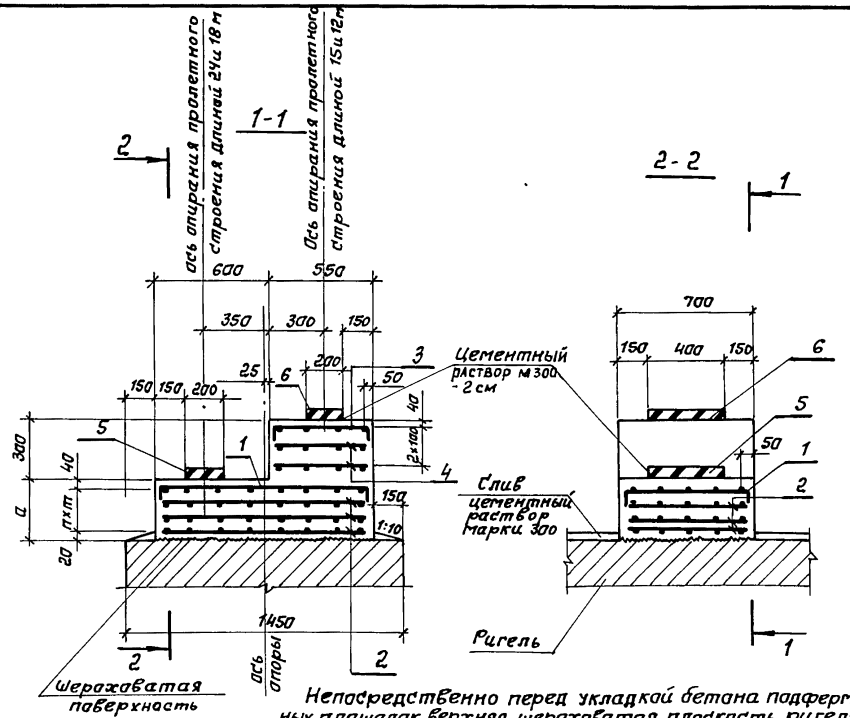

Непосредственно перед укладкой бетона подферменных площадок верхняя шероховатая плоскость ригеля должна быть обработана пескоструйным аппаратом.

Обозначение	Длина опираемых пролетных строений, м	Марка подферменника	a, мм	n, шт	m, мм
3.503. 1-76. 3.300	24+15, 24+12, 18+15, 18+12	ПФ 25	150	1	90
-01		ПФ 26	180	2	60
-02		ПФ 27	210	2	75
-03		ПФ 28	240	2	90
-04		ПФ 29	270	2	105
-05		ПФ 30	300	3	80

3.503.1-76. 3.300 СБ

Разраб.	Ледянкина	Ледян
Пров.	Андрианова	Андр
Гл.инж. пр.	Дашкевич	
Н.контр.	Дашкевич	
Нач.отд.	Каташев	

Подферменник (ПФ 25... ПФ 30)
Сборочный чертеж

Стадия	Масса	Масштаб
Р		1:25
Лист	Листов 1	

ПРОМТРАНСНИИПРОЕКТ

Инв. № подл. | Подпись и дата | Взам. инв. №

Копировал: Солов/- Формат А4

Инв. № подл. | Подпись и дата | Взам. инв. №

Марка	Изделия арматурные											Всего, кг
	Арматура класса											
	А-I		А-III									
	ГОСТ 5781-82*		ГОСТ 5781-82*									
	ф8	Итого	ф12	ф14	ф16	ф18	ф20	ф25	ф28	ф32	Итого	
ф 440-51-2	33,8	33,8	323,4	206,6	245,4				1174,2		1949,6	1983,4
ф 470-51-2	33,8	33,8	355,9	206,6	245,4				1174,2		1982,1	2015,9
ф 510-51-2	33,8	33,8	92,2	620,6	245,4				1174,2		2132,4	2166,2
ф 550-51-2	33,8	33,8	591,9	206,6	245,4				1174,2		2218,1	2251,9
ф3510-51-2	33,8	33,8	92,2	620,6	245,4				1174,2		2132,4	2166,2
СФ210-51-26	33,6	33,6	672,0	971,2	562,5			987,6			3193,3	3226,9
СФ210-51-32	33,6	33,6	672,0	985,9	562,5			987,6			3208,0	3241,6
СФ270-51-32	33,6	33,6	681,6	1135,1	731,2			1027,2			3575,1	3608,7
СФ300-51-39	33,6	33,6	911,3	554,7	1308,3			1027,2			3801,5	3835,1
СФ405-51-12	33,8	33,8	220,4	206,6	245,4	111,9	161,6		1158,7		2104,6	2138,4
СФ480-51-16	33,8	33,8	264,8	206,6	245,4	157,5	222,6		1158.7		2255,6	2289,4
СФ510-51-20	33,8	33,8	279,5	206,6	245,4	399,7			1158,7		2289,9	2323,7
1Р110-51-2	60,0	60,0	843,3							3459,2	4302,5	4362,5
2Р110-51-2	59,2	59,2	882,5							3589,0	4471,5	4530,7
1Р120-51-2	79,4	79,4	81,7	1191,6						4395,6	5668,9	5748,3
2Р120-51-2	79,4	79,4	81,7	1350,7						4680,8	6113,2	6192,6

В расходе стали на марки СФ 210-51-26, СФ210-51-32, СФ 270-51-32 и СФ 300-51-39 учтена дополнительная арматура для стыков сеток.

Разраб.	Оганов		
Пров.	Андрианова		
Гл.инж.пр.	Дашкевич		
Н. контр.	Дашкевич		
Нач.отд.	Каташев		

3.503.1-76.3.000РС

Ведомость расхода стали

Стадия	Лист	Листов
Р	1	2

ПРОМТРАНСНИИПРОЕКТ

Инв.№подл. | Подпись и дата | Взам.инв.№

Марка	Изделия арматурные		
	Арматура класса А-III ГОСТ 5781-82*		Всего, кг
	ф10	Итого	
ПФ 1	17,5	17,5	17,5
ПФ 2	25,8	25,8	25,8
ПФ 3	25,8	25,8	25,8
ПФ 4	25,8	25,8	25,8
ПФ 5	25,8	25,8	25,8
ПФ 6	34,1	34,1	34,1
ПФ 7	38,1	38,1	38,1
ПФ 8	46,4	46,4	46,4
ПФ 9	46,4	46,4	46,4
ПФ 10	46,4	46,4	46,4
ПФ 11	46,4	46,4	46,4
ПФ 12	54,7	54,7	54,7
ПФ 13	50,1	50,1	50,1
ПФ 14	58,4	58,4	58,4
ПФ 15	58,4	58,4	58,4

Марка	Изделия арматурные		
	Арматура класса А-III ГОСТ 5781-82*		Всего, кг
	ф 10	Итого	
ПФ 16	58,4	58,4	58,4
ПФ 17	58,4	58,4	58,4
ПФ 18	66,7	66,7	66,7
ПФ 19	14,0	14,0	14,0
ПФ 20	20,6	20,6	20,6
ПФ 21	20,6	20,6	20,6
ПФ 22	20,6	20,6	20,6
ПФ 23	20,6	20,6	20,6
ПФ 24	27,2	27,2	27,2
ПФ 25	24,0	24,0	24,0
ПФ 26	30,6	30,6	30,6
ПФ 27	30,6	30,6	30,6
ПФ 28	30,6	30,6	30,6
ПФ 29	30,6	30,6	30,6
ПФ 30	37,2	37,2	37,2

Инв. N подл. | Подпись и дата | Взам. инв. N

gost.e-ecolog.ru