ТИПОВЫЕ КОНСТРУКЦИИ, ИЗДЕЛИЯ И УЗЛЫ
ЗДАНИЙ И СООРУЖЕНИЙ

Серия 3.503.1-76

Промежуточные опоры под пролетные строения длиной 12, 15, 18, 24 и 33 м для автодорожных путепроводов под нагрузку от автомобилей-самосвалов БелАЗ-540

Выпуск 1

Технические условия. Сборные железобетонные изделия

Рабочие чертежи

23243-01
ЦЕНА

gost.e-ecolog.ru

ТИПОВЫЕ КОНСТРУКЦИИ, ИЗДЕЛИЯ И УЗЛЫ
ЗДАНИЙ И СООРУЖЕНИЙ

Серия 3.503.1-76

Промежуточные опоры под пролетные строения длиной 12, 15, 18, 24 и 33 м для автодорожных путепроводов под нагрузку от автомобилей-самосвалов БелАЗ-540

Выпуск 1

Технические условия. Сборные железобетонные изделия

Рабочие чертежи

Разработаны институтом Промтрансниипроект
Главный инженер института В.И.Поляков
Главный инженер проекта В.Е.Дашкевич

Утверждены и введены в действие
Госстроем СССР
Протокол №ИИ-7 от 3 июля 1987 г.

Инв.№ подл. | Подпись и дата | Взам.инв.№

Обозначение	Наименование	стр.
3.503.1-76.1.000 ТУ	технические условия	3
3.503.1-76.1.100	Блок фундамента (Ф250-51-6 и Ф280-51-6)	10
3.503.1-76.1.100 СБ	Блок фундамента (Ф250-51-6 и Ф280-51-6). Сборочный чертеж	11
3.503.1-76.1.110	Блок фундамента (Ф300-51-6 и Ф330-51-6)	12
3.503.1-76.1.110 СБ	Блок фундамента (Ф300-51-6 и Ф330-51-6) Сборочный чертеж	13
3.503.1-76.1.120	Блок фундамента (ФЭ300-51-6 и ФЭ330-51-6)	14
3.503.1-76.1.120 СБ	Блок фундамента (ФЭ300-51-6 и ФЭ330-51-6). Сборочный чертеж	15
3.503.1-76.1.130	Блок фундамента Ф380-51-6	16
3.503.1-76.1.130 СБ	Блок фундамента Ф380-51-6. Сборочный чертеж	17
3.503.1-76.1.140	Блок фундамента ФЭ380-51-6	18
3.503.1-76.1.140 СБ	Блок фундамента ФЭ380-51-6. Сборочный чертеж	19
3.503.1-76.1.150	Блок фундамента ФЭ400-51-6	20
3.503.1-76.1.150 СБ	Блок фундамента ФЭ400-51-6 Сборочный чертеж	21
3.503.1-76.1.160	Блок фундамента Ф450-51-6	22
3.503.1-76.1.160 СБ	Блок фундамента Ф450-51-6. Сборочный чертеж	23
3.503.1-76.1.170	Блок стойки (1СП6-51-6 и 2СП6-51-6)	24
3.503.1-76.1.170 СБ	Блок стойки (1СП6-51-6 и 2СП6-51-6). Сборочный чертеж	25
3.503.1-76.1.180	Блок стойки (1СП8-51-6 и 2СП8-51-6)	26
3.503.1-76.1.180 СБ	Блок стойки (1СП8-51-6 и 2СП8-51-6). Сборочный чертеж	27
3.503.1-76.1.190	Блок стойки (3СП8-51-6 и 4СП8-51-6)	28
3.503.1-76.1.190 СБ	Блок стойки (3СП8-51-6 и 4СП8-51-6). Сборочный чертеж	29
3.503.1-76.1.200	Блок стойки (1СП10-51-6 и 2СП10-51-6)	30
3.503.1-76.1.200 СБ	Блок стойки (1СП10-51-6 и 2СП10-51-6). Сборочный чертеж	31
3.503.1-76.1.210	Блок стойки (3СП10-51-6 и 4СП10-51-6)	32
3.503.1-76.1.210 СБ	Блок стойки (3СП10-51-6 и 4СП10-51-6). Сборочный чертеж	33
3.503.1-76.1.220	Блок стойки (1СП6-51-2, 2СП6-51-2, 1СП8-51-2 и 2СП8-51-2)	34
3.503.1-76.1.220 СБ	Блок стойки (1СП6-51-2, 2СП6-51-2, 1СП8-51-2 и 2СП8-51-2). Сборочный чертеж	35
3.503.1-76.1.230	Блок стойки (3СП8-51-2 и 1СП10-51-2)	36
3.503.1-76.1.230 СБ	Блок стойки (3СП8-51-2 и 1СП10-51-2). Сборочный чертеж	37
3.503.1-76.1.240	Блок стойки (2СП10-51-2 и 3СП10-51-2)	38
3.503.1-76.1.240 СБ	Блок стойки (2СП10-51-2 и 3СП10-51-2). Сборочный чертеж	39
3.503.1-76.1.250	Блок ригеля (1РК70-51-6 и 2РК70-51-6)	40
3.503.1-76.1.250 СБ	Блок ригеля (1РК70-51-6 и 2РК70-51-6). Сборочный чертеж	41
3.503.1-76.1.260	Блок ригеля (1РП70-51-6 и 2РП70-51-6)	42
3.503.1-76.1.260 СБ	Блок ригеля (1РП70-51-6 и 2РП70-51-6). Сборочный чертеж	43
3.503.1-76.1.270	Блок ригеля (1РК80-51-6 и 2РК80-51-6)	44
3.503.1-76.1.270 СБ	Блок ригеля (1РК80-51-6 и 2РК80-51-6). Сборочный чертеж	45
3.503.1-76.1.280	Блок ригеля (1РП80-51-6 и 2РП80-51-6)	46
3.503.1-76.1.280 СБ	Блок ригеля (1РП80-51-6 и 2РП80-51-6) Сборочный чертеж	47
3.503.1-76.1.000 РС	Ведомость расхода стали на элемент	48
3.503.1-76.1.000 РМ	Ведомость расхода материалов на элемент	50

Взам. инв. № | Подпись и дата | Инв. № подл.

Разраб.	Ледянкина		
Пров.	Андрианова		
Гл. инж. пр.	Дашкевич		
Н. контр.	Дашкевич		
Нач. отд.	Каташев		

3.503.1-76.1

Содержание

Стадия	Лист	Листов
Р	1	2

ПРОМТРАНСНИИПРОЕКТ

Копировал Формат А4

Настоящие технические условия распространяются на блоки фундаментов, стоек и ригелей шестистоечных опор, а также блоки стоек двухстоечных опор типовых конструкций „Промежуточные опоры под пролетные строения длиной 12, 15, 18, 24 и 33 м для автодорожных путепроводов под нагрузку от автомобилей-самосвалов Бел АЗ-540" серии 3.503.1-76, предназначенных для строительства и эксплуатации на автомобильных дорогах промышленных предприятий в местности с расчетной температурой минус 40°С и выше и сейсмичностью до 6 баллов.

1. Технические требования

1.1. Блоки фундаментов, стоек и ригелей шестистоечных опор, а также блоки стоек двухстоечных опор, в дальнейшем именуемые блоки опор, должны соответствовать требованиям настоящих технических условий и рабочих чертежей типовых конструкций „Промежуточные опоры под пролетные строения длиной 12, 15, 18, 24 и 33 м для автодорожных путепроводов под нагрузку от автомобилей-самосвалов Бел АЗ-540", серия 3.503.1-76, выпуски 1 и 2.

1.2. Марки, размеры и масса блоков опор должны соответствовать приведенным в рабочих чертежах серии 3.503.1-76, выпуск 1.

1.3. Отклонения от проектных размеров блоков опор, указанных в рабочих чертежах, не должны превышать значений, приведенных в табл. 1.

Инв. № подл. | Подпись и дата | Взам. инв. №

Гл. инж. пр.	Дашкевич		
Н. контр.	Дашкевич		
Нач. отд.	Катаиев		

3.503.1-76.1.000 ТУ

Технические условия

Стадия	Лист	Листов
Р	1	18

ПРОМТРАНСНИИПРОЕКТ

Копировал Формат А4

Таблица 1

Конструкции	Допускаемые отклонения от проектных размеров в блоках опор, мм
Блоки фундаментов:	
по высоте	±5
по остальным измерениям	±10
Блоки стоек:	
по поперечным размерам	+10; -5
по длине	+15; -10
искривление	0,002 длины, но не более 20
Блоки ригелей:	
по толщине	±5
по длине и ширине	±10
Для всех блоков:	
положение осей выпусков арматуры	5
длина выпусков арматуры	±10

Блоки опор после их освидетельствования должны отделываться с полным устранением мелких дефектов (пор, отколов, небольших раковин).

Инв. № подл. | Подпись и дата | Взам. инв. №

Копировал 23243-01 4 Формат А4

1.4. Для изготовления блоков опор следует применять конструкционный тяжелый бетон класса по прочности на сжатие В25 по ГОСТ 25192-82 и ГОСТ 26633-85.

Марки бетона по морозостойкости F в зависимости от климатических условий зоны строительства и вида конструкций необходимо принимать по табл. 2.

Таблица 2

Климатические условия, характеризуемые среднемесячной температурой наиболее холодного месяца согласно СН и П2. 01.01-82, °С	Марка бетона по морозостойкости F		
	блоков фундаментов	блоков стоек	блоков ригелей
Умеренные: минус 10 и выше	200	200	200
Суровые: ниже минус 10 до минус 20 включительно	300	300	200
Особо суровые: ниже минус 20	300	300	300

Морозостойкость бетона определяют по ГОСТ 100 60-76.

1.5. Бетонные смеси должны изготовляться в соответствии с ГОСТ 7473-85.

1.6. В качестве вяжущего в бетонных смесях должен применяться портландцемент на основе клинкера с нормированным минералогическим составом по ГОСТ 10178-85

Расход цемента на 1 м³ бетона должен быть не менее:
290 кг/м³ - для блоков фундаментов и стоек,
260 кг/м³ - для блоков ригелей.
Для всех блоков расход цемента должен быть не более 450 кг/м³.

1.7. В качестве крупных и мелких заполнителей для бетона следует применять щебень из природного камня и песок, удовлетворяющие требованиям ГОСТ 10268-80, ГОСТ 8267-82, ГОСТ 8736-85.

1.8. Для блоков фундаментов и стоек должен использоваться щебень марки не ниже 1000 из изверженных пород, щебень марки не ниже 800 из метаморфических и осадочных пород. Заполнители, прочность которых при насыщении водой снижается более чем на 20% по сравнению с их прочностью в сухом состоянии, не допускается применять для указанных блоков. Применение гравия в качестве крупного заполнителя для всех блоков опор не допускается.

1.9. Морозостойкость крупных заполнителей должна обеспечить получение бетона требуемой марки по морозостойкости.

1.10. Вода для затворения бетонной смеси и приготовления растворов химических добавок должна соответствовать требованиям ГОСТ 23732-79.

1.11. Водоцементное отношение в бетонной смеси должно быть не выше значений, приведенных в табл. 3.

Таблица 3

Конструкции	Максимальное значение водоцементного отношения бетона, укладываемого в конструкции требуемой марки по морозостойкости	
	200	300
Блоки фундаментов	0,45	0,42
Блоки стоек	0,45	0,42
Блоки ригелей	0,50	0,45

1.12. Для повышения морозостойкости бетона в качестве добавки следует применять комплексную, пластифицирующую и воздухововлекающую добавку, состоящую из концентратов сульфитно-дрожжевой бражки (СДБ) и смолы нейтрализованной воздухововлекающей (СНВ) при их раздельном приготовлении и дозировании. При введении комплексной добавки устанавливается дозировка: СДБ - до 0,2% от веса цемента; СНВ - в пределах 0,005-0,05 %.

Количество воздухововлекающих добавок в бетонную смесь должно устанавливаться при подборе состава бетонной смеси с учетом воздухосодержания, величина которого не должна превышать 4%.

1.13. Контроль прочности бетона на сжатие следует производить по ГОСТ 10180-78*, ГОСТ 18105.0-80, ГОСТ 18105.1-80, ГОСТ 13015.0-83*

Инв.№ подл. | Подпись и дата | Взам. инв.№

1.14. Средняя прочность бетона на сжатие класса В25 при нормативном коэффициенте вариации 13,5% равна 327 кгс/см². Коэффициент вариации принимают по ГОСТ 18105.0-80.

1.15. Значение нормируемой отпускной прочности бетона для всех блоков опор должно быть не менее 100% от класса по прочности на сжатие В25 для любого времени года.

1.16. В качестве рабочей арматуры блоков опор следует применять стержни периодического профиля из низколегированной мартеновской горячекатаной стали класса А-III.

Распределительная арматура и подъемные петли-гладкие стержни из углеродистой горячекатаной стали класса А-I.

Марки стали, которые следует применять при изготовлении арматурных изделий в зависимости от района эксплуатации сооружения, приведены в табл. 4.

Инв.№ подл. | Подпись и дата | Взам. инв.№

Таблица 4

Назначение арматуры	Класс стали	Расчетная температура (средняя температура наиболее холодной пятидневки) по СН и П 2.01.01-82		
		не ниже минус 40°С		не ниже минус 30°С
		Сварные и вязаные сетки и каркасы	Только вязаные сетки и каркасы	Сварные и вязаные сетки и каркасы
Распределительная арматура	А-I	ВСт3сп2 ВСт3пс2 Ст3сп3 Ст3пс3 ВСт3Гпс2 по ГОСТ 5781-82*	ВСт3сп2 ВСт3пс2 Ст3сп3 Ст3пс3 ВСт3Гпс2 по ГОСТ 5781-82*	ВСт3сп2 ВСт3пс2 Ст3сп3 Ст3пс3 ВСт3Гпс2 ВСт3кп2 Ст3кп3 по ГОСТ 5781-82*
Строповочные петли		ВСт3сп2 по ГОСТ 5781-82*		ВСт3сп2 ВСт3пс2 ВСт3Гпс2 по ГОСТ 5781-82*
Рабочая арматура	А-III	25Г2С по ГОСТ 5781-82*	35ГС по ГОСТ 5781-82*	25Г2С, 35ГС по ГОСТ 5781-82*

Химический состав арматурных углеродистых сталей должен соответствовать ГОСТ 380-71*

Инв.№ подл. | Подпись и дата | Взам. инв.№

1.17. Толщина защитного слоя бетона должна контролироваться до и после бетонирования. Отклонения не должны превышать плюс 10, минус 5 мм.

1.18. Поверхности боковых граней блоков ригеля с выпусками арматуры сразу после распалубки обрабатываются проволочными щетками.

1.19. Марки, применяемые при обозначении блоков опор, приняты в соответствии с ГОСТ 23009-78. Марка блоков фундамента состоит из условного буквенного обозначения наименования изделия, определяющего размера фундамента по фасаду путепровода в см, обозначения нагрузки в соответствии со СН и П 2.05.03-84 и типа опоры; условное буквенное обозначение блоков фундамента, в которых ось плиты по фасаду путепровода сдвинута по отношению к оси опоры, отличается от условного буквенного обозначения блоков симметричных.

Так, например:

ФЭ380-51-6-симметричный блок фундамента с размером по фасаду путепровода 3800 мм под нагрузку А6-51 для шестистоечной опоры;

ФЭ380-51-6-блок фундамента, аналогичный вышеприведенному, ось плиты которого по фасаду путепровода сдвинута по отношению к оси опоры.

Инв.№ подл. | Подпись и дата | Взам. инв.№

Марка блоков стоек состоит из цифры, указывающей типоразмер блока, условного буквенного обозначения блока стойки, определяющего размера в м (длина блока) с округлением до целого числа, одновременно указывающего высоту опоры Нк, обозначения нагрузки в соответствии со СНиП 2.05.03-84 и типа опоры:

1СП8-51-6 - стойка путепровода первого типоразмера длиной 8200 мм, под нагрузку А6-51 для шестистоечной опоры Нк = 8 м, где

Нк - высота опоры от обреза фундамена до верха ригеля

Блоки ригеля имеют марку, состоящую из цифры, указывающей типоразмер блока, условного буквенного обозначения блока ригеля, определяющего размера блока в см (высота блока), обозначения нагрузки в соответствии со СНиП 2.05.03-84 и типа опоры:

2РК 70-51-6 - крайний блок ригеля второго типоразмера, высотой 700 мм, под нагрузку А6-51, для шестистоечной опоры;

1РП 80-51-6 - промежуточный блок ригеля первого типоразмера, высотой 800 мм, под нагрузку А6-51 для шестистоечной опоры.

Нанесение маркировочных надписей и знаков следует производить в соответствии с ГОСТ 13015.2-81.

2. Правила приемки

2.1. Блоки опор должны быть приняты отделом технического контроля предприятия-изготовителя в соответствии с требованиями ГОСТ 13015.1-81 и настоящих технических условий.

2.2 Потребитель имеет право производить контроль качества блоков опор на строительной площадке или в другом согласованном месте по показателям, которые могут быть проверены на готовых изделиях. Показатели качества, которые не могут быть проверены на готовых изделиях потребитель имеет право проверить по данным журналов отдела технического контроля, заводской лаборатории или другой документации предприятия-изготовителя. По требованию потребителя предприятие-изготовитель обязано сообщить ему эти данные в течение 15 суток после получения соответствующего запроса от потребителя.

3. Хранение и транспортирование

3.1. Предприятие-изготовитель должно составлять паспорт на каждую принятую техническим контролем партию в соответствии с ГОСТ 13015.3-81.

Паспорт должен быть подписан лицом, ответственным за технический контроль предприятия-изготовителя.

3.2. Конструкции следует хранить на специально оборудованных складах рассортированными по видам и маркам.

3.3. Площадка склада должна иметь плотную выравненную поверхность с небольшим уклоном для водоотвода.

3.4 Блоки опор следует укладывать на складе так, чтобы были видны маркировочные надписи и знаки, а также обеспечена возможность захвата каждого отдельно стоящего блока (или верхнего блока в штабеле) краном и свободный подъем для погрузки на транспортные средства.

3.5. Блоки укладываются на деревянные прокладки прямоугольного сечения толщиной не менее 30 мм. Прокладки всех вышележащих рядов должны располагаться строго по вертикали одна над другой.

Общая высота штабеля не должна быть более 2,5 м.

3.6. Размеры проходов и проездов между штабелями или отдельными блоками на складе должны соответствовать установленным СН и П III-4-80.

3.7. Блоки опор следует транспортировать в соответствии с требованиями ГОСТ 13015.4-84.

Приложение
к техническим условиям

Перечень

документов, на которые даны ссылки в данных технических условиях

ГОСТ 25192-82	Бетоны. Классификация и общие технические требования
ГОСТ 26633-85	Бетон тяжелый. Технические условия
ГОСТ 10060-76	Бетоны. Методы определения морозостойкости
ГОСТ 7473-85	Смеси бетонные. Технические условия
ГОСТ 10178-85	Портландцемент и шлакопортландцемент. Технические условия
ГОСТ 10268-80	Бетон тяжелый. Технические требования к заполнителям
ГОСТ 8267-82	Щебень из природного камня для строительных работ. Технические условия
ГОСТ 8736-85	Песок для строительных работ. Технические условия

ГОСТ 23732-79	Вода для бетонов и растворов. Технические условия
ГОСТ 5781-82*	Сталь горячекатаная для армирования железобетонных конструкций. Технические условия
ГОСТ 10180-78*	Бетоны. Методы определения прочности на сжатие и растяжение
ГОСТ 18105.0-80	Бетоны. Правила контроля прочности. Основные положения
ГОСТ 18105.1-80	Бетоны. Правила контроля прочности на сжатие для сборных конструкций
ГОСТ 13015.0-83*	Конструкции и изделия бетонные и железобетонные сборные. Общие технические требования
ГОСТ 23009-78	Конструкции и изделия бетонные и железобетонные сборные. Условные обозначения марок
ГОСТ 13015.1-81	Конструкции и изделия бетонные и железобетонные сборные. Правила приемки

Инв.№ подл. | Подпись и дата | Взам. инв.№

ГОСТ 13015.2-81	Конструкции и изделия бетонные и железобетонные сборные. Правила маркировки
ГОСТ 13015.3-81	Конструкции и изделия бетонные и железобетонные сборные. Документ о качестве
ГОСТ 13015.4-84	Конструкции и изделия бетонные и железобетонные сборные. Правила транспортирования и хранения
СНиП 2.05.03-84	Мосты и трубы
СНиП 2.01.01-82	Строительная климатология и геофизика
СНиП III-4-80	Техника безопасности в строительстве

Инв.№ подл. | Подпись и дата | Взам. инв.№

Инв.№ подл.	Подпись и дата	Взам.инв.№

Формат	Зона	Поз.	Обозначение	Наименование	Кол. на испол. –	Кол. на испол. 01	3.503.1-76.1.100	Примечание
				Документация				
А3			3.503.1-76.1.100 СБ	Сборочный чертеж	×	×		
А3			3.503.1-76.1.000 РС	Ведомость расхода стали на элемент	×	×		
А3			3.503.1-76.1.000 РМ	Ведомость расхода материалов на элемент	×	×		
А4			3.503.1-76.1.000 ТУ	Технические условия	×	×		
				Сборочные единицы				
А4		1	3.503.1-76.2.100	Каркас пространственный КП1	2	2		
А4		2	3.503.1-76.2.110	Каркас пространственный КП2	2	2		
А4		3	3.503.1-76.2.390	Сетка арматурная С1	1			
А4		4	3.503.1-76.2.390-01	Сетка арматурная С2	1			

			3.503.1-76.1.100
Разраб.	Оганов		Блок фундамента (Ф250-51-6 и Ф280-51-6)
Пров.	Андрианова		Стадия: Р; Лист: 1; Листов: 2
Гл.инж.пр.	Дашкевич		ПРОМТРАНСНИИПРОЕКТ
Н.контр.	Дашкевич		
Нач.отд.	Каташев		

Копировал: Сол... Формат А4

Инв.№ подл.	Подпись и дата	Взам.инв.№

Формат	Зона	Поз.	Обозначение	Наименование	Кол. на испол. –	Кол. на испол. 01	3.503.1-76.1.100	Примечание
А4		3	3.503.1-76.2.400	Сетка арматурная С3		1		
А4		4	-01	Сетка арматурная С4		1		
				Детали				
А4		5	3.503.1-76.2.570	Петля строповочная	4	4		
				Стержни отдельные				
Б4		6	3.503.1-76.1.101	ф14 AIII ГОСТ 5781-82* ℓ=1700	16	16		32,9 кг
				Материалы				
				Тяжелый бетон по ГОСТ 25192-82 класса В25	5,27	5,61		м3

3.503.1-76.1.100	Лист 2

Копировал: Сол... Формат А4

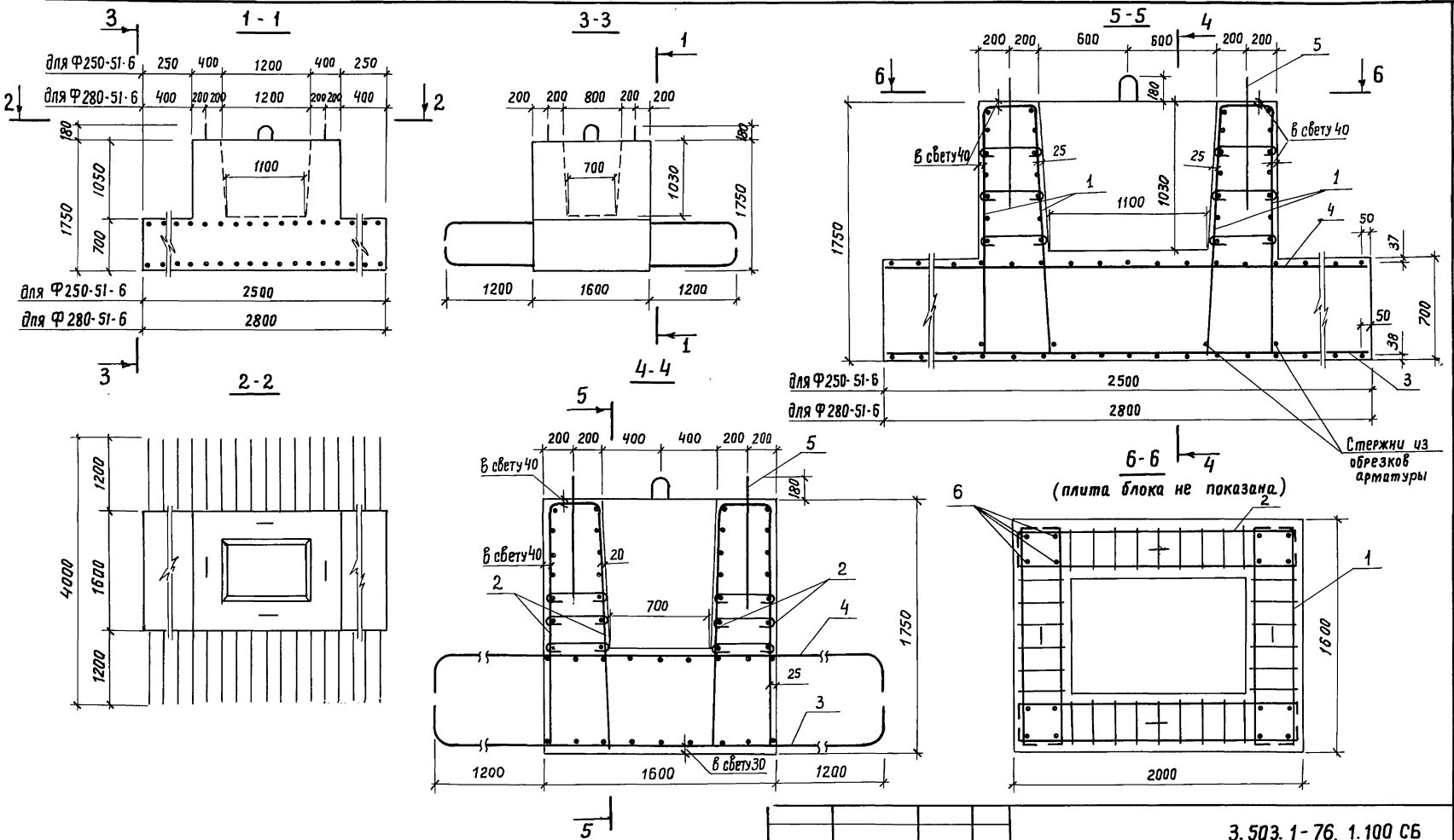

Обозначение	Марка	Масса, т
3.503.1-76.1.100	Ф250-51-6	13,2
-01	Ф280-51-6	14,0

Стержни из обрезков арматуры Ф25 А-III длиной 40см каждый приварить ко всем стержням каркаса поз. 1 для дополнительной анкеровки.

Разраб.	Оганов	
Пров.	Андрианова	
Гл. инж. пр.	Дашкевич	
Н. контр.	Дашкевич	
Нач. отд.	Каташев	

3.503.1-76.1.100 СБ

Блок фундамента (Ф250-51-6 и Ф280-51-6) Сборочный чертеж

Стадия	Масса	Масштаб
Р	см. табл.	–
Лист	Листов 1	

ПРОМТРАНСНИИПРОЕКТ

Инв. № подл. | Подпись и дата | Взам. инв. №

Копировал 23243-01 12 Формат А3

Инв. № подл.	Подпись и дата	Взам. инв. №

Формат	Зона	Поз	Обозначение	Наименование	Кол. на исполн. 3.503.1-76.1.100 –	01								Примечание
				Документация										
А3			3.503.1-76. 1.110 СБ	Сборочный чертеж	×	×								
А3			3.503.1-76.1.000 РС	Ведомость расхода стали на элемент	×	×								
А3			3.503.1-76.1.000 РМ	Ведомость расхода материалов на элемент	×	×								
А4			3.503.1-76.1.000 ТУ	Технические условия	×	×								
				Сборочные единицы										
А4		1	3.503.1-76.2.100	Каркас пространственный КП1	2	2								
А4		2	3.503.1-76.2.110	Каркас пространственный КП2	2	2								
А4		3	3.503.1-76.2.410	Сетка арматурная С5	1									
А4		4	-01	Сетка арматурная С6	1									

Разраб.	Оганов		3.503.1-76.1.110
Пров.	Андрианова		Блок фундамента (Ф300-51-6 и Ф330-51-6)
Гл.инж. пр.	Дашкевич		Стадия: Р; Лист: 1; Листов: 2
Н. контр.	Дашкевич		ПРОМТРАНСНИИПРОЕКТ
Нач. отд.	Каташев		

Копировал: Солд. Формат А4

Инв. № подл.	Подпись и дата	Взам. инв. №

Формат	Зона	Поз.	Обозначение	Наименование	Кол. на исполн. 3.503.1-76.1.110 –	01								Примечание
А4		3	3.503.1-76.2.420	Сетка арматурная С7		1								
А4		4	-01	Сетка арматурная С8		1								
				Детали										
А4		5	3.503.1-76.2.570	ПЕТЛЯ СТРОПОВОЧНАЯ	4									
А4		5	-01	Петля строповочная		4								
				Стержни отдельные										
Б4		6	3.503.1-76.1.101	ф 14 АIII ГОСТ 5781-82*, ℓ=1700	16	16								32,9 кг
				Материалы										
				Тяжелый бетон по ГОСТ 25192-82 класса В25	5,84	6,18								$м^3$

3.503.1-76.1.110 Лист 2

Копировал: Солд. Формат А4

23243-01 13

12

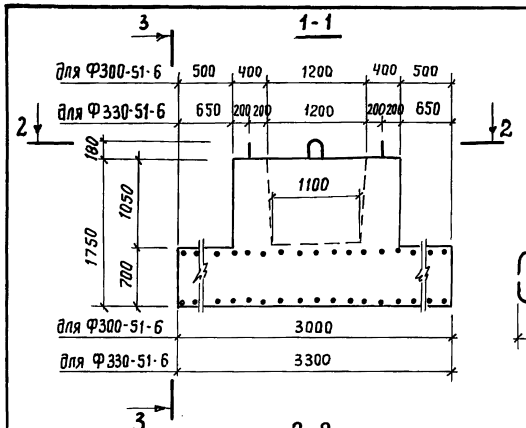

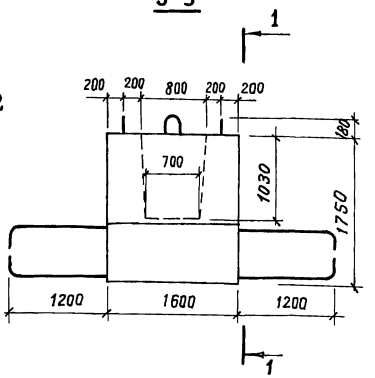

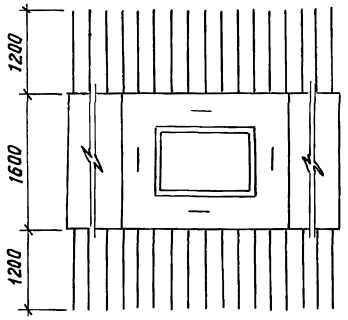

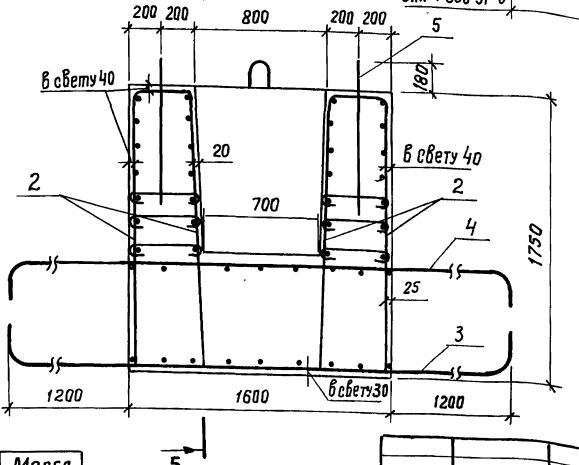

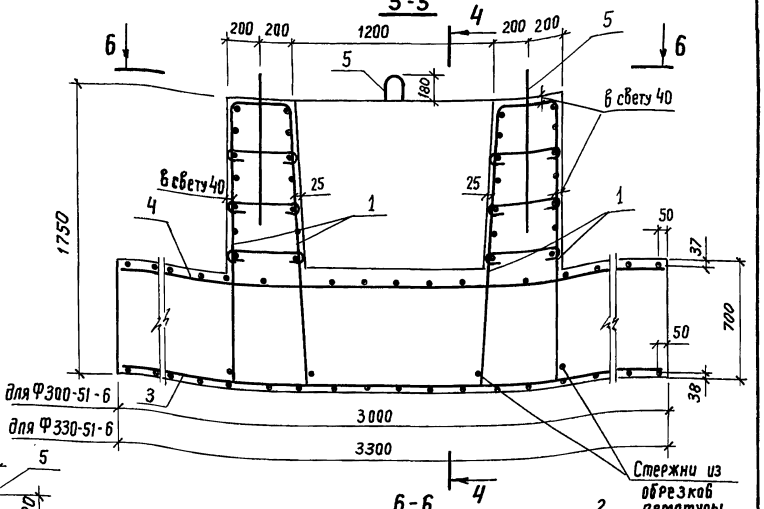

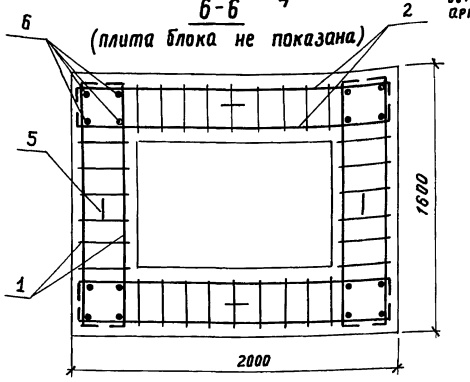

Обозначение	Марка	Масса, т
3.503.1-76.1.110	Ф300-51-6	14,6
-01	Ф330-51-6	15,4

Стержни из обрезков арматуры ф25А-III длиной 40см каждый приварить ко всем стержням каркаса поз. 1 для дополнительной анкеровки

Разраб.	Оганов	
Пров.	Андрианова	
Гл. инж. пр.	Дашкевич	
Н. контр.	Дашкевич	
Нач. отд.	Каташев	

3.503.1-76.1.110 СБ

Блок фундамента (Ф300-51-6 и Ф330-51-6) Сборочный чертеж

Стадия	Масса	Масштаб
Р	см. табл.	—
Лист	Листов 1	

ПРОМТРАНСНИИПРОЕКТ

Копировал Формат А3 23243-01 14

Инв. № подл. | Подпись и дата | Взам. инв. №

Инв.№ подл.	Подпись и дата	Взам. инв.№

Формат	Зона	Поз.	Обозначение	Наименование	Кол. на испол. —	Кол. на испол. 01	Примечание
				Документация			
А3			3.503.1-76.1.120СБ	Сборочный чертеж	×	×	
А3			3.503.1-76.1.000ВС	Ведомость расхода стали на элемент	×	×	
А3			3.503.1-76.1.000ВМ	Ведомость расхода материалов на элемент	×	×	
А4			3.503.1-76.1.000ТУ	Технические условия	×	×	
				Сборочные единицы			
А4		1	3.503.1-76.2.100	Каркас пространственный КП1	2	2	
А4		2	3.503.1-76.2.110	Каркас пространственный КП2	2	2	
А4		3	3.503.1-76.2.410	Сетка арматурная С5	1		
А4		4	-01	Сетка арматурная С6	1		

Разраб.	Оганов		3.503.1-76.1.120
Пров.	Андрианова		Блок фундамента (ФЭ300-51-6 и ФЭ330-51-6)
Гл.инж.пр.	Дашкевич		Стадия: Р; Лист: 1; Листов: 2
Н.контр.	Дашкевич		ПРОМТРАНСНИИПРОЕКТ
Нач.отд.	Каташев		

Копировал Типов Формат А4

Инв.№ подл.	Подпись и дата	Взам. инв.№

Формат	Зона	Поз.	Обозначение	Наименование	Кол. на испол. —	Кол. на испол. 01	Примечание
А4		3	3.503.1-76.2.420	Сетка арматурная С7		1	
А4		4	-01	Сетка арматурная С8		1	
				Детали			
А4		5	3.503.1-76.2.570	Петля строповочная	4		
А4		5	-01	Петля строповочная		4	
				Стержни отдельные			
Б4		6	3.503.1-76.1.101	ф14АIII ГОСТ5781-82*, ℓ=1700	16	16	32,9кг
				Материалы			
				Тяжелый бетон по ГОСТ 26192-82 класса В25	5,84	6,18	м³

23243-01 15

3.503.1-76.1.120 Лист 2

Копировал Типов Формат А4

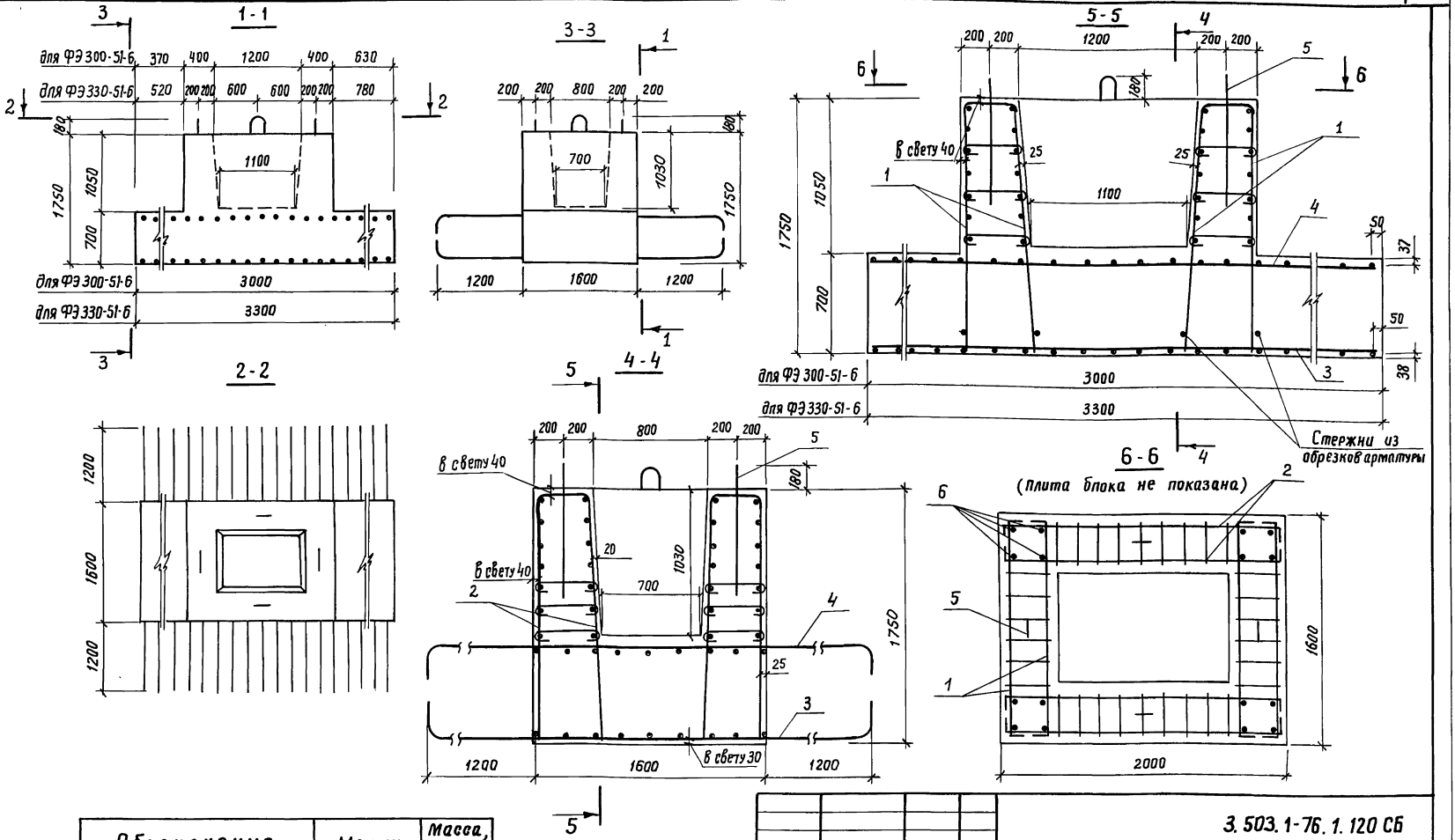

Обозначение	Марки	Масса, т
3.503.1-76.1.120	ФЭ 300-51-6	14,6
-01	ФЭ 330-51-6	15,4

Стержни из обрезков арматуры ф25А-III длиной 40 см каждый приварить ко всем стержням каркаса поз. 1 для дополнительной анкеровки.

Разраб.	Оганов	
Пров.	Андрианова	
Гл.инж.пр.	Дашкевич	
Н.контр.	Дашкевич	
Нач.отд.	Каташев	

3.503.1-76.1.120 СБ

Блок фундамента (ФЭ 300-51-6 и ФЭ 330-51-6) Сборочный чертеж

Стадия	Масса	Масштаб
Р	см. табл.	—
Лист	Листов 1	

ПРОМТРАНСНИИПРОЕКТ

Копировал 23243-01 16 Формат А3

Инв. № подл. | Подпись и дата | Взам. инв. №

Инв. № подл.	Подпись и дата	Взам. инв. №

Формат	Зона	Поз.	Обозначение	Наименование	Кол. на исполн. 3.503.1-76.1.130 —	Примечание
				Документация		
А3			3.503.1-76.1.130 СБ	Сборочный чертеж	×	
А3			3.503.1-76.1.000 РС	Ведомость расхода стали на элемент	×	
А3			3.503.1-76.1.000РМ	Ведомость расхода материалов на элемент	×	
А4			3.503.1-76.1.000 ТУ	Технические условия	×	
				Сборочные единицы		
А4		1	3.503.1-76.2.120	Каркас пространственный КП3	2	
А4		2	3.503.1-76.2.110	Каркас пространственный КП2	2	
А4		3	3.503.1-76.2.430	Сетка арматурная С9	1	
А4		4	3.503.1-76.2.450	Сетка арматурная С13	1	

			3.503.1-76.1.130
Разраб.	Оганов		Блок фундамента Ф 380-51-6
Пров.	Андрианова		Стадия: Р; Лист: 1; Листов: 2
Гл. инж. пр.	Дашкевич		ПРОМТРАНСНИИПРОЕКТ
Н. контр.	Дашкевич		
Нач. отд.	Каташев		

Копировал Формат А4

Инв. № подл.	Подпись и дата	Взам. инв. №

Формат	Зона	Поз.	Обозначение	Наименование	Кол. на исполн. 3.503.1-76.1.130 —	Примечание
				Детали		
А4		5	3.503.1-76.2.570-02	Петля строповочная	4	
				Стержни отдельные		
Б4		6	3.503.1-76.1.101	ф14 А III ГОСТ 5781-82*, ℓ=1700	16	32,9 кг
				Материалы		
				Тяжелый бетон по ГОСТ 25192-82 класса В25	8,20	м³

23243-01 17

3.503.1-76.1.130	Лист 2

Копировал Формат А4

16

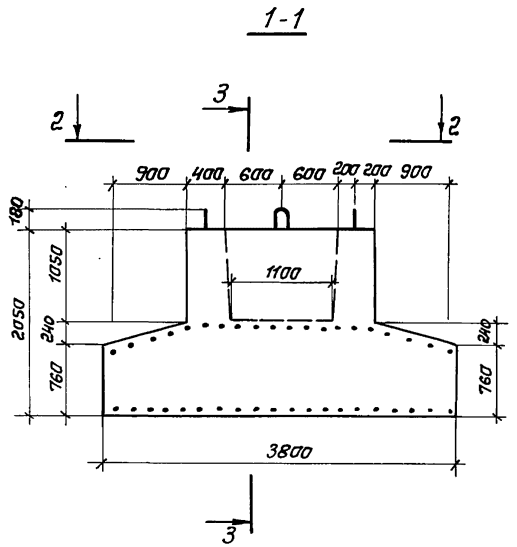

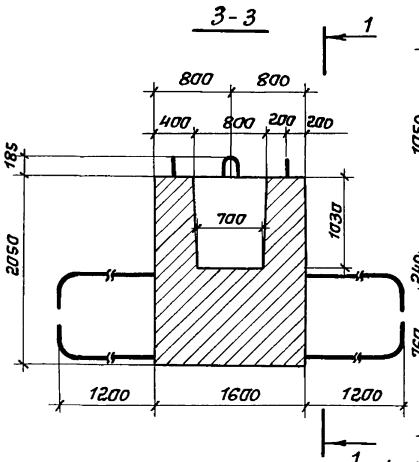

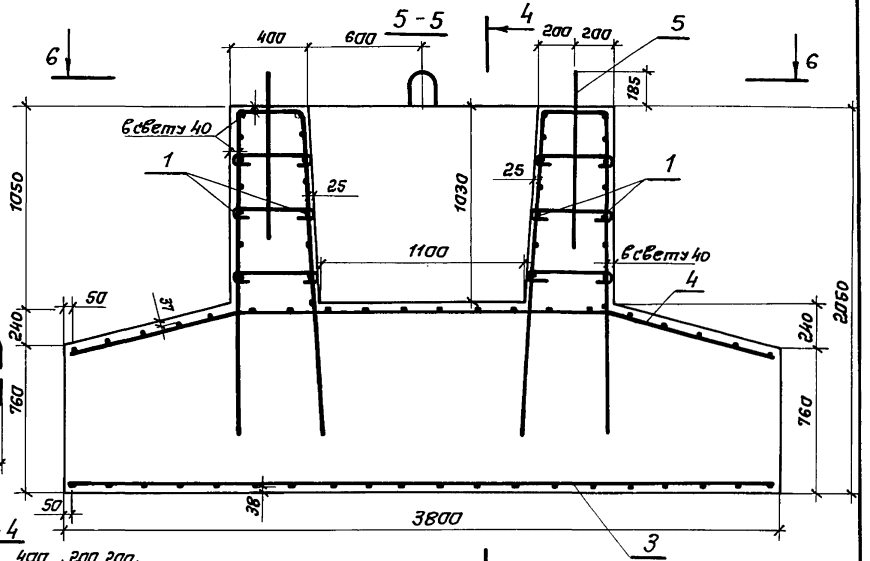

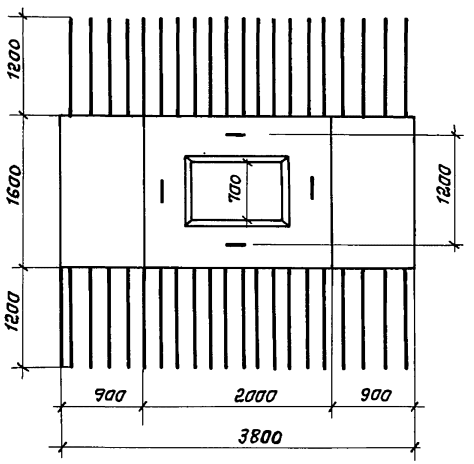

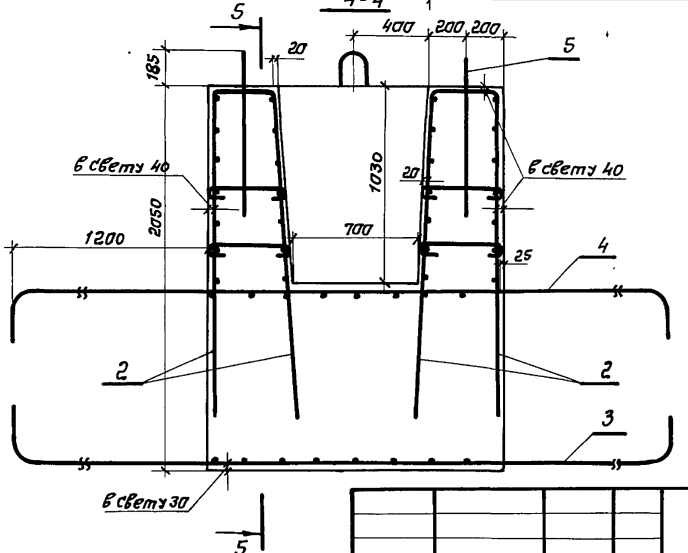

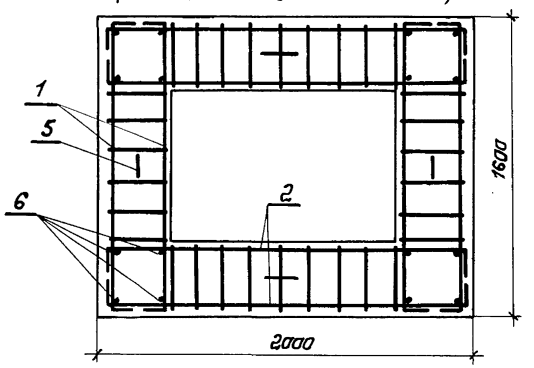

Разраб.	Ледянкина		
Пров.	Андрианова		
Гл.инж.пр.	Дашкевич		
Н. контр.	Дашкевич		
Нач.отд.	Каташев		

3.503.1-76.1.130 СБ

Блок фундамента Ф 380-51-6
Сборочный чертеж

Стадия	Масса	Масштаб
Р	20,5т	—
Лист	Листов 1	

ПРОМТРАНСНИИПРОЕКТ

Инв.№ подл. | Подпись и дата | Взам.инв.№

Копировал: Cous - 23243-01 18 Формат А3

Инв.№ подл.	Подпись и дата	Взам. инв.№

Формат	Зона	Поз.	Обозначение	Наименование	Кол. на испол. — 3.503.1-76.1.140	Примечание
				Документация		
А3			3.503.1-76.1.140 СБ	Сборочный чертеж	×	
А3			3.503.1-76.1.000 РС	Ведомость расхода стали на элемент	×	
А3			3.503.1-76.1.000 РМ	Ведомость расхода материалов на элемент	×	
А4			3.503.1-76.1.000 ТУ	Технические условия	×	
				Сборочные единицы		
А4		1	3.503.1-76.2.120	Каркас пространственный КП5	2	
А4		2	3.503.1-76.2.110	Каркас пространственный КП2	2	
А4		3	3.503.1-76.2.430-01	Сетка арматурная С10	1	
А4		4	3.503.1-76.2.460	Сетка арматурная С14	1	

Разраб.	Оганов	
Пров.	Андрианова	
Гл.инж.пр	Дашкевич	
Н.контр	Дашкевич	
Нач.отд.	Каташев	

3.503.1-76.1.140

Блок фундамента ФЭ 380-51-6

Стадия	Лист	Листов
Р	1	2

ПРОМТРАНСНИИПРОЕКТ

Копировал Типов Формат А4

Инв.№ подл.	Подпись и дата	Взам. инв.№

Формат	Зона	Поз.	Обозначение	Наименование	Кол. на испол. — 3.503.1-76.1.140	Примечание
				Детали		
А4		5	3.503.1-76.2.570-02	Петля строповочная	4	
				Стержни отдельные		
Бч		6	3.503.1-76.1.101	ф14АIII ГОСТ 5781-82, ℓ=1700	16	32,9 кг
				Материалы		
				Тяжелый бетон по ГОСТ 25192-82 класса В25	8,20	м³

23243-01 19

3.503.1-76.1.140 Лист 2

Копировал Типов Формат А4

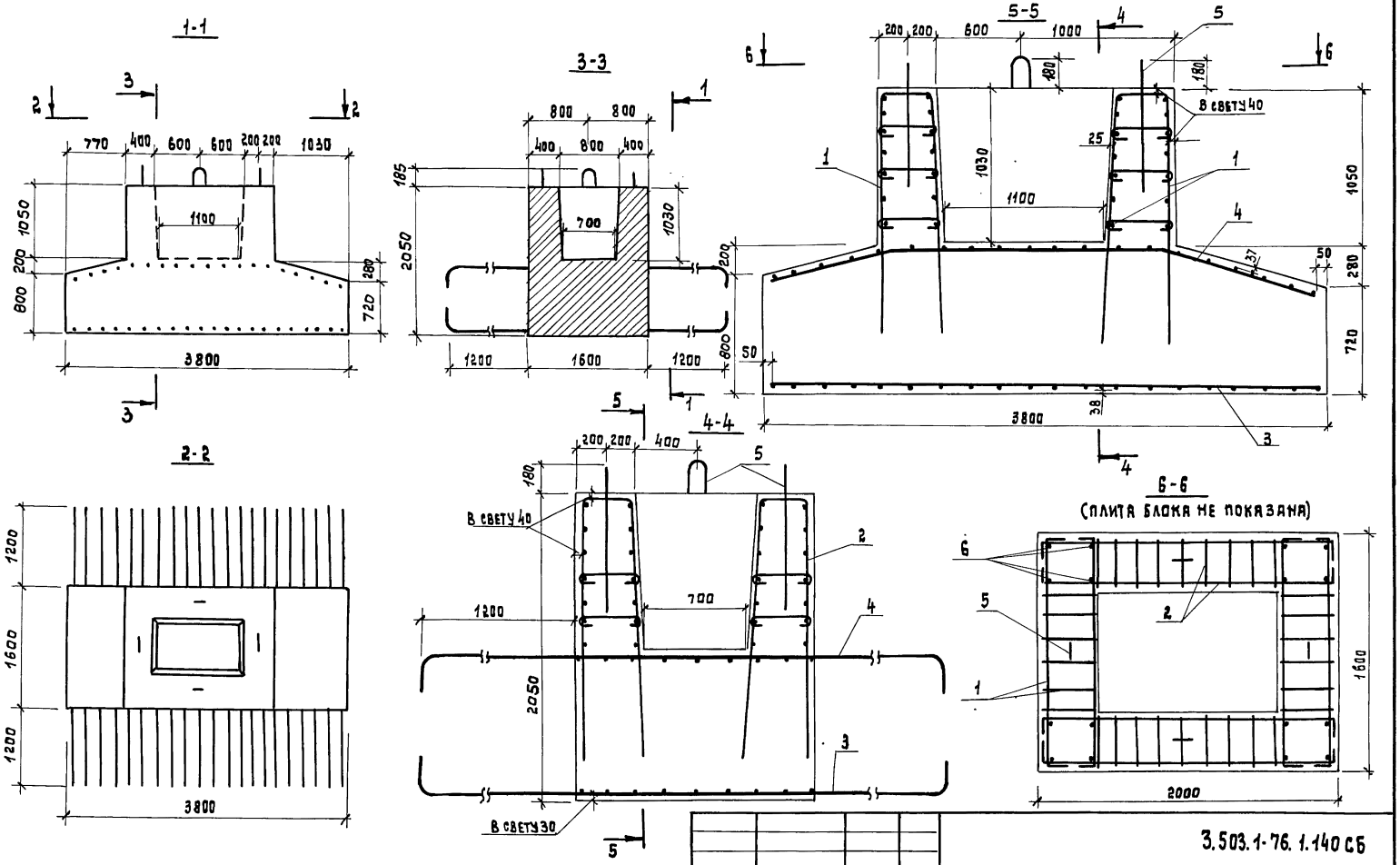

Разраб	Ледянкина		
Пров.	Андрианова		
Гл.инж.пр.	Дашкевич		
Н.контр.	Дашкевич		
Нач.отд.	Катяшев		

3.503.1-76.1.140 СБ

Блок фундамента ФЭ 380-51-6 Сборочный чертеж

Стадия	Масса	Масштаб
Р	20,5т	—
Лист	Листов 1	

ПРОМТРАНСНИИПРОЕКТ

Взам. инв. № | Подпись и дата | Инв. № подл.

Инв. № подл.	Подпись и дата	Взам. инв. №

Формат	Зона	Поз.	Обозначение	Наименование	Кол. на испол. —	Примечание
					3.503.1-76.1.150	
				Документация		
А3			3.503.1-76.1.150 СБ	Сборочный чертеж	×	
А3			3.503.1-76.1.000 РС	Ведомость расхода стали на элемент	×	
А3			3.503.1-76.1.000 РМ	Ведомость расхода материалов на элемент	×	
А4			3.503.1-76.1.000ТУ	Технические условия	×	
				Сборочные единицы		
А4		1	3.503.1-76.2.120	Каркас пространственный КП3	2	
А4		2	3.503.1-76.2.110	Каркас пространственный КП2	2	
А4		3	3.503.1-76.2.440	Сетка арматурная С11	1	
А4		4	3.503.1-76.2.470	Сетка арматурная С15	1	

			3.503.1-76.1.150
Разраб.	Оганов		Блок фундамента ФЭ 400-51-6
Пров.	Андрианова		Стадия: Р; Лист: 1; Листов: 2
Гл. инж. пр.	Дашкевич		ПРОМТРАНСНИИПРОЕКТ
Н. контр.	Дашкевич		
Нач. отд.	Катаиев		

Копировал: Формат А4

Инв. № подл.	Подпись и дата	Взам. инв. №

Формат	Зона	Поз.	Обозначение	Наименование	Кол. на испол. —	Примечание
					3.503.1-76.1.150	
				Детали		
А4		5	3.503.1-76.2.570-02	Петля строповочная	4	
				Стержни отдельные		
Б4		6	3.503.1-76.1.101	ф 14 А III ГОСТ 5781-82* ℓ = 1700	16	32,9 кг
				Материалы		
				Тяжелый бетон по ГОСТ 25192-82 класса В 25	8,44	м³

3.503.1-76.1.150	Лист 2

Копировал: Формат А4

23243-01 21

02

1-1

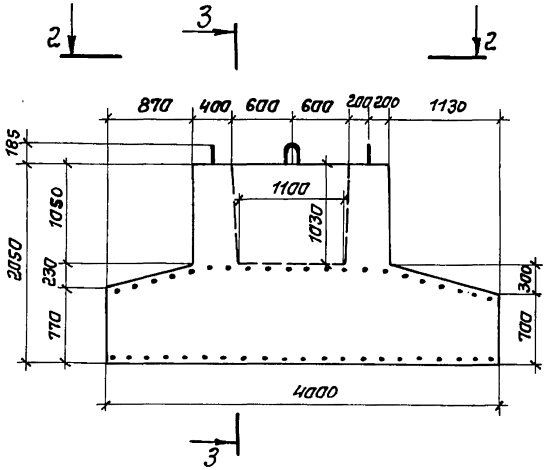

3-3

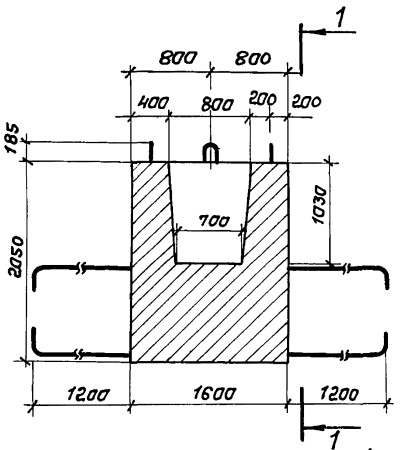

5-5

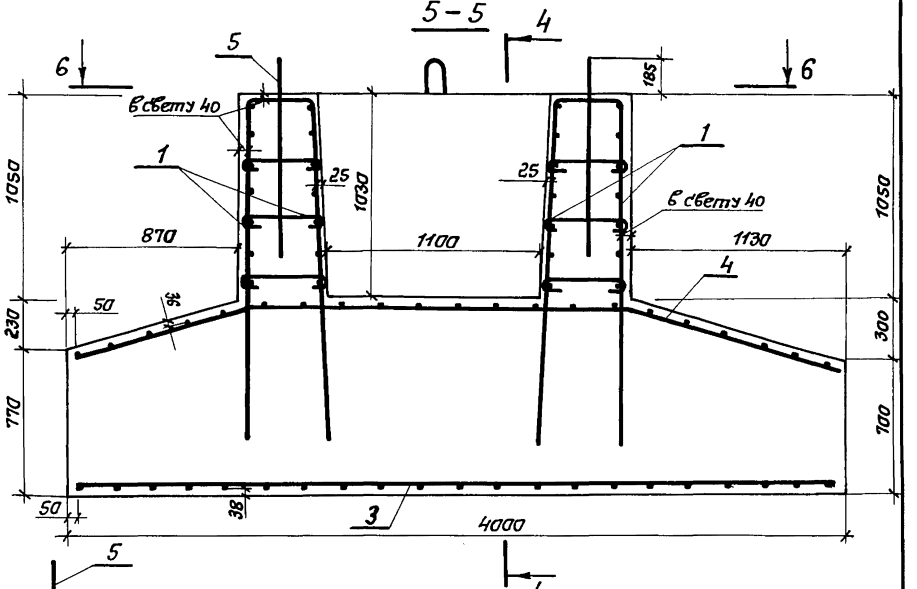

2-2

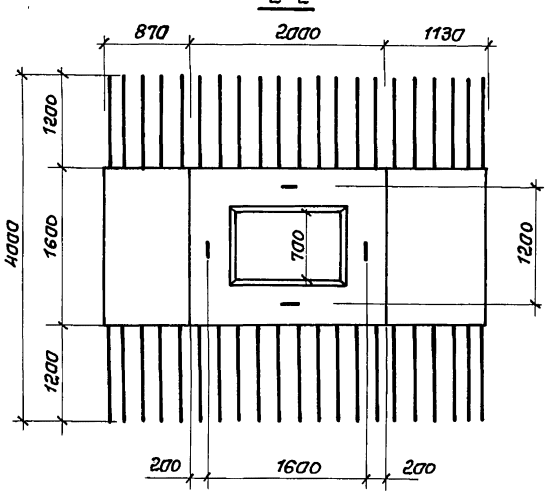

4-4

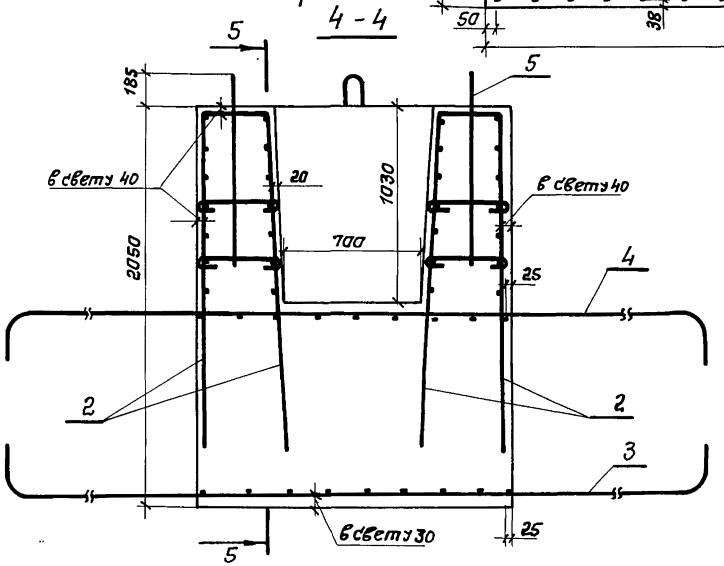

6-6

(плита блока не показана)

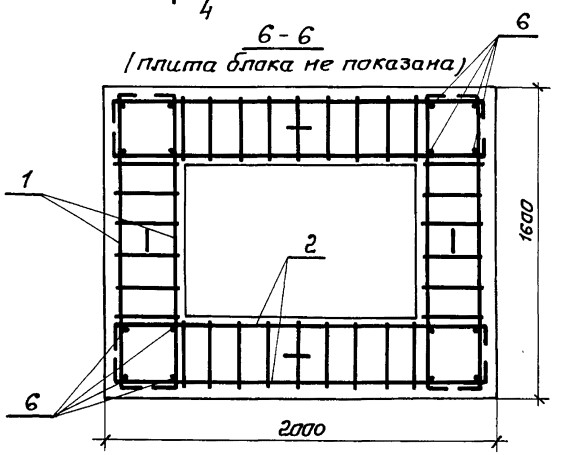

Разраб.	Аганов		
Пров.	Андрианова		
Гл.инж.пр.	Дашкевич		
Н.контр.	Дашкевич		
Нач.отд.	Каташев		

3.503.1-76.1.150 СБ

Блок фундамента ФЭ 400-51-6
Сборочный чертеж

Стадия	Масса	Масштаб
Р	21,1т	—
Лист	Листов 1	

ПРОМТРАНСНИИПРОЕКТ

Взам. инв.№ | Подпись и дата | Инв. №подл.

Инв. № подл.	Подпись и дата	Взам. инв. №

Формат	Зона	Поз.	Обозначение	Наименование	Кол. на испол. —	Примечание
				Документация		
А3			3.503.1-76.1.160 СБ	Сборочный чертеж	×	
А3			3.503.1-76.1.000 РС	Ведомость расхода стали на элемент	×	
А3			3.503.1-76.1.000 РМ	Ведомость расхода материалов на элемент	×	
А4			3.503.1-76.1.000 ТУ	Технические условия	×	
				Сборочные единицы		
А4		1	3.503.1-76.2.120	Каркас пространственный КП3	2	
А4		2	3.503.1-76.2.110	Каркас пространственный КП2	2	
А4		3	3.503.1-76.2.440-01	Сетка арматурная С12	1	
А4		4	3.503.1-76.2.470	Сетка арматурная С16	1	

3.503.1-76.1.160

Разраб.	Оганов		
Пров	Андрианова		
Гл. инж. пр.	Дашкевич		
Н. контр.	Дашкевич		
Нач. отд.	Каташев		

Блок фундамента Ф 450-51-6

Стадия	Лист	Листов
Р	1	2

ПРОМТРАНСНИИПРОЕКТ

Копировал: Сол... Формат А4

Инв. № подл.	Подпись и дата	Взам. инв. №

Формат	Зона	Поз.	Обозначение	Наименование	Кол. на испол. —	Примечание
				Детали		
А4		5	3.503.1-76.2.570-02	Петля строповочная	4	
				Стержни отдельные		
Бч		6	3.503.1-76.1.101	ф14 AIII ГОСТ 5781-82* l=1700	16	32,9 кг
				Материалы		
				Тяжелый бетон по ГОСТ 25192-82 класса В25	9,01	м³

23243-01 23

3.503.1-76.1.160 Лист 2

Копировал: Сол... Формат А4

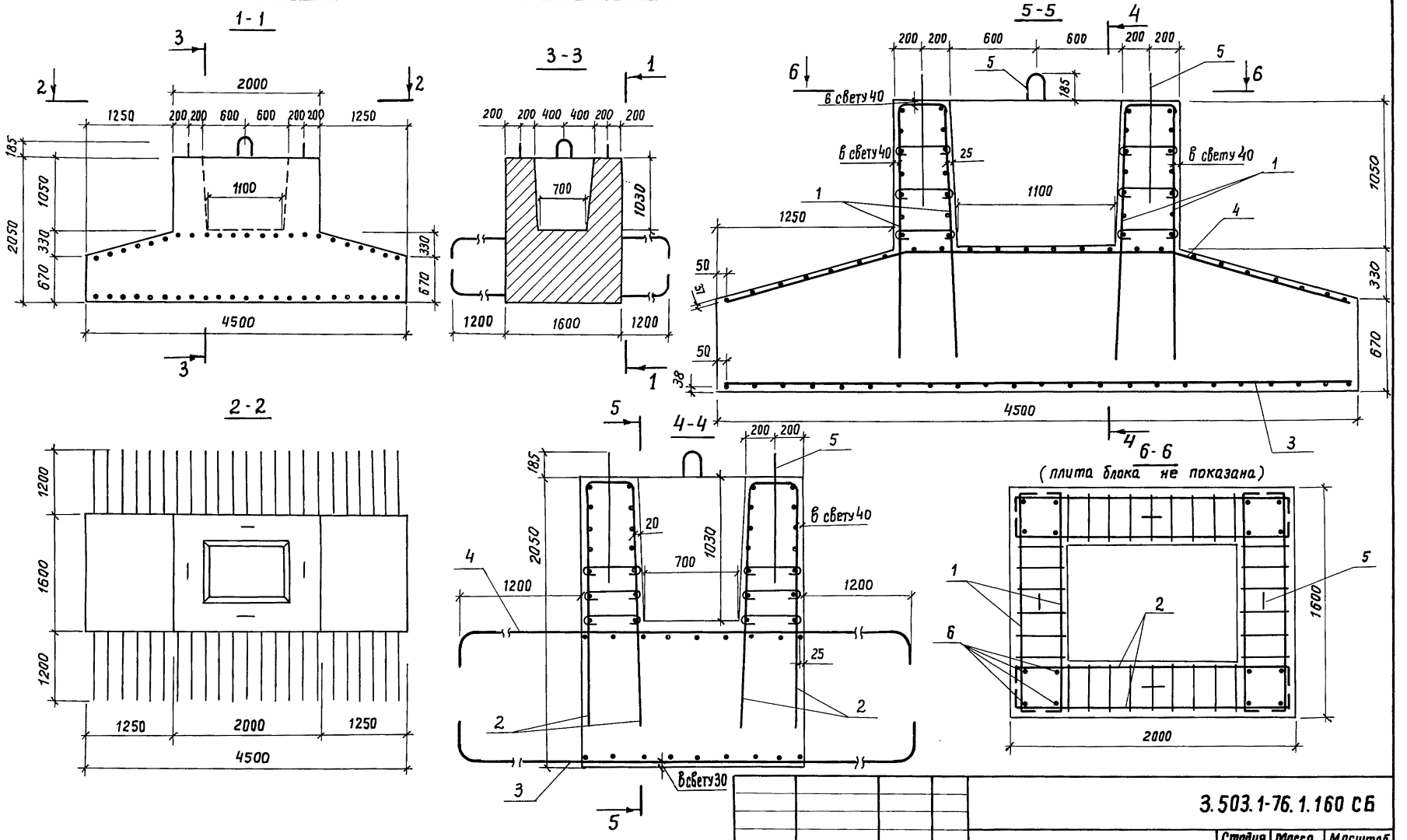

Разраб.	Оганов		
Пров.	Андрианова		
Гл. инж. пр.	Дашкевич		
Н. контр.	Дашкевич		
Нач. отд.	Каташев		

3.503.1-76.1.160 СБ

Блок фундамента Ф 450-51-6 Сборочный чертеж

Стадия	Масса	Масштаб
Р	22,5т	—
Лист	Листов 1	

ПРОМТРАНСНИИПРОЕКТ

Копировал

23243-01 24

Формат А3

Инв. № подл. | Подпись и дата | Взам. инв. №

Инв. № подл. | Подпись и дата | Взам. инв. №

Формат	Зона	Поз.	Обозначение	Наименование	Кол. на исполн. –	Кол. на исполн. 01	Примечание
				Документация			
А3			3.503.1-76.1.170 СБ	Сборочный чертеж	×	×	
А3			3.503.1-76.1.000 РС	Ведомость расхода стали на элемент	×	×	
А3			3.503.1-76.1.000 РМ	Ведомость расхода материалов на элемент	×	×	
А4			3.503.1-76.1.000 ТУ	Технические условия	×	×	
				Сборочные единицы			
А4		1	3.503.1-76.2.130	Каркас плоский КР1	4		
А4		1	-01	Каркас плоский КР2		4	
А4		2	3.503.1-76.2.490	Сетка арматурная С17	4	4	

3.503.1-76.1.170

Разраб.	Органов	
Пров.	Андрианова	
Гл. инж. пр.	Дашкевич	
Н. контр.	Дашкевич	
Нач. отд.	Каташев	

Блок стойки (1СП6-51-6 и 2СП6-51-6)

Стадия	Лист	Листов
Р	1	2

ПРОМТРАНСНИИПРОЕКТ

Копировал | Формат А4

Инв. № подл. | Подпись и дата | Взам. инв. №

Формат	Зона	Поз.	Обозначение	Наименование	Кол. на исполн. –	Кол. на исполн. 01	Примечание
				Детали			
А4		3	3.503.1-76.2.520	Хомут	60	60	
А4		4	-03	Хомут	30	30	
А4		5	3.503.1-76.2.560	Петля строповочная	1	1	
А4		6	-02	Петля строповочная	1	1	
				Стержни отдельные			
Б4		7	3.503.1-76.1.171	ф16 AIII ГОСТ 5781-82* ℓ=6250	6	6	59,2 кг
Б4		8	3.503.1-76.1.172	ф16 AIII ГОСТ 5781-82* ℓ=1160	8		14,6 кг
Б4		8	3.503.1-76.1.173	ф25 AIII ГОСТ 5781-82* ℓ=1430		8	44,1 кг
Б4		9	3.503.1-76.1.174	ф16 AIII ГОСТ 5781-82* ℓ=1160	4	4	7,3 кг
				Материалы			
				Тяжелый бетон по ГОСТ 25192-82 класса В25	2,21	2,21	м³

23243-01 25

3.503.1-76.1.170 Лист 2

Копировал | Формат А4

24

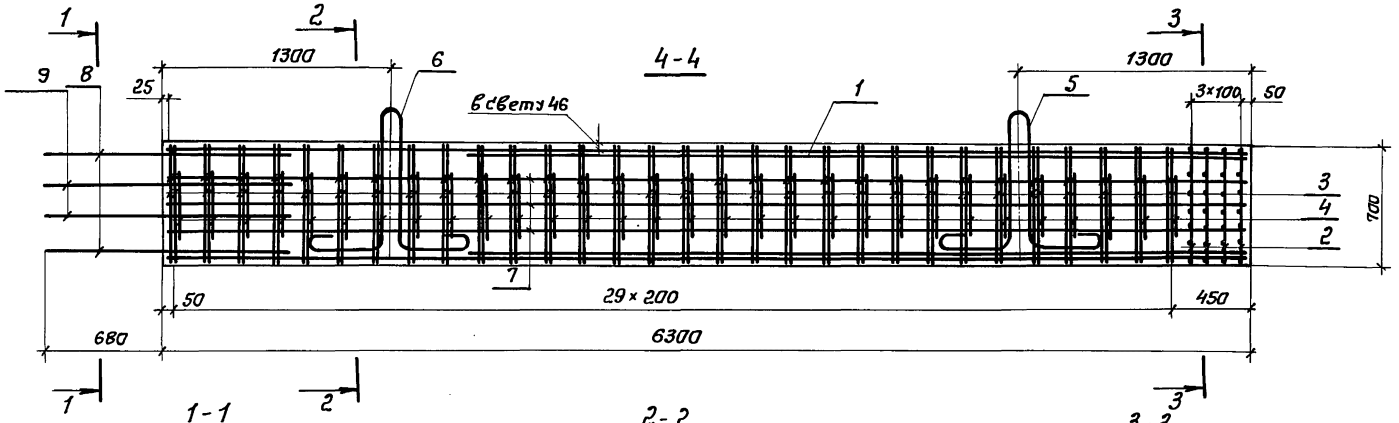

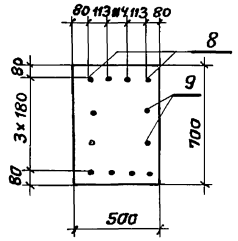

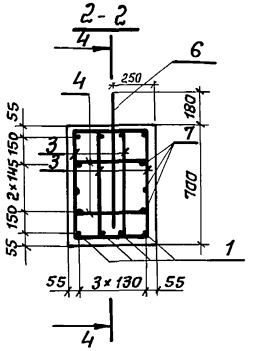

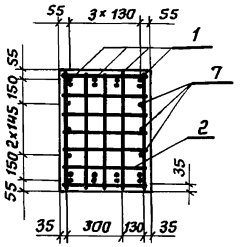

Обозначение	Марка	Опираемые пролеты, м
3.503.1-76.1.170	1СП6-51-6	12+12, 15+12, 15+15
-01	2СП6-51-6	18+12, 18+15, 18+18 24+12, 24+15, 24+18, 24+24

Разраб.	Рекеда		
Пров.	Оганов		
Гл.инж.пр.	Дашкевич		
Н.контр.	Дашкевич		
Нач.отд.	Каташев		

3.503.1-76 1.170СБ

Блок стойки (1СП6-51-6 и 2СП6-51-6)
Сборочный чертеж

Стадия	Масса	Масштаб
Р	5,5т	1:25
Лист 1	Листов 2	

ПРОМТРАНСНИИПРОЕКТ

Инв.№ подл. | Подпись и дата | Взам. инв.№

Инв. № подл.	Подпись и дата	Взам. инв. №

Формат	Зона	Поз.	Обозначение	Наименование	Кол. на испол. –	Кол. на испол. 01	Примечание
				Документация			
А3			3.503.1-76.1.180 СБ	Сборочный чертеж	×	×	
А3			3.503.1-76.1.000 РС	Ведомость расхода стали на элемент	×	×	
А3			3.503.1-76.1.000 РМ	Ведомость расхода материалов на элемент	×	×	
А4			3.503.1-76.1.000 ТУ	Технические условия	×	×	
				Сборочные единицы			
А4		1	3.503.1-76.2.140	Каркас плоский КР 3	4	4	
А4		2	3.503.1-76.2.500	Сетка арматурная С18	6	6	

3.503.1-76.1.180

Разраб.	Иганов		
Пров.	Андрианова		
Гл.инж.пр.	Дашкевич		
Н. контр.	Дашкевич		
Нач. отд.	Каташев		

Блок стойки (1СП8-51-6 и 2СП8-51-6)

Стадия	Лист	Листов
Р	1	2

ПРОМТРАНСНИИПРОЕКТ

Копировал: Союз- Формат А4

Инв. № подл.	Подпись и дата	Взам. инв. №

Формат	Зона	Поз.	Обозначение	Наименование	Кол. на испол. –	Кол. на испол. 01	Примечание
				Детали			
А4		3	3.503.1-76.2.520-01	Хомут	78	78	
А4		4	-04	Хомут	39	39	
А4		5	3.503.1-76.2.560-01	Петля строповочная	3	3	
				Стержни отдельные			
Б4		6	3.503.1-76.1.181	ф16 AIII ГОСТ 5781-82*, ℓ=8250	8	8	104,1 кг
Б4		7	3.503.1-76.1.172	ф16 AIII ГОСТ 5781-82*, ℓ=1160	8		14,6 кг
Б4		7	3.503.1-76.1.173	ф25 AIII ГОСТ 5781-82*, ℓ=1430		8	44,1 кг
Б4		8	3.503.1-76.1.174	ф16 AIII ГОСТ 5781-82*, ℓ=1160	4	4	7,3 кг
				Материалы			
				Тяжелый бетон по ГОСТ 12592-82 класса В25	3,32	3,32	м³

23243-01 27

3.503.1-76.1.180 Лист 2

Копировал: Союз- Формат А4

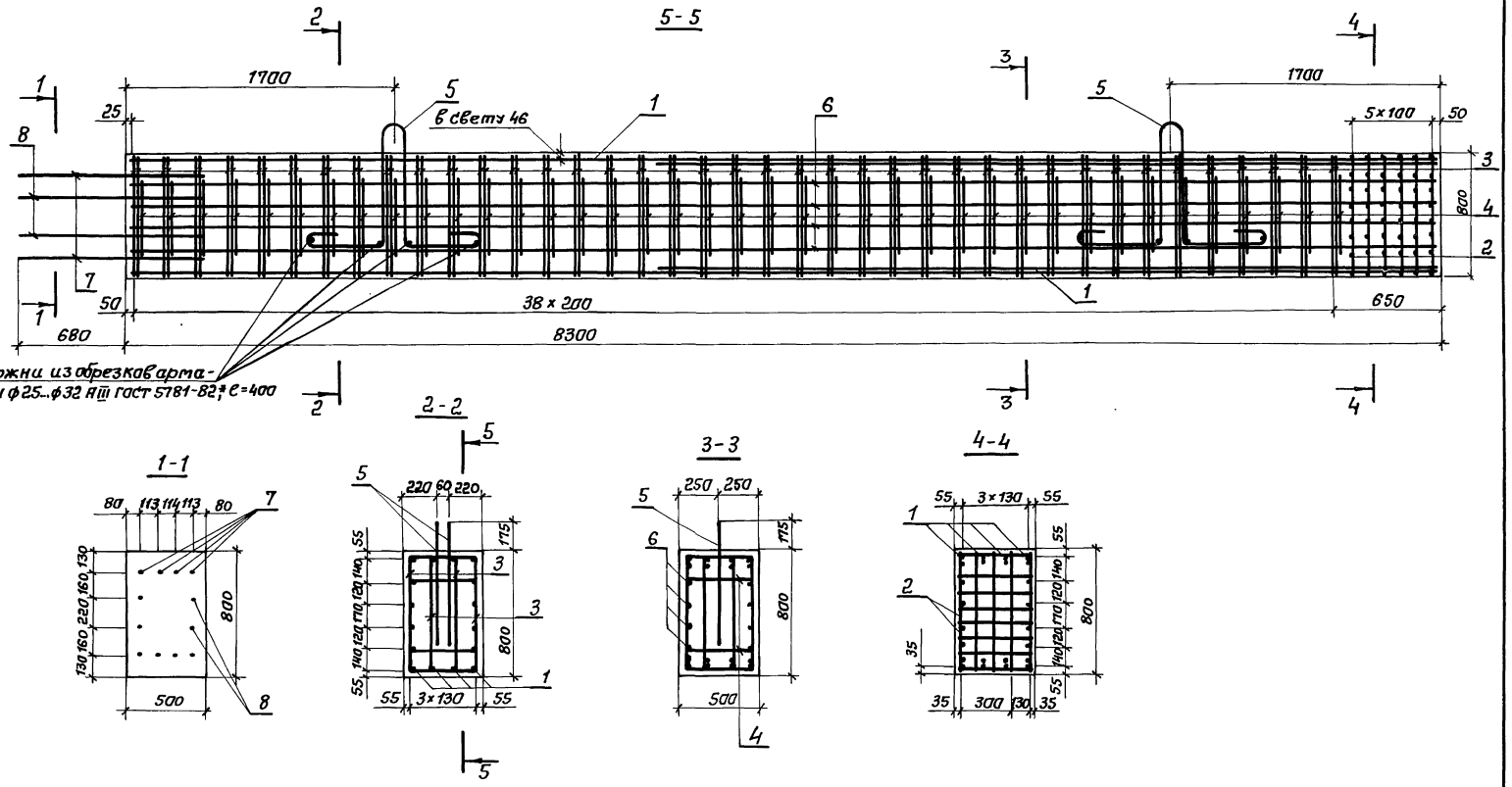

Обозначение	Марка	Опираемые пролеты, м
3.503.1-76.1.180	1СП8-51-6	12+12, 15+12, 15+15
-01	2СП8-51-6	18+12, 18+15, 18+18, 24+12, 24+15, 24+18, 24+24

Разраб.	Оганов	
Пров.	Андрианова	
Гл. инж. пр.	Дашкевич	
Н. контр.	Дашкевич	
Нач. отд.	Каташев	

3.503.1-76.1.180 СБ

Блок стойки (1СП8-51-6 и 2СП8-51-6) сборочный чертеж

Стадия	Масса	Масштаб
Р	8,3т	1:25
Лист	Листов 1	

ПРОМТРАНСНИИПРОЕКТ

Инв. № подл. | Подпись и дата | Взам. инв. №

Инв. № подл.	Подпись и дата	Взам. инв. №

Формат	Зона	Поз.	Обозначение	Наименование	Кол. на испол. –	Кол. на испол. 01	3.503.1-76.1.190	Примечание
				Документация				
А3			3.503.1-76.1.190СБ	Сборочный чертеж	X	X		
А3			3.503.1-76.1.000РС	Ведомость расхода стали на элемент	X	X		
А3			3.503.1-76.1.000РМ	Ведомость расхода материалов на элемент	X	X		
А4			3.503.1-76.1.000ТУ	Технические условия	X	X		
				Сборочные единицы				
А4		1	3.503.1-76.2.150	Каркас плоский КР4	4			
А4		1	-01	Каркас плоский КР5		4		
А4		2	3.503.1-76.2.500	Сетка арматурная С18	6	6		

			3.503.1-76.1.190
Разраб.	Аганов		Блок стойки (3СП8-51-6 и 4СП8-51-6)
Пров.	Андрианова		
Гл. инж. пр.	Дашкевич		
Н. контр.	Дашкевич		
Нач. отд.	Каташев		

Стадия	Лист	Листов
Р	1	2

ПРОМТРАНСНИИПРОЕКТ

Копировал: Соловей — Формат А4

Инв. № подл.	Подпись и дата	Взам. инв. №

Формат	Зона	Поз.	Обозначение	Наименование	Кол. на испол. –	Кол. на испол. 01	3.503.1-76.1.190	Примечание
				Детали				
А4		3	3.503.1-76.2.520-01	Хомут	76	76		
А4		4	-04	Хомут	38	38		
А4		5	3.503.1-76.2.560-01	Петля строповочная	3	3		
				Стержни отдельные				
БЧ		6	3.503.1-76.1.191	ф16 AIII ГОСТ 5781-82*, ℓ=8150	8	8		102,9 кг
БЧ		7	3.503.1-76.1.192	ф32 AIII ГОСТ 5781-82*, ℓ=1740	8	8		87,9 кг
БЧ		8	3.503.1-76.1.193	ф16 AIII ГОСТ 5781-82*, ℓ=1260	4	4		8,0 кг
				Материалы				
				Тяжелый бетон ГОСТ 25192-82 класса В25	3,28	3,28		м3

23243-01 29

		Лист
	3.503.1-76.1.190	2

Копировал: Соловей — Формат А4

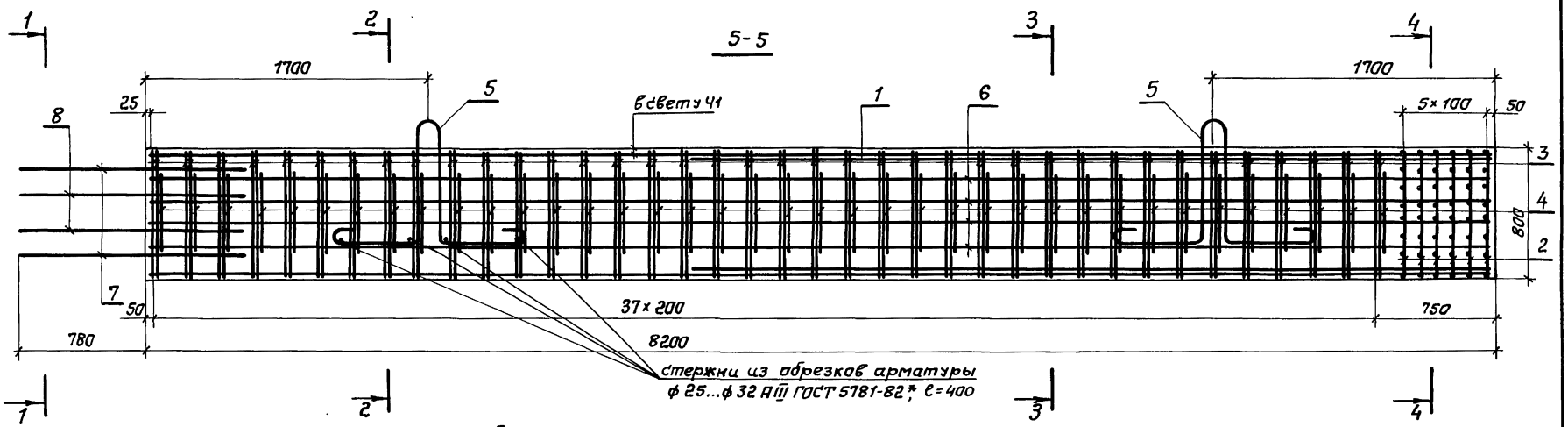

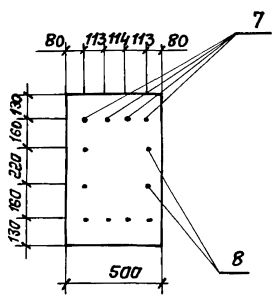

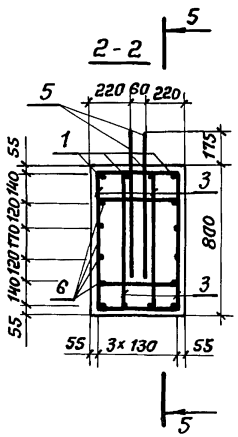

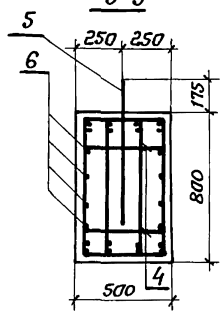

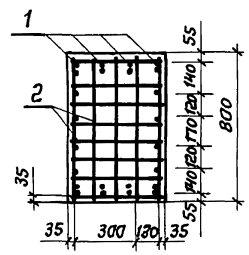

Обозначение	Марка	Опираемые пролеты, м
3.503.1-76.1.190	3СП8-51-6	33+12, 33+15
-01	4СП8-51-6	33+18, 33+24, 33+33

Разраб.	Оганов	
Пров.	Андрианова	
Гл.инж.пр.	Дашкевич	
Н.контр.	Дашкевич	
Нач.отд.	Каташев	

3.503.1-76.1.190СБ

Блок стойки (3СП8-51-6 и 4СП8-51-6) Сборочный чертеж

Стадия	Масса	Масштаб
Р	8,2т	1:25
Лист	Листов 1	

ПРОМТРАНСНИИПРОЕКТ

Инв.№подл. | Подпись и дата | Взам.инв.№

Инв. № подл.	Подпись и дата	Взам. инв. №

Формат	Зона	Поз.	Обозначение	Наименование	Кол. на исполн. –	Кол. на исполн. 01	Примечание
				Документация			
А3			3.503.1-76.1.200 СБ	Сборочный чертеж	X	X	
А3			3.503.1-76.1.000 РС	Ведомость расхода стали на элемент	X	X	
А3			3.503.1-76.1.000 РМ	Ведомость расхода материалов на элемент	X	X	
А4			3.503.1-76.1.000 ТУ	Технические условия	X	X	
				Сборочные единицы			
А4		1	3.503.1-76.2.160	Каркас плоский КР6	4	4	
А4		2	3.503.1-76.2.500-01	Сетка арматурная С19	6	6	

			3.503.1-76.1.200
Разраб.	Оганов		Блок стайки (1СП10-51-6 и 2СП10-51-6)
Пров.	Андрианова		Стадия: — Лист: — Листов: —
Гл.инж.пр	Дашкевич		ПРОМТРАНСНИИПРОЕКТ
Н. контр	Дашкевич		
Нач.отд	Каташев		

Копировал: Соль57- Формат А4

Инв. № подл.	Подпись и дата	Взам. инв. №

Формат	Зона	Поз.	Обозначение	Наименование	Кол. на исполн. –	Кол. на исполн. 01	Примечание
				Детали			
А4		3	3.503.1-76.2.520-02	Хомут	98	98	
А4		4	-05	Хомут	49	49	
А4		5	3.503.1-76.2.560-02	Петля строповочная	3	3	
				Стержни отдельные			
Б4		6	3.503.1-76.1.201	ф16 А III ГОСТ 5781-82*, ℓ=10250	8		129,4 кг
Б4		6	3.503.1-76.1.202	ф20 А III ГОСТ 5781-82*, ℓ=10250		8	202,2 кг
Б4		7	3.503.1-76.1.172	ф16 А III ГОСТ 5781-82*, ℓ=1160	8		14,6 кг
Б4		7	3.503.1-76.1.173	ф25 А III ГОСТ 5781-82*, ℓ=1430		8	44,1 кг
Б4		8	3.503.1-76.1.174	ф16 А III ГОСТ 5781-82*, ℓ=1160	4	4	7,3 кг
				Материалы			
				Тяжелый бетон по ГОСТ 12592-82, класса В25	4,64	4,64	м3

	3.503.1-76.1.200	Лист 2

Копировал: Соль57- Формат А4

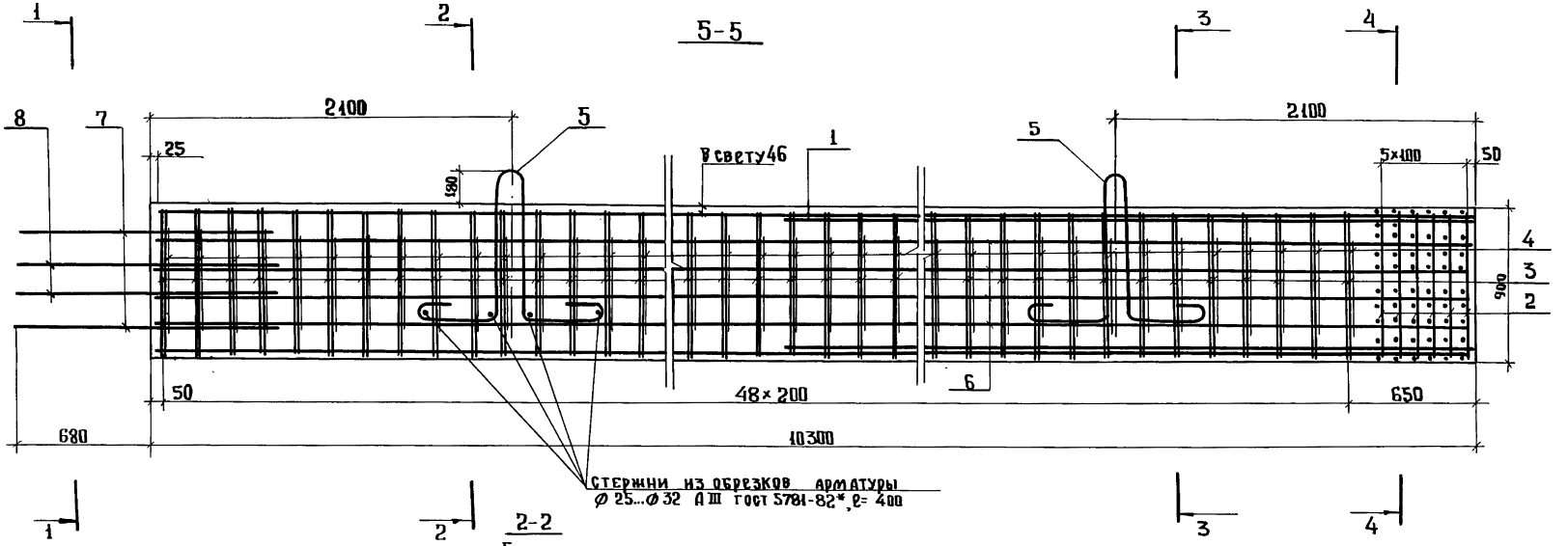

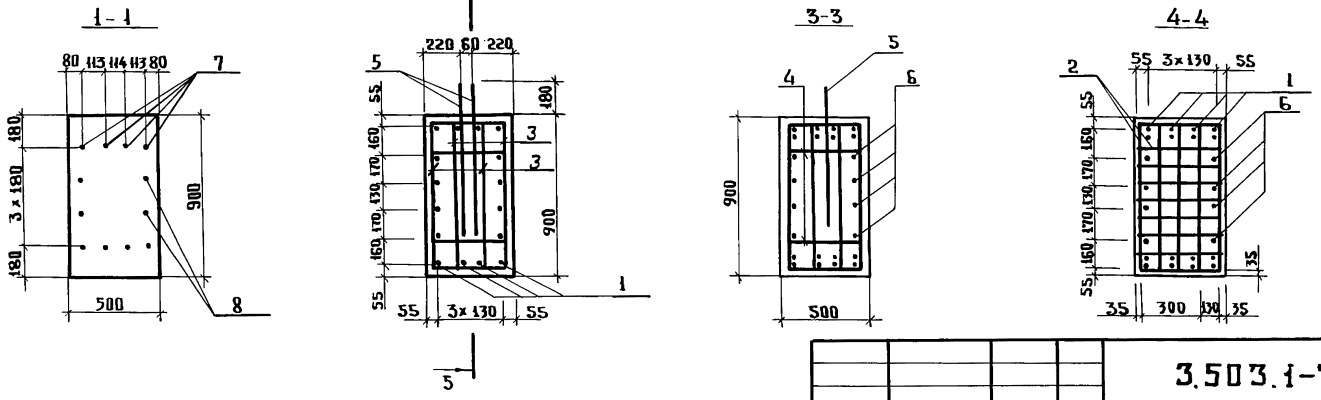

Обозначение	Марка	Опираемые пролеты, м
3.503.1-76.1.200	1СП10-51-6	12+12, 15+12, 15+15
-01	2СП10-51-6	18+12, 18+15, 18+18, 24+12, 24+15, 24+18, 24+24

Разраб.	Оганов	
Пров.	Андрианова	
Гл.инж.пр	Дашкевич	
Н.контр.	Дашкевич	
Нач.отд.	Каташев	

3.503.1-76.1.200 СБ

Блок стойки (1СП10-51-6 и 2СП10-51-6) Сборочный чертеж

Стадия	Масса	Масштаб
Р	11,6т	1:25
Лист	Листов 1	

ПРОМТРАНСНИИПРОЕКТ

Инв.№ подл. | Подпись и дата | Взам.инв.№

Инв. № подл.	Подпись и дата	Взам. инв. №

Формат	Зона	Поз.	Обозначение	Наименование	Кол. на исполн. 3.503.1-76.1.210 –	01	Примечание
				Документация			
А3			3.503.1-76.1.210 СБ	Сборочный чертеж	X	X	
А3			3.503.1-76.1.000 РС	Ведомость расхода стали на элемент	X	X	
А3			3.503.1-76.1.000 РМ	Ведомость расхода материалов на элемент	X	X	
А3			3.503.1-76.1.000 ТУ	Технические условия	X	X	
				Сборочные единицы			
А4		1	3.503.1-76.2.170	Каркас плоский КР7	4		
А4		1	-01	Каркас плоский КР8		4	
А4		2	3.503.1-76.2.500-01	Сетка арматурная СВ	6	6	

Разраб.	Оганов		
Пров.	Андрианова		
Гл.инж.пр.	Дашкевич		
Н. контр.	Дашкевич		
Нач. отд.	Каташев		

3.503.1-76.1.210

Блок стойки (3СП10-51-6 и 4СП10-51-6)

Стадия	Лист	Листов
Р	1	2

ПРОМТРАНСНИИПРОЕКТ

Копировал: Солт- Формат А4

Инв. № подл.	Подпись и дата	Взам. инв. №

Формат	Зона	Поз.	Обозначение	Наименование	Кол. на исполн. 3.503.1-76.1.210 –	01	Примечание
				Детали			
А4		3	3.503.1-76.2.520-02	Хомут	96	96	
А4		4	-05	Хомут	48	48	
А4		5	3.503.1-76.2.560-02	Петля строповочная	3	3	
				Стержни отдельные			
Б4		6	3.503.1-76.1.211	ф16 А III ГОСТ 5781-82*, l=10150	8	8	128,1 кг
Б4		7	3.503.1-76.1.192	ф32 А III ГОСТ 5781-82*, l=1740	8	8	87,9 кг
Б4		8	3.503.1-76.1.193	ф16 А III ГОСТ 5781-82*, l=1260	4	4	8,0 кг
				Материалы			
				Тяжелый бетон по ГОСТ 25192-82 класса В25	4,59	4,59	м3

23243-01 33

3.503.1-76.1.210 Лист 2

Копировал: Солт- Формат А4

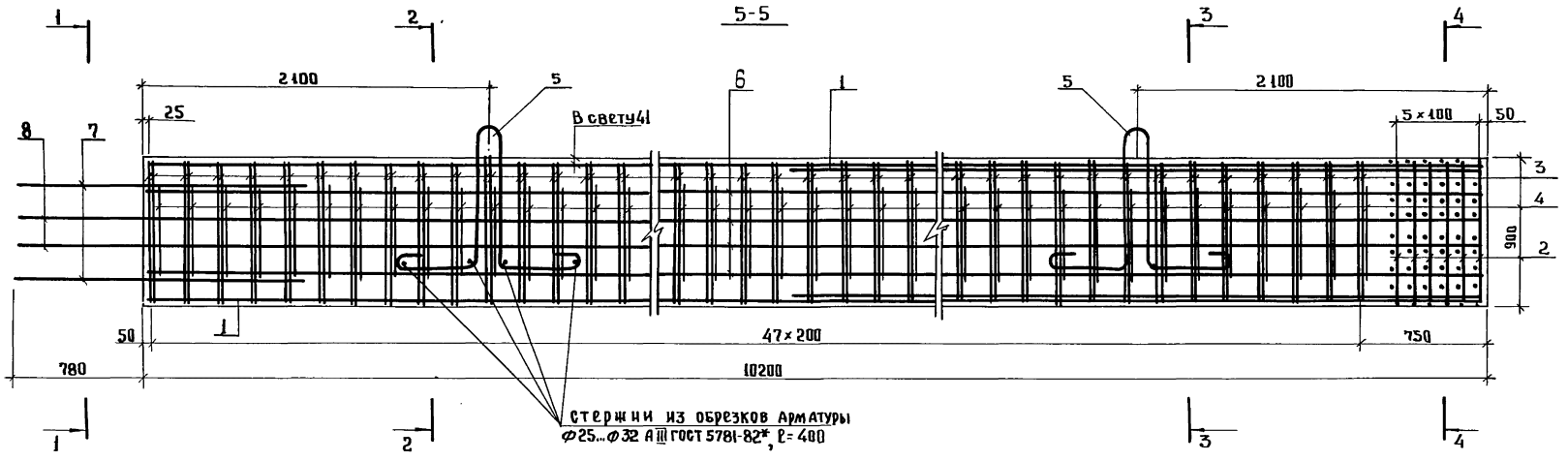

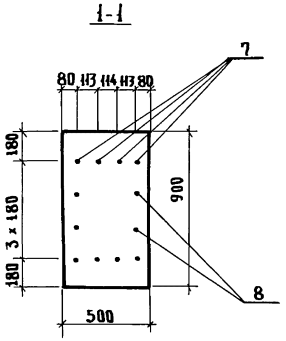

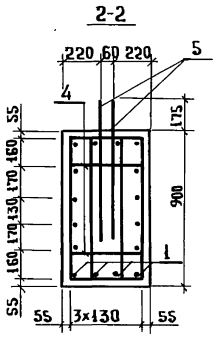

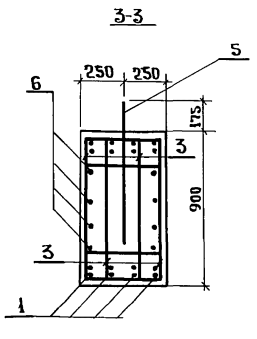

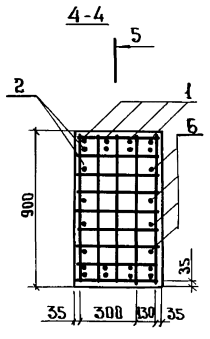

Обозначение	Марка	Опираемые пролеты, м
3.503.1-76.1.210	3СП10-51-6	33+12, 33+15
-01	4СП10-51-6	33+18, 33+24, 33+33

Разраб.	Оганов	
Пров.	Андрианова	
Гл.инж.пр.	Дашкевич	
Н.контр.	Дашкевич	
Нач.от.д.	Каташев	

3.503.1-76.1.210 СБ

Блок стойки (3СП10-51-6 и 4СП10-51-6)
Сборочный чертеж

Стад.	Масса	Масштаб
Р	11,5т	1:25
Лист	Листов 1	

ПРОМТРАНСНИИПРОЕКТ

Инв.№ подл. | Подпись и дата | Взам. инв.№

Инв.№ подл.	Подпись и дата	Взам.инв.№

Формат	Зона	Поз.	Обозначение	Наименование	Кол. на исполн. –	01	02	03	Примечание
				Документация					
А3			3.503.1-76.1.220 СБ	Сборочный чертеж	×	×	×	×	
А3			3.503.1-76.1.000 РС	Ведомость расхода стали на элемент	×	×	×	×	
А3			3.503.1-76.1.000 РМ	Ведомость расхода материалов на элемент	×	×	×	×	
А4			3.503.1-76.1.000 ТУ	Технические условия	×	×	×	×	
				Сборочные единицы					
А4		1	3.503.1-76.2.180	Каркас плоский КР9	2				
А4		2	3.503.1-76.2.240	Каркас плоский КР20	3				
А4		1	3.503.1-76.2.180-01	Каркас плоский КР10		2			
А4		2	3.503.1-76.2.240-01	Каркас плоский КР21		3			

3.503.1-76.1.220

Разраб.	Оганов	
Пров.	Андрианова	
Гл.инж.пр.	Дашкевич	
Н.контр.	Дашкевич	
Нач.отд.	Каташев	

Блок стойки (1СП6-51-2, 2СП6-51-2, 1СП8-51-2 и 2СП8-51-2)

Стадия	Лист	Листов
Р	1	2

ПРОМТРАНСНИИПРОЕКТ

Копировал

Формат А4

Инв.№ подл.	Подпись и дата	Взам.инв.№

Формат	Зона	Поз.	Обозначение	Наименование	Кол. на исполн. –	01	02	03	Примечание
А4		1	3.503.1-76.2.190	Каркас плоский КР11			2		
А4		2	3.503.1-76.2.240-02	Каркас плоский КР22			3		
А4		1	3.503.1-76.2.190-01	Каркас плоский КР12				2	
А4		2	3.503.1-76.2.240-03	Каркас плоский КР23				3	
А4		3	3.503.1-76.2.510	Сетка арматурная С20	7	7	7	7	
				Детали					
А4		4	3.503.1-76.2.530	Хомут	28	28	38	38	
А4		5	-01	Хомут	56	56	76	76	
А4		6	3.503.1-76.2.570	Петля строповочная	8	8			
А4		6	-01	Петля строповочная			8	8	
				Стержни отдельные					
Б4		7	3.503.1-76.1.221	ф32 А III ГОСТ 5781-82* ℓ=7250	10	10			457,7 кг
Б4		7	3.503.1-76.1.222	ф28 А III ГОСТ 5781-82* ℓ=9250			10		447,1 кг
Б4		7	3.503.1-76.1.223	ф32 А III ГОСТ 5781-82* ℓ=9250				10	584,1 кг
				Материалы					
				Тяжелый бетон по ГОСТ 25192-82 класса В25	5,46	5,46	7,22	7,22	м³

3.503.1-76.1.220 Лист 2

Копировал

Формат А4

23243-01 35

Рис.1

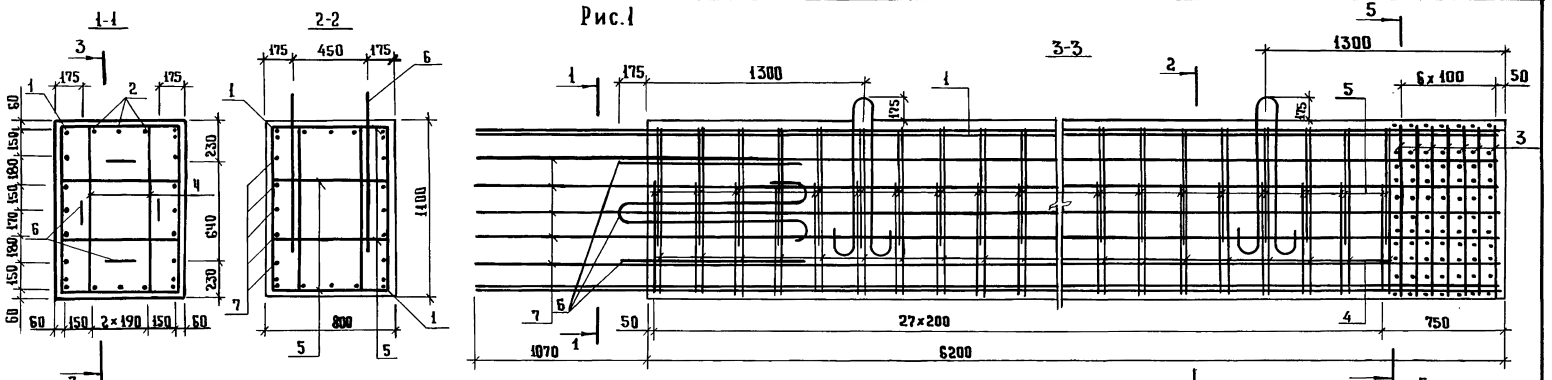

Рис.2

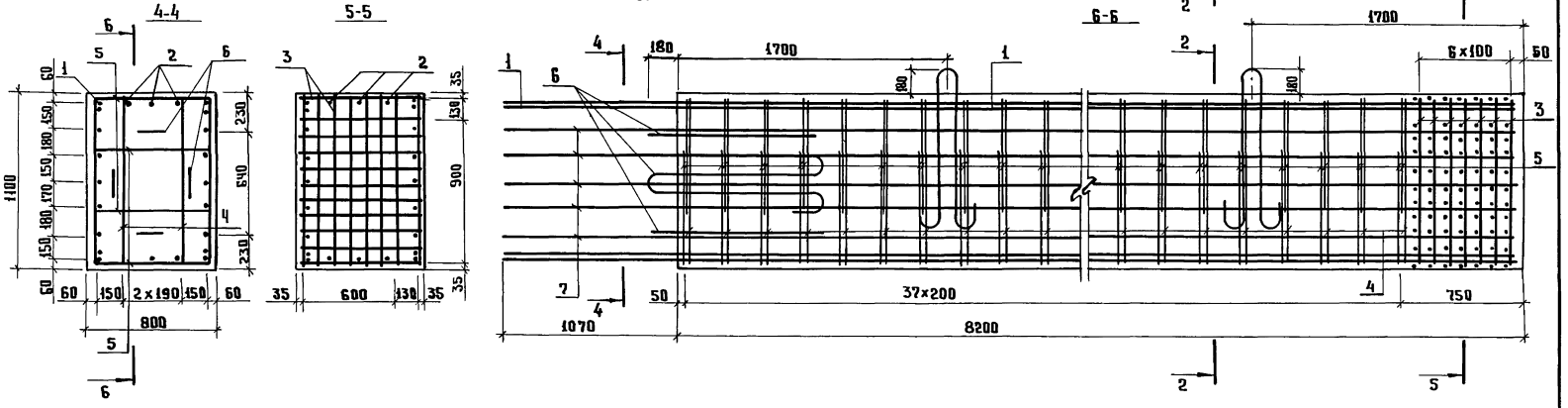

Обозначение	Марка	Опираемые пролеты, м	Рис.	Масса, т
3.503.1-76.1.220	1СП6-51-2	15+15, 15+12, 12+12	1	13,7
— 01	2СП6-51-2	24+24, 24+18, 24+15, 24+12, 18+18, 18+15, 18+12	1	13,7
— 02	1СП8-51-2	15+15, 15+12, 12+12	2	18,1
— 03	2СП8-51-2	24+24, 24+18, 24+15, 24+12, 18+18, 18+15, 18+12	2	18,1

Разраб.	Органов	
Пров.	Андрианова	
Гл. инж. пр.	Дашкевич	
Н. контр.	Дашкевич	
Нач. отд.	Каташев	

3503.1-76.1.220 СБ

Блок стойки (1СП6-51-2, 2СП6-51-2, 1СП8-51-2и 2СП8-51-2)
Сборочный чертеж

Стадия	Масса	Масштаб
Р	см. табл.	1:25
Лист	Листов 1	

ПРОМТРАНСНИИПРОЕКТ

Инв.№ подл. | Подпись и дата | Взам. инв.№

Инв.№ подл.	Подпись и дата	Взам.инв.№

Формат	Зона	Поз.	Обозначение	Наименование	Кол. на исполн. –	01	3.503.1-76.1.230	Примечание
				Документация				
А3			3.503.1-76.1.230.СБ	Сборочный чертеж	X	X		
А3			3.503.1-76.1.000 РС	Ведомость расхода стали на элемент	X	X		
А3			3.503.1-76.1.000 РМ	Ведомость расхода материалов на элемент	X	X		
А4			3.503.1-76.1.000 ТУ	Технические условия	X	X		
				Сборочные единицы				
А4		1	3.503.1-76.2.190-01	Каркас плоский КР12	2			
А4		2	3.503.1-76.2.200	Каркас плоский КР 13	3			
А4		1	3.503.1-76.2.210	Каркас плоский КР 14		2		
А4		2	3.503.1-76.2.220	Каркас плоский КР 17		3		

Разраб.	Оганов		3.503.1-76.1.230
Пров.	Андрианова		Блок стойки (3СП8-51-2 и 1СП10-51-2)
Гл.инж.пр.	Дашкевич		Стадия: Р; Лист: 1; Листов: 2
Н. контр.	Дашкевич		ПРОМТРАНСНИИПРОЕКТ
Нач.отд.	Каташев		

Копировал Формат А4

Инв.№ подл.	Подпись и дата	Взам.инв.№

Формат	Зона	Поз.	Обозначение	Наименование	Кол. на исполн. –	01	3.503.1-76.1.230	Примечание
А4		3	3.503.1-76.2.510	Сетка арматурная С20	7	7		
				Детали				
А4		4	3.503.1-76.2.530	Хомут	37	48		
А4		5	-01	Хомут	74	96		
А4		6	3.503.1-76-2.570-01	Петля строповочная	8			
А4		6	-02	Петля строповочная		8		
				Стержни отдельные				
Б4		7	3.503.1-76.1.231	Ф22 А III ГОСТ 5781-82* ℓ=9250	10			276,0 кг
Б4		7	3.503.1-76.1.232	Ф25 А III ГОСТ 5781-82* ℓ=11250		10		433,6 кг
				Материалы				
				Тяжелый бетон по ГОСТ 25192-82, класса В25	7,13	8,98		м³

	3.503.1-76.1.230	Лист 2

Копировал Формат А4

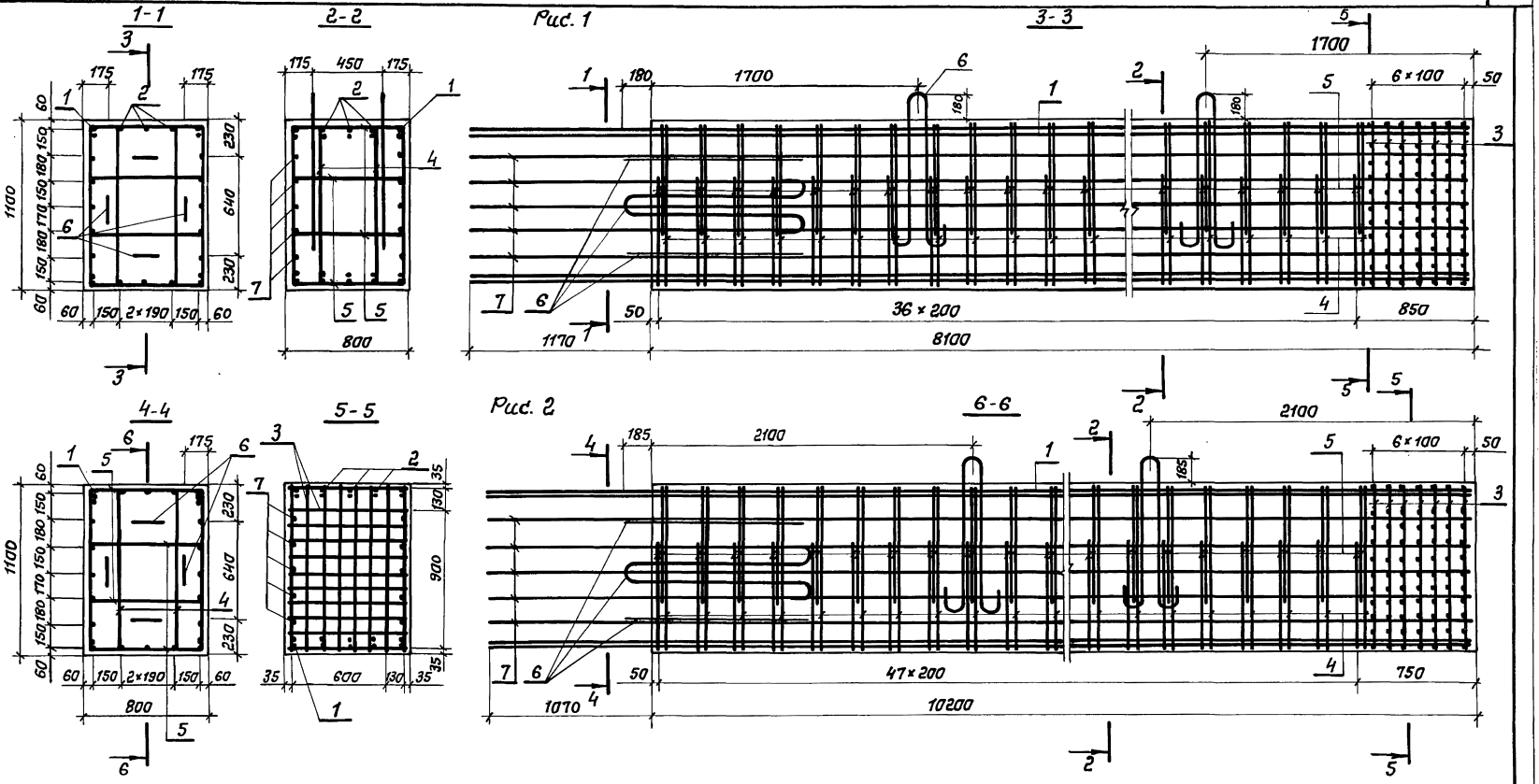

Обозначение	Марка	Опираемые пролеты, м	Рис.	Масса, т
3.503.1-76.1.230	3СП8-51-2	33+33, 33+24, 33+18, 33+15, 33+12	1	17,8
-01	1СП10-51-2	15+15, 15+12, 12+12	2	22,5

Разраб.	Оганов		
Пров.	Андрианова		
Гл.инж.пр.	Дашкевич		
Н. контр	Дашкевич		
Нач. отд.	Каташев		

3.503.1-76.1.230С6

Блок стойки (3СП8-51-2 и 1СП10-51-2). Сборочный чертеж

Стадия	Масса	Масштаб
Р	см. табл.	1:25
Лист	Листов 1	

ПРОМТРАНСНИИПРОЕКТ

Инв. № подл. | Подпись и дата | Взам. инв. №

Инв. № подл. | Подпись и дата | Взам. инв. №

Формат	Зона	Поз.	Обозначение	Наименование	Кол. на исполн. –	01	Примечание
				Документация			
А3			3.503.1-76.1.240 СБ	Сборочный чертеж	X	X	
А3			3.503.1-76.1.000 РС	Ведомость расхода			
				стали на элемент	X	X	
А3			3.503.1-76.1.000 РМ	Ведомость расхода			
				материалов на элемент	X	X	
А4			3.503.1-76.1.000 ТУ	Технические условия	X	X	
				Сборочные единицы			
А4		1	3.503.1-76.2.210-01	Каркас плоский КР15	2		
А4		2	3.503.1-76.2.220-01	Каркас плоский КР18	3		
А4		1	3.503.1-76.2.210-02	Каркас плоский КР16		2	
А4		2	3.503.1-76.2.230	Каркас плоский КР19		3	

3.503.1-76.1.240

Разраб.	Оганов	
Пров.	Андрианова	
Гл.инж.пр.	Дашкевич	
Н.контр.	Дашкевич	
Нач. отд.	Каташев	

Блок стайки (2 СП10-51-2 и 3 СП10-51-2)

Стадия	Лист	Листов
Р	1	2

ПРОМТРАНСНИИПРОЕКТ

Копировал | Формат А4

Инв. № подл. | Подпись и дата | Взам. инв. №

Формат	Зона	Поз.	Обозначение	Наименование	Кол. на исполн. –	01	Примечание
А4		3	3.503.1-76.2.510	Сетка арматурная С20	7	7	
				Детали			
А4		4	3.503.1-76.2.530	Хомут	48	47	
А4		5	-01	Хомут	96	94	
А4		6	3.503.1-76.2.570-02	Петля строповочная	8	8	
				Стержни отдельные			
Б4		7	3.503.1-76.1.241	ф32 А III ГОСТ 5781-82*, ℓ=11250	10		710,2 кг
Б4		7	3.503.1-76.1.242	ф22 А III ГОСТ 5781-82*, ℓ=11250		10	335,7 кг
				Материалы			
				Тяжелый бетон			
				по ГОСТ 25192-82 класса В25	8,98	8,89	м³

23243-01 39

3.503.1-76.1.240 | Лист 2

Копировал | Формат А4

Рис.1

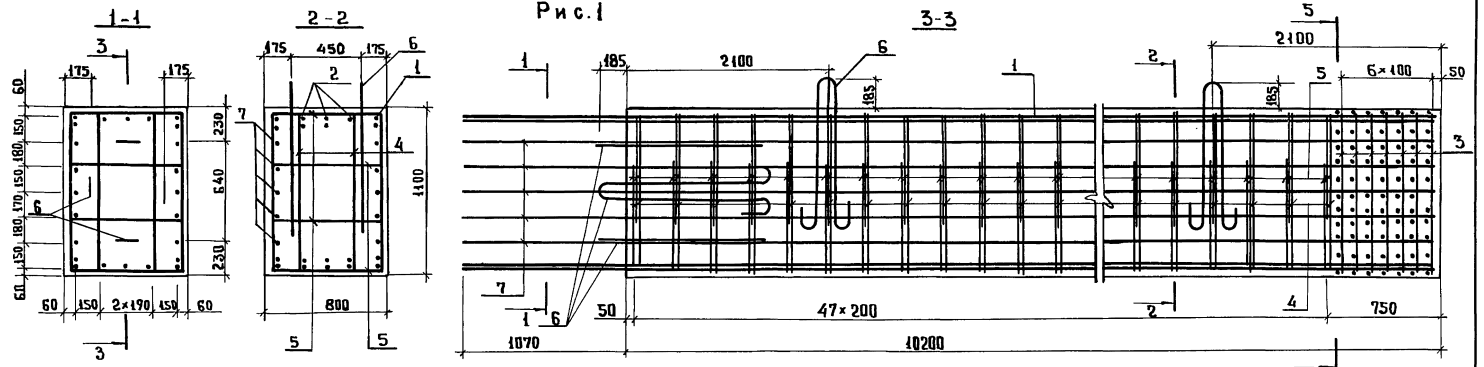

Рис.2

Обозначение	Марка	Опираемые пролеты, м	Рис.	Масса, т
3.503.1-76.1.240	2СП10-51-2	24+24, 24+18, 24+15, 24+12, 18+18, 18+15, 18+12	1	22,5
-01	3СП10-51-2	33+33, 33+24, 33+18, 33+15, 33+12	2	22,2

Разраб.	Рекеда		
Пров.	Оганов		
Гл.инжнр	Дашкевич		
Н. контр	Дашкевич		
Нач.отд	Каташев		

3.503.1 76.1.240 СБ

Блок стойки (2СП10-51-2 и 3СП10-51-2) Сборочный чертеж

Стадия	Масса	Масштаб
Р	см. табл.	1:25
Лист	Листов	

ПРОМТРАНСНИИПРОЕКТ

Инв. № подл. | Подпись и дата | Взам. инв. №

Инв. №подл.	Подпись и дата	Взам. инв. №

Формат	Зона	Поз.	Обозначение	Наименование	Кол. на исполн. 3.503.1-76.1.250 –	01	Примечание
				Документация			
А3			3.503.1-76.1.250 СБ	Сборочный чертеж	×	×	
А3			3.503.1-76.1.000 РС	Ведомость расхода стали на элемент	×	×	
А3			3.503.1-76.1.000 РМ	Ведомость расхода материалов на элемент	×	×	
А4			3.503.1-76.1.000 ТУ	Технические условия	×	×	
				Сборочные единицы			
А4		1	3.503.1-76.2.250	Каркас плоский КР 24	4		
А4		1	3.503.1-76.2.260	Каркас плоский КР 25		4	
А4		2	3.503.1-76.2.270	Каркас плоский КР 26	2		
А4		2	-01	Каркас плоский КР 27		2	
А4		3	3.503.1-76.2.280	Каркас плоский КР 28	2		

			3.503.1-76.1.250
Разраб.	Андрианова		Блок ригеля (1РК70-51-6 и 2РК70-51-6)
Прав.	Аганов		Стадия: Р; Лист: 1; Листов: 2
Гл. инж. пр	Дашкевич		ПРОМТРАНСНИИПРОЕКТ
Н. контр.	Дашкевич		
Нач. отд.	Катышев		

Копировал Формат А4

Инв. №подл.	Подпись и дата	Взам. инв. №

Формат	Зона	Поз.	Обозначение	Наименование	Кол. на исполн. 3.503.1-76.1.250 –	01	Примечание
А4		3	3.503.1-76.2.280-01	Каркас плоский КР 29		2	
				Детали			
А4		4	3.503.1-76.2.540	Хомут	16		
А4		4	-03	Хомут		16	
А4		5	-01	Хомут	48		
А4		5	-04	Хомут		48	
А4		6	-02	Хомут	24		
А4		6	-05	Хомут		24	
А4		7		Стяжка	8	8	
А4		8	3.503.1-76.2.560-03	Петля строповочная	4	4	
				Стержни отдельные			
Б4		9	3.503.1-76.1.251	Ф12 А III ГОСТ 5781-82* L=5430	4	4	19,3 кг
Б4		10	3.503.1-76.1.252	Ф12 А III ГОСТ 5781-82* L=1000	8	8	7,1 кг
				Материалы			
				Тяжелый бетон по ГОСТ 25192-82 класса В25	4,10	4,10	м³

	3.503.1-76.1.250	Лист 2

Копировал Формат А4

23243-04 41

40

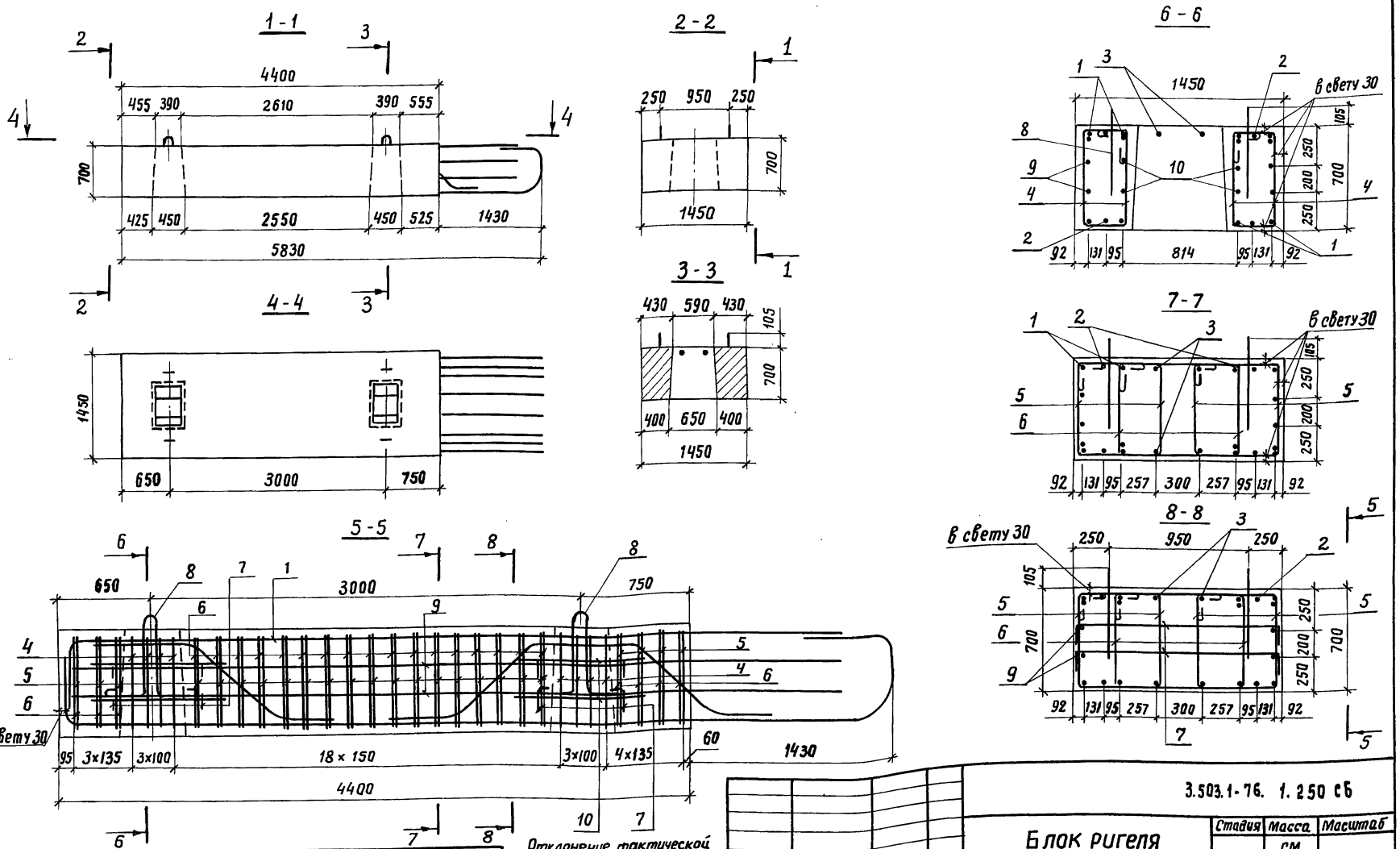

Обозначение	Опираемые пролеты, м	Марка	Масса, т
3.503.1-76.1.250	12+12, 15+12, 15+15, 18+18, 18+15, 12+12	1РК70-51-6	10,3
-01	24+24, 24+18, 24+15, 24+12	2РК70-51-6	10,3

Отклонение фактической длины выпусков арматуры из блока ригеля не должно превышать ±10мм; поверхность обетонируемой боковой грани ригеля сразу после распалубки обрабатываются проволочными щетками

Разраб.	Андрианова	
Пров.	Оганов	
Гл.инж.пр.	Дашкевич	
Н.контр.	Дашкевич	
Нач.отд.	Каташев	

3.503.1-76. 1.250 СБ

Блок ригеля (1РК 70-51-6 и 2РК70-51-6) Сборочный чертеж

Стадия	Масса	Масштаб
Р	см. табл.	—

Лист | Листов 1

ПРОМТРАНСНИИПРОЕКТ

Инв.№ подл. | Подпись и дата | Взам.инв.№

Копировал Хидин 23243-01 42 Формат А3

Инв. № подл. | Подпись и дата | Взам. инв. №

Формат	Зона	Поз	Обозначение	Наименование	Кол. на исполн. –	Кол. на исполн. 01	Примечание
				Документация			
А3			3.503.1-76.1.260 СБ	Сборочный чертеж	×	×	
А3			3.503.1-76.1.000 РС	Ведомость расхода стали на элемент	×	×	
А3			3.503.1-76.1.000 РМ	Ведомость расхода материалов на элемент	×	×	
А4			3.503.1-76.1.000 ТУ	Технические условия	×	×	
				Сборочные единицы			
А4		1	3.503.1-76.2.290	Каркас плоский КР30	4		
А4		1	-01	Каркас плоский КР31		4	
А4		2	3.503.1-76.2.300	Каркас плоский КР32	2		
А4		2	-01	Каркас плоский КР33		2	

3.503.1-76.1.260

Разраб.	Андрианова		Блок ригеля (1РП 70-51-6 и 2РП 70-51-6)
Пров.	Оганов		
Гл.инж.пр.	Дашкевич		
Н.контр.	Дашкевич		
Нач.отд.	Каташев		

Стадия	Лист	Листов
Р	1	2

ПРОМТРАНСНИИПРОЕКТ

Копировал | Формат А4

Инв. № подл. | Подпись и дата | Взам. инв. №

Формат	Зона	Поз.	Обозначение	Наименование	Кол. на исполн. –	Кол. на исполн. 01	Примечание
А4		3	3.503.1-76.2.310	Каркас плоский КР34	2		
А4		3	-01	Каркас плоский КР35		2	
				Детали			
А4		4	3.503.1-76.2.540	Хомут	16		
А4		4	-03	Хомут		16	
А4		5	-06	Хомут	50		
А4		5	-08	Хомут		50	
А4		6	-07	Хомут	25		
А4		6	-09	Хомут		25	
А4		7		Стяжка	8	8	
А4		8	3.503.1-76.2.560-03	Петля строповочная	4	4	
				Стержни отдельные			
Б4		9	3.503.1-76.1.261	ф12 AIII ГОСТ 5781-82*, ℓ=6660	4	4	23,7 кг
Б4		10	3.503.1-76.1.252	ф12 AIII ГОСТ 5781-82*, ℓ=1000	8	8	7,1 кг
				Материалы			
				Тяжелый бетон по ГОСТ 25192-82 класса В25	4,20	4,20	м³

23243-01 43

3.503.1-76.1.260 | Лист 2

42

Копировал | Формат А4

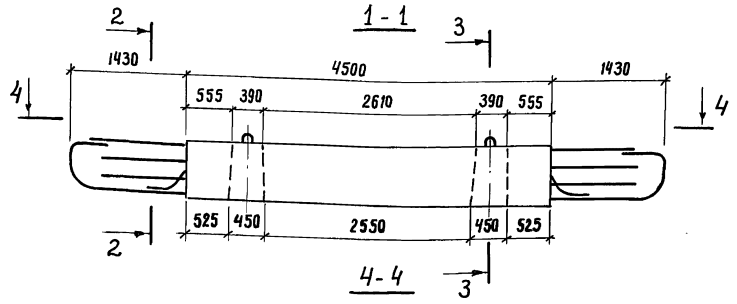

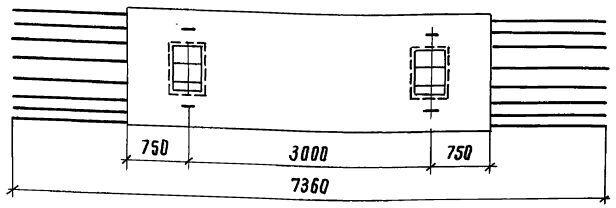

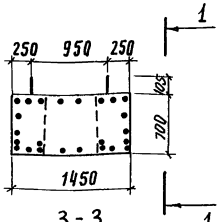

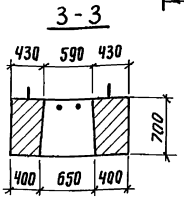

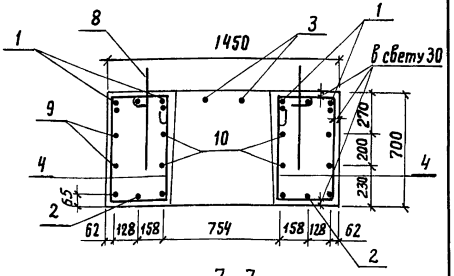

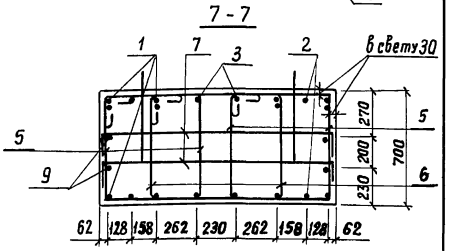

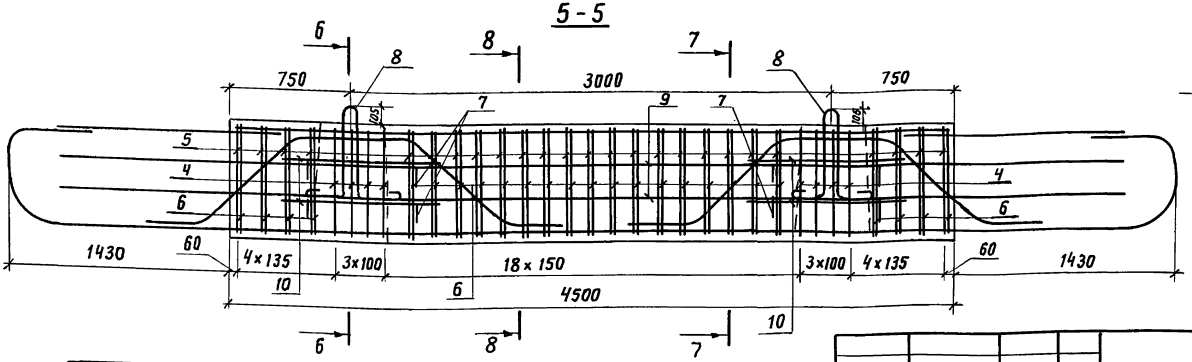

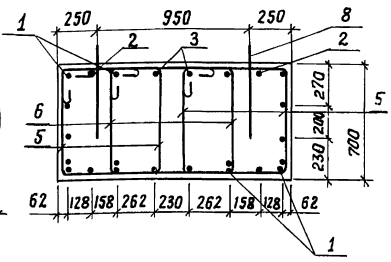

Обозначение	Опираемые пролеты, м	Марка	Масса, т
3.503.1-76.1.260	12+12, 15+12, 15+15 18+18, 18+15, 18+12	1РП70-51-6	10,5
-01	24+24, 24+18, 24+15, 24+12	2РП70-51-6	10,5

Отклонение фактической длины выпусков арматуры из блока ригеля не должно превышать ±10мм; поверхность забетонируемой боковой грани ригеля сразу после распалубки обрабатываются проволочными щетками

Разраб.	Андрианова	
Пров.	Оганов	
Гл.инж.пр.	Дашкевич	
Н. контр.	Дашкевич	
Нач.отд.	Каташев	

3.503.1-76.1.260 СБ

Блок ригеля (1РП70-51-6 и 2РП70-51-6) Сборочный чертеж

Стадия	Масса	Масштаб
Р	см. табл.	—
Лист	Листов 1	

ПРОМТРАНСНИИПРОЕКТ

Инв.№подл. | Подпись и дата | Взам.инв.№

Инв.№ подл.	Подпись и дата	Взам.инв.№

Формат	Зона	Поз.	Обозначение	Наименование	Кол. на исполн. 3.503.1-76.1.270 —	01	Примечание
				Документация			
А3			3.503.1-76.1.270 СБ	Сборочный чертеж	×	×	
А3			3.503.1-76.1.000 РС	Ведомость расхода стали			
				на элемент	×	×	
А3			3.503.1-76.1.000 РМ	Ведомость расхода			
				материалов на элемент	×	×	
А4			3.503.1-76.1.000 ТУ	Технические условия	×	×	
				Сборочные единицы			
А4		1	3.503.1-76.2.320	Каркас плоский КР36	4		
А4		1	-01	Каркас плоский КР37		4	
А4		2	3.503.1-76.2.330	Каркас плоский КР38	4		
А4		2	-01	Каркас плоский КР39		4	

Разраб.	Андрианова	
Прав.	Оганов	
Гл.инж.пр.	Дашкевич	
Н.контр.	Дашкевич	
Нач.отд.	Каташев	

3.503.1-76.1.270

Блок ригеля (1РК 80-51-6 и 2РК80-51-6)

Стадия	Лист	Листов
Р	1	2

ПРОМТРАНСНИИПРОЕКТ

Копировал Формат А4

Инв.№ подл.	Подпись и дата	Взам.инв.№

Формат	Зона	Поз.	Обозначение	Наименование	Кол. на исполн. 3.503.1-76.1.270 —	01	Примечание
А4		3	3.503.1-76.2.340	Каркас плоский КР40	2	2	
				Детали			
А4		4	3.503.1-76.2.540-10	Хомут	16		
А4		5	-11	Хомут	60		
А4		6	-12	Хомут	30		
А4		4	-13	Хомут		16	
А4		5	-14	Хомут		60	
А4		6	-15	Хомут		30	
А4		7	-02	Стяжка	8	8	
А4		8	3.503.1-76.2.560-05	Петля строповочная	4	4	
				Стержни отдельные			
Б4		9	3.503.1-76.1.251	ф12AIII ГОСТ 5781-82,* ℓ=5430	4	4	19,3 кг
Б4		10	3.503.1-76.1.252	ф12AIII ГОСТ 5781-82,* ℓ=1000	8	8	7,1 кг
				Материалы			
				Тяжелый бетон по			
				ГОСТ 25192-82 класса В25	5,74	5,74	м³

23243-01 45

3.503.1-76.1.270 Лист 2

Копировал Формат А4

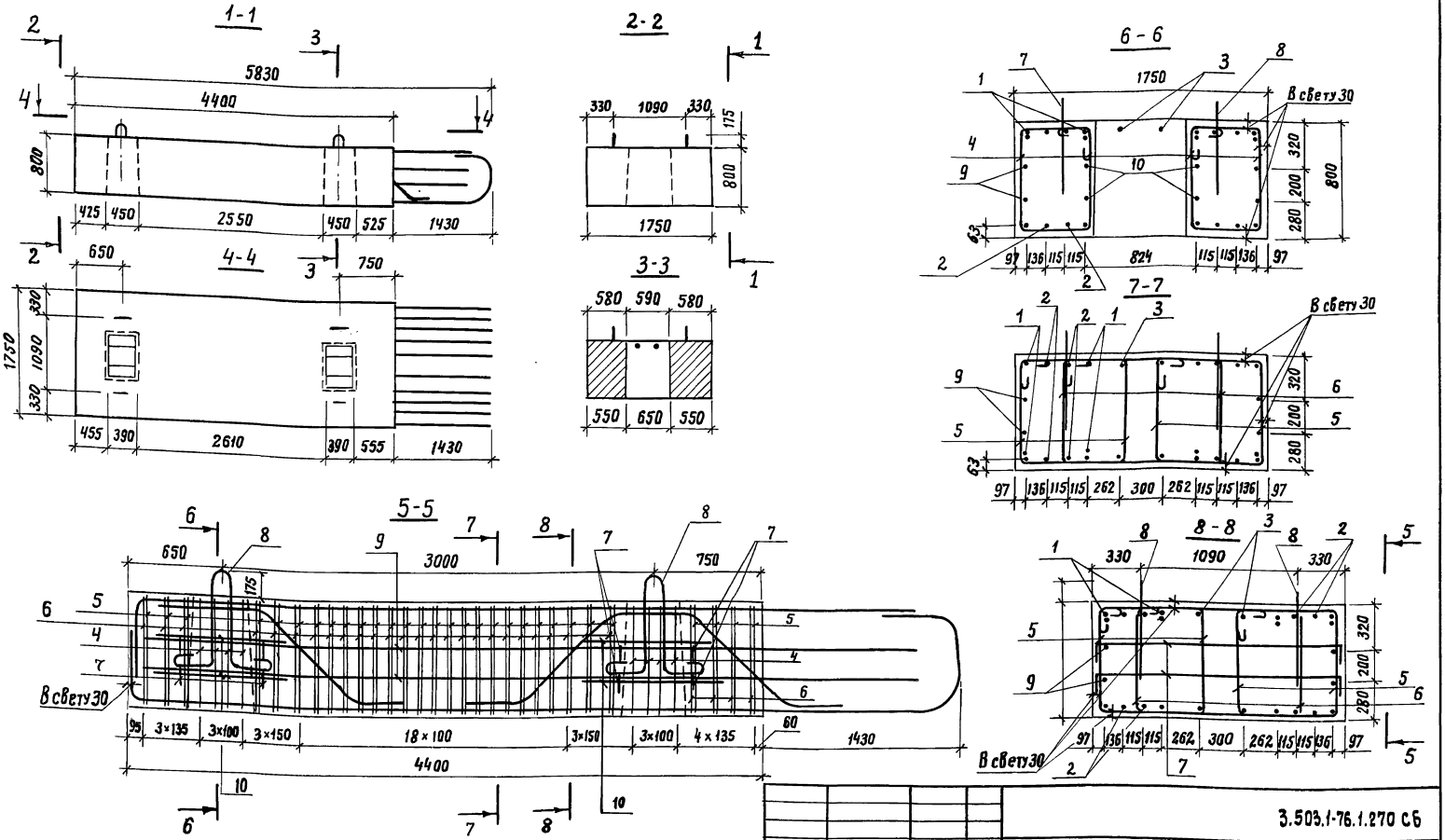

Обозначение	Опираемые пролеты, м	Марка	Масса, т
3.503.1-76.1.270	33+12, 33+15	1РК80-51-6	14,4
-01	33+18, 33+24, 33+33	2РК80-51-6	14,4

1. Отклонение фактической длины выпусков арматуры из блока ригеля не должно превышать ± 10 мм
2. Поверхность обетонируемой боковой грани ригеля сразу после распалубки обрабатывается проволочными щетками

Разраб.	Андрианова		
Пров.	Оганов		
Гл. инж. пр.	Дашкевич		
Н. контр.	Дашкевич		
Нач. отд.	Катацев		

3.503.1-76.1.270 СБ

Блок ригеля (1РК80-51-6 и 2РК80-51-6) Сборочный чертеж

Стадия	Масса	Масштаб
Р	см. табл.	—
Лист	Листов 1	

ПРОМТРАНСНИИПРОЕКТ

Инв. № подл. | Подпись и дата | Взам. инв. №

23243-01 46 Копировал

Формат А3

Инв.№ подл.	Подпись и дата	Взам. инв.№

Формат	Зона	Поз.	Обозначение	Наименование	Кол. на исполн. –	01	3.503.1-76.1.280	Примечание
				Документация				
А3			3.503.1-76.1.280 СБ	Сборочный чертеж	×	×		
А3			3.503.1-76.1.000 РС	Ведомость расхода стали на элемент	×	×		
А3			3.503.1-76.1.000 РМ	Ведомость расхода материалов на элемент	×	×		
А4			3.503.1-76.1.000 ТУ	Технические условия	×	×		
				Сборочные единицы				
А4		1	3.503.1-76.2.350	Каркас плоский КР41	4			
А4		1	3.503.1-76.2.360	Каркас плоский КР 42		4		
А4		2	3.503.1-76.2.370	Каркас плоский КР 43	2			
А4		2	-01	Каркас плоский КР44		2		

Разраб.	Андрианова		3.503.1-76.1.280
Прав.	Оганов		Блок ригеля (1РП80-51-6 и 2РП80-51-6)
Гл.инж.пр.	Дашкевич		Стадия: Р; Лист: 1; Листов: 2
Н.контр.	Дашкевич		ПРОМТРАНСНИИПРОЕКТ
Нач.отд.	Каташев		

Копировал Формат А4

Инв.№ подл.	Подпись и дата	Взам. инв.№

Формат	Зона	Поз.	Обозначение	Наименование	Кол. на исполн. –	01	3.503.1-76.1.280	Примечание
А4		3	3.503.1-76.2.380	Каркас плоский КР45	2			
А4		3	-01	Каркас плоский КР46		2		
				Детали				
А4		4	3.503.1-76.2.540-10	Хомут	16	16		
А4		5	-11	Хомут	50	50		
А4		6	-16	Хомут	25	25		
А4		7	01	Стяжка	8	8		
А4		8	3.503.1-76.2.560 05	Петля строповочная	4	4		
				Стержни отдельные				
Б4		9	3.503.1-76.1.261	ф12 AIII ГОСТ 5781-82,* ℓ=6660	4	4		23,7 кг
Б4		10	3.503.1-76.1.252	ф12 AIII ГОСТ 5781-82,* ℓ=1000	8	8		7,1 кг
				Материалы				
				Тяжелый бетон по ГОСТ 25192-82 класса В25	5,88	5,88		м³

23243-01 47

3.503.1-76.1.280 Лист 2

Копировал Формат А4

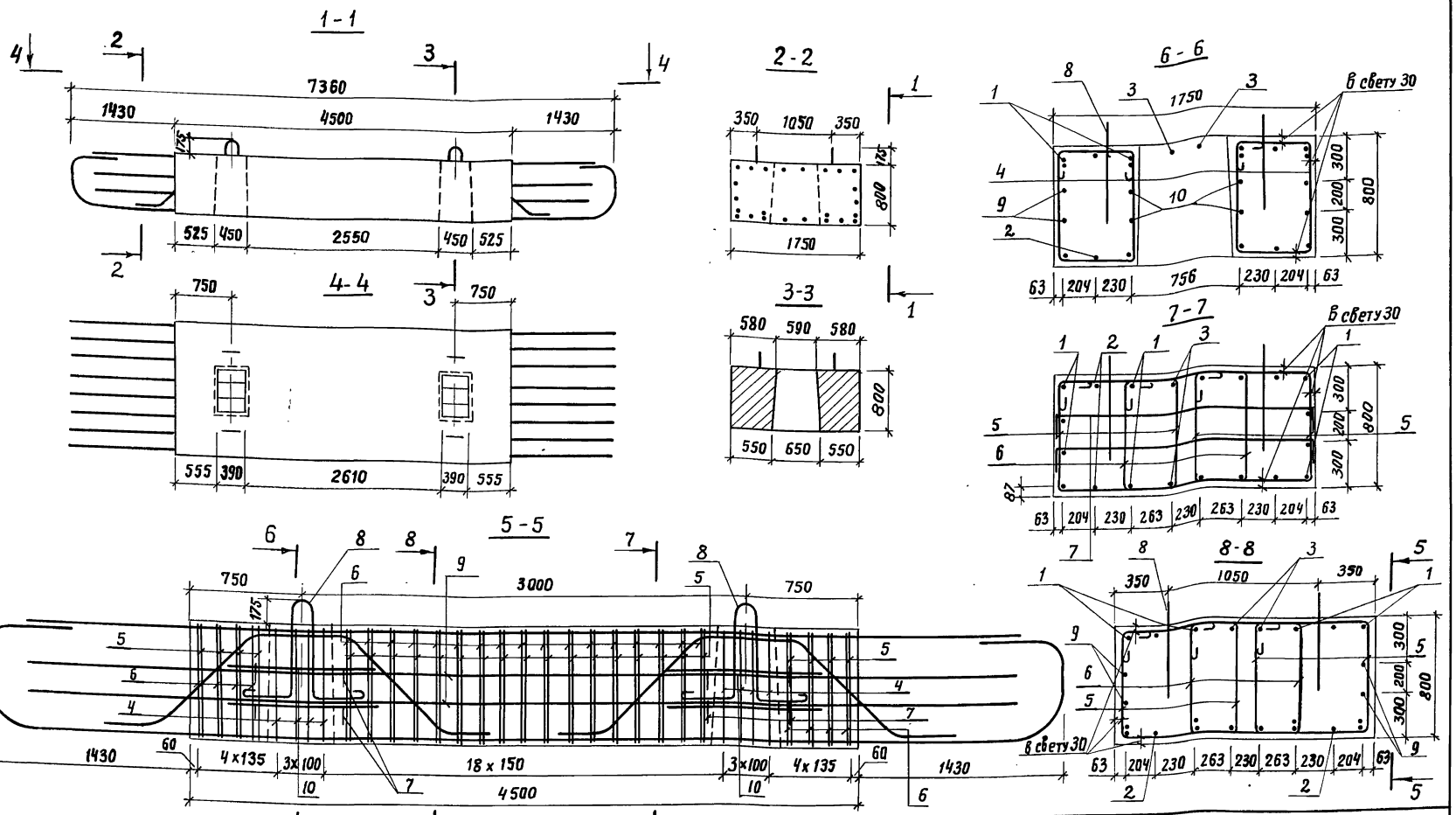

Обозначение	Опираемые пролеты, м	Марка	Масса, т
3.503.1-76.1.280	33+12, 33+15	1РП80-51-6	14,7
-01	33+18, 33+24, 33+33	2РП80-51-6	14,7

1. Отклонение фактической длины выпусков арматуры из блока ригеля не должно превышать ±10мм
2. Поверхность обетонируемой боковой грани ригеля сразу после распалубки обрабатываются проволочными щетками

Разраб.	Андрианова	
Пров.	Оганов	
Гл.инж.пр.	Дашкевич	
Н. контр.	Дашкевич	
Нач.отд.	Каташев	

3.503.1.-76.1.280 СБ

Блок ригеля (1РП80-51-6 и 2РП80-51-6) Сборочный чертеж

Стадия	Масса	Масштаб
Р	см. табл.	—
Лист	Листов 1	

ПРОМТРАНСНИИПРОЕКТ

Инв.№подл. | Подпись и дата | Взам.инв.№

Марка элемента	Изделия арматурные																		Всего, кг
	Арматура класса																		
	А-I							А-III											
	ГОСТ 5781-82*							ГОСТ 5781-82*											
	ф8	ф20	ф22	ф25	ф28	ф32	Итого	ф10	ф12	ф14	ф16	ф18	ф20	ф22	ф25	ф28	ф32	Итого	
ф 250-51-6	16,3			37,2			53,5		181,6	160,5					164,6			506,7	560,2
ф 280-51-6	17,4			37,2			54,6		191,7	171,0					164,6			527,3	581,9
ф300-51-6	18,1			37,2			55,3		197,1	176,2					164,6			537,9	593,2
ф330-51-6	19,2				52,0		71,2		203,4	181,4					164,6			549,4	620,6
ф380-51-6	21,3					75,6	96,9		218,9	197,1					171,2			587,2	684,1
ф450-51-6	23,8					75,6	99,4		204,3	261,2					171,2			636,7	736,1
фэ 300-51-6	18,1			37,2			55,3		197,1	176,2					164,6			537,9	593,2
фэ 330-51-6	19,2				52,0		71,2		203,4	181,4					164,6			549,4	620,6
фэ 380-51-6	21,3					75,6	96,9		295,8	92,5					171,2			559,5	656,4
фэ 400-51-6	22,0					75,6	97,6		192,7	245,2					171,2			609,1	706,7
1сп6-51-6	82,0	4,4			12,6		99,0	16,4		89,6	81,1							187,1	286,1
2сп6-51-6	82,0	4,4			12,6		99,0	16,4			202,5				44,1			263,0	362,0
1сп8-51-6	120,7			27,9			148,6	28,2			286,0							314,2	462,8
2сп8-51-6	120,7			27,9			148,6	28,2			271,4				44,1			343,7	492,3
3сп8-51-6	118,2			27,9			146,1	28,2			110,9				410,8		87,9	637,8	783,9
4сп8-51-6	118,2			27,9			146,1	28,2			110,9				372,0		87,9	599,0	745,1
1сп10-51-6	160,6				37,8		198,4	31,8			352,1							383,9	582,3
2сп10-51-6	160,6				37,8		198,4	31,8			208,1		202,2		44,1			486,2	684,6

Инв.№ подл. | Подпись и дата | Взам. инв.№

Разраб.	Ледянкина		
Проверил	Андрианова		
Гл.инж.пр	Дашкевич		
Н.контр.	Дашкевич		
Нач.отд.	Катаев		

3.503.1-76.1.000 РС

Ведомость расхода стали на элемент

Стадия	Лист	Листов
Р	1	2

ПРОМТРАНСНИИПРОЕКТ

Марка элемента	Изделия арматурные																		
	Арматура класса																		Всего, кг
	А-I							А-III											
	ГОСТ 5781-82*							ГОСТ 5781-82*											
	ф 8	ф 20	ф 22	ф 25	ф 28	ф 32	Итого	ф 10	ф 12	ф 14	ф 16	ф 18	ф 20	ф 22	ф 25	ф 28	ф 32	Итого	
3СП10-51-6	158,0				37,8		195,8	31,8			136,1				502,0		87,9	757,8	953,6
4СП10-51-6	158,0				37,8		195,8	31,8			136,1				452,0		87,9	707,8	903,6
1СП6-51-2	130,6			74,4			205,0	73,5						302,9			457,7	834,1	1039,1
2СП6-51-2	130,6			74,4			205,0	73,5				87,0					823,9	984,4	1189,4
1СП8-51-2	177,1				104,0		281,1	73,5					319,2			447,1		839,8	1120,9
2СП8-51-2	177,1				104,0		281,1	73,5				111,0					1051,3	1235,8	1516,9
3СП8-51-2	174,7				104,0		278,7	73,5						276,0			1018,3	1367,8	1646,5
1СП10-51-2	224,8					151,2	376,0	73,5				368,8			433,6			875,9	1251,9
2СП10-51-2	224,8					151,2	376,0	73,5								900,3	710,2	1684,0	2060,0
3СП10-51-2	221,2					151,2	372,4	73,5						335,7			1262,4	1671,6	2044,0
1РК70-51-6	12,6		24,0				36,6	154,4	26,4	16,8	16,4		160,2		161,4			535,6	572,2
2РК70-51-6	12,6		24,0				36,6		254,4	16,8	16,4	128,6					263,4	679,6	716,2
1РП70-51-6	13,0		24,0				37,0	157,4	30,8	16,8	25,0	155,2			207,2			592,4	629,4
2РП70-51-6	13,0		24,0				37,0		261,9	16,8	25,0		191,8		207,2			702,7	739,7
1РК80-51-6	17,4			37,2			54,6		26,4	472,0	141,6				219,2			859,2	913,8
2РК80-51-6	17,4			37,2			54,6	222,2	26,4	20,0	141,6					275,2		685,4	740,0
1РП80-51-6	15,0			37,2			52,2		30,8	386,0	26,0		194,0			266,4		903,2	955,4
2РП80-51-6	15,0			37,2			52,2		30,8	386,0	26,0			236,2			348,6	1027,6	1079,8

Инв. № подл. | Подпись и дата | Взам. инв. №

№ строки	Наименование материала и единицы измерения	Код материала	Код ед. изм.	Код и марка изделия, количество на марку Ф250-51-6	Ф280-51-6	Ф300-51-6	Ф330-51-6	Ф380-51-6	Ф450-51-6	Ф3300-51-6	Ф3330-51-6	Ф3380-51-6	Ф3400-51-6	1СП6-51-6	2СП6-51-6
1	Сортовой прокат обыкновенно-														
2	го качества	093000													
3	Сталь арматурная класса А-I, кг	093001	116	54,1	55,2	55,9	71,9	97,9	100,4	55,9	71,9	97,9	98,6	100,0	100,0
4	Сталь крупносортная, кг	093100	116	—	—	—	—	76,4	76,4	—	—	76,4	76,4	—	—
5	Сталь среднесортная, кг	093200	116	37,6	37,6	37,6	52,5	—	—	37,6	52,5	—	—	17,2	17,2
6	Катанка кг	093400	116	16,5	17,6	18,3	19,4	21,5	24,0	18,3	19,4	21,5	22,2	82,8	82,8
7	Сталь арматурная класса А-III кг	093004	116	511,7	532,5	543,2	554,8	593,1	643,1	543,2	554,8	565,1	615,2	189,0	265,6
8	Сталь крупносортная, кг	093100	116	—	—	—	—	—	—	—	—	—	—	—	—
9	Сталь среднесортная кг	093200	116	166,2	166,2	166,2	166,2	172,9	172,9	166,2	166,2	172,9	172,9	—	44,5
10	Сталь мелкосортная кг	093300	116	345,5	366,3	377,0	388,6	420,2	470,2	377,0	388,6	392,2	442,3	189,0	221,1
11	Итого стали в натуральной														
12	массе, кг		116	565,8	587,7	599,1	626,7	691,0	743,5	599,1	626,7	663,0	713,8	289,0	365,6
13	В том числе по укрупненному														
14	сортаменту:														
15	Сталь крупносортная, кг	093100	116	—	—	—	—	76,4	76,4	—	—	76,4	76,4	—	—
16	Сталь среднесортная, кг	093200	116	203,8	203,8	203,8	218,7	172,9	172,5	203,8	218,7	172,9	172,9	17,2	61,7
17	Сталь мелкосортная, кг	093300	116	345,5	366,3	377,0	388,6	420,2	470,2	377,0	388,6	392,2	442,3	189,0	221,1
18	Катанка, кг	093400	116	16,5	17,6	18,3	19,4	21,5	24,0	18,3	19,4	21,5	22,2	82,8	82,8
19	Всего стали, приведенной														
20	к стали класса А-I, кг		116	785,8	816,7	832,7	865,3	946,0	1020,0	832,7	865,3	906,0	978,3	370,3	479,8
21	Портландцемент	573110													
22	М 400, кг	573112	116	1750	1862	1939	2052	2722	2991	1939	2052	2722	2802	800	800
23	Щебень, м³	571110	113	4,22	4,49	4,67	4,94	6,56	7,21	4,67	4,94	6,56	6,75	1,77	1,77
24	Песок строительный, природный, м³	571140	113	3,16	3,37	3,50	3,71	4,92	5,41	3,50	3,71	4,92	5,06	1,33	1,33

Инв. № подл. | Подпись и дата | Взам. инв. №

Разраб.	Оганов	
Пров.	Андрианова	
Гл. инж. пр.	Дашкевич	
Н. контр.	Дашкевич	
Нач. отд.	Каташев	

3.503.1-76.1.000 РМ

Ведомость расхода материалов на элемент

Стадия	Лист	Листов
Р	1	3

ПРОМТРАНСНИИПРОЕКТ

NN строки	Наименование материала и единицы измерения	Код материала	Код ед. изм.	Код и марка изделия, количество на марку: 1СП8-51-6	2СП8-51-6	3СП8-51-6	4СП8-51-6	1СП10-51-6	2СП10-51-6	3СП10-51-6	4СП10-51-6	1СП6-51-2	2СП6-51-2	1СП8-51-2	2СП8-51-2
1	Сортовой прокат обыкновенно-														
2	го качества	093000													
3	Сталь арматурная класса А-I, кг	093001	116	150,1	150,1	147,6	147,6	200,4	200,4	197,8	197,8	207,0	207,0	283,9	283,9
4	Сталь крупносортная, кг	093100	116	—	—	—	—	—	—	—	—	—	—	—	—
5	Сталь среднесортная, кг	093200	116	28,2	28,2	28,2	28,2	38,2	38,2	38,2	38,2	75,1	75,1	105,0	105,0
6	Катанка, кг	093400	116	121,9	121,9	119,4	119,4	162,2	162,2	159,6	159,6	131,9	131,9	178,9	178,9
7	Сталь арматурная класса А-III, кг	093004	116	317,3	347,1	644,2	605,0	387,7	491,1	765,4	714,9	842,4	994,2	848,2	1248,1
8	Сталь крупносортная, кг	093100	116	—	—	88,8	88,8	—	—	88,8	88,8	462,3	832,1	—	1061,8
9	Сталь среднесортная, кг	093200	116	—	44,5	414,9	375,7	—	248,8	507,0	456,5	305,9	—	774,0	—
10	Сталь мелкосортная, кг	093300	116	317,3	302,6	140,5	140,5	387,7	242,3	169,6	169,6	74,2	162,1	74,2	186,3
11	Итого стали в натуральной														
12	массе, кг		116	467,4	497,2	791,8	752,6	588,1	691,5	963,2	912,7	1049,4	1201,2	1132,1	1532,0
13	В том числе по укрупненному														
14	сортаменту:														
15	Сталь крупносортная, кг	093100	116	—	—	88,8	88,8	—	—	88,8	88,8	462,3	832,1	—	1061,8
16	Сталь среднесортная, кг	093200	116	28,2	72,7	443,1	403,9	38,2	287,0	545,2	494,7	381,0	75,1	879,0	105,0
17	Сталь мелкосортная, кг	093300	116	317,3	312,9	140,5	140,5	387,7	242,3	169,6	169,6	74,2	162,1	74,2	186,3
18	Катанка, кг	093400	116	121,9	121,9	119,4	119,4	162,2	162,2	159,6	159,6	131,9	131,9	178,9	178,9
19	Всего стали, приведенной														
20	к стали класса А-I, кг		116	603,8	646,5	1068,8	1012,8	754,8	902,7	1292,3	1220,1	1411,6	1628,7	1496,8	2068,7
21	Портландцемент	573110													
22	М 400, кг	573112	116	1202	1202	1188	1188	1680	1680	1662	1662	1977	1977	2615	2615
23	Щебень, $м^3$	571110	113	2,66	2,66	2,62	2,62	3,71	3,71	3,67	3,67	4,37	4,37	5,78	5,78
24	Песок строительный, природный, $м^3$	571140	113	2,00	2,00	1,97	1,97	2,78	2,78	2,75	2,75	3,28	3,28	4,33	4,33

Инв. № подл. | Подпись и дата | Взам. инв. №

№ строки	Наименование материала и единицы измерения	Код материала	Код ед. изм.	Код и марка изделия, количество на марку: 3СП8-51-2	1СП10-51-2	2СП10-51-2	3СП10-51-2	1РК70-51-6	2РК70-51-6	1РП70-51-6	2РП70-51-6	1РК80-51-6	2РК80-51-6	1РП80-51-6	2РП80-51-6
1	Сортовой прокат обыкновенно-														
2	го качества	093000													
3	Сталь арматурная класса А-I, кг	093001	116	281,4	379,7	379,7	376,1	36,9	36,9	37,3	37,3	55,2	55,2	52,7	52,7
4	Сталь крупносортная, кг	093100	116	—	152,7	152,7	152,7	—	—	—	—	—	—	—	—
5	Сталь среднесортная, кг	093200	116	105,0	—	—	—	24,2	24,2	24,2	24,2	37,6	37,6	37,6	37,6
6	Катанка, кг	093400	116	176,4	227,0	227,0	223,4	12,7	12,7	13,1	13,1	17,6	17,6	15,2	15,2
7	Сталь арматурная класса А-III, кг	093004	116	1381,5	884,6	1700,8	1688,3	540,9	686,4	598,4	709,7	867,8	692,3	912,2	1037,9
8	Сталь крупносортная, кг	093100	116	1028,5	—	717,3	1275,0	—	266,0	—	—	—	—	—	352,1
9	Сталь среднесортная, кг	093200	116	278,8	437,9	909,3	339,1	324,8	—	209,3	403,0	221,4	278,0	465,0	238,6
10	Сталь мелкосортная, кг	093300	116	74,2	446,7	74,2	74,2	216,1	420,4	389,1	306,7	646,4	414,3	447,2	447,2
11	Итого стали в натуральной														
12	массе, кг		116	1662,9	1264,3	2080,5	2064,4	577,8	723,3	635,7	747,0	923,0	747,5	964,9	1090,6
13	В том числе по укрупненному														
14	сортаменту:														
15	Сталь крупносортная, кг	093100	116	1028,5	152,7	870,0	1427,7	—	266,0	—	—	—	—	—	352,1
16	Сталь среднесортная, кг	093200	116	383,8	437,9	909,3	339,1	349,0	24,2	233,5	427,2	259,0	315,6	502,6	276,2
17	Сталь мелкосортная, кг	093300	116	74,2	446,7	74,2	74,2	216,1	420,4	389,1	306,7	646,4	414,3	447,2	447,2
18	Катанка, кг	093400	116	176,4	227,0	227,0	223,4	12,7	12,7	13,1	13,1	17,6	17,6	15,2	15,2
19	Всего стали, приведенной														
20	к стали класса А-I, кг		116	2256,9	1644,7	2811,8	2790,4	810,4	1018,5	893,0	1052,2	1296,2	1045,2	1357,1	1536,9
21	Портландцемент	573110													
22	М 400, кг	573112	116	2582	3252	3252	3220	1650	1650	1690	1690	2310	2310	2366	2366
23	Щебень, $м^3$	571110	113	5,70	7,18	7,18	7,11	3,28	3,28	3,36	3,36	4,59	4,59	4,71	4,71
24	Песок строительный, природный, $м^3$	571140	113	4,28	5,39	5,39	5,33	2,46	2,46	2,52	2,52	3,44	3,44	3,53	3,53

Инв. № подл. | Подпись и дата | Взам. инв. №

gost.e-ecolog.ru