ТИПОВЫЕ КОНСТРУКЦИИ, ИЗДЕЛИЯ И УЗЛЫ
ЗДАНИЙ И СООРУЖЕНИЙ

Серия 3.503.1-90

ПРОМЕЖУТОЧНЫЕ ОПОРЫ ПОД ПРОЛЕТНЫЕ СТРОЕНИЯ ДЛИНОЙ 12,15,18,24 и 33м ДЛЯ АВТОДОРОЖНЫХ ГУТЕПРОВОДОВ ПОД НАГРУЗКУ ОТ АВТОМОБИЛЕЙ-САМОСВАЛОВ БелАЗ-548

Выпуск 3

Монолитные железобетонные конструкции

Рабочие чертежи

gost.e-ecolog.ru

ТИПОВЫЕ КОНСТРУКЦИИ, ИЗДЕЛИЯ И УЗЛЫ
ЗДАНИЙ И СООРУЖЕНИЙ

Серия 3.503.1-90

ПРОМЕЖУТОЧНЫЕ ОПОРЫ ПОД ПРОЛЕТНЫЕ СТРОЕНИЯ ДЛИНОЙ 12,15,18,24 и 33м ДЛЯ АВТОДОРОЖНЫХ ПУТЕПРОВОДОВ ПОД НАГРУЗКУ ОТ АВТОМОБИЛЕЙ-САМОСВАЛОВ БелАЗ-548

Выпуск 3

Монолитные железобетонные конструкции

Рабочие чертежи

Разработаны институтом Промтрансниипроект
Главный инженер института В.И.Поляков
Главный инженер проекта В.Е.Дыжевич

Утверждены Госстроем СССР,
протокол №8А-16 от 20 апреля 1983 г.
Введены в действие с 25.11.89
институтом Промтрансниипроект,
приказ №86 от 12 июня 1989 г.

Инв. № подл. | Подпись и дата | Взам. инв. №

Обозначение документа	Наименование	Стр.
3.503.1-90.3-ТО	Техническое описание	3
3.503.1-90.3-1	Фундамент Ф420-74-2	4
-1СБ	Фундамент Ф420-74-2. Сборочный чертеж	5
-2	Фундамент Ф440-74-2	6
-2СБ	Фундамент Ф440-74-2. Сборочный чертеж	7
-3	Фундамент Ф460-74-2	8
-3СБ	Фундамент Ф460-74-2. Сборочный чертеж	9
-4	Фундамент Ф500-74-2	10
-4СБ	Фундамент Ф500-74-2. Сборочный чертеж	11
-5	Фундамент Ф3500-74-2	12
-5СБ	Фундамент Ф3500-74-2. Сборочный чертеж	13
-6	Фундамент Ф3530-74-2	14
-6СБ	Фундамент Ф3530-74-2. Сборочный чертеж	15
-7	Фундамент Ф540-74-2	16
-7СБ	Фундамент Ф540-74-2. Сборочный чертеж	17
-8	Фундамент СФ210-74-30	18
-8СБ	Фундамент СФ210-74-30. Сборочный чертеж	19
-9	Фундамент СФ270-74-34	20
-9СБ	Фундамент СФ270-74-34. Сборочный чертеж	21
-10	Фундамент СФ270-74-36	22
-10СБ	Фундамент СФ270-74-36. Сборочный чертеж	23
-11	Фундамент СФ300-74-45	24
-11СБ	Фундамент СФ300-74-45. Сборочный чертеж	25
-12	Фундамент СФ405-74-12	26
-12СБ	Фундамент СФ405-74-12. Сборочный чертеж	27
3.503.1-90.3-13	Фундамент СФ420-74-16	28
-13СБ	Фундамент СФ420-74-16. Сборочный чертеж	29
-14	Фундамент СФ510-74-20	30
-14СБ	Фундамент СФ510-74-20. Сборочный чертеж	31
-15	Ригель 1Р120-74-2	32
-15СБ	Ригель 1Р120-74-2. Сборочный чертеж	33
-16	Ригель 2Р120-74-2	34
-16СБ	Ригель 2Р120-74-2. Сборочный чертеж	35
-17	Ригель 1Р130-74-2	36
-17СБ	Ригель 1Р130-74-2. Сборочный чертеж	37
-18	Ригель 2Р130-74-2	38
-18СБ	Ригель 2Р130-74-2. Сборочный чертеж	39
-19	Подферменник ПФ1... ПФ6	40
-19СБ	Подферменник ПФ1... ПФ6. Сборочный чертеж	40
-20	Подферменник ПФ7... ПФ12	41
-20СБ	Подферменник ПФ7... ПФ12. Сборочный чертеж	41
-21	Подферменник ПФ13... ПФ18	42
-21СБ	Подферменник ПФ13... ПФ18. Сборочный чертеж	42
-22	Подферменник ПФ19... ПФ24	43
-22СБ	Подферменник ПФ19... ПФ24. Сборочный чертеж	43
-23	Подферменник ПФ25... ПФ30	44
-23СБ	Подферменник ПФ25... ПФ30. Сборочный чертеж	44
-РС	Ведомость расхода стали	45

Инв. № подл. | Подпись и дата | Взам. инв. №

Разраб.	Митина	
Пров.	Андрианова	
Гл. инж. пр.	Дашкевич	
Н. контр.	Дашкевич	
Нач. отд.	Каташев	

3.503.1-90.3

Содержание

Стадия	Лист	Листов
Р	1	2

ПРОМТРАНСНИИПРОЕКТ

Копировал Тц 23924-01 3 Формат А4

В настоящем выпуске приведены монолитные железобетонные конструкции опор.

МАТЕРИАЛЫ

Для изготовления монолитных конструкций опор применяется конструкционный тяжелый бетон класса В25 по ГОСТ 25192-82 и ГОСТ 26633-85.

Марка бетона по морозостойкости F принимается по СНиП 2.05.03-84 „Мосты и трубы".

Цемент и заполнители для бетона монолитных конструкций должны удовлетворять требованиям нормативных документов, приведенных в помещаемой ниже таблице.

Наименование компонентов	Нормативные документы
Цемент	СНиП III-43-75, п. 4.22, табл. 3 и 4 с учетом условий применения по табл. 3 ГОСТ 10178-85
Крупный заполнитель	СНиП III-43-75, п. 4.23; ГОСТ 10268-80
Мелкий заполнитель	СНиП III-43-75, п. 4.24; ГОСТ 10268-80
Вода	СНиП III-43-75, п. 4.27; ГОСТ 23732-79

Инв.№ подл. | Подпись и дата | Взам. инв.№

Гл. инж. пр.	Дашкевич		3.503.1-90.3-ТО
Нормоконт.	Дашкевич		
Нач. отд.	Каташев		Техническое описание

Стадия	Лист	Листов
Р	1	2

ПРОМТРАНСНИИПРОЕКТ

В качестве рабочей арматуры приняты стержни периодического профиля из низколегированной мартеновской горячекатаной стали класса А-III.

Распределительная арматура и подъемные петли – гладкие стержни из углеродистой горячекатаной стали класса А-I.

Марки стали, которые следует применять при изготовлении арматурных изделий в зависимости от расчетной температуры района эксплуатации сооружения, приведены в выпусках 0, 2 и 4 настоящей серии.

Проектное положение каркасов и сеток в опалубочных формах обеспечивается постановкой хомутов, скваток, которые привариваются к стержням сеток, каркасов при помощи сварочных клещей или крепятся вязальной проволокой.

Защитный слой бетона обеспечивается установкой в опалубочных формах бетонных кубиков.

Арматурная сталь принята по ГОСТ 5781-82*

Взам. инв.№ | Подпись и дата | Инв.№ подл.

Копировал Тех. 23924-01 4 Формат А4

Поз.	Наименование	кол. на 3.503.1-90.3-1	Обозначение документа
		—	
	Документация		
	Сборочный чертеж	X	3.503.1-90.3-1СБ
	Ведомость расхода стали	X	3.503.1-90.3-РС
	Техническое описание	X	-ТО
	Сборочные единицы		
1	Каркас КП4	2	3.503.1-90.4-1
2	КП5	2	-2
3	Сетка С25	1	-18
4	С26	1	-19
	Детали		
5	Стержень отдельный ф 28 А-III, ℓ=2100; 10,15 кг	16	без черт.

Разраб.	Зимина		3.503.1-90.3-1
Рассчит.	Андрианова		
Пров.	Андрианова		
Гл. инж. пр.	Дашкевич		
Н. контр.	Дашкевич		
Нач. отд.	Каташев		

Фундамент Ф 420-74-2

Стадия	Лист	Листов
Р	1	2

ПРОМТРАНСНИИПРОЕКТ

Взам. инв. № | Подпись и дата | Инв. № подл.

Копировал: Сол- Формат А4

Поз.	Наименование	кол. на 3.503.1-90.3-1	Обозначение документа
		—	
	Материалы		
	Тяжелый бетон по ГОСТ 25192-82 класса В25, м³	22,73	

Арматура класса А-III по ГОСТ 5781-82*

Взам. инв. № | Подпись и дата | Инв. № подл.

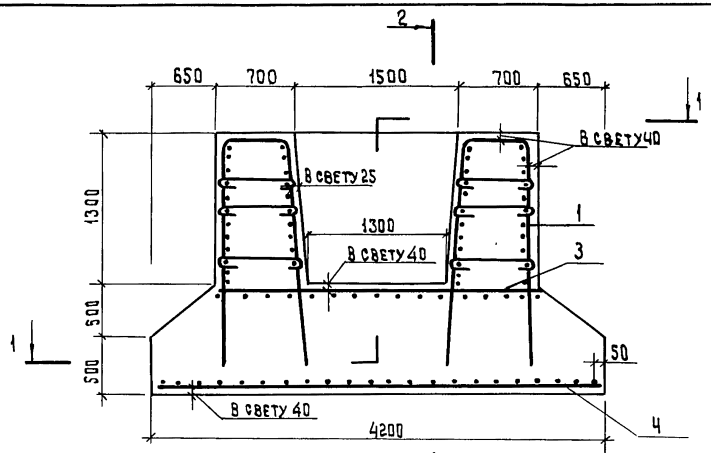

2–2

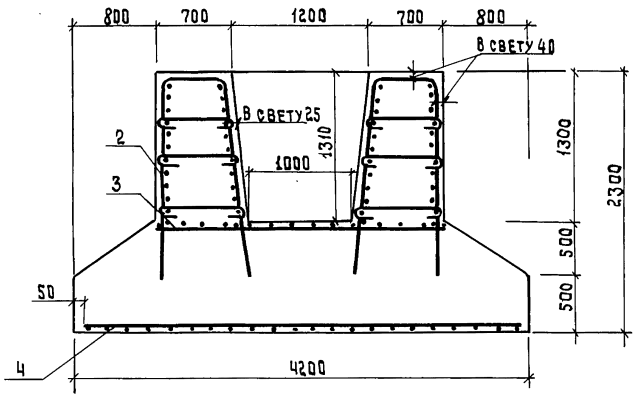

1–1

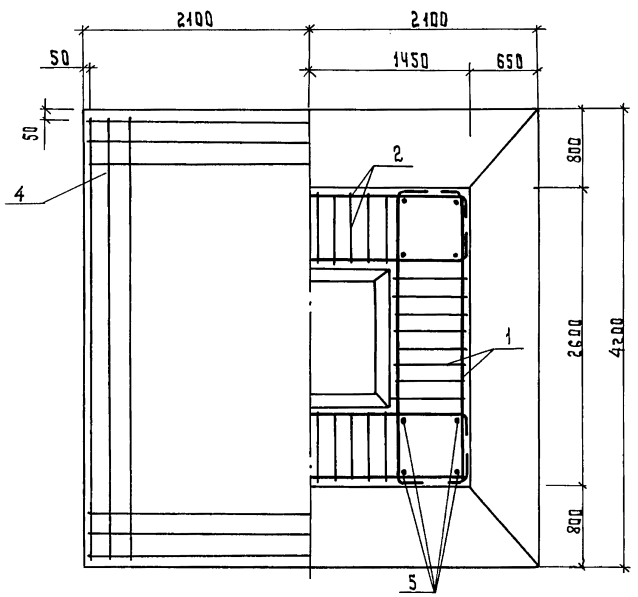

Разраб.	Зимина		
Рассчит.	Андрианова		
Пров.	Андрианова		
Гл. инж. пр.	Дашкевич		
Н. контр.	Лашкевич		
Нач. отд.	Каташев		

3.503.1-90.3-1 СБ

Фундамент Ф420-74-2

Сборочный чертеж

Стадия	Лист	Листов
Р		1

ПРОМТРАНСНИИПРОЕКТ

Копировал Тип 23924-01 6 Формат А3

Инв. № подл. | Подпись и дата | Взам. инв. №

Поз.	Наименование	Кол. на 3.503.1-90.3-2	Обозначение документа
		—	
	Документация		
	Сборочный чертеж	X	3.503.1-90.3-2СБ
	Ведомость расхода стали	X	3.503.1-90.3-РС
	Техническое описание	X	-ТО
	Сборочные единицы		
1	Каркас КП4	2	3.503.1-90.4-1
2	КП5	2	-2
3	Сетка С25	1	-18
4	С27	1	-19-01
	Детали		
5	Стержень отдельный ф 28 А-III, ℓ=2100; 10,15кг	16	без черт.

Разраб.	Зимина		3.503.1-90.3-2
Рассчит.	Андрианова		
Пров.	Андрианова		
Гл. инж. пр.	Дашкевич		
Н. контр.	Дашкевич		
Нач. отд.	Каташев		

Фундамент ф 440-74-2

Стадия	Лист	Листов
Р	1	2

ПРОМТРАНСНИИПРОЕКТ

Взам. инв. № | Подпись и дата | Инв. № подл.

Копировал: Сол- Формат А4

Поз.	Наименование	Кол. на 3.503.1-90.3-2	Обозначение документа
		—	
	Материалы		
	Тяжелый бетон по ГОСТ 25192-82 класса В25, м³	23,97	

Арматура класса А-III по ГОСТ 5781-82*

Взам. инв. № | Подпись и дата | Инв. № подл.

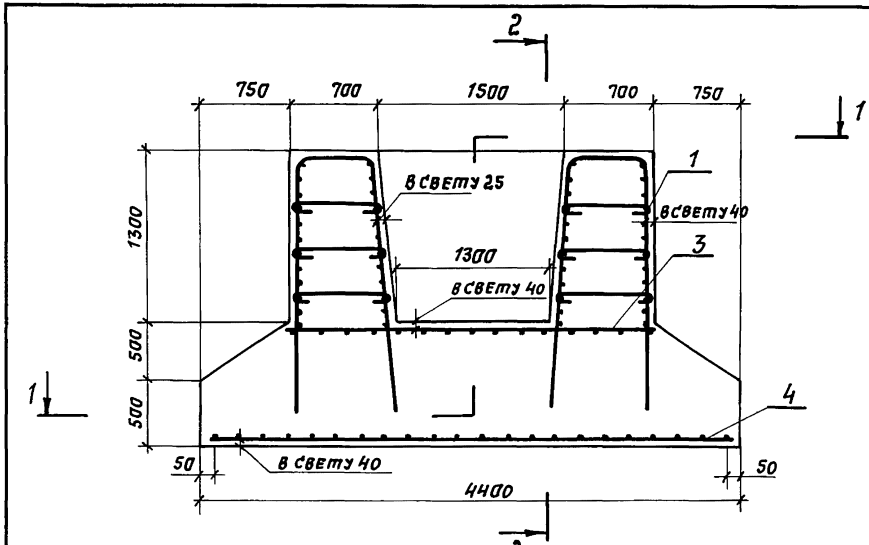

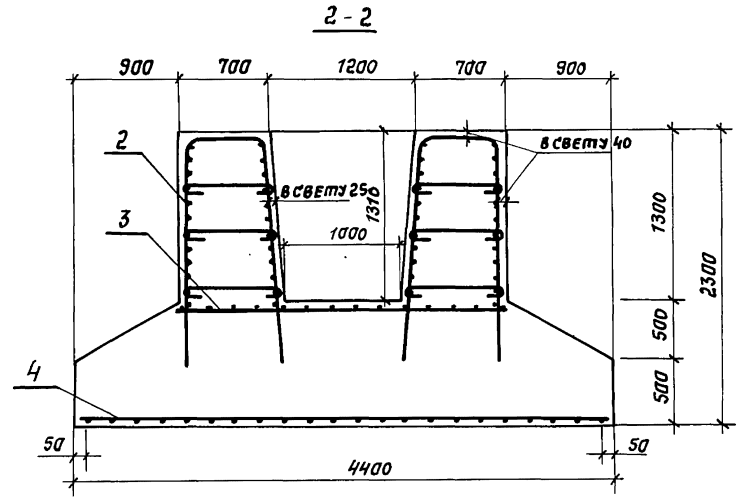

Разраб.	Зимина	
Рассчит	Андрианова	
Пров.	Андрианова	
Гл.инж.пр	Дашкевич	
Н. контр	Дашкевич	
Нач.отд	Катышев	

3.503.1-90.3-2 СБ

Фундамент Ф440-74-2
Сборочный чертеж

Стадия	Лист	Листов
Р		1

ПРОМТРАНСНИИПРОЕКТ

Взам. инв. №
Подпись и дата
Инв. № подл.

Поз.	Наименование	Кол. на 3.503.1-90.3-3	Обозначение документа
		—	
	Документация		
	Сборочный чертеж	X	3.503.1-90.3-3СБ
	Ведомость расхода стали	X	3.503.1-90.3-РС
	Техническое описание	X	-ТО
	Сборочные единицы		
1	Каркас КП4	2	3.503.1-90.4-1
2	КП5	2	-2
3	Сетка С25	1	-18
4	С28	1	-20
	Детали		
5	Стержень отдельный ⌀ 28 А III, ℓ=2100; 10,15кг	16	БЕЗ ЧЕРТ.

Разраб.	Зимина		
Рассчит.	Андрианова		
Пров.	Андрианова		
Гл. инж. пр	Дашкевич		
Н. контр.	Дашкевич		
Нач. от д.	Каташев		

Фундамент Ф460-74-2

3.503.1-90.3-3

Стадия	Лист	Листов
Р	1	2

ПРОМТРАНСНИИПРОЕКТ

Копировал

Формат А4

Поз.	Наименование	Кол. на 3.503.1-90.3-3	Обозначение документа
		—	
	Материалы		
	Тяжелый бетон по ГОСТ 25192-82 класса В25, $м^3$	25,26	

Арматура класса А-III по ГОСТ 5781-82*

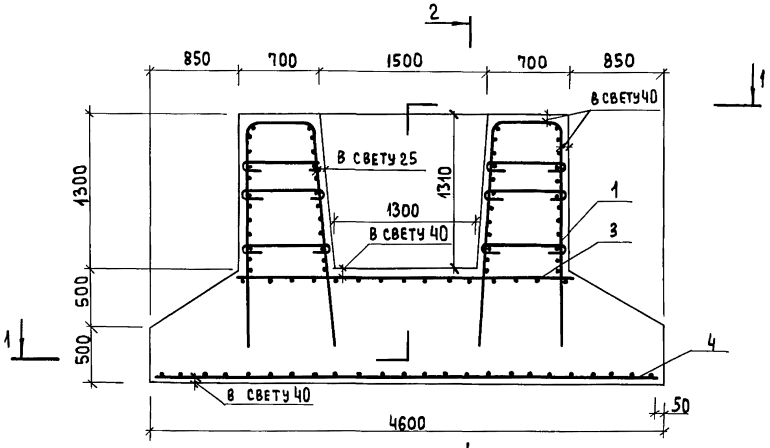

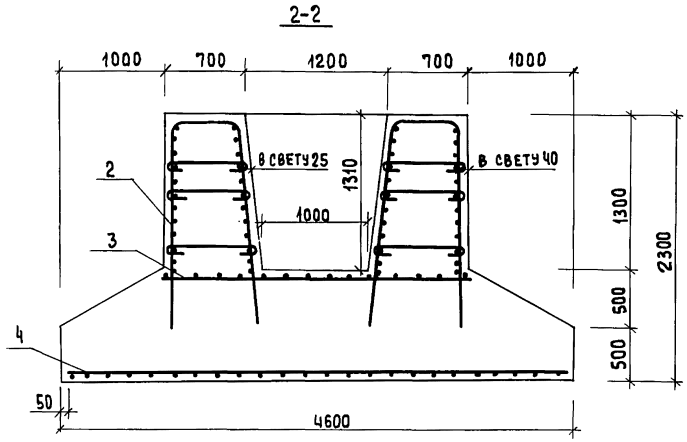

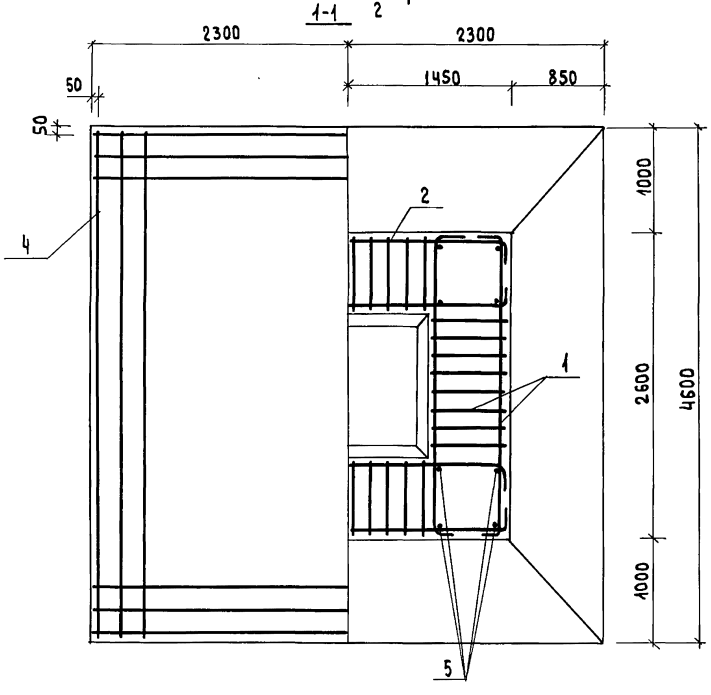

Разраб.	Зимина		
Рассчит.	Андрианова		
Пров.	Андрианова		
Гл. инж. пр.	Дашкевич		
Н. контр.	Дашкевич		
Нач. отд.	Каташев		

3.503.1-90.3-3 СБ

Фундамент Ф460-74-2
Сборочный чертеж

Стадия	Лист	Листов
Р		1

ПРОМТРАНСНИИПРОЕКТ

Инв. № подл. | Подпись и дата | Взам. инв. №

23924-01 10 Копировал

Формат А3

Поз.	Наименование	кол. на 3.503.1-90.3-4	Обозначение документа
		—	
	Документация		
	Сборочный чертеж	X	3.503.1-90.3 - 4СБ
	Ведомость расхода стали	X	3.503.1-90.3 - РС
	Техническое описание	X	- ТО
	Сборочные единицы		
1	Каркас КП4	2	3.503.1-90.4-1
2	КП5	2	-2
3	Сетка С25	1	-18
4	С29	1	-20-01
	Детали		
5	Стержень отдельный ф 28 AIII, ℓ = 2100; 10,15 кг	16	без черт.

Взам. инв. № | Подпись и дата | Инв. № подл.

Разраб.	Зимина	
Рассчит.	Андрианова	
Пров.	Андрианова	
Гл. инж. пр.	Дашкевич	
Н. контр.	Дашкевич	
Нач. отд.	Катаев	

3.503.1-90.3-4

Фундамент Ф 500-74-2

Стадия	Лист	Листов
Р	1	2

ПРОМТРАНСНИИПРОЕКТ

Копировал: Сост- Формат А4

Поз.	Наименование	кол. на 3.503.1-90.3-4	Обозначение документа
		—	
	Материалы		
	Тяжелый бетон по ГОСТ 25192-82 класса В25, м³	28,01	

Арматура класса А-III по ГОСТ 5781-82*

Взам. инв. № | Подпись и дата | Инв. № подл.

3.503.1-90.3-4 Лист 2

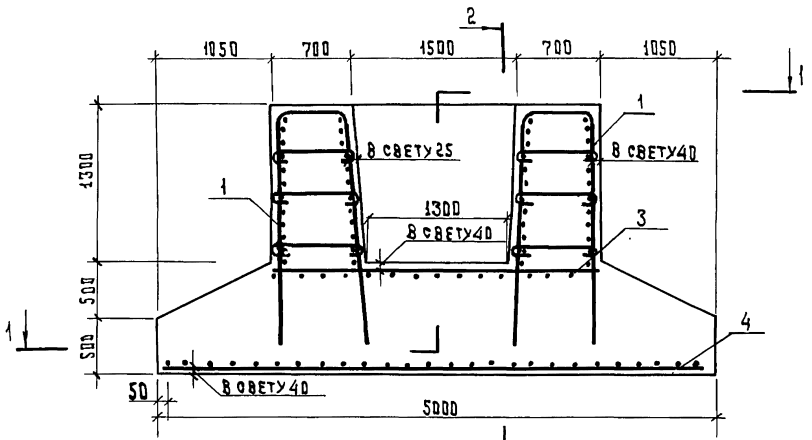

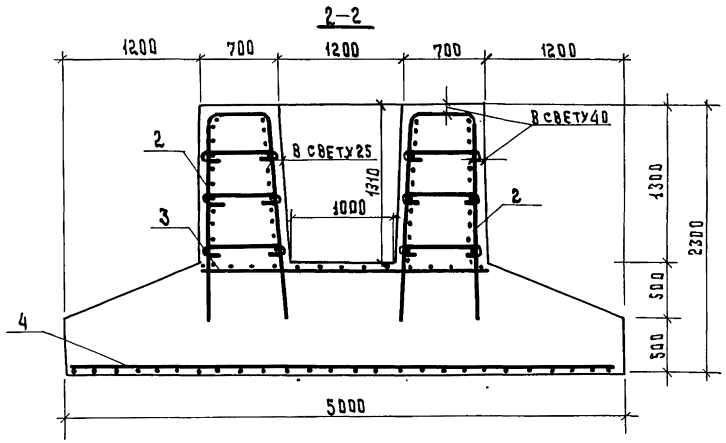

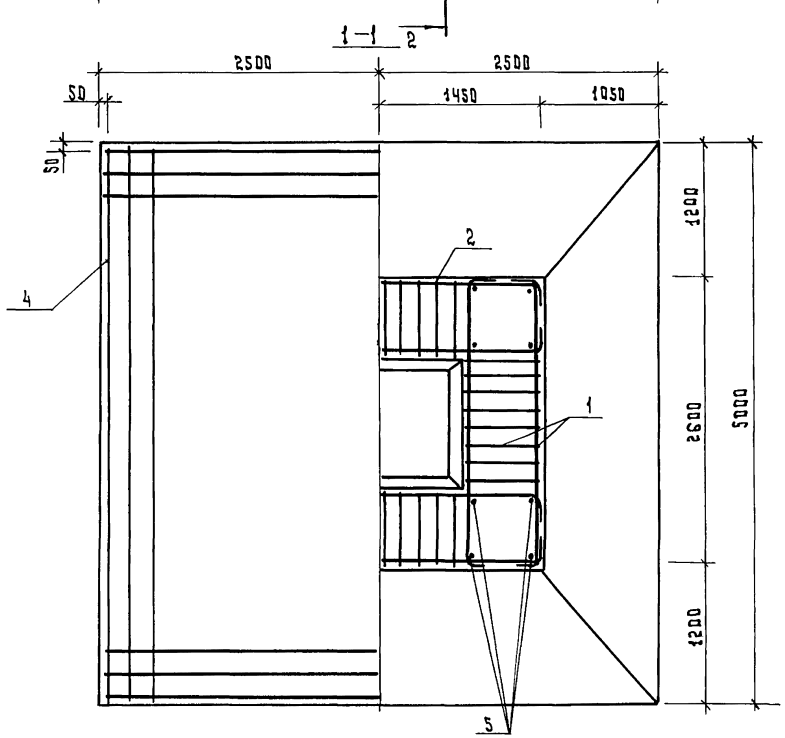

Разраб.	Зимина		
Рассчит.	Андрианова		
Пров.	Андрианова		
Гл.инж.пр	Дашкевич		
Н.контр.	Дашкевич		
Нач.отд.	Каташев		

3.503.1-90.3-4 СБ

Фундамент ФБ00-74-2
Сборочный чертеж

Стадия	Лист	Листов
Р		1

ПРОМТРАНСЭНЕРГОПРОЕКТ

Инв.№ подл. | Подпись и дата | Взам. инв.№

Копировал Тип 23924-01 12 Формат А3

Поз.	Наименование	Кол. на 3.503.1-90.3-5 —	Обозначение документа
	Документация		
	Сборочный чертеж	X	3.503.1-90.3-СБ
	Ведомость расхода стали	X	3.503.1-90.3-РС
	Техническое описание	X	-ТО
	Сборочные единицы		
1	Каркас КП4	2	3.503.1-90.4-1
2	КП5	2	-2
3	Сетка С25	1	-18
4	С29	1	-20-01
	Детали		
5	Стержень отдельный ф 28 А-III, ℓ= 2100; 10,15 кг	16	без черт.

Поз.	Наименование	Кол. на 3.503.1-90.3-5 —	Обозначение документа
	Материалы		
	Тяжелый бетон по ГОСТ 25192-82 класса В25, м³	28,01	

Арматура класса А-III по ГОСТ 5781-82*

Взам. инв. № | Подпись и дата | Инв. № подл.

Разраб.	Зимина	
Рассчит.	Андрианова	
Пров.	Андрианова	
Гл. инж. пр.	Дяшкевич	
Н. контр.	Дяшкевич	
Нач. отд.	Каташев	

3.503.1-90.3-5

Фундамент ФЭ 500-74-2

Стадия	Лист	Листов
Р	1	2

ПРОМТРАНСНИИПРОЕКТ

Копировал: Солт- Формат А4

3.503.1-90.3-5 Лист 2

 Копировал: Солт- Формат А4

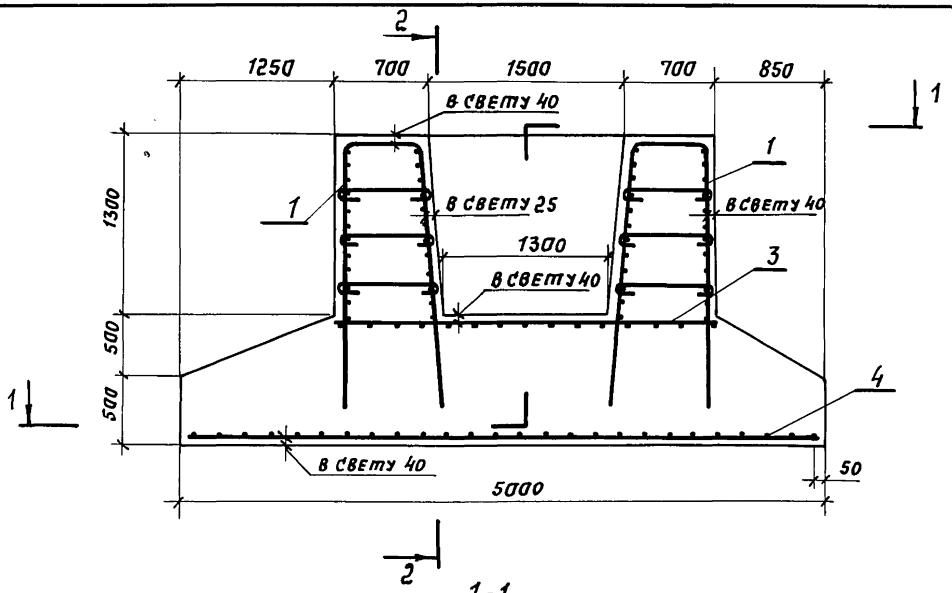

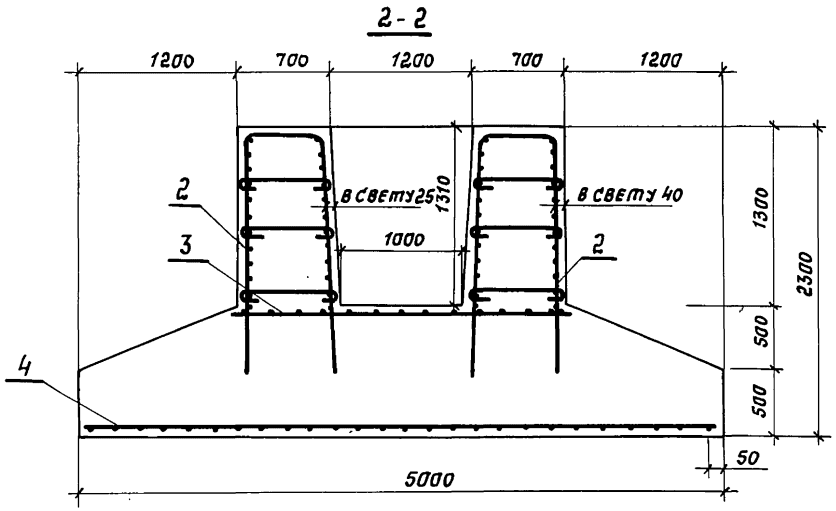

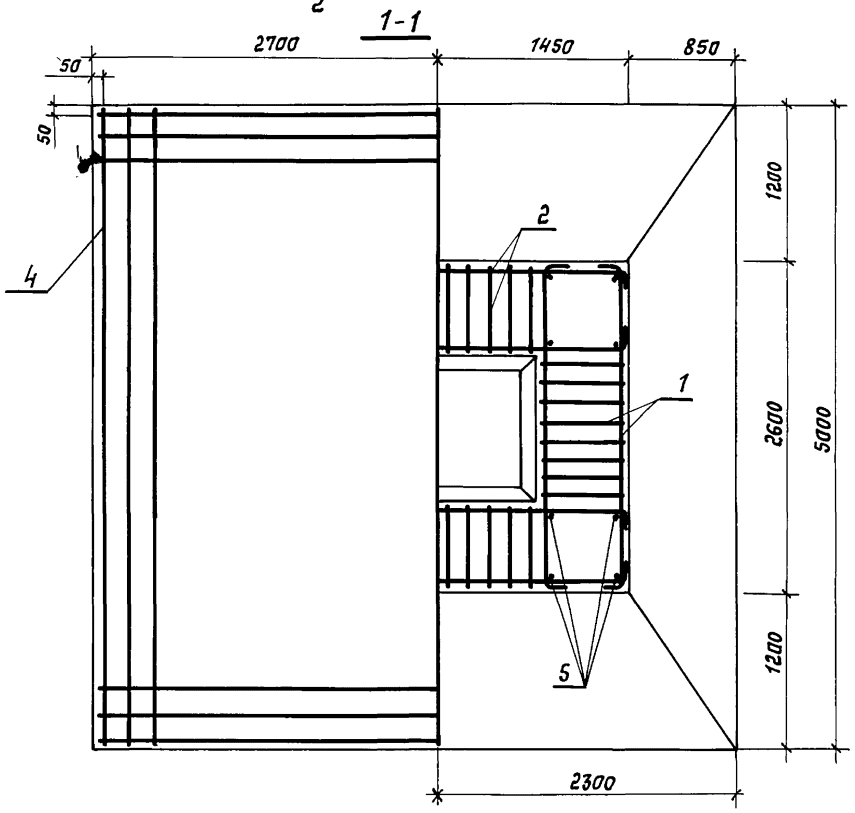

Разраб.	Зимина			3.503.1-90.3-5 СБ	
Рассчит.	Андрианова				
Пров.	Андрианова				
Гл. инж. пр.	Дашкевич			Стадия	Лист	Листов
Н. контр.	Дашкевич			Р		1
Нач. отд.	Каташев			Фундамент ФЭ 500-74-2 Сборочный чертеж		ПРОМТРАНСНИИПРОЕКТ

Инв. № подл. | Подпись и дата | Взам. инв. №

Поз.	Наименование	Кол. на 3.503.1-90.3-6	Обозначение документа
		—	
	Документация		
	Сборочный чертеж	X	3.503.1-90.3-6СБ
	Ведомость расхода стали	X	3.503.1-90.3-РС
	Техническое описание	X	-ТО
	Сборочные единицы		
1	Каркас КП4	2	3.503.1-90.4-1
2	КП5	2	-2
3	Сетка С 25	1	-18
4	С 30	1	-21
	Детали		
5	Стержень отдельный ф 28 А-III, ℓ=2100; 10,15 кг	16	без черт.

Разраб.	Зимина		3.503.1-90.3-6
Рассчит.	Андрианова		
Пров.	Андрианова		
Гл. инж. пр.	Дашкевич		
Н. контр.	Дашкевич		
Нач. отд.	Катышев		

Фундамент ФЭ 530-74-2

Стадия	Лист	Листов
Р	1	2

ПРОМТРАНСНИИПРОЕКТ

Копировал: Солг- Формат А4

Взам. инв. № | Подпись и дата | Инв. № подл.

Поз.	Наименование	Кол. на 3.503.1-90.3-6	Обозначение документа
		—	
	Материалы		
	Тяжелый бетон по ГОСТ 25192-82 класса В25, м³	30,20	

Арматура класса А-III по ГОСТ 5781-82*

Взам. инв. № | Подпись и дата | Инв. № подл.

 Копировал: Солг- Формат А4

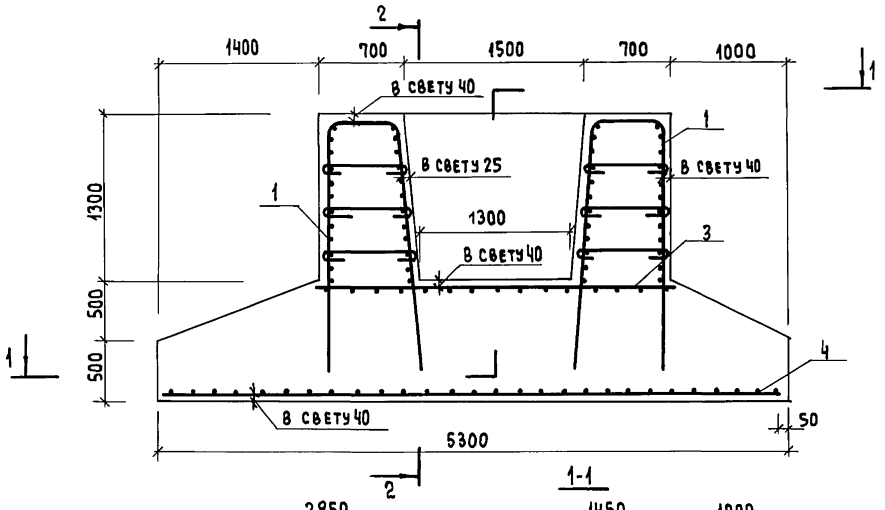

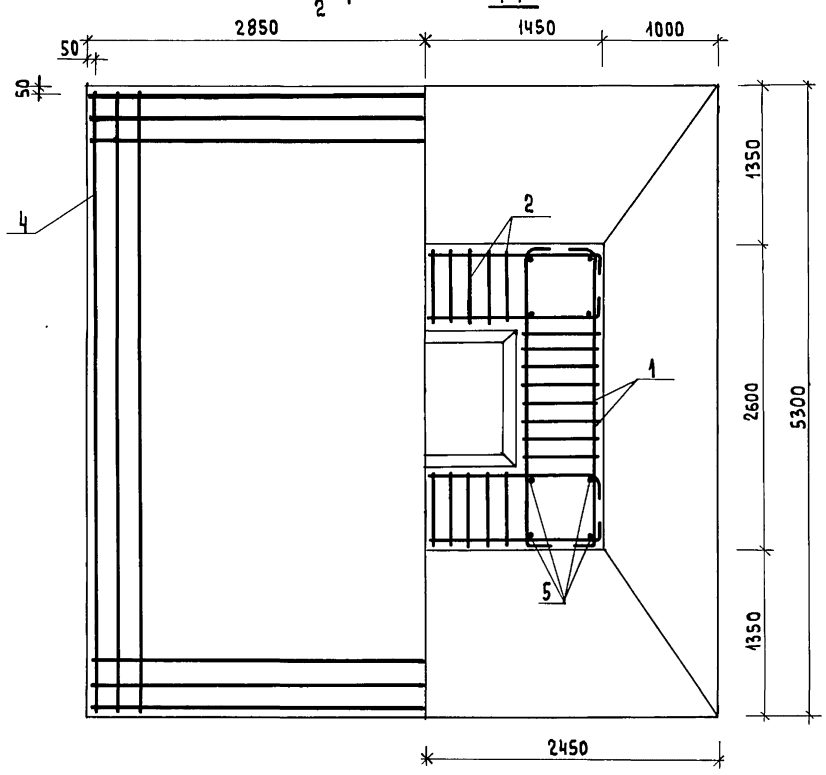

Разраб.	Зимина		
Рассчит.	Андрианова		
Пров.	Андрианова		
Гл.инж.пр.	Дашкевич		
Н.контр.	Дашкевич		
Нач.отд.	Каташев		

3.503.1-90.3-6 СБ

Фундамент ФЭ530-74-2
Сборочный чертеж

Стадия	Лист	Листов
Р		1

ПРОМТРАНСНИИПРОЕКТ

Инв.№ подл. | Подпись и дата | Взам.инв.№

23924-01 16

Копировал

Формат А3

Поз.	Наименование	Кол. на 3.503.1-90.3-7	Обозначение документа
		—	
	Документация		
	Сборочный чертеж	X	3.503.1-90.3-7СБ
	Ведомость расхода стали	X	3.503.1-90.3-РС
	Техническое описание	X	-ТО
	Сборочные единицы		
1	Каркас КП4	2	3.503.1-90.4-1
2	КП5	2	-2
3	Сетка С25	1	-18
4	С31	1	-21-01
	Детали		
5	Стержень отдельный ф28 А-III, ℓ = 2100 ; 10,15кг	16	БЕЗ ЧЕРТ.

Разраб.	Зимина		
Рассчит.	Андрианова		
Пров.	Андрианова		
Гл.инж.пр.	Дашкевич		
Н.контр.	Дашкевич		
Нач.отд.	Каташев		

3.503.1-90.3-7

Фундамент Ф540-74-2

Стадия	Лист	Листов
Р	1	2

ПРОМТРАНСНИИПРОЕКТ

Взам.инв.№ | Подпись и дата | Инв.№ подл.

Копировал | Формат А4

Поз.	Наименование	Кол. на 3.503.1-90.3-7	Обозначение документа
		—	
	Материалы		
	Тяжелый бетон по ГОСТ 25192-82 класса В25, м³	30,96	

Арматура класса А-III по ГОСТ 5781-82*

Взам.инв.№ | Подпись и дата | Инв.№ подл.

3.503.1-90.3-7 Лист 2

Копировал | Формат А4

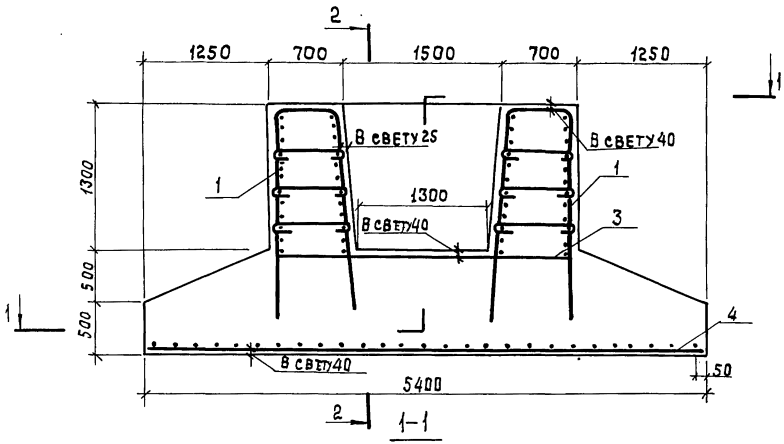

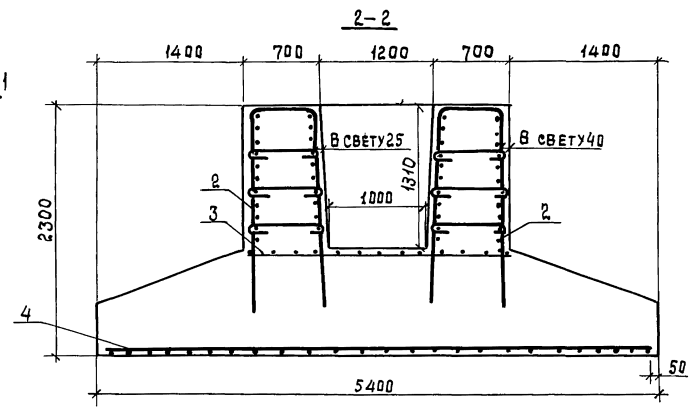

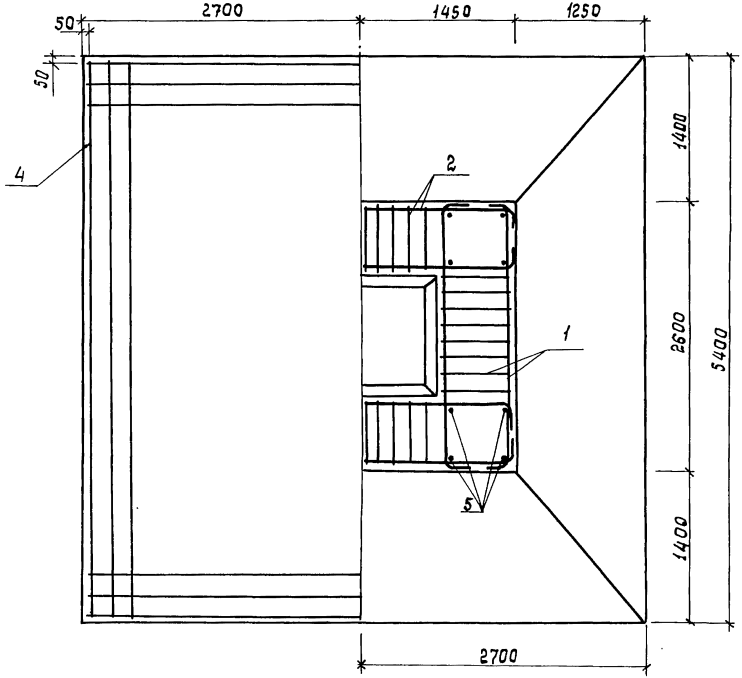

Разраб.	Зимина		
Рассчит.	Андрианова		
Пров.	Андрианова		
Гл. инж. пр	Дашкевич		
Н. контр.	Дашкевич		
Нач. отд.	Каташев		

3.503.1-90.3-7 СБ

Фундамент Ф 540-74-2
Сборочный чертеж

Стадия	Лист	Листов
Р		1

ПРОМТРАНСНИИПРОЕКТ

Инв. № подл. | Подпись и дата | Взам. инв. №

Поз.	Наименование	Кол. на 3.503.1-90.3-8	Обозначение документа
		—	
	Документация		
	Сварочный чертеж	X	3.503.1-90.3-8СБ
	Ведомость расхода стали	X	3.503.1-90.3-РС
	Техническое описание	X	-ТО
	Сборочные единицы		
1	Каркас КП6	14	3.503.1-90.4-3
2	КП7	14	-4
3	Сетка С32	1	-22
4	С35	1	-25
	Детали		
5	Стержень отдельный ф14 А-III, ℓ=1100; 2,05 кг	112	без черт.

Разраб.	Зимина		3.503.1-90.3-8
Рассчит.	Андрианова		
Пров.	Андрианова		
Гл.инж.пр.	Дашкевич		
Н.контр.	Дашкевич		
Нач.отд.	Катышев		

Фундамент СФ 210-74-30

Стадия	Лист	Листов
Р	1	2

ПРОМТРАНСНИИПРОЕКТ

Инв.№ подл. | Подпись и дата | Взам.инв.№

Копировал: Сол- Формат А4

Поз.	Наименование	Кол. на 3.503.1-90.3-8	Обозначение документа
		—	
	Материалы		
	Тяжелый бетон по ГОСТ 25192-82 класса В25, м³	44,93	

Арматура класса А-III по ГОСТ 5781-82*

Инв.№ подл. | Подпись и дата | Взам.инв.№

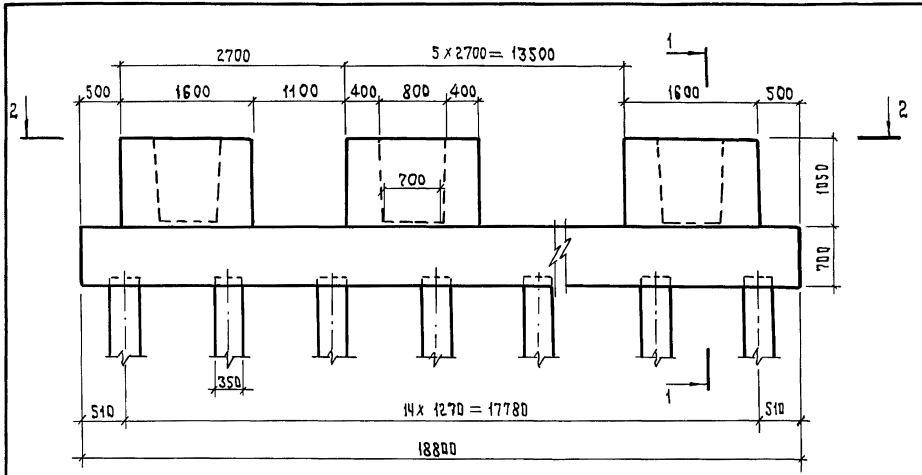

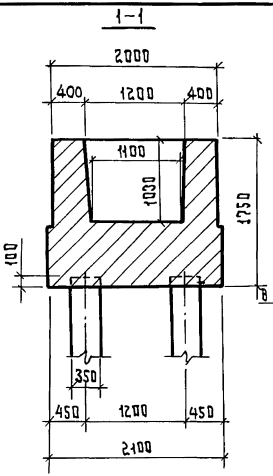

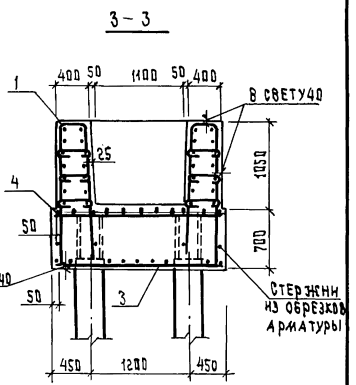

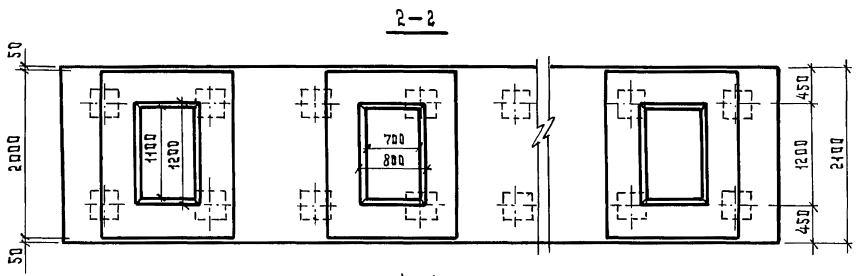

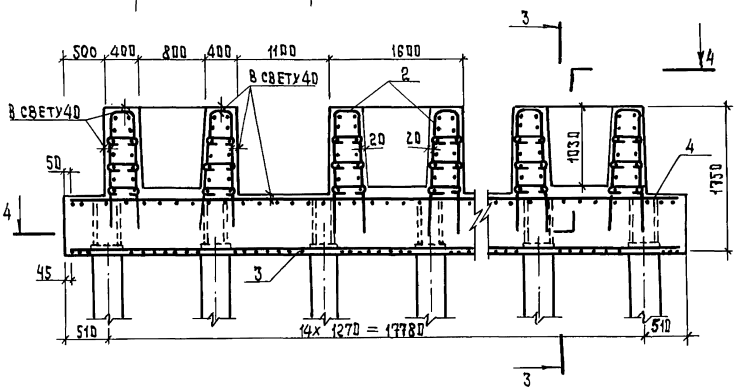

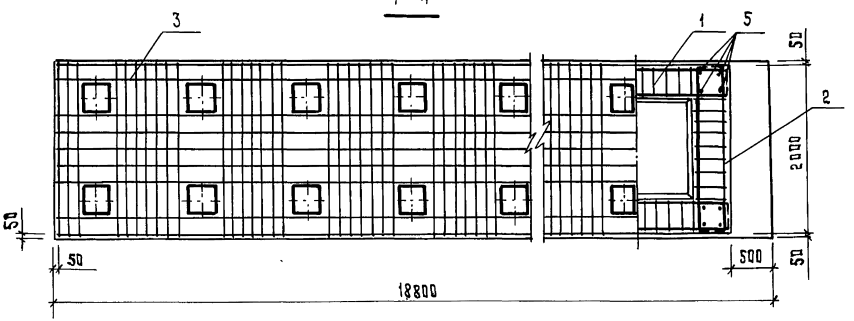

1. Вертикальные стержни каркасов поз.1, упирающиеся в сваи, отгибаются по месту
2. Стержни из обрезков арматуры ф25А-III длиной 40 см каждый, приварить ко всем стержням каркаса поз.1 для дополнительной анкеровки

Разраб.	Зимина	
Расчит.	Андрианова	
Пров.	Андрианова	
Гл. инж. пр.	Дашкевич	
Н. контр.	Дашкевич	
Нач. отд.	Каташев	

3.503.1-90.3-8 СБ

Фундамент
СФ 210-74-30
Сборочный чертеж

Стадия	Лист	Листов
Р		1

ПРОМТРАНСНИИПРОЕКТ

Инв. № подл. | Подпись и дата | Взам. инв. №

Копировал Тир 23924-01 20 Формат А3

Поз.	Наименование	Кол. на 3.503.1-90.3-9						Обозначение документа
		—						
	Документация							
	Сборочный чертеж	X						3.503.1-90.3-9СБ
	Ведомость расхода стали	X						3.503.1-90.3-РС
	Техническое описание	X						-ТО
	Сборочные единицы							
1	Каркас КП8	14						3.503.1-90.4-5
2	КП7	14						-4
3	Сетка С33	1						-23
4	С36	1						-25-01
	Детали							
5	Стержень отдельный ф14А III, ℓ= 1700; 2,05кг	112						БЕЗ ЧЕРТ.

Разраб.	Зимина	
Рассчит.	Андрианова	
Пров.	Андрианова	
Гл.инж.пр	Дашкевич	
Н.контр.	Дашкевич	
Нач.отд.	Каташев	

3.503.1-90.3-9

Фундамент СФ270-74-34

Стадия	Лист	Листов
Р	1	2

ПРОМТРАНСНИИПРОЕКТ

Инв. № подл. | Подпись и дата | Взам.инв.№

Копировал Щерл Формат А4

Поз.	Наименование	Кол. на 3.503.1-90.3-9						Обозначение документа
		—						
	Материалы							
	Тяжелый бетон по ГОСТ 25192-82 класса В25, м³	68,06						

Арматура класса А-III по ГОСТ5781-82*

3.503.1-90.3-9 Лист 2

Инв. № подл. | Подпись и дата | Взам.инв.№

Копировал Щерл 23924-01 21 Формат А4

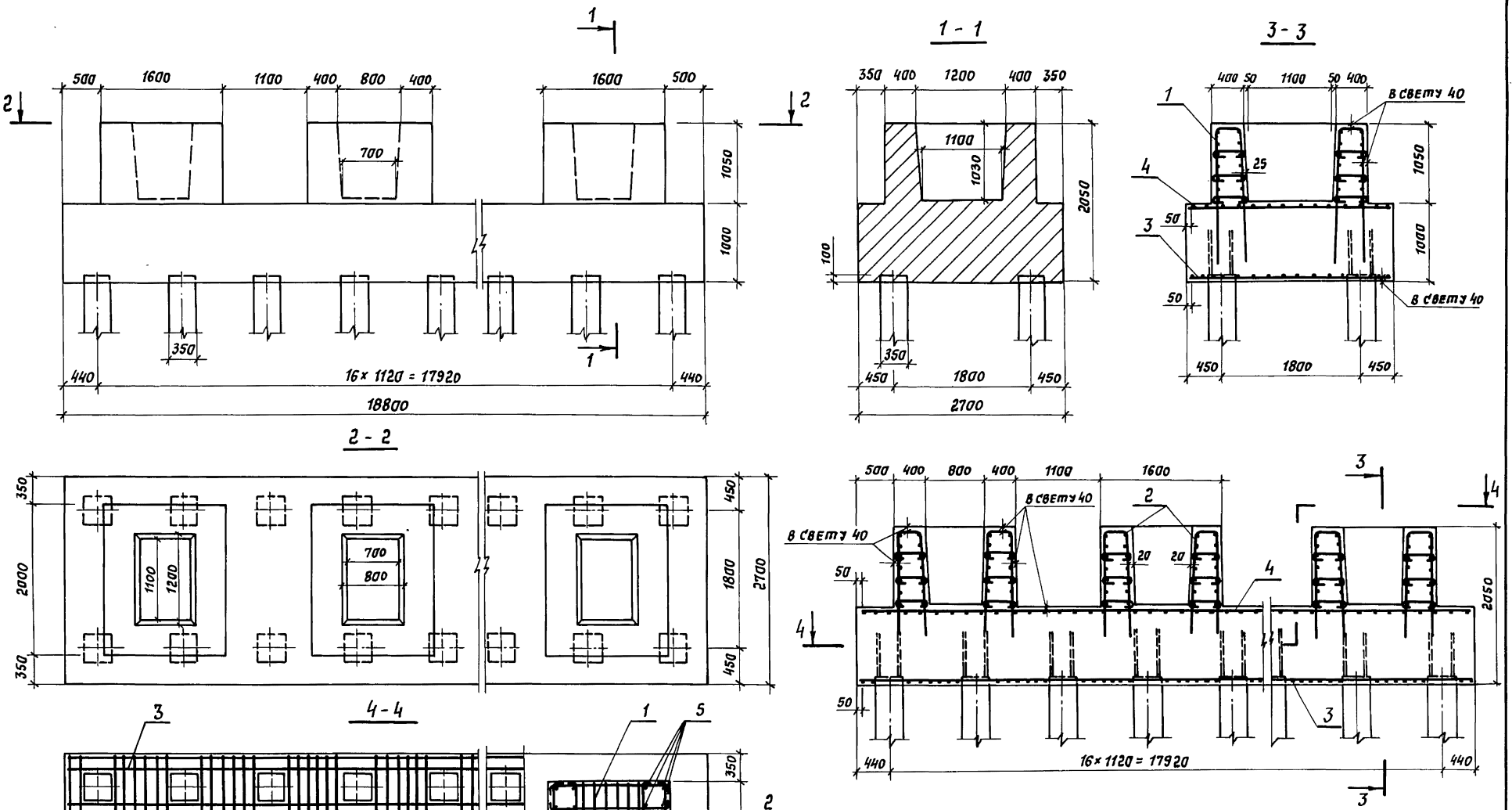

Разраб.	Зимина		
Рассчит.	Яндриянова		
Пров.	Яндриянова		
Гл.инж.пр	Дашкевич		
Н. контр	Дашкевич		
Нач.отд.	Катышев		

3.503.1-90.3-9 СБ

Фундамент
СФ 270-74-34
Сборочный чертеж

Стадия	Лист	Листов
Р		1

ПРОМТРАНСНИИПРОЕКТ

Инв. № подл. | Подпись и дата | Взам. инв. №

23924-01 22 Копировал: Сол- Формат А3

Поз.	Наименование	кол. на 3.503.1-90.3-10						Обозначение документа
		—						
	Документация							
	Сборочный чертеж	X						3.503.1-90.3-10СБ
	Ведомость расхода стали	X						3.503.1-90.3-РС
	Техническое описание	X						-ТО
	Сборочные единицы							
1	Каркас КП8	14						3.503.1-90.4-5
2	КП7	14						-4
3	Сетка С34	1						-24
4	С36	1						-25-01
	Детали							
5	Стержень отдельный ф 14 AIII, ℓ= 1700; 2,05 кг	112						без черт.

Инв. № подл. | Подпись и дата | Взам. инв. №

Разраб.	Зимина	
Рассчит.	Андрианова	
Пров.	Андрианова	
Гл. инж. пр.	Дашкевич	
Н. контр.	Дашкевич	
Нач. отд.	Катышев	

3.503.1-90.3-10

Фундамент СФ 270-74-36

Стадия	Лист	Листов
Р	1	2

ПРОМТРАНСНИИПРОЕКТ

Копировал: Сол- Формат А4

Поз.	Наименование	кол. на 3.503.1-90.3-10	Обозначение документа
		—	
	Материалы		
	Тяжелый бетон по ГОСТ 25198-82 класса В25, м³	68,06	

Арматура класса А-III по ГОСТ 5781-82*

Инв. № подл. | Подпись и дата | Взам. инв. №

3.503.1-90.3-10 Лист 2

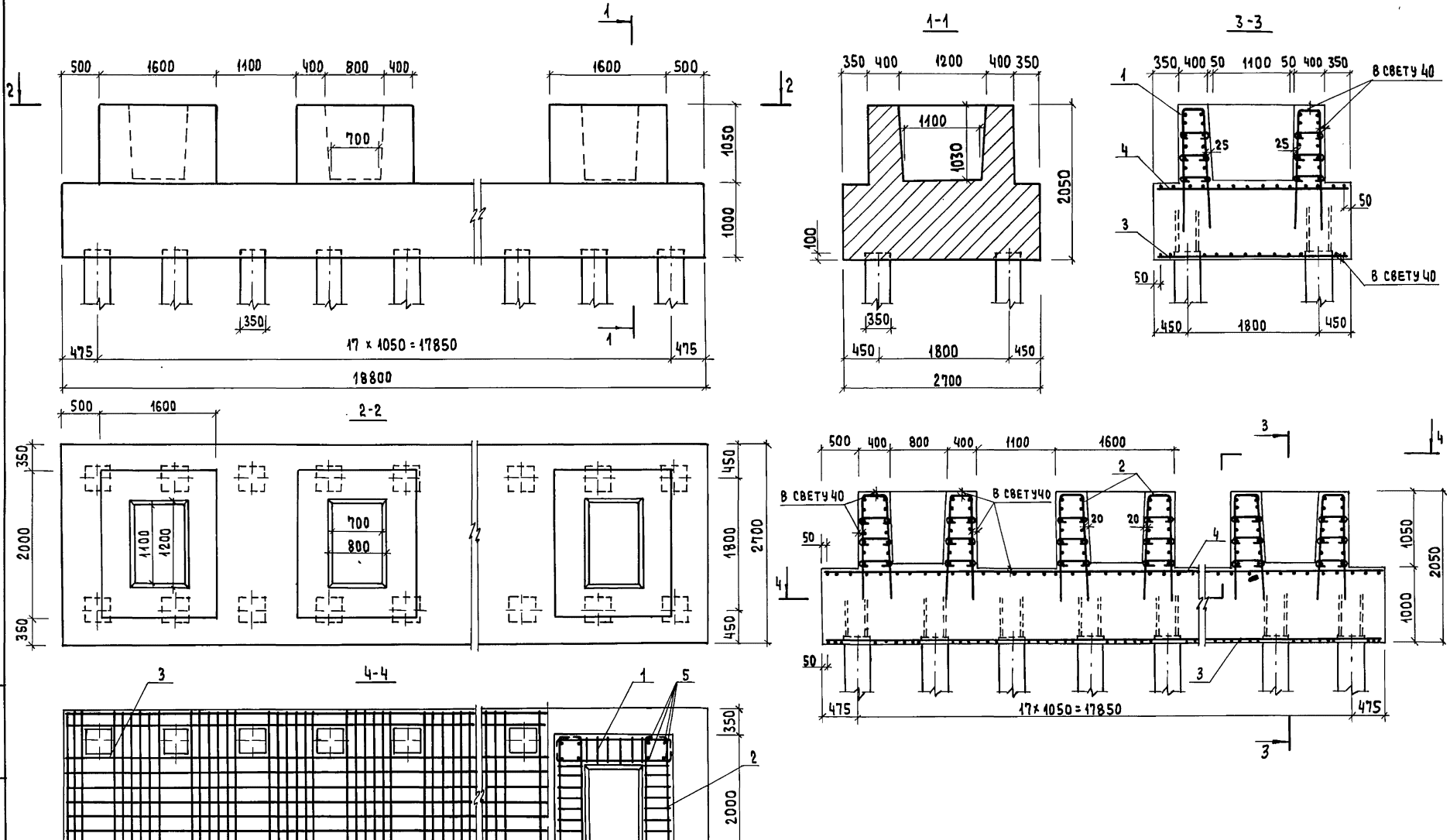

Разраб.	Зимина		
Рассчит.	Андрианова		
Прав.	Андрианова		
Гл.инж.пр.	Дашкевич		
Н. контр.	Дашкевич		
Нач. отд.	Каташев		

3.503.1-90.3-10 СБ

Фундамент
СФ 270-74-36
Сборочный чертеж

Стадия	Лист	Листов
Р		1

ПРОМТРАНСНИИПРОЕКТ

Копировал

23924-01 24 Формат А3

Инв. № подл. | Подпись и дата | Взам. инв. №

Поз.	Наименование	кол. на 3.503.1-90.3-11	Обозначение документа
		—	
	Документация		
	Сборочный чертеж	X	3.503.1-90.3-11 СБ
	Ведомость расхода стали	X	3.503.1-90.3-РС
	Техническое описание	X	-ТО
	Сборочные единицы		
1	Каркас КП 8	14	3.503.1-90.4-5
2	КП 7	14	-4
3	Сетка С 37	1	-26
4	С 38	1	-27
	Детали		
5	Стержень отдельный ф 14 А III, ℓ = 1700; 2,05 кг	112	без черт.

Взам. инв. № | Подпись и дата | Инв. № подл.

Разраб.	Зимина	
Рассчит.	Андрианова	
Пров.	Андрианова	
Гл. инж. пр.	Дяшкевич	
Н. контр.	Дяшкевич	
Нач. отд.	Катяшев	

3.503.1-90.3-11

Фундамент СФ 300-74-45

Стадия	Лист	Листов
Р	1	2

ПРОМТРАНСНИИПРОЕКТ

Копировал: Солт- Формат А4

Поз.	Наименование	кол. на 3.503.1-90.3-11	Обозначение документа
		—	
	Материалы		
	Тяжелый бетон по ГОСТ 25192-82 класса В25, м³	73,10	

Арматура класса А-III по ГОСТ 5781-82*

Взам. инв. № | Подпись и дата | Инв. № подл.

3.503.1-90.3-11 Лист 2

Копировал: Солт- Формат А4

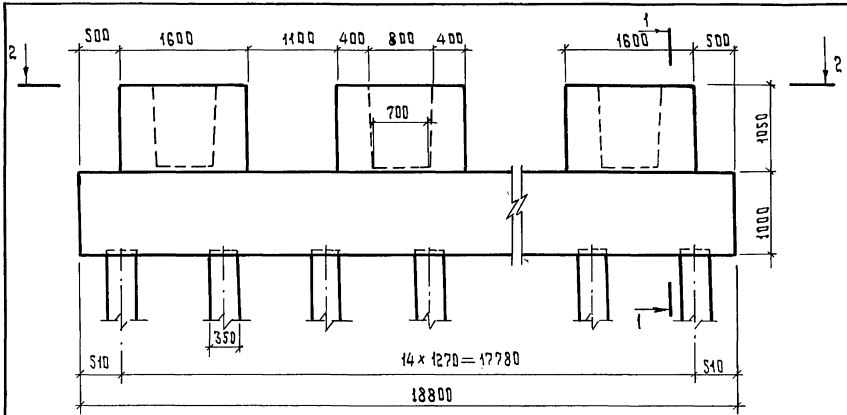

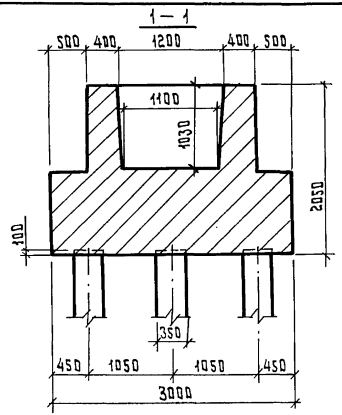

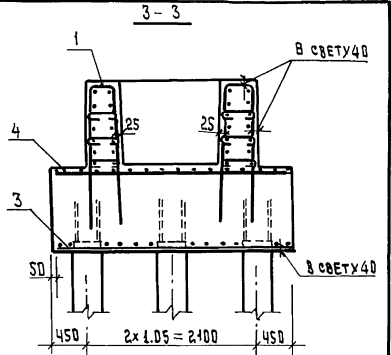

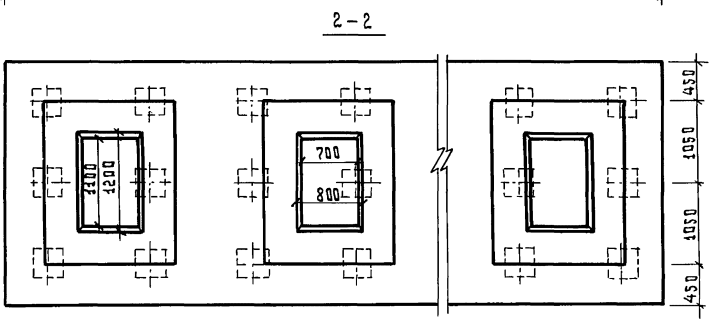

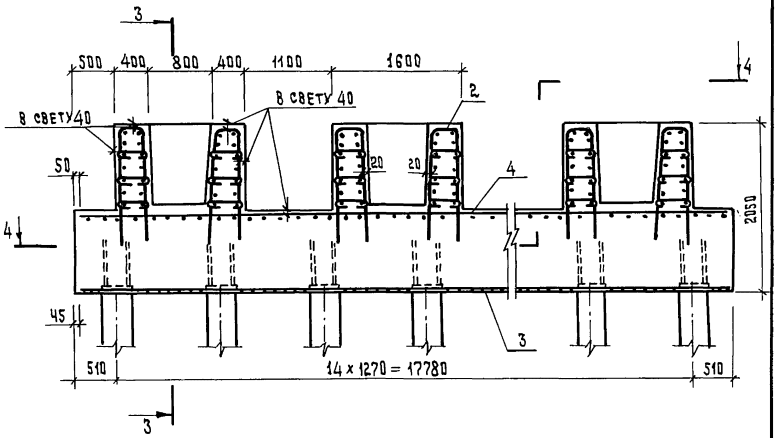

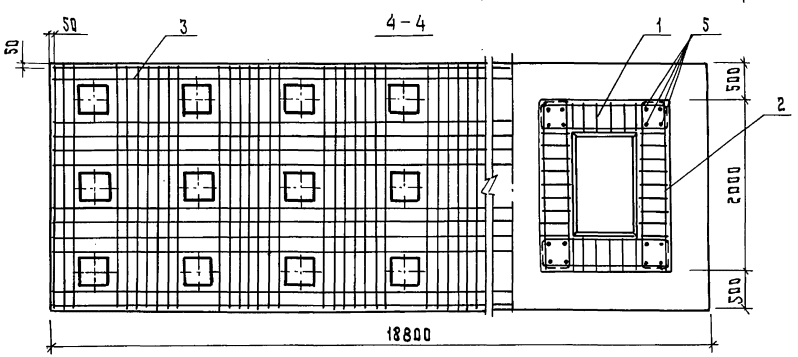

Разраб.	Зимина		3.503.1-90.3-11 СБ		
Рассчит.	Андрианова				
Пров.	Андрианова		Фундамент СФ 300-74-45 Сборочный чертеж	Стадия	Лист	Листов
Гл. инж. пр.	Дашкевич			Р		1
Н. контр.	Дашкевич			ПРОМТРАНСНИИПРОЕКТ		
Нач. отд.	Каташев					

Инв. № подл. | Подпись и дата | Взам. инв. №

Поз.	Наименование	кол. на 3.503.1-90.3-12	Обозначение документа
		—	
	Документация		
	Сборочный чертеж	X	3.503.1-90.3-12 СБ
	Ведомость расхода стали	X	3.503.1-90.3 -РС
	Техническое описание	X	-ТО
	Сборочные единицы		
1	Каркас КП4	2	3.503.1-90.4-1
2	КП5	2	-2
3	Сетка С 25	1	-18
4	С 39	1	-28
5	С 40	1	-29
	Детали		
6	Стержень отдельный Ф 28 А-III, ℓ = 2000; 9,67 кг	16	БЕЗ ЧЕРТ.

Разраб.	Зимина		3.503.1-90.3-12
Рассчит.	Андрианова		
Пров.	Андрианова		
Гл.инж.пр	Дашкевич		Стадия: Р; Лист: 1; Листов: 2
Н. контр	Дашкевич		
Нач. отд.	Каташев		Фундамент СФ 405-74-12
			ПРОМТРАНСНИИПРОЕКТ

Инв.№ подл. | Подпись и дата | Взам. инв.№

Копировал: Сол- Формат А4

Поз.	Наименование	кол. на 3.503.1-90.3-12	Обозначение документа
		—	
	Материалы		
	Тяжелый бетон по ГОСТ 25192-82 класса В25, $м^3$	24,09	

Арматура класса А-III по ГОСТ 5781-82*

Инв.№ подл. | Подпись и дата | Взам. инв.№

3.503.1-90.3-12 Лист 2

 Копировал: Сол- Формат А4

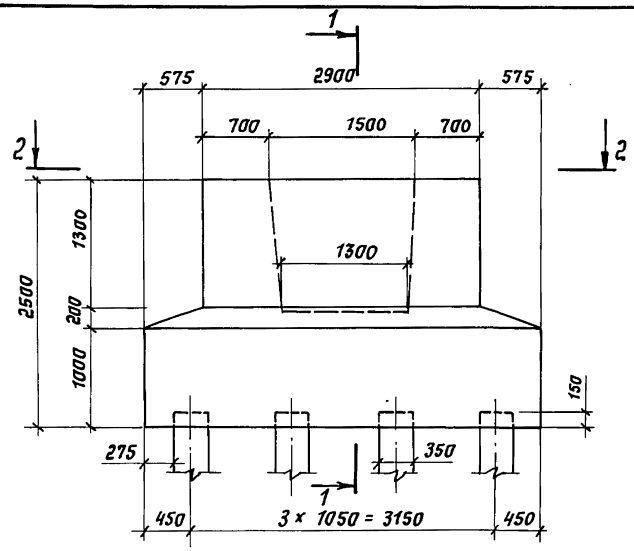

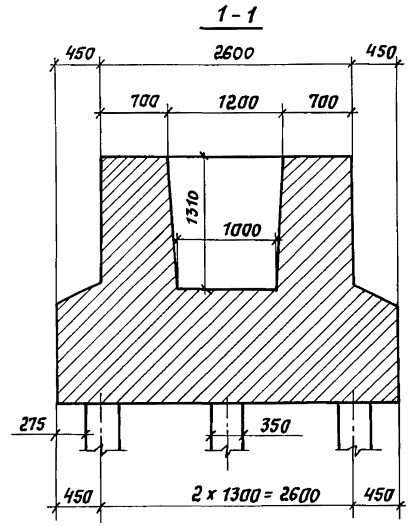

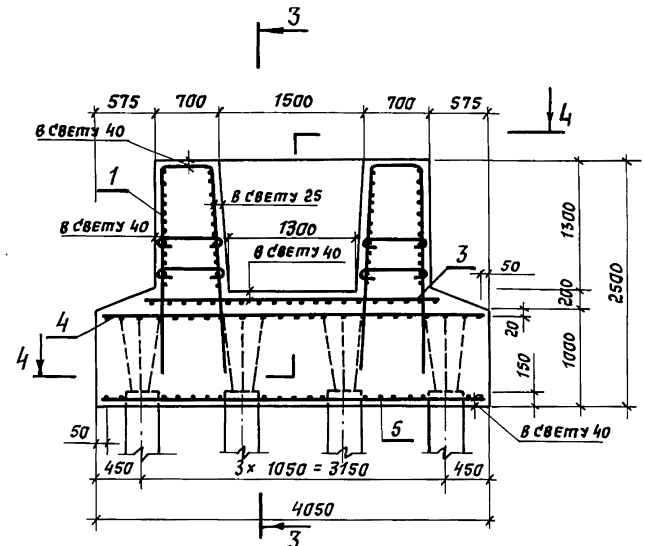

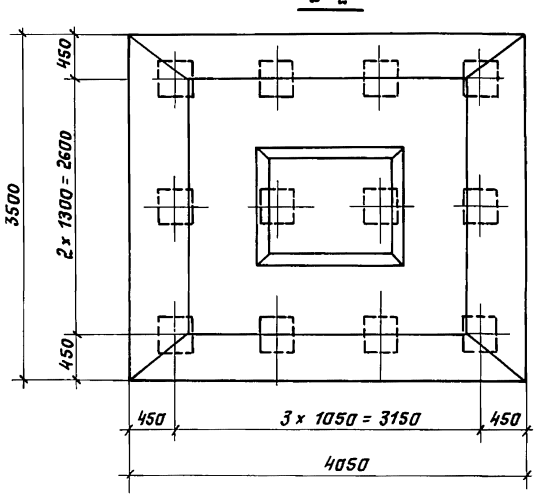

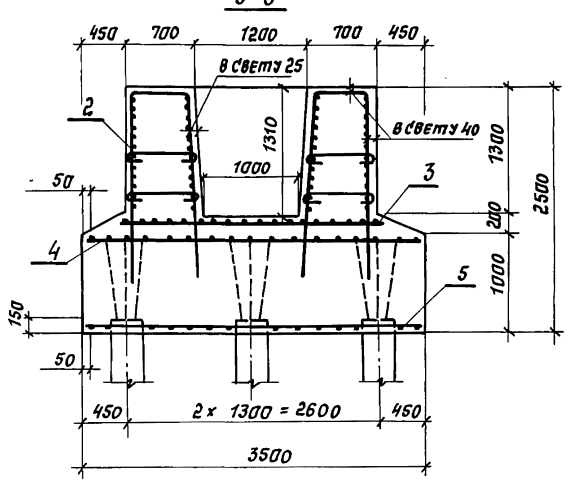

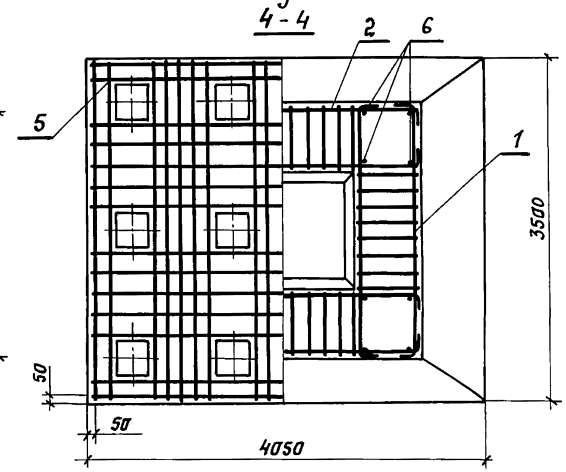

Разраб.	Зимина	
Рассчит.	Андрианова	
Пров.	Андрианова	
Гл. инж. пр	Дашкевич	
Н. контр	Дашкевич	
Нач. отд	Каташев	

3.503.1-90.3-12 СБ

Стадия	Лист	Листов
Р		1

Фундамент СФ 405-74-12
Сварочный чертеж

ПРОМТРАНСНИИПРОЕКТ

Инв. № подл. | Подпись и дата | Взам. инв. №

Поз.	Наименование	Кол. на 3.503.1-90.3-13	Обозначение документа
		–	
	Документация		
	Сборочный чертеж	X	3.503.1-90.3-13 СБ
	Ведомость расхода стали	X	3.503.1-90.3-РС
	Техническое описание	X	-ТО
	Сборочные единицы		
1	Каркас КП4	2	3.503.1-90.4-1
2	КП5	2	-2
3	Сетка С25	1	-18
4	С41	1	-30
5	С43	1	-31
	Детали		
6	Стержень отдельный ф 28 A-III, ℓ=2000; 9,67 кг	16	БЕЗ ЧЕРТ.

Разраб.	Зимина		3.503.1-90.3-13
Рассчит.	Андрианова		
Пров.	Андрианова		
Гл.инж.пр.	Дашкевич		
Н. контр.	Дашкевич		
Нач.от.д.	Каташев		

Фундамент СФ 420-74-16

Стадия	Лист	Листов
Р	1	2

ПРОМТРАНСНИИПРОЕКТ

Копировал Формат А4

Поз.	Наименование	Кол. на 3.503.1-90.3-13	Обозначение документа
		–	
	Материалы		
	Тяжелый бетон по ГОСТ 25192-82 класса В25, м³	27,87	

Арматура класса A-III по ГОСТ 5781-82*

3.503.1-90.3-13 Лист 2

Копировал Формат А4

Инв.№ подл. | Подпись и дата | Взам.инв.№

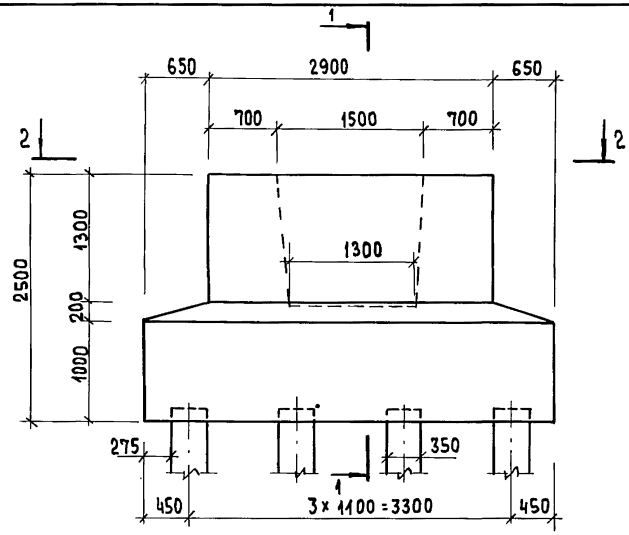

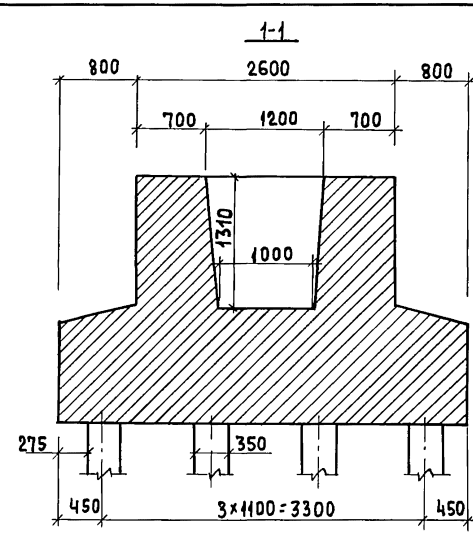

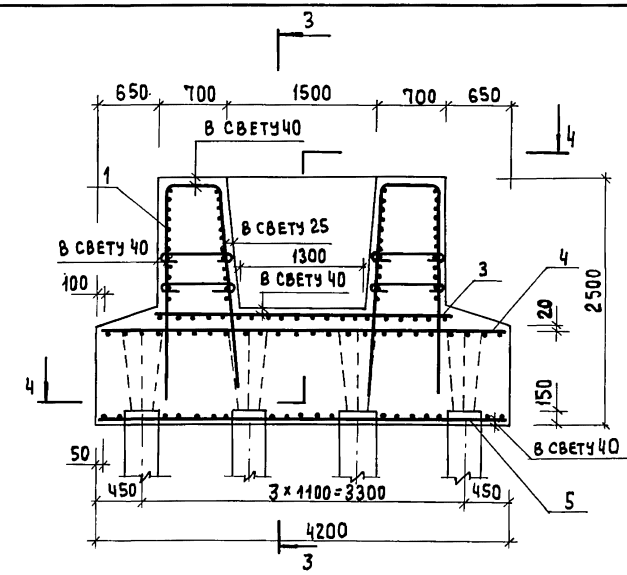

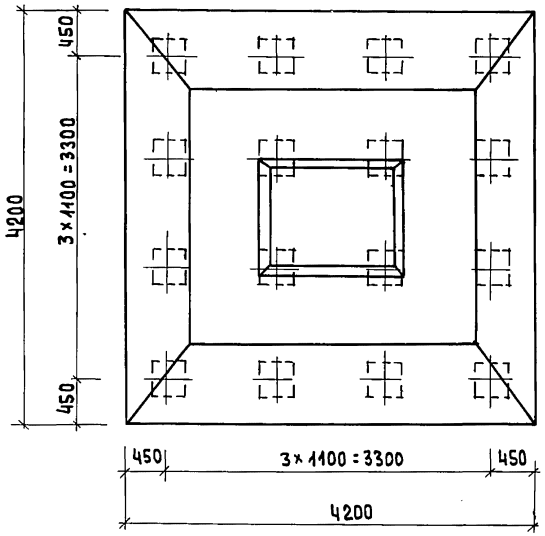

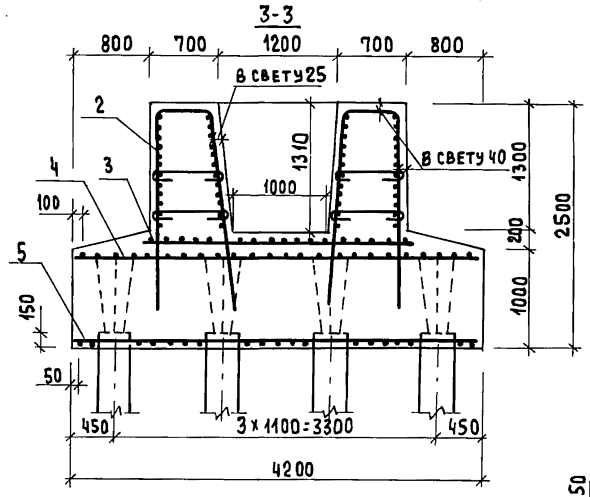

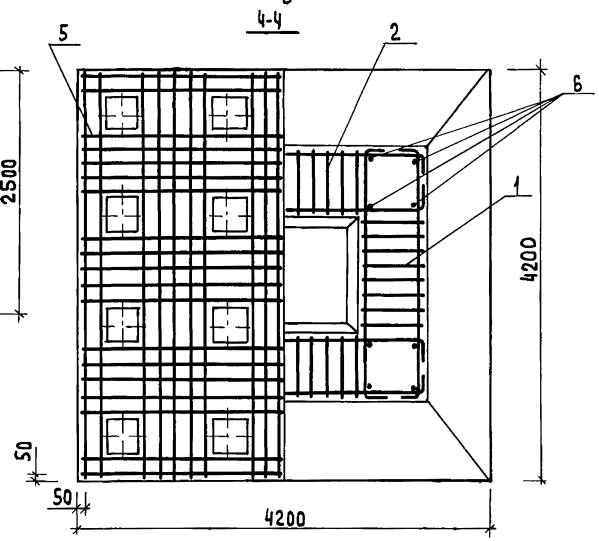

Разраб.	Зимина	
Рассчит.	Андрианова	
Пров.	Андрианова	
Гл.инж.пр.	Дашкевич	
Н.контр.	Дашкевич	
Нач.отд.	Каташев	

3.503.1-90.3-13 СБ

Фундамент СФ420-74-16

Сборочный чертеж

Стадия	Лист	Листов
Р		1

ПРОМТРАНСНИИПРОЕКТ

Взам.инв.№ | Подпись и дата | Инв.№ подл.

Копировал

Формат А3

Поз.	Наименование	Кол. на 3.503.1-90.3-14						Обозначение документа
		—						
	Документация							
	Сборочный чертеж	X						3.503.1-90.3-14СБ
	Ведомость расхода стали	X						3.503.1-90.3-РС
	Техническое описание	X						-ТО
	Сборочные единицы							
1	Каркас КП4	2						3.503.1-90.4-1
2	КП 5	2						-2
3	Сетка С 25	1						-18
4	С 42	1						-30-01
5	С 44	1						-32
	Детали							
6	Стержень отдельный ф 28 А III, ℓ=2000; 9,67 кг	16						БЕЗ ЧЕРТ.

Разраб.	Зимина	
Рассчит.	Андрианова	
Пров.	Андрианова	
Гл.инж.пр.	Дашкевич	
Н.контр.	Дашкевич	
Нач.отд.	Каташев	

Фундамент СФ 510-74-20

3.503.1-90.3-14

Стадия	Лист	Листов
Р	1	2

ПРОМТРАНСНИИПРОЕКТ

Взам. инв. № | Подпись и дата | Инв. № подл.

Копировал: Солов- Формат А4

Поз.	Наименование	Кол. на 3.503.1-90.3-14						Обозначение документа
		—						
	Материалы							
	Тяжелый бетон по ГОСТ 25192-82 класса В25, м³	31.98						

Арматура класса А-III по ГОСТ 5781-82*

3.503.1-90.3-14 Лист 2

Взам. инв. № | Подпись и дата | Инв. № подл.

Копировал: Солов- Формат А4

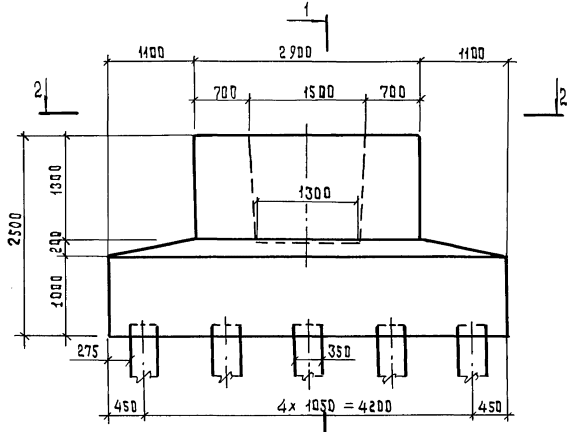

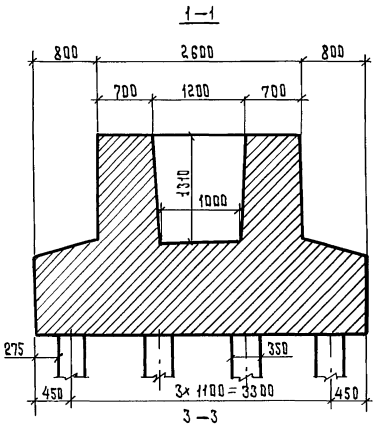

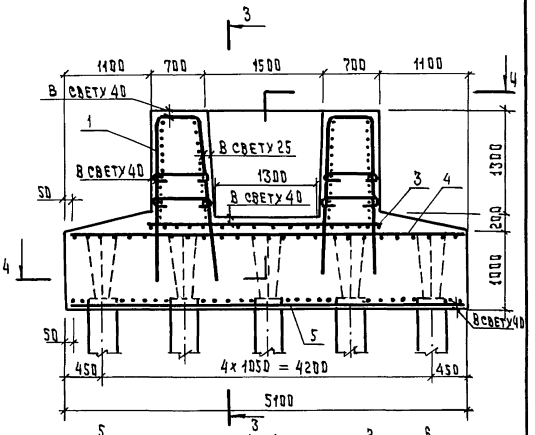

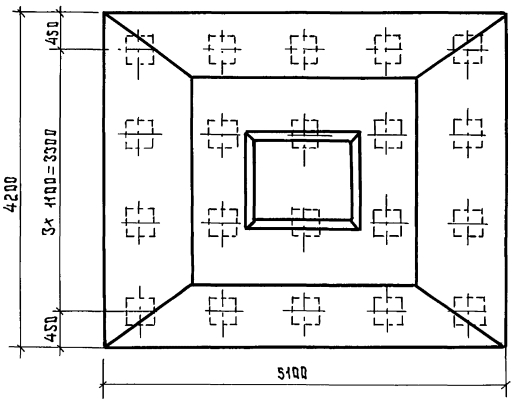

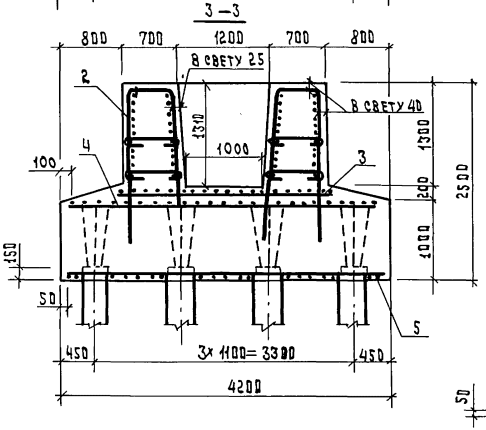

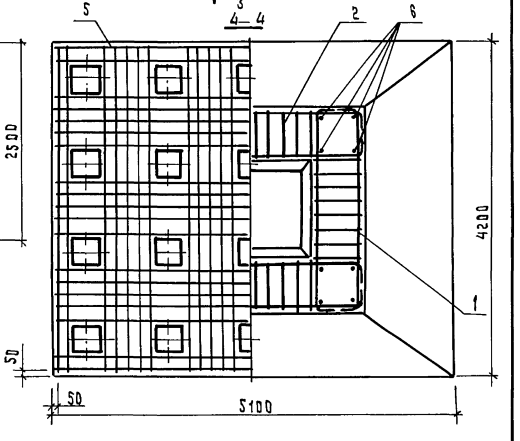

Разраб.	Зимина		
Рассчит.	Андрианова		
Пров.	Андрианова		
Гл. инж. пр.	Дашкевич		
Н. контр.	Дашкевич		
Нач. отд.	Каташев		

3.503.1-90.3-14 СБ

Фундамент СФ 510-74-20
Сборочный чертеж

Стадия	Лист	Листов
Р		1

ПРОНТРАНСНИИПРОЕКТ

Инв. № подл. | Подпись и дата | Взам. инв. №

Поз.	Наименование	Кол. на 3.503.1-90.3-15 —	Обозначение документа
	Документация		
	Сборочный чертеж	×	3.503.1-90.3-15 СБ
	Ведомость расхода стали	×	3.503.1-90.3-РС
	Техническое описание	×	-ТО
	Сборочные единицы		
1	Каркас КР 42	4	3.503.1-90.4-6
2	КР 43	2	-7
3	КР 44	2	-8
	Детали		
4	Хомут	150	3.503.1-90.4-38
5	Хомут	75	-01
6	Хомут	42	-02
7	Хомут	21	-03
8	Стержень отдельный Ф12 А-III, ℓ = 17600; 15,62кг	2	без черт.
9	12 А-III, $\ell_{ср}$ = 15300; 13,59кг	4	без черт.

Разраб.	Митина	
Рассчит	Андрианова	
Пров.	Андрианова	
Гл.инж.пр.	Дашкевич	
Н. контр.	Дашкевич	
Нач. отд.	Каташев	

3.503.1-90.3-15

Ригель 1Р 120-74-2

Стадия	Лист	Листов
Р	1	2

ПРОМТРАНСНИИПРОЕКТ

Взам. инв. № | Подпись и дата | Инв. № подл.

Копировал Кирилл Формат А4

Поз.	Наименование	Кол. на 3.503.1-90.3-15 —	Обозначение документа
	Материалы		
	Тяжелый бетон по ГОСТ 25192-82 класса В25, м³	28,10	

Арматура класса А-III по ГОСТ 5781-82*

Взам. инв. № | Подпись и дата | Инв. № подл.

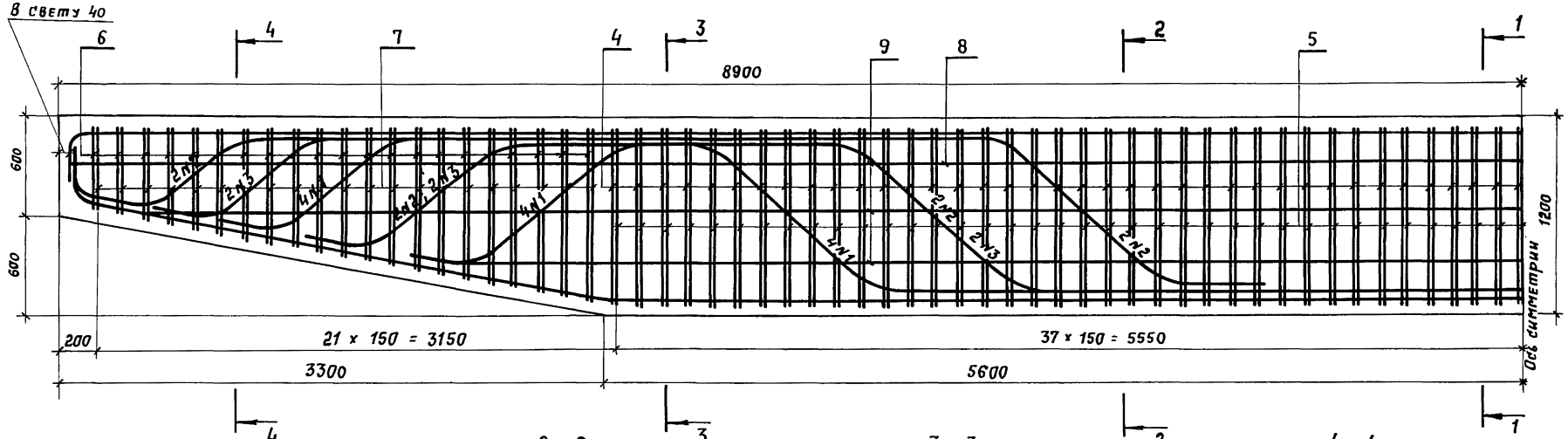

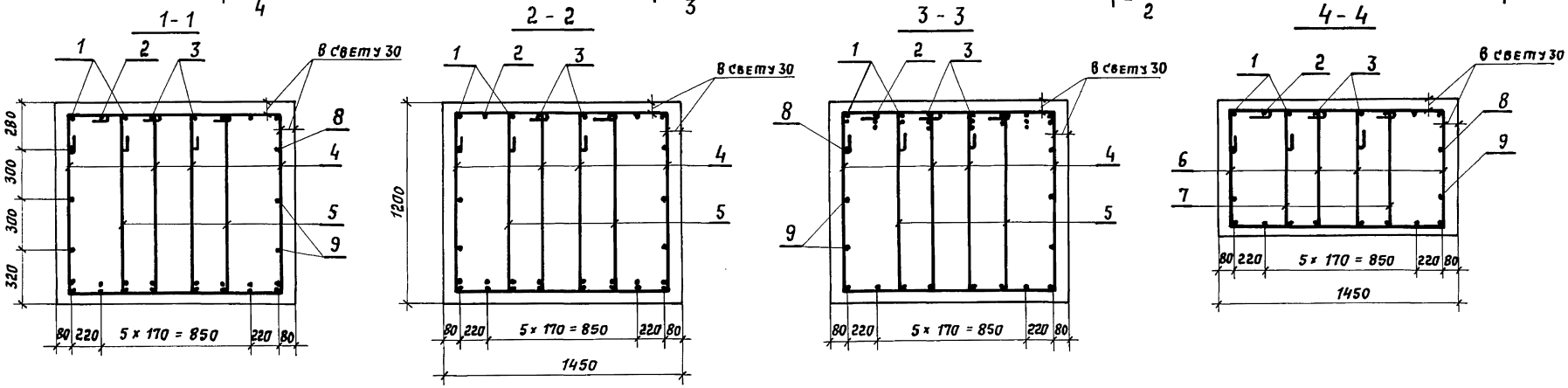

Обозначение документа	Марка	Длина опираемого пролетного строения, м
3.503.1-90.3-15	1Р120-74-2	12+12, 15+12, 15+15, 18+18, 18+15, 18+12

Разраб.	Митина		
Рассчит.	Андрианова		
Пров.	Андрианова		
Гл.инж.пр	Дяшкевич		
Н. контр.	Дяшкевич		
Нач. отд.	Каташев		

3.503.1-90.3-15 СБ

Ригель
1Р 120-74-2
Сборочный чертеж

Стадия	Лист	Листов
Р		1

ПРОМТРАНСНИИПРОЕКТ

Инв.№ подл. | Подпись и дата | Взам.инв.№

Копировал: Сол 23924-01 34 Формат А3

поз.	Наименование	Кол. на 3.503.1-90.3-16 —						Обозначение документа
	Документация							
	Сборочный чертеж	×						3.503.1-90.3-16 СБ
	Ведомость расхода стали	×						3.503.1-90.3-РС
	Техническое описание	×						-ТО
	Сборочные единицы							
1	Каркас КР 45	4						3.503.1-90.4-9
2	КР 46	2						-10
3	КР 47	2						-11
	Детали							
4	Хомут	150						3.503.1-90.4-38
5	Хомут	75						-01
6	Хомут	42						-02
7	Хомут	21						-03
8	Стержень отдельный							
	ф 12 А III, ℓ=17600; 15,62 кг	2						БЕЗ ЧЕРТ.
9	12 А III, $\ell_{ср}$=15300; 13,59 кг	4						БЕЗ ЧЕРТ.

Взам. инв. № | Подпись и дата | Инв. № подл.

Разраб.	Митина		
Рассчит.	Андрианова		
Пров.	Андрианова		
Гл. инж. пр.	Дашкевич		
Н. контр.	Дашкевич		
Нач. отд.	Каташев		

3.503.1-90.3-16

Ригель 2Р120-74-2

Стадия	Лист	Листов
Р	1	2

ПРОМТРАНСНИИПРОЕКТ

Копировал

Формат А4

поз.	Наименование	Кол. на 3.503.1-90.3-16 —						Обозначение документа
	Материалы							
	Тяжелый бетон по ГОСТ 25192-82 класса В25, м³	28,10						

Арматура класса А-III по ГОСТ 5781-82*

Взам. инв. № | Подпись и дата | Инв. № подл.

3.503.1-90.3-16 Лист 2

Копировал

Формат А4

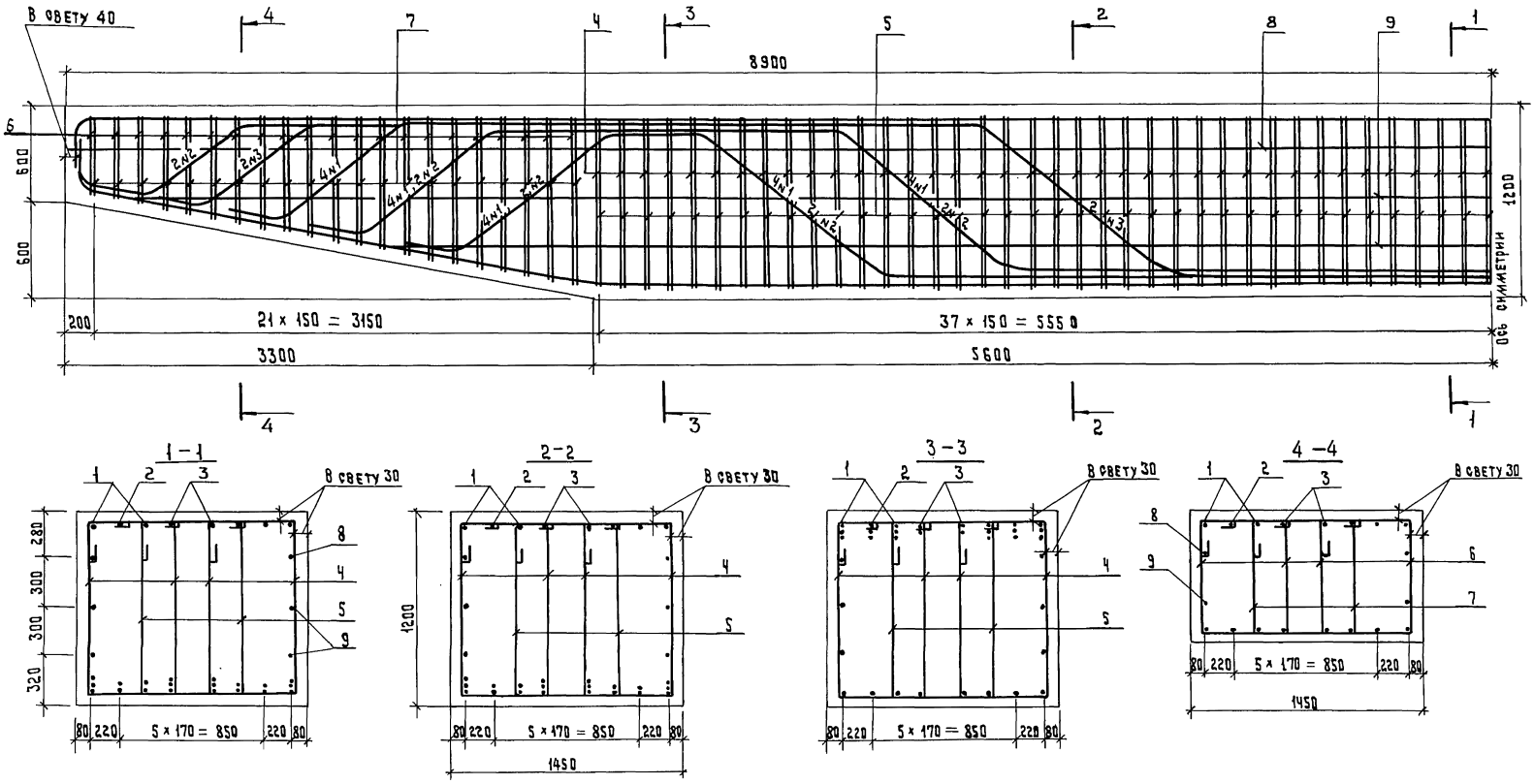

Обозначение документа	Марка	Длина опираемого пролетного строения, м
3.503.1-90.3-16	2Р 120-74-2	24+24, 24+18, 24+15, 24+12

Разраб.	Митина		
Рассчит.	Андрианова		
Пров.	Андрианова		
Гл.инж.пр.	Дашкевич		
Н.контр.	Дашкевич		
Нач.отд.	Каташев		

3.503.1 - 90.3 - 16 СБ

Ригель
2Р 120 – 74 – 2
Сборочный чертеж

Стадия	Лист	Листов
Р		1

ПРОМТРАНСНИИПРОЕКТ

Инв. № подл. | Подпись и дата | Взам. инв. №

Копировал Тим 23924-01 36 Формат А3

Поз.	Наименование	Кол. на 3.503.1-90.3-17 —	Обозначение документа
	Документация		
	Сборочный чертеж	×	3.503.1-903-17 ОБ
	Ведомость расхода стали	×	3.503.1-90.3-РС
	Техническое описание	×	-ТО
	Сборочные единицы		
1	Каркас КР 48	4	3.503.1-90.4-12
2	КР 49	4	-13
3	КР 50	2	-14
	Детали		
4	Хомут	150	3.503.1-90.4-38-04
5	Хомут	75	-05
6	Хомут	42	-06
7	Хомут	21	-07
8	Стержень отдельный		
	⌀ 12 А III, ℓ = 17600; 15,62 кг	2	БЕЗ черт.
9	12 А III, ℓ = 15300; 13,59 кг	4	БЕЗ черт.

Взам. инв. № | Подпись и дата | Инв. № подл.

Разраб.	Митина		3.503.1-90.3-17
Рассчит.	Андрианова		
Пров.	Андрианова		
Гл. инж. пр	Дашкевич		Ригель 1Р130-74-2
Н. контр.	Дашкевич		Стадия Р; Лист 1; Листов 2
Нач. отд.	Катащев		ПРОМТРАНСНИИПРОЕКТ

Копировал Тип Формат А4

Поз.	Наименование	Кол. на 3.503.1-90.3-17 —	Обозначение документа
	Материалы		
	Тяжелый бетон по ГОСТ 25192-82 класса В25, $м^3$	36,74	

Арматура класса А-III по ГОСТ 5781-82*

Взам. инв. № | Подпись и дата | Инв. № подл.

3.503.1-90.3-17 Лист 2

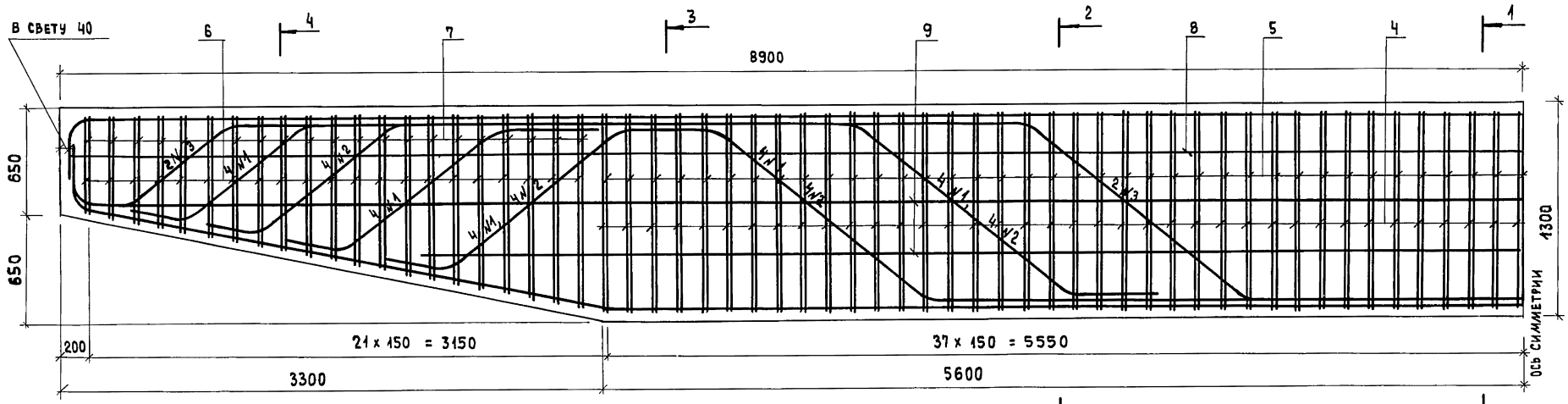

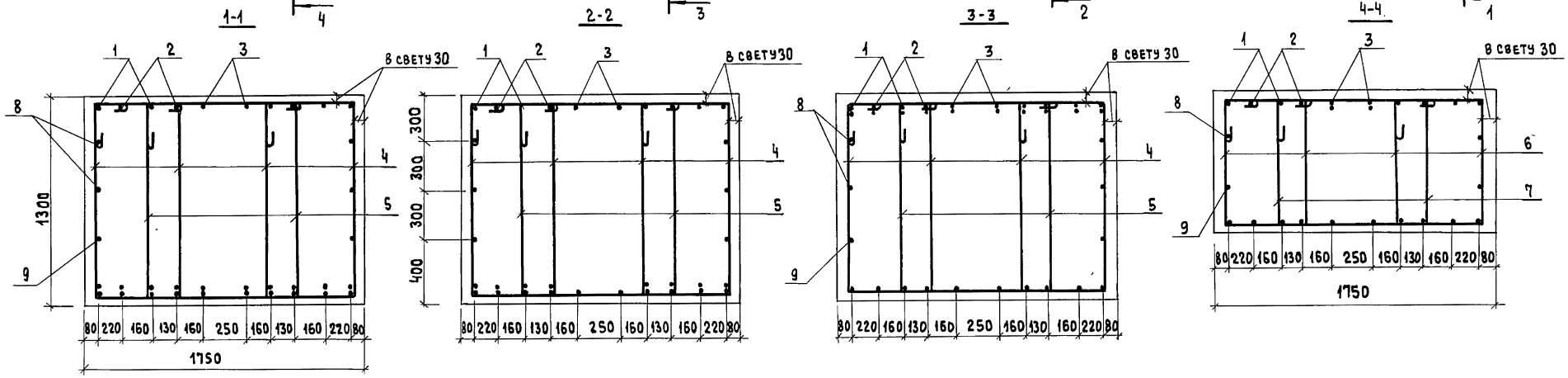

ОБОЗНАЧЕНИЕ ДОКУМЕНТА	МАРКА	ДЛИНА ОПИРАЕМОГО ПРОЛЕТНОГО СТРОЕНИЯ, М
3.503.1-90.3-17	1Р130-74-2	33+15, 33+12

Разраб.	Митина		
Рассчит.	Андрианова		
Пров.	Андрианова		
Гл.инж.пр.	Дашкевич		
Н.контр.	Дашкевич		
Нач. отд.	Каташев		

3.503.1-90.3-17 СБ

Ригель
1Р130-74-2
Сборочный чертеж

СТАДИЯ	ЛИСТ	ЛИСТОВ
Р		1

ПРОМТРАНСНИИПРОЕКТ

Взам. инв. № | Подпись и дата | Инв. № подл.

Копировал

23924-01 38

Формат А3

Поз.	Наименование	Кол. на 3.503.1-90.3-18 —	Обозначение документа
	Документация		
	Сборочный чертеж	X	3.503.1-90.3-18 СБ
	Ведомость расхода стали	X	3.503.1-90.3-РС
	Техническое описание	X	-ТО
	Сборочные единицы		
1	Каркас КР 51	4	3.503.1-90.4-15
2	КР 52	4	-16
3	КР 53	2	-17
	Детали		
4	Хомут	150	3.503.1-90.4-38-04
5	Хомут	75	-05
6	Хомут	42	-06
7	Хомут	21	-07
8	Стержень отдельный ф 12 А III, ℓ = 17600; 15,62 кг	2	без черт.
9	12 А III, ℓ = 15300; 13,59 кг	4	без черт.

Разраб.	Митина	
Рассчит.	Андрианова	
Пров.	Андрианова	
Гл. инж. пр.	Дашкевич	
Н. контр.	Дашкевич	
Нач. отд.	Катящев	

3.503.1-90.3-18

Ригель 2Р 130-74-2

Стадия	Лист	Листов
Р	1	2

ПРОМТРАНСНИИПРОЕКТ

Взам. инв. № | Подпись и дата | Инв. № подл.

Копировал: Солбт- Формат А4

Поз.	Наименование	Кол. на 3.503.1-90.3-18 —	Обозначение документа
	Материалы		
	Тяжелый бетон по ГОСТ 25192-82 класса В25, м³	36,74	

Арматура класса А-III по ГОСТ 5781-82*

Взам. инв. № | Подпись и дата | Инв. № подл.

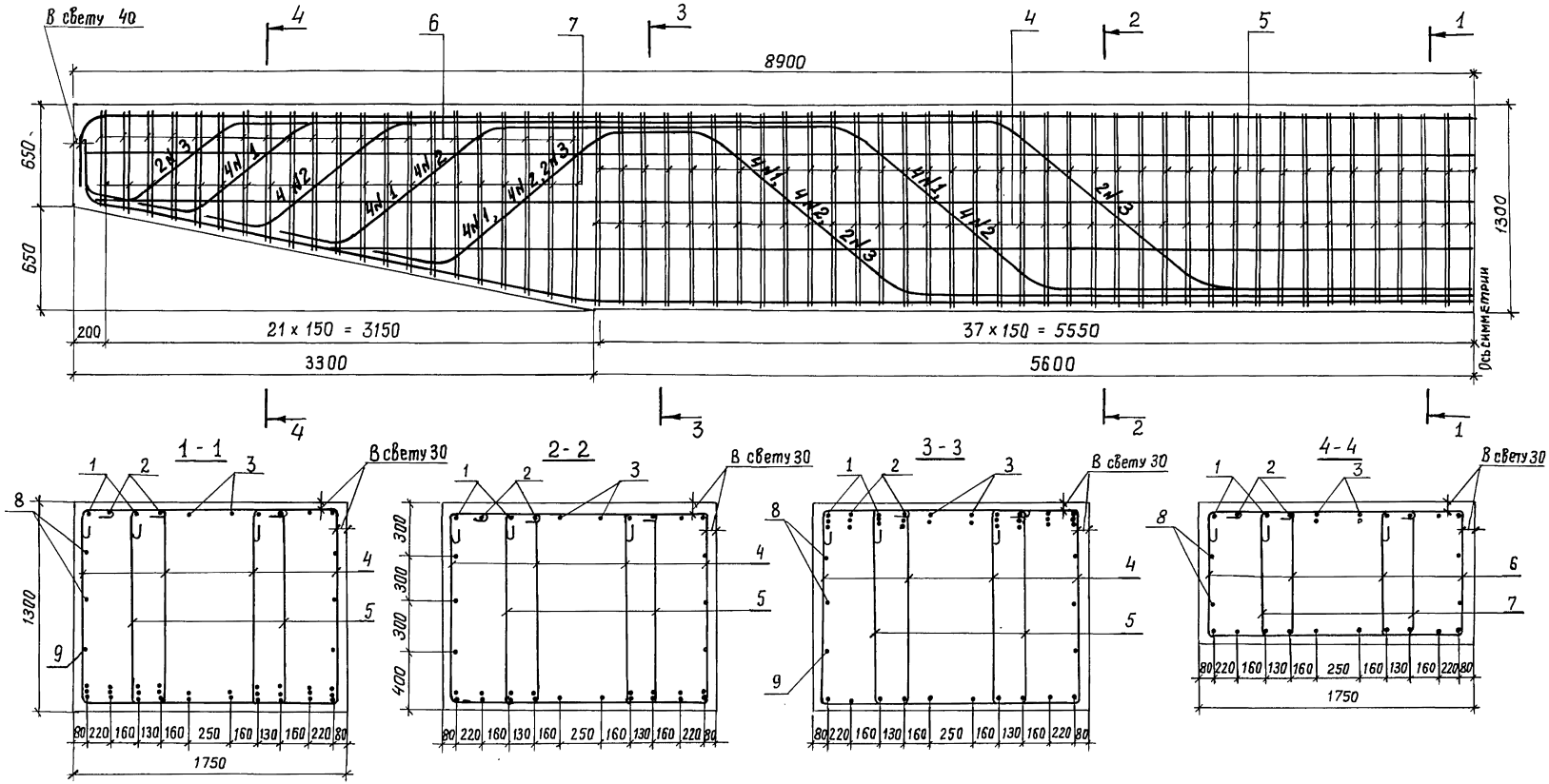

Обозначение документа	Марка	Длина опираемого пролетного строения, м
3.503.1-90.3-18	2Р130-74-2	33+33, 33+24, 33+18

Разраб.	Митина		3.503.1-90.3-18 СБ
Рассчит.	Андрианова		
Пров.	Андрианова		
Гл. инж. пр.	Дашкевич		Ригель 2Р 130-74-2 Сборочный чертеж
Н. контр.	Дашкевич		Стадия: Р; Лист; Листов: 1
Нач. отд.	Каташев		ПРОМТРАНСНИИПРОЕКТ

Инв. № подл. | Подпись и дата | Взам. инв. №

Копировал 23924-01 40 Формат А3

Поз.	Наименование	кол. на 3.503.1-90.3-19 —	01	02	03	04	05	Обозначение документа
	Документация							
	Сборочный чертеж	X	X	X	X	X	X	3.503.1-90.3-19 СБ
	Ведомость расхода стали	X	X	X	X	X	X	3.503.1-90.3-РС
	Техническое описание	X	X	X	X	X	X	-ТО
	Сборочные единицы							
1	Сетка С 45	1	1	1	1	1	1	3.503.1-90.4-33
2	С 46	1	2	2	2	2	3	-01
	Стандартные изделия							
3	Резиновая опорная часть							
	РОЧ СП 20×40×3,6 см	1	1	1	1	1	1	ВСН 86-83 Минтрансстрой
4	То же, как для поз.3	1	1	1	1	1	1	ВСН 86-83 Минтрансстрой
	Материалы							
	Тяжелый бетон по ГОСТ 25192-82 класса В25, м³	0,12	0,14	0,17	0,19	0,22	0,24	

Разраб.	Зимина	
Пров.	Андрианова	
Гл.инж.пр.	Дашкевич	
Н.контр.	Дашкевич	
Нач.отд.	Каташев	

3.503.1-90.3-19

Подферменник ПФ1 ... ПФ6

Стадия	Лист	Листов
Р		1

ПРОМТРАНСНИИПРОЕКТ

Копировал: [illegible] Формат А4

Взам.инв.№ | Подпись и дата | Инв.№ подл.

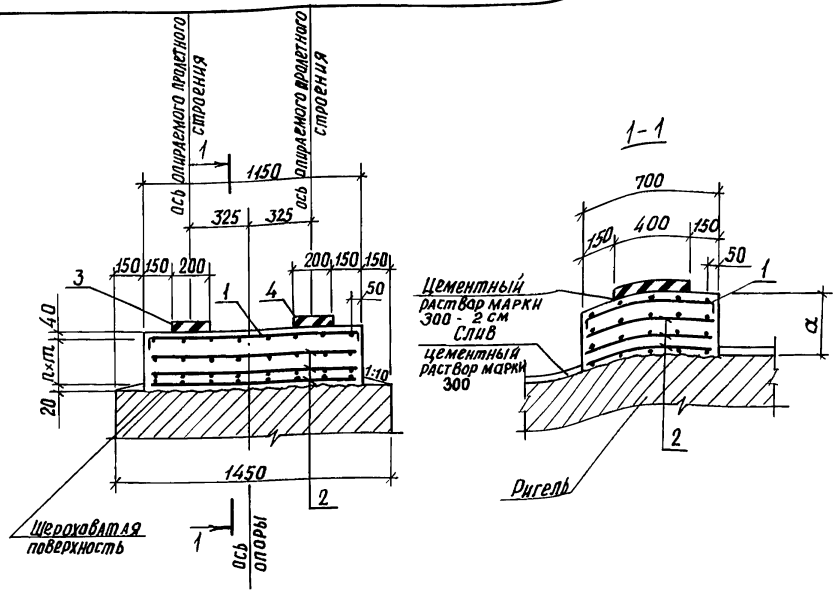

Непосредственно перед укладкой бетона подферменных площадок верхняя шероховатая плоскость ригеля должна быть обработана пескоструйным аппаратом

Обозначение документа	Длина опираемого пролетного строения, м	Марка подферменника	а, мм	n, шт.	т, мм
3.503.1-90.3-19	12+12, 15+12, 15+15, 18+18, 24+18, 24+24	ПФ1	150	1	90
— 01		ПФ2	180	2	60
— 02		ПФ3	210	2	75
— 03		ПФ4	240	2	90
— 04		ПФ5	270	2	105
— 05		ПФ6	300	3	80

Разраб.	Зимина	
Пров.	Андрианова	
Гл.инж.пр.	Дашкевич	
Н.контр.	Дашкевич	
Нач.отд.	Каташев	

3.503.1-90.3-19 СБ

Подферменник ПФ1 ... ПФ6 Сборочный чертеж

Стадия	Лист	Листов
Р		1

ПРОМТРАНСНИИПРОЕКТ

 Копировал: [illegible] Формат А4

Взам.инв.№ | Подпись и дата | Инв.№ подл.

Поз.	Наименование	Кол. на 3.503.1-90.3-20 —	01	02	03	04	05	Обозначение документа
	Документация							
	Сборочный чертеж	X	X	X	X	X	X	3.503.1-90.3-20 СБ
	Ведомость расхода стали	X	X	X	X	X	X	3.503.1-90.3-РС
	Техническое описание	X	X	X	X	X	X	-ТО
	Сборочные единицы							
1	Сетка С 45	1	1	1	1	1	1	3.503.1-90.4-33
2	С 46	1	2	2	2	2	3	-01
3	С 50	1	1	1	1	1	1	-35-01
4	С 52	2	2	2	2	2	2	-36-01
	Стандартные изделия							
5	Резиновая опорная часть РОЧ СП 20×40×3,6 см	1	1	1	1	1	1	ВСН 86-83 Минтрансстрой
6	Тоже, как для поз. 5	1	1	1	1	1	1	ВСН 86-83 Минтрансстрой
	Материалы							
	Тяжелый бетон по ГОСТ 25192-82 класса В25, м³	0,24	0,26	0,28	0,31	0,33	0,36	

Разраб.	Зимина	
Пров.	Андрианова	
Гл.инж.пр.	Дашкевич	
Н.контр.	Дашкевич	
Нач.отд.	Каташев	

3.503.1-90.3-20

Подферменник ПФ7 . . . ПФ12

Стадия	Лист	Листов
Р		1

ПРОМТРАНСНИИПРОЕКТ

Инв. № подл. | Подпись и дата | Взам. инв. №

Копировал: [illegible] формат А4

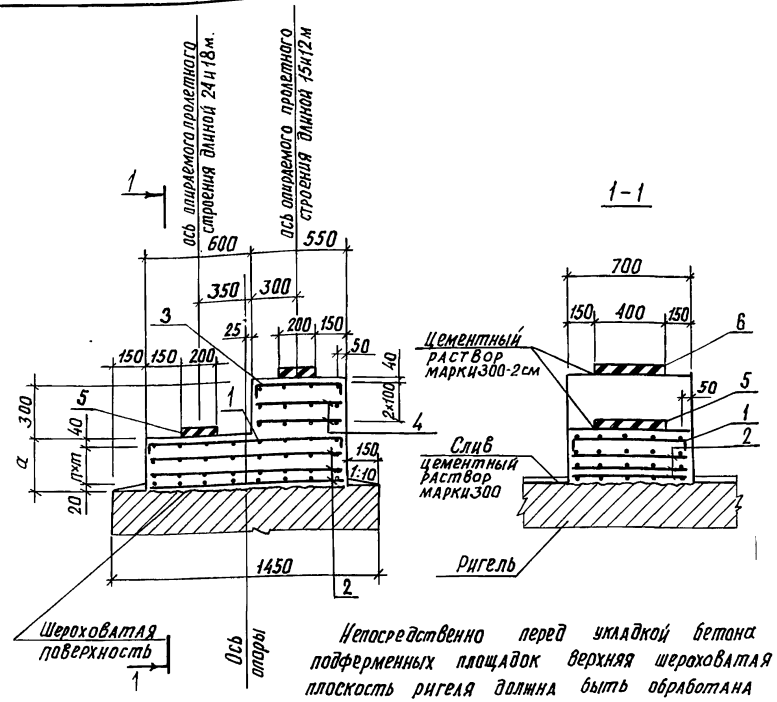

Непосредственно перед укладкой бетона подферменных площадок верхняя шероховатая плоскость ригеля должна быть обработана пескоструйным аппаратом.

Обозначение документа	Длина опираемого пролетного строения, м	Марка подферменника	a, мм	n, шт.	m, мм
3.503.1-90.3-20	18+12, 18+15, 24+12, 24+15	ПФ7	150	1	90
-01		ПФ8	180	2	60
-02		ПФ9	210	2	75
-03		ПФ10	240	2	90
-04		ПФ11	270	2	105
-05		ПФ12	300	3	80

Разраб.	Зимина	
Пров.	Андрианова	
Гл.инж.пр.	Дашкевич	
Н.контр.	Дашкевич	
Нач.отд.	Каташев	

3.503.1-90.3-20 СБ

Подферменник ПФ7 . . . ПФ12 Сборочный чертеж

Стадия	Лист	Листов
Р		1

ПРОМТРАНСНИИПРОЕКТ

Инв. № подл. | Подпись и дата | Взам. инв. №

Копировал: [illegible] формат А4

Поз.	Наименование	Кол. на 3.503.1-90.3-21 —	01	02	03	04	05	Обозначение документа
	Документация							
	Сборочный чертеж	X	X	X	X	X	X	3.503.1-90.3-21 СБ
	Ведомость расхода стали	X	X	X	X	X	X	3.503.1-90.3-РС
	Техническое описание	X	X	X	X	X	X	-ТО
	Сборочные единицы							
1	Сетка С 45	1	1	1	1	1	1	3.503.1-90.4-33
2	С 47	1	2	2	2	2	3	-34
3	С 49	1	1	1	1	1	1	-35
4	С 51	8	8	8	8	8	8	-36
	Стандартные изделия							
5	Резиновая опорная часть							
	РОЧ СП 30×40×6 см	1	1	1	1	1	1	ВСН 86-83 Минтрансстрой
6	Резиновая опорная часть							
	РОЧ СП 20×40×3,6 см	1	1	1	1	1	1	ВСН 86-83 Минтрансстрой
	Материалы							
	Тяжелый бетон по ГОСТ 25192-82 класса В25, м³	0,56	0,59	0,62	0,65	0,68	0,71	

Разраб.	Зимина		3.503.1-90.3-21
Пров.	Андрианова		
Гл.инж.пр.	Дашкевич		
Н.контр.	Дашкевич		Стадия Р; Лист; Листов 1
Нач.отд.	Каташев		Подферменник ПФ13... ПФ18 — ПРОМТРАНСНИИПРОЕКТ

Инв.№ подл. | Подпись и дата | Взам.инв.№

Копировал — Формат А4

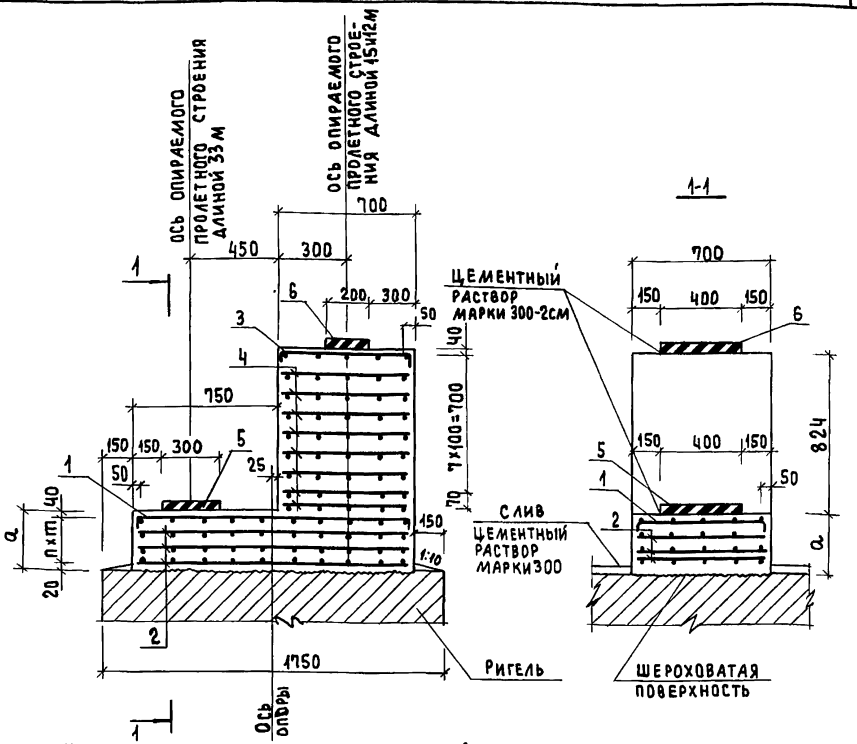

Непосредственно перед укладкой бетона подферменных площадок верхняя шероховатая плоскость ригеля должна быть обработана пескоструйным аппаратом.

Обозначение документа	Длина опираемого пролетного строения, м	Марка подферменника	a, мм	n, шт	m, мм
3.503.1-90.3-21	33+12, 33+15	ПФ13	150	1	90
— 01		ПФ14	180	2	60
— 02		ПФ15	210	2	75
— 03		ПФ16	240	2	90
— 04		ПФ17	270	2	105
— 05		ПФ18	300	3	80

Разраб.	Зимина		3.503.1-90.3-21 СБ
Пров.	Андрианова		
Гл.инж.пр.	Дашкевич		
Н.контр.	Дашкевич		Стадия Р; Лист; Листов 1
Нач.отд.	Каташев		Подферменник ПФ13... ПФ18 Сборочный чертеж — ПРОМТРАНСНИИПРОЕКТ

Инв.№ подл. | Подпись и дата | Взам.инв.№

Копировал — Формат А4

	Обозначение	Кол. на 3.503.1-90.3-22 —	01	02	03	04	05	Обозначение документа
	Документация							
	Сборочный чертеж	X	X	X	X	X	X	3.503.1-90.3-22 СБ
	Ведомость расхода стали	X	X	X	X	X	X	3.503.1-90.3-РС
	Техническое описание	X	X	X	X	X	X	-ТО
	Сборочные единицы							
1	Сетка С 45	1	1	1	1	1	1	3.503.1-90.4-33
2	С 47	1	2	2	2	2	3	-34
3	С 49	1	1	1	1	1	1	-35
4	С 51	5	5	5	5	5	5	-36
	Стандартные изделия							
5	Резиновая опорная часть							
	РОЧ СП 30×40×6 см	1	1	1	1	1	1	ВСН 86-83 Минтрансстрой
6	Резиновая опорная часть							
	РОЧ СП 20×40×3,6 см	1	1	1	1	1	1	ВСН 86-83 Минтрансстрой
	Материалы							
	Тяжелый бетон по ГОСТ 25192-82 класса В25, м³	0,41	0,44	0,47	0,50	0,53	0,56	

Взам.инв.№ | Подпись и дата | Инв.№подл.

Разраб.	Зимина	
Пров.	Андрианова	
Гл.инж.пр.	Дашкевич	
Н.контр.	Дашкевич	
Нач.отд.	Каташев	

3.503.1-90.3-22

Подферменник ПФ 19 ... ПФ 24

Стадия	Лист	Листов
Р		1

ПРОМТРАНСНИИПРОЕКТ

Копировал: Формат А4

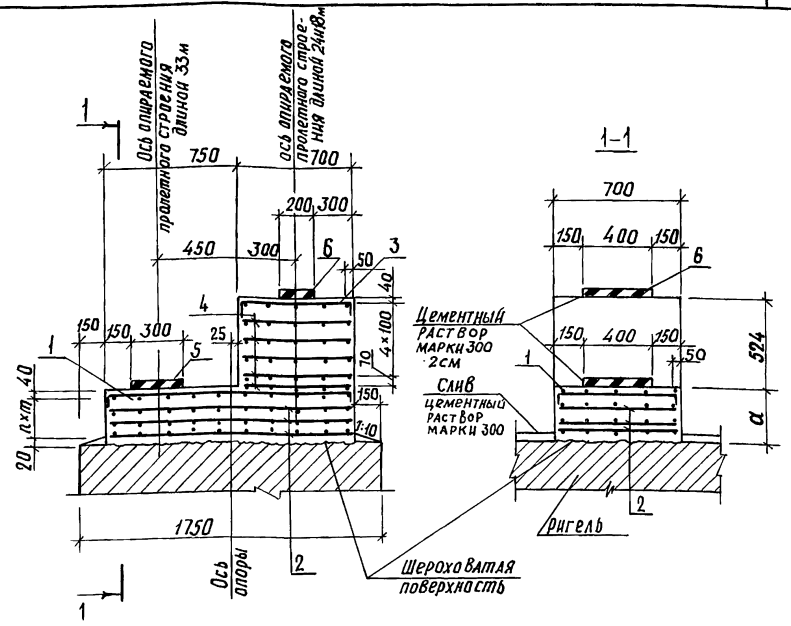

Непосредственно перед укладкой бетона подферменных площадок верхняя шероховатая плоскость ригеля должна быть обработана пескоструйным аппаратом

Обозначение документа	Длина опираемого пролетного строения, м	Марка подферменника	a, мм	n, шт.	m, мм
3.503.1-90.3-22	33+18, 33+24	ПФ 19	150	1	90
-01		ПФ 20	180	2	60
-02		ПФ 21	210	2	75
-03		ПФ 22	240	2	90
-04		ПФ 23	270	2	105
-05		ПФ 24	300	3	80

Взам.инв.№ | Подпись и дата | Инв.№подл.

Разраб.	Зимина	
Пров.	Андрианова	
Гл.инж.пр.	Дашкевич	
Н.контр.	Дашкевич	
Нач.отд.	Каташев	

3.503.1-90.3-22 СБ

Подферменник ПФ 19 ... ПФ 24 Сборочный чертеж

Стадия	Лист	Листов
Р		1

ПРОМТРАНСНИИПРОЕКТ

Копировал: 23924-01 44 Формат А4

Поз.	Наименование	кол. на 3.503.1-90.3-23 —	01	02	03	04	05	Обозначение документа
	Документация							
	Сборочный чертеж	X	X	X	X	X	X	3.503.1-90.3-23 СБ
	Ведомость расхода стали	X	X	X	X	X	X	3.503.1-90.3 -РС
	Техническое описание	X	X	X	X	X	X	-ТО
	Сборочные единицы							
1	Сетка С 45	1	1	1	1	1	1	3.503.1-90.4-33
2	С 47	1	2	2	2	2	3	-34
	Стандартные изделия							
3	Резиновая опорная часть							
	РОЧ СП 30×40×6см	1	1	1	1	1	1	ВСН 86-83 Минтрансстрой
4	То же, как для поз.3	1	1	1	1	1	1	ВСН 86-83 Минтрансстрой
	Материалы							
	Тяжелый бетон по ГОСТ 25192-82 класса В25, м³	0,15	0,18	0,21	0,24	0,27	0,30	

Разраб.	Зимина	
Пров.	Андрианова	
Гл.инж.пр.	Дашкевич	
Н.контр.	Дашкевич	
Нач.отд.	Каташев	

3.503.1-90.3-23

Подферменник ПФ25... ПФ30

Стадия	Лист	Листов
Р		1

ПРОМТРАНСНИИПРОЕКТ

Копировал: Вдм. Формат А4

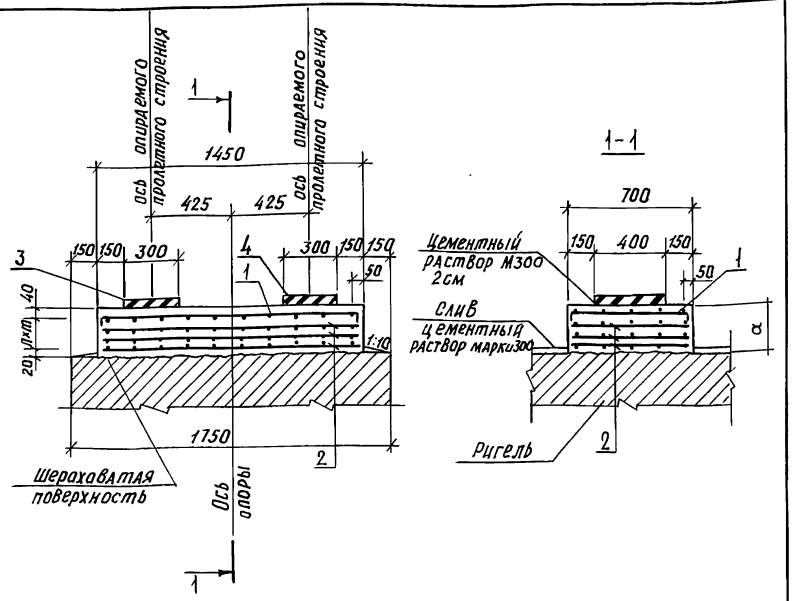

Непосредственно перед укладкой бетона подферменных площадок верхняя шероховатая плоскость ригеля должна быть обработана пескоструйным аппаратом.

Обозначение документа	Длина опираемого пролетного строения, м	Марка подферменника	a, мм	n, шт.	m, мм
3.503.1-90.3-23	33+33	ПФ 25	150	1	90
—01		ПФ 26	180	2	60
—02		ПФ 27	210	2	75
—03		ПФ 28	240	2	90
—04		ПФ 29	270	2	105
—05		ПФ 30	300	3	80

Разраб.	Зимина	
Пров.	Андрианова	
Гл.инж.пр.	Дашкевич	
Н.контр.	Дашкевич	
Нач.отд.	Каташев	

3.503.1-90.3-23 СБ

Подферменник ПФ25... ПФ30 Сборочный чертеж

Стадия	Лист	Листов
Р		1

ПРОМТРАНСНИИПРОЕКТ

Копировал: Вдм. 23924-01 45 Формат А4

Инв.№ подл. | Подпись и дата | Взам.инв.№

Марка	Сталь арматурная класса											Всего, кг
	А-I		А-III									
	ГОСТ 5781-82*		ГОСТ 5781-82*									
	ф8	Итого	ф12	ф14	ф16	ф18	ф20	ф25	ф28	ф32	Итого	
ф420-74-2	29,8	29,8	366,3		209,3	167,2			527,8		1270,6	1300,4
ф440-74-2	29,8	29,8	381,5		209,3	167,2			527,8		1285,8	1315,6
ф460-74-2	29,8	29,8	397,8		209,3	167,2			527,8		1302,1	1331,9
ф500-74-2	29,8	29,8	203,9	311,0	209,3	167,2			527,8		1419,2	1449,0
ф540-74-2	29,8	29,8	203,9	478,1	209,3	167,2			527,8		1586,3	1616,1
ф3500-74-2	29,8	29,8	203,9	311,0	209,3	167,2			527,8		1419,2	1449,0
ф3530-74-2	29,8	29,8	203,9	456,5	209,3	167,2			527,8		1564,7	1594,5
СФ210-74-30	61,2	61,2	706,7	719,1	1180,1			1159,2			3765,1	3826,3
СФ270-74-34	61,2	61,2	706,7	851,7	1376,3			1217,2			4151,9	4213,1
СФ270-74-36	61,2	61,2	706,7	877,2	1376,3			1217,2			4177,4	4238,6
СФ300-74-45	61,2	61,2	978,2	229,6	1882,6			1217,2			4307,6	4368,8
СФ405-74-12	29,8	29,8	332,1		209,3	167,2	299,7		520,1		1528,4	1558,2
СФ420-74-16	29,8	29,8	355,1		209,3	167,2	388,7		520,1		1640,4	1670,2
СФ510-74-20	29,8	29,8	391,6		209,3	167,2	493,2		520,1		1781,4	1811,2
1Р120-74-2	79,1	79,1	1029,4							3217,7	4247,1	4326,2
2Р120-74-2	80,0	80,0	1029,4							3563,0	4592,4	4672,4
1Р130-74-2	108,0	108,0	85,6	1428,6						4106,0	5620,2	5728,2
2Р130-74-2	108,0	108,0	85,6	1428,6						4763,5	6277,7	6385,7

В расходе стали на марки СФ210-74-30, СФ270-74-34, СФ270-74-36 и СФ300-74-45 учтена дополнительная арматура для стыков сеток.

Разраб.	Митина	
Пров.	Андрианова	
Гл.инж.пр.	Дяшкевич	
Н. контр.	Дяшкевич	
Нач.отд.	Катышев	

3.503.1-90.3-РС

Ведомость расхода стали

Стадия	Лист	Листов
Р	1	2

ПРОМТРАНСНИИПРОЕКТ

Инв.№подл. | Подпись и дата | Взам.инв.№

Копировал: 23924-01 46 формат А3

Марка	Сталь арматурная класса		
	A-III		
	ГОСТ 5781-82*		Всего, кг
	ф 10	итого	
ПФ 1	14,0	14,0	14,0
ПФ 2	20,6	20,6	20,6
ПФ 3	20,6	20,6	20,6
ПФ 4	20,6	20,6	20,6
ПФ 5	20,6	20,6	20,6
ПФ 6	27,2	27,2	27,2
ПФ 7	23,9	23,9	23,9
ПФ 8	30,4	30,4	30,4
ПФ 9	30,4	30,4	30,4
ПФ 10	30,4	30,4	30,4
ПФ 11	30,4	30,4	30,4
ПФ 12	37,1	37,1	37,1
ПФ 13	54,1	54,1	54,1
ПФ 14	62,4	62,4	62,4
ПФ 15	62,4	62,4	62,4

Марка	Сталь арматурная класса		
	A-III		
	ГОСТ 5781-82*		Всего, кг
	ф 10	итого	
ПФ 16	62,4	62,4	62,4
ПФ 17	62,4	62,4	62,4
ПФ 18	70,6	70,6	70,6
ПФ 19	42,1	42,1	42,1
ПФ 20	50,4	50,4	50,4
ПФ 21	50,4	50,4	50,4
ПФ 22	50,4	50,4	50,4
ПФ 23	50,4	50,4	50,4
ПФ 24	58,6	58,6	58,6
ПФ 25	17,6	17,6	17,6
ПФ 26	25,8	25,8	25,8
ПФ 27	25,8	25,8	25,8
ПФ 28	25,8	25,8	25,8
ПФ 29	25,8	25,8	25,8
ПФ 30	34,2	34,2	34,2

Инв.№ подл. | Подпись и дата | Взам.инв.№

gost.e-ecolog.ru