ТИПОВЫЕ КОНСТРУКЦИИ, ИЗДЕЛИЯ И УЗЛЫ ЗДАНИЙ И СООРУЖЕНИЙ

Серия 3.503.1-90

ПРОМЕЖУТОЧНЫЕ ОПОРЫ ПОД ПРОЛЕТНЫЕ СТРОЕНИЯ ДЛИНОЙ 12, 15, 18, 24 и 33 м ДЛЯ АВТОДОРОЖНЫХ ПУТЕПРОВОДОВ ПОД НАГРУЗКУ ОТ АВТОМОБИЛЕЙ-САМОСВАЛОВ БелАЗ-548

Выпуск 2

Арматурные изделия для сборных железобетонных изделий

Рабочие чертежи

gost.e-ecolog.ru

ТИПОВЫЕ КОНСТРУКЦИИ, ИЗДЕЛИЯ И УЗЛЫ ЗДАНИЙ И СООРУЖЕНИЙ

Серия 3.503.1-90

ПРОМЕЖУТОЧНЫЕ ОПОРЫ ПОД ПРОЛЕТНЫЕ СТРОЕНИЯ ДЛИНОЙ 12, 15, 18, 24 и 33 м ДЛЯ АВТОДОРОЖНЫХ ПУТЕПРОВОДОВ ПОД НАГРУЗКУ ОТ АВТОМОБИЛЕЙ-САМОСВАЛОВ БелАЗ-548

Выпуск 2

Арматурные изделия для сборных железобетонных изделий

Рабочие чертежи

Разработаны институтом Промтрансниипроект
Гл. инж. института В.И.Поляков
Гл. инж. проекта В.Е.Дашкевич

Утверждены Госстроем СССР, протокол №ВА-16 от 20 апреля 1983 г.
Введены в действие с 25.11.89 институтом Промтрансниипроект, приказ №86 от 12 июня 1989 г.

Инв. № подл. | Подпись и дата | Взам. инв. №

Обозначение документа	Наименование	Стр.
3.503.1-90.2-ТО	Техническое описание	4
3.503.1-90.2-1	Каркас КП1	6
-2	Каркас КП2	7
-3	Каркас КП3	8
-4	Каркас КР1, КР2	9
-5	Каркас КР3, КР4	10
-6	Каркас КР5	11
-7	Каркас КР6, КР7	12
-8	Каркас КР8	13
-9	Каркас КР9, КР10	14
-10	Каркас КР11, КР12	15
-11	Каркас КР13, КР14	16
-12	Каркас КР15	17
-13	Каркас КР16	18
-14	Каркас КР17	19
-15	Каркас КР18	20
-16	Каркас КР19	21
-17	Каркас КР20	22
-18	Каркас КР21, КР22	23
-19	Каркас КР23	24
-20	Каркас КР24	25
-21	Каркас КР25	26
-22	Каркас КР26, КР27	27
-23	Каркас КР28, КР29	28
-24	Каркас КР30	29
-25	Каркас КР31	30
-26	Каркас КР32, КР33	31

Разраб.	Митина	
Пров.	Андрианова	
Гл.инж.пр.	Дашкевич	
Н.контр.	Дашкевич	
Нач.отд.	Каташев	

3.503.1-90.2

СОДЕРЖАНИЕ

Стадия	Лист	Листов
Р	1	2

ПРОМТРАНСНИИПРОЕКТ

Инв.№ подл. | Подпись и дата | Взам.инв.№

Обозначение документа	Наименование	Стр.
3.503.1-90.2-27	Каркас КР 34, КР 35	32
-28	Каркас КР 36	33
-29	Каркас КР 37	34
-30	Каркас КР 38, КР 39	35
-31	Каркас КР 40, КР 41	36
-32	Сетка С1, С2	37
-33	Сетка С3, С4	38
-34	Сетка С5, С6	39
-35	Сетка С7, С8	40
-36	Сетка С9, С10	41
-37	Сетка С11	42
-38	Сетка С12, С13	43
-39	Сетка С14	44
-40	Сетка С15	45
-41	Сетка С16	46
-42	Сетка С17, С18	47
-43	Сетка С19	48
-44	Сетка С20	49
-45	Сетка С21	50
-46	Сетка С22	51
-47	Сетка С23	52
-48	Сетка С24	53
-49	Хомут	54
-50	Хомут	55
-51	Стяжка	56
-52	Петля строповочная	57
-53	Петля строповочная	58

В настоящем выпуске приведены арматурные изделия для сборных изделий.

Сетки изготовляются при помощи контактной точечной электросварки в соответствии с требованиями ГОСТ 14098-85 и Указаний по сварке соединений арматуры и закладных изделий железобетонных конструкций "СН393-78. Сетки могут быть изготовлены вязаными.

Каркасы изготовляются при помощи электродуговой ручной сварки по ГОСТ 5264-80 с применением электродов типа Э50А по ГОСТ 9467-75.

В качестве рабочей арматуры приняты стержни периодического профиля из низколегированной мартеновской горячекатаной стали класса А-III.

Распределительная арматура и подъемные петли – гладкие стержни из углеродистой горячекатаной стали класса А-I.

Марки стали, которые следует применять при изготовлении арматурных изделий в зависимости от расчетной температуры района эксплуатации сооружения, приведены в помещаемой ниже таблице.

Арматурная сталь принята по ГОСТ 5781-82.*

Гл.инж.пр.	Дашкевич		3.503.1-90.2-ТО		
Н.контр.	Дашкевич				
Нач.отд.	Каташев				
			Техническое описание	Стадия	Лист	Листов
				Р	1	2
				Промтрансниипроект		

Инв.№ подл. | Подпись и дата | Взам. инв.№

Назначение арматуры	Класс стали	Расчетная температура (средняя температура наиболее холодной пятидневки) по СНиП 2.01.01-82		
		не ниже минус 40°С		не ниже минус 30°С
		Сварные и вязаные сетки и каркасы	Только вязаные сетки и каркасы	Сварные и вязаные сетки и каркасы
Распределительная арматура	А-I	ВСт3сп2 ВСт3пс2 Ст3сп3 Ст3пс3 ВСт3Гпс2 по ГОСТ 5781-82*	ВСт3сп2 ВСт3пс2 Ст3сп3 Ст3пс3 ВСт3Гпс2 по ГОСТ 5781-82*	ВСт3сп2 ВСт3пс2 Ст3сп3 Ст3пс3 ВСт3Гпс2 ВСт3кп2 Ст3кп3 по ГОСТ 5781-82*
Рабочая арматура	А-III	25Г2С по ГОСТ 5781-82*	35ГС по ГОСТ 5781-82*	25Г2С, 35ГС по ГОСТ 5781-82*

Химический состав арматурных углеродистых сталей должен соответствовать ГОСТ 380-71*.

поз.1

ГОСТ 14098-85-К3-Рр-△ 6-8

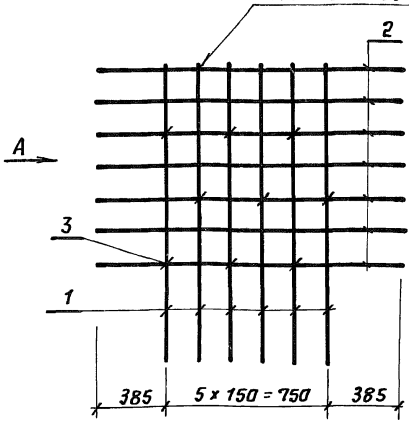

Вид А

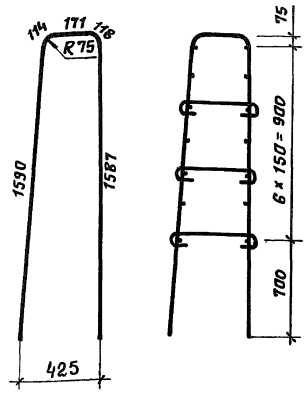

поз.2

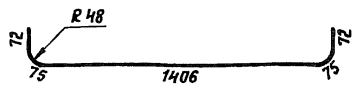

поз.3



Арматура: класса А-III по ГОСТ 5781-82*
класса А-I по ГОСТ 5781-82*

Марка каркаса	Поз.	Наименование	Кол.	Масса ед., кг	Масса каркаса, кг
КП1	1	ф 25 А III, ℓ = 3580	6	13,80	122,0
	2	16 А III, ℓ = 1100	14	2,68	
	3	8 А I, ℓ ср = 485	9	0,19	

Разраб.	Зимина	
Рассчит.	Андрианова	
Пров.	Андрианова	
Гл. инж. пр.	Дашкевич	
Н. контр.	Дашкевич	
Нач. отд.	Катышев	

3.503.1-90.2-1

Каркас КП1

Стадия	Лист	Листов
Р		1

ПРОМТРАНСНИИПРОЕКТ

Взам. инв. №
Подпись и дата
Инв. № подл.

Копировал:

Формат А4

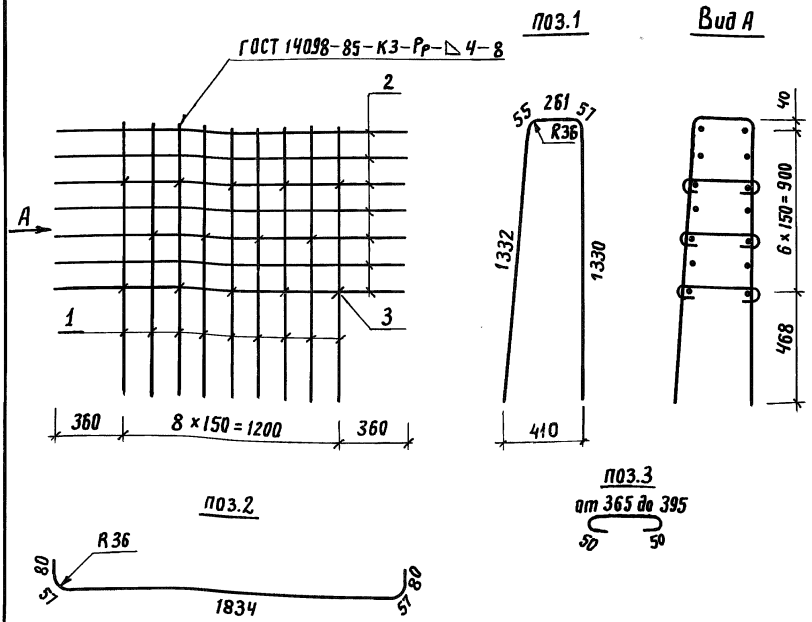

Арматура: класса А-III по ГОСТ 5781-82*
класса А-I по ГОСТ 5781-82*

Марка каркаса	Поз.	Наименование	Кол.	Масса ед., кг	Масса каркаса, кг
КП2	1	ф 12 А III, ℓ = 3040	9	2,70	53,1
	2	12 А III, ℓ = 2110	14	1,87	
	3	8А I, $\ell_{ср}$ = 480	14	0,19	

Разраб.	Зимина	
Рассчит.	Андрианова	
Пров.	Андрианова	
Гл.инж.пр.	Дашкевич	
Н.контр.	Дашкевич	
Нач.отд.	Каташев	

3.503.1-90.2-2

Каркас КП2

Стадия	Лист	Листов
Р		1

ПРОМТРАНСНИИПРОЕКТ

Взам.инв.№ | Подпись и дата | Инв.№ подлин.

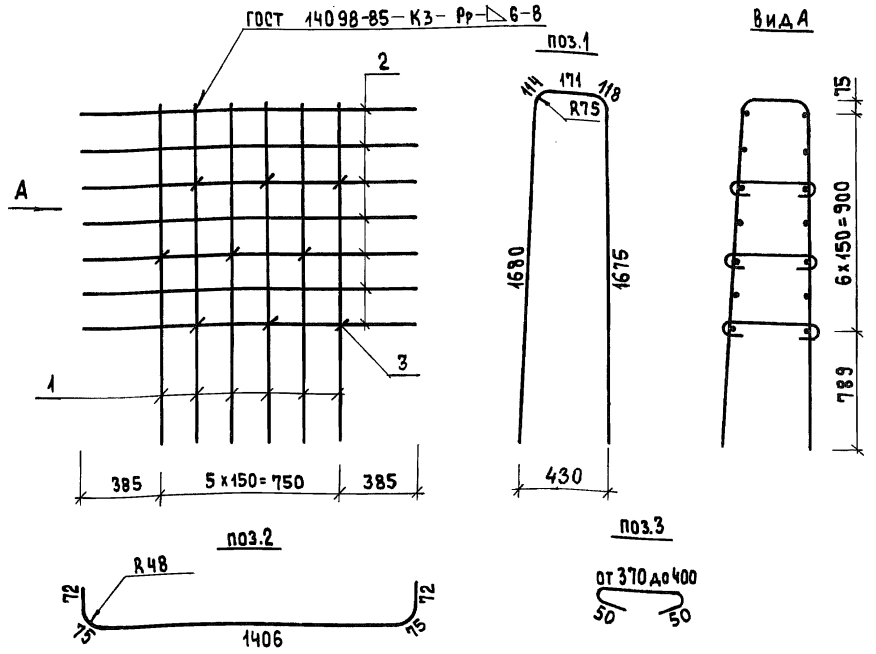

Арматура: класса А-III по ГОСТ 5781-82*
класса А-I по ГОСТ 5781-82*

Марка каркаса	Поз.	Наименование	кол.	Масса ед., кг	Масса каркаса, кг
КП3	1	ф 25 А III, ℓ=3760	6	14,49	126,2
	2	16 А III, ℓ=1700	14	2,68	
	3	8 А I, ℓ=485	9	0,19	

Разраб.	Зимина	
Рассчит.	Андрианова	
Пров.	Андрианова	
Гл. инж. пр.	Дашкевич	
Н. контр.	Дашкевич	
Нач. отд.	Каташев	

3.503.1-90.2-3

Каркас КП3

Стадия	Лист	Листов
Р		1

ПРОМТРАНСНИИПРОЕКТ

Взам. инв. № | Подпись и дата | Инв. № подл.

Копировал Формат А4

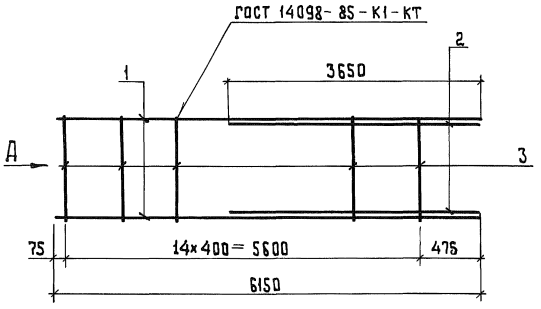

Вид А

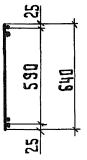

Обозначение документа	Марка каркаса
3.503.1-90.2-4	КР 1
-01	КР 2

Арматура: класса А-III по ГОСТ 5781-82*
класса А-I по ГОСТ 5781-82*

Марка каркаса	Поз.	Наименование	Кол.	Масса ед., кг	Масса каркаса, кг
КР 1	1	ф 16 А III, ℓ = 6150	2	9,71	34,9
	2	ф 16 А III, ℓ = 3650	2	5,76	
	3	ф 8 А I, ℓ = 640	16	0,25	
КР 2	1	ф 18 А III, ℓ = 6150	2	12,29	43,2
	2	ф 18 А III, ℓ = 3650	2	7,29	
	3	ф 8 А I, ℓ = 640	16	0,25	

Разраб.	Митина		
Рассчит.	Андрианова		
Провер.	Андрианова		
ГИ. инж. пр.	Дашкевич		
Н. контр.	Дашкевич		
Нач. отд.	Каташев		

3.503.1-90.2-4

Стадия	Лист	Листов
Р		1

Каркас КР1, КР2

ПРОМТРАНСНИИПРОЕКТ

Инв. № подл. | Подпись и дата | Взам. инв. №

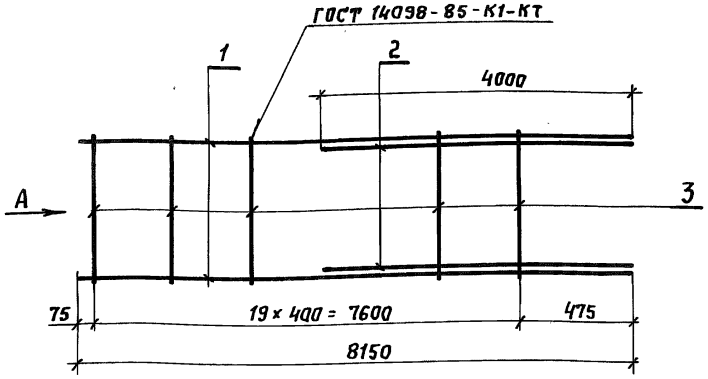

Обозначение документа	Марка каркаса
3.503.1-90.2-5	КР 3
-01	КР 4

Арматура: класса А-III по ГОСТ 5781-82*
класса А-I по ГОСТ 5781-82*

Марка каркаса	Поз.	Наименование	Кол.	Масса ед., кг	Масса каркаса, кг
КР 3	1	ф 16 А III, ℓ = 8150	2	12,86	44,2
	2	ф 16 А III, ℓ = 4000	2	6,32	
	3	ф 8 А I, ℓ = 740	20	0,29	
КР 4	1	ф 18 А III, ℓ = 8150	2	16,28	54,3
	2	ф 18 А III, ℓ = 4000	2	7,99	
	3	ф 8 А I, ℓ = 740	20	0,29	

Разраб.	Митина		3.503.1-90.2-5
Рассчит.	Андрианова		
Пров.	Андрианова		
Гл. инж. пр	Дашкевич		Стадия: Р; Лист: ; Листов: 1
Н. контр	Дашкевич		
Нач. отд	Каташев		Каркас КР3, КР4
			ПРОМТРАНСНИИПРОЕКТ

Инв. № подл. | Подпись и дата | Взам. инв. №

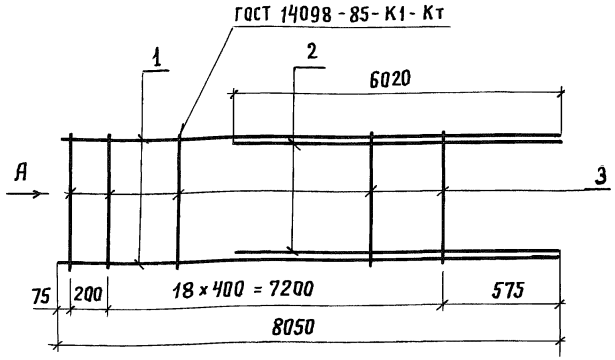

Вид А

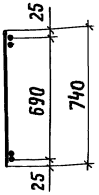

Арматура: класса А-Ⅲ по ГОСТ 5781-82*
класса А-Ⅰ по ГОСТ 5781-82*

Марка каркаса	Поз.	Наименование	Кол.	Масса ед., кг	Масса каркаса, кг
КР 5	1	ф 25 А Ⅲ, ℓ = 8050	2	31,02	114,2
	2	ф 25 А Ⅲ, ℓ = 6020	2	23,20	
	3	ф 8 А Ⅰ, ℓ = 740	20	0,29	

Разраб.	Митина	
Рассчит.	Андрианова	
Пров.	Андрианова	
Гл.инж.пр.	Дашкевич	
Н.контр.	Дашкевич	
Нач.отд.	Каташев	

3.503.1-90.2-6

Каркас КР5

Стадия	Лист	Листов
Р		1

ПРОМТРАНСНИИПРОЕКТ

Инв.№ подл. | Подпись и дата | Взам. инв.№

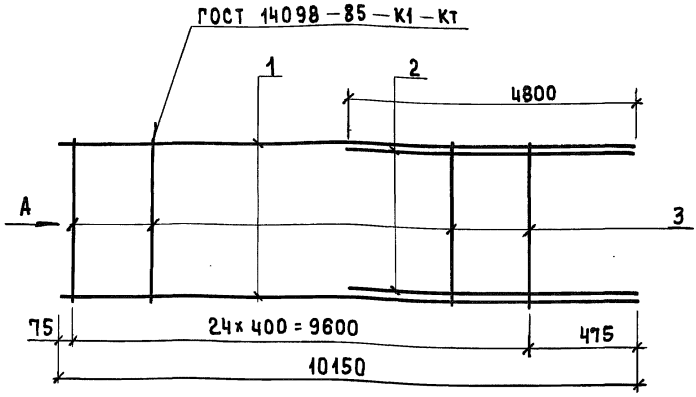

ОБОЗНАЧЕНИЕ ДОКУМЕНТА	МАРКА КАРКАСА
3.503.1-90.2-7	КР 6
-01	КР 7

Арматура: класса А-III по ГОСТ 5781-82*
класса А-I по ГОСТ 5781-82*

МАРКА КАРКАСА	ПОЗ.	НАИМЕНОВАНИЕ	КОЛ.	МАССА Ед., кг	МАССА КАРКАСА, кг
КР 6	1	ф 16 А III, ℓ = 10150	2	16,02	54,5
	2	ф 16 А III, ℓ = 4500	2	7,11	
	3	ф 8 А I, ℓ = 840	25	0,33	
КР 7	1	ф 18 А III, ℓ = 10150	2	20,28	68,0
	2	ф 18 А III, ℓ = 4800	2	9,59	
	3	ф 8 А I, ℓ = 840	25	0,33	

Разраб.	Митина	
Рассчит.	Андрианова	
Пров.	Андрианова	
Гл. инж. пр.	Дашкевич	
Н. контр.	Дашкевич	
Нач. отд.	Каташев	

3.503.1-90.2-7

Каркас КР 6, КР 7

СТАДИЯ	ЛИСТ	ЛИСТОВ
Р		1

ПРОМТРАНСНИИПРОЕКТ

Взам. инв. № | Подпись и дата | Инв. № подл.

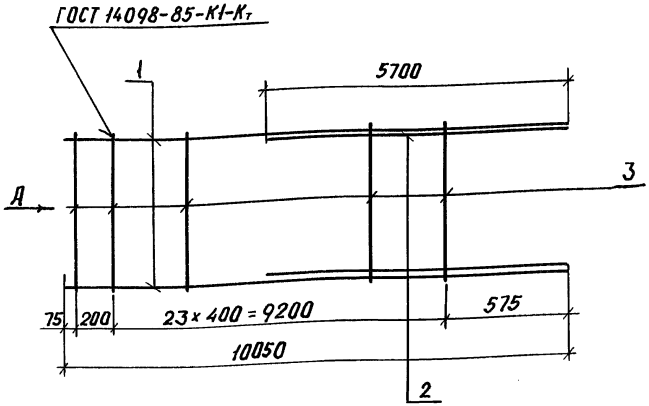

Арматура: класса А-III по ГОСТ 5781-82*
класса А-I по ГОСТ 5781-82*

Марка каркаса	Поз.	Наименование	Кол.	Масса ед., кг	Масса каркаса, кг
КР 8	1	ф 25 А III, ℓ = 10050	2	38,73	129,6
	2	ф 25 А III, ℓ = 5700	2	21,97	
	3	ф 8 А I, ℓ = 840	25	0,33	

Разраб.	Митина		3.503.1-90.2-8
Рассчит.	Андрианова		
Пров.	Андрианова		Стадия: Р; Лист: ; Листов: 1
Гл. инж. пр.	Дашкевич		Каркас КР8
Н. контр.	Дашкевич		ПРОМТРАНСНИИПРОЕКТ
Нач. отд.	Каташев		

Инв. № подл. | Подпись и дата | Взам. инв. №

Копировал:

23923-02 14 Формат А4

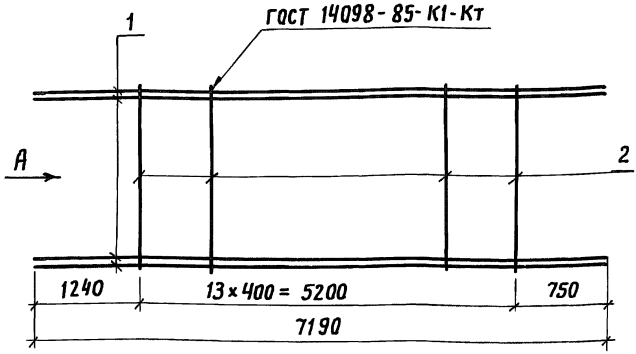

Вид А

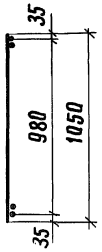

Обозначение документа	Марка каркаса
3.503.1-90.2-9	КР 9
-01	КР10

Арматура: класса А-III по ГОСТ 5781-82*
класса А-I по ГОСТ 5781-82*

Марка каркаса	Поз.	Наименование	Кол.	Масса ед., кг	Масса каркаса, кг
КР 9	1	ф14 А III, ℓ = 7190	4	8,68	40,6
	2	ф 8 А I, ℓ = 1050	14	0,42	
КР 10	1	ф16 А III, ℓ = 7190	4	11,35	51,3
	2	ф 8 А I, ℓ = 1050	14	0,42	

Разраб.	Митина	
Рассчит.	Андрианова	
Пров.	Андрианова	
Гл.инж.пр	Дашкевич	
Н.контр.	Дашкевич	
Нач.отд.	Каташев	

3.503.1-90.2-9

Каркас КР9, КР10

Стадия	Лист	Листов
Р		1

ПРОМТРАНСНИИПРОЕКТ

Взам.инв.№ | Подпись и дата | Инв.№ подл.

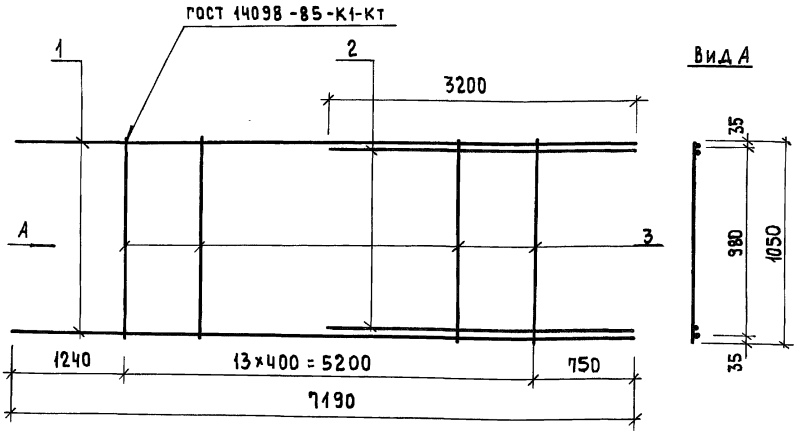

Обозначение документа	Марка каркаса
3.503.1-90.2-10	КР 11
-01	КР 12

Арматура: класса А-III по ГОСТ 5781-82*
класса А-I по ГОСТ 5781-82*

Марка каркаса	Поз.	Наименование	Кол.	Масса ед., кг	Масса каркаса, кг
КР 11	1	ф 14 А III, ℓ = 7190	2	8,68	31,0
	2	14 А III, ℓ = 3200	2	3,86	
	3	8 А I, ℓ = 1050	14	0,42	
КР 12	1	ф 16 А III, ℓ = 7190	2	11,35	38,7
	2	16 А III, ℓ = 3200	2	5,05	
	3	8 А I, ℓ = 1050	14	0,42	

Разраб.	Митина	
Рассчит.	Андрианова	
Пров.	Андрианова	
Гл.инж.пр.	Дашкевич	
Н.контр.	Дашкевич	
Нач.отд.	Каташев	

3.503.1-90.2-10

Каркас КР 11, КР12

Стадия	Лист	Листов
Р		1

ПРОМТРАНСНИИПРОЕКТ

Инв.№ подл. | Подпись и дата | Взам.инв.№

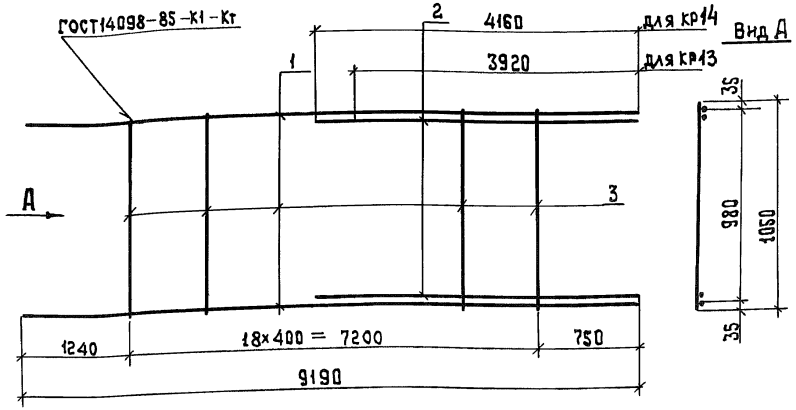

Обозначение документа	Марка каркаса
3.503.1-90.2-11	КР 13
-01	КР 14

Арматура: класса А-III по ГОСТ 5781-82*
класса А-I по ГОСТ 5781-82*

Марка каркаса	Поз.	Наименование	Кол.	Масса ед., кг	Масса каркаса, кг
КР 13	1	⌀ 20 А III, ℓ = 9190	2	22,66	72,6
	2	⌀ 20 А III, ℓ = 3920	2	9,67	
	3	⌀ 8 А I, ℓ = 1050	19	0,42	
КР 14	1	⌀ 28 А III, ℓ = 9190	2	44,42	137,0
	2	⌀ 28 А III, ℓ = 4160	2	20,11	
	3	⌀ 8 А I, ℓ = 1050	19	0,42	

Разраб.	Митина	
Рассчит.	Андрианова	
Пров.	Андрианова	
Гл.инж.	Дашкевич	
Н.контр.	Дашкевич	
Нач.отд.	Каташев	

3.503.1-90.2-11

Каркас КР13, КР14

Стадия	Лист	Листов
Р		1

ПРОМТРАНСНИИПРОЕКТ

Взам.инв.№ | Подпись и дата | Инв.№ подл.

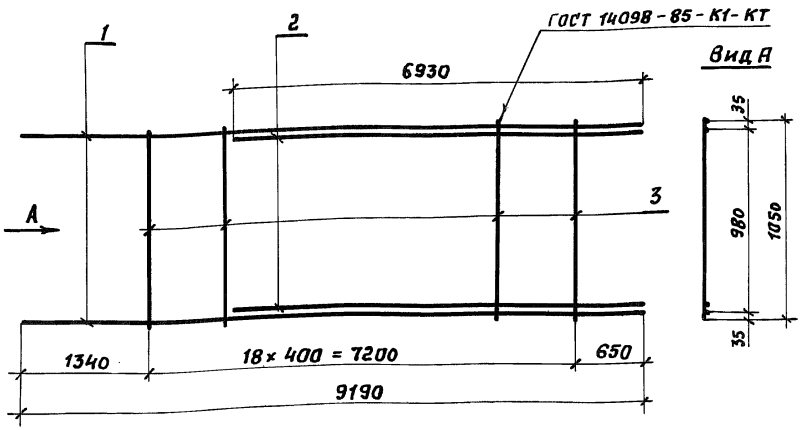

Арматура: Класса А III по ГОСТ 5781-82*
Класса А I по ГОСТ 5781-82*

Марка каркаса	Поз.	Наименование	Кол.	Масса ед., кг	Масса каркаса, кг
КР15	1	ф 32 А III, ℓ = 9190	2	58,02	211,5
	2	ф 32 А III, ℓ = 6930	2	43,75	
	3	ф 8 А I, ℓ = 1050	19	0,42	

Разраб.	Митина		3.503.1-90.2-12
Рассчит.	Андрианова		
Пров.	Андрианова		
Гл. инж. пр.	Дашкевич		
Н. контр.	Дашкевич		Каркас КР15
Нач. отд.	Катяшев		Стадия: Р; Лист: ; Листов: 1
			ПРОМТРАНСНИИПРОЕКТ

Подпись и дата | Взам. инв. №

Инв. № подл.

Копировал: Сол-

Формат А4

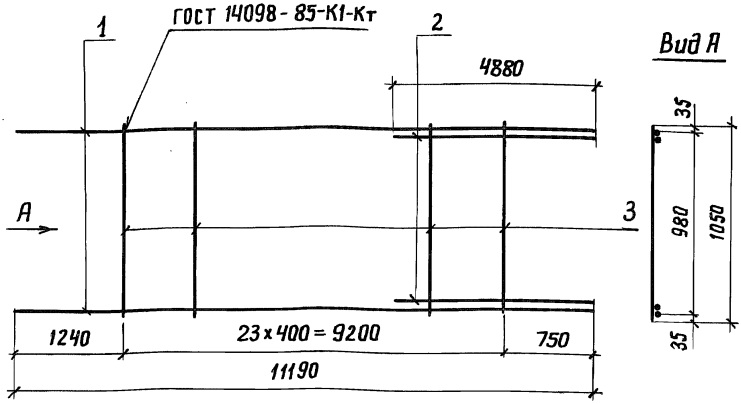

Арматура: класса А-III по ГОСТ 5781-82*
класса А-I по ГОСТ 5781-82*

Марка каркаса	Поз.	Наименование	Кол.	Масса ед., кг	Масса каркаса, кг
КР 16	1	ф32 А III, ℓ = 11190	2	70,64	213,0
	2	ф32 А III, ℓ = 4880	2	30,81	
	3	ф8 А I, ℓ = 1050	24	0,42	

Разраб.	Митина	
Рассчит.	Андрианова	
Пров.	Андрианова	
Гл. инж. пр	Дашкевич	
Н. контр.	Дашкевич	
Нач. отд.	Каташев	

3.503.1-90.2-13

Каркас КР 16

Стадия	Лист	Листов
Р		1

ПРОМТРАНСНИИПРОЕКТ

Взам. инв. №
Подпись и дата
Инв. № подл.

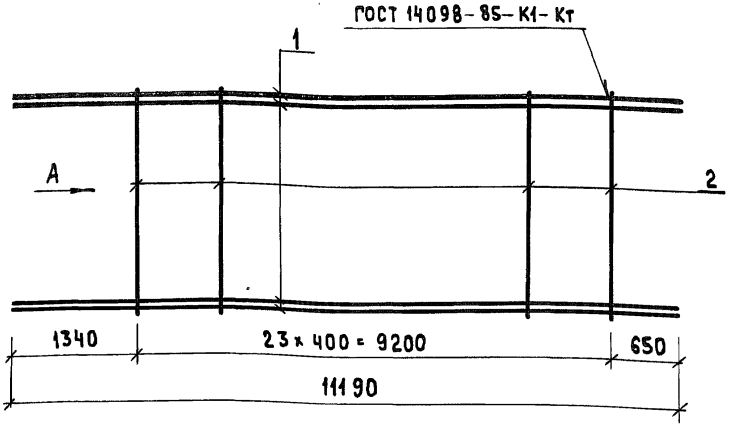

ВИД А

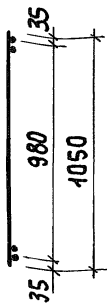

Арматура: класса А-III по ГОСТ 5781-82*
класса А-I по ГОСТ 5781-82*

Марка каркаса	Поз.	Наименование	Кол.	Масса ед., кг	Масса каркаса, кг
КР 17	1	ф 32 А III, ℓ = 11190	4	70,64	292,6
	2	8 А I, ℓ = 1050	24	0,42	

Разраб.	Митина		3.503.1-90.2-14
Рассчит.	Андрианова		
Пров.	Андрианова		
Гл.инж.пр	Дашкевич		
Н. контр.	Дашкевич		Каркас КР 17
Нач.отд.	Каташев		Стадия: Р; Лист: ; Листов: 1
			ПРОМТРАНСНИИПРОЕКТ

Инв. № подл. | Подпись и дата | Взам. инв. №

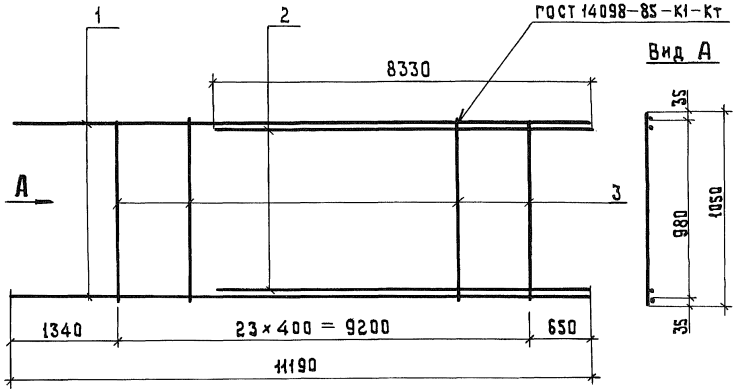

Арматура: класса А-III по ГОСТ 5781-82*
класса А-I по ГОСТ 5781-82*

Марка каркаса	Поз.	Наименование	Кол.	Масса ед., кг	Масса каркаса, кг
КР 18	1	⌀ 32 А III, ℓ = 11190	2	70,64	256,5
	2	⌀ 32 А III, ℓ = 8330	2	52,59	
	3	⌀ 8 А I, ℓ = 1050	24	0,42	

Разраб.	Митина		
Расечит.	Андрианова		
Пров.	Андрианова		
Гл.инж.пр.	Дашкевич		
Н. контр.	Дашкевич		
Нач. отд.	Каташев		

3.503.1-90.2-15

Каркас КР 18

Стадия	Лист	Листов
Р		1

ПРОМТРАНСНИИПРОЕКТ

Взам.инв.№ | Подпись и дата | Инв.№ подл.

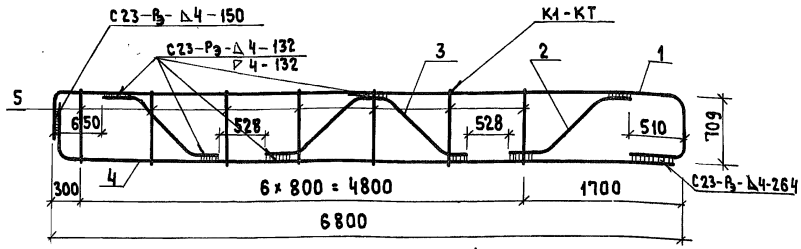

поз.1

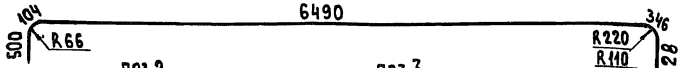

поз.2

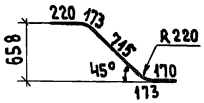

поз.3

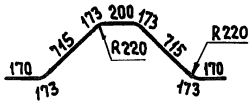

поз.4

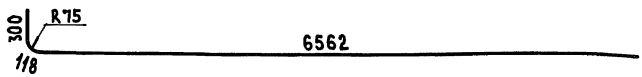

Сварные швы по ГОСТ 14098-85

Марка каркаса	поз.	Наименование	Кол.	Масса ед., кг	Масса каркаса, кг
КР 19	1	ф 22 А III, ℓ = 8240	1	24,59	70,1
	2	22 А III, ℓ = 1450	2	4,33	
	3	22 А III, ℓ = 2660	1	7,94	
	4	25 А III, ℓ = 6980	1	26,90	
	5	8 А I, ℓ = 730	7	0,29	

Арматура: класса А-III по ГОСТ 5781-82*
класса А-I по ГОСТ 5781-82*

Разраб.	Митина		
Рассчит.	Андрианова		
Пров.	Андрианова		
Гл.инж.пр	Дашкевич		
Н.контр.	Дашкевич		
Нач.отд.	Каташев		

3.503.1-90.2-16

Каркас КР 19

Стадия	Лист	Листов
Р		1

ПРОМТРАНСНИИПРОЕКТ

Инв.№ подл. | Подпись и дата | Взам.инв.№

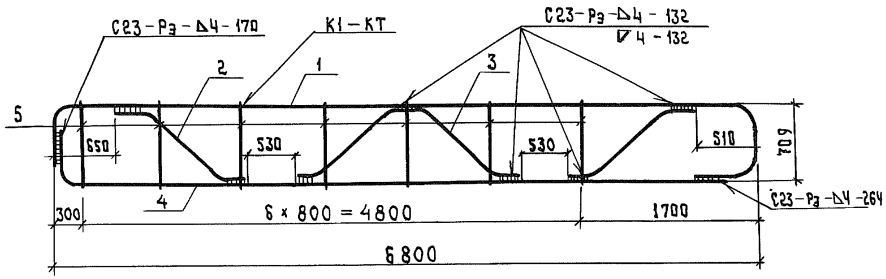

Поз.1

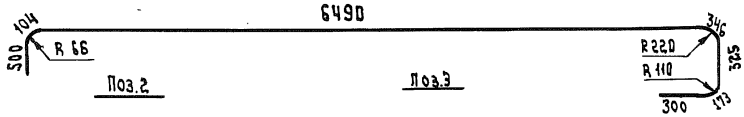

Поз.2 Поз.3

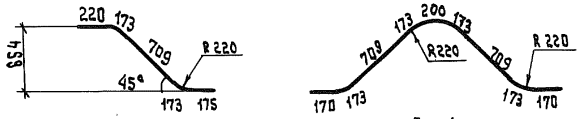

Поз.4

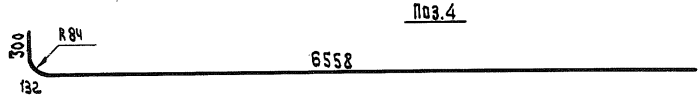

Сварные швы по ГОСТ 14098-85

Марка каркаса	Поз.	Наименование	Кол.	Масса ед., кг	Масса каркаса, кг
КР20	1	ф 22 А III, ℓ = 8240	1	24,59	77,0
	2	22 А III, ℓ = 1450	2	4,33	
	3	22 А III, ℓ = 2650	1	7,91	
	4	28 А III, ℓ = 6990	1	33,79	
	5	8 А I, ℓ = 730	7	0,29	

Арматура: класса А-III по ГОСТ 5781-82*
класса А-I по ГОСТ 5781-82*

Разраб.	Митина		
Рассчит.	Андрианова		
Пров.	Андрианова		
Гл.инж.пр.	Дашкевич		
Н.контр.	Дашкевич		
Нач.отд.	Каташев		

3.503.1-90.2-17

Каркас КР20

Стадия	Лист	Листов
Р		1

ПРОМТРАНСНИИПРОЕКТ

Взам.инв.№ | Подпись и дата | Инв.№ подл.

Копировал Тип Формат А4

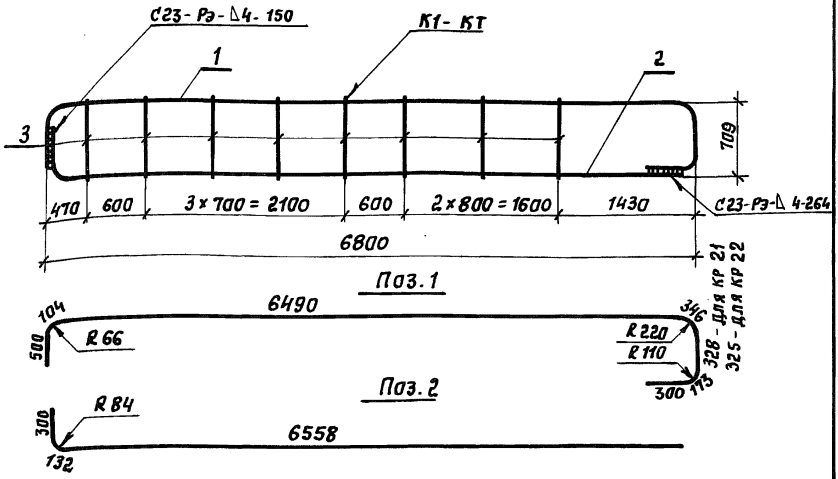

Сварные швы по ГОСТ 14098-85

Марка каркаса	Поз.	Наименование	Кол.	Масса ед., кг	Масса каркаса, кг
КР 21	1	ф 22 А III, ℓ = 8240	1	24,59	53,8
	2	25 А III, ℓ = 6990	1	26,94	
	3	8 А I, ℓ = 730	8	0,29	
КР 22	1	ф 22 А III, ℓ = 8240	1	24,59	60,7
	2	28 А III, ℓ = 6990	1	33,79	
	3	8 А I, ℓ = 730	8	0,29	

Арматура: класса А-III по ГОСТ 5781-82*
класса А-I по ГОСТ 5781-82*

Обозначение документа	Марка
3.503.1-90.2-18	КР 21
-01	КР 22

Разраб.	Митина		3.503.1-90.2-18
Рассчит.	Андрианова		
Прав.	Андрианова		Стадия: Р; Лист: ; Листов: 1
Гл.инж.пр.	Дашкевич		
Н.контр.	Дашкевич		Каркас КР21, КР22
Нач.отд.	Каташев		ПРОМТРАНСНИИПРОЕКТ

Взам. инв. №
Подпись и дата
Инв. № подл.

Копировал: Формат А4

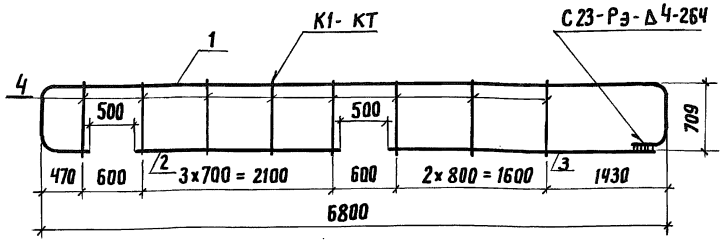

Поз.1

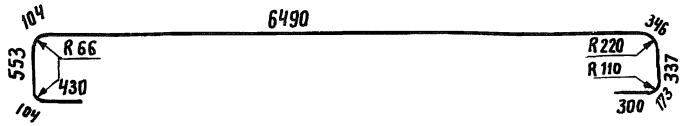

Сварные швы по ГОСТ 14098-85

Марка каркаса	Поз.	Наименование	Кол.	Масса ед., кг	Масса каркаса, кг
КР 23	1	ф 22 А III, ℓ = 8840	1	26,38	36,8
	2	16 А III, ℓ = 2200	1	3,48	
	3	16 А III, ℓ = 2950	1	4,66	
	4	8 А I, ℓ = 730	8	0,29	

Арматура: класса А-III по ГОСТ 5781-82 *
класса А-I по ГОСТ 5781-82*

Инв.№ подл. | Подпись и дата | Взам.инв.№

Разраб.	Митина		
Рассчит	Андрианова		
Пров.	Андрианова		
Гл.инж.пр.	Дашкевич		
Н.контр.	Дашкевич		
Нач.отд.	Каташев		

3.503.1-90.2-19

Каркас КР 23

Стадия	Лист	Листов
Р		1

ПРОМТРАНСНИИПРОЕКТ

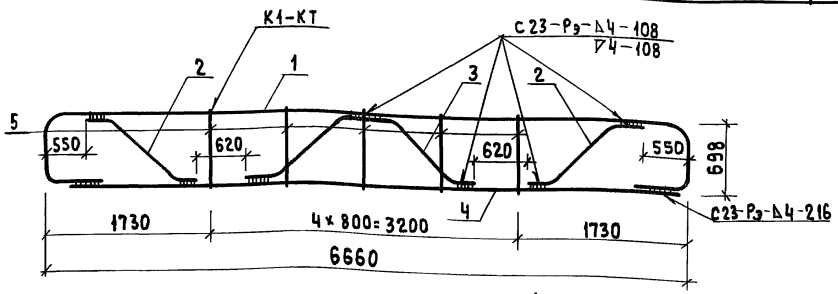

поз.1

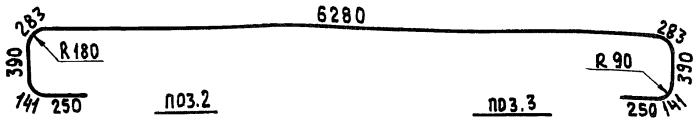

поз.2

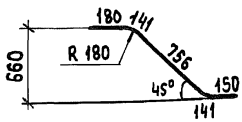

поз.3

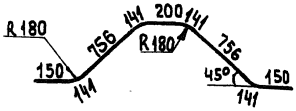

Сварные швы по ГОСТ 14098-85

Марка каркаса	поз.	Наименование	кол.	Масса е.д., кг	Масса каркаса, кг
КР 24	1	ф 18 А III, ℓ = 8410	1	16,80	39,0
	2	18 А III, ℓ = 1370	2	2,74	
	3	18 А III, ℓ = 2580	1	5,16	
	4	16 А III, ℓ = 6400	1	10,11	
	5	8 А I, ℓ = 730	5	0,29	

Арматура: класса А-III по ГОСТ 5781-82*
класса А-I по ГОСТ 5781-82*

Разраб.	Митина		
Рассчит.	Андрианова		
Пров.	Андрианова		
Гл.инж.пр.	Дашкевич		
Н.контр.	Дашкевич		
Нач.отд	Каташев		

3.503.1-90.2-20

Каркас КР 24

Стадия	Лист	Листов
Р		1

ПРОМТРАНСНИИПРОЕКТ

Взам. инв.№ | Подпись и дата | Инв.№ подл.

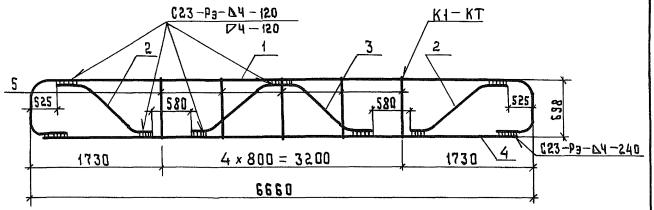

Поз.1

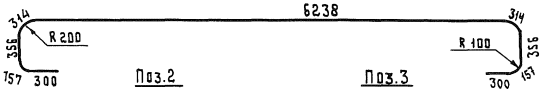

Поз.2

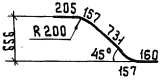

Поз.3

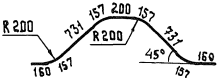

Сварные швы по ГОСТ 14098-85

Марка каркаса	Поз.	Наименование	Кол.	Масса ед., кг	Масса каркаса, кг
КР 25	1	⌀ 20 А III, ℓ = 8490	1	20,94	48,6
	2	20 А III, ℓ = 1410	2	3,48	
	3	20 А III, ℓ = 2610	1	6,44	
	4	18 А III, ℓ = 6400	1	12,79	
	5	8 А I, ℓ = 730	5	0,29	

Арматура: класса А-III по ГОСТ 5781-82*
класса А-I по ГОСТ 5781-82*

Разраб.	Митина		3.503.1-90.2-21	
Рассчит.	Андрианова			
Пров.	Андрианова			
Гл.инж.пр.	Дашкевич			
Н.контр.	Дашкевич		Каркас КР 25	Стадия: Р; Лист: ; Листов: 1
Нач.отд.	Каташев			ПРОМТРАНСНИИПРОЕКТ

Инв.№подл. | Подпись и дата | Взам.инв.№

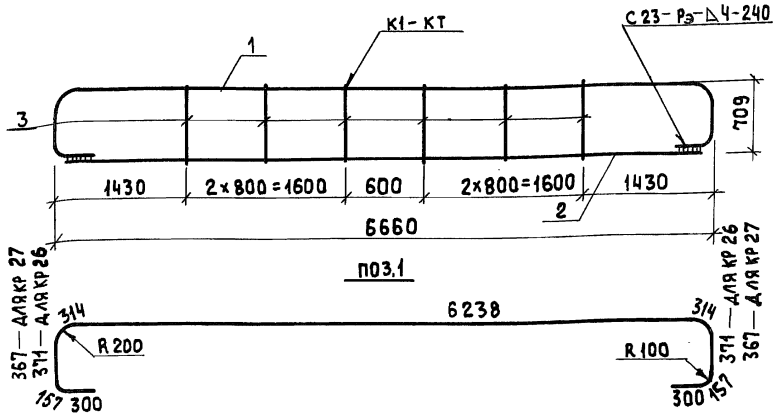

Сварные швы по ГОСТ 14098-85

Марка каркаса	Поз.	Наименование	Кол.	Масса ед., кг	Масса каркаса, кг
КР 26	1	Ф 18 А III, ℓ = 8520	1	17,02	28,9
	2	16 А III, ℓ = 6400	1	10,10	
	3	8 А I, ℓ = 730	6	0,29	
КР 27	1	Ф 20 А III, ℓ = 8520	1	21,01	35,5
	2	18 А III, ℓ = 6400	1	12,79	
	3	8 А I, ℓ = 730	6	0,29	

Арматура: класса А-III по ГОСТ 5781-82*
класса А-I по ГОСТ 5781-82*

Обозначение документа	Марка
3.503.1-90.2-22	КР 26
-01	КР 27

Разраб.	Митина		3.503.1-90.2-22
Рассчит.	Андрианова		
Пров.	Андрианова		
Гл.инж.пр	Дашкевич		
Н.контр.	Дашкевич		Каркас КР 26, КР 27
Нач.отд.	Каташев		

Стадия	Лист	Листов
Р		1

ПРОМТРАНСНИИПРОЕКТ

Взам.инв.№ | Подпись и дата | Инв.№ подл.

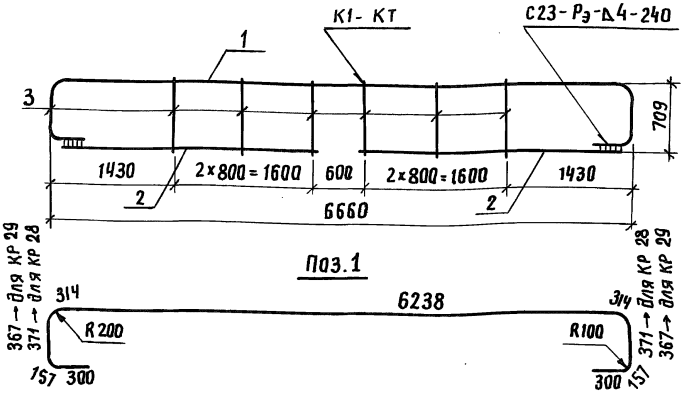

Сварные швы по ГОСТ 14098-85

Марка каркаса	Поз.	Наименование	Кол.	Масса ед., кг	Масса каркаса, кг
КР 28	1	ф 18 А-Ⅲ, ℓ= 8520	1	17,02	28,1
	2	16 А-Ⅲ, ℓ= 2950	2	4,66	
	3	8 А-Ⅰ, ℓ= 730	6	0,29	
КР 29	1	ф 20 А-Ⅲ ℓ= 8520	1	21,01	32,1
	2	16 А-Ⅲ, ℓ= 2950	2	4,66	
	3	8 А-Ⅰ, ℓ= 730	6	0,29	

Арматура: класса А-Ⅲ по ГОСТ 5781-82*
класса А-Ⅰ по ГОСТ 5781-82*

Обозначение документа	Марка
3.503.1-90.2-23	КР 28
-01	КР 29

Разраб.	Митина		
Рассчит	Андрианова		
Пров.	Андрианова		
Гл. инж. пр.	Дашкевич		
Н. контр.	Дашкевич		
Нач. отд.	Каташев		

3.503.1-90.2-23

Каркас КР 28, КР 29

Стадия	Лист	Листов
Р		1

ПРОМТРАНСНИИПРОЕКТ

Взам. инв. №
Подпись и дата
Инв. № подл.

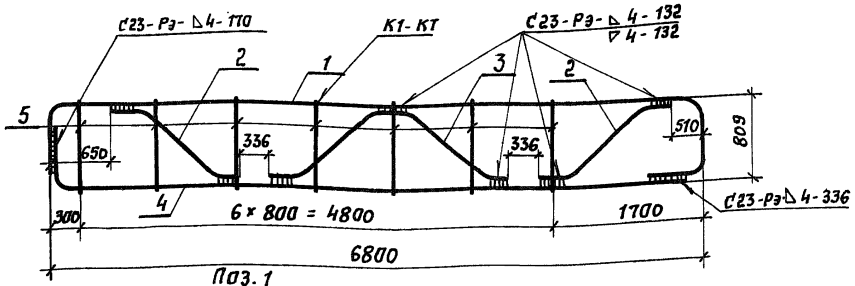

Поз. 1

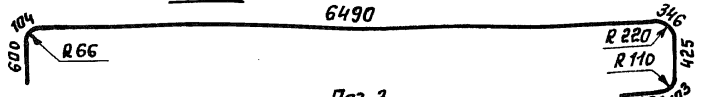

Поз. 2

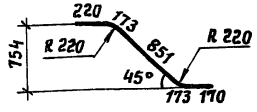

Поз. 3

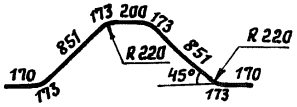

Поз. 4

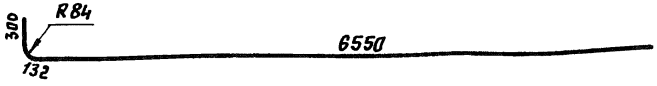

Сварные швы по ГОСТ 14098-85

Марка каркаса	Поз.	Наименование	Кол.	Масса ед., кг	Масса каркаса, кг
КР 30	1	ф 22 A III, ℓ = 8520	1	25,42	79,7
	2	22 A III, ℓ = 1590	2	4,74	
	3	22 A III, ℓ = 2930	1	8,74	
	4	28 A III, ℓ = 6980	1	33,74	
	5	8 AI, ℓ = 830	7	0,33	

Арматура: класса A-III по ГОСТ 5781-82*
класса A-I по ГОСТ 5781-82*

Разраб.	Митина		3.503.1-90.2-24
Рассчит.	Андрианова		
Пров.	Андрианова		
Гл.инж.пр.	Дашкевич		
Н. контр.	Дашкевич		
Нач.отд.	Каташев		

Каркас КР 30

Стадия	Лист	Листов
Р		1

ПРОМТРАНСНИИПРОЕКТ

Взам. инв. № | Подпись и дата | Инв. № подл.

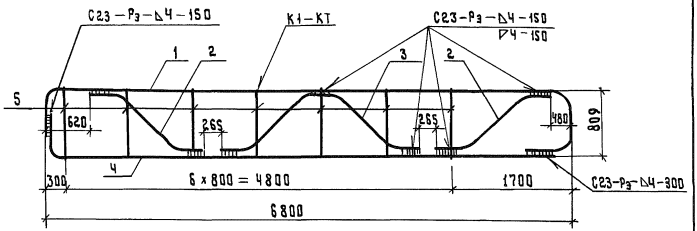

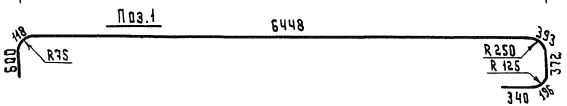

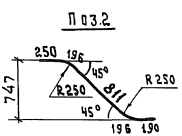

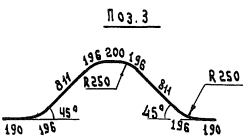

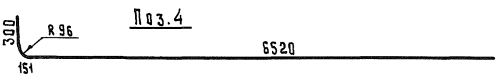

Сварные швы по ГОСТ 14098-85

Марка каркаса	Поз.	Наименование	Кол.	Масса ед., кг	Масса каркаса, кг
КР31	1	⌀25 А III, ℓ = 8470	1	32,64	103,1
	2	25 А III, ℓ = 1640	2	6,32	
	3	25 А III, ℓ = 2990	1	11,52	
	4	32 А III, ℓ = 6970	1	44,00	
	5	8А I, ℓ = 830	7	0,33	

Арматура: класса А-III по ГОСТ 5781-82*
класса А-I по ГОСТ 5781-82*

Разраб.	Митина	Мит	
Рассчит.	Андрианова		
Пров.	Андрианова		
Гл.инж.пр.	Дашкевич		
Н.контр.	Дашкевич		
Нач.отд.	Каташев		

3.503.1-90.2-25

Каркас КР31

Стадия	Лист	Листов
Р		1

ПРОМТРАНСНИИПРОЕКТ

Взам.инв.№ | Подпись и дата | Инв.№подл.

23923-02 31 Копировал Тит Формат А4

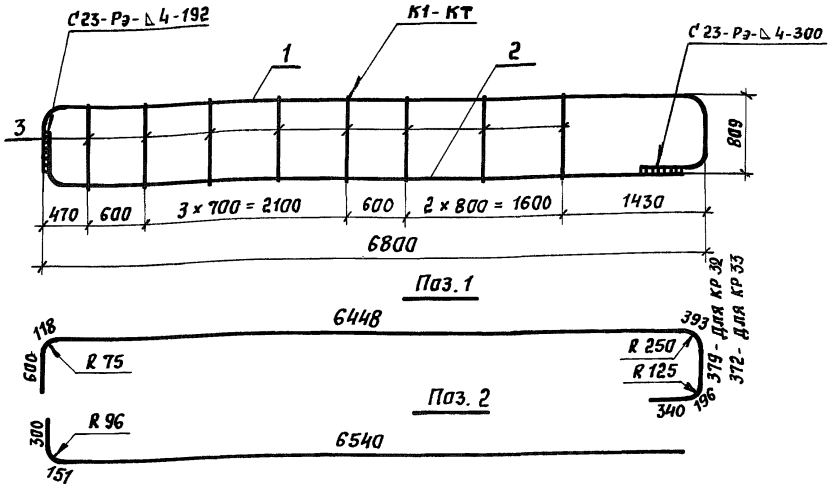

Сварные швы по ГОСТ 14098-85

Марка каркаса	Поз.	Наименование	Кол.	Масса ед., кг	Масса каркаса, кг
КР 32	1	ф 22 А-III, ℓ = 8470	1	25,27	61,7
	2	28 А-III, ℓ = 6990	1	33,79	
	3	8 А-I, ℓ = 830	8	0,33	
КР 33	1	ф 25 А-III, ℓ = 8470	1	32,64	79,4
	2	32 А-III, ℓ = 6990	1	44,13	
	3	8 А-I, ℓ = 830	8	0,33	

Арматура: класса А-III по ГОСТ 5781-82*
класса А-I по ГОСТ 5781-82*

Обозначение документа	Марка
3.503.1-90.2-26	КР32
-01	КР33

Разраб.	Митина		3.503.1-90.2-26	
Рассчит.	Андрианов			
Пров.	Андрианова			
Гл.инж.пр.	Дашкевич			
Н. контр.	Дашкевич		Каркас КР32, КР33	Стадия: Р; Лист: ; Листов: 1
Нач.отд.	Катышев			ПРОМТРАНСНИИПРОЕКТ

Инв. № подл. | Подпись и дата | Взам. инв. №

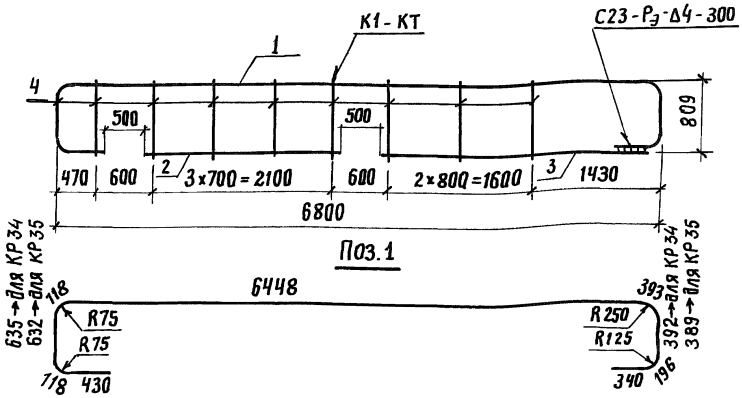

Сварные швы по ГОСТ 14098-85

Марка каркаса	Поз.	Наименование	Кол.	Масса ед., кг	Масса каркаса, кг
КР34	1	ф 22 А III, ℓ = 9070	1	27,06	37,8
	2	16 А III, ℓ = 2200	1	3,47	
	3	16 А III, ℓ = 2950	1	4,66	
	4	ф 8 А I, ℓ = 830	8	0,33	
КР35	1	ф 25 А III, ℓ = 9070	1	34,96	45,7
	2	16 А III, ℓ = 2200	1	3,47	
	3	16 А III, ℓ = 2930	1	4,66	
	4	ф 8 А I, ℓ = 830	8	0,33	

Арматура класса А-III по ГОСТ 5781-82*
класса А-I по ГОСТ 5781-82*

Обозначение документа	Марка
3.503.1-90.2-27	КР34
-01	КР35

Разраб.	Митина		
Рассчит.	Андрианова		
Пров.	Андрианова		
Гл.инж.пр.	Дашкевич		
Н.контр.	Дашкевич		
Нач.отд.	Каташев		

3.503.1-90.2-27

Каркас КР34, КР35

Стадия	Лист	Листов
Р		1

ПРОМТРАНСНИИПРОЕКТ

Взам.инв.№ | Подпись и дата | Инв.№ подл.

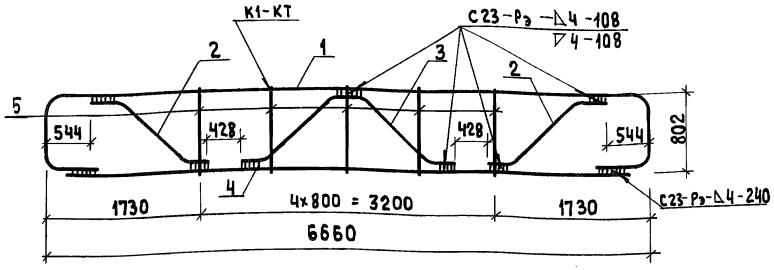

поз.2

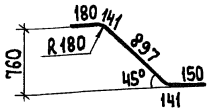

поз.3



поз.1

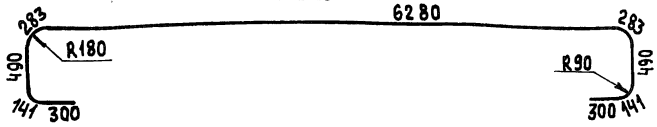

Сварные швы по ГОСТ 14098-85

Марка каркаса	Поз.	Наименование	Кол.	Масса ед., кг	Масса каркаса, кг
КР 36	1	ф 18 А III, ℓ = 8710	1	17,40	46,6
	2	18 А III, ℓ = 1510	2	3,02	
	3	18 А III, ℓ = 2860	1	5,71	
	4	20 А III, ℓ = 6400	1	15,78	
	5	8 А I, ℓ = 830	5	0,33	

Арматура: класса А-III по ГОСТ 5781-82*
класса А-I по ГОСТ 5781-82*

Разраб.	Митина		3.503.1-90.2-28
Рассчит.	Андрианова		
Пров.	Андрианова		
Гл.инж.пр	Дашкевич		
Н.контр.	Дашкевич		Каркас КР 36
Нач.отд.	Каташев		

Стадия	Лист	Листов
Р		1

ПРОМТРАНСНИИПРОЕКТ

Инв.№ подл. | Подпись и дата | Взам.инв.№

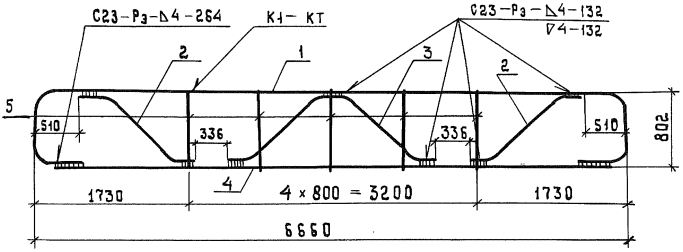

Поз.2

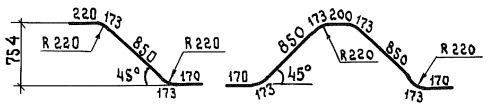

Поз.1

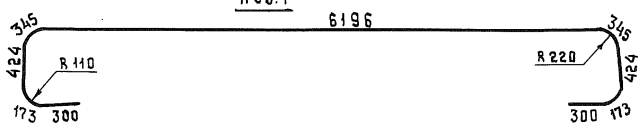

Сварные швы по ГОСТ 14098-85

Марка каркаса	Поз.	Наименование	Кол.	Масса ед., кг	Масса каркаса, кг
КР37	1	ф 22 A III, ℓ = 8680	1	25,90	64,9
	2	22 A III, ℓ = 1590	2	4,74	
	3	22 A III, ℓ = 2930	1	8,74	
	4	22 A III, ℓ = 6400	1	19,10	
	5	8 A I, ℓ = 830	5	0,33	

Арматура: класса A-III по ГОСТ 5781-82*
класса A-I по ГОСТ 5781-82*

Разраб.	Митина		3.503.1-90.2-29
Рассчит.	Андрианова		
Пров.	Андрианова		
Гл. инж. пр.	Дашкевич		
Н. контр.	Дашкевич		Каркас КР 37
Нач. отд.	Каташев		

Стадия	Лист	Листов
Р		1

ПРОМТРАНСНИИПРОЕКТ

Инв. № подл. | Подпись и дата | Взам. инв. №

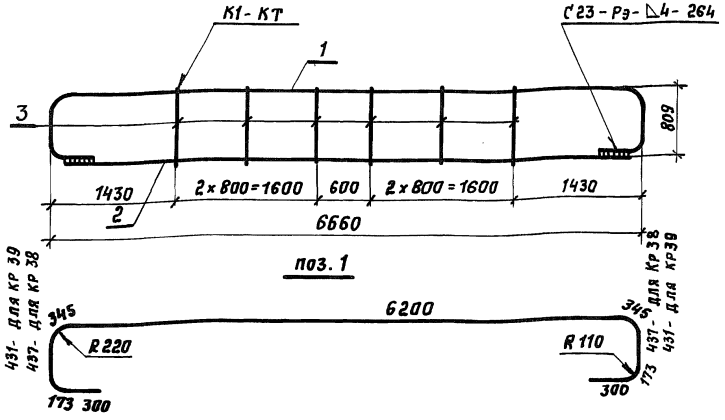

Сварные швы по ГОСТ 14098-85

Марка каркаса	Поз.	Наименование	Кол.	Масса ед., кг	Масса каркаса, кг
КР 38	1	ф 18 А-III, ℓ = 8710	1	17,40	35,2
	2	20 А-III, ℓ = 6400	1	15,78	
	3	8 А-I, ℓ = 830	6	0,33	
КР 39	1	ф 22 А-III, ℓ = 8700	1	25,96	47,0
	2	22 А-III, ℓ = 6400	1	19,10	
	3	8 А-I, ℓ = 830	6	0,33	

Арматура: класса А-III по ГОСТ 5781-82*
класса А-I по ГОСТ 5781-82*

Обозначение документа	Марка
3.503.1-90.2-30	КР 38
-01	КР 39

Разраб.	Митина		3.503.1-90.2-30
Рассчит.	Андрианова		
Пров.	Андрианова		
Гл.инж.пр.	Дашкевич		
Н.контр.	Дашкевич		Каркас КР38, КР39
Нач.отд.	Каташев		

Стадия	Лист	Листов
Р		1

ПРОМТРАНСНИИПРОЕКТ

Взам. инв. №
Подпись и дата
Инв. № подл.

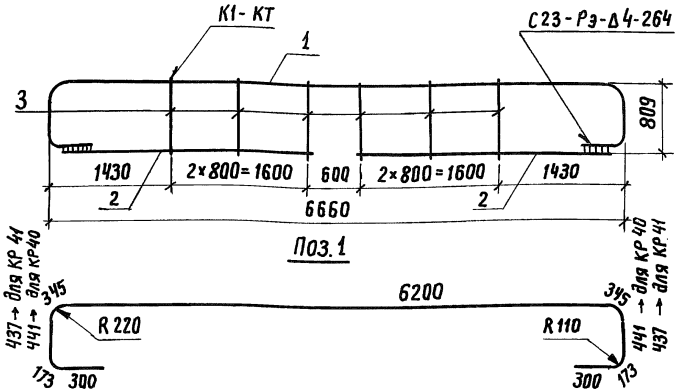

Сварные швы по ГОСТ 14098-85

Марка каркаса	Поз.	Наименование	Кол.	Масса ед., кг	Масса каркаса, кг
КР40	1	ф18 А III, ℓ= 8720	1	17,42	28,7
	2	16 А III, ℓ= 2950	2	4,66	
	3	8 А I, ℓ = 830	6	0,33	
КР41	1	ф 22 А III, ℓ = 8710	1	25,99	37,3
	2	16 А III, ℓ = 2950	2	4,66	
	3	8А I, ℓ= 830	6	0,33	

Арматура: класса А-III по ГОСТ 5781-82*
класса А-I по ГОСТ 5781-82*

Обозначение документа	Марка
3.503.1-90.2-31	КР40
-01	КР41

Разраб.	Митина		
Рассчит.	Андрианова		
Пров.	Андрианова		
Гл.инж.пр.	Дашкевич		
Н.контр.	Дашкевич		
Нач.отд.	Каташев		

3.503.1-90.2-31

Каркас КР40, КР41

Стадия	Лист	Листов
Р		1

ПРОМТРАНСНИИПРОЕКТ

Взам.инв.№ | Подпись и дата | Инв.№ подл.

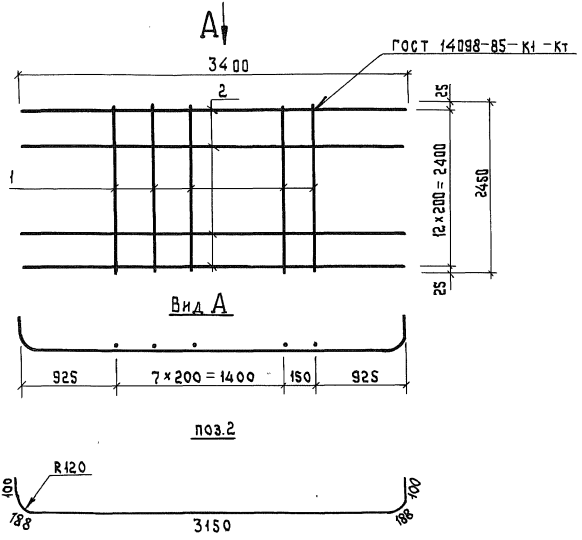

Обозначение документа	Марка сетки
3.503.1-90.2-32	С1
-01	С2

Арматура: класса А-III по ГОСТ 5781-82*
класса А-I по ГОСТ 5781-82*

Марка сетки	Поз.	Наименование	Кол.	Масса ед., кг	Масса сетки, кг
С1	1	⌀ 8 А I, ℓ = 2450	9	0,97	51,8
	2	12 А III, ℓ = 3730	13	3,31	
С2	1	⌀ 12 А III, ℓ = 2450	9	2,18	62,7
	2	12 А III, ℓ = 3730	13	3,31	

Разраб.	Зимина		3.503.1-90.2-32
Рассчит.	Андрианова		
Пров.	Андрианова		
Гл.инж.пр.	Дашкевич		Стадия: Р; Лист: ; Листов: 1
Н.контр.	Дашкевич		Сетка С1, С2
Нач.отд.	Каташев		ПРОМТРАНСНИИПРОЕКТ

Взам.инв.№ | Подпись и дата | Инв.№подл.

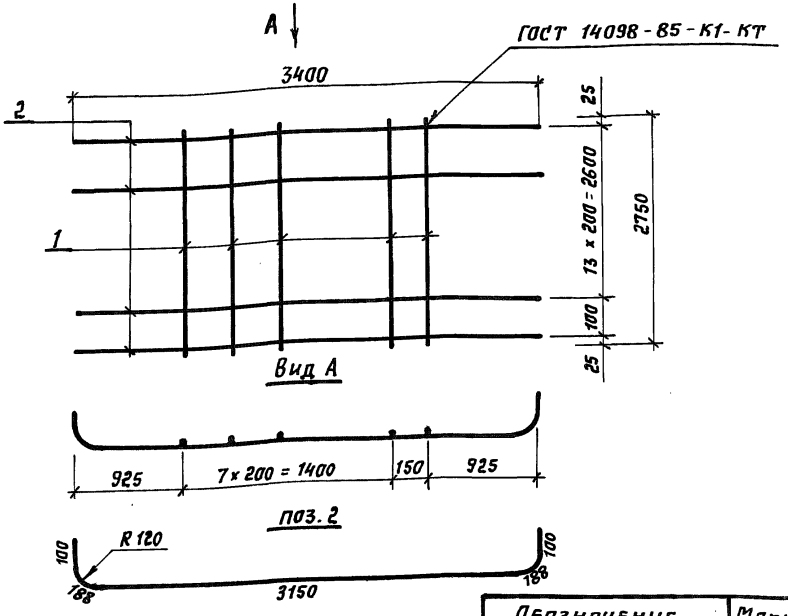

Обозначение документа	Марка сетки
3.503.1-90.2-33	С3
-01	С4

Арматура: класса А-III по ГОСТ 5781-82*
класса А-I по ГОСТ 5781-82*

Марка сетки	Поз.	Наименование	Кол.	Масса ед., кг	Масса сетки, кг
С3	1	ф 8 АI, ℓ = 2750	9	1,09	59,5
	2	12 АIII, ℓ = 3730	15	3,31	
С4	1	ф 12 АIII, ℓ = 2750	9	2,44	71,6
	2	12 АIII, ℓ = 3730	15	3,31	

Разраб.	Зимина	
Рассчит.	Андрианова	
Пров.	Андрианова	
Гл.инж.пр	Дашкевич	
Н.контр	Дашкевич	
Нач.отд.	Каташев	

3.503.1-90.2-33

Сетка С3, С4

Стадия	Лист	Листов
р		1

ПРОМТРАНСНИИПРОЕКТ

Инв. № подл. | Подпись и дата | Взам. инв. №

Копировал: Формат А4

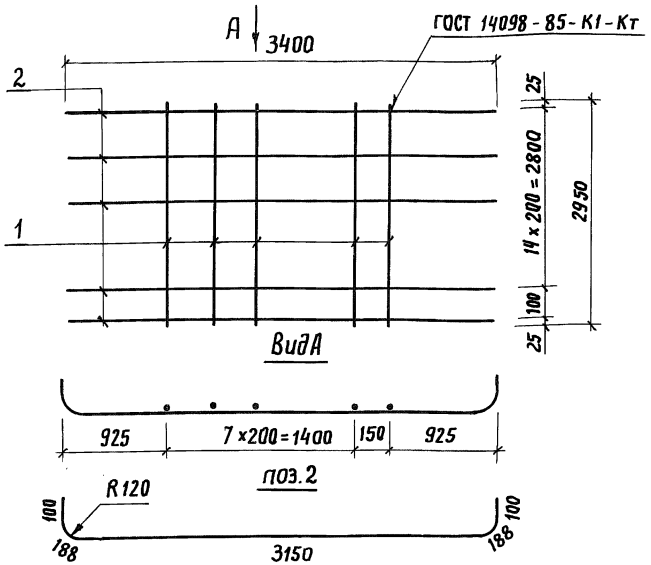

Обозначение документа	Марка сетки
3.503.1-90.2-34	С5
-01	С6

Арматура: класса А-III по ГОСТ 5781-82*
класса А-I по ГОСТ 5781-82*

Марка сетки	Поз.	Наименование	Кол.	Масса ед., кг	Масса сетки, кг
С5	1	ф8 АI, ℓ=2950	9	1,17	63,5
	2	12 А III, ℓ=3730	16	3,31	
С6	1	ф 12 А III, ℓ=2950	9	2,62	76,5
	2	12 А III, ℓ=3730	16	3,31	

Разраб.	Зимина		3.503.1-90.2-34
Рассчит.	Андрианова		
Пров.	Андрианова		
Гл.инж.пр.	Дашкевич		
Н.контр.	Дашкевич		Сетка С5, С6
Нач.отд.	Катащев		Стадия: Р; Лист: ; Листов: 1
			ПРОМТРАНСНИИПРОЕКТ

Инв.№ подл. | Подпись и дата | Взам.инв.№

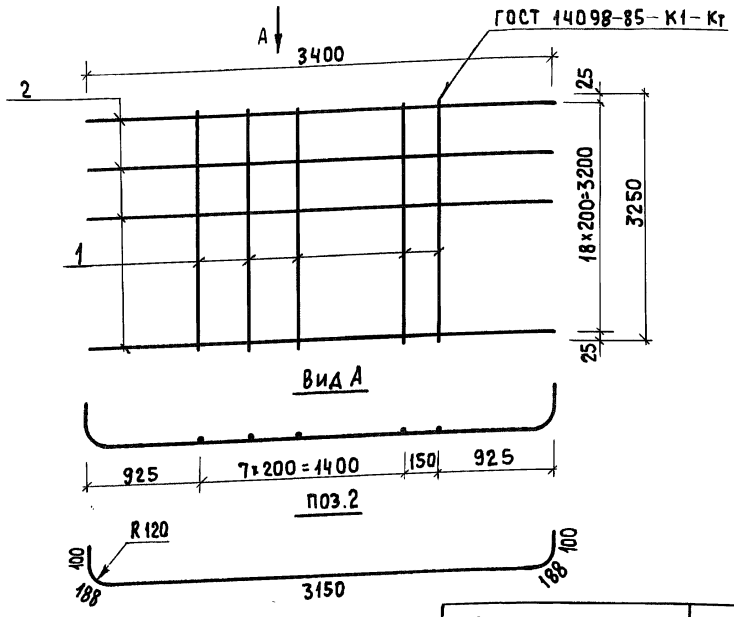

Обозначение документа	Марка сетки
3.503.1-90.2-35	С7
-01	С8

Арматура: класса А-III по ГОСТ 5781-82*
класса А-I по ГОСТ 5781-82*

Марка сетки	Поз.	Наименование	Кол.	Масса ед., кг	Масса сетки, кг
С7	1	ф 8 А I, ℓ = 3250	9	1,28	67,8
	2	12 А III, ℓ = 3730	17	3,31	
С8	1	ф 12 А III, ℓ = 3250	9	2,89	82,3
	2	12 А III, ℓ = 3730	17	3,31	

Разраб.	Зимина	
Рассчит.	Андрианова	
Пров.	Андрианова	
Гл.инж.пр.	Дашкевич	
Н.контр.	Дашкевич	
Нач.отд.	Каташев	

3.503.1-90.2-35

Сетка С7, С8

Стадия	Лист	Листов
Р		1

ПРОМТРАНСНИИПРОЕКТ

Взам. инв. №
Подпись и дата
Инв. № подл.

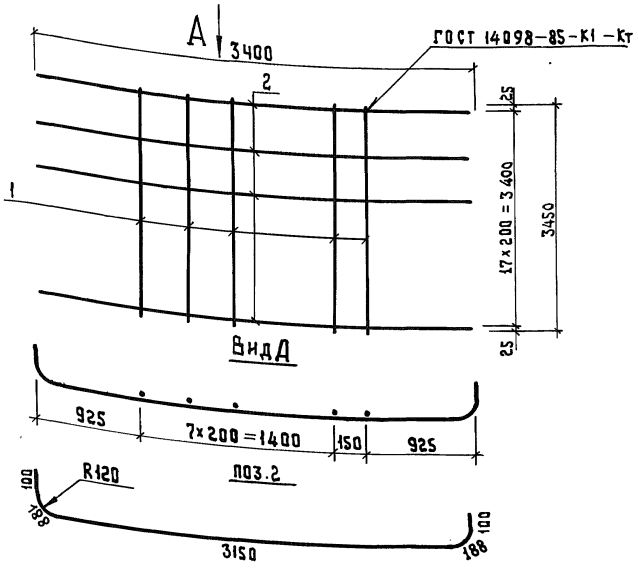

Обозначение документа	Марка сетки
3.503.1-90.2-36	С9
-01	С10

Арматура: класса А-III по ГОСТ 5781-82*
класса А-I по ГОСТ 5781-82*

Марка сетки	Поз.	Наименование	Кол.	Масса ед., кг	Масса сетки, кг
С9	1	⌀8 А I, ℓ=3450	9	1,36	71,8
	2	12А III, ℓ=3730	18	3,31	
С10	1	⌀12А III, ℓ=3450	9	3,06	87,1
	2	12А III, ℓ=3730	18	3,31	

Разраб.	Зимина	
Рассчит.	Андрианова	
Пров.	Андрианова	
Гл.инж.пр	Дашкевич	
Н.контр.	Дашкевич	
Нач.отд.	Каташев	

3.503.1-90.2-36

Сетка С9, С10

Стадия	Лист	Листов
Р		1

ПРОМТРАНСНИИПРОЕКТ

Взам.инв.№ | Подпись и дата | Инв.№ подл.

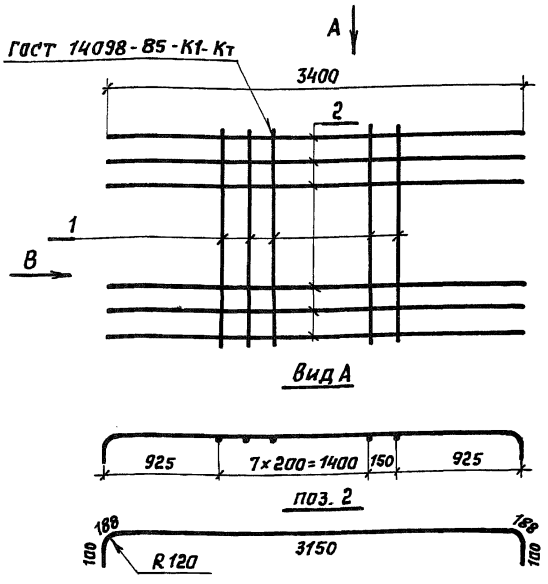

Арматура: класса А-III по ГОСТ 5781-82*
класса А-I по ГОСТ 5781-82*

Марка сетки	Поз.	Наименование	Кол.	Масса ед, кг	Масса сетки, кг
С11	1	ф 8 AI, ℓ= 3810	9	1,50	79,7
	2	12 A III, ℓ= 3730	20	3,31	

Разраб.	Зимина	
Рассчит.	Андрианова	
Пров.	Андрианова	
Гл.инж.пр.	Дашкевич	
Н.контр.	Дашкевич	
Нач.отд.	Катышев	

3.503.1-90.2-37

Сетка С11

Стадия	Лист	Листов
Р		1

ПРОМТРАНСНИИПРОЕКТ

Инв.№ подл. | Подпись и дата | Взам.инв.№

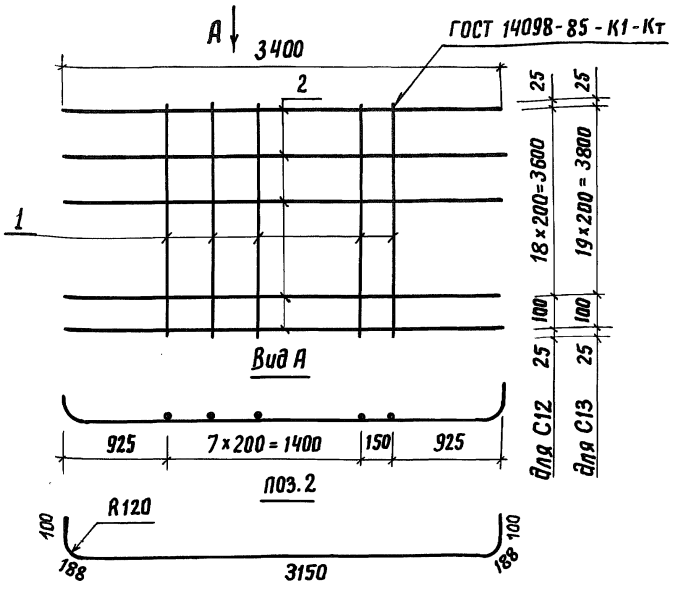

Обозначение документа	Марка сетки
3.503.1-90.2-38	С12
-01	С13

Арматура класса А-III по ГОСТ 5781-82*

Марка сетки	Поз.	Наименование	Кол.	Масса ед., кг	Масса сетки, кг
С12	1	ф12 А III, ℓ=3750	9	3,33	96,2
	2	12 А III, ℓ=3730	20	3,31	
С13	1	Ф12 А III, ℓ=3950	9	3,51	101,1
	2	ф12 А III, ℓ=3730	21	3,31	

Разраб.	Зимина		
Рассчит.	Андрианова		
Пров.	Андрианова		
Гл.инж.пр	Дашкевич		
Н.контр.	Дашкевич		
Нач.отд.	Каташев		

3.503.1-90.2-38

Сетка С12, С13

Стадия	Лист	Листов
Р		1

ПРОМТРАНСНИИПРОЕКТ

Инв.№подл. | Подпись и дата | Взам.инв.№

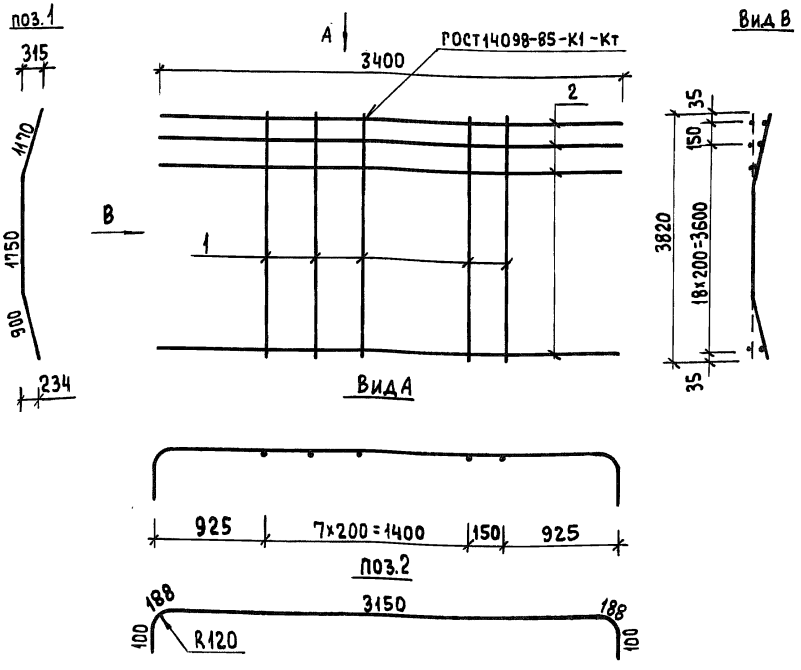

Арматура: класса А-III по ГОСТ 5781-82*
класса А-I по ГОСТ 5781-82*

Марка сетки	поз.	Наименование	Кол.	Масса ед., кг	Масса сетки, кг
С14	1	ф 8 А I, ℓ=3820	9	1,51	73,2
	2	12 А III, ℓ=3730	18	3,31	

Разраб.	Зимина		3.503.1-90.2-39
Рассчит.	Андрианова		
Пров.	Андрианова		
Гл.инж.пр.	Дашкевич		
Н.контр.	Дашкевич		Сетка С 14
Нач.отд.	Каташев		

Стадия	Лист	Листов
Р		1

ПРОМТРАНСНИИПРОЕКТ

Взам. инв.№ | Подпись и дата | Инв.№ подл.

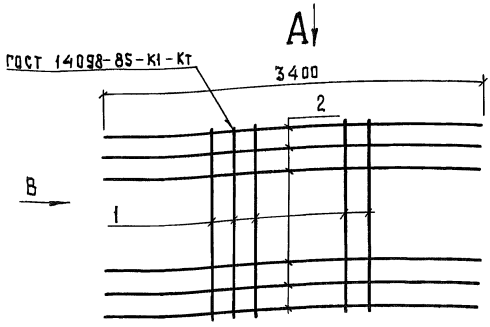

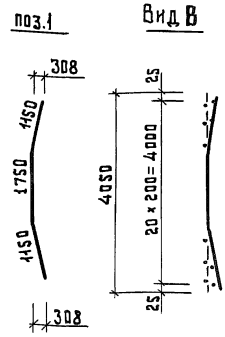

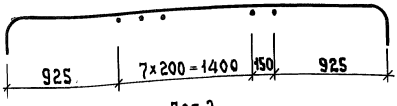

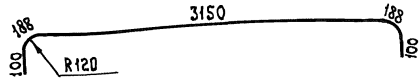

Арматура: класса А-III по ГОСТ 5781-82*
класса А-I по ГОСТ 5781-82*

Марка сетки	Поз.	Наименование	Кол.	Масса ед., кг	Масса сетки, кг
С15	1	⌀ 8 А I, ℓ = 4050	9	1,60	84,0
	2	12 А III, ℓ = 3730	21	3,31	

Разраб.	Зимина	
Рассчит.	Андрианова	
Пров.	Андрианова	
Гл.инж.пр.	Дашкевич	
Н.контр.	Дашкевич	
Нач.отд.	Каташев	

3.503.1-90.2-40

Сетка С15

Стадия	Лист	Листов
Р		1

ПРОМТРАНСНИИПРОЕКТ

Инв.№ подл. | Подпись и дата | Взам.инв.№

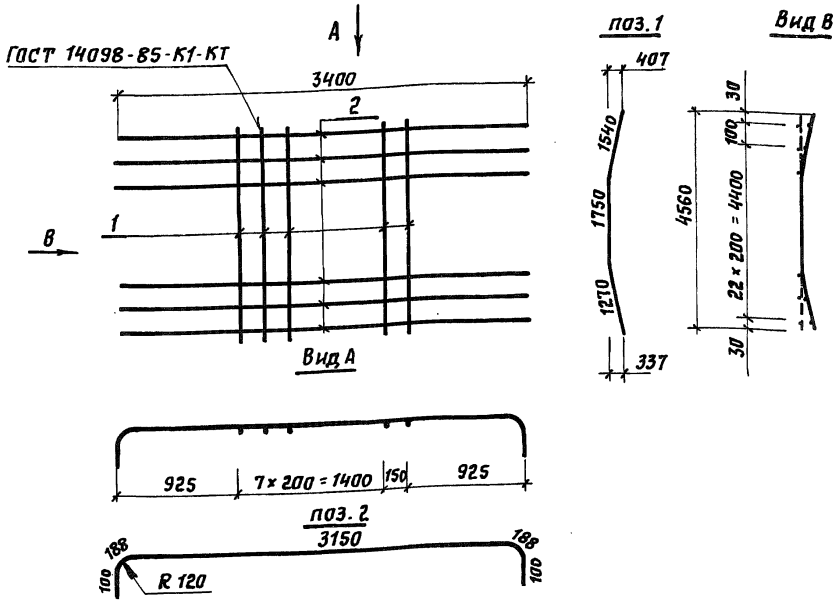

Арматура: класса А-III по ГОСТ 5781-82*
класса А-I по ГОСТ 5781-82*

Марка сетки	Поз.	Наименование	Кол.	Масса ед., кг	Масса сетки, кг
С16	1	ф 8 АI, ℓ = 4560	9	1,80	95,7
	2	12 А III, ℓ = 3730	24	3,31	

Разраб.	Зимина		
Рассчит.	Андрианова		
Пров.	Андрианова		
Гл.инж.пр.	Дашкевич		
Н.контр.	Дашкевич		
Нач.отд.	Каташев		

3.503.1-90.2-41

Сетка С16

Стадия	Лист	Листов
Р		1

ПРОМТРАНСНИИПРОЕКТ

Инв.№ подл. | Подпись и дата | Взам.инв.№

23923-02 47 Копировал: Сом- Формат А4

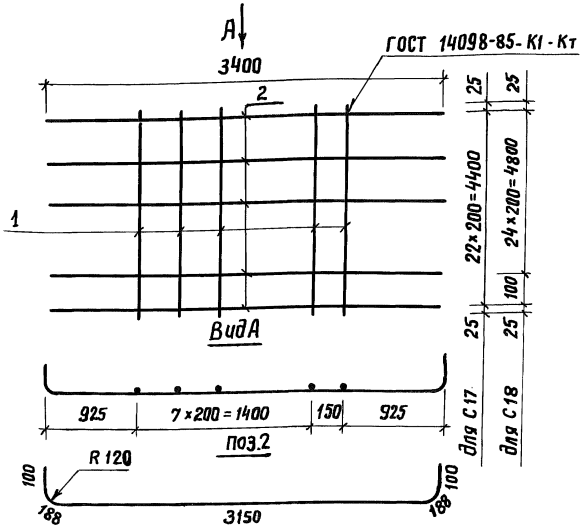

Обозначение документа	Марка сетки
3.503.1-90.2-42	С17
-01	С18

Арматура класса А-III по ГОСТ 5781-82*

Марка сетки	Поз.	Наименование	Кол.	Масса ед., кг	Масса сетки, кг
С17	1	ф14 А III, ℓ=4450	9	5,38	124,6
	2	12 А III, ℓ=3730	23	3,31	
С18	1	ф14 А III, ℓ=4950	9	5,98	139,9
	2	12 А III, ℓ=3730	26	3,31	

Разраб.	Зимина		3.503.1-90.2-42
Рассчит.	Андрианова		
Пров.	Андрианова		
Гл.инж.пр.	Дашкевич		
Н.контр.	Дашкевич		Сетка С17, С18
Нач.отд.	Каташев		Стадия: Р; Лист: ; Листов: 1
			ПРОМТРАНСНИИПРОЕКТ

Инв.№ подл. | Подпись и дата | Взам.инв.№

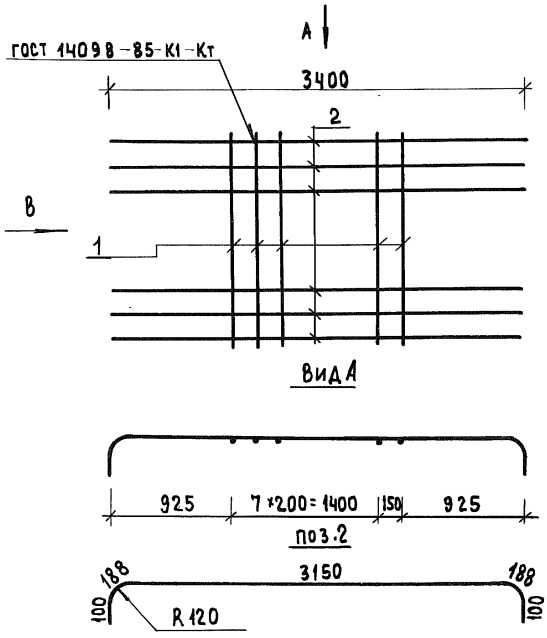

Арматура: класса А-III по ГОСТ 5781-82*
класса А-I по ГОСТ 5781-82*

Марка сетки	Поз.	Наименование	Кол.	Масса ед., кг	Масса сетки, кг
С 19	1	ф 8 А I, ℓ = 5070	9	2,00	104,1
	2	12 А III, ℓ = 3730	26	3,31	

Разраб.	Зимина		3.503.1-90.2-43
Рассчит.	Андрианова		
Пров.	Андрианова		
Гл.инж.пр	Дашкевич		
Н.контр.	Дашкевич		Сетка С 19
Нач.отд	Каташев		

Стадия	Лист	Листов
Р		1

ПРОМТРАНСНИИПРОЕКТ

Взам. инв. № | Подпись и дата | Инв. № подл.

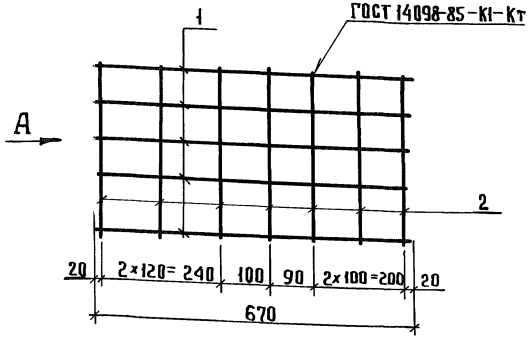

Арматура класса А-III по ГОСТ 5781-82*

Марка сетки	Поз.	Наименование	Кол.	Масса ед., кг	Масса сетки, кг
С 20	1	ф 10 А III, ℓ = 670	5	0,41	4,1
	2	10 А III, ℓ = 470	7	0,29	

Разраб.	Митина		
Рассчит.	Андрианова		
Пров.	Андрианова		
Гл.инж.пр.	Дашкевич		
Н.контр.	Дашкевич		
Нач.отд.	Каташев		

3.503.1-90.2-44

Сетка С 20

Стадия	Лист	Листов
Р		1

ПРОМТРАНСНИИПРОЕКТ

Инв.№ подл. | Подпись и дата | Взам.инв.№

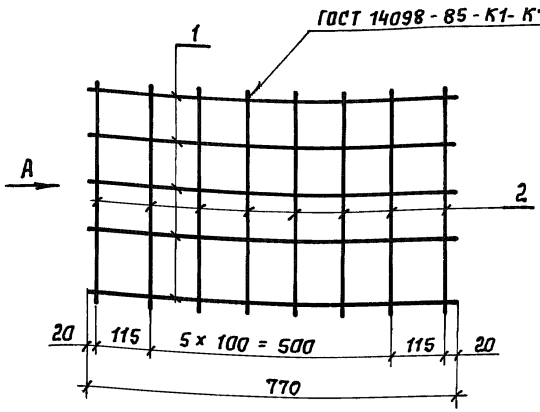

Вид А

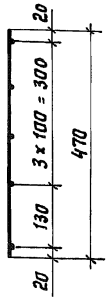

Арматура класса А-III по ГОСТ 5781-82*

Марка сетки	Поз.	Наименование	Кол.	Масса ед., кг	Масса сетки, кг
С 21	1	ф 10 А III, ℓ = 770	5	0,47	4,7
	2	10 А III, ℓ = 470	8	0,29	

Разраб.	Митина		3.503.1-90.2-45
Рассчит.	Андрианова		
Пров.	Андрианова		
Гл.инж.пр	Дашкевич		
Н.контр.	Дашкевич		Стадия: Р; Лист: ; Листов: 1
Нач.отд.	Каташев		Сетка С 21
			ПРОМТРАНСНИИПРОЕКТ

Инв.№ подл. | Подпись и дата | Взам.инв.№

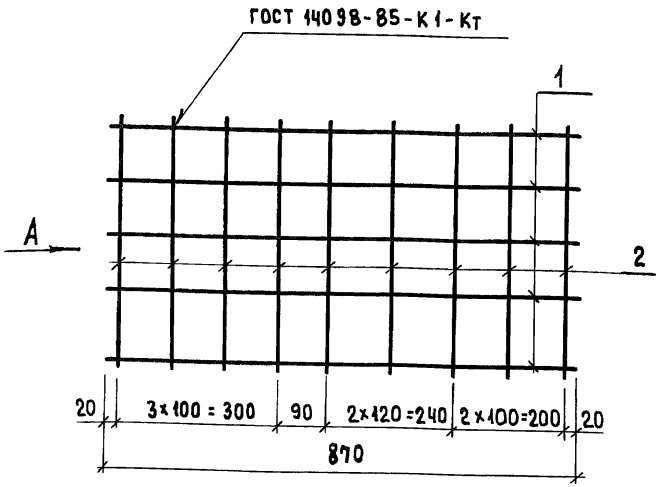

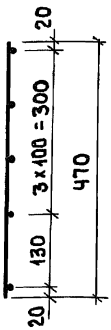

Арматура класса А-III по ГОСТ 5781-82*

Марка сетка	Поз.	Наименование	Кол.	Масса ед., кг	Масса сетки, кг
С 22	1	ф10 А III, ℓ= 870	5	0,54	5,3
	2	10 А III, ℓ=470	9	0,29	

Разраб.	Митина		
Рассчит	Андрианова		
Пров.	Андрианова		
Гл.инж.пр.	Дашкевич		
Н.контр.	Дашкевич		
Нач.отд.	Каташев		

3.503.1-90.2-46

Сетка С 22

Стадия	Лист	Листов
Р		1

ПРОМТРАНСНИИПРОЕКТ

Взам.инв.№ | Подпись и дата | Инв.№ подл.

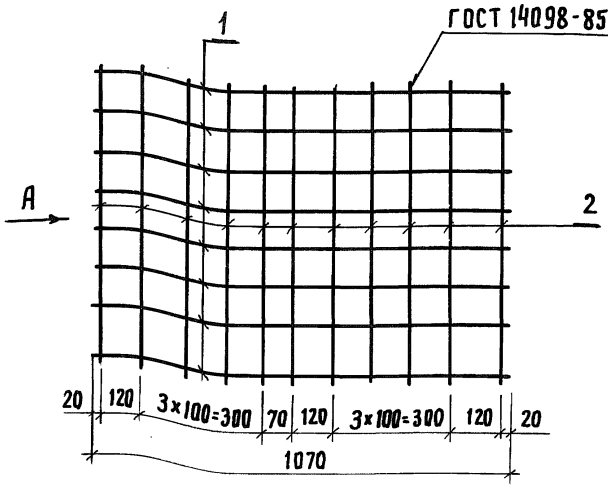

Вид А

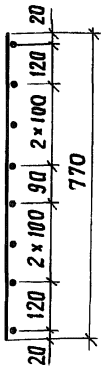

Арматура класса А III по ГОСТ 5781-82*

Марка сетки	Поз.	Наименование	Кол.	Масса ед., кг	Масса сетки, кг
С 23	1	ф 10 А III, ℓ = 1070	8	0,66	10,5
	2	10 А III, ℓ = 770	11	0,47	

Разраб.	Митина	
Рассчит.	Андрианова	
Пров.	Андрианова	
Гл.инж.пр.	Дашкевич	
Н.контр.	Дашкевич	
Нач.отд.	Каташев	

3.503.1-90.2-47

Сетка С 23

Стадия	Лист	Листов
Р		1

ПРОМТРАНСНИИПРОЕКТ

Инв.№подл. | Подпись и дата | Взам.инв.№

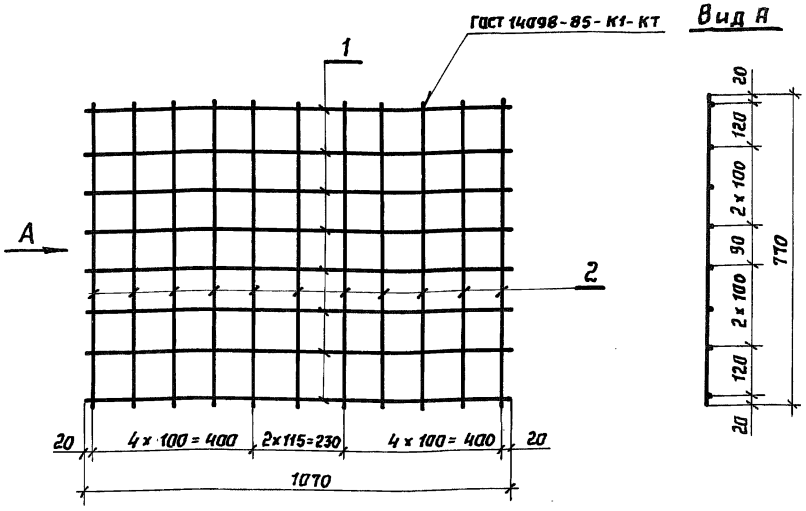

Арматура класса А-III по ГОСТ 5781-82*

Марка сетки	Поз.	Наименование	Кол.	Масса ед., кг	Масса сетки,кг
С 24	1	ф 10 А III, ℓ = 1070	8	0,66	10,5
	2	10 А III, ℓ = 770	11	0,47	

Разраб.	Митина		3.503.1-90.2-48
Рассчит	Андрианова		
Пров.	Андрианова		
Гл.инж.пр	Дашкевич		
Н. контр	Дашкевич		Сетка С 24
Нач.отд.	Катаев		

Стадия	Лист	Листов
Р		1

ПРОМТРАНСНИИПРОЕКТ

Взам. инв.№ | Подпись и дата | Инв.№ подл.

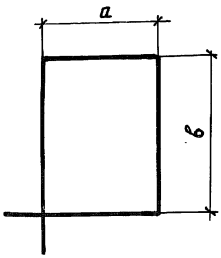

Обозначение документа	а, мм	в, мм	Наименование	Масса ед., кг
3.503.1-90.2-49	280	610	ф 8 AI, ℓ = 1960	0,78
-01	412	312	8 AI, ℓ = 1630	0,64
-02	280	710	8 AI, ℓ = 2130	0,84
-03	408	358	8 AI, ℓ = 1720	0,68
-04	287	717	8 AI, ℓ = 2190	0,86
-05	280	810	8 AI, ℓ = 2330	0,92
-06	408	398	8 AI, ℓ = 1800	0,71
-07	287	817	8 AI, ℓ = 2390	0,94
-08	715	685	8 AI, ℓ = 2980	1,18
-09	375	1015	8 AI, ℓ = 2960	1,17
-10	715	615	8 AI, ℓ = 2840	1,12
-11	455	1015	8 AI, ℓ = 3120	1,23

Арматура класса А-I по ГОСТ 5781-82*

Разраб.	Митина		3.503.1-90.2-49	
Прав.	Андрианова			
Гл.инж.пр	Дяшкевич			
Н.контр	Дяшкевич		Стадия: Р	Лист:	Листов: 1
Нач.отд	Каташев		Хомут	ПРОМТРАНСНИИПРОЕКТ

Взам.инв.№ | Подпись и дата | Инв.№ подл.

Рис. 1

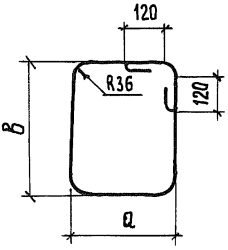

Рис. 2

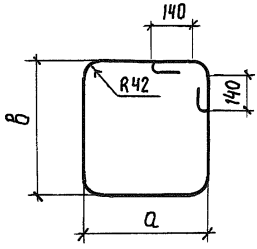

Обозначение документа	Рис.	а, мм	в, мм	Наименование	Масса ед., кг
3.503.1-90.2-50	1	333	709	ф 12 А III, ℓ = 2520	2,24
-01	1	586	709	12 А III, ℓ = 3030	2,69
-02	1	801	709	12 А III, ℓ = 3460	3,07
-03	2	329	709	ф 14 А III, ℓ = 2590	3,13
-04	2	564	709	14 А III, ℓ = 3060	3,70
-05	2	861	709	14 А III, ℓ = 3650	4,41
-06	2	479	809	ф 14 А III, ℓ = 3090	3,73
-07	2	714	809	14 А III, ℓ = 3560	4,30
-08	2	877	809	14 А III, ℓ = 3880	4,69
-09	2	479	809	ф 14 А III, ℓ = 3090	3,73
-10	2	744	809	14 А III, ℓ = 3620	4,37
-11	2	817	809	14 А III, ℓ = 3760	4,54

Арматура класса А-III по ГОСТ 5781-82*

Взам. инв. №

Подпись и дата

Инв. № подл.

Разраб.	Митина		
Пров.	Андрианова		
Гл. инж. пр.	Дашкевич		
Н. контр.	Дашкевич		
Нач. отд.	Каташев		

3.503.1-90.2-50

Хомут

Стадия	Лист	Листов
Р		1

ПРОМТРАНСНИИПРОЕКТ

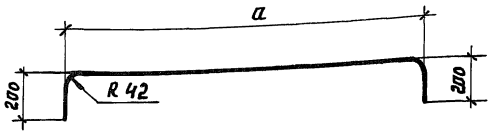

Обозначение документа	a, мм	Наименование	Масса ед., кг
3.503.1-90.2-51	1360	Ф 14 A III, ℓ = 1720	2,1
-01	1660	14 A III, ℓ = 2020	2,4

Арматура класса A-III по ГОСТ 5781-82*

Инв. № подл. | Подпись и дата | Взам. инв. №

Разраб.	Митина		
Пров.	Андрианова		
Гл. инж. пр.	Дашкевич		
Н. контр.	Дашкевич		
Нач. отд.	Катышев		

3.503.1-90.2-51

Стяжка

Стадия	Лист	Листов
Р		1

ПРОМТРАНСНИИПРОЕКТ

Копировал: Соловей

Формат А4

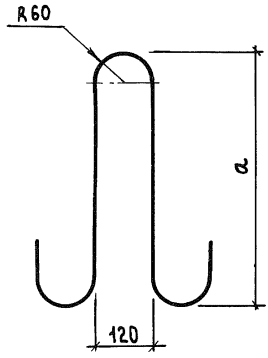

Обозначение документа	a, мм	Наименование	Масса ед., кг
3.503.1-90.2-52	800	ф 25 А I, ℓ = 2070	7,98
-01	880	28 А I, ℓ = 2230	10,78
-02	985	32 А I, ℓ = 2360	14,90

Арматура класса А-I по ГОСТ 5781-82*

Разраб.	Митина		
Пров.	Андрианова		
Гл.инж.пр.	Дашкевич		
Н.контр.	Дашкевич		
Нач.отд	Каташев		

3.503.1-90.2-52

Петля строповочная

Стадия	Лист	Листов
Р		1

ПРОМТРАНСНИИПРОЕКТ

Инв.№ подл. | Подпись и дата | Взам. инв.№

Рис. 1

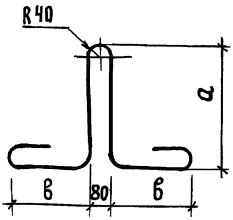

Рис. 2

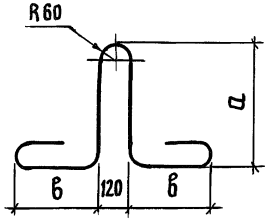

Обозначение документа	Рис.	а, мм	в, мм	Наименование	Масса ед., кг
3.503.1-90.2-53	1	420	280	ф20 А I, ℓ = 1700	4,19
-01	1	440	280	22 А I, ℓ = 1800	5,37
-02	2	630	400	25 А I, ℓ = 2400	9,25
-03	2	715	420	28 А I, ℓ = 2700	13,05
-04	2	815	420	32 А I, ℓ = 2900	18,31

Арматура класса А-I по ГОСТ 5781-82*

Инв.№ подл. | Подпись и дата | Взам. инв.№

Разраб.	Митина	
Пров.	Андрианова	
Гл. инж. пр.	Дашкевич	

gost.e-ecolog.ru

3.503.1-90.2-53

Петля строповочная

Стадия	Лист	Листов
Р		1

ПРОМТРАНСНИИПРОЕКТ