ТИПОВЫЕ КОНСТРУКЦИИ, ИЗДЕЛИЯ И УЗЛЫ ЗДАНИЙ И СООРУЖЕНИЙ

СЕРИЯ
3.604.2-5.

УНИФИЦИРОВАННЫЕ ЭЛЕМЕНТЫ КОНСТРУКЦИЙ МАЧТ.

ЭЛЕМЕНТЫ ОТТЯЖЕК.

ВЫПУСК 9

БЛОКИ КАНАТНЫЕ.

ЧЕРТЕЖИ КМД.

НАСТОЯЩАЯ ДОКУМЕНТАЦИЯ НЕ ПОДЛЕЖИТ ПРЯМОЙ ПЕРЕДАЧЕ НА ЗАВОД-ИЗГОТОВИТЕЛЬ И МОЖЕТ БЫТЬ ИСПОЛЬЗОВАНА В КАЧЕСТВЕ СПРАВОЧНОГО МАТЕРИАЛА ПРИ РАЗРАБОТКЕ КОНКРЕТНОГО ПРОЕКТА (ПИСЬМО РОССТРОЯ ОТ 19.07.2004 № ВА-3602/06)

25262-10 Отпускная цена на момент реализации указана в счет-накладной

gost.e-ecolog.ru

ТИПОВЫЕ КОНСТРУКЦИИ, ИЗДЕЛИЯ И УЗЛЫ ЗДАНИЙ И СООРУЖЕНИЙ

СЕРИЯ
3.604.2-5.

УНИФИЦИРОВАННЫЕ ЭЛЕМЕНТЫ КОНСТРУКЦИЙ МАЧТ.

ЭЛЕМЕНТЫ ОТТЯЖЕК.

ВЫПУСК 9

БЛОКИ КАНАТНЫЕ.

ЧЕРТЕЖИ КМД.

Разработаны:

ГСПИ Министерство связи СССР
Директор института И. В. Логинов
Главный инженер проекта Б. В. Смирнов

ЦНИИПроектстальконструкция им. Мельникова
Арендное предприятие
Директор института В. В. Ларионов
Главный инженер проекта Б. В. Остроумов

Утверждены Министерством Связи СССР. Экспертное заключение от 15 августа 1991 г. Введены в действие с 01.12.91 ГСПИ Мин. Связи СССР приказ от 20 августа 1991 г. №90

Обозначение	Наименование	Стр.
3.604.2-5.9.01.00.000	Блок подвесной канатный КБ-3	3
3.604.2-5.9.01.00.000СБ	Блок подвесной канатный КБ-3 Сборочный чертеж	4
3.604.2-5.9.01.01.000	Щека	5
3.604.2-5.9.01.01.000СБ	Щека. Сборочный чертеж.	5
3.604.2-5.9.01.01.001	Щека	6
3.604.2-5.9.01.01.002	Накладка	6
3.604.2-5.9.01.00.001	Блок канатный Ф350	7
3.604.2-5.9.01.00.002	Ось блока	8
3.604.2-5.9.01.00.003	Оседержатель	9
3.604.2-5.9.01.00.004	Втулка	9
3.604.2-5.9.01.00.005	Палец	10
3.604.2-5.9.02.00.000	Блок канатный КБ-5	11
3.604.2-5.9.02.00.000СБ	Блок канатный КБ-5. Сборочный чертеж	12
3.604.2-5.9.02.01.000	Щека	13
3.604.2-5.9.02.01.000СБ	Щека. Сборочный чертеж	14
3.604.2-5.9.02.01.001	Щека	15
3.604.2-5.9.02.01.002	Кранштейн	15
3.604.2-5.9.02.00.001	Ось блока	16
3.604.2-5.9.02.00.002	Блок канатный Ф350	17
3.604.2-5.9.02.00.003	Втулка	18
3.604.2-5.9.03.00.000	Блок канатный КБ-6	19
3.604.2-5.9.03.00.003СБ	Блок канатный КБ-6. Сборочный чертеж	20
3.604.2-5.9.03.01.000	Щека	21
3.604.2-5.9.03.01.000СБ	Щека. Сборочный чертеж	22
3.604.2-5.9.03.01.001	Щека	23
3.604.2-5.9.03.01.002	Ребро	23
3.604.2-5.9.03.01.003	Накладка	24
3.604.2-5.9.03.00.001	Ось блока	25
3.604.2-5.9.03.00.002	Блок канатный Ф300	26

Обозначение	Наименование	Стр.
3.604.2-5.9.04.00.000	Блок подвесной канатный КБ-7	27
3.604.2-5.9.04.00.000СБ	Блок подвесной канатный КБ-7 Сборочный чертеж	28
3.604.2-5.9.04.01.000	Щека	29
3.604.2-5.9.04.00.000СБ	Щека. Сборочный чертеж	29
3.604.2-5.9.04.01.001	Щека	30
3.604.2-5.9.04.00.001	Палец	30
3.604.2-5.9.04.00.002	Ось блока	31
3.605.2-5.9.05.00.000	Блок канатный КБ-8	32
3.605.2-5.9.05.00.000СБ	Блок канатный КБ-8. Сборочный чертеж	33
3.605.2-5.9.05.00.001	Накладка	34
3.605.2-5.9.05.01.000	Обойма	34
3.605.2-5.9.05.01.000СБ	Обойма. Сборочный чертеж	35
3.605.2-5.9.05.01.001	Щека	36
3.605.2-5.9.05.01.002	Ребро	37
3.605.2-5.9.05.01.003	Ребро	37
3.605.2-5.9.05.01.004	Плита	38
3.606.2-5.9.06.00.000	Блок канатный КБ-9	39
3.606.2-5.9.06.00.000СБ	Блок канатный КБ-9. Сборочный чертеж	40
3.606.2-5.9.06.01.000	Щека	41
3.606.2-5.9.06.01.000СБ	Щека. Сборочный чертеж	42
3.606.2-5.9.06.01.001	Щека	43
3.606.2-5.9.06.01.002	Ребро	43

Изм.	Лист	N докум.	Подпись	Дата
Разработал	Тодорова			
Проверил	Вяжлинский			
Рук.фраг.	Рыбакова			
Н.контр.	Клейменов			
Утвердил	Остроумов			

3.604.2-5.9

Содержание

Лит.	Лист	Листов
		11

ЦНИИпроектстальконструкция им. Мельникова

Инв.N подл. | Подпись и дата | Взам. инв.N | Инв.N дубл. | Подпись и дата

Формат	Зона	Поз.	Обозначение	Наименование	Кол.	Примеч.
				Документация		
А3			3.604.2-5.9.01.00.000 СБ	Сборочный чертеж		
			3.604.2-5.10-ТУ	Технические условия		
			3.604.2-ЗД.5.10-ТУ	Технические условия		
				Сборочные единицы		
А4		1	3.604.2-5.9.01.01.000	Щека	2	
				Детали		
А3		3	3.604.2-5.9.01.00.001	Блок канатный Ф350	1	
А3		4	3.604.2-5.9.01.00.002	Ось блока	1	
А4		5	3.604.2-5.9.01.00.003	Оседержатель	2	
А4		6	3.604.2-5.9.01.00.004	Втулка	2	
А4		7	3.604.2-5.9.01.00.005	Палец	1	
Б4		8	3.604.2-5.9.01.00.006	Трубка распорная		
				Труба 34х3,5 ГОСТ 8734-75 / Б20 ГОСТ 8733-87 / ℓ = 60 h14	1	0,16кг
Б4		9	3.604.2-5.9.01.00.007	Трубка распорная		
				Труба 20х3 ГОСТ 8734-75 / Б20 ГОСТ 8733-87 / ℓ = 32 h14	2	0,04кг
Б4		10	3.604.2-5.9.01.01.00.008	Шайба		
				Лист 10Б-ПН-НО ГОСТ 19903-74 / 09Г2С-15 ГОСТ 19281-89 / Ф54 h14; Ф25 h14	1	0,14кг

Подпись и дата | Инв.N дубл. | Взам.инв.N | Подпись и дата | Инв.N подл.

Изм	Лист	N докум.	Подпись	Дата
Разработал	Пысенков			
Проверил	Клейменов			
Рук.бриг.	Рыбакова			
Н.контр.	Вяйлинский			
Утвердил	Остроумов			

3.604.2-5.9.01.00.000

Блок подвесной канатный КБ-3

Лит.	Лист	Листов
	1	2

ЦНИИПроектстальконструкция им. Мельникова

Формат А4

Формат	Зона	Поз.	Обозначение	Наименование	Кол.	Примеч.
				Стандартные изделия		
		14		Масленка 1.2.Ц6 ГОСТ 19853-74	1	
		15		Болт М12х20.58.019 ГОСТ 7798-70	4	
		16		Болт М12х80.58.019 ГОСТ 7798-70	2	
		17		Болт М24х110.58.019 ГОСТ 7798-70	1	
		19		Гайка М24.5.019 ГОСТ 5915-70	2	
		20		Гайка М12.5.019 ГОСТ 5915-70	1	
		21		Гайка М24.5.019 ГОСТ 2528-70	1	
		22		Шайба 12.65Г.019 ГОСТ 6402-70	6	
		23		Шайба 24.65Г.019 ГОСТ 6402-70	1	
		25		Шплинт 6х40 ГОСТ 397-79	1	

Подпись и дата | Инв.N дубл. | Взам.инв.N | Подпись и дата | Инв.N подл.

Изм	Лист	N докум.	Подпись	Дата

3.604.2-5.9.01.00.000

Лист 2

3.604.2-5.9.01.00.000СБ

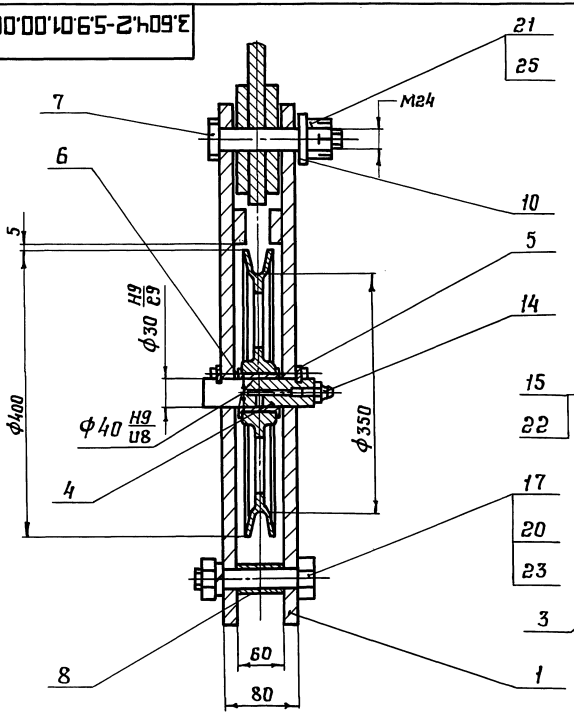

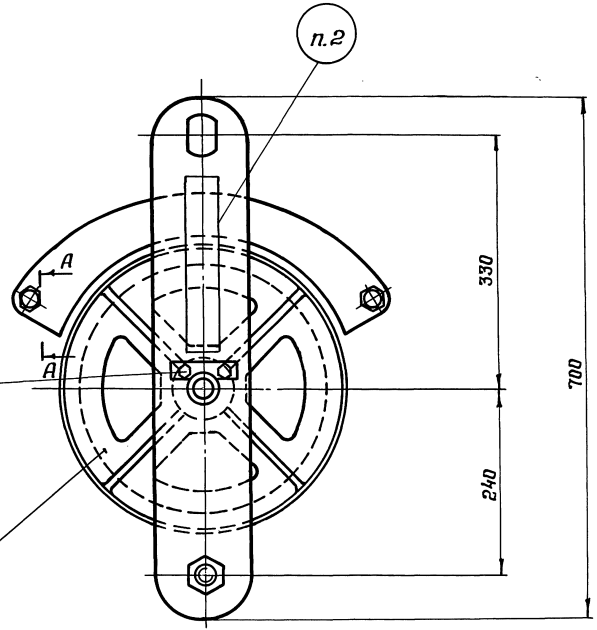

А–А

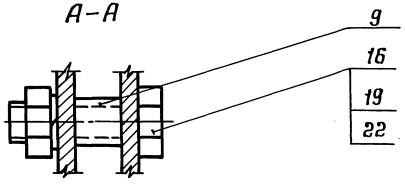

1. Размеры для справок.
2. Маркировать эмалью ХВ-1100 ТУ 6-10-1301-83 красной, высота шрифта 20 мм.
3. Трузоподъемность блока 1 т.

Изм.	Лист	N докум.	Подп.	Дата
Разработал		Лысенков		
Проверил		Клейменов		
Т.контр.				
Рук.бриг.		Рыбакова		
Н.контр.		Вяжлинский		
Утвердил		Остроумов		

3.604.2-5.9.01.00.000СБ

Блок подвесной канатный КБ-3
Сборочный чертеж

Лит.	Масса	Масштаб
	33,7	—
Лист	Листов 1	

ЦНИИпроектстальконструкция им. Мельникова

25262-10 5 Формат А3

Инв.№ подл. | Подп. и дата | Взам. инв.№ | Инв.№ дубл. | Подп. и дата

Формат	Зона	Поз.	Обозначение	Наименование	Кол.	Примеч.
				Документация		
А4			3.604.2-5.9.01.01.000 СБ	Сборочный чертеж		
				Детали		
А4		1	3.604.2-5.9.01.01.001	Щека	1	
А4		2	3.604.2-5.9.01.01.002	Накладка	1	

Инв.N подл. | Подпись и дата | Взам.инв.N | Инв.N дубл. | Подпись и дата

Изм	Лист	N докум.	Подпись	Дата
Разработал		Пысенков		
Проверил		Клейменов		
Рук.бриг.		Рыбакова		
Н.контр.		Вяжлинский		
Утвердил		Остроумов		

3.604.2-5.9.01.01.000

Щека

Лит.	Лист	Листов
		1

ЦНИИпроектстальконструкция им. Мельникова

Формат А4

3.604.2-5.9.01.01.000 СБ

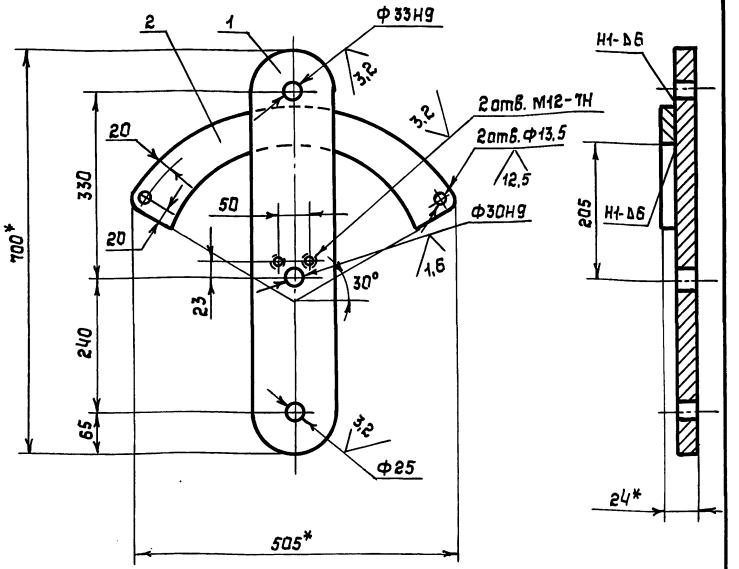

1*Размеры для справок

2 $H14, h14, \pm \frac{IT14}{2}$

3 Сварные швы по ГОСТ 5264-80. Электрод Э-50А ГОСТ 9467-75

4 Покрытие, кроме отверстий: грунтовка ГФ-021 ГОСТ 25129-82, затем эмалью ХВ-1100 ТУ 6-10-1301-81 серого цвета по ГОСТ 9.032-74

Инв.N подл. | Подпись и дата | Взам.инв.N | Инв.N дубл. | Подпись и дата

Изм	Лист	N докум.	Подпись	Дата
Разработал		Пысенков		
Проверил		Клейменов		
Т.контр				
Рук.бриг.		Рыбакова		
Н.контр.		Вяжлинский		
Утвердил		Остроумов		

3.604.2-5.9.01.01.000 СБ

Щека
Сборочный чертеж

Лит.	Масса	Масштаб
	10.8	—
Лист	Листов 1	

ЦНИИпроектстальконструкция им. Мельникова

3.604.2-5.9.01.01.001

√(√)

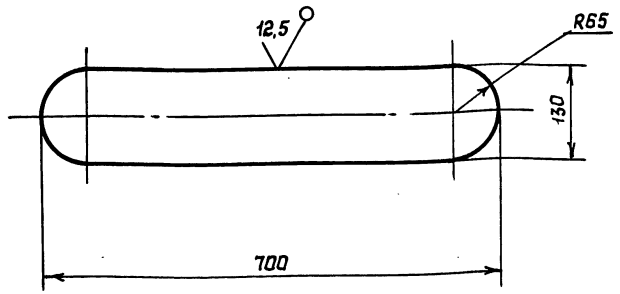

1 H14, h14, $\pm \frac{IT14}{2}$

2 Допускается изготавливать из стали 09Г2С-12 ГОСТ 19281-89 для климатического исполнения У1

Изм.	Лист	N докум.	Подпись	Дата	3.604.2-5.9.01.01.001			
Разработал		Пысенков			Щека	Лит	Масса	Масштаб
Проверил		Клейменов					6,86	—
Т.контр.						Лист	Листов 1	
Рук.бриг.		Рыбакова			Лист 10Б ПН-НО ГОСТ 19903-74 / 09Г2С-15 ГОСТ 19281-89	ЦНИИПроектСтальконструкция им. Мельникова		
Н.контр.		Вяжлинский						
Утвердил		Остроумов						

Инв.N подл. | Подпись и дата | Взам.инв.N | Инв.N дубл. | Подпись и дата

25262-10 7 Формат А4

3.604.2-5.9.01.01.002

√(√)

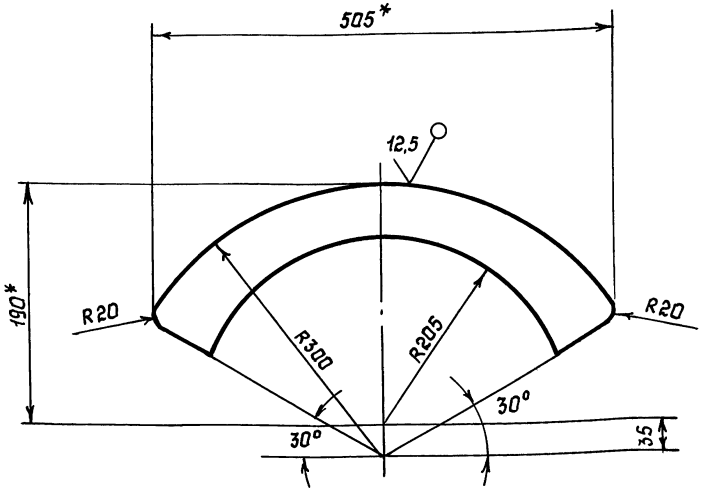

1 H14, h14, $\pm \frac{IT14}{2}$

2 Допускается изготавливать из стали 09Г2С-12 ГОСТ 19281-89 для климатического исполнения У1

3* Размеры для справок

Изм.	Лист	N докум.	Подпись	Дата	3.604.2-5.9.01.01.002			
Разработал		Пысенков			Накладка	Лит	Масса	Масштаб
Проверил		Клейменов					4,1	—
Т.контр.						Лист	Листов 1	
Рук.бриг.		Рыбакова			Лист 14Б ПН-НО ГОСТ 19903-74 / 09Г2С-15 ГОСТ 19281-89	ЦНИИПроектСтальконструкция им. Мельникова		
Н.контр.		Вяжлинский						
Утвердил		Остроумов						

Инв.N подл. | Подпись и дата | Взам.инв.N | Инв.N дубл. | Подпись и дата

Формат А4

3.604.2-5.9.01.00.001

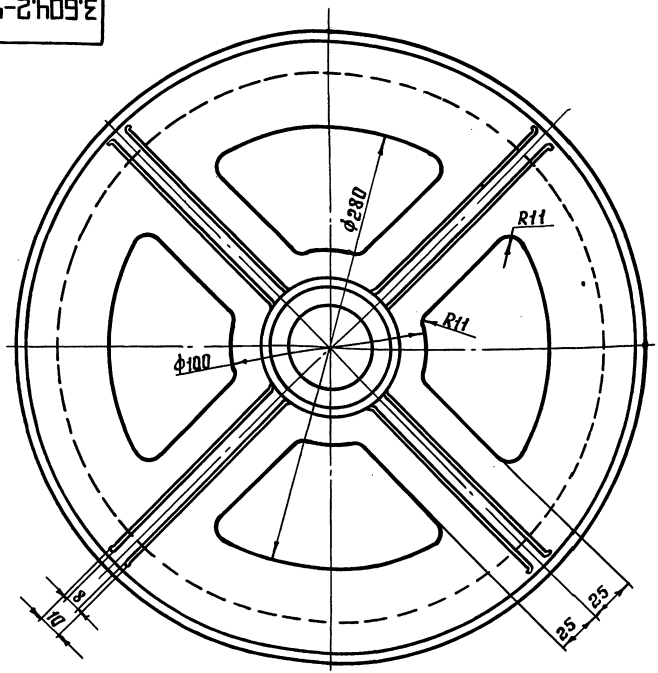

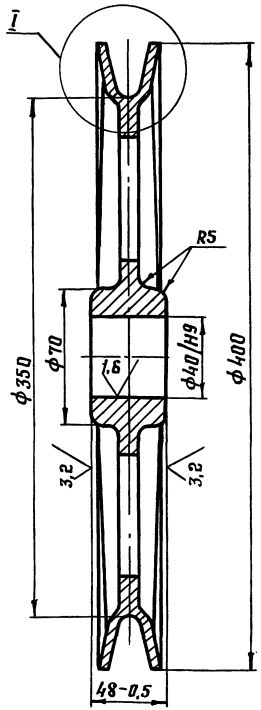

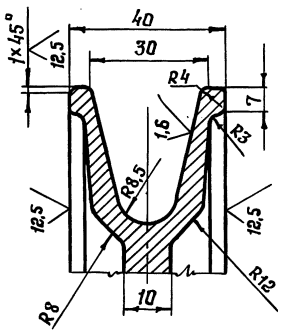

√ (√)

1. Допускаемое отклонение размеров отливки по 3 классу точности ГОСТ 26645-85.

2. Неуказанные предельные отклонения размеров $H14, h14, \pm \frac{IT14}{2}$

3. Покрытие, кроме отверстия ф40 и профиля ручья, грунтовка ГФ-021 ГОСТ 25129-82, затем эмалью ХВ-1100 ТУ 6-10-1301-83 серого цвета по ГОСТ 9.032-74.

					3.604.2-5.9.01.00.001		
Изм.	Лист	N докум.	Подп.	Дата			
Разработал		Пысенков			Блок канатный ф350	Лит.	Масса 8,5 / Масштаб —
Проверил		Клейменов				Лист	Листов 1
Т.контр.							
Рук.бриг.		Рыбакова					
Н.контр.		Вяжлинский			С415 ГОСТ 1412-85	ЦНИИпроектстальконструкция им. Мельникова	
Утвердил		Остроумов					

Инв.№ подл. | Подп. и дата | Взам.инв.№ | Инв.№ дубл. | Подп. и дата

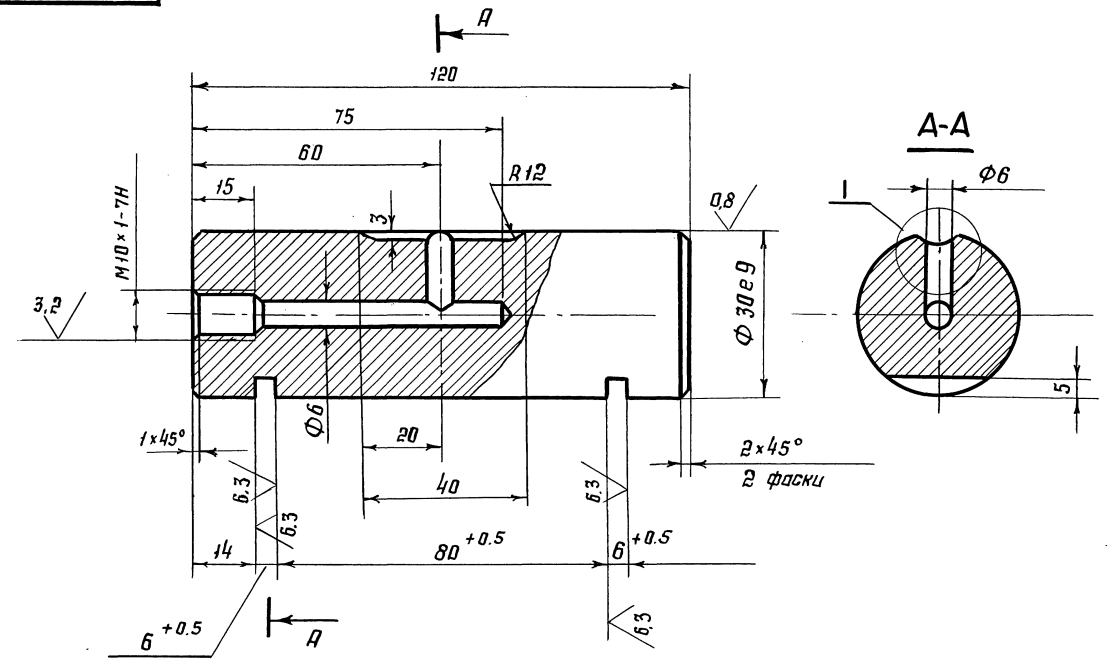

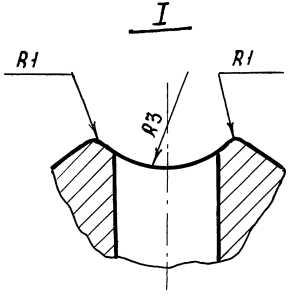

1. $H14, h14, \pm \frac{IT14}{2}$
2. Покрытие Ц9 $Х_р$ прм

					3.604.2-5.9.01.00.002		
Изм.	Лист	№ докум.	Подп.	Дата			
Разработал		Лысенков			Ось блока	Лит.	Масса 0,65 / Масштаб —
Проверил		Клейменов				Лист	Листов 1
Т. контр.							
Рук. бриг.		Рыбакова			Сталь 45 ГОСТ 1050-88	ЦНИИпроектстальконструкция им. Мельникова	
Н. контр.		Вяжлинский					
Утвердил		Остроумов					

Инв. № подл. | Подп. и дата | Взам. инв. № | Инв. № дубл. | Подп. и дата

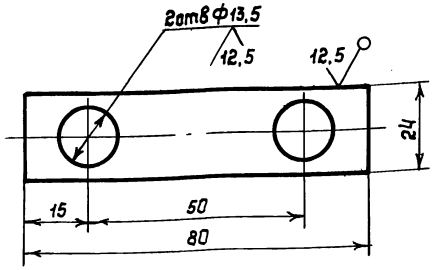

1. $H14, h14, \pm \frac{IT14}{2}$

2. Покрытие Ц9Хр прм

Изм	Лист	N докум.	Подпись	Дата
Разработал		Пысенков		
Проверил		Клейменов		
Т.контр.				
Рук.бриг.		Рыбакова		
Н.контр.		Вяжлинский		
Утвердил		Остроумов		

3.604.2-5.9.01.00.003

Осеадержатель

Лит	Масса	Масштаб
	0,08	—

Лист | Листов 1

Лист 65-ПН-НО ГОСТ 19903-74
Вст3сп ГОСТ 14637-89

ЦНИИпроектстальконструкция им. Мельникова

Формат А4

Инв.N подл. | Подпись и дата | Взам.инв.N | Инв.N дубл. | Подпись и дата

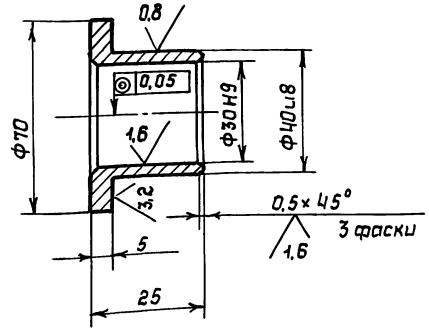

$H14, h14, \pm \frac{IT14}{2}$

Изм	Лист	N докум.	Подпись	Дата
Разработал		Пысенков		
Проверил		Клейменов		
Т.контр.				
Рук.бриг.		Рыбакова		
Н.контр.		Вяжлинский		
Утвердил		Остроумов		

3.604.2-5.9.01.00.004

Втулка

Лит.	Масса	Масштаб
	0,19	—

Лист | Листов 1

А4С-3 ГОСТ 1585-85

ЦНИИпроектстальконструкция им. Мельникова

25262-10 10 Формат А4

Инв.N подл. | Подпись и дата | Взам.инв.N | Инв.N дубл. | Подпись и дата

3.604.2-5.9.01.00.005

12,5 (√)

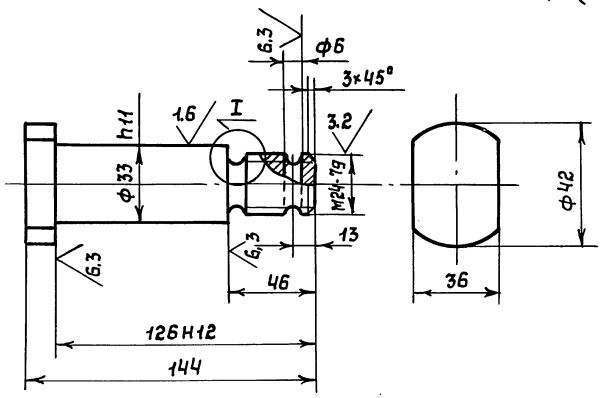

I

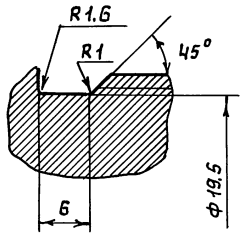

1. H14, h14, $\pm \frac{IT14}{2}$
2. Покрытие Ц9Хр прм

Изм	Лист	N докум.	Подпись	Дата	3.604.2-5.9.01.00.005			
Разработал		Пысенков			Палец	Лит	Масса	Масштаб
Проверил		Клейменов					0,87	—
Т.контр.						Лист	Листов 1	
Рук.бриг.		Рыбакова			Сталь 45 ГОСТ 1050-83	ЦНИИпроектстальконструкция им. Мельникова		
Н.контр.		Вяжлинский						
Утвердил		Остроумов						

Инв.N подл. | Подпись и дата | Взам.инв.N | Инв.N дубл. | Подпись и дата

Формат	Зона	Поз.	Обозначение	Наименование	Кол.	Примеч.
				Документация		
А3			3.804.2-5.9.02.00.000СБ	Сборочный чертёж		
			3.604.2-5.10-ТУ	Технические условия		
			3.604.2-ЭД5.10-ТУ	Технические условия		
				Сборочные единицы		
А4		1	3.604.2-5.9.02.01.000	Щека	2	
				Детали		
А3		4	3.604.2-5.9.02.00.001	Ось блока	2	
А3		5	3.604.2-5.9.02.00.002	Блок канатный ф350	2	
А4		6	3.604.2-5.9.02.00.003	Втулка	4	
А4		7	3.604.2-5.9.01.00.003	Ограничитель	4	
				Стандартные изделия		
		11		Масленка 1.2.Ц6 ГОСТ 19853-78	2	

Инв.№ подл. | Подп. и дата | Взам. инв.№ | Инв.№ дубл. | Подп. и дата

Изм.	Лист	№ докум.	Подп.	Дата
Разработал		Заводчиков		
Проверил		Клейменов		
Рук. бриг.		Рыбаков		
Н. контр.		Вяжлинский		
Утвердил		Остроумов		

3.604.2-5.9.02.00.000

Блок канатный КБ-5

Лит.	Лист	Листов
	1	2

ЦНИИпроектстальконструкция им. Мельникова

Формат А4

Формат	Зона	Поз.	Обозначение	Наименование	Кол.	Примеч.
		12		Болт 12×20.58.019 ГОСТ 7798-70	8	
		13		Болт 18×40.58.019 ГОСТ 7798-70	8	
		15		Гайка М18.5.019.ГОСТ 5915-70	8	
		17		Шайба 12.65Г.019 ГОСТ 6402-70	8	
		19		Шайба 18.65Г.019 ГОСТ 6402-70	8	

Инв.№ подл. | Подп. и дата | Взам. инв.№ | Инв.№ дубл. | Подп. и дата

Изм.	Лист	№ докум.	Подп.	Дата

3.604.2-5.9.02.00.000 Лист 2

25262-10 12

Формат А4

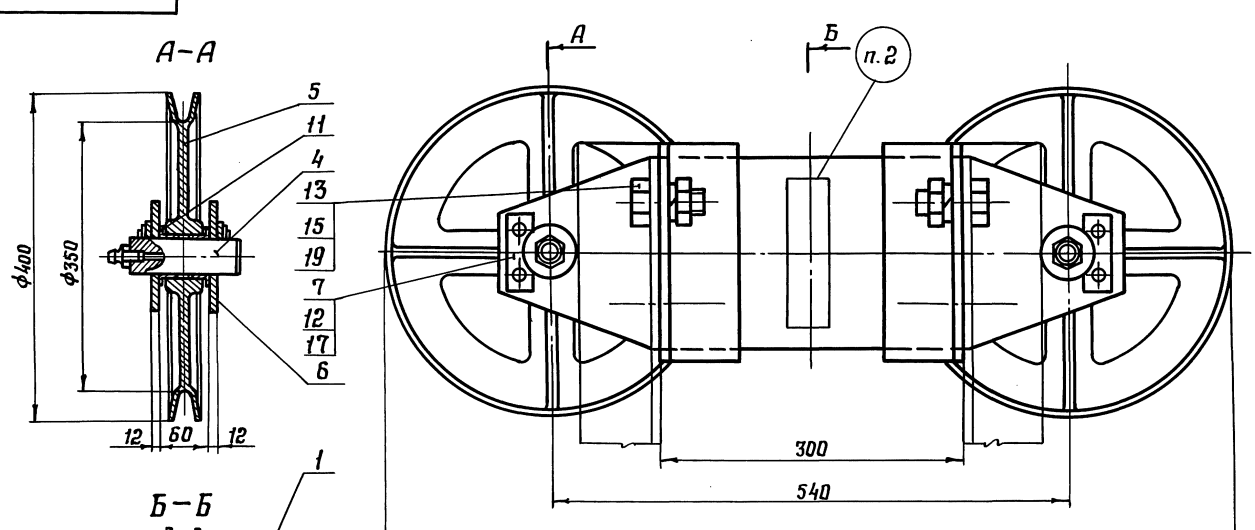

1. Размеры для справок.
2. Маркировать эмалью ХВ-1100 ТУ 6-10-1301-83 красной, высота шрифта 20 мм.
3. Грузоподъемность блока 1,5 т.

Изм.	Лист	№ докум.	Подп.	Дата
Разработал		Лысенков		
Проверил		Клейменов		
Т.контр.				
Рук.бриг.		Рыбакова		
Н.контр.		Вяжлинский		
Утвердил		Остроумова		

3.604.2-5.9.02.00.000 СБ

Блок канатный КБ-5 Сборочный чертеж

Лит.	Масса	Масштаб
	53	—
Лист	Листов 1	

ЦНИИпроектстальконструкция им. Мельникова

Инв. № подл. | Подп. и дата | Взам. инв. № | Инв. № дубл. | Подп. и дата

Формат	Зона	Поз.	Обозначение	Наименование	Кол.	Примеч.
				Документация		
А3			3.604.2-5.09.02.01.000 СБ	Сборочный чертеж		
				Детали		
А4		1	3.604.2-5.9.02.01.001	Щека	1	
А4		2	3.604.2-5.9.02.01.002	Кронштейн	2	

Инв. N подл. | Подп. и дата | Взам. инв. N | Инв. N дубл. | Подп. и дата

Изм.	Лист	N докум.			
Разработал		Заводчиков			
Проверил		Клейменов			
Рук. бриг.		Рыбакова			
Н. контр.		Вяжлинский			
Утвердил		Остроумов			

3.604.2-5.9.02.01.000

Щека

Лит.	Лист	Листов
		1

ЦНИИПРОЕКТСТАЛЬКОНСТРУКЦИЯ им. Мельникова

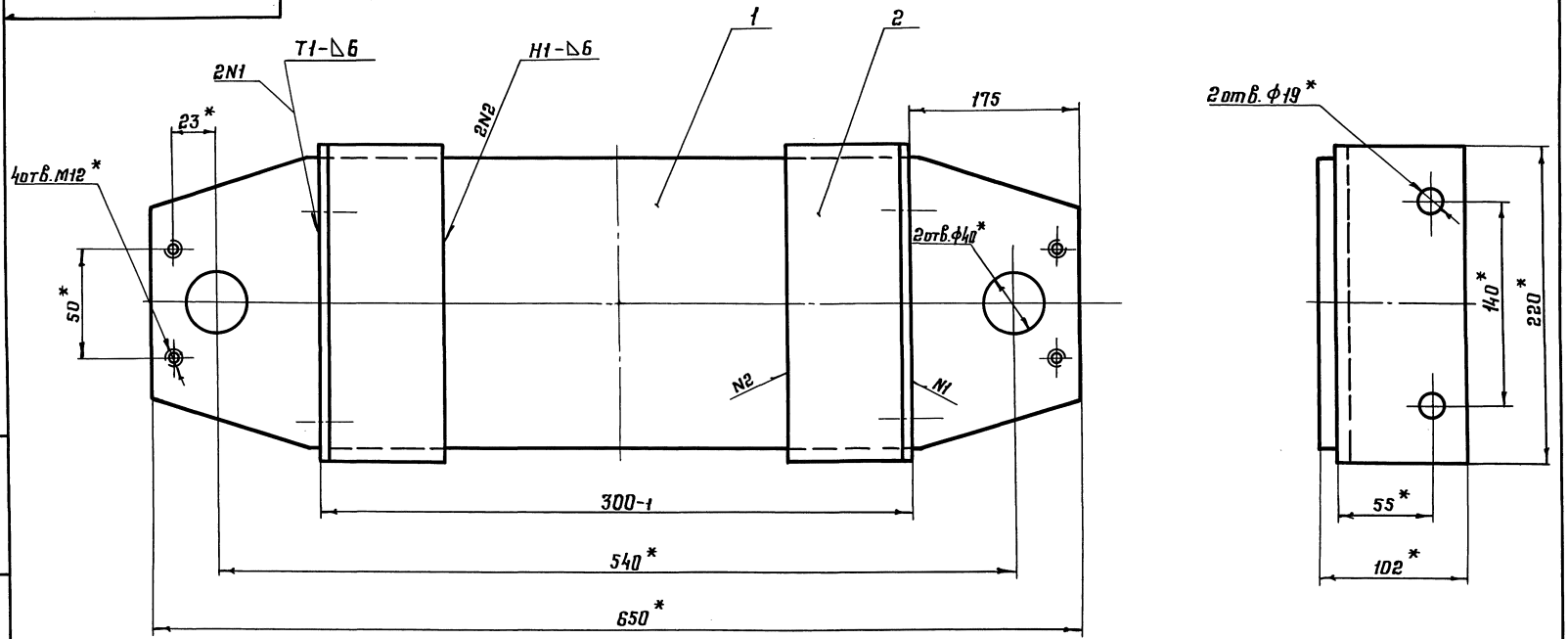

1*. Размеры для справок.
2. ± IT14/2.
3. Сварные швы по ГОСТ 5264-80. Электрод Э-50А ГОСТ 9467-75.
4. Покрытие кроме отверстий: грунтовка ГФ-021 ГОСТ 25129-82, затем эмалью ХВ-1100 ТУ 6-10-1301-82 серого цвета по ГОСТ 9032-74.

Изм.	Лист	N докум.	Подп.	Дата
Разработал		Лысенков		
Проверил		Клейменов		
Т. контр.				
Рук. бриг.		Рыбакова		
Н. контр.		Вяжлинский		
Утвердил		Остроумов		

3.604.2-5.9.02.01.000 СБ

Щека

Сборочный чертеж

Лит.	Масса	Масштаб
	14,9	—

Лист | Листов 1

ЦНИИпроектстальконструкция им. Мельникова

25262-10 1S

Формат А3

Инв. N подл. | Подп. и дата | Взам. инв. N | Инв. N дубл. | Подп. и дата

3.604.2-5.9.02.01.001

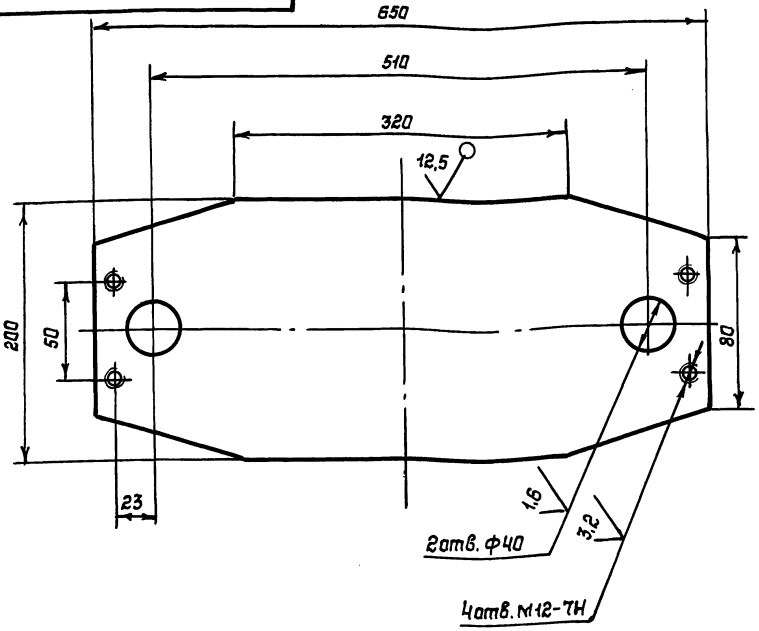

1 h14; h14; ± IT14/2

2 Допускается изготавливать из стали 09Г2С-12 ГОСТ 19281-89 для климатического исполнения У1

Изм	Лист	N докум.	Подпись	Дата	3.604.2-5.9.02.01.001			
Разработал		Пысенков			Щека	Лит.	Масса	Масштаб
Проверил		Клейменов					10,12	—
Т.контр.						Лист	Листов 1	
Рук.бриг.		Рыбакова			Лист 12Б-ПК-НО ГОСТ 19903-74 / 09Г2С-15 ГОСТ 19281-89	ЦНИИПРОЕКТСТАЛЬКОНСТРУКЦИЯ им. Мельникова		
Н.контр.		Вяжлинский						
Утвердил		Остроумов						

Инв.N подл. | Подпись и дата | Взам.инв.N | Инв.N дубл. | Подпись и дата

Формат А4

3.604.2-5.9.02.01.002

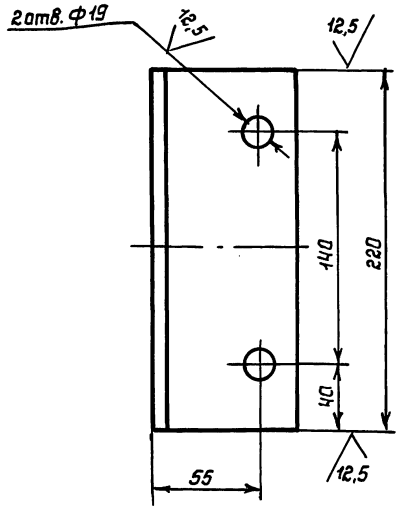

1 h14; h14; ± IT14/2

2 Допускается изготавливать из стали 09Г2С-12 ГОСТ 1928-89 для климатического исполнения У1

Изм	Лист	N докум.	Подпись	Дата	3.604.2-5.9.02.01.002			
Разработал		Пысенков			Кронштейн	Лит.	Масса	Масштаб
Проверил		Клейменов					2,36	—
Т.контр.						Лист	Листов 1	
Рук.бриг.		Рыбакова			Уголок 5-90×90×8 ГОСТ 8509-86 / 09Г2С-15 ГОСТ 19281-89	ЦНИИПРОЕКТСТАЛЬКОНСТРУКЦИЯ им. Мельникова		
Н.контр.		Вяжлинский						
Утвердил		Остроумов						

Инв.N подл. | Подпись и дата | Взам.инв.N | Инв.N дубл. | Подпись и дата

25262-10 16

Формат А4

3.604.2-5.9.02.00.001

12,5

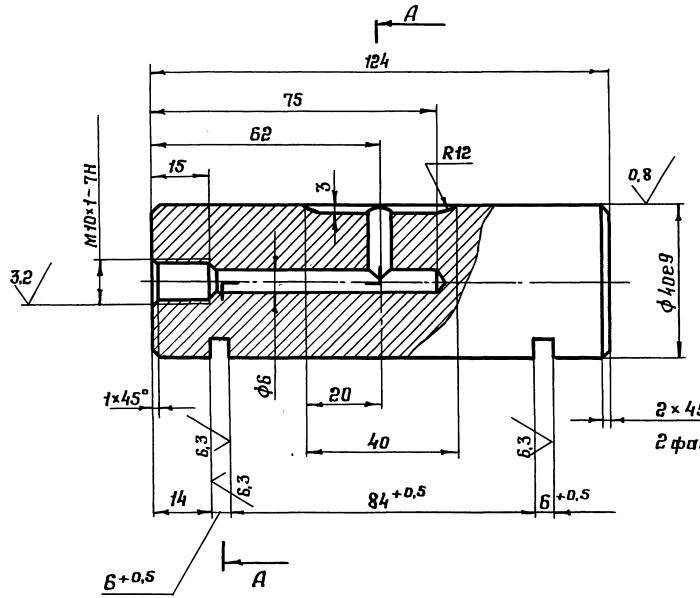

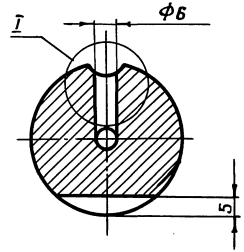

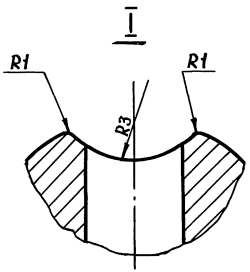

1. $H14,\ h14,\ \pm\frac{IT14}{2}$
2. Покрытие Ц9Хр прм

					3.604.2-5.9.02.00.001		
Изм.	Лист	N докум.	Подп.	Дата			
Разработал		Лысенков			Ось блока	Лит.	Масса 1,2 / Масштаб —
Проверил		Клейменов				Лист	Листов 1
Т. контр.							
Рук. бриг.		Рыбакова			Сталь 45 ГОСТ 1050-88	ЦНИИПроектстальконструкция им. Мельникова	
Н. контр.		Вяжлинский					
Утвердил		Остроумов					

25262-10 17 формат А3

Инв. N подл. | Подп. и дата | Взам. инв. N | Инв. N дубл. | Подп. и дата

3.604.2-5.9.02.00.002

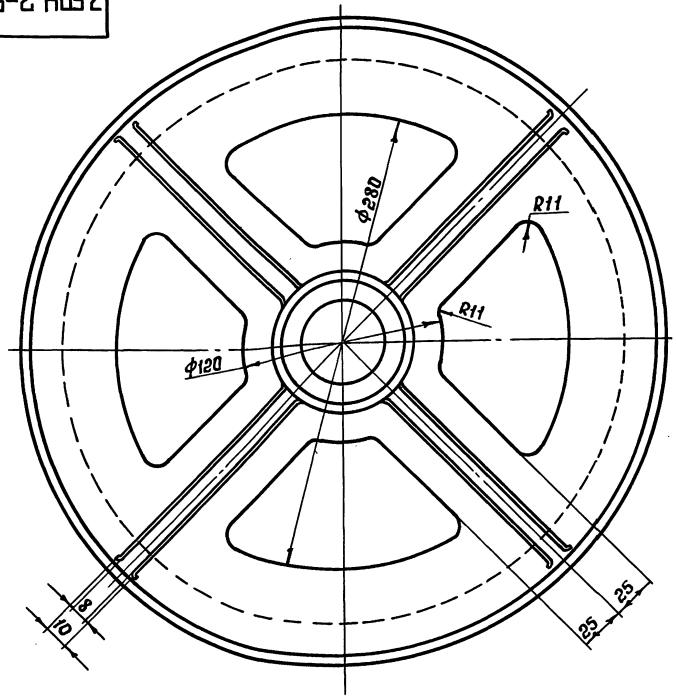

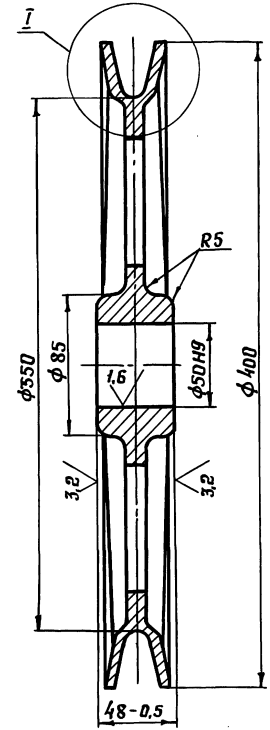

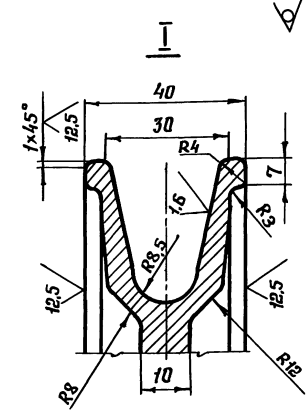

1. Допускаемое отклонение размеров отливки по 3 классу точности ГОСТ 26645-85.
2. Неуказанные предельные отклонения размеров $H14, h14 \pm \frac{IT14}{2}$

3. Покрытие, кроме отверстия ф50 и профиля рурья, грунтовка ГФ-021 ГОСТ 25129-82, затем эмалью ХВ-1100 ТУ 6-10-1301-83 серого цвета по ГОСТ 9.032-74.

					3.604.2-5.9.02.00.002		
Изм.	Лист	№ докум.	Подп.	Дата			
Разработал		Лысенков			Блок канатный ф350	Лит.	Масса 8,8 / Масштаб —
Проверил		Клейменов				Лист	Листов 1
Т. контр.							
Рук. бриг.		Рыбакова					
Н. контр.		Взнодинский			С415 ГОСТ 1412-85	ЦНИИпроектстальконструкция им. Мельникова	
Утвердил		Устроумов					

25262-10 18 Формат А3

Инв. № подл. | Подп. и дата | Взам. инв. № | Инв. № дубл. | Подп. и дата

3.604.2-5.9.02.00.003

12,5

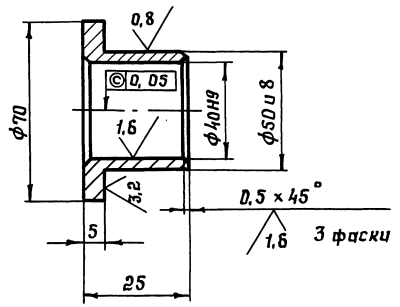

$H14, h14, \pm\frac{IT14}{2}$

Изм	Лист	№ докум.	Подп.	Дата
Разработал	Лысенков			
Проверил	Клейменов			
Т. контр.				
Рук. бриг.	Рыбакова			
Н. контр.	Вяжлинский			
Утвердил	Остроумов			

3.604.2-5.9.02.00.003

Втулка

Лит.	Масса	Масштаб
	0,19	—

Лист	Листов 1

АЧС-3 ГОСТ 1585-85

ЦНИИпроектстальконструкция им. Мельникова

25262-10 19

Формат А4

Подп. и дата | Инв. № дубл. | Взам. инв. № | Подп. и дата | Инв. № подл.

Формат	Зона	Поз.	Обозначение	Наименование	Кол.	Примеч.
				Документация		
А3			3.604.2-5.9.03.00.000СБ	Сборочный чертеж		
			3.604.2-5.10-ТУ	Технические условия		
			3.604.2-ЭД.5.10-ТУ	Технические условия		
				Сборочные единицы		
А3		1	3.604.2-5.9.03.01.000	Щека	1	
А3		1	3.604.2-5.9.03.01.000-01	Щека	1	
				Детали		
А3		3	3.604.2-5.9.03.00.001	Ось блока	1	
А3		4	3.604.2-5.9.03.00.002	Блок канатный ф300	1	
Б4		5	3.604.2-5.9.03.00.003	Втулка распорная		
				Труба $\frac{20\times3\ ГОСТ\ 8734-75}{Б20\ ГОСТ\ 8733-87}$ $e=60\ h14$	1	0,08 кг
Б4		6	3.604.2-5.9.03.00.004	Втулка распорная		
				Труба $\frac{20\times3\ ГОСТ\ 8734-75}{Б20\ ГОСТ\ 8733-87}$ $e=32h14$	2	0,04 кг

Подп. и дата | Инв. № дубл. | Взам. инв. № | Подп. и дата | Инв. № подл.

Изм.	Лист	№ докум.	Подп.	Дата	3.604.2-5.9.03.00.000			
Разработал		Пысенков			Блок канатный КБ-6	Лит.	Лист 1	Листов 2
Проверил		Клейменов				ЦНИИпроектстальконструкция им. Мельникова		
Рук. брит.		Рыдникова						
Н. контр.		Вяжлинский						
Утвердил		Остроумов						

Формат А4

Формат	Зона	Поз.	Обозначение	Наименование	Кол.	Примеч.
А4		7	3.604.2-5.9.01.00.003	Оседержатель	2	
А4		8	3.604.2-5.9.02.00.003	Втулка	2	
				Стандартные изделия		
		9		Масленка 1.2.Ц6 ГОСТ 19853-78	1	
		10		Болт М12×80.58.019 ГОСТ 7798-70	2	
		11		Болт М12×105.58.019 ГОСТ 7798-70	1	
		12		Гайка М12.5.019 ГОСТ 5915-70	3	
		13		Шайба 12.65Т.019 ГОСТ 6402-70	3	

Подп. и дата | Инв. № дубл. | Взам. инв. № | Подп. и дата | Инв. № подл.

Изм.	Лист	№ докум.	Подп.	Дата	3.604.2-5.9.03.00.000	Лист 2

Формат А4

3.604 2-5.9.03.00.000 СБ

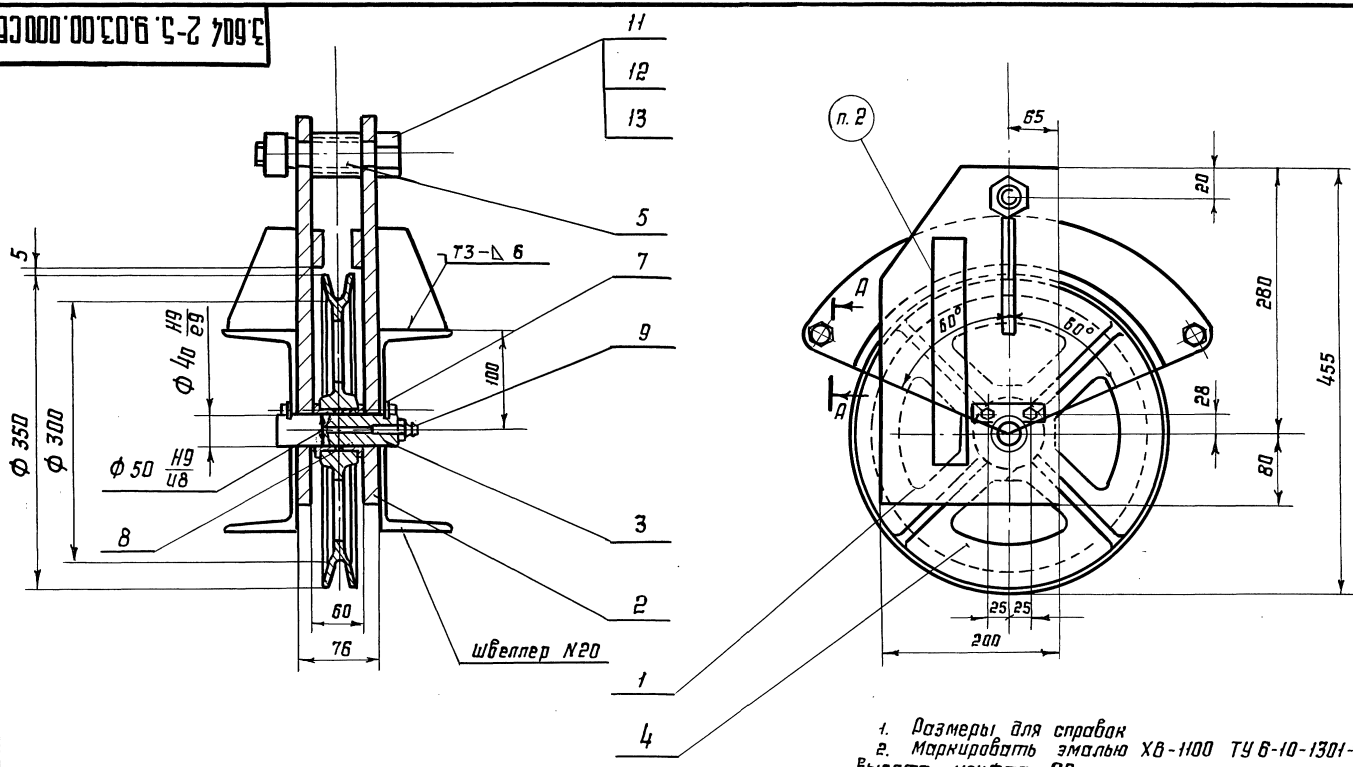

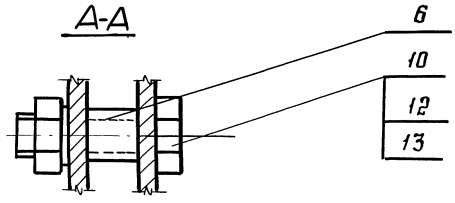

1. Размеры для справок
2. Маркировать эмалью ХВ-1100 ТУ 6-10-1301-83 красной, высота шрифта 20 мм.
3. Грузоподъёмность блока 1,5 т
4. Блок предназначен для установки на монтажную балку из ЖС 20

Изм	Лист	№ докум.	Подп.	Дата
Разработал		Лысенков		
Проверил		Клеймёнов		
Т. контр.				
Рук. бриг.		Рыбакова		
Н. контр.		Вяжлинский		
Утвердил		Остроумов		

3.604.2-5.9.03.00.000 СБ

Блок канатный КБ-6
Сборочный чертёж

Лит.	Масса	Масштаб
	26	—
Лист	Листов 1	

ЦПИИпроектстальконструкция им. Мельникова

Инв. № подл. | Подп. и дата | Взам. инв. № | Инв. № дубл. | Подп. и дата

Формат	Зона	Поз.	Обозначение	Наименование	Кол.	Примеч.
				Документация		
А3			3.604.2-5.9.03.01.000СБ	Сборочный чертеж		
				Детали		
А4		1	3.604.2-5.9.03.01.001	Щека	1	
А4		2	3.604.2-5.9.03.01.002	Ребро	1	
А4		3	3.604.2-5.9.03.01.003	Накладка	1	

Подпись и дата | Инв.N дубл. | Взам.инв.N | Подпись и дата | Инв.N подл.

Изм	Лист	N докум.	Подпись	Дата
Разработал		Завадчиков		
Проверил		Клейменов		
Рук.бриг.		Рысакова		
Н.контр.		Вяжлинский		
Утвердил		Остроумов		

3.604.2-5.9.03.01.000

Щека

Лит	Лист	Листов
		1

ЦНИИпроектстальконструкция им. Мельникова

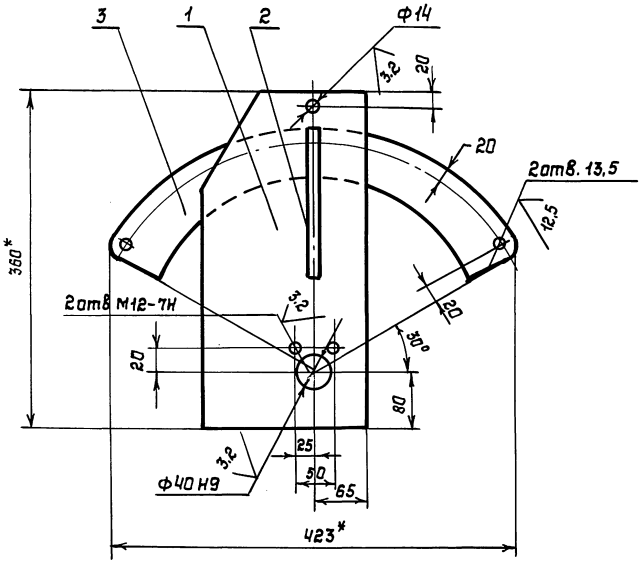

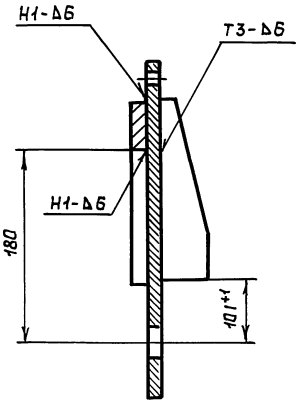

3.604.2-5.09.03.01.000-01 зеркальное отражение
Остальное см. 3.604.2-5.9.03.01.000

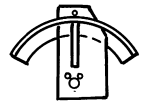

1* Размеры для справок
2 Н14, ±IT14/2
3 Сварные швы по ГОСТ 5264-80
Электрод Э50А ГОСТ 9467-75
4 Покрытие, кроме отверстий: грунтовка
ГФ-021 ГОСТ 25129-82, затем эмалью ХВ-1100
ТУ 6-10-1301-83 серого цвета по ГОСТ 9.032-74

Изм	Лист	N докум.	Подпись	Дата
Разработал		Пысенков		
Проверил		Клейменов		
Т.контр.				
Рук.бриг.		Рыбакова		
Н.контр.		Вяжлинский		
Утвердил		Остроумов		

3.604.2-5.9.03.01.000 С6

Щека
Сварочный чертеж

Лит.	Масса	Масштаб
	7,5	—
Лист	Листов 1	

ЦНИИпроектстальконструкция им. Мельникова

Инв.N подл. | Подпись и дата | Взам.инв.N | Инв.N дубл. | Подпись и дата

3.604.2-5.9.03.01.001

√(√)

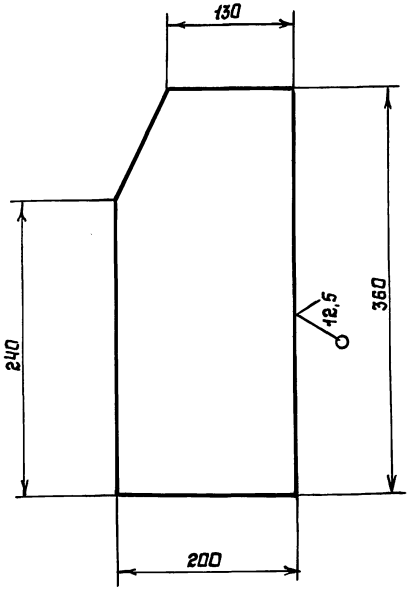

1 H14, h14, ± IT14/2

2 Допускается изготавливать из стали 09Г2С-12 ГОСТ 19281-89 для климатического исполнения У1

Изм	Лист	N докум.	Подпись	Дата
Разработал		Пысенков		
Проверил		Клейменов		
Т.контр.				
Рук.бриг.		Рыбакова		
Н.контр.		Вяжлинский		
Утвердил		Остроумов		

3.604.2-5.9.03.01.001

Щека

Лит.	Масса	Масштаб
	4,26	—

Лист | Листов 1

Лист 86-ПН-НО ГОСТ 19903-74 / 09Г2С-15 ГОСТ 19281-89

ЦНИИПроектстальконструкция им. Мельникова

Формат А4

Инв.N подл. | Подпись и дата | Взам.инв.N | Инв.N дубл. | Подпись и дата

3.604.2-5.9.03.01.002

√(√)

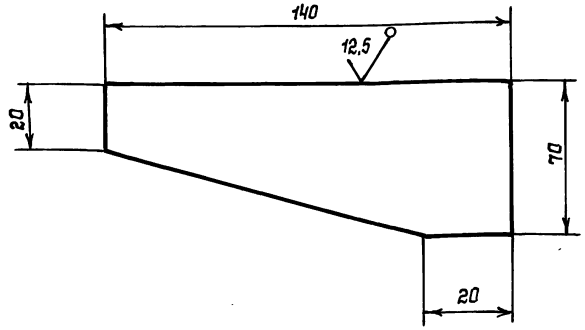

1 H14, h14, ± IT14/2

2 Допускается изготавливать из стали 09Г2С-12 ГОСТ 19281-89 для климатического исполнения У1

Изм	Лист	N докум.	Подпись	Дата
Разработал		Пысенков		
Проверил		Клейменов		
Т.контр.				
Рук.бриг.		Рыбакова		
Н.контр.		Вяжлинский		
Утвердил		Остроумов		

3.604.2-5.9.03.01.002

Ребро

Лит	Масса	Масштаб
	0,32	—

Лист | Листов 1

Лист 66-ПН-НО ГОСТ 19903-74 / 09Г2С-15 ГОСТ 19281-89

ЦНИИПроектстальконструкция им. Мельникова

Инв.N подл. | Подпись и дата | Взам.инв.N | Инв.N дубл. | Подпись и дата

Формат А4

3.604.2-5.9.03.01.003

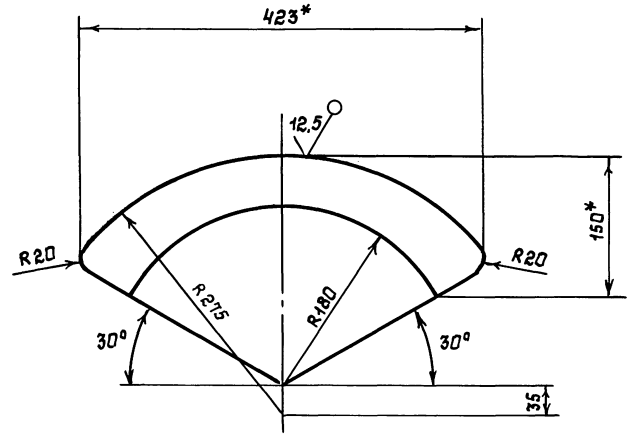

1* Размеры для справок

2 $H14, h14, \pm \frac{IT14}{2}$

3 Допускается изготавливать из стали 09Г2С-12 ГОСТ 19281-89 для климатического исполнения У1

Инв.N подл. | Подпись и дата | Взам.инв.N | Инв.N дубл. | Подпись и дата

Изм.	Лист	N докум.	Подпись	Дата
Разработал		Пысенков		
Проверил		Клейменов		
Т. контр.				
Рук. бриг.		Рыбакова		
Н. контр.		Вяткинский		
Утвердил		Остроумов		

3.604.2-5.9.03.01.003

Накладка

Лит.	Масса	Масштаб
	2,92	—

Лист | Листов 1

Лист 14Б-ПН-НО ГОСТ 19903-74
09Г2С-15 ГОСТ 19281-89

ЦНИИПРОЕКТСТАЛЬКОНСТРУКЦИЯ им. Мельникова

3.604.2-5.9.03.00.001

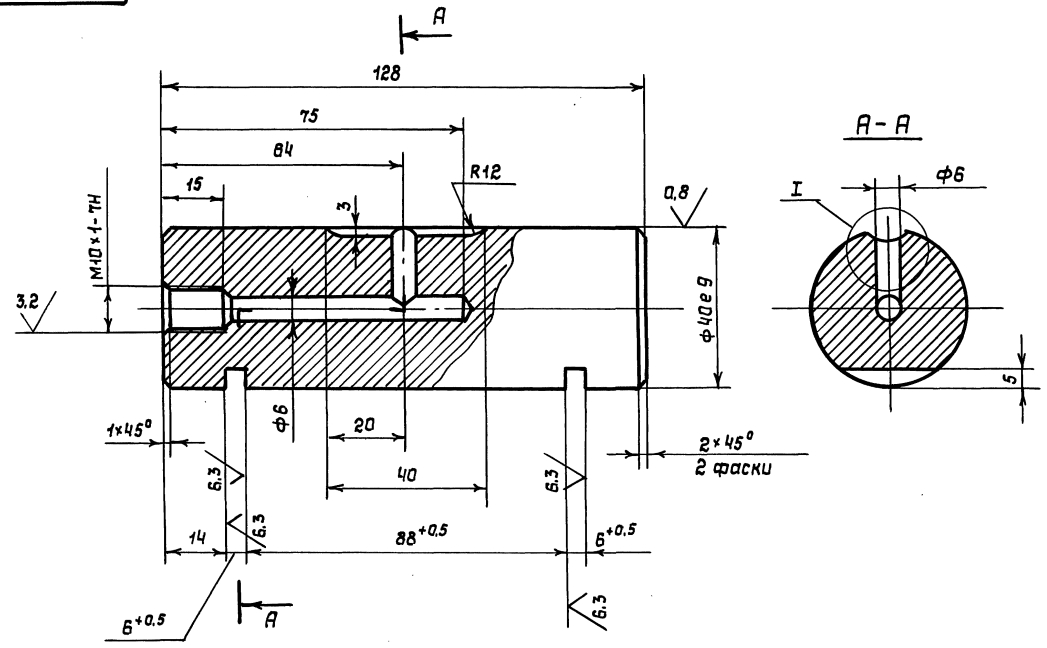

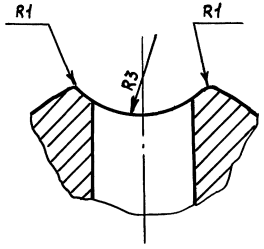

12.5 (√)

1. H14, h14, ± JT14/2
2. Покрытие Ц9Хр прм.

					3.604.2-5.9.03.00.001	
Изм.	Лист	N докум.	Подпись	Дата		
Разработал		Пысенков			Ось блока	Стадия: — / Масса: 1,2 / Масштаб: —
Проверил		Клейменов				Лист / Листов 1
Т.контр.						
Рук.бриг.		Рыбакова			Сталь 45 гост 1050-88	ЦНИИПроектстальконструкция им. Мельникова
Н.контр.		Вяхлинский				
Утвердил		Остроумов				

Инв.N подл. | Подпись и дата | Взам.инв.N | Инв.N дубл. | Подпись и дата

3.604.2-5.9.03.00.002

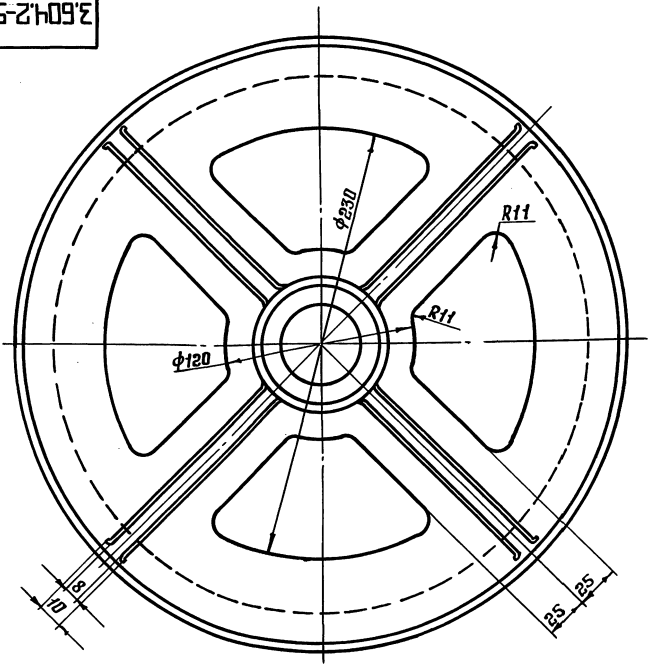

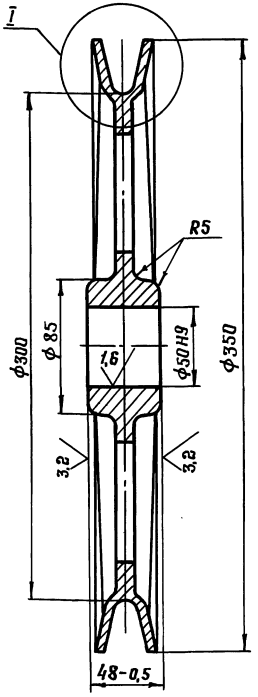

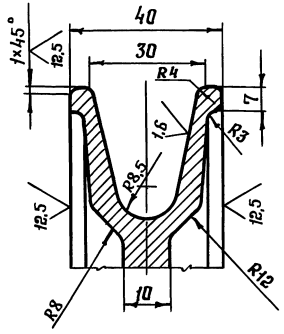

1. Допускаемое отклонение размеров отливки по 3 классу точности ГОСТ 26645-85.

2. Неуказанные предельные отклонения размеров Н14, h 14, $\pm \frac{IT14}{2}$

3. Покрытие, кроме отверстия Ф50 и профиля ручья, грунтовка ГФ-021 ГОСТ 25129-82, затем эмалью ХВ-1100 ТУ 6-10-1301-83 серого цвета по ГОСТ 9.032-74.

Изм.	Лист	N докум.	Подп.	Дата	3.604.2-5.9.03.00.002			
Разработал		Пысенков			Блок канатный Ф 300	Стадия	Масса	Масштаб
Проверил		Клейменов					8,5	—
Т.контр.						Лист	Листов 1	
Рук.бриг.		Рыбакова			СЧ15ГОСТ1412-85	ЦНИИпроектстальконструкция им. Мельникова		
Н.контр.		Вяжлинский						
Утвердил		Остроумов						

Инв. N подл. | Подп. и дата | Взам. инв. N | Инв. N дубл. | Подп. и дата

25262-10 27 Формат А3

Формат	Зона	Поз.	Обозначение	Наименование	Кол.	Примеч.
				Документация		
А3			3.604.2-5.9.04.00.000.СБ	Сварочный чертеж		
			3.604.2-5.10-ТУ	Технические условия		
			3.604.2-3Д5.10-ТУ	Технические условия		
				Сварочные единицы		
А4		1	3.604.2-5.9.04.01.000	Щека	2	
				Детали		
А4		2	3.604.2-5.9.04.00.001	Палец	1	
А3		3	3.604.2-5.9.04.00.002	Ось блока	1	
Б4		4	3.604.2-5.9.04.00.003	Трубка распорная		
				Труба $\frac{34\times3.5\ \text{ГОСТ}\ 8734\text{-}75}{\text{Б20 ГОСТ 8733-87}}$ $\ell = 60\,h14$	1	0.16 кг
Б4		5	3.604.2-5.9.04.00.004	Трубка распорная		
				Труба $\frac{20\times3\ \text{ГОСТ}\ 8720\text{-}75}{\text{Б20 ГОСТ 8733-87}}$ $\ell = 32\,h14$	2	0.04 кг
Б4		6	3.604.2-5.9.04.00.005	Шайба		
				Лист $\frac{10Б\text{-}ПН\text{-}НО\ \text{ГОСТ}\ 19903\text{-}74}{09Г2С\text{-}15\ \text{ГОСТ}\ 19281\text{-}89}$ Ф60h14; Ф25H14	1	0.18 кг

Подпись и дата | Инв. N дубл. | Взам. инв. N | Подпись и дата | Инв. N подл.

Изм	Лист	N докум.	Подпись	Дата
Разработал		Пысенков		
Проверил		Клейменов		
Рук. бриг.		Рыбакова		
Н. контр.		Вяжлинский		
Утвердил		Остроумов		

3.604.2-5.9.04.00.000

Блок подвесной канатный КБ-7

Лит	Лист	Листов
	1	2

ЦНИИпроектстальконструкция им. Мельникова

Формат А4

Формат	Зона	Поз.	Обозначение	Наименование	Кол.	Примеч.
А3		7	3.604.2-5.9.02.00.002	Блок канатный Ф350	1	
А4		8	3.604.2-5.9.01.00.003	Оседержатель	2	
А4		9	3.604.2-5.9.02.00.003	Втулка	2	
				Стандартные изделия		
		14		Масленка 1.2.Ц6 ГОСТ 19853-74	1	
		15		Болт М12х20.58.019 ГОСТ 7798-70	4	
		16		Болт М12х80.58.019 ГОСТ 7798-70	2	
		17		Болт М24х110.58.019 ГОСТ 7798-70	1	
		19		Гайка М12.5.019 ГОСТ 5915-70	2	
		20		Гайка М24.5.019 ГОСТ 5915-70	1	
		21		Гайка М24.5.019 ГОСТ 2528-70	1	
		22		Шайба 12.65Г.019 ГОСТ 6402-70	6	
		23		Шайба 24.65Г.019 ГОСТ 6402-70	1	
		25		Шплинт 6х40 ГОСТ 397-79	1	

Подпись и дата | Инв. N дубл. | Взам. инв. N | Подпись и дата | Инв. N подл.

Изм	Лист	N докум.	Подпись	Дата

3.604.2-5.9.04.00.000

Лист 2

3.604.2-5.9.04.00.000 СБ

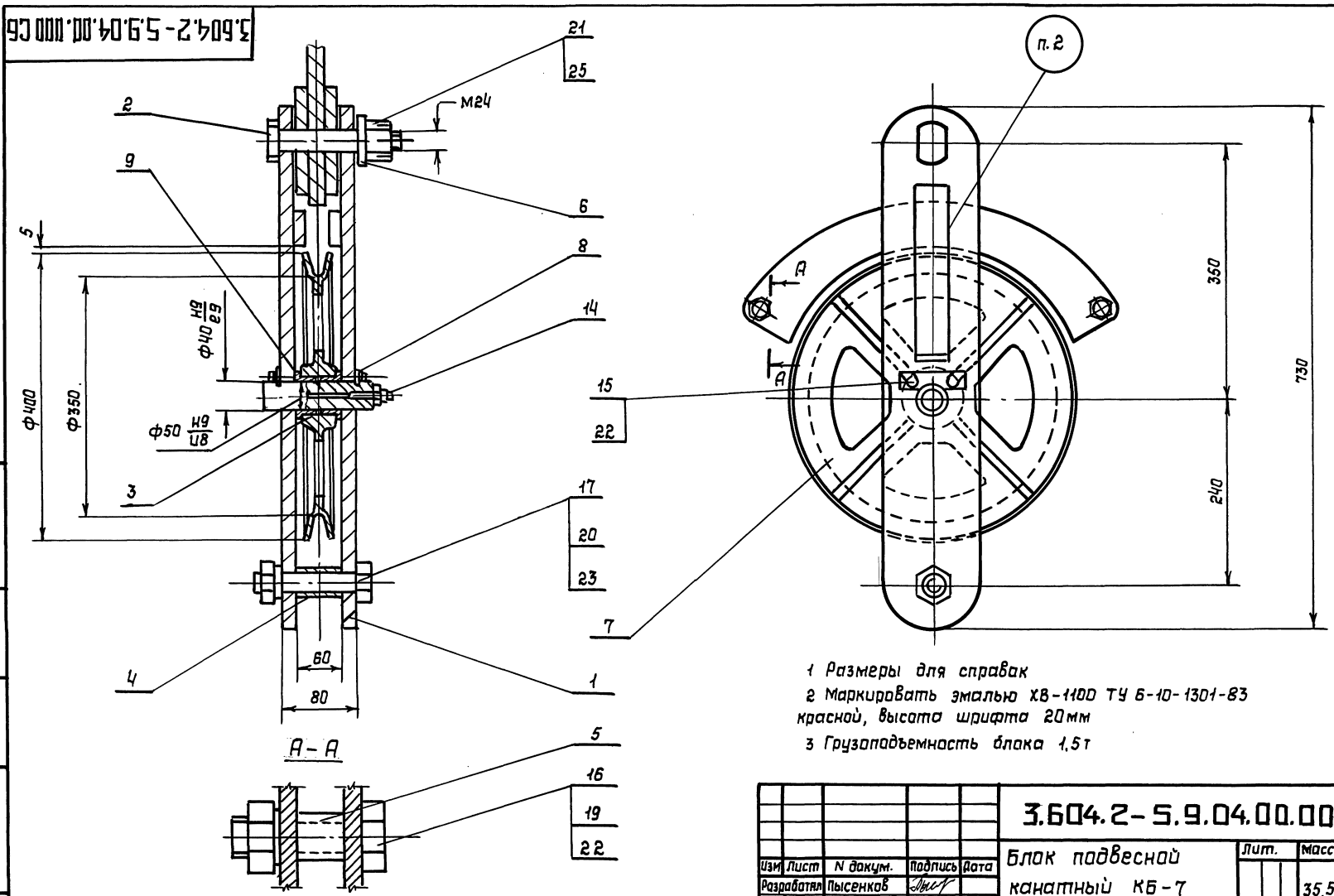

1 Размеры для справок

2 Маркировать эмалью ХВ-1100 ТУ 6-10-1301-83 красной, высота шрифта 20мм

3 Грузоподъемность блока 1,5т

Изм.	Лист	N докум.	Подпись	Дата	3.604.2-5.9.04.00.000 СБ
Разработал		Пысенков			Блок подвесной канатный КБ-7 сборочный чертеж
Проверил		Клейменов			Лит. / Масса 35,5 / Масштаб —
Т.контр.					Лист / Листов 1
Рук.бриг.		Рыбакова			ЦНИИПРОЕКТСТАЛЬКОНСТРУКЦИЯ им. Мельникова
Н.контр.		Вяжлинский			
Утвердил		Остроумов			

Инв. N подл. | Подпись и дата | Взам. инв. N | Инв. N дубл. | Подпись и дата

Формат	Зона	Поз.	Обозначение	Наименование	Кол.	Примеч.
				Документация		
А4			3.604.2-5.9.04.01.000 СБ	Сборочный чертеж		
				Детали		
А4		1	3.604.2-5.9.04.01.001	Щека	1	
А4		2	3.604.2-5.9.01.01.002	Накладка	1	

Инв.N подл. | Подпись и дата | Взам.инв.N | Инв.N дубл. | Подпись и дата

Изм	Лист	N докум.	Подпись	Дата
Разработал		Пысенков		
Проверил		Клейменов		
Рук.бриг.		Рыбакова		
Н.контр.		Вяжлинский		
Утвердил		Остроумов		

3.604.2-5.9.04.01.000

Щека

Лит.	Лист	Листов
		1

ЦНИИПРОЕКТСТАЛЬКОНСТРУКЦИЯ им. Мельникова

Формат А4

3.604.2-5.9.04.01.000 СБ

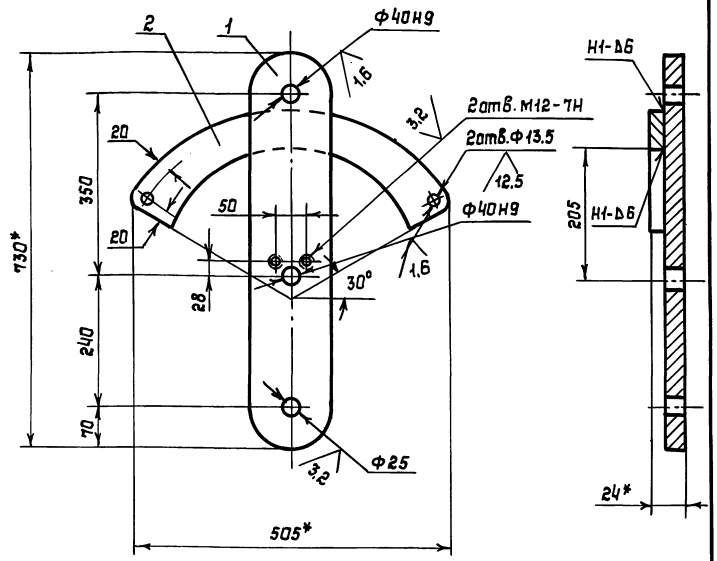

1* Размеры для справок

2 $H14, h14, \pm \frac{IT14}{2}$

3 Сварные швы по ГОСТ 5264-80. Электрод Э-50А ГОСТ 9467-75

4 Покрытие, кроме отверстий: грунтовка ГФ-021 ГОСТ 25129-82, затем эмалью ХВ-1100 ТУ 6-10-1301-81 серого цвета по ГОСТ 9.032-74

Инв.N подл. | Подпись и дата | Взам.инв.N | Инв.N дубл. | Подпись и дата

Изм	Лист	N докум.	Подпись	Дата
Разработал		Пысенков		
Проверил		Клейменов		
Т.контр.				
Рук.бриг.		Рыбакова		
Н.контр.		Вяжлинский		
Утвердил		Остроумов		

3.604.2-5.9.04.01.000 СБ

Щека
Сборочный чертеж

Лит.	Масса	Масштаб
	11	—
Лист	Листов 1	

ЦНИИПРОЕКТСТАЛЬКОНСТРУКЦИЯ им. Мельникова

3.604.2-5.9.04.01.001

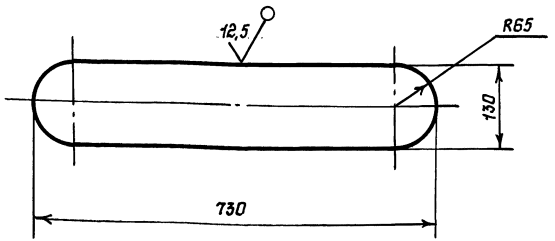

1 H14, h14, $\pm \frac{IT14}{2}$

2 Допускается изготавливать из стали 09Г2С-12 ГОСТ 19281-89 для климатического исполнения У1

Изм	Лист	N докум.	Подпись	Дата	3.604.2-5.9.04.01.001			
Разработал		Пысенков			Щека	Лит.	Масса	Масштаб
Проверил		Клейменов					7,17	—
Т.контр.						Лист	Листов 1	
Рук.бриг.		Рыбакова			Лист 106-пк-но ГОСТ 19903-74 09Г2С-15 ГОСТ 19281-89	ЦНИИПроектстальконструкция им. Мельникова		
Н.контр.		Вяжлинский						
Утвердил		Остроумов						

Инв.N подл. | Подпись и дата | Взам.инв.N | Инв.N дубл. | Подпись и дата

Формат А4

3.604.2-5.9.04.00.001

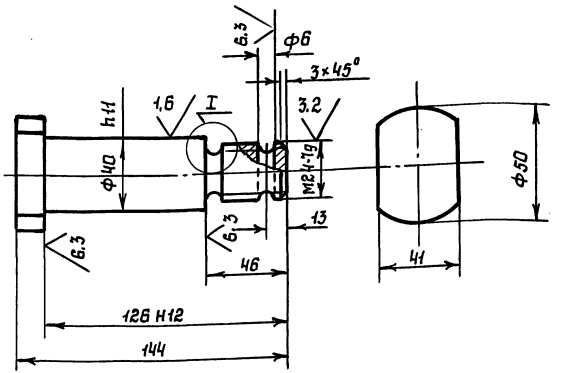

I

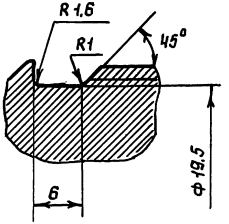

1. H14, h14, $\pm \frac{IT14}{2}$

2 Покрытие Ц9Хр прм

Изм	Лист	N докум.	Подпись	Дата	3.604.2-5.9.04.00.001			
Разработал		Пысенков			Палец	Лит.	Масса	Масштаб
Проверил		Клейменов					1,23	—
Т.контр.						Лист	Листов 1	
Рук.бриг.		Рыбакова			Сталь 45 ГОСТ 1050-83	ЦНИИПроектстальконструкция им. Мельникова		
Н.контр.		Вяжлинский						
Утвердил		Остроумов						

Инв.N подл. | Подпись и дата | Взам.инв.N | Инв.N дубл. | Подпись и дата

3.604.2-5.9.04.00.002

12,5 (√)

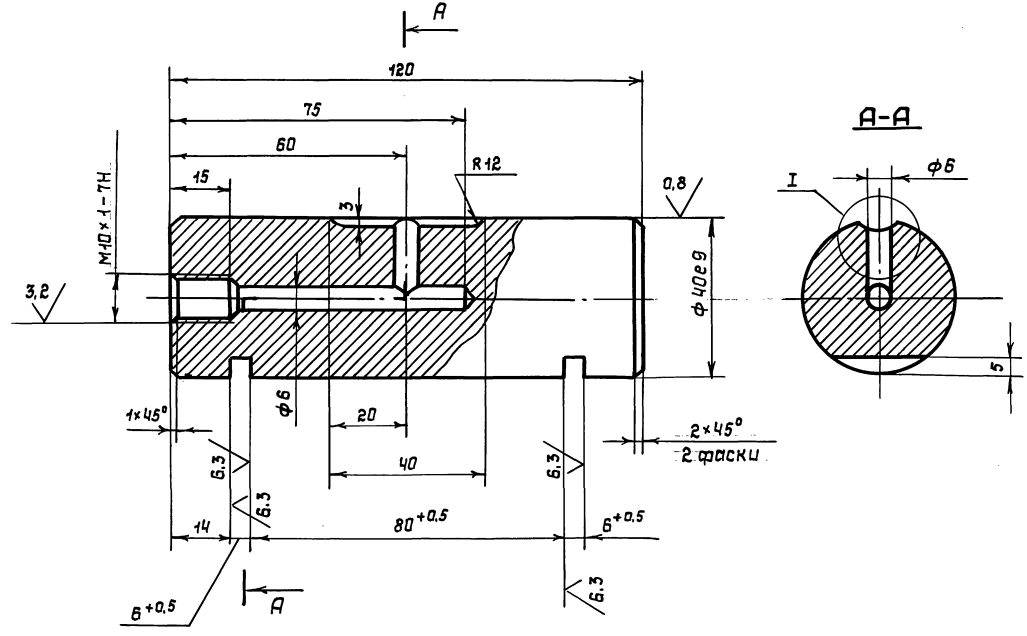

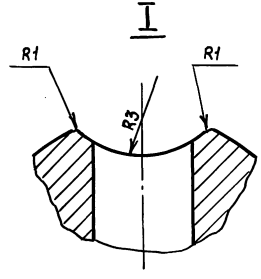

1. H14, h14, $\pm \frac{IT14}{2}$
2. Покрытие Ц9Хр прм

					3.604.2-5.9.04.00.002		
Изм.	Лист	N докум.	Подпись	Дата			
Разработал		Пысенков			Ось блока	Лит.	Масса 1,16 / Масштаб —
Проверил		Клейменов				Лист	Листов 1
Т.контр.							
Рук. фриг.		Рыбакова			Сталь 45 гост 1050-88	ЦНИИпроектстальконструкция им. Мельникова	
Н.контр.		Вяглинский					
Утвердил		Остроумов					

Инв.N подл. | Подпись и дата | Инв.N дубл. | Взам.инв.N | Подпись и дата

Формат	Зона	Поз.	Обозначение	Наименование	Кол.	Примеч.
				Документация		
А3			3.604.2-5.9.05.00.000 СБ	Сборочный чертеж		
			3.604.2-5.10-ТУ	Технические условия		
			3.604.2-ЭД 5.10-ТУ	Технические условия		
				Сборочные единицы		
А4		1	3.604.2-5.9.05.01.000	Обойма	1	
				Детали		
А4		3	3.604.2-5.9.05.00.001	Накладка	2	
Б/Ч		4	3.604.2-5.9.05.00.002	Трубка распорная		
				Труба 20х3 ГОСТ 8734-75 / Б20 ГОСТ 8733-87		
				ℓ=32 h14	2	0,04кг
А3		5	3.604.2-5.9.02.00.002	Блок канатный Ф350	1	
А4		6	3.604.2-5.9.01.00.003	Оседержатель	2	
А3		7	3.604.2-5.9.02.00.001	Ось блока	1	
А4		8	3.604.2-5.9.02.00.003	Втулка	2	
				Стандартные изделия		
		11		Масленка 1.2.Ц6	1	
				ГОСТ 19853-74		
		13		Болт М12х20.58.019 ГОСТ 7798-70	4	
		14		Болт М12х110.58.019 ГОСТ 7798-70	2	

Инв.N подл. | Подпись и дата | Взам. инв.N | Инв.N дубл. | Подпись и дата

Изм	Лист	N докум.	Подпись	Дата
Разработал	Заводчиков			
Проверил	Клейменов			
Рук.бриг.	Рыбакова			
Н.контр.	Вяжлинский			
Утвердил	Остроумов			

3.604.2-5.9.05.00.000

Блок канатный КБ-8

Лит.	Лист	Листов
	1	2

ЦНИИПроектстальконструкция им. Мельникова

Формат А4

Формат	Зона	Поз.	Обозначение	Наименование	Кол.	Примеч.
		16		Винт М10х25.58.019 ГОСТ 17475-80	16	
		18		Гайка М12.5.019 ГОСТ 5915-70	2	
		19		Шайба 12.65Г.019 ГОСТ 6402-70	8	

Инв.N подл. | Подпись и дата | Взам. инв.N | Инв.N дубл. | Подпись и дата

Изм	Лист	N докум.	Подпись	Дата

3.604.2-5.9.05.00.000

Лист 2

3.604.2-5.9.05.00.000СБ

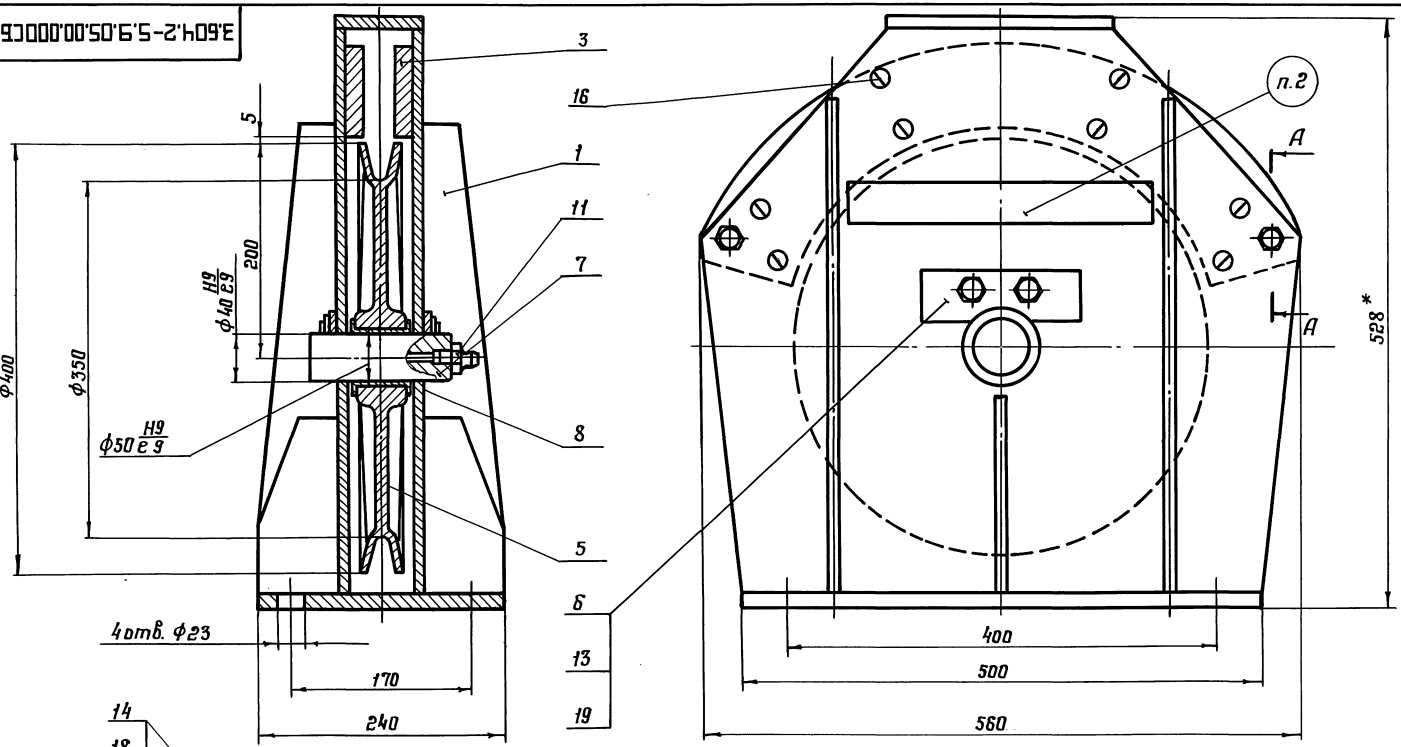

1. Размеры для справок.
2. Маркировать эмалью ХВ-1100 ТУ 6-10-1301-83 красной, высота шрифта 20 мм.
3. Трузоподъемность блока 1,5т.

Изм.	Лист	N докум.	Подп.	Дата
Разработал		Лысенков		
Проверил		Клеймёнов		
Т. контр.				
Рук. бриг.		Рыбакова		
Н. контр.		Вяжлинский		
Утвердил		Остроумов		

3.604.2-5.9.05.00.000СБ

Блок канатный КБ-8 Сборочный чертеж

Лит.	Масса	Масштаб
	87,1	—

Лист | Листов 1

ЦНИИпроектстальконструкция им. Мельникова

Инв. N подл. | Подп. и дата | Взам. инв. N | Инв. N дубл. | Подп. и дата

3.604.2-5.9.05.00.001

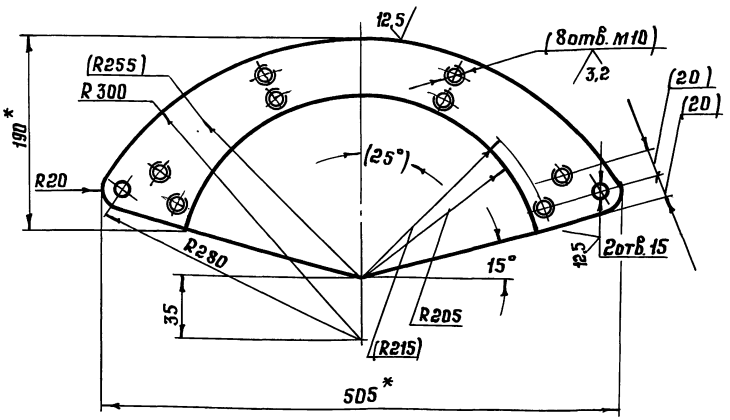

1.* Размеры для справок.

2. $H14, h14 \pm \frac{IT14}{2}$.

3. Размеры в скобках обработать совместно с деталью 3.604.2-5.09.05.01.001.

4. Допускается изготавливать из стали 09Г2С-12 ГОСТ 19281-89 для климатического исполнения У1.

Изм.	Лист	N докум.	Подп.	Дата
Разработал		Лысенков		
Проверил		Клейменов		
Т. контр.				
Рук. бриг.		Рыбакова		
Н. контр.		Важгинский		
Утвердил		Остроумов		

3.604.2-5.9.05.00.001

Накладка

Лит.	Масса	Масштаб
	4,05	—

Лист | Листов 1

Лист 14Б-ПН-НО ГОСТ 19903-74 09Г2С-15 ГОСТ 19281-89

ЦНИИпроектстальконструкция им. Мельникова

Формат А4

Формат	Зона	Поз.	Обозначение	Наименование	Кол.	Примеч.
				Документация		
А3			3.604.2-5.9.05.01.000.СБ	Сборочный чертеж		
				Детали		
А3		1	3.604.2-5.9.05.01.001	Щека	2	
А4		2	3.604.2-5.9.05.01.002	Ребро	4	
А4		3	3.604.2-5.9.05.01.003	Ребро	2	
А4		4	3.604.2-5.9.05.01.004	Плита	1	
Б4		5	3.604.2-5.9.05.01.005	Планка		
				Лист 5Б-ПН-НО ГОСТ 19903-74 09Г2С-15 ГОСТ 19281-89		
				(70×200) h14	1	0,66 кг

Изм.	Лист	N докум.	Подп.	Дата
Разработал		Лысенков		
Проверил		Клейменов		
Рук. бриг.		Рыбакова		
Н. контр.		Важгинский		
Утвердил		Остроумов		

3.604.2-5.9.05.01.000

Обойма

Лит.	Лист	Листов
		1

ЦНИИпроектстальконструкция им. Мельникова

3.604.2-5.9.05.01.000СБ

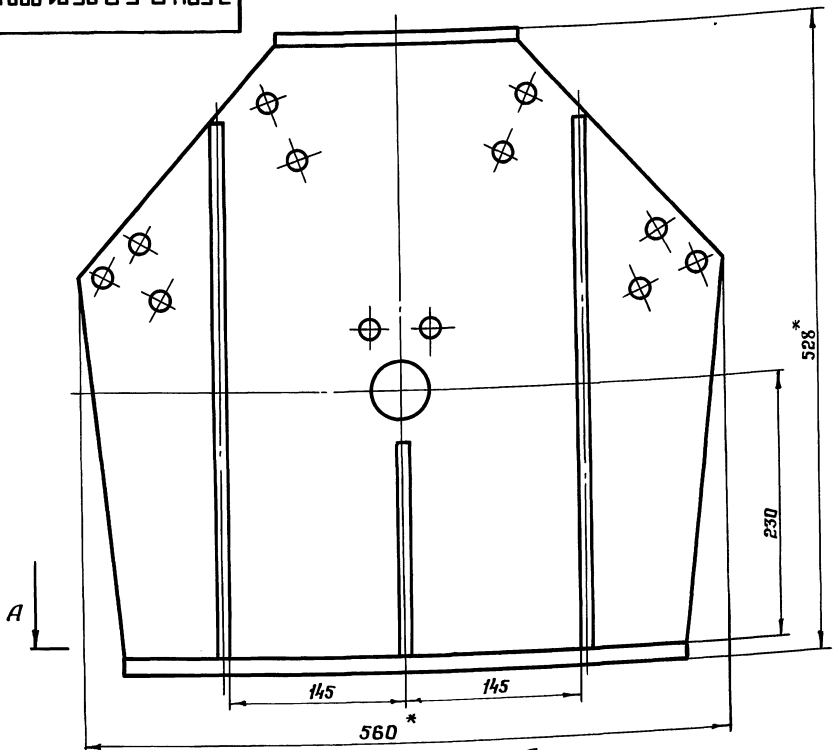

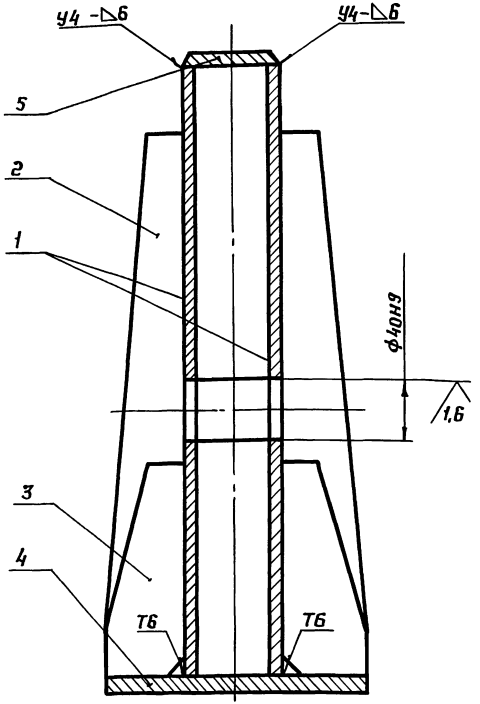

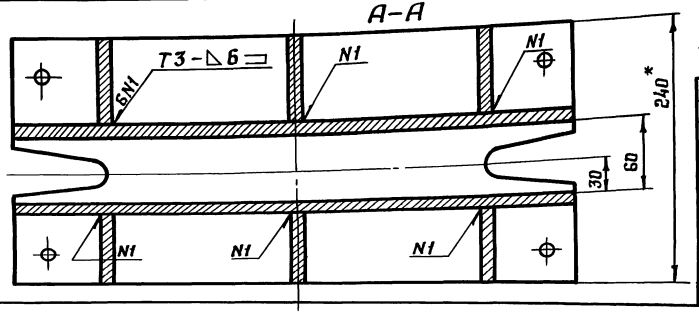

1.* Размеры для справок.
2. ± IT14
3. Сварные швы по ГОСТ5264-80. Электрод Э50А ГОСТ9467-75.
4. Покрытие, кроме отверстий: грунтовка ГФ-021 ГОСТ25129-82, эмалью ХВ-1100 ТУ 6-10-1301-83 серого цвета по ГОСТ9.032-74

Изм.	Лист	N докум.	Подп.	Дата
Разработал		Лысенков		
Проверил		Клейменов		
Т. контр.				
Рук. бриг.		Рыбакова		
Н. контр.		Вяжлинский		
Утвердил		Остроумов		

3.604.2-5.9.05.01.000СБ

Обойма
Сборочный чертеж

Лит.	Масса	Масштаб
	67,5	—

Лист | Листов 1

ЦНИИпроектстальконструкция им. Мельникова

Инв.№ подл. | Подп. и дата | Взам. инв.№ | Инв.№ дубл. | Подп. и дата

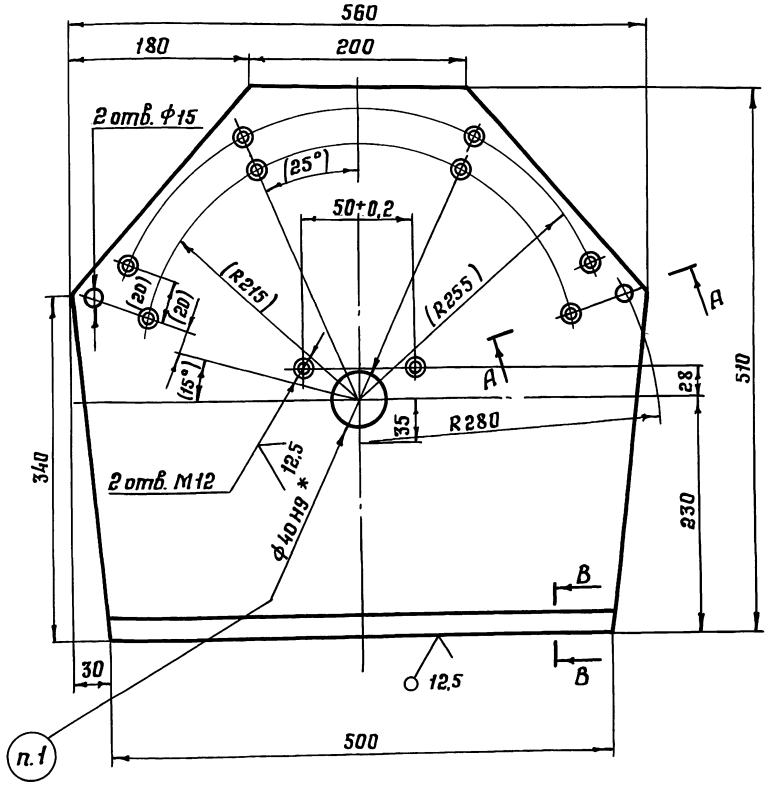

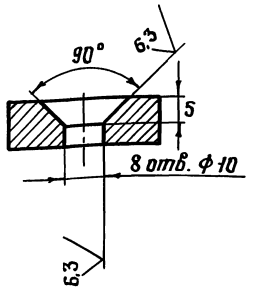

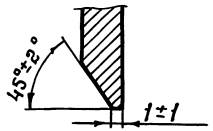

1. Размер Ф40Н9 обработать в дет. 3.604.2-5.09.01.00.000.СБ.
2. $H14, h14, \pm \frac{IT14}{2}$
3. Размеры в скобках обработать совместно с деталью 3.604.2-5.09.00.001.
4. Допускается изготавливать из стали 09Г2С-12 ГОСТ 19281-89 для климатического исполнения У1

Изм.	Лист	N докум.	Подп.	Дата
Разработал		Пысенков		
Проверил		Клейменов		
Т. контр.				
Рук. брит.		Рыбакова		
Н. контр.		Вяжлинский		
Утвердил		Остроумов		

3.604.2-5.9.05.01.001

Щека

Лит.	Масса	Масштаб
	22,7	—

Лист | Листов 1

Лист: 12Б-ПН-НО ГОСТ 19903-74; 09Г2С-15 ГОСТ 19281-89

ЦНИИпроектстальконструкция им. Мельникова

Формат А3

Инв. N подл. | Подп. и дата | Взам. инв. N | Инв. N дубл. | Подп. и дата

3.604.2-5.9.05.01.002

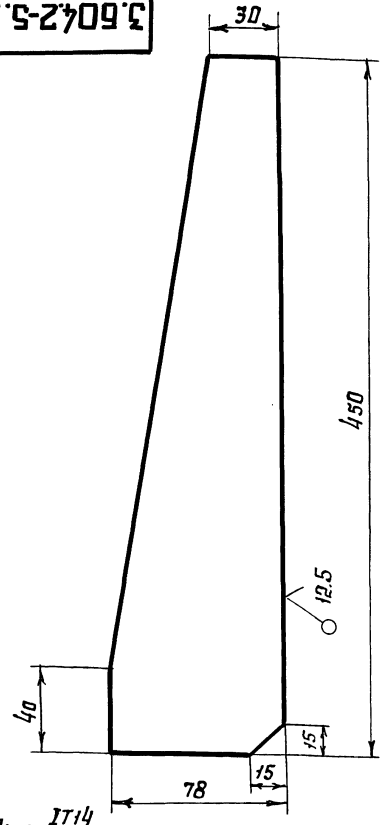

1. $H14;\ h14,\ \pm\frac{IT14}{2}$
2. Допускается изготавливать из стали 09Г2С-12 ГОСТ 19281-89 для климатического исполнения У1.

Изм.	Лист	№ докум.	Подп.	Дата
Разработал		Пысенков		
Проверил		Клеймёнов		
Т. контр.				
Рук. бриг.		Рыбакова		
Н. контр.		Вяжлинский		
Утвердил		Остроумов		

3.604.2-5.9.05.01.002

Ребро

Лит.	Масса	Масштаб
	1,98	—
Лист	Листов 1	

Лист 10Б-ПН-НО ГОСТ 19903-74 / 09Г2С-15 ГОСТ 19281-89

ЦНИИпроектстальконструкция им. Мельникова

Формат А4

3.604.2-5.9.05.01.003

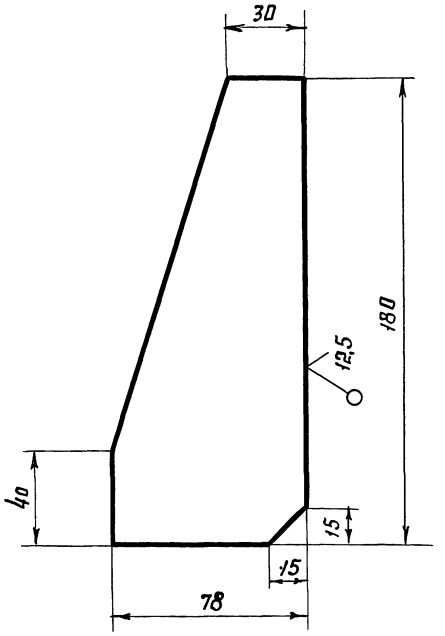

1. $H14,\ h14,\ \pm\frac{IT14}{2}$
2. Допускается изготавливать из стали 09Г2С-12 ГОСТ 1928-89 для климатического исполнения У1

Изм.	Лист	№ докум.	Подп.	Дата
Разработал		Пысенков		
Проверил		Клеймёнов		
Т. контр.				
Рук. бриг.		Рыбакова		
Н. контр.		Вяжлинский		
Утвердил		Остроумов		

Ребро

Лит.	Масса	Масштаб
	0,83	—
Лист	Листов 1	

Лист 10Б-ПН-НО ГОСТ 19903-74 / 09Г2С-15 ГОСТ 19281-89

ЦНИИпроектстальконструкция им. Мельникова

3.604.2-5.9.05.01.004

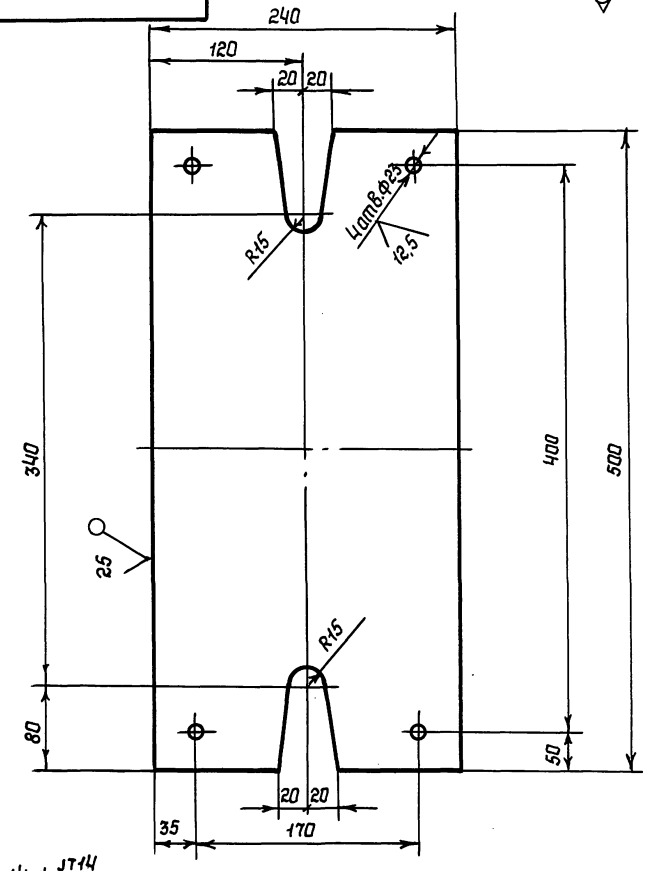

1 $H14, h14, \pm \frac{JT14}{2}$

2 Допускается изготавливать из стали 09Г2С-12 ГОСТ 19281-89 для климатического исполнения У1

Изм	Лист	N докум.	Подпись	Дата
Разработал		Пысенков		
Проверил		Клейменов		
Т.контр.				
Рук.бриг.		Рыбакова		
Н.контр.		Вяжлинский		
Утвердил		Остроумов		

3.604.2-5.9.05.01.004

Плита

Лит.	Масса	Масштаб
	10,56	—

Лист | Листов 1

Лист: 12Б-ПН-НО ГОСТ 19903-74 / 09Г2С-15 ГОСТ 19281-89

ЦНИИПРОЕКТСТАЛЬКОНСТРУКЦИЯ им. Мельникова

Инв.N подл. | Подпись и дата | Взам.инв.N | Инв.N дубл. | Подпись и дата

Формат	Зона	Поз.	Обозначение	Наименование	Кол.	Примеч.
				Документация		
А3			3.604.2-5.9.06.00.000 СБ	Сборочный чертёж		
			3.604.2-5.10-ТУ	Технические условия		
			3.604.2-3Д5.10-ТУ	Технические условия		
				Сборочные единицы		
А3		1	3.604.2-5.9.06.01.000	Щека	1	
А3		2	3.604.2-5.9.06.01.000-01	Щека	1	
				Детали		
Б4		4	3.604.2-5.9.06.00.003	Втулка распорная		
				Труба 20×3 ГОСТ 8734-75 / Б20 ГОСТ 8733-87 / ℓ=60 h14	1	0,08 кг
Б4		5	3.604.2-5.9.06.00.004	Втулка распорная		
				Труба 20×3 ГОСТ 8734-75 / Б20 ГОСТ 8733-87 / ℓ=32 h14	2	0,04 кг
А3		6	3.604.2-5.9.01.00.003	Оседержатель	2	
А3		7	3.604.2-5.9.02.00.003	Втулка	2	
А3		8	3.604.2-5.9.03.00.001	Ось блока	1	
А3		9	3.604.2-5.9.02.00.002	Блок канатный Ф350	1	

Инв.№ подл. | Подп. и дата | Взам. инв.№ | Инв.№ дубл. | Подп. и дата

Изм.	Лист	№ докум.	Подп.	Дата
Разработал	Лысенков			
Проверил	Клейменов			
Рук. бриг.	Рыбакова			
Н. контр.	Вяжлинский			
Утвердил	Остроумов			

3.604.2-5.9.06.00.000

Блок канатный КБ-9

Лит.	Лист	Листов
	1	2

ЦНИИпроектстальконструкция им. Мельникова

Формат А4

Формат	Зона	Поз.	Обозначение	Наименование	Кол.	Примеч.
				Стандартные изделия		
		12		Масленка 1.2.Ц6 ГОСТ 19853-78	1	
		13		Болт М12×22.58 ГОСТ 7798-70	4	
		14		Болт М12×80.38 ГОСТ 7798-70	2	
		15		Болт М12×100.58 ГОСТ 7798-70	1	
		17		Гайка М12.5.019 ГОСТ 5915-70	3	
		19		Шайба 12 65Г.019 ГОСТ 6402-70	7	

Инв.№ подл. | Подп. и дата | Взам. инв.№ | Инв.№ дубл. | Подп. и дата

3.604.2-5.9.06.00.000 Лист 2

3.604.2-5.9.06.00.000 СБ

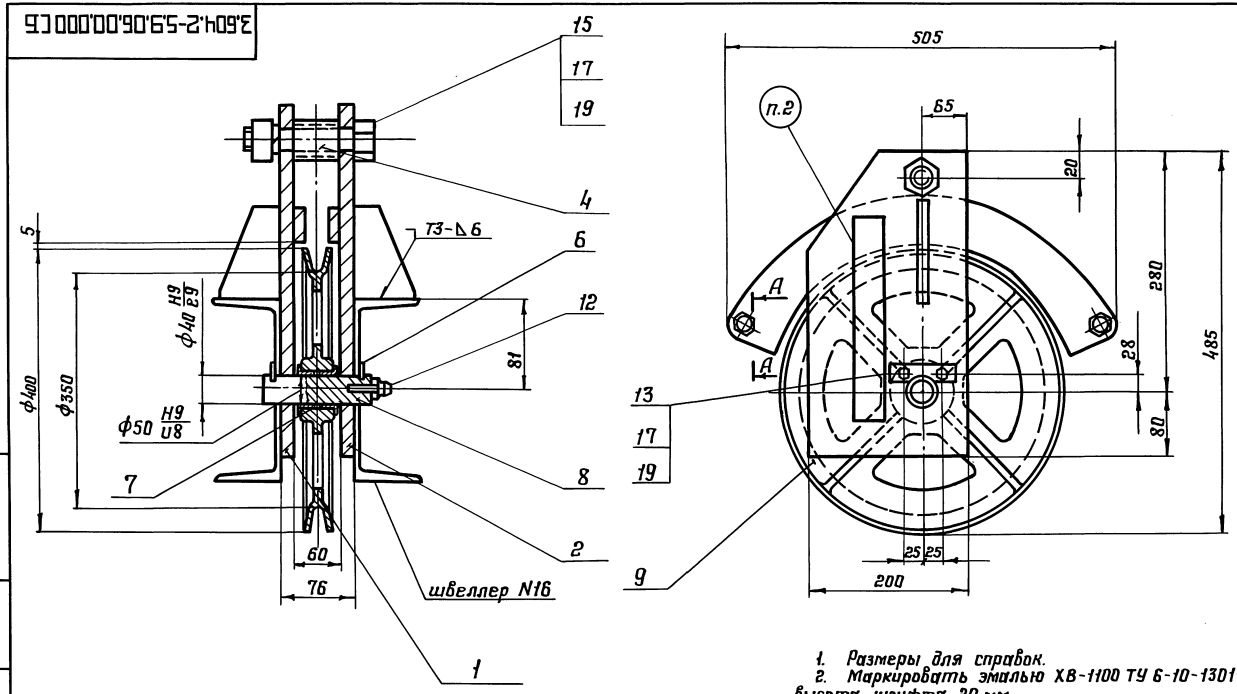

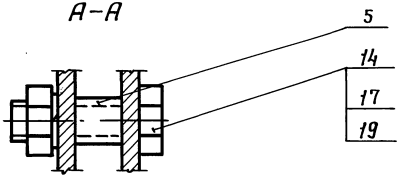

1. Размеры для справок.
2. Маркировать эмалью ХВ-1100 ТУ 6-10-1301-83 красной, высота шрифта 20 мм.
3. Грузоподъемность блока 1,5 т.
4. Блок предназначен для установки на монтажную балку из]С16.

Изм	Лист	N докум.	Подп.	Дата	3.604.2-5.9.06.00.000 СБ			
Разработал		Пысенков			Блок канатный КБ-9 Сборочный чертеж	Лит.	Масса	Масштаб
Проверил		Клейменов					29,1	—
Т.контр.						Лист	Листов 1	
Рук.бриг.		Рыбакова				ЦНИИПРОЕКТСТАЛЬКОНСТРУКЦИЯ им. Мельникова		
Н.контр.		Вяжлинский						
Утвердил		Остроумов						

Инв.N подл. | Подп. и дата | Взам.инв.N | Инв.N дубл. | Подп. и дата

Формат А3

Формат	Зона	Поз.	Обозначение	Наименование	Кол.	Примеч.
				Документация		
А3			3.604.2-5.9.06.01.000 СБ	Сборочный чертеж		
				Детали		
А4		1	3.604.2-5.9.06.01.001	Щека	1	
А4		2	3.604.2-5.9.06.01.002	Ребро	1	
А4		3	3.604.2-5.9.01.01.002	Накладка	1	

Инв. № подл. | Подп. и дата | Взам. инв. № | Инв. № дубл. | Подп. и дата

Изм.	Лист	№ докум.	Подп.	Дата
Разработал	Забодчиков			
Проверил	Клейменов			
Рук. брит.	Рыдакова			
Н. контр.	Вяжлинский			
Утвердил	Остроумов			

3.604.2-5.9.06.01.000

Щека

Лит.	Лист	Листов
		1

ЦНИИпроектстальконструкция им. Мельникова

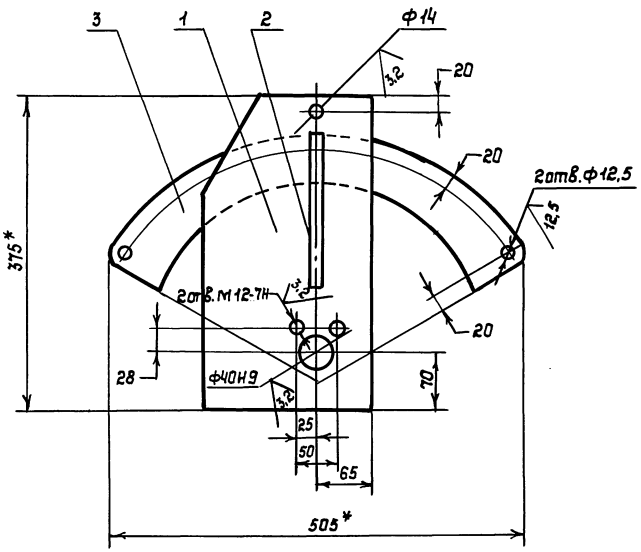

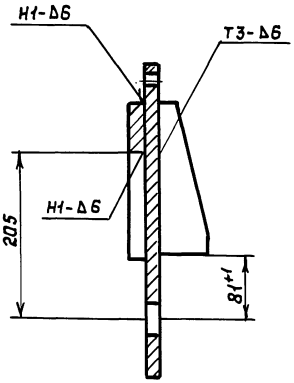

3.604.2-5.09.06.01.000-01 зеркальное отражение
Остальное см. 3.604.2-5.9.06.01.000

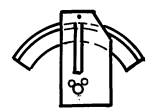

1 *Размеры для справок
2 Н14, ±IT14/2
3 Сварные швы по ГОСТ 5264-80
Электрод Э-50А ГОСТ 9467-75
4 Покрытие, кроме отверстий: грунтовка
ГФ-021 ГОСТ 25129-82, затем эмалью ХВ-1100
ТУ 6-10-1301-83 серого цвета по ГОСТ 9.032-74

					3.604.2-5.9.06.01.000 СБ	
Изм	Лист	N докум.	Подпись	Дата		
Разработал		Пысенков			Щека	Лит. / Масса / Масштаб
Проверил		Клейменов			Сборочный чертеж	8,9 / —
Т.контр.						Лист / Листов 1
Рук.бриг.		Рыбакова				
Н.контр.		Вяжлинский				ЦНИИпроектстальконструкция им. Мельникова
Утвердил		Остроумов				

Инв.N подл. | Подпись и дата | Взам.инв.N | Инв.N дубл. | Подпись и дата

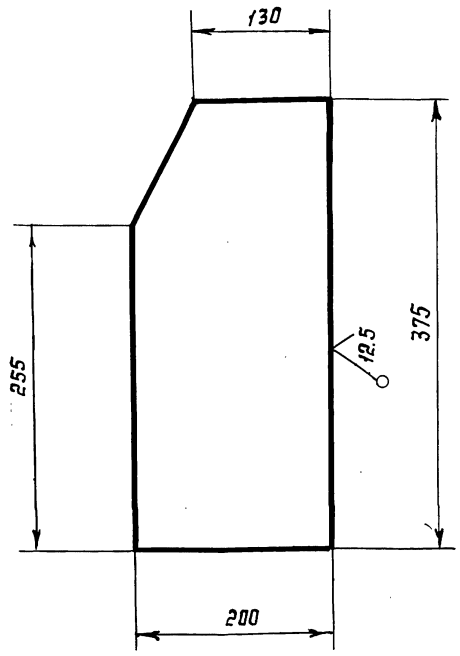

1. $H14, h14, \pm \frac{IT14}{2}$
2. Допускается изготавливать из стали 09Г2С-12 ГОСТ 19281-89 для климатического исполнения У1

Изм.	Лист	№ докум.	Подп.	Дата	3.604.2-5.9.06.01.001			
Разработал		Пысенков			Щека	Лит.	Масса	Масштаб
Проверил		Клейменов					4,45	—
Рук. бриг.		Рыбакова				Лист	Листов 1	
Н. контр.		Вяжлинский			Лист 85-пн-ко ГОСТ 19903-74 / 09Г2С-15 ГОСТ 19281-89	ЦНИИпроектстальконструкция им. Мельникова		
Утвердил		Остроумов						

Инв. № подл. | Подп. и дата | Взам. инв. № | Инв. № дубл. | Подп. и дата

Формат А4

gost.e-ecolog.ru

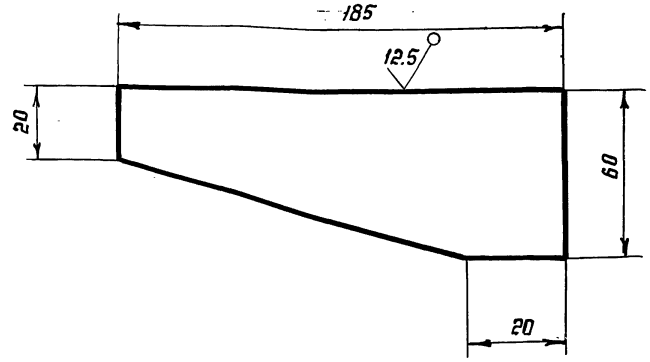

1. $H14, h14, \pm \frac{IT14}{2}$
2. Допускается изготавливать из стали 09Г2С-12 ГОСТ 19281-89 для климатического исполнения У1.

Изм.	Лист	№ докум.	Подп.	Дата	3.604.2 5.9.06.01.002			
Разработал		Пысенков			Ребро	Лит.	Масса	Масштаб
Проверил		Клейменов					0.37	—
Т. контр.						Лист	Листов 1	
Рук. бриг.		Рыбакова			Лист 66-пн-ко ГОСТ 19903-74 / 09Г2С-15 ГОСТ 19281-89	ЦНИИпроектстальконструкция им. Мельникова		
Н. контр.		Вяжлинский						
Утвердил		Остроумов						

Инв. № подл. | Подп. и дата | Взам. инв. № | Инв. № дубл. | Подп. и дата