ТИПОВЫЕ КОНСТРУКЦИИ, ИЗДЕЛИЯ И УЗЛЫ ЗДАНИЙ И СООРУЖЕНИЙ

СЕРИЯ
3.604.2-5.

УНИФИЦИРОВАННЫЕ ЭЛЕМЕНТЫ КОНСТРУКЦИЙ МАЧТ.

ЭЛЕМЕНТЫ ОТТЯЖЕК.

ВЫПУСК 8

СЕРЬГИ, ЗВЕНЬЯ СОЕДИНИТЕЛЬНЫЕ.

ЧЕРТЕЖИ КМД.

25262-09 Отпускная цена на момент реализации указана в счет-накладной

НАСТОЯЩАЯ ДОКУМЕНТАЦИЯ НЕ ПОДЛЕЖИТ ПРЯМОЙ ПЕРЕДАЧЕ НА ЗАВОД-ИЗГОТОВИТЕЛЬ И МОЖЕТ БЫТЬ ИСПОЛЬЗОВАНА В КАЧЕСТВЕ СПРАВОЧНОГО МАТЕРИАЛА ПРИ РАЗРАБОТКЕ КОНКРЕТНОГО ПРОЕКТА (ПИСЬМО РОССТРОЯ ОТ 19.07.2004 №ВА-3602/06)

gost.e-ecolog.ru

ТИПОВЫЕ КОНСТРУКЦИИ, ИЗДЕЛИЯ И УЗЛЫ ЗДАНИЙ И СООРУЖЕНИЙ

СЕРИЯ
3.604.2-5

УНИФИЦИРОВАННЫЕ ЭЛЕМЕНТЫ КОНСТРУКЦИЙ МАЧТ

ЭЛЕМЕНТЫ ОТТЯЖЕК

ВЫПУСК 8

СЕРЬГИ ЗВЕНЬЯ СОЕДИНИТЕЛЬНЫЕ

ЧЕРТЕЖИ КМД

Разработаны:

ГСПИ Министерство связи СССР
Директор института И.В.Логинов
Главный инженер проекта Б.В.Смирнов

ЦНИИПроектстальконструкция им.Мельникова
Арендное предприятие
Директор института В.В.Ларионов
Главный инженер проекта Б.В.Остроумов

Утверждены Министерством Связи СССР Экспертное заключение от 15 августа 1991 г.
Введены в действие с 01.12.91
ГСПИ Мин. Связи СССР
приказ от 20 августа 1991 г.
№90

Обозначение	Наименование	Стр.
3.604.2-5.8.01.00.000	Серьга	3
3.604.2-5.8.01.00.000СБ	Серьга. Сборочный чертеж	5
3.604.2-5.8.01.01.000	Скоба	7
3.604.2-5.8.01.01.000СБ	Скоба. Сборочный чертеж	12
3.604.2-5.8.01.01.001	Траверса	14
3.604.2-5.8.01.01.002	Щека	15
3.604.2-5.8.01.01.005	Накладка	16
3.604.2-5.8.01.00.001	Ось	17
3.604.2-5.8.01.00.002	Крышка	18

Изм	Лист	N докум.	Подпись	Дата
Разработал		Тодорова		
Проверил		Вяжлинский		
Рук. бриг.		Рыбакова		
Н.контр.		Клейменов		
Утвердил		Остроумов		

3.604.2-5.8

Содержание

Лит.	Лист	Листов
		1

ЦНИИпроектстальконструкция им. Мельникова

25262-09 3 Формат А3

Инв.N подл. | Подпись и дата | Взам.инв.N | Инв.N дубл. | Подпись и дата

Формат	Зона	Поз.	Обозначение	Наименование	Кол.	Примеч.
				Документация		
А3			3.604.2-5.8.01.00.000 СБ	Сборочный чертеж		
			3.604.2-5.10	Технические условия		
			3.604.2-ЭД5.10	Технические условия		
				Стандартные изделия		
		1		Винт В.М10-6g×25.56.019	3	
				ГОСТ 17475-80		
			Переменные данные	для исполнений		
				3.604.2-5.8.01.00.000		
				Сборочные единицы		
А3		2	3.604.2-5.8.01.01.000	Скоба	1	
				Детали		
А3		3	3.604.2-5.8.01.00.001	Ось	1	
А3		4	3.604.2-5.8.01.00.002	Крышка	1	
				3.604.2-5.8.01.00.000-01		
				Сборочные единицы		
А3		2	3.604.2-5.8.01.01.000-01	Скоба	1	
				Детали		
А3		3	3.604.2-5.8.01.00.001	Ось	1	
А3		4	3.604.2-5.8.01.00.002	Крышка	1	

Инв.N подл. | Подпись и дата | Взам.инв.N | Инв.N дубл. | Подпись и дата

Изм	Лист	N докум.	Подпись	Дата	3.604.2-5.8.01.00.000		
Разработал		Товарова			Серьга	Лит.	Лист 1 / Листов 5
Проверил		Вяжлинский				ЦНИИпроектстальконструкция им. Мельникова	
Рук.бриг.		Рыбакова					
Н.контр.		Клейменов					
Утвердил		Остроумов					

Формат А4

Формат	Зона	Поз.	Обозначение	Наименование	Кол.	Примеч.
				3.604.2-5.8.01.00.000-02		
				Сборочные единицы		
А3		2	3.604.2-5.8.01.01.000-02	Скоба	1	
				Детали		
А3		3	3.604.2-5.8.01.00.001-02	Ось	1	
А3		4	3.604.2-5.8.01.00.002-02	Крышка	1	
				3.604.2-5.8.01.00.000-03		
				Сборочные единицы		
А3		2	3.604.2-5.8.01.01.000-03	Скоба	1	
				Детали		
А3		3	3.604.2-5.8.01.00.001-02	Ось	1	
А3		4	3.604.2-5.8.01.00.002-02	Крышка	1	
				3.604.2-5.8.01.00.000-04		
				Сборочные единицы		
А3		2	3.604.2-5.8.01.01.000-04	Скоба	1	
				Детали		
А3		3	3.604.2-5.8.01.00.001-02	Ось	1	
А3		4	3.604.2-5.8.01.00.002-02	Крышка	1	

Инв.N подл. | Подпись и дата | Взам.инв.N | Инв.N дубл. | Подпись и дата

Изм	Лист	N докум.	Подпись	Дата	3.604.2-5.8.01.00.000	Лист 2

Формат	Зона	Поз.	Обозначение	Наименование	Кол.	Примеч.
				3.604.2-5.8.01.00.000-05		
				Сборочные единицы		
А3		2	3.604.2-5.8.01.01.000-05	Скоба	1	
				Детали		
А3		3	3.604.2-5.8.01.00.001-05	Ось	1	
А3		4	3.604.2-5.8.01.00.002-05	Крышка	1	
				3.604.2-5.8.01.00.000-06		
				Сборочные единицы		
А3		2	3.604.2-5.8.01.01.000-06	Скоба	1	
				Детали		
А3		3	3.604.2-5.8.01.00.001-05	Ось	1	
А3		4	3.604.2-5.8.01.00.002-05	Крышка	1	
				3.604.2-5.8.01.00.000-07		
				Сборочные единицы		
А3		2	3.604.2-5.8.01.01.000-07	Скоба	1	
				Детали		
А3		3	3.604.2-5.8.01.00.001-05	Ось	1	
А3		4	3.604.2-5.8.01.00.002-05	Крышка	1	

Инв.N подл. | Подпись и дата | Взам.инв.N | Инв.N дубл. | Подпись и дата

Изм. | Лист | N докум. | Подпись | Дата

3.604.2-5.8.01.00.000

Лист 3

Формат А4

Формат	Зона	Поз.	Обозначение	Наименование	Кол.	Примеч.
				3.604.2-5.8.01.00.000-08		
				Сборочные единицы		
А3		2	3.604.2-5.8.01.01.000-08	Скоба	1	
				Детали		
А3		3	3.604.2-5.8.01.00.001-02	Ось	1	
А3		4	3.604.2-5.8.01.00.002-02	Крышка	1	
				3.604.2-5.8.01.00.000-09		
				Сборочные единицы		
А3		2	3.604.2-5.8.01.01.000-09	Скоба	1	
				Детали		
А3		3	3.604.2-5.8.01.00.001	Ось	1	
А3		4	3.604.2-5.8.01.00.002	Крышка	1	
				3.604.2-5.8.01.00.000-10		
				Сборочные единицы		
А3		2	3.604.2-5.8.01.01.000-10	Скоба	1	
				Детали		
А3		3	3.604.2-5.8.01.00.001-10	Ось	1	
А3		4	3.604.2-5.8.01.00.002	Крышка	1	

Инв.N подл. | Подпись и дата | Взам.инв.N | Инв.N дубл. | Подпись и дата

Изм. | Лист | N докум. | Подпись | Дата

3.604.2-5.8.01.00.000

Лист 4

Формат А4

Формат	Зона	Поз.	Обозначение	Наименование	Кол.	Примеч.
А3			3.604.2-5.8.01.00.002	Крышка		
				3.604.2-5.8.01.00.000-11		
				Сборочные единицы		
А3			3.604.2-5.8.01.01.000-11	Скоба		
				Детали		
А3			3.604.2-5.8.01.00.001-10	Ось		
А3			3.604.2-5.8.01.00.002	Крышка		
				3.604.2-5.8.01.00.000-12		
				Сборочные единицы		
А3			3.604.2-5.8.01.01.000-12	Скоба		
				Детали		
А3			3.604.2-5.8.01.00.001-10	Ось		
А3			3.604.2-5.8.01.00.002	Крышка		

Изм. Лист N докум. Подп. Дата

3.604.2-5.8.01.00.000

Лист 5

Формат А4

Инв.№ подл. | Подп. и дата | Взам. инв.№ | Инв.№ дубл. | Подп. и дата

3.604.2-5.8.01.00.000 СБ

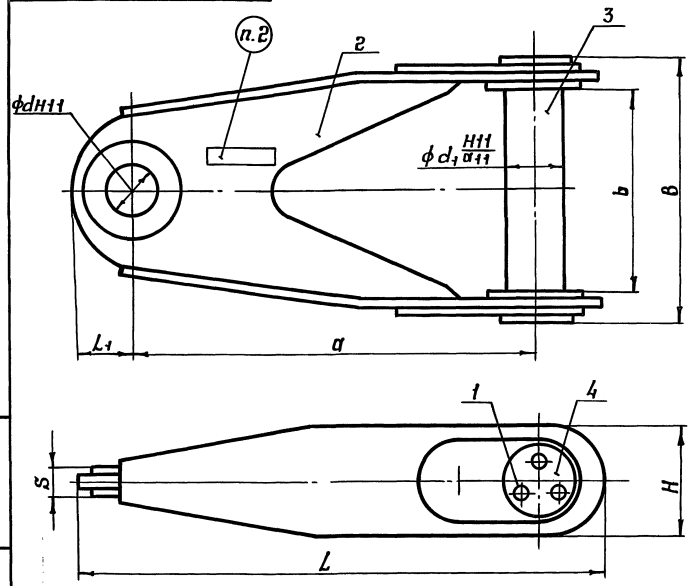

1. Размеры для справок.
2. Маркировать тип и климатическое исполнение эмалью ХВ-1100 ТУ 6-10-1301-83, красной. Высота шрифта 20 мм.
3. Таблицу исполнений см. на листе 2 табл. 1. Тип фланца и размер S см. лист 2 табл. 2.

Изм.	Лист	N докум.	Подп.	Дата	3.604.2-5.8.01.00.000 СБ			
Разработал		Пысенков			Серьга	Лит.	Масса	Масштаб
Проверил		Важлинский					см. табл.	
Т. контр.					Сборочный чертеж	Лист 1	Листов 2	
Рук. бриг.		Рыбакова				ЦНИИпроектстальконструкция им. Мельникова		
Н. контр.		Клейменов						
Утвердил		Остроумов						

Инв.№ подл. | Подп. и дата

25262-09 6

Формат А4

Таблица 1

Обозначение	Размеры в мм									Масса кг
	L	a	L_1	H	B	b	d	d_1	S	
3.604.2-5.8.01.00.000	1175	900	150	250	560	448	125	90	92	188
-01	1150	900	140	220	560	448	115	90	78	168
-02	1100	850	140	220	515	418	115	80	78	131
-03	1010	800	120	180	515	418	90	80	65	98
-04	1005	800	120	170	515	420	80	80	58	82
-05	945	750	110	170	460	378	80	70	58	77
-06	925	750	95	160	460	378	65	70	48	71
-07	970	750	120	200	460	378	90	70	65	94
-08	1025	800	120	210	515	418	90	80	65	110
-09	1130	900	120	220	560	448	90	90	65	137
-10	1240	950	150	280	620	498	125	90	92	230
-11	1215	950	140	250	620	498	115	90	78	199
-12	1135	950	120	250	620	498	90	90	65	180

Таблица 2

Обозначение	Тип фланца	Sфл. мм	№ исполнения втулки	Расчетное усилие на серьгу тс
3.604.2-5.8.01.00.000	Ф2-04, Ф2-05	444	3.604.2-5.3.01.00.000-11	110
-01			-09, -10	100
-02		414	-09, -10	100
-03	Ф2-02, Ф2-03		-08	75
-04			-06, -07	60
-05	Ф2, Ф2-01	374	-06, -07	60
-06			-04, -05	45
-07			-08	75
-08	Ф2-02, Ф2-03	414	-08	75
-09	Ф2-04, Ф2-05	444	-08	75
-10	Ф2-06 Ф2-07	494	-11	110
-11			-09, -10	100
-12			-08	75

Инв.N подл. | Подпись и дата | Взам.инв.N | Инв.N дубл. | Подпись и дата

Изм	Лист	N докум.	Подпись	Дата	3.604.2-5.8.01.00.000 СБ	Лист 2

Формат	Зона	Поз.	Обозначение	Наименование	Кол.	Примеч.
				Документация		
А3			3.604.2-5.8.01.01.000СБ	Сборочный чертеж		
				Переменные данные	для исполнений	
				3.604.2-5.8.01.01.000		
				Детали		
А3		1	3.604.2-5.8.01.01.001	Траверса	1	
А3		2	3.604.2-5.8.01.01.002	Щека	2	
Б.Ч		3	3.604.2-5.8.01.01.003	Накладка		
				Лист 30Б-ПН-НО ГОСТ 19903-74 / 09Г2С-15 ГОСТ 19281-89		
				D=220 h14	2	6.06 кг
Б.Ч		4	3.604.2-5.8.01.01.004	Накладка		
				Лист 12Б-ПН-НО ГОСТ 19903-74 / 09Г2С-15 ГОСТ 19281-89		
				D=220 h14	2	
А3		5	3.604.2-5.8.01.01.005	Накладка	2	

Инв.N подл. | Подпись и дата | Взам.инв.N | Инв.N дубл. | Подпись и дата

Изм	Лист	N докум.	Подпись	Дата	3.604.2-5.8.01.01.000		
Разработал		Тодорова			Скоба	Лит.	Лист 1 / Листов 10
Проверил		Вяплинский				ЦНИИпроектстальконструкция им. Мельникова	
Рук.бриг.		Рыбакова					
Н.контр.		Кледменов					
Утвердил		Остроумов					

Формат А4

Формат	Зона	Поз.	Обозначение	Наименование	Кол.	Примеч.
				3.604.2-5.8.01.01.000-01		
				Детали		
А3		1	3.604.2-5.8.01.01.001-01	Траверса	1	
А3		2	3.604.2-5.8.01.01.002-01	Щека	2	
Б.Ч		3	3.604.2-5.8.01.01.003-01	Накладка		
				Лист 25Б-ПН-НО ГОСТ 19903-74 / 09Г2С-15 ГОСТ 19281-89		
				D=200 h14	2	8.91 кг
Б.Ч		4	3.604.2-5.8.01.01.004-01	Накладка		
				Лист 12Б-ПН-НО ГОСТ 19903-74 / 09Г2С-15 ГОСТ 19281-89		
				D=170 h14	2	2.13 кг
А3		5	3.604.2-5.8.01.01.005-01	Накладка	2	
				3.604.2-5.8.01.01.000-02		
				Детали		
А3		1	3.604.2-5.8.01.01.001-02	Траверса	1	
А3		2	3.604.2-5.8.01.01.002-02	Щека	2	
Б.Ч.		3	3.604.2-5.8.01.01.003-02	Накладка		
				Лист 25Б-ПН-НО ГОСТ 19903-74 / 09Г2С-15 ГОСТ 19281-89		
				D=200 h14	2	8.91 кг

Инв.N подл. | Подпись и дата | Взам.инв.N | Инв.N дубл. | Подпись и дата

Изм	Лист	N докум.	Подпись	Дата	3.604.2-5.8.01.01.000	Лист 2

Формат	Зона	Поз.	Обозначение	Наименование	Кол.	Примеч.
				3.604.2-5.8.01.01.000-04		
				Детали		
А3		1	3.604.2-5.8.01.01.001-04	Траверса	1	
А3		2	3.604.2-5.8.01.01.002-04	Щека	2	
Б.Ч		3	3.604.2-5.8.01.01.003-04	Накладка		
				Лист 20Б-ПН-НО ГОСТ 19903-74 / 09Г2С-15 ГОСТ 19281-89		
				D=170 h14	2	3,55кг
Б.Ч		4	3.604.2-5.8.01.01.004-04	Накладка		
				Лист 10Б-ПН-НО ГОСТ 19903-74 / 09Г2С-15 ГОСТ 19281-89		
				D=140 h14	2	1,2кг
А3		5	3.604.2-5.8.01.01.005-04	Накладка	2	
				3.604.2-5.8.01.01.000-05		
				Детали		
А3		1	3.604.2-5.8.01.01.001-05	Траверса	1	
А3		2	3.604.2-5.8.01.01.002-05	Щека	2	
Б.Ч.		3	3.604.2-5.8.01.01.003-05	Накладка		
				Лист 20Б-ПН-НО ГОСТ 19903-74 / 09Г2С-15 ГОСТ 19281-89		
				D=170 h14	2	3,55кг

Инв.N подл. | Подпись и дата | Взам.инв.N | Инв.N дубл. | Подпись и дата

Изм | Лист | N докум. | Подпись | Дата

3.604.2-5.8.01.01.000 — Лист 4

Формат	Зона	Поз.	Обозначение	Наименование	Кол.	Примеч.
Б.Ч		4	3.603.2-5.8.01.01.004-02	Накладка		
				Лист 10Б-ПН-НО ГОСТ 19903-74 / 09Г2С-15 ГОСТ 19281-89		
				D=170 h14	2	1,77кг
А3		5	3.603.2-5.8.01.01.005-02	Накладка	2	
				3.604.2-5.8.01.01.000-03		
				Детали		
А3		1	3.604.2-5.8.01.01.001-03	Траверса	1	
А3		2	3.604.2-5.8.01.01.002-03	Щека	2	
Б.Ч.		3	3.604.2-5.8.01.01.003-03	Накладка		
				Лист 20Б-ПН-НО ГОСТ 19903-74 / 09Г2С-15 ГОСТ 19281-89		
				D=180 h14	2	3,97кг
Б.Ч.		4	3.604.2-5.8.01.01.004-03	Накладка		
				Лист 10Б-ПН-НО ГОСТ 19903-74 / 09Г2С-15 ГОСТ 19281-89		
				D=150 h14	2	1,38кг
А3		5	3.604.2-5.8.01.01.005-03	Накладка	2	

Инв.N подл. | Подпись и дата | Взам.инв.N | Инв.N дубл. | Подпись и дата

Изм | Лист | N докум. | Подпись | Дата

3.604.2-5.8.01.01.000 — Лист 3

Формат А4

Формат	Зона	Поз.	Обозначение	Наименование	Кол.	Примеч.
Б.Ч		4	3.604.2-5.8.01.01.004-05	Накладка		
				Лист 8Б-ПН-НО ГОСТ 19903-74 / 09Г2С-15 ГОСТ 19281-89		
				D=130 h14	2	0.83кг
А3		5	3.604.2-5.8.01.01.005-05	Накладка	2	
				3.604.2-5.8.01.01.000-06		
				Детали		
А3		1	3.604.2-5.8.01.01.001-06	Траверса	1	
А3		2	3.604.2-5.8.01.01.002-06	Щека	2	
Б.Ч		3	3.6.4.2-5.8.01.01.003-06	Накладка		
				Лист 16Б-ПН-НО ГОСТ 19903-74 / 09Г2С-15 ГОСТ 19281-89		
				D=140 h14	2	3.14кг
Б.Ч		4	3.604.2-5.8.01.01.004-06	Накладка		
				Лист 8Б-ПН-НО ГОСТ 19903-74 / 09Г2С-15 ГОСТ 19281-89		
				D=120 h14	2	0.71кг
А3		5	3.604.2-5.8.01.01.005-06	Накладка	2	

Инв.N подл. | Подпись и дата | Взам.инв.N | Инв.N дубл. | Подпись и дата

Изм	Лист	N докум.	Подпись	Дата	3.604.2-5.8.01.01.000	Лист 5

Формат А4

Формат	Зона	Поз.	Обозначение	Наименование	Кол.	Примеч.
				3.604.2-5.8.01.01.000-07		
				Детали		
А3		1	3.604.2-5.8.01.01.001-07	Траверса	1	
А3		2	3.604.2-5.8.01.01.002-07	Щека	2	
Б.Ч		3	3.604.2-5.8.01.01.003-07	Накладка		
				Лист 20Б-ПН-НО ГОСТ 19903-74 / 09Г2С-15 ГОСТ 19281-89		
				D=180 h14	2	3.97кг
Б.Ч.		4	3.604.2-5.8.01.01.004-07	Накладка		
				Лист 8Б-ПН-НО ГОСТ 19903-74 / 09Г2С-15 ГОСТ 19281-89		
				D=160 h14	2	1.26кг
А3		5	3.604.2-5.8.01.01.005-07	Накладка	2	
				3.604.2-5.8.01.01.000-08		
				Детали		
А3		1	3.604.2-5.8.01.01.001-03	Траверса	1	
А3		2	3.604.2-5.8.01.01.002-08	Щека	2	
Б.Ч		3	3.604.2-5.8.01.01.003-08	Накладка		
				Лист 20Б-ПН-НО ГОСТ 19903-74 / 09Г2С-15 ГОСТ 19281-89		
				D=180 h14	2	3.97кг

Инв.N подл. | Подпись и дата | Взам.инв.N | Инв.N дубл. | Подпись и дата

Изм	Лист	N докум.	Подпись	Дата	3.604.2-5.8.01.01.000	Лист 6

 Формат А4

Формат	Зона	Поз.	Обозначение	Наименование	Кол.	Примеч.
Б.Ч.		4	3.604.2-5.8.01.01.004-08	Накладка		
				Лист 10Б-ПН-НО ГОСТ 19903-74 / 09Г2С-15 ГОСТ 19281-89		
				D=170 h14	2	1.77кг
А3		5	3.604.2-5.8.01.01.005-02	Накладка	2	
				3.604.2-5.8.01.01.000-09		
				Детали		
А3		1	3.604.2-5.8.01.01.001-09	Траверса	1	
А3		2	3.604.2-5.8.01.01.002-09	Щека	2	
Б.Ч.		3	3.604.2-5.8.01.01.003-09	Накладка		
				Лист 20Б-ПН-НО ГОСТ 19903-74 / 09Г2С-15 ГОСТ 19281-89		
				D=180 h14	2	3.97кг
Б.Ч		4	3.604.2-5.8.01.01.004-09	Накладка		
				Лист 14Б-ПН-НО ГОСТ 19903-74 / 09Г2С-15 ГОСТ 19281-89		
				D=170 h14	2	2.48кг
А3		5	3.604.2-5.8.01.01.005-09	Накладка	2	

Инв.N подл. | Подпись и дата | Взам.инв.N | Инв.N дубл. | Подпись и дата

Изм Лист N докум. Подпись Дата

3.604.2-5.8.01.01.000

Лист 7

Формат А4

Формат	Зона	Поз.	Обозначение	Наименование	Кол.	Примеч.
				3.604.2-5.8.01.01.000-10		
				Детали		
А3		1	3.604.2-5.8.01.01.001-10	Траверса	1	
А3		2	3.604.2-5.8.01.01.002-10	Щека	2	
Б.Ч		3	3.604.2-5.8.01.01.003-10	Накладка		
				Лист 30Б-ПН-НО ГОСТ 19903-74 / 09Г2С-15 ГОСТ 19281-89		
				D=220 h14	2	8.91кг
Б.Ч		4	3.604.2-5.8.01.01.004-10	Накладка		
				Лист 14Б-ПН-НО ГОСТ 19903-74 / 09Г2С-15 ГОСТ 19281-89		
				D=200 h14	2	3.44кг
А3		5	3.604.2-5.8.01.01.005-10	Накладка	2	

Инв.N подл. | Подпись и дата | Взам.инв.N | Инв.N дубл. | Подпись и дата

Изм Лист N докум. Подпись Дата

3.604.2-5.8.01.01.000

Лист 8

Формат	Зона	Поз.	Обозначение	Наименование	Кол.	Примеч.
				3.604.2-5.8.01.01.000-11		
				Детали		
А3		1	3.604.2-5.8.01.01.001-11	Траверса	1	
А3		2	3.604.2-5.8.01.01.002-11	Щека	2	
Б.Ч		3	3.604.2-5.8.01.01.003-11	Накладка	2	
				Лист 24Б-ПН-НО ГОСТ 19903-74 / 09Г2С-15 ГОСТ 19281-89		
				D=200 h14	2	5.9кг
Б.Ч		4	3.604.2-5.8.01.01.004-11	Накладка		
				Лист 14Б-ПН-НО ГОСТ 19903-74 / 09Г2С-15 ГОСТ 19281-89		
				D=170 h14	2	2.48кг
А3		5	3.604.2-5.8.01.01.005-11	Накладка	2	

Инв.N подл. | Подпись и дата | Взам.инв.N | Инв.N дубл. | Подпись и дата

Изм	Лист	N докум.	Подпись	Дата	3.604.2-5.8.01.01.000	Лист 9

Формат А4

Формат	Зона	Поз.	Обозначение	Наименование	Кол.	Примеч.
				3.604.2-5.8.01.01.000-12		
				Детали		
А3		1	3.604.2-5.8.01.01.001-12	Траверса	1	
А3		2	3.604.2-5.8.01.01.002-12	Щека	2	
Б.Ч.		3	3.604.2-5.8.01.01.003-12	Накладка		
				Лист 20Б-ПН-НО ГОСТ 19903-74 / 09Г2С-15 ГОСТ 19281-89		
				D=180 h14	2	3.97кг
Б.Ч.		4	3.604.2-5.8.01.01.004-12	Накладка		
				Лист 14Б-ПН-НОГОСТ 19903-74 / 09Г2С-15 ГОСТ 19281-89		
				D=170 h14	2	2.48кг
А3		5	3.604.2-5.8.01.01.005-11	Накладка	2	

Инв.N подл. | Подпись и дата | Взам.инв.N | Инв.N дубл. | Подпись и дата

Изм	Лист	N докум.	Подпись	Дата	3.604.2-5.8.01.01.000	Лист 10

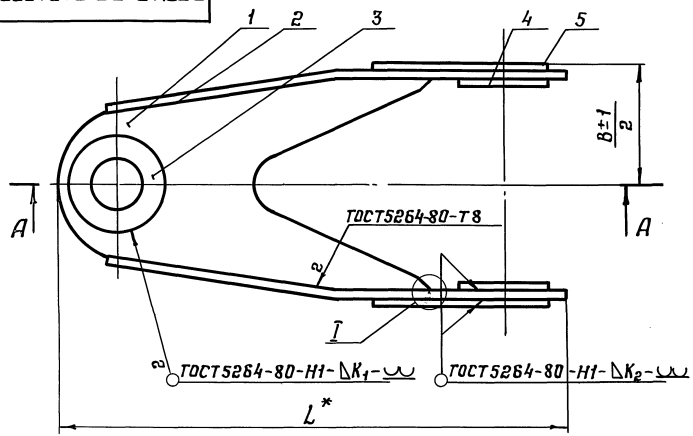

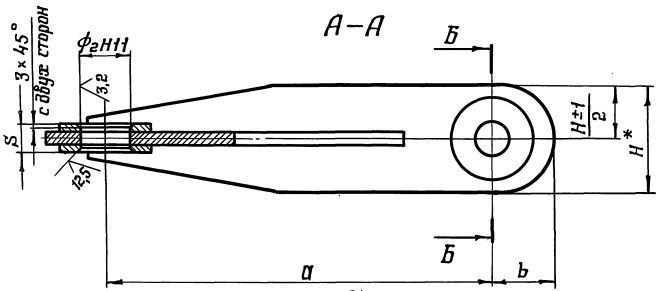

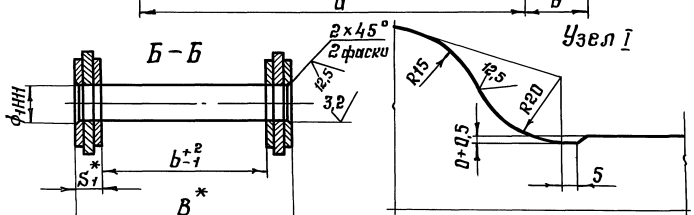

1. Неуказанные предельные отклонения размеров: $H14, h14, \pm\frac{IT14}{2}$.
2. * Размеры для справок.
3. Сварку производить электродами Э50А ГОСТ 9467-75.
4. Концы сварных швов (см. узел I) после приварки дет. поз. 1 к дет. поз. 2 фрезеровать. Допускается углубление в тело детали поз. 2 до 0,5 мм в случае наличия подреза.
5. Требования к сварным швам, контроль сварных швов и исправление дефектов согласно гл. „Сварка" раздела I СНиП III-18-75 за следующими исключениями:
   а) По пункту 1.51 "в" – допускаются подрезы не более 0,5 мм;
   б) Контроль сварных швов приварки дет. поз. 1 к дет. поз. 2 осуществлять У.З.Д. или просвечиванием в объеме 100% шва.
6. После приварки скобу подвергнуть нормализации.
7. Таблицу исполнений см. на листе 2.
8. Для дет. поз. 3 и 4 допускается изготовление из стали марки 09Г2С-12 ГОСТ 19281-89 для климатического исполнения У1.
9. Покрытие мет. Ц.100.

Изм.	Лист	N докум.	Подп.	Дата
Разработал		Тодорова		
Проверил		Вяжлинский		
Т. контр.				
Рук. бриг.		Рыбакова		
Н. контр.		Клейменов		
Утвердил		Остроумов		

3.604.2-5.8.01.01.000 СБ

Скоба
Сборочный чертеж

Лит.	Масса	Масштаб
	см. табл.	—

Лист 1 | Листов 2

ЦНИИпроектстальконструкция им. Мельникова

Формат А3

Инв. № подл. | Подп. и дата | Взам. инв. № | Инв. № дубл. | Подп. и дата

Обозначение	Размеры в мм												Масса кг
	a	l	b	L	H	B	Φ_1	Φ_2	S	S_1	K_1	K_2	
3.604.2-5.8.01.01.000	900	125	448	1175	250	536	125	90	92	44	14	10	159
-01	900	110	448	1150	220	536	115	90	78	44	14	10	139
-02	850	110	418	1100	220	490	115	80	78	36	14	10	109
-03	800	90	418	1010	180	490	90	80	65	36	14	10	77
-04	800	85	420	1005	170	488	80	80	58	34	14	10	61
-05	750	85	378	945	170	438	80	70	58	30	14	8	62
-06	750	80	378	925	160	438	65	70	48	30	12	8	57
-07	750	100	378	970	200	438	90	70	65	30	14	8	79
-08	800	105	418	1025	210	490	90	80	65	36	14	10	88
-09	900	110	448	1130	220	536	90	90	65	44	14	10	107
-10	950	140	498	1240	280	594	125	90	92	48	14	10	198
-11	950	125	498	1215	250	594	115	90	78	48	14	10	167
-12	950	125	498	1195	250	594	90	90	65	48	14	10	148

Инв.N подл. | Подпись и дата | Взам.инв.N | Инв.N дубл. | Подпись и дата

25 √(√)

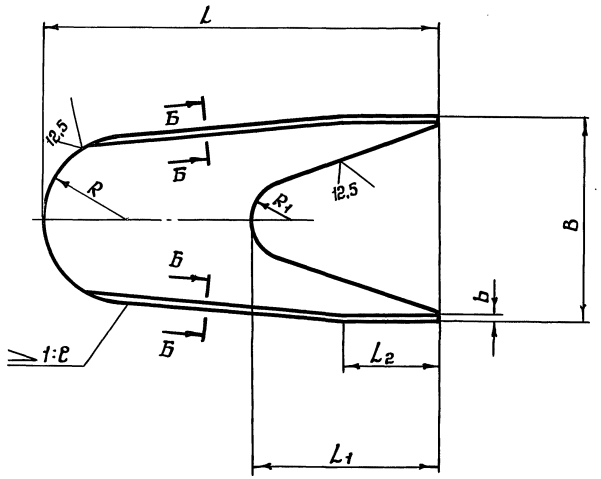

Б–Б

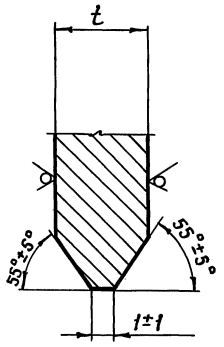

Обозначение	Размеры в мм									Масса
	L	L_2	L_1	B	b	c	t	R	R_1	кг
3.604.2-5.8.01.01.001	910	220	430	472	20	9	32	190	90	63,4
-01	900						28	195		53,7
-02	845	200	400	438		8		160	80	45,4
-03	770	210	355			6	25	150		35,1
-04				440	18		18			25,1
-05	715	275	340	394				160		24,6
-06	700				16		16	180		23,6
-07	725				20		25	150		32,8
-09	880	220	430	476				160	90	41,1
-10	935	275	400	526		5	32	180		92,3
-11	930		430				30			81,8
-12	910						25			65,2

1. Неуказанные предельные отклонения размеров: H14, h14, ±IT14/2.
2. Заусенцы зачистить.
3. Допускается изготовление из стали марки 09Г2С-12 ГОСТ 19281-89 для климатического исполнения У1.

Изм.	Лист	№ докум.	Подп.	Дата
Разработал		Лысенков		
Проверил		Клейменов		
Т.контр.				
Рук.брит.		Рыбакова		
Н.контр.		Вяжлинский		
Утвердил		Остроумов		

3.604.2-5.8.01.01.001

Траверса

Стадия	Масса	Масштаб
	см. табл.	—
Лист	Листов 1	

Лист

ЦНИИпроектстальконструкция им. Мельникова

Б-ПН-НО ГОСТ 19903-74
09Г2С-15 ГОСТ 19281-89

25262-09 15

Формат А3

Инв. № подл. | Подп. и дата | Взам. инв. № | Инв. № дубл. | Подп. и дата

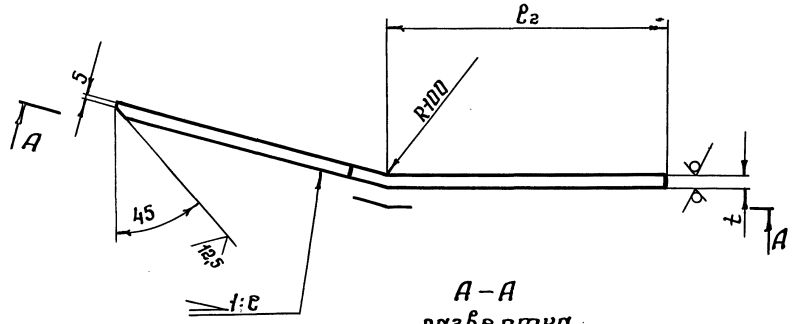

А–А
развертка

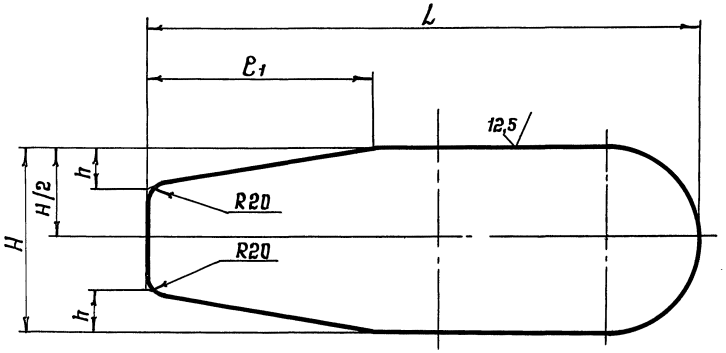

Обозначение	Размеры, мм							Масса кг
	t	L	H	l_2	l_1	e	h	
3.604.2-5.8.01.01.002	20	1065	250	485	500	9	70	35,54
-01		1050	220	470			50	34,3
-02	16	990		455		8		24,1
-03		910	180	450			40	15,0
-04	14	905	170	445			35	12,3
-05		870		505	400	6	40	14,15
-06		865	160	500				13,15
-07		885	200	520			50	16,8
-08	16	925	210	465	500		55	19,35
-09		1035	220	470			60	24,1
-10	20	1170	280	580		5	75	38,3
-11		1140	250	560				32,2
-12		1115						31,4

1. Неуказанные предельные отклонения размеров: $H14, h14, \pm \frac{IT14}{2}$
2. Заусеницы зачистить.
3. Допускается изготовление из стали 09Г2С-12 ГОСТ 19281-89 для климатического исполнения У1.

Изм.	Лист	N докум.	Подп.	Дата
Разработал		Пысенков		
Проверил		Вяжлинский		
Т.контр.				
Рук. бриг.		Рыбакова		
Н.контр.		Клейменов		
Утвердил		Остроумов		

3.604.2-5.8.01.01.002

Щека

Лит.	Масса	Масштаб
	см. табл.	—

Лист | Листов 1

Лист: Б-ПН-НО ГОСТ 19903-74
09Г2С-15ГОСТ 19281-89

ЦНИИпроектстальконструкция им. Мельникова

Инв.№ подл. | Подп. и дата | Взам.инв.№ | Инв.№ дубл. | Подп. и дата

3.604.2-5.8.01.01.005

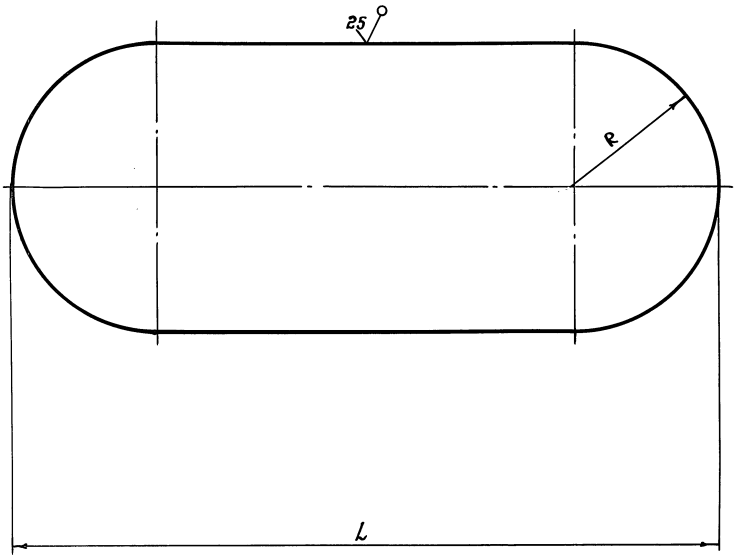

Обозначение	Размеры, мм			Масса
	L	R	t	кг
3.604.2-5.8.01.01.005-	410	100	12	6,88
-01	380	85	12	5,47
-02	360	85	10	4,3
-03	340	75	10	3,62
-04	330	70	10	3,3
-05	320	65	8	2,38
-06	310	60	8	2,14
-07	350	80	8	3,17
-09	380	85	14	6,38
-10	430	100	14	8,46
-11	410	85	14	6,94

1. $H14, h14, \pm \frac{IT14}{2}$
2. Заусеницы зачистить.
3. Допускается изготовление из стали 09Г2С-12 ГОСТ 19281-89 для климатического исполнения У1.

Изм	Лист	N докум.	Подп.	Дата
Разработал		Пысенков		
Проверил		Вяжлинский		
Т.контр.				
Рук.бриг.		Рыбакова		
Н.контр.		Клейменов		
Утвердил		Остроумов		

3.604.2-5.8.01.01.005

Накладка

Лит.	Масса	Масштаб
	см. табл.	—

Лист | Листов 1

Лист: tБ-ПН-НО ГОСТ 19903-74; 09Г2С-15 ГОСТ 19281-89

ЦНИИПРОЕКТСТАЛЬКОНСТРУКЦИЯ им. Мельникова

Инв. N подл. | Подп. и дата | Взам. инв. N | Инв. N дубл. | Подп. и дата

25262-09 17 Формат А3

3.604.2-5.8.01.00.001

125 (√)

Обозначение	Размеры, мм					Масса кг
	ϕ	ϕ_1	ϕ_2	L	ℓ	
3.604.2-5.8.01.00.001-	90	100	50	550	540	27,5
-02	80	90	40	505	494	19,9
-05	70	80	40	450	442	13,6
-10	90	100	50	610	598	30,6

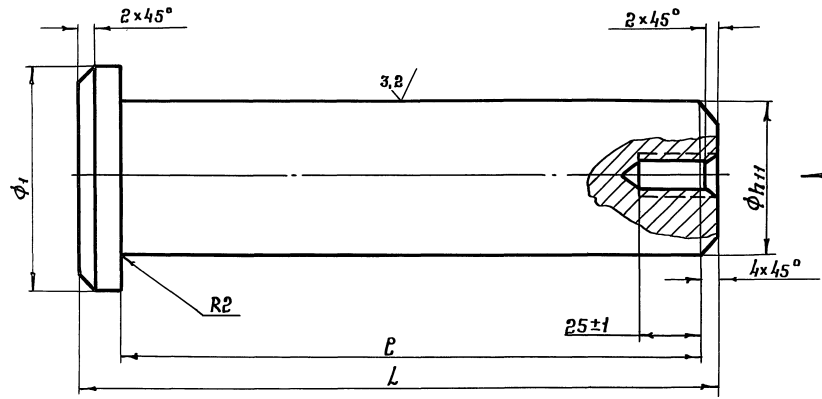

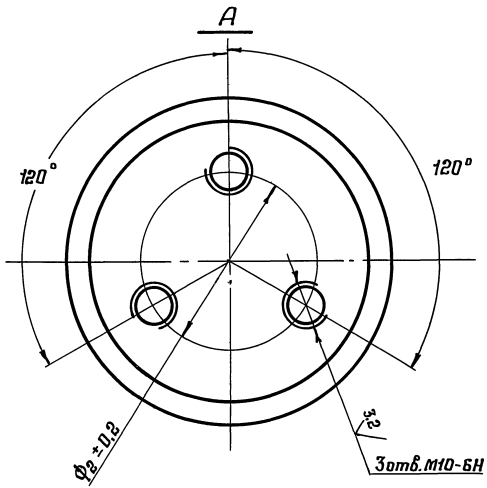

1. Закалка $t = 840-860°C$ (масло), отпуск $t = 550°-620°C$ (воздух) НВ 270-290.
2. $H14, h14, \pm \frac{IT14}{2}$

Изм.	Лист	№ докум.	Подп.	Дата	3.604.2-5.8.01.00.001			
Разработал		Пысенков			Ось	Лит.	Масса	Масштаб
Проверил		Вяжлинский					см. табл.	—
Т. контр.						Лист	Листов 1	
Рук. бриг.		Рыбакова						
Н. контр.		Клейменов			40ХНМА ГОСТ4543-71	ЦНИИпроектстальконструкция им. Мельникова		
Утвердил		Остроумов						

Инв. № подл. | Подп. и дата | Взам. инв. № | Инв. № дубл. | Подп. и дата

3.604.2-5.8.01.00.002

12.5

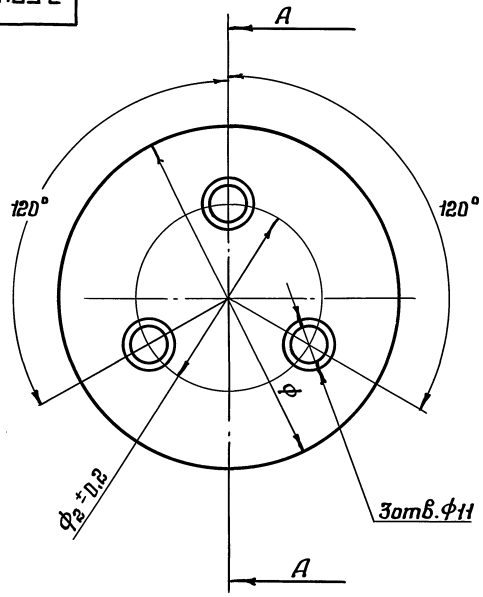

Обозначение	Размеры, мм			Масса
	ϕ_1	ϕ	ϕ_2	кг
3.604.2-5.8.01.00.002-	90	100	50	0,64
-02	80	90	40	0,52
-05	70	80	40	0,42

1. * Размеры для справок.
2. $H14, h14, \pm \frac{IT14}{2}$

А—А

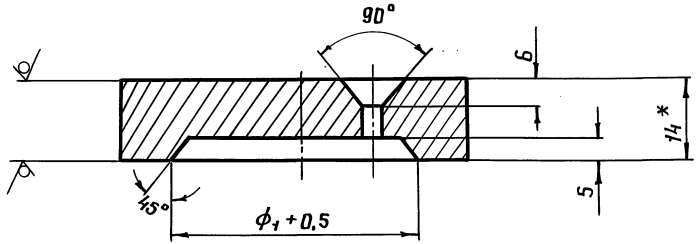

Изм.	Лист	N докум.	Подп.	Дата
Разработал		Пысенков		
Проверил		Вяжлинский		
Т.контр.				
Рук.бриг.		Рыбакова		
Н.контр.		Клейменов		
Утвердил		Остроумов		

3.604.2-5.8.01.00.002

Крышка

Лит.	Масса	Масштаб
	см. табл.	—
Лист	Листов 1	

Лист 14Б-ПН-НО ГОСТ 19903-74
ВСт3сп5 ГОСТ 14637-89

ЦНИИпроектстальконструкция им. Мельникова

Инв. N подл. | Подп. и дата | Взам. инв. N | Инв. N дубл. | Подп. и дата

gost.e-ecolog.ru