ТИПОВЫЕ КОНСТРУКЦИИ, ИЗДЕЛИЯ И УЗЛЫ ЗДАНИЙ И СООРУЖЕНИЙ

СЕРИЯ
3.604.2-5.

УНИФИЦИРОВАННЫЕ ЭЛЕМЕНТЫ КОНСТРУКЦИЙ МАЧТ.

ЭЛЕМЕНТЫ ОТТЯЖЕК.

ВЫПУСК 7

ГАСИТЕЛИ ВИБРАЦИИ.

ЧЕРТЕЖИ КМД.

25262-08

Отпускная цена
на момент реализации
указана в счет-накладной

НАСТОЯЩАЯ ДОКУМЕНТАЦИЯ НЕ ПОДЛЕЖИТ ПРЯМОЙ ПЕРЕДАЧЕ НА ЗАВОД-ИЗГОТОВИТЕЛЬ И МОЖЕТ БЫТЬ ИСПОЛЬЗОВАНА В КАЧЕСТВЕ СПРАВОЧНОГО МАТЕРИАЛА ПРИ РАЗРАБОТКЕ КОНКРЕТНОГО ПРОЕКТА (ПИСЬМО РОССТРОЯ ОТ 19.07.2004 №ВА-3602/06)

gost.e-ecolog.ru

ТИПОВЫЕ КОНСТРУКЦИИ, ИЗДЕЛИЯ И УЗЛЫ ЗДАНИЙ И СООРУЖЕНИЙ

СЕРИЯ
3.604.2-5.

УНИФИЦИРОВАННЫЕ ЭЛЕМЕНТЫ КОНСТРУКЦИЙ МАЧТ.

ЭЛЕМЕНТЫ ОТТЯЖЕК.

ВЫПУСК 7

ГАСИТЕЛИ ВИБРАЦИИ.

ЧЕРТЕЖИ КМД.

Разработаны:

ГСПИ Министерство связи СССР

Директор института И.В. Логинов
Главный инженер проекта Б.В. Смирнов

ЦНИИПроектстальконструкция им. Мельникова
Арендное предприятие

Директор института В.В. Ларионов
Главный инженер проекта Б.В. Остроумов

Утверждены Министерством Связи СССР. Экспертное заключение от 15 августа 1991 г. Введены в действие с 01.12.91 ГСПИ Мин. Связи СССР приказ от 20 августа 1991 г. N-90

Обозначение	Наименование	Стр.
3.604.2-5.7.01.00.000	Гаситель вибрации	3
3.604.2-5.7.01.00.000СБ	Гаситель вибрации. Сборочный чертеж	4
3.604.2-5.7.01.00.001	Груз-втулка	5
3.604.2-5.7.02.00.000	Подвеска гасителя вибрации	6
3.604.2-5.7.02.00.000СБ	Подвеска гасителя вибрации Сборочный чертеж	7
3.604.2-5.7.02.00.001	Скоба	8
3.604.2-5.7.02.00.002	Тавр	8
3.604.2-5.7.02.01.000	Проушина	9
3.604.2-5.7.02.01.000СБ	Проушина. Сборочный чертеж	10
3.604.2-5.7.02.01.001	Скоба	10
3.604.2-5.7.02.01.002	Прокладка	11
3.604.2-5.7.03.00.000	Гаситель вибрации	11
3.604.2-5.7.03.00.000СБ	Гаситель вибрации. Сборочный чертеж	12
3.604.2-5.7.03.00.001	Груз-втулка	13

Инв. N подл. | Подп. и дата | Взам. инв. N | Инв. N дубл. | Подп. и дата

Изм.	Лист	N докум.	Подп.	Дата
Разработал		Тодорова		
Проверил		Вяжлинский		
Рук. бриг.		Рыдкова		
Н. контр.		Клейменов		
Утвердил		Остроумов		

3.604.2-5.7

Содержание

Лит.	Лист	Листов
	1	

ЦНИИпроектстальконструкция им. Мельникова

25262-08 3

Формат А3

Формат	Зона	Поз.	Обозначение	Наименование	Кол.	Примеч.
				Документация		
А3			3.604.2-5.7.01.00.000СБ	Сборочный чертеж		
			3.604.2-5.10-ТУ	Технические условия		
			3.604.2-ЭД5.10-ТУ	Технические условия		
				Детали		
А3		1	3.604.2-5.7.01.00.001	Груз - втулка	2	
				Материалы		
Б.4		2		Сплав ЦАМ9-1,5Л	2	0,5
				ГОСТ 21437-75		
				Проволока мягкая		
				оцинкованная		
				Ф1,4 ГОСТ 15892-70		
Б.4		3		ℓ=480	2	0,006
Б.4		4		ℓ=2420	2	0,030
			Переменные данные	*для исполнений*		
				3.604.2-5.7.01.00.000		
Б.4		5		Канат 20-Г-$\overline{1}$-С-1176 (120)	1	1,64
				ГОСТ 3064-80		
				ℓ=840		

Изм.	Лист	N докум.	Подп.	Дата	3.604.2-5.7.01.00.000		
Разработал	Тодорова				Гаситель вибрации	Лит.	Лист 1 / Листов 2
Проверил	Вяжлинский						
Рук. бриг.	Рыдакова					ЦНИИпроектстальконструкция им. Мельникова	
Н. контр.	Клейменов						
Утвердил	Остроумов						

Инв. N подл. | Подп. и дата | Взам. инв. N | Инв. N дубл. | Подп. и дата

Формат А4

Формат	Зона	Поз.	Обозначение	Наименование	Кол.	Примеч.
				3.604.2-5.7.01.00.000-01		
Б.4		5		Канат 20-Г-$\overline{1}$-С-1176 (120)	1	2,03
				ГОСТ 3064-80		
				ℓ=1040		
				3.604.2-5.7.01.00.000-02		
Б.4		5		Канат 20-Г-$\overline{1}$-С-1176 (120)	1	2,43
				ГОСТ 3064-80		
				ℓ=1240		

Изм.	Лист	N докум.	Подп.	Дата	3.604.2-5.7.01.00.000	Лист 2

Инв. N подл. | Подп. и дата | Взам. инв. N | Инв. N дубл. | Подп. и дата

Формат А4

3.604.2-5.7.01.00.000СБ

Обозначение	Тип	Частота f гц	L мм	Масса кг
3.604.2-5.7.01.00.000	ГХСК2	2,5	860	16,6
-01	ГХСК3	1,5	1060	17,0
-02	ГХСК4	1,0	1260	17,4

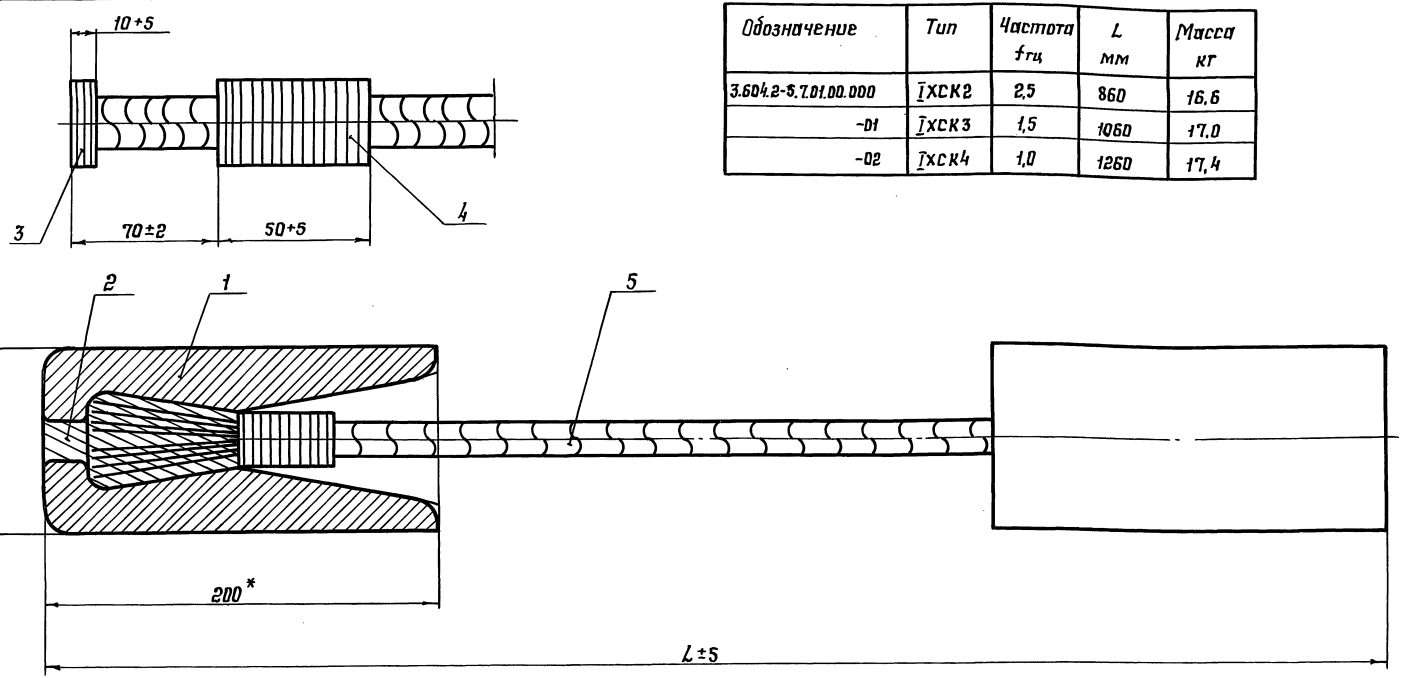

1. После продевания каната поз. 5 в груз. - втулку поз. 1 проволоку поз. 3 снять. Концы каната на участке 70мм расплести и придать им конусообразную форму.

Внутреннюю часть втулки и расплетенные концы каната очистить от грязи и масла и промыть бензином. Перед заливкой втулку подогреть до 200°С. При заливке температуру сплава выдерживать равной 480-500°С.

2.* Справочные размеры.

Изм.	Лист	N докум.	Подп.	Дата
Разработал		Лысенков		
Проверил		Вяземский		
Т. контр.				
Рук. бриг.		Рыбакова		
Н. контр.		Клейменов		
Утвердил		Остроумов		

3.604.2-5.7.01.00.000 СБ

Гаситель вибрации
Сборочный чертеж

Лит.	Масса	Масштаб
	см. табл.	—
Лист	Листов 1	

ЦНИИпроектстальконструкция им. Мельникова

25262-08 5

Формат А3

Инв. N подл. | Подп. и дата | Взам. инв. N | Инв. N дубл. | Подп. и дата

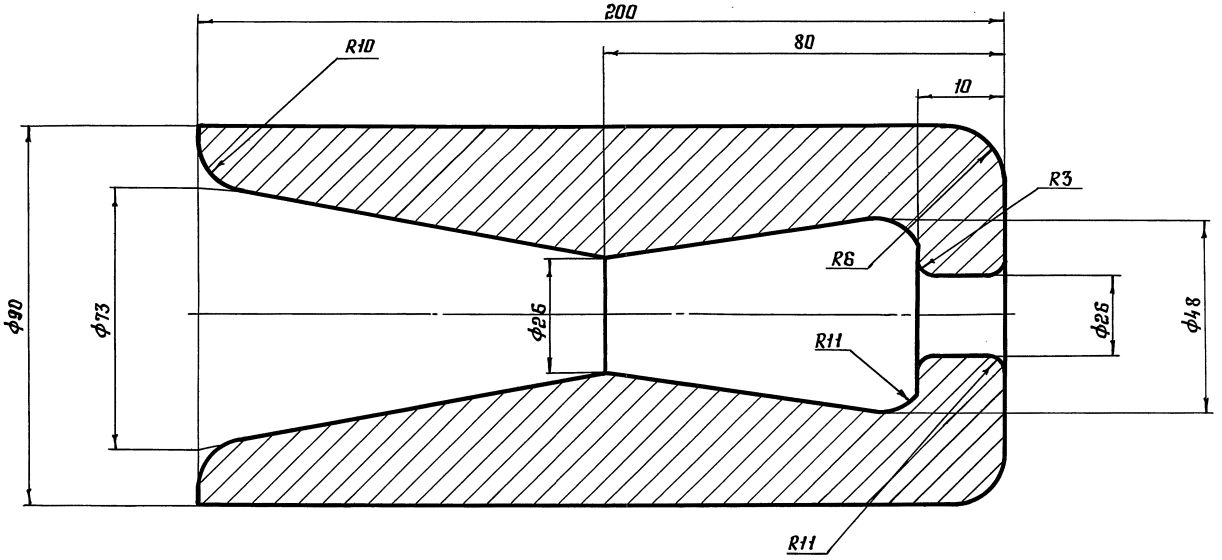

Допускаемое отклонение размеров отливки по 3 кл. точности ГОСТ 26645-85

						3.604.2-5.7.01.00.001	
Изм.	Лист	№ докум.	Подп.	Дата			
Разработал		Пысенков			Груз - втулка	Лит.	Масса 6,95 / Масштаб —
Проверил		Взнелинский				Лист	Листов 1
Т. контр.							
Рук. бриг.		Рабакова					
Н. контр.		Клейменов			С 15 ГОСТ 1412-85	ЦНИИПРОЕКТСТАЛЬКОНСТРУКЦИЯ им. Мельникова	
Утвердил		Остроумов					

25262-08 6

Формат А3

Инв. № подл. | Подп. и дата | Взам. инв. № | Инв. № дубл. | Подп. и дата

Формат	Зона	Поз.	Обозначение	Наименование	Кол.	Примеч.
				Документация		
А3			3.604.2-5.7.02.00.000.СБ	Сборочный чертеж		
				Детали		
А4		1	3.604.2-5.7.02.00.001	Скоба	4	
				Стандартные изделия		
		2		Гайка М12.5.019	24	
				ГОСТ 5915-70		
		3		Шайба 12.01.19	12	
				ГОСТ 11371-78		
			Переменные данные	для исполнений		
				3.604.2-5.7.02.00.000		
				Сборочные единицы		
А4		4	3.604.2-5.7.02.01.000	Проушина	1	
				Детали		
А4		5	3.604.2-5.7.02.00.002	Тавр	1	
				3.604.2-5.7.02.00.000-01		
				Сборочные единицы		
А4		4	3.604.2-5.7.02.01.000-01	Проушина	1	
				Детали		
А4		5	3.604.2-5.7.02.00.002-01	Тавр	1	
				3.604.2-5.7.02.00.000-02		
				Сборочные единицы		
А4		4	3.604.2-5.7.02.01.000-02	Проушина	1	
				Детали		
А4		5	3.604.2-5.7.02.00.002-02	Тавр	1	

Инв. № подл. | Подп. и дата | Взам. инв. № | Инв. № дубл. | Подп. и дата

Изм.	Лист	№ докум.	Подп.	Дата
Разработал	Тодорова			
Проверил	Вяжлинский			
Рук. бриг.	Рыбакова			
Н. контр.	Клейменов			
Утвердил	Остроумов			

3.604.2-5.7.02.00.000

Подвеска гасителя вибрации

Лит.	Лист	Листов
	1	2

ЦНИИпроектстальконструкция им. Мельникова

Формат А4

Формат	Зона	Поз.	Обозначение	Наименование	Кол.	Примеч.
				3.604.2-5.7.02.00.000-03		
				Сборочные единицы		
А4		4	3.604.2-5.7.02.01.000-03	Проушина	1	
				Детали		
А4		5	3.604.2-5.7.02.00.002-03	Тавр	1	
				3.604.2-5.7.02.00.000-04		
				Сборочные единицы		
А4		4	3.604.2-5.7.02.01.000-04	Проушина	1	
				Детали		
А4		5	3.604.2-5.7.02.00.002-04	Тавр	1	
				3.604.2-5.7.02.00.000-05		
				Сборочные единицы		
А4		4	3.604.2-5.7.02.01.000-05	Проушина	1	
				Детали		
А4		5	3.604.2-5.7.02.00.002-05	Тавр	1	
				3.604.2-5.7.02.00.000-06		
				Сборочные единицы		
А4		4	3.604.2-5.7.02.01.000-06	Проушина	1	
				Детали		
А4		5	3.604.2-5.7.02.00.002-06	Тавр	1	
				3.604.2-5.7.02.00.000-07		
				Сборочные единицы		
А4		4	3.604.2-5.7.02.01.000-07	Проушина	1	
				Детали		
А4		5	3.604.2-5.7.02.00.002-07	Тавр	1	

Инв. № подл. | Подп. и дата | Взам. инв. № | Инв. № дубл. | Подп. и дата

Изм.	Лист	№ докум.	Подп.	Дата

3.604.2-5.7.02.00.000

Лист 2

Формат А4

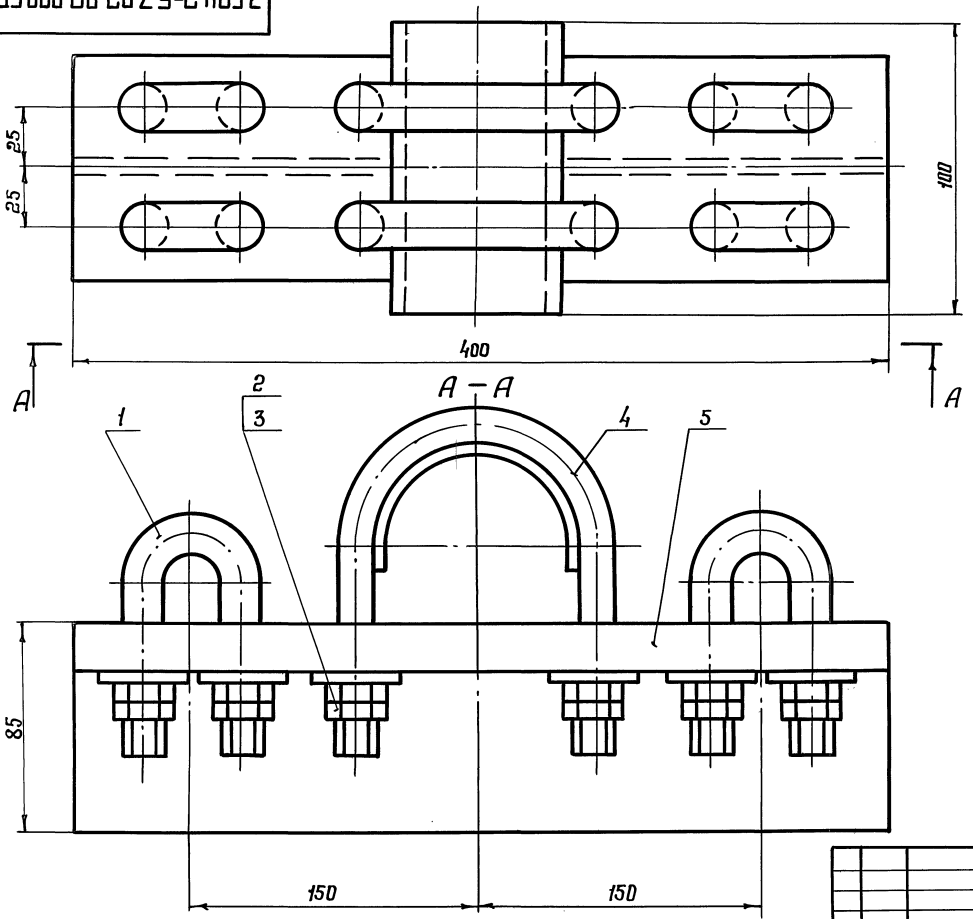

Обозначение	Тип подвески	d каната мм	R мм	Масса кг
3.604.2-5.7.02.00.000	ГК-1	20,5-22	14	5,25
-01	ГК-2	25-27	16	5,30
-02	ГК-3	30-33	19	5,36
-03	ГК-4	36-40	22	5,43
-04	ГК-5	42-45	25	5,49
-05	ГК-6	48,5-52	28	5,53
-06	ГК-7	61,5	33	5,61
-07	ГК-8	64-68	36	5,68

Размеры для справок

Изм.	Лист	№ докум.	Подп.	Дата
Разработал		Лысенков		
Проверил		Вяжлинский		
Т. контр.				
Рук. бриг.		Рыбакова		
Н. контр.		Клейменов		
Утвердил		Остроумов		

3.604.2-5.7.02.00.000СБ

Подвеска гасителя вибраций Сборочный чертеж

Лит.	Масса	Масштаб
	см. табл.	1:2,5
Лист	Листов 1	

ЦНИИпроектстальконструкция им. Мельникова

Инв. № подл. | Подп. и дата | Взам. инв. № | Инв. № дубл. | Подп. и дата

3.604.2-5.7.02.00.001

Развертка

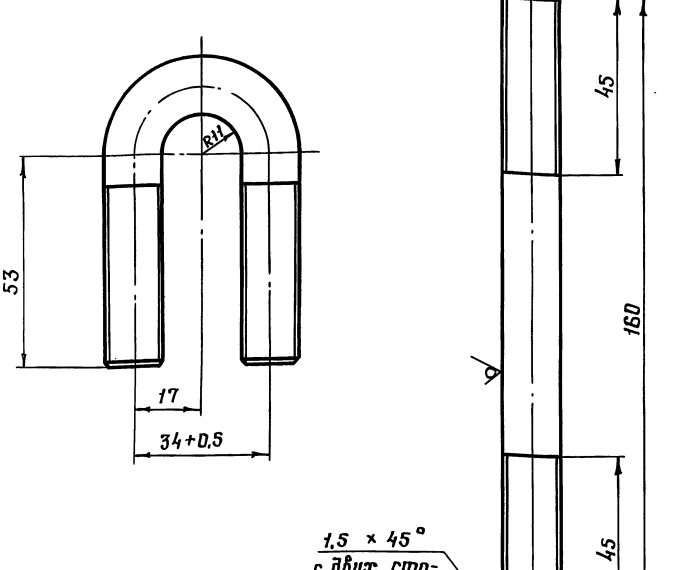

Неуказанные предельные отклонения размеров: H14, h14, $\pm \frac{IT14}{2}$

Изм.	Лист	N докум.	Подп.	Дата
Разработал		Лысенков		
Проверил		Вяжлинский		
Т. контр.				
Рук. брит.		Рыбакова		
Н. контр.		Клейменов		
Утвердил		Остроумов		

3.604.2-5.7.02.00.001

Скоба

Лит.	Масса	Масштаб
	0,142	1:1
Лист	Листов 1	

Круг В12 ГОСТ 2590-88 / Ст3кп2 ГОСТ 535-89

ЦНИИпроектстальконструкция им. Мельникова

Формат А4

3.604.2-5.7.02.00.002

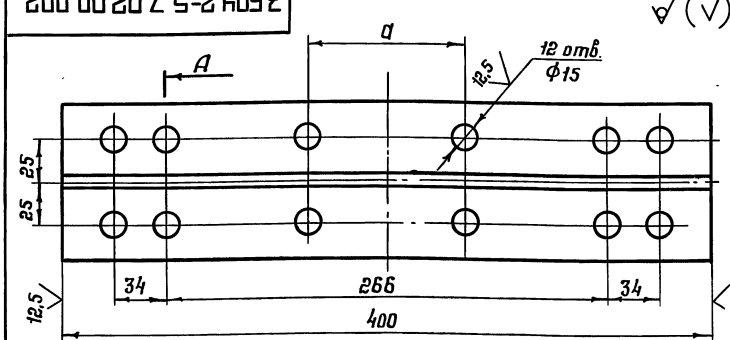

А–А ↻ 90°

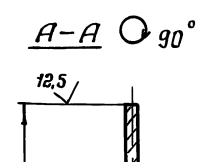

Обозначение	a
3.604.2-5.7.02.00.002	48
-01	52
-02	58
-03	64
-04	70
-05	76
-06	86
-07	92

Неуказанные предельные отклонения размеров: H14, h14, $\pm \frac{IT14}{2}$

Изм.	Лист	N докум.	Подп.	Дата
Разработал		Лысенков		
Проверил		Вяжлинский		
Т. контр.				
Рук. брит.		Рыбакова		
Н. контр.		Клейменов		
Утвердил		Остроумов		

3.604.2-5.7.02.00.002

Табр

Лит.	Масса	Масштаб
	3,71	1:2,5
Лист	Листов 1	

Двутавр 18-П ГОСТ 8239-89 / Ст3кп2 ГОСТ 380-88

ЦНИИпроектстальконструкция им. Мельникова

25262-08 9

Формат А4

Инв. N подл. | Подп. и дата | Взам. инв. N | Инв. N дубл. | Подп. и дата

Формат	Зона	Поз.	Обозначение	Наименование	Кол.	Примеч.
				Документация		
А4			3.604.2-5.7.02.01.000 СБ	Сборочный чертеж		
				Переменные данные для исполнений		
				3.604.2-5.7.02.01.000		
				Детали		
А4		1	3.604.2-5.7.02.01.001	Скоба	2	
А4		2	3.604.2-5.7.02.01.002	Прокладка	1	
				3.604.2-5.7.02.01.000-01		
				Детали		
А4		1	3.604.2-5.7.02.01.001-01	Скоба	2	
А4		2	3.604.2-5.7.02.01.002-01	Прокладка	1	
				3.604.2-5.7.02.01.000-02		
				Детали		
А4		1	3.604.2-5.7.02.01.001-02	Скоба	2	
А4		2	3.604.2-5.7.02.01.002-02	Прокладка	1	
				3.604.2-5.7.02.01.000-03		
				Детали		
А4		1	3.604.2-5.7.02.01.001-03	Скоба	2	
А4		2	3.604.2-5.7.02.01.002-03	Прокладка	1	

Инв.№подл. | Подп. и дата | Взам.инв.№ | Инв.№дубл. | Подп. и дата

Изм.	Лист	№ докум.	Подп.	Дата
Разработал		Тодорова		
Проверил		Вержинский		
Рук. брит.		Рыбакова		
Н. контр.		Клейменов		
Утвердил		Остроумов		

3.604.2-5.7.02.01.000

Проушина

Лит.	Лист	Листов
	1	2

ЦНИИпроектстальконструкция им. Мельникова

Формат А4

Формат	Зона	Поз.	Обозначение	Наименование	Кол.	Примеч.
				3.604.2-5.7.02.01.000-04		
				Детали		
А4		1	3.604.2-5.7.02.01.001-04	Скоба	2	
А4		2	3.604.2-5.7.02.01.002-04	Прокладка	1	
				3.604.2-5.7.02.01.000-05		
				Детали		
А4		1	3.604.2-5.7.02.01.001-05	Скоба	2	
А4		2	3.604.2-5.7.02.01.002-05	Прокладка	1	
				3.604.2-5.7.02.01.000-06		
				Детали		
А4		1	3.604.2-5.7.02.01.001-06	Скоба	2	
А4		2	3.604.2-5.7.02.01.002-06	Прокладка	1	
				3.604.2-5.7.02.01.000-07		
				Детали		
А4		1	3.604.2-5.7.02.01.001-07	Скоба	2	
А4		2	3.604.2-5.7.02.01.002-07	Прокладка	1	

Инв.№подл. | Подп. и дата | Взам.инв.№ | Инв.№дубл. | Подп. и дата

Изм.	Лист	№ докум.	Подп.	Дата

3.604.2-5.7.02.01.000

Лист 2

3.604.2-5.7.02.01.000СБ

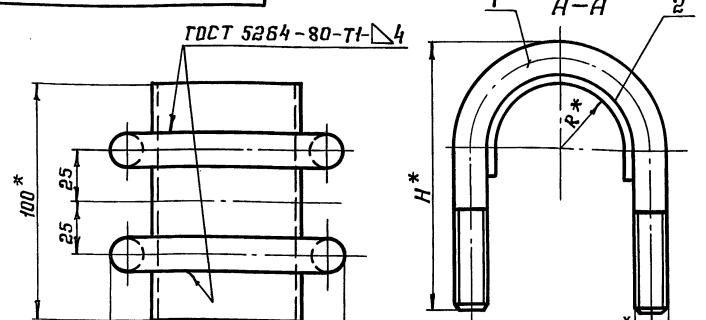

Обозначение	b	R	H	Масса, кг
3.604.2-5.7.02.01.000	48	14	87	0,535
-01	52	16	90	0,575
-02	54	18	100	0,640
-03	64	22	108	0,705
-04	70	25	111	0,765
-05	76	28	114	0,800
-06	86	33	122	0,885
-07	92	36	132	0,960

* Размеры для справок.

Изм.	Лист	№ докум.	Подп.	Дата
Разработал		Лысенков		
Проверил		Вяжлинский		
Т. контр.				
Рук. брит.		Рыбакова		
Н. контр.		Клейменов		
Утвердил		Остроумов		

3.604.2-5.7.02.01.000СБ

Проушина
Сборочный чертеж

Лит.	Масса	Масштаб
	см. табл.	—
Лист	Листов 1	

ЦНИИПРОЕКТСТАЛЬКОНСТРУКЦИЯ им. Мельникова

Формат А4

Инв. № подл. | Подп. и дата | Взам. инв. № | Инв. № дубл. | Подп. и дата

3.604.2-5.7.02.01.001

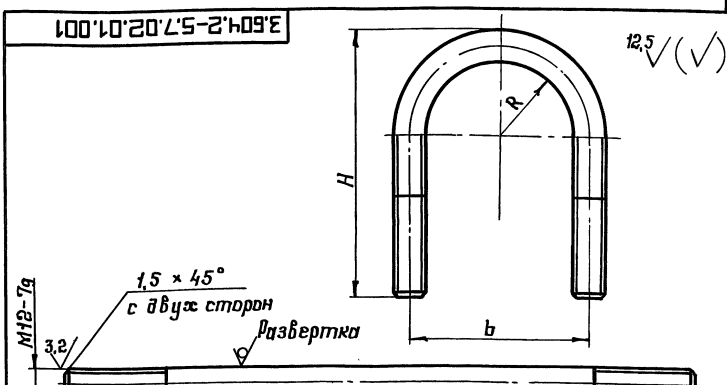

Обозначение	L	b	R	H	Масса, кг
3.604.2-5.7.02.01.001	190	48	18	87	0,169
-01	198	52	20	90	0,176
-02	221	58	23	100	0,196
-03	240	64	26	108	0,213
-04	250	70	29	111	0,222
-05	260	76	32	114	0,231
-06	281	86	37	122	0,249
-07	305	92	40	132	0,271

Неуказанные предельные отклонения размеров: H14, h14, ±IT14/2.

Изм.	Лист	№ докум.	Подп.	Дата
Разработал		Лысенков		
Проверил		Вяжлинский		
Т. контр.				
Рук. брит.		Рыбакова		
Н. контр.		Клейменов		
Утвердил		Остроумов		

3.604.2-5.7.02.01.001

Скоба

Круг В12 ГОСТ 2590-88
Ст3 кп2 ГОСТ 535-88

Лит.	Масса	Масштаб
	см. табл.	—
Лист	Листов 1	

ЦНИИПРОЕКТСТАЛЬКОНСТРУКЦИЯ им. Мельникова

Формат А4

Инв. № подл. | Подп. и дата | Взам. инв. № | Инв. № дубл. | Подп. и дата

3.604.2-5.7.02.01.002

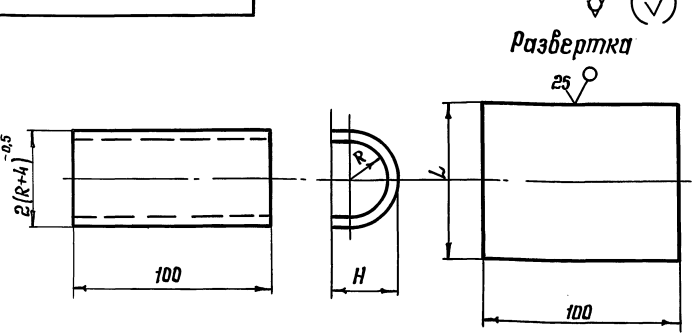

Обозначение	R	L	H	Масса
3.604.2-5.7.02.01.002	14	62	24	0,195
-01	16	69	26	0,217
-02	19	78	29	0,245
-03	22	87	32	0,273
-04	25	100	35	0,314
-05	28	106	38	0,333
-06	33	122	43	0,383
-07	36	131	46	0,411

Неуказанные предельные отклонения размеров: H14, h14, $\pm \frac{IT14}{2}$

Изм.	Лист	N докум.	Подп.	Дата	3.604.2-5.7.02.01.002			
Разработал		Лысенков			Прокладка	Лит.	Масса	Масштаб
Проверил		Вяжлинский					см. табл.	—
Т. контр.						Лист	Листов 1	
Рук. бриг.		Рыбакова			Лист	45-ПН-НО ГОСТ 19903-74	ЦНИИпроектстальконструкция им. Мельникова	
Н. контр.		Клейменов				ВСт3кп2 ГОСТ 14637-89		
Утвердил		Остроумов						

Формат А4

Инв. N подл. | Подп. и дата | Взам. инв. N | Инв. N дубл. | Подп. и дата

Формат	Зона	Поз.	Обозначение	Наименование	Кол.	Примечание
				Документация		
А3			3.604.2-5.7.03.00.000СБ	Сборочный чертеж		
				Детали		
А3		1	3.604.2-5.7.03.00.001	Груз-втулка	2	
				Материалы		
Б4		2		Сплав ЦАМ9-1,5л	2	0,4 кг
				ГОСТ 21437-75		
				Проволока мягкая		
				оцинкованная		
				Ф1,4 ГОСТ 15882-70		
Б4		3		ℓ=315	2	0,004 кг
Б4		4		ℓ=1250	2	0,015 кг
Б4		5		Канат 12,5-Т-1-ГС-Н-1372(140)		
				ГОСТ 3064-80, ℓ=614	1	0,495 кг

Изм.	Лист	N докум.	Подп.	Дата	3.604.2-5.7.03.00.000			
Разработал		Лысенков			Таситель вибрации	Лит.	Лист	Листов 1
Проверил		Вяжлинский						
Рук. бриг.		Рыбакова				ЦНИИпроектстальконструкция им. Мельникова		
Н. контр.		Клейменов						
Утвердил		Остроумов						

Инв. N подл. | Подп. и дата | Взам. инв. N | Инв. N дубл. | Подп. и дата

Формат А4

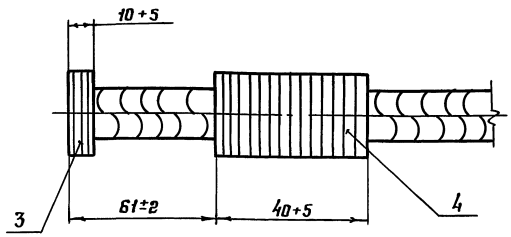

Обозначение	Тип	Частота $f_{гц}$
3.604.2-5.7.03.00.000 СБ	1хСК12	до 40

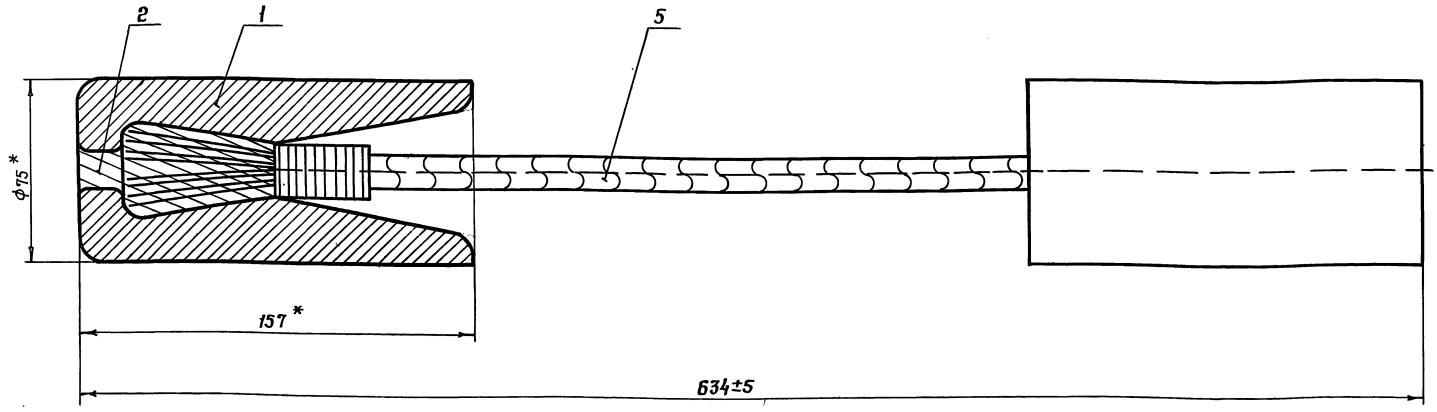

поз. 3 снять. Концы каната на участке 61 мм расплести и придать им конусообразную форму.

Внутреннюю часть втулки и расплетенные концы каната очистить от грязи и масла и промыть бензином. Перед заливкой втулку подогреть до 200° С. При заливке температуру сплава выдерживать равной 480-500° С.

2.* Справочные размеры.

1. После продевания каната поз. 5 в груз. - втулку поз. 1 проволоку

Изм.	Лист	№ докум.	Подп.	Дата
Разработ.		Лысенков		
Проверил		Вяжлинский		
Т.контр.				
Рук.брит.		Рыбакова		
Н.контр.		Клейменов		
Утвердил		Остроумов		

3.604.2-5.7.03.00.000 СБ

Гаситель вибрации
Сборочный чертеж

Лит.	Масса	Масштаб
	10,3	1:2
Лист	Листов 1	

ЦНИИпроектстальконструкция им. Мельникова

Инв.№ подл. | Подп. и дата | Взам. инв.№ | Инв.№ дубл. | Подп. и дата

3.604.2-5.7.03.00.001

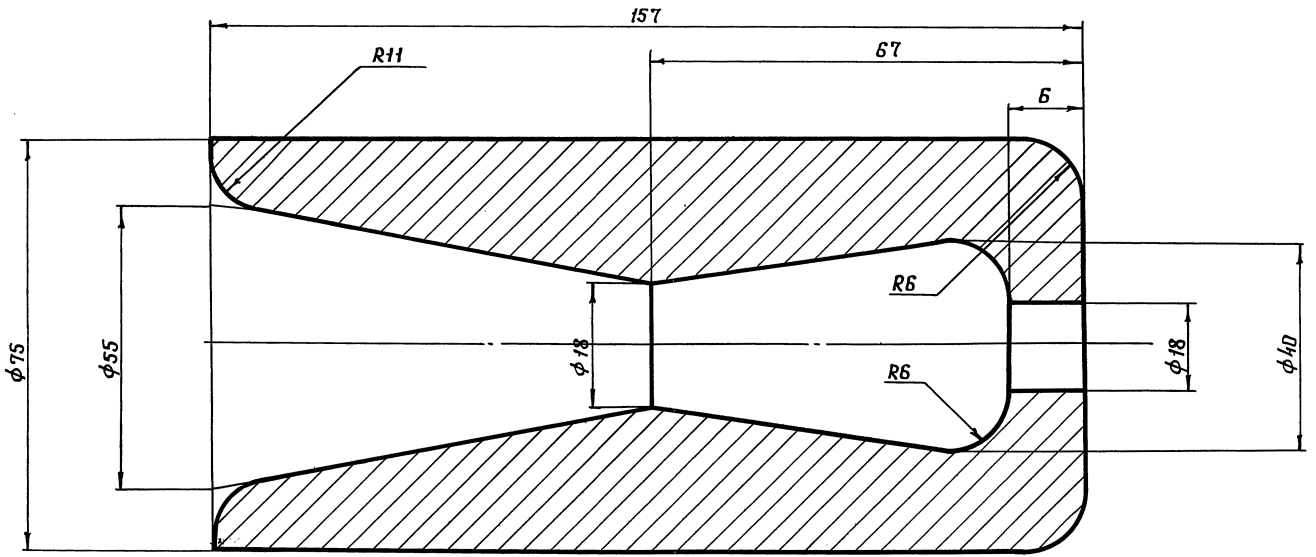

Допускаемое отклонение размеров отливки по 3 классу точности ГОСТ 26645-85.

					3.604.2-5. 7.03.00.001		
Изм.	Лист	N докум.	Подп.	Дата			
Разработал		Лысенков			Груз - втулка	Лит.	Масса 4,49 / Масштаб —
Проверил		Вяжлинский				Лист	Листов 1
Т. контр.							
Рук. бриг.		Рыбакова			сч 15 ГОСТ 1412-85	ЦНИИпроектстальконструкция им. Мельникова	
Н. контр.		Клейменов					
Утвердил		Остроумов					

25262-08 (14) Формат А3

Инв. N подл. | Подп. и дата | Взам. инв. N | Инв. N дубл. | Подп. и дата

gost.e-ecolog.ru