Типовые конструкции, изделия и узлы зданий и сооружений

Серия

3.604.2-5

Унифицированные элементы конструкций мачт
Элементы оттяжек

Выпуск 5

Изоляторы оттяжечные типа ИО одиночной и двойной изоляции
Чертежи КМД

25262-06

Отпускная цена
на момент реализации
указана
в счет-накладной

НАСТОЯЩАЯ ДОКУМЕНТАЦИЯ НЕ ПОДЛЕЖИТ ПРЯМОЙ ПЕРЕДАЧЕ НА ЗАВОД-ИЗГОТОВИТЕЛЬ И МОЖЕТ БЫТЬ ИСПОЛЬЗОВАНА В КАЧЕСТВЕ СПРАВОЧНОГО МАТЕРИАЛА ПРИ РАЗРАБОТКЕ КОНКРЕТНОГО ПРОЕКТА (ПИСЬМО РОССТРОЯ ОТ 19.07.2004 - № ВА-3602/06)

gost.e-ecolog.ru

Типовые конструкции, изделия и узлы зданий и сооружений

Серия

3.604.2-5

Унифицированные элементы конструкций мачт
Элементы оттяжек

Выпуск 5

Изоляторы оттяжечные типа ИО одиночной и двойной изоляции
Чертежи КМД

РАЗРАБОТАНЫ

Государственным союзным проектным институтом Министерства связи СССР

Главный инженер института А.А. Кожинский

Главный инженер проекта Б.В. Смирнов

УТВЕРЖДЕНЫ

Министерством связи СССР

экспертное заключение от 15 августа 1991 г.

Введены в действие ГСПИ Мин. связи СССР

с 1 декабря 1991 г. приказ № 90 от 20 августа 1991 г.

Обозначение документа	Наименование	Стр.
3.604.2-5-5-1.000.000	Изолятор 1UO	3
3.604.2-5-5-1.000.000СБ	Изолятор 1UO. Сборочный чертёж	6
3.604.2-5-5-2.000.000	Изолятор 2UO	9
3.604.2-5-5-2.000.000СБ	Изолятор 2UO. Сборочный чертёж	11
3.604.2-5-5-1.001.000	Сцепка I	14
3.604.2-5-5-1.001.000СБ	Сцепка I. Сборочный чертёж	15
3.604.2-5-5-1.002.000	Сцепка II	16
3.604.2-5-5-1.002.000СБ	Сцепка II. Сборочный чертёж	18
3.604.2-5-5-2.001.000	Сцепка I	19
3.604.2-5-5-2.001.000СБ	Сцепка I. Сборочный чертёж	20
3.604.2-5-5-2.002.000	Сцепка II с траверсой	22
3.604.2-5-5-2.002.000СБ	Сцепка II с траверсой. Сборочный чертёж	23
3.604.2-5-5-1.003.000	Траверса I	24
3.604.2-5-5-1.003.000СБ	Траверса I. Сборочный чертёж	26
3.604.2-5-5-1.004.000	Траверса II	28
3.604.2-5-5-1.004.000СБ	Траверса II. Сборочный чертёж	30
3.604.2-5-5-2.002.001	Траверса II	32
3.604.2-5-5-2.002.001СБ	Траверса II. Сборочный чертёж	34
3.604.2-5-5-1.005.000	Дроссель	36
3.604.2-5-5-1.005.000СБ	Дроссель. Сборочный чертёж	37
3.604.2-5-5-1.006.000	Разрядник I	38
3.604.2-5-5-1.005.001	Разрядник II	38
3.604.2-5-5-1.007.000	Шпилька центрирующая	39
3.604.2-5-5.1.007.000 СБ	Шпилька центрирующая. Сборочный чертёж	40
3.604.2-5-5-1.008.000	Втулка	41
3.604.2-5-5-1.001.003	Втулка	41
3.604.2-5-5-1.010.000	Прокладка	42
3.604.2-5-5-1.011.000	Прокладка	42
3.604.2-5-5-1.009.000	Пружина	43
3.604.2-5-5-1.009.000-01	Пружина	44
3.604.2-5-5-1.005.002	Скоба	45
3.604.2-5-5-1.005.002СБ	Скоба Сборочный чертеж	46
3.604.2-5-5-1.005.005	Скоба	46
3.604.2-5-5-1.001.001	Тяга	47
3.604.2-5-5-1.002-002	Тяга	47
3.604.2-5-5-2.001.001	Тяга	48
3.604.2-5-5-1.001.002	Фасонка	49
3.604.2-5-5-1.001.004	Бобышка	50
3.604.2-5-5-1.002.003	Скоба	50
3.604.2-5-5-1.003.001	Полка I	51
3.604.2-5-5-1.003.002	Полка II	52
3.604.2-5-5-1.003.003	Стенка	53
3.604.2-5-5-1.003.004	Ребро	54
3.604.2-5-5-1.004.001	Полка III	55
3.604.2-5-5-1.006.001	Колпачок	56
3.604.2-5-5-1.005.003	Обжимка	56
3.604.2-5-5-1.005.004	Обойма	57
3.604.2-5-5-1.007.002	Шпилька	58
3.604.2-5-5-1.006.002	Шпилька	58
3.604.2-5-5-1.007.001	Тарелка	59
3.604.2-5-5-2.002.011	Полка III	60

Взам. инв. № | Подпись и дата | Инв. № подл.

Изм.	Лист	№ докум.	Подп.	Дата
Разраб.		Набатова		
Провер.		Черепов		
Н.контр.		Черепов		
Утверд.		Рейтштейн		

3.604.2-5.5-0.000.000

Содержание

Лит.	Лист	Листов
		1

ГСПИ Министерство связи СССР

Инв.N подл.	Подпись и дата	Взам.инв.N

Формат	Зона	Поз.	Обозначение	Наименование	Количество на исполнение										Примечание
					–	01	02	03	04	05	06	07	08	09	
				Документация											
			3.604.2-5·5-1.000.000	Сборочный чертеж	X	X	X	X	X	X	X				
				Сборочные единицы											
		1	3.604.2-5·5-1.001.000	Сцепка I	1										
			-01	Сцепка I		1									
			-02	Сцепка I			1								

Условное наименование - Литера

Изм.	Лист	N докум.	Подп.	Дата	3.604.2-5. 5-1.000.000		
Разраб.		Набатова			Изолятор 1И0	Лит.	Лист 1 / Листов 5
Пров.		Черепов				ГСПИ Министерство связи СССР	
Н.контр.		Черепов					
Утв.		Рейштейн					

Инв.N подл.	Подпись и дата	Взам.инв.N

Формат	Зона	Поз.	Обозначение	Наименование	Количество на исполнение										Примечание
					–	01	02	03	04	05	06	07	08	09	
			3.604.2-5·5-1.001.000 -03	Сцепка I				1							
			-04	Сцепка I					1						
			-05	Сцепка I						1					
			-06	Сцепка I							1				
		2	3.604.2-5·5-1.002.000	Сцепка II	1										
			-01	Сцепка II		1									
			-02	Сцепка II			1								
			-03	Сцепка II				1							
			-04	Сцепка II					1						
			-05	Сцепка II						1					
			-06	Сцепка II							1				
		3	3.604.2-5·5-1.003.000	Траверса I	1										
			-01	Траверса I		1									
			-02	Траверса I			1								
			-03	Траверса I				1							
			-04	Траверса I					1						
			-05	Траверса I						1					
			-06	Траверса I							1				

Изм.	Лист	N докум.	Подп.	Дата	3.604.2-5. 5-1.000.000	Лист 2

252262-06 4

Инв. № подл.	Подпись и дата	Взам. инв. №

Формат	Зона	Поз.	Обозначение	Наименование	Количество на исполнение										Примечание
					–	01	02	03	04	05	06	07	08	09	
		4	3.604.2-5- 5-1.004.000	Траверса II	1										
			-01	Траверса II		1									
			-02	Траверса II			1								
			-03	Траверса II				1							
			-04	Траверса II					1						
			-05	Траверса II						1					
			-06	Траверса II							1				
		5	3.604.2-5- 5-1.005.000	Дроссель	1	1	1	1	1	1	1				
		6	3.604.2-5- 5-1.006.000	Разрядник I	1	1	1	1	1	1	1				
		7	3.604.2-5- 5-1.007.000	Шпилька центрирующая	1	1	1								
			-01	Шпилька центрирующая				1	1						
			-02	Шпилька центрирующая						1	1				
				Детали											
		8	3.604.2-5- 5-1.008.000	Втулка	1	1	1	1	1	1	1				
		9	3.604.2-5- 5-1.009.000	Пружина	1	1	1								
			-01	Пружина				1	1	1	1				
		10	3.604.2-5- 5-1.010.000	Прокладка	4	4	4								
			-01	Прокладка				4	4						

Изм.	Лист	№ докум.	Подп.	Дата	3.604.2-5- 5-1.000.000	Лист 3

Инв. № подл.	Подпись и дата	Взам. инв. №

Формат	Зона	Поз.	Обозначение	Наименование	Количество на исполнение										Примечание
					–	01	02	03	04	05	06	07	08	09	
			3.604.2-5- 5-1.010.000-02	Прокладка						4	4				
		11	3.604.2-5- 5-1.011.000	Прокладка	4	4	4								
			-01	Прокладка				4	4						
			-02	Прокладка						4	4				
				Стандартные изделия											
		12		Болт М12-6g×50.46.019											
				ГОСТ 7798-70	4	4	4	4	4	4	4				
				Гайки ГОСТ 5915-70											
		13		М12-6Н.4.019	5	5	5	5	5	5	5				
		15		М30-6Н.4.019	1	1	1	1	1	1	1				
				Шайбы ГОСТ 11371-78*											
		14		12	9	9	9	9	9	9	9				
		16		30	1	1	1	1	1	1	1				
				Изоляторы опорные											
				ГОСТ 5862-79											
		17		И0-30-150 У1	2	2	2								
				И0-30-280-У1				2	2						

Изм.	Лист	№ докум.	Подп.	Дата	3.604.2-5. 5-1.000.000	Лист 4

25262-06 5

4

Инв. № подл.	Подпись и дата	Взам. инв. №

Формат	Зона	Поз.	Обозначение	Наименование	Количество на исполнение										Примечание
					–	01	02	03	04	05	06	07	08	09	
		17		ИО-30-450 У.1						2	2				

Изм.	Лист	№ докум.	Подп.	Дата

3.604.2-5.5-1.000.000

Лист 5

25262-06 6

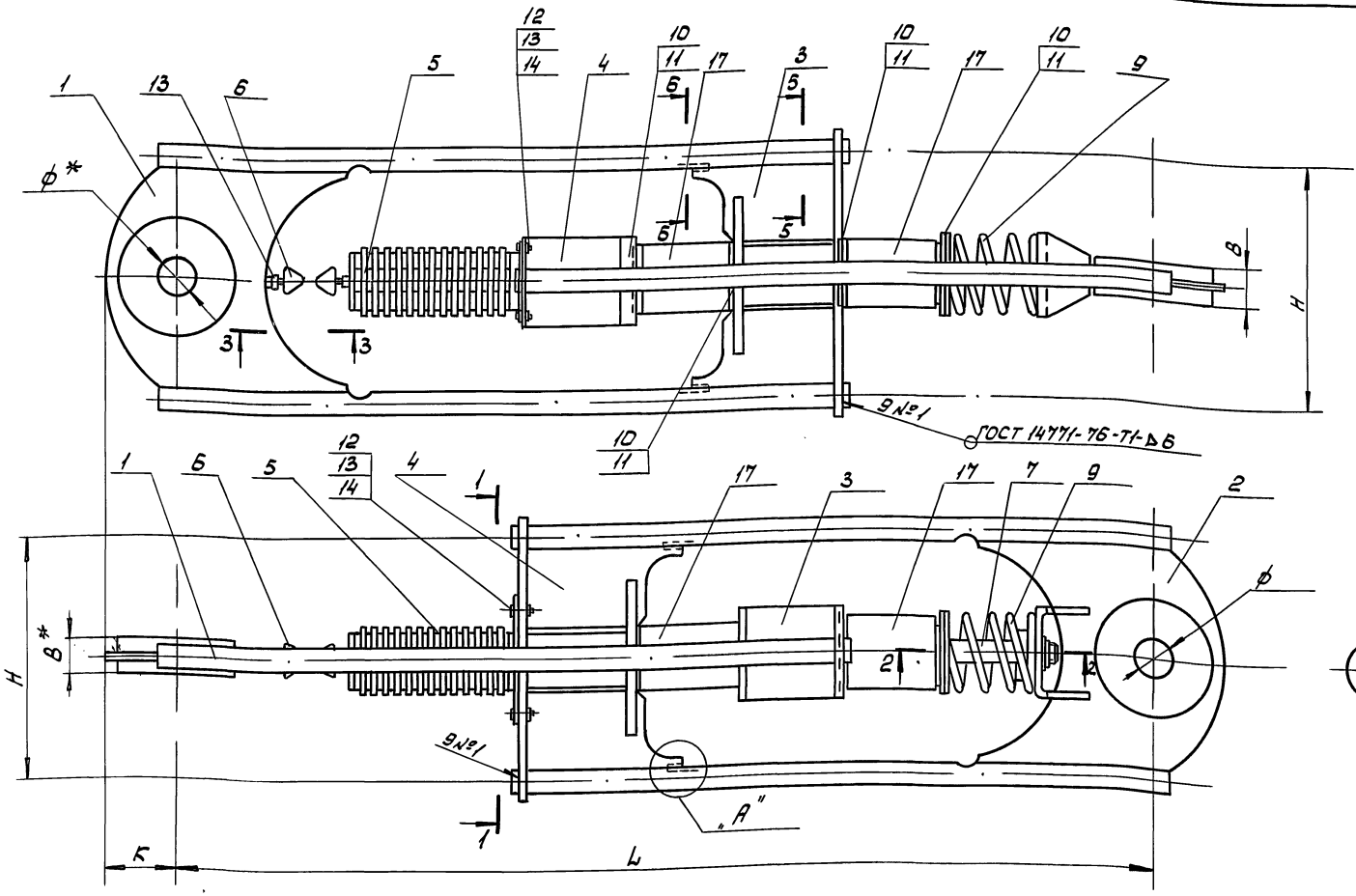

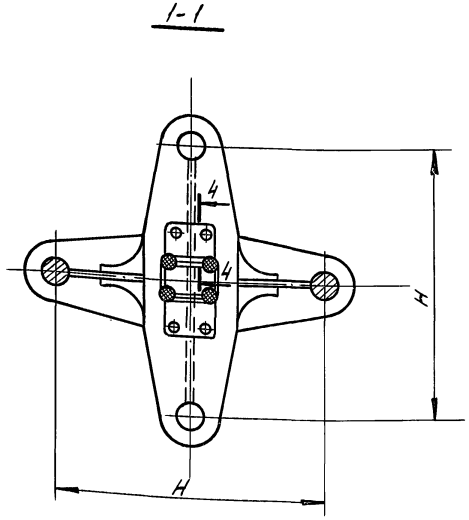

1. Концы сварных швов после приварки деталей поз. 3 и поз. 4 к деталям поз. 1 и 2 обработать абразивным кругом с углублением в тело тяги на 2 мм.

2. Покрытие крепежных изделий Ц9 МХР по ГОСТ 9.306-85

3. * Размеры для справок

Разраб.	Набатова		3.604.2-5. 5-1.000.000 СБ		
Пров.	Черепов		Изолятор ИО Сборочный чертеж	Стадия: Р	Масса: см. табл.	Масштаб: —
				Лист 1	Листов 3	
Н. контр.	Черепов			ГСПИ Министерство связи СССР		
Утв.	Ройтштейн					

25262-06 7

Инв. № подл. | Подпись и дата | Взам. инв. №

2-2

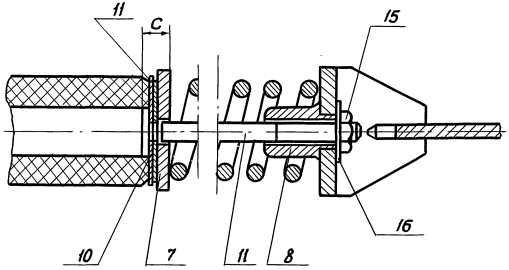

4-4

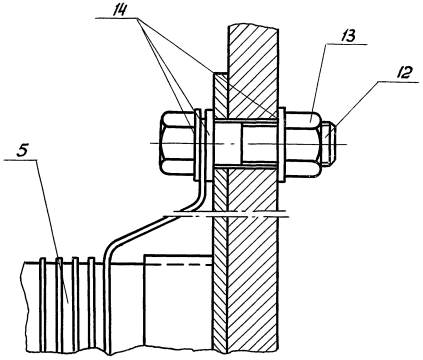

3-3

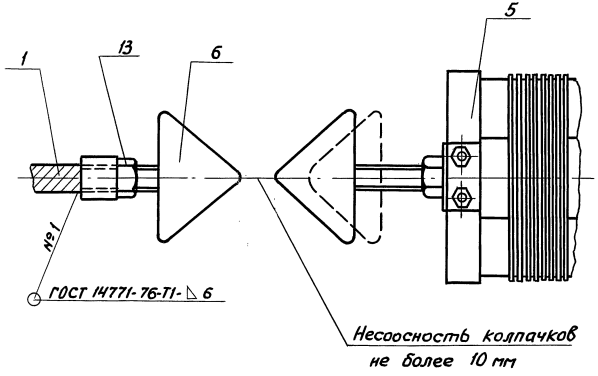

„А"

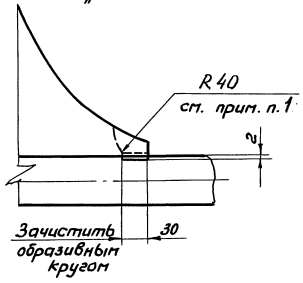

5-5

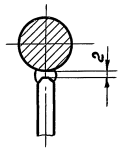

6-6

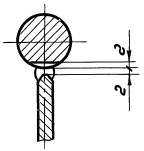

Инв. № подл. | Подпись и дата | Взам. инв. №

Изм	Лист	№ докум.	Подпись	Дата

3.604.2-5.5-1.000.000 СБ

Лист 2

25262-06 8

Обозначение	Марка изолятора	Размеры, мм							Масса кг
		L	H	B*	C	K	ф*		
3.604.2-5- 5-1.000.000	1И0-10	1995	420	24*	15	55	35*		110,92
-01	1И0-30	1995	490	36*	10	90	55*		143,77
-02	1И0-45	2080	490	48*	10	100	65*		171,95
-03	1И0-60	2230	540	56*	35	130	80*		280,49
-04	1И0-75	2340	540	64*	35	150	90*		371,67
-05	1И0-85	2440	600	76*	35	160	115*		476,36
-06	1И0-100	2460	600	78*	35	160	115*		505,46

Инв.№ подл. | Подпись и дата | Взам.инв.№

Инв. N подл. | Подпись и дата | Взам. инв. N

Формат	Зона	Поз.	Обозначение	Наименование	Количество на исполнение										Примечание
					–	01	02	03	04	05	06	07	08	09	
				Документация											
			3.604.2-5- 5-2.000.000	Сборочный чертеж	X	X	X	X	X	X	X				
				Сборочные единицы											
		1	3.604.2-5- 5-2.001.000	Сцепка I	1										
			-01	Сцепка I		1									
			-02	Сцепка I			1								

Условное наименование | Литера

Изм.	Лист	N докум.	Подп.	Дата	3.604.2-5- 5-2.000.000		
Разраб.	Набатов				Изолятор 2И0	Лит.	Лист 1	Листов 4
Пров.	Черепов					ГСПИ МИНИСТЕРСТВО СВЯЗИ СССР		
Н. контр.	Черепов							
Утв.	Ройтштейн							

Инв. N подл. | Подпись и дата | Взам. инв. N

Формат	Зона	Поз.	Обозначение	Наименование	Количество на исполнение										Примечание
					–	01	02	03	04	05	06	07	08	09	
			3.604.2-5- 5-2.001.000-03	Сцепка I				1							
			-04	Сцепка I					1						
			-05	Сцепка I						1					
			-06	Сцепка I							1				
		2	3.604.2-5- 5-2.002.000	Сцепка II с траверсой	2										
			-01	Сцепка II с траверсой		2									
			-02	Сцепка II с траверсой			2								
			-03	Сцепка II с траверсой				2							
			-04	Сцепка II с траверсой					2						
			-05	Сцепка II с траверсой						2					
			-06	Сцепка II с траверсой							2				
		3	3.604.2-5- 5-1.005.000	Дроссель	1	1	1	1	1	1	1				
		4	3.604.2-5- 5-1.006.000	Разрядник I	1	1	1	1	1	1	1				
		5	3.604.2-5- 5-1.007.000	Шпилька центрирующая	1	1	1								
			-01	Шпилька центрирующая				1	1						
			-02	Шпилька центрирующая						1	1				

Изм	Лист	N докум.	Подп.	Дата	3.604.2-5- 5-2.000.000	Лист 2

25262-06 10

Инв. № подл. | Подпись и дата | Взам. инв. №

Формат	Зона	Поз.	Обозначение	Наименование	Количество на исполнение										Примечание
					-	01	02	03	04	05	06	07	08	09	
				Детали											
		6	3.604.2-5- 5-1.008.000	Втулка	2	2	2	2	2	2	2				
		7	3.604.2-5- 5-1.010.000	Прокладка	8	8	8								
			-01	Прокладка				8	8						
			-02	Прокладка						8	8				
		8	3.604.2-5- 5-1.011.000	Прокладка	8	8	8								
			-01	Прокладка				8	8						
			-02	Прокладка						8	8				
		9	3.604.2-5- 5-1.009.000	Пружина	2	2	2								
			-01	Пружина				2	2	2	2				
		10	3.604.2-5- 5-1.001.003	Втулка	1	1	1	1	1	1	1				
				Стандартные изделия											
		11		Болт М12-6g×50.46.019 ГОСТ 7798-70	4	4	4	4	4	4	4				
				Гайки ГОСТ 5915-70											
		12		М12-6Н.4.019	5	5	5	5	5	5	5				

Инв. № подл. | Подпись и дата | Взам. инв. №

Формат	Зона	Поз.	Обозначение	Наименование	Количество на исполнение										Примечание
					-	01	02	03	04	05	06	07	08	09	
		13		М30-6Н.4.019	2	2	2	2	2	2	2				
				Шайбы ГОСТ 11371-78*											
		14		12	9	9	9	9	9	9	9				
		15		30	2	2	2	2	2	2	2				
				Изоляторы опорные											
				ГОСТ 5862-79											
				И0-30-150 У1	4	4	4								
				И0-30-280 У1				4	4						
				И0-30-450 У1						4	4				

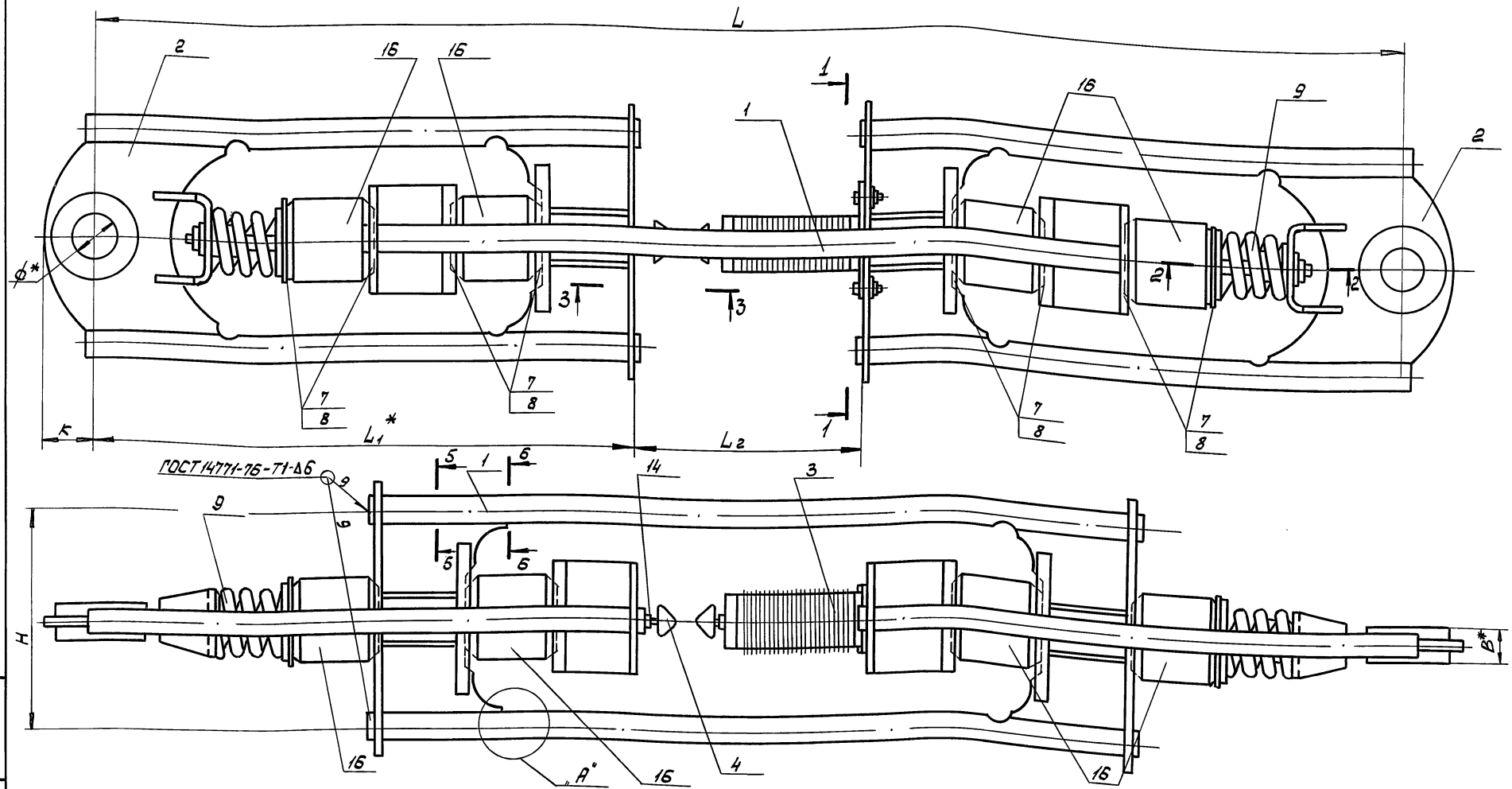

1. Концы сварных швов после приварки траверсы I к тягам обработать абразивным кругом с углублением в тело тяги на 2мм
2. Покрытие крепежных изделий ЦХМХР по ГОСТ 9.306-85
3. * Размеры для справок

Разраб.	Набатова		3.604.2-5- 5-2.000.000 СБ		
Пров.	Черепов				
Н.контр.	Черепов		Изолятор 2ИО. Сборочный чертеж	Стадия: Р	Масса: см. табл.	Масштаб: —
Утв.	Роотштейн			Лист 1	Листов 3	
				ГСПИ Министерство связи СССР		

25262-06 12

Инв.№ подл. | Подпись и дата | Взам.инв.№

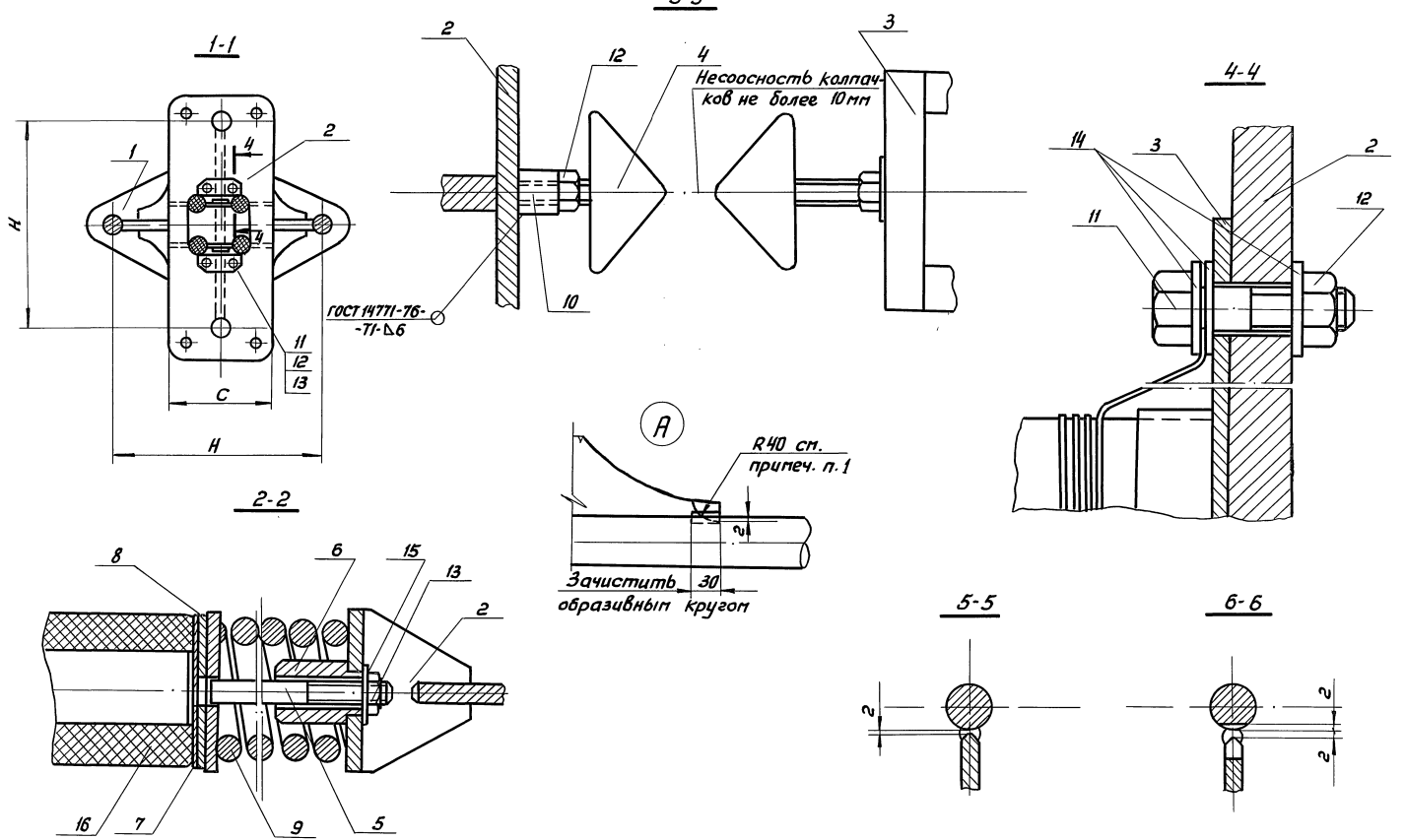

Инв. № подл. | Подпись и дата | Взам. инв. №

Изм.	Лист	№ докум.	Подп.	Дата	3.604.2-5-5-2.000.000 СБ	Лист 2

Обозначение	Марка изолятора	Размеры в мм								Масса кг
		L	L_1*	L_2	H	K*	B*	C*	Ф*	
3.604.2-5-5-2.000.000	2И0-10	2981	1158*	665	420	55*	24*	160*	35*	183,96
-01	2И0-30	2981	1158*	665	490	90*	36*	160*	55*	237,03
-02	2И0-45	3127	1231*	665	490	100*	48*	160*	65*	286,89
-03	2И0-60	3455	1395*	665	540	130*	56*	190*	80*	443,54
-04	2И0-75	3626	1480*	665	540	150*	64*	190*	90*	589,62
-05	2И0-85	3795	1565*	665	600	160*	76*	240*	115*	760,76
-06	2И0-100	3815	1575*	665	600	160*	78*	240*	115*	792,66

Инв.№ подл. | Подпись и дата | Взам.инв.№

Инв. н подл.	Подпись и дата	Взам. инв. н

Формат	Зона	Поз.	Обозначение	Наименование	Количество на исполнение										Примечание
					-	01	02	03	04	05	06	07	08	09	
				Документация											
			3.604.2-5- 5-1.001.000	Сборочный чертеж	X	X	X	X	X	X	X				
				Детали											
		1	3.604.2-5- 5-1.001.001	Тяга I	2										
			-01	Тяга I		2									
			-02	Тяга I			2								
			-03	Тяга I				2							
				Литера											
				Условное наименование											

Изм	Лист	№ докум.	Подп.	Дата	3.604.2-5- 5-1.001.000		
Разраб.		Набатова			Сцепка I	Лит.	Лист 1 / Листов 2
Пров.		Черепов				ГСПИ МИНИСТЕРСТВО СВЯЗИ СССР	
Н.контр.		Черепов					
Утв.		Ройтштейн					

Инв. н подл.	Подпись и дата	Взам. инв. н

Формат	Зона	Поз.	Обозначение	Наименование	Количество на исполнение										Примечание
					-	01	02	03	04	05	06	07	08	09	
			3.604.2-5- 5-1.001.001-04	Тяга I					2						
			-05	Тяга I						2					
			-06	Тяга I							2				
		2	3.604.2-5- 5-1.001.002	Фасонка	1										
			-01	Фасонка		1									
			-02	Фасонка			1								
			-03	Фасонка				1							
			-04	Фасонка					1						
			-05	Фасонка						1					
			-06	Фасонка							1				
		3	3.604.2-5- 5-1.001.003	Втулка	1	1	1	1	1	1	1				
		4	5-1.001.004	Бобышка	2										
			-01	Бобышка		2									
			-02	Бобышка			2								
			-03	Бобышка				2							
			-04	Бобышка					2						
			-05	Бобышка						2	2				

Изм	Лист	№ докум.	Подп.	Дата	3.604.2-5- 5-1.001.000	Лист 2

25262-06 15

14

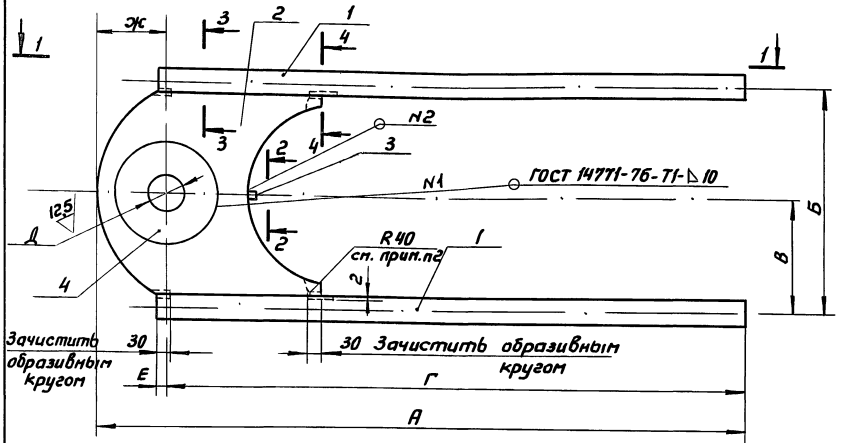

1-1

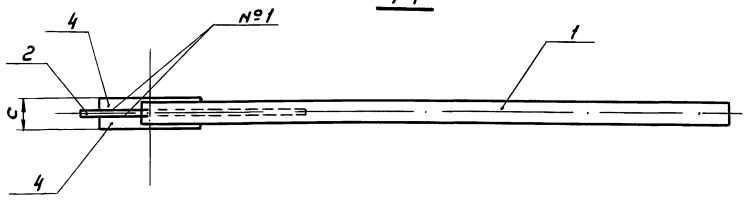

2-2

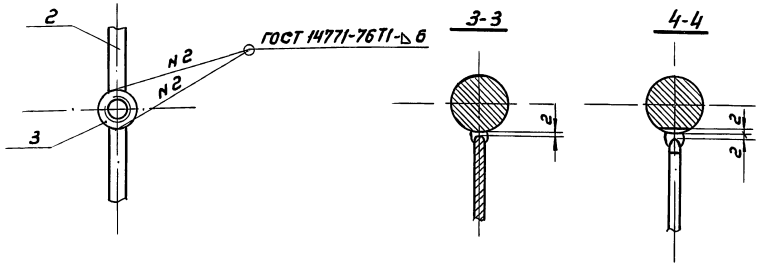

Обозначение	Размеры, мм								Масса кг
	А	Б	В	Г	Д	Е	Ж	С	
3.604.2-5-5-1.001.000	1406	420	210	1351	35	4	55	24	24,62
-01	1443	490	245	1353	55	22	90	36	38,77
-02	1644	490	245	1544	65	20	100	48	49,39
-03	1595	540	270	1465	80	20	130	56	76,64
-04	1700	540	270	1550	90	20	150	64	108,92
-05	1760	600	300	1600	115	20	160	76	138,78
-06	1780	600	300	1620	115	20	160	78	159,88

1. Отверстия Д расточить после приварки деталей поз. 4 к деталям поз. 2 и после оцинковки.
2. Концы сварных швов после приварки деталей поз. 1 к деталям поз. 2 фрезеровать с углублением фрезы в тело тяги на 2 мм.

Разраб.	Набатова	
Пров.	Черепов	
Н.контр.	Черепов	
Утв.	Райштейн	

3.604.2-5-5-1.001.000 СБ

Сцепка Т
Сборочный чертеж

Стадия	Масса	Масштаб
Р	см. табл.	—
Лист	Листов 1	

ГСПИ
Министерство связи СССР

Инв. № подл. | Подпись и дата | Взам. инв. №

Инв. № подл. | Подпись и дата | Взам. инв. №

Формат	Зона	Поз.	Обозначение	Наименование	Количество на исполнение										Примечание
					–	01	02	03	04	05	06	07	08	09	
				Документация											
			3.604.2-5- 5-1.002.000	Сборочный чертеж											
				Детали											
		1	3.604.2-5- 5-1.002.002	Тяга II	2										
			-01	Тяга II		2									
			-02	Тяга II			2								

Условное наименование | Литера

Изм	Лист	№ докум.	Подп.	Дата	3.604.2-5- 5-1.002.000		
Разраб	Набатова				Сцепка II	Лит.	Лист 1	Листов 3
Пров.	Черепов					ГСПИ Министерство связи СССР		
Н. контр	Черепов							
Утв.	Райштейн							

Инв. № подл. | Подпись и дата | Взам. инв. №

Формат	Зона	Поз.	Обозначение	Наименование	Количество на исполнение										Примечание
					–	01	02	03	04	05	06	07	08	09	
			3.604.2-5- 5-1.002.002-03	Тяга II				2							
			-04	Тяга II					2						
			-05	Тяга II						2					
			-06	Тяга II							2				
		2	3.604.2-5- 5-1.001.002	Фасонка	1										
			-01	Фасонка		1									
			-02	Фасонка			1								
			-03	Фасонка				1							
			-04	Фасонка					1						
			-05	Фасонка						1					
			-06	Фасонка							1				
		3	3.604.2-5- 5-1.002.003	Скоба	1										
			-01	Скоба		1	1	1							
			-02	Скоба					1						
			-03	Скоба						1	1				
		4	3.604.2-5- 5-1.001.004	Бобышка	2										
			-01	Бобышка		2									
			-02	Бобышка			2								
			-03	Бобышка				2							

Изм	Лист	№ докум.	Подп.	Дата	3.604.2-5- 5-1.002.000	Лист 2

25262-06 17

Инв. N подл.	Подпись и дата	Взам. инв. N

Формат	Зона	Поз.	Обозначение	Наименование	Количество на исполнение										Примечание
					–	01	02	03	04	05	06	07	08	09	
			3.604.2-5-5-1.001.004-04	Бобышка					2						
			-05	Бобышка						2	2				

Изм.	Лист	№ докум.	Подп.	Дата

3.604.2-5-5-1.002.000

Лист 3

25262-06 18

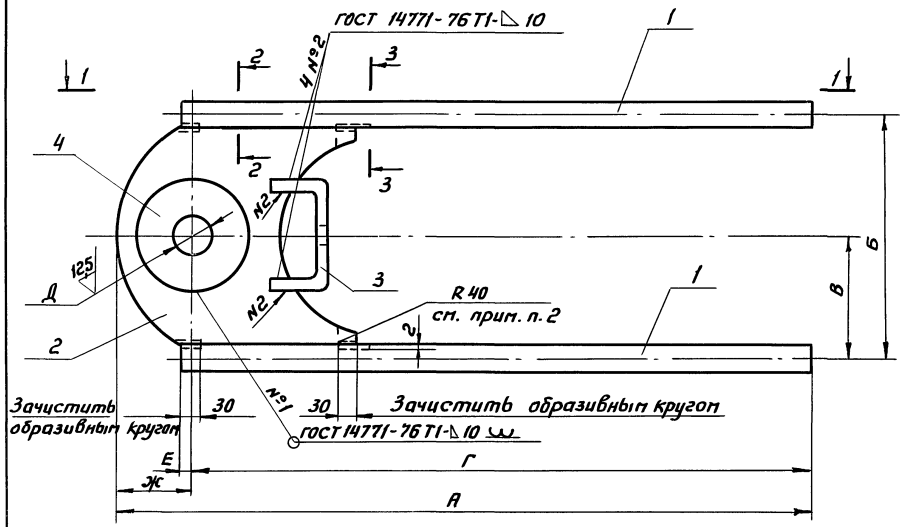

1-1

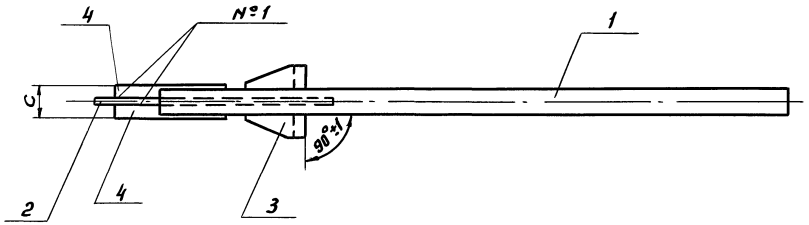

2-2

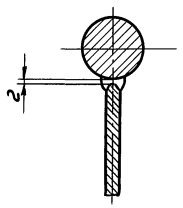

3-3

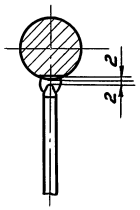

Обозначение	Размеры, мм								Масса
	А	Б	В	Г	Д	Е	Ж	С	кг
3.604.2-5- 5-1.002.000	1226	420	210	1171	35	4	55	24	30,70
-01	1263	490	245	1173	55	22	90	36	43,46
-02	1445	490	245	1345	65	20	100	48	52,70
-03	1535	540	270	1405	80	20	130	56	83,10
-04	1640	540	270	1490	80	20	150	64	122,0
-05	1740	600	300	1580	115	20	160	76	153,6
-06	1750	600	300	1590	115	20	160	78	144,0

1. Отверстия Д расточить после приварки деталей поз. 4 к деталям поз. 2 и после оцинковки.
2. Концы сварных швов после приварки деталей поз. 1 к деталям поз. 2 фрезеровать с углублением фрезы в тело тяги на 2 мм.

Разраб.	Наватова		
Пров.	Черепов		
Н.контр.	Черепов		
Утв.	Ройтштейн		

3.604.2-5- 5-1.002.000 СБ

Сцепка II
Сборочный чертеж

Стадия	Масса	Масштаб
Р	см. табл.	—
Лист	Листов 1	

ГСПИ
Министерство связи СССР

Инв. № подл. | Подпись и дата | Взам. инв. №

Инв. N подл.	Подпись и дата	Взам. инв. N

Формат	Зона	Поз.	Обозначение	Наименование	Количество на исполнение										Примечание
					–	01	02	03	04	05	06	07	08	09	
				Документация											
			3.604.2-5- 5-2.001.000	Сборочный чертеж	X	X	X	X	X	X	X				
				Сборочные единицы											
		1	3.604.2-5- 5-1.003.000	Траверса I	2										
			-01	Траверса I		2									
			-02	Траверса I			2								

Условное наименование. Литера

Изм	Лист	N докум.	Подп.	Дата	3.604.2-5- 5-2.001.000		
Разраб.		Набатова			Сцепка I	Лит.	Лист 1	Листов 2
Пров.		Черепов				ГСПИ МИНИСТЕРСТВО СВЯЗИ СССР		
Н.контр.		Черепов						
Утв.		Ройтштейн						

Инв. N подл.	Подпись и дата	Взам. инв. N

Формат	Зона	Поз.	Обозначение	Наименование	Количество на исполнение										Примечание
					–	01	02	03	04	05	06	07	08	09	
			3.604.2-5- 5-1.003.000-03	Траверса I				2							
			-04	Траверса I					2						
			-05	Траверса I						2					
			-06	Траверса I							2				
				Детали											
		2	3.604.2-5- 5-2.001.001	Тяга	2										
			-01	Тяга		2									
			-02	Тяга			2								
			-03	Тяга				2							
			-04	Тяга					2						
			-05	Тяга						2					
			-06	Тяга							2				

Изм	Лист	N докум.	Подп.	Дата	3.604.2-5- 5-2.001.000	Лист 2

25262-06 20

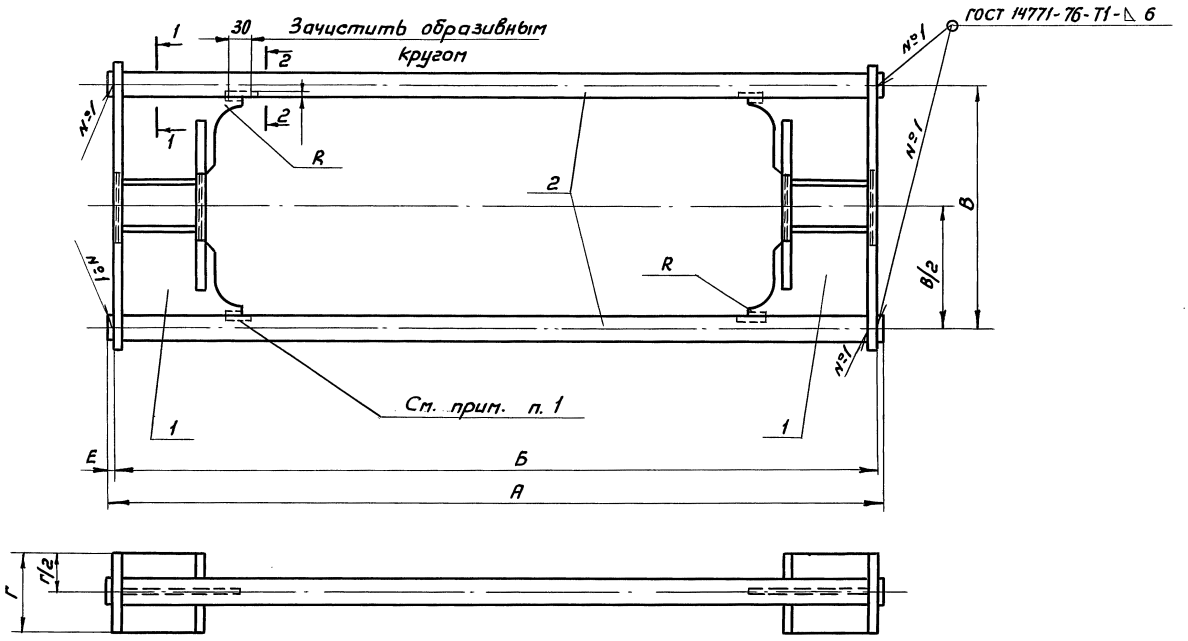

1. Концы сварных швов после приварки деталей 2 к деталям 1 фрезеровать с углублением фрезы в тело тяги на 2 мм.

1-1

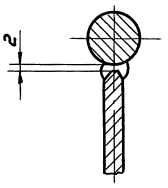

2-2

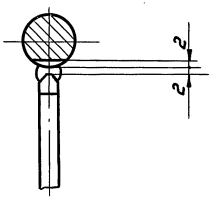

Разраб.	Набатова		
Пров.	Черепов		
Н.контр.	Черепов		
Утв.	Ройштейн		

3.604.2-5- 5-2.001.000 СБ

Сцепка I
Сборочный чертеж

Стадия	Масса	Масштаб
Р	См. табл	—
Лист 1	Листов 2	

ГСПИ
Министерство связи СССР

Инв.№ подл. | Подпись и дата | Взам.инв.№

Обозначение	Размеры, мм					Масса кг
	А	Б	В	Г	Е	
3.604.2-5- 5-2.001.000	1695	1673	420	160	11	47,61
-01	1695	1673	490	160	11	68,49
-02	1858	1833	490	160	12	88,95
-03	1925	1513	540	190	6	123,80
-04	2037	2017	540	220	10	174,88
-05	2110	2097	600	240	6	226,54
-06	2125	2113	600	240	6	263,24

Инв. № подл.	Подпись и дата	Взам. инв. №

Формат	Зона	Поз.	Обозначение	Наименование	Количество на исполнение										Примечание
					-	01	02	03	04	05	06	07	08	09	
				Документация											
			3.604.2-5- 5-2.002.000	Сборочный чертеж	X	X	X	X	X	X	X				
				Сборочные единицы											
		1	3.604.2-5- 5-1.002.000	Сцепка II	1										
			-01	Сцепка II		1									
			-02	Сцепка II			1								

Литера

Условное наименование

Изм	Лист	№ докум.	Подп.	Дата	3.604.2-5- 5-2.002.000		
Разраб.		Набатова			Сцепка II с траверсой	Лит.	Лист 1	Листов 2
Пров.		Черепов				ГСПИ МИНИСТЕРСТВО СВЯЗИ СССР		
Н. контр.		Черепов						
Утв.		Ройтштейн						

Инв. № подл.	Подпись и дата	Взам. инв. №

Формат	Зона	Поз.	Обозначение	Наименование	Количество на исполнение										Примечание
					-	01	02	03	04	05	06	07	08	09	
			3.604.2-5- 5-1.002.000-03	Сцепка II				1							
			-04	Сцепка II					1						
			-05	Сцепка II						1					
			-06	Сцепка II							1				
		2	3.604.2-5- 5-2.002.001	Траверса II	1										
			-01	Траверса II		1									
			-02	Траверса II			1								
			-03	Траверса II				1							
			-04	Траверса II					1						
			-05	Траверса II						1					
			-06	Траверса II							1				

Изм	Лист	№ докум.	Подп.	Дата	3.604.2-5- 5-2.002.000	Лист 2

25262-06 23

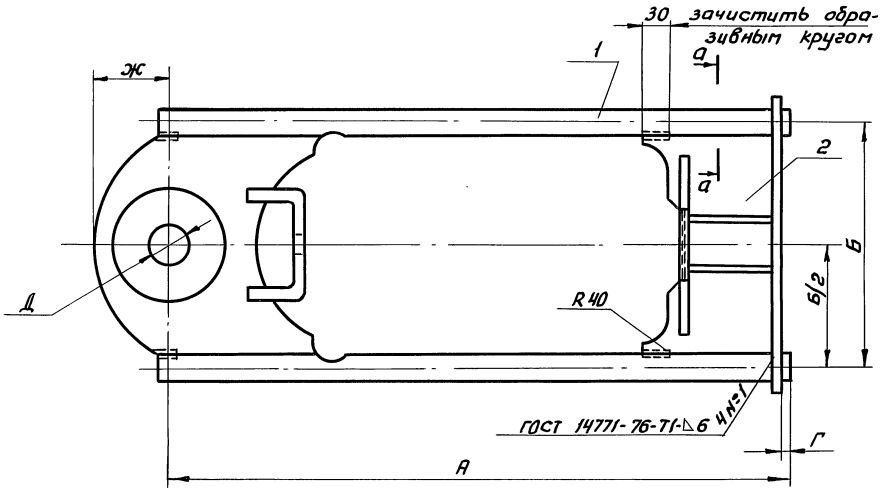

Обозначение	Размеры, мм							Масса кг
	А	Б	В	Г	Д	Е	Ж	
3.604.2-5- 5-2.002.000	1171	420+10	160*	15	35*	24*	55	47,20
-01	1173	490	160*	15	55*	36*	90	63,60
-02	1231	490	160	14	65*	48*	100	78,30
-03	1405	540	190	10	80*	56*	130	119,30
-04	1490	540	190	10	90*	60*	150	166,80
-05	1580	600	240	15	115*	76*	160	216,70
-06	1590	600	240	15	115*	78*	160	214,30

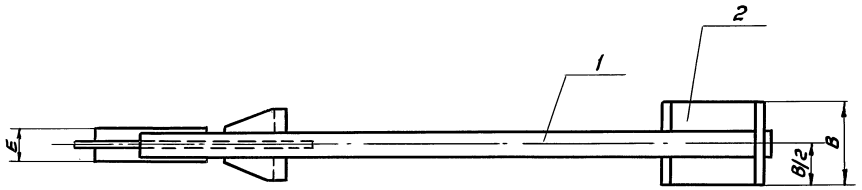

1. Концы сварных швов после приварки дет. поз.1 к дет. поз.2 фрезеровать с углублением фрезы в тело тяги на 2 мм.
2* Размер для справок.

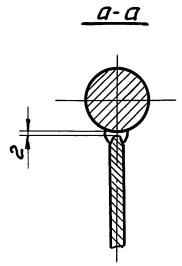

Разраб.	Набатова		
Пров.	Черепов		
Н. контр	Черепов		
Утв.	Райтштейн		

3.604.2-5- 5-2.002.000СБ

Сцепка II с траверсой
Сборочный чертеж

Стадия	Масса	Масштаб
Р	см. табл.	
Лист	Листов 1	

ГСПИ Министерство связи СССР

Инв.№ подл. | Подпись и дата | Взам. инв.№

Инв. N подл.	Подпись и дата	Взам. инв. N

Формат	Зона	Поз.	Обозначение	Наименование	Количество на исполнение										Примечание
					–	01	02	03	04	05	06	07	08	09	
				Документация											
			3.604.2-5- 5-1.003.000	Сборочный чертеж	×	×	×	×	×	×	×				
				Детали											
		1	3.604.2-5- 5-1.003.001	Полка I	2										
			-01	Полка I		2									
			-02	Полка I			2								
				Литера											
				Условное наименование											

Изм	Лист	N докум.	Подп.	Дата	3.604.2-5- 5-1.003.000			
Разраб.		Набатова			Траверса I	Лит.	Лист	Листов
Пров.		Черепов					1	3
Н.контр.		Черепов				ГСПИ МИНИСТЕРСТВО СВЯЗИ СССР		
Утв.		Ройтштейн						

Инв. N подл.	Подпись и дата	Взам. инв. N

Формат	Зона	Поз.	Обозначение	Наименование	Количество на исполнение										Примечание
					–	01	02	03	04	05	06	07	08	09	
			3.604.2-5- 5-1.003.001-03	Полка I				2							
			-04	Полка I					2						
			-05	Полка I						2					
			-06	Полка I							2				
		2	3.604.2-5- 5-1.003.002	Полка II	1										
			-01	Полка II		1									
			-02	Полка II			1								
			-03	Полка II				1							
			-04	Полка II					1						
			-05	Полка II						1					
			-06	Полка II							1				
		3	3.604.2-5- 5-1.003.003	Стенка	1										
			-01	Стенка		1									
			-02	Стенка			1								
			-03	Стенка				1							
			-04	Стенка					1						
			-05	Стенка						1					
			-06	Стенка							1				
		4	3.604.2-5- 5-1.003.004	Ребро	4										

Изм	Лист	N докум.	Подп.	Дата	3.604.2-5- 5-1.003.000	Лист 2

25262-06 25

Инв. N подл.	Подпись и дата	Взам. инв. №

Формат	Зона	Поз.	Обозначение	Наименование	Количество на исполнение										Примечание
					-	01	02	03	04	05	06	07	08	09	
			3.604.2-5-5-1.003.004-01	Ребро		4									
			-02	Ребро			4								
			-03	Ребро				4							
			-04	Ребро					4						
			-05	Ребро						4					
			-06	Ребро							4				

Изм.	Лист	N докум.	Подп.	Дата

3.604.2-5-5-1.003.000

25262-06 26

Лист 3

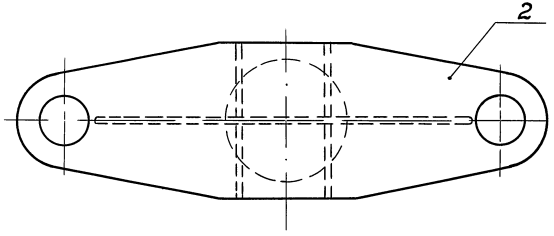

1-1
после обработки

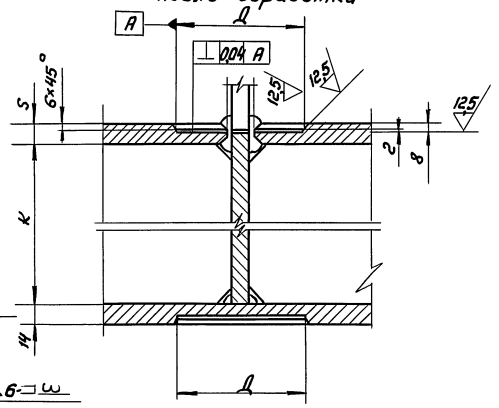

2-2
после обработки

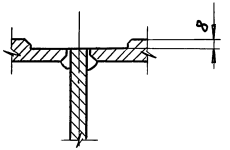

2-2
до обработки

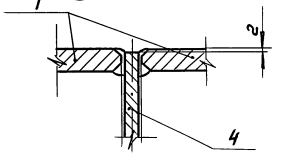

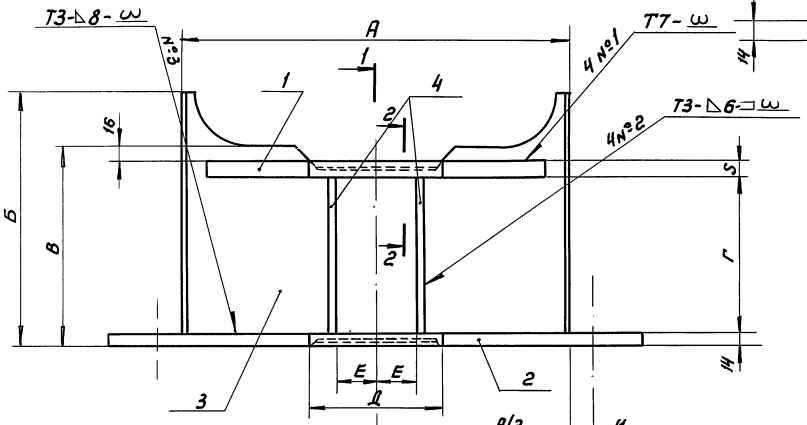

1. Все швы по ГОСТ 14771-76

				3.604.2-5-5-1.003.000 СБ		
					Стадия	Масса	Масштаб
Разраб.	Набатова			Траверса Т	Р	см. табл.	—
Пров.	Черепов			Сборочный чертеж	Лист 1	Листов 2	
Н.контр.	Черепов				ГСПИ Министерство связи СССР		
Утв.	Ройтштейн						

Инв. № подл. | Подпись и дата | Взам. инв. №

Обозначение	Размеры, мм										Масса кг
	А	Б	В	Г	Д	Е	Ж	И	Н	S	
3.604.2-5-5-1.003.000	390	214	164	120	$123^{+0,53}$	40	420	15	160	14	14,70
-01	446	214	164	120	$123^{+0,53}$	40	490	20	160	14	17,46
-02	441	304	204	160	$123^{+0,53}$	40	490	22,5	160	14	21,40
-03	486	316	224	180	$153^{+0,53}$	50	540	27	190	14	32,20
-04	476	316	250	200	$153^{+0,53}$	50	540	32	190	20	42,20
-05	531	366	270	220	$203^{+0,53}$	60	600	34,5	240	20	58,30
-06	526	336	274	220	$203^{+0,53}$	60	600	37	240	24	67,10

Инв. N подл. | Подпись и дата | Взам. инв. N

Изм.	Лист	N докум.	Подп.	Дата	3.604.2-5. 5-1.003.000СБ	Лист 2

Инв.№ подл. | Подпись и дата | Взам.инв.№

Формат	Зона	Поз.	Обозначение	Наименование	Количество на исполнение										Примечание
					–	01	02	03	04	05	06	07	08	09	
				Документация											
		1	3.604.2-5- 5-1.004.000	Сборочный чертеж	×	×	×	×	×	×	×				
				Детали											
		1	3.604.2-5- 5-1.003.001	Полка I	2										
			-01	Полка I		2									
			-02	Полка I			2								
			-03	Полка I				2							
			-04	Полка I					2						

Условное наименование – Литера

Изм	Лист	№ докум.	Подп.	Дата	3.604.2-5- 5-1.004.000		
Разраб.		Набатова			Траверса II	Лит.	Лист 1 / Листов 3
Пров.		Черепов				ГСПИ МИНИСТЕРСТВО СВЯЗИ СССР	
Н.контр.		Черепов					
Утв.		Ройтштейн					

Инв.№ подл. | Подпись и дата | Взам.инв.№

Формат	Зона	Поз.	Обозначение	Наименование	Количество на исполнение										Примечание
					–	01	02	03	04	05	06	07	08	09	
		1	3.604.2-5- 5-1.003.001-05	Полка I						2					
			-06	Полка I							2				
		2	3.604.2-5- 5-1.004.001	Полка III	1										
			-01	Полка III		1									
			-02	Полка III			1								
			-03	Полка III				1							
			-04	Полка III					1						
			-05	Полка III						1					
			-06	Полка III							1				
		3	3.604.2-5- 5-1.003.003	Стенка	1										
			-01	Стенка		1									
			-02	Стенка			1								
			-03	Стенка				1							
			-04	Стенка					1						
			-05	Стенка						1					
			-06	Стенка							1				
		4	3.604.2-5- 5-1.003.004	Ребро	4										
			-01	Ребро		4									
			-02	Ребро			4								

Изм	Лист	№ докум.	Подп.	Дата	3.604.2-5- 5-1.004.000	Лист 2

25262-06 29

Инв. N подл.	Подпись и дата	Взам. инв. N

Формат	Зона	Поз.	Обозначение	Наименование	Количество на исполнение										Примечание
					–	01	02	03	04	05	06	07	08	09	
		4	3.604.2-5-5-1.003.004-03	Ребро				4							
			-04	Ребро					4						
			-05	Ребро						4					
			-06	Ребро							4				

Изм.	Лист	N докум.	Подп.	Дата

3.604.2-5-5-1.004.000

Лист 3

25262-06 30

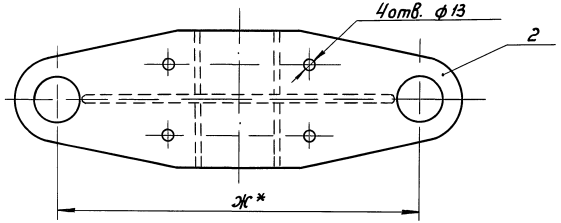

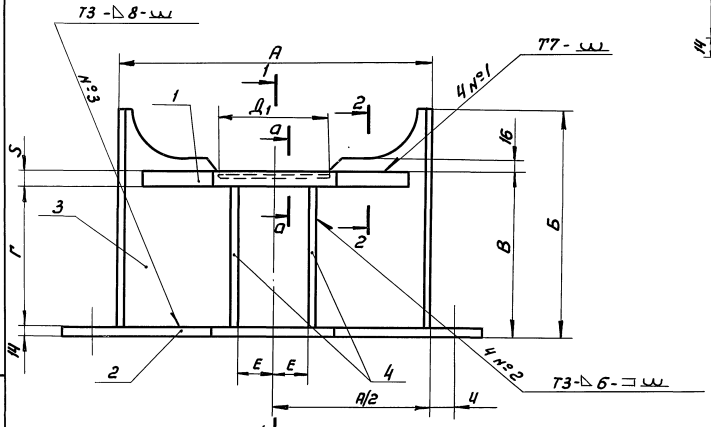

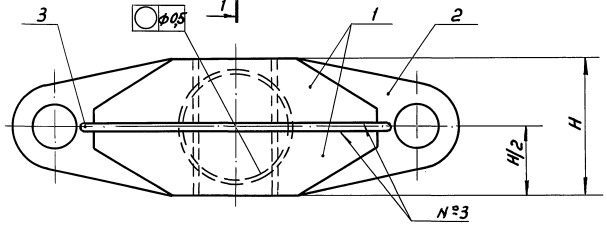

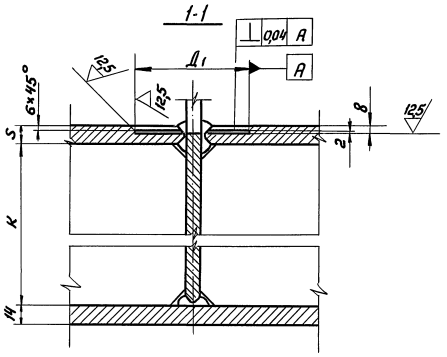

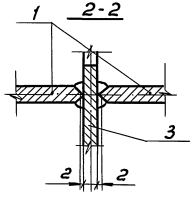

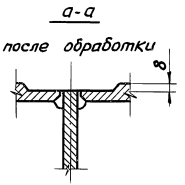

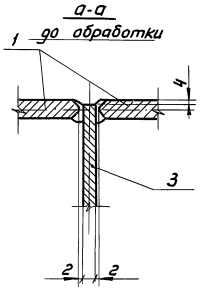

1. Все сварные швы по ГОСТ 14771-76

Разраб.	Набатова		
Пров.	Черепов		
Н.контр.	Черепов		
Утв.	Ройтштейн		

3.604.2-5-5-1.004.000 СБ

Траверса II
Сборочный чертеж

Стадия	Масса	Масштаб
Р	сп. табл.	

Лист 1 | Листов 2

ГСПИ
Министерство связи СССР

Инв. № подл. | Подпись и дата | Взам.инв. №

Обозначение	Размеры, мм										Масса кг
	А	Б	В	Г	Д	Е	Ж	И	Н	S	
3.604.2.5-5-1.004.000	390	214	164	120	$123^{+0,53}$	40	420	15	160	14	14,70
-01	446	214	164	120	$123^{+0,53}$	40	490	20	160	14	17,46
-02	441	304	204	160	$123^{+0,53}$	40	490	22,5	160	14	21,40
-03	486	316	224	180	$153^{+0,53}$	50	540	27	190	14	32,20
-04	476	316	250	200	$153^{+0,53}$	50	540	32	190	20	42,20
-05	531	366	270	220	$203^{+0,53}$	60	600	34,5	240	20	58,30
-06	526	336	274	220	$203^{+0,53}$	60	600	37	240	24	67,10

Инв.№ подл. | Подпись и дата | Взам.инв.№

Изм.	Лист	№ докум.	Подп.	Дата	3.604.2-5. 5-1.004.000СБ	Лист 2

Инв. № подл.	Подпись и дата	Взам. инв. №

Формат	Зона	Поз.	Обозначение	Наименование	Количество на исполнение										Примечание
					–	01	02	03	04	05	06	07	08	09	
				Документация											
			3.604.2-5- 5-2.002.001	Сборочный чертеж	×	×	×	×	×	×	×				
				Детали											
		1	3.604.2-5- 5-1.003.001	Полка I	2										
			-01	Полка I		2									
			-02	Полка I			2								
				Установочное наименование - Литера											

Изм.	Лист	№ докум.	Подп.	Дата	3.604.2-5- 5-2.002.001		
Разраб.		Набатова			Траверса II	Лит.	Лист 1	Листов 3
Пров.		Черепов				ГСПИ МИНИСТЕРСТВО СВЯЗИ СССР		
Н. контр.		Черепов						
Утв.		Райтштейн						

Инв. № подл.	Подпись и дата	Взам. инв. №

Формат	Зона	Поз.	Обозначение	Наименование	Количество на исполнение										Примечание
					–	01	02	03	04	05	06	07	08	09	
			3.604.2-5- 5-1.003.001-03	Полка I				2							
			-04	Полка I					2						
			-05	Полка I						2					
			-06	Полка I							2				
		2	3.604.2-5- 5-2.002.011	Полка III	1										
			-01	Полка III		1									
			-02	Полка III			1								
			-03	Полка III				1							
			-04	Полка III					1						
			-05	Полка III						1					
			-06	Полка III							1				
		3	3.604.2-5- 5-1.003.003	Стенка	1										
			-01	Стенка		1									
			-02	Стенка			1								
			-03	Стенка				1							
			-04	Стенка					1						
			-05	Стенка						1					
			-06	Стенка							1				

Изм.	Лист	№ докум.	Подп.	Дата	3.604.2-5- 5-2.002.001	Лист 2

25262-06 33

Инв. N подл.	Подпись и дата	Взам. инв. N

Формат	Зона	Поз.	Обозначение	Наименование	Количество на исполнение										Примечание
					–	01	02	03	04	05	06	07	08	09	
		4	3.604.2-5-5-1.003.004	Ребро	4										
			-01	Ребро		4									
			-02	Ребро			4								
			-03	Ребро				4							
			-04	Ребро					4						
			-05	Ребро						4					
			-06	Ребро							4				

Изм.	Лист	N докум.	Подп.	Дата

3.604.2-5-5-2.002.001

Лист 3

25262-06 34

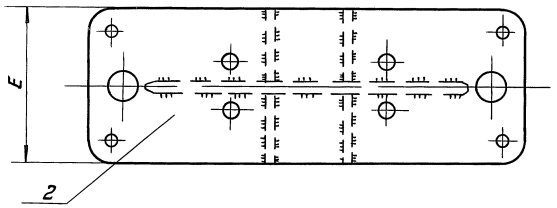

2-2
после обработки

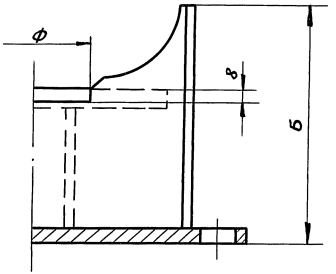

1-1
после обработки

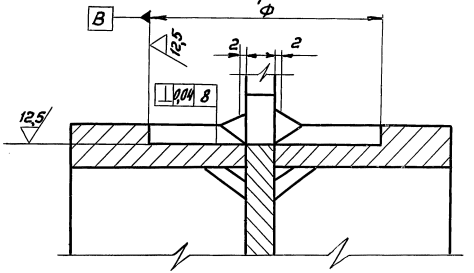

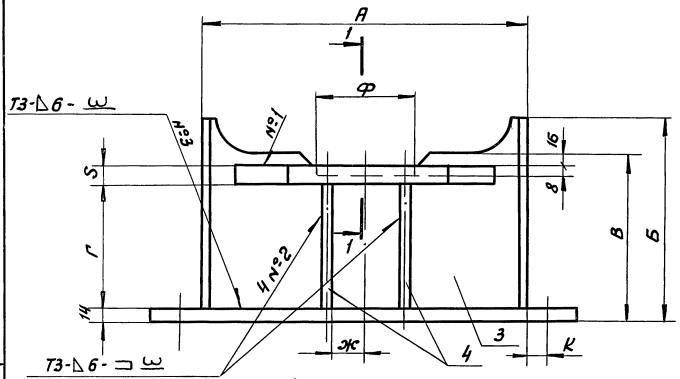

1-1
до обработки

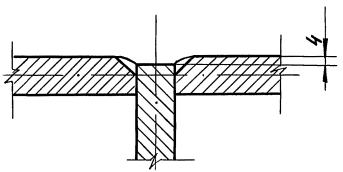

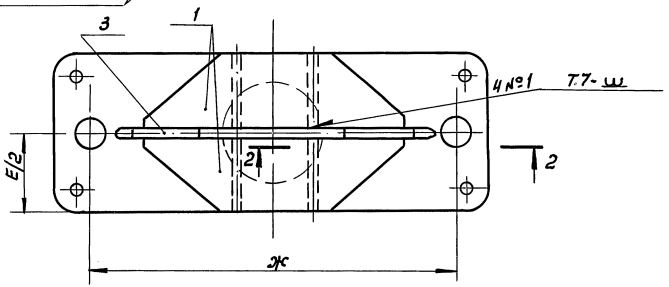

1. Сварные швы № 1,2,3 по ГОСТ 14771-76

				3.604.2-5-5-2.002.001 СБ	
Разраб.	Набатова			Стадия	Масса	Масштаб
Пров.	Черепов		Траверса II	Р	см. табл.	—
Н.контр.	Черепов		Сборочный чертеж	Лист 1	Листов 2	
Утв.	Рейтштейн			ГСПИ Министерство связи СССР		

Инв. № подл. | Подпись и дата | Взам. инв. №

Обозначение	Размеры, мм										Масса кг
	А	Б	В	Г	Е	Ж	К	S	ф		
3.604.2-5- 5-2.002.001	390*	214	164	120	160*	40	15	14*	$123^{+0,53}$		16,50
-01	446*	214	164	120	160*	40	20	14*	$123^{+0,53}$		20,14
-02	441*	304	204	160	160*	40	24,5	14*	$123^{+0,53}$		25,60
-03	486*	316	224	180	190*	50	27	14*	$153^{+0,53}$		36,20
-04	476*	316	250	200	190	50	32	20*	$153^{+0,53}$		44,80
-05	531*	366	270	220	240	60	34,5	20*	$203^{+0,53}$		63,10
-06	526*	326	274	220	240	60	37	24*	$203^{+0,53}$		70,30

Инв. № подл. | Подпись и дата | Взам. инв. №

Формат	Зона	Поз.	Обозначение	Наименование	Кол.	Примечание
				Документация		
			3.604-2-5-5-1.005.000	Сборочный чертёж		
				Сборочные единицы		
		1	3.604.2-5-5-1.005.001	Разрядник II	1	
		2	3.604.2-5-5-1.005.002	Скоба	1	
				Детали		
		3	3.604.2-5-5-1.005.003	Обжимка	4	
		4	3.604.2-5-5-1.005.004	Обойма	1	
				Стандартные изделия		
		5		Болт М6-6g×20.46.019	8	
				ГОСТ 7798-70		
				Гайки ГОСТ 5915-70		
		6		М6-6Н.4.019	8	
		7		М12-6Н.4.019	1	
		8		Шайба 6	8	
		9		Изолятор опорный	4	
				ГОСТ 5862-79 Е		
				Прочее		
		10		Провод ф2 фехраль	п/м	20

Инв. N подл. | Подпись и дата | Взам. инв. N

Изм.	Лист	N докум.	Подп.	Дата
Разраб.		Набатова		
Провер.		Черепов		
Н. контр.		Черепов		
Утверд.		Ройтшлейн		

3.604.2-5-5-1.005.000

Дроссель

Лит.	Лист	Листов
		1

ГСПИ Министерство связи СССР

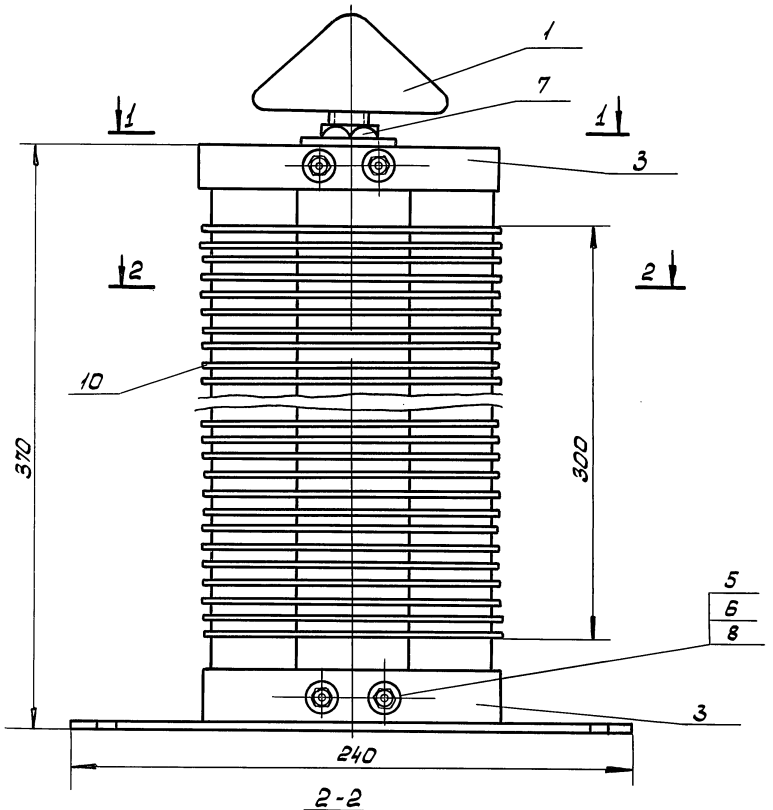

1-1

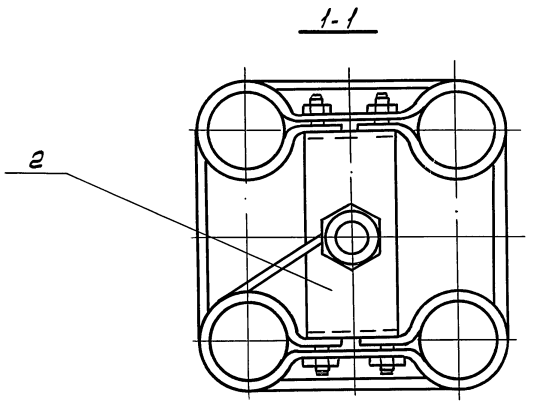

Покрытие крепежных изделий Ц9 МХР по ГОСТ 9.306-85

2-2

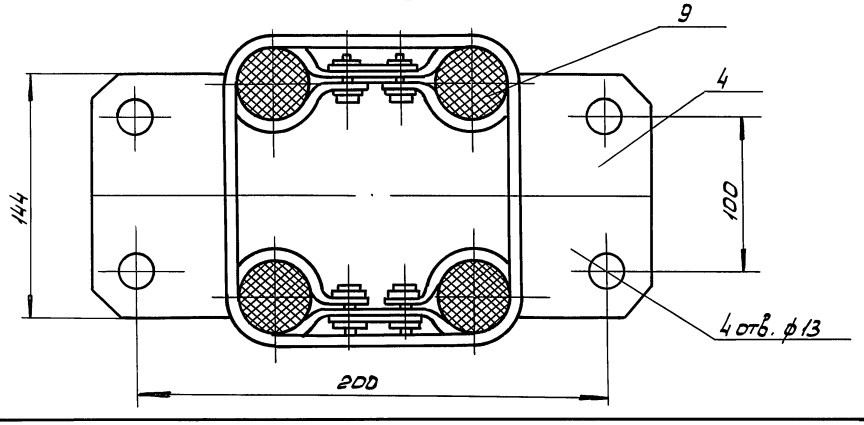

Инв.N подл. | Подпись и дата | Взам.инв.N

			3.604.2-5 · 5-1.005.000 СБ
Разраб.	Набатова		Дроссель сборочный чертеж
Провер.	Черепов		
Н.контр.	Черепов		
Утв.	Ройтштейн		

Стадия	Масса	Масштаб
Р	2,065	—
Лист	Листов 1	

ГСПИ Министерство связи СССР

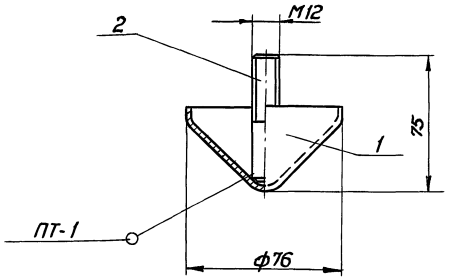

1. ПСр 40 2 ГОСТ 19746-74
2. ПТ-1 3×3×40 ГОСТ 19242-73

Формат	Зона	Поз.	Обозначение	Наименование	Кол.	Примечание
				Детали		
А4		1	3.603.2.5- 5-1.006.001	Колпачок	1	
А4		2	3.603.2.5- 5-1.006.002	Шпилька	1	

Инв.№ подл. | Подпись и дата | Взам. инв.№

Разраб.	Набатова	3.604.2-5- 5-1.006.000	
Пров.	Черепов	Разрядник I	Стадия: Р; Масса: 0,29; Масштаб: 1:2; Лист; Листов 1
Н.контр.	Черепов		ГСПИ Министерство связи СССР
Утв.	Ройтштейн		

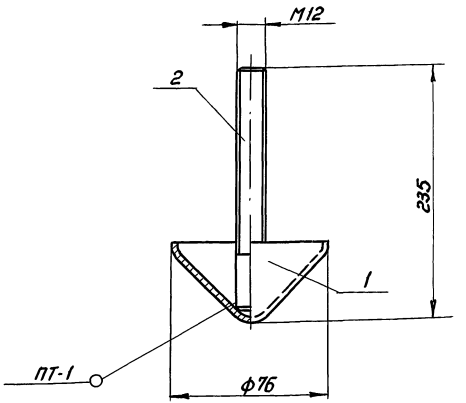

1. ПСр. 40.2 ГОСТ 19746-74
2. ПТ-1 3×3×40 ГОСТ 19249-73

Формат	Зона	Поз.	Обозначение	Наименование	Кол.	Примечание
				Детали		
А4		1	3.603.2-5- 5-1.006.001	Колпачок	1	
А4		2	3.603.2-5- 5-1.006.002-01	Шпилька	1	

Инв.№ подл. | Подпись и дата | Взам. инв.№

Разраб.	Набатова	3.604.2-5- 5-1.005.001	
Пров.	Черепов	Разрядник II	Стадия: Р; Масса: 0,43; Масштаб: 1:2; Лист; Листов 1
Н.контр.	Черепов		ГСПИ Министерство связи СССР
Утв.	Ройтштейн		

Инв. N подл.	Подпись и дата	Взам.инв. N

Формат	Зона	Поз.	Обозначение	Наименование	Количество на исполнение										Примечание
					-	01	02	03	04	05	06	07	08	09	
				Документация											
			3.604.2-5-5-1.007.000	Сборочный чертеж	X	X	X								
				Детали											
		1	3.604.2-5-5-1.007.001	Тарелка	1	1	1								
			-01	Тарелка				1	1						
			-02	Тарелка						1	1				
		2	3.604.2-5-5-1.007.002	Шпилька	1	1	1								
			-01	Шпилька				1	1	1	1				
				Литера											
				Условное наименование											

Изм.	Лист	N докум.	Подп.	Дата
Разраб.		Набатова		
Провер.		Черепов		
Н.контр.		Черепов		
Утверд.		Райтштейн		

3.604.2-5-5-1.007.000

Шпилька центрирующая

Лит.	Лист	Листов
		1

ГСПИ Министерство связи СССР

25262-06 40

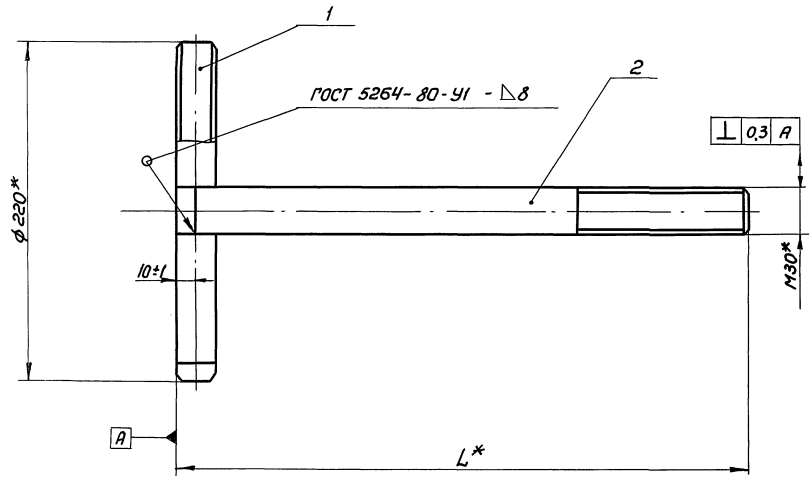

Обозначение	L* мм	Масса кг
3.604. 2-5-5.1007. 002	240	2,61
- 01	380	5,57
- 02	380	7,95

1. Электроды типа Э-50А ГОСТ 9467-75
2. Покрытие: Мет. Ц 100
3 * Размер для справок

		3.604. 2-5- 5-1. 007. 000 СБ	
		Шпилька центрирующая Сборочный чертеж	Стадия: Р; Масса: см. табл.; Масштаб: 1:2
Разраб.	Набатова		Лист; Листов 1
Пров.	Черепов		ГСПИ Министерство связи СССР
Н.контр.	Черепов		
Утв.	Ройтштейн		

Инв.№ подл. | Подпись и дата | Взам. инв.№

25 (√)

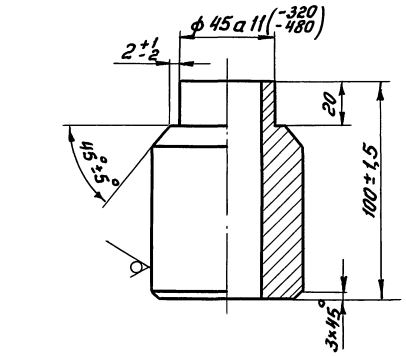

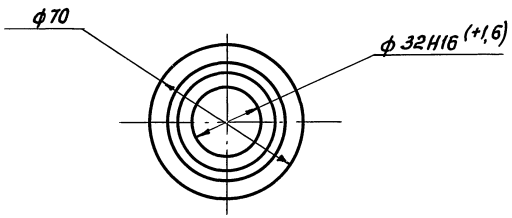

				3.604.2-5- 5-1.008.000		
Разраб.	Набатова			Втулка	Стадия: Р	Масса: 2,4 / Масштаб: 1:2
Пров.	Черепов				Лист	Листов 1
Н.контр.	Черепов			Круг В70 ГОСТ 2590-88 / В Ст3сп5 ГОСТ 380-88	ГСПИ Министерство связи СССР	
Утв.	Райштейн					

Инв. № подл. | Подпись и дата | Взам. инв. №

25 (√)

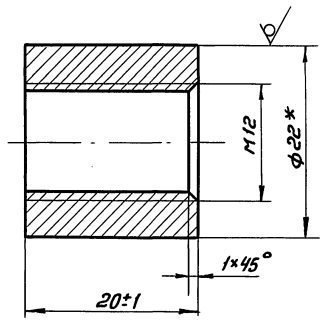

1.* Размер для справок

				3.604.2-5- 5-1.001.003		
Разраб.	Набатова			Втулка	Стадия: Р	Масса: 0,042 / Масштаб: 2:1
Пров.	Черепов				Лист	Листов 1
Н.контр.	Черепов			Круг В 22 ГОСТ 2590-88 / В Ст3сп ГОСТ 380-88	ГСПИ Министерство связи СССР	
Утв.	Райштейн					

Инв. № подл. | Подпись и дата | Взам. инв. №

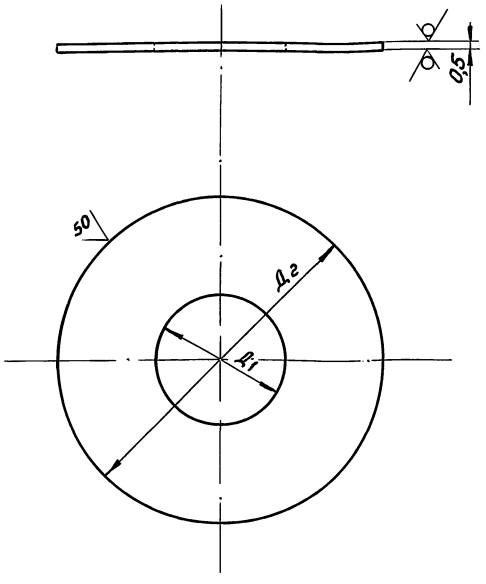

Обозначение	Размеры, мм		Масса
	Д1	Д2	кг
3.604.2-5-5-1.010.000	40±1	122±1	0,04
-01	60±1	152±1	0,068
-02	80±1	202±1	0,10

Инв.№ подл. | Подпись и дата | Взам. инв.№

Разраб.	Набатова		
Пров.	Черепов		
Н.контр.	Черепов		
Утв.	Ройштейн		

3.604.2-5-5-1.010.000

Прокладка

Лист медный холоднокатан. толщ. 0,5 мм ГОСТ 495-79*

Стадия	Масса	Масштаб
Р	см. табл	—
Лист	Листов 1	

ГСПИ Министерство связи СССР

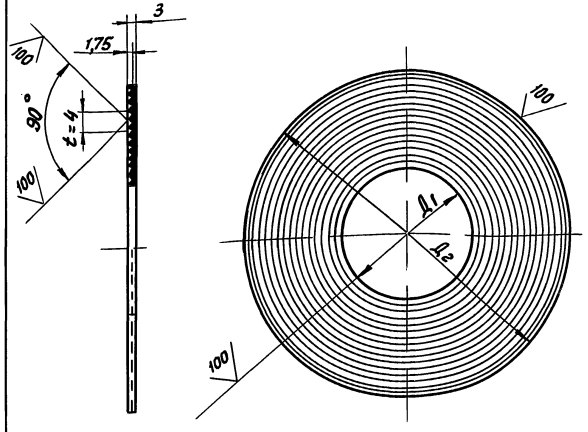

Обозначение	Размеры, мм		Масса
	Д1	Д2	кг
3.604.2-5-5-1.011.000	40±1	122±1	0,13
-01	60±1	152±1	0,52
-02	80±1	202±1	0,4

Инв.№ подл. | Подпись и дата | Взам. инв.№

Разраб.	Набатова		
Пров.	Черепов		
Н.контр.	Черепов		
Утв.	Ройштейн		

3.604.2-5-5-1.011.000

Прокладка

Свинец С3 ГОСТ 3778-77*Е

Стадия	Масса	Масштаб
Р	см. табл	—
Лист	Листов 1	

ГСПИ Министерство связи СССР

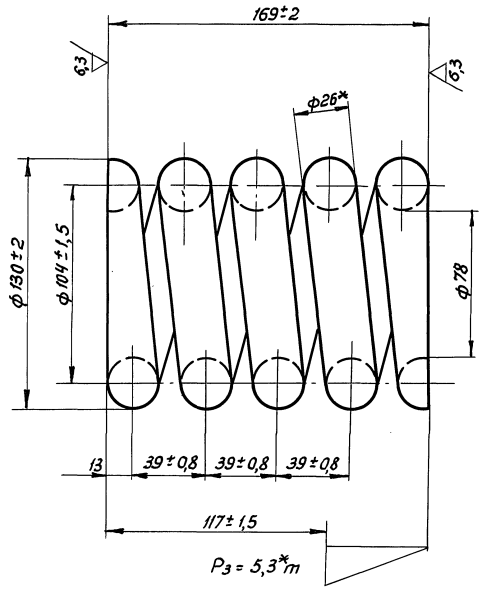

1. Пружина сжатия класс I, разряд 4 ГОСТ 13764-86
2. Направление навивки пружины – правое
3. n = 5 витков
4. HRC 43... 50
5. Длина развернутой детали 1640 ± 2 мм
6. Покрытие: Мет. Ц100
7. * Размер для справок

				3.604.2-5·5-1.009.000	
				Пружина	Стадия: Р; Масса: 6,3; Масштаб: 1:2
					Лист; Листов 1
Разраб.	Набатова			Круг В26 ГОСТ 2590-88 / 65С2ВА ГОСТ 14959-79	ГСПИ Министерство связи СССР
Пров.	Черепов				
Н.контр.	Черепов				
Утв.	Ройтштейн				

Инв. № подл. | Подпись и дата | Взам. инв. №

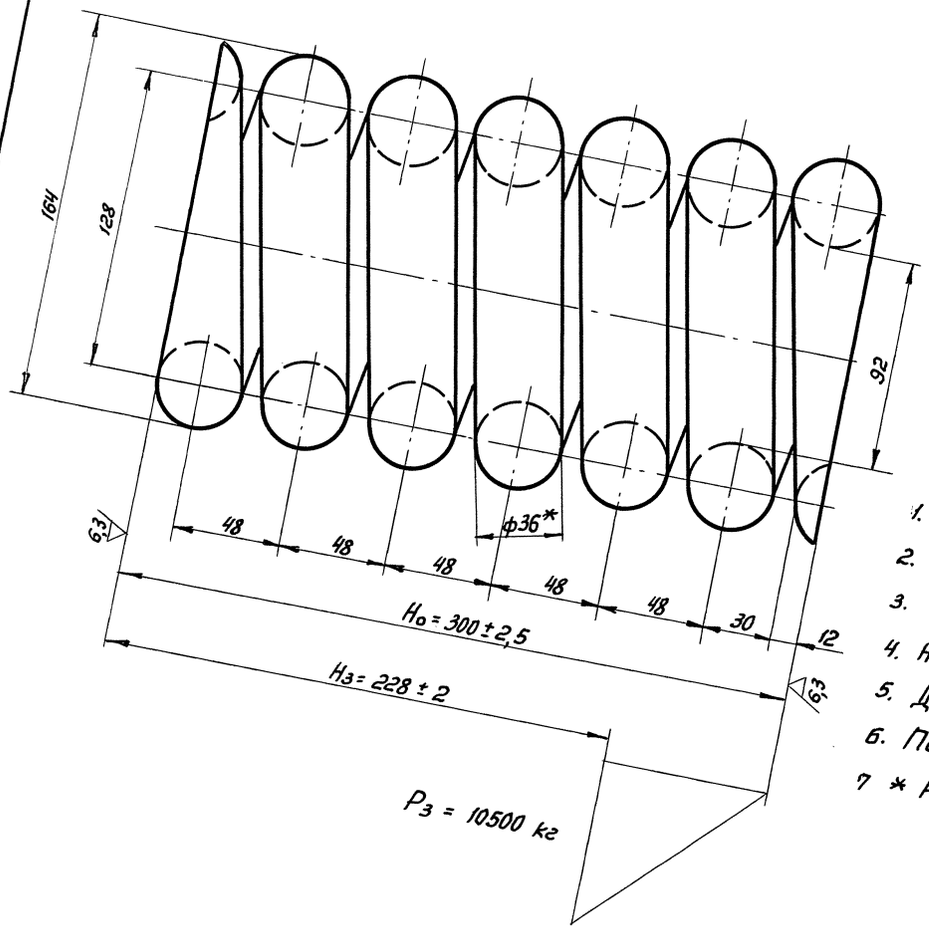

1. Пружина сжатия класс I, разряд 4 ГОСТ 13764-86.
2. Направление навивки пружины – правое
3. n = 6 витков
4. HRC 43... 50.
5. Длина развернутой детали: 2840 ± 2 мм.
6. Покрытие: мет. Ц100
7. * Размеры для справок

Инв. № подл. | Подпись и дата | Взам. инв. №

Разраб.	Набатова		
Пров.	Черепов		
Н. контр.	Черепов		
Утв.	Райтштейн		

3.604.2-5-5-1.009.000-01

Пружина

Стадия	Масса	Масштаб
Р	23	1:2

Лист | Листов 1

Круг В 36 ГОСТ 2590-88
65 С2 ВА ГОСТ 14959-79

ГСПИ Министерство связи СССР

25262-06 45

Формат	Зона	Поз.	Обозначение	Наименование	Кол.	Примечание
				Документация		
			3.604.2-5-5-1.005.002	Сборочный чертёж		
				Детали		
		1	3.604.2-5-5-1.005.005	Скоба	1	
				Стандартные изделия		
		2		Гайка М12-6Н.4.019	1	
				ГОСТ 5915-70		

Взам. инв. N | Подпись и дата | Инв. N подл.

Изм.	Лист	N докум.	Подп.	Дата
Разраб.		Набатова		
Провер.		Черепов		
Н. контр.		Черепов		
Утверд.		Рабцилевич		

3.604.2-5-5 - 1.005.002

Скоба

Лит.	Лист	Листов
		1

ГСПИ
Министерство связи
СССР

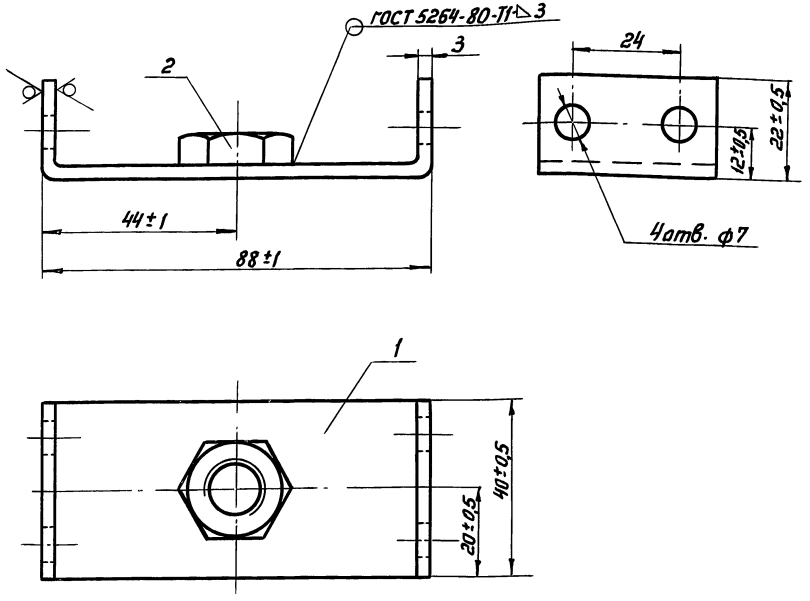

1. Электроды типа Э50А ГОСТ 9467-75
2. Покрытие: мет. Ц 100

				3.604.2-5-5-1.005.002 СБ	
Разраб.	Набатова			Скоба	Стадия: Р; Масса: 0,11; Масштаб: 1:1
Пров.	Черепов			Сборочный чертеж	Лист; Листов 1
Н.контр.	Черепов				ГСПИ Министерство связи СССР
Утв.	Ройтштейн				

Инв.№ подл. | Подпись и дата | Взам.инв.№

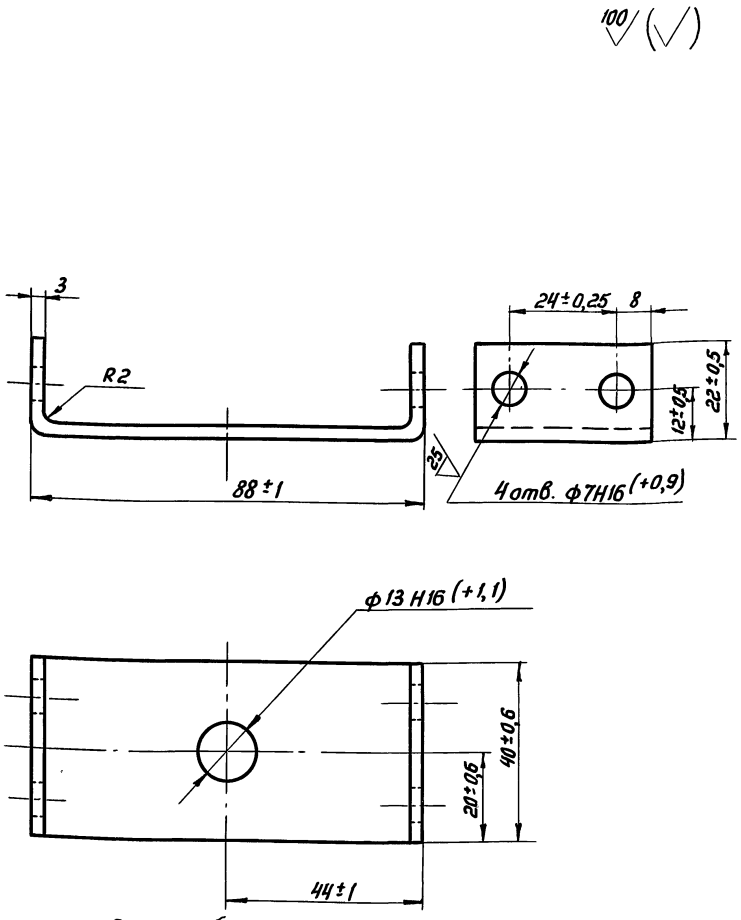

1. Длина развернутой детали: 108±2

				3.604.2-5-5-1.005.005	
Разраб.	Набатова			Скоба	Стадия: Р; Масса: 0,09; Масштаб: 1:1
Пров.	Черепов				Лист; Листов 1
Н.контр.	Черепов			Лист Б3 ГОСТ 19903-74	ГСПИ Министерство связи СССР
Утв.	Ройтштейн			В ст 3 сп ГОСТ 380-88	

Инв.№ подл. | Подпись и дата | Взам.инв.№

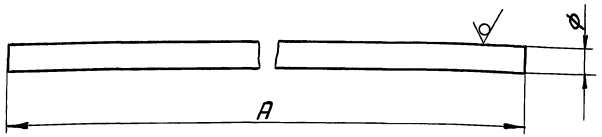

Обозначение	Размеры, мм		Масса
	A	ф	кг
3.604.2-5- 5-1.001.001	1355	30	7,4
-01	1375	40	13,5
-02	1464	45	18,3
-03	1485	50	22,9
-04	1570	60	34,8
-05	1620	65	42,1
-06	1640	70	49,6

Инв.№ подл. | Подпись и дата | Взам.инв.№

Разраб.	Набатова	3.604.2-5- 5-1.001.001	
Пров.	Черепов	Тяга	Стадия: Р; Масса: см. табл.; Масштаб: —
			Лист; Листов 1
Н.контр.	Черепов	Круг ф В ГОСТ 2590-88 / 10Г2С1-15 ГОСТ 19281-89	ГСПИ Министерство связи СССР
Утв.	Райтштейн		

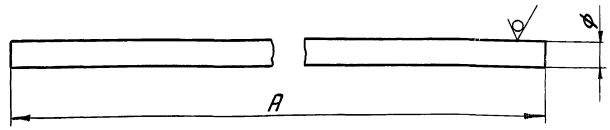

Обозначение	Размеры, мм		Масса
	A	ф	кг
3.604.2-5- 5-1.002.002	1175	30	6,5
-01	1195	40	11,7
-02	1265	45	15,8
-03	1425	50	22,0
-04	1510	60	33,5
-05	1600	65	41,6
-06	1610	70	48,8

Инв.№ подл. | Подпись и дата | Взам.инв.№

Разраб.	Набатова	3.604.2-5- 5-1.002.002	
Пров.	Черепов	Тяга	Стадия: Р; Масса: см. табл.; Масштаб: —
			Лист; Листов 1
Н.контр.	Черепов	Круг ф В ГОСТ 2590-88 / 10Г2С1-15 ГОСТ 19281-89	ГСПИ Министерство связи СССР
Утв.	Райтштейн		

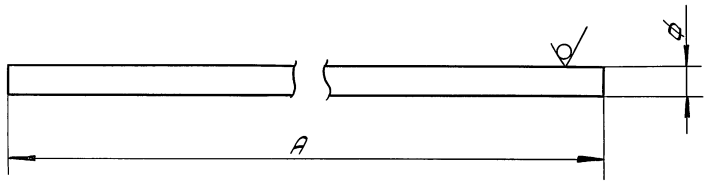

Обозначение	Размеры, мм		Масса кг
	A	ф	
3.604.2-5-5-2.001.001	1695	30	9,4
-01	1695	40	16,8
-02	1858	45	23,1
-03	1925	50	29,7
-04	2037	60	45,2
-05	2110	65	55,0
-06	2125	70	64,5

Инв.N подл. | Подпись и дата | Взам.инв.N

			3.604.2-5.5-2.001.001
			Т920
Разраб.	Набатова		Стадия: Р; Масса: см. табл.; Масштаб: —
Пров.	Черепов		Лист; Листов 1
Н.контр.	Черепов		Ф-В ГОСТ 2590-88 / 10Г2С1-15 ГОСТ 19281-89
Утв.	Ростилевич		ГСПИ Министерство связи СССР

100/(√)

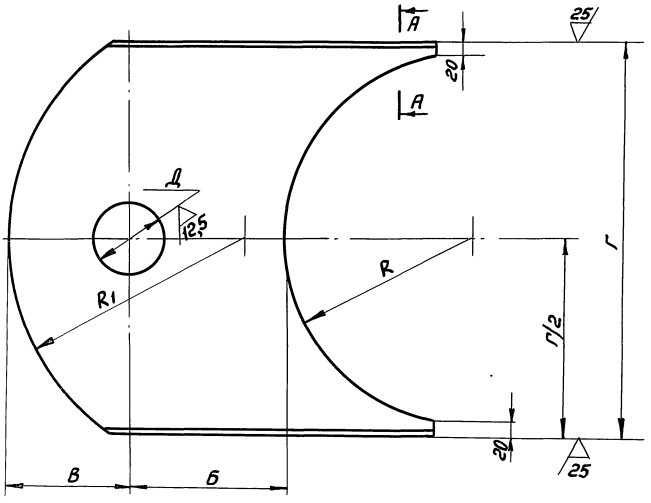

А-А

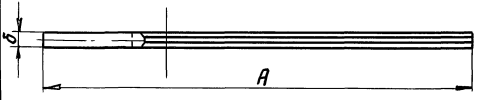

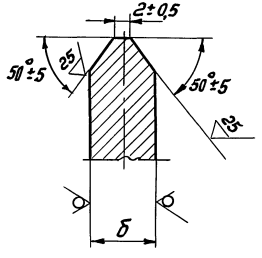

Обозначение	Размеры, мм								Масса кг
	А	Б	В	Г	Д	R	R_1	б	
3.604.2-5- 5-1.001.002	311	172	55	390	35	224	400	12	9,0
-01	400	170	90	446	55	224	400	12	9,3
-02	360	183	100	441	65	320	350	12	8,0
-03	530	170	130	486	80	223	335	16	20,4
-04	530	200	150	476	90	223	275	16	21,5
-05	620	210	160	531	115	246	325	20	32,0
-06	530	220	160	526	115	265	320	22	38,0

1. Отверстие Д растачивать в сборе после приварки бобышек черт. 3.604.2-5- 5-01.001.004

Инв. № подл. | Подпись и дата | Взам. инв. №

Разраб.	Набатова		
Пров.	Черепов		
Н. контр.	Черепов		
Утв.	Ройтштейн		

3.604.2-5- 5-1.001.002

Фасонка

Стадия	Масса	Масштаб
Р	см. табл.	—

Лист | Листов 1

Лист Б ГОСТ 19903-74
10Г2С1-15 ГОСТ 19281-89

ГСПИ Министерство связи СССР

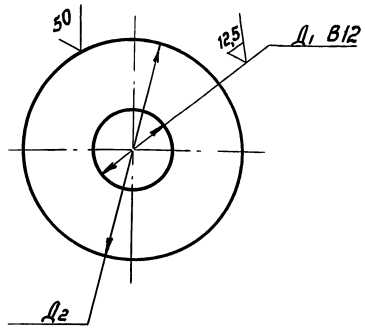

Обозначение	Размеры, мм			Масса
	S	Д1	Д2	кг
3.604.2-5- 5-1.001.004	6	35	80	0,20
-01	12	55	140	1,23
-02	18	65	160	2,40
-03	20	80	220	5,20
-04	24	90	260	8,85
-05	28	115	280	11,30

Разраб. Набатова	3.604.2-5- 5-1.001.004.		
Пров. Черепов	Бобышка	Стадия: Р	Масса: см. табл.	Масштаб: —
		Лист	Листов 1
Н.контр. Черепов	Лист Б ГОСТ 19903-74 10Г2С1-15 ГОСТ 19282-73	ГСПИ Министерство связи СССР	
Утв. Ройтштейн			

Инв.№ подл. | Подпись и дата | Взам.инв.№

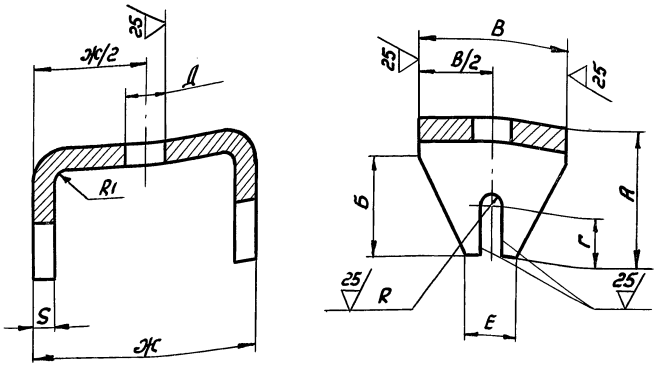

Обозначение	Размеры, мм											Масса
	А	Б	В	г	Д	Е	Ж	Длина развер. детали	R	R1	S	кг
3.604.2-5- 5-1.002.003	155	125	140	55	47	60	200	453	7	10	20	8,3
-01	155	125	140	55	47	60	200	453	9	10	20	8,3
-02	165	127	170	55	47	64	256	559	9	12,5	25	15,8
-03	165	101	170	55	47	64	256	559	9	12,5	25	15,8

Разраб. Набатова	3.604.2-5- 5-1.002.003		
Пров. Черепов	Скоба	Стадия: Р	Масса: см. табл.	Масштаб: —
		Лист	Листов 1
Н.контр. Черепов	Лист Б ГОСТ 19903-74 10Г2С1-15 ГОСТ 19281-89	ГСПИ Министерство связи СССР	
Утв. Ройтштейн			

Инв.№ подл. | Подпись и дата | Взам.инв.№

100 (V)

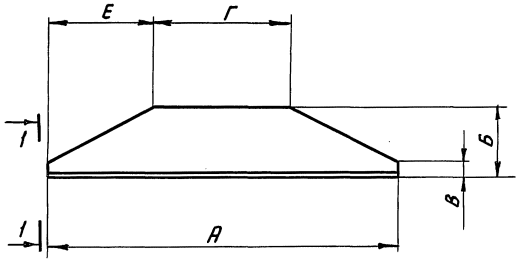

Обозначение	Размеры, мм							Масса
	А	Б	В	Г	Е	S	S1	кг
3.604.2-5- 5-1.003.001	275-1,0	77	20	139	68	14	4	1,75
-01	300±5	76	20	130	85	14	4	1,8
-02	270	75	20	134	68	14	4	1,8
-03	390±1	87	20	140	125	14	4	2,6
-04	420±5,0	85	20	164	128	20	8	4,8
-05	470±5,0	108	20	170	130	20	8	6,2
-06	460-5,0	107	20	220	120	24	10	9,2

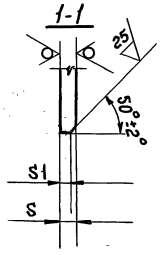

Инв. № подл. | Подпись и дата | Взам. инв. №

Разраб.	Набатова		
Пров.	Черепов		
Н. контр.	Черепов		
Утв.	Райштейн		

3.604.2-5. 5-1.003.001

Полка Т

Стадия	Масса	Масштаб
Р	см. табл.	—
Лист	Листов 1	

Лист Б ГОСТ 19903-74
10Г2С1-15 ГОСТ 19281-89

ГСПИ Министерство связи СССР

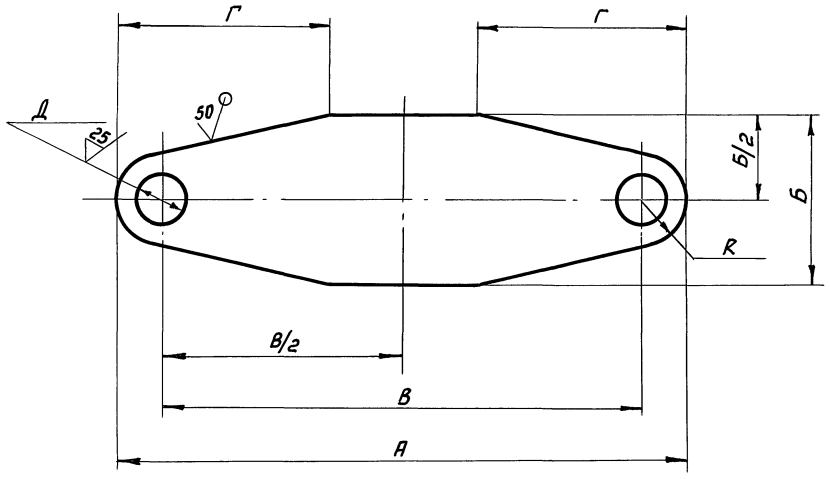

Обозначение	Размеры, мм								Масса кг
	А	Б	В	Г	Д	R			
3.604.2-5- 5-1.003.002	490	160	420+10	167	34+0,5	35			6,8
-01	570	160	490-1,55	210	44±0,5	40			7,62
-02	590	160	490-1,55	228	48+0,5	50			8,0
-03	650	190	540	255	54	55			9,0
-04	660	190	540	248	64	60			10,3
-05	770	240	600-1,55	300	69	85			15,5
-06	750	240	600	265	74	75			15,8

Инв. N подл. | Подпись и дата | Взам. инв. N

		3.604.2-5. 5-1.003.002	
Разраб.	Набатова	Полка II	Стадия: Р; Масса: см. табл.; Масштаб: —
Провер.	Черепов		Лист; Листов 1
Н. контр.	Черепов	Лист Б 14 ГОСТ 19903-74 10Г2С1-15 ГОСТ 19281-89	ГСПИ Министерство связи СССР
Утв.	Райштейн		

100 (√)

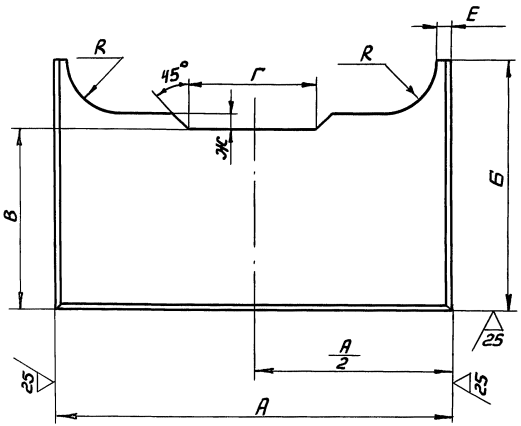

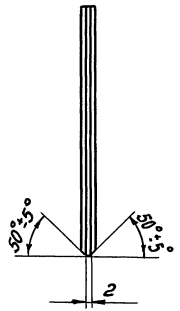

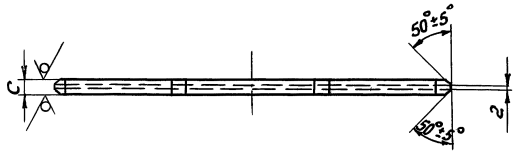

Обозначение	Размеры, мм								Масса
	А	Б	В	Г	Е	Ж	С	R	кг
3.604.2-5-5-1.003.003	390.1,0	200	130	135	10	20	6	50	2,8
-01	446	200	130	140	10	20	8	50	4,0
-02	441	290	190	135	10	20	10	100	8,4
-03	486	300	188	157	15	20	16	92	14,0
-04	476	302	214	170	15	20	16	66	16,7
-05	531	352	234	226	20	20	20	96	24,0
-06	526	320	238	215	20	20	25	62	26,9

Инв. № подл. | Подпись и дата | Взам. инв. №

Разраб.	Набатова		
Пров.	Черепов		
Н. контр.	Черепов		
Утв.	Ройтштейн		

3.604.2-5-5-1.003.003

Стенка

Стадия	Масса	Масштаб
Р	см. табл.	—
Лист	Листов 1	

Лист Б ГОСТ 19903-74
10Г2С1-15 ГОСТ 19281-89

ГСПИ Министерство связи СССР

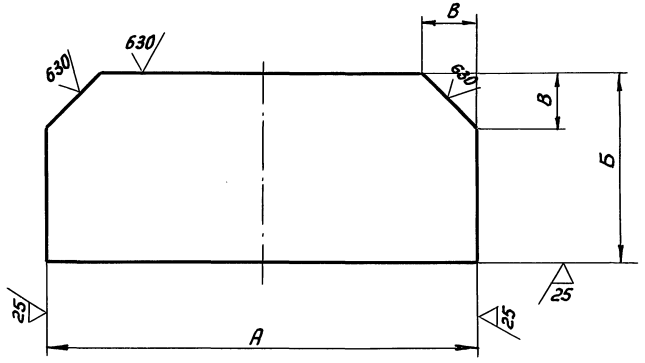

Обозначение	Размеры, мм					Масса кг
	А	Б	В	S		
3.604.2-5- 5-1.003.004	120	76	25	6		0,4
-01	120	76	25	8		0,56
-02	160	75	25	8		0,8
-03	180	87	25	8		1,0
-04	200	87	25	10		1,4
-05	220	110	25	8		1,6
-06	220	107	25	8		1,5

Инв. N подл. | Подпись и дата | Взам. инв. N

Разраб.	Набатова		
Пров.	Черепов		
Н. контр.	Черепов		
Утв.	Ройштейн		

3.604.2-5- 5-1.003.004

Ребро

Стадия	Масса	Масштаб
Р	см. табл.	—
Лист	Листов 1	

Лист Б ГОСТ 19903-74
10Г2С1-15 ГОСТ 19281-89

ГСПИ Министерство связи СССР

25262-06 SS

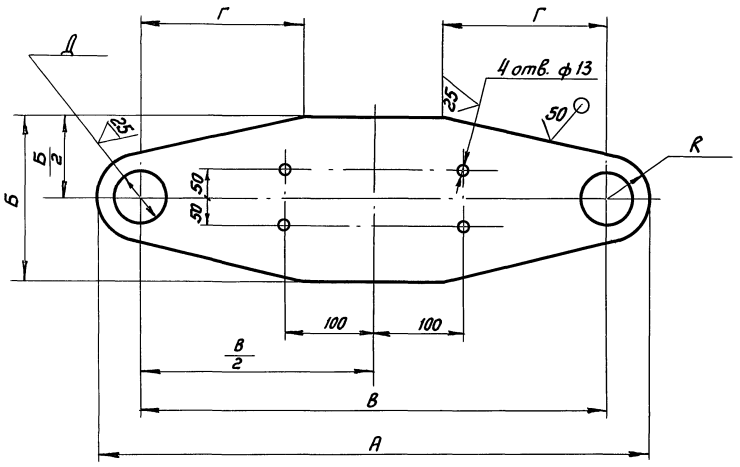

Обозначение	Размеры в мм						Масса
	А	Б	В	Г	Д	R	кг
3.604.2-5-5-1.004.001	400	160	420	167	34±0,5	35	6,8
-01	570	160	490	210	44±0,5	40	7,62
-02	590	160	490	228	48±0,5	50	8,0
-03	650	190	540	255	54	55	9,0
-04	660	190	540	248	64	60	10,3
-05	770	240	600	300	69	85	15,5
-06	750	240	600	265	74	75	15,8

Инв.№ подл. | Подпись и дата | Взам.инв.№

Разраб.	Набатова		
Провер.	Черепов		
Н.контр.	Черепов		
Утв.	Ройтштейн		

3.604.2-5-5-1.004.001

Полка III

Стадия	Масса	Масштаб
Р	см. табл.	—
Лист	Листов 1	

Лист Б14 ГОСТ 19903-74
10Г2С1-15 ГОСТ 19281-89

ГСПИ Министерство связи СССР

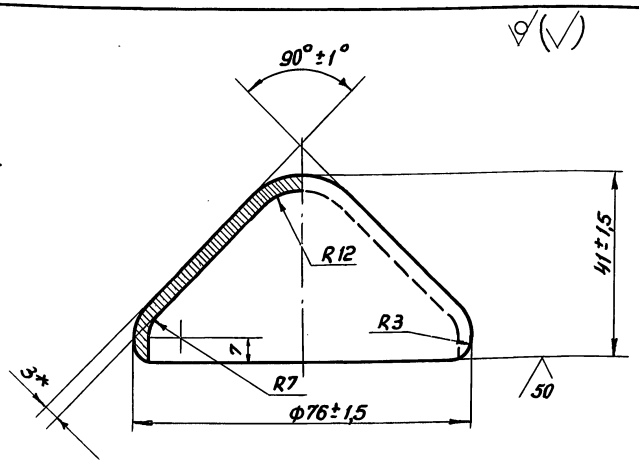

1* Размер для справок

Разраб. Набатова		3.604.2-5-5-1.006.001	
Пров. Черепов		Колпачок	Стадия: Р; Масса: 0,23; Масштаб: 1:1; Лист; Листов 1
Н. контр. Черепов		Лист ДЛРНМЗ М1 ГОСТ 495-77	ГСПИ Министерство связи СССР
Утв. Райштейн			

Инв. № подл. | Подпись и дата | Взам. инв. №

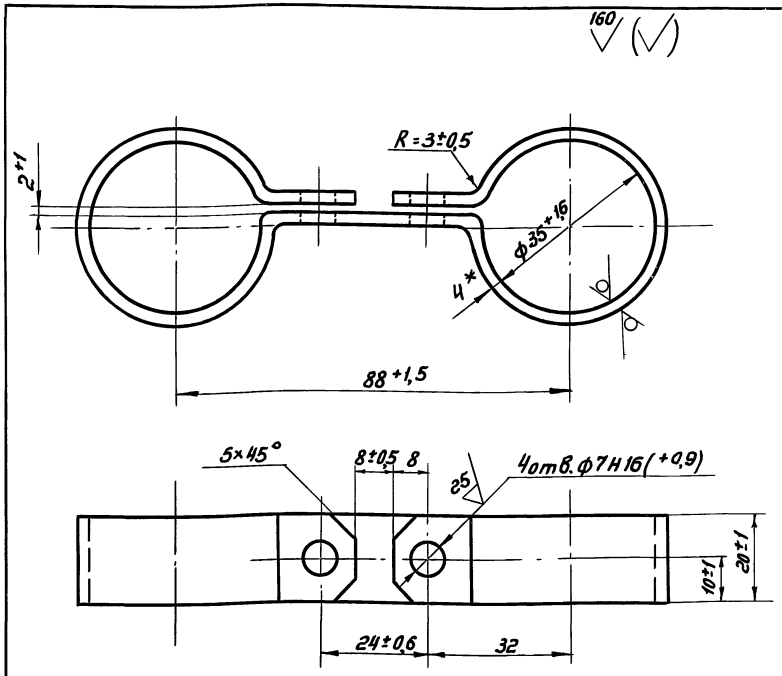

1. Покрытие: Мет. Ц100
2. Длина развернутой детали: 300±2 мм.
3* Размер для справок

Разраб. Набатова		3.604.2-5-5-1.005.003	
Пров. Черепов		Обжимка	Стадия: Р; Масса: 0,19; Масштаб: 1:1; Лист; Листов 1
Н. контр. Черепов		Лист Б4 ГОСТ 19903-74 / ВСт3сп ГОСТ 14637-89	ГСПИ Министерство связи СССР
Утв. Райштейн			

Инв. № подл. | Подпись и дата | Взам. инв. №

100 / (√)

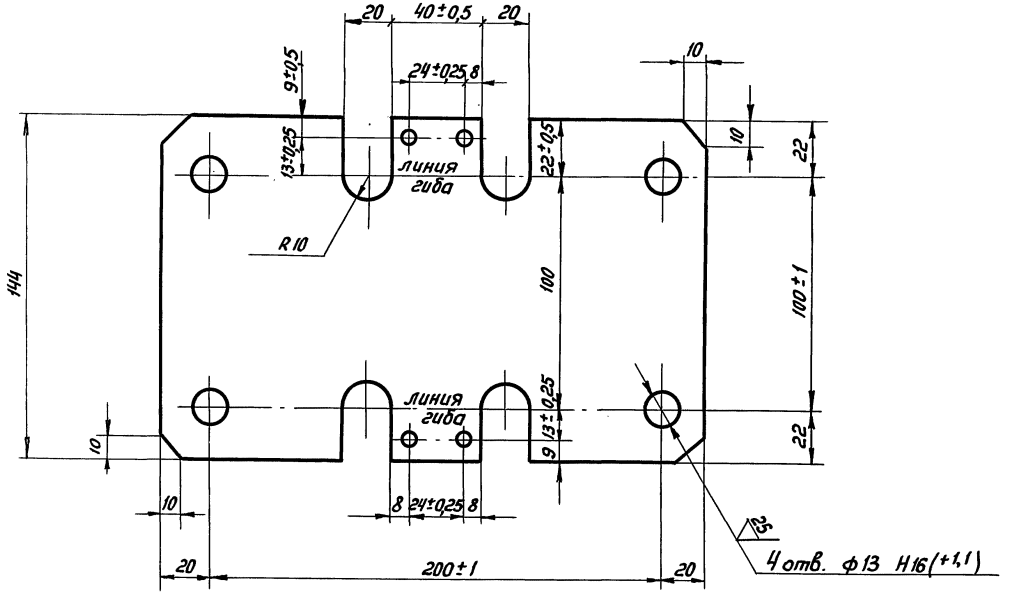

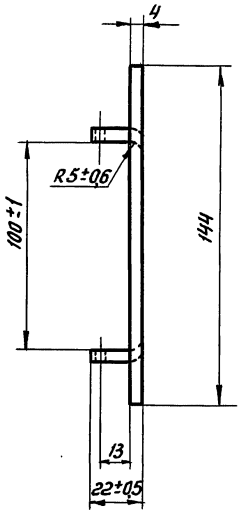

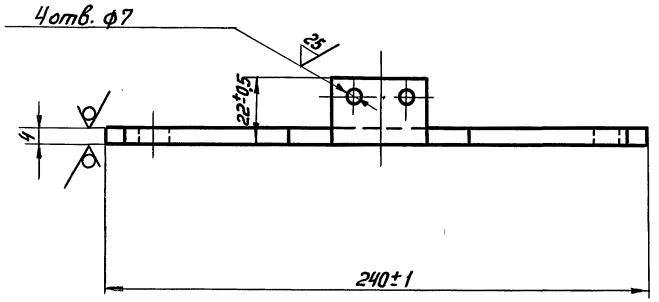

1. Покрытие: Мет. Ц 100

				3.604.2-5. 5-1.005.004	
				Обойма	Стадия: Р; Масса: 1,05; Масштаб: 1:2
					Лист; Листов 1
Разраб.	Набатова			Лист Б4 ГОСТ 19903-74 / Вст3сп ГОСТ 14637-89	ГСПИ Министерство связи СССР
Пров.	Черепов				
Н. контр.	Черепов				
Утв.	Райтштейн				

Инв.№ подл. | Подпись и дата | Взам. инв. №

25262-06 58

25/(√)

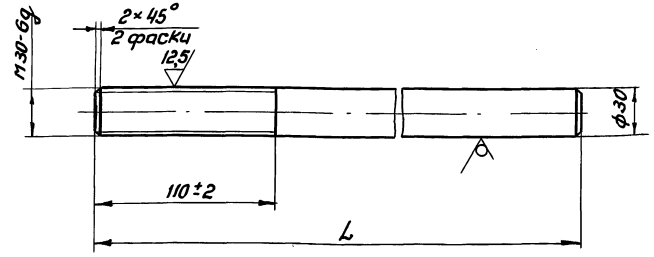

Обозначение	L мм	Масса кг
3.604.2-5- 5-1.007.002	225	1,25
-01	365	2,15

1. Покрытие: Хим. Ц9

Разраб.	Набатова		
Пров.	Черепов		
Н. контр.	Черепов		
Утв.	Ройтштейн		

3.604.2-5- 5-1.007.002

Шпилька

Стадия	Масса	Масштаб
Р	см. табл.	1:2,5
Лист	Листов 1	

Круг В30 ГОСТ 2590-88 / 10Г2С1-15 ГОСТ 19281-73

ГСПИ Министерство связи СССР

25/(√)

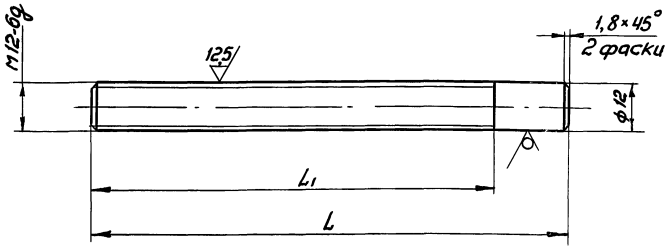

Обозначение	Размеры, мм		Масса
	L	L1	кг
3.604.2-5- 5-1.006.002	70	25	0,20
-01	230	195	0,06

Разраб.	Набатова		
Пров.	Черепов		
Н. контр.	Черепов		
Утв.	Ройтштейн		

3.604.2-5. 5-1.006.002

Шпилька

Стадия	Масса	Масштаб
Р	см. табл.	1:2
Лист	Листов 1	

Круг В12 ГОСТ 2590-88 / ВСт.3сп5 ГОСТ 535-88

ГСПИ Министерство связи СССР

Инв. № подл. | Подпись и дата | Взам. инв. №

25 (V)

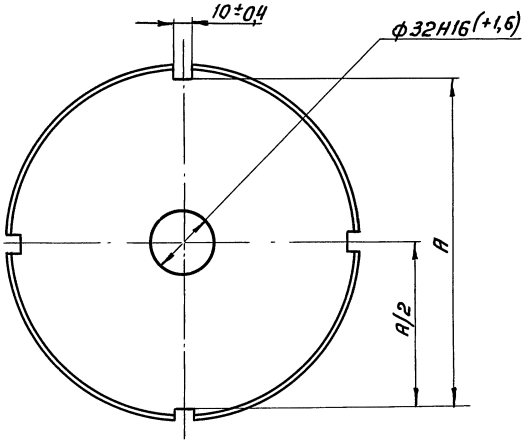

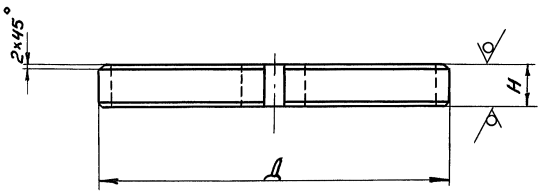

Обозначение	Размеры, мм			Масса
	А	И	Д	кг
3.604.2-5-5-1.007.001	128	12	140	1,36
-01	158	20	170	3,42
-02	208	20	220	5,8

Инв. № подл. | Подпись и дата | Взам. инв. №

Разраб.	Набатова		
Пров.	Черепов		
Н. контр.	Черепов		
Утв.	Райштейн		

3.604.2-5. 5-1.007.001

Тарелка

Стадия	Масса	Масштаб
Р	см. табл.	—

Лист	Листов 1

Лист В ГОСТ 19903-74
10Г2С1-15 ГОСТ 19281-89

ГСПИ
Министерство связи СССР

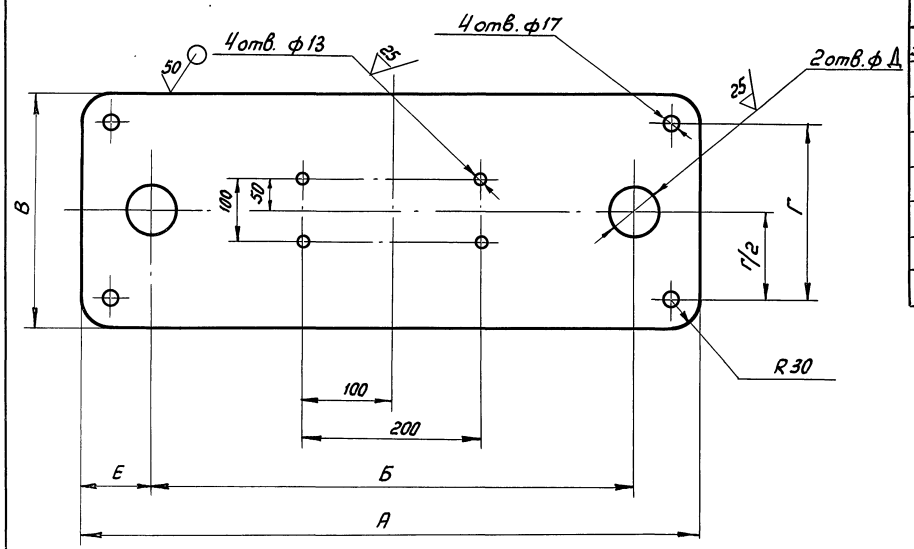

Обозначение	Размеры мм						Масса
	А	Б	В	Г	Д	Е	кг
3.604.2-5- 5-2.002.011	490	420	160	100	34±0,5	35	8,6
-01	570	490	160	100	44±0,5	40	10,3
-02	590	490	160	100	48±0,5	50	10,4
-03	650	540	190	130	54+0,6	55	13,0
-04	660	540	190	130	64+0,6	60	12,9
-05	770	600	240	180	69	86	20,3
-06	750	600	240	180	74	75	19,0

Взам. инв.№ | Подпись и дата | Инв.№ подл.

Разраб.	Набатова		
Пров.	Черепов		
Н. контр.	Черепов		
Утв.	Ройтштейн		

3.604.2-5. 5-2.002.011

Полка III

Стадия	Масса	Масштаб
Р	см. табл.	—
Лист	Листов 1	

Лист Б14 ГОСТ 19903-74
10Г2С-1-15 ГОСТ 19281-89

ГСПИ Министерство связи СССР

gost.e-ecolog.ru