ТИПОВЫЕ КОНСТРУКЦИИ, ИЗДЕЛИЯ И УЗЛЫ ЗДАНИЙ И СООРУЖЕНИЙ

СЕРИЯ
3.604.2-5.

УНИФИЦИРОВАННЫЕ ЭЛЕМЕНТЫ КОНСТРУКЦИЙ МАЧТ.

ЭЛЕМЕНТЫ ОТТЯЖЕК.

ВЫПУСК 4

НАТЯЖНЫЕ ПРИСПОСОБЛЕНИЯ.

ЧЕРТЕЖИ КМД.

25262-05

Отпускная цена
на момент реализации
указана
в счет-накладной

НАСТОЯЩАЯ ДОКУМЕНТАЦИЯ НЕ ПОДЛЕЖИТ ПРЯМОЙ ПЕРЕДАЧЕ НА ЗАВОД-ИЗГОТОВИТЕЛЬ И МОЖЕТ БЫТЬ ИСПОЛЬЗОВАНА В КАЧЕСТВЕ СПРАВОЧНОГО МАТЕРИАЛА ПРИ РАЗРАБОТКЕ КОНКРЕТНОГО ПРОЕКТА (ПИСЬМО РОССТРОЯ ОТ 19.07.2004 № ВА-3602/06)

gost.e-ecolog.ru

ТИПОВЫЕ КОНСТРУКЦИИ, ИЗДЕЛИЯ И УЗЛЫ ЗДАНИЙ И СООРУЖЕНИЙ

СЕРИЯ
3.604.2-5

УНИФИЦИРОВАННЫЕ ЭЛЕМЕНТЫ КОНСТРУКЦИЙ МАЧТ

ЭЛЕМЕНТЫ ОТТЯЖЕК

ВЫПУСК 4

НАТЯЖНЫЕ ПРИСПОСОБЛЕНИЯ

ЧЕРТЕЖИ КМД

Разработаны:

ГСПИ Министерство связи СССР
Директор института И.В.Логинов
Главный инженер проекта Б.В.Смирнов

ЦНИИПроектстальконструкция им.Мельникова
Арендное предприятие
Директор института В.В.Ларионов
Главный инженер проекта Б.В.Остроумов

Утверждены Министерством Связи СССР Экспертное заключение от 15 августа 1991г
Введены в действие с 01.12.91
ГСПИ Мин. Связи СССР
приказ от 20 августа 1991 г. №90

Обозначение	Наименование	Стр.
3.604.2-5.4.01.00.000	Приспособление натяжное	3
3.604.2-5.4.01.00.000СБ	Приспособление натяжное сборочный чертеж	5
3.604.2-5.4.01.01.000	Траверса	7
3.604.2-5.4.01.01.000 СБ	Траверса. Сборочный чертеж	8
3.604.2-5.4.01.01.001	Фланец	9
3.604.2-5.4.01.01.004	Упор	10
3.604.2-5.4.01.02.000	Тяга	11
3.604.2-5.4.01.02.000СБ	Тяга. Сборочный чертеж	12
3.604.2-5.4.01.02.001	Щека	13
3.604.2-5.4.01.02.002	Планка	13
3.604.2-5.4.01.02.003	Винт	14
3.604.2-5.4.01.00.001	Валик	15
3.604.2-5.4.01.00.002	Балка	16
3.604.2-5.4.01.00.003	Упор	17
3.604.2-5.4.01.00.004	Балка	18
3.604.2-5.4.01.00.005	Планка	19
3.604.2-5.4.02.00.000	Приспасабление натяжное	20
3.604.2-5.4.02.00.000СБ	Приспасабление натяжное сварочный чертеж	22
3.604.2-5.4.02.00.001	Упор	24
3.604.2-5.4.03.00.000	Приспасабление натяжное	25
3.604.2-5.4.03.00.000СБ	Приспасабление натяжное сварочный чертеж	28
3.604.2-5.4.03.01.000	Траверса	30
3.604.2-5.4.03.01.000СБ	Траверса. Сварочный чертеж	31
3.604.2-5.4.03.01.003	Планка	32
3.604.2-5.4.03.01.004	Фланец	32
3.604.2-5.4.03.01.005	Упор	33

Обозначение	Наименование	Стр.
3.604.2-5.4.03.02.000	Тяга	34
3.604.2-5.4.03.02.000СБ	Тяга. Сборочный чертеж	35
3.604.2-5.4.03.02.001	Винт	36
3.604.2-5.4.03.02.002	Планка	37
3.604.2-5.4.03.00.001	Балка	38
3.604.2-5.4.03.00.002	Балка	39
3.604.2-5.4.03.00.003	Планка	40
3.604.2-5.4.03.00.004	Упор	41
3.604.2-5.4.04.00.000	Приспасабление натяжное	42
3.604.2-5.4.04.00.000СБ	Приспасабление натяжное сварочный чертеж	46
3.604.2-5.4.04.01.000	Траверса	48
3.604.2-5.4.04.01.000СБ	Траверса. Сборочный чертеж	49
3.604.2-5.4.04.01.004	Планка	50
3.604.2-5.4.04.02.000	Кронштейн нижний	51
3.604.2-5.4.04.02.000СБ	Кронштейн нижний сборочный чертеж	52
3.604.2-5.4.04.02.002	Планка	53
3.604.2-5.4.04.03.000	Кронштейн верхний	54
3.604.2-5.4.04.03.000СБ	Кронштейн верхний сборочный чертеж	55
3.604.2-5.4.04.00.002	Балка задняя	56
3.604.2-5.4.04.00.003	Планка	57
3.604.2-5.4.04.00.004	Балка средняя	58
3.604.2-5.4.04.00.005	Планка дамкратная	59

Изм.	Лист	N докум.	Подпись	Дата
Разработал		Тадорова		
Проверил		Вяжлинский		
Рук. бриг.		Рыбакова		
Н. контр.		Клейменов		
Утвердил		Остроумов		

3.604.2-5.4

Содержание

Лит.	Лист	Листов
		1

ЦНИИпроектстальконструкция им. Мельникова

Инв. N подл. | Подпись и дата | Взам. инв. N | Инв. N дубл. | Подпись и дата

Формат	Зона	Поз.	Обозначение	Наименование	Кол.	Примеч.
				Документация		
А3			3.604.2-5.4.01.00.000 СБ	Сборочный чертеж		
			3.604.2-5.10-ТУ	Технические условия		
			3.604.2-ЭД5.10-ТУ	Технические условия		
				Детали		
А3		1	3.604.2-5.4.01.00.001	Валик	2	
А3		2	3.604.2-5.4.01.00.002	Балка	2	
				Стандартные изделия		
		3		Динамометр ДПУ-10-2	2	
				ГОСТ 13837-79		
				Болты ГОСТ 7798-70		
		4		М10×45.46.019	8	
		5		М12×80.46.019	4	
		6		М16×45.46.019	16	
				Гайки ГОСТ 5915-70		
		7		М10.5.019	8	
		8		М12.5.019	4	
		9		М16.5.019	16	
				Шайбы ГОСТ 6402-70		
		10		10.65Г.019	8	
		11		12.65Г.019	4	
		12		16.65Г.019	16	
		13		Шайба 12.01.019	4	
				ГОСТ 11371-78		

Инв.N подл. | Подпись и дата | Взам.инв.N | Инв.N дубл. | Подпись и дата

Изм	Лист	N докум.	Подпись	Дата
Разработал	Товорова			
Проверил	Вяжлинский			
Рук.бриг.	Рыбакова			
Н.контр.	Клейменов			
Утвердил	Остроумов			

3.604.2-5.4.01.00.000

Приспособление натяжное

Лит.	Лист	Листов
	1	3

ЦНИИпроектстальконструкция им. Мельникова

Формат А4

Формат	Зона	Поз.	Обозначение	Наименование	Кол.	Примеч.
			Переменные данные	для исполнения		
				3.604.2-5.4.01.00.000		
				Сборочные единицы		
А3		14	3.604.2-5.4.01.01.000	Траверса	2	
А3		15	3.604.2-5.4.01.02.000	Тяга	2	
				Детали		
А3		16	3.604.2-5.4.01.00.001-01	Валик	2	
А3		17	3.604.2-5.4.01.00.003	Упор	2	
А3		18	3.604.2-5.4.01.00.004	Балка	2	
А3		19	3.604.2-5.4.01.00.005	Планка	2	
				Стандартные изделия		
		20		Гайка М20.5.019	2	
				ГОСТ 5915-70		
		21		Шайба 20.01.019	2	
				ГОСТ 11371-78		
				3.604.2-5.4.01.00.000-01		
				Сборочные единицы		
А3		14	3.604.2-5.4.01.01.000	Траверса	2	
А3		15	3.604.2-5.4.01.02.000-01	Тяга	2	
				Детали		
А3		16	3.604.2-5.4.01.00.001-01	Валик	2	
А3		17	3.604.2-5.4.01.00.003-01	Упор	2	
А3		18	3.604.2-5.4.01.00.004	Балка	2	
А3		19	3.604.2-5.4.01.00.005	Планка	2	
				Стандартные изделия		
		20		Гайка М20.5.019	2	
				ГОСТ 5915-70		
		21		Шайба 20.01.019	2	
				ГОСТ 11371-78		

Инв.N подл. | Подпись и дата | Взам.инв.N | Инв.N дубл. | Подпись и дата

Изм	Лист	N докум	Подпись	Дата

3.604.2-5.4.01.00.000

Лист 2

Формат	Зона	Поз.	Обозначение	Наименование	Кол.	Прим.
				3.604.2-5.4.01.00.000-02		
				Сборочные единицы		
А3		14	3.604.2-5.4.01.01.000-01	Траверса	2	
А3		15	3.604.2-5.4.01.02.000-02	Тяга	2	
				Детали		
А3		16	3.604.2-5.4.01.00.001-02	Валик	2	
А3		17	3.604.2-5.4.01.00.003-02	Упор	2	
А3		18	3.604.2-5.4.01.00.004-01	Балка	2	
А3		19	3.604.2-5.4.01.00.005-01	Планка	2	
				Стандартные изделия		
		20		Гайка М24.05.019	2	
				ГОСТ 5915-70		
		21		Шайба 24.01.019	2	
				ГОСТ 11371-78		

Инв.N подл. | Подпись и дата | Взам.инв.N | Инв.N дубл. | Подпись и дата

Изм	Лист	N докум.	Подпись	Дата	3.604.2-5.4.01.00.000	Лист 3

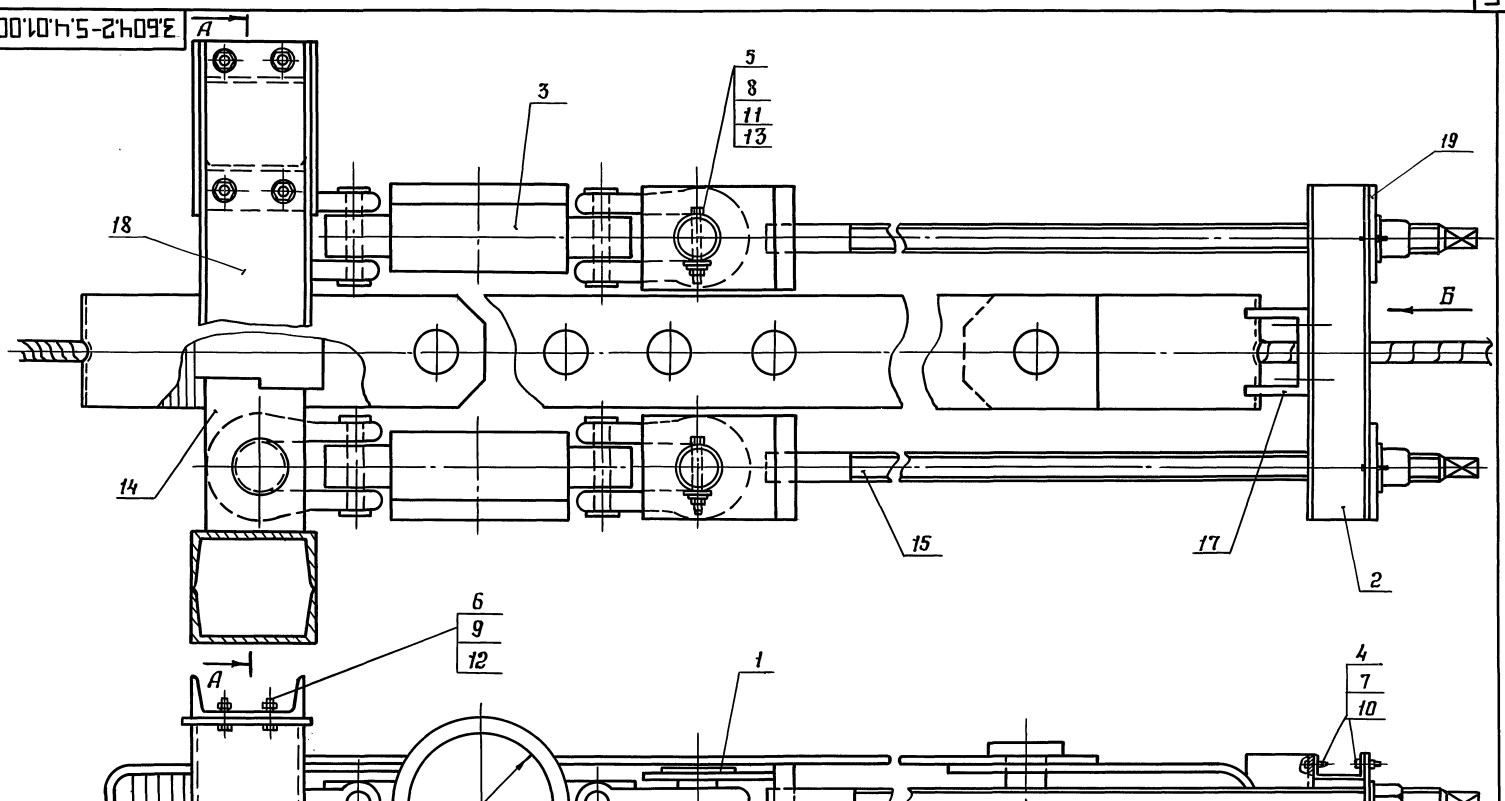

Изм.	Лист	N- докум.	Подп.	Дата
Разработал		Гысенков		
Проверил		Важлинский		
Т. контр.				
Рук. брит.		Рыбакова		
Н. контр.		Клейменов		
Утвердил		Остроумов		

3.604.2-5.4.01.00.000 СБ

Приспособление натяжное

Сборочный чертеж

Лит.	Масса	Масштаб
	см. табл.	——

Лист 1 Листов 2

ЦНИИпроектстальконструкция им. Мельникова

25262-05 6 формат А3

Инв. N подл. | Подп. и дата | Взам. инв. N | Инв. N дубл. | Подп. и дата

А–А

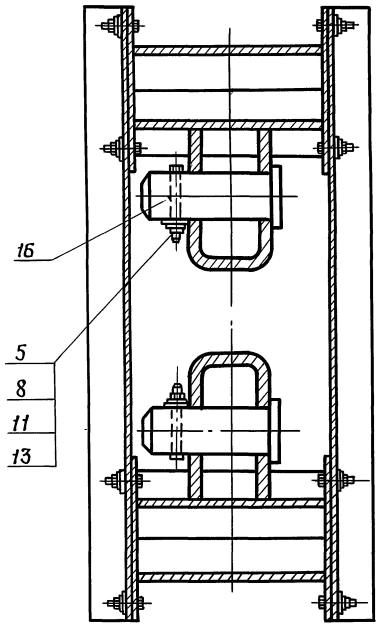

Вид Б

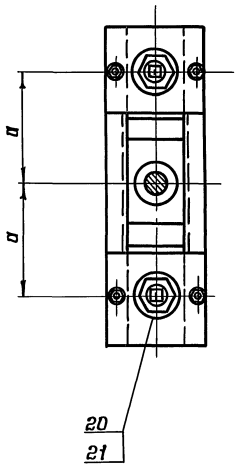

Обозначение	Размер мм a	Масса кг
3.604.2-5.4.01.00.000	125	97,9
3.604.2-5.4.01.00.000-01	125	98,7
3.604.2-5.4.01.00.000-02	125	100,0

Масса натяжных приспособлений дана без массы динамометров.

Формат	Зона	Позиция	Обозначение	Наименование	Кол.	Прим.
				Документация		
А3			3.604.2-5.4.01.01.000 СБ	Сборочный чертеж		
				Детали		
А4		1	3.604.2-5.4.01.01.001	Фланец	2	
Б Ч		2	3.604.2-5.4.01.01.002	Швеллер 14П ГОСТ 8240-89 / ВСт3сп5 ГОСТ 535-88	2	1,85 кг
				δ=150 h 14		
Б Ч		3	3.604.2-5.4.01.01.003	Лист 5Б-ПН-НО ГОСТ 19903-74 / ВСт3сп5 ГОСТ 14637-89	2	0,3 кг
				150×50 h 14		
				Переменные данные для исполнения		
				3.604.2-5.4.01.02.000		
				Детали		
А3		4	3.604.2-5.4.01.01.004	Упор	1	
				3.604.2-5.4.01.02.000-01		
				Детали		
А3		4	3.604.2-5.4.01.01.004-01	Упор	1	
				3.604.2-5.4.01.02.000-02		
				Детали		
А3		4	3.604.2-5.4.01.01.004-02	Упор	1	

Инв. № подл. | Подп. и дата | Взам. инв. № | Инв. № дубл. | Подп. и дата

Изм.	Лист	№ докум.	Подп.	Дата
Разработал		Тодорова		
Проверил		Вяжлинский		
Рук. бриг.		Рыбакова		
Н. контр.		Клейменов		
Утвердил		Остроумов		

3.604.2-5.4.01.01.000

Траверса

Лит.	Лист	Листов
	1	2

ЦНИИпроектстальконструкция им. Мельникова

Формат А4

Формат	Зона	Позиция	Обозначение	Наименование	Кол.	Прим.
				3.604.2-5.4.01.02.000-03		
				Детали		
А3		4	3.604.2-5.4.01.01.004-03	Упор	1	
				3.604.2-5.4.01.02.000-04		
				Детали		
А3		2	3.604.2-5.4.01.01.004-04	Упор	1	
				3.604.2-5.4.01.02.000-05		
				Детали		
А3		2	3.604.2-5.4.01.01.004-05	Упор	1	

Инв. № подл. | Подп. и дата | Взам. инв. № | Инв. № дубл. | Подп. и дата

Изм.	Лист	№ докум.	Подп.	Дата

3.604.2-5.4.01.01.000

Лист 2

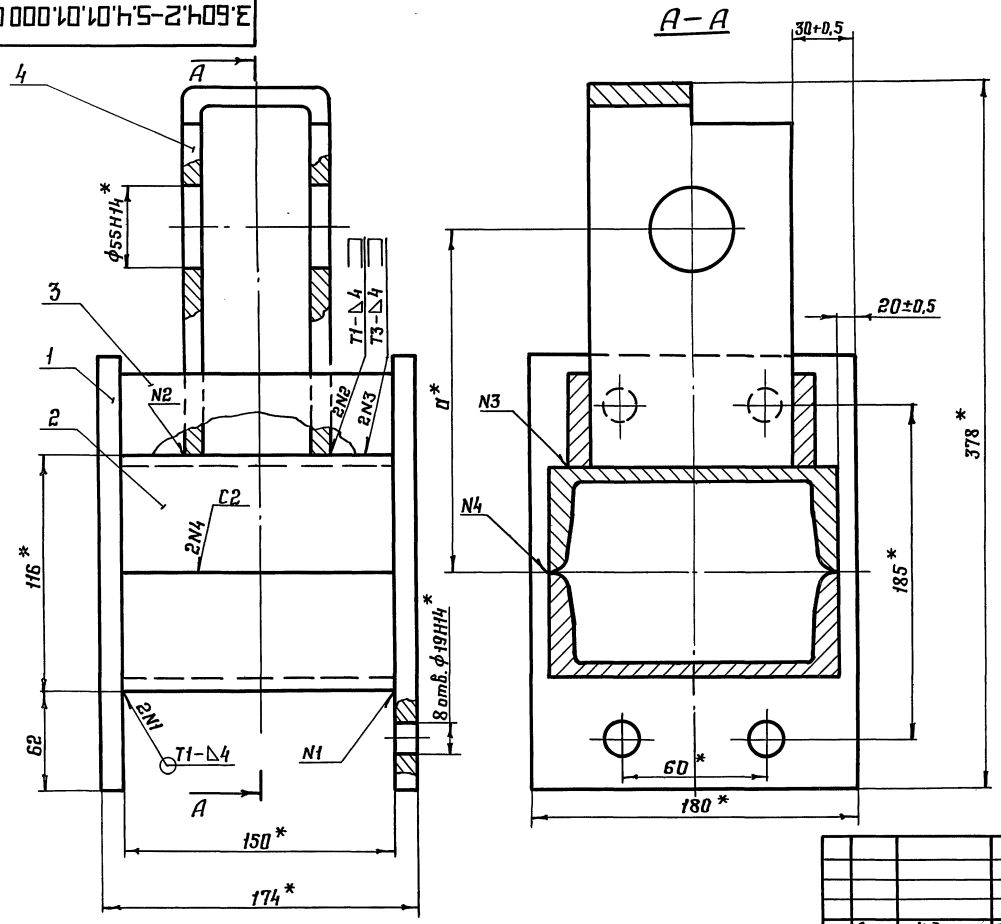

Обозначения	Размеры в мм	Масса
	d	кг
3.604.2-5.4.01.01.000	158	14,2
-01	150,5	15,8
-02	155,5	15,85
-03	160,5	15,85
-04	155,5	15,75

1. Сварные швы по ГОСТ 5264-80. Электроды типа Э-46 ГОСТ 9467-75.
2. Покрытие, кроме отверстий ф55: грунтовка ГФ-021 ГОСТ 25129-82, затем эмалью ХВ-1100 ТУ 6-10-1301-83 серого цвета по ГОСТ 9.032-74.
3. * Размеры для справок.

Изм.	Лист	N докум.	Подп.	Дата
Разработал		Пысенков		
Проверил		Клейменов		
Т. контр.				
Рук. бриг.		Рыбакова		
Н. контр.		Вяжлинский		
Утвердил		Остроумов		

3.604.2-5.4.01.01.000 СБ

Траверса
Сборочный чертеж

Лит.	Масса	Масштаб
	см. табл.	—
Лист	Листов 1	

ЦНИИпроектстальконструкция им. Мельникова

Инв. N подл. | Подп. и дата | Взам. инв. N | Инв. N дубл. | Подп. и дата

3.604.2-5.4.01.01.001

√(√)

$H14, h14, \pm\frac{IT14}{2}$

Подп. и дата | Инв. № дубл. | Взам. инв. № | Подп. и дата | Инв. № подл.

Изм.	Лист	№ докум.	Подп.	Дата
Разработал		Пысенков		
Проверил		Клейменов		
Т.контр.				
Рук. брит.		Рыбакова		
Н.контр.		Вяжлинский		
Утвердил		Остроумов		

3.604.2-5.4.01.01.001

Фланец

Лит.	Масса	Масштаб
	3,963	—

Лист | Листов 1

Лист 12Б-ПН-НО ГОСТ 19903-74
ВСт3сп5 ТОСТ 14637-89

ЦНИИпроектстальконструкция им. Мельникова

25262-05 10 Формат А4

12,5

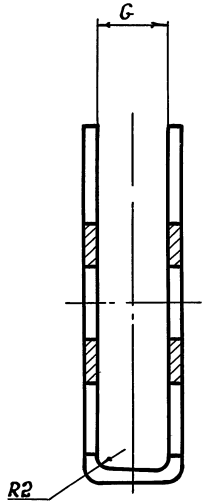

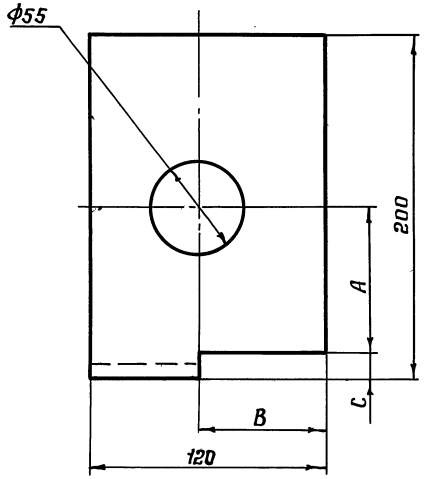

Обозначения	Размеры в мм						Масса кг
	A	B	C	G	t	S	
3.604.2-5.4.01.01.004	100	60	15	38	5	434	1,71
-01	92,5	70	17,5	40	10	434	3,34
-02	97,5	70	17,5	45	10	439	3,36
-03	102,5	75	17,5	55	10	449	3,36
-04	97,5	75	22,5	55	10	449	3,3

1. $H14, h14, \pm\frac{IT14}{2}$

2. Длину развернутой детали S+2 мм см. табл.

Изм.	Лист	N докум.	Подп.	Дата
Разработал		Лысенков		
Проверил		Клейменов		
Т.контр.				
Рук.брит.		Рыбакова		
Н.контр.		Важлинский		
Утвердил		Остроумов		

3.604.2-5.4.01.01.004

Упор

Лит.	Масса	Масштаб
	см.таб.	—

Лист | Листов 1

Лист: ±Б-ПН-Н0 ГОСТ 19903-74 / ВСт.3сп5 ГОСТ 14637-89

ЦНИИпроектстальконструкция им. Мельникова

25262-05 11 Формат А3

Инв.№ подл. | Подп. и дата | Взам. инв.№ | Инв.№ дубл. | Подп. и дата

Формат	Зона	Позиция	Обозначение	Наименование	Кол.	Прим.
				Документация		
А3			3.604.2-5.4.01.02.000 СБ	Сборочный чертеж		
				Детали		
А4		1	3.604.2-5.4.01.02.001	Щека	2	
			Переменные данные	для исполнения		
				3.604.2-5.4.01.02.000		
				Детали		
А4		2	3.604.2-5.4.01.02.002	Планка	1	
А3		3	3.604.2-5.4.01.02.003	Винт	1	
				3.604.2-5.4.01.02.000-01		
				Детали		
А4		2	3.604.2-5.4.01.02.002	Планка	1	
А3		3	3.604.2-5.4.01.02.003-01	Винт	1	
				3.604.2-5.4.01.02.000-02		
				Детали		
А4		2	3.604.2-5.4.01.02.002-01	Планка	1	
А3		3	3.604.2-5.4.01.02.003-02	Винт	1	
				3.604.2-5.4.01.02.000-03		
				Детали		
А4		2	3.604.2-5.4.01.02.002-02	Планка	1	
А3		3	3.604.2-5.4.01.02.003-02	Винт	1	

Инв.№ подл. | Подп. и дата | Взам. инв.№ | Инв.№ дубл. | Подп. и дата

Изм.	Лист	№ докум.	Подп.	Дата
Разработал		Тодорова		
Проверил		Вяжлинский		
Рук. бриг.		Рыбакова		
Н. контр.		Клейменов		
Утвердил		Остроумов		

3.604.2-5.4.01.02.000

Тяга

Лит.	Лист	Листов
	1	2

ЦНИИпроектстальконструкция им. Мельникова

Формат А4

Формат	Зона	Позиция	Обозначение	Наименование	Кол.	Прим.
				3.604.2-5.4.01.02.000-04		
				Детали		
А4		2	3.604.2-5.4.01.02.002-02	Планка	1	
А3		3	3.604.2-5.4.01.02.003-04	Винт	1	
				3.604.2-5.4.01.02.000-05		
				Детали		
А4		2	3.604.2-5.4.01.02.002-03	Планка	1	
А3		3	3.604.2-5.4.01.02.003-05	Винт	1	

Инв.№ подл. | Подп. и дата | Взам. инв.№ | Инв.№ дубл. | Подп. и дата

Изм.	Лист	№ докум.	Подп.	Дата

3.604.2-5.4.01.02.000

Лист 2

3.604.2-5.4.01.02.000СБ

Обозначение	Размеры мм					Масса кг
	e	L	d	m	S	
3.604.2-5.4.01.02.000	856	1076	695	М20	11	7,48
3.604.2-5.4.01.02.000-01	890	1111	735	М20	11	7,55
3.604.2-5.4.01.02.000-02	945	1141	790	М24	14	8,57
3.604.2-5.4.01.02.000-03	1035	1265	925	М30	19	11,07
3.604.2-5.4.01.02.000-04	1075	1405	1005	М30	19	11,78
3.604.2-5.4.01.02.000-05	1235	1474	1070	М36	22	15,3

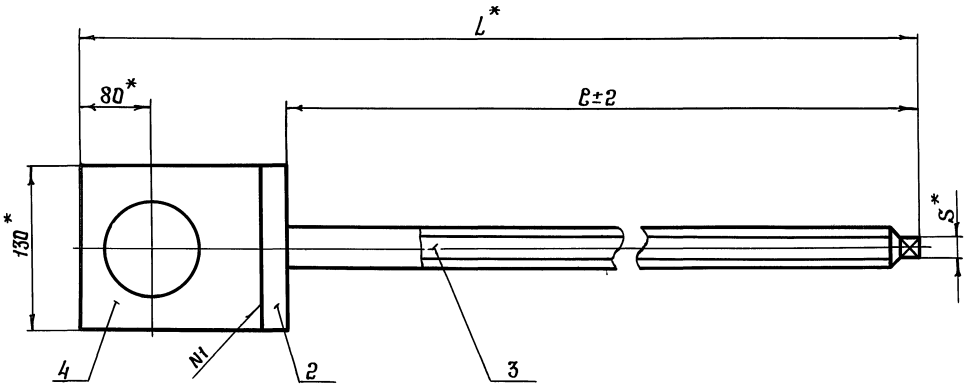

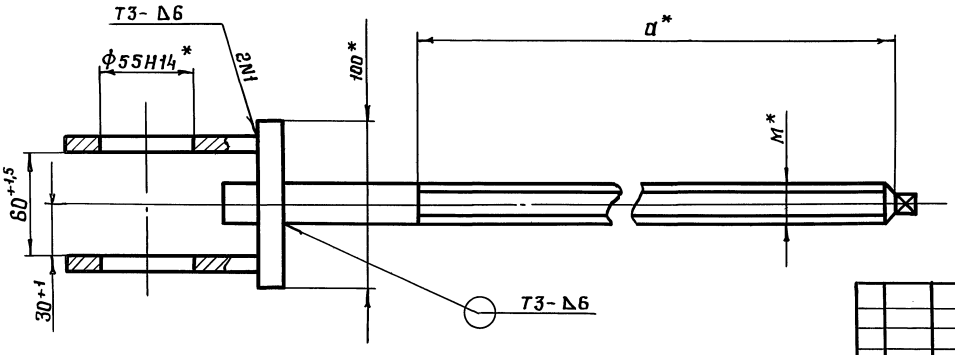

1. Сварка по ГОСТ 5264-80. Электроды типа Э-46 по ГОСТ 9467-75.
2. Покрытие: грунт ГФ-021 ГОСТ 25129-82, эмаль серия ХВ-1100 ТУ-6-10-1301-83, кроме резьбы и отверстия.
3. * Размеры для справок.

Изм.	Лист	№ докум.	Подп.	Дата
Разработал		Лысенков		
Проверил		Взнелинский		
Т. контр.				
Рук. бриз.		Рыбакова		
Н. контр.		Клейменов		
Утвердил		Остроумов		

3.604.2-5.4.01.02.000СБ

Тяга
Сборочный чертеж

Лит.	Масса	Масштаб
	см. табл.	—
Лист	Листов 1	

ЦНИИпроектстальконструкция им. Мельникова

25262-05 13

Формат А3

Инв. № подл. | Подп. и дата | Взам. инв. № | Инв. № дубл. | Подп. и дата

3.604.2-5.4.01.02.001

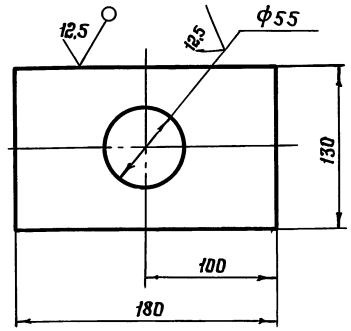

$H14, h14, \pm\frac{IT14}{2}$

Изм.	Лист	N докум.	Подп.	Дата
Разработал		Лысенков		
Проверил		Клейменов		
Т. контр.				
Рук. бриг.		Рыбакова		
Н. контр.		Вяжлинский		
Утвердил		Остроумов		

3.604.2-5.4.01.02.001

Щека

Лит.	Масса	Масштаб
	2,5	1:2,5
Лист	Листов 1	

Лист 12Б-ПН-НО ГОСТ 19903-74 ВСт3сп5 ГОСТ 14637-89

ЦНИИпроектстальконструкция им. Мельникова

Формат А4

Инв. N подл. | Подп. и дата | Взам. инв. N | Инв. N дубл. | Подп. и дата

3.604.2-5.4.01.02.002

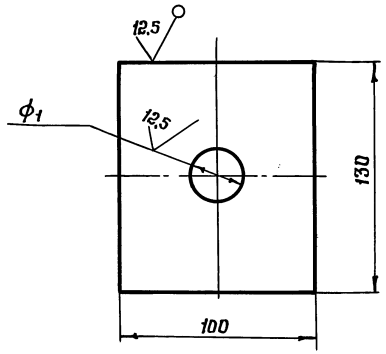

Обозначения	Размеры в мм		Масса кг
	ф1	t	
3.604.2-5.4.01.02.002	21	16	1,59
-01	25	16	1,57
-02	31	20	1,92
-03	37	24	2,36

$H14, h14, \frac{IT14}{2}$

Изм.	Лист	N докум.	Подп.	Дата
Разработал		Лысенков		
Проверил		Клейменов		
Т. контр.				
Рук. бриг.		Рыбакова		
Н. контр.		Вяжлинский		
Утвердил		Остроумов		

3.604.2-5.4.01.02.002

Планка

Лит.	Масса	Масштаб
		1:2,5
Лист	Листов 1	

Лист 12Б-ПН-НО ГОСТ 19903-74 ВСт3сп5 ГОСТ 14637-89

ЦНИИпроектстальконструкция им. Мельникова

Инв. N подл. | Подп. и дата | Взам. инв. N | Инв. N дубл. | Подп. и дата

3.604.2-5.4.01.02.003

12,5

Вид А

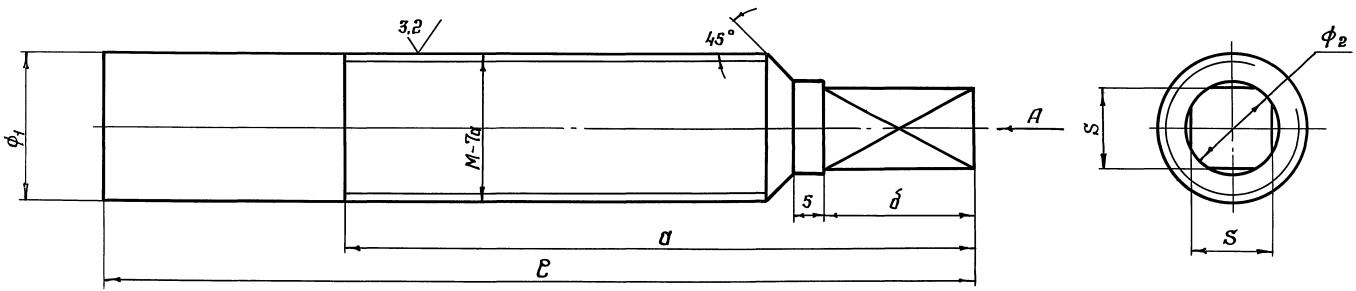

Обозначение	c	a	б	м	ϕ_1	ϕ_2	S	Масса кг
3.604.2-5.4.01.02.003	880	710	10	М20	20	16	11	1,9
3.604.2-5.4.01.02.003-01	915	750	10	М20	20	16	11	1,97
3.604.2-5.4.01.02.003-02	970	805	10	М24	24	19	14	3,0
3.604.2-5.4.01.02.003-03	1065	950	20	М30	30	25	19	5,13
3.604.2-5.4.01.02.003-04	1205	1030	20	М30	30	25	19	5,84
3.604.2-5.4.01.02.003-05	1270	1095	20	М36	36	30	22	8,91

$h14, h14, \frac{IT14}{2}$

Инв.N подл. | Подп. и дата | Взам.инв.N | Инв.N дубл. | Подп. и дата

Изм.	Лист	N докум.	Подп.	Дата
Разработал		Лысенков		
Проверил		Вяжлинский		
Т.контр.				
Рук.брит.		Рыбакова		
Н.контр.		Клейменов		
Утвердил		Остроумов		

3.604.2-5.4.01.02.003

Винт

Лит.	Масса	Масштаб
	см. табл.	—
Лист	Листов 1	

ст20 ГОСТ 1050-88

ЦНИИпроектстальконструкция им. Мельникова

25262-05 15

Формат А3

12,5

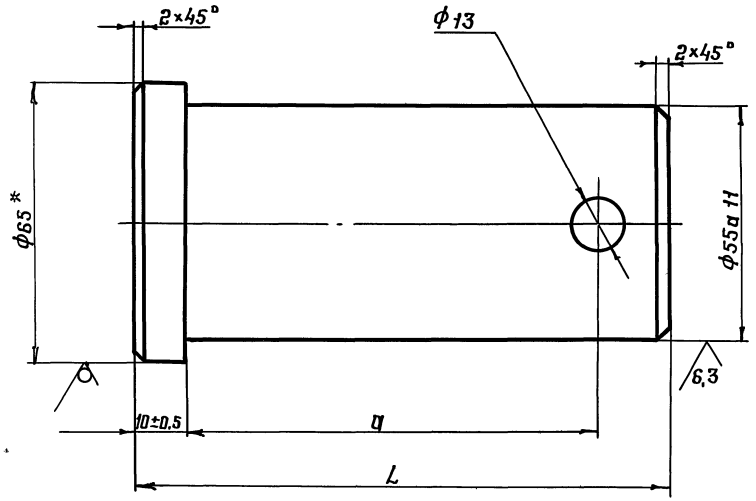

Обозначения	Размеры в мм		Масса кг
	e	a	
3.604.2-5.4.01.00.001	125	100	2,35
-01	90	64	1,7
-02	100	76	1,88
-03	110	82	2,08
-04	120	92	2,25

1. $H14, h14, \pm \frac{IT14}{2}$
2. Допускается изготавливать из ст. 40Х ГОСТ 4543-71.
3. Закалка t 850°-870° (масло). Отпуск t 530°÷550° (вода) НВ 270-290.

Для стали 40Х закалка t 850-870 (масла). Отпуск t 430÷450 (вода) НВ 270-290.

Изм.	Лист.	№ докум.	Подп.	Дата
Разработал	Лысенков			
Проверил	Клейменов			
Т.контр.				
Рук.бриг.	Рыбакова			
Н.контр.	Вяжлинский			
Утвердил	Остроумов			

3.604.2-5.4.01.00.001

Валик

Лит.	Масса	Масштаб
	см. таб.	—
Лист	Листов 1	

Круг 865 ГОСТ 2590-71
40ХНМА ГОСТ 4543-71

ЦНИИпроектстальконструкция им. Мельникова

25262-05 16

Формат А3

Инв. № подл. | Подп. и дата | Взам. инв. № | Инв. № дубл. | Подп. и дата

3.604.2-5.4.01.00.002

Обозначения	Размеры в мм					Масса кг
	L	A	A1	B	B1	
3.604.2-5.4.01.00.002	350	250	40	50	155	4,23
-01	390	270	80	60	155	4,77
-02	430	290	90	70	170	5,25

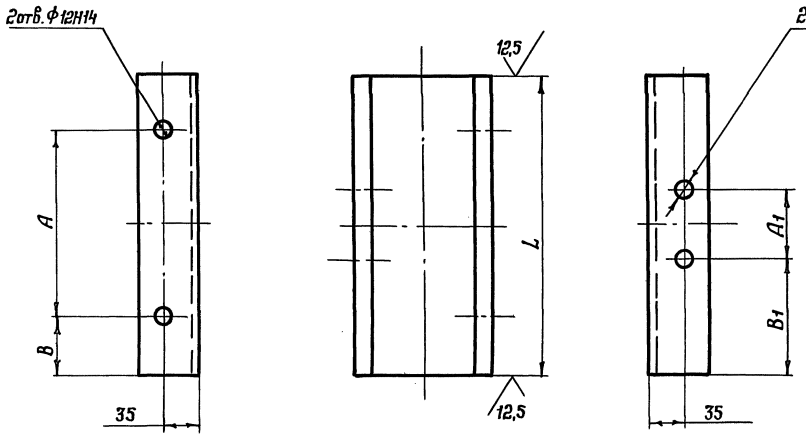

1. $H14, h14, \pm\frac{IT14}{2}$

2. Покрытие, кроме отверстий: грунтовка ГФ-021 ГОСТ 25129-82, затем эмалью ХВ-1100 ТУ 6-10-1301-83 серого цвета по ГОСТ 9.032-74.

Изм.	Лист	N докум.	Подп.	Дата
Разработал		Пысенков		
Проверил		Клейменов		
Т.контр.				
Рук.бриг.		Рыбакова		
Н.контр.		Вяжлинский		
Утвердил		Остроумов		

3.604.2-5.4.01.00.002

Балка

Лит.	Масса	Масштаб
	см.таб.	—

Лист | Листов 1

Швеллер 14П ГОСТ 8240-89 / Вст3сп5 ГОСТ 535-88

ЦНИИпроектстальконструкция им. Мельникова

25262-05 17

Формат А3

Инв.№ подл. | Подп. и дата | Взам. инв.№ | Инв.№ дубл. | Подп. и дата

3.604.2-5.4.01.00.003

12,5

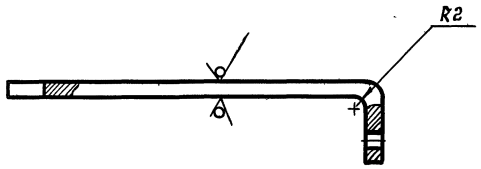

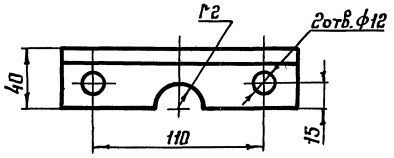

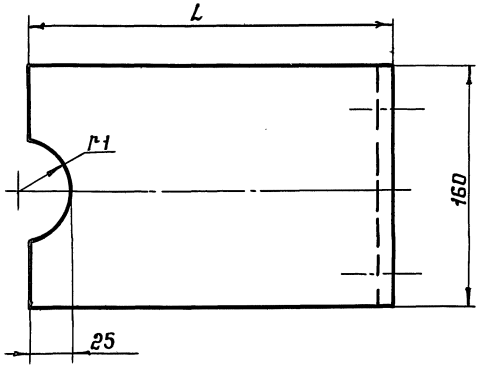

Обозначения	Размеры в мм				Масса кг
	L	r1	r2	S	
3.604.2-5.4.01.00.003	250	31,5	15	275	4,33
-01	250	33,5	15	275	4,33
-02	145	41	17,5	170	2,78

1. $H14, h14, \pm\frac{IT14}{2}$
2. Покрытие, кроме отверстий: грунтовка ГФ-021 ГОСТ25129-82, затем эмалью ХВ-1100 ТУ6-10-1301-83 серого цвета по ГОСТ 9.032-74.
3. Длину развернутой детали S±2мм см. табл.

Изм.	Лист	N докум.	Подп.	Дата
Разработал		Лысенков		
Проверил		Клейменов		
Т. контр.				
Рук. бриг.		Рыбакова		
Н. контр.		Вяжлинский		
Утвердил		Остроумов		

3.604.2-5.4.01.00.003

Упор

Лит.	Масса	Масштаб
	см. таб.	—

Лист	Листов 1

Лист 126-ПН-НО ГОСТ 19903-74
ВСт3сп5 ГОСТ 14637-89

ЦНИИпроектстальконструкция им. Мельникова

Инв. N подл. | Подп. и дата | Взам. инв. N | Инв. N дубл. | Подп. и дата

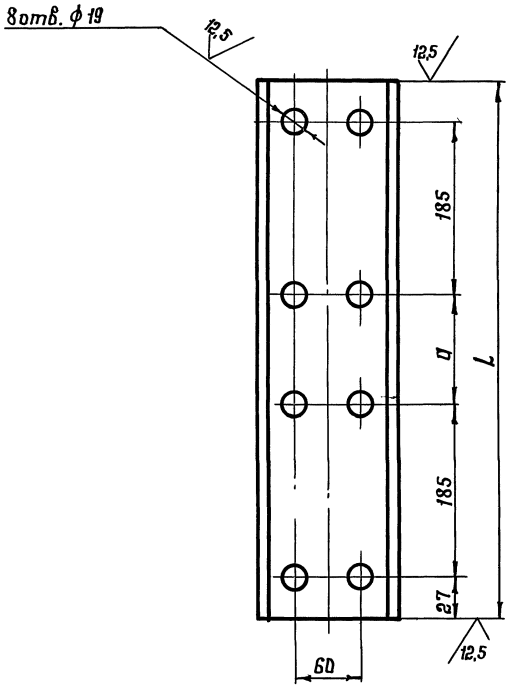

Обозначения	Размеры в мм		Масса
	L	a	кг
3.604.2-5.4.01.00.004	805	381	9,93
-01	820	396	10,18
-02	830	406	10,31
-03	840	416	10,41
-04	850	426	10,53

1. $H14, h14, \pm\frac{IT14}{2}$

2. Покрытие, кроме отверстий: грунтовка ГФ-021 ГОСТ 25129-82, затем эмалью ХВ-1100 ТУ 6-10-1301-83 серого цвета по ГОСТ 9.032-74.

Изм.	Лист	№ докум.	Подп.	Дата
Разработал		Пысенков		
Проверил		Клейменов		
Т. контр.				
Рук. бриг.		Рыбакова		
Н. контр.		Вяжлинский		
Утвердил		Остроумов		

3.604.2-5.4.01.00.004

Балка

Лит.	Масса	Масштаб
	см. таб.	—

Лист | Листов 1

Швеллер 14П ГОСТ 8240-89
Вст3сп5 ГОСТ535-88

ЦНИИпроектстальконструкция им. Мельникова

Инв. № подл. | Подп. и дата | Взам. инв. № | Инв. № дубл. | Подп. и дата

3.604.2-5.4.01.00.005

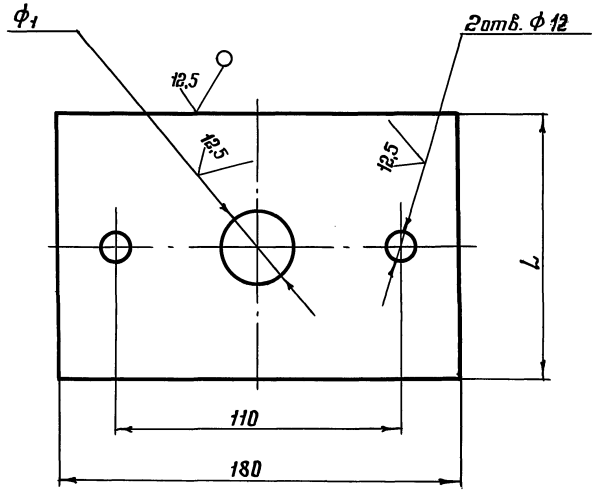

Обозначения	Размеры в мм		Масса кг
	L	ф1	
3.604.2-5.4.01.00.005	100	23	2,19
-01	100	25	2,17
-02	120	31	2,6
-03	140	37	3,01

1. $H14, h14, \pm \frac{IT14}{2}$

2. Покрытие, кроме отверстий: грунтовка ГФ-021 ГОСТ 25129-82, затем эмалью ХВ-1100 ТУ 6-10-1301-83 серого цвета по ГОСТ 9.032-74.

Инв.№ подл. | Подп. и дата | Взам. инв.№ | Инв.№ дубл. | Подп. и дата

Изм.	Лист	№ докум.	Подп.	Дата
Разработал		Лысенков		
Проверил		Клейменов		
Т.контр.				
Рук.бриг.		Рыбакова		
Н.контр.		Вяжлинский		
Утвердил		Остроумов		

3.604.2-5.4.01.00.005

Планка

Лит.	Масса	Масштаб
	см.таб.	—
Лист	Листов 1	

Лист 16Б-ПН-НО ГОСТ 19903-74
Вст3сп5 ГОСТ 14637-89

ЦНИИпроектстальконструкция им. Мельникова

Формат	Зона	Поз.	Обозначение	Наименование	Кол.	Прим.
				Документация		
А3			3.604.2-5.4.02.00.000 СБ	Сборочный чертеж		
			3.604.2-5.10-ТУ	Технические условия		
			3.604.2-ЭД5.10-ТУ	Технические условия		
				Детали		
А3		1	3.604.2-5.4.01.00.001	Валик	2	
				Стандартные изделия		
		2		Динамометр ДПУ-10-2	2	
				ГОСТ 13837-79		
				Болты ГОСТ 7798-70		
		3		М10×45.46.019	8	
		4		М12×80.46.019	4	
		5		М16×45.46.019	16	
				Гайки ГОСТ 5915-70		
		6		М10.5.019	8	
		7		М12.5.019	4	
		8		М16.5.019	16	
				Шайбы ГОСТ 6402-70		
		9		10.65Г.019	8	
		10		12.65Г.019	4	
		11		16.65Г.019	16	
		12		Шайба 12.01.019	4	
				ГОСТ 11371-78		

Инв. № подл. | Подп. и дата | Взам. инв. № | Инв. № дубл. | Подп. и дата

Изм.	Лист	№ докум.	Подп.	Дата	3.604.2-5.4.02.00.000		
Разработал	Тодорова					Лит.	Лист 1	Листов 3
Проверил	Вяжлинский				Приспособление натяжное			
Рук. брит.	Рыбакова					ЦНИИПРОЕКТСТАЛЬКОНСТРУКЦИЯ им. Мельникова	
Н. контр.	Клейменов						
Утвердил	Остроумов						

Формат А4

Формат	Зона	Поз.	Обозначение	Наименование	Кол.	Прим.
			Переменные данные	для исполнения		
				3.604.2-5.4.02.00.000		
				Сборочные единицы		
А3		13	3.604.2-5.4.01.01.000-02	Траверса	2	
А3		14	3.604.2-5.4.01.02.000-03	Тяга	2	
				Детали		
А3		15	3.604.2-5.4.01.00.001-03	Валик	2	
А3		16	3.604.2-5.4.01.00.00.002-01	Балка	2	
А3		17	3.604.2-5.4.02.00.001	Упор	2	
А3		18	3.604.2-5.4.01.00.004-02	Балка	2	
А3		19	3.604.2-5.4.01.00.005-02	Планка	2	
				Стандартные изделия		
		20		Гайка М30.5.019	2	
				ГОСТ 5915-70		
		21		Шайба 30.01.019	2	
				ГОСТ 11371-78		
				3.604.2-5.4.02.00.000-01		
				Сборочные единицы		
А3		13	3.604.2-5.4.01.01.000-03	Траверса	2	
А3		14	3.604.2-5.4.01.02.000-04	Тяга	2	
				Детали		
А3		15	3.604.2-5.4.01.00.001-04	Валик	2	
А3		16	3.604.2-5.4.01.00.002-02	Балка	2	
А3		17	3.604.2-5.4.02.00.001-01	Упор	2	
А3		18	3.604.2-5.4.01.00.004-03	Балка	2	
А3		19	3.604.2-5.4.01.00.005-02	Планка	2	

Инв. № подл. | Подп. и дата | Взам. инв. № | Инв. № дубл. | Подп. и дата

Изм.	Лист	№ докум.	Подп.	Дата	3.604.2-5.4.02.00.000	Лист 2

Формат	Зона	Поз.	Обозначение	Наименование	Кол.	Прим.
				Стандартные изделия		
		20		Гайка М30.05.019	2	
				ГОСТ 5915-70		
		21		Шайба 30.01.019	2	
				ГОСТ 11371-78		
				3.602.2-5.4.02.00.000-02		
				Сборочные единицы		
А3		13	3.604.2-5.4.01.01.000-04	Траверса	2	
А3		14	3.604.2-5.4.01.02.000-05	Тяга	2	
				Детали		
А3		15	3.604.2-5.4.01.00.001-04	Валик	2	
А3		16	3.604.2-5.4.01.00.002-02	Балка	2	
А3		17	3.604.2-5.4.02.00.001-02	Упор	2	
А3		18	3.604.2-5.4.01.00.004-04	Балка	2	
		19	3.604.2-5.4.01.00.005-03	Планка	2	
				Стандартные изделия		
		20		Гайка М36.05.019	2	
				ГОСТ 5915-70		
		21		Шайба 36.01.019	2	
				ГОСТ 11371-78		

Инв. № подл. | Подп. и дата | Взам. инв. № | Инв. № дубл. | Подп. и дата

Изм.	Лист	№ докум.	Подп.	Дата	3.604.2-5.4.02.00.000	Лист 3

3.604.2-5.9.02.00.000 СБ

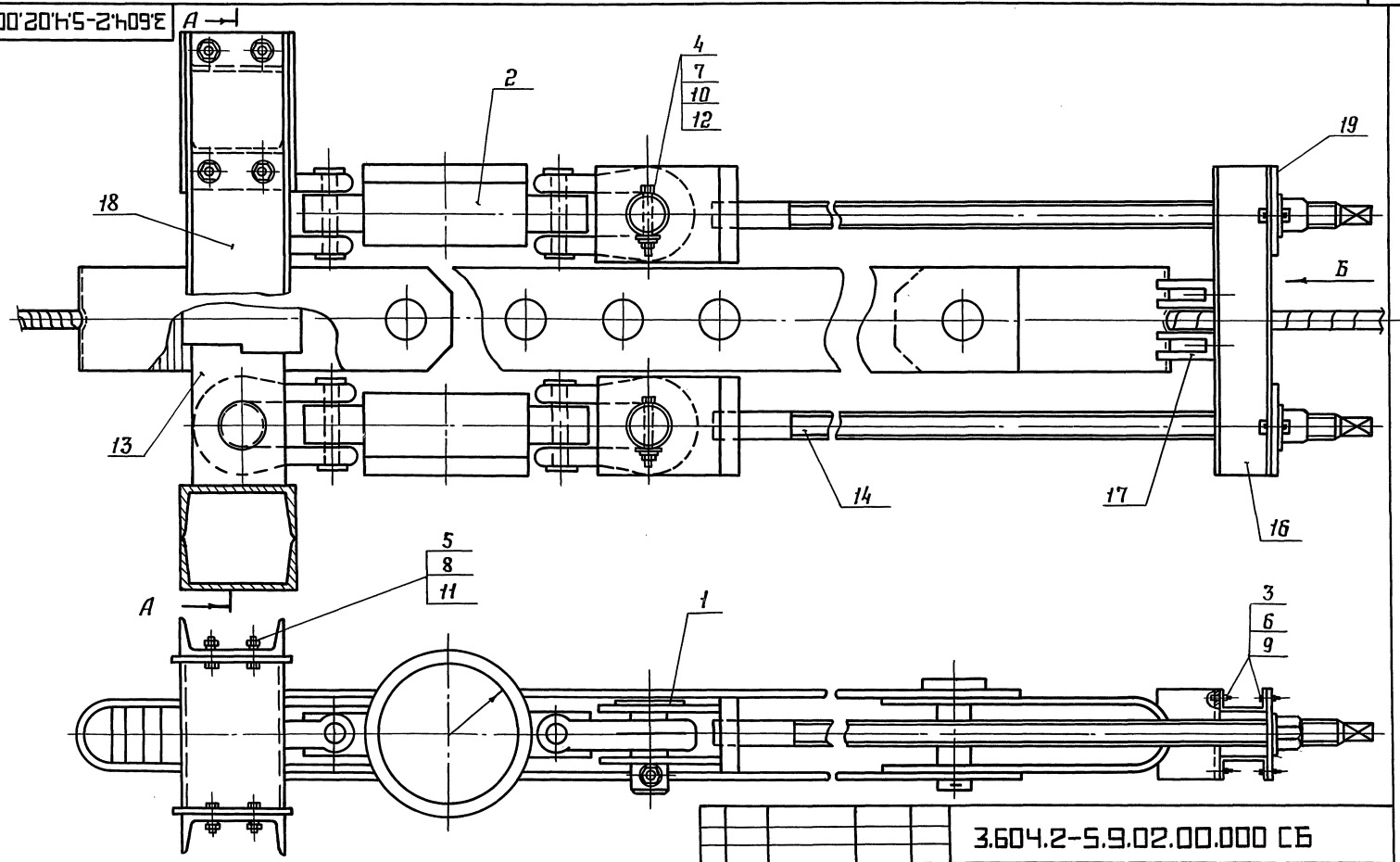

Изм.	Лист	№ докум.	Подп.	Дата
Разработал		Лысенков		
Проверил		Вяжлинский		
Т. контр.				
Рук. бриг.		Рыбакова		
Н. контр.		Клейменов		
Утвердил		Остроумов		

3.604.2-5.9.02.00.000 СБ

Приспособление натяжное
Сборочный чертеж

Лит.	Масса	Масштаб
	см. табл.	—

Лист 1 | Листов 2

ЦНИИПроектстальконструкция им. Мельникова

Инв. № подл. | Подп. и дата | Взам. инв. № | Инв. № дубл. | Подп. и дата

Формат А3

А – А

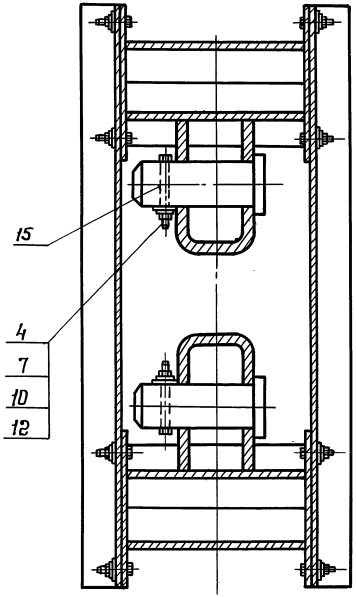

Вид Б

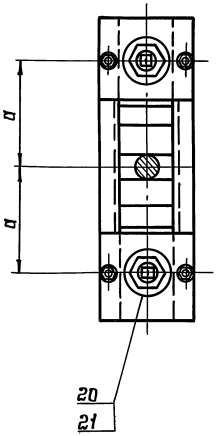

Обозначение	Размер мм a	Масса кг
3.604.2-5.4.02.00.000	135	109,2
3.604.2-5.4.02.00.000-01	145	111,3
3.604.2.-5.4.02.00.000-02	145	121,1

Масса натяжных приспособлений дана без массы динамометров.

12,5

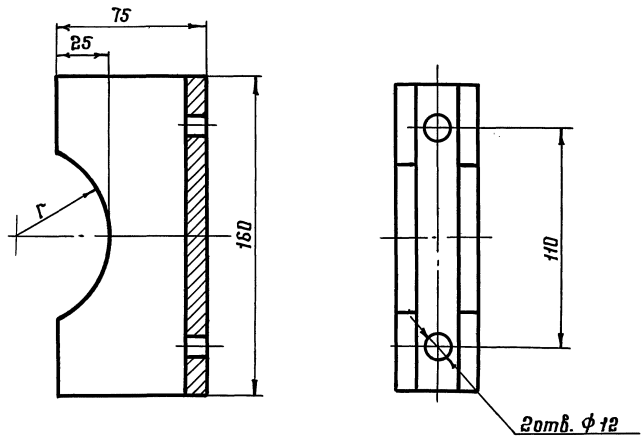

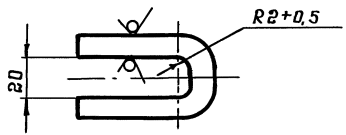

Обозначения	Г мм	Масса кг
3.604.2-5.4.02.00.001	46	1,75
-01	53	1,72
-02	60	1,68

1. $H14, h14, \pm \frac{IT14}{2}$

2. Длина развернутой детали 164+2 мм.

3. Покрытие, кроме отверстий: грунтовка ГФ-021 ГОСТ 25129-82, затем эмаль ХВ-1100 ТУ 6-10-1301-83 серого цвета по ГОСТ 9.032-74.

Изм.	Лист	N докум.	Подп.	Дата
Разработал		Пысенков		
Проверил		Клейменов		
Т. контр.				
Рук. бриг.		Рыбакова		
Н. контр.		Вяжлинский		
Утвердил		Остроумов		

3.604.2-5.4.02.00.001

Упор

Лит.	Масса	Масштаб
	см. таб.	—

Лист | Листов 1

Лист: 10Б-ПН-НО ГОСТ 19903-74 / ВСт3сп5 ГОСТ 14637-89

ЦНИИпроектстальконструкция им. Мельникова

25262-05 25

Формат А3

Инв. N подл. | Подп. и дата | Взам. инв. N | Инв. N дубл. | Подп. и дата

Формат	Зона	Поз.	Обозначение	Наименование	Кол.	Примеч.
				Документация		
А3			3.604.2-5.4.03.00.000СБ	Сборочный чертеж		
			3.604.2-5.10-ТУ	Технические условия		
			3.604.2-ЭД5.10-ТУ	Технические условия		
				Стандартные изделия		
				Динамометр ДПУ 20-2	4	
				ГОСТ 13837-79		
			Переменные данные для исполнений			
				3.604.2-5.4.03.00.000		
				Сборочные единицы		
А3		2	3.604.2-5.4.03.01.000	Траверса	2	
А3		3	3.604.2-5.4.03.02.000	Тяга	4	
				Детали		
А3		4	3.604.2-5.4.03.00.001	Балка	2	
А3		5	3.604.2-5.4.03.00.002	Балка	2	
А3		6	3.604.2-5.4.03.00.003	Планка	2	
А3		7	3.604.2-5.4.03.00.004	Упор	2	
				Стандартные изделия		
				Болты ГОСТ 7798-70		
		8		М10×40.46.019	4	
		9		М16×75.46.019	8	
		10		М20×50.46.019	16	
				Гайки ГОСТ 5915-70		
		11		М10.5.019	4	
		12		М16.5.019	8	
		13		М20.5.019	16	
		14		М30.5.019	4	

Подп. и дата | Инв. № подл. | Взам. инв. № | Инв. № дубл. | Подп. и дата

Изм.	Лист	№ докум.	Подп.	Дата	3.604.2-5.4.03.00.000			
Разработал		Тодорова			Приспособление натяжное	Лит.	Лист 1	Листов 5
Проверил		Вяжлинский				ЦНИИпроектстальконструкция им. Мельникова		
Рук. брит.		Рыбакова						
Н. контр.		Клейменов						
Утвердил		Остроумов						

Формат А4

Формат	Зона	Поз.	Обозначение	Наименование	Кол.	Примеч.
				Шайбы ГОСТ 6402-70		
		15		10 65Т.019	4	
		16		16 65Т.019	8	
		17		20 65Т.019	16	
		18		Шайбы 30.01.019	4	
				ГОСТ 11371-78		
				3.604.2-5.4.03.00.000-01		
				Сборочные единицы		
А3		2	3.604.2-5.4.03.01.000-01	Траверса	2	
А3		3	3.604.2-5.4.03.02.000-01	Тяга	4	
				Детали		
А3		4	3.604.2-5.4.03.00.001	Балка	2	
А3		5	3.604.2-5.4.03.00.002-01	Балка	2	
А3		6	3.604.2-5.4.03.00.003	Планка	2	
А3		7	3.604.2-5.4.03.00.004-01	Упор	2	
				Стандартные изделия		
				Болты ГОСТ 7798-70		
		8		М10×40.46.019	4	
		9		М16×75.46.019	8	
		10		М20×50.46.019	16	
				Гайки ГОСТ 5915-70		
		11		М10.5.019	4	
		12		М16.5.019	8	
		13		М20.5.019	16	
		14		М30.5.019	4	
				Шайбы ГОСТ 6402-70		
		15		10 65Т.019	4	
		16		16 65Т.019	8	
		17		20 65Т.019	16	

Подп. и дата | Взам. инв. № | Инв. № дубл. | Подп. и дата | Инв. № подл.

Изм.	Лист	№ докум.	Подп.	Дата	3.604.2-5.4.03.00.000	Лист 2

Формат	Зона	Поз.	Обозначение	Наименование	Кол.	Примеч.
		18		Шайба 36.01.019	4	
				ГОСТ 11371-78		
				3.604.2-5.4.03.00.000-02		
				Сборочные единицы		
А3		2	3.604.2-5.4.03.01.000-02	Траверса	2	
А3		3	3.604.2-5.4.03.02.000-02	Тяга	4	
				Детали		
А3		4	3.604.2-5.4.03.00.001	Балка	2	
А3		5	3.604.2-5.4.03.00.002-02	Балка	2	
А3		6	3.604.2-5.4.03.00.003-01	Планка	2	
А3		7	3.604.2-5.4.03.00.004-02	Упор	2	
				Стандартные изделия		
				Болты ГОСТ 7798-70		
		8		М10×40.46.019	4	
		9		М20×85.46.019	8	
		10		М20×50.46.019	16	
				Гайки ГОСТ 5915-70		
		11		М10.5.019	4	
		12		М20.5.019	8	
		13		М20.5.019	16	
		14		М36.5.019	4	
				Шайбы ГОСТ 6402-70		
		15		10 65Г.019	4	
		16		20 65Г.019	8	
		17		20 65Г.019	16	
		18		Шайба 36.01.019	4	
				ГОСТ 11371-78		

Инв.№ подл. | Подп. и дата | Взам. инв.№ | Инв.№ дубл. | Подп. и дата

Изм. Лист № докум. Подп. Дата

3.604.2-5.4.03.00.000

Лист 3

Формат А4

Формат	Зона	Поз.	Обозначение	Наименование	Кол.	Примеч.
				3.604.2-5.4.03.00.000-03		
				Сборочные единицы		
А3		2	3.604.2-5.4.03.01.000-03	Траверса	2	
А3		3	3.604.2-5.4.03.02.000-03	Тяга	4	
				Детали		
А3		4	3.604.2-5.4.03.00.001-01	Балка	2	
А3		5	3.604.2-5.4.03.00.002-03	Балка	2	
А3		6	3.604.2-5.4.03.00.003-01	Планка	2	
А3		7	3.604.2-5.4.03.00.004-03	Упор	2	
				Стандартные изделия		
				Болты ГОСТ 7798-70		
		8		М16×45.45.019	4	
		9		М20×85.46.019	8	
		10		М20×50.46.019	16	
				Гайки ГОСТ 5915-70		
		11		М16.5.019	4	
		12		М20.5.019	8	
		13		М20.5.019	16	
		14		М36.5.019	4	
				Шайбы ГОСТ 6402-70		
		15		16 65Г.019	4	
		16		20 65Г.019	8	
		17		20 65Г.019	16	
		18		Шайба 36.01.019	4	
				ГОСТ 11371-78		

Инв.№ подл. | Подп. и дата | Взам. инв.№ | Инв.№ дубл. | Подп. и дата

Изм. Лист № докум. Подп.

3.604.2-5.4.03.00.000

Лист 4

Формат	Зона	Поз.	Обозначение	Наименование	Кол.	Примеч.
				3.604.2-5.4.03.00.000-04		
				Сборочные единицы		
А3		2	3.604.2-5.4.03.01.000-03	Траверса	2	
А3		3	3.604.2-5.4.03.02.000-04	Тяга	4	
				Детали		
А3		4	3.604.2-5.4.03.00.001-01	Балка	2	
А3		5	3.604.2-5.4.03.00.002-04	Балка	2	
А3		6	3.604.2-5.4.03.00.003-02	Планка	2	
А3		7	3.604.2-5.4.03.00.004-04	Упор	2	
				Стандартные изделия		
				Болты ГОСТ 7798-70		
		8		М16×45.46.019	4	
		9		М20×85.46.019	8	
		10		М20×50.46.019	16	
				Гайки ГОСТ 5915-70		
		11		М16.5.019	4	
		12		М20.5.019	8	
		13		М20.5.019	16	
		14		М48.5.019	4	
				Шайбы ГОСТ 6402-70		
		15		10 65Г.019	4	
		16		20 65Г.019	8	
		17		20 65Г.019	16	
		18		Шайба 48.01.019	4	
				ГОСТ 11371-78		

Инв. N подл. | Подп. и дата | Взам. инв. N | Инв. N дубл. | Подп. и дата

Изм.	Лист	N докум.	Подп.	Дата	3.604.2-5.4.03.00.000	Лист 5

Формат А4

Формат	Зона	Поз.	Обозначение	Наименование	Кол.	Примеч.
				3.604.2-5.4.03.00.000-05		
				Сборочные единицы		
А3		2	3.604.2-5.4.03.01.000-04	Траверса	2	
А3		3	3.604.2-5.4.03.02.000-05	Тяга	4	
				Детали		
А3		4	3.604.2-5.4.03.00.001-01	Балка	2	
А3		5	3.604.2-5.4.03.00.002-05	Балка	2	
А3		6	3.604.2-5.4.03.00.003-03	Планка	2	
А3		7	3.604.2-5.4.03.00.004-05	Упор	2	
				Стандартные изделия		
				Болты ГОСТ 7798-70		
		8		М16×45.46.019	4	
		9		М20×85.46.019	8	
		10		М20×50.46.019	16	
				Гайки ГОСТ 5915-70		
		11		М16.5.019	4	
		12		М20. 5.019	8	
		13		М20.5.019	16	
		14		М48.5.019	4	
				Шайбы ГОСТ 6402-70		
		15		10 65Г.019	4	
		16		20 65Г.019	8	
		17		20 65Г.019	16	
		18		Шайба 48.01.019	4	
				ГОСТ 11371-78		

Инв. N подл. | Подп. и дата | Взам. инв. N | Инв. N дубл. | Подп. и дата

Изм.	Лист	N докум.	Подп.	Дата	3.604.2-5.4.03.00.000	Лист 6

 Формат А4

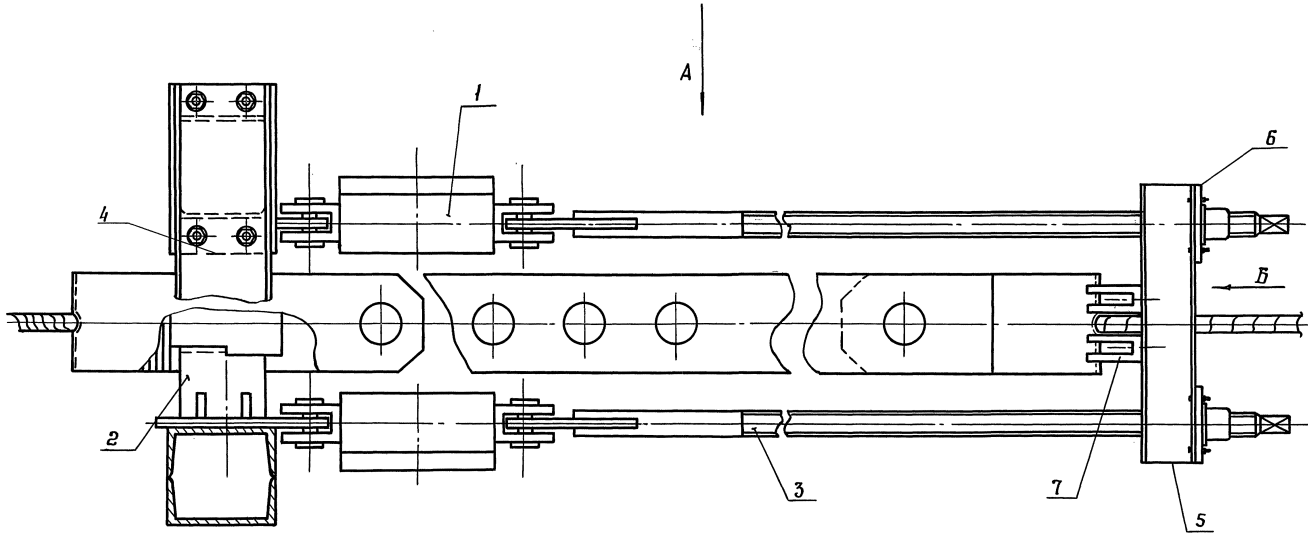

Изм.	Лист	N докум.	Подп.	Дата
Разработал		Лысенков		
Проверил		Вяжлинский		
Т. контр.				
Рук. бриг.		Рыбакова		
Н. контр.		Клейменов		
Утвердил		Остроумов		

3.604.2-5.4.03.00.000 СБ

Приспособление натяжное
Сборочный чертеж

Стадия	Масса	Масштаб
	см. табл.	—
Лист 1	Листов 2	

ЦНИИпроектстальконструкция им. Мельникова

Инв. N подл. | Подп. и дата | Взам. инв. N | Инв. N дубл. | Подп. и дата

Формат А3

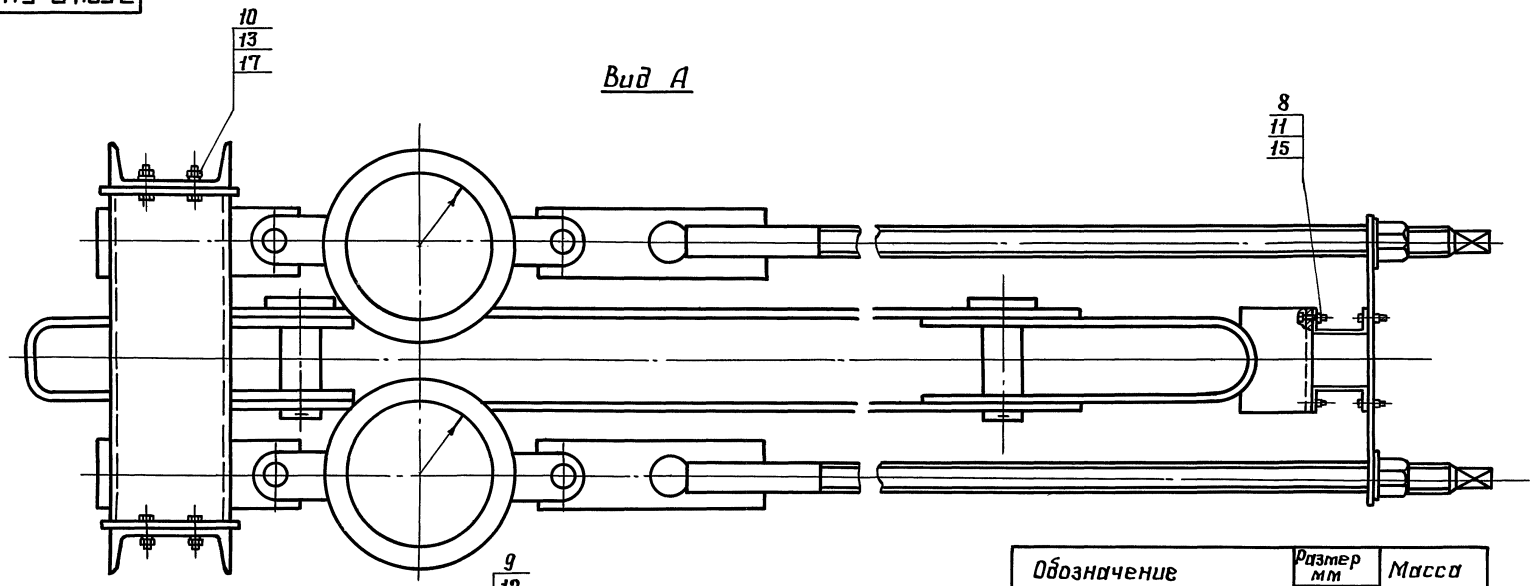

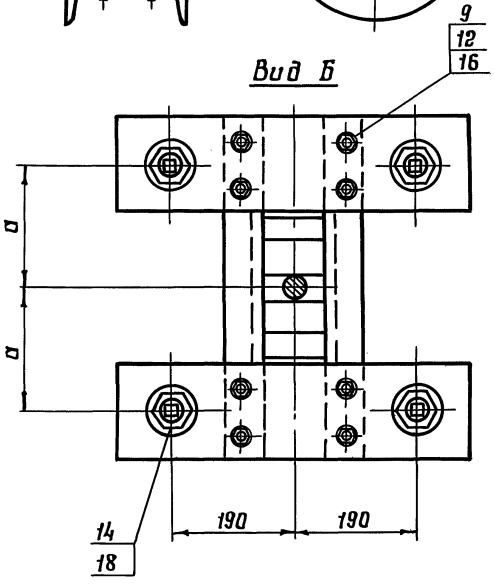

Обозначение	Размер мм a	Масса кг
3.604.2-5.4.03.00.000	210	294
3.604.2-5.4.03.00.000-01	210	301
3.604.2-5.4.03.00.000-02	210	338
3.604.2-5.4.03.00.000-03	225	392
3.604.2-5.4.03.00.000-04	225	455
3.604.2-5.4.03.00.000-05	225	475

Масса натяжных приспособлений дана без массы диаметров.

Формат	Зона	Поз.	Обозначение	Наименование	Кол.	Примеч.
				Документация		
А3			3.604.2-5.4.03.01.000 СБ	Сборочный чертеж		
				Детали		
б ч		1	3.604.2-5.4.03.01.001	лист $\frac{Б5\text{-}ТМ\text{-}НО\ ГОСТ\ 19903\text{-}74}{Вст3сп5\ ГОСТ\ 14637\text{-}89}$	2	0,12 кг
				50х50 Н14		
				Переменные данные для исполнений		
				3.604.2-5.4.03.01.000		
				Детали		
б ч		2	3.604.2-5.4.03.01.002	швеллер $\frac{2оп\ ГОСТ\ 8240\text{-}89}{Вст3сп5\ ГОСТ\ 535\text{-}88}$	2	11,22кг
				l = 610 h14		
А4		3	3.604.2-5.4.03.01.003	Планка	2	
А4		4	3.604.2-5.4.03.01.004	Фланец	2	
А3		5	3.604.2-5.4.03.01.005	Упор	1	
				3.604.2-5.4.03.01.000-01		
				Детали		
б ч		2	3.604.2-5.4.03.01.002	швеллер $\frac{2оп\ ГОСТ\ 8240\text{-}89}{Вст3сп5\ ГОСТ\ 535\text{-}88}$	2	11,22кг
				l = 610 h14		
А4		3	3.604.2-5.4.03.01.003	Планка	2	
А4		4	3.604.2-5.4.03.01.004	Фланец	2	
А3		5	3.604.2-5.4.03.01.005-01	Упор	1	

Инв.N подл. | Подпись и дата | Взам.инв.N | Инв.N дубл. | Подпись и дата

Изм	Лист	N докум.	Подпись	Дата	5.604.2-5.4.03.01.000			
Разработал		Тадорова			Траверса	Лит.	Лист 1	Листов 2
Проверил		Вяжлинский				ЦНИИпроектстальконструкция им. Мельникова		
Рук. бриг.		Рыбакова						
Н.контр.		Клейменов						
Утвердил		Остроумов						

Формат А4

Формат	Зона	Поз.	Обозначение	Наименование	Кол.	Примеч.
				3.604.2-5.4.03.01.000-02		
				Детали		
б/ч		2	3.604.2-5.4.03.01.002	швеллер $\frac{2оп\ ГОСТ\ 8240\text{-}89}{Вст3сп5\ ГОСТ\ 535\text{-}88}$	2	11,22кг
				l = 610 h14		
А4		3	3.604.2-5.4.03.01.003	Планка	2	
А4		4	3.604.2-5.4.03.01.004	Фланец	2	
А4		5	3.604.2-5.4.03.01.005-02	Упор	1	
				3.604.2-5.4.03.01.000-03		
				Детали		
б/ч		2	3.604.2-5.4.03.01.002-03	швеллер $\frac{2оп\ ГОСТ\ 8240\text{-}89}{Вст3сп5\ ГОСТ\ 535\text{-}88}$	2	14,64кг
				l = 610 h14		
А4		3	3.604.2-5.4.03.01.003-01	Планка	2	
А4		4	3.604.2-5.4.03.01.004-01	Фланец	2	
А4		5	3.604.2-5.4.03.01.005-03	Упор	1	
				3.604.2-5.4.03.01.000-04		
				Детали		
б/ч		2	3.604.2-5.4.03.01.002-03	швеллер $\frac{2оп\ ГОСТ\ 8240\text{-}89}{Вст3сп5\ ГОСТ\ 535\text{-}88}$	2	14,64кг
				l = 610 h14		
А4		3	3.604.2-5.4.03.01.003-01	Планка	2	
А4		4	3.604.2-5.4.03.01.004-01	Фланец	2	
А4		5	3.604.2-5.4.03.01.005-04	Упор	1	

Инв.N подл. | Подпись и дата | Взам.инв.N | Инв.N дубл. | Подпись и дата

Изм	Лист	N докум.	Подпись	Дата	5.604.2-5.4.03.01.000	Лист 2

3.604.2-5.4.03.01.000СБ

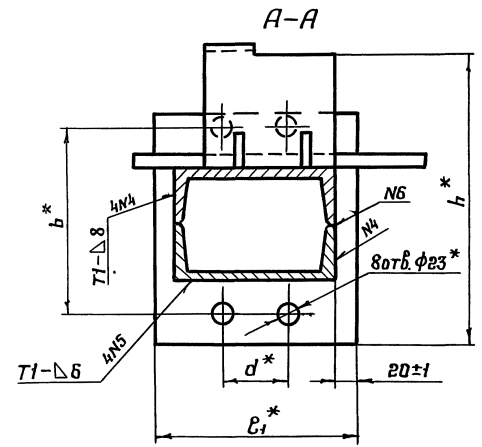

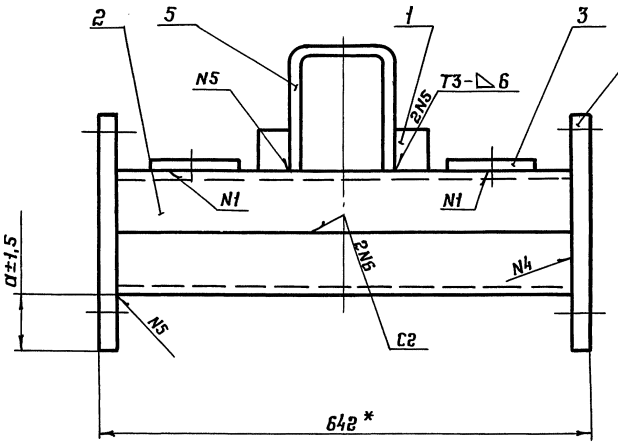

Обозначения	Размеры в мм						Масса кг
	a	ℓ	ℓ1	h	d	b	
3.604.2-5.4.03.01.000	84	370	240	411	80	240	64,3
-01	84	370	240	394	80	240	64,1
-02	84	370	240	386	80	240	64,7
-03	80	410	280	420	110	260	78,5
-04	80	410	280	420	110	260	80,2

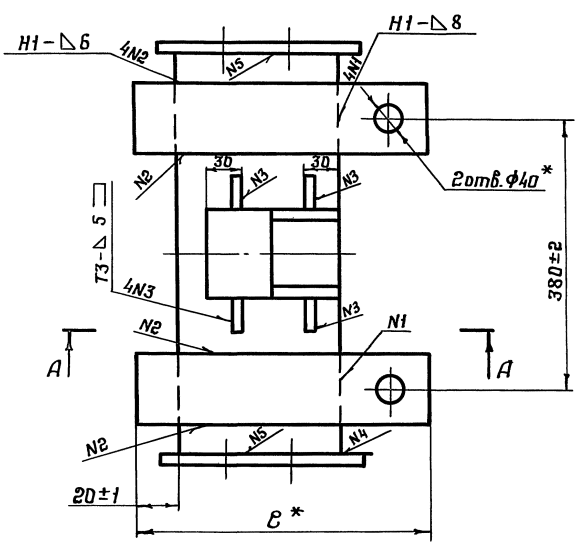

1. Сварные швы по ГОСТ 5264-80. Электроды типа Э-46 ГОСТ 9467-75.
2. Покрытие, кроме отверстий ф40: грунтовка ГФ-021 ГОСТ 25129-82, затем эмалью ХВ-1100 ТУ 6-10-1301-83 серого цвета по ГОСТ 9.032-74.
3.* Размеры для справок.

Изм.	Лист	N докум.	Подп.	Дата
Разработал		Пысенков		
Проверил		Клейменов		
Т.контр.				
Рук.бриг.		Рыбакова		
Н.контр.		Вяжлинский		
Утвердил		Остроумов		

3.604.2-5.4.03.01.000 СБ

Траверса
Сборочный чертеж

Лит.	Масса	Масштаб
	см. табл.	—
Лист	Листов 1	

ЦНИИПРОЕКТСТАЛЬКОНСТРУКЦИЯ им. Мельникова

Инв. № подл. | Подп. и дата | Взам. инв. № | Инв. № дубл. | Подп. и дата

3.604.2-5.4.03.01.003

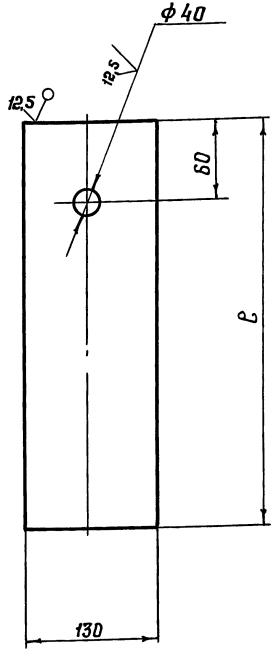

Обозначение	ℓ мм	Масса кг
3.604.2-5.4.03.01.003	370	7,36
-01	410	8,17

H14, h14, $\pm \frac{IT14}{2}$

Изм.	Лист	N докум.	Подп.	Дата
Разработал		Лысенков		
Проверил		Клейменов		
Т. контр.				
Рук. брит.		Рыдакова		
Н. контр.		Вяжлинский		
Утвердил		Остроумов		

3.604.2-5.4.03.01.003

Планка

Лит.	Масса	Масштаб
	см. табл.	—

Лист | Листов 1

Лист 20 ГОСТ 19903-74 Ст3сп5 ГОСТ 14637-89

ЦНИИпроектстальконструкция им. Мельникова

Формат А4

3.604.2-5.4.03.01.004

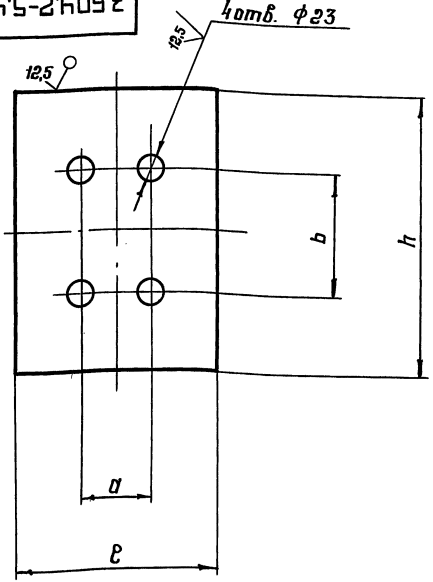

Обозначение	Размер (мм)				Масса (кг)
	ℓ	h	a	b	
3.604.2-5.4.03.01.004	240	320	80	240	9,35
-01	280	340	110	260	11,65

H14, h14, $\pm \frac{IT14}{2}$

Изм.	Лист	N докум.	Подп.	Дата
Разработал		Лысенков		
Проверил		Клейменов		
Т. контр.				
Рук. брит.		Рыдакова		
Н. контр.		Вяжлинский		
Утвердил		Остроумов		

3.604.2-5.4.03.01.004

Фланец

Лит.	Масса	Масштаб
	см. табл.	—

Лист | Листов 1

Лист 16 ГОСТ 19903-74 Ст3сп5 ГОСТ 14637-89

ЦНИИпроектстальконструкция им. Мельникова

Инв. N подл. | Подп. и дата | Взам. инв. N | Инв. N дубл. | Подп. и дата

3.604.2-5.4.03.01.005

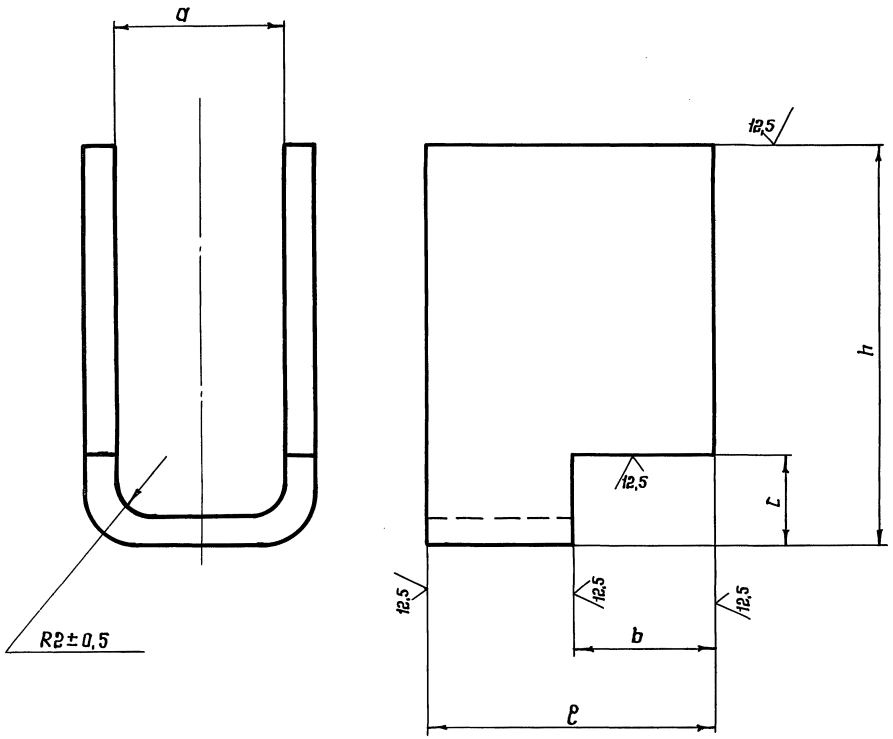

Обозначение	Размеры в мм						Масса кг
	e	h	a	b	c	S	
3.604.2-5.4.03.01.005	160	165	75	80	25	396	6,78
- 01	160	157,7	90	80	25	395	6,63
- 02	180	150	105	90	30	396	7,3
- 03	180	160	112	90	30	423	7,3
- 04	220	160	112	110	30	423	9,58
- 05	160	220	75	80	25	506	9,03
- 06	160	212,5	90	80	25	506	8,7
- 07	180	205	105	90	30	506	9,75
- 08	180	200	112	90	30	503	9,69
- 09	220	200	112	110	30	503	11,84

1. $H14, h14, \pm\frac{IT14}{2}$

2. Длину развернутой детали S±2 см. таблицу

Изм.	Лист	N докум.	Подп.	Дата
Разработал		Пысенков		
Проверил		Клейменов		
Т. контр.				
Рук. бриг.		Рыбакова		
Н. контр.		Вяземский		
Утвердил		Остроумов		

3.604.2-5.4.03.01.005

Упор

Лит.	Масса	Масштаб
	см. таб.	—
Лист	Листов 1	

Лист 16 ГОСТ 19903-74
ВСт3сп5 ГОСТ 14637-89

ЦНИИПроектстальконструкция им. Мельникова

Инв. N подл. | Подп. и дата | Взам. инв. N | Инв. N дубл. | Подп. и дата

Формат	Зона	Поз.	Обозначение	Наименование	Кол.	Примеч.
				Документация		
А3			3.604.2-5.4.03.02.000 СБ	Сборочный чертеж		
			Переменные данные	для исполнений		
				3.604.2-5.4.03.02.000		
				Детали		
А3		1	3.604.2-5.4.03.02.001	Винт	1	
А3		2	3.604.2-5.4.03.02.002	Планка	1	
				3.604.2-5.4.03.02.000-01		
				Детали		
А3		1	3.604.2-5.4.03.02.001-01	Винт	1	
А3		2	3.604.2-5.4.03.02.002	Планка	1	
				3.604.2-5.4.03.02.000-02		
				Детали		
А3		1	3.604.2-5.4.03.02.001-02	Винт	1	
А3		2	3.604.2-5.4.03.02.002-01	Планка	1	
				3.604.2-5.4.03.02.000-03		
				Детали		
А3		1	3.604.2-5.4.03.02.001-03	Винт	1	
А3		2	3.604.2-5.4.03.02.002-01	Планка	1	
				3.604.2-5.4.03.02.000-04		
				Детали		
А3		1	3.604.2-5.4.03.02.001-04	Винт	1	
А3		2	3.604.2-5.4.03.02.002-02	Планка	1	

Инв.N подл. | Подпись и дата | Взам.инв.N | Инв.N дубл. | Подпись и дата

Изм.	Лист	N докум.	Подпись	Дата
Разработал	Тодорова			
Проверил	Вяжлинский			
Рук.бриг.	Рыбакова			
Н.контр.	Клейменов			
Утвердил	Остроумов			

5.604.2-5.4.03.02.000

Тяга

Лит.	Лист	Листов
	1	2

ЦНИИпроектстальконструкция им. Мельникова

Формат А4

Формат	Зона	Поз.	Обозначение	Наименование	Кол.	Примеч.
				3.604.2-5.4.03.02.000-05		
				Детали		
А3		1	3.604.2-5.4.03.02.001-05	Винт	1	
А3		2	3.604.2-5.4.03.02.002-02	Планка	1	
				3.604.2-5.4.03.02.000-06		
				Детали		
А3		1	3.604.2-5.4.03.02.001-06	Винт	1	
А3		2	3.604.2-5.4.03.02.002-02	Планка	1	
				3.604.2-5.4.03.02.000-07		
				Детали		
А3		1	3.604.2-5.4.03.02.001-07	Винт	1	
А3		2	3.604.2-5.4.03.02.002-02	Планка	1	
				3.604.2-5.4.03.02.000-08		
				Детали		
А3		1	3.604.2-5.4.03.02.001-08	Винт	1	
А3		2	3.604.2-5.4.03.02.002-02	Планка	1	
				3.604.2-5.4.03.02.000-09		
				Детали		
А3		1	3.604.2-5.4.03.02.001-09	Винт	1	
А3		2	3.604.2-5.4.03.02.002-02	Планка	1	
				3.604.2-5.4.03.02.000-10		
				Детали		
А3		1	3.604.2-5.4.03.02.001-10	Винт	1	
А3		2	3.604.2-5.4.03.02.002-02	Планка	1	
				3.604.2-5.4.03.02.000-11		
				Детали		
А3		1	3.604.2-5.4.03.02.001-11	Винт	1	
А3		2	3.604.2-5.4.03.02.002-02	Планка	1	

Инв.N подл. | Подп.и дата | Взам.инв.N | Инв.N дубл. | Подпись и дата

Изм.	Лист	N докум.	Подпись	Дата

5.604.2-5.4.03.02.000

Лист 2

3.604.2-5.4.03.02.000 СБ

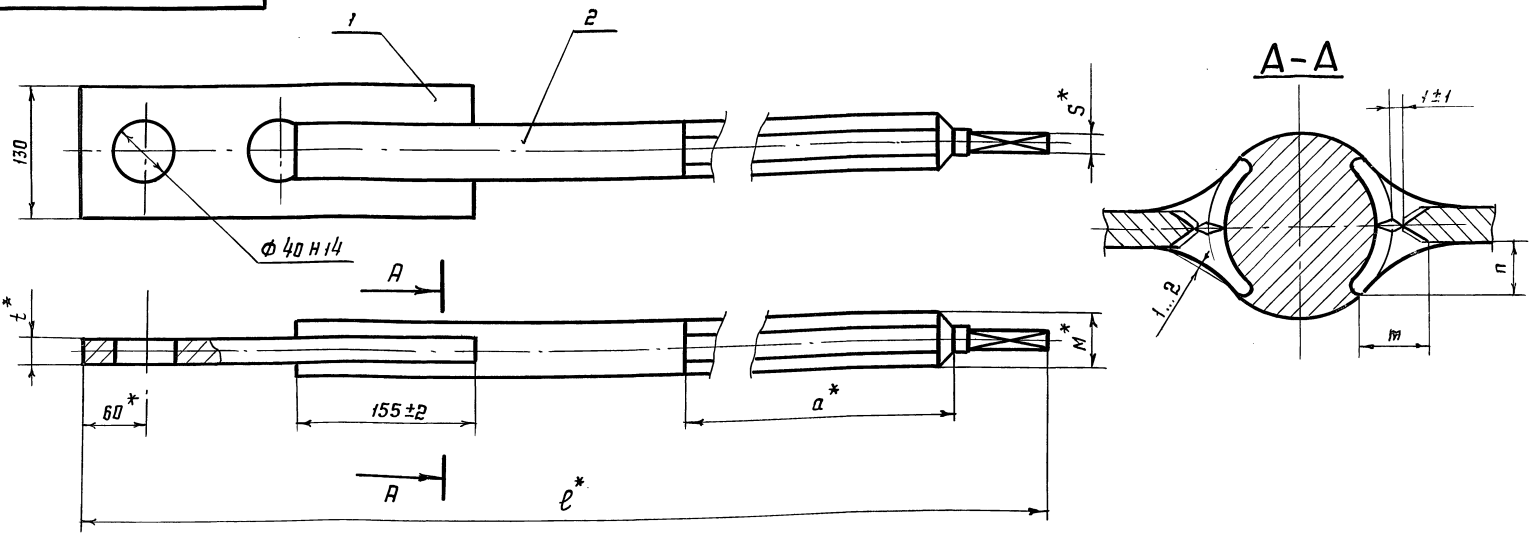

Обозначение	ℓ	a	M	t	S	m	n	Масса кг
3.604.2-5.4.03.02.001	1560	1170	М30	20	19	20	3	12,5
3.604.2-5.4.03.02.001-01	1675	1250	М30	20	19	20	3	13,1
3.604.2-5.4.03.02.001-02	1770	1350	М36	25	22	25	3	18,2
3.604.2-5.4.03.02.001-03	2130	1710	М36	25	22	25	3	20,7
3.604.2-5.4.03.02.001-04	2480	2040	М48	25	30	27	8	35,6
3.604.2-5.4.03.02.001-05	2580	2150	М48	25	30	27	8	36,9
3.604.2-5.4.03.02.001-06	1880	1390	М48	25	30	27	8	28,2
3.604.2-5.4.03.02.001-07	2010	1515	М48	25	30	27	8	29,9
3.604.2-5.4.03.02.001-08	2265	1695	М48	25	30	27	8	33,2
3.604.2-5.4.03.02.001-09	2630	2060	М48	25	30	27	8	37,7
3.604.2-5.4.03.02.001-10	2950	2380	М48	25	30	27	8	41,7
3.604.2-5.4.03.02.001-11	3050	2480	М48	25	30	27	8	42,9

1. Сварка полуавтоматическая в CO_2, с полным проваром
2. Проволока сварочная: 2-Св-08 Г2С, ГОСТ 2246-70
3. Покрытие: грунт ГФ-021 ГОСТ 25129-82, эмаль серая ХВ-1100 ТУ-6-10-1301-83, кроме резьбы и отверстия Ф40
4. *Размеры для справок.

Изм.	Лист	№ докум.	Подп.	Дата
Разработал		Пысенков		
Проверил		Клейменов		
Т. контр.				
Рук. бриг.		Рыбакова		
Н. контр.		Вяхлинский		
Утвердил		Остроумов		

3.604.2-5.4.03.02.000.СБ

Тяга.
Сборочный чертёж.

Лит.	Масса	Масштаб
	см. табл.	—
Лист	Листов 1	

ЦНИИпроектстальконструкция им. Мельникова

Инв. № подл. | Подп. и дата | Взам. инв. № | Инв. № дубл. | Подп. и дата

12,5 (√)

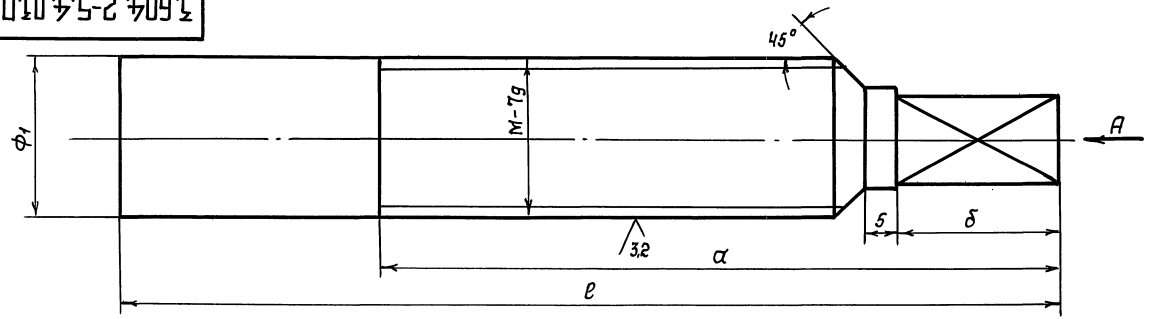

Обозначение	ℓ	а	δ	М	Ф1	Ф2	S	Масса кг
3.604.2-5.4.03.02.001	1365	1195	20	М30	30	25	19	6.6
3.604.2-5.4.03.02.001-01	1480	1275	20	М30	30	25	19	7.17
3.604.2-5.4.03.02.001-02	1575	1375	20	М36	36	30	22	11.04
3.604.2-5.4.03.02.001-03	1935	1735	20	М36	36	30	22	13.53
3.604.2-5.4.03.02.001-04	2285	2075	30	М48	48	40	30	28.56
3.604.2-5.4.03.02.001-05	2385	2185	30	М48	48	40	30	29.70
3.604.2-5.4.03.02.001-06	1685	1425	30	М48	48	40	30	21.2
3.604.2-5.4.03.02.001-07	1815	1550	30	М48	48	40	30	22.82
3.604.2-5.4.03.02.001-08	2070	1730	30	М48	48	40	30	26.12
3.604.2-5.4.03.02.001-09	2435	2095	30	М48	48	40	30	30.65
3.604.2-5.4.03.02.001-10	2755	2415	30	М48	48	40	30	34.62
3.604.2-5.4.03.02.001-11	2855	2515	30	М48	48	40	30	35.86

Вид А

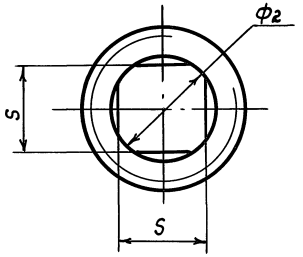

$H14, h14, \pm\frac{IT14}{2}$

Изм	Лист	N докум.	Подпись	Дата
Разработал		Пысенков		
Проверил		Якилинский		
Т.контр.				
Рук.бриг.		Рыбакова		
Н.контр.		Клейменов		
Утвердил		Остроумов		

3.604.2-5.4.03.02.001

Винт

Лит.	Масса	Масштаб
	См.таб.	—

Лист | Листов 1

ст 20 ГОСТ 1050-88

ЦНИИПроектстальконструкция им. Мельникова

Инв.N подл. | Подпись и дата | Взам.инв.N | Инв.N дубл. | Подпись и дата

3.604.2-5.4.03.02.002

12,5

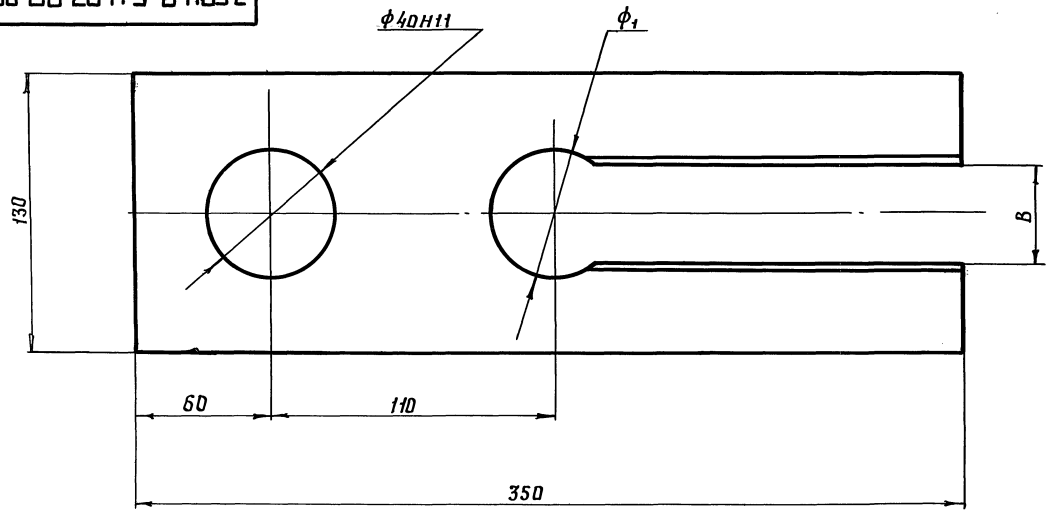

Вид А

Вид А

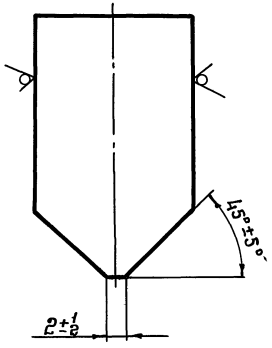

Обозначение	Размер мм			Масса кг
	B	t	ф2	
3.604.2-5.4.03.00.000	32	20	40	5,87
3.604.2-5.4.03.00.000-01	38	25	44	7,13
3.604.2-5.4.03.00.000-02	50	25	56	7,00

$H14, h14, \pm\frac{IT14}{2}$

Изм.	Лист	№ докум.	Подп.	Дата
Разработал		Лысенков		
Проверил		Вяжлинский		
Т. контр.				
Рук. бриг.		Рыбакова		
Н. контр.		Клейменов		
Утвердил		Остроумов		

3.604.2-5.4.03.02.002

Планка

Лит.	Масса	Масштаб
	см. табл.	—

Лист | Листов 1

Лист t ГОСТ 19903-74
ВСт3сп5 ГОСТ 14637-79

ЦНИИПроектстальконструкция им. Мельникова

Инв. № подл. | Подп. и дата | Взам. инв. № | Инв. № дубл. | Подп. и дата

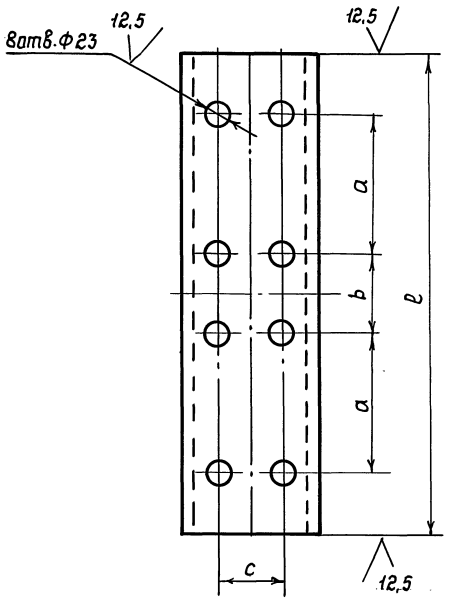

Исполнение	Размеры в мм				N швеллера	Масса кг
	l	a	b	c		
3.604.2-5.4.03.00.001	912	240	352	80	20П	16,65
-01	990	260	390	110	24П	23,65
-02	1022	240	462	80	20П	18,77

1 H14, h14, ± IT14/2

2 Покрытие: грунт ГФ-021 ГОСТ 25129-82, эмаль серая ХВ-1100 ТУ-6-10-1301-83

Изм	Лист	N докум.	Подпись	Дата
Разработал		Пысенков		
Проверил		Клейменов		
Т.контр.				
Рук.бриг.		Рыбакова		
Н.контр.		Вяжлинский		
Утвердил		Остроумов		

3.604.2-5.4.03.00.001

балка

Лит.	Масса	Масштаб
	См.таб.	—

Лист	Листов 1

Швеллер ГОСТ 8240-89 / Ст3сп5 ГОСТ 535-88

ЦНИИпроектстальконструкция им. Мельникова

25262-05 39 Формат А3

Инв.N подл. | Подпись и дата | Взам.инв.N | Инв.N дубл. | Подпись и дата

3.604.2-5.4.03.00.002

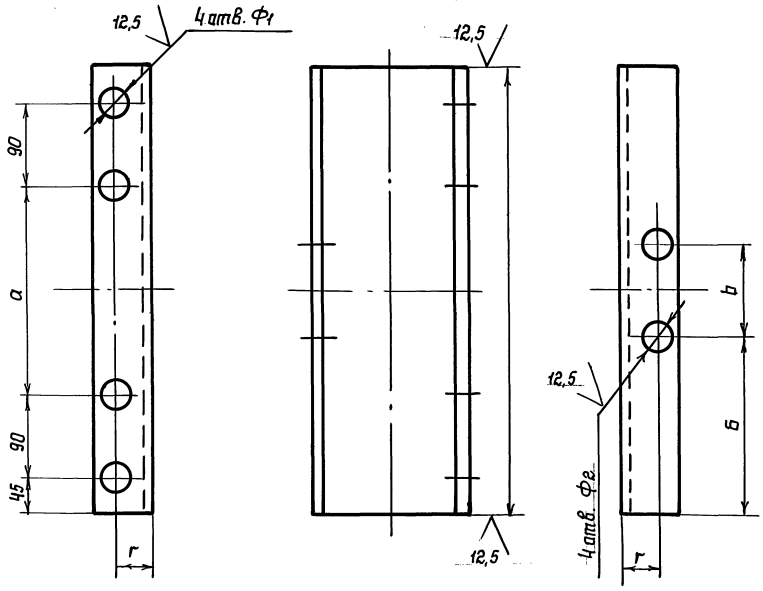

Обозначение	Размеры мм							N швел.	Масса кг
	e	a	Б	b	r	Ф1	Ф2		
3.604.2-5.4.03.00.002	600	330	250	100	35	19	12	14	7.33
-01	600	330	250	100	40	19	12	16	8.43
-02	600	330	240	120	50	23	12	24	14.24
-03	630	360	250	130	50	23	19	24	14.93
-04	630	360	240	150	50	23	19	24	14.93
-05	630	360	237	156	60	23	19	30	19.91

1 H14, h14, ±IT14/2

2 Покрытие: грунт ГФ-021 ГОСТ 25129-82, эмаль серая ХВ-1100 ТУ-6-10-1301-83

Изм.	Лист	N докум.	Подпись	Дата
Разработал		Пысенков		
Проверил		Клёменов		
Т.контр.				
Рук.бриг.		Рыбакова		
Н.контр.		Вяжлинский		
Утвердил		Остроумов		

3.604.2-5.4.03.00.002

Балка

Лит.	Масса	Масштаб
	См.таб.	—

Лист | Листов 1

Швеллер ГОСТ 8240-89 / ВСт3сп5 ГОСТ 535-88

ЦНИИпроектстальконструкция им. Мельникова

25262-05 40

Формат А3

Инв.N подл. | Подпись и дата | Взам.инв.N | Инв.N дубл. | Подпись и дата

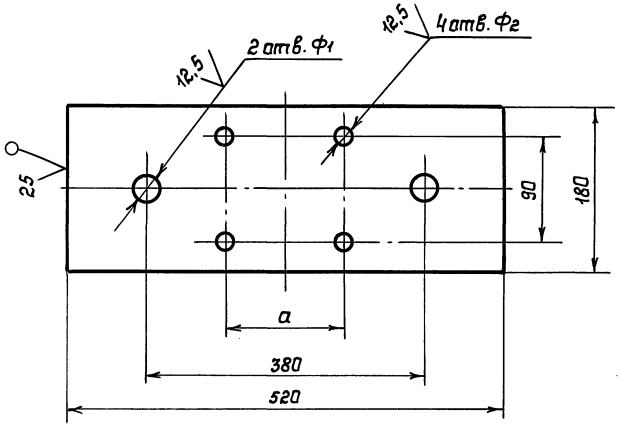

Обозначение	Размеры мм			Масса кг
	a	Ф1	Ф2	
3.604.2-5.4.03.00.003	130	31	19	28,65
-01	160	37	23	28,39
-02	190	50	23	28,37
-03	210	50	23	28,37

1 H14, h14, ±IT14/2

2 Покрытие: грунт ГФ-021 ГОСТ 25129-82, эмаль красная ХВ-1100 ТУ-6-10-1301-83

Изм	Лист	N докум.	Подпись	Дата
Разработал		Пысенков		
Проверил		Клейменов		
Т.контр.				
Рук.бриг.		Рыбакова		
Н.контр.		Вяхлинский		
Утвердил		Остроумов		

3.604.2-5.4.03.00.003

Планка

Лит.	Масса	Масштаб
	см.таб.	—
Лист	Листов 1	

Лист 40 ГОСТ 19903-74 / В Ст3сп5 ГОСТ 14637-89

ЦНИИПРОЕКТСТАЛЬКОНСТРУКЦИЯ им. Мельникова

Инв.N подл. | Подпись и дата | Взам.инв.N | Инв.N дубл. | Подпись и дата

3.604.2-5.4.03.00.004

Исполнение	Размеры мм							Масса кг
	ℓ	a	b	r	ф	t	S	
3-604.2-5.4.03.00.004	180	130	30	69,5	12	10	174	2,04
-01	180	130	30	77	12	10	174	2,01
-02	240	160	40	86,5	12	10	184	2,98
-03	240	160	50	95,5	19	12	193	3,72
-04	270	190	50	95,5	19	12	193	4,25
-05	290	210	50	97,5	19	12	193	4,64
-06	270	190	50	97,5	19	12	193	4,24

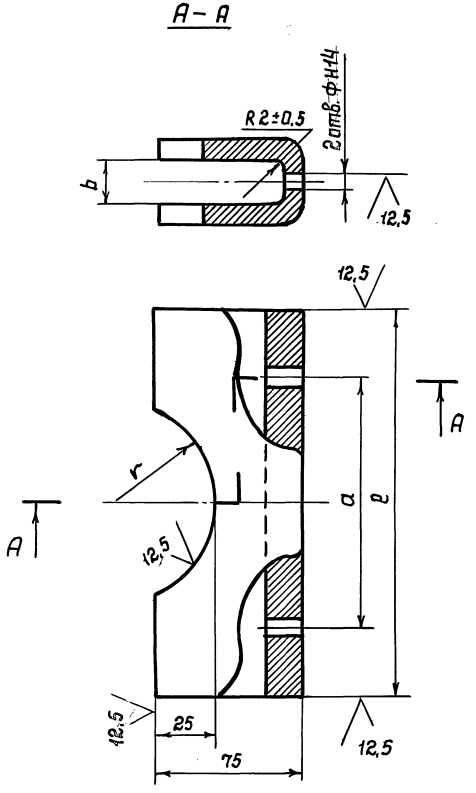

1 H14, h14, ± IT14/2

2 Покрытие: грунт ГФ-021 ГОСТ 25129-82, эмаль красная ХВ-1100 ТУ-6-10-1301-83

3 Длину развернутой детали S ± 2мм см. табл.

Изм.	Лист	N докум.	Подпись	Дата
Разработал		Лысенков		
Проверил		Клейменов		
Т.контр.				
Рук.бриг.		Рыбакова		
Н.контр.		Вяхлинский		
Утвердил		Остроумов		

3.604.2-5.4.03.00.004

Упор

Лит.	Масса	Масштаб
	См.таб.	—

Лист | Листов 1

Лист — t ГОСТ 19903-74 / Вст3сп5 ГОСТ 14637-89

ЦНИИпроектстальконструкция им. Мельникова

25262-05 42 Формат А3

Инв.N подл. | Подпись и дата | Взам.инв.N | Инв.N дубл. | Подпись и дата

Формат	Зона	Поз.	Обозначение	Наименование	Кол.	Прим.
				Документация		
А3			3.604.2-5.4.04.00.000 СБ	Сборочный чертеж		
			3.604.2-5.10-ТУ	Технические условия		
			3.604.2-ЭД5.10-ТУ	Технические условия		
				Детали		
А3		1	3.604.2-5.4.03.00.001-02	Балка	2	
				Стандартные изделия		
		2		Динамометр ДПУ-20-2	4	
				ГОСТ 13837-79		
		3		Домкрат гидравлический	2	
				МДГА-25 ГОСТ 10037-83		
		4		Штуцер	2	
		5		Шланг	1	
		6		Болт М20×45.46.019	16	
				ГОСТ 7798-70		
				Гайки ГОСТ 5915-70	2	
		7		М20.5.019	16	
		8		М48.5.019	4	
		9		Шайба 20 65Г.019	16	
				ГОСТ 6402-70		
		10		Шайба 48.01.019	2	
				ГОСТ 11371-78		

Инв.N подл. | Подпись и дата | Взам.инв.N | Инв.N дубл. | Подпись и дата

Изм	Лист	N докум.	Подпись	Дата
Разработал	Тодорова			
Проверил	Вяжлинский			
Рук.бриг.	Рыбакова			
Н.контр.	Клейменов			
Утвердил	Остроумов			

3.604.2-5.4.04.00.000

Приспособление натяжное

Лит.	Лист	Листов
	1	7

ЦНИИпроектстальконструкция им. Мельникова

Формат А4

Формат	Зона	Поз.	Обозначение	Наименование	Кол.	Прим.
			Переменные данные	Для исполнений		
				3.604.2-5.4.04.00.000		
				Сборочные единицы		
А3		11	3.604.2-5.4.04.01.000	Траверса	2	
А3		12	3.604.2-5.4.04.02.000	Кронштейн нижний	1	
А3		13	3.604.2-5.4.04.03.000	Кронштейн верхний	1	
А3		14	3.604.2-5.4.03.02.000-06	Тяга	2	
				Детали		
А3		15	3.604.2-5.4.04.00.002	Балка задняя	2	
А3		16	3.604.2-5.4.04.00.003	Планка	2	
А3		17	3.604.2-5.4.04.00.004	Балка средняя	2	
А3		18	3.604.2-5.4.04.00.005	Планка домкратная	2	
А3		19	3.604.2-5.4.03.00.004	Упор	2	
				Стандартные изделия		
				Болты ГОСТ 7798-70		
		20		М10×40.46.019	4	
		21		М16×50.46.019	16	
				Гайки ГОСТ 5915-70		
		22		М10.5.019	4	
		23		М16.5.019	16	
				Шайбы ГОСТ 6402-70		
		24		10 65Г.019	4	
		25		16 65Г.019	16	

Инв.N подл. | Подпись и дата | Взам.инв.N | Инв.N дубл. | Подпись и дата

Изм	Лист	N докум.	Подпись	Дата

3.604.2-5.4.04.00.000

Лист 2

Формат	Зона	Поз.	Обозначение	Наименование	Кол.	Прим.
				3.604.2-5.4.04.00.000-01		
				Сборочные единицы		
А3		11	3.604.2-5.4.04.01.000-01	Траверса	2	
А3		12	3.604.2-5.4.04.02.000	Кронштейн нижний	1	
А3		13	3.604.2-5.4.04.03.000	Кронштейн верхний	1	
А3		14	3.604.2-5.4.03.02.000-07	Тяга	2	
				Детали		
А3		15	3.604.2-5.4.04.00.002	Балка задняя	2	
А3		16	3.604.2-5.4.04.00.003	Планка	2	
А3		17	3.604.2-5.4.04.00.004	Балка средняя	2	
А3		18	3.604.2-5.4.04.00.005	Планка домкратная	2	
А3		19	3.604.2-5.4.03.00.004-01	Упор	2	
				Стандартные изделия		
				Болты ГОСТ 7798-70		
		20		М10х40.46.019	4	
		21		М16х50.46.019	16	
				Гайки ГОСТ 5915-70		
		22		М10.5.019	4	
		23		М16.5.019	16	
				Шайбы ГОСТ 6402-70		
		24		10 65Г.019	4	
		25		20 65Г.019	16	

Инв.N подл. | Подпись и дата | Взам.инв.N | Инв.N дубл. | Подпись и дата

Изм. | Лист | N докум. | Подпись | Дата

3.604.2-5.4.04.00.000 Лист 3

Формат А4

Формат	Зона	Поз.	Обозначение	Наименование	Кол.	Прим.
				3.604.2-5.4.04.00.000-02		
				Сборочные единицы		
А3		11	3.604.2-5.4.04.01.000-02	Траверса	2	
А3		12	3.604.2-5.4.04.02.000-01	Кронштейн нижний	1	
А3		13	3.604.2-5.4.04.03.000-01	Кронштейн верхний	1	
А3		14	3.604.2-5.4.03.02.000-08	Тяга	2	
				Детали		
А3		15	3.604.2-5.4.04.00.002-01	Балка задняя	2	
А3		16	3.604.2-5.4.04.00.003-01	Планка	2	
А3		17	3.604.2-5.4.04.00.004-01	Балка средняя	2	
А3		18	3.604.2-5.4.04.00.005-01	Планка домкратная	2	
А3		19	3.604.2-5.4.03.00.004-02	Упор	2	
				Стандартные изделия		
				Болты ГОСТ 7798-70		
		20		М10х40.46.019	4	
		21		М20х65.46.019	16	
				Гайки ГОСТ 5915-70		
		22		М10.5.019	4	
		23		М20.5.019	16	
				Шайбы ГОСТ 6402-70		
		24		10 65Г.019	4	
		25		20 65Г.019	16	

Инв.N подл. | Подпись и дата | Взам.инв.N | Инв.N дубл. | Подпись и дата

Изм. | Лист | N докум. | Подпись | Дата

3.604.2-5.4.04.00.000 Лист 4

Формат	Зона	Поз.	Обозначение	Наименование	Кол.	Прим.
				3.604.2-5.4.04.00.000-03		
				Сборочные единицы		
А3		11	3.604.2-5.4.04.01.000-03	Траверса	2	
А3		12	3.604.2-5.4.04.02.000-01	Кронштейн нижний	1	
А3		13	3.604.2-5.4.04.03.000-01	Кронштейн верхний	1	
А3		14	3.604.2-5.4.03.02.000-09	Тяга	2	
				Детали		
А3		15	3.604.2-5.4.04.00.002-01	Балка задняя	2	
А3		16	3.604.2-5.4.04.00.003-01	Планка	2	
А3		17	3.604.2-5.4.04.00.004-02	Балка средняя	2	
А3		18	3.604.2-5.4.04.00.005-01	Планка домкратная	2	
А3		19	3.604.2-5.4.03.00.004-03	Упор	2	
				Стандартные изделия		
				Болты ГОСТ 7798-70		
		20		М10х40.46.019	4	
		21		М20х65.46.019	16	
				Гайки ГОСТ 5915-70		
		22		М10.5.019	4	
		23		М20.5.019	16	
				Шайбы ГОСТ 6402-70		
		24		10 65Г.019	4	
		25		20 65Г.019	16	

Инв.N подл. | Подпись и дата | Взам.инв.N | Инв.N дубл. | Подпись и дата

Изм. | Лист | N докум. | Подпись | Дата

3.604.2-5.4.04.00.000

Лист 5

Формат А4

Формат	Зона	Поз.	Обозначение	Наименование	Кол.	Прим.
				3.604.2-5.4.04.00.000-04		
				Сборочные единицы		
А3		11	3.604.2-5.4.04.01.000-03	Траверса	2	
А3		12	3.604.2-5.4.04.02.000-02	Кронштейн нижний	1	
А3		13	3.604.2-5.4.04.03.000-02	Кронштейн верхний	1	
А3		14	3.604.2-5.4.03.02.000-10	Тяга	2	
				Детали		
А3		15	3.604.2-5.4.04.00.002-01	Балка задняя	2	
А3		16	3.604.2-5.4.04.00.003-02	Планка	2	
А3		17	3.604.2-5.4.04.00.004-03	Балка средняя	2	
А3		18	3.604.2-5.4.04.00.005-02	Планка домкратная	2	
А3		19	3.604.2-5.4.03.00.004-04	Упор	2	
				Стандартные изделия		
				Болты ГОСТ 7798-70		
		20		М10х40.46.019	4	
		21		М20х65.46.019	16	
				Гайки ГОСТ 5915-70		
		22		М10.5.019	4	
		23		М20.5.019	16	
				Шайбы ГОСТ 6402-70		
		24		10 65Г.019	4	
		25		20 65Г.019	16	

Инв.N подл. | Подпись и дата | Взам.инв.N | Инв.N дубл. | Подпись и дата

Изм. | Лист | N докум. | Подпись | Дата

3.604.2-5.4.04.00.000

Лист 6

Формат	Зона	Поз.	Обозначение	Наименование	Кол.	Прим.
				3.604.2-5.4.04.00.000-05		
				Сборочные единицы		
А3		11	3.604.2-5.4.04.01.000-04	Траверса	2	
А3		12	3.604.2-5.4.04.02.000-02	Кронштейн нижний	1	
А3		13	3.604.2-5.4.04.03.000-02	Кронштейн верхний	1	
А3		14	3.604.2-5.4.03.02.000-11	Тяга	2	
				Детали		
А3		15	3.604.2-5.4.04.00.002-01	Балка задняя	2	
А3		16	3.604.2-5.4.04.00.003-02	Планка	2	
А3		17	3.604.2-5.4.04.00.004-03	Балка средняя	2	
А3		18	3.604.2-5.4.04.00.005-02	Планка дамкратная	2	
А3		19	3.604.2-5.4.03.00.004-06	Упор	2	
				Стандартные изделия		
				Болты ГОСТ 7798-70		
		20		М10×40.46.019	4	
		21		М20×65.46.019	16	
				Гайки ГОСТ 5915-70		
		22		М10.5.019	4	
		23		М20.5.019	16	
				Шайбы ГОСТ 6402-70		
		24		10 65Г.019	4	
		25		16 65Г.019	16	

Инв.N подл. | Подпись и дата | Взам.инв.N | Инв.N дубл. | Подпись и дата

Изм	Лист	N докум.	Подпись	Дата	3.604.2-5.4.04.00.000	Лист 7

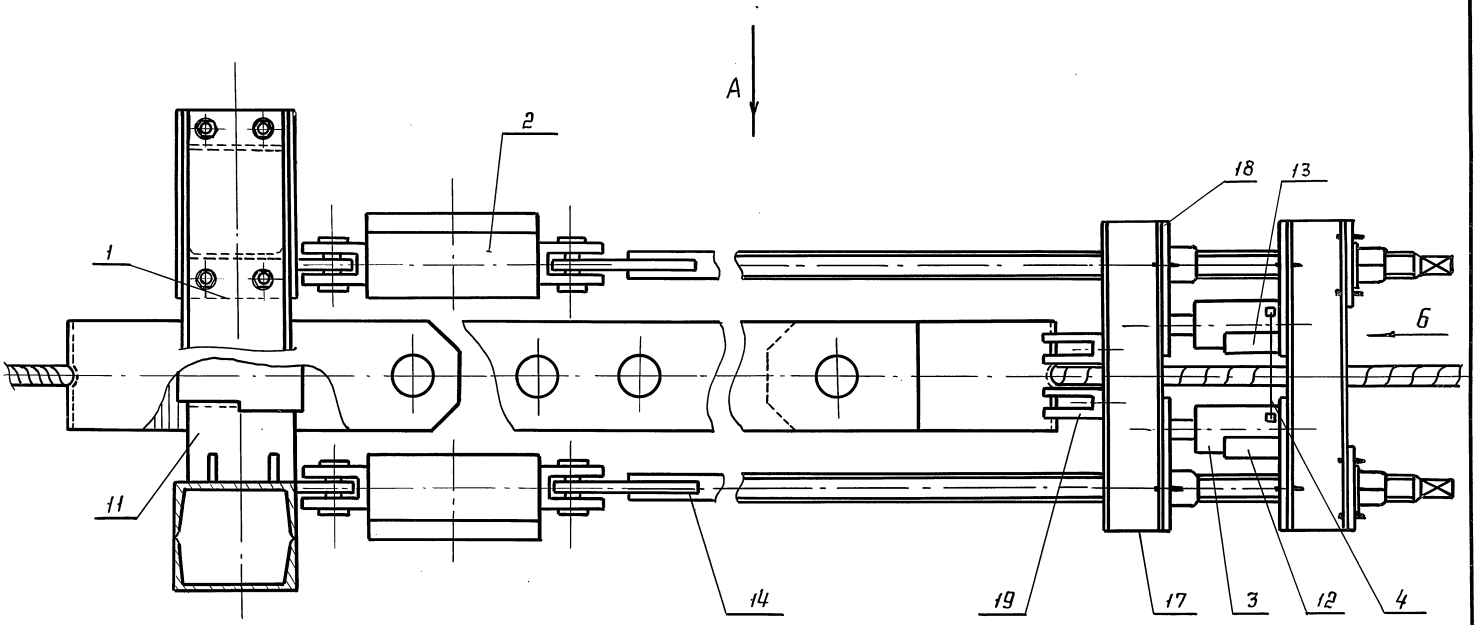

Инв. № подл.	Подп. и дата	Взам. инв. №	Инв. № дубл.	Подп. и дата

Изм.	Лист	№ докум.	Подп.	Дата
Разработал		Лысенков		
Проверил		Вяжлинский		
Т. контр.				
Рук. бриг.		Рыбанова		
Н. контр.		Клейменов		
Утвердил		Остроумов		

3.604. 2-5. 4.04.00.000. СБ

Приспособление натяжное
Сборочный чертёж

Лит.	Масса	Масштаб
	см. табл.	—

Лист 1 | Листов 2

ЦНИИпроектстальконструкция им. Мельникова

Вид А

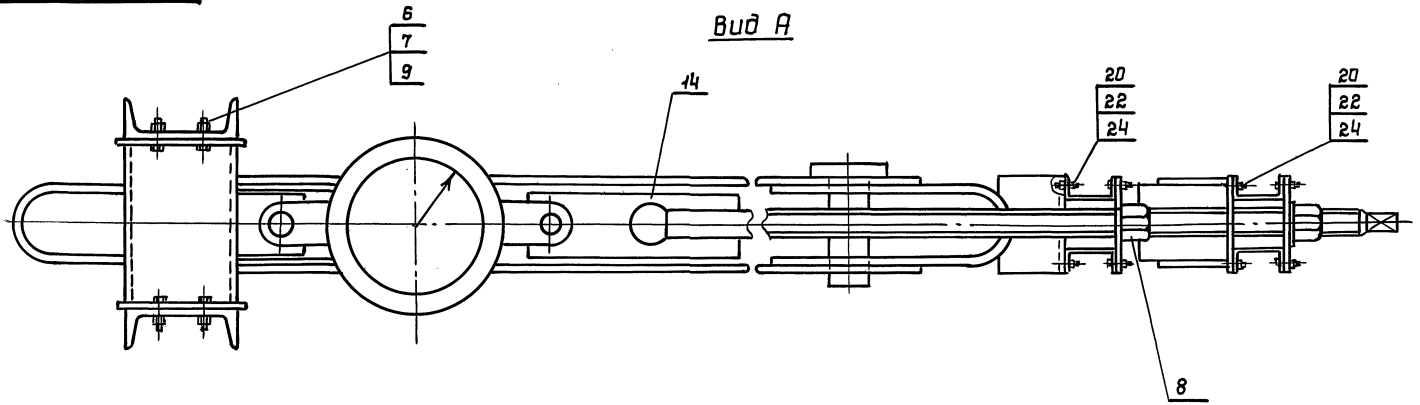

Вид Б

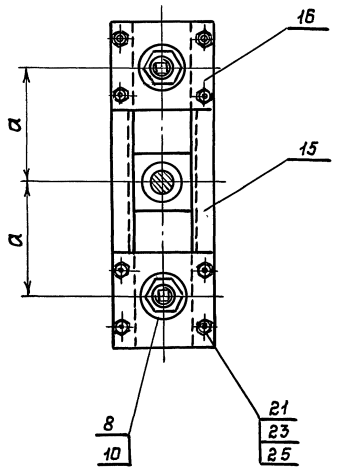

Обозначение	Размер мм	Масса кг
3.604.2-5.4.04.00.000	285	293
3.604.2-5.4.04.00.000-01	285	300
3.604.2-5.4.04.00.000-02	285	335
3.604.2-5.4.04.00.000-03	285	345
3.604.2-5.4.04.00.000-04	285	363
3.604.2-5.4.04.00.000-05	285	363

Масса натяжных приспособлений дана без массы динамометров и домкратов

Инв. N подл. | Подпись и дата | Взам. инв. N | Инв. N дубл. | Подпись и дата

Формат	Зона	Поз.	Обозначение	Наименование	Кол.	Прим.
				Документация		
А3			3.604.2-5.4.04.01.000 СБ	Сборочный чертеж		
				Детали		
Б/ч		1	3.604.2-5.4.04.04.001	швеллер 20П ГОСТ 8240-89 / Вст3сп5 ГОСТ 535-88	2	4.6 кг
				ℓ=250 h14		
Б/ч		2	3.604.2-5.4.04.01.002	лист Б5-ПН-НО ГОСТ 19903-74 / Вст3сп5 ГОСТ 14637-89	4	0.095 кг
				40×50 Н14		
Б/ч		3	3.604.2-5.4.04.01.003	круг В14 ГОСТ 2590-88 / Вст3кп2 ГОСТ 380-88	1	0.24 кг
				ℓ=200 h14		
А4		4	3.604.2-5.4.04.01.004	Планка	1	
А4		5	3.604.2-5.4.03.01.004	Фланец	2	
			Переменные данные	для исполнения		
				3.604.2-5.4.04.01.000		
				Детали		
А3		6	3.604.2-5.4.03.01.005-05	Упор	1	
				3.604.2-5.4.04.01.000-01		
				Детали		
А3		6	3.604.2-5.4.03.01.005-06	Упор	1	

Подпись и дата | Инв. N дубл. | Взам. инв. N | Подпись и дата | Инв. N подл.

Изм.	Лист	N докум.	Подпись	Дата
Разработал		Тодорова		
Проверил		Вяжлинский		
Рук. бриг.		Рыбакова		
Н.контр.		Клейменов		
Утвердил		Остроумов		

3.604.2-5.4.04.01.000

Траверса

Лит.	Лист	Листов
	1	2

ЦНИИПроектстальконструкция им. Мельникова

Формат А4

Формат	Зона	Поз.	Обозначение	Наименование	Кол.	Примеч.
				3.604.2-5.4.04.01.000-02		
				Детали		
А3		6	3.604.2-5.4.03.01.005-07	Упор	1	
				3.604.2-5.4.04.01.000-03		
				Детали		
А3		6	3.604.2-5.4.03.01.005-08	Упор	1	
				3.604.2-5.4.04.01.000-04		
				Детали		
А3		6	3.604.2-5.4.03.01.005-09	Упор		

Подпись и дата | Инв. N дубл. | Взам. инв. N | Подпись и дата | Инв. N подл.

Изм.	Лист	N докум.	Подпись	Дата

3.604.2-5.4.04.01.000

Лист 2

3.604.2-5.4.04.01.000 СБ

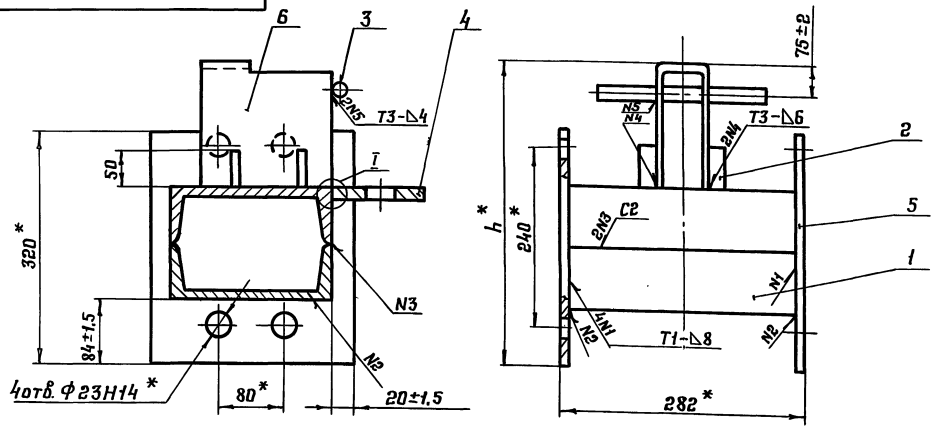

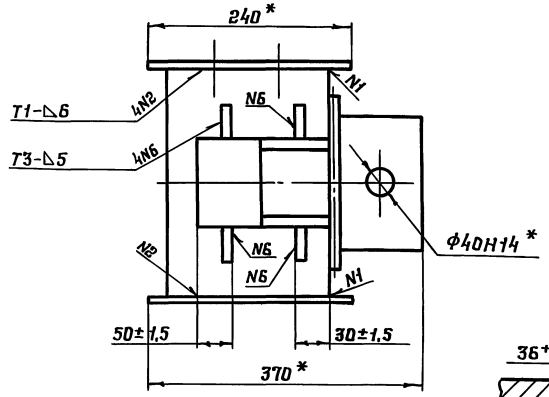

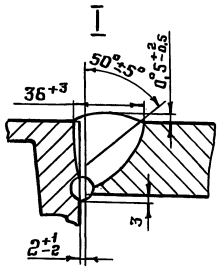

Обозначение	Размеры в мм	Масса
	h	кг
3.604.2-5.4.04.01.000	456	41,3
-01	448,5	41
-02	441	42,1
-03	436	42
-04	436	44,1

1. Сварные швы по ГОСТ 5264-80. Электроды типа Э-46 ГОСТ 9467-75.
2. Покрытие, кроме отверстий ф40: грунтовка ГФ-021 ГОСТ 25129-82, затем эмалью ХВ-1100 ТУ 6-10-1301-83 серого цвета по ГОСТ 9.032-74.
3. * Размеры для справок

Изм.	Лист	N докум.	Подп.	Дата
Разработал		Пысенков		
Проверил		Клейменов		
Т. контр.				
Рук. дрит.		Рыбакова		
Н. контр.		Вяжлинский		
Утвердил		Остроумов		

3.604.2-5.4.04.01.000 СБ

Травера
Сборочный чертеж

Лит.	Масса	Масштаб
	см. табл.	—
Лист	Листов 1	

ЦНИИпроектстальконструкция им. Мельникова

25262-05 50 Формат А3

Инв. N подл. | Подп. и дата | Взам. инв. N | Инв. N дубл. | Подп. и дата

3.604.2-5.4.04.01.004

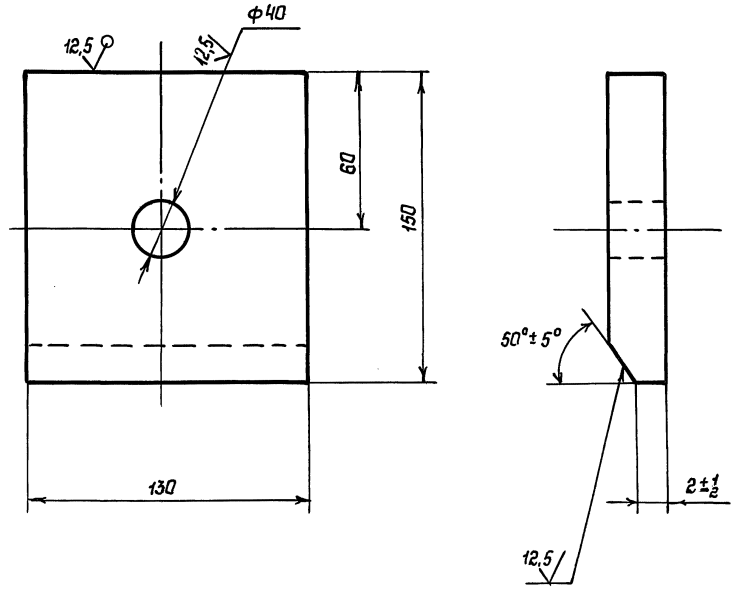

$H14, h14 = \frac{+IT14}{2}$

Изм	Лист	N докум.	Подпись	Дата
Разработал		Пысенков		
Проверил		Вяжлинский		
Т.контр.				
Рук.бриг.		Рыбакова		
Н.контр.		Клейменов		
Утвердил		Остроумов		

3.604.2-5.4.04.01.004

Планка

Лит	Масса	Масштаб
	2,78	—

Лист | Листов 1

Лист 20 ГОСТ 19903-74
Вст 3сп 5 ГОСТ 14637-89

ЦНИИпроектстальконструкция им. Мельникова

Инв.N подл. | Подпись и дата | Взам.инв.N | Инв.N дубл. | Подпись и дата

Формат	Зона	Поз	Обозначение	Наименование	Кол.	Примеч.
				Документация		
			3.604.2-5.4.04.02.000 СБ	Сборочный чертеж		
				Детали		
Б/Ч		1	3.604.2-5.4.04.02.001	уголок 100х63х6 ГОСТ 8510-86 / Вст3сп5 ГОСТ 535-88	2	1.06 кг
				ℓ=1400		
			Переменные данные	для исполнений		
				3.604.2-5.4.04.02.000		
				Детали		
А3		2	3.604.2-5.4.04.02.002	Планка	1	
				3.604.2-5.4.04.02.000-01		
				Детали		
А3		2	3.604.2-5.4.04.02.002-01	Планка	1	
				3.604.2-5.4.04.02.000-02		
				Детали		
А3		2	3.604.2-5.4.04.02.002-02	Планка	1	

Инв.N подл. | Подпись и дата | Взам.инв.N | Инв.N дубл. | Подпись и дата

Изм	Лист	N докум.	Подпись	Дата
Разработал		Тодорова		
Проверил		Вяжлинский		
Рук.бриг.		Рыбакова		
Н.контр.		Клейменов		
Утвердил		Остроумов		

3.604.2-5.4.04.02.000

Кронштейн нижний

Лит.	Лист	Листов
		1

ЦНИИПРОЕКТСТАЛЬКОНСТРУКЦИЯ им. Мельникова

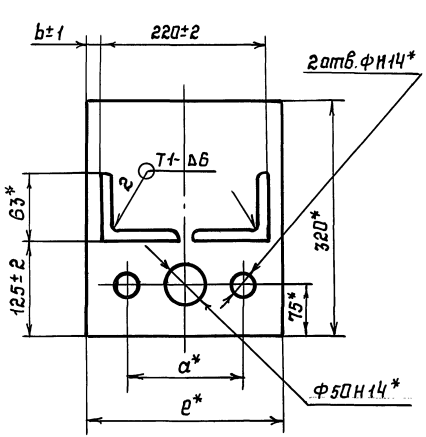

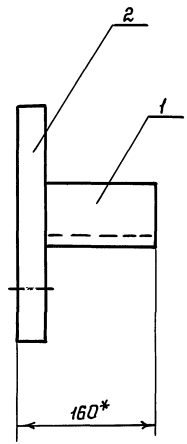

Обозначение	Размеры мм				Масса кг
	b	e	α	ф	
3.604.2-5.4.04.02.000	15	250	130	19	14,28
-01	15	250	160	23	14,24
-02	25	270	190	23	15,25

1 Сварка по ГОСТ 5264-80
Электроды типа Э46 ГОСТ 9467-75
2 Покрытие: грунт ГФ-021 ГОСТ 25129-82
эмаль серая ХВ-1100 ТУ-6-10-1301-83
3 *Размеры для справок

Изм	Лист	N докум.	Подпись	Дата
Разработал		Пысенков		
Проверил		Клейменов		
Т.контр.				
Рук.бриг.		Рыбакова		
Н.контр.		Вяйлинский		
Утвердил		Остроумов		

3.604.2-5.4.04.02.000С6

Кронштейн нижний
Сварочный чертеж

Лит	Масса	Масштаб
	См.таб.	—
Лист	Листов 1	

ЦНИИпроектстальконструкция им. Мельникова

Инв.N подл. | Подпись и дата | Взам.инв.N | Инв.N дубл. | Подпись и дата

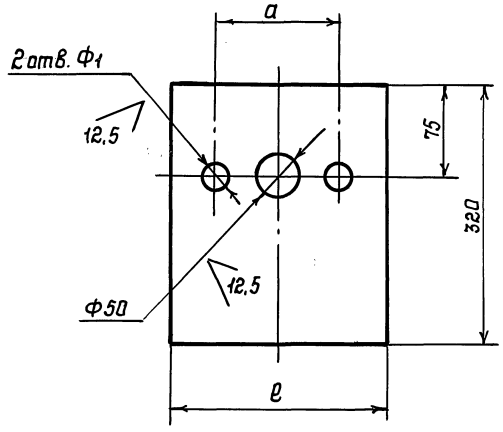

Обозначение	Размеры мм			Масса кг
	ℓ	a	ф	
3.604.2-5.4.04.02.002	250	130	19	12,16
-01	250	160	23	12,12
-02	270	190	23	13,13

H14, h14, ±IT14/2

Изм	Лист	N докум.	Подпись	Дата
Разработал		Лысенков		
Проверил		Клейменов		
Т.контр.				
Рук.бриг.		Рыбакова		
Н.контр.		Вяжлинский		
Утвердил		Остроумов		

3.604.2-5.4.04.02.002

Планка

Лит. | Масса | Масштаб

См.таб. | —

Лист | Листов 1

Лист 20 ГОСТ 19903-74 / 8Ст3сп5 ГОСТ 14637-89

ЦНИИпроектстальконструкция им. Мельникова

Инв.N подл. | Подпись и дата | Взам.инв.N | Инв.N дубл. | Подпись и дата

Формат	Зона	Поз.	Обозначение	Наименование	Кол.	Примеч.
				Документация		
			3.604.2-5.4.04.03.000 СБ	Сборочный чертеж		
				Детали		
Б/Ч		1	3.604.2-5.4.04.02.001	уголок $\frac{100\times63\times6\ \text{ГОСТ}\ 8510\text{-}86}{\text{Вст3сп5 ГОСТ}\ 535\text{-}88}$	2	1.06 кг
				l = 1400 h14		
			Переменные данные	для исполнений		
				3.604.2-5.4.04.03.000		
				Детали		
А3		2	3.604.2-5.4.04.02.002	Планка	1	
				3.604.2-5.4.04.03.000-01		
				Детали		
А3		2	3.604.2-5.4.04.02.002-01	Планка		
				3.604.2-5.4.04.03.000-02		
				Детали		
А3		2	3.604.2-5.4.04.02.002-02	Планка		

Подпись и дата | Инв. N дубл. | Взам. инв. N | Подпись и дата | Инв. N подл.

Изм	Лист	N докум.	Подпись	Дата
Разработал		Тодорова		
Проверил		Вяжлинский		
Рук. бриг.		Рыбакова		
Н. контр.		Клейменов		
Утвердил		Остроумов		

3.604.2-5.4.04.03.000

Кронштейн верхний

Лит.	Лист	Листов
		1

ЦНИИпроектстальконструкция им. Мельникова

3.604.2-5.4.04.03.000 СБ

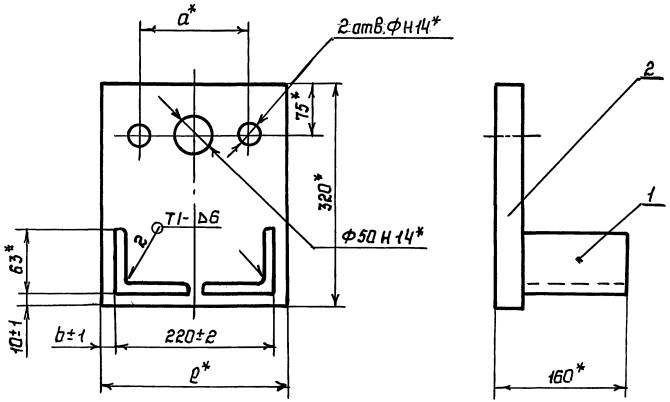

Обозначение	Размеры мм				Масса кг
	b	ℓ	a	$Ф_1$	
3.604.2-5.4.04.03.000	15	250	130	19	14.28
-01	15	250	160	23	14.24
-02	25	270	190	23	15.25

1 Сварка по ГОСТ 5264-80

Электроды типа Э46 ГОСТ 9467-75

2 Покрытие: грунт ГФ-021 ГОСТ 25129-82

эмаль серая ХВ-1100 ТУ-6-10-1301-83

3* Размеры для справок

Изм	Лист	N докум.	Подпись	Дата
Разработал		Пысенков		
Проверил		Клейменов		
Т.контр.				
Рук.бриг.		Рыбакова		
Н.контр.		Вяжлинский		
Утвердил		Остроумов		

3.604.2-5.4.04.03.000 СБ

Кронштейн верхний

Сборочный чертеж

Лит.	Масса	Масштаб
	См.таб.	—

Лист | Листов 1

ЦНИИПРОЕКТСТАЛЬКОНСТРУКЦИЯ им. Мельникова

Инв.N подл. | Подпись и дата | Взам.инв.N | Инв.N дубл. | Подпись и дата

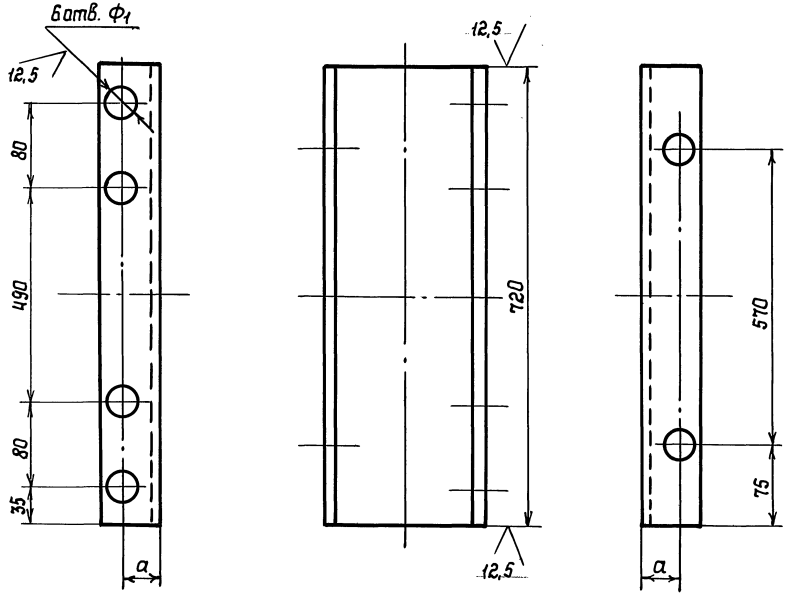

Обозначение	Размеры мм		N швел.	Масса кг
	a	Ф1		
3.604.2-5.4.04.00.002	40	19	16П	10,06
-01	50	23	24П	17,04

1 H14, h14, ±IT14/2

2 Покрытие: грунт ГФ-021 ГОСТ 25129-82, эмаль серая ХВ-1100 ТУ-6-10-1301-83.

Изм	Лист	N докум	Подпись	Дата
Разработал		Лысенков		
Проверил		Клейменов		
Т.контр.				
Рук.бриг.		Рыбакова		
Н.контр.		Вяйтинский		
Утвердил		Остроумов		

3.604.2-5.4.04.00.002

Балка задняя

Лит.	Масса	Масштаб
	См.таб.	—
Лист	Листов 1	

Швеллер ГОСТ 8240-72 / Вст3сп5 ГОСТ 535-88

ЦНИИпроектстальконструкция им. Мельникова

Инв.N подл. | Подпись и дата | Взам.инв.N | Инв.N дубл. | Подпись и дата

3.604.2-5.4.04.00.003

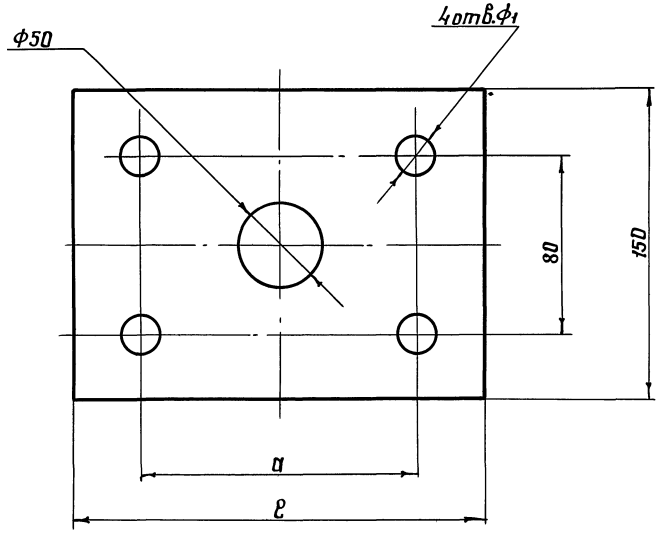

Обозначение	Размеры мм			Масса
	ℓ	a	ϕ_1	кг
3.604.2-5.4.04.00.003	200	130	19	4,22
-01	240	160	23	5,08
-02	270	190	23	5,63

1. H14, h14, $\pm \frac{IT14}{2}$.
2. Покрытие: грунт ГФ-021 ГОСТ 25129-82, эмаль серая ХВ-1100 ТУ-6-10-1301-83.

Изм.	Лист	N докум.	Подп.	Дата
Разработал		Пысенков		
Проверил		Клейменов		
Т.контр.				
Рук. бриг.		Рыбакова		
Н.контр.		Вяжлинский		
Утвердил		Остроумов		

3.604.2-5.4.04.00.003

Планка

Лит.	Масса	Масштаб
	см. таб.	—
Лист	Листов 1	

Лист 20ГОСТ 19903-74
ВСт3сп5 ГОСТ 14637-89

ЦНИИпроектстальконструкция им. Мельникова

Инв. N подл. | Подп. и дата | Взам. инв. N | Инв. N дубл. | Подп. и дата

3.604.2-5.4.04.00.004

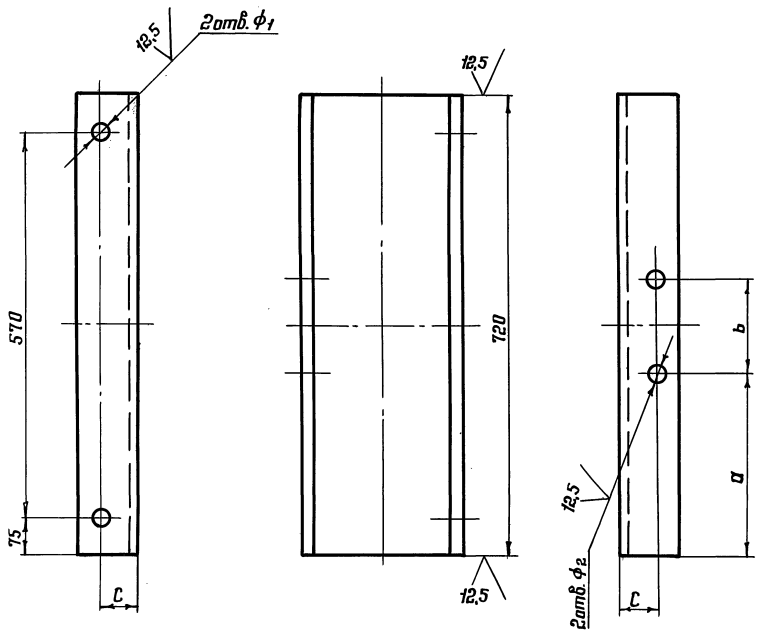

Обозначение	Размеры мм					N швел.	Масса кг
	a	Б	c	ϕ_1	ϕ_2		
3.604.2-5.4.04.00.004	310	100	40	19	12	16П	10,1
-01	300	120	50	23	12	24П	17,13
-02	295	130	50	23	19	24П	17,09
-03	282	156	50	23	19	24П	17,09

1. H14, h14, $\pm \frac{IT14}{2}$.
2. Покрытие: грунт ГФ-021 ГОСТ25129-82, эмаль серая ХВ-1100 ТУ-6-10-1301-83

Изм.	Лист	N докум.	Подп.	Дата
Разработал		Пысенков		
Проверил		Клейменов		
Т.контр.				
Рук.бриг.		Рыбакова		
Н.контр.		Вяземский		
Утвердил		Остроумов		

3.604.2-5.4.04.00.004

Балка средняя

Лит.	Масса	Масштаб
	см. таб.	—

Лист | Листов 1

Швеллер ГОСТ8240-89 ВСт3сп5ГОСТ535-88

ЦНИИпроектстальконструкция им. Мельникова

Инв.№ подл. | Подп. и дата | Взам. инв.№ | Инв.№ дубл. | Подп. и дата

3.604.2-5.4.04.00.005

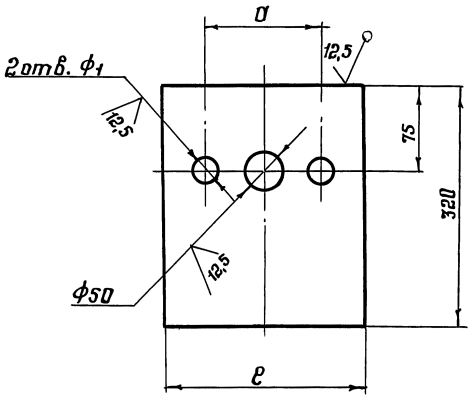

Обозначение	Размеры мм			Масса кг
	e	a	ф	
3.604.2-5.4.04.00.005	200	130	19	9,65
-01	240	160	23	11,62
-02	270	190	23	13,13

1. H14, h14, ± IT14/2.
2. Покрытие: грунт ГФ-021 ГОСТ 25129-82, эмаль серая ХВ-1100 ТУ-6-10-1301-83.

Изм.	Лист	№ докум.	Подп.	Дата
Разработан		Пысенков		
Проверил		Клейменов		
Т. контр.				
Рук. бриг.		Рыбакова		
Н. контр.		Важлинский		
Утвердил		Остроумов		

3.604.2-5.4.04.00.005

Планка домкратная

Лист	Масса	Масштаб
	см. таб.	—

Лист | Листов 1

Лист 20 ГОСТ 19903-74 / Ст3сп5 ГОСТ 14637-89

ЦНИИпроектстальконструкция им. Мельникова

25262-05 (60) Формат А3

Инв. № подл. | Подп. и дата | Взам. инв. № | Инв. № дубл. | Подп. и дата

gost.e-ecolog.ru