ТИПОВЫЕ КОНСТРУКЦИИ, ИЗДЕЛИЯ И УЗЛЫ ЗДАНИЙ И СООРУЖЕНИЙ

СЕРИЯ
3.604.2-5.

УНИФИЦИРОВАННЫЕ ЭЛЕМЕНТЫ КОНСТРУКЦИЙ МАЧТ.

ЭЛЕМЕНТЫ ОТТЯЖЕК.

ВЫПУСК 3

ВТУЛКИ, СТЯЖНЫЕ МУФТЫ.

ЧЕРТЕЖИ КМД.

25262-04 Отпускная цена на момент реализации [illegible] ной

НАСТОЯЩАЯ ДОКУМЕНТАЦИЯ НЕ ПОДЛЕЖИТ ПРЯМОЙ ПЕРЕДАЧЕ НА ЗАВОД-ИЗГОТОВИТЕЛЬ И МОЖЕТ БЫТЬ ИСПОЛЬЗОВАНА В КАЧЕСТВЕ СПРАВОЧНОГО МАТЕРИАЛА ПРИ РАЗРАБОТКЕ КОНКРЕТНОГО ПРОЕКТА (ПИСЬМО РОССТРОЯ ОТ 19.07.2004 №ВА-3602/06)

gost.e-ecolog.ru

ТИПОВЫЕ КОНСТРУКЦИИ, ИЗДЕЛИЯ И УЗЛЫ ЗДАНИЙ И СООРУЖЕНИЙ

СЕРИЯ
3.604.2-5.

УНИФИЦИРОВАННЫЕ ЭЛЕМЕНТЫ КОНСТРУКЦИЙ МАЧТ.

ЭЛЕМЕНТЫ ОТТЯЖЕК.

ВЫПУСК 3

ВТУЛКИ, СТЯЖНЫЕ МУФТЫ.

ЧЕРТЕЖИ КМД.

Разработаны:

ГСПИ Министерство связи СССР
Директор института И.В. Логинов
Главный инженер проекта Б.В. Смирнов

ЦНИИПроектстальконструкция им. Мельникова
Арендное предприятие
Директор института В.В. Ларионов
Главный инженер проекта Б.В. Остроумов

Утверждены Министерством Связи СССР. Экспертное заключение от 15 августа 1991 г.
Введены в действие с 01.12.91
ГСПИ Мин. Связи СССР
приказ от 20 августа 1991 г.
№90

Обозначение	Наименование	Стр.
3.604.2-5.3.01.00.000	Втулка ВТО	3
3.604.2-5.3.01.00.000СБ	Втулка ВТО. Сборочный чертёж	7
3.604.2-5.3.01.01.000	Стакан	8
3.604.2-5.3.01.01.000СБ	Стакан. Сборочный чертёж	9
3.604.2-5.3.01.01.001	Стакан.	10
3.604.2-5.3.01.01.002	Упор	11
3.604.2-5.3.01.00.001	Валик	12
3.604.2-5.3.01.00.002	Кольцо распорное	13
3.604.2-5.3.01.00.003	Щека	14
3.604.2-5.3.02.00.000	Втулка ВТУ	15
3.604.2-5.3.02.00.000СБ	Втулка ВТУ. Сборочный чертёж.	21
3.604.2-5.3.02.00.001	Планка	22
3.604.2-5.3.02.00.002	Прокладка	23
3.604.2-5.3.02.00.003	Шпилька	24
3.604.2-5.3.02.00.004	Стакан	25
3.604.2-5.3.03.00.000	Муфта стяжная	26
3.604.2-5.3.03.00.000СБ	Муфта стяжная. Сборочный чертёж.	32
3.604.2-5.3.03.00.001	Валик	33
3.604.2-5.3.03.00.002	Щека	34

Инв.№ подл. | Подп. и дата | Взам. инв.№ | Инв.№ дубл. | Подпись и дата

Изм.	Лист	№ докум.	Подп.	Дата
Разработал		Тодорова		
Проверил		Вяжминский		
Рук. бриг.		Рыбакова		
Н. контр.		Клейменов		
Утвердил		Остроумов		

3.604 2-5.3

Содержание

Лит.	Лист	Листов
	1	1

ЦНИИпроектстальконструкция им. Мельникова

Формат	Зона	Поз.	Обозначение	Наименование	Кол.	Примеч.
				Документация		
А3			3.604.2-5.3.01.00.000СБ	Сборочный чертёж		
			3.604.2-5.10-ТУ	Технические условия		
			3.604.2-ЭД5.10-ТУ	Технические условия		
			Переменные данные для исполнения			
				3.604.2-5.3.01.00.000		
				Сборочные единицы		
А3		1	3.604.2-5.3.01.01.000	Стакан	1	
				Детали		
А3		2	3.604.2-5.3.01.00.001	Валик	1	
А3		3	3.604.2-5.3.01.00.002	Кольцо распорное	2	
А3		4	3.604.2-5.3.01.00.003	Щека	1	
				Стандартные изделия		
		5		Болт М12×60.46.019		
				ГОСТ 7798-70	1	
		6		Гайка М12.5.019		
				ГОСТ 5915-70	1	
		7		Шайба 12.65Г.019		
				ГОСТ 6402-70	1	
		8		Шайба 12.01.019		
				ГОСТ 11371-78	2	
				3.604.2-5.3.01.00.000-01		
				Сборочные единицы		
А3		1	3.604.2-5.3.01.01.000-01	Стакан	1	

Инв.№ подл. | Подп. и дата | Взам.инв.№ | Инв.№ дубл. | Подп. и дата

Изм.	Лист	№ докум.	Подп.	Дата	3.604.2-5.3.01.00.000		
Разработал		Тадорова			Втулка ВТО	Лит.	Лист 1	Листов 2
Проверил		Рыбакова				ЦНИИпроектстальконструкция им. мельникова	
Рук. бриг.		Вяжлинский					
Н. контр.		Клейменов					
Утвердил		Остроумов					

Формат А4

Формат	Зона	Поз.	Обозначение	Наименование	Кол.	Примеч.
				Детали		
А3		2	3.604.2-5.3.01.00.001	Валик	1	
А3		3	3.604.2-5.3.01.00.002	Кольцо распорное	2	
А3		4	3.604.2-5.3.01.00.003-02	Щека	1	
				Стандартные изделия		
		5		Болт М12×60.46.019		
				ГОСТ 7798-70	1	
		6		Гайка М12.5.019		
				ГОСТ 5915-70	1	
		7		Шайба 12.65Г.019		
				ГОСТ 6402-70	1	
		8		Шайба 12.01.019		
				ГОСТ 11371-78	2	
				3.604.2-5.3.01.00.000-02		
				Сборочные единицы		
А3		1	3.604.2-5.3.01.01.000-02	Стакан	1	
				Детали		
А3		2	3.604.2-5.3.01.00.001-01	Валик	1	
А3		3	3.604.2-5.3.01.00.002-01	Кольцо распорное	2	
А3		4	3.604.2-5.3.01.00.003-04	Щека	1	
				Стандартные изделия		
		5		Болт М12×70.48.019		
				ГОСТ 7798-70	1	
		6		Гайка М12.5.019		
				ГОСТ 5915-70	1	
		7		Шайба 12.65Г.019		
				ГОСТ 6402-70	1	
		8		Шайба 12.01.019		
				ГОСТ 11371-78	2	

Инв.№ подл. | Подп. и дата | Взам.инв.№ | Инв.№ дубл. | Подп. и дата

Изм.	Лист	№ докум.	Подп.	Дата	3.604.2-5.3.01.00.000	Лист 2

Формат А4

Формат	Зона	Поз.	Обозначение	Наименование	Кол.	Примеч.
				3.604.2-5.3.01.00.000-03		
				Сборочные единицы		
А3		1	3.604.2-5.3.01.01.000-03	Стакан	1	
				Детали		
А3		2	3.604.2-5.3.01.00.001-02	Валик	1	
А3		3	3.604.2-5.3.01.00.002-02	Кольцо распорное	2	
А3		4	3.604.2-5.3.01.00.003-06	Щека	1	
				Стандартные изделия		
		5		Болт М12×80.46.019		
					1	
		6		Гайка М12.5.019		
				ГОСТ 5915-70	1	
		7		Шайба 12.65Г.019		
				ГОСТ 6402-70	1	
		8		Шайба 12.01.019		
				ГОСТ 11371-78	2	
				3.604.2-5.3.01.00.000-04		
				Сборочные единицы		
А3		1	3.604.2-5.3.01.01.000-04	Стакан	1	
				Детали		
А3		2	3.604.2-5.3.01.00.001-03	Валик	1	
А3		3	3.604.2-5.3.01.00.002-03	Кольцо распорное	2	
А3		4	3.604.2-5.3.01.00.003-08	Щека	1	
				Стандартные изделия		
		5		Болт М12×90.46.019		
				ГОСТ 7798-70	1	
		6		Гайка М12.5.019		
				ГОСТ 5915-70	1	

Инв. № подл. | Подп. и дата | Взам. инв. № | Инв. № дубл. | Подп. и дата

Изм. | Лист | № докум. | Подп. | Дата

3.604.2-5.3.01.00.000 Лист 3

Формат А4

Формат	Зона	Поз.	Обозначение	Наименование	Кол.	Примеч.
		7		Шайба 12.65Г.019		
				ГОСТ 6402-70	1	
		8		Шайба 12.01.019		
				ГОСТ 11371-78	2	
				3.604.2-5.3.01.00.000-05		
				Сборочные единицы		
А3		1	3.604.2-5.3.01.01.000-05	Стакан	1	
				Детали		
А3		2	3.604.2-5.3.01.00.001-04	Валик	1	
А3		3	3.604.2-5.3.01.00.002-04	Кольцо распорное	2	
А3		4	3.604.2-5.3.01.00.003-10	Щека	1	
				Стандартные изделия		
		5		Болт М12×90.46.019		
				ГОСТ 7798-70	1	
		6		Гайка М12.5.019		
				ГОСТ 5915-70	1	
		7		Шайба 12.65Г.019		
				ГОСТ 6402-70	1	
		8		Шайба 12.01.019		
				ГОСТ 11371-78	2	
				3.604.2-5.3.01.00.000-08		
				Сборочные единицы		
А3		1	3.604.2-5.3.01.01.000-08	Стакан	1	
				Детали		
А3		2	3.604.2-5.3.01.00.001-05	Валик	1	
А3		3	3.604.2-5.3.01.00.002-05	Кольцо распорное	2	
А3		4	3.604.2-5.3.01.00.003-12	Щека	1	

Инв. № подл. | Подп. и дата | Взам. инв. № | Инв. № дубл. | Подп. и дата

Изм. | Лист | № докум. | Подп. | Дата

3.604.2-5.3.01.00.000 Лист 4

Формат А4

Формат	Зона	Поз.	Обозначение	Наименование	Кол.	Примеч.
				Стандартные изделия		
		5		Болт М12×110.48.019		
				ГОСТ 7798-70	1	
		6		Гайка М12.5.019		
				ГОСТ 5915-70	1	
		7		Шайба 12.65Г.019		
				ГОСТ 6402-70	1	
		8		Шайба 12.01.019		
				ГОСТ 11371-78	2	
			3.604.2-5.3.01.00.000-07			
				Сборочные единицы		
А3		1	3.604.2-5.3.01.01.000-07	Стакан	1	
				Детали		
А3		2	3.604.2-5.3.01.00.001-06	Валик	1	
А3		3	3.604.2-5.3.01.00.002-06	Кольцо распорное	2	
А3		4	3.604.2-5.3.01.00.003-14	Щека	1	
				Стандартные изделия		
		5		Болт М12×110.46.019		
				ГОСТ 7798-70	1	
		6		Гайка М12.5.019		
				ГОСТ 5915-70	1	
		7		Шайба 12.65Г.019		
				ГОСТ 6402-70	1	
		8		Шайба 12.01.019		
				ГОСТ 11371-78	2	

Инв.№ подл. | Подп. и дата | Взам. инв.№ | Инв.№ дубл. | Подп. и дата

Изм.	Лист	№ докум.	Подп.	Дата	3.604.2-5.3.01.00.000	Лист 5

Формат А4

Формат	Зона	Поз.	Обозначение	Наименование	Кол.	Примеч.
			3.604.2-5.3.01.00.000-08			
				Сборочные единицы		
А3		1	3.604.2-5.3.01.01.000-08	Стакан	1	
				Детали		
А3		2	3.604.2-5.3.01.00.001-07	Валик	1	
А3		3	3.604.2-5.3.01.00.002-07	Кольцо распорное	2	
А3		4	3.604.2-5.3.01.00.003-16	Щека	1	
				Стандартные изделия		
		5		Болт М16×120.46.019		
				ГОСТ 7798-70	1	
		6		Гайка М16.5.019		
				ГОСТ 5915-70	1	
		7		Шайба 16.65Г.019		
				ГОСТ 6402-70	1	
		8		Шайба 16.01.019		
				ГОСТ 11371-78	2	
			3.604.2-5.3.01.00.000-09			
				Сборочные единицы		
А3		1	3.604.2-5.3.01.01.000-09	Стакан	1	
				Детали		
А3		2	3.604.2-5.3.01.00.001-08	Валик	1	
А3		3	3.604.2-5.3.01.00.002-08	Кольцо распорное	2	
А3		4	3.604.2-5.3.01.00.003-18	Щека	1	

Инв.№ подл. | Подп. и дата | Взам. инв.№ | Инв.№ дубл. | Подп. и дата

Изм.	Лист	№ докум.	Подп.	Дата	3.604.2-5.3.01.00.000	Лист 6

 Формат А4

Формат	Зона	Поз.	Обозначение	Наименование	Кол.	Примеч.
				Стандартные изделия		
		5		Болт М16×150.46.019		
				ГОСТ 7798-70	1	
		6		Гайка М16.5.019		
				ГОСТ 5915-70	1	
		7		Шайба 16.65Г.019		
				ГОСТ 6402-70	1	
		8		Шайба 16.01.019		
				ГОСТ 11371-78	2	
				3.604.2-5.3.01.00.000-10		
				Сборочные единицы		
	А3	1	3.604.2-5.3.01.01.000-10	Стакан	1	
				Детали		
	А3	2	3.604.2-5.3.01.00.001-08	Валик	1	
	А3	3	3.604.2-5.3.01.00.002-08	Кольцо распорное	2	
	А3	4	3.604.2-5.3.01.00.003-20	Щека	1	
				Стандартные изделия		
		5		Болт М16×150.46.019		
				ГОСТ 7798-70	1	
		6		Гайка М16.5.019		
				ГОСТ 5915-70	1	
		7		Шайба 16.65Г.019		
				ГОСТ 6402-70	1	
		8		Шайба 16.01.019		
				ГОСТ 11371-78	2	

Инв.№ подл. | Подп. и дата | Взам. инв.№ | Инв.№ дубл. | Подп. и дата

Формат	Зона	Поз.	Обозначение	Наименование	Кол.	Примеч.
				3.604.2-5.3.01.00.000-11		
				Сборочные единицы		
А3		1	3.604.2-5.3.01.01.000-11	Стакан	1	
				Детали		
А3		2	3.604.2-5.3.01.00.001-09	Валик	1	
А3		3	3.604.2-5.3.01.00.002-09	Кольцо распорное	2	
А3		4	3.604.2-5.3.01.00.003-22	Щека	1	
				Стандартные изделия		
		5		Болт М16×160.46.019		
				ГОСТ 7798-70	1	
		6		Гайка М16.5.019		
				ГОСТ 5915-70	1	
		7		Шайба 16.65Г.019		
				ГОСТ 6402-70	1	
		8		Шайба 16.01.019		
				ГОСТ 11371-78	2	

Инв.№ подл. | Подп. и дата | Взам. инв.№ | Инв.№ дубл. | Подп. и дата

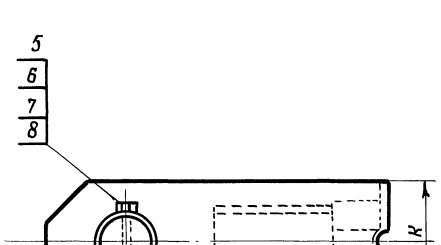

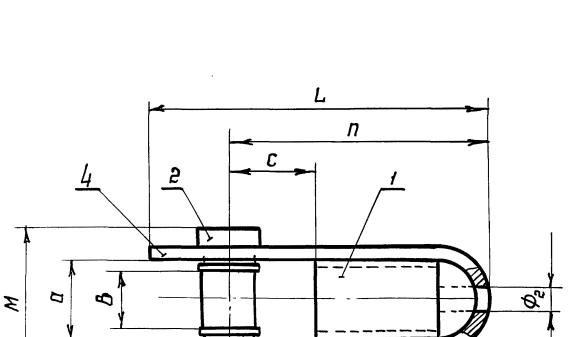

Наимен.	Обозначение	Расчётное усилие на тягах Т	Размеры в мм									Масса кг
			Φ_1	Φ_2	а	б	с	п	к	L	м	
ВТО-5	3.604.2-5.3.01.00.000СБ	5,0	35	20	50	26	74	210	80	260	104	3.76
ВТО-10	01	10,0	35	26	50	26	74	210	100	260	104	4.20
ВТО-13	02	13.0	48	28	65	33	89	250	100	320	123	7,49
ВТО-25	03	25.0	55	34	75	39	109	275	130	365	133	10,52
ВТО-35	04	35.0	65	42	85	53	122	305	150	405	147	15,96
ВТО-45	05	45.0	65	46	95	51	115	315	150	415	161	19,46
ВТО-55	06	55,0	80	48	110	62	151	355	170	485	180	29,94
ВТО-60	07	60,0	80	52	125	61	153	375	180	505	195	37,16
ВТО-75	08	75,0	90	56	140	68	174	415	200	565	225	52,21
ВТО-85	09	85,0	115	60	150	82	180	435	220	595	243	73,39
ВТО-100	10	100,0	115	70	150	82	185	460	240	620	243	78,62
ВТО-110	11	110.0	125	76	150	96	173	470	240	640	245	88.28

Маркировать - обозначение. эмаль ХВ-124 красная ГОСТ 10144-74. шрифтом 15мм

Изм.	Лист	№ докум.	Подп.	Дата
Разработал		Пысенков		
Проверил		Вяжлинский		
Т. контр.				
Рук. бриг.		Рыбакова		
Н. контр.		Клейменов		
Утвердил		Остроумов		

3.604.2-5. 3.01. 00.000СБ

Втулка ВТО

Сборочный чертеж

Стадия	Масса	Масштаб
	см. табл.	—
Лист	Листов 1	

ЦНИИпроектстальконструкция им. Мельникова

Инв. № подл. | Подпись и дата | Взамен инв. № | Инв. № дубл. | Подпись и дата

Формат	Зона	Поз.	Обозначение	Наименование	Кол.	Примеч.
				Документация		
А3			3.604.2-5.3.01.01.000СБ	Сборочный чертёж		
			Переменные данные для исполнений			
				3.604.2-5.3.01.01.000		
				Детали		
А3		1	3.604.2-5.3.01.01.001	Стакан	1	
А3		2	3.604.2-5.3.01.01.002	Упор	1	
				3.603.2-5.3.01.01.000-01		
				Детали		
А3		1	3.604.2-5.3.01.01.001	Стакан	1	
А3		2	3.604.2-5.3.01.01.002-01	Упор	1	
				3.603.2-5.3.01.01.000-02		
				Детали		
А3		1	3.604.2-5.3.01.01.001-01	Стакан	1	
А3		2	3.604.2-5.3.01.01.002-02	Упор	1	
				3.603.2-5.3.01.01.000-03		
				Детали		
А3		1	3.604.2-5.3.01.01.001-02	Стакан	1	
А3		2	3.604.2-5.3.01.01.002-03	Упор	1	
				3.603.2-5.3.01.01.000-04		
				Детали		
А3		1	3.604.2-5.3.01.01.001-03	Стакан	1	
А3		2	3.604.2-5.3.01.01.002-04	Упор	1	

Подп. и дата | Инв. № дубл. | Взам. инв. № | Подп. и дата | Инв. № подл.

Изм.	Лист	№ докум.	Подп.	Дата
Разработал		Тоборова		
Проверил		Рыбакова		
Рук. бриг.		Вязелинский		
Н. контр.		Клейменов		
Утвердил		Остроумов		

3.604.2-5.3.01.01.000

Стакан

Лит.	Лист	Листов
	1	2

ЦНИИпроектстальконструкция им. Мельникова

Формат А4

Формат	Зона	Поз.	Обозначение	Наименование	Кол.	Примеч.
				3.603.2-5.3.01.01.000-05		
				Детали		
А3		1	3.604.2-5.3.01.01.001-04	Стакан	1	
А3		2	3.604.2-5.3.01.01.002-05	Упор	1	
				3.604.2-5.3.01.01.000-06		
				Детали		
А3		1	3.604.2-5.3.01.01.001-05	Стакан	1	
А3		2	3.604.2-5.3.01.01.002-06	Упор	1	
				3.604.2-5.3.01.01.000-07		
				Детали		
А3		1	3.604.2-5.3.01.01.001-06	Стакан	1	
А3		2	3.604.2-5.3.01.01.002-07	Упор	1	
				3.604.2-5.3.01.01.000-08		
				Детали		
А3		1	3.704.2-5.3.01.01.001-07	Стакан	1	
А3		2	3.604.2-5.3.01.01.002-08	Упор	1	
				3.604.2-5.3.01.01.000-09		
				Детали		
А3		1	3.604.2-5.3.01.01.001-08	Стакан	1	
А3		2	3.604.2-5.3.01.01.002-09	Упор	1	
				3.604.2-5.3.01.01.000-10		
				Детали		
А3		1	3.604.2-5.3.01.01.001-09	Стакан	1	
А3		2	3.604.2-5.3.01.01.002-10	Упор	1	
				3.604.2-5.3.01.01.000-11		
				Детали		
А3		1	3.604.2-5.3.01.01.001-10	Стакан	1	
А3		2	3.604.2-5.3.01.01.002-11	Упор	1	

Подп. и дата | Инв. № дубл. | Взам. инв. № | Подп. и дата | Инв. № подл.

Изм.	Лист	№ докум.	Подп.	Дата

3.604.2-5.3.01.01.000

Лист	Листов
2	

3.604.2-5.3.01.01.000СБ

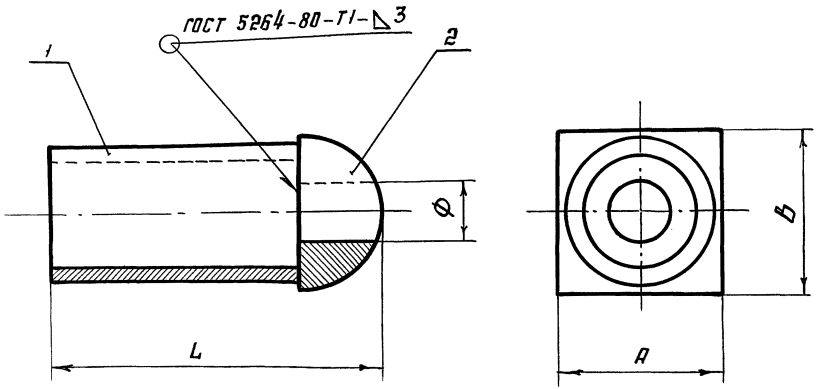

Обозначение	Размеры в мм				Масса кг
	A	B	L	Ф	
3.604.2-5.3.01.01.000	50	50	130	20	0,91
01	50	50	130	26	0.87
02	65	65	153	28	1.65
03	75	75	158	34	2.05
04	85	85	173	42	2.69
05	95	95	188	46	3.58
06	110	110	190	48	5.05
07	125	125	208	52	9.67
08	140	140	220	56	12,25
09	150	150	225	60	13.11
10	150	150	235	70	13.05
11	150	150	255	76	13,2

1. Размеры для справок.
2. Электрод типа Э-46 ГОСТ 9467-75
3. Покрытие - грунт ГФ-021 ГОСТ 25129-82
   эмаль ХВ-124 серая ГОСТ 10144-89

Инв.№ подл. | Подпись и дата | Взамен инв.№ | Инв.№ дубл. | Подпись и дата

Изм.	Лист	№ докум.	Подп.	Дата
Разработал		Пысенков		
Проверил		Вяжлинский		
Т. контр.				
Рук. бриг.		Рыбакова		
Н. контр.		Клейменов		
Утвердил		Остроумов		

3.604.2-5.3.01.01.000СБ

Стакан. Сборочный чертёж.

Стадия	Масса	Масштаб
	см. табл.	—
Лист	Листов 1	

ЦНИИпроектстальконструкция им. Мельникова

3.604.2-5. 3.01.01.001

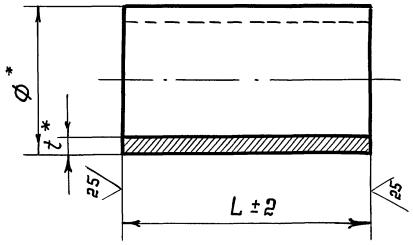

Обозначение	Размеры в мм			Масса кг
	Ø	t	L	
3.604.2-5. 3.01.01.001	50	5	105	0,58
01	60	6	120	0,96
02	73	5	120	1,01
03	83	5	130	1,25
04	95	5	140	1,55
05	108	5	135	1,72
06	121	12	145	4,68
07	133	11	155	5,13
08	146	8	160	4,36
09	146	8	180	4,90
10	146	8	200	5,45

* Размеры для справок

Инв.№ подл. | Подпись и дата | Взам. инв.№ | Инв.№ дубл. | Подпись и дата

Изм.	Лист	№ докум.	Подп.	Дата
Разработал		Пысенков		
Проверил		Вяжлинский		
Т. контр.				
Рук. бриг.		Рыбакова		
Н. контр.		Клейменов		
Утвердил		Остроумов		

3.604.2 5. 3.01.01.001

Стакан

Стадия	Масса	Масштаб
	См. табл.	—
Лист	Листов 1	

Труба Ø x t ГОСТ 8732-78 / Б 20 ГОСТ 8731-87

ЦНИИпроектстальконструкция им. Мельникова

25262-04 11 Формат А3

3.604.2-5.3.01.01.002

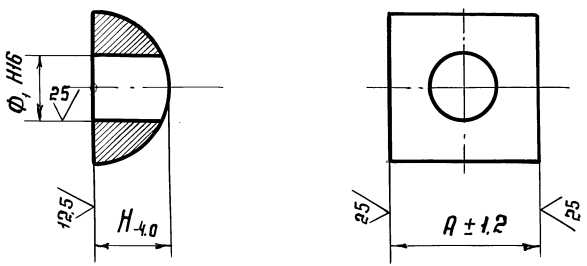

Обозначение	Размеры в мм				Масса кг
	A	H	Ф	Ф1	
3.604.2-5.3.01.01.002	50	25	50	20	0,33
01	50	25	50	26	0,29
02	65	32,5	65	28	0,69
03	75	37,5	75	34	1,04
04	85	42,5	85	42	1,44
05	95	47,5	95	46	2,03
06	110	55	110	48	3,33
07	125	62,5	125	52	4,99
08	140	70	140	56	7,12
09	150	75	150	60	8,75
10	150	75	150	70	8,15
11	150	75	150	76	7,75

Инв. № подл. | Подпись и дата | Взамен инв. № | Инв. № дубл. | Подпись и дата

Изм.	Лист	№ докум.	Подп.	Дата
Разработал		Лысенков		
Проверил		Вяжлинский		
Т. контр.				
Рук. бриг.		Рыбакова		
Н. контр.		Клейменов		
Утвердил		Остроумов		

3.604.2-5.3.01.01.002

Упор

Стадия	Масса	Масштаб
	См. табл.	—
Лист	Листов 1	

Круг ВФ ГОСТ 2590-88 / ВСт3кп2 ГОСТ 380-88

ЦНИИпроектстальконструкция им. Мельникова

25262-04 12 Формат А3

3.604.2-5.3.01.00.001

125 (V)

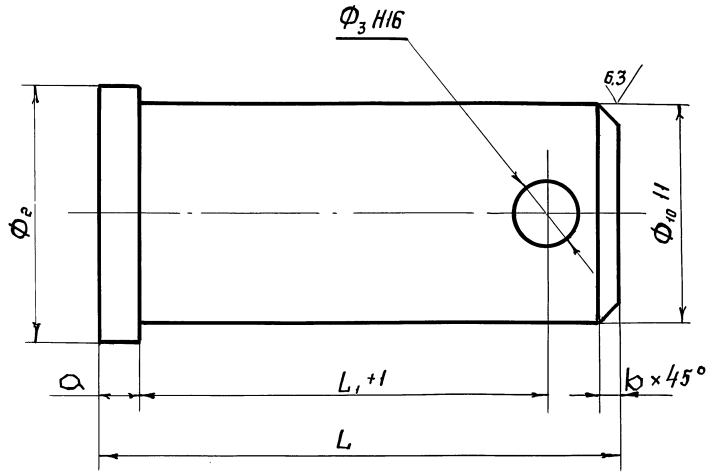

Обозначение	Размеры в мм							Масса кг
	Ф1	Ф2	Ф3	L1	L	a	b	
3.604.2-5.3.01.00.001	35	45	13	77	104	7	2	0,78
01	48	58	13	96	123	7	3	1,74
02	55	65	13	106	133	7	4	2,46
03	65	75	13	120	147	7	4	3,81
04	65	75	13	134	161	7	4	4,18
05	80	90	13	153	180	7	5	7,06
06	80	90	13	168	195	7	5	7,65
07	90	100	17	190	225	10	5	11,16
08	115	125	17	208	243	10	5	19,71
09	125	140	17	212	247	10	5	23,68

1. $H14, h14, \pm \frac{IT14}{2}$
2. Закалка $t = 850° \div 870°$ (масло).
   Отпуск (вода) $t = 470° \div 490°$ для Ф1 35÷48
   $t = 430° \div 450°$ для Ф1 55÷90
   $t = 400° \div 420°$ для Ф1 115÷125
   НВ 250÷270
3. Покрытие Ц9 Хр прм.

Изм	Лист	№ докум.	Подп.	Дата
Разработал		Пысенков		
Проверил		Вяжлинский		
Т. контр.				
Рук. бриг.		Рыбакова		
Н. контр.		Клеймёнов		
Утвердил		Остроумов		

3.604.2-5. 3.01.00.001

Валик

Стадия	Масса	Масштаб
	См. табл.	—
Лист	Листов 1	

40Х ГОСТ 4543-71

ЦНИИпроектстальконструкция им. Мельникова

Инв. № подл. | Подпись и дата | Взам. инв. № | Инв. № дубл. | Подпись и дата

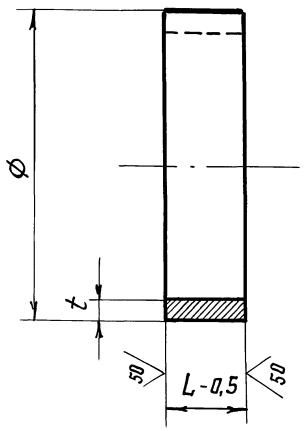

Обозначение	Размеры в мм			Масса, кг
	Ф	t	L	
3.604.2-5.3.01.00.002	42	2	12	0,02
01	53	2	16	0,04
02	60	2	18	0,05
03	70	2	16	0,05
04	70	2	22	0,07
05	89	2	24	0,10
06	89	2	32	0,14
07	102	5	36	0,43
08	127	5	34	0,51
09	140	5	27	0,45

1. * Размеры для справок
2. Покрытие - грунт ГФ-021 ГОСТ 25129-82, эмаль ХВ-124 серая ГОСТ 10144-89.

Изм.	Лист	№ докум.	Подп.	Дата
Разработал		Пысенков		
Проверил		Вяжлинский		
Т. контр.				
Рук. бриг.		Рыбакова		
Н. контр.		Клеймёнов		
Утвердил		Остроумов		

3.604.2-5. 3.01.00.002

Кольцо распорное

Стадия	Масса	Масштаб
	См. табл	—
Лист	Листов 1	

Труба Ф х t ГОСТ 10704-76 / В10 ГОСТ 10705-80

ЦПИИпроектстальконструкция им. Мельникова

Инв. № подл. | Подпись и дата | Взам. инв. № | Инв. № дубл. | Подпись и дата

3.604.2-5.3.01.00.003

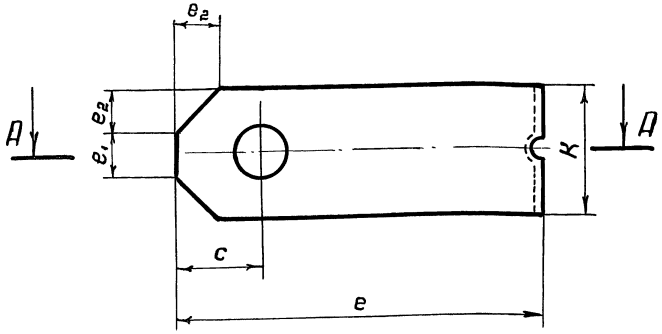

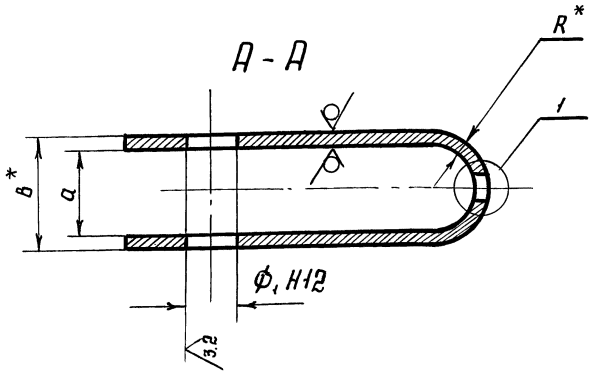

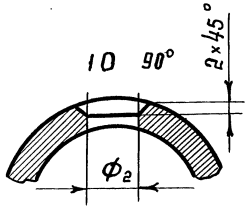

1. H14, h14, $\pm \frac{IT14}{2}$
2. Покрытие - мет. Ц 100
3. Допускается изготовление из стали 09Г2С-12 ГОСТ 19281-89 для климатического исполнения У1
4. Длина развернутой детали S ±2
5* Размеры для справок

Обозначение	Размеры, мм											Масса кг
	e	e_1	e_2	c	$Ф_1$	$Ф_2$	a	B*	R*	t	K	S	
3.604.2-5.3.01.00.003	260	30	25	50	35	20	50	62	25	6	80	592	1.92
01	350											732	2.60
02	260	40	30	50	35	26	50	62	25	6	100	552	2.40
03	360											752	3.34
04	320	40	30	70	48	28	65	81	32,5	8	100	682	3.90
05	430											902	5.29
06	365	50	40	90	55	34	75	91	37,5	8	130	777	5.79
07	470											987	7.50
08	405	60	45	100	65	42	85	105	42,5	10	150	864	9.23
09	510											1074	11.73
10	415	60	45	100	65	46	95	119	47,5	12	150	891	11.43
11	540											1141	14.96
12	485	60	55	130	80	48	110	138	55	14	170	1041	17.48
13	610											1291	22.15
14	505	60	60	130	80	52	125	153	62,5	14	180	1089	19.41
15	640											1359	24.75
16	565	70	65	150	90	56	140	172	70	16	200	1219	27.65
17	700											1489	34.43
18	595	80	70	160	115	60	150	190	75	20	220	1287	39.21
19	780											1657	51.99
20	620	80	80	160	115	70	150	190	75	20	240	1337	44.50
21	820											1737	59.57
22	640	90	75	170	125	76	150	194	75	22	240	1379	50.15
23	880											1858	70.05

Изм.	Лист	№ докум.	Подп.	Дата
Разработал		Пысенков		
Проверил		Важлинский		
Т. контр.				
Рук. бриг.		Рыбакова		
Н. контр.		Клеймёнов		
Утвердил		Остроумов		

3.604.2-5.3.01.00.003

Щека

Стадия	Масса	Масштаб
	см. табл.	—
Лист	Листов 1	

Лист — tв-пн-но ГОСТ 19903-74 / 09Г2С-15 ГОСТ 19281-89

ЦНИИпроектстальконструкция им. Мельникова

Инв. № подл. | Подпись и дата | Взамен инв. № | Инв. № дубл. | Подпись и дата

25262-04 15 Формат А3

Формат	Зона	Поз.	Обозначение	Наименование	Кол.	Примеч.
				Документация		
А3			3.604.2-5.3.02.00.000СБ	Сборочный чертёж		
			3.604.2-5.10-ТУ	Технические условия		
			3.604.2-ЭД5.10-ТУ	Технические условия		
				Переменные данные для исполнений		
				3.604.2-5.3.02.00.000		
				Детали		
А3		1	3.604.2-5.3.01.00.001	Валик	1	
А3		2	3.604.2-5.3.01.00.002	Кольцо распорное	2	
А3		3	3.604.2-5.3.02.00.001	Планка	2	
А3		4	3.604.2-5.3.02.00.002	Прокладка	5	
А3		5	3.604.2-5.3.02.00.002-01	Прокладка	19	
А3		6	3.604.2-5.3.02.00.003	Шпилька	2	
А3		7	3.604.2-5.3.02.00.004	Стакан	1	
А3		8	3.604.2-5.3.01.01.002	Упор	1	
А3		9	3.604.2-5.3.01.00.003-01	Щека	1	
				Стандартные изделия		
		10		Болт М12×60.46.019		
				ГОСТ 7798-70	1	
		11		Гайка М6.5.019		
				ГОСТ 5915-70	8	

Инв.№ подл. | Подп. и дата | Взам. инв.№ | Инв.№ дубл. | Подп. и дата

Изм.	Лист	№ докум.	Подп.	Дата
Разработал		Тадорова		
Проверил		Рыбакова		
Рук. бриг.		Вяжгинский		
Н. контр.		Клейменов		
Утвердил		Остроумов		

3.604.2-5.3.02.00.000

Втулка ВТУ

Лит.	Лист	Листов
	1	2

ЦНИИпроектстальконструкция им. Мельникова

Формат А4

Формат	Зона	Поз.	Обозначение	Наименование	Кол.	Примеч.
		12		Гайка М12.5.019		
				ГОСТ 5915-70	1	
		13		Шайба 12.65Г.019		
				ГОСТ 6402-70	1	
		14		Шайба 12.01.019		
				ГОСТ 11371-78	2	
				3.604.2-5.3.02.00.000-01		
				Детали		
А3		1	3.604.2-5.3.01.00.001	Валик	1	
А3		2	3.604.2-5.3.01.00.002	Кольцо распорное	2	
А3		3	3.604.2-5.3.02.00.001	Планка	2	
А3		4	3.604.2-5.3.02.00.002	Прокладка	5	
А3		5	3.604.2-5.3.02.00.002-01	Прокладка	21	
А3		6	3.604.2-5.3.02.00.003-01	Шпилька	2	
А3		7	3.604.2-5.3.02.00.004-01	Стакан	1	
А3		8	3.604.2-5.3.01.01.002-01	Упор	1	
А3		9	3.604.2-5.3.01.00.003-03	Щека	1	
				Стандартные изделия		
		10		Болт М12×60.46.019		
				ГОСТ 7798-70	1	
		11		Гайка М6.5.019		
				ГОСТ 5915-70	8	
		12		Гайка М12.5.019		
				ГОСТ 5915-70	1	
		13		Шайба 12.65Г.019		
				ГОСТ 6402-70	1	
		14		Шайба 12.01.019		
				ГОСТ 11371-78	2	

Инв.№ подл. | Подп. и дата | Взам. инв.№ | Инв.№ дубл. | Подп. и дата

Изм.	Лист	№ докум.	Подп.	Дата

3.604.2-5.3.02.00.000 Лист 2

Формат	Зона	Поз.	Обозначение	Наименование	Кол.	Примеч.
			3.604.2-5.3.02.00.000-02			
				Детали		
А3		1	3.604.2-5.3.01.00.001-01	Валик	1	
А3		2	3.604.2-5.3.01.00.002-01	Кольцо распорное	2	
А3		3	3.604.2-5.3.02.00.001-01	Планка	2	
А3		4	3.604.2-5.3.02.00.002-02	Прокладка	5	
А3		5	3.604.2-5.3.02.00.002-05	Прокладка	23	
А3		6	3.607.2-5.3.02.00.003-02	Шпилька	2	
А3		7	3.604.2-5.3.02.00.004-02	Стакан	1	
А3		8	3.604.2-5.3.01.01.002-02	Упор	1	
А3		9	3.604.2-5.3.01.00.003-05	Щека	1	
				Стандартные изделия		
		10		Болт М12х70.46.019		
				ГОСТ 7798-70	1	
		11		Гайка М6.5.019		
				ГОСТ 5915-70	8	
		12		Гайка М12.5.019		
				ГОСТ 5915-70	1	
		13		Шайба 12.65Г.019		
				ГОСТ 6402-70	1	
		14		Шайба 12.01.019		
				ГОСТ 11371-78	2	

Инв.№ подл. | Подп. и дата | Взам. инв.№ | Инв.№ дубл. | Подп. и дата

Изм. Лист № докум. Подп. Дата

3.604.2-5. 3.02.00.000 Лист 3

Формат А4

Формат	Зона	Поз.	Обозначение	Наименование	Кол.	Примеч.
			3.604.2-5.3.02.00.000-03			
				Детали		
А3		1	3.604.2-5.3.01.00.001-02	Валик	1	
А3		2	3.604.2-5.3.01.00.002-02	Кольцо распорное	2	
А3		3	3.604.2-5.3.02.00.001-01	Планка	2	
А3		4	3.604.2-5.3.02.00.002-02	Прокладка	5	
А3		5	3.604.2-5.3.02.00.002-03	Прокладка	25	
А3		6	3.604.2-5.3.02.00.003-03	Шпилька	2	
А3		7	3.604.2-5.3.02.00.004-03	Стакан	1	
А3		8	3.604.2-5.3.01.01.002-03	Упор	1	
А3		9	3.604.2-5.3.01.00.003-07	Щека	1	
				Стандартные изделия		
		10		Болт М12х80.46.019		
				ГОСТ 7798-70	1	
		11		Гайка М6.5.019		
				ГОСТ 5915-70	8	
		12		Гайка М12.5.019		
				ГОСТ 5915-70	1	
		13		Шайба 12.65Г.019		
				ГОСТ 6402-70	1	
		14		Шайба 12.01.019		
				ГОСТ 11371-78	2	

Инв.№ подл. | Подп. и дата | Взам. инв.№ | Инв.№ дубл. | Подп. и дата

Изм. Лист № докум. Подп. Дата

3.604.2-5. 3.02.00.000 Лист 4

Формат А4

Формат	Зона	Поз.	Обозначение	Наименование	Кол.	Примеч.
				3.604.2-5.3.02.00.000-04		
				Детали		
А3		1	3.604.2-5.3.01.00.001-03	Валик	1	
А3		2	3.604.2-5.3.01.00.002-03	Кольцо распорное	2	
А3		3	3.604.2-5.3.02.00.001-01	Планка	2	
А3		4	3.604.2-5.3.02.00.002-02	Прокладка	5	
А3		5	3.604.2-5.3.02.00.002-03	Прокладка	27	
А3		6	3.604.2-5.3.02.00.003-04	Шпилька	2	
А3		7	3.604.2-5.3.02.00.004-04	Стакан	1	
А3		8	3.604.2-5.3.01.01.002-84	Упор	1	
А3		9	3.604.2-5.3.01.00.003-09	Щека	1	
				Стандартные изделия		
		10		Болт М12×90.46.019		
				ГОСТ 7798-70	1	
		11		Гайка М6.5.019		
				ГОСТ 5915-70	8	
		12		Гайка М12.5.019		
				ГОСТ 5915-70	1	
		13		Шайба 12.65Г.019		
				ГОСТ 6402-70	1	
		14		Шайба 12.01.019		
				ГОСТ 11371-78	2	

Инв.№ подл. | Подп. и дата | Взам. инв.№ | Инв.№ дубл. | Подп. и дата

Изм. Лист № докум. Подп. Дата

3.604.2-5.3.02.00.000

Лист 5

Формат А4

Формат	Зона	Поз.	Обозначение	Наименование	Кол.	Примеч.
				3.604.2-5.3.02.00.000-05		
				Детали		
А3		1	3.604.2-5.3.01.00.001-04	Валик	1	
А3		2	3.604.2-5.3.01.00.002-04	Кольцо распорное	2	
А3		3	3.604.2-5.3.02.00.001-02	Планка	2	
А3		4	3.604.2-5.3.02.00.002-04	Прокладка	5	
А3		5	3.604.2-5.3.02.00.002-05	Прокладка	29	
А3		6	3.604.2-5.3.02.00.003-05	Шпилька	2	
А3		7	3.604.2-5.3.02.00.004-05	Стакан	1	
А3		8	3.604.2-5.3.01.01.002-05	Упор	1	
А3		9	3.604.2-5.3.01.00.003-11	Щека	1	
				Стандартные изделия		
		10		Болт М12×90.46.019		
				ГОСТ 7798-70	1	
		11		Гайка М10.5.019		
				ГОСТ 5915-70	8	
		12		Гайка М12.5.019		
				ГОСТ 5915-70	1	
		13		Шайба 12.65Г.019		
				ГОСТ 6402-70	1	
		14		Шайба 12.01.019		
				ГОСТ 11371-78	2	

Инв.№ подл. | Подп. и дата | Взам. инв.№ | Инв.№ дубл. | Подп. и дата

Изм. Лист № докум. Подп. Дата

3.604.2-5.3.02.00.000

Лист 6

 Формат А4

Формат	Зона	Поз.	Обозначение	Наименование	Кол.	Примеч.
			3.604.2-5.3.02.00.000-08			
				Детали		
А3		1	3.604.2-5.3.01.00.001-05	Валик	1	
А3		2	3.604.2-5.3.01.00.002-05	Кольцо распорное	2	
А3		3	3.604.2-5.3.02.00.001-02	Планка	2	
А3		4	3.604.2-5.3.02.00.002-04	Прокладка	5	
А3		5	3.604.2-5.3.02.00.002-05	Прокладка	35	
А3		6	3.604.2-5.3.02.00.003-06	Шпилька	2	
А3		7	3.604.2-5.3.02.00.004-06	Стакан	1	
А3		8	3.604.2-5.3.01.01.002-06	Упор	1	
А3		9	3.604.2-5.3.01.00.003-13	Щека	1	
				Стандартные изделия		
		10		Болт М12×110.46.019		
				ГОСТ 7798-70	1	
		11		Гайка М10.5.019		
				ГОСТ 5915-70	8	
		12		Гайка М12.5.019		
				ГОСТ 5915-70	1	
		13		Шайба 12.65Г.019		
				ГОСТ 6402-70	1	
		14		Шайба 12.01.019		
				ГОСТ 11371-78	2	

Инв.№ подл. | Подп. и дата | Взам. инв.№ | Инв.№ дубл. | Подп. и дата

Изм. Лист № докум. Подп. Дата

3.604.2-5.3.02.00.000

Лист 7

Формат А4

Формат	Зона	Поз.	Обозначение	Наименование	Кол.	Примеч.
			3.604.2-5.3.02.00.000-07			
				Детали		
А3		1	3.604.2-5.3.01.00.001-06	Валик	1	
А3		2	3.604.2-5.3.01.00.002-08	Кольцо распорное	2	
А3		3	3.604.2-5.3.02.00.001-03	Планка	2	
А3		4	3.604.2-5.3.02.00.002-08	Прокладка	5	
А3		5	3.604.2-5.3.02.00.002-07	Прокладка	39	
А3		6	3.604.2-5.3.02.00.003-07	Шпилька	2	
А3		7	3.604.2-5.3.02.00.004-07	Стакан	1	
А3		8	3.604.2-5.3.01.01.002-07	Упор	1	
А3		9	3.604.2-5.3.01.00.003.15	Щека	1	
				Стандартные изделия		
		10		Болт М12×110.46.019		
				ГОСТ 7798-70	1	
		11		Гайка М12.5.019		
				ГОСТ 5915-70	8	
		12		Гайка М12 5.019		
				ГОСТ 5915-70	1	
		13		Шайба 12.65Г.019		
				ГОСТ 6402-70	1	
		14		Шайба 12.01.019		
				ГОСТ 11371-78	2	

Инв.№ подл. | Подп. и дата | Взам. инв.№ | Инв.№ дубл. | Подп. и дата

Изм. Лист № докум. Подп. Дата

3.604.2-5.3.02.00.000

Лист 8

Формат А4

Формат	Зона	Поз.	Обозначение	Наименование	Кол.	Примеч.
			3.604.2-5.3.02.00.000-08			
				Детали		
А3		1	3.604.2-5.3.01.00.001-07	Валик	1	
А3		2	3.604.2-5.3.01.00.002-07	Кольцо распорное	2	
А3		3	3.604.2-5.3.02.00.001-03	Планка	2	
А3		4	3.604.2-5.3.02.00.002-06	Прокладка	5	
А3		5	3.604.2-5.3.02.00.002-07	Прокладка	39	
А3		6	3.604.2-5.3.02.00.003-07	Шпилька	2	
А3		7	3.604.2-5.3.02.000.004-08	Стакан	1	
А3		8	3.604.2-5.3.01.01.002-08	Упор	1	
А3		9	3.604.2-5.3.01.00.003-17	Щека	1	
				Стандартные изделия		
		10		Болт М16×120.46.019		
				ГОСТ 7798-70	1	
		11		Гайка М12.5.019		
				ГОСТ 5915-70	8	
		12		Гайка М16.5.019		
				ГОСТ 5915-70	1	
		13		Шайба 16.65Г.019		
				ГОСТ 6402-70	1	
		14		Шайба 16.01.019		
				ГОСТ 11371-78	2	

Инв.№ подл. | Подп. и дата | Взам. инв.№ | Инв.№ дубл. | Подп. и дата

Изм. | Лист | № докум. | Подп. | Дата

3.604.2-5.3.02.00.000 Лист 9

Формат А4

Формат	Зона	Поз.	Обозначение	Наименование	Кол.	Примеч.
			3.604.2-5.3.02.00.000-09			
				Детали		
А3		1	3.604.2-5.3.01.00.001-08	Валик	1	
А3		2	3.604.2-5.3.01.00.002-08	Кольцо распорное	2	
А3		3	3.604.2-5.3.02.00.001-03	Планка	2	
А3		4	3.604.2-5.3.02.00.002-06	Прокладка	5	
А3		5	3.604.2-5.3.02.00.002-07	Прокладка	49	
А3		6	3.604.2-5.3.02.00.003-08	Шпилька	2	
А3		7	3.604.2-5.3.02.00.004-09	Стакан	1	
А3		8	3.604.2-5.3.01.01.002-09	Упор	1	
А3		9	3.604.2-5.3.01.00.003-19	Щека	1	
				Стандартные изделия		
		10		Болт М16×150.46.019		
				ГОСТ 7798-70	1	
		11		Гайка М12.5.019		
				ГОСТ 5915-70	8	
		12		Гайка М12.5.019		
				ГОСТ 5915-70	1	
		13		Шайба 16.65Г.09		
				ГОСТ 6402-70	1	
		14		Шайба 16.01.019		
				ГОСТ 11371-78	2	

Инв.№ подл. | Подп. и дата | Взам. инв.№ | Инв.№ дубл. | Подп. и дата

Изм. | Лист | № докум. | Подп. | Дата

3.604.2-5.3.02.00.000 Лист 10

Формат	Зона	Поз.	Обозначение	Наименование	Кол.	Примеч.
				3.604.2-5.3.02.00.000-10		
				Детали		
А3		1	3.604.2-5.3.01.00.001-08	Валик	1	
А3		2	3.604.2-5.3.01.00.002-08	Кольцо распорное	2	
А3		3	3.604.2-5.3.02.00.001-03	Планка	2	
А3		4	3.604.2-5.3.02.00.002-06	Прокладка	5	
А3		5	3.604.2-5.3.02.00.002-07	Прокладка	59	
А3		6	3.604.2-5.3.02.00.003-09	Шпилька	2	
А3		7	3.604.2-5.3.02.00.004-10	Стакан	1	
А3		8	3.604.2-5.3.01.01.002-10	Упор	1	
А3		9	3.604.2-5.3.01.00.003-21	Щека	1	
				Стандартные изделия		
		10		Болт М16х150.46.019		
				ГОСТ 7798-70	1	
		11		Гайка М12.5.019		
				ГОСТ 5915-70	8	
		12		Гайка М16.5.019		
				ГОСТ 5915-70	1	
		13		Шайба 16.65Г.019		
				ГОСТ 6402-70	1	
		14		Шайба 16.01.019		
				ГОСТ 11371-78	2	

Инв.N подл. | Подпись и дата | Взам.инв.N | Инв.N дубл. | Подпись и дата

Изм	Лист	N докум.	Подпись	Дата	3.604.2-5.3.02.00.000	Лист 11

Формат А4

Формат	Зона	Поз.	Обозначение	Наименование	Кол.	Примеч.
				3.604.2-5.3.02.00.000-11		
				Детали		
А3		1	3.604.2-5.3.01.00.001-09	Валик	1	
А3		2	3.604.2-5.3.01.00.002-09	Кольцо распорное	2	
А3		3	3.604.2-5.3.02.00.001-03	Планка	2	
А3		4	3.604.2-5.3.02.00.002-06	Прокладка	5	
А3		5	3.604.2-5.3.02.00.002-07	Прокладка	59	
А3		6	3.604.2-5.3.02.00.003-09	Шпилька	2	
А3		7	3.604.2-5.3.02.00.004-11	Стакан	1	
А3		8	3.604.2-5.3.01.01.002-11	Упор	1	
А3		9	3.604.2-5.3.01.00.003-23	Щека	1	
				Стандартные изделия		
		10		Болт М16.х160.46.019		
				ГОСТ 7798-70	1	
		11		Гайка М12.5.019		
				ГОСТ 5915-70	8	
		12		Гайка М16.5.019		
				ГОСТ 5915-70	1	
		13		Шайба 16.65Г.019		
				ГОСТ 6402-70	1	
		14		Шайба 16.01.019		
				ГОСТ 11371-78	2	

Инв.N подл. | Подпись и дата | Взам.инв.N | Инв.N дубл. | Подпись и дата

Изм	Лист	N докум.	Подпись	Дата	3.604.2-5.3.02.00.000	Лист 12

 Формат А4

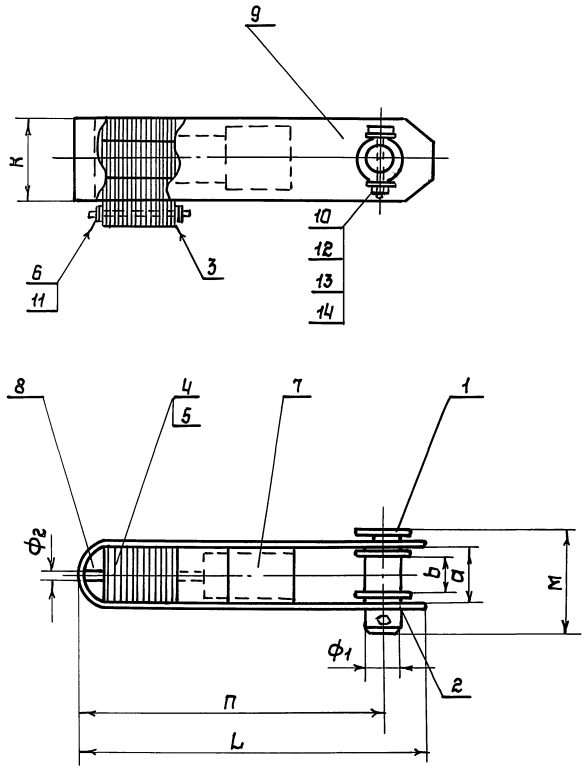

Наимен.	Обозначение	Расчетное усилие во втулке	Размеры в мм								Масса кг
			Ф1	Ф2	a	b	П	К	L	M	
ВТУ-5	3.604.5-5.3.02.00.000СБ	5.0	35	20	50	26	300	80	350	104	9.11
ВТУ-10	-01	10.0	35	26	50	26	310	100	360	104	10.10
ВТУ-13	-02	13.0	48	28	65	33	360	100	430	123	17.99
ВТУ-30	-03	30.0	55	34	75	39	380	130	470	133	22.19
ВТУ-35	-04	35.0	65	42	85	53	410	150	510	147	29.91
ВТУ-45	-05	45.0	65	46	95	51	440	150	540	161	43.2
ВТУ-55	-06	55.0	80	48	110	62	480	170	610	180	60.49
ВТУ-60	-07	60.0	80	52	125	61	510	180	640	195	79.74
ВТУ-75	-08	75.0	90	56	140	68	550	200	700	225	100.03
ВТУ-85	-09	85.0	115	60	150	82	620	220	780	243	135.49
ВТУ-100	-10	100.0	115	70	150	82	660	240	820	243	149.52
ВТУ-110	-11	110.0	125	76	150	96	710	240	880	247	164.13

Изм.	Лист	N докум.	Подпись	Дата
Разработал		Пысенков		
Проверил		Вяжлинский		
Т.контр.				
Рук.бриг.		Рыбакова		
Н.контр.		Клейменов		
Утвердил		Остроумов		

3.604.2-5.3.02.00.000 СБ

Втулка ВТУ
Сборочный чертеж

Стадия	Масса	Масштаб
	см. табл.	—
Лист	Листов 1	

ЦНИИпроектстальконструкция им. Мельникова

Инв. N подл. | Подпись и дата | Взам. инв. N | Инв. N дубл. | Подпись и дата

3.604.2 5.3.02.00.001

√(√)

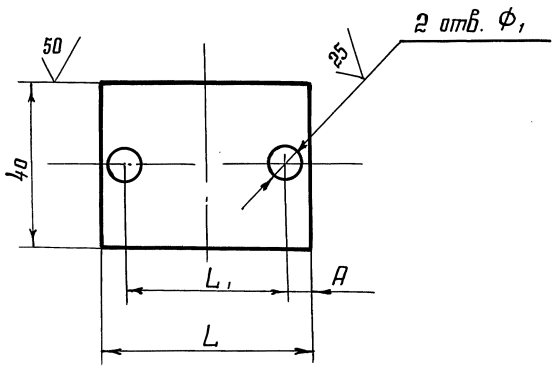

Обозначение	Размеры в мм				Масса кг
	L	A	L1	Ф1	
3.604.2-5. 3.02.00.001	50	7	36	7	0.075
01	62	7	48	7	0,094
02	88	10	68	11	0,131
03	128	15	98	13	0,191

1. $H14, h14, \pm \frac{IT14}{2}$
2. Покрытие - мет. Ц 100

Изм.	Лист	№ докум.	Подп.	Дата
Разработал		Лысенков		
Проверил		Вяжлинский		
Т. контр.				
Рук. бриг.		Рывакова		
Н. контр.		Клейменов		
Утвердил		Остроумов		

3.604.2-5. 3.02.00.001

Планка

Стадия	Масса	Масштаб
	см. табл.	—
Лист	Листов 1	

5Б-ПН-НО ГОСТ 19903-74
Лист ВСт3кп2ГОСТ 14637-89

ЦНИИпроектстальконструкция им. Мельникова

Инв. № подл. | Подпись и дата | Взам. инв. № | Инв. № дубл. | Подпись и дата

3.604.2-5.3.02.00.002

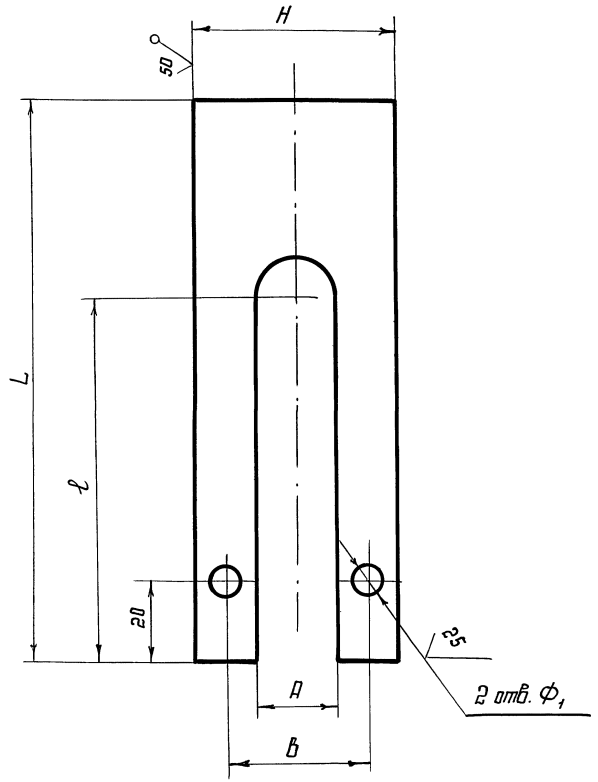

Обозначение	Размеры в мм							Масса кг
	L	H	ℓ	A	B	$Ф_1$	t	
3.604.2-5.3.02.00.002	135	48	100	22	36	7	1	0.032
01	135	48	100	22	36	7	5	0,158
02	170	63	120	32	48	7	1	0.050
03	170	63	120	32	48	7	5	0.251
04	200	92	135	45	68	11	1	0,089
05	200	92	135	45	68	11	5	0,445
06	250	122	170	74	98	13	1	0,122
07	250	122	170	74	98	13	5	0,609

1. H14, h14, $\pm \frac{IT14}{2}$
2. Заусенцы и наплывы зачистить.
3. Покрытие - мет. Ц 100

Изм	Лист	№ докум.	Подп.	Дата
Разработал		Пысенков		
Проверил		Вяжлинский		
Т. контр.				
Рук. бриг.		Рыбакова		
Н. контр.		Клейменов		
Утвердил		Остроумов		

3.604.2-5.3.02.00.002

Прокладка

Стадия	Масса	Масштаб
	см. табл.	—

Лист | Листов 1

Лист: t6-ПН-НО ГОСТ 19903-74; 8ст3кп2ГОСТ 14637-89

ЦНИИпроектстальконструкция им. Мельникова

25262-04 24 Формат А3

Инв. № подл.	Подпись и дата	Взамен инв. №	Инв. № дубл.	Подпись и дата

3.604.2-5.3.02.02003

25 (√)

Обозначение	Размеры, мм				Масса кг
	d	M	c	L	
3.604.2-5. 3.02.00.003	6	M6	1,0	140	0,031
01	6	M6	1,0	150	0,033
02	6	M6	1,0	160	0,036
03	6	M6	1,0	170	0,038
04	6	M6	1,0	180	0,040
05	10	M10	1,5	200	0,123
06	10	M10	1,5	230	0,142
07	12	M12	1,8	260	0,231
08	12	M12	1,8	310	0,275
09	12	M12	1,8	360	0,320

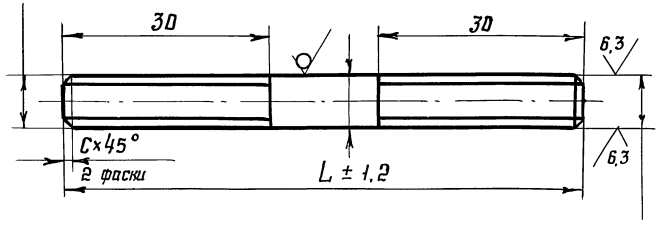

Покрытие - мет. Ц 100

Изм.	Лист	№ докум.	Подп.	Дата
Разработал		Лысенков		
Проверил		Вяжлинский		
Т. контр.				
Рук. бриг.		Рыбакова		
Н. контр.		Клеймёнов		
Утвердил		Остроумов		

3.604.2-5. 3.02.00.003

Шпилька

Стадия	Масса	Масштаб
	См. табл.	—
Лист	Листов 1	

Круг — Bd ГОСТ 2590-88 / 20 ГОСТ 1050-88

ЦНИИпроектстальконструкция им. Мельникова

25262-04 25 Формат А3

Инв. № подл. | Подпись и дата | Взамен инв.№ | Инв. № дубл. | Подпись и дата

3.604.2-5.3.02.00.004

25 (√)

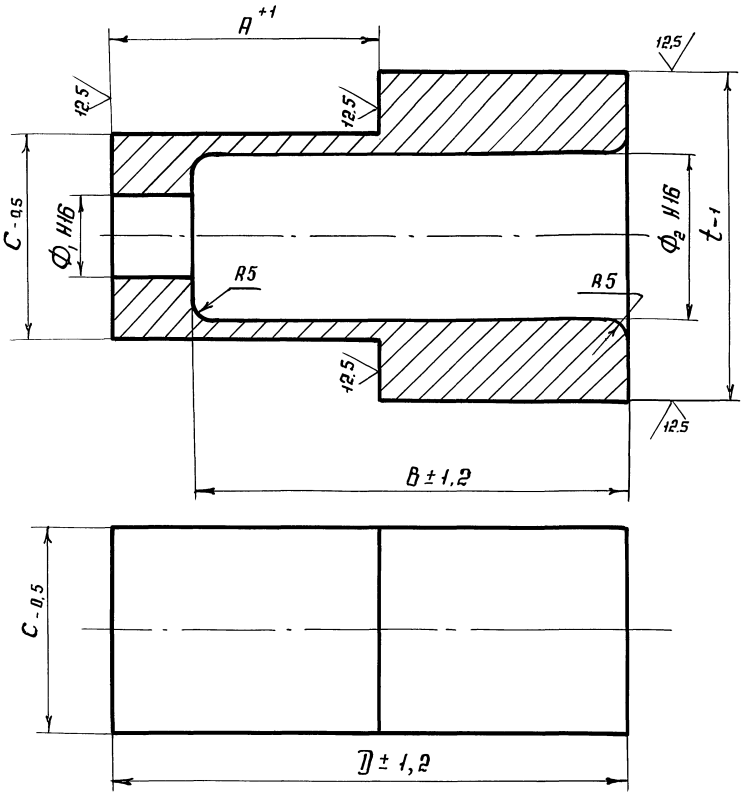

Обозначение	Размеры, мм							Масса кг
	A	B	C	D	Φ_1	Φ_2	t	
3.604.2-5. 3.02.00.004	65	105	50	125	20	40	70	1,84
01	65	105	50	125	26	40	70	1,81
02	70	120	65	140	28	48	90	3,74
03	70	120	75	140	34	63	100	4.13
04	75	130	85	150	42	73	110	5.39
05	80	140	95	160	46	83	140	7.81
06	80	135	110	160	48	94	160	10.94
07	85	145	125	170	52	96	175	16.37
08	90	150	140	180	56	110	190	20,87
09	90	150	150	180	60	124	200	22,21
10	95	160	150	190	70	124	200	23,08
11	100	180	150	210	76	130	200	23.75

Покрытие - грунт ГФ-021 ГОСТ 25129-82,
эмаль ХВ-124 серая ГОСТ 10144-89

Инв.№ подл. | Подпись и дата | Взамен инв.№ | Инв.№ дубл. | Подпись и дата

Изм.	Лист	№ докум.	Подп.	Дата
Разработал		Пысенков		
Проверил		Вяжлинский		
Т. контр.				
Рук. бриг.		Рыбакова		
Н. контр.		Клейменов		
Утвердил		Остроумов		

3.604.2-5 3.02.00.004

Стакан

Стадия	Масса	Масштаб
	см. табл.	—
Лист	Листов 1	

35 ГОСТ 1050-88

ЦНИИпроектстальконструкция им. Мельникова

Формат	Зона	Поз.	Обозначение	Наименование	Кол.	Примеч.
				Документация		
А3			3.604.2-5.3.03.00.000СБ	Сборочный чертеж		
			3.604.2-5.10-ТУ	Технические условия		
			3.604.2-ЗД5.10-ТУ	Технические условия		
			Переменные данные	для исполнений		
				3.604.2-5.3.03.00.000		
				Сборочные единицы		
А3		1	3.604.2-5.3.01.01.000	Стакан	1	
				Детали		
А3		2	3.604.2-5.3.03.00.001	Валик	2	
А3		3	3.604.2-5.3.03.00.002	Щека	2	
А3		4	3.604.2-5.3.01.00.003	Щека	1	
А3		5	3.604.2-5.3.01.00.003-01	Щека	1	
А3		6	3.604.2-5.3.01.01.002	Упор	1	
А3		7	3.604.2-5.3.02.00.001	Планка	2	
А3		8	3.604.2-5.3.02.00.002	Прокладка	5	
А3		9	3.604.2-5.3.02.00.002-01	Прокладка	19	
А3		10	3.604.2-5.3.02.00.003	Шпилька	2	
А3		11	3.604.2-5.3.02.00.004	Стакан	1	
				Стандартные изделия		
		12		Болт М12х60.46.019	2	
				ГОСТ 7798-70		
		13		Гайка М8.5.019	8	
		14		Гайка М12.5.019	2	
				ГОСТ 5915-70		

Подпись и дата | Инв.N дубл. | Взам.инв.N | Подпись и дата | Инв.N подл.

Изм.	Лист	N докум.	Подпись	Дата
Разработал		Тадарова		
Проверил		Рыбакова		
Рук.дриг.		Вяйлинский		
Н.контр.		Клейменов		
Утвердил		Остроумов		

3.604.2-5.3.03.00.000

Муфта стяжная

Лит.	Лист	Листов
	1	12

ЦНИИПроектстальконструкция им. Мельникова

Формат А4

Формат	Зона	Поз.	Обозначение	Наименование	Кол.	Примеч.
		15		Шайба 12.65Г.019		
				ГОСТ 6402-70	2	
		16		Шайба 12.01.019		
				ГОСТ 11371-70	4	
				3.604.2-5.3.03.00.000-01		
				Сборочные единицы		
А3		1	3.604.2-5.3.01.01.000-01	Стакан	1	
				Детали		
А3		2	3.604.2-5.3.03.00.001	Валик	2	
А3		3	3.604.2-5.3.03.00.002-01	Щека	2	
А3		4	3.604.2-5.3.01.00.003-02	Щека	1	
А3		5	3.604.2-5.3.01.00.003-03	Щека	1	
А3		6	3.604.2-5.3.01.01.002-01	Упор	1	
А3		7	3.604.2-5.3.02.00.001	Планка	2	
А3		8	3.604.2-5.3.02.00.002	Прокладка	5	
А3		9	3.604.2-5.3.02.00.002-01	Прокладка	21	
А3		10	3.604.2-5.3.02.00.003-01	Шпилька	2	
А3		11	3.604.2-5.3.02.00.004-01	Стакан	1	
				Стандартные изделия		
		12		Болт М12х60.46.019	2	
				ГОСТ 7798-70		
		13		Гайка М6.5.019	8	
		14		Гайка М12.5.019	2	
				ГОСТ 5915-70		
		15		Шайба 12.65Г.019		
				ГОСТ 6402-70	2	
		16		Шайба 12.01.019		
				ГОСТ 11371-78	4	

Подпись и дата | Инв.N дубл. | Взам.инв.N | Подпись и дата | Инв.N подл.

Изм.	Лист	N докум.	Подпись	Дата

3.604.2-5.3.03.00.000

Лист 2

Формат	Зона	Поз.	Обозначение	Наименование	Кол.	Примеч.
				3.604.2-5.3.03.00.000-02		
				Сборочные единицы		
А3		1	3.604.2-5.3.01.01.000-02	Стакан	1	
				Детали		
А3		2	3.604.2-5.3.03.00.001-01	Валик	2	
А3		3	3.604.2-5.3.03.00.002-02	Щека	2	
А3		4	3.604.2-5.3.01.00.003-04	Щека	1	
А3		5	3.604.2-5.3.01.00.003-05	Щека	1	
А3		6	3.604.2-5.3.01.01.002-02	Упор	1	
А3		7	3.604.2-5.3.02.00.001-01	Планка	2	
А3		8	3.604.2-5.3.02.00.002-02	Прокладка	5	
А3		9	3.604.2-5.3.02.00.002-03	Прокладка	23	
А3		10	3.604.2-5.3.02.00.003-02	Шпилька	2	
А3		11	3.604.2-5.3.02.00.004-02	Стакан	1	
				Стандартные изделия		
		12		Болт М12х70.46.019. ГОСТ 7798-70	2	
		13		Гайка М6.5.019	8	
		14		Гайка М12.5.019 ГОСТ 5915-70	2	
		15		Шайба 12.65Г.019 ГОСТ 6402-70	2	
		16		Шайба 12.01.019 ГОСТ 11371-78	4	

Инв.N подл. | Подпись и дата | Взам.инв.N | Инв.N дубл. | Подпись и дата

Изм | Лист | N докум. | Подпись | Дата

3.604.2-5.3.03.00.000

Лист 3

Формат А4

Формат	Зона	Поз.	Обозначение	Наименование	Кол.	Примеч.
				3.604.2-5.3.03.00.000-03		
				Сборочные единицы		
А3		1	3.604.2-5.3.01.01.000-03	Стакан	1	
				Детали		
А3		2	3.604.2-5.3.03.00.001-02	Валик	2	
А3		3	3.604.2-5.3.03.00.002-03	Щека	2	
А3		4	3.604.2-5.3.01.00.003-06	Щека	1	
А3		5	3.604.2-5.3.01.00.003-07	Щека	1	
А3		6	3.604.2-5.3.01.01.002-03	Упор	1	
А3		7	3.604.2-5.3.02.00.001-01	Планка	2	
А3		8	3.604.2-5.3.02.00.002-02	Прокладка	5	
А3		9	3.604.2-5.3.02.00.002-03	Прокладка	25	
А3		10	3.604.2-5.3.02.00.003-03	Шпилька	2	
А3		11	3.604.2-5.3.02.00.004-03	Стакан	1	
				Стандартные изделия		
		12		Болт М12х80.46.019 ГОСТ 7798-70	2	
		13		Гайка М6.5.019	8	
		14		Гайка М12.5.019 ГОСТ 5915-70	2	
		15		Шайба 12.65Г.019 ГОСТ 6402-70	2	
		16		Шайба 12.01.019 ГОСТ 11371-78	4	

Инв.N подл. | Подпись и дата | Взам.инв.N | Инв.N дубл. | Подпись и дата

Изм | Лист | N докум. | Подпись | Дата

3.604.2-5.3.03.00.000

Лист 4

Формат	Зона	Поз.	Обозначение	Наименование	Кол.	Примеч.
				3.604.2-5.3.03.00.000-04		
				Сборочные единицы		
А3		1	3.604.2-5.3.01.01.000-04	Стакан	1	
				Детали		
А3		2	3.604.2-5.3.03.00.001-03	Валик	2	
А3		3	3.604.2-5.3.03.00.002-04	Щека	2	
А3		4	3.604.2-5.3.01.00.003-08	Щека	1	
А3		5	3.604.2-5.3.01.00.003-09	Щека	1	
А3		6	3.604.2-5.3.01.01.002-04	Упор	1	
А3		7	3.604.2-5.3.02.00.001-01	Планка	2	
А3		8	3.604.2-5.3.02.00.002-02	Прокладка	5	
А3		9	3.604.2-5.3.02.00.002-03	Прокладка	27	
А3		10	3.604.2-5.3.02.00.003-04	Шпилька	2	
А3		11	3.604.2-5.3.02.00.004-04	Стакан	1	
				Стандартные изделия		
		12		Болт М12х90.46.019	2	
				ГОСТ 7798-70		
		13		Гайка М6.5.019	8	
		14		Гайка М12.5.019	2	
				ГОСТ 5915-70		
		15		Шайба 12.65Г.019		
				ГОСТ 6402-70	2	
		16		Шайба 12.01.019		
				ГОСТ 11371-78	4	

Инв.N подл. | Подпись и дата | Взам.инв.N | Инв.N дубл. | Подпись и дата

Изм. | Лист | N докум. | Подпись | Дата

3.604.2-5.3.03.00.000

Лист 5

Формат А4

Формат	Зона	Поз.	Обозначение	Наименование	Кол.	Примеч.
				3.604.2-5.3.03.00.000-05		
				Сборочные единицы		
А3		1	3.604.2-5.3.01.01.000-05	Стакан	1	
				Детали		
А3		2	3.604.2-5.3.03.00.001-04	Валик	2	
А3		3	3.604.2-5.3.03.00.002-05	Щека	2	
А3		4	3.604.2-5.3.01.00.003-10	Щека	1	
А3		5	3.604.2-5.3.01.00.003-11	Щека	1	
А3		6	3.604.2-5.3.01.01.002-05	Упор	1	
А3		7	3.604.2-5.3.02.00.001-02	Планка	2	
А3		8	3.604.2-5.3.02.00.002-04	Прокладка	5	
А3		9	3.604.2-5.3.02.00.002-05	Прокладка	29	
А3		10	3.604.2-5.3.02.00.003-05	Шпилька	2	
А3		11	3.604.2-5.3.02.00.004-05	Стакан	1	
				Стандартные изделия		
		12		Болт М12х90.46.019	2	
				ГОСТ 7798-70		
		13		Гайка М10.5.019	8	
		14		Гайка М12.5.019	2	
				ГОСТ 5915-70		
		15		Шайба 12.65Г.019		
				ГОСТ 6402-70	2	
		16		Шайба 12.01.019		
				ГОСТ 11371-78	4	

Инв.N подл. | Подпись и дата | Взам.инв.N | Инв.N дубл. | Подпись и дата

Изм. | Лист | N докум. | Подпись | Дата

3.604.2-5.3.03.00.000

Лист 6

Формат	Зона	Поз.	Обозначение	Наименование	Кол.	Примеч.
				3.604.2-5.3.03.00.000-06		
				Сварочные единицы		
А3		1	3.604.2-5.3.01.01.000-06	Стакан	1	
				Детали		
А3		2	3.604.2-5.3.03.00.001-05	Валик	2	
А3		3	3.604.2-5.3.03.00.002-06	Щека	2	
А3		4	3.604.2-5.3.01.00.003-12	Щека	1	
А3		5	3.604.2-5.3.01.00.003-13	Щека	1	
А3		6	3.604.2-5.3.01.01.002-06	Упор	1	
А3		7	3.604.2-5.3.02.00.001-02	Планка	2	
А3		8	3.604.2-5.3.02.00.002-04	Прокладка	5	
А3		9	3.604.2-5.3.02.00.002-05	Прокладка	35	
А3		10	3.604.2-5.3.02.00.003-06	Шпилька	2	
А3		11	3.604.2-5.3.02.00.004-06	Стакан	1	
				Стандартные изделия		
		12		Болт М12х110.46.019	2	
				ГОСТ 7798-70		
		13		Гайка М10.5.019	8	
		14		Гайка М12.5.019	2	
				ГОСТ 5915-70		
		15		Шайба 12.65Г.019		
				ГОСТ 6402-70	2	
		16		Шайба 12.01.019		
				ГОСТ 11371-78	4	

Инв.N подл. | Подпись и дата | Взам.инв.N | Инв.N дубл. | Подпись и дата

Изм. Лист N докум. Подпись Дата

3.604.2-5.3.03.00.000

Лист 7

Формат А4

Формат	Зона	Поз.	Обозначение	Наименование	Кол.	Примеч.
				3.604.2-5.3.03.00.000-07		
				Сварочные единицы		
А3		1	3.604.2-5.3.01.01.000-07	Стакан	1	
				Детали		
А3		2	3.604.2-5.3.03.00.001-06	Валик	2	
А3		3	3.604.2-5.3.03.00.002-07	Щека	2	
А3		4	3.604.2-5.3.01.00.003-14	Щека	1	
А3		5	3.604.2-5.3.01.00.003-15	Щека	1	
А3		6	3.604.2-5.3.01.01.002-07	Упор	1	
А3		7	3.604.2-5.3.02.00.001-03	Планка	2	
А3		8	3.604.2-5.3.02.00.002-06	Прокладка	5	
А3		9	3.604.2-5.3.02.00.002-07	Прокладка	39	
А3		10	3.604.2-5.3.02.00.003-07	Шпилька	2	
А3		11	3.604.2-5.3.02.00.004-07	Стакан	1	
				Стандартные изделия		
		12		Болт М12х110.46.019	2	
				ГОСТ 7798-70		
		13		Гайка М12.5.019	8	
		14		Гайка М12.5.019	2	
				ГОСТ 5915-70		
		15		Шайба 12.65Г.019		
				ГОСТ 6402-70	2	
		16		Шайба 12.01.019		
				ГОСТ 11371-78	4	

Инв.N подл. | Подпись и дата | Взам.инв.N | Инв.N дубл. | Подпись и дата

Изм. Лист N докум. Подпись Дата

3.604.2-5.3.03.00.000

Лист 8

Формат	Зона	Поз.	Обозначение	Наименование	Кол.	Примеч.
				3.604.2-5.3.03.00.000-08		
				Сборочные единицы		
А3		1	3.604.2-5.3.01.01.000-08	Стакан	1	
				Детали		
А3		2	3.604.2-5.3.03.00.001-07	Валик	2	
А3		3	3.604.2-5.3.03.00.002-08	Щека	2	
А3		4	3.604.2-5.3.01.00.003-16	Щека	1	
А3		5	3.604.2-5.3.01.00.003-17	Щека	1	
А3		6	3.604.2-5.3.01.01.002-08	Упор	1	
А3		7	3.604.2-5.3.02.00.001-03	Планка	2	
А3		8	3.604.2-5.3.02.00.002-06	Прокладка	5	
А3		9	3.604.2-5.3.02.00.002-07	Прокладка	39	
А3		10	3.604.2-5.3.02.00.003-07	Шпилька	2	
А3		11	3.604.2-5.3.02.00.004-08	Стакан	1	
				Стандартные изделия		
		12		Болт М16х120.46.019	2	
				ГОСТ 7798-70		
		13		Гайка М12.5.019	8	
		14		Гайка М16.5.019	2	
				ГОСТ 5915-70		
		15		Шайба 16.65Г.019		
				ГОСТ 6402-70	2	
		16		Шайба 16.01.019		
				ГОСТ 11371-78	4	

Инв. N подл. | Подпись и дата | Взам. инв. N | Инв. N дубл. | Подпись и дата

Изм. | Лист | N докум. | Подпись | Дата

3.604.2-5.3.03.00.000

Лист 9

Формат А4

Формат	Зона	Поз.	Обозначение	Наименование	Кол.	Примеч.
				3.604.2-5.3.03.00.000-09		
				Сборочные единицы		
А3		1	3.604.2-5.3.01.01.000-09	Стакан	1	
				Детали		
А3		2	3.604.2-5.3.03.00.001-08	Валик	2	
А3		3	3.604.2-5.3.03.00.002-09	Щека	2	
А3		4	3.604.2-5.3.01.00.003-18	Щека	1	
А3		5	3.604.2-5.3.01.00.003-19	Щека	1	
А3		6	3.604.2-5.3.01.01.002-09	Упор	1	
А3		7	3.604.2-5.3.02.00.001-03	Планка	2	
А3		8	3.604.2-5.3.02.00.002-06	Прокладка	5	
А3		9	3.604.2-5.3.02.00.002-07	Прокладка	49	
А3		10	3.604.2-5.3.02.00.003-08	Шпилька	2	
А3		11	3.604.2-5.3.02.00.004-09	Стакан	1	
				Стандартные изделия		
		12		Болт М16х150.46.019	2	
				ГОСТ 7798-70		
		13		Гайка М12.5.019	8	
		14		Гайка М16.5.019	2	
				ГОСТ 5915-70		
		15		Шайба 16.65Г.019		
				ГОСТ 6402-70	2	
		16		Шайба 16.01.019		
				ГОСТ 11371-78	4	

Инв. N подл. | Подпись и дата | Взам. инв. N | Инв. N дубл. | Подпись и дата

Изм. | Лист | N докум. | Подпись | Дата

3.604.2-5.3.03.00.000

Лист 10

Формат	Зона	Поз.	Обозначение	Наименование	Кол.	Примеч.
				3.604.2-5.3.03.00.000-10		
				Сварочные единицы		
А3		1	3.604.2-5.3.01.01.000-10	Стакан	1	
				Детали		
А3		2	3.604.2-5.3.03.00.001-08	Валик	2	
А3		3	3.604.2-5.3.03.00.002-10	Щека	2	
А3		4	3.604.2-5.3.01.00.003-20	Щека	1	
А3		5	3.604.2-5.3.01.00.003-21	Щека	1	
А3		6	3.604.2-5.3.01.01.002-10	Упор	1	
А3		7	3.604.2-5.3.02.00.001-03	Планка	2	
А3		8	3.604.2-5.3.02.00.002-06	Прокладка	5	
А3		9	3.604.2-5.3.02.00.002-07	Прокладка	59	
А3		10	3.604.2-5.3.02.00.003-09	Шпилька	2	
А3		11	3.604.2-5.3.02.00.004-10	Стакан	1	
				Стандартные изделия		
		12		Болт М16.х150.46.019	2	
				ГОСТ 7798-70		
		13		Гайка М12.5.019	8	
		14		Гайка М16.5.019	2	
				ГОСТ 5915-70		
		15		Шайба 16.65Г.019		
				ГОСТ 6402-70	2	
		16		Шайба 16.01.019		
				ГОСТ 11371-78	4	

Инв.N подл. | Подпись и дата | Инв.N дубл. | Взам.инв.N | Подпись и дата

Изм | Лист | N докум. | Подпись | Дата

3.604.2-5.3.03.00.000

Лист 11

Формат А4

Формат	Зона	Поз.	Обозначение	Наименование	Кол.	Примеч.
				3.604.2-5.3.03.00.000-11		
				Сварочные единицы		
А3		1	3.604.2-5.3.01.01.000-11	Стакан	1	
				Детали		
А3		2	3.604.2-5.3.03.00.001-09	Валик	2	
А3		3	3.604.2-5.3.03.00.002-11	Щека	2	
А3		4	3.604.2-5.3.01.00.003-22	Щека	1	
А3		5	3.604.2-5.3.01.00.003-23	Щека	1	
А3		6	3.604.2-5.3.01.01.002-11	Упор	1	
А3		7	3.604.2-5.3.02.00.001-03	Планка	2	
А3		8	3.604.2-5.3.02.00.002-06	Прокладка	5	
А3		9	3.604.2-5.3.02.00.002-07	Прокладка	59	
А3		10	3.604.2-5.3.02.00.003-09	Шпилька	2	
А3		11	3.604.2-5.3.02.00.004-11	Стакан	1	
				Стандартные изделия		
		12		Болт М16.х160.46.019	2	
				ГОСТ 7798-70		
		13		Гайка М12.5.019	8	
		14		Гайка М16.5.019	2	
				ГОСТ 5915-70		
		15		Шайба 16.65Г.019		
				ГОСТ 6402-70	2	
		16		Шайба 16.01.019		
				ГОСТ 11371-78	4	

Инв.N подл. | Подпись и дата | Инв.N дубл. | Взам.инв.N | Подпись и дата

Изм | Лист | N докум. | Подпись | Дата

3.604.2-5.3.03.00.000

Лист 12

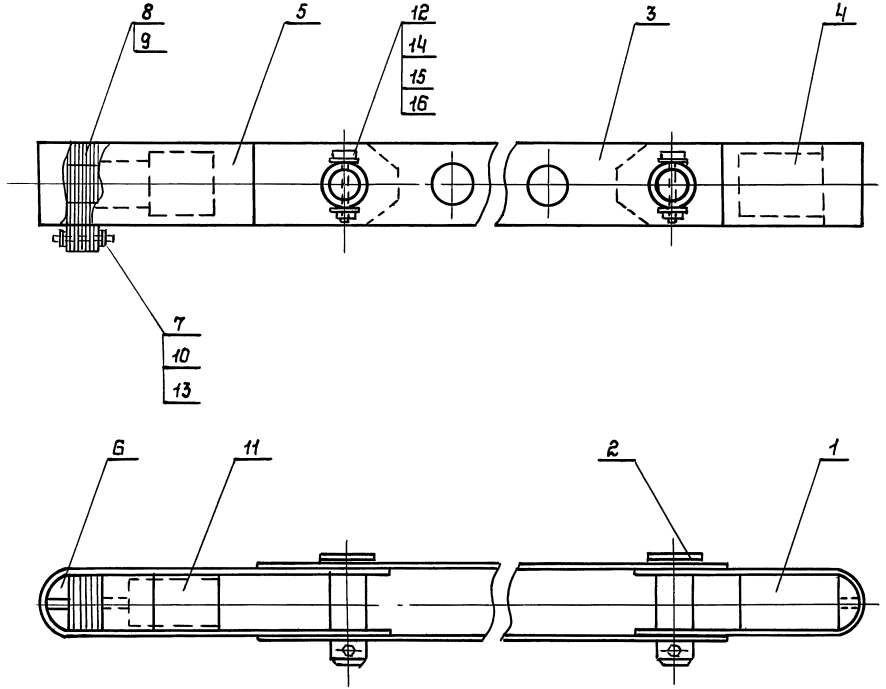

Обозначение	Масса кг
3.604.2-5.3.03.00.000 СБ	17.79
-01	21.04
-02	35.60
-03	48.21
-04	69.77
-05	92.48
-06	138.65
-07	171.83
-08	224.44
-09	323.96
-10	376.38
-11	415.07

Изм	Лист	N докум.	Подпись	Дата
Разработал		Пысенков		
Проверил		Вяжлинский		
Т.контр.				
Рук.бриг.		Рыбакова		
Н.контр.		Клейменов		
Утвердил		Остраумов		

3.604.2-5.3.03.00.000 СБ

Муфта стяжная
Сборочный чертеж

Лит.	Масса	Масштаб
	см.табл.	—
Лист	Листов 1	

ЦНИИпроектстальконструкция им. Мельникова

Инв.N подл. | Подпись и дата | Взам.инв.N | Инв.N дубл. | Подпись и дата

125 (√)

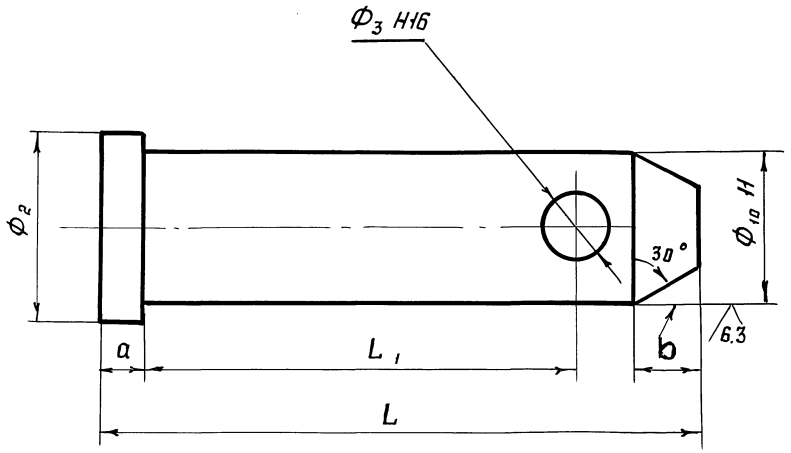

Обозначение	Размеры в мм					a	b	Масса кг
	Ф1	Ф2	Ф3	L1	L			
3.604.2-5.3.03.00.001	35	45	13	90	120	7	10	0.88
01	48	58	13	113	145	7	10	2.02
02	55	65	13	123	155	7	10	2.85
03	65	75	13	141	175	7	10	4.50
04	65	75	13	159	190	7	10	4.89
05	80	90	13	183	215	7	15	8.33
06	80	90	13	198	230	7	15	8.92
07	90	100	17	224	265	10	15	13.02
08	115	125	17	250	290	10	15	23.37
09	125	135	17	258	300	10	15	28.73

1. $H14, h14, \pm \frac{IT14}{2}$
2. Закалка $t = 850° \div 870°$ (масло)
   Отпуск (вода) $t = 470° \div 490°$ для Ф1 35÷48
   $t = 430° \div 450°$ для Ф1 55÷90
   $t = 400° \div 420°$ для Ф1 115÷125
   НВ 250÷270
3. Покрытие Ц9 $Х_р$ прм.

Изм.	Лист	№ докум.	Подп.	Дата
Разработал		Лысенков		
Проверил		Вяжлинский		
Т. контр.				
Рук. бриг.		Рыбакова		
Н. контр.		Клейменов		
Утвердил		Остроумов		

3.604.2-5. 3.03.00.001

Валик

Стадия	Масса	Масштаб
	См. табл.	—
Лист	Листов 1	

40Х ГОСТ 4543-71

ЦПИИпроектстальконструкция им. Мельникова

Инв. № подл. | Подпись и дата | Взамен инв. № | Инв. № дубл. | Подпись и дата

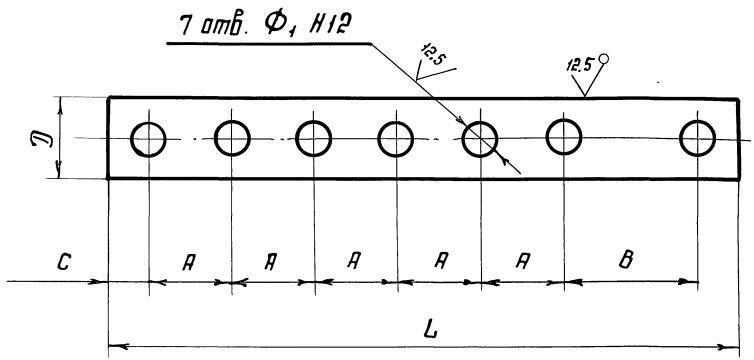

Обозначение	Размеры, мм							Масса кг
	A	B	C	D	t	L	Φ1	
3.604.2-5.3.03.00.002	100	120	50	80	6	720	35	2.45
01	110	120	50	100	6	770	35	3.32
02	120	160	70	100	8	900	48	4.86
03	130	200	90	130	8	1030	55	7.36
04	140	220	100	150	10	1120	65	11.36
05	150	220	100	150	12	1170	65	14.34
06	180	280	130	170	14	1440	80	23.04
07	200	280	130	180	14	1540	80	26.63
08	200	320	150	200	16	1620	90	35.07
09	250	350	160	220	20	1920	115	54.90
10	300	380	160	240	20	2200	115	71.48
11	300	380	170	240	22	2220	125	77.180

1. $H14, h14, \pm \frac{IT14}{2}$
2. Покрытие - мет. Ц 100
3. Допускается изготовление из стали 09Г2С-12 ГОСТ 19281-89 для климатического исполнения У1.

Изм.	Лист	№ докум.	Подп.	Дата
Разработал		Пысенков		
Проверил		Вяжлинский		
Т. контр.				
Рук. бриг.		Рыбакова		
Н. контр.		Клейменов		
Утвердил		Остраумов		

3.604.2-5. 3.03.00.002

Щека

Стадия	Масса	Масштаб
	См. табл.	—

Лист | Листов 1

Лист: t 6-пн-Н0 ГОСТ 19903-74 / 09Г2С-15 ГОСТ 19281-89

ЦНИИпроектстальконструкция им. Мельникова

25262-04 35 Формат А3

Инв. № подл. | Подпись и дата | Взам. инв. № | Инв. № дубл. | Подпись и дата

gost.e-ecolog.ru