ТИПОВЫЕ СТРОИТЕЛЬНЫЕ КОНСТРУКЦИИ, ИЗДЕЛИЯ И УЗЛЫ

СЕРИЯ 3.501.9-158

МАЧТЫ ОСВЕТИТЕЛЬНЫЕ

ВЫСОТОЙ 15 м

ВЫПУСК 2

ЭЛЕКТРОТЕХНИЧЕСКАЯ ЧАСТЬ. РАБОЧИЕ ЧЕРТЕЖИ

Разработаны институтом Мосгипротранс

Главный инженер института В. Б. Скорняков

Главный инженер проекта К. В. Гусева

Утверждены Минтрансстроем СССР
Указание от 16.01.89 г. № ЛА-36

Введены в действие Мосгипротрансом с 15.07.89 г.
Приказ от 31.01.89 г. № 34/П

ИНВ N 1332/3

gost.e-ecolog.ru

Обозначение	Наименование	стр.
3.501.9-158.2-01	Электрооборудование мачт. Спецификация.	3
3.501.9-158.2-02	Электрооборудование мачт. Схемы электрические принципиальные	7
3.501.9-158.2-03	Электрооборудование мачт. Общий вид	8
3.501.9-158.2-04	Электрооборудование прожекторной площадки. Вариант 1;2	9
3.501.9-158.2-05	Электрооборудование прожекторной площадки. Вариант 3	11
3.501.9-158.2-06	Электрооборудование прожекторной площадки. Вариант 4.	13
3.501.9-158.2-07	Электрооборудование прожекторной площадки. Вариант 5	15
3.501.9-158.2-08	Электрооборудование прожекторной площадки. Вариант 6;	17
3.501.9-158.2-09	Электрооборудование прожекторной площадки. Вариант 7.	19
3.501.9-158.2-10	Узел I	21
3.501.9-158.2-11	Узел II	22
3.501.9-158.2-12	Узел III	23
3.501.9-158.2-13	Молниезащита. Вариант 1.	24
3.501.9-158.2-14	Молниезащита. Вариант 2	25
3.501.9-158.2-15	Хомут в сборе	26
3.501.9-158.2-16	Хомут	
3.501.9-158.2-17	Хомут 1	27
3.501.9-158.2-18	Кронштейн	
3.501.9-158.2-19	Планка П-1	28
3.501.9-158.2-20	Планка П-2	
3.501.9-158.2-21	Планка П-3	29
3.501.9-158.2-22	Планка П-4	
3.501.9-158.2-23	Хомутик	30
3.501.9-158.2-24	Планка П-5	
3.501.9-158.2-25	Доска Д-1	31
3.501.9-158.2-26	Доска Д-2	
3.501.9-158.2-27	Доска Д-3	32
3.501.9-158.2-28	Доска Д-4	

Инв.№ подл. | Подпись и дата | Взам.инв.№

1332/3 | 2

3.501.9-158.2

Нач. отд.	Иванов		02.09.88
Гл. спец.	Клигман		9.09
Н. контр.	Немова		02.09.88
Рук. гр.	Гуреева		01.09.88
Ст. инж.	Шеглова		01.09.88

Содержание

Стадия | Лист | Листов
Р | 1 | 1

Мосгипротранс

Копировал: Ирина

Формат А3

N п/п	Обозначение	Наименование	Количество на вариант							Масса ед. кг	Примечание
			1	2	3	4	5	6	7		
		Электрооборудование									
1		Ящик распределительный									
		ЯБЕ-25-10 Iрасц.=40 А	1		1		1	1	1	8,0	
2		Ящик распределительный									
		ЯБЕ-25-10 Iрасц.=63 А		1		1				8,0	
3		Ящик распределительный									
		ЯР1-63 Iпв.=40 А	1		1		1	1	1	7,9	
4		Ящик распределительный									
		ЯР1-63 Iпв=63 А		1		1				7,0	
5		Прожектор ПСМ-50-1У1	12	12						18,0	
6		Прожектор ПЗС-45 А			8					16,0	
7		Прожектор ЖКИ-1500 А-У1				16				9,5	
8		Прожектор ПЗР-250-У1					16			16,0	
9		Прожектор ГГЦ-М-1000-2К3-У1						4		20,0	
10		Прожектор ГО01-250-02УХЛ1							16	7,0	
11		ПРА1И250К37-001 УХЛ1					15			4,25	Кажд. с 11
12		ПРА1И250ПЗС-006 УХЛ1							16	7,0	Комплект с 06
13		Дроссель балластный								14,0	Комплект с 00
		индуктивный (ДБИ)						4			
14		Лампа ртутная ДРЛ-250					16				
15		Лампа ртутная ДРЛ-400	12								
16		Лампа ртутная ДРЛ-700		12							
17		Лампа кварцевая галогенная									
		КГ-220-1000-5			8						

Спецификация на молниезащиту дана для варианта 2 исп. 2.

1332.3 | 3

Нач. отд.	Иванов		3.501.9 - 158.2-01
Гл. спец.	Клигман		Электрооборудование мачт
Н. контр.	Жемова		Спецификация
Рук. гр.	Гусева		
Ст. инж.	Щеглова		Мосгипротранс

Копировал:

N п/п	Обозначение	Наименование	Количество на вариант 1	2	3	4	5	6	07									Масса ед. кг.	Примечание
18		Лампа кварцевая галоген-																	
		ная КГ 220-1500				16													
19		Лампа металлогалоген-																	
		ная ДРИ-1000-6						4											
20		Лампа натриевая																	
		ДНАТ 250-5							16										
21		Искровой промежуток																	
		ИПМ-62-2У1	1	1	1	1	1	1	1										
		Изделия заводов ГЭМ, ГМА																	
22		Ящик протяжной К654У1	1	1	1	1	1	1	1									10,5	
23		Коробка соединительная																	
		У614 АУ2	1	1	1	1	1		1									2.0	
24		Коробка У409У1	6	6	4	8	8		8										
25		Скоба СО-16	10	10	12	10	4	20	8										
26		Скоба К142У2	7	7	7	7	7	8	7										
27		Полоса К200У2 ℓ=72					32												
28		Шпилька УСЭК-80-1У1	25	25	25	25	25	25	25										
29		Шпилька УСЭК-81-2У1	1	1	1	1	1	1	1										
30		Зажим плашечный																	
		ПС-2-1	3	3	3	3	3	3	3										
31		Сальник У263У2	3	3	3	3	3	3	3										
		Детали																	
32	3.501.9-158.2-23	Хомутик	10	10	10	10	10	6	10										
33	3.501.9-158.2-17	Хомут 1	3	3	3	3	3	3	3										

Инв. N подл. | Подпись и дата | Взам. инв. N

133.2/3 | 4

3.501.9-158.2-01 | Лист 2

Копировал: Хомут

Формат А3

N п/п	Обозначение	Наименование	Количество на вариант							Масса ед.кг	Примечание
			1	2	3	4	5	6	7		
34	3.501.9-158.2-16	Хомут	1	1	1	1	1	1	1		
35	3.501.9-158.2-16-01	Хомут	1	1	1	1	1	1	1		
36	3.501.9-158.2-16-02	Хомут	1	1	1	1	1	1	1		
37	3.501.9-158.2-16-03	Хомут	1	1	1	1	1	1	1		
38	3.501.9-158.2-16-04	Хомут	1	1	1	1	1	1	1		
39	3.501.9-158.2-16-05	Хомут	1	1	1	1	1	1	1		
40	3.501.9-158.2-16-06	Хомут	1	1	1	1	1	1	1		
41	3.501.9-158.2-16-07	Хомут	4	4	4	4	4	4	4		
42	3.501.9-158.2-18	Кронштейн	3	3	3	3	3	3	3		
43	3.501.9-158.2-25	Доска Д-1	2	2	2	2	2	2	2		
44	3.501.9-158.2-26	Доска Д-2	2	2	2	2	2	2	2		
45	3.501.9-158.2-27	Доска Д-3	2	2	2	2	2	2	2		
46	3.501.9-158.2-28	Доска Д-4	1	1	1	1	1	1	1		
47	3.501.9-158.2-19	Планка П-1	9	9	9	9	9	9	9		
48	3.501.9-158.2-20	Планка П-2	2	2	2	2	2	2	2		
49	3.501.9-158.2-21	Планка П-3	3	3	3	3	3		3		
50	3.501.9-158.2-22	Планка П-4	1	1	1	1	1	1	1		
51	3.501.9-158.2-24	Планка П-5									
52		Шпала стрелочная	1	1	1	1	1	1	1		
		Стандартные изделия									
53		Болт М10×50 ГОСТ 7798-70	72	72	68	100	100	52	52		
54		Болт М8×50 ГОСТ 7798-70	12	12	12	12	12	8	12		
55		Болт М8×50 ГОСТ 7798-70						16	64		
56		Гайка М10 ГОСТ 5915-70*	122	122	118	150	150	102	102		
57		Гайка М8 ГОСТ 5915-70*	32	32	32	32	32	20	32		
58		Гайка М8 ГОСТ 5915-70*						16	64		
59		Шайба 10 ГОСТ 11371-78	158	158	154	188	188	138	158		

Инв.№ подл. | Подпись и дата | Взам.инв.№

N п/п	Обозначение	Наименование	Количество на зарядку 01	02	03	04	05	06	07	Масса ед. кг	Примечание
60		Шайба 8 ГОСТ 11371-78	33	33	33	33	33	21	33		
61		Шайба 6 ГОСТ 11371-78						16	64		
62		Шуруп 1-6×25,2 ГОСТ 1144-80	17	17	17	17	17	17	17		
63		Шуруп 1-4×20,2 ГОСТ 1144-80	22	22	20	26	84	20	26		
		Материалы									
64		Кабель АВВГ-3×6, 660 в									
		ГОСТ 16442-80*						12			
65		Кабель АВВГ-4×6, 660 в									
		ГОСТ 16442-80*	17	17	12	20	20		20		
66		Кабель АВВГ-4×16, 660 в									
		ГОСТ 16442-80*	12	12	12		12	12	12		
67		Кабель АВВГ-4×25, 660 в									
		ГОСТ 16442-80*				12					
68		Кабель КГ3×1,5, 660 в									
		ГОСТ 13497-77*							20		Для зарядки ОП
69		Круг ⌀12 ГОСТ 2590-71									Кол. по проекту

Инв. № подл. | Подпись и дата | Взам. инв. №

133.2/3 | 6

3.501.9-158.2-01 | Лист 4

Копировал: [illegible] Формат А3

Варианты 1; 2

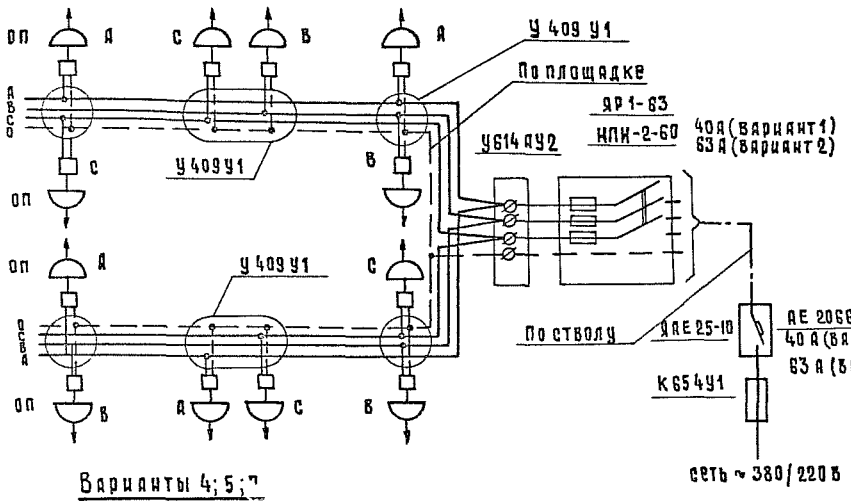

Варианты 4; 5; 7

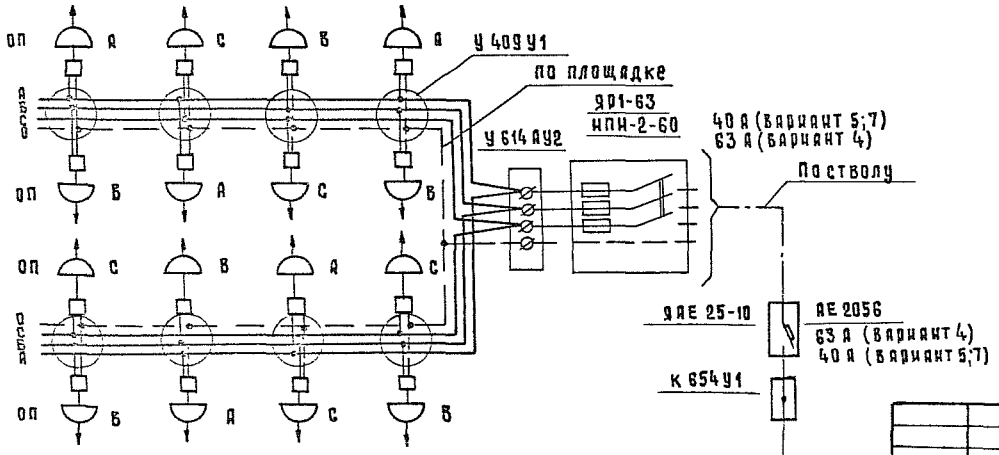

Вариант 6

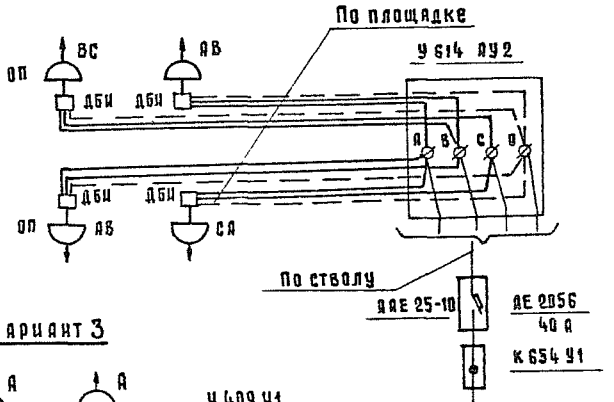

Вариант 3

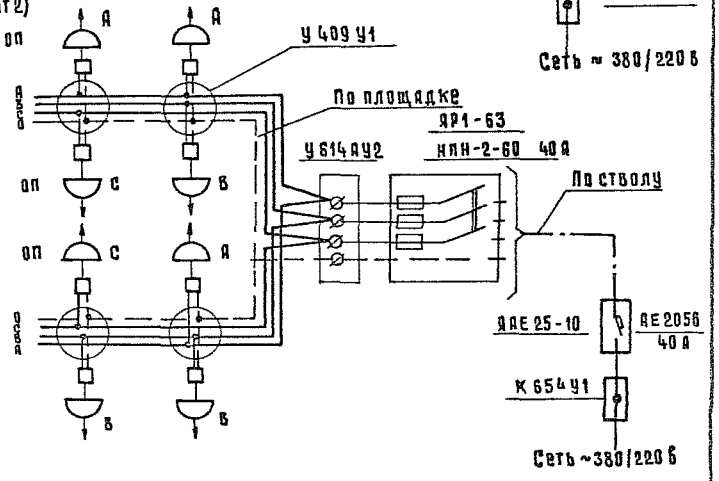

Расчетную таблицу см. документ 3.501.9-158.0-05

				3.501.9-158.2-02	
Нач.отд.	Иванов		02.09.88	Электрооборудование мачт. Схемы электрические принципиальные	Стадия: Р; Лист: —; Листов: 1
Гл.спец.	Клигман		21.09.88		
Н.контр.	Немова		22.09.88		Мосгипротранс
Рук.гр.	Гусева		21.09.88		
Ст. инж.	Щеглова		21.09.88		

1332/3 | 7

Инв.№ подл. | Подпись и дата | Взам.инв.№

Формат А3

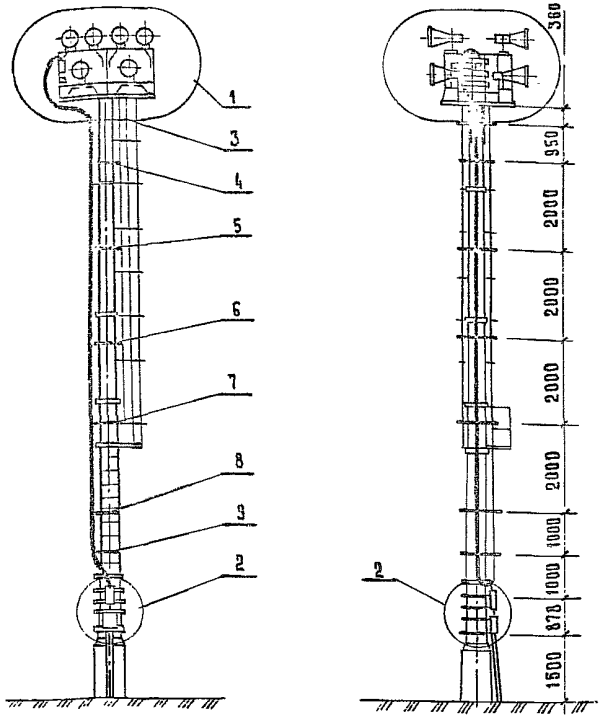

Марка поз.	Обозначение	Наименование	Кол	Масса ед. кг.	Примеч.
1	См. таблицу	Электрооборудование			
		прожекторной площадки			
2	3.501.9-158. 2-10	Узел I	1		
3	3.501.9-158.2-15	Хомут в сборе	1		хомут исп.
4	3.501.9-158.2-15	Хомут в сборе	1		хомут исп.
5	3.501.9-158.2-15	Хомут в сборе	1		хомут исп.
6	3.501.9-158.2-15	Хомут в сборе	1		хомут исп.
7	3.501.9-158.2-15	Хомут в сборе	1		хомут исп.
8	3.501.9-158.2-15	Хомут в сборе	1		хомут исп.
9	3.501.9-158.2-15	Хомут в сборе	1		хомут исп.

Марка	Обозначение	Вариант
Электрооборудование прожекторной площадки	3.501.9-158.2-04	1
	3.501.9-158.2-04	2
	3.501.9-158.2-05	3
	3.501.9-158.2-06	4
	3.501.9-158.2-07	5
	3.501.9-158.2-08	6
	3.501.9-158.2-09	7

Инв. № подл. | Подпись и дата | Взам. инв. №

		1332/3	8
		3.501.9-158.2-03	
Нач. отд.	Иванов	Электрооборудование мачт. Общий вид	Стадия: — Лист: — Листов: 1
Гл. спец.	Клигман		
Н. контр.	Немова		
Рук. груп.	Гусева		Мосгипротранс
Ст. инж.	Щеглова		

Формат А3.

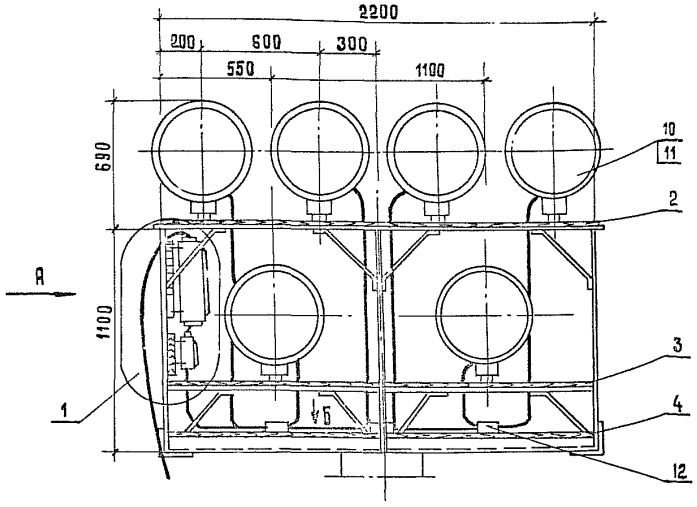

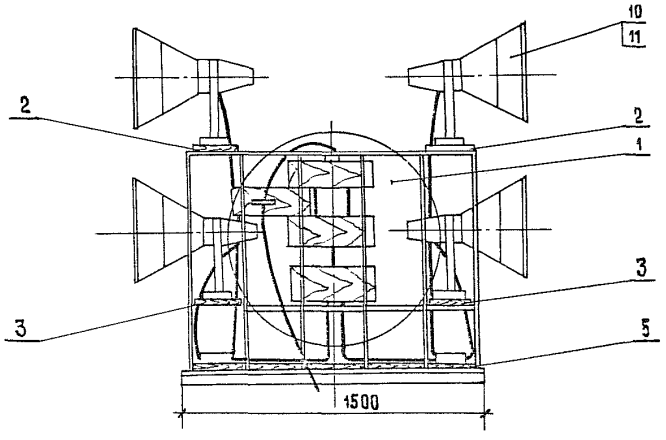

Формат	Зона	Поз.	Обозначение	Наименование	Кол.	Примечание
				Сборочные единицы		
А3		1	3.501.9-158.2-11	Узел II	1	
				Детали		
А4		2	3.501.9-158.2-25	Доска Д-1	2	
А4		3	3.501.9-158.2-26	Доска Д-2	2	
А4		4	3.501.9-158.2-27	Доска Д-3	2	
А4		5	3.501.9-158.2-28	Доска Д-4	1	
				Стандартные изделия		
		6		Болт М10×50 ГОСТ 7798-70	72	
		7		Гайка М10 ГОСТ 5915-70*	72	
		8		Шайба 10 ГОСТ 11371-78	108	
		9		Шуруп 1-4×20.2 ГОСТ 1144-80	22	
				Прочие изделия		
		10		Прожектор ПСМ-50 д-1У1	12	10.0 кг
		11		Лампа ртутная ДРЛ400(10)-4	12	Вариант1
				ДРЛ-700 (10)-3	12	Вариант2
		12		Коробка У409У1	6	Изд ГЭМ
		13		Скоба С0-16	10	Изд ГМА

Инв.№подл. | Подпись и дата | Взам. инв.№

Нач. отд	Иванов		02.09.88
Гл. спец.	Клигман		02.09.88
Н. контр.	Немова		02.09.88
Рук. гр.	Гусева		02.09.88
Ст. инж.	Щеглова		02.09.88

1332/3 | 9

3.501.9-158.2-04

Электрооборудование прожекторной площадки Вариант 1; 2

Стадия	Масса	Масштаб
Р		1:20
Лист 1	Листов 2	

Мосгипротранс

Копировал: Хам-

Формат А3

Вид Б

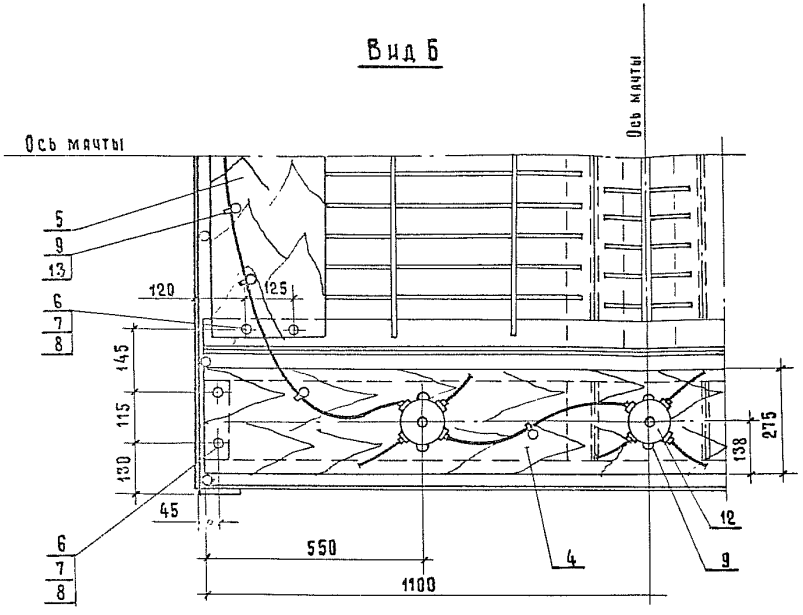

Разметка отверстий под прожектор

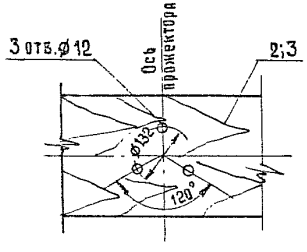

1. Спецификация на листе 1.
2. Отверстия в досках Д-1; Д-2 для крепления прожекторов и прохода кабелей к прожекторам сверлятся по месту.
3. Кабели учтены в спецификации на документе 3.501.9-158.2-01

1332/3	10

3.501.9 - 158.2 - 04

Лист 2

Копировал:

Формат А3

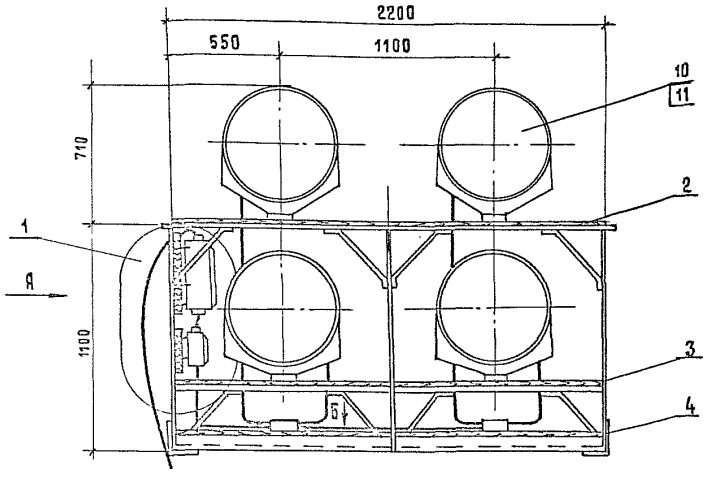

Вид А

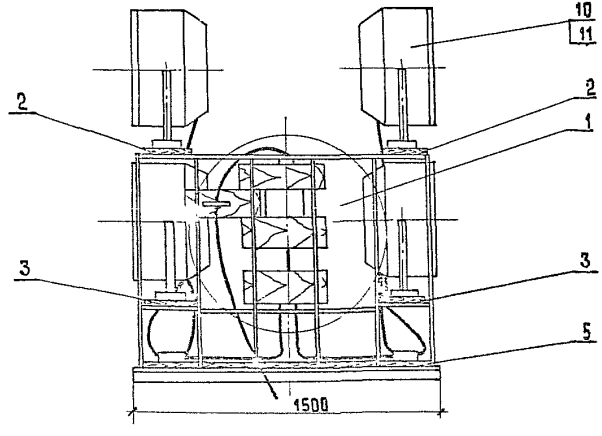

Формат	Зона	Поз.	Обозначение	Наименование	Кол.	Примечание
				Сборочные единицы		
А3		1	3.501.9-158.2-11	Узел II	1	
				Детали		
А4		2	3.501.9-158.2-25	Доска Д-1	2	
А4		3	3.501.9-158.2-26	Доска Д-2	2	
А4		4	3.501.9-158.2-27	Доска Д-3	2	
А4		5	3.501.9-158.2-28	Доска Д-4	1	
				Стандартные изделия		
		6		Болт М10×50 ГОСТ 7798-70	68	
		7		Гайка М10 ГОСТ 5915-70 *	68	
		8		Шайба 10 ГОСТ 11371-78	104	
		9		Шуруп 1-4×20,2 ГОСТ 1144-80	20	
				Прочие изделия		
		10		Прожектор ПЗС-45 А	8	13,5 кг
		11		Лампа кварцевая галогенная		
				КГ-220-1000-5	8	
		12		Коробка У409 У1	4	изд ГЭМ
		13		Скоба СО-16	12	изд.ГМ

1332/3 11

Нач. отд.	Иванов	[signature]	02.04.88
Гл.спец.	Клигман	[signature]	[illegible]
Н.контр.	Немова	[signature]	02.04.88
Рук.груп.	Гусева	[signature]	[illegible]
Ст.инж.	Щеглова	[signature]	[illegible]

3.501.9-158.2-05

Электрооборудование прожекторной площадки
Вариант 3

Стадия	Масса	Масштаб
Р		1:20
Лист 1	Листов 2	

Мосгипротранс

Инв. N подл. | Подпись и дата | Взам. инв. N

Копировал: [signature]

Формат А3

Вид Б

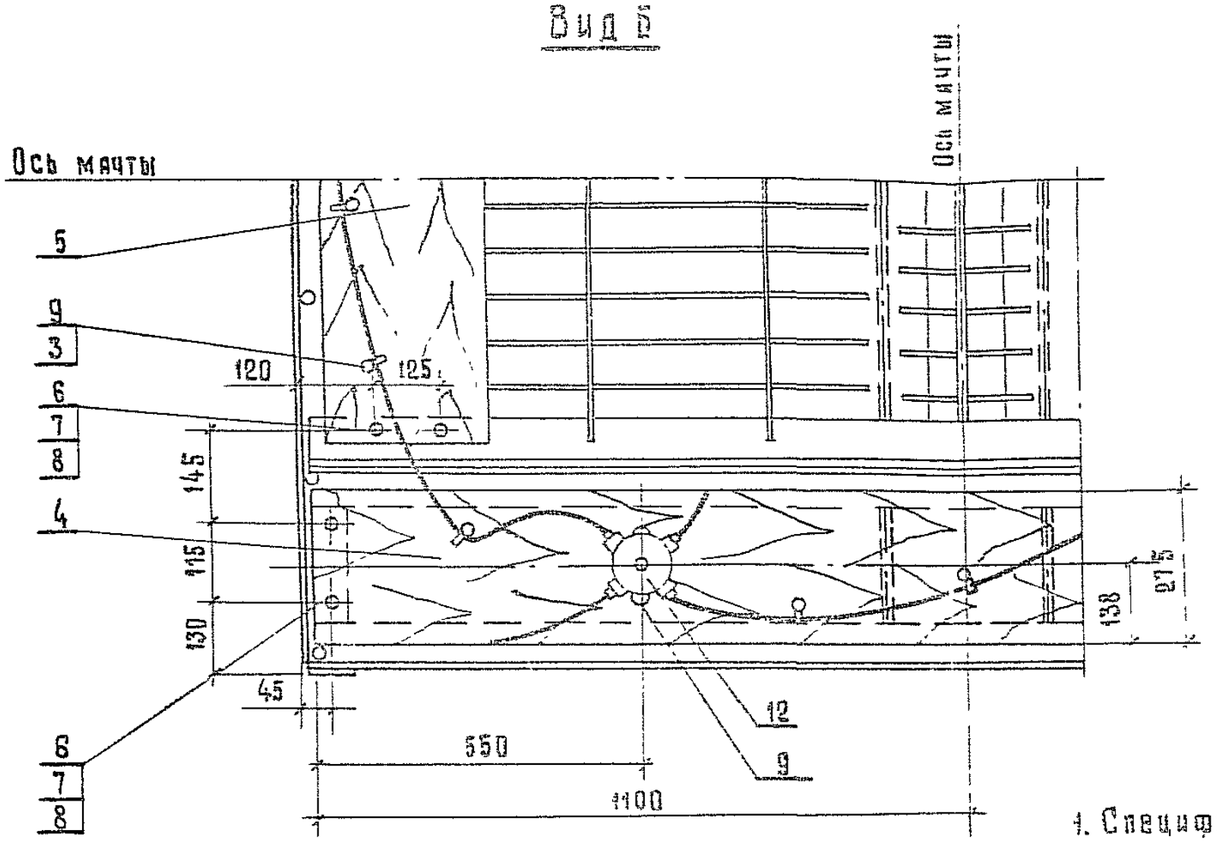

Разметка отверстий под прожектор

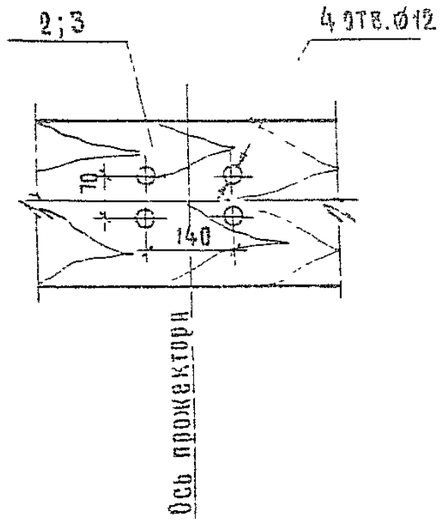

1. Спецификация на листе 1.
2. Отверстия в досках Д-1; Д-2 для крепления прожекторов и прохода кабелей к прожекторам сверлятся по месту.
3. Кабели учтены в спецификации на документе 3.501.9-158.2-01

Инв.N подл.	Подпись и дата	Взам.инв.N

1332/3	12
3.501.9.-158.2-05	Лист 2

Копировал: Формат А3

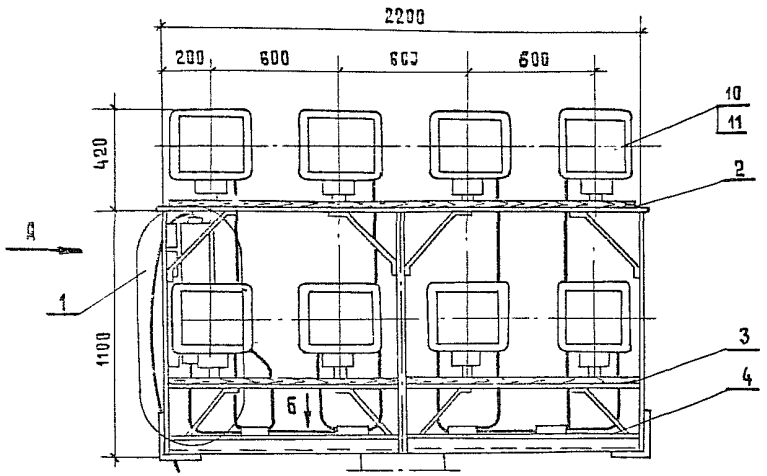

Вид А

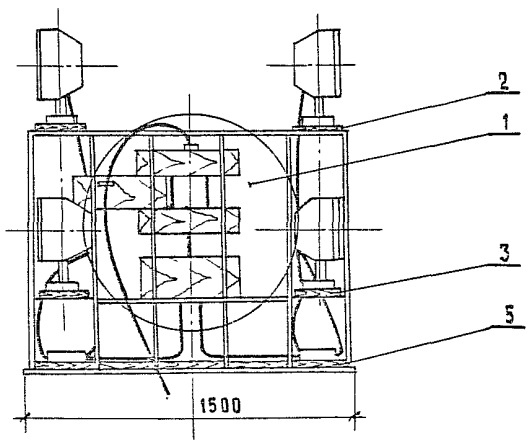

Формат	Зона	Поз.	Обозначение	Наименование		
				Сборочные единицы		
А3		1	3.501.9-158.2-11	Узел II	1	
				Детали		
А4		2	3.501.9-158.2-25	Доска Д-1	2	
А4		3	3.501.9-158.2-26	Доска Д-2	2	
А4		4	3.501.9-158.2-27	Доска Д-3	2	
А4		5	3.501.9-158.2-28	Доска Д-4	1	
				Стандартные изделия		
		6		Болт М10×50 ГОСТ 7798-70	100	
		7		Гайка М10 ГОСТ 5915-70*	100	
		8		Шайба 10 ГОСТ 11371-78	136	
		9		Шуруп 1-4×20.2 ГОСТ 1144-80	25	
				Прочие изделия		
		10		Прожектор ПКИ-1500Д-У1	16	9,5 кг
		11		Лампа кварцевая галогенная КГ 220-1500	16	
		12		Коробка У409У1	3	Изд.гэм
		13		Скоба СО-16	10	Изд. гм3

1332/3 | 13

Нач.отд.	Иванов		02.09
Гл.спец.	Клигман		02.09
Н.контр.	Немова		02.09
Рук.груп	Гусева		02.09
Ст.инж.	Щеглова		02.09

3.501.9-158.2-06

Электрооборудование прожекторной площадки Вариант 4

Стадия	Масса	Масштаб
Р		1:20
Лист	Листов 2	

Мосгипротранс

Инв.№ подл. | Подпись и дата | Взам. инв.№

Копировал:

Формат А3

Вид Б

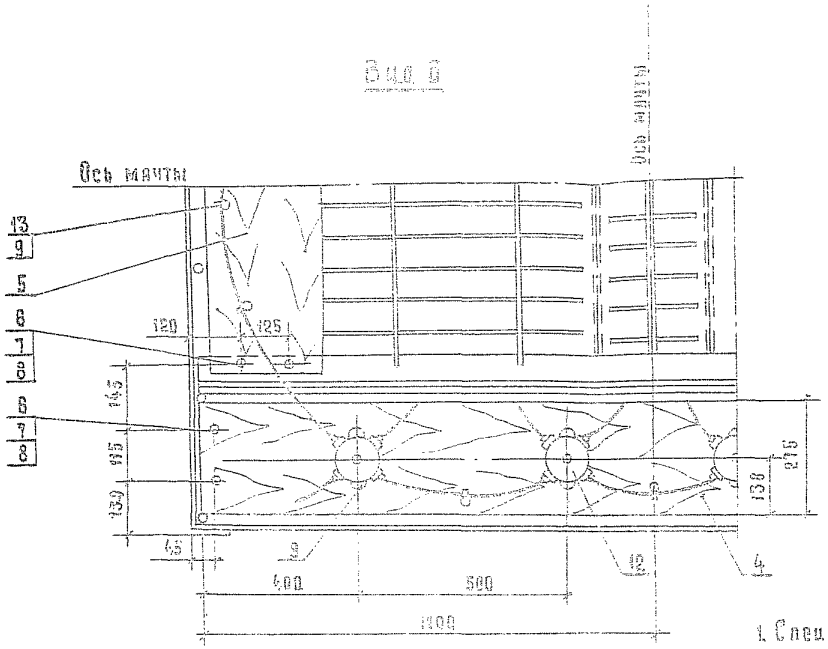

Разметка отверстий под прожектор

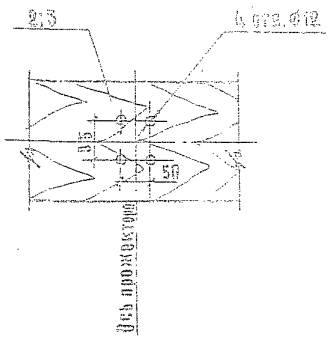

1. Спецификация на листе 1.
2. Отверстия в досках Д-1; Д-2 для крепления прожекторов и прохода кабелей к прожекторам сверлятся по месту.
3. Кабели учтены в спецификации на документе 3.501.9-158.2-01

Инв. № подл. | Подпись и дата | Взам. инв. №

1332/3	14
3.501.9-156.2-06	Лист 2

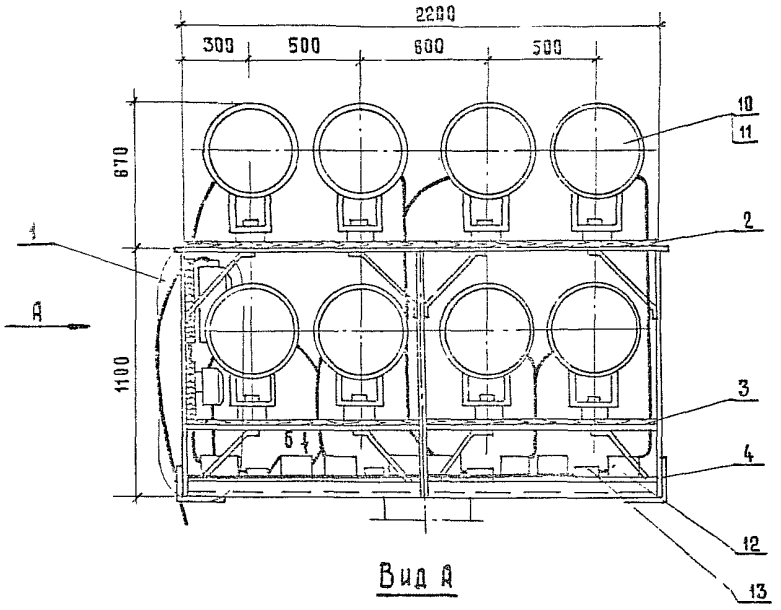

Вид А

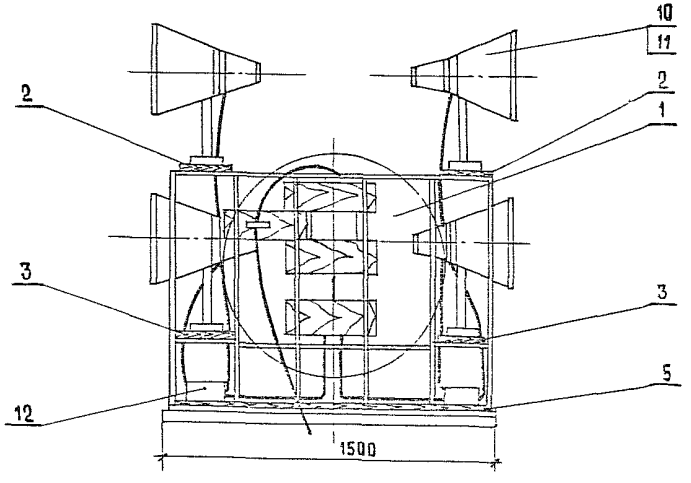

Формат	Зона	Поз.	Обозначение	Наименование	Кол	Примечание
				Сборочные единицы		
А3		1	3.501.9 - 158.2 - 11	Узел II	1	
				Детали		
А4		2	3.501.9 - 158.2 - 25	Доска Д-1	2	
А4		3	3.501.9 - 158.2 - 26	Доска Д-2	2	
А4		4	3.501.9 - 158.2 - 27	Доска Д-3	2	
А4		5	3.501.9 - 158.2 - 28	Доска Д-4	1	
				Стандартные изделия		
		6		Болт М10×50 ГОСТ 7789-70	100	
		7		Гайка М10 ГОСТ 5915-70*	100	
		8		Шайба 10 ГОСТ 11371-78	136	
		9		Шуруп 1-4×20,2 ГОСТ 1144-80	84	
				Прочие изделия		
		10		Прожектор ПЗР-250 У1	16	
		11		Лампа ртутная ДРЛ 250(10)	16	16 кг
		12		ПРА1и 250 Н37-001 УХЛ1	16	Комп. сп. 4.25 кг
		13		Коробка У409 У1	8	
		14		Полоса К 200У2, l=72	32	
		15		Скоба СО-16	4	

1332/3 | 15

Нач.отд.	Иванов	[signature]	02.09.88
Гл.спец.	Клигман	[signature]	02.09.88
Н.контр.	Немова	[signature]	02.09.88
Рук.гр.	Гусева	[signature]	02.09.88
Ст.инж.	Щеглова	[signature]	02.09.88

3.501.9-158.2-07

Электрооборудование прожекторной площадки
Вариант 5

Стадия	Масса	Масштаб
Р		1:20

Лист 1 | Листов 2

Мосгипротранс

Инв. № подл. | Подпись и дата | Взам. инв. №

Копировал: [signature]

Формат А3

Вид б

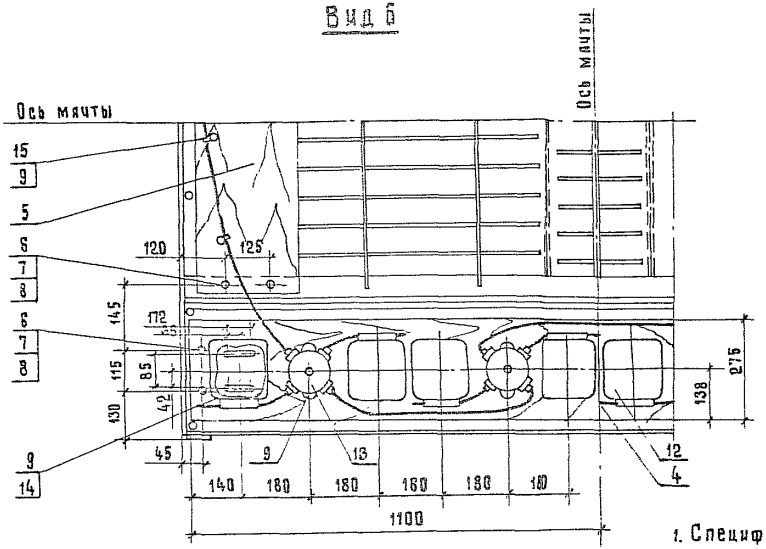

Разметка отверстий под прожектор

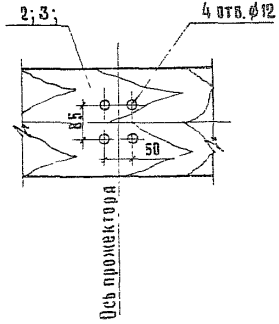

1. Спецификация на листе 1.
2. Отверстия в досках Д-1; Д-2 для крепления прожекторов и прохода кабелей к прожекторам сверлятся по месту.
3. Кабели учтены в спецификации на документе 3.501.9-158-2-01

Инв. № подл. | Подпись и дата | Взам. инв. №

1332/3	16
3.501.9-158.2-07	Лист 2

Копировал: Хам

Формат А3

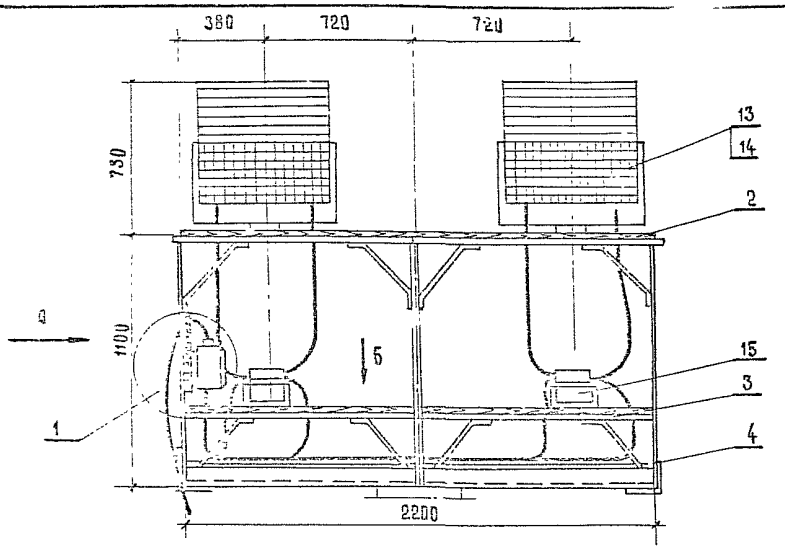

Вид А

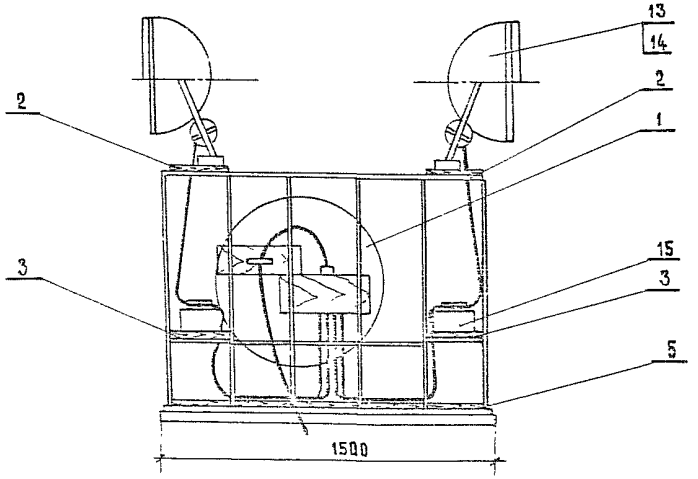

Формат	Зона	Поз.	Обозначение	Наименование	Кол.	Примечание
				Сборочные единицы		
А3		1	3.501.9-158.2-12	Узел III	1	
				Детали		
А4		2	3.501.9-158.2-25	Доска Д-1	2	
А4		3	3.501.9-158.2-26	Доска Д-2	2	
А4		4	3.501.9-158.2-27	Доска Д-3	2	
А4		5	3.501.9-158.2-28	Доска Д-4	1	
				Стандартные изделия		
		6		Болт М10×50 ГОСТ 7798-70	52	
		7		Болт М6×50 ГОСТ 7798-70	16	
		8		Гайка М10 ГОСТ 5915-70*	52	
		9		Гайка М6 ГОСТ 5915-70*	16	
		10		Шайба 10 ГОСТ 11371-78	88	
		11		Шайба 6 ГОСТ 11371-78	16	
		12		Шуруп 1-4×20,2 ГОСТ 1144-80	20	
				Прочие изделия		
		13		Прожектор		
				ПГЦ-М-1000-2К3-У1	4	20 кг
		14		Лампа металлогалогенная		
				ДРИ-1000-6	4	
		15		Дроссель балластный		
				индуктивный (ДБИ)	4	комплектно с ЛП 14 кг
		16		Скоба СИ-16	20	изд. гма

1332/3 | 17

Нач.отд.	Иванов	[подпись]	02.09.88
Гл.спец.	Клигман	[подпись]	02.09.88
Н.контр.	Немова	[подпись]	02.09.88
Рук.гр.	Гусева	[подпись]	01.09.88
Ст. инж.	Щеглова	[подпись]	01.09.88

3.501.9-158.2-08

Электрооборудование прожекторной площадки
Вариант 6

Стадия	Масса	Масштаб
Р		1:20

Лист 1 | Листов 2

Мосгипротранс

Копировал: [подпись]

Формат А3

Вид Б

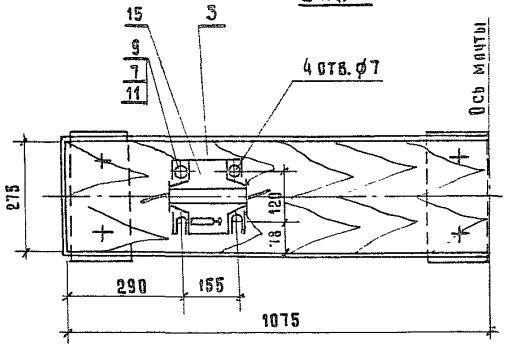

Разметка отверстий под прожектор

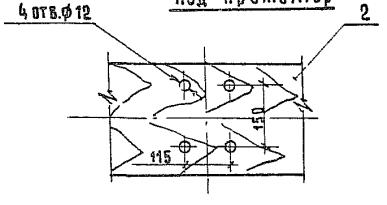

1. Спецификация на листе 1.
2. Отверстия в досках Д-1; Д-2 для крепления прожекторов, дбш и прохода кабелей к прожекторам сверлятся по месту.
3. Поз. 12,16 служат для крепления кабеля на досках Д-3; Д-4.
4. Кабели учтены в спецификации на документе 3.501.9-158.2-01

Инв.№ подл. | Подпись и дата | Взам. инв.№

1332/3	18
3.501.9-158.2-08	Лист 2

Копировал: Хвощ Формат А3

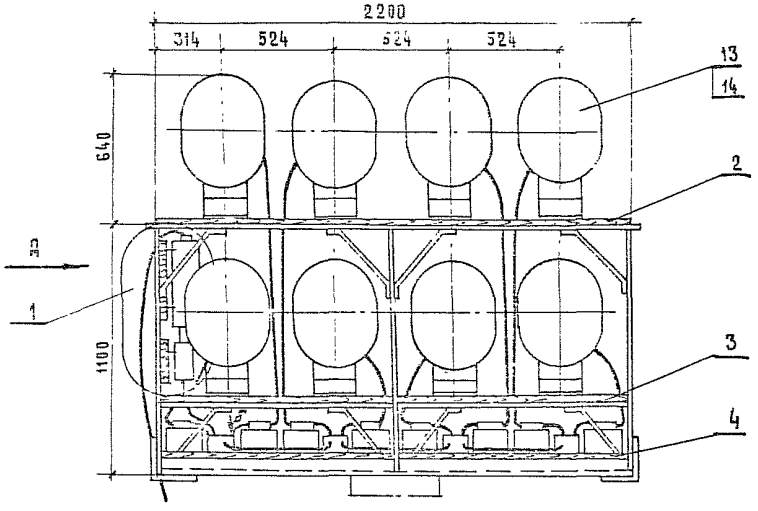

Вид А

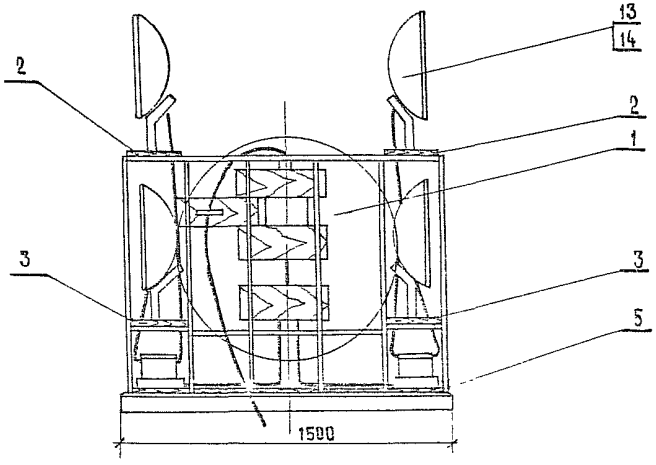

Формат	Зона	Поз.	Обозначение	Наименование	Кол.	Примечание
				Сборочные единицы		
А3		1	3.501.9 - 158.2 - 11	Узел П	1	
				Детали		
А4		2	3.501.9.9 - 158.2-25	Доска Д-1	2	
А4		3	3.501.9 - 158.2-26	Доска Д-2	2	
А4		4	3.501.9 - 158.2-27	Доска Д-3	2	
А4		5	3.501.9 - 158.2-28	Доска Д-4	1	
				Стандартные изделия		
		6		Болт М16×50 ГОСТ 7798-70	52	
		7		Болт М6×50 ГОСТ 7798-70	64	
		8		Гайка М16 ГОСТ 5915-70*	52	
		9		Гайка М6 ГОСТ 5915-70*	64	
		10		Шайба 16 ГОСТ 11371-78	86	
		11		Шайба 6 ГОСТ 11371-78	64	
		12		Шуруп 1-4×20,2 ГОСТ 1144-80	26	
				Прочие изделия		
		13		Прожектор		
				ЖО01-250-02 УХЛ1	16	7,0 кг
		14		Лампа натриевая		
				ДНаТ 250-5	16	
		15		ПРА 1И 250 П36-006 УХЛ1	16	Комплект поставки
		16		Коробка У409 У1	8	Изд. ГЭМ
		17		Скоба СО-16		Изд. ГЭМ

1332/3 | 19

Нач. отд.	Иванов		02.09.85
Гл. спец.	Клигман		02.09.85
Н. контр.	Немова		02.09.85
Рук. гр.	Гусева		02.09.85
Ст. инж.	Щеглова		02.09.85

3.501.9 - 158.2 - 09

Электрооборудование прожекторной площадки Вариант 7

Стадия	Масса	Масштаб
Р		1:20

Лист 1 | Листов 2

Мосгипротранс

Инв. № подл. | Подпись и дата | Взам. инв. №

Копировал:

Формат А3

Вид Б

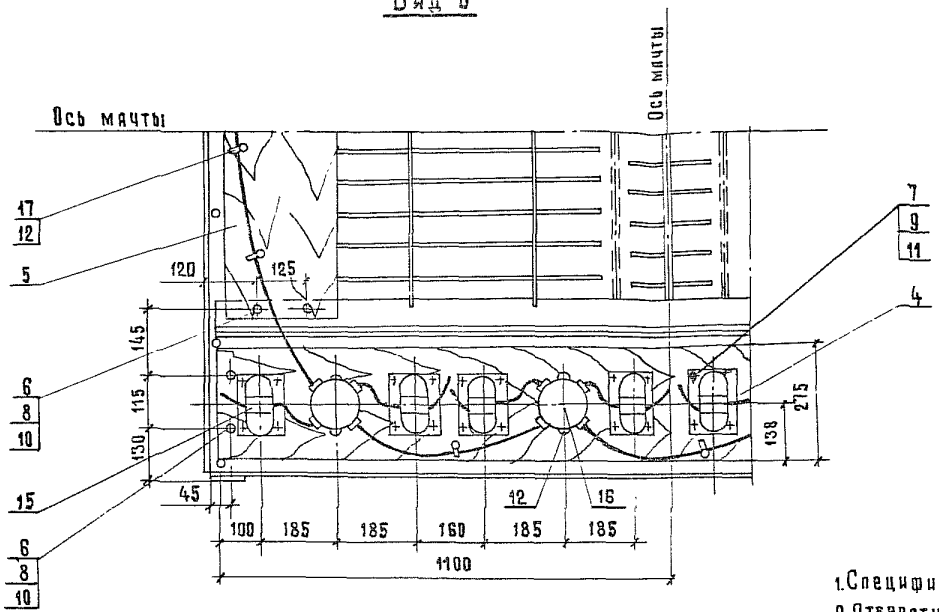

Разметка отверстий под прожектор

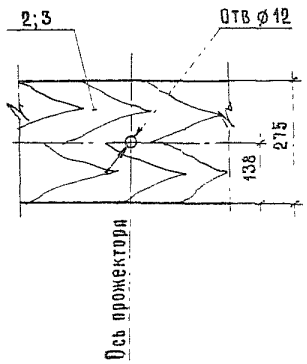

1. Спецификация на листе 1.
2. Отверстия в досках Д-1; Д-2; Д-3 для крепления прожекторов, ПРА, коробок и прохода кабелей к прожекторам сверлятся по месту.
3. Кабели учтены в спецификации на документе 3.501.9-158.2-01.

Инв № подл.	Подпись и дата	Взам. инв №

1332/3	20
3.501.9-158.2-09	Лист 2

Копировал: Хаш- Формат А3

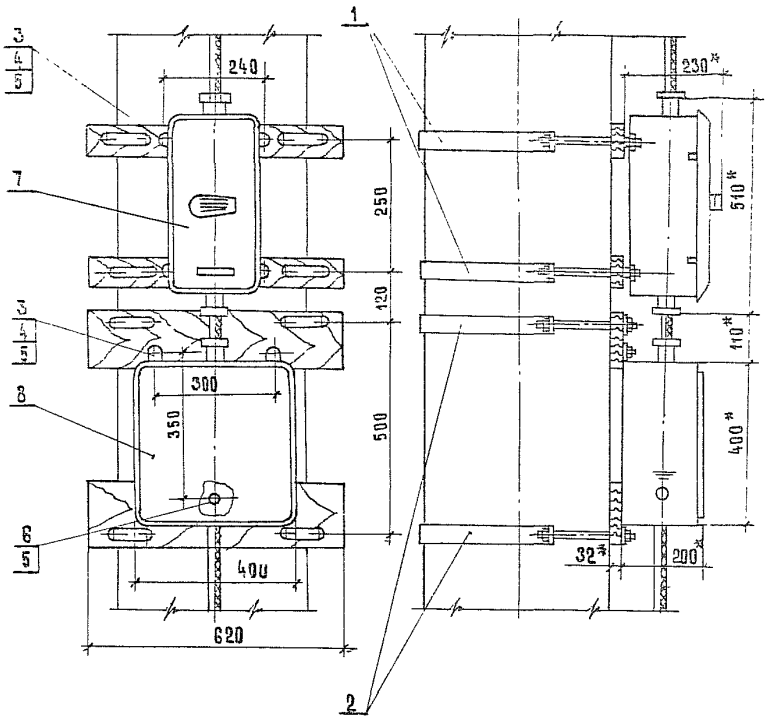

Формат	Зона	Поз.	Обозначение	Наименование	Кол.	Примечание
				Сборочные единицы		
А4		1	3.501.9-158.2-15	Хомут в сборе (с планкой П-1)	2	Хомут стал
		2	3.501.9-158.2-15	Хомут в сборе (с планкой П-2)	2	Хомут стал
				Стандартные изделия		
		3		Болт М8×50 ГОСТ 7798-70	6	
		4		Гайка М8 ГОСТ 5915-70*	6	
		5		Шайба 8 ГОСТ 11371-78	7	
		6		Шуруп 1-6×25.2 ГОСТ 1144-80	1	
				Прочие изделия		
		7		Ящик распределительный		
				ЯРЕ 25-10	1	9,0 кг
		8		Протяжной ящик		
				К654 У1	1	10,5 кг Изд. ГЭМ
		9		Сальник привертной		
				У 263 У2	3	Изд ГЭМ

*Размеры для справок

					1332/3	27
				3.501.9-158.2-10		
				Узел 1	Стадия	Масса	Масштаб
					Р		1:10
					Лист	Листов 1
Нач. отд.	Иванов				Мосгипротранс	
Гл. спец.	Клигман					
Н. контр.	Немова					
Рук. груп.	Гусева					
Ст. инж.	Щеглова					

Инв. № подл. | Подпись и дата | Взам. инв. №

Копировал: Формат А3

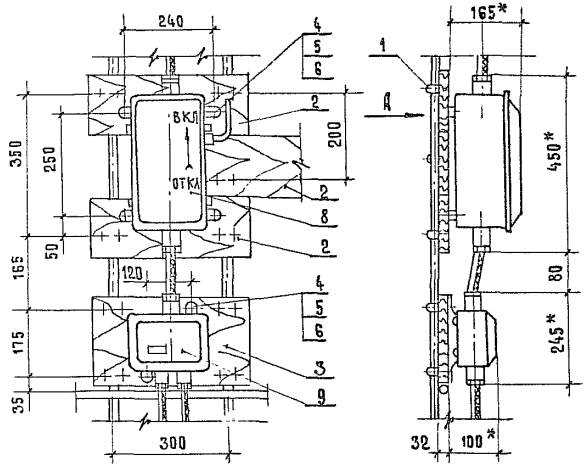

Вид А

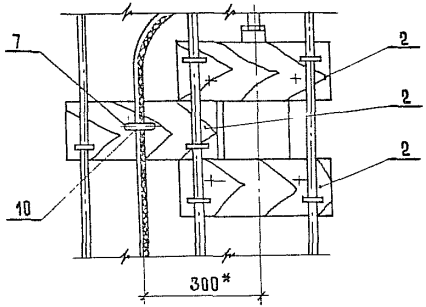

Формат	Зона	Поз.	Обозначение	Наименование	Кол.	Примечание
				Детали		
А4		1	3.501.9-158.2-23	Хомутик	10	
А4		2	3.501.9-158.2-21	Планка П-3	3	
А4		3	3.501.9-158.2-22	Планка П-4	1	
				Стандартные изделия		
		4		Болт М8×50 ГОСТ 7798-70	6	
		5		Гайка М8 ГОСТ 5915-70	26	
		6		Шайба 8 ГОСТ 11371-78	26	
		7		Шуруп 1-6×25,2 ГОСТ 1144-80	2	
				Прочие изделия		
		8		Ящик распределительный		
				ЯР 1-63	1	7.0 кг
		9		Коробка соединительная		
				У 614 АУ2	1	2.0 кг Изд. ГЭМ
		10		Скоба К 142У2	1	Изд. ГЭМ

*Размеры для справок

1332/3	22		
3.501.9-158.2-11			
Узел II	Стадия	Масса	Масштаб
	Р		1:10
	Лист	Листов 1:10	
	Мосгипротранс		

Нач. отд.	Иванов		02.09.86
Гл. спец.	Клигман		02.09.86
Н. контр.	Немова		02.09.86
Рук. гр.	Гусева		01.09.86
Ст. инж.	Щеглова		01.09.86

Инв. № подл. | Подпись и дата | Взам. инв. №

Копировал: [signature] Формат А3

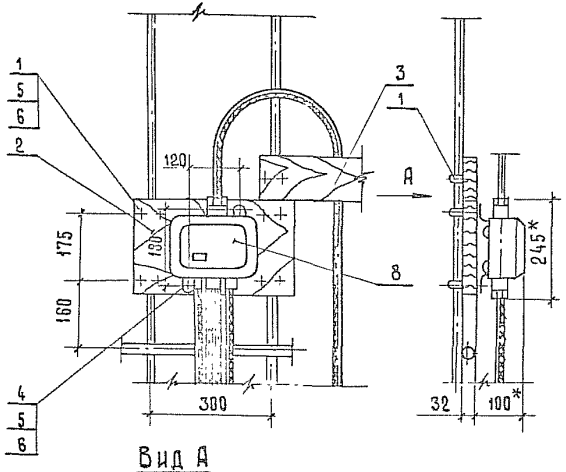

Вид А

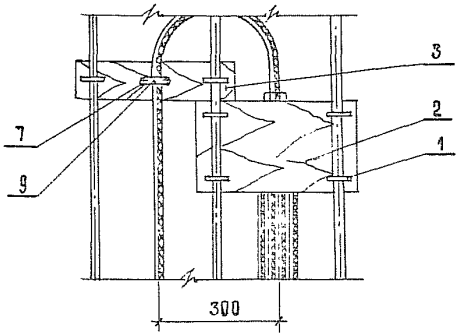

Формат	Зона	Поз.	Обозначение	Наименование	Кол.	Примечание
				Детали		
А4		1	3.501.9-158.2-23	Хомутик	6	
А4		2	3.501.9-158.2-22	Планка П-4	1	
А4		3	3.501.9-158.2-24	Планка П-5	1	
				Стандартные изделия		
		4		Болт М8×50 ГОСТ 7798-70	2	
		5		Гайка М8 ГОСТ 5915-70	14	
		6		Шайба 8 ГОСТ 11371-78	14	
		7		Шуруп 1-6×25,2 ГОСТ 1144-80	2	
				Прочие изделия		
		8		Коробка соединительная		
				У 614 АУ2	1	2,0 к. изд. ГЭМ
		9		Скоба К142У2	1	изд. ГЭМ

*Размеры для справок

1332/3	23		
3.501.9-158.2-12			
Узел III	Стадия	Масса	Масштаб
	0		1:10
	Лист	Листов 1	
	Мосгипротранс		

Нач. отд.	Иванов		02.09.87
Гл. спец.	Клигман		1.09.87
Н. контр.	Немова		2.09.87
Рук. гр.	Гусева		
Ст. инж.	Щеглова		

Инв. № подл. | Подпись и дата | Взам. инв. №

Копировал: [illegible]

Формат А3

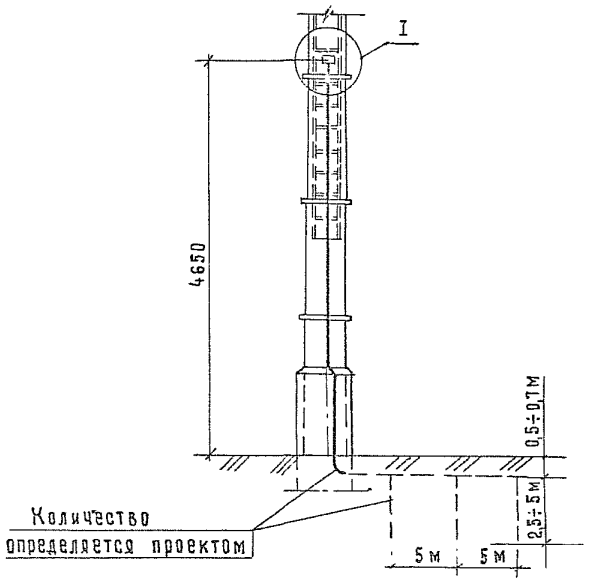

I

М 1:10

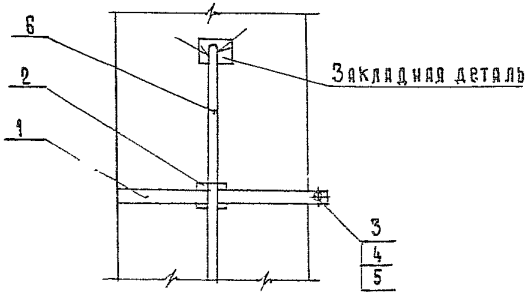

Формат	Зона	Поз.	Обозначение	Наименование	Кол.	Примечание
				Детали		
А4		1	3.501.9-158.2-17	Хомут I	3	
А4		2	3.501.9-158.2-18	Кронштейн	3	
				Стандартные изделия		
		3		Гайка М10 ГОСТ 5915-70*	6	
		4		Шайба 10 ГОСТ 11371-78	6	
				Прочие изделия		
		5		Шпилька УСЭК 80-141	3	изд. ГЭМ
				Материалы		
		6		Круг 12 ГОСТ 2590-71		По проекту

Вариант 1 разработан для мачт, расположенных на расстоянии более 5 м от частей контактной сети.

		1332/3	24
		3.501.9-158.2-15	
Молниезащита. Вариант 1		Стадия: Р	Масса:	Масштаб: 1:50
		Лист 1	Листов 1
Нач.отд. Иванов		Мосгипротранс	
Гл.спец. Клигман			
Н.контр. Немова			
Рук.гр. Гуреева			
Ст.инж. Щеглова			

Инв.№ подл. | Подпись и дата | Взам.инв.№

Копировал:

Формат А3

Исполнение 1 Мачты, расположенные в общедоступных местах, заземленные на тяговый рельс двойным заземлением

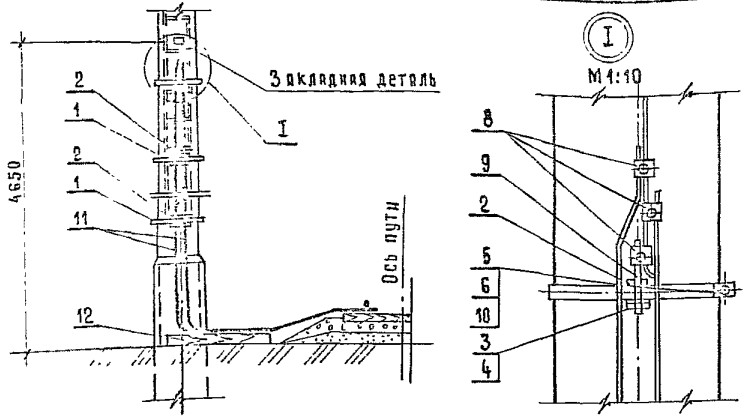

Исполнение 2 Мачты, расположенные вне общедоступных мест, заземленные через искровой промежуток

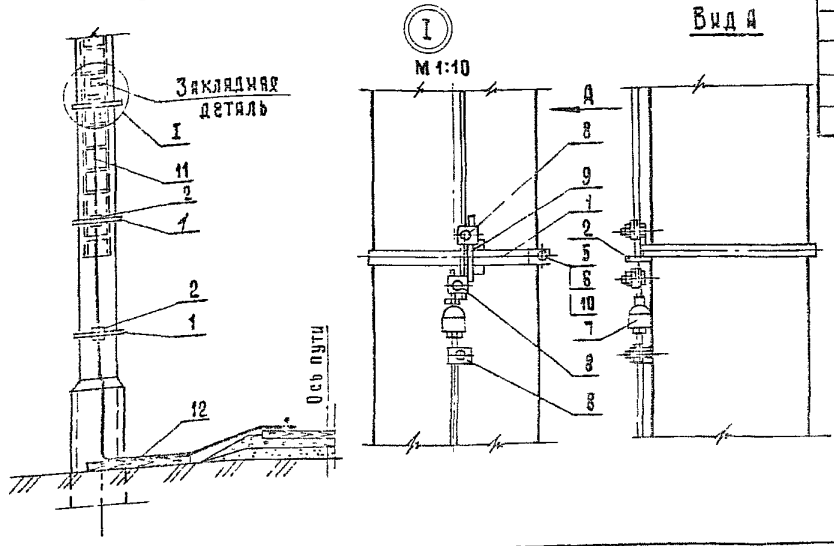

Формат	Зона	Поз.	Обозначение	Наименование	Исп.1 кол	Исп.2 кол.	Примечание
				Детали			
А4		1	3.501.9-158.2-17	Хомут 1	3	3	
А4		2	3.501.9-158.2-18	Кронштейн	5	3	
				Стандартные изделия			
		3		Гайка М12 ГОСТ 5915-70*	2	-	
		4		Шайба М12 ГОСТ 11371-78	1	-	
		5		Гайка М10 ГОСТ 5915-70*	6	6	
		6		Шайба М10 ГОСТ 11371-78	6	6	
				Прочие изделия			
		7		Искровой промежуток			
				ИПМ-62-2У1	-	1	
		8		Зажим плашечный ПС-2-1	3	3	
		9		Шпилька УСЭК-81-2У1	1	1	Изд ГЭМ
		10		Шпилька УСЭК-80-1У1	3	3	Изд.ГЭ..
				Материалы			
		11		Круг 12 ГОСТ 2590-71			По проект.
		12		Шпала старогодная	1	1	

Вариант 2 разработан для мачт, расположенных на расстоянии менее 5 м от частей контактной сети.

				1332/3	25	
				3.501.9 - 158.2 - 14		
				Молниезащита Вариант 2	Стадия	Масса	Масштаб
					Р		1:50
Нач.отд.	Ибанов				Лист 1	Листов 1	
Гл.спец.	Клигман				Мостипротранс		
Н.контр.	Немова						
Рук.гр.	Гусева						
Ст. инж.	Щеглова						

Инв.№ подл. | Подпись и дата | Взам.инв.№

Копировал: [signature]

Формат А3

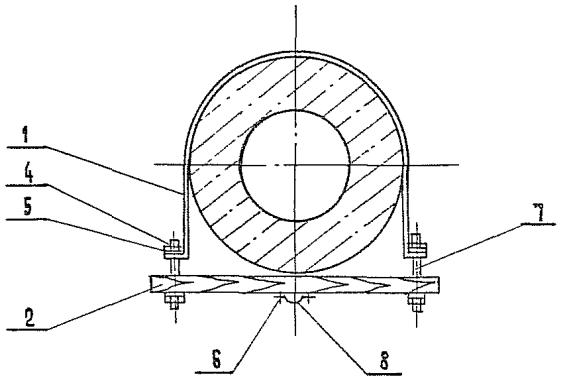

Формат	Зона	Поз.	Обозначение	Наименование	Кол.	Примечание
				Детали		
		1	3.501.9-158.2-16	Хомут	1	Исполнение 00...-07
		2	3.501.9-158.2-19	Планка П-1	1	
		3	3.501.9-158.2-20	Планка П-2	1	
				Стандартные изделия		
		4		Гайка М10 ГОСТ 5915-70*	4	
		5		Шайба 10 ГОСТ 11371-78	4	
		6		Шуруп 1-6×25,2 ГОСТ-1144-80	2	
				Прочие изделия		
		7		Шпилька УСЭК 80-1У1	2	Изд.ГЭМ
		8		Скоба К 142 У2	1	Изд.ГЭМ

Поз.6; 8 для узла I отсутствуют; Поз.3 - планка П-2 для узла I

3.501.9-158.2-15

Хомут в сборе

Стадия	Масса	Масштаб
р		1:10

Лист | Листов 1

Мосгипротранс

Нач.отд.	Иванов		02.09.88
Гл.спец.	Клигман		02.09.88
Н.контр.	Немова		02.09.88
Рук.гр.	Гусева		02.09.88
Ст.инж.	Щеглова		01.09.88

Инв. № подл. | Подпись и дата | Взам. инв. №

Формат А4

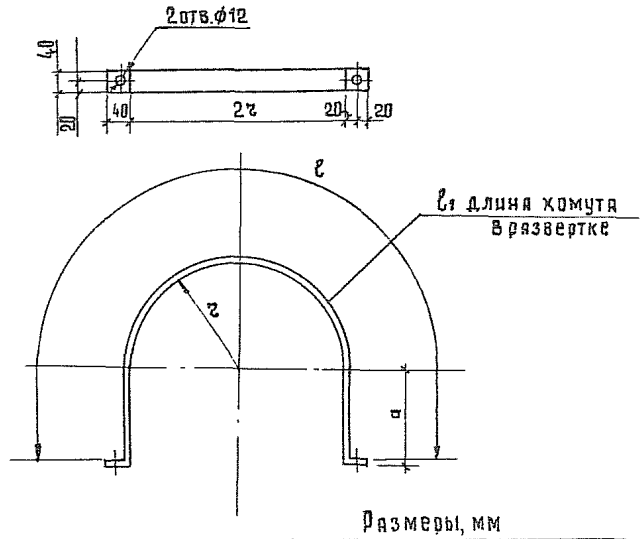

Размеры, мм

Обозначение	r	a	l	l'	Масса кг
3.501.9-158.2-16	154	124	732	812	1,96
3.501.9-158.2-16-01	163	133	778	878	2,08
3.501.9-158.2-16-02	172	142	824	904	2,18
3.501.9-158.2-16-03	184	154	886	966	2,34
3.501.9-158.2-16-04	195	165	942	1022	2,47
3.501.9-158.2-16-05	208	178	1009	1089	2,64
3.501.9-158.2-16-06	221	191	1076	1156	2,80
3.501.9-158.2-16-07	226	196	1102	1182	2,86

1332/3 | 26

3.501.9-158.2-16

Хомут

Стадия	Масса	Масштаб
р	См. табл.	1:10

Лист | Листов 1

Мосгипротранс

Полоса 4×40-В ГОСТ 103-76 / Ст 3пс 5-II ГОСТ 535-88

Нач.отд.	Иванов		02.09.88
Гл.спец.	Клигман		02.09.88
Н.контр.	Немова		02.09.88
Рук.гр.	Гусева		02.09.88
Ст.инж.	Щеглова		01.09.88

Инв. № подл. | Подпись и дата | Взам. инв. №

Копировал: Х

Формат А4

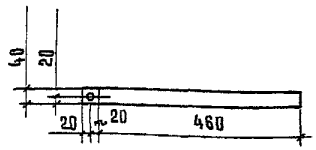

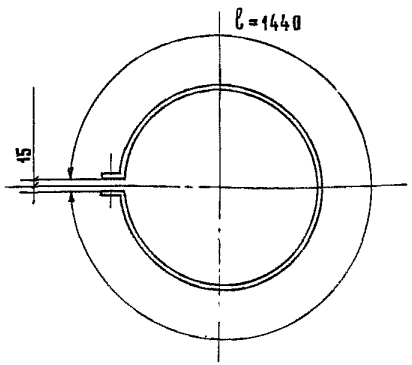

Конструкцию покрыть кузбасслаком (ГОСТ 1709-75*) за 2 раза

Взам. инв. N			
Подпись и дата			
Инв. N подл.			
Изм.	Кол. уч.	Лист	№ док.

3.501.9-158.2-17

Нач. отд.	Иванов		02.90.88
Гл. спец.	Клигман		02.90.88
Н. контр.	Немова		02.90.88
Рук. гр.	Гусева		02.90.88
Ст. инж.	Щеглова		02.90.88

Хомут 1

Стадия	Масса	Масштаб
Р	1,75	1:10
Лист	Листов 1	

Полоса 4×40-в ГОСТ 103-76 / Ст3пс5-II ГОСТ 535-88

Мосгипротранс

Формат А4

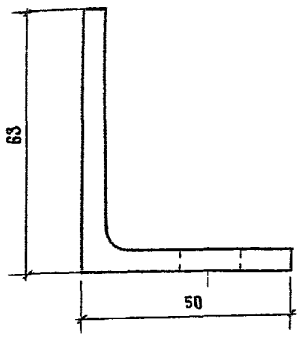

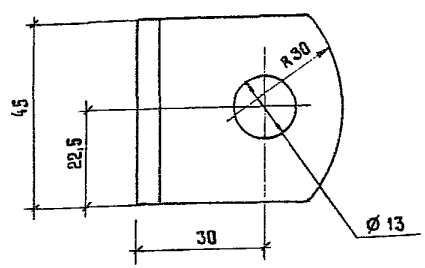

Конструкцию покрыть кузбасслаком (ГОСТ 1709-75*) за 2 раза

Взам. инв. N			
Подпись и дата			
Инв. N подл.			
Изм.	Кол. уч.	Лист	№ док.

1332/3 | 27

3.501.9-158.2-18

Нач. отд.	Иванов		02.90.88
Гл. спец.	Клигман		02.90.88
Н. контр.	Немова		02.90.88
Рук. гр.	Гусева		02.90.88
Ст. инж.	Щеглова		02.90.88

Кронштейн

Стадия	Масса	Масштаб
Р	0,19	1:1
Лист	Листов 1	

Уголок 63×63×5-в ГОСТ 8509-86 / Ст3пс5-II ГОСТ 535-88

Мосгипротранс

Копировал:

Формат А4

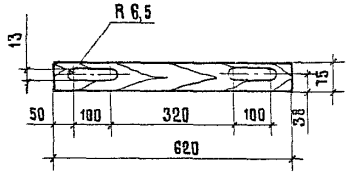

Объем 0,0015 м³

	3.501.9 - 158.2 - 19		
Планка П-1	Стадия: Р	Масса: 0,8	Масштаб: 1:10
	Лист	Листов 1	
Доска-2-сосна-32×75-ГОСТ 8486-86	Мосгипротранс		

Нач. отд. Иванов
Гл. спец. Клигман
Н. контр. Немова
Рук. груп. Гусева
Ст. инж. Щеглова

Инв. № подл. | Подпись и дата | Взам. инв. №

Копировал: Формат А4

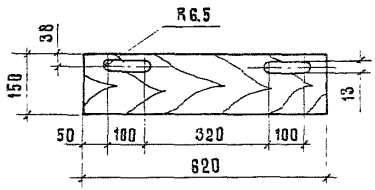

1332/3 | 28

Объем 0,003 м³

	3.501.9 - 158.2 - 20		
Планка П-2	Стадия: Р	Масса: 1,5	Масштаб: 1:10
	Лист	Листов 1	
Доска-2-сосна-32×150-ГОСТ 8486-86	Мосгипротранс		

Нач. отд. Иванов
Гл. спец. Клигман
Н. контр. Немова
Рук. груп. Гусева
Ст. инж. Щеглова

Инв. № подл. | Подпись и дата | Взам. инв. №

Копировал: Формат А4

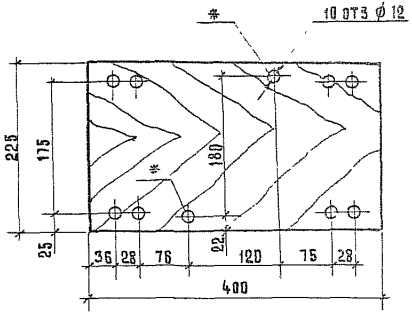

* Отверстия сверлятся по месту

Объем 0,0028 м³

			3.501.9 - 158.2-22		
			Планка П-4	Стадия: Р	Масса: 1,40
				Масштаб: 1:5	
Нач.отд.	Иванов			Лист	Листов 1
Гл.спец.	Клигман		Доска-2-сосна-32×225 ГОСТ 8486-86	Мосгипротранс	
Н.контр.	Немова				
Рук.гр.	Гусева				
Ст.инж.	Щеглова				

Инв.№ подл. | Подпись и дата | Взам.инв.№

Формат А4

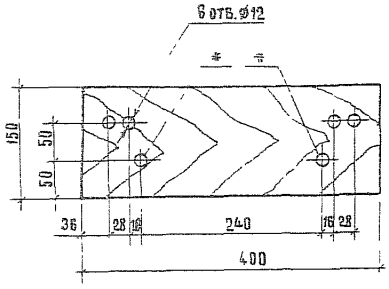

* Отверстия сверлятся по месту

1332/3 | 29

Объем 0,0019 м³

			3.501 9 - 158.2-21		
			Планка П-3	Стадия: Р	Масса: 0,94
				Масштаб: 1:5	
Нач.отд.	Иванов			Лист	Листов 1
Гл.спец.	Клигман		Доска-2 сосна-32×150 ГОСТ 8486-86	Мосгипротранс	
Н.контр.	Немова				
Рук.гр.	Гусева				
Ст.инж.	Щеглова				

Инв.№ подл. | Подпись и дата | Взам.инв.№

Копировал: [illegible]

Формат А4

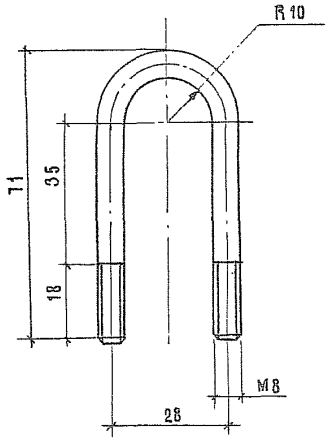

Конструкцию покрыть кузбасслаком (ГОСТ 1709-75*) за 2 раза

Взам. инв. №				3.501.9-158.2-23			
Подпись и дата				Хомутик	Стадия	Масса	Масштаб
					Р	0,059	1:1
Инв. № подл.	Нач. отд.	Иванов			Лист	Листов 1	
	Гл. спец.	Клигман		Круг 8-Б ГОСТ 2590-71	Мосгипротранс		
	Н. контр.	Немова		Ст 3 пс 5-II ГОСТ 535-88			
	Рук. гр.	Гусева					
	Ст. инж.	Щеглова					

Формат А4

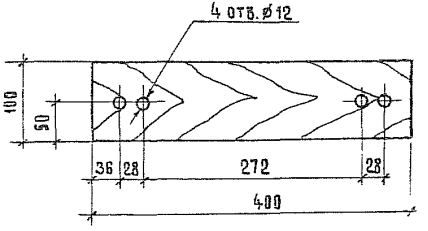

Взам. инв. №				1332/3	30		
Подпись и дата				Объем - 0,0012 м³			
Инв. № подл.				3.501.9-158.2-24			
				Планка П-5	Стадия	Масса	Масштаб
					Р	0,6	1:5
	Нач. отд.	Иванов			Лист	Листов 1	
	Гл. спец.	Клигман		Доска-2-сосна 32×100-ГОСТ 8486-85	Мосгипротранс		
	Н. контр.	Немова					
	Рук. гр.	Гусева					
	Ст. инж.	Щеглова					

Копировал: [signature]

Формат А4

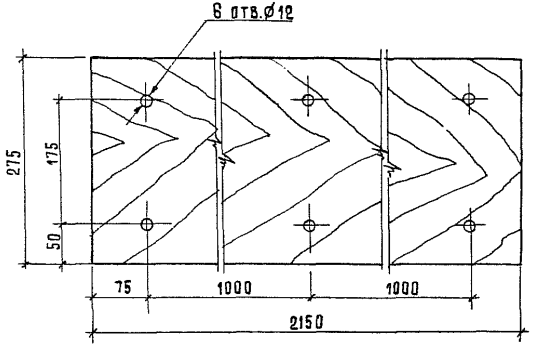

Объем-0,0018 м³

3.501.9-158.2-25

Доска Д-1

Стадия	Масса	Масштаб
Р	9,2	1:5
Лист	Листов	

Доска-2-сосна-32×275-ГОСТ8486-86

Мосгипротранс

Нач.отд.	Иванов	
Гл.спец.	Кангман	
Н.контр.	Немова	
Рук.гр.	Гуляева	
Ст.инж.	Щеглова	

Инв.№ подл. | Подпись и дата | Взам.инв.№

Формат А4

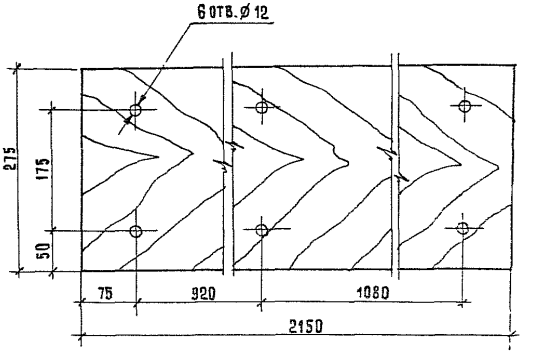

4332/3 | 31

Объем-0,018 м³

3.501.9-158.2-26

Доска Д-2

Стадия	Масса	Масштаб
Р	30	1:5
Лист	Листов	

Доска-2сосна-32×275ГОСТ8486-86

Мосгипротранс

Нач.отд.	Иванов	
Гл.спец.	Кангман	
Н.контр.	Немова	
Рук.гр.	Гуляева	
Ст.инж.	Щеглова	

Инв.№ подл. | Подпись и дата | Взам.инв.№

Копировал:

Формат А4

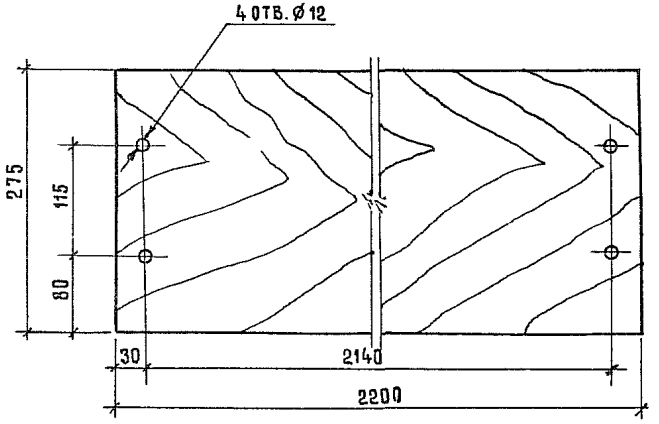

Объем 0,019 м³

Нач. отд.	Иванов		12.09.88	3.501.9-158.2-27			
Гл. спец.	Клигман		02.09.88	Доска Д-3	Стадия	Масса	Масштаб
					Р	9,5	1:5
Рук. гр.	Гусева		01.09.88		Лист	Листов 1	
Ст. инж.	Щеглова		01.09.88	Доска-2-сосна-32×275-ГОСТ 8486-86	Мосгипротранс		

Формат А4

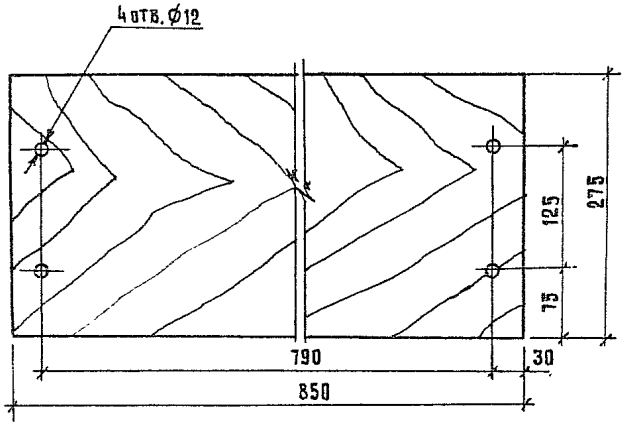

1332/3	32

Объем 0,007 м³

Нач. отд.	Иванов		02.09.88	3.501.9-158.2-28			
Гл. спец.	Клигман		02.09.88	Доски Д-4	Стадия	Масса	Масштаб
Н. контр.	Немова		02.09.88		Р	3,5	1:5
Рук. гр.	Гусева		01.09.88		Лист	Листов 1	
Ст. инж.	Щеглова		01.09.88	Доска-2-сосна-32×275-ГОСТ 8486-86	Мосгипротранс		

Копировал: [signature]

Формат А4

gost.e-ecolog.ru