ТИПОВОЙ ПРОЕКТ
801-2-50.85
КОРОВНИК НА 200 КОРОВ ПРИВЯЗНОГО СОДЕРЖАНИЯ
(В МЕСТНЫХ СТРОИТЕЛЬНЫХ МАТЕРИАЛАХ)

АЛЬБОМ I

СОСТАВ ПРОЕКТА

АЛЬБОМ I	АРХИТЕКТУРНО - СТРОИТЕЛЬНЫЕ РЕШЕНИЯ. КОНСТРУКЦИИ ДЕРЕВЯННЫЕ.
АЛЬБОМ II	ПОЯСНИТЕЛЬНАЯ ЗАПИСКА. ТЕХНОЛОГИЯ И МЕХАНИЗАЦИЯ ПРОИЗВОДСТВЕННЫХ ПРОЦЕССОВ. ВНУТРЕННИЕ ВОДОПРОВОД И КАНАЛИЗАЦИЯ. ОТОПЛЕНИЕ И ВЕНТИЛЯЦИЯ. ЭЛЕКТРОТЕХНИЧЕСКИЕ ЧЕРТЕЖИ. АВТОМАТИЗАЦИЯ САНИТАРНО - ТЕХНИЧЕСКИХ СИСТЕМ.
АЛЬБОМ III	СПЕЦИФИКАЦИИ ОБОРУДОВАНИЯ.
АЛЬБОМ IV	СМЕТЫ НА ТЕХНОЛОГИЧЕСКОЕ ОБОРУДОВАНИЕ, САНИТАРНО - ТЕХНИЧЕСКИЕ И ЭЛЕКТРОТЕХНИЧЕСКИЕ РАБОТЫ.
АЛЬБОМ V	ОБЪЕКТНАЯ СМЕТА И СМЕТЫ НА ОБЩЕСТРОИТЕЛЬНЫЕ РАБОТЫ.
АЛЬБОМ VI	ВЕДОМОСТИ ПОТРЕБНОСТИ В МАТЕРИАЛАХ.

Утвержден Минсельхозом РСФСР
Сводное заключение №5 от 3 июня 1983г.
Введен в действие институтом
Приказ №15 от 31 октября 1983г.

Разработан институтом "Горьковгипросельхозстрой"
Главный инженер института /Палатин В.С./
Главный инженер проекта /Сыркин Н.С./

gost.e-ecolog.ru

Содержание альбома.

N п.п.	Наименование листов	Марка листа	N стр.
1.	Содержание альбома	лист	2
2	Пояснительная записка (начало)	ПЗ-1	3
3	Пояснительная записка(продолжение)	ПЗ-2	4
4	Пояснительная записка(продолжение)	ПЗ-3	5
5	Пояснительная записка(окончание)	ПЗ-4	6
	Основной комплект рабочих чертежей марки АР		
6	Общие данные	АР-1	7
7	План на отм. 0.000	АР-2	8
8	План на отм. 0.000 (вариант)	АР-3	9
9	Фрагменты 1, 2, 3.	АР-4	10
10	Разрезы 1-1, 2-2. Узлы I, II, III.	АР-5	11
11	Фасады. ОК-1, ОК-2.	АР-6	12
12	План чердака. План кровли.	АР-7	13
13	Вентшахты №1 и №2. Разрезы 1-1,		
	2-2, 3-3. Узлы 1, 2.	АР-8	14
14	План полов и устройство выравни-		
	вания электрических потенциалов.	АР-9	15
15	Обрамление ворот.	АР 10	16
16	Рамка металлическая РМ1.	АРИ-РМ1-01.00.00	17
17	Рамка металлическая РМ3.	АРИ-РМ3-02.00.00	17
18	Рамка металлическая РМ5.	АРИ-РМ5-03.00.00	17
19	Изделие закладное МД-1.	АРИ-РМД1-04.00.00	17
20	Перемычки БПЧ-1А, БПЧ-2А, БПЗ-2А	АРИ-05.00.00	18
21	Рамка металлическая РМ2	АРИ-РМ2-06.00.00	18
22	Рамка металлическая РМЧ	АРИ-РМЧ-07.00.00	18
23	Изделие закладное МД-2.	АРИ-РМД2-08.00.00	18
	Основной комплект рабочих чертежей марки КЖ		
24	Общие данные	КЖ-1	19
25	Схема расположения фундаментов	КЖ-2	20
26	Сечения 1-1 ÷ 7-7. ФО-1. Деталь опира-		
	ния кирпичной стены.	КЖ-3	21
27	Схема расположения свайных фунда-		
	ментов. Сечения 1-1 ÷ 6-6 (вариант).	КЖ-4	22
28	Схема расположения свайных фунда-		
	ментов. Сечения 1-1 ÷ 7-7 (вариант		
	со сборным ростверком).	КЖ-5	23
29	Схема каналов навозоудаления и корпушек.	КЖ-6	24
30	Фрагменты 1, 2, 3.	КЖ-7	25
31	Схемы площадок на отм. 3.470 и 2.700.		
	Схема опор трубопроводов.	КЖ-8	26
32	Анкер А3.	КЖИ-А3-01.00.00	27
33	Скользящая опора СО.	КЖИ-СО-02.00.00	27
34	Неподвижная опора НО.	КЖИ-НО-03.00.00	27
35	Решетка Р1.	КЖИ-Р1-04.00.00	28
36	Изделие деревянное Щ1	КЖИ-Щ1-05.00.00	28
37	Изделие деревянное Щ2	КЖИ-Щ2-06.00.00	28
38	Изделие деревянное Щ3	КЖИ-Щ3-07.00.00	29
39	Изделие деревянное Щ4	КЖИ-Щ4-08.00.00	29
	Основной комплект рабочих чертежей марки КД		
40	Общие данные.	КД-1	30
41	Схема перекрытия.	КД-2	31
42	Схема покрытия.	КД-3	32
43	Разрезы 1-1 ÷ 5-5.	КД-4	33
44	Узлы 1 ÷ 9	КД-5	34
45	Узлы 10 ÷ 15. Узел кровли по оси „17".	КД-6	35
46	Слуховое окно ОС-1.	КД-7	36
47	Анкер А-1.	КДИ-А-1-01.00.00	37
48	Анкер А-2.	КДИ-А2-02.00.00	37
49	Анкер А-4.	КДИ-АЧ-03.00.00	37
50	Коровка КС 9-12.	КДИ-КС9-12-04.00.00	37
51	Переплет оконный ПО 9-12 лев.	КДИ-ПО9-12л-05.00.00	38
52	Переплет жалюзийный ПЖ 9-12 прав.	КДИ-ПЖ9-12п-06.00.00	38

Привязан:

Инв. № подл. | Подпись и дата | Взам. инв. №

Общие указания

Типовой проект „Коровник на 200 коров привязного содержания" из местных строительных материалов разработан на основании задания Минсельхоза РСФСР за № 1047 от 31 марта 1982 г.

Типовой проект „Коровник на 200 коров привязного содержания" предназначается для строительства в лесных районах страны.

Область применения проекта.

Расчетные зимние температуры наружного воздуха –30°С (основное решение), –40°С.

Нормативный вес снегового покрова – 1,5 кН/м², 1,0 кН/м² (основное решение).

Скоростной напор ветра для I географического района.

Сейсмичность района не выше 6 баллов, территория без подработки горными выработками.

Рельеф территории спокойный, грунтовые воды отсутствуют.

Грунты в основании непучинистые, непросадочные со следующими характеристиками:
$\varphi = 28$; $c = 2$ кПа; $\rho = 1.8$ кН/м³; $E = 15$ МПа.

Архитектурно – строительная часть.
Объемно-планировочные показатели.

Таблица № 1

Наименование	Единица измерения	Количество	
		$t_н = -30°С$	$t_н = -40°С$
Строительный объем	м³	5959.91	6068.86
Площадь застройки	м²	1712.62	1733.96
Общая площадь	м²	1599.79	1599.79
Полезная площадь	м²	1564.50	1564.50

Класс здания III; степень долговечности – III; степень огнестойкости V. Категория помещений по взрыво и пожароопасности Д.

Проект разработан в соответствии с ОНТП-1-81 МСХ СССР „Общесоюзные нормы технологического проектирования предприятий крупного рогатого скота".

Здание предназначено для строительства в составе комплексов и ферм привязного содержания.

За условную отметку 0.000 принята отметка уровня чистого пола коровника, что соответствует абсолютной отметке ____

Здание запроектировано одноэтажным, прямоугольной формы с размерами в плане 21×78 м.

Высота помещения до низа выступающих конструкций 3.0 м.

Размещение боксов в здании четырехрядное, с двумя кормовыми и четырьмя навозными проходами.

Здание запроектировано 5-ти пролетное. (3.5+4.5+5.0+4.5+3.5) с неполным деревянным каркасом и несущими кирпичными стенами по осям А и Е.

Шаг стоек каркаса 4.8 м.

Фундаменты разработаны в 2х вариантах:

I – вариант – под стойки каркаса – столбчатые монолитные бутобетонные, под стены – ленточные бутобетонные. Бут М-150, бетон М-100.

II – вариант – буронабивные сваи.

Цоколь – из красного кирпича М-100 на растворе М25.

Стены – кирпичные. Кирпич принят глиняный, обыкновенный пластического прессования марки 100 (ГОСТ 530-80) на растворе М-25.

Перекрытие – деревянное из балок, уложенных по прогонам.

По балкам устраивается из досок по которому укладывается утеплитель.

Покрытие – деревянное из наклонных стропил по деревянным прогонам.

Кровля – из асбестоцементных волнистых листов унифицированного профиля по деревянной обрешетке.

Перегородки – из красного кирпича М-75 на растворе М-25 армированные через 3 ряда кладки.

Полы – в стойлах коровника – деревянные по лагам, втопленным в бетон; в местах кормовых и навозных проездов, фуражной, инвентарной, в помещении для подстилки и тамбурах – бетонные по бетонной подготовке.

При устройстве подготовки под полы выполнить утолщение под перегородки.

Окна – деревянные по ГОСТ 12506-81.

Двери – по ГОСТ 17324-71.

Ворота – по ГОСТ 18853-73.

Защита конструкций

Защита от коррозии поверхностей ограждающих конструкций, возводимых из кирпича, должна производиться кремнийорганическими соединениями ГКЖ-10, ГКЖ-11, ГКЖ-94 (Рекомендация по гидрофобной защите внутренних поверхностей ограждающих конструкций сельскохозяйственных зданий с повышенной влажностью внутреннего воздуха кремнийорганическими соединениями (ГКЖ-11).

Мероприятия по защите конструкций от коррозии выполнять в соответствии с требованиями глав СНиП II-28-73* „Защита строительных конструкций от коррозии".

Защиту от коррозии открытых металлических элементов производить путем нанесения эмали ХВ-124 ГОСТ 10144-74* по грунтовке ФЛ-03К ГОСТ 9109-81.

Защиту деревянных конструкций от возгорания, гниения и поражения дереворазрушающими насекомыми производить путем поверхностной комбинированной обработки древесины водным раствором марки ПКО (ДСК-П-NaF).

Состав раствора: фтористый натрий, диаммоний фосфат, сульфат аммония, контактно-керосиновый краситель.

Обработку деревянных конструкций выполнять в соответствии с требованиями СНиП III-19-76 „Деревянные конструкции. Правила производства и приемки работ".

Все деревянные элементы, соприкасающиеся с кладкой и бетоном, изолировать двумя слоями толя. Деревянные конструкции денников, стойловых ограждений побелить известковым раствором.

Привязан:

Инв. №

Нач.отд.	Спирнов		
Гл.спец.	Кокреб		
ГИП	Сыркин		
Рук.гр.	Ионова		
Исполн.	Сухова		
Н.контр.	Лесковская		

т.пр 801-2-50.85 ПЗ

Коровник на 200 коров привязного содержания

Стадия	Лист	Листов
Р.П.	1	4

Пояснительная записка (начало).

Госстрой РСФСР Росглавниистройпроект Горьковгипросельэлектрострой

Инв.№ подл. | Подпись и дата | Взам.инв.№

Указания по производству основных строительно-монтажных работ

Земляные работы

Срезка растительного грунта производится бульдозером.

Разработка траншей и котлованов под фундаменты производится экскаватором, оборудованным обратной лопатой (емкость ковша 0.15 - 0.5 м³). Грунт выбирается до нулевой отметки по всей площади здания, а под фундаменты до проектной отметки, с недобором грунта 10см. Зачистка оснований под фундаменты производится вручную.

Вынутый грунт, необходимый для обратной засыпки, размещается в отвале, остальной вывозится автосамосвалами за пределы строительной площадки.

Обратная засыпка грунта выполняется после установки фундаментных блоков до обреза фундаментных блоков; вторично обратная засыпка выполняется после установки фундаментных балок и устройства песчаной подушки под них до верха обреза фундаментных балок.

Выбранный грунт вывозится за пределы строящегося здания

Техника безопасности

Строительно-монтажные работы при возведении здания необходимо выполнять в строгом соответствии с соблюдением правил техники безопасности:

в зоне действия землеройной техники при производстве земляных работ не выполнять какие-либо другие работы;

— при перемещении монтируемых элементов монтажникам следует находиться вне контура устанавливаемого элемента со стороны, противоположной подаче их краном;

— не допускать пребывания людей на монтируемых элементах во время их подъема, перемещения и установки;

— оставлять конструкции на весу категорически запрещается, расстроповка установленных элементов разрешается после прочного и устойчивого их закрепления.

Производство работ в зимних условиях

Производство строительно-монтажных работ в зимних условиях должно осуществляться в строгом соответствии с требованиями глав СН и П III-8-76; III-16-79; III-17-78, III-15-76; III-23-76; III-20-74; III В.14-72 и СН 319-65.

Земляные работы, устройство фундаментов, устройство полов, каналов навозоудаления предусматривается выполнять в осенне-весенне-летний период, тем самым создавая фронт для работ, выполнение которых в зимний период не требует значительных дополнительных затрат.

При отсутствии возможности выполнения перечисленных работ не в зимний период необходимо предусмотреть следующие основные мероприятия, обеспечивающие качественное выполнение строительно-монтажных работ в зимний период:

грунт, подлежащий разработке в зимних условиях должен быть предохранен от промерзания вспахиванием и боронованием;

— рыхление замерзшего грунта рекомендуется выполнять дизель-молотом, установленным на экскаваторе типа Э-652 или тракторе типа Т-100МГП. При сравнительно небольших объемах земляных работ возможно использовать для оттаивания грунта прогрев огневым способом;

— в случае вынужденных перерывов в работе экскаватора вследствие метеорологических условий либо выхода из строя машин необходимо утеплить вскрытый грунт теплоизоляционными материалами во избежании промерзания грунта;

— траншеи и котлованы, разработанные в зимних условиях, должны предохраняться от промерзания грунта в основании путем недобора грунта (0.35 м); зачистка основания производится непосредственно перед закладкой фундамента;

— при минимальной суточной температуре наружного воздуха 0°С открытые части забетонированных конструкций должны укрываться немедленно вслед за окончанием бетонирования;

— прочность бетона должна составлять к моменту возможного замерзания не менее 50кг/см² и не менее 50% проектной прочности;

— в целях снижения перепадов температуры в теле монолитных конструкций и избежания поверхностных трещин распалубленные конструкции должны немедленно укрываться, если разность температур поверхностного слоя бетона и наружного воздуха составляет 20°С;

— в растворе заполнения и прилегающей к нему части конструкции должна поддерживаться положительная температура до достижения материалом заполнения 70 или 100% проектной прочности в зависимости от сроков загружения конструкций;

— замоноличивание швов конструкций бетонами и растворами с противоморозными добавками должно производиться с соблюдением требований СН и П III-15-76.

Все перечисленные выше требования к производству строительно-монтажных работ в зимний период являются основными и должны быть развиты и конкретизированы при разработке проекта производства работ с привязкой к местным условиям строительства.

В проекте производства работ необходимо разработать раздел „Работы в зимний период", включающий:

— календарный график работ на зимний период, который должен охватывать работы по устройству временных сооружений, сетей и установок, необходимых по технологии зимнего производства и работы по подготовке строительной площадки и объекта к зиме;

— стройгенплан объекта с выделением на нем всех путей, сооружений, сетей и устройств зимнего назначения;

— перечни оборудования и приспособлений, инструментов и спецодежды, специальных материалов, необходимых для производства работ в зимних условиях, а также графики поставки этих ресурсов на строительную площадку.

При составлении раздела „Работы в зимний период в проекте производства работ необходимо предусмотреть создание задела, который позволит выполнить в зимний период основные строительные работы и обеспечить подготовку фронта работ для субподрядных специализированных организаций.

Противопожарные мероприятия

Здание типового проекта коровника на 200 коров привязного содержания решено в конструкциях IV степени огнестойкости. Здание по пожарной опасности к категории „Д".

Для эвакуации животных при пожаре в проекте предусмотрена одна дверь шириной 1.95 м и четверо ворот шириной 3 м. Суммарная ширина всех проемов 14 м.

Нормами ОНТП 1-77 табл. 11 для 200 коров требуется суммарная ширина ворот 4 м.

Расход воды на наружное пожаротушение здания коровника принят 20 л/сек из условия: объем здания менее 10000 м³ при IV степени огнестойкости и категории производства „Д".

Альбом I

Типовой проект 801-2-50.85

Инв. № подл. | Подпись и дата | Взам. инв. №

Нач. отд.	Смирнов		
Гл. спец.	Кокрев		
ГИП	Сыркин		
Рук. гр	Цонова		
Исполн	Сухова		
Н контр	Цонова		

Привязан:

Должность	Фамилия	Подпись	Дата
Инв. №			

т.пр 801-2-50.85 ПЗ

Коровник на 200 коров привязного содержания	Стадия	Лист	Листов
	Р.П.	2	12

Пояснительная записка (продолжение)

Госстрой РСФСР Росглавнинстройпроект Горьковгипросельхозстрой

Копировал Соколова 20367-01 5 Формат А2

Краткие рекомендации по организации строительства.

Продолжительность строительства объекта принята 10 месяцев и включает время подготовительного периода 1 месяц.

До начала подготовительного периода заключается договор на строительство с генподрядной организацией, оформляется финансирование и решаются вопросы обеспечения строительства материалами, конструкциями и деталями, устанавливаются сроки выдачи технической документации и оформляются заказы на поставку оборудования, производится в натуре отвод территории для строительства.

В подготовительный период выполняются работы, обеспечивающие нормальное развитие строительства: создание заказчиком опорной геодезической сети, расчистка территории, устройство временных зданий и сооружений, первоочередные работы по планировке территории в объемах, обеспечивающих временный сток поверхностных вод, устройство постоянных или временных автомобильных дорог, сетей водоснабжения и энергоснабжения, устройство телефонной и радиосвязи.

Строительная площадка во избежании доступа посторонних лиц ограждается. Устанавливаются указатели проходов и проездов, а в зонах, опасных для движения, хорошо видимые предупредительные знаки.

Траншеи, колодцы и шурфы ограждаются или закрываются. Территорию стройплощадки, проходы к складам стройматериалов и участки работ в ночное время необходимо освещать. Должны быть обеспечены безопасная разгрузка и складирование стройдеталей и материалов.

Временные здания и сооружения должны в полной мере удовлетворять санитарно-гигиеническим требованиям.

Разработка траншей и котлованов осуществляется экскаватором – обратная лопата с ковшом емкостью 0.25 м³. Планировочные работы, обратная засыпка пазух фундаментов производятся бульдозером мощностью 80-100л.с. Уплотнение грунта в пазухах фундаментов выполняется пневмотрамбовками.

Здание одноэтажное, прямоугольное в плане. Отметка до низа выступающих конструкций 3.0 м. Стены кирпичные.

Вес конструкций не превышает 3 тонны.

Бетонная смесь для монолитных конструкций доставляется на строительную площадку в автомобилях самосвалах и к месту укладки подается в бадьях емкостью 0.6-0.8 м³ пневмоколесным краном К-161. Уплотнение ведется глубинными и площадочными вибраторами.

Монтаж сборных бетонных и железобетонных конструкций ведется пневмоколесным краном К-161 с максимальной грузоподъемностью 16 т.

На подсобных погрузочно-разгрузочных работах используется автокран КС-1563.

При устройстве кровли применяется легкий кран типа „Пионер".

Отделочные работы ведутся с применением средств малой механизации на основе кормокомплектов.

При производстве основных видов строительно-монтажных работ в зимних условиях предусматривается производить:

разработку грунта – методом предварительного рыхления бизель-молотом С-222 на тракторе-погрузчике С-107;

устройство монолитных бетонных конструкций с применением метода термоса, замоноличивание стыков – с применением электропрогрева.

При осуществлении всех строительно-монтажных работ руководствоваться требованиями СНиП, часть III.

				т.п. 801-2-50.85		ПЗ	
Привязан:		Нач.отд.	Смирнов	Коровник на 200 коров привязного содержания		Стадия	Лист	Листов
		Гл.спец.	Кокорев			р.п.	3	
		ГИП	Сыркин					
		Рук.гр.	Ионова	Пояснительная записка (продолжение).		Госстрой РСФСР Росглавнистройпроект Горьковнипроссельхозстрой		
Инв.№		Исполн.	Сухова					
		Н.контр.	Лескобеков					

Инв.№ подл. | Подпись и дата | Взам.инв.№

Настоящие расчеты выполнены в связи с разработкой типового проекта с применением местных материалов вместо материалов по тип.пр. 801-2-9 и в соответствии с „Инструкцией по определению показателей изменения стоимости СМР, затрат труда и расхода основных строительных материалов при применении в проектах достижений науки и техники и передового опыта" — СН 514-79.

Новая техника

Форма 1

Одобрено техническим советом института „Горьковгипросельхозстрой"

Протокол №4 от 12 октября 1984г.

Перечень сравниваемых конструктивных элементов зданий, сооружений и видов работ для расчета основных показателей.

Стройка

Объект: Коровник на 200 коров привязного содержания

N п.п.	Наименование конструктивных элементов, здания и видов работ	Единица измерения	Объемы применения по проектным решениям		
			При БТУ		При НТУ
			Объем	Чпроект	
1	БТУ коровника на 200 коров привязного содержания (в конструкциях типового проекта).	м² общ. пл.	1644.6	тип.пр. 801-2-9	
2	НТУ коровника на 200 коров привязного содержания (в местных строительных материалах).	То же			1599.79

Новая техника

Форма 3

Объектная ведомость

показателей изменения сметной стоимости строительно-монтажных работ и затрат труда

Объект: Коровник на 200 коров привязного содержания

Общая площадь — 1599.79 м².

Общая сметная стоимость — 108.80 тыс.руб.

в том числе СМР — 104.21 тыс.руб. в ценах 1984 года

Показатель ведомость N	Наименование сравниваемых основных конструктивных элементов и видов работ по базисному (БТУ) и новому (НТУ) техническому уровню.	Единица измерения	Расчетный объем применения		На единицу измерения				На расчетн. объем применения				Изменение на объем применения по сравнению с БТУ снижение (+) увеличение (−)		Увеличение по социально-экономическим факторам (СЭФ)	
					Сметная стоимость руб.		Затраты труда чел.-дн.		Сметная стоимость т. руб.		Затраты труда чел.-дн.					
			БТУ	НТУ	БТУ	НТУ	БТУ	НТУ	БТУ	НТУ	БТУ	НТУ	Сметной стоимости руб.	Затрат труда чел.-дн.	Сметной стоимости руб.	Затрат труда чел.-дн.
1	2	3	4	5	6	7	8	9	10	11	12	13	14	15	16	17
1	БТУ коровника на 200 коров привязного содержания по тип.пр. 801-2-9	м² общ. пл.	1644.6		67.01		0.24		110.21		395.3		+6.00	+46.00		
2	НТУ коровника на 200 коров привязного содержания (в местных строительных материалах)	То же		1599.79		64.14		0.22		104.21		349.41				

Относительные показатели изменения сметной стоимости, %

по объекту $Э_c = \frac{\Sigma \Delta Сем \cdot 100}{Со \pm \Sigma \Delta Сем.} = \frac{6.0 \cdot 100}{108.8 + 6.0} = 5.23\%$

по СМР $Э_{см} = \frac{\Sigma \Delta Сем \cdot 100}{Сем \pm \Sigma \Delta Сем} = \frac{6.0 \cdot 100}{104.21 + 6.0} = 5.44\%$

Удельные капитальные вложения по объекту, руб./м²

при БТУ $У_{к_1} = \frac{Со \pm \Sigma \Delta Сем}{П_2} = \frac{108800 + 6000}{1599.79} = 71.76$

при НТУ $У_{к_2} = \frac{Со}{П_2} = \frac{108800}{1599.79} = 68.01$

Новая техника

Форма 6

Сравнительная ведомость показателей изменения расхода основных строительных материалов по проектируемому объекту

Объект: Коровник на 200 коров привязного содержания (в местных строительных материалах)

	Наименование конструктивных элементов по базисному (БТУ) и новому (НТУ) техническому уровню	Единица измерения	Расчетный объем применения	Расход материалов на расчетный объем применения					
				Сталь (кроме труб) всего, тс		Стальные трубы, тс	Цемент, тс		Лесоматериалы приведенные к кругляку лесу, м³
				в натуральном исчислении	в приведенном исчислении		в натуральном исчислении	в приведенном исчислении	
1	БТУ Коровник на 200 коров привязного содержания по тип.пр. 801-2-9	м² общ. площ.	1644.6	33.68	43.79	—	187.79	169.01	85.30
2	НТУ Коровник на 200 коров привязного содержания (в местных строительных материалах)	То же	1599.79	6.54	8.50	—	78.75	70.88	210.50
	Всего (снижение +; увеличение −)			+ 27.14	+ 35.29		+ 109.04	+ 98.13	− 125.20

Привязан:

Инв.№

Нач.отд.	Смирнов	
Гл.спец.	Кокорев	
ГИП	Сыркин	
Рук.гр.	Лесковская	
Исполн.	Гусева	
Н.контр.	Лесковская	

т.п. 801-2-50.85 ПЗ

Коровник на 200 коров привязного содержания

Стадия	Лист	Листов
Р.П.	4	

Пояснительная записка (окончание).

Госстрой РСФСР Росглавниистройпроект Горьковгипросельхозстрой

20367-01 7

Альбом I

Типовой проект 801-2-50.85

Ведомость чертежей основного комплекта АР

Лист	Наименование	Примечание
1	Общие данные	
2	План на отм. 0.000	
3	План на отм. 0.000 (вариант)	
4	Фрагменты 1, 2, 3.	
5	Разрезы 1–1, 2–2. Узлы I, II, III.	
6	Фасады. ОК-1, ОК-2.	
7	План чердака. План кровли.	
8	Вентшахты №1 и №2. Разрезы 1–1, 2–2, 3–3. Узлы 1, 2.	
9	План полов и устройство выравнивания электрических потенциалов.	
10	Обрамление ворот.	

Ведомость основных комплектов

Обозначение	Наименование	Примечание
ТХ	Технология и механизация производственных процессов	
АР	Архитектурно-строительные решения.	
КЖ	Конструкции железобетонные	
КД	Конструкции деревянные	
ВК	Внутренние водопровод и канализация	
ОВ	Отопление и вентиляция.	
ЭМ	Электротехнические чертежи	
АОВ	Автоматизация санитарно-технических систем.	

Типовой проект разработан в соответствии с действующими нормами и правилами и предусматривает мероприятия, обеспечивающие взрывную, взрывопожарную и пожарную безопасность при эксплуатации здания.

Главный инженер проекта Сырк /Сыркин/

Ведомость ссылочных и прилагаемых документов

Обозначение	Наименование	Примечание
	Ссылочные документы	
ГОСТ 12506-81	Окна деревянные для производственных зданий.	
ГОСТ 17324-71	Двери деревянные для животноводческих и птицеводческих зданий	
ГОСТ 18853-73	Ворота деревянные распашные для животноводческих и птицеводческих зданий.	
Серия 1.138-10, вып.1	Перемычки железобетонные для зданий с кирпичными стенами	
Серия КЭ-01-58, вып.2	Перемычки для промышленных зданий.	
Серия 1.800-4	Стальные изделия для крепления конструкций одноэтажных сельскохозяйственных зданий	
Серия 3.400-6/76	Унифицированные закладные детали сборных железобетонных конструкций инженерных сооружений промышленных предприятий	
	Прилагаемые документы	
АРИ-РМ1-01.00.00	Рамка металлическая РМ1	
АРИ-РМ3-02.00.00	Рамка металлическая РМ3	
АРИ-РМ5-03.00.00	Рамка металлическая РМ5	
АРИ-МД1-04.00.00	Изделие закладное МД1	
АРИ-БПН-1А-05.00.00 БПН-2А	Перемычки БПН-1А, БПН-2А, БП3-2А	
АРИ-РМ2-06.0000	Рамка металлическая РМ2	
АРИ-РМ4-07.00.00	Рамка металлическая РМ4	
АРИ-МД2-08.00.00	Изделие закладное МД2	

1. За условную отметку 0.000 принят уровень пола кормового проезда, соответствующий абсолютной отметке [ ]
2. Стены коровника выполнить из глиняного кирпича пластического прессования М75 на растворе М25 с расшивкой швов.
3. Оконные и дверные откосы штукатурятся цементно-известковым раствором и окрашиваются известковой краской. Все деревянные элементы окрашиваются масляной краской за 2 раза.
4. Для защиты от поверхностных вод у наружных стен устраивается отмостка (состав см. листы КЖ). Перед всеми входами предусмотрено устройство пандусов из бетона М200 с рифленой поверхностью.

Ведомость спецификаций

Лист	Наименование	Примечание
3	Спецификация перемычек	
6	Спецификация элементов заполнения проемов.	
7	Спецификация элементов чердака и кровли.	
8	Спецификация металлических элементов	
8	Спецификация гильз.	
10	Спецификация стали на обрамление ворот.	

Таблица толщин стен

Конструкция стен	Толщина стены в мм при расчетной зимней температуре наружного воздуха -30°С (-40°С)	
	Общая	"а"
Кирпичная кладка с узким швом с заполнением шва минеральной ватой δ=50 мм с объемным весом γ = 2 кН/м³	550 (680)	350 (480)

Таблица толщин утеплителя перекрытия

t° внутренняя	ψ% влажности	Материал	Характеристики материала: γ кН/м³	λ ккал/м·ч·°С	Толщина утеплителя при расчетном термическом сопротивлении 2,5 м²·°С/Вт: Отапливаемое помещение	Вентшахты
+10°С	75%	Соломенная резка 75% по объему глины 15% по массе	3,4	0,13	170 (210)	—
		Фибролит цементный	3,5	0,13	170 (210)	—
		Плиты из минеральной ваты на битумном связующем	1,5	0,052	70 (80)	70 (80)

Условные обозначения

Номер узла

Тип проема

ПР-2 Тип перемычки

Привязан:

Инв. №

т.п. 801-2-50.85 АР

Нач.отд.	Смирнов	
Гл.спец.	Кокорев	
ГИП	Сыркин	
Рук.гр.	Иванова	
Исполн.	Гусева	
Н.контр.	Лисковская	

Коровник на 200 коров привязного содержания.

Стадия	Лист	Листов
р.п.	1	10

Общие данные

Госстрой РСФСР Росглавниистройпроект Горьковгипросельстрой

20367-01 8

Типовой проект 801-2-50.85 Альбом I

План на отм. 0.000

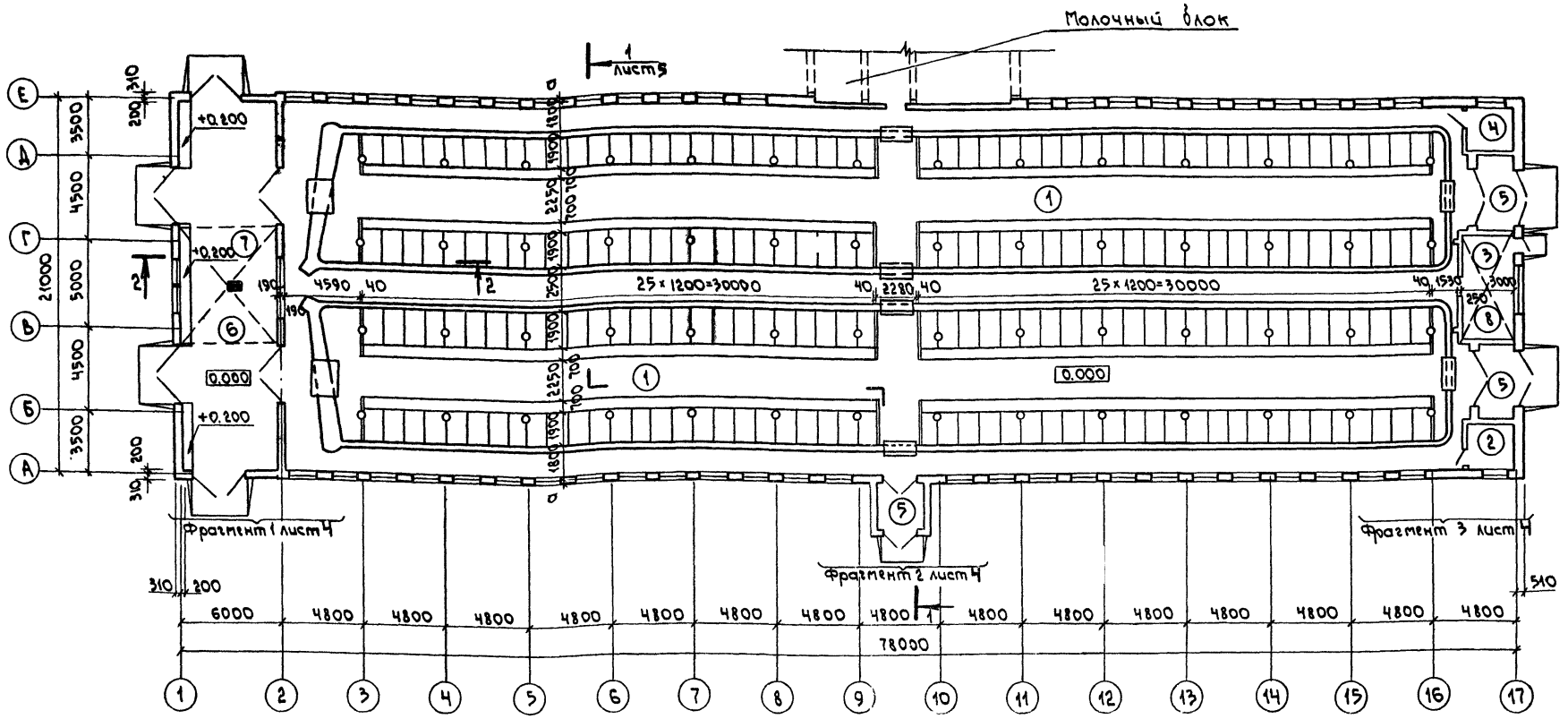

Ведомость проемов ворот и дверей

Марка поз.	Размер проема в кладке мм
1	3000×3000(h)
2	1920×2080(h)
3	1020×2080(h)
4	820×2080(h)
5	820×2080(h)

1. Двери в помещениях подстилки, фуражной, венткамер и инвентарной обить кровельной сталью по асбестовому картону толщиной 5 мм.
2. Внутренние стены и перегородки из глиняного кирпича марки 75 на растворе марки 25.
3. При кладке кирпичных стен заложить в проемах антисептированные деревянные пробки по 3 шт. с каждой стороны для крепления коробок.
4. Торцовые стены выполнить из глиняного кирпича марки 75 на растворе марки 25.
5. Значение „а" смотри таблицу лист 1.
6. На плане условно показано разделение скототест.
7. Проемы и двери замаркированы на листе 4.

Ведомость отделки помещений

Наименование или номер помещения	Потолок		Стены или перегородки		Примечания
	Площадь м²	Вид отделки	Площадь м²	Вид отделки	
Стойловое помещение	1447.31	Известковая белая		Известковая белая	
Инвентарная №1	9.0	—"—	32.3	—"—	
Фуражная	17.6	—"—	42.6	—"—	
Инвентарная №2	9.0	—"—	32.3	—"—	
Тамбур	6.7	—"—	18.6	—"—	
Помещение навозоудаления	111.2	—"—	150.0	—"—	
Венткамеры	40.4	—"—	87.0	—"—	

Экспликация помещений

Номер по плану	Наименование	Площадь м²	Категория производства по взрывной взрывопожарной и пожарной опасности
1	Стойловое помещение	1411.0	Д
2	Инвентарная №1	9.0	Д
3	Фуражная	17.6	В
4	Инвентарная №2	9.0	Д
5	Тамбур	6.7	Д
6	Помещение навозоудаления	111.2	Д
7	Венткамера №1	18.44	—
8	Венткамера №2	16.85	—

Согласовано:

Должность	Фамилия	Подпись	Дата
Рук. гр. ВК	Черняков		
Рук. гр. ЭО	Ларичев		
Рук. гр. ТО	Столярова		
Гл. спец. ВПБ	Усков		
Рук. гр. ОВ	Бушуева		

Инв. № подл. | Подпись и дата | Взам. инв. №

т.п. 801-2-50.85 АР

Привязан:

Должность	Фамилия	Подпись	Дата
Нач. отд.	Стирнов		
Гл. спец.	Кокрев		
ГИП	Сыркин		
Рук. гр.	Ионова		
Исполн.	Сухова		
Н. контр.	Ионова		

Инв. №

Коровник на 200 коров привязного содержания

Стадия	Лист	Листов
Р.П.	2	

План на отм. 0.000

Росстрой РСФСР Росглавнистройпроект Горьковгипросельхозстрой

Копировал Соколова 20367-01 9 Формат А2

Альбом I

Типовой проект 801-2-50.85

Ведомость перемычек

Марка поз.	Схема сечения
	Для t = -30°С
ПР-1 (8шт.)	БП4-2А; 3.00 (2.400), 200, 310, 310; (17) (1)
ПР-1А (2шт.)	БП4-1А; 3.00, 200, 310, 310; (А) (Е)
ПР-2 (2шт.)	БП3-2А; 190, 190; 3.800; (2)
ПР-3 (50шт.)	1ПР28-18.25.22 (1ПР28-20.25.22); 1ПР2-19.12.14 (1ПР3-19.12.14); 200, 350; 2.400 (3.900); (А) (Е)
ПР-3' (2шт.)	
ПР-4 (1шт.)	1ПР38-24.25.22; 1ПР3-22.12.14; 200, 350; 2.100; (А)
ПР-5 (1шт.)	1ПР38-24.25.22; 2.100, 250
ПР-6 (2шт.)	1ПР38-15.12.22; 1ПР1-12.12.14; 2.100, 200, 180; (Е)
ПР-7 (3шт.)	1ПР1-12.12.6; 2.100, 250

продолжение

1	2
ПР-8 (2шт.)	1ПР38-18.12.22; 1ПР2-15.12.14; 190, 190; 1.650; (2)
ПР-9 (3шт.)	1ПР1-12.12.6; 120; См. план
ПР-10 (1шт.)	1ПР38-12.12.22у; 1ПР1-12.12.14; 2.100, 510; (17)

План на отм. 0.000 (вариант)

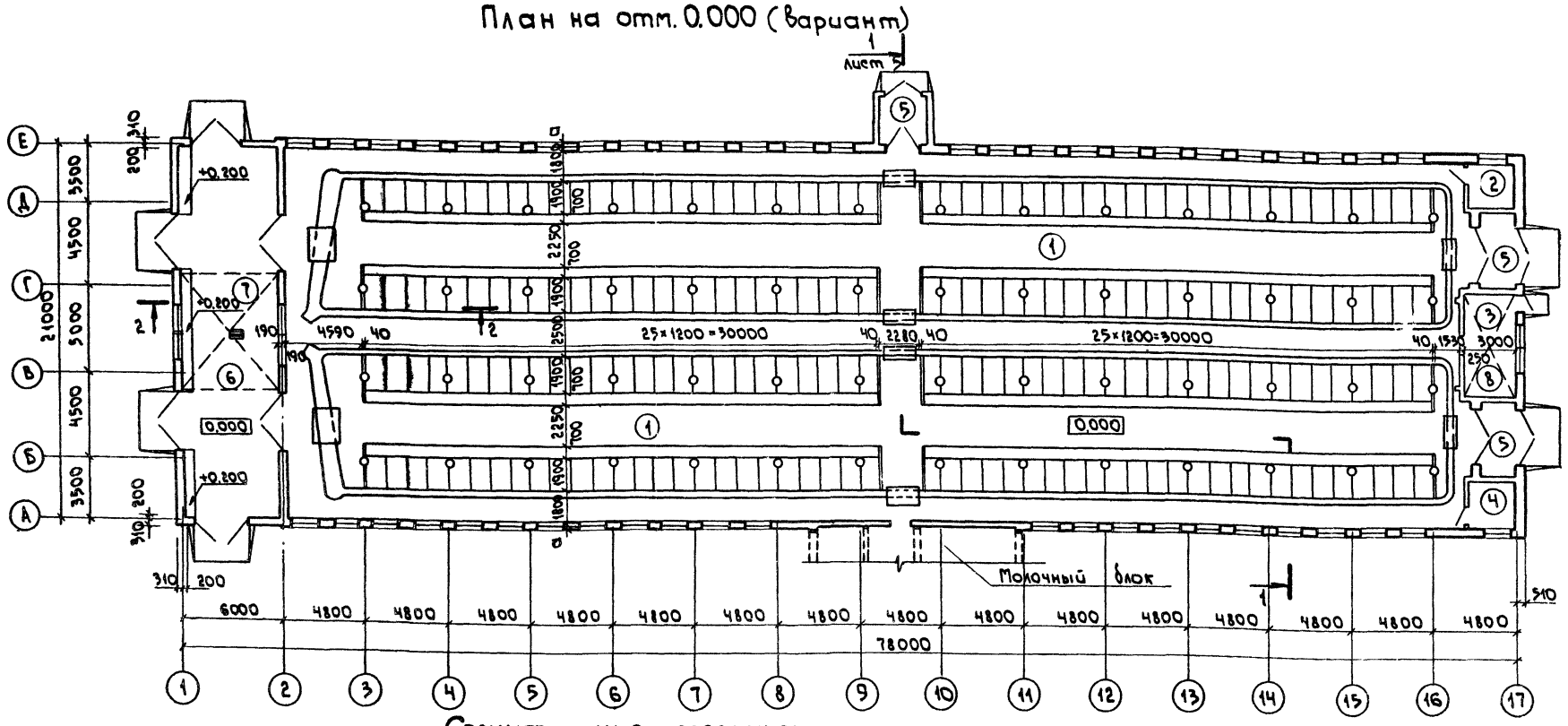

Спецификация перемычек

Марка, поз.	Обозначение	Наименование	Кол.	Масса ед, кг	Примечание
ПР-1	КЭ-01-58, вып. 2	Перемычка БП4-2А	1	1100	
ПР-1А	—"—	—"— БП4-1А	1	1100	
ПР-2	—"—	—"— БП3-2А	1	800	
ПР-3	Сер. 1.138-10, вып. 1	—"— 1ПР28-18.25.22	1	287	
		—"— 1ПР3-19.12.14	2(3)	82	
ПР-4	—"—	—"— 1ПР38-24.25.22	1	340	
		—"— 1ПР3-22.12.14	2(3)	92	
ПР-5	—"—	—"— 1ПР38-24.25.22	1	340	
ПР-6	—"—	—"— 1ПР38-15.12.22	1	102	
		—"— 1ПР1-12.12.14	2	54	
ПР-7	—"—	—"— 1ПР1-12.12.6	2	25	
ПР-8	—"—	—"— 1ПР38-18.12.22	1	120	
		—"— 1ПР2-15.12.14	2	65	
ПР-9	—"—	—"— 1ПР1-12.12.6	1	25	
ПР-10	—"—	—"— 1ПР38-12.12.22	1	75	
		—"— 1ПР1-12.12.14	3	50	

1. Количество перемычек в скобках даны для $t_{н.в.}$ - 40°С.
2. Перемычки замаркированы на листе 4.

продолжение

Марка, поз.	Обозначение	Наименование	Кол.	Масса ед. кг	Примечание
ПР-3'	Сер. 1.138-10, в.1	Перемычка 1ПР28-20.25.22	1	287	
		—"— 1ПР3-19.12.14	2(3)	82	

Привязан:

Должность	Фамилия	Подпись	Дата
Инв. №			

Нач. отд.	Смирнов	
Гл. спец.	Кокрев	
ГИП	Сыркин	
Рук. гр.	Ионова	
Исп.	Сухова	
Н. контр.	Ионова	

т. п. 801-2-50.85 АР

Коровник на 200 коров привязного содержания

Стадия	Лист	Листов
Р.П.	3	

План на отм. 0.000 (вариант)

Госстрой РСФСР Росглавнинстройпроект Горьковгипросельхозстрой

Согласовано:

Должность	Фамилия	Подпись	Дата
Гл. спец. ВПБ	Усков		
Рук. гр. ОВ	Бушуева		
Рук. гр. ВК	Черняков		
Рук. гр. ЭО	Ларикова		
Рук. гр. ТО	Столяров		

Инв. № подл. | Подпись и дата | Взам. инв. №

Копировал Соколова 20367-01 10 Формат А2

Альбом I

Типовой проект 801-2-50.85

Фрагмент 1

Фрагмент 2

Фрагмент 3

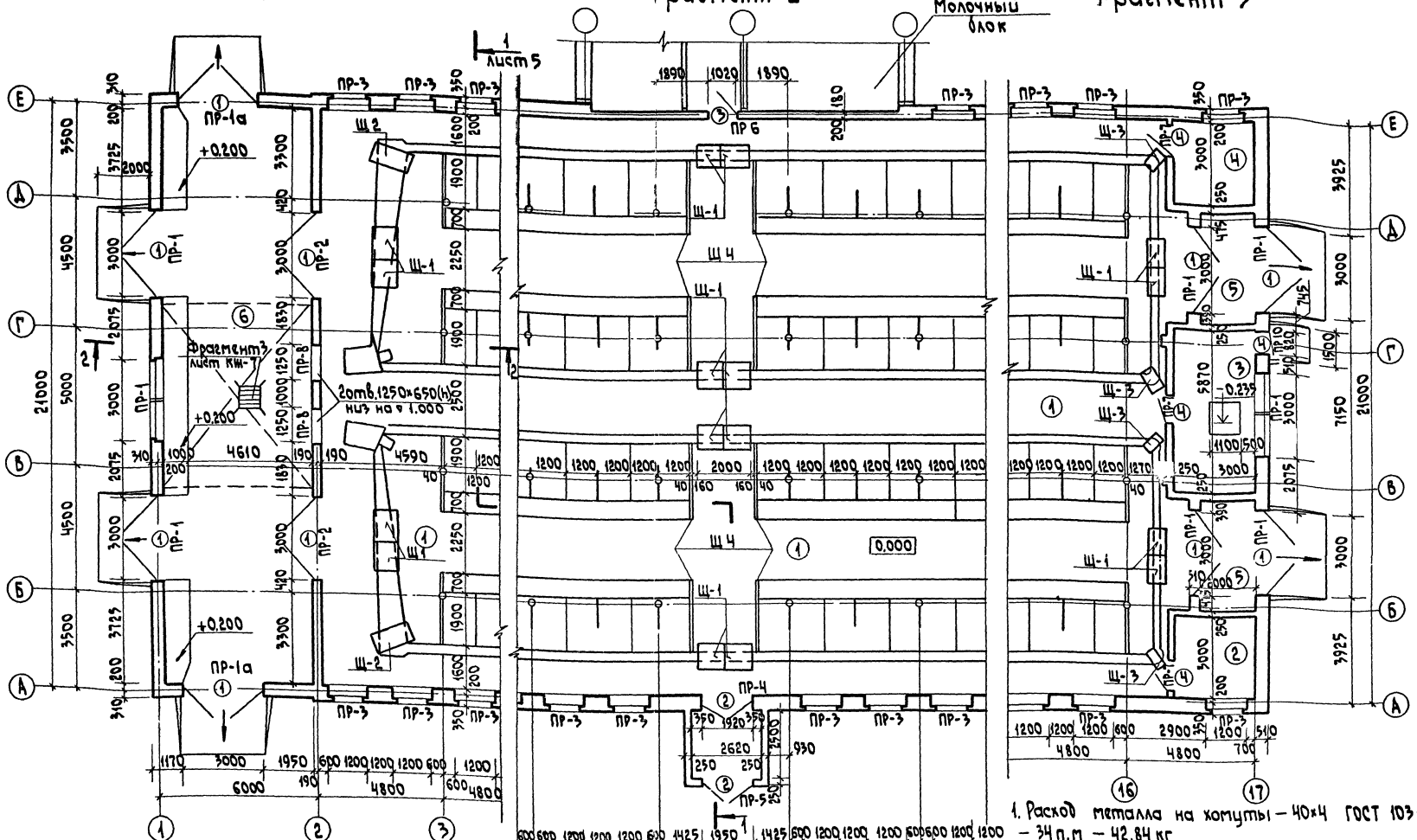

1. Расход металла на хомуты – 40×4 ГОСТ 103-76 – 34 п.м – 42.84 кг.

Узел крепления разделителя А–А

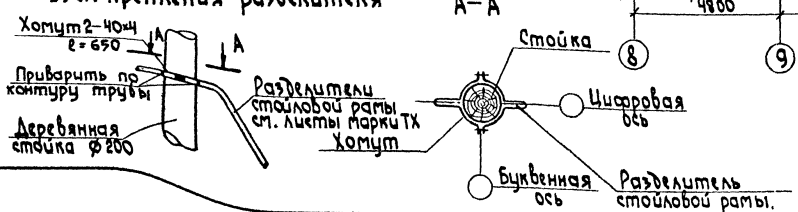

Привязан:

Инв. №

Нач.отд.	Смирнов	
Гл.спец.	Кокрев	
ГИП	Сыркин	
Рук.гр.	Ионова	
Исполн.	Сикова	
Н.контр.	Лесковская	

т.п. 801-2-50.85 АР

Коровник на 200 коров привязного содержания

Стадия	Лист	Листов
Р.П.	4	

Фрагменты 1, 2, 3

Госстрой РСФСР Росглавниистройпроект Юрьковгипросельхозстрой

20367-01 11

Типовой проект 801-2-50.85 Альбом I

Разрез 1-1

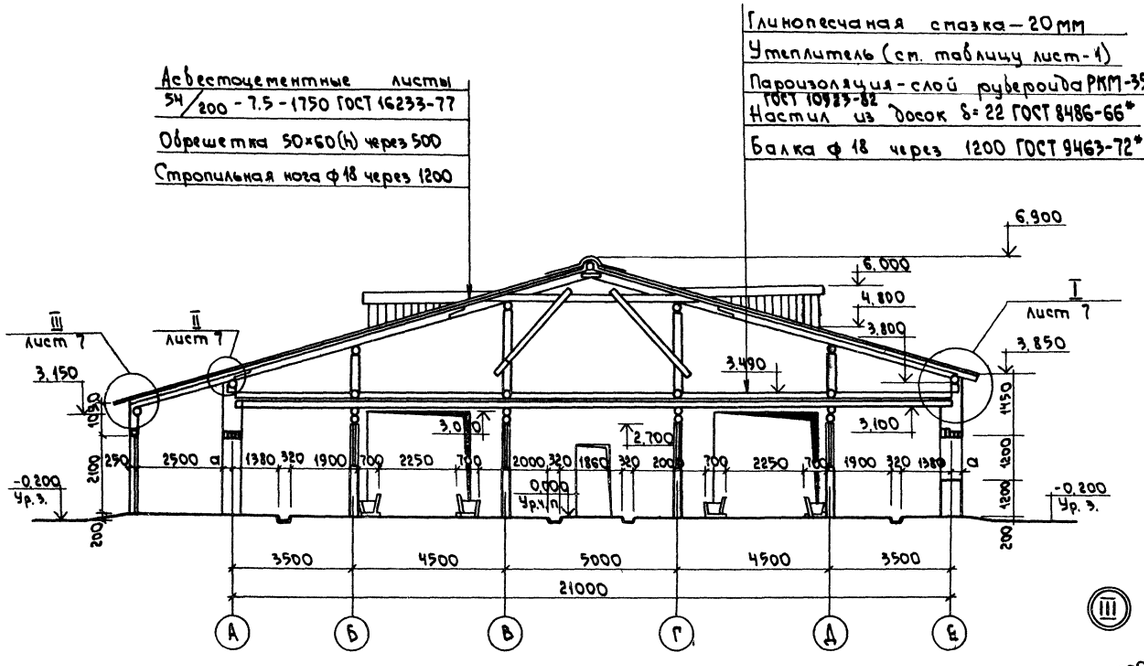

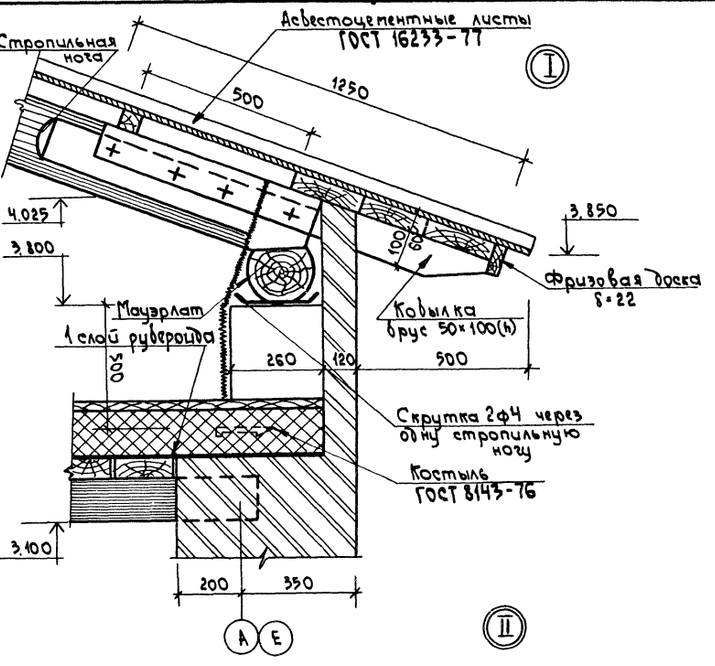

Разрез 2-2

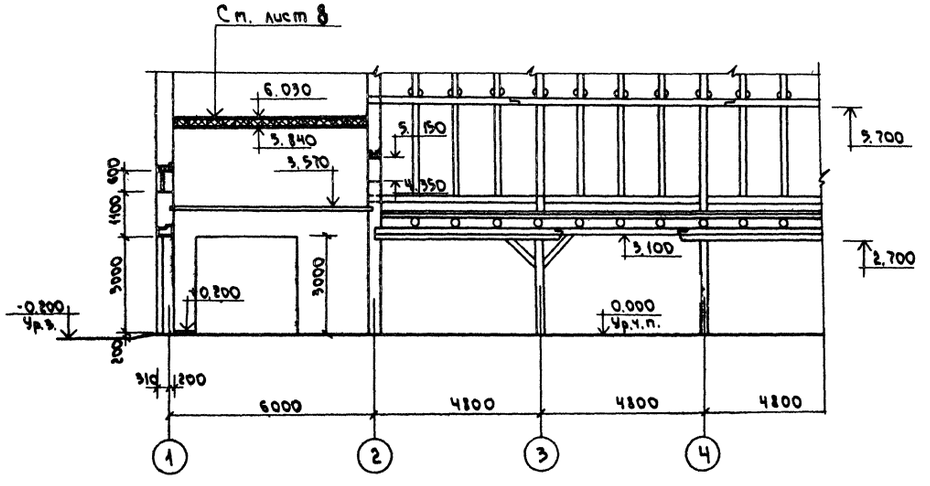

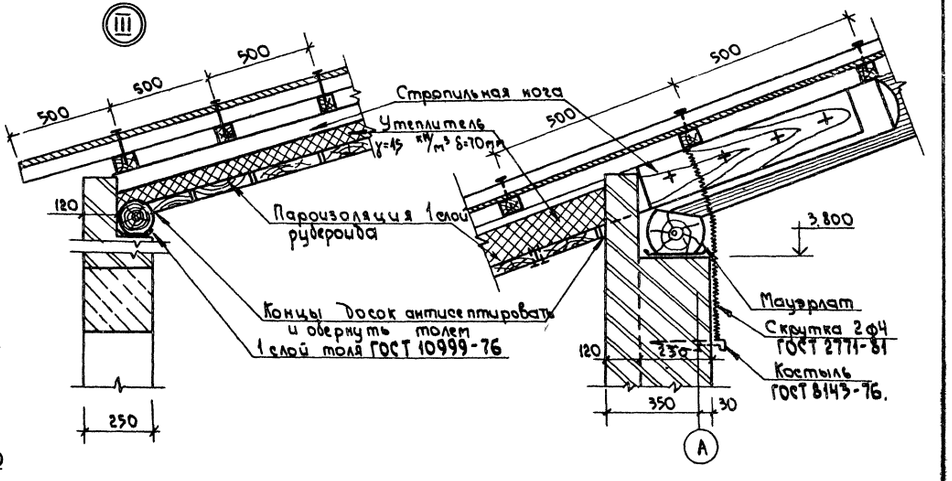

Привязан:	Нач.отд.	Стирнов		т.п. 801-2-50.85 АР	
	Гл.спец.	Кокрев		Коровник на 200 коров привязного содержания	Стадия: Р.П. / Лист: 5 / Листов:
	ГИП	Сыркин		Разрезы 1-1 и 2-2. Узлы I, II, III.	Госстрой РСФСР Росглавнинстройпроект Горьковгипросельхозстрой
	Рук. гр.	Ионова			
	Исполн.	Сухова			
Инв. №	Н. контр.	Ионова			

Копировал Соколова 20367-01 12 Формат А2

Инв. № подл. | Подпись и дата | Взам. инв. №

Фасад 1-17

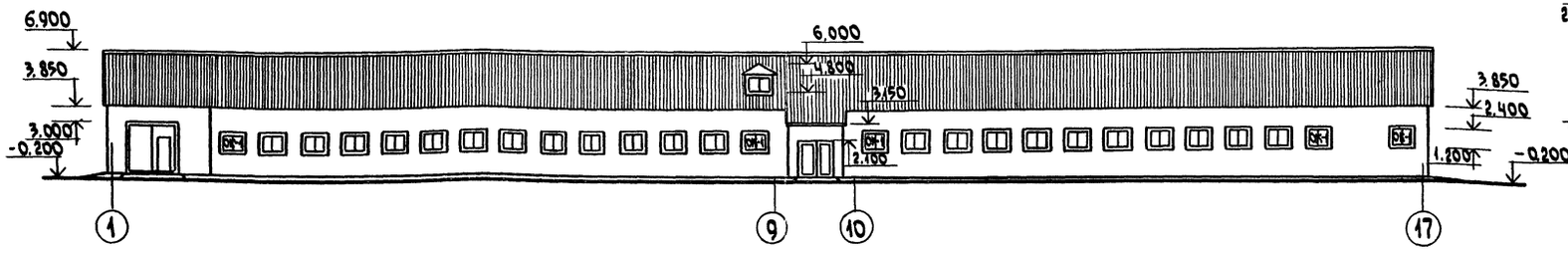

ОК-1 (мест 50)

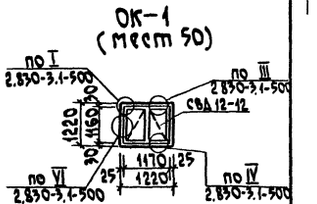

Фасад 17-1

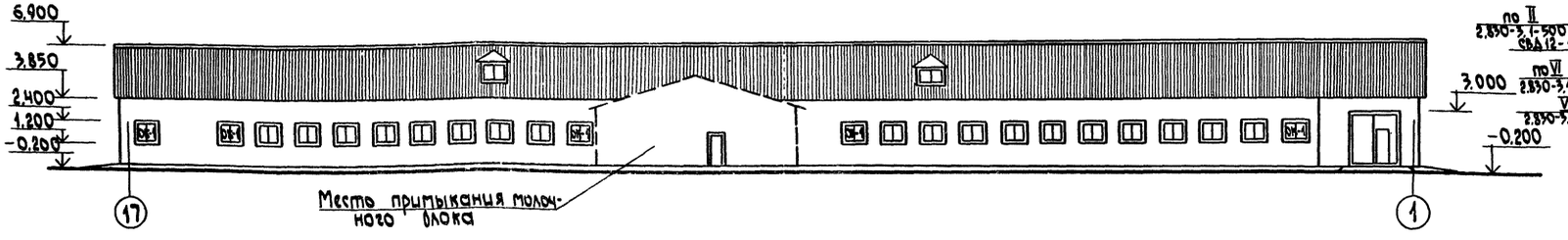

ОК-2 (мест 2)

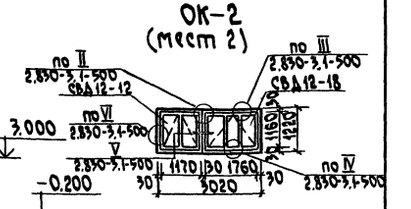

Фасад А-Е

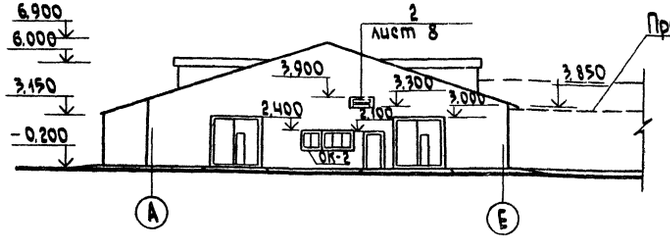

Фасад Е-А

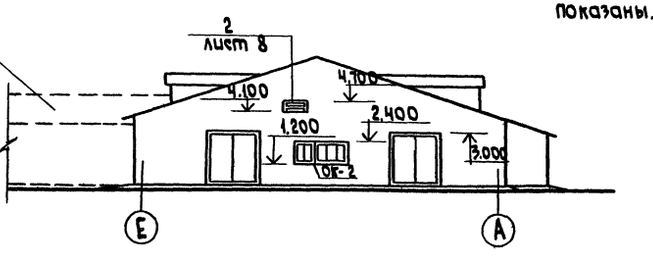

Вентиляционные шахты на фасадах условно не показаны.

Спецификация элементов заполнения проемов

Марка, поз.	Обозначение	Наименование	Кол	Масса ед., кг	Примечание
1	ГОСТ 18853-73	Ворота ВР-5	10		
2	ГОСТ 17324-71	Дверной блок Д-67	2		
3	ГОСТ 17324-71	Дверной блок Д-69л	1		
4	ГОСТ 17324-71	Дверной блок Д-70п	5		
5	ГОСТ 17324-71	Дверной блок Д-70л	1		
ОК-1	ГОСТ 12506-81	Окно СВД 12-12	50		
ОК-2	ГОСТ 12506-81	Окно СВД 12-12	2		
	ГОСТ 12506-81	Окно СВД 12-18	2		

Привязан:

Инв. №

Нач.отд	Смирнов	
Гл.спец.	Кокрев	
ГИП	Сыркин	
Рук.гр.	Ионова	
Исполн.	Сухова	
Н.контр.	Лесковская	

т.п. 801-2-50.85 АР

Коробник на 200 коров привязного содержания

Стадия	Лист	Листов
Р.П.	6	

Фасады. ОК-1, ОК-2.

Госстрой РСФСР Росглавниистройпроект Горьковгипросельхозстрой

Типовой проект 801-2-50.85 Альбом I

План чердака

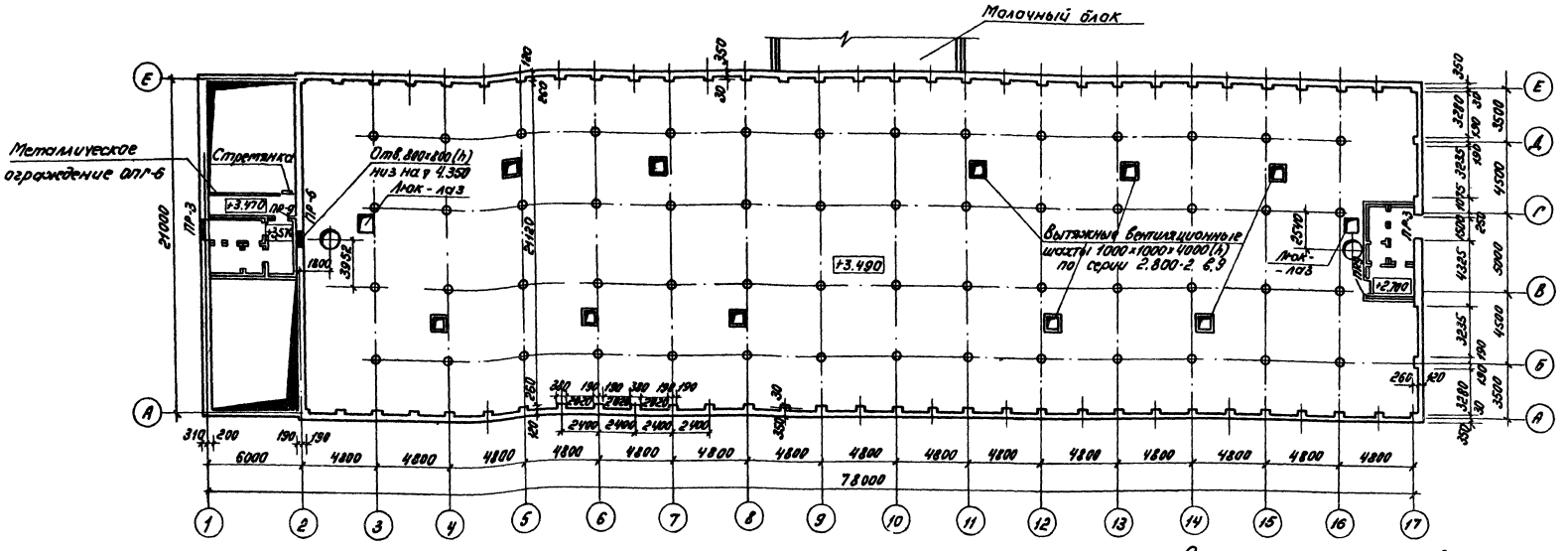

План кровли

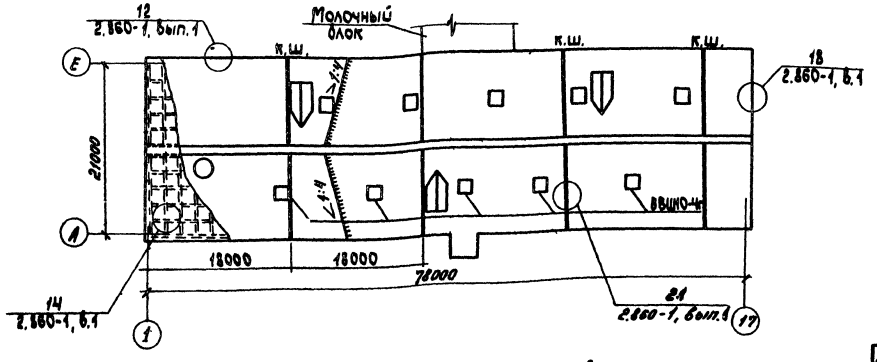

1. Фасонные элементы кровли выполняются из кровельной стали, δ = 6 мм по ГОСТ 17715-72.

Спецификация элементов чердака и кровли

Марка	Обозначение	Наименование	Кол.	Масса ед. кг	Примечание
ВВШ10-4	Серия 2.800-2, вып. 9	Вентшахта ВВШ10-4	10		
Л1	ГОСТ 16233-77	Асбестоцементные листы 54/200-7,5-1750	1100	35	
	То же	54/200-7,5-2000	160	40	
ЛУ 1	"	Лотковая деталь	24	11.4	
ЛУ 2	"	То же	8	13.1	
РУ 1	"	Равновокая угловая деталь	12	14.7	
РУ 2	"	То же	4	16.8	
КС	2.860-1, в.1	Коньковая деталь	78 п.м		

т.п. 801-2-50.85 АР

Привязан:	Нач.отд.	Смирнов		Коровник на 200 коров привязного содержания	Стадия: Р.П. / Лист: 7 / Листов:
	Гл.спец.	Кокрев			
	ГИП	Сыркин			
	Рук. гр.	Ионова		План чердака. План кровли.	Госстрой РСФСР Росславкиепроектпроект, Горьковгипросельхозстрой
	Испол.	Сухова			
Инв.№	Н.конт.	Ионова			

20367-01 14

Инв.№ подл. | Подпись и дата | Взам.инв.№

Венткамера №1

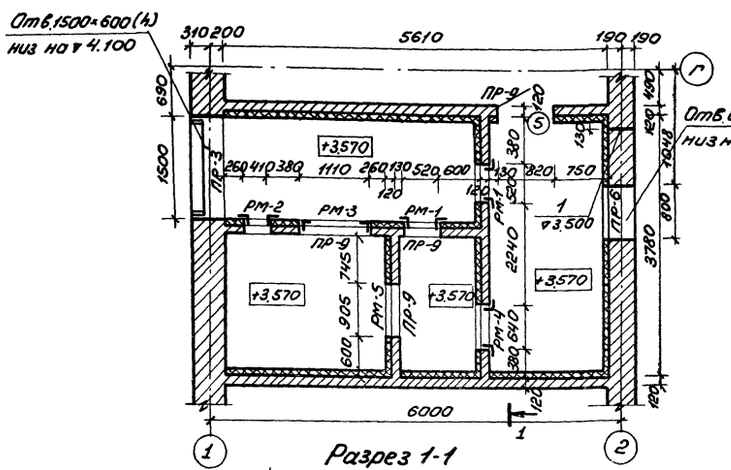

Разрез 1-1

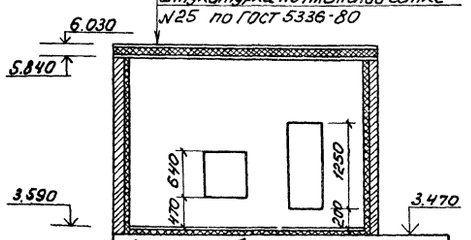

Глинопесчаная смазка - 20
Утеплитель (см. таблицу лист 1)
Пароизоляция глиняная смазка
Балки из досок 40×150(h) через 550 ГОСТ 8486-66*
Подшивка из досок δ=22 ГОСТ 8486-66*
Штукатурка по плетеной сетке №25 по ГОСТ 5336-80

Бетон М200 -20
Цементно-песчаный раствор -40
(Армирование стальной плетеной сеткой №25 ГОСТ 5336-80)
Жесткий минераловатный утеплитель γ=1.5 кН/м³ ГОСТ 10140-80 - 60
Сборные железобетонные плиты

Спецификация металлических элементов

Марка	Обозначение	Наименование	Кол.	Масса ед. кг	Примечание
ОПГ6	Серия 1.459-2, вып.4	Ограждение площадок ОПГ-6	4		
РМ1	АРИ-РМ1-01.00.00	Рамка металлич. РМ1	4	15.3	
РМ2	АРИ-РМ2-06.00.00	То же РМ2	2	11.74	
РМ3	АРИ-РМ3-02.00.00	—"— РМ3	4	13.72	
РМ4	АРИ-РМ4-07.00.00	—"— РМ4	2	9.52	
РМ5	АРИ-РМ5-03.00.00	—"— РМ5	2	18.54	

Венткамера №2

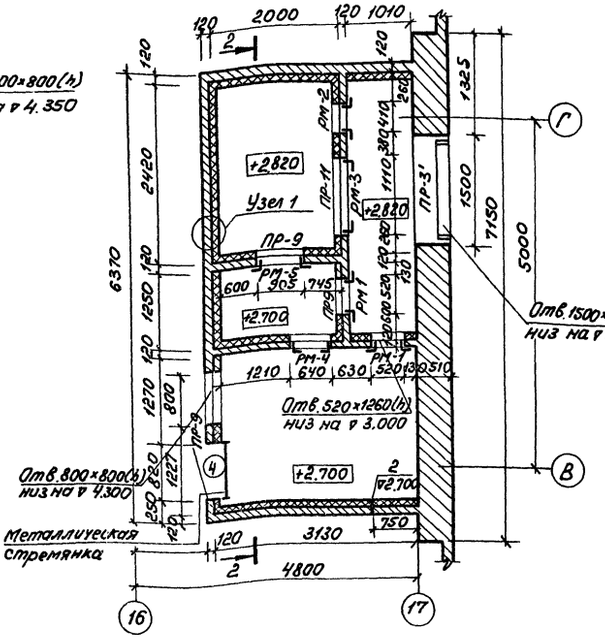

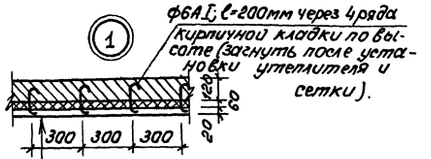

Кирпичная перегородка
Пароизоляция - обмазка горячим битумом за 2 раза
Полужесткий минераловатный утеплитель γ=1.5 кН/м³ δ=60 ГОСТ 10140-80
Цементно-известковая штукатурка по стальной плетеной сетке №25 ГОСТ 5336-80

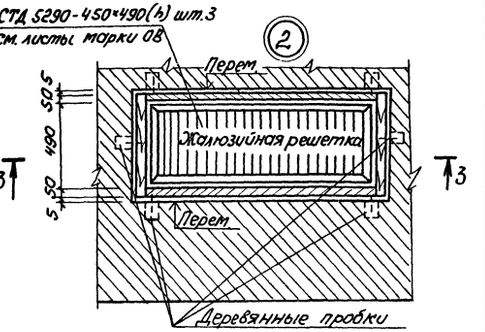

3-3

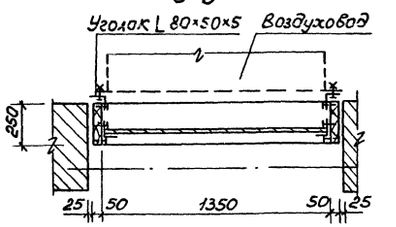

Разрез 2-2

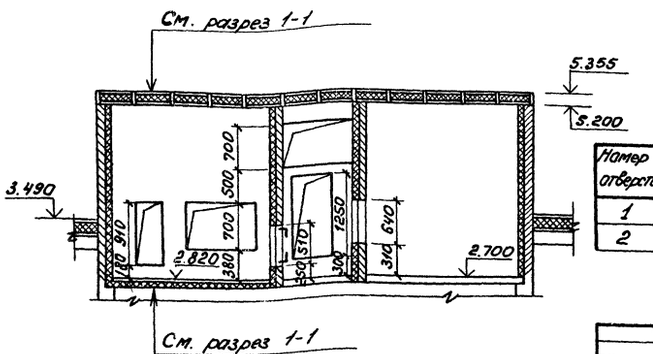

Спецификация гильз

Номер отверстия	Обозначение	Наименование	Кол. шт	Масса ед.кг	Примечание
1	Сборник 83 Главмонтажавтоматика ГПТ	2-50-400 3к8-11-77	1		
2	То же	2-50-225 3к8-11-77	1		

Для температуры -40°С РМ-5 заменить на РМ-5' размером 1150×510(h)

Привязан:

Инв.№

Нач.отд.	Смирнов		
Гл.спец.	Кокрев		
ГИП	Сыркин		
Рук.гр.	Цонова		
Испол.	Сухова		
Н.контр.	Тесковская		

Т.п. 801-2-50.85 АР

Коровник на 200 коров привязного содержания

Стадия	Лист	Листов
Р.П.	8	

Венткамеры №1 и №2
Размеры 1-1, 2-2, 3-3.
Узлы 1,2

Госстрой РСФСР
Росглавниистройпроект
Горьковгипросельэлектрострой

Копировал Курбина 20367-01 15 Формат А2

Инв.№подл. | Подпись и дата | Взам.инв.№

Альбом I

Типовой проект 801-2-50.85

План полов и устройство выравнивания электрических потенциалов

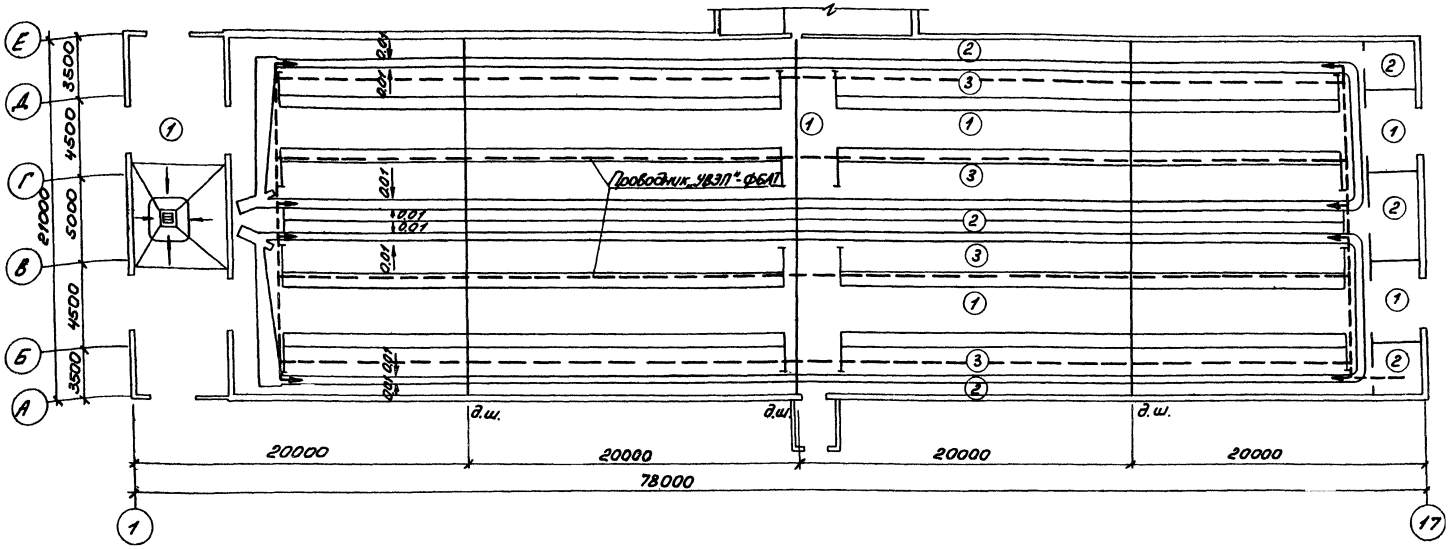

Экспликация полов

Наименование или номер помещения по проекту	Тип пола по проекту	Схема пола или номер узла по серии	Элементы пола и их толщина	Площадь пола, м²
1,5,6	1	П-9	Покрытие-бетон М300- 25мм Подстилающий слой-бетон М200-100мм Основание-уплотненный грунт с плотностью скелета до 16 кН/м³ с втрамбованным в него слоем щебня или гравия крупностью 40-60мм толщиной 100мм	457.0
1,2,3,4	2	П(сх)-9	Покрытие-бетон М300-80мм Основание- смотри тип 1	351.0
1	3	П(сх)-7	Покрытие-доски по ГОСТ 862.4-77 -37мм Прослойка-битумная мастика Лагу антисептированные 100-50 мм Подстилающий слой-бетон М100-80мм Основание- смотри тип 1	434.0

1. Устройство выравнивания электрических потенциалов (УВЭП) выполняется из арматуры ф6АI ГОСТ 5781-82. Расход арматуры на „УВЭП" 340 п.м. ф6АI - 75.0 кг.
2. Одновременно с устройством полов производить монтаж стойлового оборудования по листам ТХ. В случае неодновременного монтажа в полах предусмотреть гнезда 150×200 мм под стойки разделителей (разбивку гнезд выполнять по листам ТХ).
3. Расход арматуры ф12АI ГОСТ 5781-82 на деформационные швы 252 п.м. - 225.0 кг.

Деформационный шов

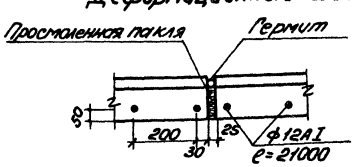

				т.п. 801-2-50.85			АР
Привязан:	Начотд.	Смирнов		Коровник на 200 коров привязного содержания	Стадия	Лист	Листов
	Гл.спец.	Кокрев			р.п.	9	
	ГИП	Сыркин					
	Рук.гр.	Ионова		План полов и устройство выравнивания электрических потенциалов.	Госстрой РСФСР Росславнинстройпроект Горьковгипросельхозстрой		
	Исполн.	Гусева					
Инв.№	Н.конт.	Лесковская					

Инв.№ подл. | Подпись и дата | Взам.инв.

20367-01 16

Копировал Курвина Формат А2

Альбом I

Типовой проект 801-2-50.85

Общий вид обрамления проема ворот ВР-5

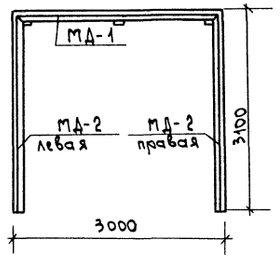

Крепление обрамления ворот к кирпичной стенке

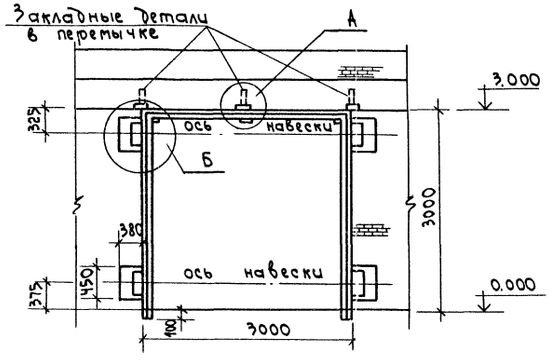

Спецификация стали на обрамление ворот

Марка поз.	Обозначение	Наименование	Кол.	Масса ед, кг	Примечание
МД-1	АРИ-МД1-04.00.00.	Обрамляющий уголок ∠45×5	1	12.6	
МД-2	АРИ-МД2-08.00.00.	То же	2	10.4	
С-1	Серия 1.800-4	Арматурная сетка МД6-3^а			ℓ=620
С-2	Серия 1.800-4	То же МД6-2^а			ℓ=620
МИЧ-36	Серия 3.400-6/77	Закладная деталь МИЧ-36	4	1.00	

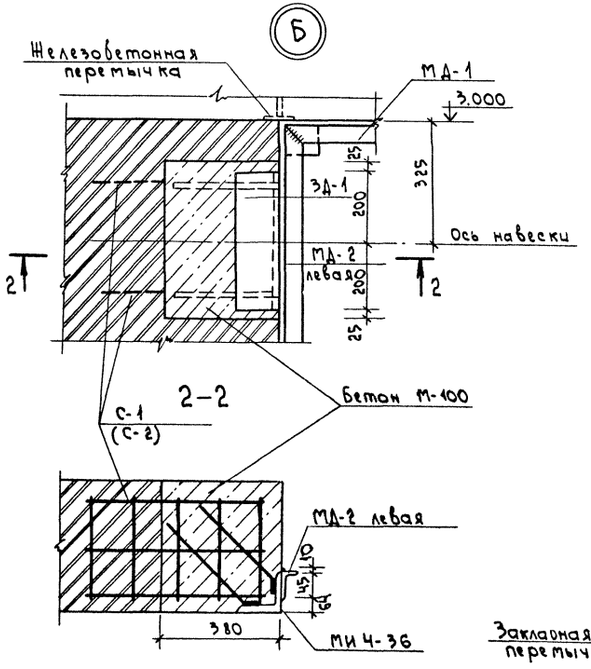

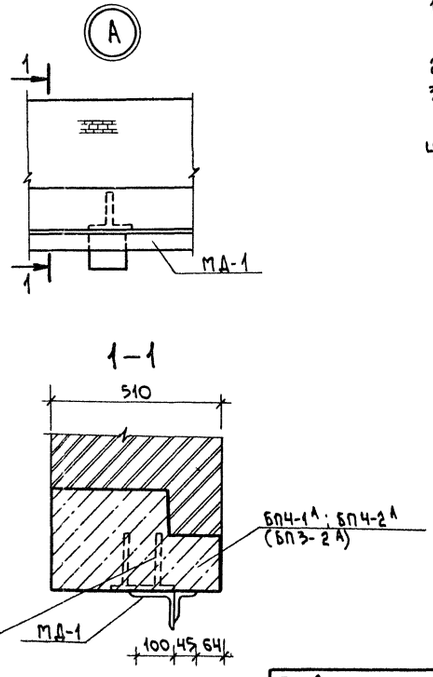

1. Закладные детали МИЧ-36 заложить одновременно с кладкой.
2. Сетки С-1 (С-2) приварить к закладной детали МИЧ-36.
3. Сварку производить электродами типа Э-42 по ГОСТ 9467-75. Швы $h_ш$ = 6 мм.
4. Дополнительные закладные детали в перемычках БПЧ-1^А; БПЧ-2^А; (БП3-2^А) даны на листе АРИ- БПЧ-1^А; БПЧ-2^А; (БП3-2^А)-05.00.00.

Инв. № подл. | Подпись и дата | Взам. инв. №

Привязан:

Инв. №

Должность	Фамилия	Подпись	Дата
Нач.отд.	Спирнов		
Гл.спец.	Кокрев		
ГИП	Сыркин		
Рук.гр.	Ионова		
Исполн.	Сухова		
Н.контр.	Ионова		

Копировал Соколова

т.п. 801-2-50.85 АР

Коровник на 200 коров привязного содержания

Обрамление ворот.

Стадия	Лист	Листов
Р.П.	10	

Госстрой РСФСР Росглавниистройпроект Юрьковгипросельхозстрой

20367-01 17 Формат А2

Типовой проект 801-2-50.85 Альбом I

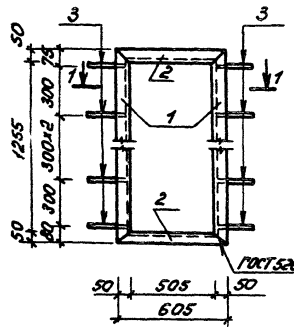

1. Электроды типа Э-42 по ГОСТ 9467-75

Формат	Зона	Поз	Обозначение	Наименование	Кол	Примечание
				Детали		
				Б-50×50×5 ГОСТ 8509-72* / Уголок С.т 3 ГОСТ 535-79		
А4		1	АРИ-РМ1-01.00.01	ℓ = 1355	2	10.2 кг
А4		2	АРИ-РМ1-01.00.02	ℓ = 605	2	4.52 кг
А4		3	АРИ-РМ1-01.00.03	ФБА.Т ГОСТ 5781-82 ℓ=260	10	0.58 кг

Привязан:

Инв.№

Инв.№ подл. | Подпись и дата | Взам.инв.№

Т.п. 801-2-50.85		АРИ-РМ1-01.00.00	
Нач.отд.	Смирнов		
Гл.спец.	Кокарев	Рамка металлическая РМ1	Стадия: Р.П. / Масса: 15.3кг / Масштаб: 1:20
ГИП	Сыркин		Лист / Листов 1
Рук.гр.	Оонова		Госстрой РСФСР Росглавнистройпроект Гражданпроселькстрой
Исполн.	Гусева		
Н.контр.	Лесковская		

Копировал Курвина Формат А4

Типовой проект 801-2-50.85 Альбом I

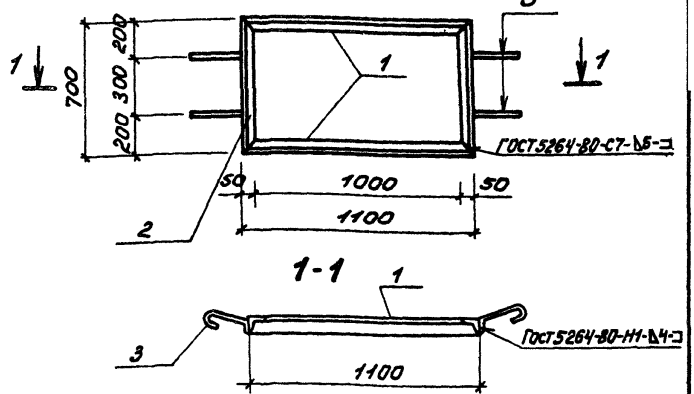

1. Электроды типа Э-42 по ГОСТ 9467-75

Формат	Зона	Поз.	Обозначение	Наименование	Кол.	Примечание
				Детали		
				Уголок Б-50×50×5 ГОСТ 8509-72* Ст. 3 ГОСТ 535-79		
Б4		1	АРИ-РМ3-02.00.01	ℓ = 1100	2	8.29кг
Б4		2	АРИ-РМ3-02.00.02	ℓ = 700	2	5.20кг
Б4		3	АРИ-РМ3-02.00.03	ФБ1 I ГОСТ 5781-82, ℓ=260	4	0.23кг

Привязан:

Инв. №

Взам. инв. №

Подпись и дата

Инв. № подл.

т.п. 801-2-50.85 АРИ-РМ3-02.00.00

Нач. отд.	Смирнов	
Гл. спец.	Кокрев	
ГИП	Сыркин	
Рук. гр.	Иванова	
Испол.	Гусева	
Н. контр.	Московская	

Рамка металлическая РМ3

Стадия	Масса	Масштаб
р.п.	13,72 кг	1:20
Лист	Листов 1	

Госстрой РСФСР Росславянскстройпроект Горьковгипронефтеспецстрой

Копировал Курвина Формат А4

Типовой проект 801-2-50.85 Альбом I

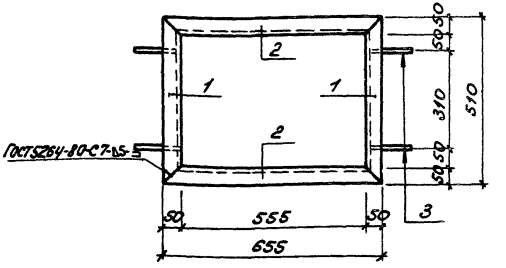

Формат	Зона	Поз.	Обозначение	Наименование	Кол.	Примечание
				Детали		
				Уголок 650×50×5 ГОСТ 8509-72* Ст. 3 ГОСТ 535-79		
6.4		1	АРИ-РМ5-03.00.01	ℓ=510	2	3.80 кг
6.4		2	АРИ-РМ5-03.00.02	ℓ=655	2	5.25 кг
6.4		3	АРИ-РМ5-03.00.03	ф6А I, ℓ=260 ГОСТ 5781-82	4	0.23 кг

Привязан:

Инв. №

Взам. инв. №

Подпись и дата

Инв. № подл.

Нач. отд.	Смирнов	
Гл. спец.	Кокрев	
ГИП	Сыркин	
Рук. гр.	Ионова	
Исполн.	Гусева	
Н. контр.	Лесковская	

т.п. 801-2-50.85 АРИ-РМ5-03.00.00

Рамка металлическая РМ5

Стадия	Масса	Масштаб
р.п.	9.28 кг	1:10

Лист | Листов 1

ГОССТРОЙ РСФСР
РОССЛАВНИИСТРОЙПРОЕКТ
ГОРЬКОВСКИПРОСЕЛЬХОЗСТРОЙ

Копировал Курвина Формат А4

Типовой проект 801-2-50.85 Альбом I

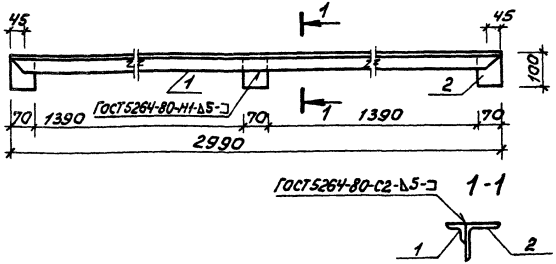

Формат	Зона	Поз.	Обозначение	Наименование	Кол.	Примечание
				Детали		
				Уголок Б-45×45×5 ГОСТ 8509-72* / Ст 3 ГОСТ 535-79		
Б4		1	АРИ-МД1-04.00.01	ℓ=2990	1	10.1кг
				Уголок Б100×100×8 ГОСТ 8509-72* / Ст 3 ГОСТ 535-79		
Б4		2	АРИ-МД1-04.00.02	ℓ=70	3	0.85кг

Привязан:

Инв.№

Взам.инв.№ | Подпись и дата | Инв.№ подл.

т.п. 801-2-50.85 АРИ-МД1-04.00.00

Изделие закладное МД1

Стадия	Масса	Масштаб
р.п.	10.95 кг	1:10
Лист	Листов 1	

Госстрой РСФСР
Росглавинистройпроект
Горьковгипросельхозстрой

Нач.отд.	Смирнов	
Гл.спец.	Кокрев	
ГИП	Сыркин	
Рук.гр.	Ионова	
Испол.	Гусева	
Н.конт.	Лесковская	

Копировал Курвина Формат А4

17

Типовой проект 801-2-50.85 Альбом I

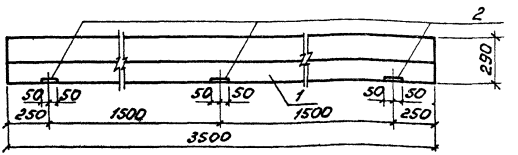

Марка	Обозначение	Рис.
БП4-1А	АРИ-05.00.00	1
БП4-2А	АРИ-05.00.00-01	1
БП3-2А	АРИ-05.00.00-02	2

Рис. 1

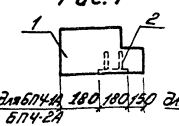

Рис. 2

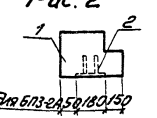

Формат	Зона	Поз.	Обозначение	Наименование	Кол. на исполнение 05.00.00 –	01	02
				Документация			
		1	КЭ-01-58, вып. 2	Перемычка БП4-1	1		
		1	То же	То же БП4-2		1	
		1	"	" БП3-2			1
				Детали			
		2	"	Изделие закладное М4	3	3	3
				Шифр	БП4-1А	БП4-2А	БП3-2А

Привязан:

Инв. №

Взам. инв. №

Подпись и дата

Инв. № подл.

Нач. отд.	Смирнов	
Гл. спец.	Кокрев	
ГИП	Сыркин	
Рук. гр.	Ионова	
Исполн.	Гусева	
Н. контр.	Лесковская	

т.п. 801-2-50.85 АРИ - БП4-1А, БП4-2А, БП3-2А - 05.00.00

Перемычки БП4-1А, БП4-2А, БП3-2А

Стадия	Масса	Масштаб
р.п		1:20

Лист | Листов 1

Госстрой РСФСР
Росглавнижнепроект
Горьковгипроцельхозстрой

Копировал Курвина Формат А4

Типовой проект 801-2-50.85 Альбом I

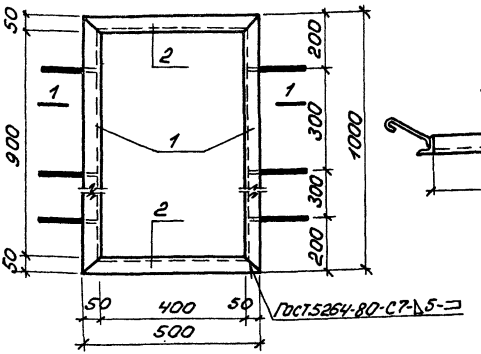

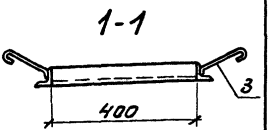

Формат	Зона	Поз.	Обозначение	Наименование	Кол.	Примечание
				Детали		
				Уголок Б-50×50×5 ГОСТ8509-72* Ст.3 ГОСТ535-79		
6.4		1	АРИ-РМ2-06.00.01	ℓ=1000	2	7.58кг
6.4		2	АРИ-РМ2-06.00.02	ℓ=500	2	3.81кг
6.4		3	АРИ-РМ2-06.00.03	ф6АI, ℓ=260 ГОСТ5781-82	6	0.35кг

Привязан:

Инв.№

Взам.инв.№

Подпись и дата

Инв.№ подл.

Нач.отд.	Смирнов	
Гл.спец.	Кокрев	
ГИП	Сыркин	
Рук.гр.	Ионова	
Исполн.	Гусева	
Н.контр.	Лесковская	

т.п. 801-2-50.85 АРИ-РМ2-06.00.00

Рамка металлическая РМ2

Стадия	Масса	Масштаб
Р.П.	11.74 кг	1:10
Лист	Листов 1	

Госстрой РСФСР Росглавнинстройпроект, Горьковгипросельхозстрой

Копировал Курвина Формат А4

Типовой проект 801-2-50.85 Альбом I

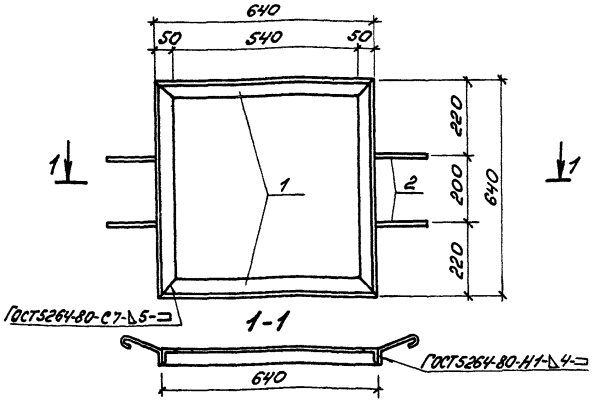

Формат	Зона	Поз.	Обозначение	Наименование	Кол.	Примечание
				Детали		
				Уголок 6-50х50х5 ГОСТ8509-72* Ст.3 ГОСТ 535-79		
Б.Ч		1	АРИ-РМ4-07.00.01	ℓ = 640	4	9.52 кг
Б.Ч		2	АРИ-РМ4-07.00.02	ФБАТ ГОСТ 5781-82, ℓ = 260	4	0.23 кг

Привязан:

Инв.№

Инв.№ подл. | Подпись и дата | Взам.инв.№

Нач.отд.	Стирнов		
Гл.спец.	Кокорев		
ГИП	Сыркин		
Рук.гр.	Оонова		
Исполн.	Гусева		
Н.контр.	Лесковец		

т.п. 801-2-50.85 АРИ-РМ4-07.00.00

Рамка металлическая РМ4

Стадия	Масса	Масштаб
Р.П.	9.75кг	1:10

Лист Листов 1

Госстрой РСФСР Росглавнистройпроект Горьковгипросельхозстрой

Копировал Курвина Формат А4

Альбом I

Типовой проект 801-2-50.85

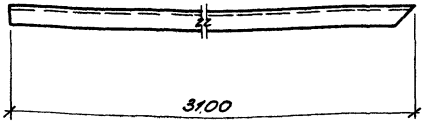

Привязан:

Инв. №

Нач.отд.	Смирнов		
Гл.спец.	Кокрев		
ГИП	Сыркин		
Рук.гр.	Ионова		
Исполн.	Гусева		
Н.конт.	Лесковская		

т.п. 801-2-50.85 АРИ-МД2-08.00.00

Изделие закладное МД2

Стадия	Масса	Масштаб
р.п.	10.4 кг	1:10
Лист	Листов 1	

Уголок Б-45×45×5 ГОСТ 8509-72* / Ст. 3 ГОСТ 535-79

Госстрой РСФСР
Росглавнистройпроект
Горьковгипросельхозстрой

Взам. инв. №

Подпись и дата

Инв. № подл.

Копировал Курвина Формат А4

Типовой проект 801-2-50.85 Альбом I

Ведомость чертежей основного комплекта КЖ

Лист	Наименование	Примечан.
1	Общие данные	
2	Схема расположения фундаментов	
3	Сечения 1-1÷7-7. ФО-1. Деталь опирания кирпичной стены.	
4	Схема расположения свайных фундаментов.	
	Сечения 1-1÷6-6 (вариант).	
5	Схема расположения свайных фундаментов.	
	Сечения 1-1÷7-7 (вариант со сборным ростверком).	
6	Схема каналов навозоудаления и кормушек.	
7	Фрагменты 1,2,3	
8	Схемы площадок на отм. 3.470 и 2.700.	
	Схема опор трубопроводов.	

Ведомость ссылочных и прилагаемых документов

Обозначение	Наименование	Примечан.
	Ссылочные документы	
Серия 1.138-10, вып. 1	Перемычки железобетонные для зданий с кирпичными стенами.	
Серия КЭ-01-58, вып. 2	Сборные железобетонные обвязочные балки и перемычки для промышленных зданий.	
Серия 1.141-1, вып. 0-2	Панели перекрытий железобетонные	
Серия ИИ-03-02, ал. 15	Плиты плоские	
Серия 3.818.9-2.0	Сборные железобетонные кормушки.	
	Прилагаемые документы	
КЖИ-А3-01.00.00	Анкер А-3	
КЖИ-СО-02.00.00	Скользящая опора СО	
КЖИ-НО-03.00.00	Неподвижная опора НО	
КЖИ-Р-1-04.00.00	Решетка Р-1	
КЖИ-Щ1-05.00.00	Изделие деревянное Щ1	
КЖИ-Щ2-06.00.00	Изделие деревянное Щ2	
КЖИ-Щ3-07.00.00	Изделие деревянное Щ3	
КЖИ-Щ4-08.00.00	Изделие деревянное Щ4	

Ведомость спецификаций

Лист	Наименование	Примечан.
5	Спецификация к схеме расположения свайных фундаментов.	
6	Спецификация элементов к схеме расположения каналов навозоудаления и кормушек.	
8	Спецификация к схемам площадок на отм. 3.470 и отм. 2,700	
8	Спецификация к схеме опор трубопроводов.	

Ведомость объемов сборных железобетонных конструкций

N	Наименование группы элементов конструкций	Код	Кол. м³	Примечание
1	Плиты покрытий	584100	27.4	
2	Перемычки	582800	14.8	

Таблица нормативных нагрузок на сваю

Оси	Расчетная схема	Нагрузки N, кН	M, кН·м	H, кН
А, Е	M H N -2.00	60.0	5.4	1.58
1,17	M H N -2.00	135,0	7,7	2,18
2	N -2.00	108.0		
3÷16	N -2.00	56.0		

Таблица нормативных нагрузок на верхний обрез фундамента

Оси	Расчетная схема	Нагрузки N, кН	M, кН·м	H, кН
А, Е	M N H	35.0	3.2	1.58
1,17	M N H	73.0	4.4	2.18
2	N	60.0		
3÷16		56.0		

1. За условную отметку 0.000 принят уровень чистого пола кормового проезда коровника, соответствующий абсолютной отметке ☐.
2. Фундаменты запроектированы для строительства в непучинистых непросадочных грунтах со следующими нормативными характеристиками: $C = 2$ кПа; $\varphi = 28°$; $\gamma = 18$ кН/м³; $E = 15$ МПа.
3. Грунтовые воды отсутствуют.
4. Монтаж сборного железобетона выполнить согласно СНиП III-16-80.
5. Монолитные бетонные конструкции выполнить в соответствии со СНиП III-15-76.

Типовой проект разработан в соответствии с действующими нормами и правилами и предусматривает мероприятия, обеспечивающие взрывную, взрывопожарную и пожарную безопасность при эксплуатации здания.

Главный инженер проекта _____ /Сыркин/.

Привязан:

Т.п. 801-2-50.85 КЖ

Нач.отд.	Стирнов		
Гл.спец.	Кокорев		
ГИП	Сыркин		
Рук.гр.	Ионова		
Исполн.	Гусева		
Н.контр.	Лесковской		

Коровник на 200 коров привязного содержания

Общие данные

Стадия	Лист	Листов
Р.П.	1	8

Госстрой РСФСР Росглавинстройпроект Горьковгипросельстрой

Копировал Курвина 20367-01 20 Формат А2

Типовой проект 801-2-50.85Ал альбом I

Схема расположения фундаментов

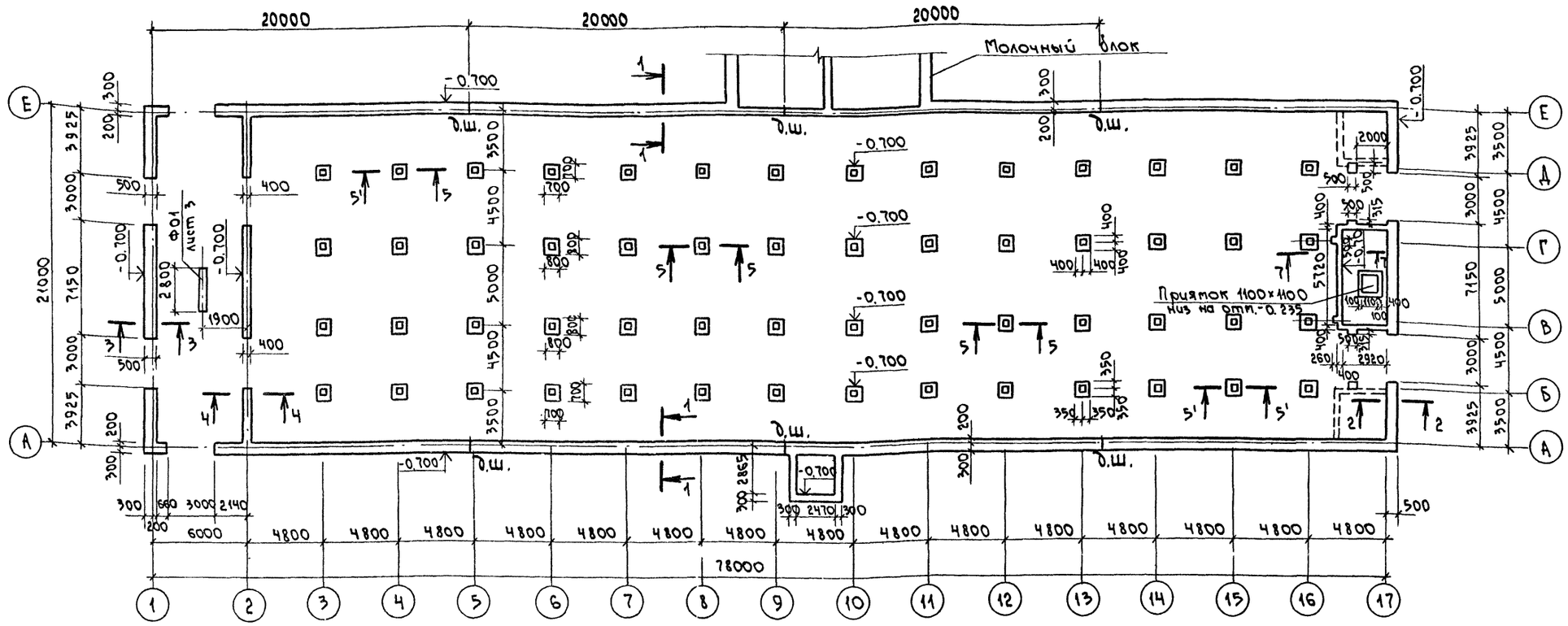

1. Фундаменты запроектированы для строительства на площадках со спокойным рельефом при отсутствии грунтовых вод. Грунты в основаниях непучинистые, непросадочные со следующими нормативными характеристиками: $c = 2$ кПа; $\varphi = 28°$; $\gamma = 1.8$ кН/м³; $E = 15$ МПа.
2. За условную отметку 0.000 принята отметка уровня чистого пола коровника, что соответствует абсолютной отметке [ ]
3. Глубина заложения фундаментов и размеры подошв уточняются при привязке проекта к местным условиям площадки в соответствии со СНиП II-15-74.
4. Ленточные и столбчатые фундаменты выполняются из бутобетона, бут М-150, бетон М-100.
5. Гидроизоляция на отметке -0.050 выполняется из слоя цементного раствора состава 1:3 с гидрофобными добавками.
6. Для защиты здания от поверхностных вод вдоль наружных стен устраивается отмостка шириной 700 мм. Состав отмостки см. сечение 1-1 лист 3.
7. В процессе строительства предусмотреть защиту основания от увлажнения поверхностными водами и промерзания.
8. Сечения фундаментов смотреть на листе 3.
9. Деформационный шов в фундаментах заполнять уплотняющим материалом не требуется.

Инв.№ подл. | Подпись и дата | Взам. инв.№

Привязан:			
Должность	Фамилия	Подпись	Дата
Инв.№			

Нач.отд.	Смирнов	
Гл.спец.	Кокорев	
ГИП	Сыркин	
Рук.гр.	Ионова	
Исполн.	Гусева	
Н.контр.	Ионова	

т.п. 801-2-50.85 КЖ

Коровник на 200 коров привязного содержания

Стадия	Лист	Листов
Р.П.	2	

Схема расположения фундаментов.

Госстрой РСФСР Росглавниистройпроект Горьковгипросельхозстрой

Копировал Соколова 20367-01 21 Формат А2

Альбом I

Типовой проект 801-2-50.85

1-1

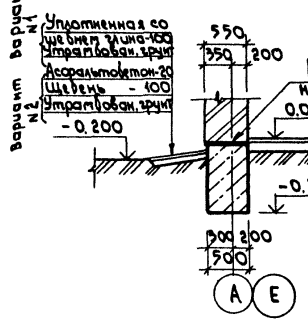

2-2

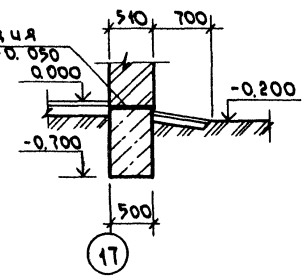

3-3

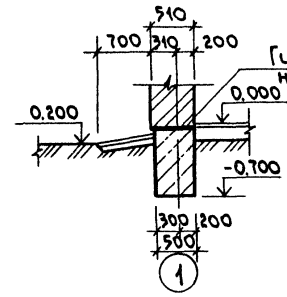

4-4

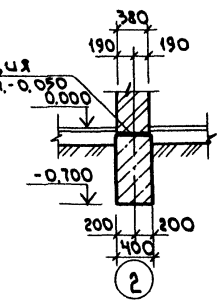

5-5 (5'-5')

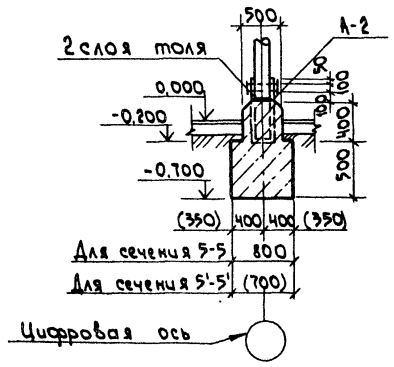

ФО-1

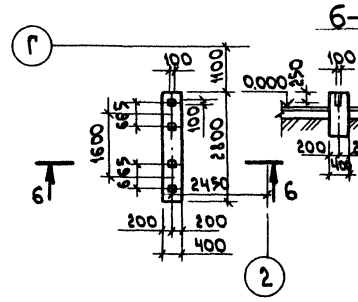

6-6

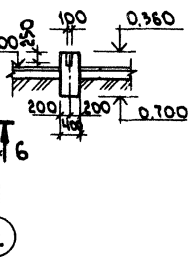

7-7

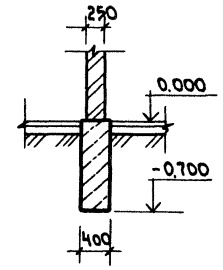

Конструкция пандуса

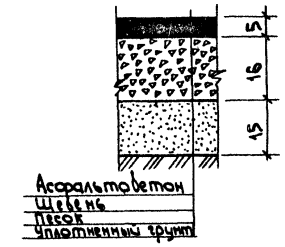

Деталь опирания кирпичной стены

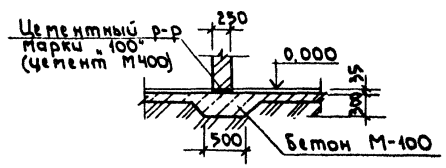

1. Данный лист смотреть совместно с листом 2.

Привязан:

Должность	Фамилия	Подпись	Дата
Инв. №			

Нач. отд.	Стирнов		
Гл. спец.	Кокрев		
ГИП	Сыркин		
Рук. гр.	Ионова		
Исполн.	Гусева		
Н. контр.	Ионова		

т.п. 801-2-50.85 КЖ

Коровник на 200 коров привязного содержания

Стадия	Лист	Листов
Р.П.	3	

Сечения 1-1÷7-7. ФО-1. Деталь опирания кирпичной стены.

Госстрой РСФСР Росглавнистройпроект Горьковгипросельхозстрой

Копировал Соколова 20367-01 22 Формат А2

Инв. № подл. | Подпись и дата | Взам. инв. №

Типовой проект 801-2-50.85 Альбом I

Схема расположения свайных фундаментов

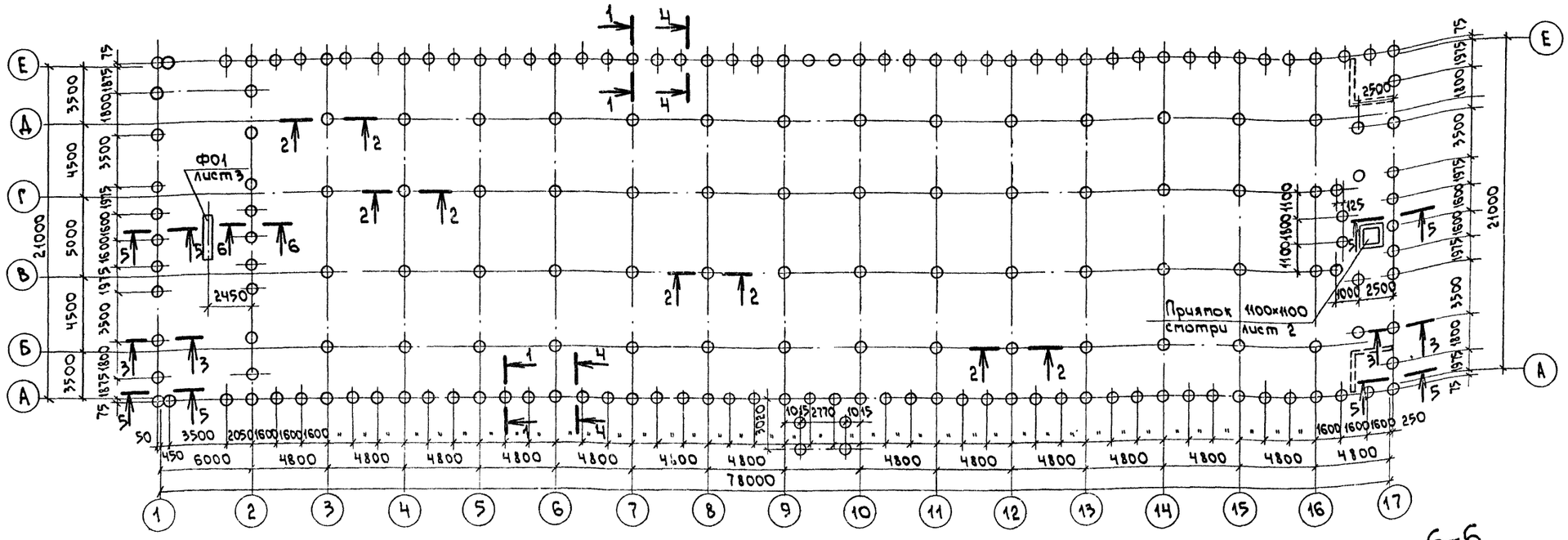

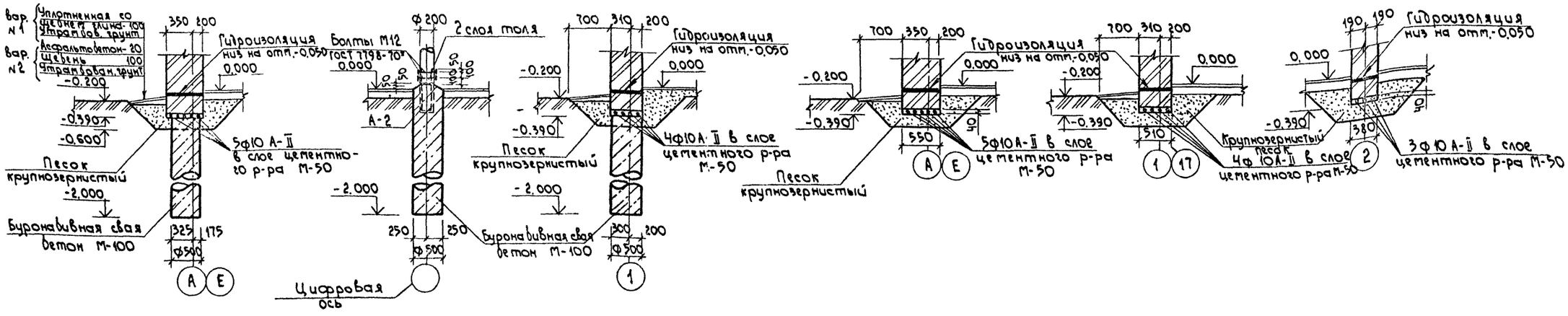

1. Буронабивные сваи изготовить из тяжелого бетона марки 100.
2. Устройство буронабивных свай производить в соответствии со СНиП II-21-75 и СНиП II-17-77.
3. План расположения подготовки под перегородки δ=250 мм смотреть на листе 2.
4. Кладку ниже гидроизоляции выполнить из глиняного кирпича М-100 на растворе М-50.
5. Общие примечания смотреть на листе 2.

Привязан:	Нач.отд.	Смирнов	
	Гл.спец.	Кокрев	
	ГИП	Сыркин	
	Рук.гр.	Ионова	
Должность / Фамилия / Подпись / Дата	Исполн.	Гусева	
Инв.№	Н.контр.	Ионова	

т.п. 801-2-50.85 КЖ

Коровник на 200 коров привязного содержания

Схема расположения свайных фундаментов. Сечения 1-1 ÷ 6-6.

Стадия	Лист	Листов
Р.П.	4	

Госстрой РСФСР Росглавниистройпроект Горьковгипросельхозстрой

Копировал Соколова 20367-01 23 Формат А2

Инв.№ подл. | Подпись и дата | Взам.инв.№

Альбом I

Типовой проект 801-2-50.85

Схема расположения свайных фундаментов

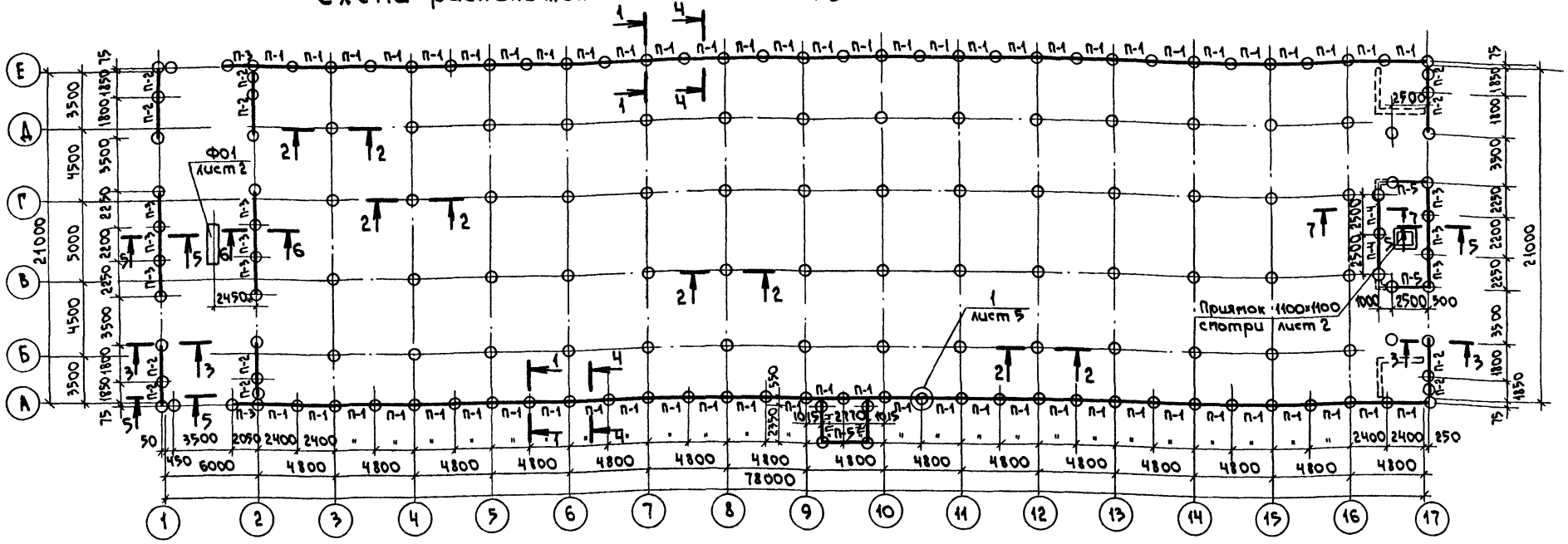

7-7

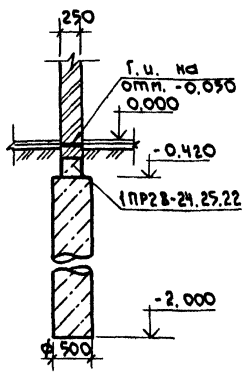

1-1

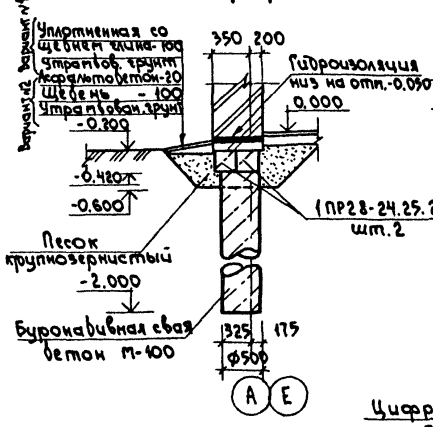

2-2

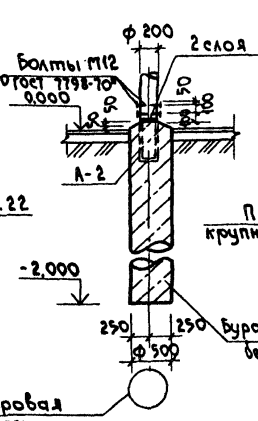

3-3

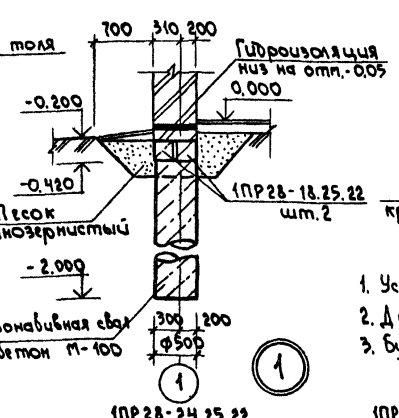

4-4

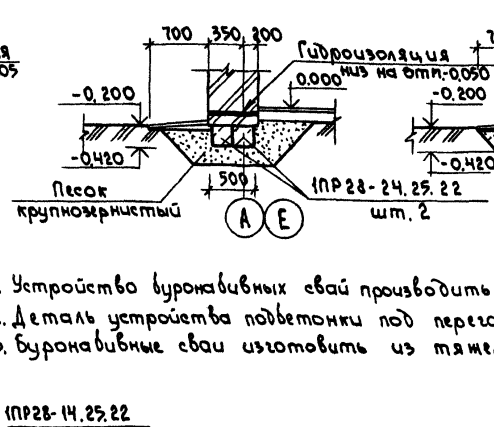

5-5

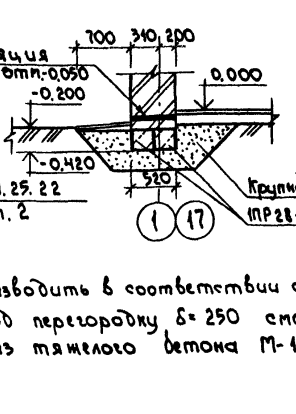

6-6

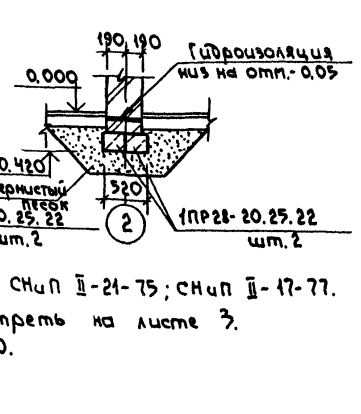

1. Устройство буронабивных свай производить в соответствии со СНиП II-21-75; СНиП II-17-77.
2. Деталь устройства подбетонки под перегородку δ=250 смотреть на листе 3.
3. Буронабивные сваи изготовить из тяжелого бетона М-100.

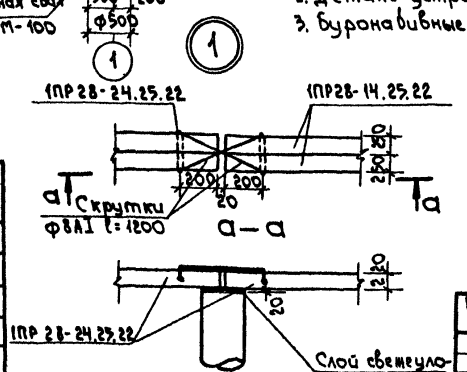

Спецификация к схеме расположения свайных фундаментов

Марка	Обозначение	Наименование	Кол.	Масса ед. кг	Примечание
		Для t=-30°С			
П-1(60шт.)	Серия 1.138-10 вып.1	Перемычки 1ПР28-24.25.22	2	340	
П-2(12шт.)	То же	То же 1ПР28-18.25.22	2	250	
П-3(6шт.)	—"—	—"— 1ПР28-20.25.22	2	287	
П-4(4шт.)	—"—	—"— 1ПР28-24.25.22	1	340	
П-5(3шт.)	—"—	—"— 1ПР28-27.25.22	1	374	

Привязан:

Инв. № подл. | Подпись и дата | Взам. инв. №

Нач.отд.	Смирнов		
Гл.спец.	Кокрев		
ГИП	Сыркин		
Рук.гр.	Иванова		
Исполн.	Сухова		
Н.контр.	Иванова		

Копировал Соколова

т.п. 801-2-50.85 КЖ

Коровник на 200 коров привязного содержания

Стадия	Лист	Листов
Р.П.	5	

Схема расположения свайных фундаментов. Сечения 1-1 ÷ 7-7. (Вариант со сборным ростверком).

Госстрой РСФСР Росглавнинстройпроект Горьковгипросельхозстрой

20367-01 24 Формат А2

Альбом I

Типовой проект 801-2-50.85

Схема каналов навозоудаления и кормушек

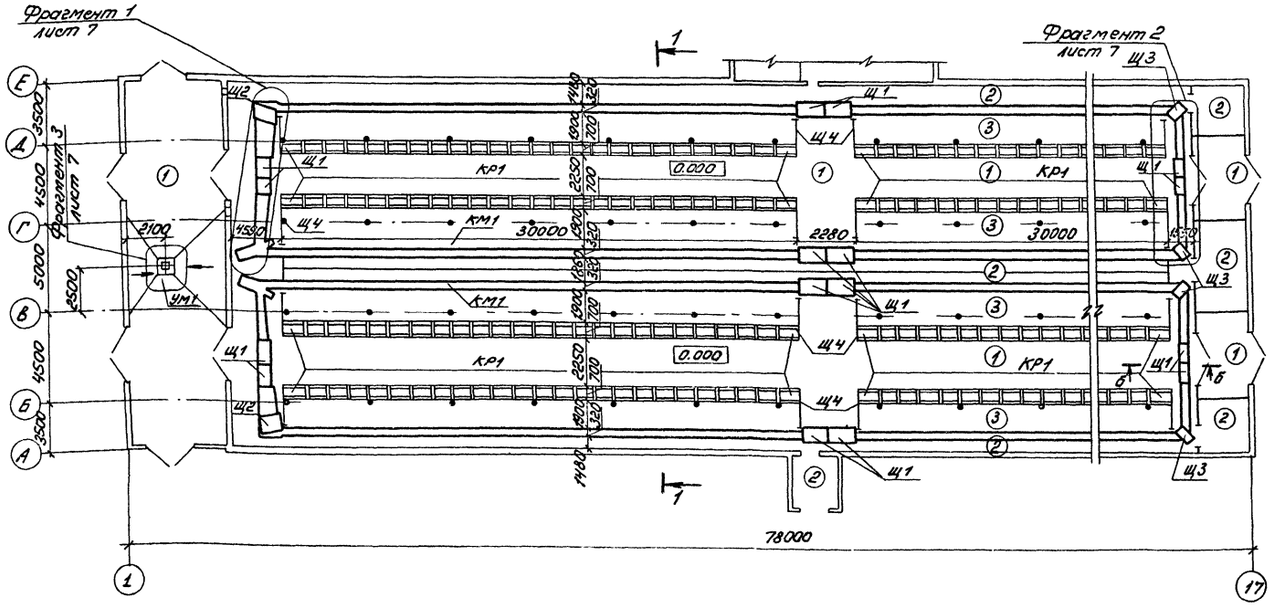

Спецификация элементов к схеме расположения каналов навозоудаления и кормушек

Марка, поз.	Обозначение	Наименование	Кол	Масса ед.кг	Примечание
	Сборные железобетонные конструкции				
КР1	3.818.9-2.0	КТ 98.70.37	200	250	
	Монолитные конструкции				
КМ1	КЖ-7	Канал навозоудаления	2		
УМ1	То же	Приямок	1		
		Материалы			
		Бетон М300 для КМ1			30.8 м³
		Бетон М200 для УМ1			0.73 м³
Р-1	КЖИ-Р-1-0.4.00.00	Решетка приямка	1	40.5	
	Деревянные изделия				
Щ1	КЖИ-Щ1-05.00.00	Изделие деревянное	16		0.023 м³
Щ2	КЖИ-Щ2-06.00.00	То же Щ2	2		0.059 м³
Щ3	КЖИ-Щ3-07.00.00	" Щ3	4		0.018 м³
Щ4	КЖИ-Щ4-08.00.00	" Щ4	16		0.094 м³

1-1

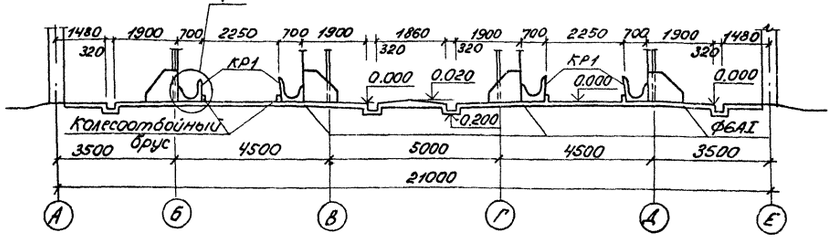

1

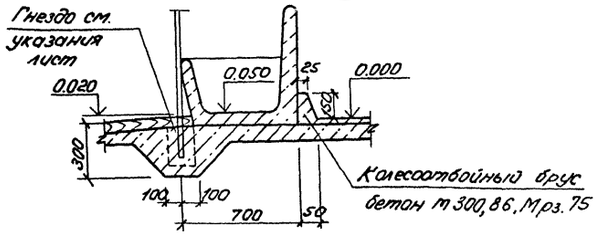

1. Лист смотреть совместно с листом 7.
2. Щит Щ4 крепить к разделителям стойл хомутами.
3. Устройство колесоотбойного бруса производить после монтажа кормушек и установки технологических ограждений. В колесоотбойных брусьях устроить деформационные швы через 20м, совмещая их с деформационными швами в полах.

Швы заполнить просмоленной паклей.

Т.п. 801-2-50.85				КЖ		
Привязан:	Начотд.	Смирнов		Коровник на 200 коров привязного содержания	Стадия	Лист	Листов
	Гл.спец.	Кокрев			р.п.	6	
	ГИП	Сыркин					
	Рук.гр.	Ионова		Схема каналов навозоудаления и кормушек	Госстрой РСФСР Росславнинстройпроект Горьковгипросельхозстрой		
Инв.№	Исполн.	Гусева					
	Н.конт.	Лесковская					

Инв.№ подл. | Подпись и дата | Взам.инв.№

20367-01 25

Копировал Курвина Формат А2

Альбом I

Типовой проект 801-2-50.85

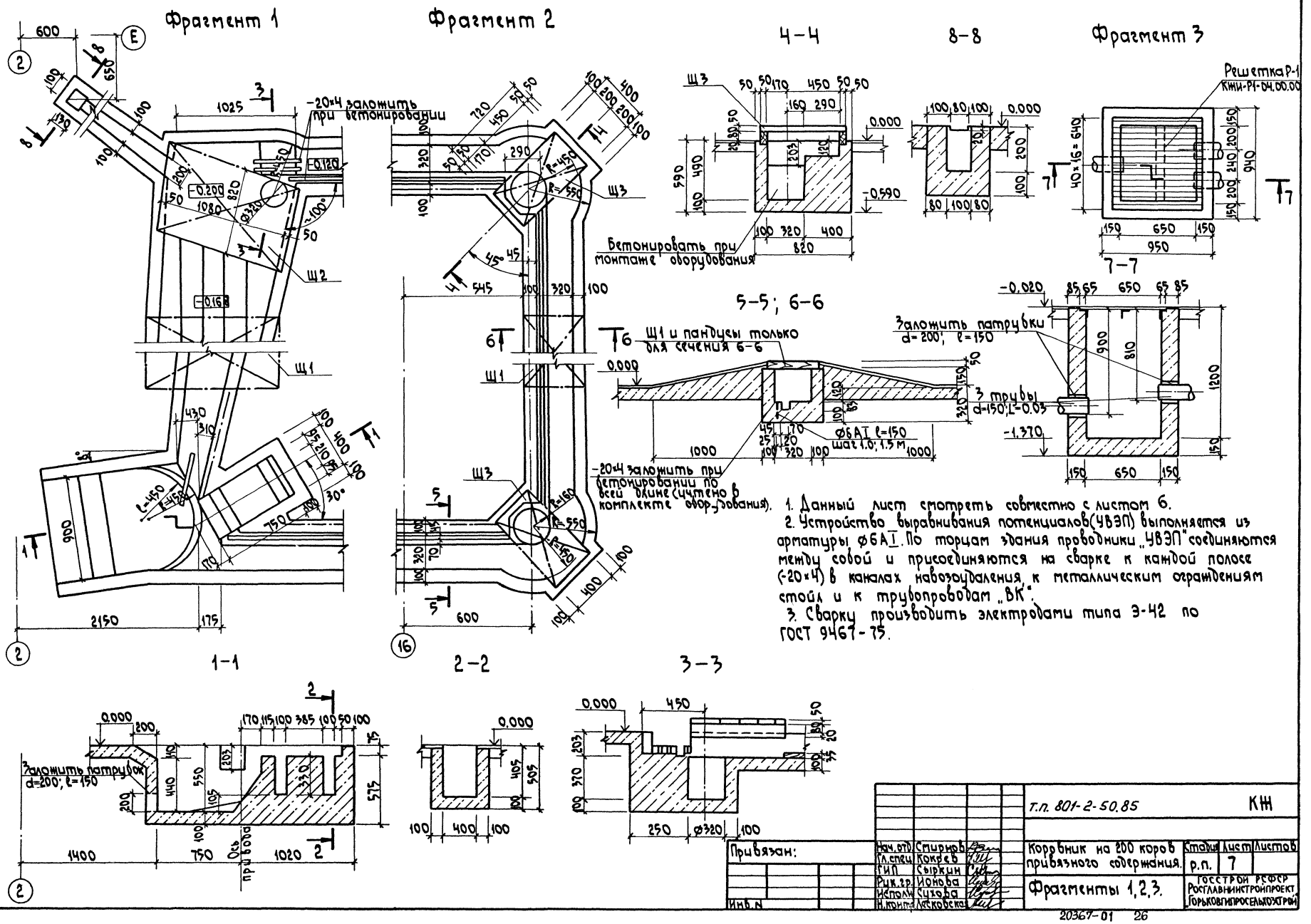

1. Данный лист смотреть совместно с листом 6.
2. Устройство выравнивания потенциалов (УВЭП) выполняется из арматуры Ø6AI. По торцам здания проводники „УВЭП" соединяются между собой и присоединяются на сварке к каждой полосе (-20×4) в каналах навозоудаления, к металлическим ограждениям стойл и к трубопроводам „ВК".
3. Сварку производить электродами типа Э-42 по ГОСТ 9467-75.

Т.п. 801-2-50.85					КЖ
Привязан:	Нач. отд.	Смирнов	Коровник на 200 коров привязного содержания.	Стадия	Лист	Листов
	Гл. спец.	Кокрев		р.п.	7	
	ГИП	Сыркин	Фрагменты 1,2,3.	ГОССТРОЙ РСФСР РОСГЛАВНИИСТРОЙПРОЕКТ ГОРЬКОВГИПРОСЕЛЬХОЗСТРОЙ		
	Рук. гр.	Ионова				
	Исполн.	Сухова				
Инв. N	Н. контр.	Лесковская				

Инв. N подл. | Подпись и дата | Взам. инв. N

20367-01 26

Типовой проект 801-2-50.85 Альбом I

Схема площадки на отм. 3.470

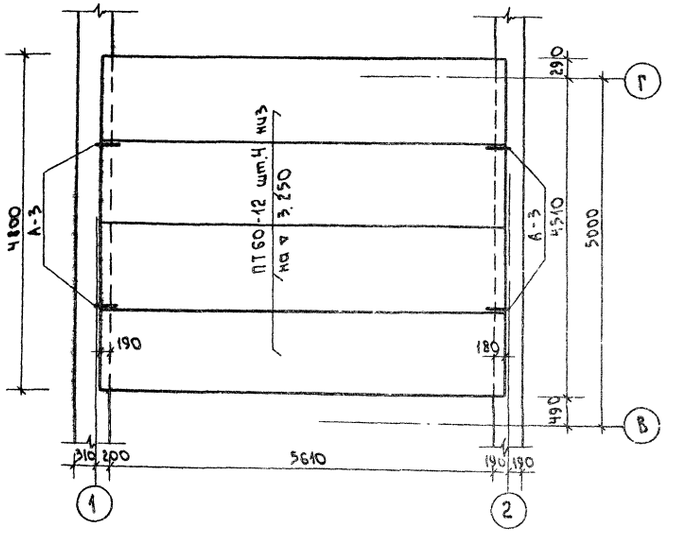

Схема площадки на отм. 2.700

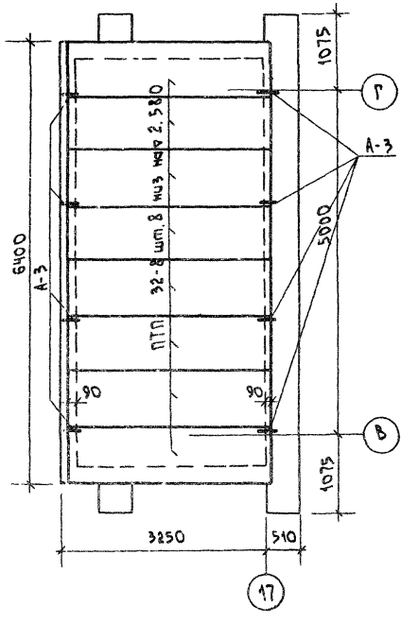

Спецификация к схемам площадок на отм. 3.470 и отм. 2.700

Марка	Обозначение	Наименование	Кол.	Масса ед., кг	Примечание
ПТ 60-12	Серия 1.141-1 вып. 2	Панели перекрытий ж. б. многопустотные	4	2110	
ПТП 32-8	Серия ИИ-03-02 ал.15	Плиты плоские	8	750	
А-3	КЖИ- А3-01.00.00	Анкер перекрытия	12	0,48	

Спецификация к схеме опор трубопроводов

Марка	Обозначение	Наименование	Кол.	Масса ед., кг	Примечание
СО	КЖИ- СО.02.00.00	Скользящая опора	33	4,39	
НО1	КЖИ- НО-03.00.00	Неподвижная опора	1	85,705	
НО2	То же	То же	1	85,705	
НО3	—"—	—"—	1	85,705	

1. Сварку производить электродами Э-42 по ГОСТу 9467-75, высоту швов принимать по наименьшей толщине свариваемых элементов.
2. Все металлические конструкции окрасить лаком ХСЭ-71 в 3 слоя по 2 слоям грунтовки.
3. Данный лист смотреть совместно с листами АР-2, КД-2.

Схема опор трубопроводов

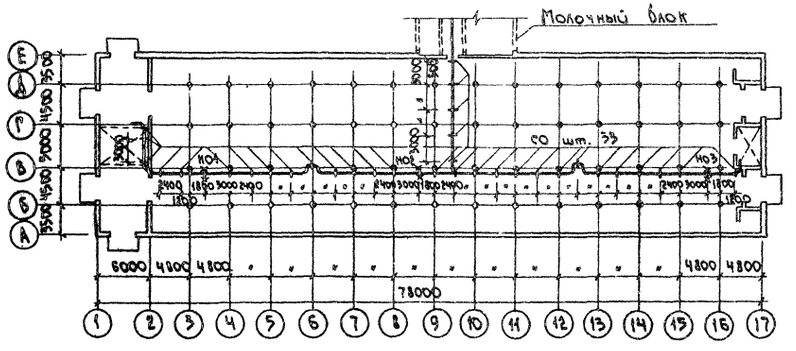

Инв. № подл. | Подпись и дата | Взам. инв. №

Привязан:			Нач. отд.	Стирнов	
			Гл. спец.	Кокрев	
			ГИП	Сыркин	
			Рук. гр.	Ионова	
Должность	Фамилия	Подпись	Дата	Исполн.	Сухова
Инв. №				Н. контр.	Ионова

т.п. 801-2-50.85 КЖ

Коровник на 200 коров привязного содержания.

Стадия	Лист	Листов
Р.П.	8	

Схемы площадок на отм. 3.470 и 2.700. Схема опор трубопроводов.

Госстрой РСФСР Росглавниистройпроект Горьковгипросельхозстрой

Копировал Соколова 20367-01 27 Формат А2

Типовой проект 801-2-50.85 Альбом I

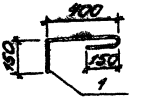

Привязан:

Инв.№

Инв.№ подл. | Подпись и дата | Взам.инв.№

Нач.отд.	Смирнов		
Гл.спец.	Коков		
ГИП	Сыркин		
Рук.гр.	Конова		
Испол.	Гусева		
Н.контр.	Московская		

т.п. 801-2-50.85 КЖИ-АЗ-01.00.00

Анкер А-3

ф10АI ГОСТ 5781-82
ℓ=770

Стадия	Масса	Масштаб
р.п.	0,48кг	1:20

Лист | Листов 1

Госстрой РСФСР
Росглавнистройпроект
Горьковгипропельхозстрой

Копировал Курвина Формат А4

Типовой проект 801-2-50.85 Альбом I

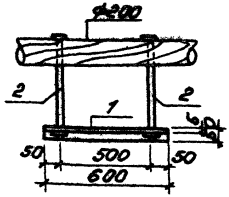

Формат	Зона	Поз.	Обозначение	Наименование	Кол.	Примечание
				Детали		
				Уголок 650×50×5 ГОСТ 8509-72* Ст. 3 ГОСТ 535-79		
Б4		1	КЖИ-СО-02.00.01	ℓ=600	1	2,23кг
				Стандартные изделия		
		2		Болт М16, ℓ=590 ГОСТ 7798-70	2	
		3		Гайка М16 ГОСТ 5915-70*	2	
		4		Шайба М16 ГОСТ 6958-78	2	

Привязан:

Инв.№

Инв.№ подл. | Подпись и дата | Взам.инв.№

Начатд.	Смирнов		
Гл.спец.	Кокорев		
Гип	Сыркин		
Рук.гр.	Уонова		
Исполн.	Гусева		
Н.контр.	Лесковская		

801-2-50.85 КЖИ-СО-02.00.00

Скользящая опора СО

Стадия	Масса	Масштаб
Р.Л.	4,39 кг	1:20

Лист | Листов 1

Госстрой РСФСР Росглавнистройпроект Горьковгипросельэлектро

Копировал Курвина Формат А4

Альбом I

Типовой проект 801-2-50.85

1-1

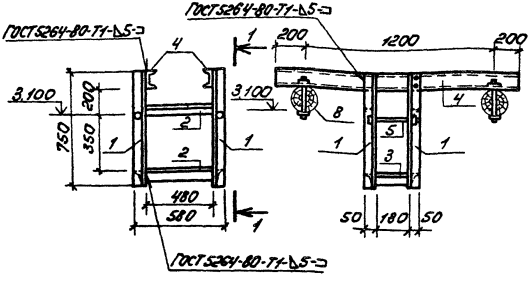

Привязан:

Инв №

Нач.отд.	Смурнов		
Гл.спец.	Кокрев		
ГИП	Сыркин		
Рук.гр.	Ионова		
Исполн.	Гусева		
Н.контр.	Лесковская		

т.п. 801-2-50.85 КЖИ-НО-03.00.00 сб

Неподвижная опора НО

Стадия	Масса	Масштаб
р.п.	85.71 кг	1:20

Лист | Листов 1

Госстрой РСФСР
Росглавинстройпроект
Горьковгипросельхозстрой

Инв. № подл. | Подпись и дата | Взам. инв. №

Формат А4

Альбом I

Типовой проект 801-2-50.85

Формат	Зона	Поз.	Обозначение	Наименование	Кол.	Примечание
				Документация		
А4			КЖИ-НО-03.00.00СБ	Сборочный чертеж		
				Детали		
				Уголок $\frac{650\times50\times5\ ГОСТ\ 8509\text{-}72^{*}}{Ст.3\ ГОСТ\ 535\text{-}79}$		
Б.4		1	КЖИ-НО-03.00.01	$\ell = 750$	4	12.284 кг
Б.4		2	КЖИ-НО-03.00.02	$\ell = 480$	4	4.08 кг
Б.4		3	КЖИ-НО-03.00.03	$\ell = 180$	2	1.51 кг
				Швеллер $\frac{12\ ГОСТ\ 8240\text{-}72}{Ст.3\ ГОСТ\ 535\text{-}79}$		
Б.4		4	КЖИ-НО-03.00.04	$\ell = 1600$	2	66.56 кг
				Стандартные изделия		
				Болт М12, $\ell = 240$ ГОСТ 7798-70	2	
				Гайка М12 ГОСТ 5915-70*	2	
				Шайба М12 ГОСТ 6958-78	2	
				Болт М16, $\ell = 260$ ГОСТ 7798-70	4	
				Гайка М16 ГОСТ 5915-70*	4	
				Шайба М16 ГОСТ 6958-78	4	

Привязан:

Инв. №

Нач.отд.	Смирнов		
Гл.спец.	Кокрев		
ГИП	Сыркин		
Рук.гр.	Ионова		
Испол.	Гусева		
Н.конт.	Лесковская		

т.п. 801-2-50.85 КЖИ-НО-03.00.00

Неподвижная опора НО

Стадия	Лист	Листов
Р.П.		1

Госстрой РСФСР
Росглавнинстройпроект
Горьковгипросельхозстрой

Инв. № подл. | Подпись и дата | Взам. инв. №

Копировал Курвина Формат А4

17

Типовой проект 801-2-50.85 Альбом I

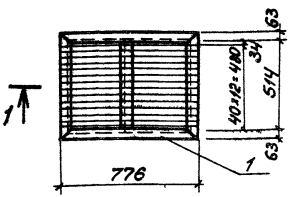

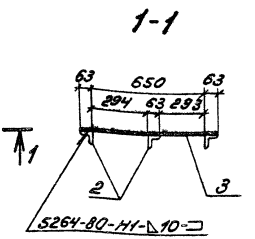

Формат	Зона	Поз.	Обозначение	Наименование	Кол.	Примечание
				Детали		
				Уголок Б63×63×5 ГОСТ 8509-72* / Ст. 3 ГОСТ 535-79		
Б.4		1	КЖИ-Р1-04.00.01	ℓ=776	2	7.30 кг
Б.4		2	КЖИ-Р1-04.00.02	ℓ=640	3	9.20 кг
Б.4		3	КЖИ-Р1-04.00.03	⌀20А III, ℓ=640 ГОСТ 5781-82	15	24.0 кг

Привязан:

Инв. №

Взам. инв. | Подпись и дата | Инв. № подл.

Нач. отд.	Смирнов	
Гл. спец.	Кокрев	
ГИП	Сыркин	
Рук. гр.	Лесковская	
Исполн.	Гусева	
Н. контр.	Лесковская	

т.п. 801-2-50.85 КЖИ-Р-1-04.00.00

Решетка Р-1

Стадия	Масса	Масштаб
р.п.	40.5 кг	1:20

Лист | Листов 1

Госстрой РСФСР
Росглавнипромпроект
Горьковгипросельхозстрой

Копировал Курвина Формат А4

Типовой проект 801-2-50.85 Альбом I

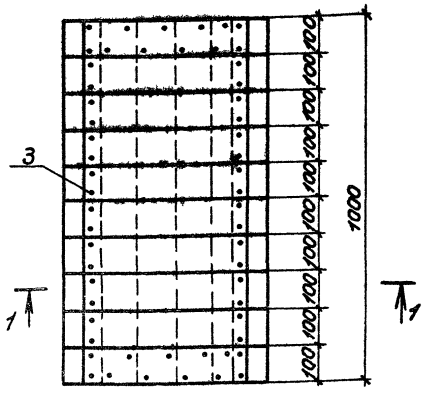

1-1

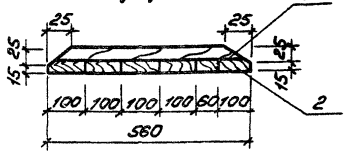

Привязан:

Инв.№

Нач.отд.	Смирнов		
Гл.спец	Кокрев		
Гип	Сыркин		
Рук.гр.	Лесковская		
Испол.	Гусева		
Н.конт.	Лесковская		

т.п. 801-2-50.85 КЖИ-Щ1-05.00.00СБ

Изделие деревянное Щ1

Стадия	Масса	Масштаб
р.п		1:10

Лист | Листов 1

Госстрой РСФСР
Росглавнийстройпроект
Горьковскопросельхозстрой

Инв.№ подл. | Подпись и дата | Взам.инв.№

Копировал Курбина Формат А4

Альбом I

Типовой проект 801-2-50.85

Форма	Зона	Поз.	Обозначение	Наименование	Кол.	Примечание
				Документация		
А4			КЖИ-Щ1-05.00.00 сб	Сборочный чертеж		
				Детали		
				Доска ГОСТ 8486-66		
				Сосна или ель $\varphi \leq 20\%$		
Б.4		1	КЖИ-Щ1-05.00.01	25×100 l=560	10	0.0014 $м^3$
Б.4		2	КЖИ-Щ1-05.00.02	15×100 l=1000	6	0.0015 $м^3$
				Стандартные изделия		
		3		Гвозди К3×70 ГОСТ 4028-63*		0.4 кг

Привязан:

Инв. №

Нач.отд.	Смирнов		
Гл.спец.	Кокрев		
ГИП	Сыркин		
Рук.гр.	Лесковская		
Исполн.	Гусева		
Н.конт.	Лесковская		

т.п. 801-2-50.85 КЖИ-Щ1-05.00.00

Изделие деревянное Щ1

Стадия	Лист	Листов
Р.П.		1

Госстрой РСФСР
Росславнииcтройпроект,
Горьковгипросельхозстрой

Взам.инв.№ | Подпись и дата | Инв.№ подл.

20367-01 29

Копировал Курвина Формат А4

Альбом I

Типовой проект 801-2-50.85

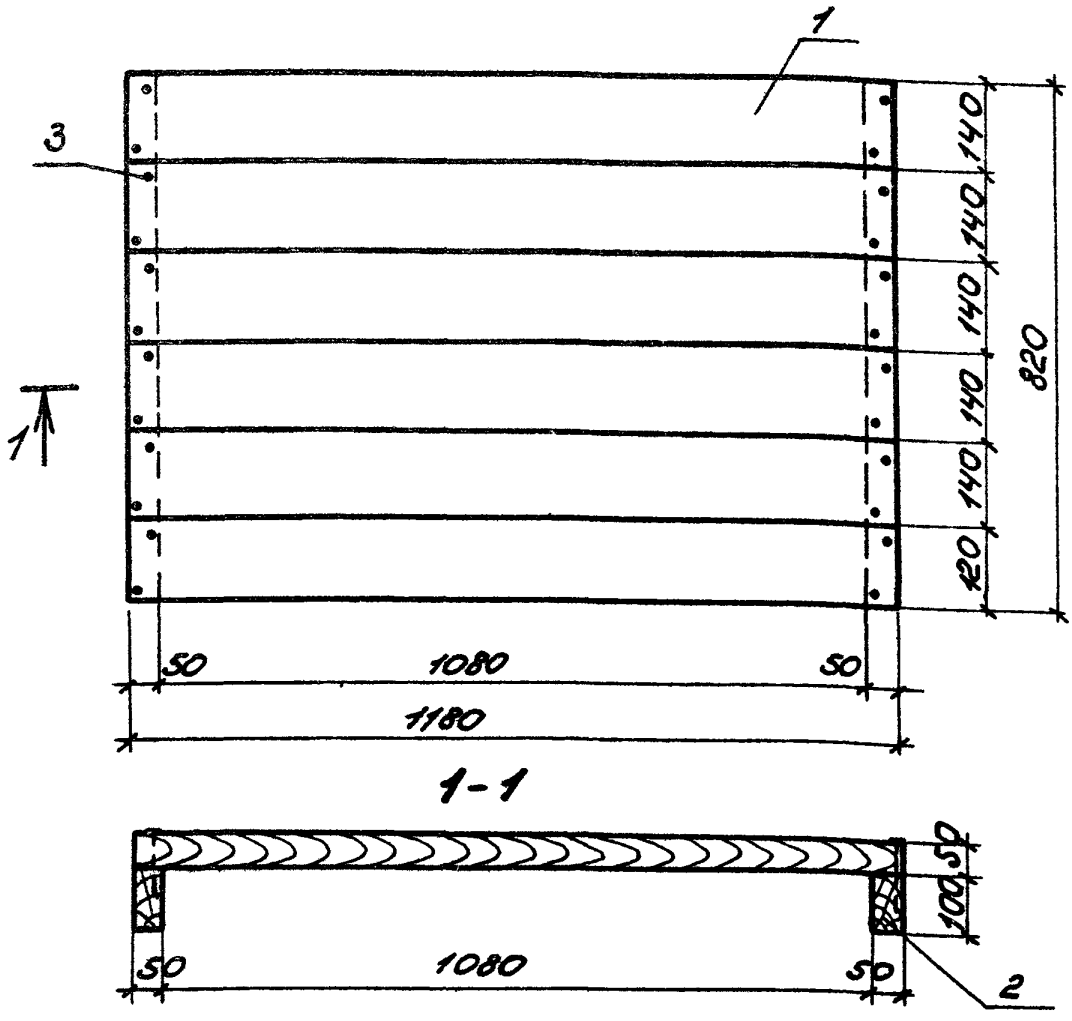

1-1

Привязан:

Инв. №

Инв. № подл. | Подпись и дата | Взам. инв. №

Нач. отд.	Смирнов		
Гл. спец.	Кокрев		
ГИП	Сыркин		
Рук. гр.	Лесковская		
Испол.	Гусева		
Н. контр.	Лесковская		

т.п. 801-2-50.85 КЖИ-Щ2-06.00.00 сб

Изделие деревянное Щ2

Стадия	Масса	Масштаб
р.п.		1:10
Лист	Листов 1	

Госстрой РСФСР
Росславнистройпроект
Горьковгипросельхозстрой

Копировал Курвина Формат А4

Альбом I

Типовой проект 801-2-50.85

Формат	Зона	Поз.	Обозначение	Наименование	Кол.	Примечание
				Документация		
А4			КЖИ-Щ2-06.00.00 СБ	Сборочный чертеж		
				Детали		
				Доска Гост 8486-66		
				Сосна или ель $\varphi \leq 20\%$		
Б.4		1	КЖИ-Щ2-06.00.01	50×140 ℓ=1180	6	0.0084 $м^3$
Б.4		2	КЖИ-Щ2-06.00.02	50×100 ℓ=820	2	0.0041 $м^3$
				Стандартные изделия		
		3		Гвоздик 3×80 ГОСТ 4028-63*		0.20 кг

Привязан:

Инв. №

Нач.отд.	Смирнов		
Гл.спец.	Кокрев		
ГИП	Сыркин		
Рук.гр.	Лесковская		
Испол.	Гусева		
Н.конт.	Лесковская		

т.п. 801-2-50.85 КЖИ-Щ2-06.00.00

Изделие деревянное Щ2

Стадия	Лист	Листов
Р.П.		1

Госстрой РСФСР
Росславянистройпроект
Горьковгипросельхозстрой

Инв. № подл. | Подпись и дата | Взам. инв.

Копировал Курвина Формат А4

Типовой проект 801-2-50.85 Альбом I

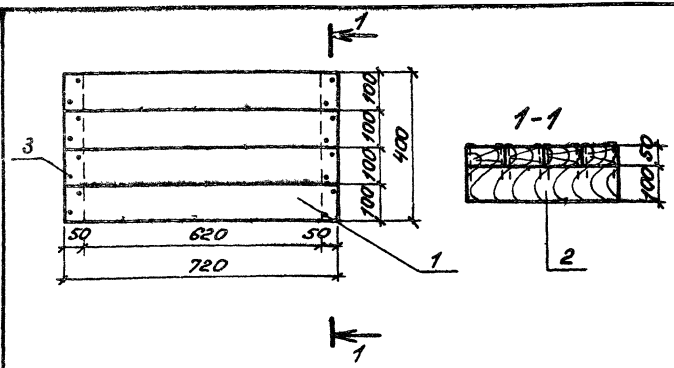

Формат	Зона	Поз.	Обозначение	Наименование	Кол.	Примечание
				Детали		
				Доска ГОСТ 8486-66 сосна шлифованная 20%		
БУ		1	К-ЖИ-Щ3-07.00.01	50×100 ℓ=720	4	0,0036 м³
БУ		2	К-ЖИ-Щ3-07.00.02	50×100 ℓ=400	2	0,002 м³
				Стандартные изделия		
		3		Гвозди К3×80 ГОСТ 4028-63		0,15 кг

Привязан.

Инв. №

Инв. № подл. | Подпись и дата | Взам. инв. №

Начотд.	Смирнов		
Гл. спец.	Кокрев		
ГИП	Сыркин		
Рук. гр.	Лесковская		
Испол.	Гусева		
Н. контр.	Лесковская		

т.п. 801-2-50.85 К-ЖИ-Щ3-07.00.00

Изделие деревянное Щ3

Стадия	Масса	Масштаб
Р.П.		1:10

Лист Листов 1

Госстрой РСФСР Росглавниистпроект Горьковгипросельхозстрой

Копировал Курвина Формат А4

Типовой проект 801-2-50.85 Альбом I

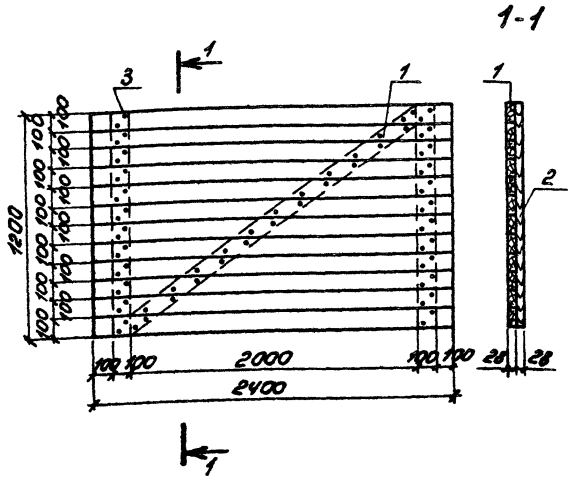

Привязан:

Инв.№

Нач.отд.	Смирнов		
Гл.спец.	Кокрев		
ГИП	Сыркин		
Рук.гр.	Лесковская		
Испол.	Гусева		
Н.конт.	Лесковская		

т.п. 801-2-50.85 КЖИ-Щ4-08.00.00 СБ

Изделие деревянное Щ4

Стадия	Масса	Масштаб
р.п.		1:20
Лист	Листов 1	

Госстрой РСФСР
Росславнинстройпроект
Горьковгипросельхозстрой

Инв.№подл. | Подпись и дата | Взам. инв.

Копировал Курвина Формат А4

Альбом I

Типовой проект 801-2-50.85

Формат	Зона	Поз.	Обозначение	Наименование	Кол.	Примечание
				Документация		
А4			КЖИ-Щ4-08.00.00.СБ	Сборочный чертеж		
				Детали		
				Доска ГОСТ 8486-66 сосна или ель $\varphi \leq 20\%$		
Б4		1	КЖИ-Щ4-08.00.01	28×100 l=2400	13	0.0067 м³
Б4		2	КЖИ-Щ4-08.00.02	28×100 l=1200	2	0.0034 м³
				Стандартные изделия		
		3		Гвозди К3×70 ГОСТ 4028-63		0.4 кг

Привязан.

Инв. №

Нач.отд.	Смирнов		
Гл.спец.	Кокрев		
ГИП	Сыркин		
Рук.гр.	Лесковская		
Испол.	Гусева		
Н.конт.	Лесковская		

т.п. 801-2-50.85 КЖИ-Щ4-08.00.00

Изделие деревянное Щ4

Стадия	Лист	Листов
Р.П.		1

ГОССТРОЙ РСФСР РОСГЛАВНИИСТРОЙПРОЕКТ, ГОРЬКОВСКИЙ ПРОПЕЛЬХОЗСТРОЙ

Инв. № подл. | Подпись и дата | Взам. инв. №

Копировал Курвина Формат А4

Альбом I

Типовой проект 801-2-50.85

Ведомость чертежей основного комплекта КД

Лист	Наименование	Примечание
1	Общие данные	
2	Схема перекрытия	
3	Схема покрытия	
4	Разрезы 1-1 ÷ 5-5	
5	Узлы 1÷9	
6	Узлы 10÷15. Узел кровли по оси „17"	
7	Слуховое окно ОС-1.	

Ведомость ссылочных и прилагаемых документов

Обозначение	Наименование	Примечание
	Ссылочные документы	
ГОСТ 9463-72*	Лесоматериалы круглые хвойных пород.	
ГОСТ 4028-63*	Гвозди строительные	
ГОСТ 7798-70*	Болты с шестигранной головкой (с нормальной точностью)	
ГОСТ 5915-70*	Гайки шестигранные (с нормальной точностью)	
ГОСТ 11371-78	Шайбы. Размеры.	
ГОСТ 103-76	Полоса стальная горячекатанная	
	Прилагаемые документы	
КДИ-А1-01.00.00	Анкер А1	
КДИ-А2-02.00.00	Анкер А2	
КДИ-А4-03.00.00	Анкер А4	
КДИ-КС9-12-01.00.00	Коровка КС9-12	
КДИ-ПО9-12л-05.00.00	Переплет оконный ПО9-12 лев.	
КДИ-ПЖ9-12пр-06.0800	Переплет жалюзийный ПЖ9-12 пр.	

Ведомость спецификаций

Лист	Наименование	Примечание
2	Спецификация древесины к схеме перекрытия	
3	Спецификация древесины к схеме покрытия	
7	Спецификация древесины на слуховое окно ОС-1.	

Спецификация металла к листам марки КД

N поз.	Наименование	Един. изм.	Кол.	Размеры, мм Сечен.	Размеры, мм Длина	Вес, кгс Един.	Вес, кгс Всего	Примечание
	Анкер А1	шт.	64	—	—	1.2	76.8	
	Анкер А2	шт.	56	—	—	2.92	163.5	
	Анкер А4	шт.	234	—	—	1.17	273.8	
1	Штырь	шт.	168	⌀16	200	0.32	53.76	ГОСТ 5781-82
2	Болт М16	шт.	100	М16	360	0.61	61.00	ГОСТ 7798-70
3	Болт М16	шт.	56	М16	440	0.73	40.88	То же
4	Скоба	шт.	280	⌀12	300	0.38	10.64	ГОСТ 5781-82
5	Глухарь	шт.	112	⌀12	120	0.12	13.44	То же
6	Гайка М16	шт.	800	—	—	0.04	32.00	ГОСТ 5915-70
7	Шайба М16	шт.	800	—	—	0.04	32.00	ГОСТ 11371-78
8	Костыль	шт.	130	⌀25	150	0.10	13.00	ГОСТ 8143-76
9	Болт М16	шт.	100	М16	240	0.42	42.00	ГОСТ 7798-70
10	Болт М16	шт.	100	М16	160	0.30	30.00	То же
11	Болт М20	шт.	20	М20	320	0.88	17.60	"
12	Гайка М20	шт.	40	—	—	0.073	2.92	ГОСТ 5915-70
13	Шайба М20	шт.	40	—	—	0.068	2.72	ГОСТ 11371-78

1. Все деревянные элементы изготовляются из древесины хвойных пород влажностью не более 25%. Основные несущие конструкции выполняются из сосны или ели II категории обрешетка, настил и ковылки — III категории.
2. Сечения деревянных элементов из круглого леса приняты по ГОСТ 9463-72*.
3. Поверхности деревянных элементов, соприкасающиеся с кладкой или утеплителем, должны быть антисептированы и изолированы двумя слоями толя ГОСТ 10999-76*
4. Мероприятия по защите деревянных конструкций от гниения и возгорания указаны на листе ПЗ-1.

Типовой проект разработан в соответствии с действующими нормами и правилами и предусматривает мероприятия, обеспечивающие взрывную, взрывопожарную и пожарную безопасность при эксплуатации здания.

Главный инженер проекта /Сыркин Н.С./

Привязан:

т.п. 801-2-50.85 КД

Нач.отд	Смирнов	
Гл.спец.	Кокрев	
ГИП	Сыркин	
Рук.гр.	Ионова	
Исполн.	Гусева	
Н.контр.	Ионова	

Коровник на 200 коров привязного содержания

Общие данные.

Стадия	Лист	Листов
Р.П.	1	7

Госстрой РСФСР Росглавниистройпроект Горьковгипросельхозстрой

Копировал Соколова 20367-01 31 Формат А2

Инв.№подл. | Подпись и дата | Взам.инв.№

Альбом I

Типовой проект 801-2-50.85

Схема перекрытия

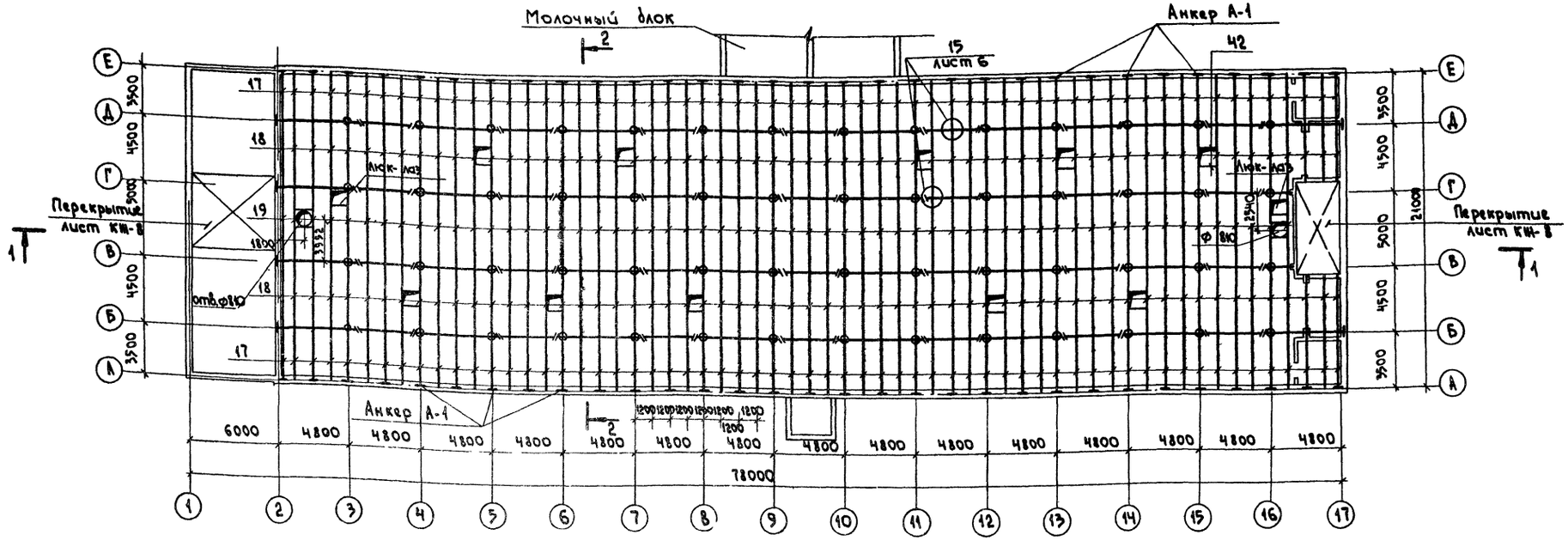

Спецификация древесины к схеме перекрытия

№ поз.	Наименование	Един. изм.	Кол.	Размеры, мм Сечение	Длина	Объем, м³ Един.	Всего	Примечание
14	Стойка	шт.	56	ф200	2900	0.104	5.824	
15	Прогон	шт.	28	ф200	3900	0.142	3.976	
16	Прогон	шт.	48	2ф200	6500	0.250	12.000	
17	Балка	шт.	122	ф160	3600	0.084	10.248	
18	Балка	шт.	122	ф180	4700	0.145	17.690	
19	Балка	шт.	58	ф180	5200	0.163	9.454	
20	Прогон	шт.	4	ф200	2400	0.095	0.380	
21	Подкос	шт.	24	ф140	1500	0.026	0.624	
22	Прогон	шт.	12	2ф200	5850	0.220	2.640	
23	Бобышки	шт.	136	ф200/2	400	0.007	0.952	
24	Настил толщиной 22	—	—	—			35.264	

1. Данный лист смотреть совместно с листом 4.

Привязан:				Нач.отд.	Смирнов		
				Гл.спец.	Кокрев		
				ГИП	Сыркин		
				Рук.гр.	Ионова		
Должность	Фамилия	Подпись	Дата	Исполн.	Сухова		
				Н.контр.	Ионова		

т.п. 801-2-50.85 КД

Коровник на 200 коров привязного содержания.

Стадия	Лист	Листов
р.п.	2	

Схема перекрытия.

Госстрой РСФСР
Росглавниистройпроект
Горьковгипросельхозстрой

Копировал Шаганова 20367-01 32 Формат А2

Инв. № подл. | Подпись и дата | Взам. инв. №

Альбом I

Типовой проект 801-2-50.85

Схема покрытия

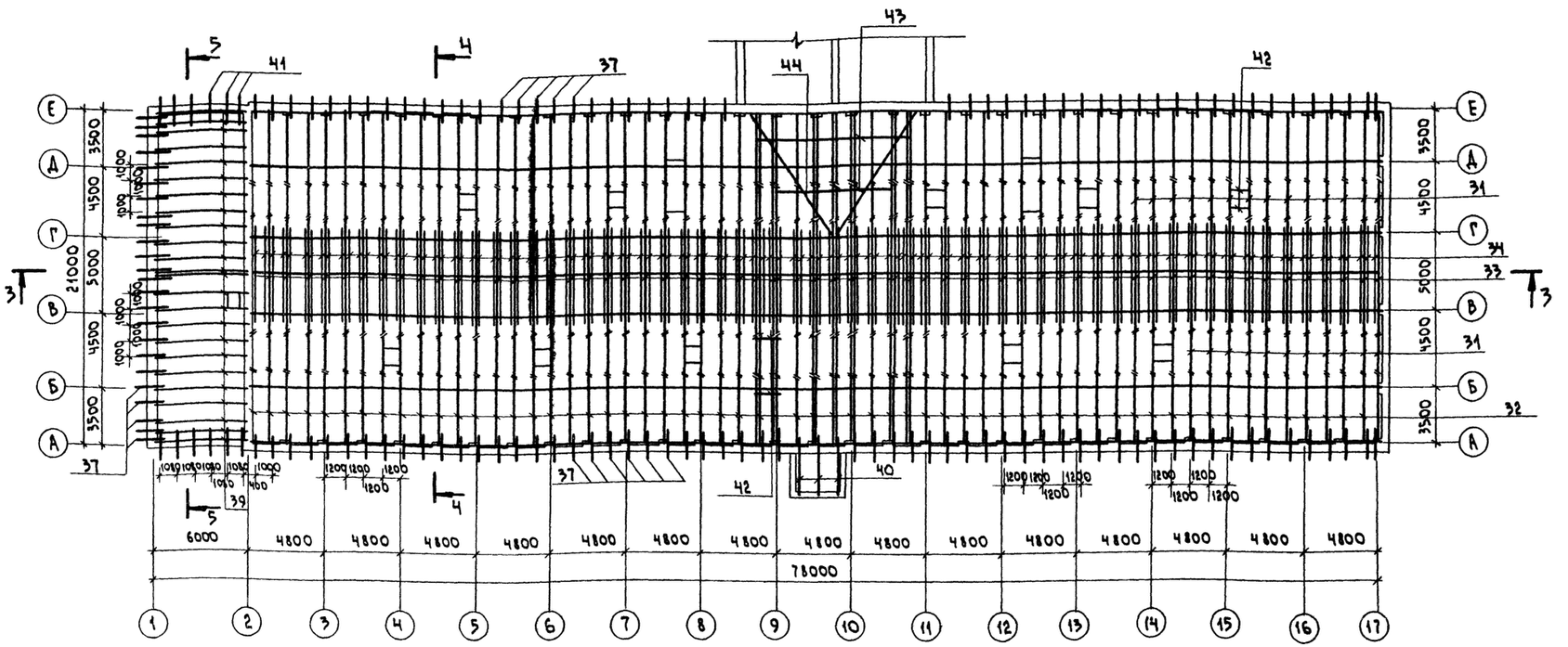

Спецификация древесины к схеме покрытия

N поз	Наименование	Един. изм.	Кол	Размеры, мм		Объем, м³		Примечание
				Сечение	Длина	Един.	Всего	
25	Стойка	шт.	28	ф180	2400	0.068	1.904	
26	Стойка	шт	28	ф180	1200	0.034	0.952	
27	Балка	шт.	60	ф180	4800	0.148	8.880	
28	Протон	шт.	24	ф200	3900	0.142	3.408	
29	Протон	шт.	28	ф200	6500	0.250	7.000	
30	Протон	шт.	8	ф200	4350	0.161	1.288	
31	Стропильная нога	шт.	136	ф160	3600	0.084	11.424	
32	Стропильная нога	шт.	136	ф160	4650	0.115	15.640	
33	Стропильная нога	шт.	136	ф160	3650	0.085	11.560	
34	Затяжка	шт.	120	25×200	5400	—	3.240	
35	Подкос	шт	120	2(25×200)	1500	—	1.800	
36	Мауэрлат	180п.м		ф160	—	—	4.140	
37	Кобылка	шт.	132	50×100	1250	—	0.831	
38	Связи вертикальные	шт.	12	50×180	5200	0.058	0.696	
39	Стропильная нога	шт.	24	ф200	6500	0.250	6.000	
40	Стропильная нога	шт.	3	ф140	3200	0.041	0.123	

продолжение

N поз	Наименование	Един. изм.	Кол.	Размеры, мм		Объем, м³		Примечание
				Сечение	Длина	Един	Всего	
41	Кобылка	шт.	12	50×100	1500	—	0.090	
42	Балка	шт.	40	100×100	1400	0.014	0.560	
43	Коротники	18 п.м		ф140	—	—	0.369	
44	Наклонная нога	18 п м		ф140	—	—	0.369	
45	Карнизные и коньковые доски	1300 п.м		25×150	—	—	9.200	
46	Обрешетка	2600 п.м		50×60	—	—	7.800	

1. Данный лист смотреть совместно с листом 4.

Инв. № подл. | Подпись и дата | Взам. инв. №

Привязан:				Нач.отд.	Стирно		т.п. 801-2-50.85 КД
				Гл.спец.	Кокрев		
				ГИП	Сыркин		Коровник на 200 коров привязного содержания
Должность	Фамилия	Подпись	Дата	Рук. гр.	Ионова		Стадия: Р.П. Лист: 3 Листов:
Инв. №				Исполн.	Сухова		Схема покрытия.
				Н. контр.	Ионова		Госстрой РСФСР Росглавниистройпроект Горьковгипросельхозстрой

Копировал Соколова 20367-01 33 Формат А2

Альбом I

Типовой проект 801-2-50.85

Разрез 1-1

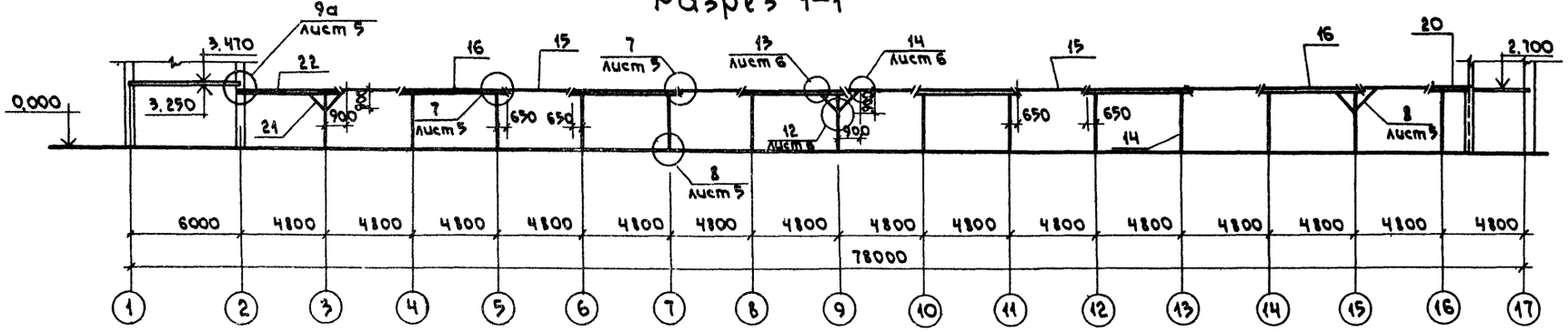

Разрез 3-3

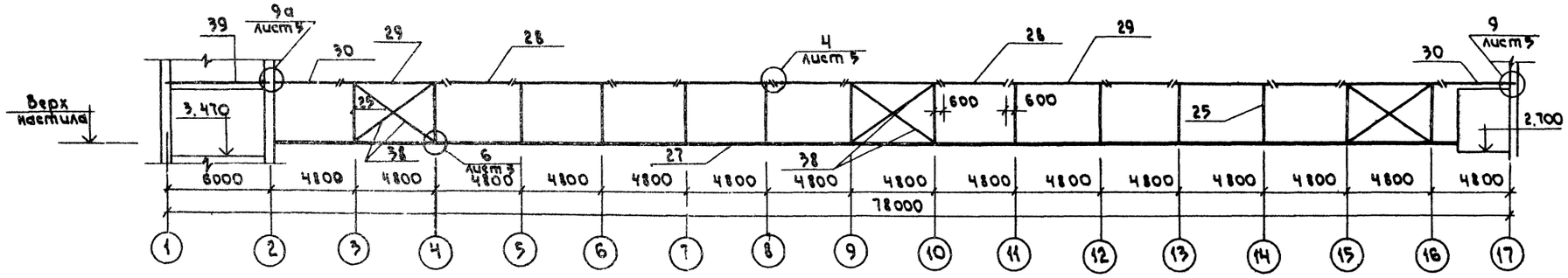

Разрез 2-2

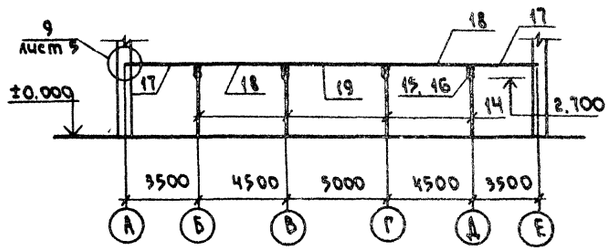

Разрез 4-4

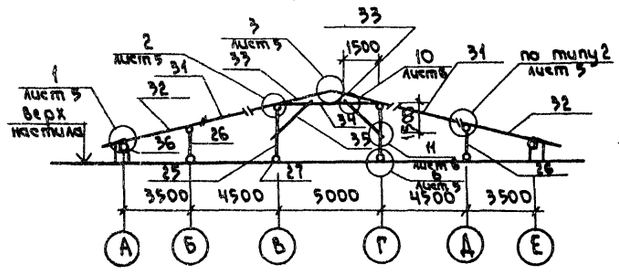

Разрез 5-5

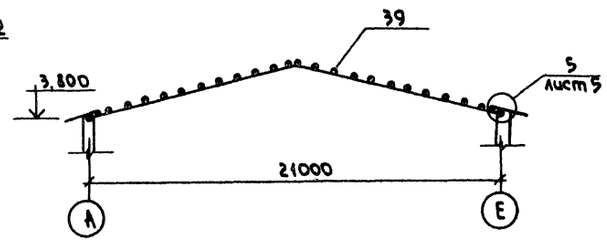

1. Данный лист смотреть совместно с листами 2 и 3.

Инв.№ подл. | Подпись и дата | Взам. инв.№

Привязан:				Нач.отд.	Смирнов		т.п. 801-2-50.85 КД
				Гл.спец.	Кокрев		
				ГИП	Сыркин		Коровник на 200 коров привязного содержания. Стадия: Р.П. Лист: 4 Листов:
				Рук.гр.	Ионова		
Должность	Фамилия	Подпись	Дата	Исполн.	Сухова		Разрезы 1-1 ÷ 5-5 Госстрой РСФСР Росглавниистройпроект Горьковгипросельхозстрой
Инв.№				Н.контр.	Ионова		

Копировал Соколова 20367-01 34 Формат А2

Альбом I

Типовой проект 801-2-50.85

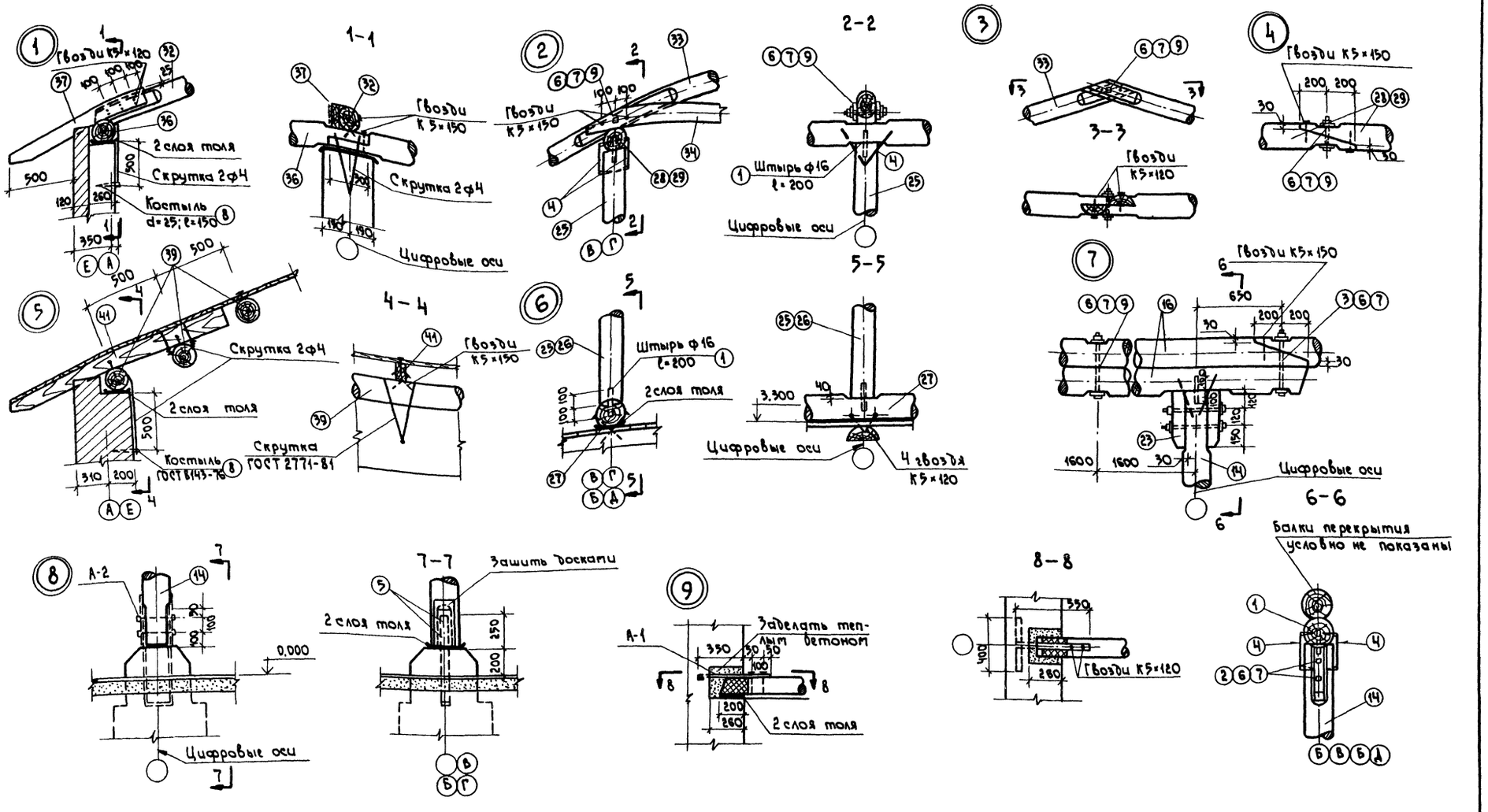

1. Узлы замаркированы на листах 2, 3, 4.
2. Узел 9а выполнить аналогично узлу 9.

						т.п. 801-2-50.85		КД
Привязан:				Нач.отд.	Смирнов	Коровник на 200 коров привязного содержания.	Стадия	Лист	Листов
				Гл.спец.	Кокрев		Р.П.	5	
				ГИП	Сырнин				
				Рук.гр.	Ионова	Узлы 1÷9	Госстрой РСФСР Росглавнинстройпроект Горьковгипросельхозстрой		
Должность	Фамилия	Подпись	Дата	Исполн.	Сухова				
Инв. №				Н.контр.	Ионова				

Копировал Соколова 20367-01 35 Формат А2

Инв. № подл. | Подпись и дата | Взам. инв. №

Альбом I

Типовой проект 801-2-50.85

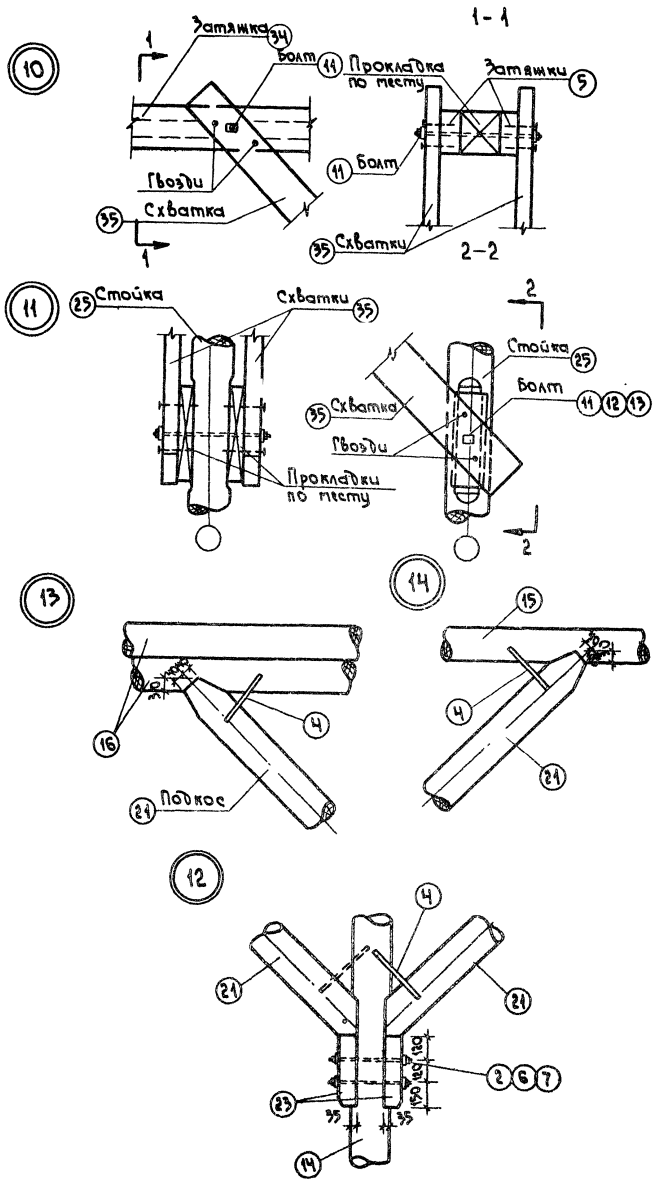

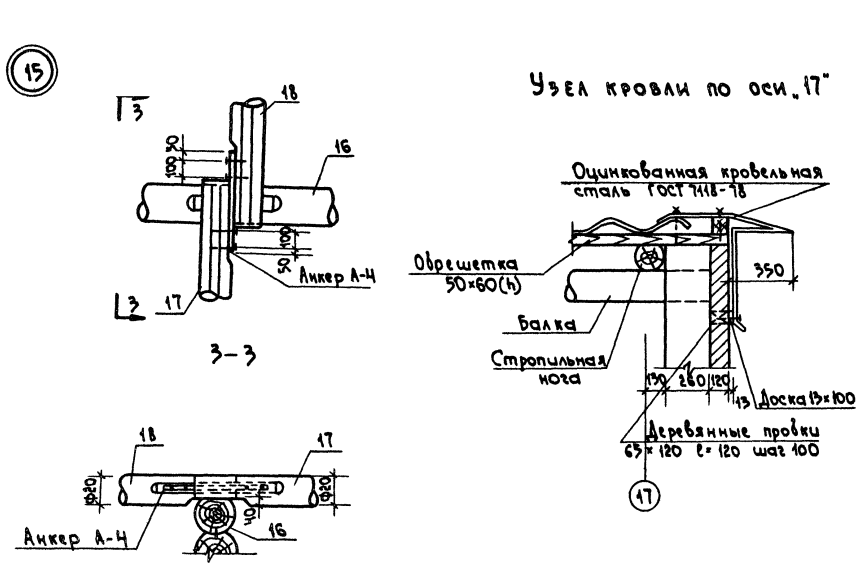

1. Узлы замаркированы на листах 2,3,4.

Привязан:				т.п. 801-2-50.85		КД	
	Нач.отд.	Смирнов		Коровник на 200 коров привязного содержания.	Стадия	Лист	Листов
	Гл.спец.	Кокрев			Р.П.	6	
	ГИП	Сыркин		Узлы 10÷15 Узел кровли по оси „17"	Госстрой РСФСР Росглавнинстройпроект „Горьковгипросельхозстрой"		
	Рук.гр.	Ионова					
	Исполн.	Сухова					
	Н.контр.	Ионова					

Копировал Соколова 20367-01 36 Формат А2

Инв. № подл. | Подпись и дата | Взам. инв. №

Альбом I

Типовой проект 801-2-50.85

Слуховое окно ОС-1

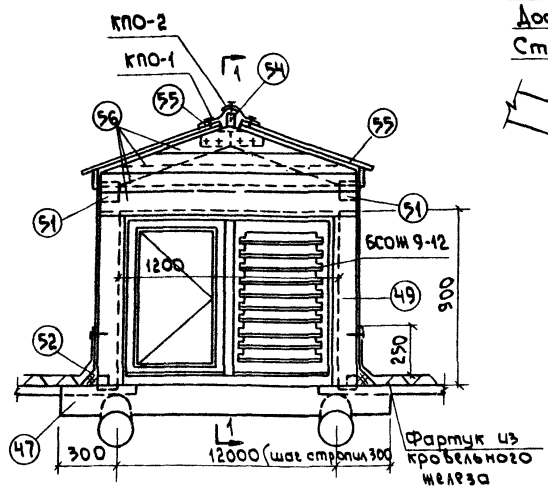

1-1

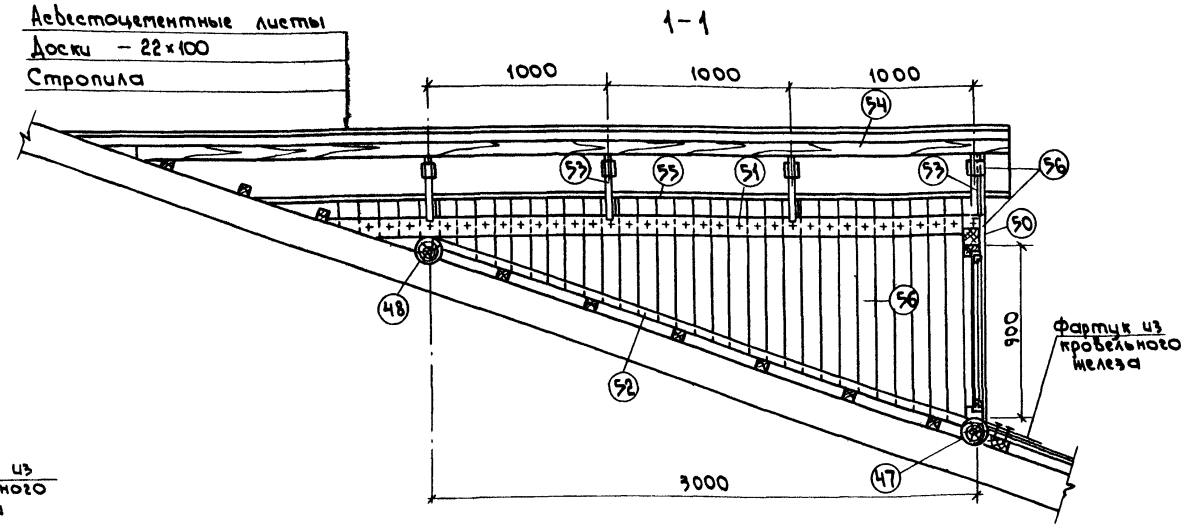

Установка слухового блока

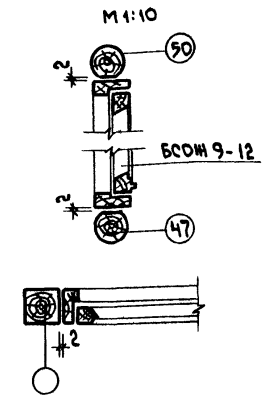

БСОЖ 9-12

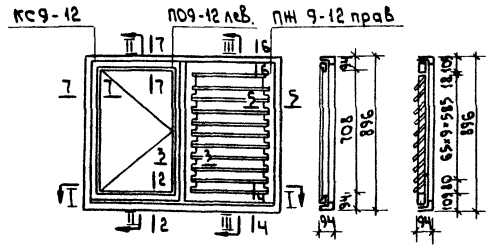

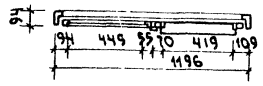

2-2

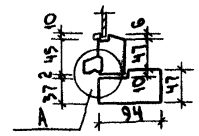

3-3

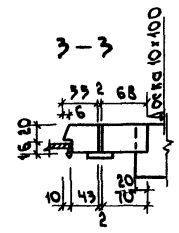

A

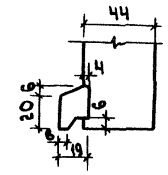

5-5

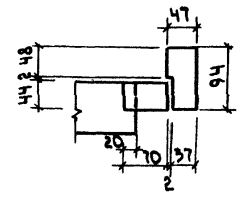

6-6

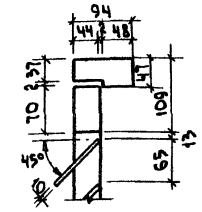

4-4

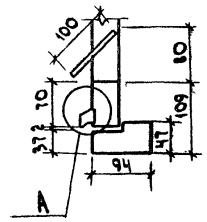

7-7

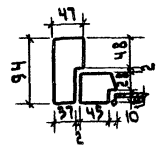

1. Количество слуховых окон на здание – 3 шт.

Спецификация древесины на слуховое окно ОС-1.

N поз.	Наименование	Един. изм.	Кол.	Размеры, мм		Объем, м³		Примечание
				Сечение	Длина	Един.	Всего	
47	Ригель	шт.	1	ф14	1800	0.032	0.032	
48	Ригель	шт.	1	ф12	1800	0.024	0.024	
49	Стойка	шт.	2	ф12	920	0.013	0.026	
50	Обвязка	шт.	1	100×100	1400	0.014	0.014	
51	Прогон	шт.	2	100×100	3600	0.036	0.072	

продолжение

N поз.	Наименование	Един. изм.	Кол.	Размеры, мм		Объем, м³		Примечание
				Сечение	Длина	Един.	Всего	
52	Брусок	шт.	2	50×50	3200	0.008	0.016	
53	Стропила	шт.	8	32×100	740	0.002	0.016	
54	Коньковый брус	шт.	1	70×80	5200	0.030	0.030	
55	Доски карниза и конька	шт.	6	22×100	5200	0.011	0.066	
56	Доски обшивки	—	—	8×22	—	—	0.11	

Нач.отд.	Смирнов		
Гл.спец.	Кокрев		
ГИП	Сыркин		
Рук.гр.	Ионова		
Исполн.	Гусева		
Н.контр.	Ионова		

т.п. 801-2-50.85 КД

Коровник на 200 коров привязного содержания

Стадия	Лист	Листов
Р.П.	7	

Слуховое окно ОС-1.

Госстрой РСФСР
Росглавнинстройпроект
Горьковгипросельхозстрой

Копировал Соколова 20367-01 37 Формат А2

Инв. N подл. | Подпись и дата | Взам. инв. N

Типовой проект 801-2-50.85 Альбом I

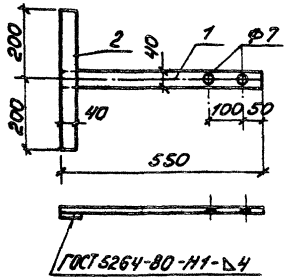

Формат	Зона	Поз.	Обозначение	Наименование	Кол.	Примечание
				Детали		
				Полоса 40×4 ГОСТ 103-76		
				Ст. 3 ГОСТ 535-79		
Б.Ч.		1	КДИ-А1-01.00.01	ℓ = 550	1	0.69кг
Б.Ч.		2	КДИ-А1-01.00.02	ℓ = 400	1	0.51кг

Привязан:

Инв. №

Взам. инв. №

Подпись и дата

Инв. № подл.

Нач. отд.	Смирнов	
Гл. спец.	Кокрев	
ГИП	Сыркин	
Рук. гр.	Ионова	
Исполн.	Гусева	
Н. контр.	Лесковская	

т.п. 801-2-50.85 КДИ-А1-01.00.00

Анкер А-1

Стадия	Масса	Масштаб
р.п.	1.2кг	1:10

Лист Листов 1

Госстрой РСФСР
Ростлавнинстройпроект
Горьковскопросельхозстрой

Копировал Курвина Формат А4

Альбом I

Типовой проект 801-2-50.85

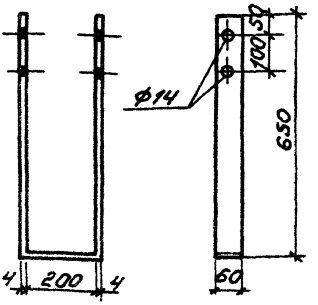

Привязан:

Инв. №

Нач.отд.	Смирнов		
Гл.спец.	Кокрев		
ГИП	Сыркин		
Рук. гр.	Ионова		
Испол.	Гусева		
Н.конт.	Лесковская		

т.п. 801-2-50.85 КДИ-А2-02.00.00

Анкер А-2

Стадия	Масса	Масштаб
Р.П.	2.92 кг	1:10

Лист | Листов 1

Полоса $\frac{60\times4\ ГОСТ\ 103-76}{Ст.3\ ГОСТ\ 535-79}$ $\ell=1500$

ГОССТРОЙ РСФСР
РОССЛАВНИИСТРОЙПРОЕКТ
ГОРЬКОВСКОЕ ПРОЕКТ ПРОЕКТ ХОЗСТРОЙ

Инв. № подл. | Подпись и дата | Взам. инв. №

Копировал Курвина Формат А4

Типовой проект 801-2-50.85 Альбом I

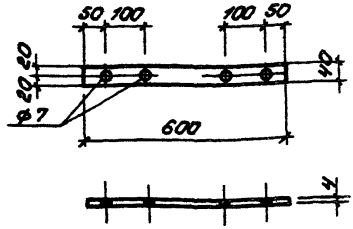

Привязан:

Инв. №

Инв.№подл. | Подпись и дата | Взам.инв.№

Нач.отд.	Смулов		т.п. 801-2-50.85	КДИ-АЧ.03.00.00	
Гл.спец.	Кокрев		Анкер А-4	Стадия: Р.П.	Масса: 1.17 кг.
ГИП	Сыркин			Масштаб: 1:10	
Рук.гр.	Ионова			Лист	Листов 1
Испол.	Гусева		Полоса 40×4 ГОСТ 103-76 ℓ=600 Ст.3 ГОСТ 535-79	Госстрой РСФСР Росглавнистройпроект Горьковгипросельэлектрий	
Н.контр.	Лесковская				

Копировал Курвина Формат А4

Типовой проект 801-2-50.85 Альбом I

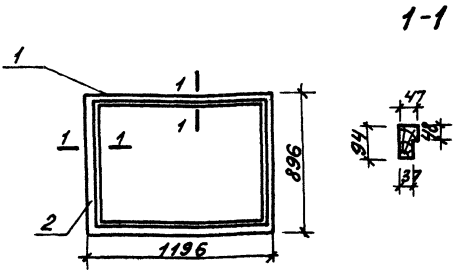

Формат	Зона	Поз.	Обозначение	Наименование	Кол.	Примечание
				Детали		
				Брусок ГОСТ 8486-66 сосна или ель $\varphi \leq 20\%$		
Б.4		1	КДИ-КС9-12-04.00.01	94×48 ℓ=1196	2	0.0108 м³
Б.4		2	КДИ-КС9-12-04.00.02	94×48 ℓ=896	2	0.0041 м³

Привязан:

Инв. №

т.п. 801-2-50.85 КДИ-КС9-12-04.00.00

Коробка КС9

Нач.отд.	Смирнов		
Гл.спец.	Кокрев		
ГИП	Сыркин		
Рук.гр.	Ионова		
Испол.	Гусева		
Н.конт.	Лесковская		

Стадия	Масса	Масштаб
р.п.		1:20

Лист | Листов 1

Госстрой РСФСР
Росглавинстройпроект
Горьковгипросельхозстрой

Инв. № подл. | Подпись и дата | В зам. инв. №

Копировал Курвина Формат А4

Типовой проект 801-2-50.85 Альбом I

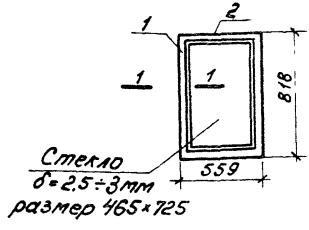

1-1

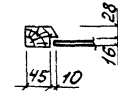

Формат	Зона	Поз.	Обозначение	Наименование	Кол.	Примечание
				Детали		
				Брусок Гост 8486-66 сосна или ель φ≤20%		
Б.ч		1	КДИ-П09-12л-05.00.01	44×55 ℓ=818	2	0.0033м³
Б.ч		2	КДИ-П09-12л-05.00.02	44×55 ℓ=559	2	0.0024м³

Привязан:

Инв. №

Взам. инв. №

Подпись и дата

Инв. № подл.

Нач.отд.	Смирнов	
Гл.спец.	Кокрев	
ГИП	Сыркин	
Рук.гр.	Ионова	
Исполн.	Гусева	
Н.конт.	Лесковская	

т.п. 801-2-50.85 КДИ-П09-12л-05.00.00

Переплет оконный П09-12л.

Стадия	Масса	Масштаб
р.п.		1:20
Лист	Листов 1	

Госстрой РСФСР
Росглавниистройпроект
Горьковгипросельхозстрой

Копировал Курвина Формат А4

Альбом I

Типовой проект 801-2-50.85

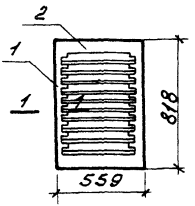

1-1

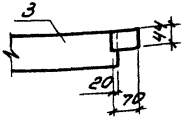

Форма	Зона	Поз.	Обозначение	Наименование	Кол.	Примечание
				Детали		
				Брусок, ГОСТ 8486-66 доска сосна или ель $P_{\leq}20\%$		
Б.Ч.		1	КДИ-ПЖ-9-12пр-06.00.01	44×70 ℓ=818	2	0.0052м³
Б.Ч.		2	КДИ-ПЖ-9-12пр-06.00.02	44×70 ℓ=559	2	0.0036м³
Б.Ч.		3	КДИ-ПЖ9-12пр-06.00.03	10×100 ℓ=459	10	0.0046м³

Привязан:

Инв.№

Инв.№подл. | Подпись и дата | Взам.инв.№

т.п.801-2-50.85 КДИ-ПЖ9-12пр-06.00.00

Переплет жалюзийный ПЖ9-12 пр.

Стадия	Масса	Масштаб
Р.П		1:20
Лист	Листов 1	

ГИП	Сыркин	
Рук. гр.	Иванова	
Исполн.	Гусева	
Н.контр.	Лескова	

Госстрой РСФСР
Росглавниистройпроект
Горьковгипросельэлектрострой

gost.e-ecolog.ru

Копировал Курвина Формат А4