ТИПОВОЙ ПРОЕКТ

801-2-66.86

КОРОВНИК НА 200 КОРОВ ПРИВЯЗНОГО СОДЕРЖАНИЯ

(КОНСТРУКТИВНЫЙ ВАРИАНТ ТИПОВОГО ПРОЕКТА 801-2-9)

АЛЬБОМ I

СОСТАВ ПРОЕКТА

АЛЬБОМ I – ПОЯСНИТЕЛЬНАЯ ЗАПИСКА. АРХИТЕКТУРНО-СТРОИТЕЛЬНЫЕ РЕШЕНИЯ. КОНСТРУКЦИИ ЖЕЛЕЗОБЕТОННЫЕ.

АЛЬБОМ II – ТЕХНОЛОГИЯ И МЕХАНИЗАЦИЯ ПРОИЗВОДСТВЕННЫХ ПРОЦЕССОВ. ОТОПЛЕНИЕ И ВЕНТИЛЯЦИЯ. ВНУТРЕННИЕ ВОДОПРОВОД И КАНАЛИЗАЦИЯ. ЭЛЕКТРОТЕХНИЧЕСКИЕ ЧЕРТЕЖИ. АВТОМАТИЗАЦИЯ САНИТАРНО-ТЕХНИЧЕСКИХ СИСТЕМ

АЛЬБОМ III – СПЕЦИФИКАЦИИ ОБОРУДОВАНИЯ

АЛЬБОМ IV – ВЕДОМОСТИ ПОТРЕБНОСТИ В МАТЕРИАЛАХ

АЛЬБОМ V – СМЕТЫ

ПРИМЕНЕННЫЕ МАТЕРИАЛЫ:

ТИПОВОЙ ПРОЕКТ 815-26 АЛЬБОМ – ЖИЖЕСБОРНИК ЕМКОСТЬЮ 35 $М^3$

ТИПОВОЙ ПРОЕКТ 801-3-47.85 АЛЬБОМ VI – ЗАДАНИЯ ЗАВОДУ – ИЗГОТОВИТЕЛЮ ПО ЩИТАМ КИП

Разработан
институтом „Горьковгипросельхозстрой"
Главный [illegible] В.С. Палатин
[illegible] Н.С. Сыркин

Утвержден Минсельхозом РСФСР
Приказ № 20т от 22.06.84г.
Введен в действие ин-том „Горьковгипросельхозстрой".
Приказ № 25т от 30.10.84г.

gost.e-ecolog.ru

21020-01 2

Содержание альбома

N п.п.	Наименование листов	Марка листа	N стр.
1	Содержание альбома		2
2	Пояснительная записка (начало)	ПЗ-1	3
3	Пояснительная записка (продолжение)	ПЗ-2	4
4	Пояснительная записка (окончание)	ПЗ-3	5
5	Краткие рекомендации по организации		
	строительства	ОС-1	6
	Основной комплект рабочих чертежей марки	АР	
6	Общие данные	АР-1	7
7	План на отм. 0.000	АР-2	8
8	План на отм. 0.000 (вариант)	АР-3	9
9	Фрагмент 1,2,3	АР-4	10
10	Разрез 1-1	АР-5	11
11	Фасад 1-14, 14-1, А-Г, Г-А	АР-6	12
12	План полов и устройство выравнивания		
	электрических потенциалов. План кровли.	АР-7	13
13	Венткамеры 1,2 на отм. 3.000. Узлы 1, 2.	АР-8	14
14	Обрамление ворот	АР-9	15
	Основной комплект рабочих чертежей марки	КЖ	
15	Общие данные	КЖ-1	16
16	Схема расположения фундаментов	КЖ-2	17
17	Сечения фундаментов	КЖ-3	18
18	Схемы расположения колонн, ферм, балок и		

N п.п.	Наименование листов	Марка листа	N стр.
	плит покрытия. Разрезы. Узлы	КЖ-4	19
19	Схема расположения плит перекрытия на		
	отм. 3.000. Сечения.	КЖ-5	20
20	Схема каналов навозоудаления и кормушек	КЖ-6	21
21	Фрагменты 1,2,3.	КЖ-7	22
22	Перемычка БПЧ-2А (БП3-2А, БПЧ-1А)	АР.И.1	23
23	Изделие закладное МД 2.	АР.И.2	23
24	Изделие закладное МД 1.	АР.И.3	23
25	Рамка металлическая РМ1 (РМ2, РМ3, РМ5, РМ5')	АР.И.4	24
26	Рамка металлическая РМ4	АР.И.5	24
27	Балка Б-1	КЖ.И.1	25
28	Балка Б-3	КЖ.И.2	25
29	Балка Б-4	КЖ.И.3	25
30	Неподвижная опора НО1 (НО2).	КЖ.И.4	26
31	Неподвижная опора НО1 (НО2). Сборочный чертеж.	КЖ.И.4сб	26
32	Неподвижная опора НО3.	КЖ.И.5	26
33	Балка Б2 (Б5)	КЖ.И.6	27
34	Анкер А1	КЖ.И.7	27
35	Анкер А2.	КЖ.И.8	27
36	Решетка Р-1.	КЖ.И.9	28
37	Изделие деревянное Щ1.	КЖ.И.10	28
38	Изделие деревянное Щ1. Сборочный чертеж.	КЖ.И.10сб	28
39	Изделие деревянное Щ2.	КЖ.И.11	28
40	Изделие деревянное Щ2. Сборочный чертеж.	КЖ.И.11сб	29
41	Изделие деревянное Щ3.	КЖ.И.12	29
42	Изделие деревянное Щ4.	КЖ.И.13	29
43	Изделие деревянное Щ4. Сборочный чертеж.	КЖ.И.13сб	29

Привязан:

Инв. №

Инв. № подл. | Подпись и дата | Взам. инв. №

Типовой проект 801-2-66.86 Альбом I

Типовой проект „Коровник на 200 коров привязного содержания" /конструктивный вариант типового проекта 801-2-9/ разработан согласно перечня-графика разработки зональных вариантов типовых проектов на 1983 год по Минсельхозу СССР и задания на разработку типового проекта за N 60 т, утвержденного Министерством сельского хозяйства РСФСР от 11 февраля 1983 года.
Проект разработан для Волго-вятской зоны.

Область применения.

Расчетные зимние температуры наружного воздуха -20°; -30°С (основное решение), -40°С.
Нормативный вес снегового покрова 0.7 кн/м² и 1.0 кн/м², 1.5 кн/м² - (основное решение).
Скоростной напор ветра для I-III географического района
Сейсмичность района не выше 6 баллов, территория без подработки горными выработками.
Рельеф территории спокойный, грунтовые воды отсутствуют.
Грунты в основании непучинистые, непросадочные со следующими характеристиками:
$\varphi = 28°$; $c = 2$ КПа; $\rho = 18$ кн/м³; $E = 15$ МПа.

Архитектурно-строительная часть.
Объемно-планировочные показатели.

Таблица N 1

Наименование	Единица измерения	Количество		
		-20°С	-30°С	-40°С
Строительный объем	м³	7489.7	7581.4	7698.5
Площадь застройки	м²	1664.4	1690.3	1710.8
Общая площадь	м²	1593.0	1593.0	1593.0
Полезная площадь	м²	1548.5	1548.5	1548.5

Класс здания - II; степень долговечности - II; степень огнестойкости II. Категория помещений по взрыво и пожароопасности - Д.
Проект разработан в соответствии с ОНТП-1-77 МСХ СССР „Общесоюзные нормы технологического проектирования предприятий крупного рогатого скота"
Здание предназначено для строительства в составе комплексов и ферм привязного содержания.

За условную отметку 0.000 принята отметка чистого пола коровника, что соответствует абсолютной отм. ▭
Здание запроектировано одноэтажным, прямоугольной формы с размерами в плане 21×78 м.
Высота помещения до низа выступающих конструкций 2.4 м.
Размещение боксов в здании четырехрядное, с двумя кормовыми и четырьмя навозными проходами.
Здание запроектировано 3-х пролетным (7.5×6.0×7.5) с неполным железобетонным каркасом и несущими кирпичными стенами по осям А и Г.
Шаг колонн каркаса 6.0 м.
Фундаменты запроектированы под кирпичные стены - ленточные бутобетонные (бут М150, бетон М100). Под колонны - сборные железобетонные башмаки по ГОСТу 24022-80.
Стены - кирпичные с уширенным швом.
Кирпич принят полнотелый глиняный пластического прессования М 75 на растворе М-25 с заполнением шва минераловатными плитами $\gamma = 2$ кн/м³.
Колонны - сборные железобетонные по серии 1.823.1-2, вып. 0-1.
Покрытие - из сборных железобетонных плит по серии 1.865.1-4/80 по сборным железобетонным балкам по серии 1.862-2 в.1 и железобетонным фермам по серии 1.063.1-1.
Утеплитель - минераловатные плиты $\gamma = 2$ кн/м³, ГОСТ 9573-82.
Кровля - из асбестоцементных волнистых листов унифицированного профиля по деревянной обрешетке.
Перегородки - из красного кирпича М 75 на растворе М 25, армированные через 3 ряда кладки.
Полы - в стойлах коровника - деревянные по лагам, втопленным в бетон; в местах кормовых и навозных проездов, фуражной, инвентарной, в помещении для подстилки и тамбурах - бетонные, по бетонной подготовке. При устройстве подготовки под полы выполнить утолщение под перегородки.

Окна - деревянные по ГОСТ 12506-81.
Двери - по ГОСТ 14624-84; 24698-81; 6629-74.
Ворота - по ГОСТ 18853-73.

Защита конструкций от коррозии и деревянных конструкций от гниения и возгорания.

Защита от коррозии поверхностей ограждающих конструкций, возводимых из кирпича должна производиться кремнийорганическими соединениями ГКЖ-10, ГКЖ-11, ГКЖ-94. („Рекомендация по гидрофобной защите внутренних поверхностей ограждающих конструкций сельскохозяйственных зданий с повышенной влажностью внутреннего воздуха кремнийорганическими соединениями (ГКЖ-11)").
Мероприятия по защите конструкций от коррозии выполнять в соответствии с требованиями глав СНиП II-28-73* „Защита строительных конструкций от коррозии". Защиту от коррозии открытых металлических элементов производить путем нанесения эмали ХВ-124 ГОСТ 10144-74* по грунтовке ФЛ-03к ГОСТ 9109-81.
Защиту деревянных конструкций от возгорания, гниения и поражения дереворазрушающими насекомыми производить путем поверхностной комбинированной обработки древесины водным раствором марки ПКО (ДСК-П-NaF).
Состав раствора: фтористый натрий, диаммоний фосфат, сульфат аммония, контакт керосиновый краситель.
Обработку деревянных конструкций выполнять в соответствии с требованиями СНиП III-19-76 „Деревянные конструкции. Правила производства и приемки работ".
Все деревянные элементы, соприкасающиеся с кладкой и бетоном, изолировать двумя слоями толя. Деревянные конструкции денников, стойловых ограждений побелить известковым раствором.

Нач. отд.	Смирнов		т.п. 801-2-66.86	ПЗ
Гл. спец.	Кокрев		Коровник на 200 коров привязного содержания.	Стадия: р.п. / Лист: 1 / Листов: 3
ГИП	Сыркин		Пояснительная записка (начало).	Госстрой РСФСР Росглавниистройпроект Горьковгипросельхозстрой
Рук. гр.	Лесковская			
Исполн.	Сухова			
Н. контр.	Лесковская			

Привязан:
Инв. №

21020-01 4

Копировал Соколова Формат А2

Альбом I

Типовой проект 801-2-66.86

Инв. № подл. | Подпись и дата | Взам. инв. №

Указания по производству основных строительно-монтажных работ.

Земляные работы.

Срезка растительного грунта производится бульдозером. Разработка траншей и котлованов под фундаменты производится экскаватором, оборудованным обратной лопатой (емкость ковша 0.15 – 0.5 м³). Грунт вырается до нулевой отметки по всей площади здания, а под фундаменты до проектной отметки с недобором грунта 10см. Зачистка оснований под фундаменты производится вручную. Вынутый грунт, необходимый для обратной засыпки, размещается в отвале, остальной вывозится автосамосвалами за пределы строительной площадки.

Выбранный грунт вывозится за пределы строящегося здания.

Монтаж сборных железобетонных конструкций.

Монтаж должен выполняться с соблюдением следующих требований:

– последовательности монтажа, обеспечивающей устойчивость и геометрическую неизменяемость смонтированной части здания на всех стадиях монтажа и прочность монтажных соединений;

– комплектности установки конструкций каждого участка (захватки, ячейки) позволяющей производить на смонтированном участке последующие работы;

– безопасности монтажных, общестроительных и специальных работ на объекте с учетом их выполнения по совмещенному графику.

Основным критерием при выборе монтажного крана является соответствие его технических параметров (грузоподъемности, вылета стрелы, высоты подъема крюка) весовым характеристикам монтируемых конструкций и объемно-планировочному решению здания.

При выборе монтажного крана учитывается также необходимая последовательность монтажных работ, диктуемая конструктивным решением возводимого здания.

В качестве монтажного крана может быть рекомендован автокран типа К-104 со стрелой 18м, грузоподъемностью 10т.

Принципиальная схема монтажа предусматривает следующую последовательность монтажных работ:

– установка колонн при проходе монтажного крана по средним осям крайних пролетов;

– монтаж балок, ферм и плит покрытия методом „на себя" при проходе монтажного крана по средней оси пролета, при этом последовательность монтажа типовой монтажной ячейки предусматривается следующая:

а) установка ферм среднего пролета;

б) монтаж плит покрытия по установленным фермам;

в) установка балок покрытия крайних пролётов;

г) монтаж плит покрытия по установленным балкам.

До начала монтажа в зоне действия монтажного крана необходимо разместить соответствующий комплект конструкций.

Одновременно с монтажом стеновых панелей необходимо подать на установленные в проекте положение плиты покрытия поддоны с пакетами минераловатных плит, рулонами рубероида, обрешеткой и асбестоцементными листами.

Объем каждого пакета и размещение пакетов на плитах покрытия зависят от несущей способности покрытия и должны быть определены при разработке проекта производства работ.

Работы по монтажу следует вести в соответствии с правилами производства и приемки монтажных работ (СНиП III-16-80)

Техника безопасности.

Строительно-монтажные работы при возведении здания необходимо выполнять в строгом соответствии с соблюдением правил техники безопасности:

– в зоне действия землеройной техники при производстве земляных работ не выполнять какие-либо другие работы;

– не выполнять подъем сборных железобетонных изделий, не имеющих монтажных петель, маркировки и марок, обеспечивающих их правильную строповку;

– не гнуть монтажные петли до установки монтируемого элемента в проектное положение;

– зона, опасная для нахождения людей во время перемещения, установки и закрепления монтируемых элементов, должна быть обозначена хорошо видными предупредительными знаками;

– при перемещении монтируемых элементов монтажникам следует находиться вне контура устанавливаемого элемента со стороны, противоположной подаче их краном;

– не допускать пребывания людей на монтируемых элементах во время их подъема, перемещения и установки;

– оставлять конструкции на весу категорически запрещается, расстановка установленных элементов и конструкций разрешается после прочного и устойчивого их закрепления;

– монтаж балок и ферм покрытия может быть выполнен только после того, когда бетон замоноличенного стыка колонны с фундаментным башмаком достигает не менее 70% проектной прочности раньше, чем будет достигнута эта прочность, не должны сниматься кондукторы и другие приспособления, временно закрепляющие колонны в проектном положении;

– размещение пакетов с материалами, необходимыми для устройства кровли, допускается только после проектного закрепления плит покрытий (сварка и замоноличивание стыков).

Производство работ в зимних условиях.

Производство строительно-монтажных работ в зимних условиях должно осуществляться в строгом соответствии с требованиями глав СНиП III-8-76, III-16-80, III-17-78, III-15-76, III-23-76, III-20-74, III в. 14-72.

Противопожарные мероприятия.

Здание типового проекта коровника на 200 коров привязного содержания решено в конструкциях II степени огнестойкости. Здание по пожарной опасности относится к категории „Д".

Для эвакуации животных при пожаре в проекте предусмотрена одна дверь шириной 1.75м и четверо ворот шириной 3м. Суммарная ширина всех проемов 14м.

Нормами ОНТП 1-77 табл. 11 для 200 коров требуется суммарная ширина ворот 4м.

Расход воды на наружное пожаротушение здания коровника принят 10л/сек. из условия: объем здания менее 10000 м³ при II степени огнестойкости и категории производства „Д".

Привязан:					т.п. 801-2-66.86		ПЗ.
	Нач.отд.	Смирнов			Коровник на 200 коров привязного содержания	Стадия	Лист	Листов
	Гл.спец.	Кокорев				р.п.	2	
	ГИП	Сыркин			Пояснительная записка (продолжение).	Госстрой РСФСР Росглавнистройпроект Горьковгипросельэлектрострой		
Инв.№	Рук.гр.	Иванова						
	Исполн.	Сухова						
	Н.контр.	Лесковская						

21020-01 5

Копировал Соколова Формат А2

Альбом I

Типовой проект 801-2-66.86

Настоящие расчеты выполнены в связи с разработкой типового проекта с применением в местных материалах вместо материалов по тип. пр. 801-2-9 и в соответствии с „Инструкцией по определению показателей изменения стоимости СМР, затрат труда и расхода основных строительных материалов при применении в проектах достижений науки и техники и передового опыта" СН 514-79.

НОВАЯ ТЕХНИКА ФОРМА 1

Одобрена техническим советом института „Горьковгипросельхозстрой"

Протокол № 4 от 12 октября 1984 г.

Перечень сравниваемых конструктивных элементов зданий, сооружений и видов работ для расчета основных показателей

Стройка

Объект: Коровник на 200 коров привязного содержания.

№ п.п.	Наименование конструктивных элементов зданий видов работ	Единица измерения	Объемы применения по проектным решениям: при БТУ — Объем	при БТУ — № проекта	при НТУ
1	БТУ коровника на 200 коров привязного содержания (в конструкциях типового проекта)	$м^2$ общ. пл.	1644.6	тип.пр. 801-2-9	
2	НТУ коровника на 200 коров привязного содержания (в местных строительных материалах).	Тоже			1593.00

НОВАЯ ТЕХНИКА ФОРМА 3

ОБЪЕКТНАЯ ВЕДОМОСТЬ

показателей изменения сметной стоимости строительно-монтажных работ и затрат труда

Объект: коровник на 200 коров привязного содержания

Общая площадь 1593.00 $м^2$

Общая сметная стоимость 113.82 тыс. руб.

в том числе СМР 109.54 тыс. руб. в ценах 1984 года.

Локальная ведомость №	Наименование сравниваемых основных конструктивных элементов и видов работ по базисному (БТУ) и новому (НТУ) техническому уровню.	Единица измерения	Расчетный объем применения: БТУ	НТУ	На единицу измерения: Сметная стоимость руб. БТУ	НТУ	Затраты труда чел.-дн. БТУ	НТУ	На расчетн. объем применения: Сметная стоимость т. руб. БТУ	НТУ	Затраты труда чел.-дн. БТУ	НТУ	Изменение на объем применения по сравнению БТУ снижение (+) увеличение (−): Сметной стоимости руб.	Затрат труда чел.-дн.	Увеличение по социально-экономическим факторам (СЭФ): Сметной стоимости руб.	Затрат труда чел.-дн.
1	2	3	4	5	6	7	8	9	10	11	12	13	14	15	16	17
1	БТУ коровника на 200 коров привязного содержания по тип. пр. 801-2-9	$м^2$ общ. пл.	1644.6		70.35		1.64		115.7		2688.0		+6.20	−74.00		
2	НТУ коровника на 200 коров привязного содержания (местных строительных материалах)	то же		1593.00		68.76		1.73		109.54		2762.0				

Относительные показатели изменения сметной стоимости, %

по объекту $= \frac{\Sigma \Delta C_{см} \cdot 100}{C_0 \pm \Sigma \Delta C_{см}} = \frac{6.2 \cdot 100}{113.8 + 6.2} = 5.18\ \%$

по СМР $Э_{см} = \frac{\Sigma \Delta C_{см} \cdot 100}{C_{см} \pm \Sigma \Delta C_{см}} = \frac{6.2 \cdot 100}{109.54 + 6.2} = 5.28\ \%$

Удельные капитальные вложения по объекту, руб/$м^2$

при БТУ $У_{к_1} = \frac{C_0 \pm \Sigma \Delta C_{см}}{П2} = \frac{113820 + 6200}{1593.00} = 80.16$

при НТУ $У_{к_2}$ $\frac{C_0}{П_2} = \frac{113820}{1593.0} = 77.21$

НОВАЯ ТЕХНИКА ФОРМА 6

Сравнительная ведомость показателей изменения расхода основных строительных материалов по проектируемому объекту.

Объект: Коровник на 200 коров привязного содержания (в местных строительных материалах).

	Наименование конструктивных элементов по базисному (БТУ) и новому (НТУ) техническому уровню.	Единица измерения	Расчетный объем применения	Расход материалов на расчетный объем применения: Сталь (кроме труб) Всего, тс — в натуральном исчислении	в приведенном исчислении	Стальные трубы, тс	Цемент, тс — в натуральном исчислении	в приведенном исчислении	Лесоматериалы приведенные к круглому лесу $м^3$
1	БТУ коровник на 200 коров привязного содержания по тип. пр. 801-2-9	$м^2$ общ. площ.	1644.6	33.68	43.79	—	187.79	169.01	85.30
2	НТУ коровник на 200 коров привязного содержания (в местных строительных материалах).	Тоже	1593.00	30.02	28.76	—	122.60	120.18	84.00
	Всего (снижение +; увеличение −)			+ 3.66	+ 15.03		+ 65.19	+ 48.83	+ 1.30

т.п. 801-2-66.86 П3

Привязан:

Инв. №

Нач.отд.	Смирнов	
Гл.спец.	Кокрев	
ГИП	Сыркин	
Рук.гр.	Лесковская	
Испол.	Гусева	
Н.конт.	Лесковская	

Коровник на 200 коров привязного содержания

Стадия	Лист	Листов
р.п.	3	

Пояснительная записка /окончание/.

Госстрой РСФСР Росглавнипрострой проект Горьковгипросельхозстрой

Инв. № подл. | Подпись и дата | Взам. инв. №

Копировал Курвина 21020-01 6 Формат А2

Краткие рекомендации по организации строительства.

Продолжительность строительства объекта принята 10 месяцев и включает время подготовительного периода 1 месяц.

До начала подготовительного периода заключается договор на строительство с генподрядной организацией, оформляется финансирование и решаются вопросы обеспечения строительства материалами, конструкциями и деталями, устанавливаются сроки выдачи технической документации и оформляются заказы на поставку оборудования, производится в натуре отвод территории для строительства.

В подготовительный период выполняются работы, обеспечивающие нормальное развитие строительства: создание заказчиком опорной геодезической сети, расчистка территории, устройство временных зданий и сооружений, первоочередные работы по планировке территории в объемах, обеспечивающих временный сток поверхностных вод, устройство постоянных или временных автомобильных дорог, сетей водоснабжения и энергоснабжения, устройство телеторонной и радиосвязи.

Строительная площадка, во избежании доступа посторонних лиц, ограждается. Устанавливаются указатели проходов и проездов, а в зонах, опасных для движения – хорошо видимые предупредительные знаки.

Траншеи, колодцы и шурфы ограждаются или закрываются. Территорию стройплощадки, проходы к складам стройматериалов и участков работ в ночное время необходимо освещать. Должны быть обеспечены безопасная разгрузка и складирование строй-деталей и материалов.

Временные здания и сооружения должны в полной мере удовлетворять санитарно-гигиеническим требованиям.

Разработка траншей и котлованов осуществляется экскаватором-обратная лопата с ковшом емкостью 0.25 м³. Планировочные работы, обратная засыпка пазух фундаментов производятся бульдозером мощностью 80-100л.с. Уплотнение грунта в пазухах фундаментов выполняется пневтотрамбовками.

Здание одноэтажное, прямоугольное в плане. Отметка до низа выступающих конструкций 3.0 м. Стены кирпичные.

Вес конструкций не превышает 3 тонны.

Бетонная смесь для монолитных конструкций доставляется на строительную площадку в автомобилях-самосвалах и к месту укладки подается в бадьях емкостью 0.6 – 0.8 м³ пневтоколесным краном К-161. Уплотнение ведется глубинными и площадочными вибраторами.

Монтаж сборных бетонных и железобетонных конструкций ведется пневтоколесным краном К-161 с максимальной грузоподъемностью 16 т.

На подсобных погрузочно-разгрузочных работах используется автокран КС-1563.

При устройстве кровли применяется легкий кран типа „Пионер".

Отделочные работы ведутся с применением средств малой механизации на основе кортокомплектов.

При производстве основных видов строительно-монтажных работ в зимних условиях предусматривается производить:

разработку грунта-методом предварительного рыхления дизель-молотом С 222 на тракторе-погрузчике С-107;

устройство монолитных бетонных конструкций-с применением метода термоса, замоноличивание стыков-с применением электропрогрева.

При осуществлении всех строительно-монтажных работ руководствоваться требованиями СНиП, часть III.

				т.п. 801-2-66.86			00
Привязан:				Коровник на 200 коров привязного содержания.	Стадия	Лист	Листов
	Нач.отд	Смирнов			Р.П.	1	1
	Гл.спец	Кокорев					
	ГИП	Сыркин					
	Рук.гр.	Ионова		Краткие рекомендации по организации строительства.	Госстрой РСФСР Росглавниистройпроект г. Горьковгипросельхозстрой		
Инв. №	Испол.	Сухова					
	Н.контр	Лескобская					

Инв. № подл. | Подпись и дата | Взам. инв. №

Альбом I

Типовой проект 801-2-66.86

Ведомость рабочих чертежей основного комплекта АР

Лист	Наименование	Примечание
1	Общие данные.	
2	План на отм. 0.000.	
3	План на отм. 0.000 (вариант)	
4	Фрагмент 1,2,3.	
5	Разрез 1–1.	
6	Фасад 1–1Ч, 1Ч–1, А–Г, Г–А	
7	План полов и устройство выравнивания электрических потенциалов. План кровли.	
8	Венткамеры 1,2 на отметке 3.000. Узлы 1,2.	
9	Обрамление ворот.	

Ведомость основных комплектов рабочих чертежей

Обозначение	Наименование	Примечание
ТХ	Технология и механизация производственных процессов	
АР	Архитектурно-строительные решения	
КЖ	Конструкции железобетонные	
ВК	Внутренние водопровод и канализация	
ОВ	Отопление и вентиляция	
ЭМ	Электротехнические чертежи	
АОВ	Автоматизация санитарно-технических систем.	

Типовой проект разработан в соответствии с действующими нормами и правилами и предусматривает мероприятия, обеспечивающие взрывную, взрывопожарную и пожарную безопасность при эксплуатации здания.

Гл. инженер проекта: /Н.Я. Сыркин/

Ведомость ссылочных и прилагаемых документов

Обозначение	Наименование	Примечание
	Ссылочные документы	
ГОСТ 12506-81	Окна деревянные для производственных зданий.	
ГОСТ 14624-84	Двери деревянные для производственных зданий.	
ГОСТ 6629-74	Двери деревянные внутренние для жилых и общественных зданий	
ГОСТ 24698-81	Двери деревянные наружные для жилых и общественных зданий.	
ГОСТ 18853-73	Ворота деревянные распашные для животноводческих и птицеводческих зданий.	
Серия 1.138-10, в.1	Перемычки железобетонные для зданий с кирпичными стенами	
Серия К7-01-58, в.2	Перемычки для промышленных зданий	
	Прилагаемые документы	
АР.И.1	Перемычка БПЧ-2А(БПЧ-2А, БПЧ-1А)	
АР.И.2	Изделие закладное МД2	
АР.И.3	Изделие закладное МД1	
АР.И.4	Рамка металлическая РМ1 (РМ2, РМ3, РМ5, РМ5')	
АР.И.5	Рамка металлическая РМ4	
ВМ	Ведомости потребности в материалах	Альбом IV

Ведомость спецификаций

Лист	Наименование	Примечания
6	Спецификация элементов заполнения проемов.	
7	Спецификация к плану кровли	
8	Спецификация металлических элементов	
8	Спецификация гильз.	
9	Спецификация стали на обрамление ворот.	

Условные обозначения

Номер узла
Обозначение типового проектного материала, номер выпуска

Номер узла

Таблица сечений брусков и обрешетки

Толщина утеплителя	−20°С			−30°С			−40°С		
	Сечение обрешетки b×h(мм)	Бруски под обреш. Шаг (м)	Бруски под обреш. b×h (мм)	Сечение обрешетки b×h(мм)	Бруски под обреш. Шаг (м)	Бруски под обреш. b×h (мм)	Сечение обрешетки b×h(мм)	Бруски под обреш. Шаг (м)	Бруски под обреш. b×h (мм)
120	50×80	1,55	50×60						
160				50×130	2,05	50×50			
200							50×130	2,05	50×90

Таблица толщин стен

Конструкция стен	Толщина стены δ мм при расчетной зимней температуре наружного воздуха					
	общая			„а"		
Кирпичная кладка с ущирренным швом, с заполнением шва минераловатными плитами δ=50 γ=2 кН/м³	20°	30°	40°	20°	30°	40°
	420	550	680	120	250	380
Сплошная кирпичная кладка в торцах здания.	общая		„б"/„в"			
	380	510	180/180	310/310	210/210	

Таблица толщин утеплителя перекрытия

t° внутр. помещ.	φ % влажность	Материал	Характеристика γ кг/м³	Характеристика λ ккал/м·ч·гр	Толщина утеплителя при расчетной зимней t° воздуха (мм) −20°	−30°	−40°
+10°С	75 %	Жесткие минераловатные плиты на синтетическом связующем ГОСТ 9573-82	200	0,047	120	160	200

Привязан:

Инв. N

т.п. 801-2-66.86 АР

Нач. отд.	Смирнов	
Гл. спец.	Кокорев	
ГИП	Сыркин	
Рук. гр.	Ионова	
Исполн.	Сукова	
Н. контр.	Кокорев	

Коровник на 200 коров привязного содержания

Стадия	Лист	Листов
Р.П.	1	9

Общие данные.

ГОССТРОЙ РСФСР Росглавниистройпроект Горьковгипросельхозстрой

21020-01 8

Копировал Соколова Формат А2

Инв. № подл. | Подпись и дата | Взам. инв. №

План на отм. 0.000

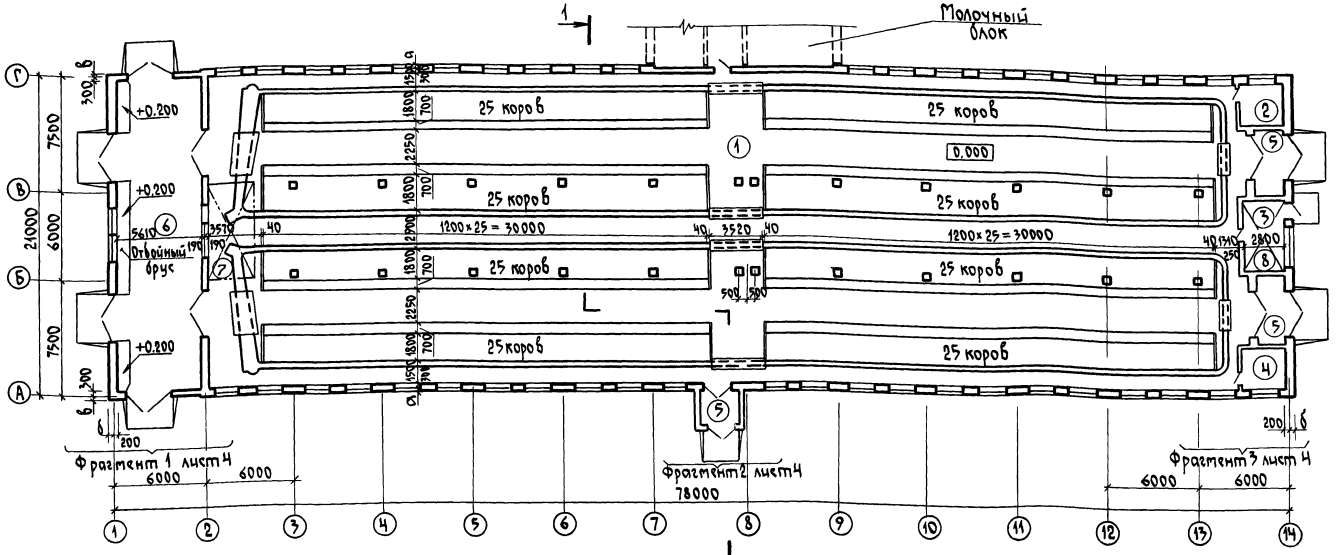

Экспликация помещений

Номер по плану	Наименование	Площадь м²	Категория производства по взрывной, взрывопожарной и пожарной опасности
1	Стойловое помещение	1398.6	Д
2	Инвентарная № 1	7.8	Д
3	Фуражная	13.2	В
4	Инвентарная №2	7.8	Д
5	Тамбур	24.8	Д
6	Помещение навозоудаления	114.4	Д
7	Венткамера N 1	22.5	—
8	Венткамера N 2	22.0	—

Ведомость отделки помещений.

Наименование или номер помещения	Потолок		Стены или перегородки		Примечания
	Площадь м²	Вид отделки	Площадь м²	Вид отделки	
Стойловое помещение	1398.6	Известковая, белая		Известковая белая	
Инвентарная N 1	8.4	То же	32.3	То же	
Фуражная	17.6	"	42.6	"	
Инвентарная N2	8.4	"	32.3	"	
Тамбур	24.8	"	71.2	"	
Помещение навозоудаления	114.4	"	150.0	"	
Венткамеры	44.5	"	87.0	"	

1. Двери в помещениях подстилки, фуражной, венткамер и инвентарной обить кровельной сталью по асбестовому картону S = 5 мм. с установкой прибора ЛАВ по ГОСТ 5091-78*.
2. Внутренние стены и перегородки из глиняного кирпича М75 на растворе М25.
3. При кладке кирпичных стен заложить в проемах антисептированные деревянные пробки по 3 шт. с каждой стороны.
4. Значения а, б, в смотри таблицу лист 1.

Привязан:

Инв.№

Нач.отд	Смирнов	
Гл.спец	Кокрев	
ГИП	Кыркин	
Рук.гр.	Инова	
Исполн	Сухова	
Н.контр	Кокрев	

т.п. 801-2-66.86 АР

Коровник на 200 коров привязного содержания.

Стадия	Лист	Листов
р.п.	2	

План на отм. 0.000.

ГОССТРОЙ РСФСР РОСГЛАВНИИСТРОЙПРОЕКТ ГОРЬКОВГИПРОСЕЛЬХОЗСТРОЙ

21020-01 9

Копировал Соколова Формат А2

Альбом I

Типовой проект 801-2-66.86

Альбомность

Взам.инв.№ | Подпись и дата | Инв.№ подл.

Рук. гр. ИК | Гл.инж. проекта

Рук. гр. ВК | Чернякова

Рук. гр. ОВ | Бушуева

Рук. гр. ЭМ | Кротова

Альбом I

Типовой проект 801-2-66.86

Ведомость перемычек

Марка поз.	Схема сечения
	Для t=(-20°С); -30°С; [-40°С]
ПР-1 (8шт.)	БПЧ-2а (БПЗ-2а); 3.000; 200; в; 14 1
ПР-1а (2шт.)	БПЧ-1а (БПЗ-2а); 3.000; 300; в; А Г
ПР-2 (2шт.)	БПЗ-2а; 3.000; 190 190; 2
ПР-3 (44шт.)	1ПР38-24.25.22ч шт.1; 1ПР3-22.12.14 шт.(1); 2; [3]; 2.400; 200; 350; А Г
ПР-4 (1шт.)	1ПР38-24.25.22ч 1 шт.; 1ПР3-22.12.14 шт.(1); 2; [3]; 2.100; 200; 350; А
ПР-5 (1шт.)	1ПР38-24.25.22ч; 2.100; 250
ПР-6 (1шт.)	1ПР38-15.12.22ч; 1ПР1-12.12.14; 2.100; 200 180; Г
ПР-7 (2шт.)	2.100; 1ПР1-12.12.6; 250
ПР-7А (1шт.)	2.100; 1ПР38-15.12.22ч; 250

План на отм. 0.000 (вариант).

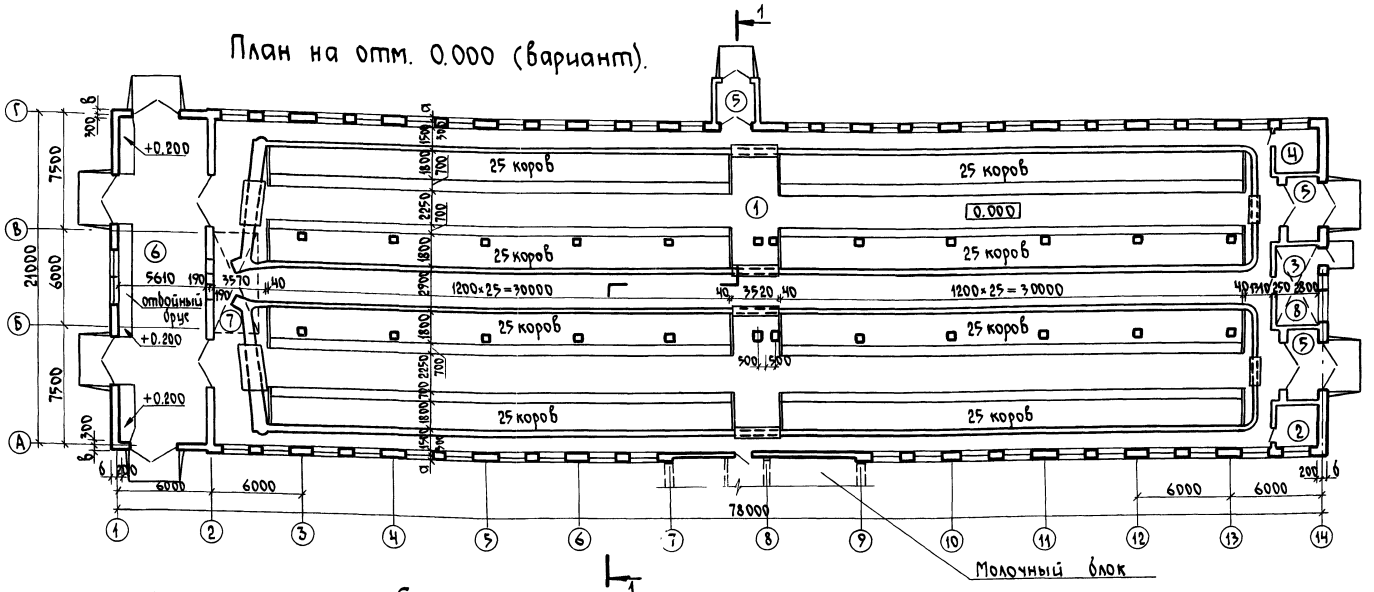

Спецификация перемычек

Марка, поз.	Обозначение	Наименование	Кол.	Масса ед., кг	Примечание
ПР-1	К7-01-58, в.2	БПЧ-2а	1	1100	
ПР-1а	—"—	БПЧ-1а	1	1100	
ПР-2	—"—	БПЗ-2а	1	800	
ПР-3	1.138-10, вып.1	1ПР38-24.25.22ч	1	325	
	—"—	1ПР3-22.12.14	(1) 2 [3]	100	
ПР-4	—"—	1ПР38-24.25.22ч	1	325	
	—"—	1ПР3-22.12.14	(1) 2 [3]	100	
ПР-5	—"—	1ПР38-24.25.22ч	1	325	
ПР-6	—"—	1ПР38-15.12.22ч	1	100	
	—"—	1ПР1-12.12.14	2	50	
ПР-7 / ПР-7А	—"—	1ПР1-12.12.6 / 1ПР38-15.12.22ч	2 / 2	25 / 100	
ПР-8	—"—	1ПР38-18.12.22ч	1	120	
	—"—	1ПР2-15.12.14	2	75	
ПР-9	—"—	1ПР28-18.25.22ч	1	250	
	—"—	1ПР2-15.12.14	(1) 2 [3]	75	
		Для t=-20°С			
ПР-1	К7-01-58 в.2	БПЗ-2а	1	800	
ПР-1а	—"—	БПЗ-2а	1	800	

продолжение

1	2
ПР-8 (2 шт.)	1ПР38-18.12.22ч; 1ПР2-15.12.14; 1.650; 190 190; 2
ПР-9 (3 шт.)	1ПР28-18.25.22ч шт.1; 1ПР2-15.12.14 (1); 2; [3]; 2.400; 200; 350; А 14

Ведомость проемов дверей

Марка поз.	Размер проема в кладке, мм
1	3000 × 3000 (h)
2	1910 × 2070 (h)
3	1010 × 2070 (h)
4	910 × 2070 (h)
5	910 × 2070 (h)

Количество перемычек в круглых скобках для t=-20°С, для t=-30°С без скобок; в квадратных скобках для t=-40°С.

Привязан:

Инв. №

Нач.отд.	Смирнов	
Гл.спец.	Кокрев	
ГИП	Кыркин	
Рук.гр.	Ионова	
Исполн.	Сухова	
Н.контр.	Кокрев	

т.п. 801-2-66.86 АР

Коровник на 200 коров привязного содержания	Стадия	Лист	Листов
	Р.П.	3	
План на отм. 0.000 (вариант).	Госстрой РСФСР Росглавнистройпроект Горьковгипросельхозстрой		

21020-01 10

Копировал Соколова Формат А2

Альбом I

Типовой проект 801-2-66.86

Фрагмент 1

Фрагмент 2

Фрагмент 3

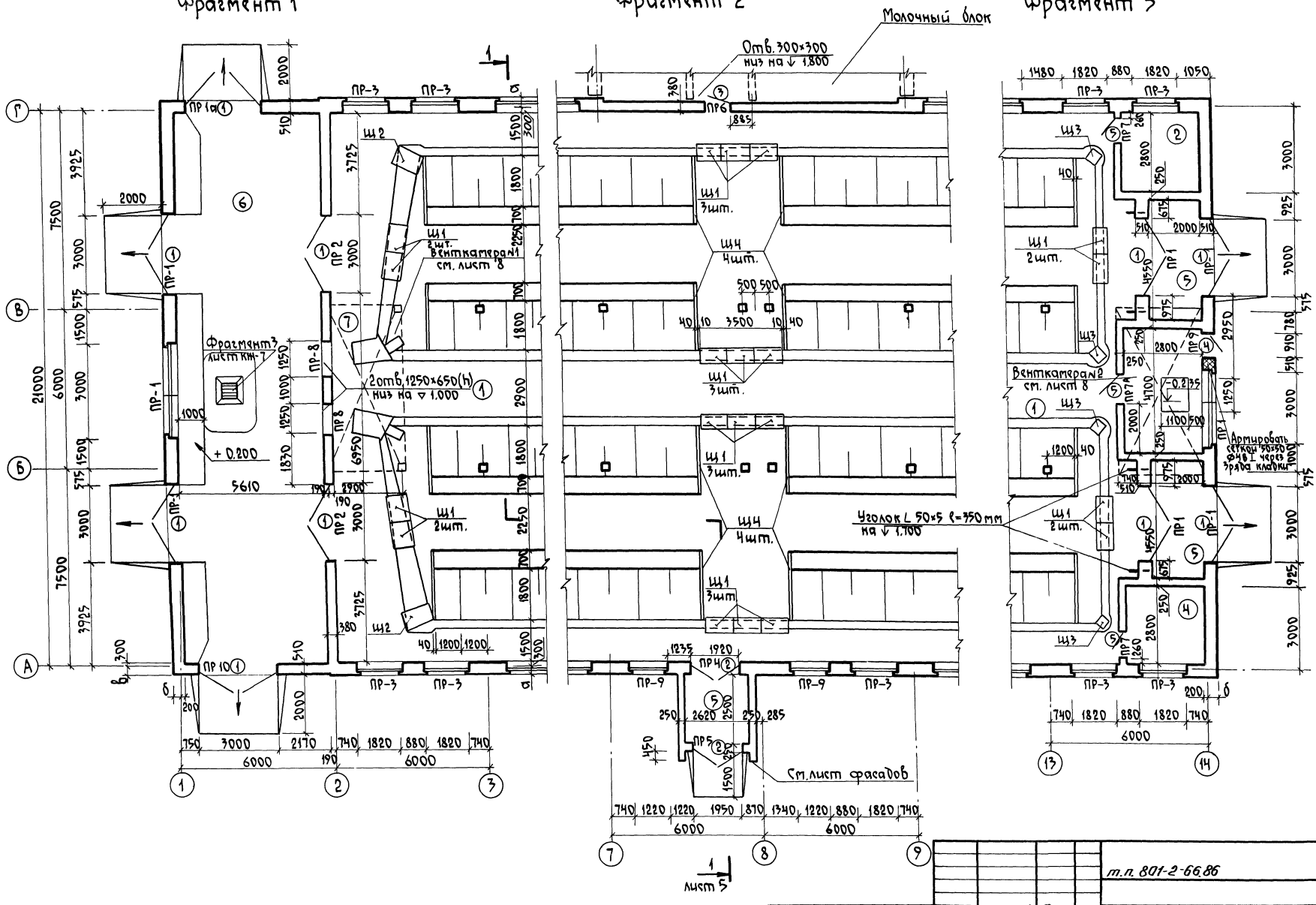

Привязан:

Нач. отд.	Смирнов	
Гл. спец.	Кокрев	
ГИП	Сыркин	
Рук. гр.	Исакова	
Исполн.	Сухова	
Н. контр.	Кокрев	

т.п. 801-2-66.86 АР

Коровник на 200 коров привязного содержания

Стадия	Лист	Листов
р.п.	4	

Фрагмент 1, 2, 3.

Госстрой РСФСР Росглавниистройпроект Горьковгипросельхозстрой

Инв. № подл. | Подпись и дата | Взам. инв. №

21020-01 11

Альбом I

Типовой проект 801-2-66.86

Разрез 1-1

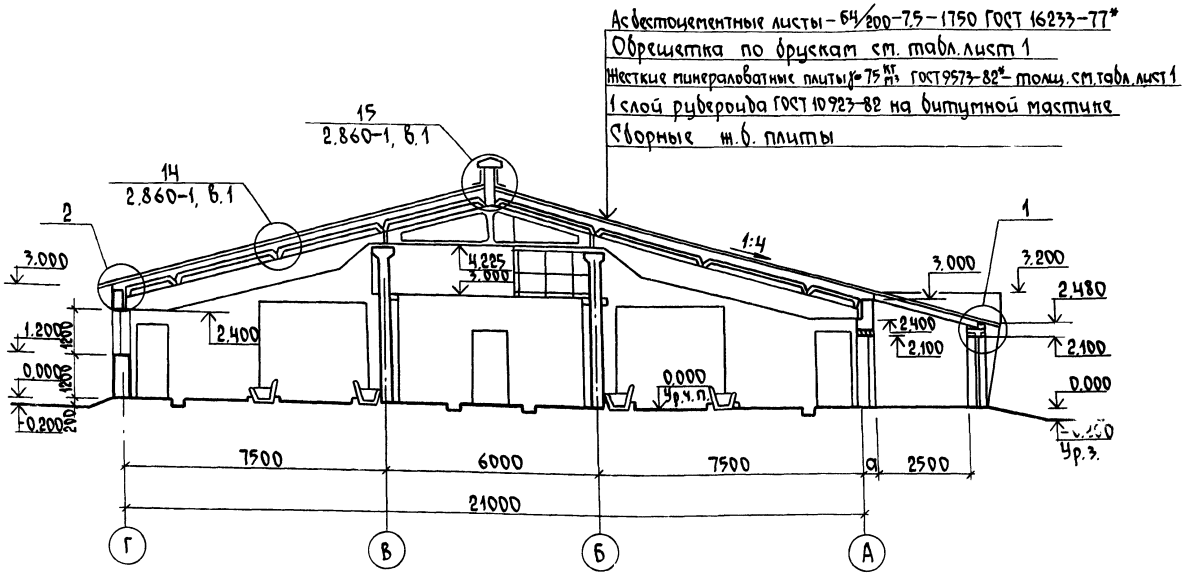

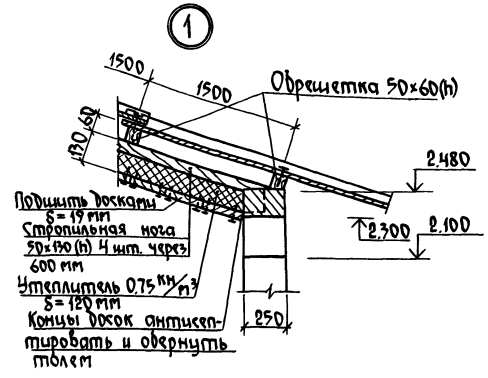

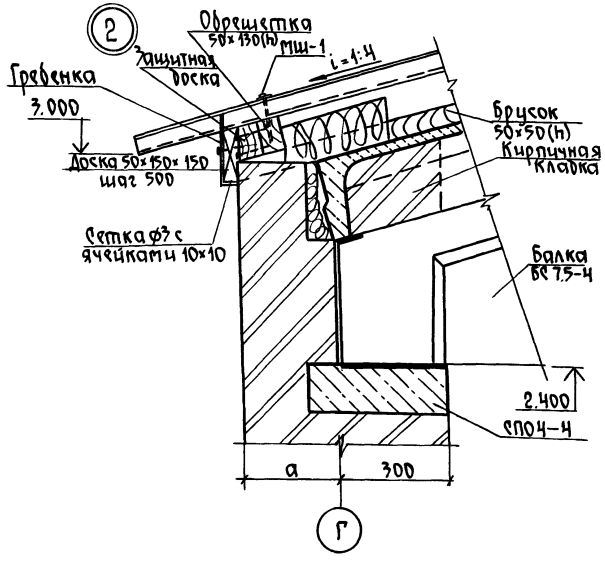

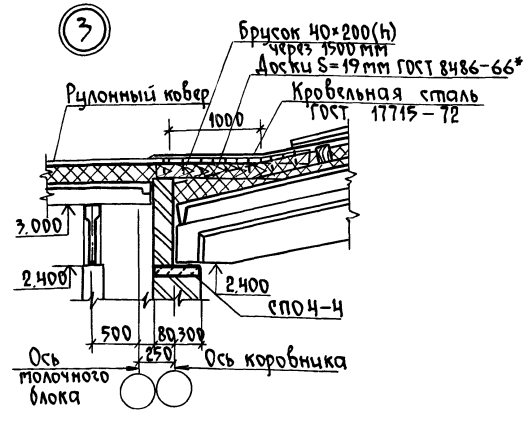

1. Данный лист смотреть совместно с листами 2, 3, 4 и 7

Привязан:				т.п. 801-2-66.86		АР
				Коровник на 200 коров привязного содержания.	Стадия	Лист	Листов
					р.п.	5	
				Разрез 1–1. Узлы 1, 2, 3.	Госстрой РСФСР Росглавниистройпроект Горьковгипросельхозстрой		
Инв. №							
Нач.отд.	Смирнов						
Гл.спец.	Кокрев						
ГИП	Сыркин						
Рук.гр.	Ионова						
Исполн.	Сидова						
Н.контр.	Кокрев						

21020-01 12

Копировал Соколова Формат А2

Инв. № подл. | Подпись и дата | Взам. инв. №

Альбом I

Типовой проект 801-2-66.86

Инв.№ подл. | Подпись и дата | Взам. инв.№

Фасад 1-14

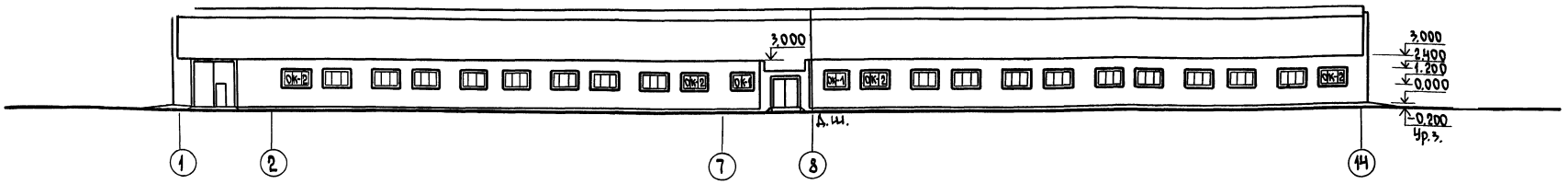

Фасад 14-1

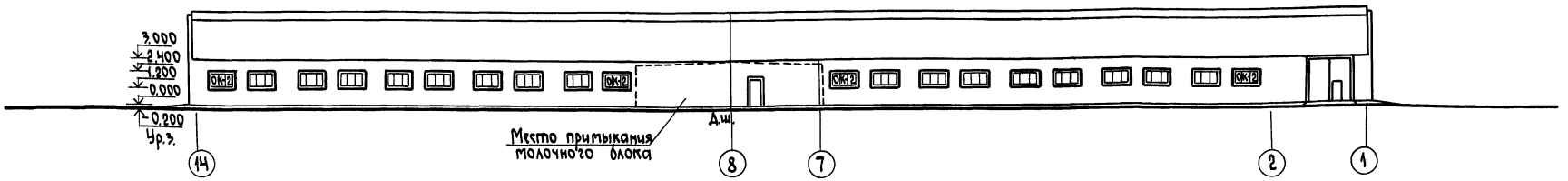

Фасад А-Г

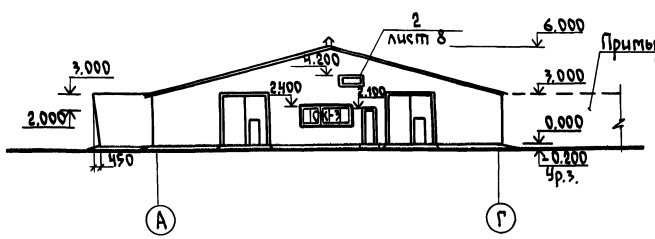

Фасад Г-А

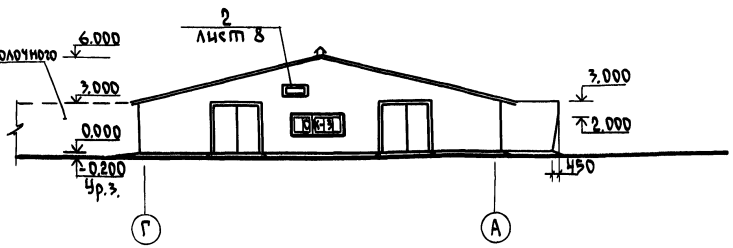

Спецификация элементов заполнения проемов

Марка	Обозначение	Наименование	Кол.	Примечание
		Проем ОК1 (мест 2)		
СВД12-12	ГОСТ 12506-81	Оконный блок	1	
		Проем ОК2 (мест 41)		
СВД12-18	То же	Оконный блок	1	
		Проем ОК 3 (мест 2)		
СВД12-12	"	Оконный блок	1	
СВД12-18	"	То же	1	
1	ГОСТ 18853-73	Ворота ВР-5	10	
2	ГОСТ 24698-81	Дверь ДН 21-19В	2	
3	ГОСТ 14624-84	" ДНГ 21-10Л	1	
4	То же	" ДНГ 21-9	1	
5	ГОСТ 6624-74	" ДГ 21-9Л	3	

Схемы заполнения оконных проемов

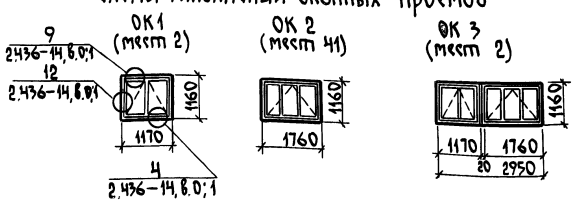

Привязан:		т.п. 801-2-66.86	АР
	Нач.отд	Смирнов	
	Гл.спец	Кокрев	
	ГИП	Сыркин	
	Рук.гр.	Иомова	
	Исполн	Сухова	
Инв.№	Н.контр	Кокрев	

Коровник на 200 коров привязного содержания

Стадия	Лист	Листов
р.п.	6	

Фасады 1-14, 14-1, А-Г, Г-А

ГОССТРОЙ РСФСР РОСГЛАВНИИСТРОЙПРОЕКТ ГОРЬКОВГИПРОСЕЛЬХОЗСТРОЙ

21020-01 13

Копировал Соколова Формат А2

Альбом 1

План полов и устройство выравнивания электрических потенциалов

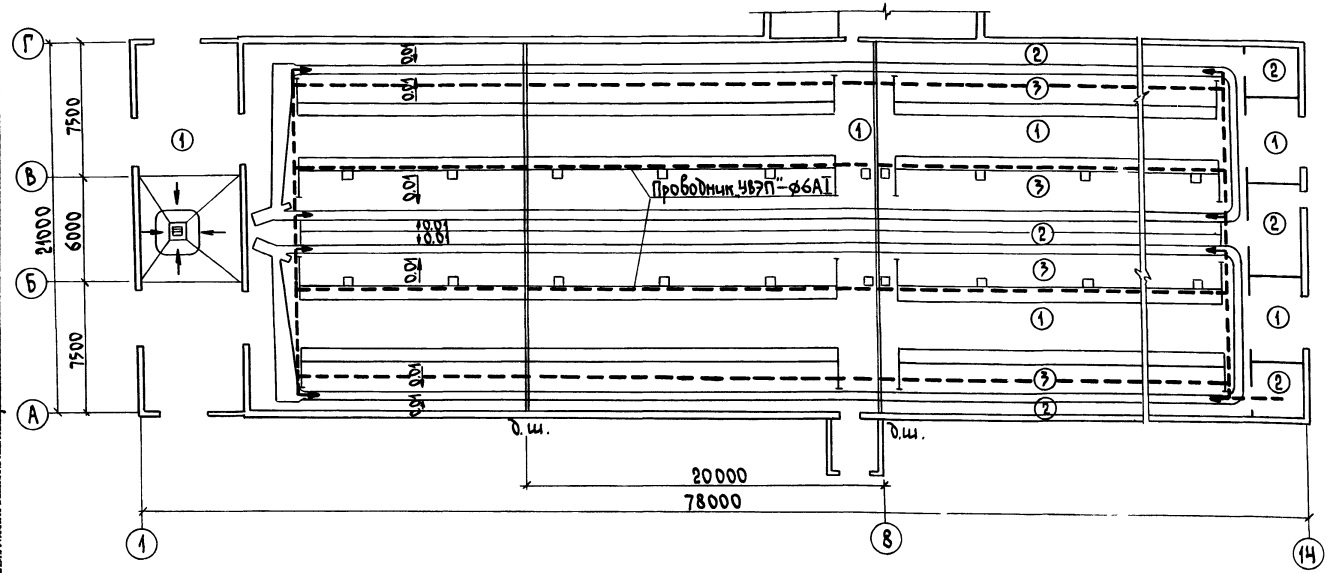

План кровли

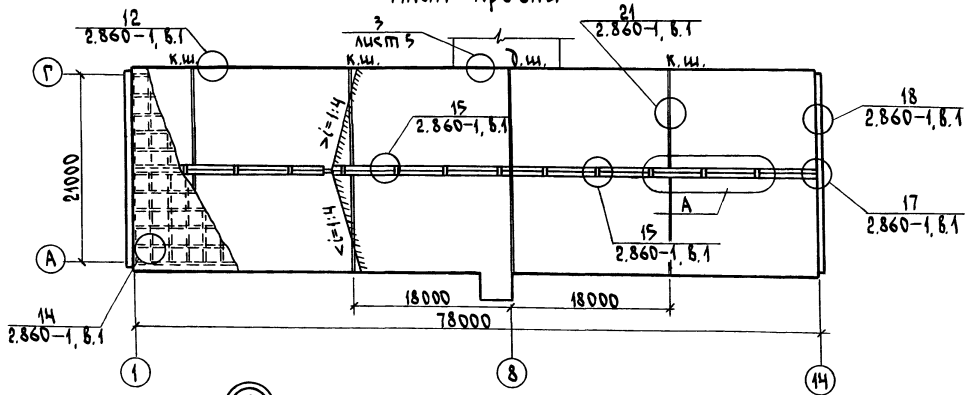

1. Устройство выравнивания потенциалов УВЭП выполняется из арматуры Ø6АI ГОСТ 5781-82. По торцам здания проводники УВЭП соединяются между собой и присоединяются на сварке к полосе (-20×4) в каналах навозоудаления к трубопроводам „ВК". Сварку производить электродами Э42 ГОСТ 9467-75.
2. Расход металла на УВЭП Ø6АI - 309 п.м - 68,5 кг.
3. Расход арматуры Ø12АI на деформационные швы 252 п.м - 227,0 кг

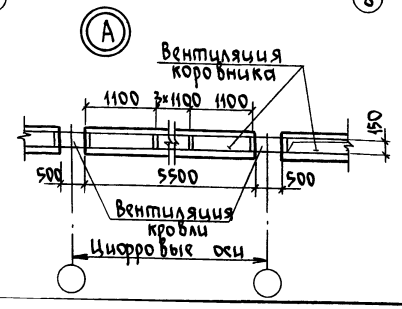

Деформационный шов

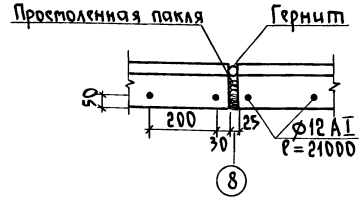

Экспликация полов

Наименование или номер помещения по проекту	Тип пола по проекту	Схема пола или номер узла по серии	Элементы пола и их толщины	Площадь пола, м²
1,5,6	1	П-9	Покрытие – бетон М300 – 25 мм Подстилающий слой – бетон М200 – 100 мм Основание – уплотненный грунт с плотностью скелета до 16 кН/м³ с втрамбованным в него слоем щебня или гравия крупностью 40-60 мм толщиной 100 мм	457.0
1,2,3,4	2	П(сх)-9	Покрытие – бетон М300 – 80 мм Основание – смотри тип 1	351.0
1	3	П(сх)-7	Покрытие – доски по ГОСТ 862.4-77 – 37 мм Прослойка – битумная мастика Лаги антисептированные 100×50 мм Подстилающий слой бетон М100 – 80 мм Основание – смотри тип 1.	434.0

Спецификация к плану кровли

Марка, поз.	Обозначение	Наименование	Кол.	Масса ед., кг	Примечание
К1	ГОСТ 16233-77	Асбестоцементные листы 54/100-7,5-1750	1110	35.0	
К2		—"— 54/100-7,5-2000	160	40.0	
	Деревянные изделия				
Д-14	2.860-1, в.1	Брусок 50×150, ℓ=150			
		Элемент крепления фрамуги	312		
		Для t=-30°С			
Д-13	То же	Брусок 60×90			0,85 м³
Д-19	"	Брусок 60×75, ℓ=230	532		
		Обрешетка 50×130			7,1 м³
		Брусок под обрешетку 50×50			2,0 м³
Сечение обрешетки для t=-20° и -40°С см. таблицу на листе 1					
	Детали конькового прогона				
Д20-6	2.860-1, в.1	Стойка прогона	62		
Д23	То же	Брусок 60×60 ℓ=120			
Обшивка	"	Доска δ=19			
	"	Брусок 40×70			0,5 м³

Привязан:

Инв. №

Нач.отд	Смирнов	
Гл.спец	Кокрев	
ГИП	Сыркин	
Рук.гр.	Исонова	
Исполн.	Сухова	
Н.контр.	Кокрев	

т.п. 801-2-66.86 АР

Коровник на 200 коров привязного содержания

Стадия	Лист	Листов
р.п.	7	

План полов и устройство выравнивания электрических потенциалов. План кровли.

Госстрой РСФСР Росглавнистройпроект Горьковгипросельэлектрон

21020-01 14

Инв. № подл. | Подпись и дата | Взам. инв. №

Альбом 1 Типовой проект 801-2-66.86

Типовой проект 801-2-66.86 Альбом I

Инв.№ подл. | Подп. и дата | Взам.инв.№

Венткамера №1 на отм. 3.000

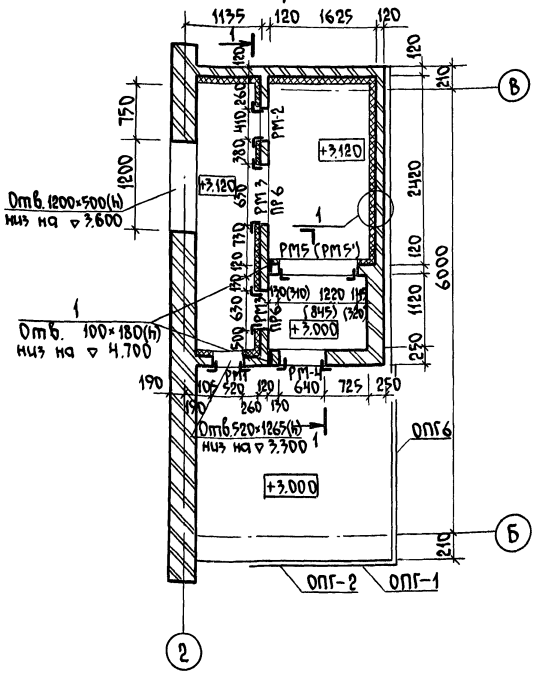

Венткамера №2 на отм. 3.000

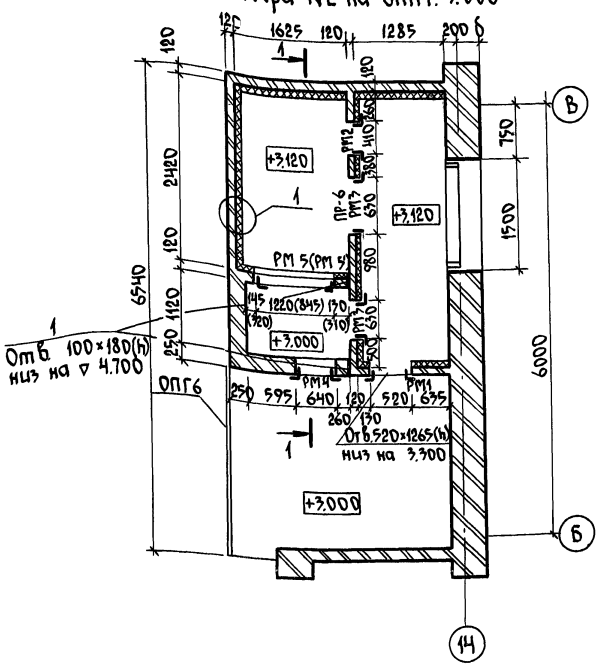

Спецификация металлических элементов

Марка поз	Обозначение	Наименование	Кол.	Масса ед., кг	Примечание
ОПГ 1	1.459-2, вып. 4	Ограждение площадок	1		
ОПГ 2	"	"	1		
ОПГ 6	"	"	2		
РМ 1	АР.И.4	Рамка металлическая	2	15.38	
РМ 2	"	"	2	11.92	
РМ 3	"	"	4	15.04	
РМ 4	АР.И.5	"	2	16.60	
	Для t = - 30°С, - 40°С				
РМ 5	АР.И.4	"	2	18.32	
	Для t = - 20°С				
РМ 5'	АР.И.4	"	2	15.42	

1-1

(Кровля условно не показана)

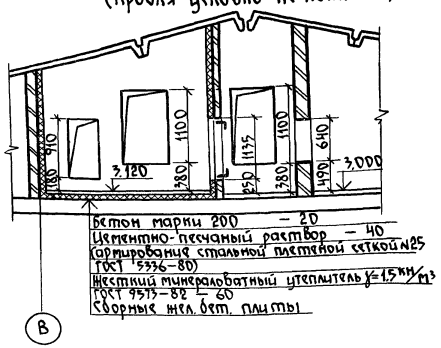

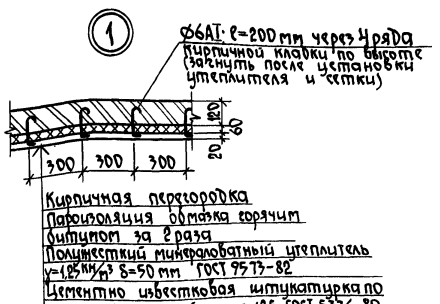

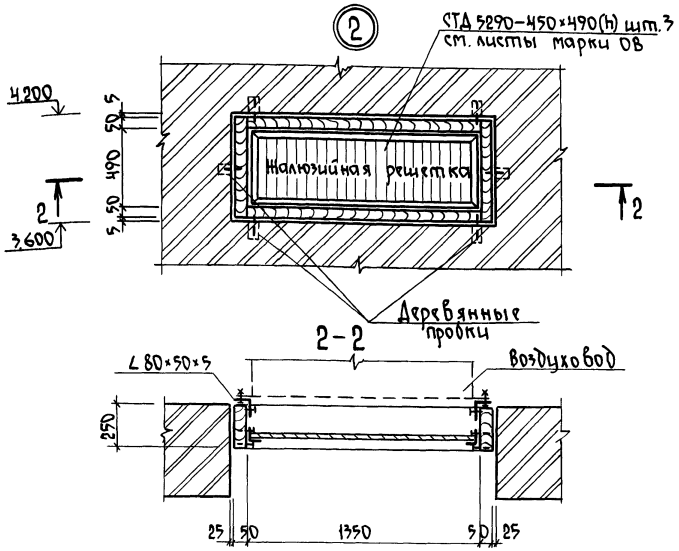

Спецификация гильз

Номер отверстия	Обозначение	Наименование	Кол. шт.	Масса ед. кг	Примечание
1	Сборник 83 Главмонтажавтоматика 1977г.	Гильза ЗКВ-17-77	1		

1. Данный лист смотреть совместно с листами 4 и 6.
2. Проходы трубных и электрических проводок систем автоматизации и связи через стены и перекрытия промышленных зданий и сооружений Сборник 83 „Главмонтажавтоматика"

Привязан:

Инв.№

Нач. отд.	Смирнов	
Гл. спец.	Конрев	
ГИП	Сыркин	
Рук. гр.	Ионова	
Исполн.	Сухова	
Н. контр.	Кокрев	

т.п. 801-2-66.86 АР

Коровник на 200 коров привязного содержания

Стадия	Лист	Листов
р.п.	8	

Венткамеры 1,2 на отм. 3.000 Узлы 1,2

Госстрой РСФСР Росглавниистройпроект Горьковгипросельхозстрой

21020-01 15

Копировал Соколова Формат А3

Альбом I

Типовой проект 801-2-66.86

Общий вид обрамления проема ворот ВР-5

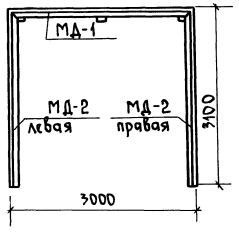

Крепление обрамления ворот к кирпичной стенке

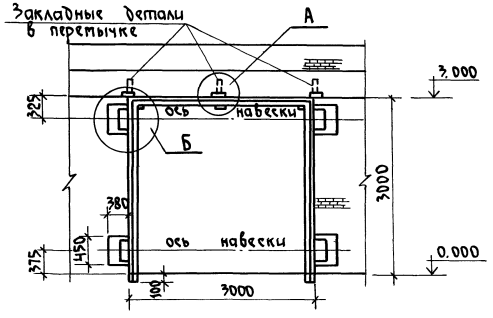

Спецификация стали на обрамление ворот

Марка поз.	Обозначение	Наименование	Кол.	Масса ед.,кг	Примечание
МД-1	АР.И.3	Обрамляющий уголок L45×5	1	12.66	
МД-2	АР.И.2	То же	2	10.4	
С-1	Серия 1.800-4	Арматурная сетка МД63			ℓ=620
С-2	Серия 1.800-4	То же МД6-2а			ℓ=620
МИЧ-36	Серия 3.400-6/77	Закладная деталь МИЧ36	4	1.80	

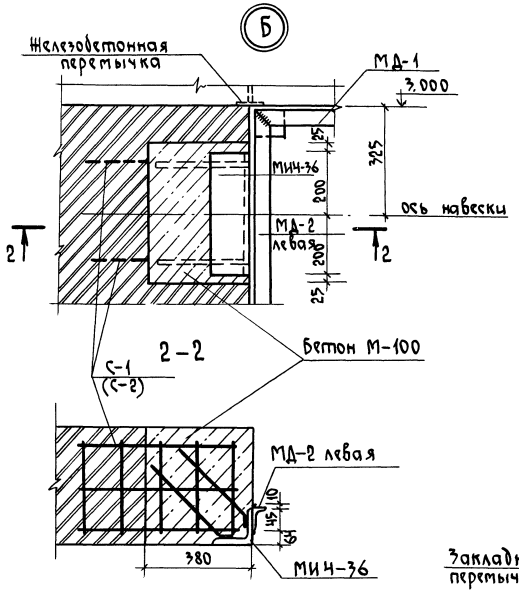

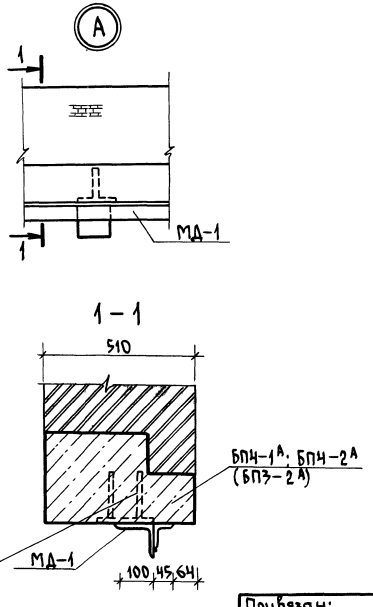

1. Закладные детали МИЧ-36 заложить одновременно с кладкой.
2. Сетки С-1 (С-2) приварить к закладной детали МИЧ-36.
3. Сварку производить электродами типа Э-42 по ГОСТ 9467-75. Швы $h_ш = 6$ мм.
4. Дополнительные закладные детали в перемычках БПЧ-1А; БПЧ-2А; (БПЗ-2А) даны на листе АР.И.1.

Привязан:		Нач.отд.	Смирнов		т.п. 801-2-66.86 АР
		Гл.спец.	Кокорев		Коровник на 200 коров привязного содержания
		ГИП	Сыркин		Стадия: р.п. Лист: 9 Листов:
		Рук.гр.	Ионова		Обрамление ворот.
Инв.№		Исполн.	Сухова		Госстрой РСФСР Росглавниистройпроект Горьковгипросельхозстрой
		Н.контр.	Кокорев		

21020-01 16

Копировал Соколова Формат А2

Инв.№ подл. | Подпись и дата | Взам.инв.№

Альбом I

Типовой проект 801-2-66.86

Ведомость рабочих чертежей основного комплекта КЖ

Лист	Наименование	Примечание
1	Общие данные.	
2	Схема расположения фундаментов.	
3	Сечения фундаментов	
4	Схемы расположения колонн, ферм, балок и плит покрытия. Разрезы. Узлы.	
5	Схема расположения плит перекрытия на отм. 3.000. Сечения.	
6	Схема каналов навозоудаления и кортушек	
7	Фрагменты 1, 2, 3.	

Ведомость спецификаций

Лист	Наименование	Примечание
2	Спецификация к схеме расположения фундаментов.	
4	Спецификация к схемам расположения колонн, ферм, балок и плит покрытия.	
5	Спецификация к схеме расположения плит перекрытия на отм. 3.000.	
6	Спецификация элементов к схеме расположения каналов навозоудаления и кортушек.	

Ведомость объемов сборных железобетонных конструкций

N	Наименование группы элементов конструкций	Код	Кол. м³	Примечание
1	Фундаменты стаканного типа	581200	14.1	
2	Колонны	582100	11.5	
3	Балки стропильные	582200	14.0	
4	Фермы	582600	4.8	
5	Плиты покрытия	584100	83.0	
6	Плиты перекрытия	584200	2.1	

Типовой проект разработан в соответствии с действующими нормами и правилами и предусматривает мероприятия, обеспечивающие взрывную, взрывопожарную и пожарную безопасность при эксплуатации здания.

Гл. инженер проекта /Н.Я. Сыркин/

Ведомость ссылочных и прилагаемых документов

Обозначение	Наименование	Примечание
	Ссылочные документы	
24022-80	Фундаменты под колонны сельскохозяйственных зданий	
1.823.1-2, вып. 0-1	Колонны железобетонные для сельскохозяйственных производственных зданий.	
1.869.1-1	Железобетонные опорные подушки.	
1.865-1-4/80 в.1.3	Железобетонные предварительно напряженные плиты покрытий длиной 6 м для сельскохозяйственных зданий	
КЗ-01-58, в. 2	Железобетонные сборные обвязочные балки и перемычки для сельскохозяйственных зданий.	
1.138-10, в. 1	Перемычки железобетонные для зданий с кирпичными стенами.	
2.820-1, в. 1	Узлы сборных каркасов зданий с асбестоцементной кровлей.	
2.860-1, в. 1	Узлы утепленных покрытий с железобетонными плитами и асбестоцементной кровлей.	
3.818.9-2.в.1	Технологические изделия для животноводческих производственных зданий	
ПК-01-88	Сборные железобетонные плиты для производственных зданий.	
1.800-4	Стальные изделия для крепления конструкций одноэтажных зданий.	
1.063.1-1 вып. 1	Железобетонные стропильные фермы для покрытий зданий с уклоном асбестоцементной кровли 1:4.	
	Прилагаемые документы	
КЖ.И.1	Балка Б-1	
КЖ.И.2	Балка Б-3	
КЖ.И.3	Балка Б-4	
КЖ.И.4	Неподвижная опора НО1(НО2).	
КЖ.И.4сб	Неподвижная опора НО1(НО2) Сборочный чертеж.	
КЖ.И.5	Неподвижная опора НО3.	

продолжение

Обозначение	Наименование	Примечание
КЖ.И.6	Балка Б2 (Б5)	
КЖ.И.7	Анкер А1	
КЖ.И.8	Анкер А2	
КЖ.И.9	Решетка Р-1.	
КЖ.И.10	Изделие деревянное Ш1.	
КЖ.И.10сб.	Изделие деревянное Ш1. Сборочный чертеж.	
КЖ.И.11	Изделие деревянное Ш2.	
КЖ.И.11сб.	Изделие деревянное Ш2 Сборочный чертеж.	
КЖ.И.12	Изделие деревянное Ш3	
КЖ.И.13	Изделие деревянное Ш4	
КЖ.И.13сб	Изделие деревянное Ш4 Сборочный чертеж	
ВМ	Ведомости потребности в материалах	

Таблица нагрузок

Оси	Расчетная схема	Нагрузки N кН	Нагрузки MкНм	Нагрузки HкН
А;Г		117.1		
1;14		70.5		
2		67.1		
Б;В		117.9	18.8	3.5

1. Фундаменты запроектированы для строительства на площадках со спокойным рельефом при отсутствии грунтовых вод. Грунты в основании непучинистые непросадочные со следующими характеристиками: $c = 2$ кПа; $\varphi = 28°$; $\rho = 1.8$ т/м³; $E = 15$ МПа.
2. Глубина заложения фундаментов и размеры подошв уточняются при привязке проекта к местным условиям площадки в соответствии со СНиП 2.02.01-83
3. Монтаж сборного железобетона выполнить согласно СНиП III-16-80, а также в соответствии с указаниями примененных серий рабочих чертежей конструкций.
4. Монолитные бетонные и железобетонные конструкции выполнить в соответствии со СНиП III-15-76.
5. Нагрузки в таблице даны для $t_н = -30$ С.

Привязан:

Инв. N

т.п. 801-2-66.86 КЖ

Нач. отд.	Смирнов		
Гл. спец.	Кокрев		
ГИП	Сыркин		
Рук. гр.	Ионова		
Исполн.	Сухова		
Н. контр.	Кокрев		

Коровник на 200 коров привязного содержания.

Стадия	Лист	Листов
Р.П.	1	7

Общие данные.

Госстрой РСФСР Росглавнистройпроект Горьковгипросельхозстрой

21020-01 17

Схема расположения фундаментов

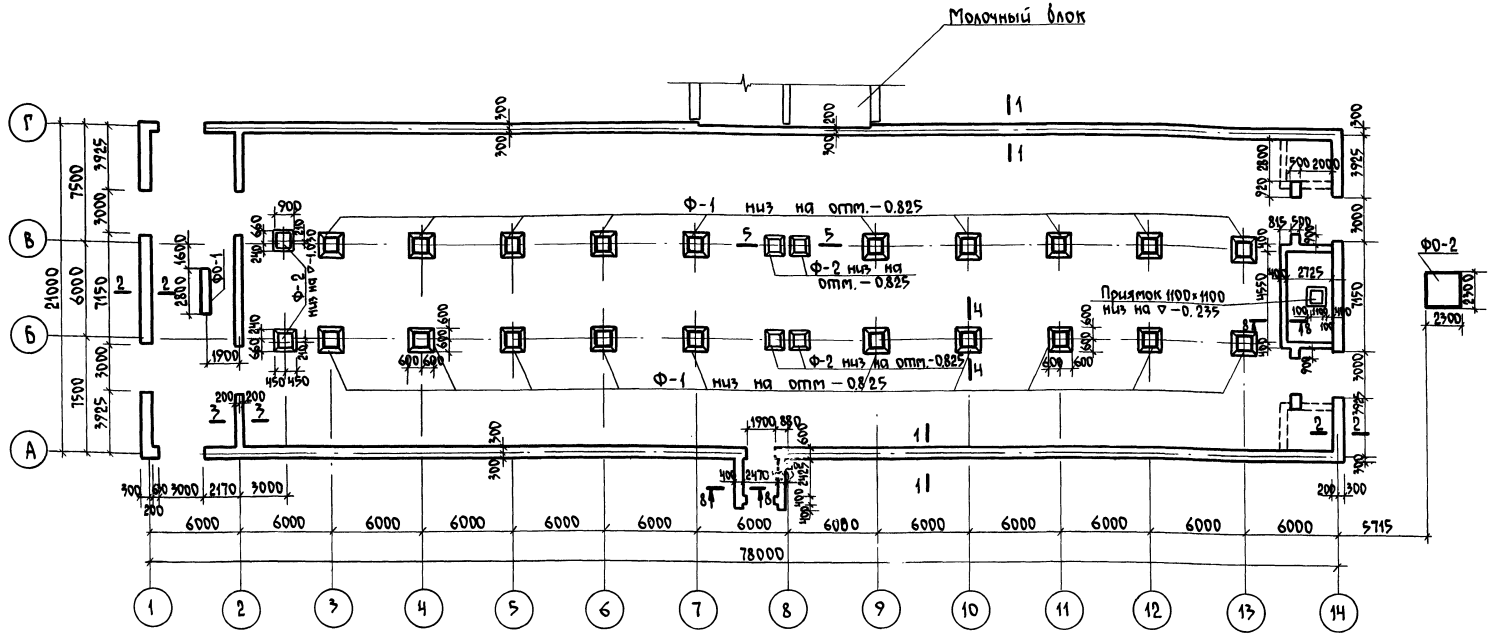

Спецификация к схеме расположения фундаментов.

Марка поз.	Обозначение	Наименование	Кол.	Масса ед. кг	Примечание
Ф-1	ГОСТ 24022-80	Фундамент 1Ф12.12-1	20	1200	
Ф-2	"	" 1Ф9.9-1	6	900	
ФО-1	Лист 2	Фундамент под оборудование	1	—	1.19 м³
ФО-2	"	"	1	—	3.91 м³

1. Глубина заложения фундаментов и размеры подошв уточняются при привязке проекта к местным условиям площадки в соответствии со СНиП 2.02.01-83 и СНиП II-21-75.
2. Ленточные фундаменты выполнять из бутобетона – бут М-150, бетон М 100.
3. Гидроизоляцию выполнять на отм.–0.05 из слоя цементного раствора состава 1:3 с гидрофобными добавками.
4. Для защиты здания от поверхностных вод вдоль наружных стен устраивается отмостка шириной 100 мм. Состав отмостки см. сечение 2-2.

Привязан:				т.п. 801-2-66.86	КЖ
	Нач.отд.	Смирнов		Коровник на 200 коров привязного содержания	Стадия: р.п. / Лист: 2 / Листов:
	Гл.спец.	Кокрев			
	ГИП	Сыркин		Схема расположения фундаментов.	Госстрой РСФСР Росглавнистроипроект Горьковгипросельхозстрой
Инв.№	Рук.гр.	Ионова			
	Исполн.	Сухова			
	Н.контр.	Кокрев			

21020-01 18

Копировал Соколова Формат А2

Альбом I

Типовой проект 801-2-66.86

Инв.№ подл. | Подпись и дата | Взам.инв.№

Альбом I

Типовой проект 801-2-66.86

1-1

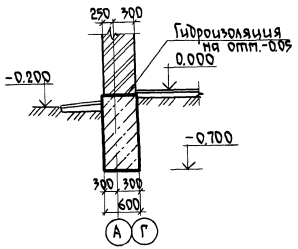

2-2

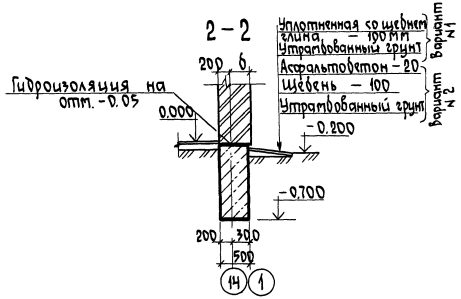

3-3

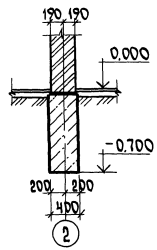

4-4

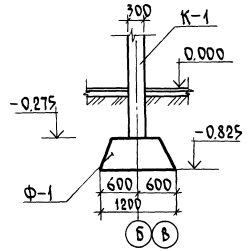

5-5

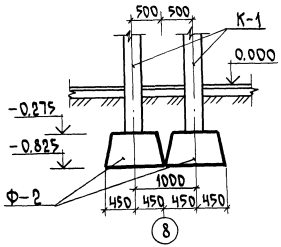

6-6

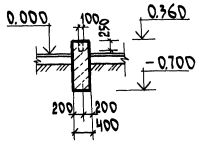

7-7

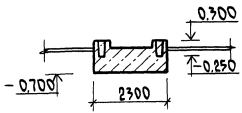

8-8

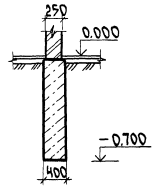

Деталь опирания кирпичной стены.

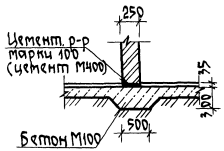

Фундамент ФО-1.

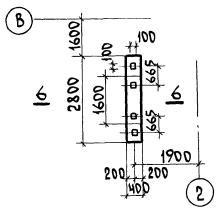

ФО-2

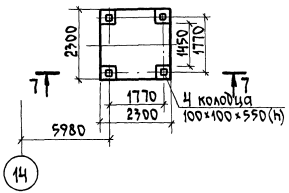

Данный лист смотреть совместно с листом 2.

				т.п. 801-2-66.86	КЖ
Привязан:		Нач.от.	Смирнов	Коровник на 200 коров привязного содержания.	Стадия: р.п. / Лист: 3 / Листов:
		Гл.спец.	Кокрев		
		ГИП	Сыркин		
		Рук.гр.	Иойова	Сечения фундаментов.	Госстрой РСФСР Росглавниистройпроект Горьковгипросельхозстрой
Инв.№		Исполн.	Сухова		
		Н.контр.	Кокрев		

21020-01 19

Альбом I

Типовой проект 801-2-66.86

Инв. № подл. | Подпись и дата | Взам. инв. №

Схема расположения колонн, ферм и балок покрытия

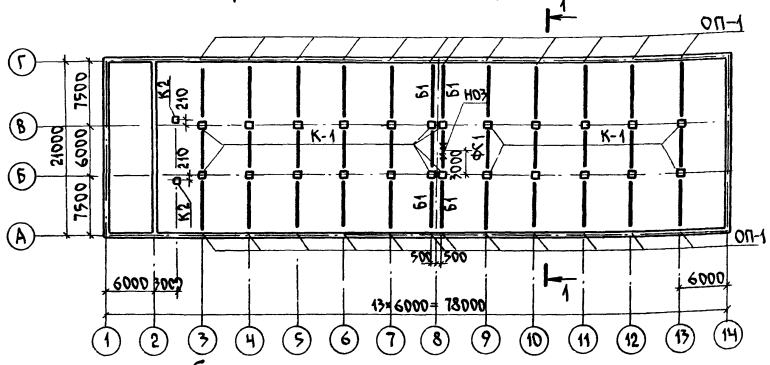

1-1

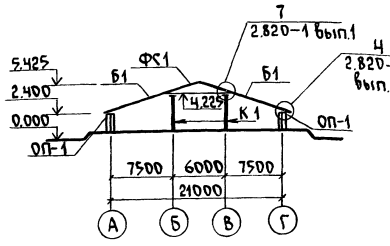

2-2

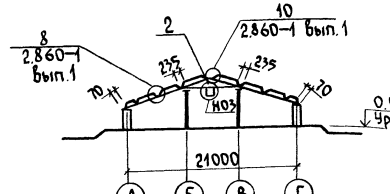

3-3

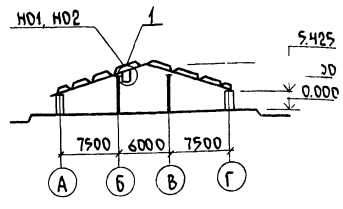

5-5

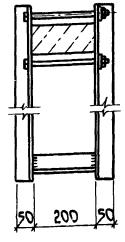

Схема расположения плит покрытия

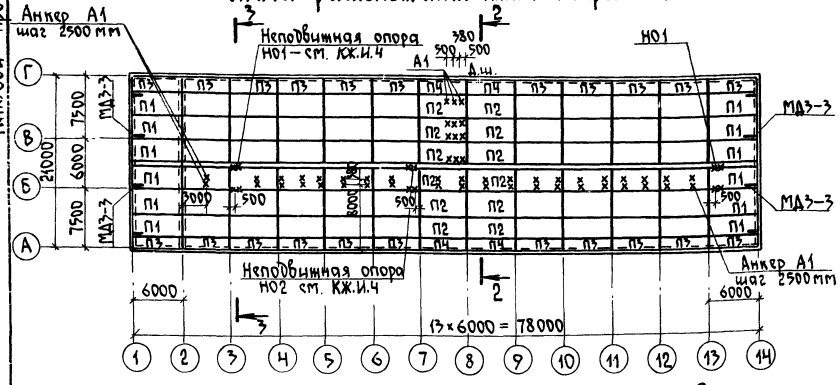

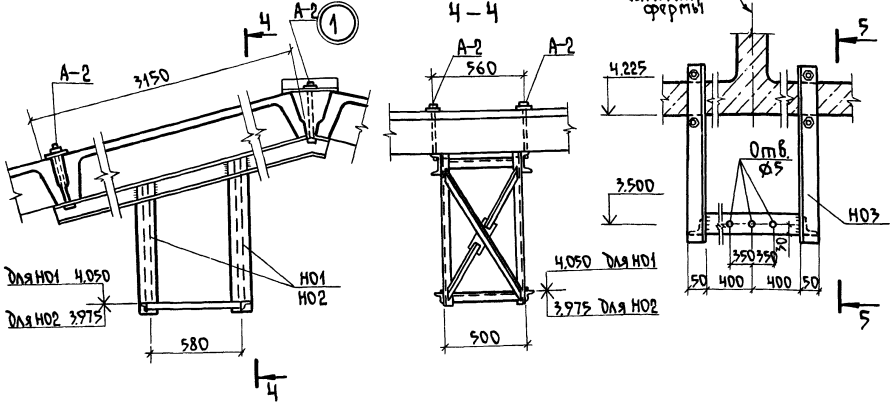

Спецификация к схемам расположения колонн, ферм, балок и плит покрытия.

Марка поз.	Обозначение	Наименование	Кол	Масса ед. кг	Примечание
		Схема расположения колонн, ферм и балок покрытия			
К-1	1.823.1-2, вып. 0 1	Колонна 2К 48.3-2	24	1100	
К-2	То же	То же 1К 36.2-1	2	350	
Б-1	1.862-2 вып. 1, КЖИ.1	Балка БСТ.5-4	24	1450	
ФС-1	1.063.1-1 вып. 1	Ферма 1ФТ6-6АIIIт	12	1000	
ОП-1	1.869.1-1	Опорная подушка ОП4-4	24	50	
		Изделия металлические			
НО-3	КЖ.И.5	Неподвижная опора НО-3	1	25.2	
МД1-10	1.800-4	Изделие металлическое	48	2.41	
МД1-11	То же	То же	24	2.81	
		Схема расположения плит покрытия			
		снег 70 кг/м², 100 кг/м²			
П1	1.865.1-4/80 вып. 1	Плита покрытия 1ПГ-3АIIIт-кп	66	2250	
П2	То же	То же 1ПГ-3АIIIт-кп-б	12	2250	
П3	1.865.1-4/80 вып. 3	" 2ПГ-3АIVт-кп	22	1230	
П4	То же	" 2ПГ-3АIVт-кп-б	4	1230	
		Снег 150 кг/м²			
П1	1.865.1-4/80 вып. 1	Плита покрытия 1ПГ-4АIIIт-кп	66	2250	
П2	То же	То же 1ПГ-4АIVт-кп-б	12	2250	
П3	1.865.1-4/80 вып. 3	" 2ПГ-4АIVт-кп	22	1230	
П4	То же	" 2ПГ-4АIVт-кп-б	4	1230	
		Изделия металлические			
МД5-1	1.800-4	Изделие металлическое МД5-1	324	0.10	
Д21	То же	То же Д21	52	2.1	
МД3-3	"	" МД3-3	8	1.10	
А-1	КЖ.И.7	Анкер А-1	52	3.15	
А-2	КЖ.И.8	То же А-2	12	5.63	
НО-1	КЖ.И.4	Неподвижная опора НО-1	2	109.46	
НО-2	То же	То же НО-2	1	117.66	
		Изделия деревянные			
Д21	1.800-4	Изделие деревянное Д21	52	0.011	

1. Плиты покрытия должны быть приварены не менее, чем по трем углам к закладным изделиям несущих конструкций.
2. Швы между плитами покрытия тщательно заделать бетоном марки 100 на мелком заполнителе.
3. Коньковую щель в осях 1-3 и 13-14 заделать по узлу 10 серии 2.860-1 вып. 1.
4. В узле 10 размер „а" принять 70 мм, в узле 7 - размер „в" принять 195 мм.
5. Все незамаркированные плиты - П-1

Привязан

Инв. №

Нач. отд.	Смирнов		
Гл. спец.	Кокорев		
ГИП	Сыркин		
Рук. гр.	Ионова		
Исполн.	Сухова		
Н. контр.	Кокорев		

т.п. 801-2-66.86 КЖ

Коровник на 200 голов привязного содержания

Стадия	Лист	Листов
р.п.	4	

Схемы расположения колонн, ферм, балок и плит покрытия. Разрезы. Узлы.

Госстрой РСФСР Росглавниистройпроект Горьковгипросельхозстрой

21020-01 20

Копировал Соколова Формат А2

Альбом I

Типовой проект 801-2-66.86

Схема расположения плит перекрытия на отм. 3.000

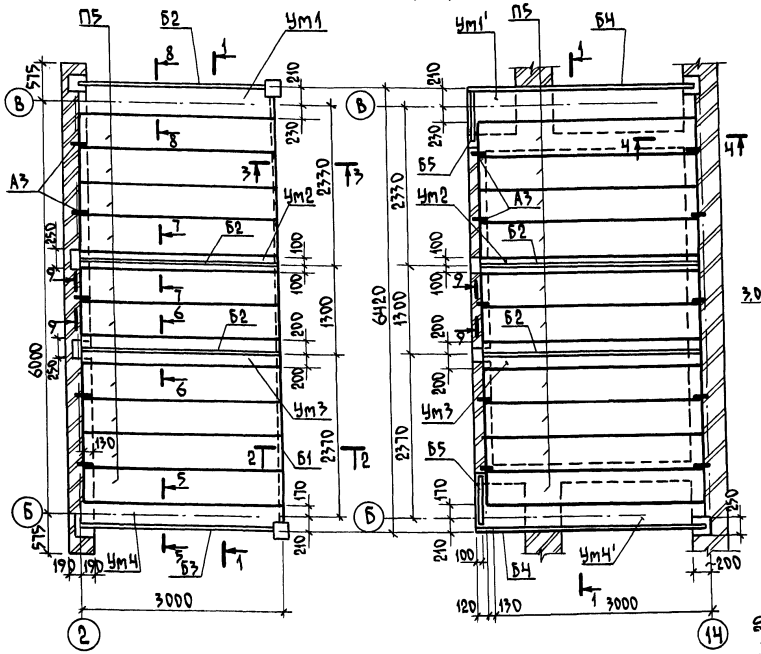

1-1

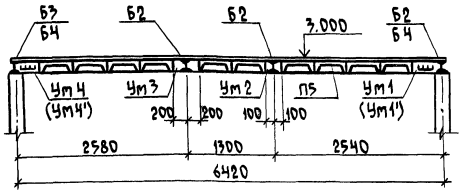

6-6

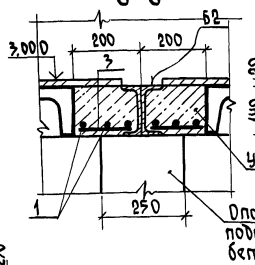

7-7

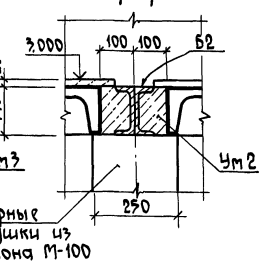

8-8

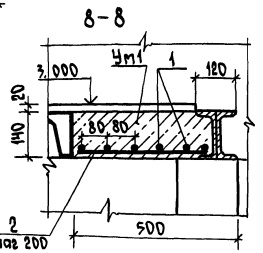

9-9

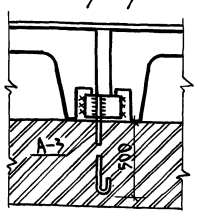

2-2, 3-3

Только для 2-2

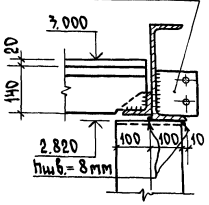

4-4

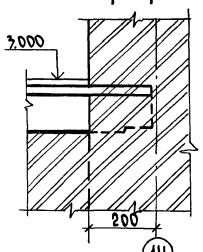

5-5

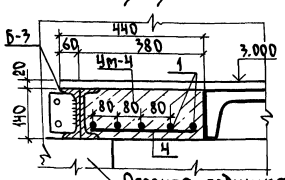

А-3

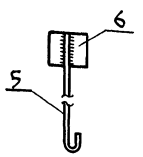

Спецификация на анкер А-3

Формат	Зона	Поз.	Обозначение	Наименование	Кол	Примечание
				Детали		
		5		ФЮ А-I ГОСТ 5781-82 ℓ=700	1	0.43 кг
		6		Полоса Б-4×100 ГОСТ 103-76 Ст.3 кп 2 ГОСТ 535-79 ℓ=120	1	0.38 кг

Спецификация к схеме расположения плит перекрытия на отм. 3.000

Марка поз.	Обозначение	Наименование	Кол	Масса ед. кг	Примечание
ПЗ	ПК-01-88	Плита ПН1-3	20	178	
А-3	См. данный лист	Анкер А-3	15	0.81	
Ум1(Ум1')	См. данный лист	Монолитный участок Ум1(Ум1')	1(1)	—	0.18(0.18) м³
Ум-2	"	То же Ум-2	2	—	0.08 м³
Ум-3	"	" Ум-3	2	—	0.17 м³
Ум4(Ум4')	"	" Ум-4(Ум4')	1(1)	—	0.16(0.16) м³
Б-1	КЖ.И.1	Балка Б-1	1	257.59	
Б-5	КЖ.И.6	Балка Б-5	2	20.86	

Спецификация монолитных участков Ум-1 ÷ Ум-4

Формат	Зона	Поз.	Обозначение	Наименование	Кол	Примечание
				Монолитный участок Ум-1	(Ум-1')	
				Сборочные единицы		
			КЖ.И.6; КЖ.И.3	Балка Б-2(Б-4)	1	77.94 кг (87.32 кг)
				Детали		
		1		ФЮА-I ГОСТ 5781-82 ℓ=2960	6	1.84 кг
		2		ФЮА-I ГОСТ 5781-82 ℓ=400	16	0.25 кг
				Монолитный участок Ум-2		
				Сборочные единицы		
			КЖ.И.6	Балка Б-2	1	77.94 кг
				Монолитный участок Ум-3		
				Сборочные единицы		
			КЖ.И.6	Балка Б-2	1	77.94 кг
				Детали		
		1		ФЮА-I ГОСТ 5781-82 ℓ=2960	6	1.84 кг
		3		ФЮА-I ГОСТ 5781-82 ℓ=170	32	0.11 кг
				Монолитный участок Ум-4	(Ум-4')	
				Сборочные единицы		
			КЖ.И.2; КЖ.И.3	Балка Б-3(Б-4)	1	78.80 кг (87.32 кг)
				Детали		
		1		ФЮА-I ГОСТ 5781-82 ℓ=2960	5	1.84 кг
		4		ФЮА-I ГОСТ 5781-82 ℓ=300	16	0.19 кг
				Материалы на Ум-1÷Ум-4		
				Бетон М 200		1.18 м³

1. Сварку производить электродами Э-42 по ГОСТу 9467-75. Высоту швов принимать по наименьшей толщине свариваемых элементов.
2. Все металлические конструкции окрасить лаком ХСЭ-71 в три слоя по двум слоям грунтовки.

Привязан:

Инв. №

Нач. отд	Смирнов		
Гл. спец.	Кокрев		
ГИП	Сырмин		
Рук. гр.	Исонова		
Исполн.	Сухова		
Н. контр.	Кокрев		

т.п. 801-2-66.86 КЖ

Коровник на 200 коров привязного содержания.

Стадия	Лист	Листов
Р.П.	5	

Схема расположения плит перекрытия на отм. 3.000. Сечения.

Госстрой РСФСР Росглавниистройпроект Горьковгипросельхозстрой

21020-01 21

Альбом I

Типовой проект 801-2-66.86

Инв.№ подл. | Подпись и дата | Взам. инв.№

Схема каналов навозоудаления и кормушек

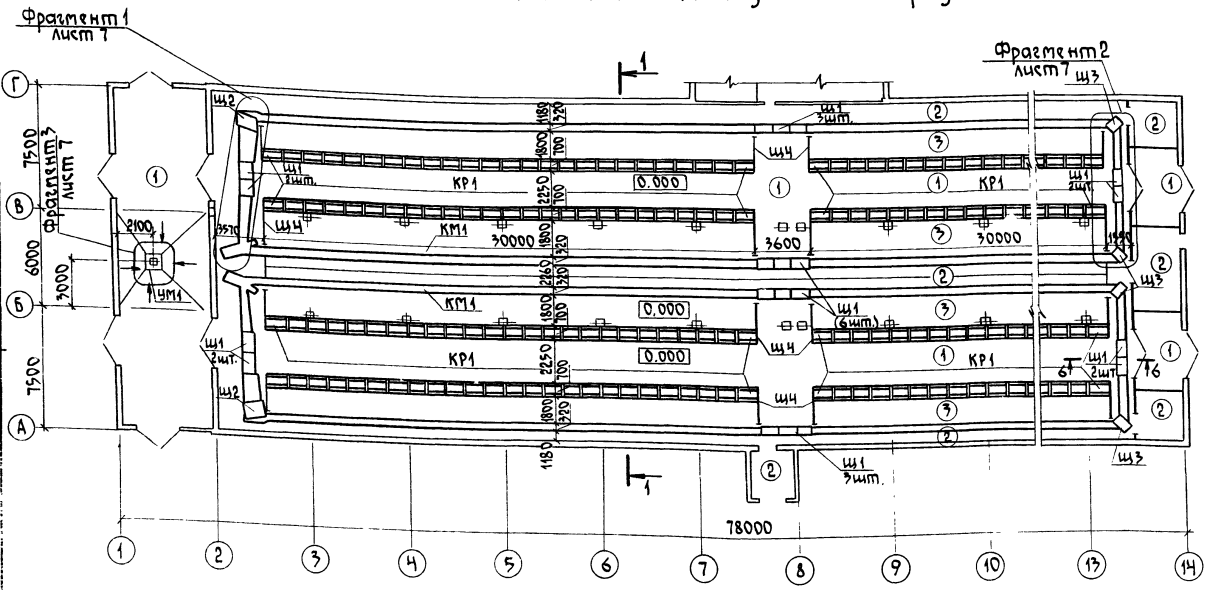

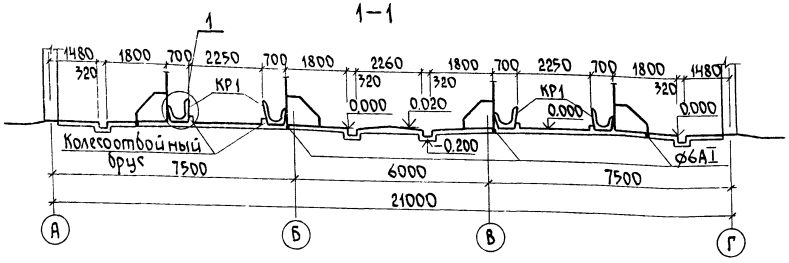

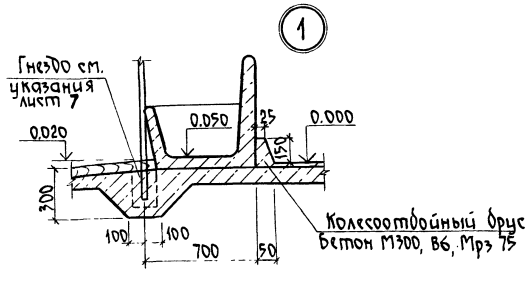

Спецификация элементов к схеме расположения каналов навозоудаления и кормушек

Марка поз.	Обозначение	Наименование	Кол	Масса ед. кг	Примечание
	Сборные железобетонные конструкции				
КР1	3.818.9-2.Вып.1	КТ 98.70.37	200	250	
	Монолитные конструкции				
КМ1	Лист 7	Канал навозоудаления	2		
УМ1	"	Приямок	1		
		Материалы			
		Бетон М300 для КМ1			30.8 м³
		Бетон М200 для УМ1			0.73 м³
Р-1	КЖ.И.9	Решетка приямка	1	39.65	
Щ1	КЖ.И.10, КЖ.И.10сб	Изделие деревянное Щ1	20		0.23 м³
Щ2	КЖ.И.11, КЖ.И.11сб	Изделие деревянное Щ2	2		0.059 м³
Щ3	КЖ.И.12	Изделие деревянное Щ3	4		0.018 м³
Щч	КЖ.И.13, КЖ.И.13сб	Изделие деревянное Щч	16		0.094 м³

1. Лист смотреть совместно с листом 7.
2. Щит Щч крепить к разделителям стойл хомутами.
3. Устройство колесоотбойного бруса производить после монтажа кормушек и установки технологических ограждений. В колесоотбойных брусьях устроить деформационные швы через 20м и совместить их с деформационными швами в полах. Швы заполнить просмоленной паклей.

				т.п. 801-2-66.86		КЖ
Привязан:				Коровник на 200 коров привязного содержания	Стадия	Лист	Листов
					р.п.	6	
Инв.№	Нач.отд.	Смирнов		Схема каналов навозоудаления и кормушек.	Госстрой РСФСР Росглавнинстройпроект Горьковгипросельхозстрой	
	Гл.спец.	Кокрев				
	ГИП	Сыркин				
	Рук.гр.	Исакова				
	Исполн.	Сухова				
	Н.контр.	Кокрев				

21020-01 22

Копировал Соколова Формат А2

Альбом I

Фрагмент 1

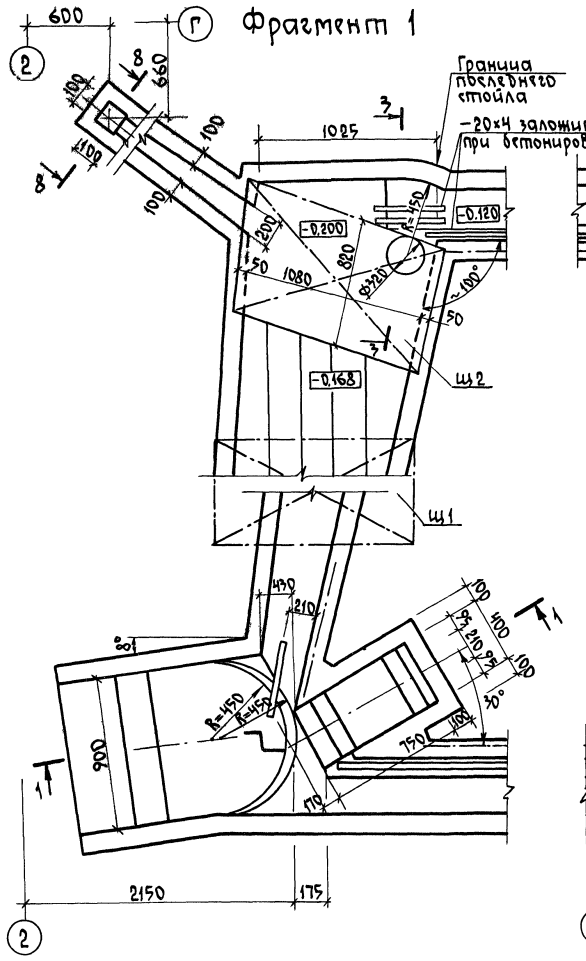

Фрагмент 2

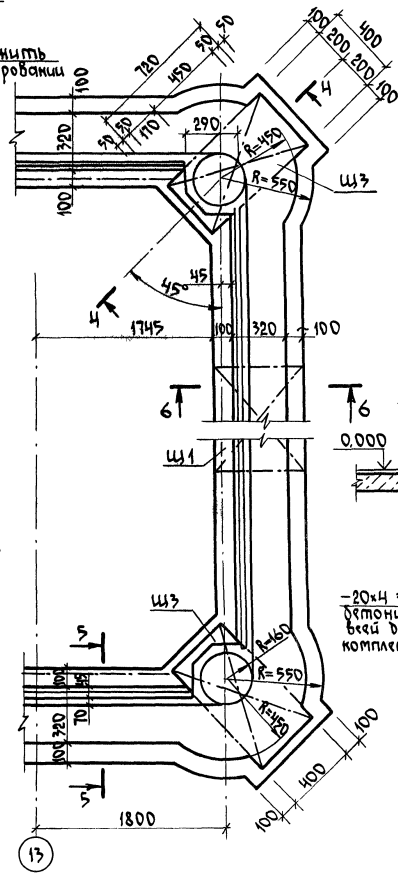

4-4

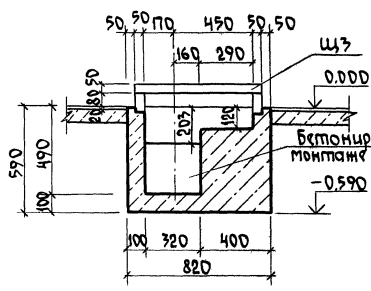

Фрагмент 3

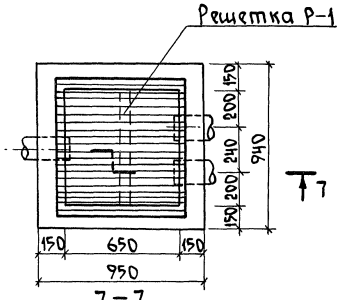

5-5; 6-6

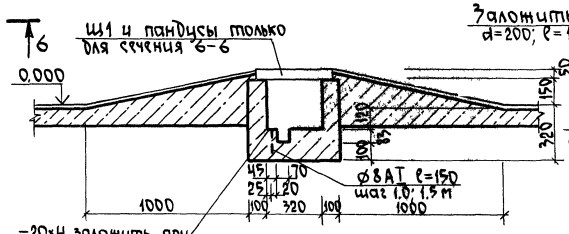

7-7

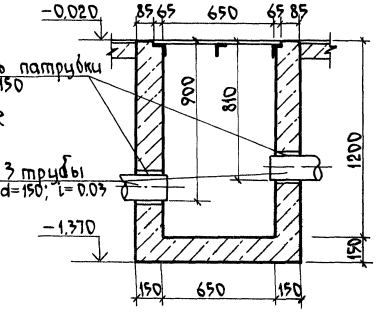

8-8

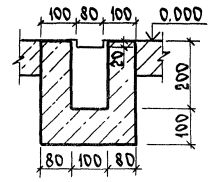

1-1

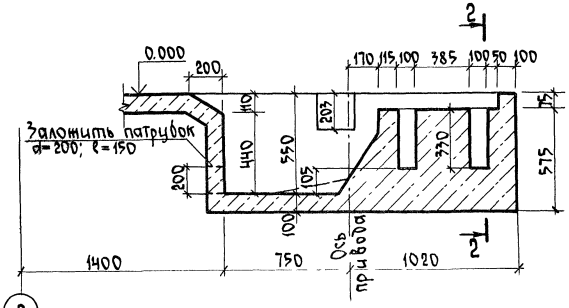

2-2

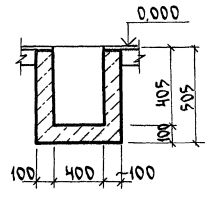

3-3

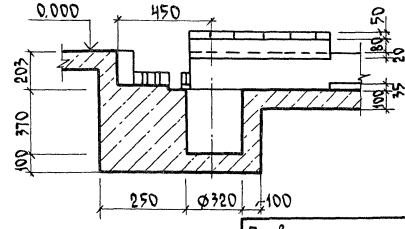

1. Данный лист смотреть совместно с листом 6.
2. В месте расположения деформационного шва здания в конструкции пола предусмотреть шов Δ-17 по СНиП II В.В-71 (деформационный шов см. лист 6).
3. Устройство выравнивания потенциалов (УВЗП) выполняется из арматуры ø6 AI. По торцам здания проводники „УВЗП" соединяются между собой и присоединяются на сварке к каждой полосе (-20×4) в каналах навозоудаления, к металлическим ограждениям стойл и к трубопроводам „ВК".
4. Одновременно с устройством полов производить монтаж стойлового оборудования по листам ТХ в соответствии с узлом „1" на листе 6.
   В случае не одновременного монтажа в полах предусмотреть гнезда 150×200 мм под стойки разделителей (разбивку гнезд выполнять по листам ТХ).
5. Сварку производить электродами Э42 ГОСТ 9467-75

					т.п. 801-2-66.86	КЖ
Привязан:		Нач.отд.	Смирнов		Коровник на 200 коров привязного содержания.	Стадия: р.п. / Лист: 7 / Листов:
		Гл.спец.	Кокрев			
		ГИП	Сыркин			
		Рук.гр.	Ионова			
Инв.№		Исполн.	Сухова		Фрагменты 1, 2, 3.	Госстрой РСФСР Росглавниистройпроект Горьковгипросельхозстрой
		Н.контр.	Кокрев			

21020-01 23

Альбом I

Типовой проект 801-2-66.86

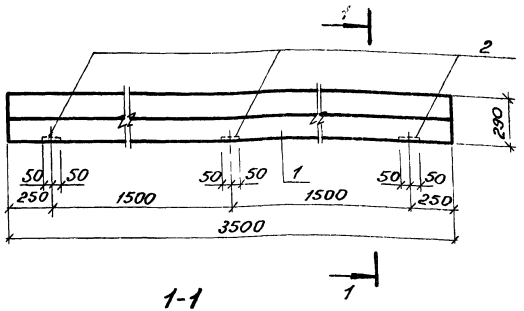

Обозначение	Марка	А	а	б	в	Масса, кг
АР.И.2	БП4-2А	510	180	180	150	1100
АР.И.2-01	БП3-2А	380	50	180	150	800
АР.И.2-02	БП4-1А	510	180	180	150	1100

Формат	Поз.	Обозначение	Наименование	Кол. на изделие АР.И.2 —	01	02	Примечание
			Документация				
		КЭ-01-58, вып.2	Сборные железобетонные обвязочные балки и перемычки для промышленных зданий				
			Сборочные единицы				
	1	КЭ-01-58, вып.2	Перемычка БП4-2	1			
		"	" БП3-2		1		
		"	" БП4-1			1	
			Детали				
	2	КЭ-01-58, вып.2	Изделие закладное мч	3	3	3	
			Шифр	БП4-2А	БП3-2А	БП4-1А	

Ведомость расхода стали на дополнительные закладные изделия, кг

Марка элемента	Изделия закладные: Арматура класса A III, ГОСТ 5781-82, ф10		Итого	Прокат марки ВСт3кп 2-1, ГОСТ 103-76, -10×100		Итого	Общий расход
БП4-2А, БП3-2А БП4-1А	0.3		0.3	1.6		1.6	1.9

Привязан:

Инв. № подл. | Подпись и дата | Взам. инв. №

Нач. отд.	Смирнов		
Н.контр.	Кокрев		
Гл.спец.	Кокрев		
ГИП	Сыркин		
Рук.гр.	Лесковская		22.11.87
Испол.	Гусева		

т.п.801-2-66.86 АР.И.1

Перемычка БП4-2А, (БП3-2А; БП4-1А).

Стадия	Масса	Масштаб
р.п.	См. спец.	1:20
Лист	Листов 1	

Госстрой РСФСР Росглавнистроипроект Горьковмонтажспецстрой

Копировал Курбина Формат А3

Альбом I

Типовой проект 801-2-66.86

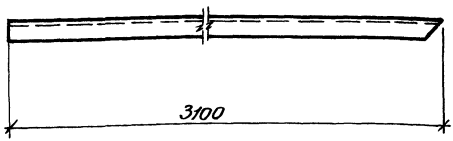

Привязан:

Инв. №

Нач. отд.	Смирнов		
Н. конт.	Кокрев		
Гл. спец.	Кокрев		
ГИП	Сыркин		
Рук. гр.	Лесковская		22.11.85
Исполн.	Гусева		

т.п. 801-2-66.86

АР.И.2

Изделие закладное МД 2

Стадия	Масса	Масштаб
р.п.	10.4 кг	1:10
Лист	Листов 1	

Уголок $\frac{Б\text{-}45\times45\times5\ ГОСТ\ 8509\text{-}72^{*}}{Ст3\ ГОСТ\ 535\text{-}79}$

Госстрой РСФСР
Росславянинстройпроект
Горьковгипрорельховстрой

Инв. № подл. | Подпись и дата | Взам. инв. №

Копировал Курвина

Формат А4

Альбом I

Типовой проект 801-2-66.86

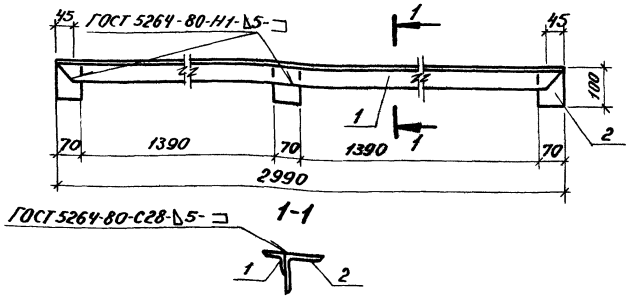

Формат	Зона	Поз.	Обозначение	Наименование	Кол.	Примечание
				Детали		
Б4		1	АР.И.3.1	Уголок Б-45×45×5 ГОСТ 8509-72* / Ст 3 ГОСТ 535-79		
				ℓ=2990	1	10.1 кг
Б4		2	АР.И.3.2	Уголок Б-100×100×8 ГОСТ 8509-72* / Ст 3 ГОСТ 535-79		
				ℓ=70	3	0.854 кг

Привязан:

Инв. №

т.п. 801-2-66.86 АР.И.3

Изделие закладное МД1

Нач. отд.	Смирнов		
Н.контр.	Кокрев		
Гл.спец.	Кокрев		
ГИП	Сыркин		
Рук. гр.	Лесковская		22.11.85
Испол.	Гусева		

Стадия	Масса	Масштаб
р.п.	12.66 кг	1:10
Лист	Листов 1	

Госстрой РСФСР
Росглавниистройпроект.
Горьковгипросельхозстрой

Инв. № подл. | Подпись и дата | Взам. инв. №

Копировал Курвина Формат А4

Альбом I

Типовой проект 801-2-66.86

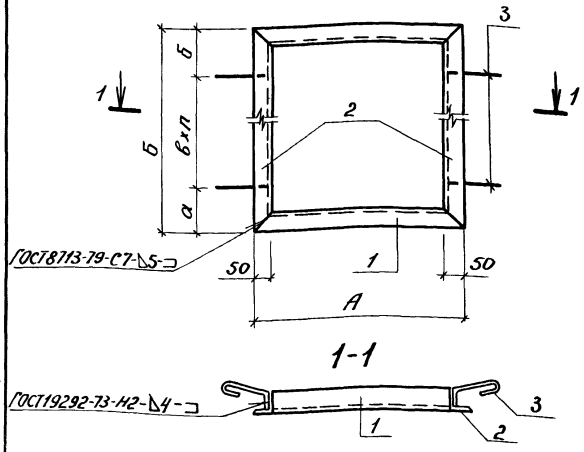

Формат	Зона	Поз.	Обозначение	Наименование	Количество на исполнение АР.И.4 –	01	02	03	04	Примечание
				Детали						
				Уголок Б-50×50×5 ГОСТ8509-72* / Ст.3 ГОСТ 535-79						
Б4		1	АР.И.4.1	ℓ=605	2					2.28кг
Б4			АР.И.4.2	ℓ=505		2				1.91кг
Б4			АР.И.4.3	ℓ=730			2			2.75кг
Б4			АР.И.4.4	ℓ=1220				2		4.60кг
Б4			АР.И.4.5	ℓ=835					2	3.15кг
Б4		2	АР.И.4.6	ℓ=1355	2					5.11кг
Б4			АР.И.4.7	ℓ=1000		2				3.77кг
Б4			АР.И.4.8	ℓ=1200			2			4.53кг
Б4			АР.И.4.9	ℓ=1135				2	2	4.28кг
Б4		3	АР.И.4.10	ф6АI ГОСТ5781-82, ℓ=260	10	8	8	8	8	0.05кг
				Шифр	РМ1	РМ2	РМ3	РМ5	РМ5'	

Обозначение	А	Б	а	б	в	п	Масса, кг
АР.И.1	605	1355	80	75	300	4	15.38
-01	505	1000	80	80	280	3	11.92
-02	730	1200	150	150	300	3	15.04
-03	1220	1135	120	115	300	3	18.32
-04	835	1135	120	115	300	3	15.42

Взам.инв.№ | Подпись и дата | Инв.№ подл.

Привязан:

Инв.№

Нач.отд.	Смирнов	
Н.конт.	Кокрев	
Гл.спец.	Кокрев	
ГИП	Сыркин	
Рук.гр.	Лесковская	
Испол.	Гусева	

т.п. 801-2-66.86 АР.И.4

Рамка металлическая РМ1 (РМ2; РМ3, РМ5, РМ5')

Стадия	Масса	Масштаб
р.п.	См. табл.	1:10

Лист | Листов 1

Госстрой РСФСР
Росславнинстройпроект
Горьковгипросельхозстрой

Копировал Курвина Формат А3

Альбом I

Типовой проект 801-2-66.86

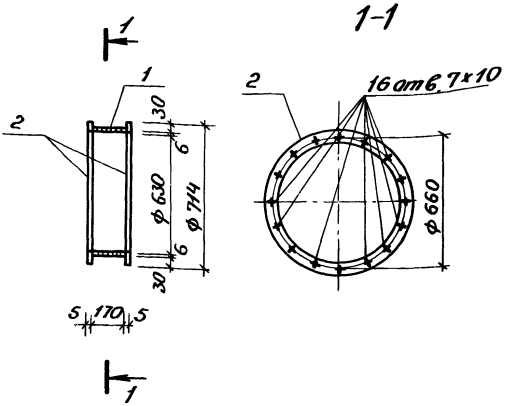

Формат	Зона	Поз.	Обозначение	Наименование	Кол.	Примеч.
				Детали		
64		1	АР.И.5.1	Труба ф630 ГОСТ 10704-76, l=170	1	15.70 кг
64		2	АР.И.5.2	Кольцо $\frac{Б\text{-}2\text{-}5\times36\ ГОСТ\ 103\text{-}76}{Ст.\ 3кп2\ ГОСТ\ 535\text{-}79}$ S=0.09 г/м	2	0.45 кг

Привязан:

Инв. №

Взам. инв. №

Подпись и дата

Инв. № подл.

Нач.отд.	Смирнов	
Н.конт.	Кокрев	
Гл.спец.	Кокрев	
ГИП	Сыркин	
Рук.гр.	Ионова	
Испол.	Сухова	

т.п. 801-2-66.86

АР.И.5

Рамка металлическая РМ-4

Стадия	Масса	Масштаб
р.п.	16.60 кг	
Лист	Листов 1	

Госстрой РСФСР
Росглавинстройпроект
Горьковгиппросельхозстрой

Копировал Курвина Формат А4

Альбом I

Типовой проект 801-2-66.86

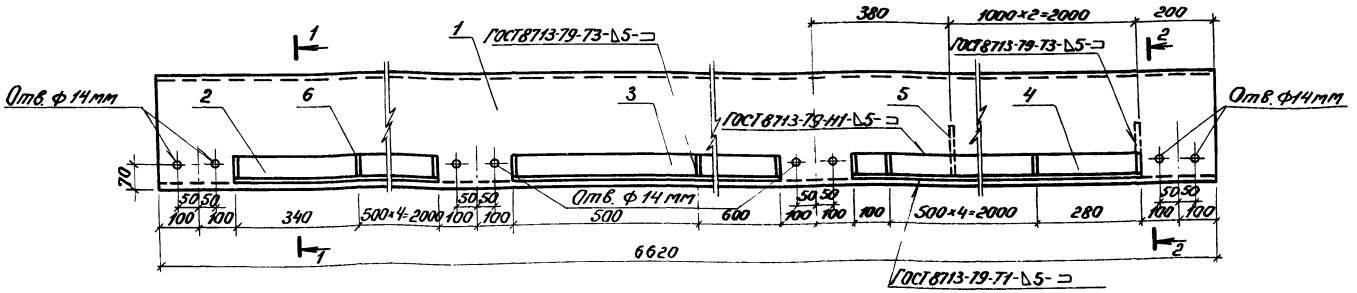

1-1

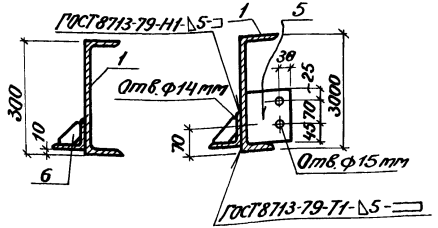

2-2

Формат	Зона	Поз.	Обозначение	Наименование	Кол.	Примеч.
				Детали		
Б4		1	КЖ.И.1.1	Швеллер 30 ГОСТ 8240-72* / Ст.3 ГОСТ 535-79 ℓ=6620	1	210.52 кг
Б4		2	КЖ.И.1.2	Уголок Б-80×6 ГОСТ 8509-72* / Ст.3 ГОСТ 535-79 ℓ=2340	1	17.22 кг
Б4		3	КЖ.И.1.3	ℓ=1100	1	8.10 кг
Б4		4	КЖ.И.1.4	ℓ=2380	1	17.52 кг
Б4		5	КЖ.И.1.5	Полоса -4×140 ГОСТ 103-76 / Ст.3 ГОСТ 535-79 ℓ=150	3	0.66 кг
Б4		6	КЖ.И.1.6	Тоже -4×70 ГОСТ 103-76 / Ст.3 ГОСТ 535-79 ℓ=70	15	0.15 кг

т.п. 801-2-66.86 КЖ.И.1

Балка Б-1

Стадия	Масса	Масштаб
р.п.	257.59 кг	1:10

Лист 1 Листов 1

Госстрой РСФСР
Росславнинстройпроект,
Горьковгипросельхозстрой

Нач.отд.	Смирнов
Н.конт.	Кокрев
Гл.спец.	Кокрев
ГИП	Сыркин
Рук.гр.	Цонова
Испол.	Сухова

Привязан:

Инв. №

Инв.№ подл. | Подпись и дата | Взам.инв.№

Копировал Курвина Формат А3

Альбом I

Типовой проект 801-2-66.86

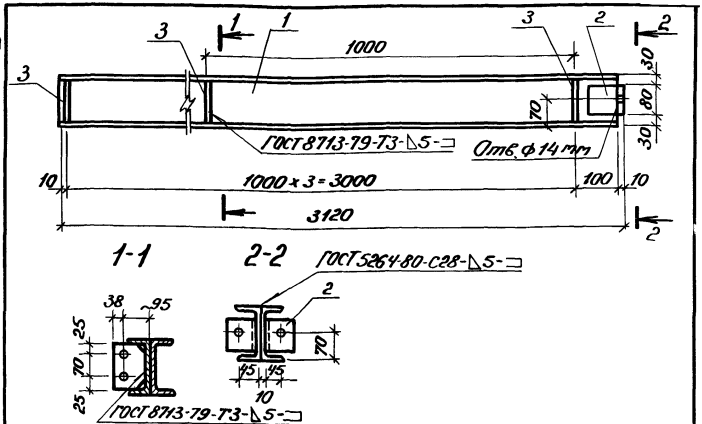

Формат	Зона	Поз.	Обозначение	Наименование	Кол.	Примеч.
				Детали		
64		1	КЖИ.2.1	Швеллер Г14 ГОСТ 8240-72* / Ст3 ГОСТ 535-79 / ℓ=3120	2	38.38 кг
64		2	КЖ.И.2.2	Уголок Б80×6 ГОСТ 8209-72* / Ст3 ГОСТ 535-79 / ℓ=80	2	0.59 кг
64		3	КЖ.И.2.3	Полоса 4×110 ГОСТ 103-76 / Ст3 ГОСТ 535-79 / ℓ=123	4	0.44 кг

Привязан:

Инв. №

Нач. отд.	Смирнов		
Н. конт.	Кокрев		
Гл. спец.	Кокрев		
ГИП	Сыркин		
Рук. гр.	Лесковская		
Испол.	Гусева		

т.п. 801-2-66.86 КЖ.И.2

Балка Б3

Стадия	Масса	Масштаб
р.п.	79.7 кг	1:10
Лист	Листов 1	

Госстрой РСФСР
Росславнинстройпроект,
Горьковгипросельхозстрой

Инв. № подл. | Подпись и дата | Взам. инв. №

Копировал Курвина Формат А4

Альбом I

Типовой проект 801-2-66.86

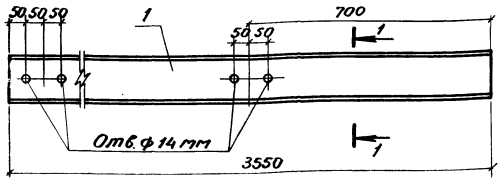

1-1 ГОСТ 5264-80-С28-⊿5-⊐



Формат	Зона	Поз.	Обозначение	Наименование	Кол.	Примеч.
				Детали		
64		1	КЖИ 3.1	Швеллер [14 ГОСТ 8240-72* / Ст.3 ГОСТ 535-79		
				ℓ=3550	2	43.66 кг

Привязан:

Инв. №

Начатд.	Смирнов		
Нконтр.	Кокрев		
Гл. спец.	Кокрев		
ГИП	Сыркин		
Рук. гр.	Лесковская		
Испол.	Гусева		

т.п. 801-2-66.86 КЖИ.3

Балка Б4

Стадия	Масса	Масштаб
р.п.	87.32 кг	1:10

Лист | Листов 1

Госстрой РСФСР
Росглавнистройпроект,
Горьковгипросельхозстрой

Инв. № подл. | Подпись и дата | Взам. инв. №

Копировал Курвина Формат А4

Альбом I

Типовой проект 801-2-66.86

Формат	Зона	Поз.	Обозначение	Наименование	Кол. на исполнение КЖ.И.4 —	01								Примечание
				Документация										
А4			КЖ.И.4сб	Сборочный чертеж	X	X								
				Детали										
Б4		1	КЖ.И.4.1	Швеллер [12 ГОСТ 8240-72* / Ст.3 ГОСТ 535-79										
				ℓ=3300	2	2								34.32 кг
				Уголок 6-50×5 ГОСТ 8509-72* / Ст.3 ГОСТ 535-79										
Б4		2	КЖ.И.4.2	ℓ=580	2									2.19 кг
			КЖ.И.4.3	ℓ=900		2								3.39 кг
Б4		3	КЖ.И.4.4	ℓ=1000	2									3.77 кг
			КЖ.И.4.5	ℓ=1070		2								4.03 кг
Б4		4	КЖ.И.4.6	ℓ=950	2									3.58 кг
			КЖ.И.4.7	ℓ=1050		2								3.96 кг
Б4		5	КЖ.И.4.8	ℓ=1100	2									4.15 кг
			КЖ.И.4.9	ℓ=1170		2								4.41 кг
Б4		6	КЖ.И.4.10	ℓ=580	2	2								2.19 кг
Б4		7	КЖ.И.4.11	ℓ=500	4	4								1.89 кг
Б4		8	КЖ.И.4.12	Полоса -6×80 ГОСТ 103-76 / Ст.3 ГОСТ 535-79										
				ℓ=200	2	2								0.75 кг
				Шифр	Н01	Н02								

Взам. инв. №

Подпись и дата

Инв. № подл.

Привязан:

Инв. №

Нач.отд.	Стирнов	
Н.конт.	Кокрев	
Гл.спец.	Кокрев	
ГИП	Сыркин	
Рук.гр.	Лесковская	
Испол.	Гусева	

т.п. 801-2-66.86 КЖ.И.4

Неподвижная опора Н01, (Н02).

Стадия	Лист	Листов
Р.П.	1	1

Госстрой РСФСР
Росглавнинстройпроект
Горьковгипросельхозстрой

Копировал Курвина Формат А3

Альбом I

Типовой проект 801-2-66.86

1-1

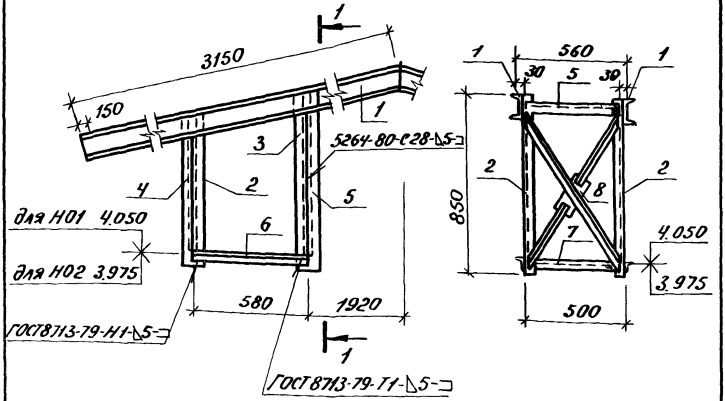

Привязан:

Инв. №

Нач.отд.	Смирнов		
Н.конт.	Кокрев		
Гл.спец.	Кокрев		КЗ-85г
ГИП	Сыркин		
Рук.гр.	Ионова		
Испол.	Сухова		

т.п. 801-2-66.86 КЖ.И.4 сб

Неподвижная опора НО-1, (НО-2). Сборочный чертеж.

Стадия	Масса	Масштаб
р.п.	109.46кг (113.66кг)	1:20
Лист 1	Листов 1	

Госстрой РСФСР
Росглавниистройпроект
Горьковгипросельхозстрой

Взам.инв.№ | Подпись и дата | Инв.№ подл.

Копировал Курвина Формат А4

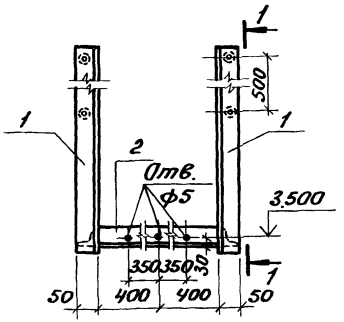

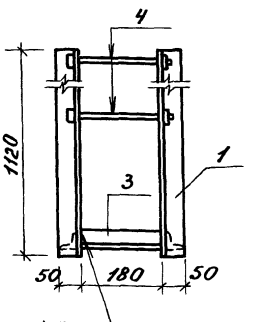

ГОСТ 8713-79-Т3-△5-⊃

Типовой проект 801-2-66.86

Формат	Зона	Поз.	Обозначение	Наименование	Кол.	Примечание
				Детали		
				Уголок $\frac{Б\text{-}50\times5\ ГОСТ\ 8509\text{-}72*}{Ст.3\ ГОСТ\ 535\text{-}79}$		
Бч		1	КЖ.И.5.1	ℓ = 1120	4	4.22 кг
Бч		2	КЖ.И.5.2	ℓ = 800	2	3.02 кг
Бч		3	КЖ.И.5.3	ℓ = 180	2	0.68 кг
				Стандартные изделия		
				Болт М12-8g×60.58 ГОСТ 7798-70* С.240	4	0.23 кг
				Гайка М12-7Н.5 ГОСТ 15915-70*	4	0.037 кг
				Шайба 12.01.019 ГОСТ 11371-78	4	0.008 кг

Взам. инв.№

Привязан:

Инв.№

Подпись и дата

Нач.отд.	Стирнов		
Н.контр.	Кокрев		
Гл.спец.	Кокрев		11-85
ГИП	Сыркин		
Рук.гр.	Ионова		
Испол.	Сухова		

т.п. 801-2-66.86 КЖ.И.5

Неподвижная опора НО-3

Стадия	Масса	Масштаб
р.л.	25.38 кг	1:10
Лист 1	Листов 1	

Госстрой РСФСР
Росславнистройпроект,
Горьковгипросельхозстрой

Инв.№ подл.

Копировал Курвина Формат А4

Альбом I

Типовой проект 801-2-66.86

Рис. 1

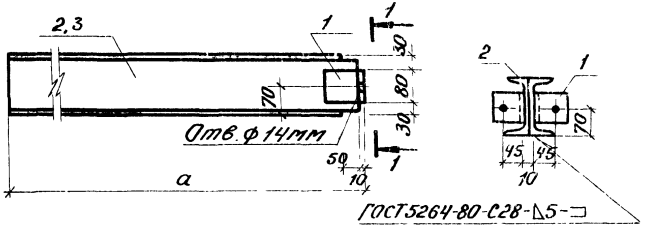

Обозначение	Марка	Рис.	Размер a		Масса
КЖ.И.6	Б2	1	3120		77.94кг
КЖ.И.6-01	Б5	1	800		20.86кг

Формат	Зона	Поз.	Обозначение	Наименование	Кол. на ист. КЖ.И.6 –	Кол. на ист. КЖ.И.6 01	Примечание
				Детали			
Б4		1	КЖ.И.6.1	Уголок Б-80×6 ГОСТ 8509-72* / Ст.3 ГОСТ 535-79			
				ℓ=80	2	2	0.59кг
				Швеллер [14 ГОСТ 8240-72* / Ст3 ГОСТ 535-79			
Б4		2	КЖ.И.6.2	ℓ=800		2	9.84кг
Б4		3	КЖ.И.6.3	ℓ=3120	2		38.38кг
				Шифр	Б2	Б5	

Привязан:

Инв.№

Нач.отд.	Смирнов		
Н.конт.	Кокрев		
Гл.спец.	Кокрев		11-86
ГИП	Сыркин		
Рук.гр.	Лесковская		
Исполн.	Гусева		

т.п. 801-2-66.86 КЖ.И.6

Балка Б2,(Б5)

Стадия	Масса	Масштаб
р.п.	См. табл.	1:10
Лист	Листов 1	

Госстрой РСФСР
Росглавинстройпроект
Горьковгипросельхозстрой

Инв.№ подл. | Подпись и дата | Взам.инв.№

Копировал Курвина Формат А3

Типовой проект 801-2-66.86 Альбом I

А2

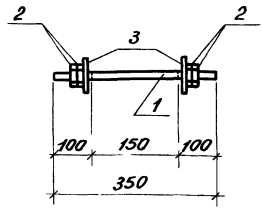

Формат	Зона	Поз.	Обозначение	Наименование	Кол.	Примечание
				Детали		
БЧ		1	КЖ.И.8.1	Стержень ф 16 А I ГОСТ 5181-82 В 350	1	0.55 кг
				Стандартные изделия		
		2		Гайка М16-7Н.5 ГОСТ 5915-70*	4	0.033 кг
		3		Шайба 16.01.019 ГОСТ 11371-78	2	0.011 кг

Взам. инв. №

Подпись и дата

Инв. № подл.

Привязан:

Инв. №

Нач. отд.	Смирнов		
Н. конт.	Кокрев		
Гл. спец.	Кокрев		11-8.5г
ГИП	Сыркин		
Рук. гр.	Ионова		
Испол.	Сухова		

т.п. 801-2-66.86 КЖ.И.8

Анкер А-2

Стадия	Масса	Масштаб
р.п.	0.71 кг	1:10

Лист 1 Листов 1

Госстрой РСФСР
Росславинстройпроект
Горьковгипросельхозстрой

Копировал Курвина Формат А4

Альбом I

Типовой проект 801-2-66.86

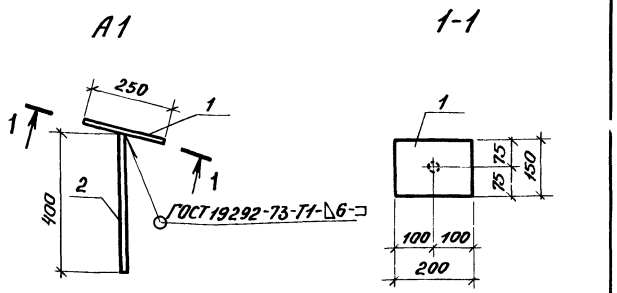

Формат	Зона	Поз.	Обозначение	Наименование	Кол.	Примеч.
				Детали		
БЧ		1	КЖ.И.7.1	Полоса $\frac{10\times150\ ГОСТ\ 103\text{-}76}{Ст.3\ ГОСТ\ 535\text{-}79}$ ℓ=250	1	2.95 кг
БЧ		2	КЖ.И.7.2	Стержень ф16 ГОСТ 5781-82 ℓ=400	1	0.60 кг

Привязан:

Инв. №

Инв. № подл. | Подпись и дата | Взам. инв. №

Нач.отд.	Стирнов		
Н.контр.	Кокрев		
Гл.спец.	Кокрев		11-86
ГИП	Сыркин		
Рук.гр.	Ионовы		
Испол.	Сухова		

т.п. 801-2-66.86 КЖ.И.7

Анкер А-1

Стадия	Масса	Масштаб
р.п.	3.15 кг	1:10
Лист 1	Листов 1	

Госстрой РСФСР Росглавниистройпроект, Горьковгипросельхозстрой

Копировал Курвина Формат А4

Альбом I

Типовой проект 801-2-66.86

Формат	Зона	Поз.	Обозначение	Наименование	Кол.	Примечание
				Документация		
А4			КЖ.И.10сб	Сборочный чертеж		
				Детали		
				Доска сосна, сорт 3 ГОСТ 8486-66		
Б4		1	КЖ.И.10.1	25×100 ℓ=560	10	0.0014 м³
Б4		2	КЖ.И.10.2	15×100 ℓ=1000	6	0.0015 м³
				Стандартные изделия		
		3		Гвозди К3×70 ГОСТ 4028-63*		0.4 кг

Привязан:

Инв. №

Нач. отд.	Смирнов		
Н. конт.	Кокрев		
Гл. спец.	Кокрев		
ГИП	Сыркин		
Рук. гр.	Лесковская		22.11.85
Испол.	Гусева		

т.п. 801-2-66.86

КЖ.И.10

Изделие деревянное Щ1

Стадия	Лист	Листов
Р.П.	1	1

Госстрой РСФСР
Росславнинстройпроект.
Горьковгипросельхозстрой

Инв. № подл. | Подпись и дата | Взам. инв. №

Копировал Курвина Формат А4

Альбом I

Типовой проект 801-2-66.86

1-1

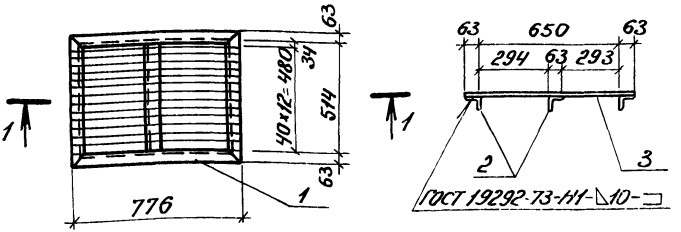

Формат	Зона	Поз.	Обозначение	Наименование	Кол.	Примечание
				Детали		
				Уголок Б63×63×5 ГОСТ 8509-72* / Ст3 ГОСТ 535-79		
Б4		1	КЖ.И.9.1	ℓ=776	2	7.30 кг
Б4		2	КЖ.И.9.2	ℓ=640	3	9.20 кг
Б4		3	КЖ.И.9.3	ф20А III, ℓ=640 ГОСТ 5781-82	15	24.0 кг

Привязан:

Инв №

Взам. инв. №

Подпись и дата

Инв. № подл.

Нач. отд.	Смирнов		
Н. конт.	Кокрев		
Гл. спец.	Кокрев		
ГИП	Сыркин		
Рук. гр.	Лесковская		22.11.85
Исполн.	Гусева		

т.п. 801-2-66.86 КЖ.И.9

Решетка Р-1

Стадия	Масса	Масштаб
р.п.	40.5 кг	1:20
Лист	Листов 1	

Госстрой РСФСР
Росславнииcтройпроект,
Горьковгипросельхозстрой

Копировал Курвина Формат А4

Альбом I

Типовой проект 801-2-66.86

Формат	Зона	Поз.	Обозначение	Наименование	Кол.	Примечание
				Документация		
А4			КЖИ.11сб	Сборочный чертеж		
				Детали		
				Доска сосна, сорт 3 ГОСТ 8486-66		
Б4		1	КЖИ.11.1	50×140 ℓ=1180	6	0.0084 м³
Б4		2	КЖИ.11.2	50×100 ℓ=820	2	0.0041 м³
				Стандартные изделия		
		3		Гвозди К3×80 ГОСТ 4028-83		0.20 кг

Привязан:

Инв.№

Нач.отд.	Стирнов		
Н.контр.	Кокрев		
Гл.спец.	Кокрев		
ГИП	Сыркин		
Рук.гр.	Лесковская		22.11.85
Испол.	Гусева		

т.п.801-2-66.86 КЖИ.11

Изделие деревянное Ц2

Стадия	Лист	Листов
Р.П.	1	1

Госстрой РСФСР Росглавниистройпроект, Горьковгипросельхозстрой

Инв.№подл. | Подпись и дата | Взам.инв.№

Копировал Курбина Формат А4

Альбом I

Типовой проект 801-2-66.86

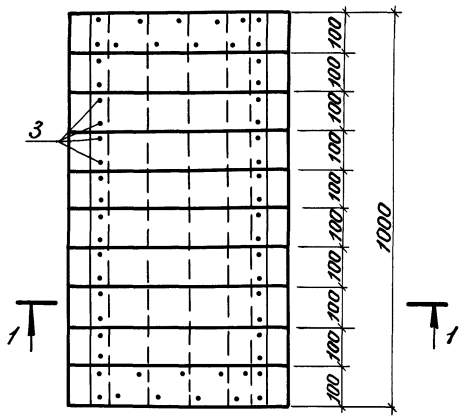

1-1

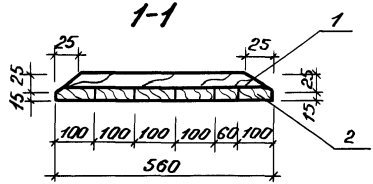

Привязан:

Инв.№

Нач.отд.	Смирнов		
Н.конт.	Кокрев		
Гл.спец.	Кокрев		
ГИП	Сыркин		
Рук.гр.	Лесковская		22.11.85
Испол.	Гусева		

т.п. 801-2-66.86 КЖ.И.10 сб

Изделие деревянное Щ1. Сборочный чертеж.

Стадия	Масса	Масштаб
р.п.		1:10

Лист | Листов 1

Госстрой РСФСР
Росглавнинстройпроект
Горьковгипросельхозстрой

Взам.инв.№ | Подпись и дата | Инв.№ подл.

Копировал Курвина Формат А4

Типовой проект 801-2-66.86 Альбом I

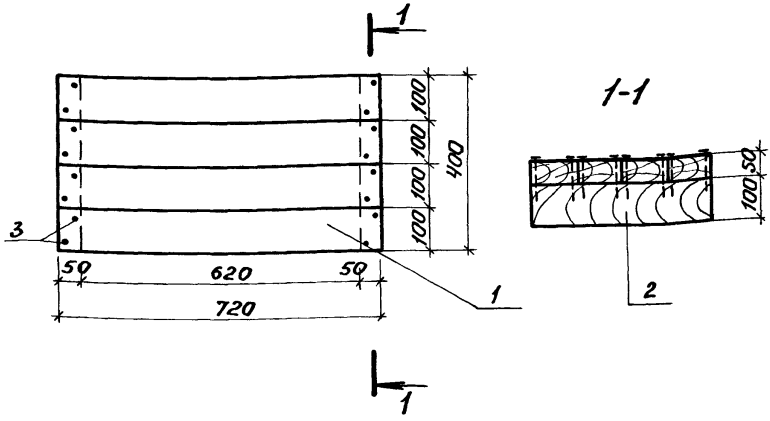

Форма	Зона	Поз.	Обозначение	Наименование	Кол.	Примечание
				Детали		
				Доска сосна, сорт 3 ГОСТ 8486-66		
64		1	КЖ.И.12.1	50×100 l=720	4	0,0036 $м^3$
64		2	КЖ.И.12.2	50×100 l=400	2	0,002 $м^3$
				Стандартные изделия		
		3		Гвозди К3×80 ГОСТ 4028-63*		0,15 кг

Привязан:

Инв. №

Взам. инв. №

Подпись и дата

Инв. № подл.

Нач. отд.	Смирнов	
Н. конт.	Кокрев	
Гл. спец.	Кокрев	
ГИП	Сыркин	
Рук. гр.	Лесковская	
Исполн.	Гусева	

т.п. 801-2-66.86 КЖ.И.12

Изделие деревянное Щ3

Стадия	Масса	Масштаб
р.п.		1:10
Лист	Листов 1	

Госстрой РСФСР
Росглавниистройпроект
Горьковгипросельхозстрой

Копировал Курвина Формат А4

Альбом I

Типовой проект 801-2-66.86

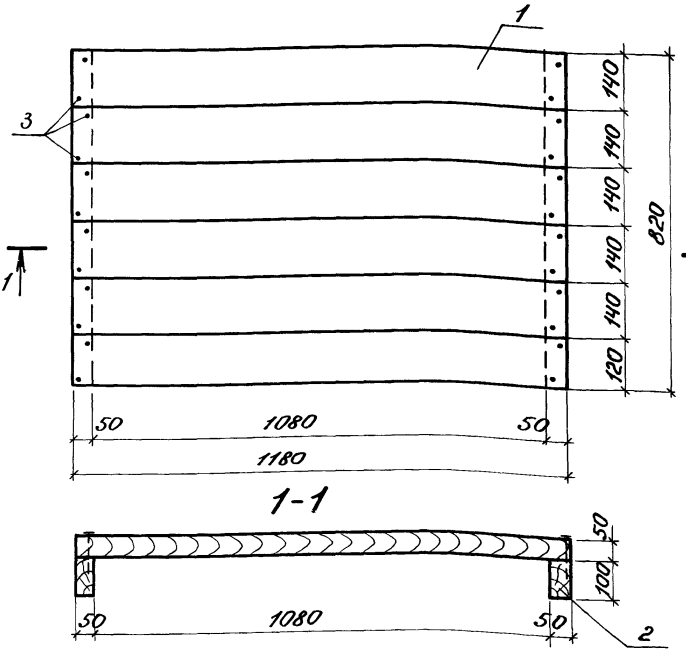

1-1

Привязан.

Инв.№

Нач.отд.	Стирнов		
Н.контр.	Кокрев		
Гл.спец.	Кокрев		
ГИП	Сыркин		
Рук.гр.	Лесковская		
Испол.	Гусева		

т.п. 801-2-66.86 КЖИ. 11сб

Изделие деревянное Щ2. Сборочный чертеж.

Стадия	Масса	Масштаб
Р.П.		1:10
Лист	Листов 1	

Госстрой РСФСР Росглавнистройпроект, Горьковпроцельхозстрой

Инв.№подл. | Подпись и дата | Взам.инв.№

Копировал Курвина

Формат А4

Типовой проект 801-2-66.86 Альбом I

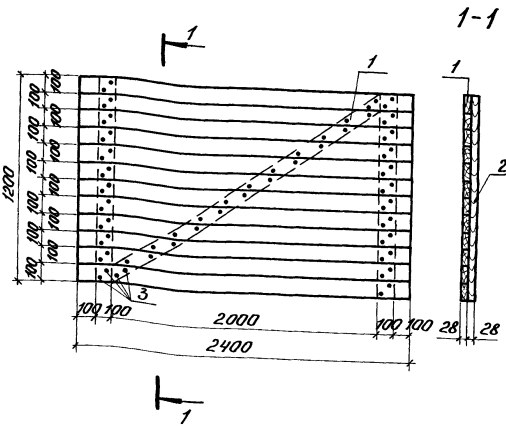

Привязан:

Инв.№

			т.п. 801-2-66.86		К.Ж.И.13сб
Нач.отд	Стирнов		Изделие деревянное Щ 4. Сборочный чертеж.	Стадия	Масса	Масштаб
Н.контр	Кокрев			р.п.		1:20
Гл.спец	Кокрев			Лист	Листов 1	
ГИП	Сыркин			Госстрой РСФСР Росславнистройпроект, Горьковгипропогельхозстрой		
Рук.гр.	Лесковская					
Испол.	Гусева					

Инв.№подл. | Подпись и дата | Взам.инв.№

Копировал Курвина Формат А4

Альбом I

Типовой проект 801-2-66.86

Форм	Зона	Поз	Обозначение	Наименование	Кол.	Примечание
				Документация		
А4			КЖ.И.13с6	Сборочный чертеж		
				Детали		
				Доска сосна, сорт 3 ГОСТ 8486-66		
Б4		1	КЖ.И.13.1	28×100 ℓ=2400	13	0.006 $м^3$
Б4		2	КЖ.И.13.2	28×100 ℓ=1200	2	0.003 $м^3$
				Стандартные изделия		
		3		Гвозди К3×70 ГОСТ 4028-63		0.4 кг

Привязан:

Инв. №

Инв.№ подл. | Подпись и дата | Взам.инв.№

Гл.спец.	Кокрев		т.п. 801-2-66.86 КЖ.И.13
ГИП	Сыркин		Изделие деревянное Щ4
Рук.гр.	Лесковская		Стадия Р.П. / Лист 1 / Листов 1
Испол.	Гусева		Госстрой РСФСР Росславнистройпроект Горьковскпромстальконструкция

gost.e-ecolog.ru

Копировал Курвина Формат А4