ТИПОВЫЕ КОНСТРУКЦИИ, ИЗДЕЛИЯ И УЗЛЫ ЗДАНИЙ И СООРУЖЕНИЙ

СЕРИЯ 5.407-83

Установка выключателей и штепсельных розеток

ВЫПУСК 2
ЧЕРТЕЖИ ИЗДЕЛИЙ

4455-2

22792-02
ЦЕНА 1-44

gost.e-ecolog.ru

ЦЕНТРАЛЬНЫЙ ИНСТИТУТ ТИПОВОГО ПРОЕКТИРОВАНИЯ
ГОССТРОЯ СССР

Москва, А-445, Смольная ул., 22

Сдано в печать VIII 1988 года

Заказ № 9483 Тираж 3820 экз.

ТИПОВЫЕ КОНСТРУКЦИИ, ИЗДЕЛИЯ И УЗЛЫ ЗДАНИЙ И СООРУЖЕНИЙ

СЕРИЯ 5.407-83

Установка выключателей и штепсельных розеток

ВЫПУСК 2
ЧЕРТЕЖИ ИЗДЕЛИЙ

РАЗРАБОТАНЫ
УГППКИ ТЯЖПРОМЭЛЕКТРОПРОЕКТ
УКРГЛАВЭЛЕКТРОМОНТАЖ
МИНМОНТАЖСПЕЦСТРОЯ УССР

УТВЕРЖДЕНЫ И
ВВЕДЕНЫ В ДЕЙСТВИЕ
МИНМОНТАЖСПЕЦСТРОЕМ СССР
ПРОТОКОЛ ОТ 30.11.87

Директор института — М.А.Каменев
Главный инженер института — Е.Г. Поддубный
Начальник технического отдела — В.И.Назарок
Начальник отдела типового проектирования — В.Л. Тюрин

©ЦИТП Госстроя СССР, 1988

А455-2

Содержание

Обозначение	Наименование	Стр.
	Титульный лист	
	Содержание	2
5.407-83.2.01	Основание	3
5.407-83.2.02	Коробка	3
5.407-83.2.03	Скоба	4
5.407-83.2.04	Скоба	4
5.407-83.2.05	Скоба	5
5.407-83.2.06	Короб	5
5.407-83.2.07	Планка	6
5.407-83.2.08	Основание	6
5.407-83.2.10	Коробка с выключателем	7
5.407-83.2.20	Коробка	8
5.407-83.2.11	Прокладка	9
5.407-83.2.21	Скоба	9
5.407-83.2.30	Коробка с выключателем	10
5.407-83.2.40	Коробка	11
5.407-83.2.50	Рама	12
5.407-83.2.60	Коробка	13
5.407-83.2.80	Коробка с розеткой	14
5.407-83.2.90	Коробка с розеткой	15
5.407-83.2.100	Коробка	16
5.407-83.2.110	Коробка с розеткой	17

Обозначение	Наименование	Стр.

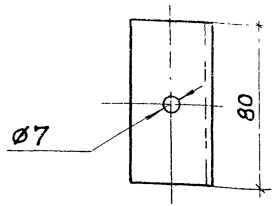

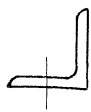

Покрытие: эмаль ПФ-115, серая, ГОСТ6465-76. IV.У3.

Инв.№ подл. | Подпись и дата | Взам.инв.№

				5.407-83.2.01		
				Основание	Стадия: Р	Масса: 0,19	Масштаб: 1:2
					Лист	Листов 1
Нач.отд.	Тюрин			Уголок Б-40х40х4 ГОСТ 8509-86 Ст3Гпс ГОСТ 535-79	УГМПКИ ТЯЖПРОМЭЛЕКТРОПРОЕКТ ХАРЬКОВ	
Гл.спец.	Богданов		XI-84			
Н.контр.	Богданов					
Рук.гр.	Кулик		05.84			

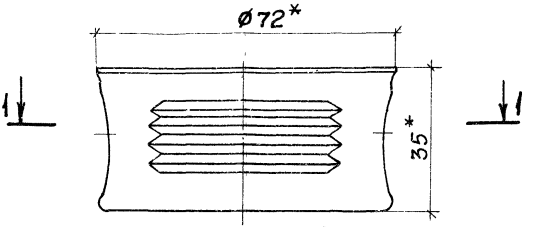

Разрез 1-1

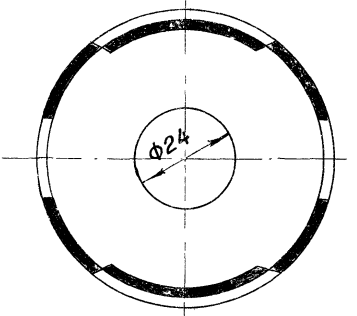

* Размеры для справок.

				5.407-83.2.02		
				Коробка	Стадия: Р	Масса: 0,051	Масштаб: 1:1
					Лист	Листов 1
Нач.отд	Тюрин			Коробка КУВ-1МУХЛ3 ТУ36-2709-85	УГППКИ ТЯЖПРОМЭЛЕКТРОПРОЕКТ ХАРЬКОВ	
Гл.спец.	Богданов					
Н.контр.	Богданов					
Рук.гр.	Кулик		08.87			
Инж.	Потиченко					

Инв.N подл. | Подпись и дата | Взам. инв.N

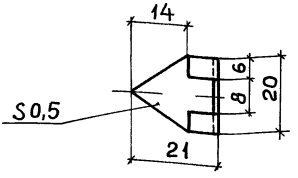

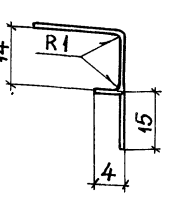

Развертка

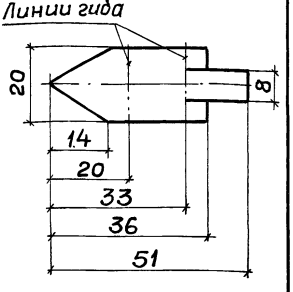

Покрытие: эмаль ПФ-115, серая, ГОСТ6465-76. IV. УЗ.

				5.407-83.2.03		
				Скоба	Стадия: Р	Масса: 0,003	Масштаб: 1:1
Нач.отд.	Тюрин				Лист	Листов 1
Гл. спец.	Богданов		XI-87			
Н. контр.	Богданов			Лента 0,5х20Б ГОСТ 3560-73	УГППКИ ТЯЖПРОМЭЛЕКТРОПРОЕКТ ХАРЬКОВ	
Рук.гр.	Кулик		09.87			
Инж.	Потиченко					

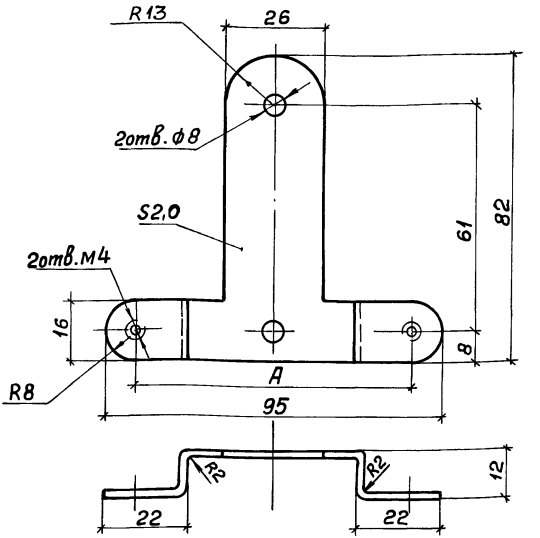

Обозначение	A, мм
5.407-83.2.04	78
-01	76

1. Длина развертки гнутой части скобы 110 мм.
2. Покрытие: эмаль ПФ-115, серая, ГОСТ6465-76, IV. У3, кроме резьбы.

Инв.№подл. | Подпись и дата | Взам. инв.№

Нач.отд.	Тюрин		
Гл.спец.	Богданов		04.87
Н.контр.	Богданов		
Рук.гр.	Кулик		09.87
Инж.	Потиченко		

5.407-83.2.04

Скоба

Стадия	Масса	Масштаб
Р	0,06	1:1

Лист | Листов 1

Лист Б-ПН-О 2,0 ГОСТ19903-74
2-III-ВСт3Гпс ГОСТ16523-70

УГППКИ ТЯЖПРОМЭЛЕКТРОПРОЕКТ ХАРЬКОВ

22792-02 5

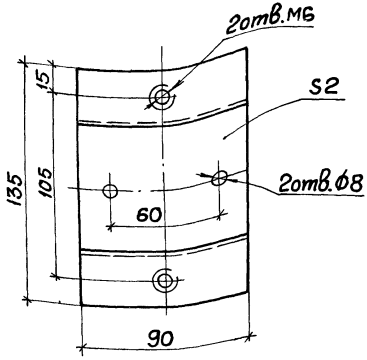

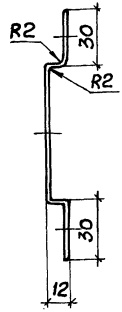

1. Развернутая длина 150мм.
2. Покрытие: эмаль ПФ-115, серая, ГОСТ6465-76.

IV. УЗ, кроме резьбы.

Инв.N подл. | Подпись и дата | Взам.инв.N

Нач.отд.	Тюрин		
Гл.спец.	Богданов		
Н.контр.	Богданов		
рук.гр.	Кулик		

5.407-83.2.05

Скоба

Стадия	Масса	Масштаб
Р	0,23	1:2

Лист | Листов 1

Лист 5-ПН-02.0 ГОСТ 19903-74
2-III-В Ст3Гпс ГОСТ 16523-70

УГППКИ
ТЯЖПРОМЭЛЕКТРОПРОЕКТ
ХАРЬКОВ

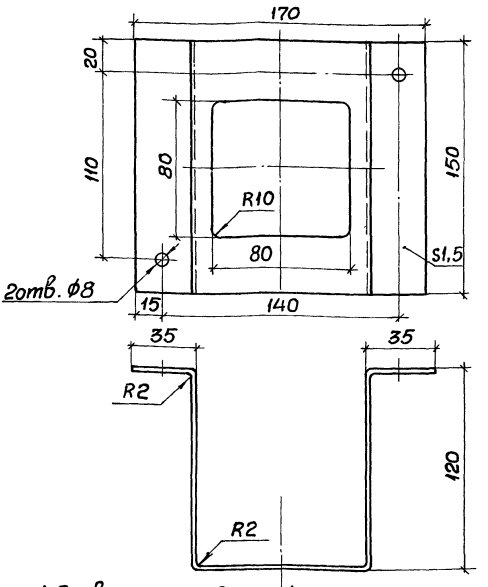

1. Развернутая длина 402 мм.
2. Острые кромки притупить.
3. Покрытие: эмаль ПФ-115, серая, ГОСТ 6465-76. IV.У3.

Инв.№ подл. | Подпись и дата | Взам.инв.№

		5.407-83.2.06		
		Короб	Стадия: Р	Масса: 0,71
			Масштаб: 1:2	
			Лист	Листов 1
Нач.отд. Тюрин		Лист 5-ПН-0 1,5 ГОСТ 19903-74 2-III-В Ст3 Гпс ГОСТ 16523-70	УГППКИ ТЯЖПРОМЭЛЕКТРОПРОЕКТ ХАРЬКОВ	
Гл.спец. Богданов				
Н.контр. Богданов				
Рук.гр. Кулик				

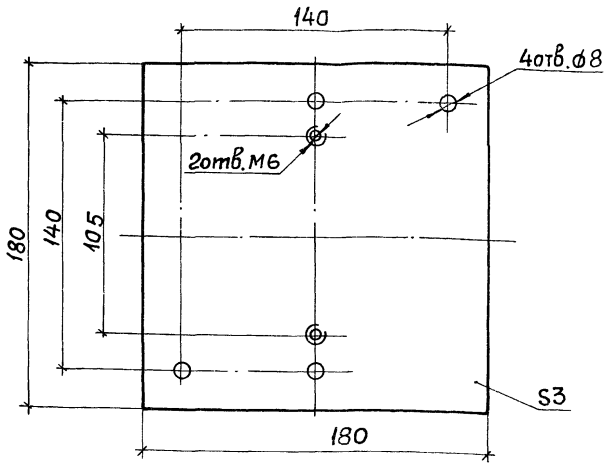

1. Острые кромки притупить.
2. Покрытие: эмаль ПФ-115, серая, ГОСТ 6465-76, IV. У3, кроме резьбы.

				5.407 - 83.2.07			
				Планка	Стадия	Масса	Масштаб
					Р	0,76	1:2
Нач.отд	Тюрин				Лист	Листов 1	
Гл.спец	Богданов		XI-87	Лист Б-ПН-03,0 ГОСТ 19903-74	УГППКИ ТЯЖПРОМЭЛЕКТРОПРОЕКТ ХАРЬКОВ		
Н.контр	Богданов			2.III-В Ст3 Гпс ГОСТ 16523-70			
Рик.гр	Кулик		08.87				

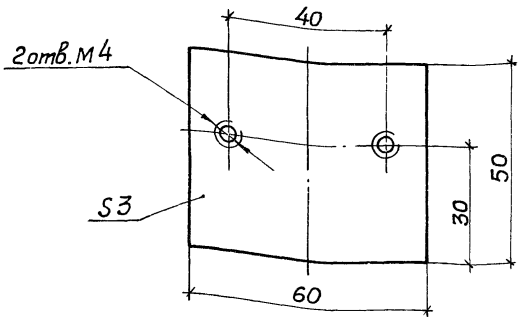

Покрытие: эмаль ПФ-115, серая, ГОСТ6465-76. IV. У3, кроме резьбы.

Инв.№под.	Подпись и дата	Взам.инв.№	

Нач.отд.	Тюрин		
Гл.спец.	Богданов		
Н.контр.	Богданов		
Рук.гр.	Кулик		

5.407-83.2.08

Основание

Стадия	Масса	Масштаб
Р	0,07	1:1

Лист | Листов 1

Лист Б-ПН-О-3,0 ГОСТ 19903-74
2-III-В Ст3 Гпс ГОСТ 16523-70

УГППКИ ТЯЖПРОМЭЛЕКТРОПРОЕКТ ХАРЬКОВ

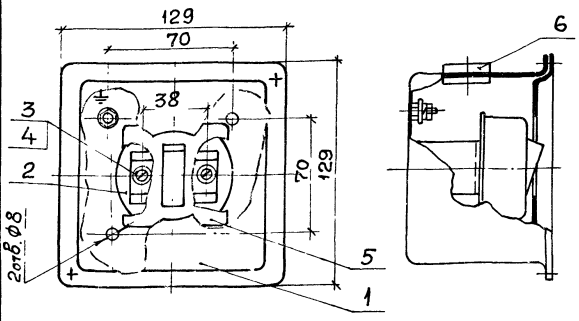

Обозначение	Масса не более, кг
5.407-83.2.10	0,663
-01	0,671

Формат	Зона	Поз.	Обозначение	Наименование	Кол. на испол. 5.407-83.2.10 —	Кол. на испол. 5.407-83.2.10 01		Примечание
				Сборочные единицы				
А3		1	5.407-83.2.20	Коробка	1			
			-01	Коробка		1		
				Детали				
А4		2	5.407-83.2.11	Прокладка	1	1		
				Стандартные изделия				
		3		Винт М4х16 ГОСТ17473-80	2	2		
		4		Шайба 4 ГОСТ11371-78	2	2		
				Прочие изделия				
		5		Выключатель				
				0-1-02-6/220	1			См. п. 2
				0-1-19-6/220		1		
		6		Втулка 184УХЛ2 ТУ36-1436-80	1	1		

1. Размеры для справок.
2. Вместо выключателя типа 0-1-02-6/220 может быть установлен выключатель типа 0-1-21-6/220, а вместо выключателя типа 0-1-19-6/220 - выключатели типа 0-1-22-10/220, 0-1-23-6/220, 0-1-24-6/220.

Инв. № подл. | Подпись и дата | Взам. инв. №

Нач. отд.	Тюрин		
Гл. спец.	Богданов		
Н. контр.	Богданов		08.87
Рук. гр.	Кулик		
Инж.	Потиченко		

5.407-83.2.10

Коробка с выключателем

Стадия	Масса	Масштаб
Р	см. табл.	1:2
Лист	Листов 1	

УГППКИ ТЯЖПРОМЭЛЕКТРОПРОЕКТ ХАРЬКОВ

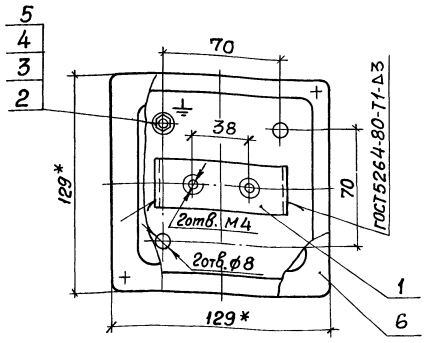

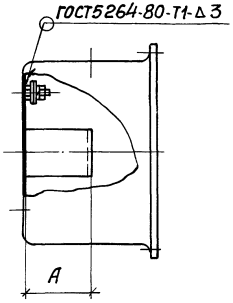

Разметка отверстия в крышке

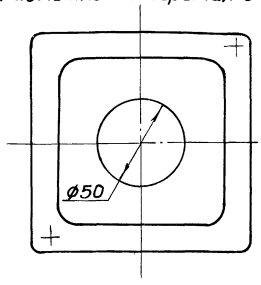

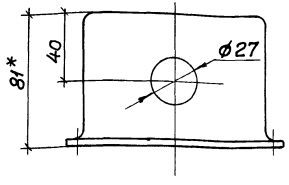

Обозначение	А, мм	Масса, кг
5.407-83.2.20	38	0,582
-01	42	0,587

1.* Размеры для справок.

2. Деталь поз. 1, кроме резьбы, и места сварки окрасить в цвет коробки поз. 6.

Формат	Зона	Поз.	Обозначение	Наименование	Кол. на испол. 5.407-83.2.20 —	01		Примечание
				Детали				
А4		1	5.407-83.2.21	Скоба	1			
			-01	Скоба		1		
				Стандартные изделия				
		2		Болт М6х25 ГОСТ7798-70	1	1		
		3		Гайка М6 ГОСТ5915-70	1	1		
		4		Шайба 6 ГОСТ11371-78	2	2		
		5		Шайба 6 ГОСТ6402-70	1	1		
				Прочие изделия				
		6		Коробка УДД4М У3 ТУ36-2415-81	1	1		

Нач.отд.	Тюрин	
Гл.спец.	Богданов	
Н.контр.	Богданов	

А1-87

5.407-83.2.20

Коробка

Стадия	Масса	Масштаб
Р	См. табл.	1:2
Лист	Листов 1	

УГППКИ ТЯЖПРОМЭЛЕКТРОПРОЕКТ

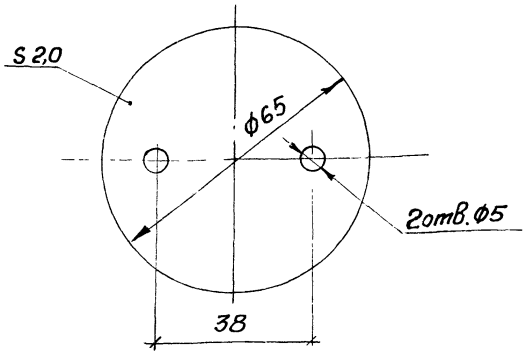

Инв.N подл. | Подпись и дата | Взам.инв.N

			5.407-83.2.11
			Прокладка
Нач.отд.	Тюрин		
Гл.спец.	Богданов		Картон электроизоляционный ЭВ 20 ГОСТ 2824-75Е
Н.контр.	Богданов		
Рук.гр.	Кулик	05.87	

Стадия	Масса	Масштаб
Р	0,005	1:1
Лист	Листов 1	

УГППКИ ТЯЖПРОМЭЛЕКТРОПРОЕКТ ХАРЬКОВ

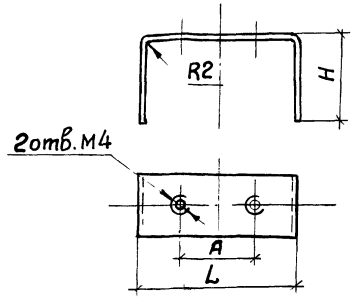

Обозначение	Размеры, мм			Развернутая длина, мм	Масса, кг
	A	H	L		
5.407-83.2.21	38	38	80	149	0,070
-01		42		157	0,075
-02		45		163	0,077
-03		60		193	0,092
-04	78	30	95	143	0,068
-05		45		173	0,081
-06		57		197	0,093
-07	76				

Инв.№ подл. | Подпись и дата | Взам.инв.№

Нач.отд.	Тюрин		
Гл.спец.	Богданов		XI-87
Н.контр.	Богданов		
Рук.гр.	Кулик		08.87

5.407-83.2.21

Скоба

Стадия	Масса	Масштаб
Р	См. табл.	1:2
Лист	Листов 1	

Лента 2,0х30 Ст3 Гпс ГОСТ 6009-74

УГМПКИ ТЯЖПРОМЭЛЕКТРОПРОЕКТ ХАРЬКОВ

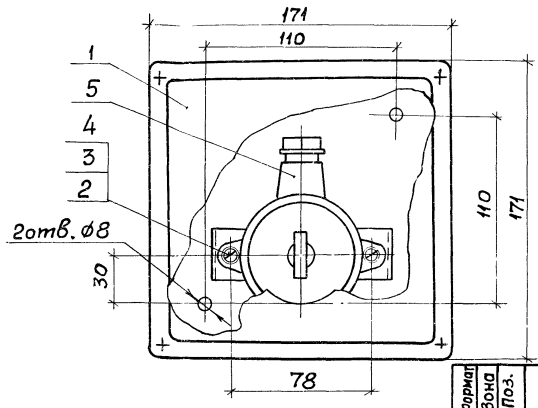

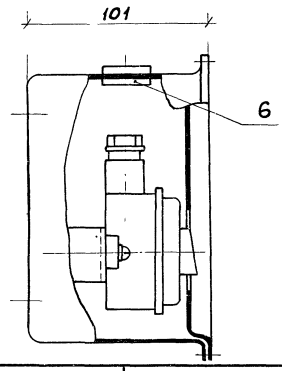

Обозначение	Привод выключателя	Масса, не более, кг
5.407-83.2.30	клавишный	1,21
-01	поворотный	1,20

Размеры для справок.

Формат	Зона	Поз.	Обозначение	Наименование	Кол. на испол. 5.407-83.2.30 —	Кол. на испол. 5.407-83.2.30 01			Примечание
				Сборочные единицы					
А3		1	5.407-83.2.40-01	Коробка	1	1			
				Стандартные изделия					
		2		Винт М4х16 ГОСТ17473-80	2	2			
		3		Шайба 4 ГОСТ11371-78	2	2			
		4		Шайба 4 ГОСТ6402-70	2	2			
				Прочие изделия					
		5		Выключатель					
				0-1-IP44-17-6/220	1				
				0-4-IP44-01-6/220		1			
		6		Втулка Л84УХЛ2 ТУ36-1436-80	1	1			

Нач. отд	Тюрин		
Гл. спец.	Богданов		XI-87
Н. контр.	Богданов		
Рук. гр.	Кулик		09.87

5.407-83.2.30

Коробка с выключателем

Стадия	Масса	Масштаб
Р	См. табл.	1:2
Лист	Листов 1	

УГППКИ ТЯЖПРОМЭЛЕКТРОПРОЕКТ ХАРЬКОВ

Разметка отверстия в крышке

Рис. 1

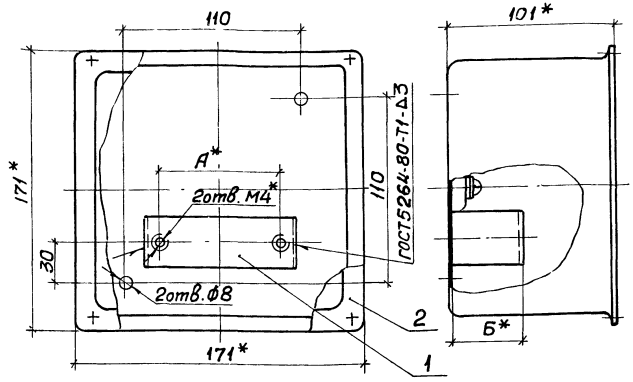

Рис. 2

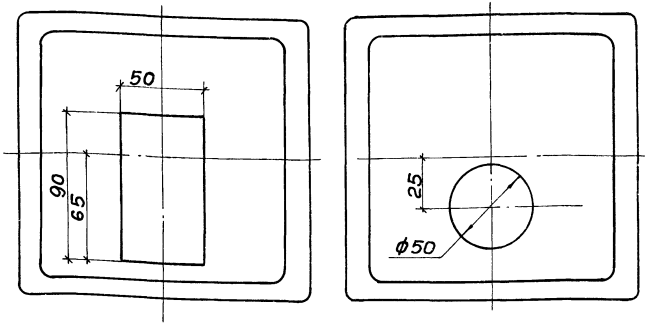

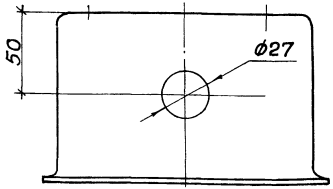

Обозначение	Рис. крышки	Размеры, мм А	Размеры, мм Б	Масса, кг
5.407-83.2.40	1	78	30	1,048
-01	2		45	1,061
-02			57	1,03
-03		76		

1.* Размеры для справок.
2. Деталь поз. 1, кроме резьбы, и места сварки окрасить в цвет коробки поз. 2.

Формат	Зона	Поз.	Обозначение	Наименование	Кол. на исполн. 5.407-83.2.40 —	01	02	03	Примечание
				Детали					
А4		1	5.407-83.2.21 -04	Скоба	1				
			-05	Скоба		1			
			-06	Скоба			1		
			-07	Скоба				1	
				Прочие изделия					
		2		Коробка У995м У3 ТУ36-2415-81	1	1	1	1	

Нач. отд	Тюрин		
Гл. спец.	Богданов		XI-87
Н. контр.	Богданов		
Рук. гр.	Кулик		05.87

5.407-83.2.40

Коробка

Стадия	Масса	Масштаб
Р	См. табл.	1:2
Лист	Листов 1	

ЦГППКИ ТЯЖПРОМЭЛЕКТРОПРОЕКТ ХАРЬКОВ

Инв. № подл. | Подпись и дата | Взам. инв. №

Рис.1

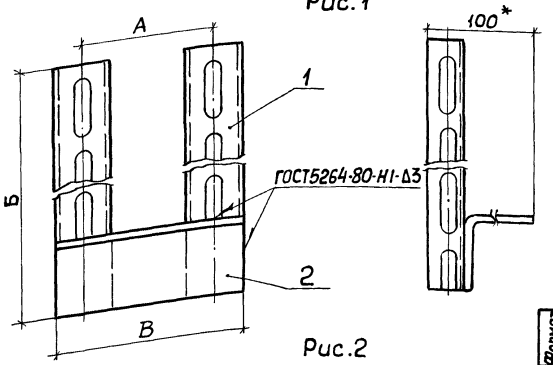

Обозначение	Рис.	Размеры, мм			Масса, кг
		А	Б	В	
5.407-83.2.50	1	70	600	90	1,36
-01		110	620	140	1,41
-02	2	56	250	90	1,1
-03		70	250	100	1,13
-04		110	280	140	0,89

Рис.2

Остальное см. рис.1

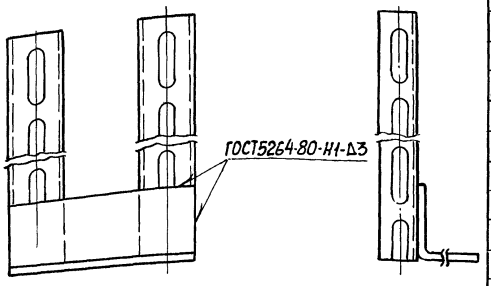

Поз.2

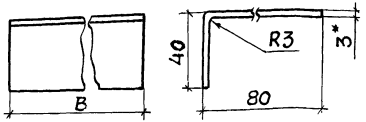

Формат	Зоны	Поз.	Обозначение	Наименование	Кол. на испол. с.407-83.2.50 —	01	02	03	04	Примечание
				Детали						
				Планка						
				Швеллер К34742						
				ТУ36-1434-82						
Б4		1	5.407-83.2.51	ℓ=250			2	2		0,43кг
			-01	ℓ=280					2	0,26кг
			-02	ℓ=600	2					0,56кг
			-03	ℓ=620		2				0,52кг
				Уголок						
				Лист Б-ПН-03,0 ГОСТ19903-74 2-III-В Ст3Гпс ГОСТ16523-70						
Б4		2	5.407-83.2.52	114х90	1		1			0,24кг
			-01	114х100				1		0,27кг
			-02	140х114		1			1	0,37кг

1.* Размер для справок.

2. Покрытие: эмаль ПФ-115, серая, ГОСТ6465-76. IV, У3.

Нач.отд.	Тюрин		
Гл.спец.	Богданов		XI-87
Н.контр.	Богданов		
Рук.гр.	Кулик		10.87
Инж.	Поличенко		

5.407-83.2.50

Рама

Стадия	Масса	Масштаб
Р	См. табл.	
Лист	Листов 1	

ЧГПКИ ТЯЖПРОМЭЛЕКТРОПРОЕКТ ХАРЬКОВ

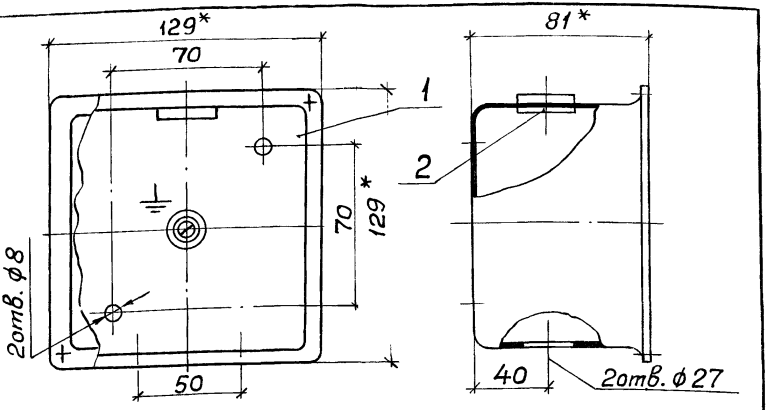

* Размеры для справок.

Формат	Зона	Поз.	Обозначение	Наименование	Кол.	Примечание
				Прочие изделия		
		1		Коробка У994м У3		
				ТУ36-2415-81	1	
		2		Втулка Л84УХЛ2		
				ТУ36-1436-80	1	

Взам.инв.№ | Подпись и дата | Инв.№ подл.

5.407-83.2.60

Коробка

Стадия	Масса	Масштаб
Р	0,502	1:2
Лист	Листов 1	

Нач.отд.	Тюрин		
Гл. спец.	Богданов		XI-87
Н. контр.	Богданов		

УГППКИ ТЯЖПРОМЭЛЕКТРОПРОЕКТ ХАРЬКОВ

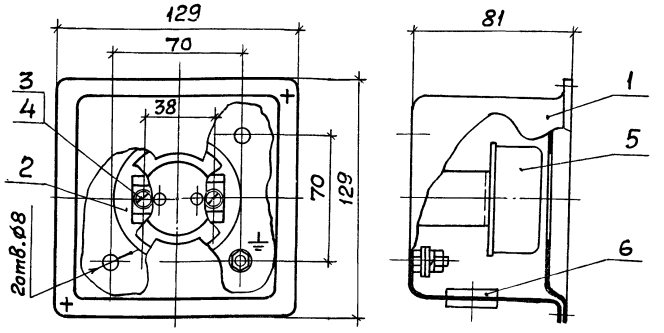

1. Размеры для справок.

2. По данному чертежу устанавливаются розетки по каталогу 09.8.01-81 с цилиндрическими контактами, для открытой установки, со степенью защиты IP20, 220В; 6,3 или 10А, одноместные, без заземляющего контакта, с крышкой круглой или квадратной формы.

Формат	Зона	Поз.	Обозначение	Наименование	Кол.	Примечание
				Сборочные единицы		
А3		1	5.407-83.2.20-01	Коробка	1	
				Детали		
А4		2	5.407-83.2.11	Прокладка	1	
				Стандартные изделия		
		3		Винт М4х16 ГОСТ 17473-80	2	
		4		Шайба 4 ГОСТ 11371-78	2	
				Прочие изделия		
		5		Розетка	1	по проекту
		6		Втулка Л84УХЛ2 ТУ36-1436-80	1	

Нач.отд.	Тюрин		
Гл.спец.	Богданов		
Н.контр.	Богданов		
Рук.гр.	Кулик		09.87
Инж.	Потиченко		

5.407-83.2.80

Коробка с розеткой

Стадия	Масса	Масштаб
Р	0,69	1:2
Лист	Листов 1	

УГППКИ ТЯЖПРОМЭЛЕКТРОПРОЕКТ ХАРЬКОВ

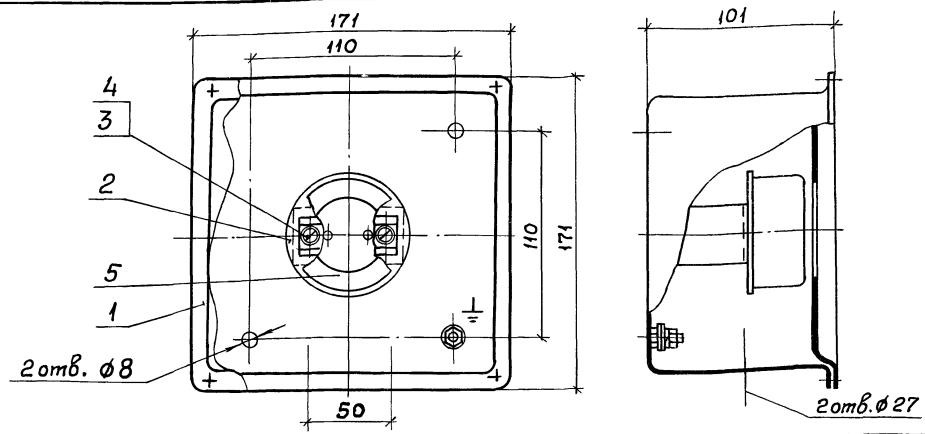

Обозначение	Заземляющий контакт в розетке
5.407-83.2.90	имеется
-01	отсутствует

1. Размеры для справок.

2. По данному чертежу устанавливаются все типы розеток по каталогу 09.8.01-81 с цилиндрическими контактами, для открытой установки, со степенью защиты IP20, 220В; 6,3 или 10А, одноместные, с третьим заземляющим контактом или без него, с крышкой круглой или квадратной формы.

3. Масса не более 1,2 кг.

Формат	Зона	Поз.	Обозначение	Наименование	Кол. на испол. 5.407-83.2.90 —	01		Примечание
				Сборочные единицы				
А3		1	5.407-83.2.100	Коробка	1			
			-01	Коробка		1		
				Детали				
А4		2	5.407-83.2.11	Прокладка	1	1		
				Стандартные изделия				
		3		Винт М4х16 ГОСТ 17473-80	2	2		
		4		Шайба 4 ГОСТ 11371-78	2	2		
				Прочие изделия				
		5		Розетка	1	1		По проекту

Нач.отд.	Тюрин	
Н.контр.	Богданов	XI-87
Гл.спец.	Богданов	
Рук.гр.	Кулик	09.87

5.407-83.2.90

Коробка с розеткой

Стадия	Масса	Масштаб
Р	См. п.3	1:2
Лист	Листов 1	

УГППКИ ТЯЖПРОМЭЛЕКТРОПРОЕКТ ХАРЬКОВ

Инв.№ подл. | Подпись и дата | Взам.инв.№

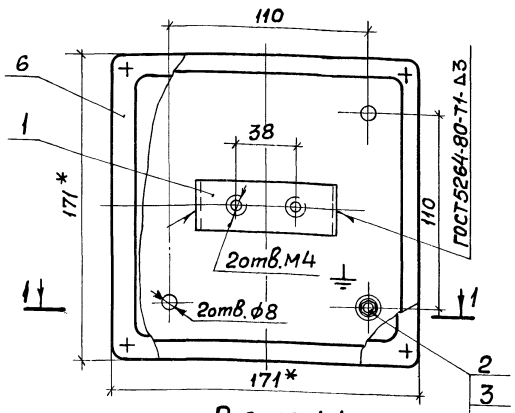

Разрез 1-1

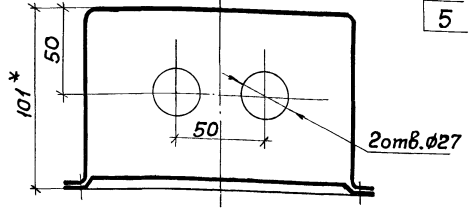

Разметка отверстия в крышке

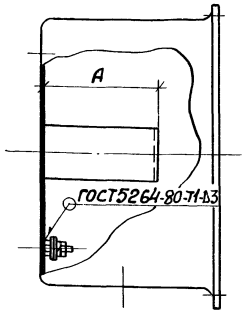

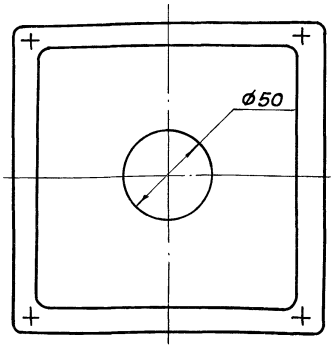

Обозначение	А, мм	Масса, кг
5.407-83.2.100	45	1,07
-01	60	1,09

Формат	Зона	Поз.	Обозначение	Наименование	Кол. на испол. 5.407-83.2.100 —	Кол. на испол. 5.407-83.2.100 01	Примечание
				Детали			
А4		1	5.407-83.2.21 - 02	Скоба	1		
			- 03	Скоба		1	
				Стандартные изделия			
		2		Болт М6х25 ГОСТ7798-70	1	1	
		3		Гайка М6 ГОСТ5915-70	1	1	
		4		Шайба 6 ГОСТ11371-78	2	2	
		5		Шайба 6 ГОСТ6402-70	1	1	
				Прочие изделия			
		6		Коробка У995 м У3 ТУ36-2415-81	1	1	

1.* Размеры для справок.

2. Деталь поз.1, кроме резьбы, и место сварки окрасить в цвет коробки поз.6.

Нач.отд.	Тюрин		
Гл.спец.	Богданов		
Н.контр.	Богданов		XI-87
Рук.гр.	Кулик		09.87

5.407-83.2.100

Коробка

Стадия	Масса	Масштаб
Р	см. табл.	1:2
Лист	Листов 1	

ЧГППКИ ТЯЖПРОМЭЛЕКТРОПРОЕКТ ХАРЬКОВ

Рис. 1

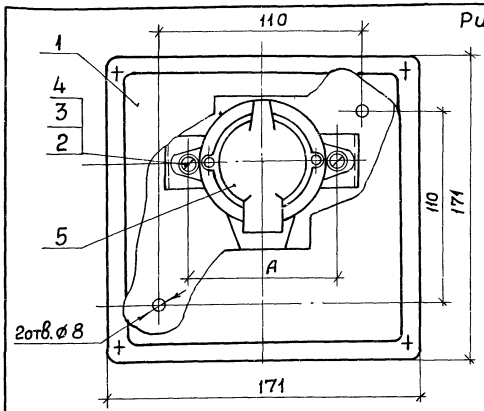

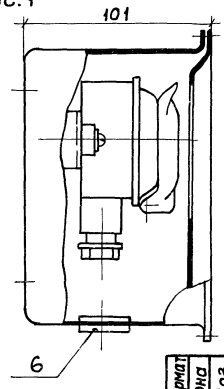

Рис. 2

Остальное см. рис.1

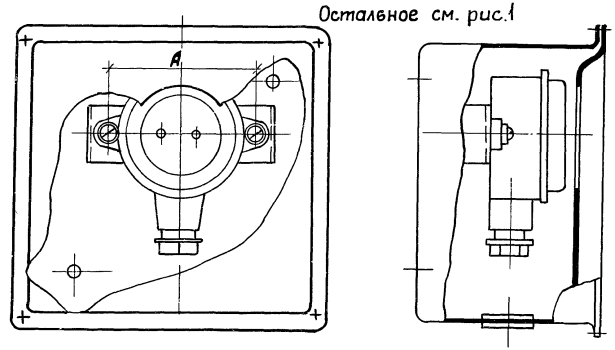

Обозначение	Рис.	A, мм	Степень защиты розетки	Масса, не более кг
5.407-83.2.110	1	78	IP43	1,30
-01	2		IP20	1,21
-02		76		1,16

Размеры для справок.

Формат	Зона	Поз.	Обозначение	Наименование	Кол. на испол. 5.407-83.2.110 —	01	02	Примечание
				Сборочные единицы				
А3		1	5.407-83.2.40 -01	Коробка	1			
			-02	Коробка		1		
			-03	Коробка			1	
				Стандартные изделия				
		2		Винт М4х16 ГОСТ17473-80	2	2	2	
		3		Шайба 4 ГОСТ11371-78	2	2	2	
		4		Шайба 4 ГОСТ6402-70	2	2	2	
				Прочие изделия				
		5		Розетка				
				РШ-ц-20-0-IP43-01-10/220	1			
				РШ-ц-2-0-10-6/220		1		
				РШ-ц-2-0-01-6/220			1	
		6		Втулка Л84УХЛ2 ТУ36-1436-80	1	1	1	

Нач.отд	Тюрин		
Гл.спец	Богданов		XI-87
Н.контр	Богданов		
Рук.гр.	Кулик		03.87

5.407-83.2.110

Коробка с розеткой

Стадия	Масса	Масштаб
Р	См. табл.	1:2
Лист	Листов 1	

ЧГ ППКИ ТЯЖПРОМЭЛЕКТРОПРОЕКТ ХАРЬКОВ

Инв.N подл. | Подпись и дата | Взам.инв.N

gost.e-ecolog.ru