ТИПОВЫЕ КОНСТРУКЦИИ, ИЗДЕЛИЯ И УЗЛЫ ЗДАНИЙ И СООРУЖЕНИЙ

СЕРИЯ 5.407-83

Установка выключателей и штепсельных розеток

Выпуск 1,2

МОНТАЖНЫЕ ЧЕРТЕЖИ

А455-1

22792-01
ЦЕНА 4-56

gost.e-ecolog.ru

ЦЕНТРАЛЬНЫЙ ИНСТИТУТ ТИПОВОГО ПРОЕКТИРОВАНИЯ
ГОССТРОЯ СССР

Москва, А-445, Смольная ул., 22

Сдано в печать VIII 1988 года

Заказ № 9482 Тираж 3820 экз.

ТИПОВЫЕ КОНСТРУКЦИИ, ИЗДЕЛИЯ И УЗЛЫ ЗДАНИЙ И СООРУЖЕНИЙ

СЕРИЯ 5.407-83

Установка выключателей и штепсельных розеток

ВЫПУСК 1

МОНТАЖНЫЕ ЧЕРТЕЖИ

РАЗРАБОТАНЫ
УГППКИ ТЯЖПРОМЭЛЕКТРОПРОЕКТ
УКРГЛАВЭЛЕКТРОМОНТАЖ
МИНМОНТАЖСПЕЦСТРОЯ УССР

УТВЕРЖДЕНЫ И
ВВЕДЕНЫ В ДЕЙСТВИЕ
МИНМОНТАЖСПЕЦСТРОЕМ СССР
ПРОТОКОЛ ОТ 30.11.87

Директор института — М.А.Каменев
Главный инженер института — Е.Г. Поддубный
Начальник технического отдела — В.И.Назарок
Начальник отдела типового проектирования — В.Л. Тюрин



А455-1

© ЦИТП Госстроя СССР, 1988

Содержание

Обозначение	Наименование	Стр.
	Титульный лист	
	Содержание	2,3
5.407-83.1.ПЗ	Пояснительная записка	4
5.407-83.1.10ТБ	Таблица выбора чертежей	5...12
5.407-83.1.20ВА	Ведомость изделий и материалов	
	для изготовления электромонтаж-	
	ных конструкций и деталей в МЗЗ	13,14
5.407-83.1.30МЧ	1, 2 или 3 выключателя для откры-	
	той установки (IP20) на стене.	
	Монтажный чертеж	15,16
5.407-83.1.40МЧ	Выключатель для открытой уста-	
	новки (IP20) на перегородке из про-	
	фильного стекла или стеклоблоков.	
	Монтажный чертеж	17
5.407-83.1.50МЧ	Выключатель для открытой уста-	
	новки на металлической перего-	
	родке. Монтажный чертеж	18
5.407-83.1.60МЧ	Выключатель для открытой уста-	
	новки (IP20) в стене кирпичной	
	кладки. Монтажный чертеж	19
5.407-83.1.70МЧ	Выключатель для скрытой уста-	
	новки (IP20) в стене из асбестоце-	
	ментных экструзионных панелей.	
	Монтажный чертеж	20
5.407-83.1.80МЧ	1 или 2 выключателя для откры-	
	той установки (IP44) на стене	
	или ж.-б. колонне. Монтажный	
	чертеж	21,22

Обозначение	Наименование	Стр.
5.407-83.1.90МЧ	1 или 2 выключателя для открытой	
	установки (IP44) на стене или	
	ж.-б. колонне. Монтажный чертеж	23,24
5.407-83.1.100МЧ	Коробка с выключателем (IP20 или	
	IP44) на перилах ограждения. Монтаж-	
	ный чертеж	25
5.407-83.1.110МЧ	Переключатель ПКУ3 на стене.	
	Монтажный чертеж	26
5.407-83.1.120МЧ	Переключатель ПКУ3 с защитой	
	коробом на стене. Монтажный чер-	
	теж	27
5.407-83.1.130МЧ	Переключатель ПКУ3 в кабельном	
	тоннеле. Монтажный чертеж	28,29
5.407-83.1.140МЧ	Схемы переключателей серии ПКУ3	30
5.407-83.1.150МЧ	1, 2 или 3 розетки для открытой	
	установки (IP20) на стене. Монтаж-	
	ный чертеж	31..33
5.407-83.1.160МЧ	Розетка для открытой установки	
	(IP20) на стене. Монтажный чертеж	34
5.407-83.1.170МЧ	Розетка для открытой установки	
	(IP20) на металлической перегоро-	
	дке. Монтажный чертеж	35
5.407-83.1.180МЧ	Розетка для скрытой установки	
	(IP20) в стене кирпичной кладки.	
	Монтажный чертеж	36

Обозначение	Наименование	Стр.
5.407-83.1.190МЧ	Розетка для скрытой установки (IP20) в стене из асбестоцементных экструзионных панелей. Монтажный чертеж	37
5.407-83.1.200МЧ	Розетка для установки над плинтусом (IP20) на перегородке из профильного стекла или стеклоблоков. Монтажный чертеж	38
5.407-83.1.210МЧ	Розетка с сальниковым вводом (IP43 или IP20) на стене или ж.-б. колонне. Монтажный чертеж	39,40
5.407-83.1.220МЧ	Розетка с сальниковым вводом (IP43 или IP20) на стене или ж.-б. колонне. Монтажный чертеж	41,42
5.407-83.1.230МЧ	Розетка с сальниковым вводом (IP43 или IP20) на стене или ж.-б. колонне. Монтажный чертеж	43,44
5.407-83.1.240МЧ	Коробка с розеткой КР2-10УХЛ4 на стене или ж.-б. колонне. Монтажный чертеж	45
5.407-83.1.250МЧ	Коробка с розеткой КР2-10УХЛ4 на стальной колонне. Монтажный чертеж	46
5.407-83.1.260МЧ	Коробка с розеткой (IP20) на перилах ограждения. Монтажный чертеж	47
5.407-83.1.270МЧ	Коробка с розеткой (IP20) на стене или ж.-б. колонне. Монтажный чертеж	48
5.407-83.1.280МЧ	Коробка с розеткой (IP20) на стальной колонне. Монтажный чертеж	49
5.407-83.1.290МЧ	Коробка с розеткой (IP20) на стене или ж.-б. колонне. Монтажный чертеж	50
5.407-83.1.300МЧ	Коробка с розеткой (IP20) на стальной колонне. Монтажный чертеж	51
5.407-83.1.310МЧ	Коробка с розеткой (IP20) на стене или ж.-б. колонне. Монтажный чертеж	52
5.407-83.1.320МЧ	Коробка с розеткой (IP20) на перилах ограждения. Монтажный чертеж	53
5.407-83.1.350МЧ	Коробка с розеткой (IP43 или IP20) на стальной колонне. Монтажный чертеж	54,55
5.407-83.1.360МЧ	Коробка с розеткой (IP43 или IP20) на стальной колонне. Монтажный чертеж	56,57
5.407-83.1.370МЧ	Коробка с розеткой (IP43 или IP20) на перилах ограждения. Монтажный чертеж	58

Инв.№ подл. | Подпись и дата | Взам.инв.№

1. Исходные данные.

1.1. Исходными данными для настоящей серии являются:

1) каталог 09.8.01-81 „Электроустановочные устройства";

2) каталог 07.02.12-82 „Переключатели кулачковые универсальные серии ПКУ3";

3) серия 151-78„Стены отапливаемых производственных зданий из асбестоцементных экскрузионных панелей с вертикальной разрезкой";

4) серия 1.450.3-3„Стальные лестницы, площадки, стремянки и ограждения";

5) письмо ГУПО МВД СССР N7/6/2575 от 9 октября 1986 г., согласно которому для перегородок с деревянным каркасом электропроводка внутри перегородки должна быть выполнена в стальных трубах.

2. Содержание

2.1. Серия содержит материалы для проектирования и чертежи установки выключателей, переключателей серии ПКУ3 и штепсельных розеток, а также чертежи конструкций и деталей, используемых при установке этих выключателей, переключателей и розеток.

Серия состоит из двух выпусков:

выпуск 1- „Монтажные чертежи";

выпуск 2- „Чертежи изделий".

В выпуске 1 приведены материалы для проектирования и монтажные чертежи.

В выпуске 2 приведены чертежи конструкций и деталей для изготовления их электромонтажными организациями

3. Область применения.

3.1. Серия предназначена для выполнения проектных и монтажных работ по установке выключателей, переключателей серии ПКУ3 и штепсельных розеток в производственных помещениях и в административно-бытовых зданиях.

4. Основные положения.

4.1. В серии предусмотрена установка выключателей, переключателей и розеток на различных основаниях: бетонной стене, стене кирпичной кладки из полнотелого кирпича, ж.-б. колонне, стальной колонне и т.д.

4.2. Виды проводников и способы их прокладки показаны на монтажных чертежах условно и подлежат уточнению при конкретном проектировании.

4.3. Чертежи установки коробок с выключателями и розетками на перилах ограждения разработаны с учетом того, что ограждения могут быть выполнены как из холодногнутых, так и из горячекатаных профилей.

4.4. Ниже приведен пример заполнения „Ведомости узлов установки электрического оборудования на плане расположения" по форме 2 в ГОСТ 21.608-84. В графе „Обозначение" этой ведомости указываются обозначения монтажных чертежей настоящей серии, примененных в конкретном проекте.

Поз.	Обозначение	Наименование	Кол.	Примечание
1	5.407-83.1.30мч	Выключатель 0-1-02-6/220		
		ГОСТ 7397-76	6	
2	5.407-83.1.150мч	Розетка РШ-Ц-2-05-6/220		
		ГОСТ 7396-76	10	

4.5. В связи с отменой Инструкции ВСН 410-80 с 01.10.87, длину дюбель-винтов определяют электромонтажники. 4.6. Розетки в коробке рекомендуется устанавливать в местах, где возможны механические повреждения (передвижение автотранспорта и грузов).

		5.407-83.1.ПЗ	
Нач.отд.	Тюрин	Пояснительная записка	Стадия: — Лист: 1 Листов: 1
Гл.спец.	Богданов	XI-87	УГППКИ ТЯЖПРОМЭЛЕКТРОПРОЕКТ ХАРЬКОВ
Н.контр.	Богданов	
Рук.гр.	Кулик	09-87

Выключатели

Таблица 1

Эскиз	Тип и/или основные параметры выключателя по каталогу 09.8.01-81	Кол.	Строительное основание	Обозначение монтажного чертежа
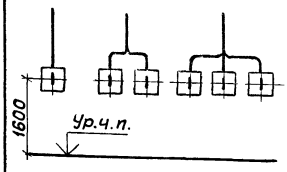	Для открытой установки, со степенью защиты IP20, 220В; 6,3 или 10А, с клавишным приводом, однополюсный, однополюсный на 2 цепи и однополюсный на 3 цепи	1	Бетонная или кирпичная* стена	5.407-83.1.30мч
		2		-01
		3		-02
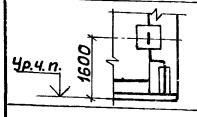		1	Перегородка из профилированного стекла или стеклоблоков	5.407-83.1.40мч
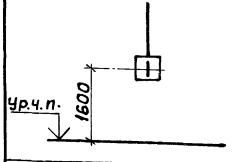		1	Металлическая перегородка	5.407-83.1.50мч
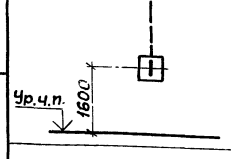	Для скрытой установки, со степенью защиты IP20, 220В; 6,3 или 10А, с клавишным приводом, однополюсный, однополюсный на 2 цепи и однополюсный на 3 цепи	1	Оштукатуренная кирпичная* стена	5.407-83.1.60мч
		1	Стена из асбестоцементных экструзионных панелей	5.407-83.1.70мч

Инв.№подл. | Подпись и дата | Взам.инв.№

Нач.отд.	Тюрин		
Гл.спец.	Богданов		
Н.контр.	Богданов		
Рук.гр.	Кулик		
Инж.	Потиченко		

5.407-83.1.10ТБ

Таблица выбора чертежей

Стадия	Лист	Листов
	1	8

УГППКИ ТЯЖПРОМЭЛЕКТРОПРОЕКТ ХАРЬКОВ

Эскиз	Тип и/или основные параметры выключателя по каталогу 09.8.01-81	Кол.	Строительное основание	Обозначение монтажного чертежа
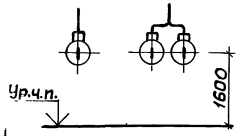	Для открытой установки, с сальниковым вводом, со степенью защиты IP44, 220В; 6,3А, с клавишным или поворотным приводом	1	Бетонная или кирпичная * стена; ж.-б. колонна	5.407-83.1.80мч
				-01
		2		-02
				-03
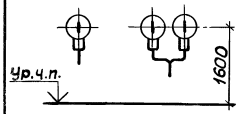		1		5.407-83.1.90мч
				-01
		2		-02
				-03
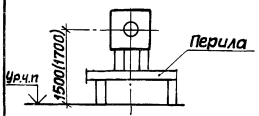	Коробка с выключателем для открытой установки, со степенью защиты IP20, 220В; 6,3 или 10А, с клавишным приводом, однополюсным, однополюсным на 2 цепи или однополюсным на 3 цепи	1	Перила ограждения площадки	5.407-83.1.100мч
	Коробка с выключателем 01-IP44-17-6/220, для открытой установки, с сальниковым вводом, со степенью защиты IP44, 220В; 6,3А, с клавишным приводом, однополюсным			-01

* Стена кирпичной кладки из полнотелого кирпича

Переключатели

Таблица 2

Эскиз	Тип и основные параметры переключателя	Кол.	Строительное основание	Обозначение монтажного чертежа
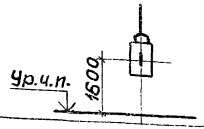	ПКУ3-58И-0101У2, со степенью защиты IP54, по схеме N0101	1	Бетонная или кирпичная* стена	5.407-83.1.110мч
	ПКУ3-58Л-2040У2, со степенью защиты IP54, по схеме N2040			-01
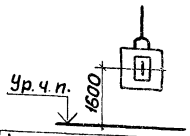	ПКУ3-58И-0101У2, со степенью защиты IP54, по схеме N0101; с защитой коробом от механических повреждений	1		5.407-83.1.120мч
	ПКУ3-58Л-2040У2, со степенью защиты IP54, по схеме N2040; с защитой коробом от механических повреждений			-01
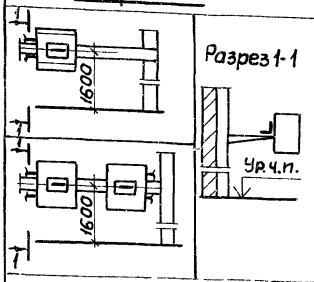	ПКУ-58И-0101У2, со степенью защиты IP54, по схеме N0101; с защитой коробом от механических повреждений	1		5.407-83.1.130мч
		2	Кабельные конструкции (в кабельном тоннеле с двухсторонним расположением кабельных конструкций)	-01
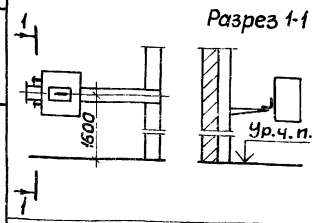	ПКУ3-58Л-2040У2, со степенью защиты IP54, по схеме N2040; с защитой коробом от механических повреждений	1		5.407-83.1.140мч

* Стена кирпичной кладки из полнотелого кирпича.

Инв.№ подл. | Подпись и дата | Взам.инв.№

Таблица 3

Эскиз	Тип и/или основные параметры розетки с цилиндрическими контактами, по каталогу 098.01-81	Кол.	Строительное основание	Обозначение монтажного чертежа
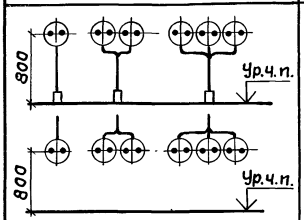	Для открытой установки, со степенью защиты IP20, 220В; 6,3 или 10А, одноместная, с третьим заземляющим контактом или без него, с крышкой круглой или квадратной формы	1	Бетонная или кирпичная * стена	5.407-83.1.150мч
		2		-01
		3		-02
		1		-03
		2		-04
		3		-05
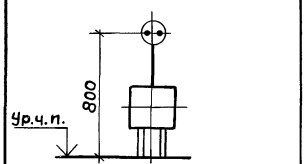		1		5.407-83.1.160мч
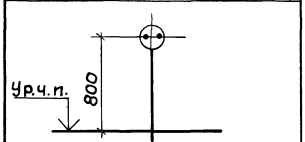		1	Металлическая перегородка	5.407-83.1.170мч
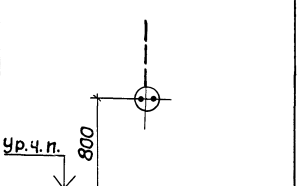	Для скрытой установки, со степенью защиты IP20, 220В; 6,3 или 10А, одноместная, с третьим заземляющим контактом или без него, с крышкой круглой или квадратной формы	1	Оштукатуренная кирпичная * стена	5.407-83.1.180мч
			Стена из асбестоцементных экструзионных панелей	5.407-83.1.190мч

Продолжение табл.3

Эскиз	Тип и/или основные параметры розетки с цилиндрическими контактами, по каталогу 09.8.01-81	Кол.	Строительное основание	Обозначение монтажного чертежа
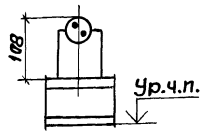	Одноместная, для установки над плинтусом, с защитным устройством, со степенью защиты IP20, 220В; 6,3А, без заземляющего контакта	1	Перегородка из профильного стекла или стеклоблоков	5.407-83.1.200мч
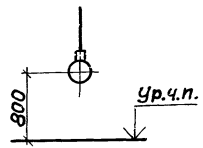	РШ-ц-20-0-1Р43-01-10/220, с сальниковым вводом, со степенью защиты IP43, 220В, 10А, с третьим заземляющим контактом	1	Бетонная или кирпичная* стена; ж.-б. колонна	5.407-83.1.210мч
	РШ-ц-2-0-10-6/220, с сальниковым вводом, со степенью защиты IP20, 220В; 6,3А, без заземляющего контакта	1		-01
	РШ-ц-2-0-01-6/220, с сальниковым вводом, со степенью защиты IP20, 220В; 6,3А, без заземляющего контакта	1		-02
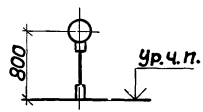	РШ-ц-20-0-1Р43-01-10/220, с сальниковым вводом, со степенью защиты IP43, 220В, 10А, с третьим заземляющим контактом	1		5.407-83.1.220мч
	РШ-ц-2-0-10-6/220, с сальниковым вводом, со степенью защиты IP20, 220В; 6,3А, без заземляющего контакта	1		-01
	РШ-ц-2-0-01-6/220, с сальниковым вводом, со степенью защиты IP20, 220В; 6,3А, без заземляющего контакта	1		-02
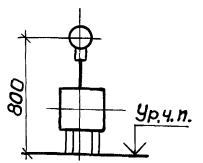	РШ-ц-20-0-1Р43-01-10/220, с сальниковым вводом, со степенью защиты IP43, 220В, 10А, с третьим заземляющим контактом	1		5.407-83.1.230мч
	РШ-ц-2-0-10-6/220, с сальниковым вводом, со степенью защиты IP20, 220В; 6,3А, без заземляющего контакта	1		-01
	РШ-ц-2-0-01-6/220, с сальниковым вводом, со степенью защиты IP20, 220В; 6,3А, без заземляющего контакта	1		-02

Инв. № подл. | Подпись и дата | Взам. инв. №

Продолжение табл.3

Эскиз	Тип или основные параметры розетки с цилиндрическими контактами по каталогу 09.8.0181	Кол.	Строительное основание	Обозначение монтажного чертежа
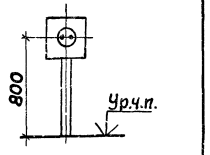	Коробка КР2-10УХЛ4 с розеткой для открытой установки, со степенью защиты IP20, 220В, 6,3А, одноместной, с третьим заземляющим контактом	1	Бетонная или кирпичная* стена; ж.-б. колонна	5.407-83.1.240мч
		1	Стальная колонна	5.407-83.1.250мч
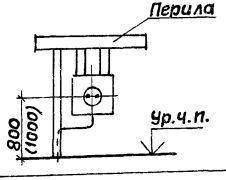		1	Перила ограждения площадки	5.407-83.1.260мч
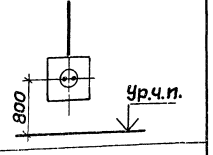	Коробка с розеткой для открытой установки, со степенью защиты IP20, 220В; 6,3 или 10А, одноместной, без заземляющего контакта, с крышкой круглой или квадратной формы	1	Бетонная или кирпичная* стена; ж.-б. колонна	5.407-83.1.270мч
		1	Стальная колонна	5.407-83.1.280мч
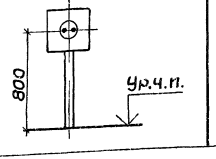		1	Бетонная или кирпичная* стена; ж.-б. колонна	5.407-83.1.290мч
		1	Стальная колонна	5.407-83.1.300мч

Продолжение табл. 3

Эскиз	Тип и/или основные параметры розетки с цилиндрическими контактами, по каталогу 09.8018	Кол.	Строительное основание	Обозначение монтажного чертежа
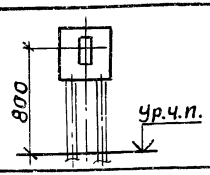	Коробка с розеткой для открытой установки, со степенью защиты IP20, 220В; 6,3 или 10А, одноместной, с третьим заземляющим контактом или без него, с крышкой круглой или квадратной формы	1	Бетонная или кирпичная* стена; ж.-б. колонна	5.407-83.1.310мч
		1		-01
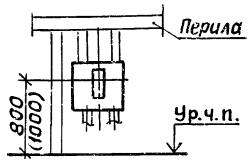		1	Перила ограждения площадки	5.407-83.1.320мч
				-01
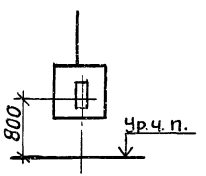	Коробка с розеткой РШ-ц-20-0-IP43-01-10/220, с сальниковым вводом, со степенью защиты IP43, 220В, 10А, с третьим заземляющим контактом	1	Стальная колонна	5.407-83.1.350мч
	Коробка с розеткой РШ-ц-2-0-10-6/220, с сальниковым вводом, со степенью защиты IP20, 220В; 6,3А, без заземляющего контакта	1		-01
	Коробка с розеткой РШ-ц-2-0-01-6/220, с сальниковым вводом, со степенью защиты IP20; 220В; 6,3А, без заземляющего контакта	1		-02
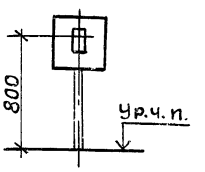	Коробка с розеткой РШ-ц-20-0-IP43-01-10/220, с сальниковым вводом, со степенью защиты IP43, 220В, 10А, с третьим заземляющим контактом	1		5.407-83.1.360мч
	Коробка с розеткой РШ-ц-2-0-10-6/220, с сальниковым вводом, со степенью защиты IP20, 220В; 6,3А, без заземляющего контакта	1		-01
	Коробка с розеткой РШ-ц-2-0-01-6/220, с сальниковым вводом, со степенью защиты IP20; 220В; 6,3А, без заземляющего контакта	1		-02

Инв. № подл. | Подпись и дата | Взам. инв. №

Продолжение табл.3

Эскиз	Тип и/или основные параметры розетки с цилиндрическими контактами, по каталогу 09.3.01-81	Кол.	Строительное основание	Обозначение монтажного чертежа
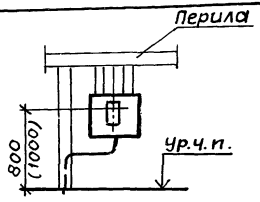	Коробка с розеткой РШ-ц-20-0-1Р43-01-10/220, с сальниковым вводом, со степенью защиты IP43, 220В; 10А, с третьим заземляющим контактом	1	Перила ограждения площадки	5.407-83.1.370 МЧ
	Коробка с розеткой РШ-ц-2-0-10-6/220, с сальниковым вводом, со степенью защиты IP20, 220В; 6,3А, без заземляющего контакта	1		-01
	Коробка с розеткой РШ-ц-2-0-01-6/220, с сальниковым вводом, со степенью защиты IP20, 220В; 6,3А, без заземляющего контакта	1		-02

* Стена кирпичной кладки из полнотелого кирпича

Наименование и техническая характеристика изделия, материала	Тип, марка	Ед. изм.	Количество по обозначению 5.407-83.2., порядковый номер и исполнение											
			01	02	03	04	05	06	07	08	10		30	
			—	—	—	—	—	—	—	—	—	01	—	01
Электрооборудование														
Выключатель	0-1-02-6/220*	шт.									1			
Выключатель	0-1-19-6/220*	"										1		
Выключатель	0-1-ТР44-17-6/220	"											1	
Выключатель	0-1-ТР44-01-6/220	"												1
Изделия заводов ГЭМ														
Коробка ТУ36-2709-85	КУВ-1МУХЛ3	"		1										
Коробка ТУ36-2415-81	У994МУ3	"									1	1		
Коробка ТУ36-2415-81	У995МУ3	"											1	1
Втулка ТУ36-1436-80	Л84УХЛ2	"									1	1	1	1
Материалы														
Уголок Б-40х40х4 ГОСТ8509-86 / Ст3Гпс ГОСТ 535-79		кг	0,19											
Лист Б-ПН-О 1,5 ГОСТ 19903-74 / 2-III-В Ст3Гпс ГОСТ16523-70		"						0,71						
Лист Б-ПН-О 2,0 ГОСТ19903-74 / 2-III-В Ст3 Гпс ГОСТ 16523-70		"				0,06	0,23							
Лист Б-ПН-О 3,0 ГОСТ19903-74 / 2-III-В Ст3 Гпс ГОСТ 16523-70		"							0,76	0,07				
Лента 0,5х20 Б ГОСТ3560-73		"			0,003									
Лента 2х30 Ст3 Гпс ГОСТ6009-74		"									0,07	0,075	0,081	0,084
Картон электроизоляционный ЭВ 2,0 ГОСТ2824-75Е		"									0,006	0,006		

Инв.N подл. | Подпись и дата | Взам.инв.N

Нач.отд.	Тюрин		
Гл.спец.	Богданов		XI-87
Н.контр.	Богданов		
Рук.гр.	Кулик		09.87

5.407-83.1.20ВА

Ведомость изделий и материалов для изготовления электромонтажных конструкций и деталей в МЭЗ

Стадия	Лист	Листов
	1	2

УГППКИ ТЯЖПРОМЭЛЕКТРОПРОЕКТ ХАРЬКОВ

Наименование и техническая характеристика изделия, материала	Тип, марка	Ед. изм.	Количества по обозначению 5.407-83.2., порядковый номер и исполнение																
			50					60	80	90		110							
			–	01	02	03	04	–	–	01	02	–	01	02					
Электрооборудование																			
Розетка	По проекту	шт.							1	1	1								
Розетка	РШ-Ц-20-0-1Р4Э -01-10/220	"										1							
Розетка	РШ-Ц-2-0-10- - 6/220	"											1						
Розетка	РШ-Ц-2-0-01 - 6/220	"												1					
Изделия заводов ГЭМ																			
Коробка ТУ36-2415-81	У994 м У3	"						1	1										
Коробка ТУ36-2415-81	У995 м У3	"								1	1	1	1	1					
Втулка ТУ36-1436-80	Л84 УХЛ2	"						1	1			1	1	1					
Швеллер ТУ36-1434-82	К347У2	м	1,20	1,24	0,50	0,50	0,56												
Материалы																			
Лист Б-ПН-0 3,0 ГОСТ 19903-74 2-Ш-В Ст3Гпс ГОСТ16523-70		кг	0,24	0,37	0,24	0,27	0,37												
Лента 2×30 Ст3Гпс ГОСТ6009-74		"							0,075	0,077	0,092	0,081	0,093	0,093					
Картон электроизоляционный																			
ЭВ 2,0 ГОСТ 2824-75Е		кг							0,006	0,006	0,006								

*Вместо выключателя типа 0-1-02-6/220 может быть установлен выключатель типа 0-1-21-6/220, а вместо выключателя типа 0-1-19-6/220-выключатели типа 0-1-22-10/220; 0-1-23-6/220; 0-1-24-6/220.

Рис. 1

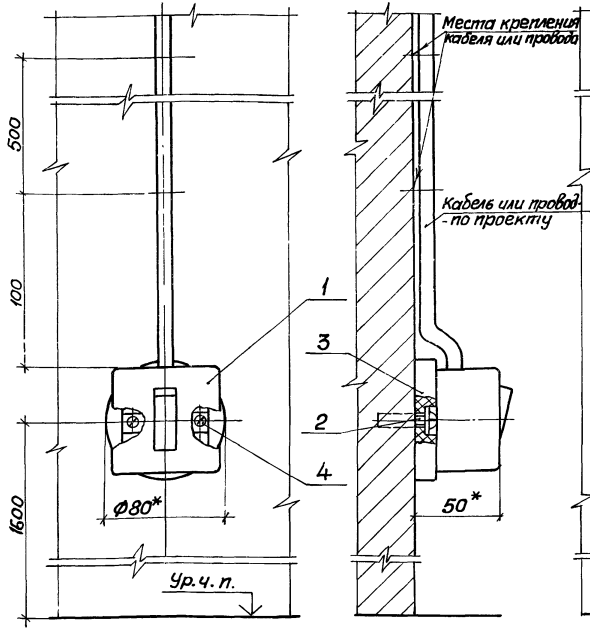

Рис. 2
Остальное см. рис. 1

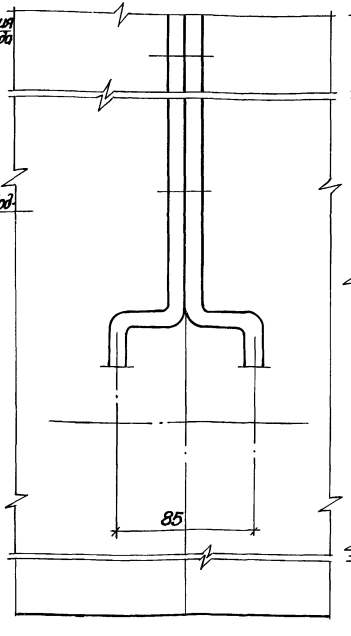

Рис. 3
Остальное см. рис. 1

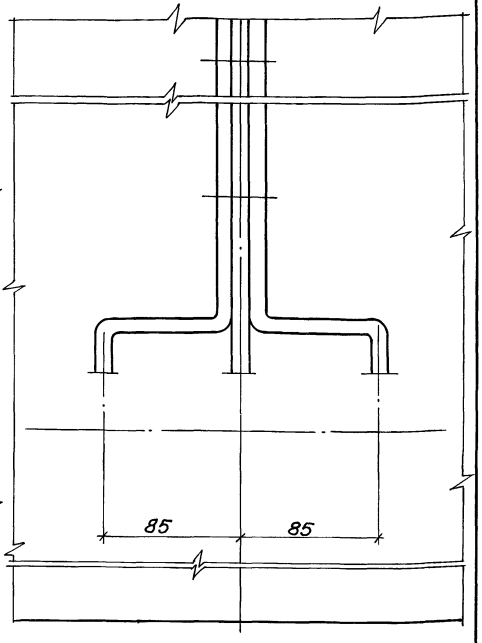

1.* Размеры для справок.

2. По данному чертежу устанавливаются все типы выключателей по каталогу 09.8.01-81 для открытой установки, со степенью защиты IP20, 220В; 6,3 или 10А, с клавишным приводом, однополюсные, однополюсные на 2цепи и однополюсные на 3 цепи.

3. Выключатели устанавливаются на бетонной стене или на стене кирпичной кладки из полнотелого кирпича.

Инв.№ подл. | Подпись и дата | Взам.инв.№

Нач.отд.	Тюрин		
Гл.спец.	Богданов		8I-87
Н.контр.	Богданов		
Рук.гр.	Кулик		08.87

5.407-83.1.30МЧ

1,2 или 3 выключателя для открытой установки (IP20) на стене. Монтажный чертеж

Стадия	Лист	Листов
Р	1	2

УГППКИ ТЯЖПРОМЭЛЕКТРОПРОЕКТ ХАРЬКОВ

Разметка осей для крепления дюбелями

Рис.4

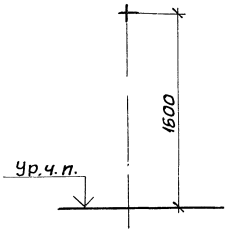

Рис.5

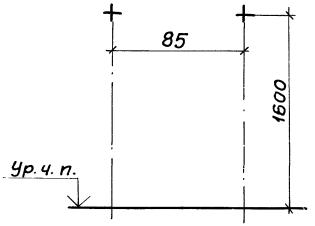

Рис.6

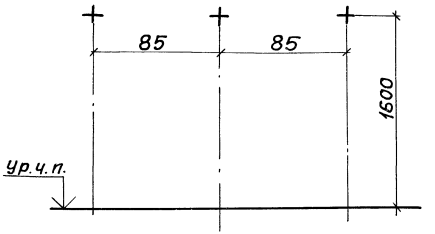

Обозначение	Рис.	Кол. выключателей
5.407-83.1.30МЧ	1; 4	1
-01	2; 5	2
-02	3; 6	3

Марка поз.	Обозначение	Наименование	Кол. на исполн. 5.407-83.1.30МЧ —	01	02	Масса ед., кг	Примечание
1		Выключатель	1	2	3		По проекту
2		Подрозетник ПС-1 ТУ6-05-1581-78	1	2	3		
3		Дюбель 5×25-8 ГОСТ 26998-86	1	2	3		
4		Шуруп 4×20 ГОСТ 11473	2	4	6		

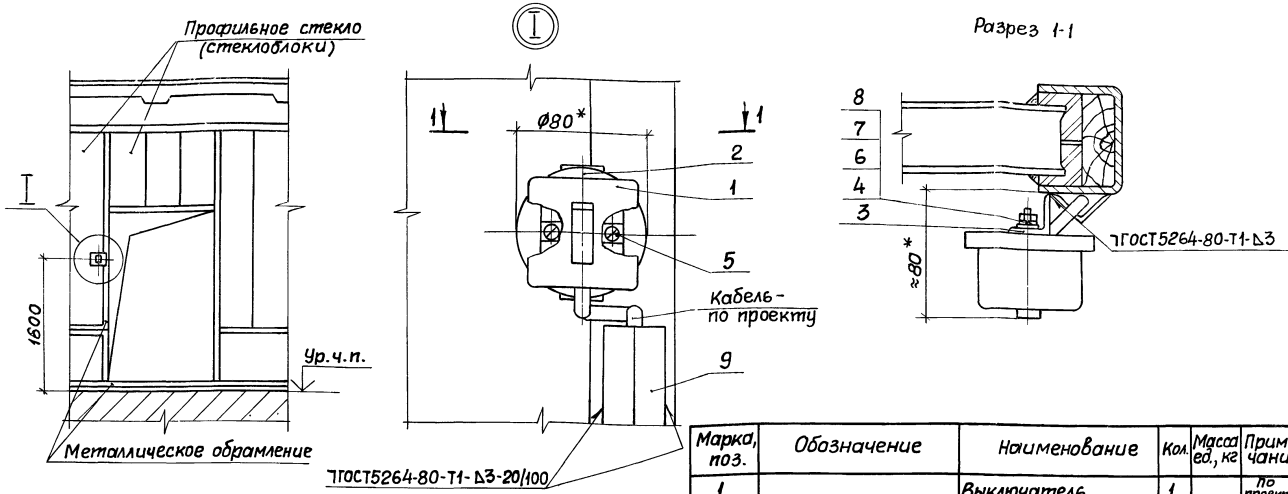

1.* Размеры для справок.

2. По данному чертежу устанавливаются все типы выключателей по каталогу 09.8.01-81 для открытой установки, со степенью защиты IP20, 220В; 6,3 или 10А, с клавишным приводом, однополюсные, одноплюсные на 2 цепи и однополюсные на 3 цепи.

3. Уголок поз.9 и места сварки окрасить в цвет металлического обрамления перегородки.

4. Сортамент и количество уголка поз.9 - по проекту.

Марка, поз.	Обозначение	Наименование	Кол.	Масса ед., кг	Примечание
1		Выключатель	1		По проекту
2		Подрозетник ПС-1			
		ТУ6-05-1581-78	1		
3	5.407-83.2.01	Основание	1		
4		Винт М6х25 ГОСТ17473-80	1		
5		Шуруп М4х20 ГОСТ11144-80	2		
6		Гайка М6 ГОСТ5915-70	1		
7		Шайба 6 ГОСТ11371-78	2		
8		Шайба 6 ГОСТ6402-70	1		
9		Уголок			См.п.4

Нач.отд.	Тюрин		5.407-83.1.40МЧ	
Гл.спец.	Богданов		Выключатель для открытой установки (IP20) на перегородке из профильного стекла или стеклоблоков. Монтажный чертеж	Стадия: Р; Лист: 1; Листов: 1
Н.контр.	Богданов			УГППКИ ТЯЖПРОМЭЛЕКТРОПРОЕКТ ХАРЬКОВ
Рук.гр.	Кулик			

Инв.N подл. | Подпись и дата | Взам.инв.N

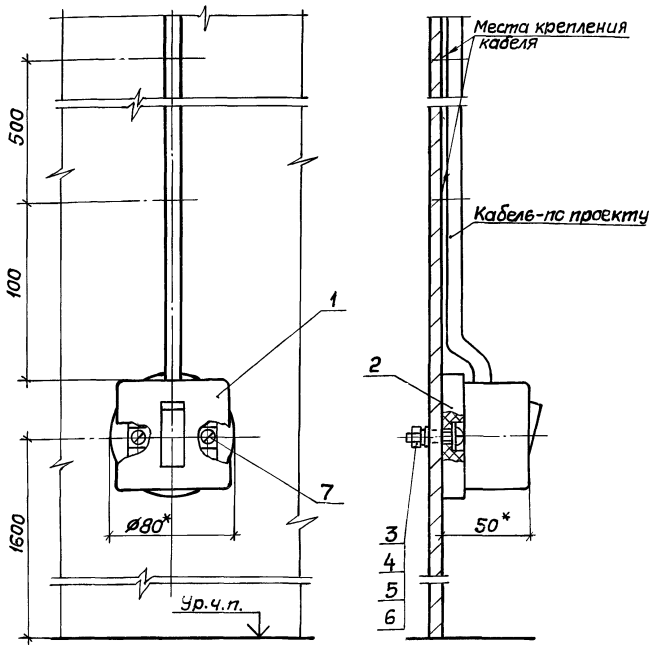

Марка, поз.	Обозначение	Наименование	Кол.	Масса ед., кг	Примечание
1		Выключатель	1		по проекту
2		Подрозетник ПС-1			
		ТУ6-05-1581-78	1		
3		Винт М6х25 ГОСТ17473-80	1		
4		Гайка М6 ГОСТ5915-70	1		
5		Шайба 6 ГОСТ11371-78	1		
6		Шайба 6 ГОСТ6402-70	1		
7		Шуруп 4х20 ГОСТ1144-80	2		

1.* Размеры для справок.

2. По данному чертежу устанавливаются все типы выключателей по каталогу 09.8.01-81 для открытой установки, со степенью защиты IP20, 220 В; 6,3 или 10А, с клавишным приводом, однополюсные на 2 цепи и однополюсные на 3 цепи.

Нач.отд.	Тюрин		
Гл.спец.	Богданов		XI-87
Н.контр.	Богданов		
Рук. гр.	Кулик		09.87

5.407-83.1.50МЧ

Выключатель для открытой установки (IP20) на металлической перегородке. Монтажный чертеж

Стадия	Лист	Листов
Р		1

УГППКИ ТЯЖПРОМЭЛЕКТРОПРОЕКТ ХАРЬКОВ

Вид со снятой крышкой

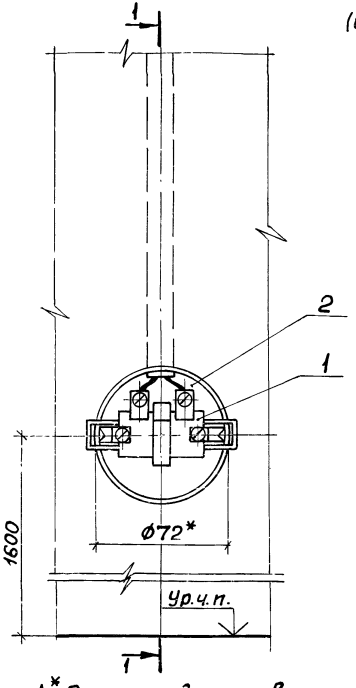

Разрез 1-1
(вид со снятой крышкой)

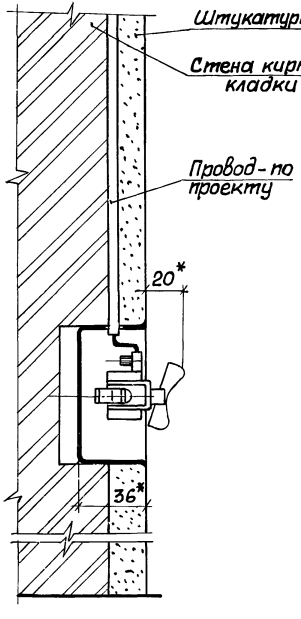

Разметка ниши для установки коробки типа КУВ-1М

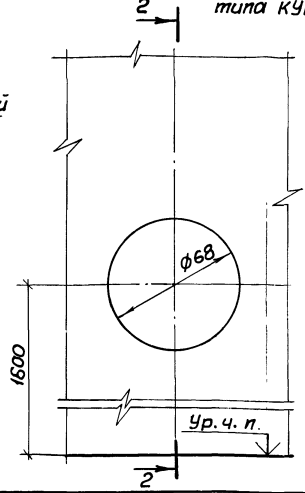

Разрез 2-2

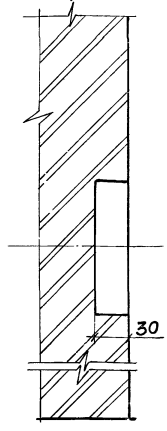

Марка, поз.	Обозначение	Наименование	Кол.	Масса ед., кг	Примечание
1		Выключатель	1		по проекту
2		Коробка КУВ-1МУХЛ3			
		ТУ36-2709-85	1		

1.* Размеры для справок.

2. По данному чертежу устанавливаются все типы выключателей по каталогу 09.8.01-81 для скрытой установки, со степенью защиты IP20, 220В; 6,3 или 10А, с клавишным приводом, однополюсные, однополюсные на 2 цепи и однополюсные на 3 цепи.

3. Выключатель устанавливается в стене кирпичной кладки из полнотелого кирпича.

Инв.N подл. | Подпись и дата | Взам.инв.N

Нач.отд.	Тюрин		
Гл.спец.	Богданов		12-87
Н.контр.	Богданов		
Рук.гр.	Кулик		0987

5.407-83.1.60МЧ

Выключатель для скрытой установки (IP20) в стене кирпичной кладки. Монтажный чертеж

Стадия	Лист	Листов
Р		1

УГППКИ ТЯЖПРОМЭЛЕКТРОПРОЕКТ ХАРЬКОВ

Вид со снятой крышкой

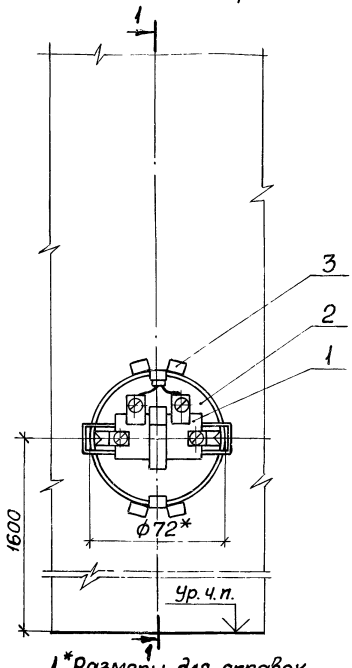

Разрез 1-1
(вид со снятой крышкой)

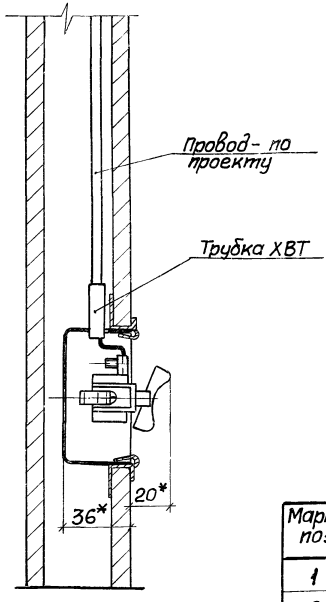

Разметка отверстия для установки коробки

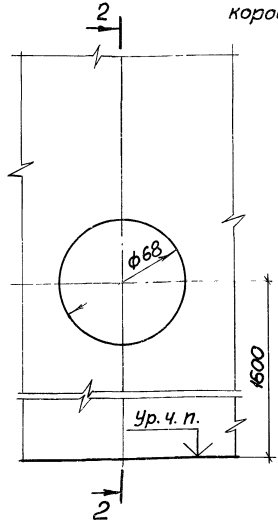

Разрез 2-2

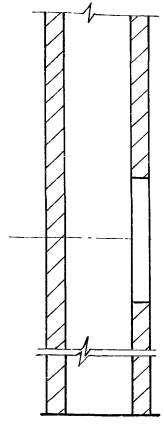

1.*Размеры для справок.

2. По данному чертежу устанавливаются все типы выключателей по каталогу 09.8.01-81 для скрытой установки, со степенью защиты IP20, 220В; 6,3 или 10А, с клавишным приводом, однополюсные, однополюсные на 2 цепи и однополюсные на 3 цепи.

Марка, поз.	Обозначение	Наименование	кол.	Масса ед., кг	Примечание
1		Выключатель	1		по проекту
2		Коробка КУВ-1МУХЛ3			
		ТУ36-2709-85	1		
3	5.407-83.2.03	Скоба	2		

				5.407-83.1.70МЧ	
Нач.отд.	Тюрин			Выключатель для скрытой установки (IP20) в стене из асбестоцементных экструзионных панелей. Монтажный чертеж	Стадия: Р; Лист: ; Листов: 1
Гл.спец.	Богданов		10.87		
Н.контр.	Богданов		10.87		УГППКИ ТЯЖПРОМЭЛЕКТРОПРОЕКТ ХАРЬКОВ
Рук.гр.	Кулик		09.87		

Рис.1

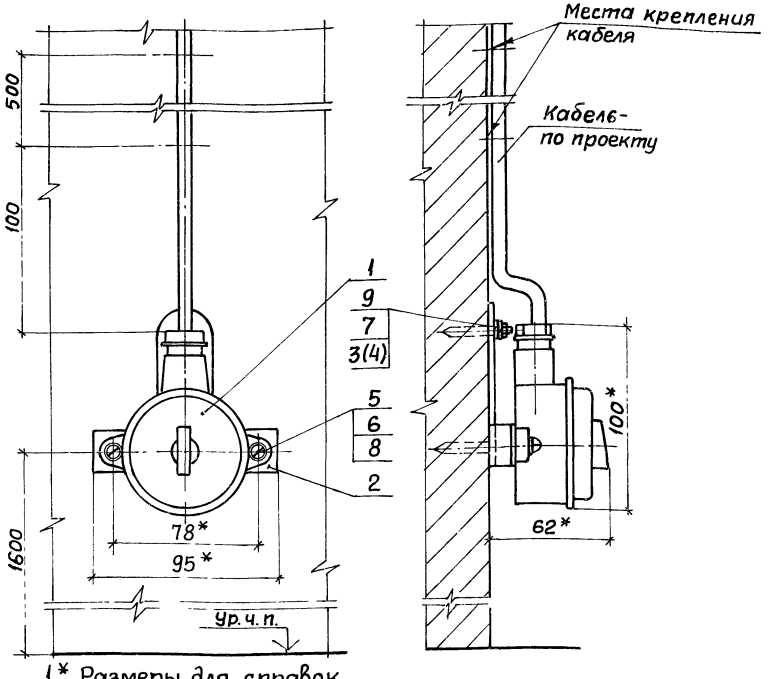

Рис.2

Остальное см. рис.1

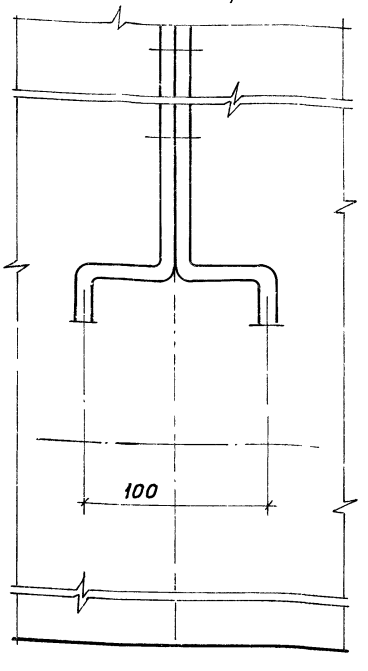

1.* Размеры для справок.

2. По данному чертежу выключатель устанавливается на бетонной стене, на стене кирпичной кладки из полнотелого кирпича или на ж.-б. колонне.

3. Крепление скобы поз. 2 выполнить: к бетонной стене, по усмотрению электромонтажников, дюбелями поз.4 или дюбель-винтами поз.3 с шайбами поз. 7, 9; к стене кирпичной кладки-дюбелями поз.4; к ж.-б. колонне-дюбель-винтами поз 3 с шайбами поз. 7, 9. Длина дюбель-винтов -согласно Инструкции ВСН 410-80 (см. п. 4,5 на стр. 5).

Нач.отд.	Тюрин		
Гл.спец.	Богданов		01-87
Н.контр.	Богданов		
Рук.гр.	Кулик		09.87

5.407-83.1.80МЧ

1 или 2 выключателя для открытой установки (IP44) на стене или ж.-б. колонне. Монтажный чертеж

Стадия	Лист	Листов
Р	1	2

ЧГППКИ ТЯЖПРОМЭЛЕКТРОПРОЕКТ ХАРЬКОВ

Инв.№ подл. | Подпись и дата | Взам.инв.№

Разметка осей для крепления дюбелями или дюбель-винтами

Рис.3

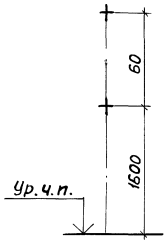

Рис.4

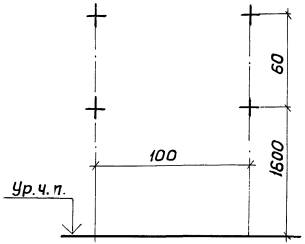

Обозначение	Рис	Кол. выключателей
5.407-83.1.80мч	1;3	1
-01	1;3	1
-02	2;4	2
-03	2;4	2

Марка, поз.	Обозначение	Наименование	Кол. на исполн. 5.407-83.1.80 мч —	01	02	03	Масса ед., кг	Примечание
1		Выключатель						
		О-1-1Р44-17-6/220	1		2			
		О-4-1Р44-01-6/220		1		2		
2	5.407-83.2.04-01	Скоба	1	1	2	2		
3		Дюбель-винт ДВМ6 ТУ14-4-1375-86	2	2	4	4		
4		Дюбель 35-5-8 ГОСТ 26998-86	2	2	4	4		См.п.3
5		Винт М4х16 ГОСТ 17473-80	2	2	4	4		
6		Шайба 4 ГОСТ 11371-78	2	2	4	4		
7		Шайба 6 ГОСТ 11371-78	2	2	4	4		
8		Шайба 4 ГОСТ 6402-70	2	2	4	4		
9		Шайба 6 ГОСТ 6402-70	2	2	4	4		

Рис. 1

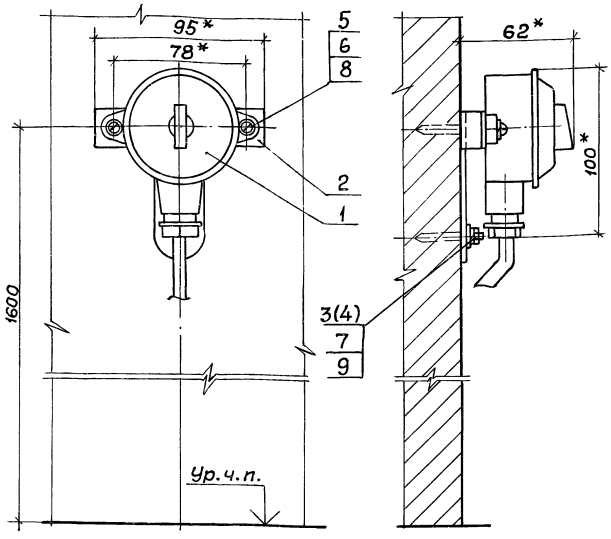

Рис. 2
Остальное см. рис. 1

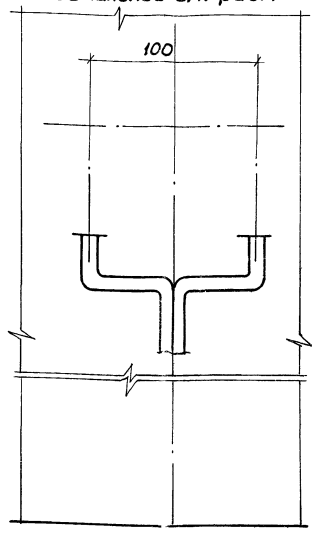

1.* Размеры для справок.

2. По данному чертежу выключатель устанавливается на бетонной стене, на стене кирпичной кладки из полнотелого кирпича или на ж.-б. колонне.

3. Крепление скобы поз.2 выполнить: к бетонной стене, по усмотрению электромонтажников, дюбелями поз.4 или дюбель-винтами поз.3 с шайбами поз.7,9; к стене кирпичной кладки-дюбелями поз.4; к ж.-б. колонне-дюбель-винтами поз.3 с шайбами поз.7,9. Длина дюбель-винтов - согласно Инструкции ВСН/[illegible] (см. п. 4.5 на стр.5).

Нач.отд.	Тюрин		
Гл.спец.	Богданов		XI-87
Н.контр.	Богданов		
Рук.гр.	Кулик		09.87

5.407-83.1.90МЧ

1 или 2 выключателя для открытой установки (IP44) на стене или ж.-б. колонне. Монтажный чертеж

Стадия	Лист	Листов
Р	1	2

УГППКИ ТЯЖПРОМЭЛЕКТРОПРОЕКТ ХАРЬКОВ

Инв.N подл. | Подпись и дата | Взам.инв.N

Разметка осей для крепления дюбелями или дюбель-винтами

Рис.3

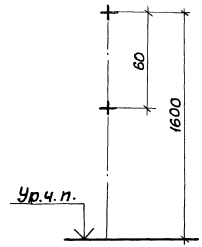

Рис.4

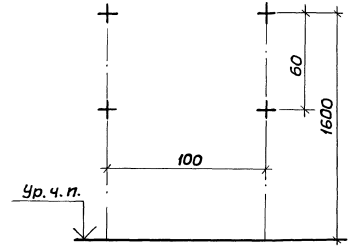

Обозначение	Рис.	Кол. выключателей
5.407-83.1.90мч	1;3	1
-01	1;3	1
-02	2;4	2
-03	2;4	2

Марка, поз.	Обозначение	Наименование	Кол. на исполн. 5.407-83.1.90мч —	01	02	03	Масса ед., кг	Примечание
1		Выключатель						
		0-1-1Р44-17-6/220	1		2			
		0-4-1Р44-01-6/220		1		2		
2	5.407-83.2.04-01	Скоба	1	1	2	2		
3		Дюбель-винт ДВМ6						
		ТУ14-4-1375-86	2	2	4	4		
4		Дюбель 35-6-8						См.п.3
		ГОСТ 26998-86	2	2	4	4		
5		Винт М4х16 ГОСТ17473-80	2	2	4	4		
6		Шайба 4 ГОСТ 11371-78	2	2	4	4		
7		Шайба 6 ГОСТ 11371-78	2	2	4	4		
8		Шайба 4 ГОСТ 6402-70	2	2	4	4		
9		Шайба 6 ГОСТ 6402-70	2	2	4	4		

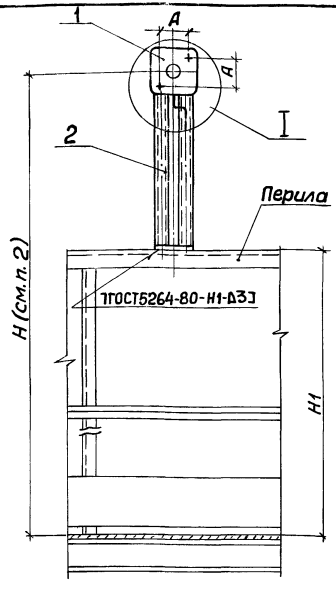

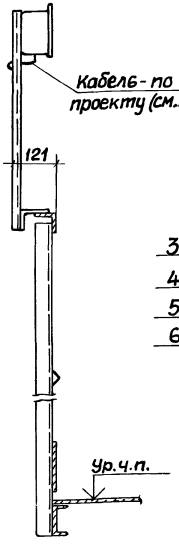

Рис.3 Присоединение „шлейфом" (неразрезанным проводом)



Рис.1

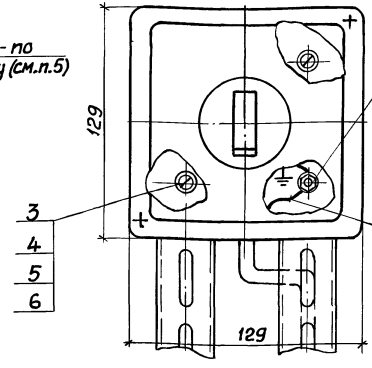

Рис.2

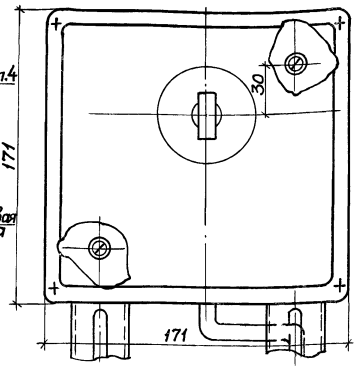

Обозначение	Рис. для узла I	А, мм	Степень защиты выключателя
5.407-83.1.100МЧ	1	70	IP20
-01	2	110	IP44

Марка, поз.	Обозначение	Наименование	Кол. на испол. 5.407-83.1.100МЧ —	— 01		Масса ед., кг	Примечание
1	5.407-83.2.10	Коробка с выключателем	1				
	5.407-83.2.30	Коробка с выключателем		1			
2	5.407-83.2.50	Рама	1				
	-01	Рама		1			
3		Винт М6х16 ГОСТ17473-80	2	2			
4		Гайка М6 ГОСТ5915-70	2	2			
5		Шайба 6 ГОСТ11371-78	4	4			
6		Шайба 6 ГОСТ6402-70	2	2			

1. Размеры для справок.
2. Размер Н составляет 1500 или 1700мм при высоте ограждения H_1 соответственно 1000 и 1200мм.
3. Ввод в коробку выполнить по проекту кабелем или кабелем в стальной трубе.
4. Зануление коробки (рис.1) выполняется „шлейфом" нулевой жилы кабеля – см. рис.3.
5. Поверхности в местах крепления коробки к раме зачистить до металлического блеска и смазать антикоррозийной смазкой.
6. Места сварки окрасить в цвет перил ограждения.

Нач.отд.	Тюрин		
Гл.спец.	Богданов		01-87
Н. контр.	Богданов		
Рук.гр.	Кулик		09.87

5.407-83.1.100МЧ

Коробка с выключателем (IP20 или IP44) на перилах ограждения. Монтажный чертеж

Стадия	Лист	Листов
Р		1

УГППКИ ТЯЖПРОМЭЛЕКТРОПРОЕКТ ХАРЬКОВ

Инв.№ подл. | Подпись и дата | Взам.инв.№

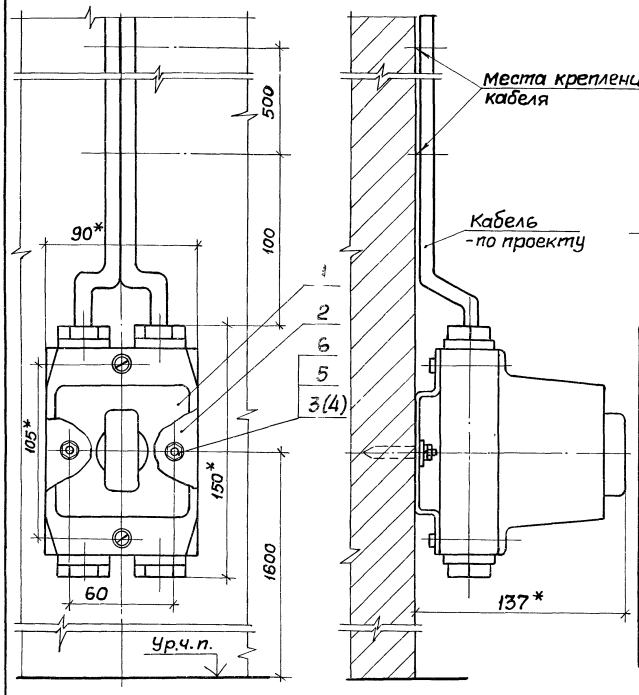

Разметка осей для крепления дюбелями или дюбель-винтами

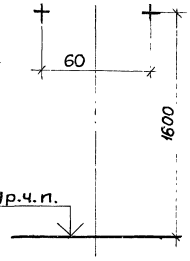

1.* Размеры для справок.

2. По данному чертежу переключатель устанавливается на бетонной стене и на стене кирпичной кладки из полнотелого кирпича.

3. Крепление скобы поз. 2 выполняется: к бетонной стене, по усмотрению электромонтажников, дюбелями поз. 4 или дюбель-винтами поз. 3 с шайбами поз. 5,6. Длина дюбель-винтов - согласно Инструкции ВСН410-80 (см. п. 4.5 на стр. 5).

Марка, поз.	Обозначение	Наименование	Кол. на испол. 5.407-83.1.110мч —	Кол. на испол. 5.407-83.1.110мч 01		Масса ед., кг	Примечание
1		Переключатель					
		ТУ16-526.047-74					
		ПКУ3-58И-010У2	1				
		ПКУ3-58Л-2040У2		1			
2	5.407-83.2.05	Скоба	1	1			
3		Дюбель-винт ДВМ6					
		ТУ14-4-1375-86	2	2			См.п.3
4		Дюбель 35-5-8					
		ГОСТ26998-86	2	2			
5		Шайба 6 ГОСТ11371-78	2	2			
6		Шайба 6 ГОСТ6402-70	2	2			

Обозначение	Схема подключения
5.407-83.1.110мч	5.407-83.1.140мч
-01	-01

Нач.отд.	Тюрин		
Гл.спец.	Богданов		Х1-87
Н. контр.	Богданов		
Рук.гр.	Кулик		

5.407-83.1.110МЧ

Переключатель ПКУ3 на стене. Монтажный чертеж

Стадия	Лист	Листов
Р		1

УГППКИ ТЯЖПРОМЭЛЕКТРОПРОЕКТ ХАРЬКОВ

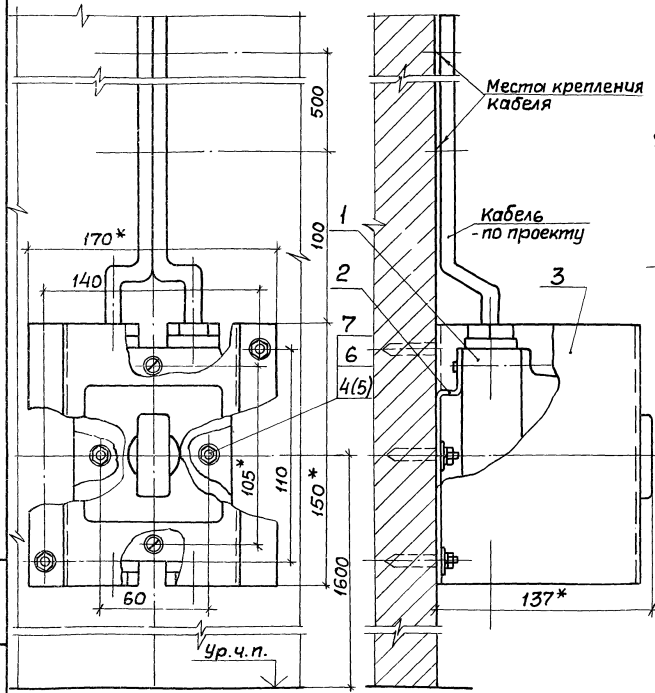

Разметка осей для крепления дюбелями или дюбель-винтами

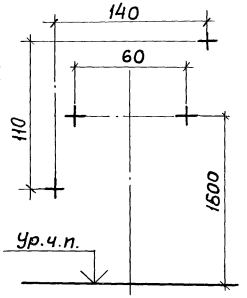

1.* Размеры для справок.

2. По данному чертежу переключатель устанавливается на бетонной стене и на стене кирпичной кладки из полнотелого кирпича.

3. Крепление скобы поз. 2 и короба поз. 3 выполняется: к бетонной стене, по усмотрению электромонтажников, дюбелями поз. 5 или дюбель-винтами поз. 4 с шайбами поз. 6,7; к стене кирпичной кладки - дюбелями поз. 5. Длина дюбель-винтов - согласно Инструкции ВСН410-80(см. п.4.5 на стр.5).

Марка, поз.	Обозначение	Наименование	Кол. на испол. 5.407-83.1.120МЧ: —	01		Масса ед., кг	Примечание
1		Переключатель					
		ТУ16-526.047-74					
		ПКУ3-58И-0101У2	1				
		ПКУ3-58П-2040У2		1			
2	5.407-83.2.05	Скоба	1	1			
3	5.407-83.2.06	Короб	1	1			
4		Дюбель-винт ДВМ6					
		ТУ14-4-1375-86	4	4			См. п.3
5		Дюбель 35-5-8					
		ГОСТ26998-86	4	4			
6		Шайба 6 ГОСТ11371-78	4	4			
7		Шайба 6 ГОСТ6402-70	4	4			

Обозначение	Схема подключения
5.407-83.1.120МЧ	5.407-83.1.140МЧ
-01	-01

Нач.отд.	Тюрин		XI-87
Гл.спец.	Богданов		
Н.контр.	Богданов		
Рук.гр.	Кулик		12.87

5.407-83.1.120МЧ

Переключатель ПКУ3 с защитой коробом на стене. Монтажный чертеж

Стадия	Лист	Листов
Р		1

УГППКИ ТЯЖПРОМЭЛЕКТРОПРОЕКТ ХАРЬКОВ

Инв.N подл. | Подпись и дата | Взам. инв.N

Рис. 1

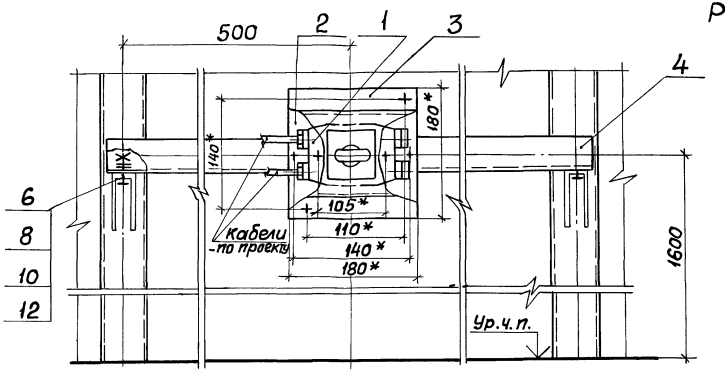

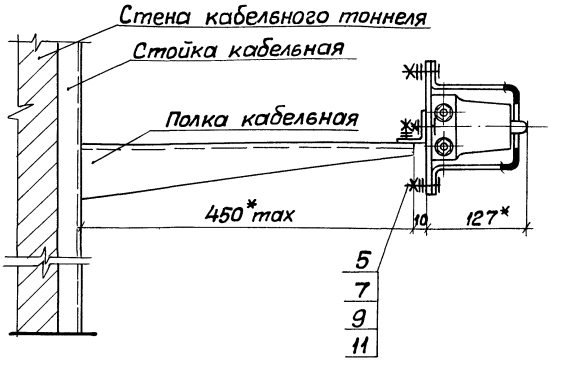

Рис. 2
Остальное см. рис. 1

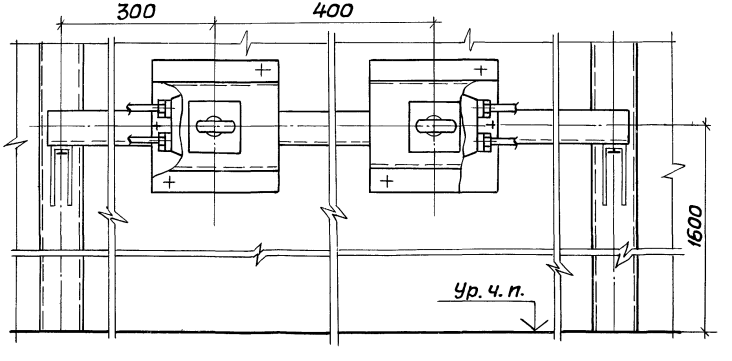

1. * Размеры для справок.

2. По данному чертежу устанавливаются переключатели ПКУЗ в кабельном тоннеле с двухсторонним расположением кабельных конструкций.

				5.407-83.1.130МЧ	
Нач. отд.	Тюрин			Переключатель ПКУЗ в кабельном тоннеле. Монтажный чертеж	Стадия: Р; Лист: 1; Листов: 2
Гл. спец.	Богданов		XI-87		
Н. контр.	Богданов				УГППКИ ТЯЖПРОМЭЛЕКТРОПРОЕКТ ХАРЬКОВ
Рук. гр.	Кулик		09.87		

Обозначение	Рис.	Схема подключения
5.407-83.1.130МЧ	1	5.407-83.1.140МЧ
-01	2	5.407-83.1.140МЧ
-02	1	-01

Марка, поз.	Обозначение	Наименование	Кол. на изгот. 5.407-831.130МЧ			Масса ед., кг	Примечание
			—	01	02		
1		Переключатель					
		ТУ16-526.047-74					
		ПКУ3-58И-010У2	1	2			
		ПКУ3-58Л-204У2			1		
2	5.407-83.2.07	Планка	1	2	1		
3	5.407-83.2.06	Короб	1	1	1		
4		Основание					
		Уголок К237У2					
		ТУ36-1434-82, ℓ=1100	1	1	1		
5		Винт М6х20 ГОСТ 17473-80	4	8	4		
6		Болт М8х35 ГОСТ 7798-70	2	2	2		
7		Гайка М6 ГОСТ 5915-70	4	8	4		
8		Гайка М8 ГОСТ 5915-70	2	2	2		
9		Шайба 6 ГОСТ 11371-78	4	8	4		
10		Шайба 8 ГОСТ 11371-78	4	4	4		
11		Шайба 6 ГОСТ 6402-70	4	8	4		
12		Шайба 8 ГОСТ 6402-70	2	2	2		

Инв. N подл. | Подпись и дата | Взам. инв. N

Рис. 1

Принципиальная схема

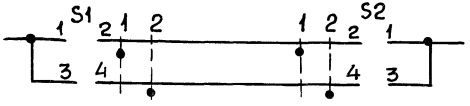

Схема подключения

S1; S2

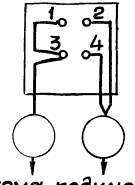

Переключатели S1 и S2 на рис. 1 и 2 по схеме N0101

Контакты	Фиксация рукоятки на положениях через 45°	
	0°	45°
1-2	X	—
3-4	—	X
Маркировка положений	1	2

Рис. 2

Принципиальная схема

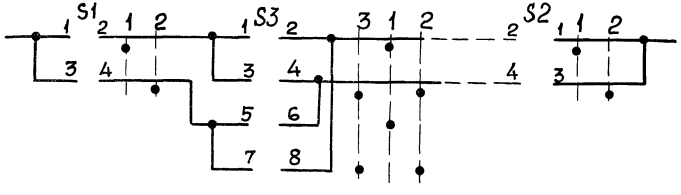

Схема подключения

S3

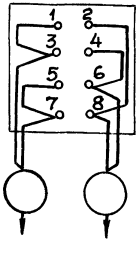

Переключатель S3 на рис. 2 по схеме N2040

Контакты	Фиксация рукоятки на положениях через 45°		
	-45°	0°	+45°
1-2	—	X	—
3-4	X	—	X
5-6	—	X	—
7-8	X	—	X
Маркировка положений	3	1	2

Обозначение	Рис.	Характеристика коридорной схемы управления освещением
5.407-83.1.140мч	1	Обычная для двух входов
-01	2	Для более чем двух входов

Нач.отд.	Тюрин		
Гл.спец.	Богданов		83-87
Н.контр.	Богданов		
Рук.гр.	Кулик		
Инж.	Потиченко		1987

5.407-83.1.140МЧ

Схемы переключателей серии ПКУ3

Стадия	Лист	Листов
Р		1

УГППКИ ТЯЖПРОМЭЛЕКТРОПРОЕКТ ХАРЬКОВ

Рис.

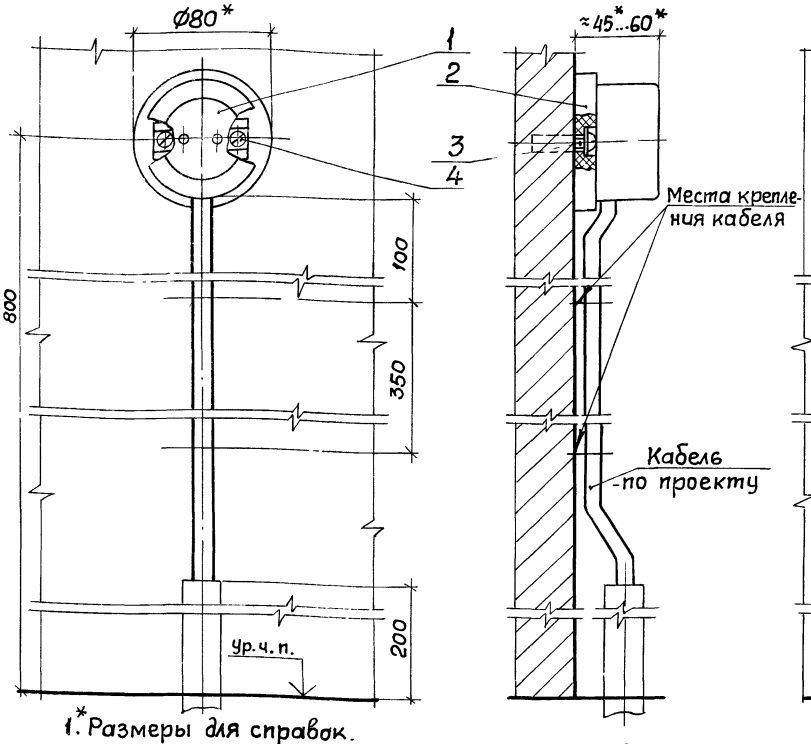

Рис.2
Остальное см. рис.1

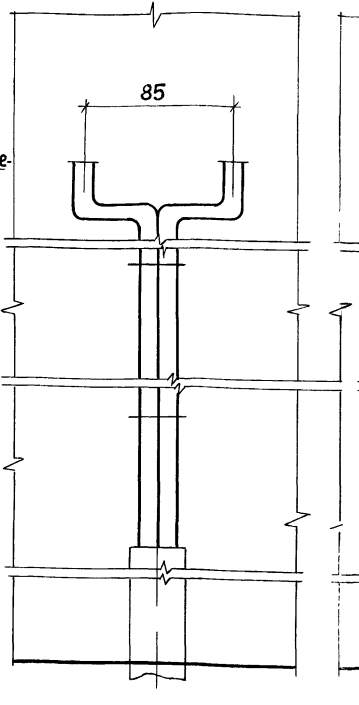

Рис.3
Остальное см. рис.1

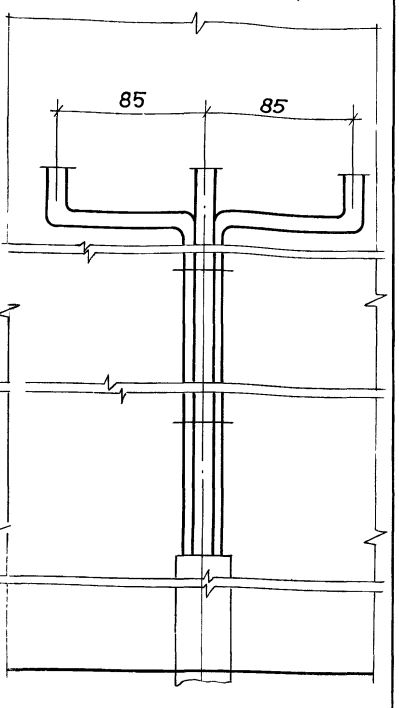

1.* Размеры для справок.

2. По данному чертежу устанавливаются все типы розеток по каталогу 09.8.01-81 с цилиндрическими контактами, для открытой установки, со степенью защиты IP20, 220В; 6,3 или 10А, одноместные, с третьим заземляющим контактом или без него, с крышкой круглой или квадратной формы.

3. Розетки устанавливаются на бетонной стене или на стене кирпичной кладки из полнотелого кирпича.

Нач.отд.	Тюрин		
Гл.спец.	Богданов		
Н.контр.	Богданов		
Рук.гр.	Кулик		10.87
Инж.	Патиченко		

5.407-83.1.150МЧ

1,2 или 3 розетки для открытой установки (IP20) на стене. Монтажный чертеж

Стадия	Лист	Листов
Р	1	3

УГППКИ ТЯЖПРОМЭЛЕКТРОПРОЕКТ ХАРЬКОВ

Инв.N подл. | Подпись и дата | Взам.инв.N

Рис. 4

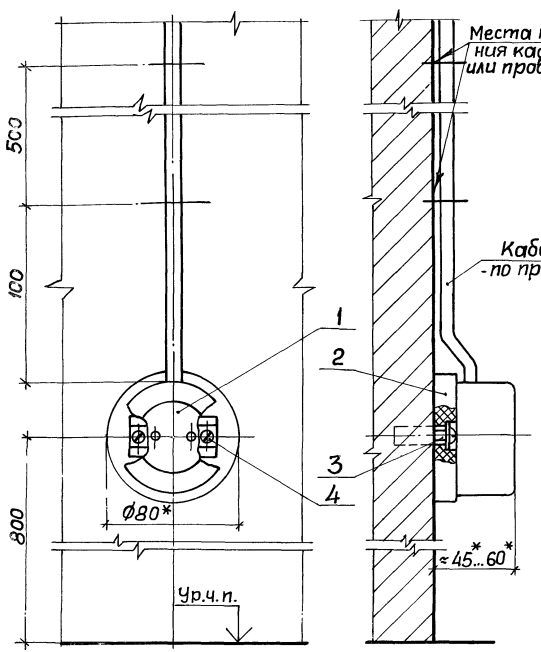

Рис. 5

Остальное см. рис. 4

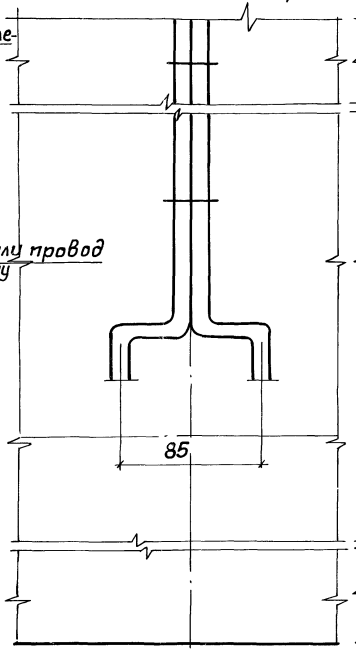

Рис. 6

Остальное см. рис. 4

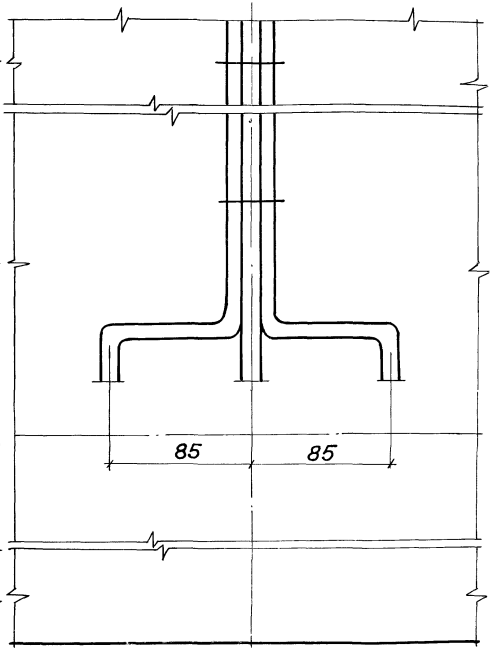

Разметка осей для крепления дюбелями

Рис.7

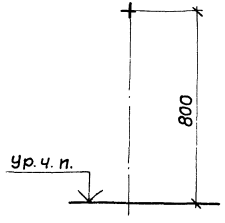

Рис. 8

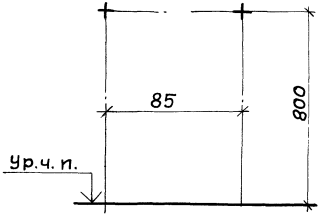

Рис. 9

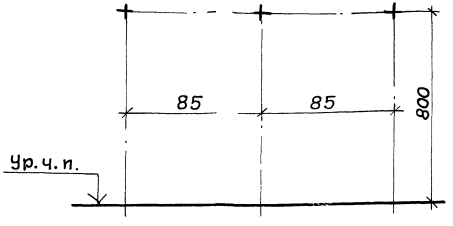

Обозначение	Рис.	Кол. розеток
5.407-83.1.150МЧ	1;7	1
-01	2;8	2
-02	3;9	3
-03	4;7	1
-04	5;8	2
-05	6;9	3

Марка поз.	Обозначение	Наименование	Кол. на испол. 5.407-83.1.150МЧ						Масса ед., кг	Примечание
			-	01	02	03	04	05		
1		Розетка	1	2	3	1	2	3		По проекту
2		Подрозетник ПС-1 ТУ6-05-1581-78	1	2	3	1	2	3		
3		Дюбель 35-5-8 ГОСТ 26998-86	1	2	3	1	2	3		
4		Шуруп 4х20 ГОСТ 1144-80	2	4	6	2	4	6		

Инв.№ подл. | Подпись и дата | Взам.инв.№

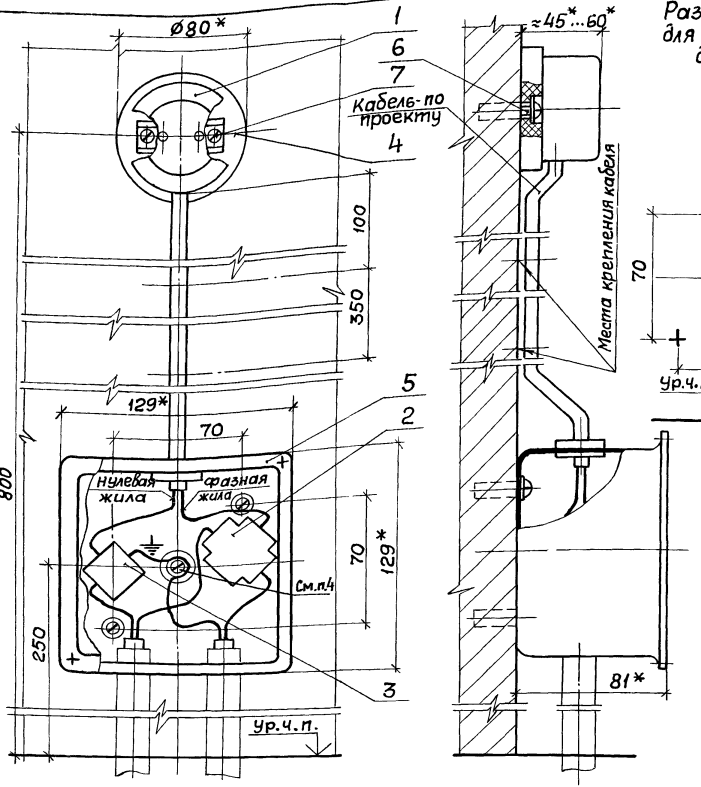

Рис.1

Присоединение „шлейфом" (неразрезанным проводом)



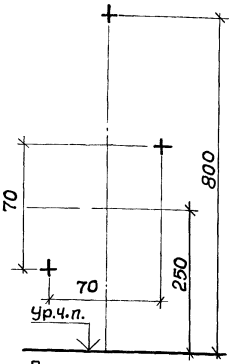

1.* Размеры для справок.

2. По данному чертежу устанавливаются все типы розеток по каталогу 09.8.01-81 с цилиндрическими контактами, для открытой установки, со степенью защиты: IP20, 220В; 6,3 или 10А, одноместные, с третьим заземляющим контактом или без него, с крышкой круглой или квадратной формы.

3. Розетка и коробка поз.5 устанавливаются на бетонной стене или на стене кирпичной кладки из полнотелого кирпича.

4. Зануление коробки поз.5 выполняется „шлейфом" нулевой жилы кабеля - см. рис.1.

Марка, поз.	Обозначение	Наименование	Кол	Масса ед., кг	Примечание
1		Розетка	1		По проекту
2		Сжим У739МУ3			
		ОСТ36-69-82	1		
3		Вкладыш сжима			
		У739МУ3ОСТ36-69-82	1		
4		Подрозетник ПС-1			
		ТУ6-05-1581-78	1		
5	5.407-83.2.60	Коробка	1		
6		Дюбель 35-5-8			
		ГОСТ26998-86	1		
7		Шуруп 4х20 ГОСТ11144-80	2		

Нач.отд.	Тюрин		
Гл.спец.	Богданов		
Н.контр.	Богданов		XI-87
Рук.гр.	Кулик		08.87

5.407-83.1.160МЧ

Розетка для открытой установки (IP20) на стене. Монтажный чертеж

Стадия	Лист	Листов
Р		1

ЧГППКИ ТЯЖПРОМЭЛЕКТРОПРОЕКТ ХАРЬКОВ

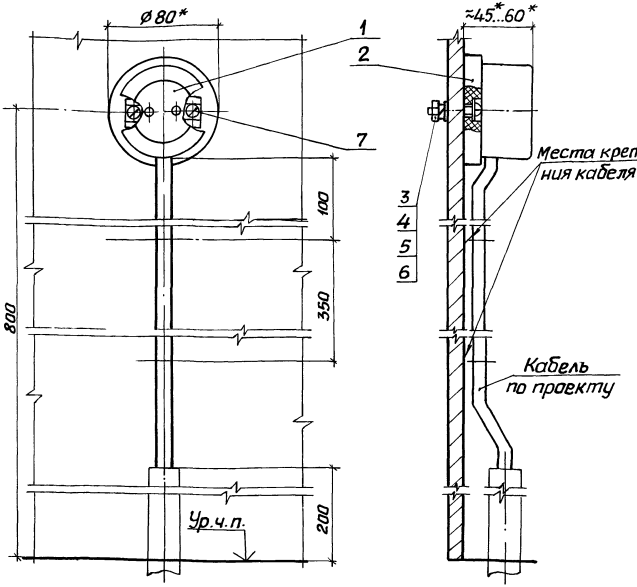

Марка поз.	Обозначение	Наименование	Кол	Масса ед.кг	Примечание
1		Розетка	1		По проекту
2		Подразетник ПС-1 ТУ6-05-1581-78	1		
3		Винт М6х25 ГОСТ17473-80	1		
4		Гайка М6 ГОСТ5915-70	1		
5		Шайба 6 ГОСТ11371-78	1		
6		Шайба 6 ГОСТ6402-70	1		
7		Шуруп 4х20 ГОСТ1144-80	2		

1* Размеры для справок.

2. По данному чертежу устанавливаются все типы розеток по каталогу 09.8.01-81 с цилиндрическими контактами для открытой установки со степенью защиты IP20, 220В; 6,3 или 10А, одноместные, с третьим заземляющим контактом или без него, с крышкой круглой или квадратной формы.

Нач.отд.	Тарин		
Гл.спец	Богданов		11-87
Н.контр	Богданов		
Рук.гр.	Кулик		09.87

5.407-83.1.170 МЧ

Розетка для открытой установки (IP20) на металлической перегородке. Монтажный чертеж

Стадия	Лист	Листов
Р		1

УГППКИ ТЯЖПРОМЭЛЕКТРОПРОЕКТ ХАРЬКОВ

Инв.№ подл. | Подпись и дата | Взам.инв.№

Вид со снятой крышкой

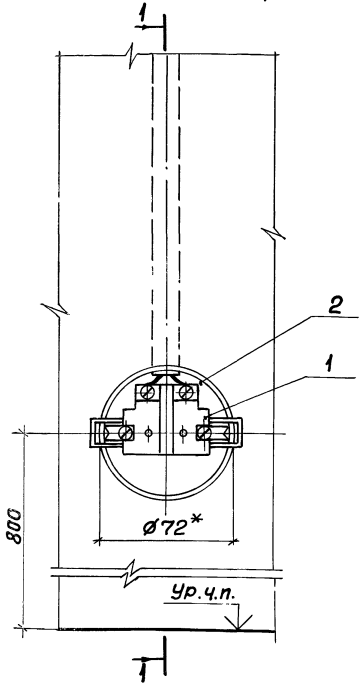

Разрез 1-1
(вид со снятой крышкой)

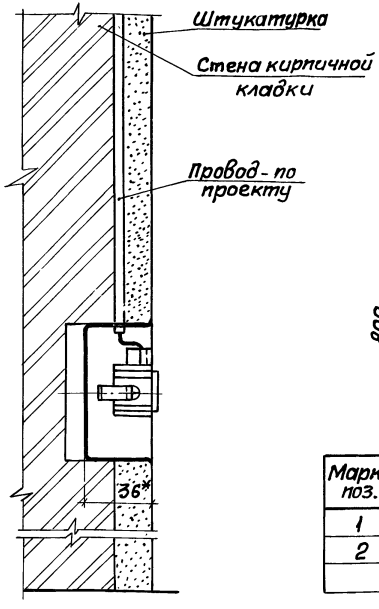

Разметка ниши для установки коробки

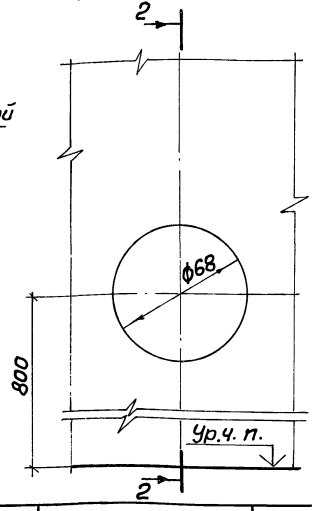

Разрез 2-2

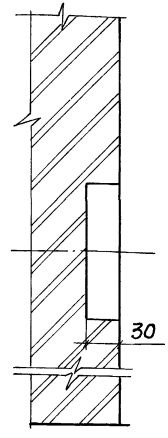

Марка, поз.	Обозначение	Наименование	Кол.	Масса ед., кг	Примечание
1		Розетка	1		По проекту
2		Коробка КУВ-1МУХЛ3			
		ТУ36-2709-85	1		

1* Размеры для справок.

2. По данному чертежу устанавливаются все типы розеток по каталогу 09.8.01-81 с цилиндрическими контактами, для скрытой установки, со степенью защиты IP20, 220В; 6,3 или 10А, одноместные, с третьим заземляющим контактом или без него, с крышкой круглой или квадратной формы на стене кирпичной кладки из полнотелого кирпича.

Нач.отд.	Тюрин		
Гл.спец.	Богданов		8-87
Н. контр.	Богданов		
Рук.гр.	Кулик		08.87
Инж.	Потиченко		

5.407-83.1.180МЧ

Розетка для скрытой установки (IP 20) в стене кирпичной кладки. Монтажный чертеж

Стадия	Лист	Листов
Р		1

УГППКИ ТЯЖПРОМЭЛЕКТРОПРОЕКТ ХАРЬКОВ

Вид со снятой крышкой

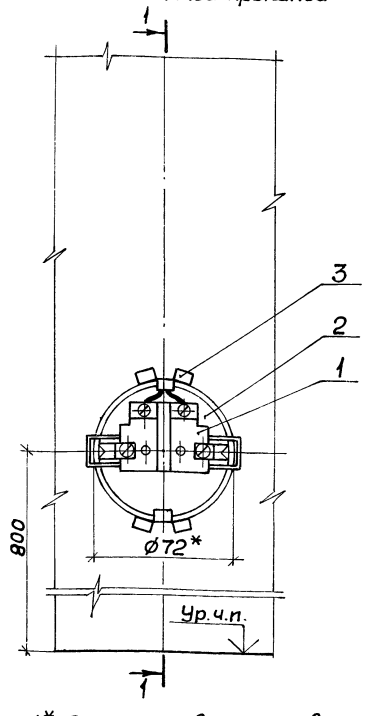

Разрез 1-1
(вид со снятой крышкой)

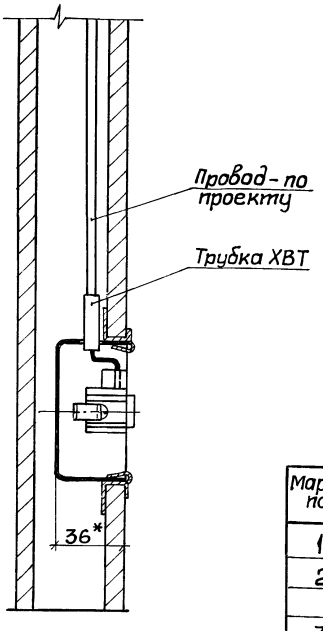

Разметка отверстия для установки коробки

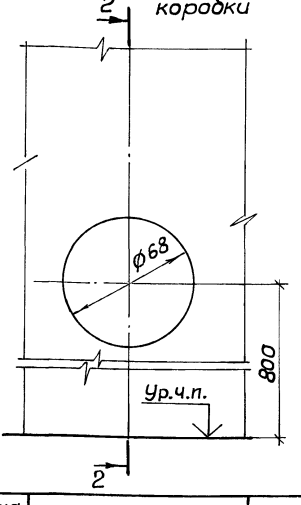

Разрез 2-2

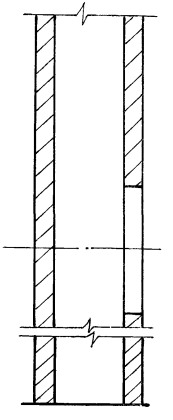

Марка, поз.	Обозначение	Наименование	Кол.	Масса ед., кг	Примечание
1		Розетка	1		по проекту
2		Коробка КУВ-1МУХЛ3			
		ТУ36-2709-85	1		
3	5.407-83.2.03	Скоба	2		

1.* Размеры для справок.

2. По данному чертежу устанавливаются все типы розеток по каталогу 09.8.01-81 с цилиндрическими контактами, для скрытой установки, со степенью защиты IP20, 220В; 6,3 или 10А, одноместные, с третьим заземляющим контактом или без него, с крышкой круглой или квадратной формы.

Инв.№ подл. | Подпись и дата | Взам.инв.№

Нач.отд.	Тюрин		
Гл.спец.	Богданов		
Н.контр.	Богданов		
Рук.гр.	Кулик		
Инж.	Потиченко		

5.407-83.1.190МЧ

Розетка для скрытой установки (IP20) в стене из асбестоцементных экструзионных панелей. Монтажный чертеж

Стадия	Лист	Листов
Р		1

УГППКИ ТЯЖПРОМЭЛЕКТРОПРОЕКТ ХАРЬКОВ

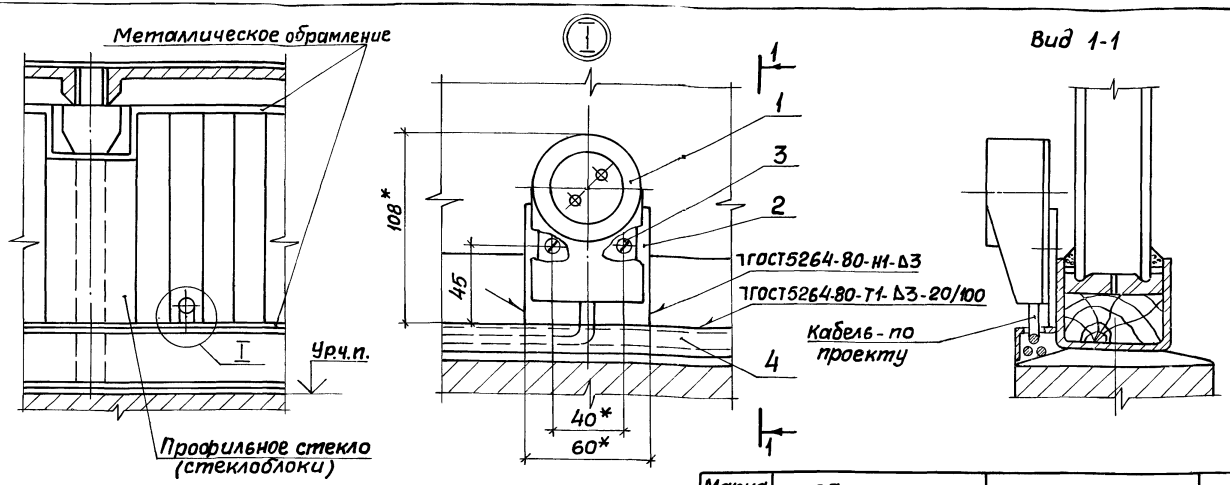

Марка, поз.	Обозначение	Наименование	Кол.	Масса ед.,кг	Примечание
1		Розетка РШ-Ц-2-0-16-6/220 ТУ400.28.216-77	1		
2	5.407-83.2.08	Основание	1		
3		Винт М4х16 ГОСТ17473-80	2		
4		Уголок			См.п.3

1.* Размеры для справок.

2. Уголок поз. 4 и места сварки окрасить в цвет металлического обрамления перегородки.

3. Сортамент и количество уголка поз. 4 - по проекту.

Нач.отд.	Тюрин		
Гл.спец.	Богданов		
Н.контр.	Богданов		
Рук.гр.	Кулик		

5.407-83.1.200МЧ

Розетка для установки над плинтусом (1Р20) на перегородке из профильного стекла или стеклоблоков. Монтажный чертеж

Стадия	Лист	Листов
Р		1

УГППКИ ТЯЖПРОМЭЛЕКТРОПРОЕКТ ХАРЬКОВ

Рис.1

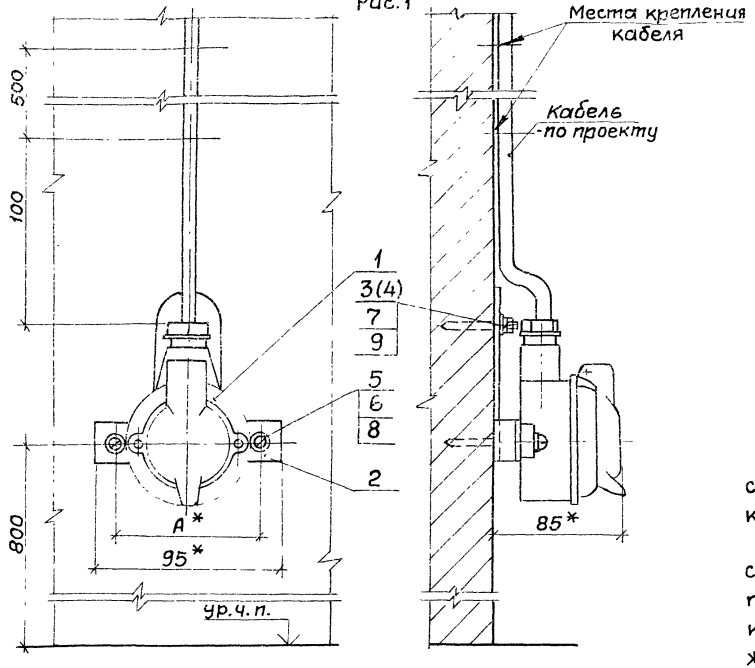

Рис.2
Остальное см. рис.1

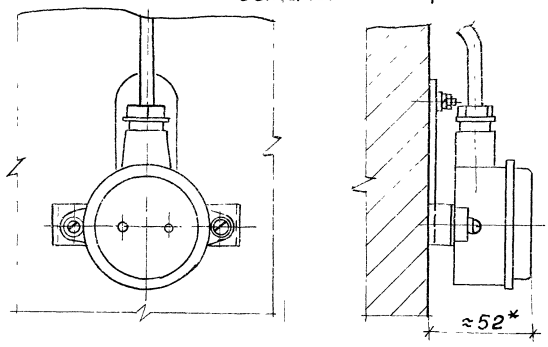

1.* Размеры для справок.

2. Розетка поз.1 устанавливается на бетонной стене, на стене кирпичной кладки из полнотелого кирпича или на ж.-б. колонне.

3. Крепление скобы поз.2 выполнить к бетонной стене, по усмотрению электромонтажников, дюбелями поз.4 или дюбель-винтами поз.3 с шайбами поз.7,9; к стене кирпичной кладки - дюбелями поз.4; к ж.-б. колонне - дюбель-винтами поз.3 с шайбами поз.7,9. Длина дюбель-винтов - согласно Инструкции ВСН 410-80 (см. п. 4.5 на стр.5).

Инв.№ подл. | Подпись и дата | Взам. инв.№

				5.407-83.1.210МЧ		
Нач.отд	Тюрин			Розетка с сальниковым вводом (IP43 или IP20) на стене или ж.б. колонне. Монтажный чертеж	Стадия	Лист	Листов
Гл.спец.	Богданов				Р	1	2
Н.контр.	Богданов				УГППКИ ТЯЖПРОМЭЛЕКТРОПРОЕКТ ХАРЬКОВ		
Рук.гр.	Кулик						
Инж.	Потиченко						

Разметка осей для крепления дюбелями или дюбель-винтами

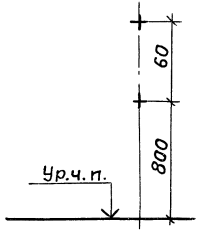

Обозначение	Рис.	А, мм	Степень защиты розетки
5.407-83.1.210МЧ	1	78	IP43
-01	2	78	IP20
-02		76	

Марка, поз.	Обозначение	Наименование	Кол. на исполн. 5.407-83.1.210МЧ			Масса ед., кг	Примечание
			—	01	02		
1		Розетка					
		РШ-Ц-20-0-IP43-01-1С/220	1				
		Розетка					
		РШ-Ц-2-0-10-6/220		1			
		Розетка					
		РШ-Ц-2-0-01-6/220			1		
2	5.407-83.2.04	Скоба	1	1			
	-01	Скоба			1		
3		Дюбель-винт ДВ М6					См.п.3
		ТУ14-4-1375-86	2	2	2		
4		Дюбель 35-5-8					
		ГОСТ26998 -86	2	2	2		
5		Винт М4х16 ГОСТ17473-80	2	2	2		
6		Шайба 4 ГОСТ11371-78	2	2	2		
7		Шайба 6 ГОСТ11371-78	2	2	2		
8		Шайба 4 ГОСТ6402 -70	2	2	2		
9		Шайба 6 ГОСТ6402-70	2	2	2		

Рис.1

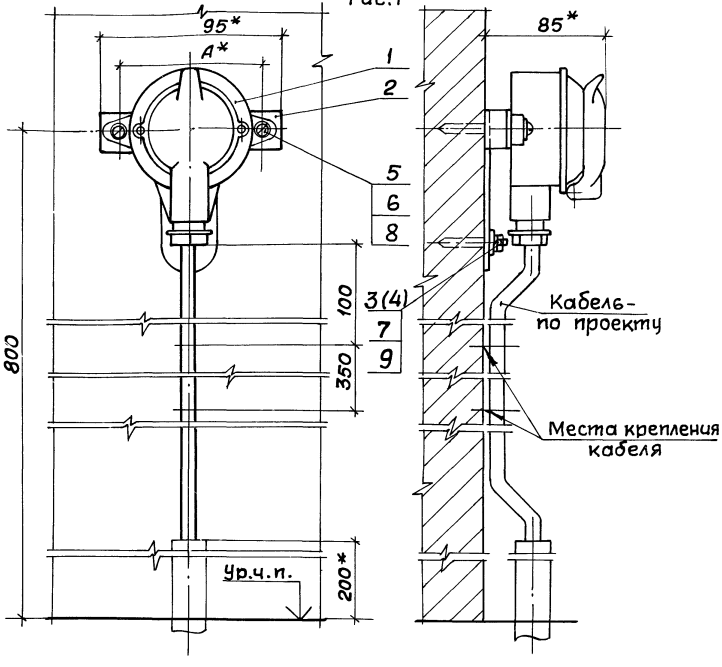

Рис.2

Остальное см. рис.1

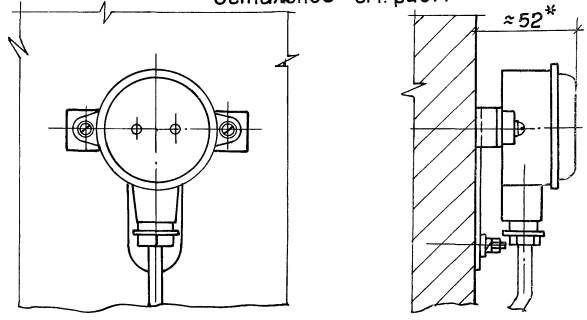

1.* Размеры для справок.

2. Розетка поз.1 устанавливается на бетонной стене, на стене кирпичной кладки из полнотелого кирпича или на ж.б. колонне.

3. Крепление скобы поз.2 выполнить к бетонной стене, по усмотрению электромонтажников, дюбелями поз.4 или дюбель-винтами поз.3 с шайбами поз.7,9; к стене кирпичной кладки - дюбелями поз.4; к ж.б. колонне - дюбель-винтами поз.3 с шайбами поз.7,9. Длина дюбель-винтов согласно Инструкции ВСН 410-80 (см. п. 4.5 на стр. 5).

Инв.№ подл. | Подпись и дата | Взам.инв.№

				5.407-83.1.220М4		
Нач.отд.	Тюрин			Розетка с сальниковым вводом (IP43 или IP20) на стене или ж.б. колонне. Монтажный чертеж	Стадия	Лист	Листов
Гл.спец.	Богданов		XI-87г		Р	1	2
Н.контр.	Богданов				УГППКИ ТЯЖПРОМЭЛЕКТРОПРОЕКТ ХАРЬКОВ		
Рук.гр.	Кулик		08.87				
Инж.	Потиченко						

Разметка осей для крепления дюбелями или дюбель-винтами

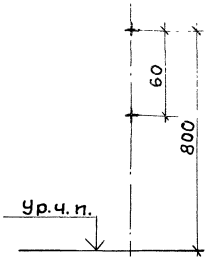

Обозначение	Рис.	А, мм	Степень защиты розетки
5.407-83.1.220МЧ	1	78	IP43
-01	2	78	IP20
-02		76	

Марка поз.	Обозначение	Наименование	Кол. на исполн. 5.407-83.1.220МЧ			Масса ед., кг	Примечание
			—	01	02		
1		Розетка					
		РШ-Ц-20-0-IP43-04-10/220	1				
		Розетка					
		РШ-Ц-2-0-10-6/220		1			
		Розетка					
		РШ-Ц-2-0-01-6/220			1		
2	5.407-83.2.04	Скоба	1	1			
	-01	Скоба			1		
3		Дюбель-винт ДВ М6					
		ТУ14-4-1375-86	2	2	2		
4		Дюбель 35-5-8					См.п.3
		ГОСТ 26998-86	2	2	2		
5		Винт М4х16 ГОСТ 17473-80	2	2	2		
6		Шайба 4 ГОСТ 11371-78	2	2	2		
7		Шайба 6 ГОСТ 11371-78	2	2	2		
8		Шайба 4 ГОСТ 6402-70	2	2	2		
9		Шайба 6 ГОСТ 6402-70	2	2	2		

Рис.1

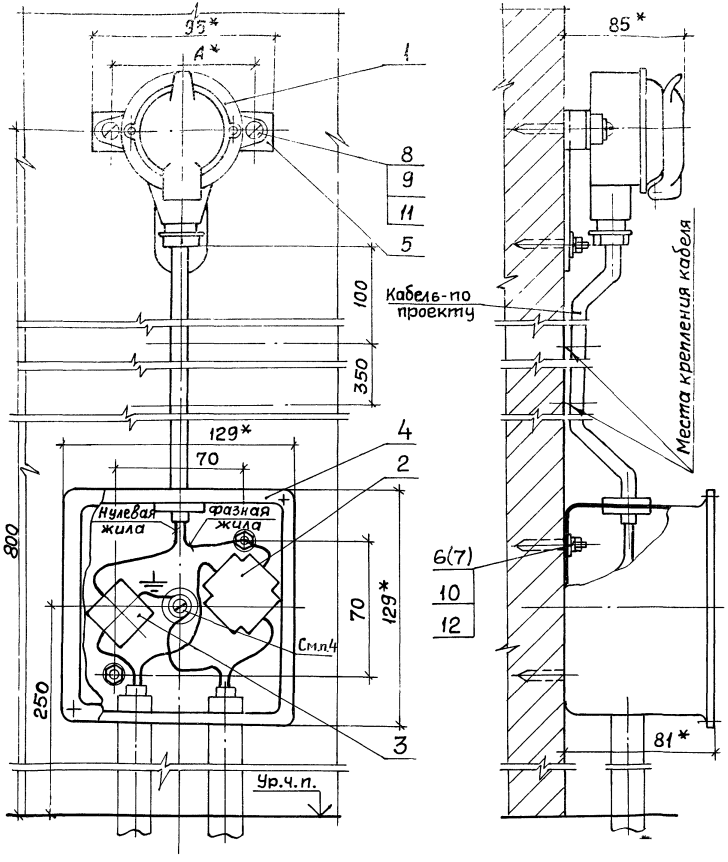

Рис.2

Остальное см. рис.1

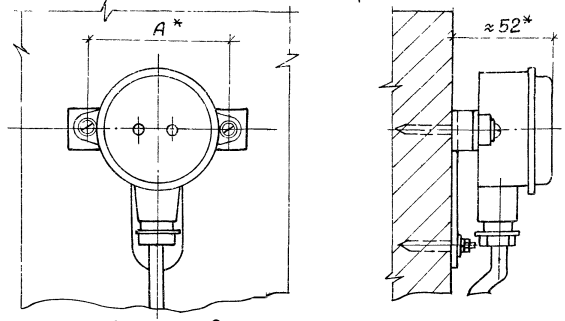

1.* Размеры для справок

2. Розетка и коробка поз. 4 устанавливаются на бетонной стене, на стене кирпичной кладки из полнотелого кирпича или на ж.-б. колонне.

3. Крепление скобы поз. 5 и коробки поз. 4 выполнить к бетонной стене, по усмотрению электромонтажников, дюбелями поз. 7 или дюбель-винтами поз. 6 с шайбами поз. 10,12; к стене кирпичной кладки - дюбелями поз. 7; к ж.-б. колонне - дюбель-винтами поз. 6 с шайбами поз. 10, 12.

Длина дюбель-винтов - согласно Инструкции ВСН410-80.**

4. Зануление коробки выполняется „шлейфом" нулевой жилы кабеля - см. рис. 3.

**См. п. 4.5 на стр. 5.

Нач.отд.	Тюрин			5.407-83.1.230МЧ		
Гл.спец.	Богданов		8-87	Розетка с сальниковым вводом (1Р43 или 1Р20) на стене или ж.-б. колонне. Монтажный чертеж	Стадия	Лист	Листов
Н.контр.	Богданов				Р	1	2
Рук.гр.	Кулик		08.87		ЧГППКИ ТЯЖПРОМЭЛЕКТРОПРОЕКТ ХАРЬКОВ		
Инж.	Потиченко						

Инв.N подл. | Подпись и дата | Взам. инв.N

Разметка осей для крепления дюбелями или дюбель-винтами

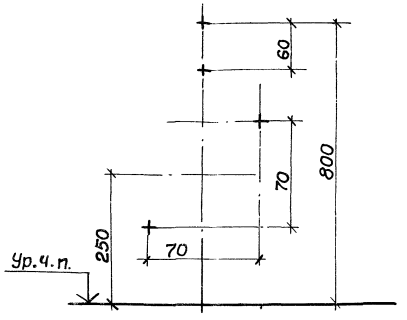

Обозначение	Рис.	А, мм	Степень защиты розетки
5.407-83.1.230мч	1	78	IP43
-01	2	78	IP20
-02		76	

Рис.3

Присоединение „шлейфом"
(неразрезанным проводом)



Марка, поз.	Обозначение	Наименование	Кол. на испол. 5.407-83.230мч —	01	02	Масса ед., кг	Примечание
1		Розетка					
		РШ-ц-20-0-IP43-01-10/220	1				
		Розетка					
		РШ-ц-2-0-10-6/220		1			
		Розетка					
		РШ-ц-2-0-01-6/220			1		
2		Сжим У739МУЗ					
		ОСТ36-69-82	1	1	1		
3		Вкладыш сжима					
		У739МУЗ ОСТ36-69-82	1	1	1		
4	5.407-83.2.60	Коробка	1	1	1		
5	5.407-83.2.04	Скоба	1	1			
	-01	Скоба			1		
6		Дюбель-винт ДВ М6					
		ТУ14-4-1375-86	4	4	4		См.п.3
7		Дюбель 35-5-8					
		ГОСТ 26998-86	4	4	4		
8		Винт М4х16 ГОСТ17473-80	2	2	2		
9		Шайба 4 ГОСТ 11371-78	2	2	2		
10		Шайба 6 ГОСТ 11371-78	4	4	4		
11		Шайба 4 ГОСТ 6402-70	2	2	2		
12		Шайба 6 ГОСТ 6402-70	4	4	4		

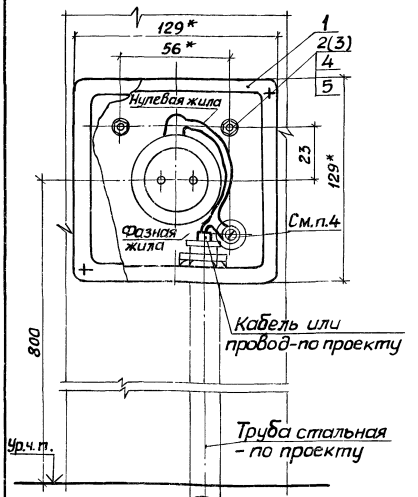

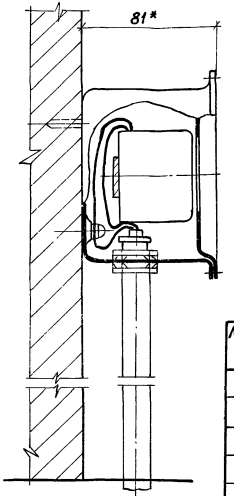

Разметка осей для крепления дюбелями или дюбель-винтами

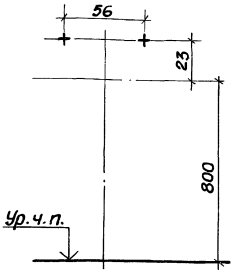

Рис.1
Присоединение „шлейфом" (неразрезанным проводом)



Марка поз.	Обозначение	Наименование	Кол.	Масса ед.,кг	Примечание
1		Коробка с розеткой			
		КР2-10УХЛ4 ТУ36-2743-85	1		
2		Дюбель-винт ДВМ6			
		ТУ14-4-1375-86	2		См.л.3
3		Дюбель 35-5-8			
		ГОСТ 26998-86	2		
4		Шайба 6 ГОСТ 11371-78	2		
5		Шайба 6 ГОСТ 6402-70	2		

1.* Размеры для справок.

2. По данному чертежу розетка в коробке устанавливается на бетонной стене, на стене кирпичной кладки из полнотелого кирпича или на ж.-б. колонне.

3. Крепление коробки поз.1. выполняется: к бетонной стене, по усмотрению электромонтажников, дюбелями поз.3 или дюбель-винтами поз.2 с шайбами поз.4,5; к стене кирпичной кладки-дюбелями поз.3; к ж.-б. колонне-дюбель-винтами поз.2 с шайбами поз.4,5. Длину дюбель-винтов определяют электромонтажники.

4. Зануление коробки выполняется „шлейфом" нулевой жилы кабеля - см. рис.1.

				5.407-83.1.240МЧ	
Нач.отд	Тюрин			Коробка с розеткой КР2-10УХЛ4 на стене или ж.-б. колонне. Монтажный чертеж	Стадия: Р; Лист: 1; Листов:
Гл.спец.	Богданов		8-87		
Н.контр.	Богданов				
Рук.гр.	Кулик				
Инж.	Потиченко		09.87		УГППКИ ТЯЖПРОМЭЛЕКТРОПРОЕКТ ХАРЬКОВ

Инв.№ подл. | Подпись и дата | Взам.инв.№

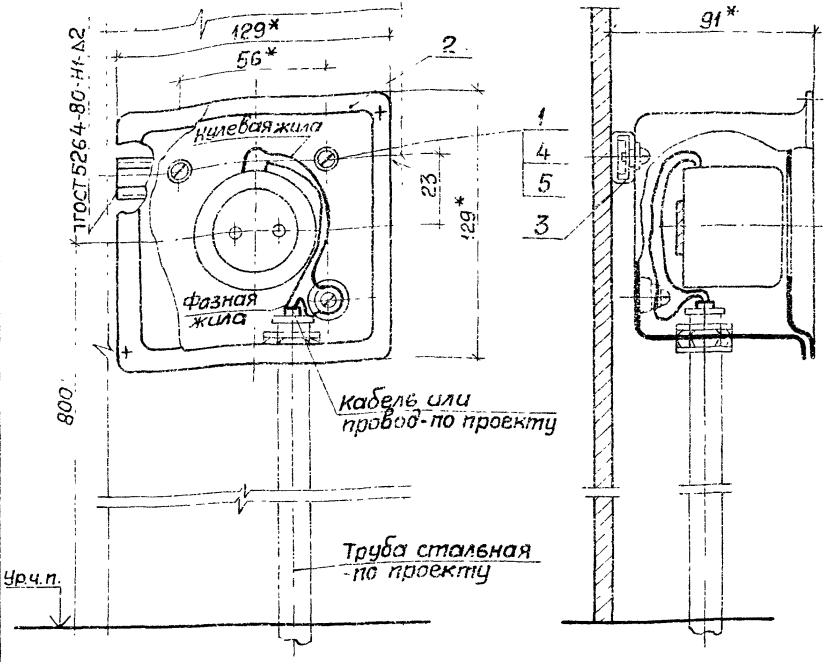

Рис.1
Присоединение „шлейфом"
(неразрезанным проводом)



Марка, поз.	Обозначение	Наименование	Кол.	Масса ед, кг	Примечание
1		Гайка закладная			
		К609УХЛ2 ТУ36-1353-80	2		
2		Коробка с розеткой			
		КР2-10УХЛ4 ТУ36-2743-85	1		
3		Планка			
		Профиль К101/1У2			
		ТУ36-1434-82 ℓ=120	1		
4		Винт М6х16 ГОСТ17473-80	2		
5		Шайба 6 ГОСТ11371-78	2		

1.* Размеры для справок.

2. Места сварки окрасить в цвет стальной колонны.

3. Зануление коробки выполняется „шлейфом" нулевой жилы кабеля - см. рис. 1.

4. Зачистить до металлического блеска и смазать антикоррозийной смазкой поверхности в местах крепления коробки поз. 2 к профилю поз. 3.

Нач.отд.	Тюрин		XI-87	5.407-83.1.250М4
Гл.спец.	Богданов			Коробка с розеткой КР2-10УХЛ4 на стальной колонне. Монтажный чертеж
Н.контр.	Богданов			Стадия: Р; Лист: —; Листов: 1
Рук.гр.	Кулик			УГППКИ ТЯЖПРОМЭЛЕКТРОПРОЕКТ ХАРЬКОВ
Инж.	Потиченко		09-87	

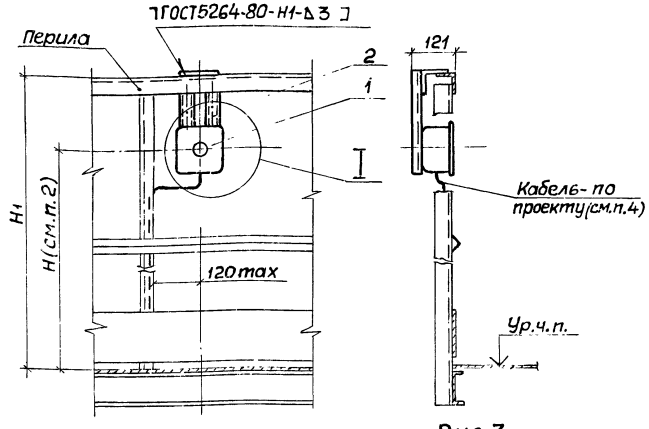

Рис.3
Присоединение „шлейфом"
(неразрезанным проводом)



Обозначение	Рис. для узла I
5.407-83.1.260МЧ	1
-01	2

Рис.1

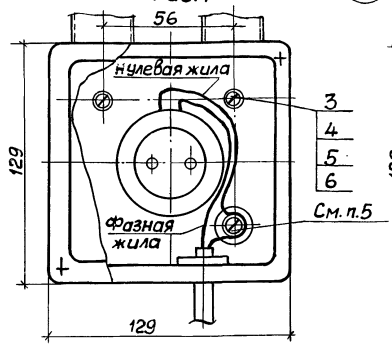

Рис.2

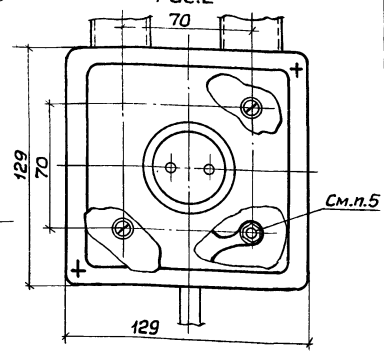

Марка, поз.	Обозначение	Наименование	Кол. на испол. 5.407-83.1.260МЧ —	01		Масса ед., кг	Примечание
1		Коробка с розеткой					
		КР2-10УХЛ4 ТУ36-2743-85	1				
	5.407-83.2.80	Коробка с розеткой		1			
2	5.407-83.2.50 -02	Рама	1				
	-03	Рама		1			
3		Винт М6х16 ГОСТ17473-80	2	2			
4		Гайка М6 ГОСТ5915-70	2	2			
5		Шайба 6 ГОСТ11371-78	4	4			
6		Шайба 6 ГОСТ6402-70	2	2			

1. Размеры для справок.
2. Размер H составляет 800 или 1000 мм при высоте ограждения H_1 соответственно 1000 и 1200 мм.
3. Места сварки окрасить в цвет перил ограждения.
4. Ввод в коробку выполнить по проекту кабелем или кабелем в стальной трубе.
5. Зануление коробки выполняется „шлейфом" нулевой жилы кабеля – см. рис.3.
6. Поверхности в местах крепления коробки к раме зачистить до металлического блеска и смазать антикоррозийной смазкой.

Нач.отд.	Тюрин		
Гл.спец.	Богданов		XI-87
Н.контр.	Богданов		
Рук.гр.	Кулик		09-87

5.407-83.1.260МЧ

Коробка с розеткой (IP20) на перилах ограждения. Монтажный чертеж

Стадия	Лист	Листов
Р		1

УГППКИ ТЯЖПРОМЭЛЕКТРОПРОЕКТ ХАРЬКОВ

Инв.№ подл. | Подпись и дата | Взам.инв.№

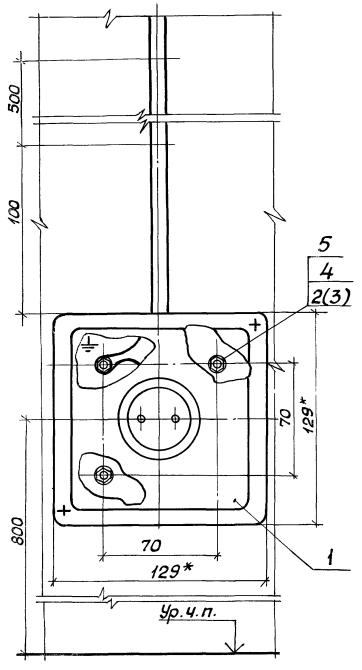

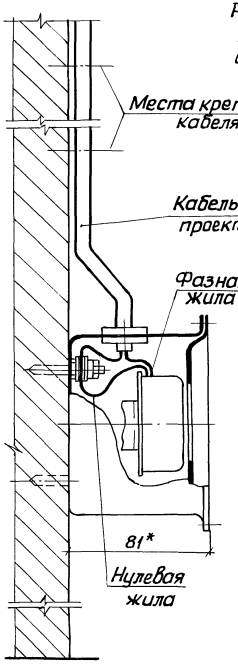

Разметка осей для крепления дюбелями или дюбель-винтами

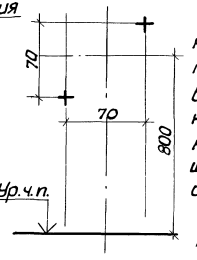

1.* Размеры для справок.

2. По данному чертежу розетка в коробке устанавливается на бетонной стене, на стене кирпичной кладки из полнотелого кирпича или на ж.-б. колонне.

3. Крепление коробки поз.1 выполняется: к бетонной стене, по усмотрению электромонтажников, дюбелями поз.3 или дюбель-винтами поз.2 с шайбами поз.4,5; к стене кирпичной кладки-дюбелями поз.3; к ж.-б. колонне-дюбель-винтами поз.2 с шайбами поз.4,5. Длину дюбель-винтов определяют электромонтажники.

4. Зануление коробки выполняется „шлейфом" нулевой жилы кабеля-см рис.1.

Марка, поз.	Обозначение	Наименование	Кол.	Масса ед.,кг	Примечание
1	5.407-83.2.80	Коробка с розеткой	1		
2.		Дюбель-винт ДВ М6 ТУ14-4-1375-86	2		
3		Дюбель 35-5-8 ГОСТ 28998-86	2		См.п.3
4		Шайба 6 ГОСТ 11371-78	2		
5		Шайба 6 ГОСТ 6402-70	2		

Рис. 1

Присоединение „шлейфом" (неразрезанным проводом)



Нач.отд.	Тюрин			5.407-83.1.270МЧ			
Гл.спец.	Богданов		83-87	Коробка с розеткой (1Р20) на стене или ж.-б.колонне Монтажный чертеж	Стадия	Лист	Листов
Н.контр.	Богданов				Р		1
Рук.гр.	Кулик				УГППКИ ТЕЖПРОМЭЛЕКТРОПРОЕКТ ХАРЬКОВ		
Инж.	Потиченко		09-87				

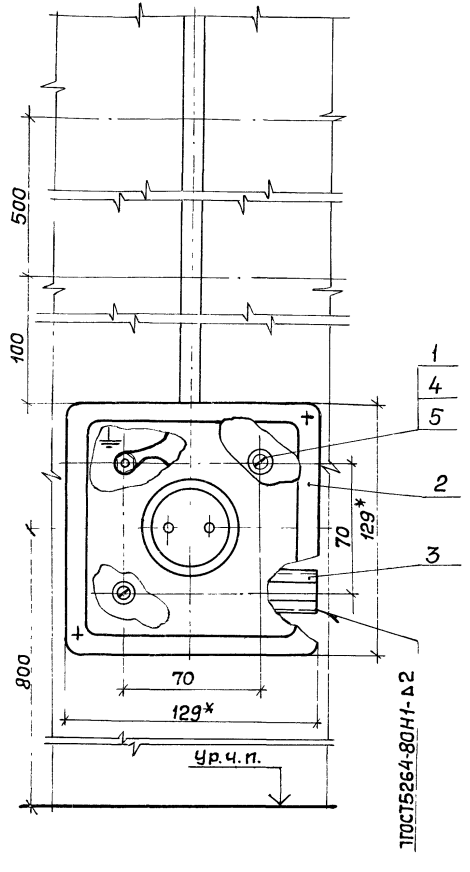

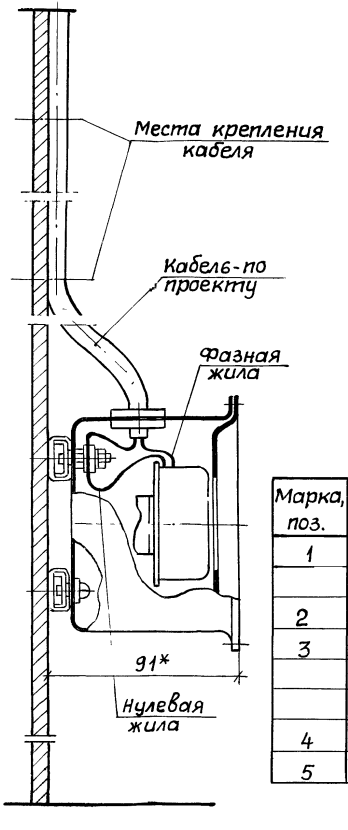

Рис. 1
Присоединение „шлейфом"
(неразрезанным проводом)

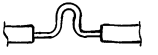

1.* Размеры для справок.

2. Места сварки окрасить в цвет стальной колонны.

3. Зануление коробки выполняется „шлейфом" нулевой жилы кабеля - см. рис. 1.

4. Зачистить до металлического блеска и смазать антикоррозийной смазкой поверхности в местах крепления коробки поз. 2 к планкам поз. 3.

Марка, поз.	Обозначение	Наименование	Кол.	Масса ед., кг	Примечание
1		Гайка закладная			
		К609УХЛ2 ТУ36-1953-80	2		
2	5.407-83.2.80	Коробка с розеткой	1		
3		Планка			
		Профиль К101/1У2			
		ТУ36-1434-82, ℓ=120	2		
4		Винт М6х16 ГОСТ17473-80	2		
5		Шайба 6 ГОСТ11371-78	2		

Нач.отд.	Тюрин			5.407-83.1.280МЧ
Гл.спец.	Богданов			Коробка с розеткой (IP20) на стальной колонне. Монтажный чертеж
Н.контр.	Богданов			Стадия: Р; Лист: 1; Листов:
Рук.гр.	Кулик			УГППКИ ТЯЖПРОМЭЛЕКТРОПРОЕКТ ХАРЬКОВ
Инж.	Потиченко			

Инв.N подл. | Подпись и дата | Взам.инв.N

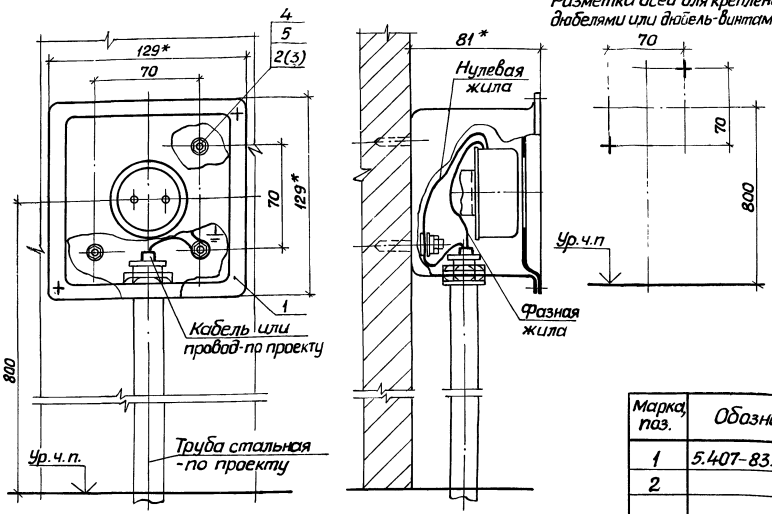

1.* Размеры для справок.

2. По данному чертежу розетка в коробке устанавливается на бетонной стене, на стене кирпичной кладки из полнотелого кирпича или на ж-б. колонне.

3. Крепление коробки поз.1 выполняется: к бетонной стене, по усмотрению электромонтажников, дюбелями поз.3 или дюбель-винтами поз.2 с шайбами поз.4,5; к стене кирпичной кладки-дюбелями поз.3; к ж.-б. колонне-дюбель-винтами поз.2 с шайбами поз. 4;5. Длину дюбель-винтов определяют электромонтажники.

4. Зануление коробки выполняется „шлейфом" нулевой жилы кабеля - см. рис. 1.

Марка поз.	Обозначение	Наименование	Кол.	Масса ед.,кг	Примечание
1	5.407-83.2.80	Коробка с розеткой	1		
2		Дюбель-винт ДВ М6 ТУ14-4-1375-86	2		
3		Дюбель 35-5-8 ГОСТ 26998-86	2		см. п.3
4		Шайба 6 ГОСТ 11371-78	2		
5		Шайба 6 ГОСТ 6402-70	2		

Рис. 1
Присоединение „шлейфом"
(неразрезанным проводом)



Нач.отд.	Тюрин		
Гл.спец.	Богданов		
Н.контр.	Богданов		09.83
Рук.гр.	Кулик		09.83

5.407-83.1.290МЧ

Коробка с розеткой (IP20) на стене или ж-б. колонне.
Монтажный чертеж

Стадия	Лист	Листов
Р		1

УГППКИ
ТЯЖПРОМЭЛЕКТРОПРОЕКТ
ХАРЬКОВ

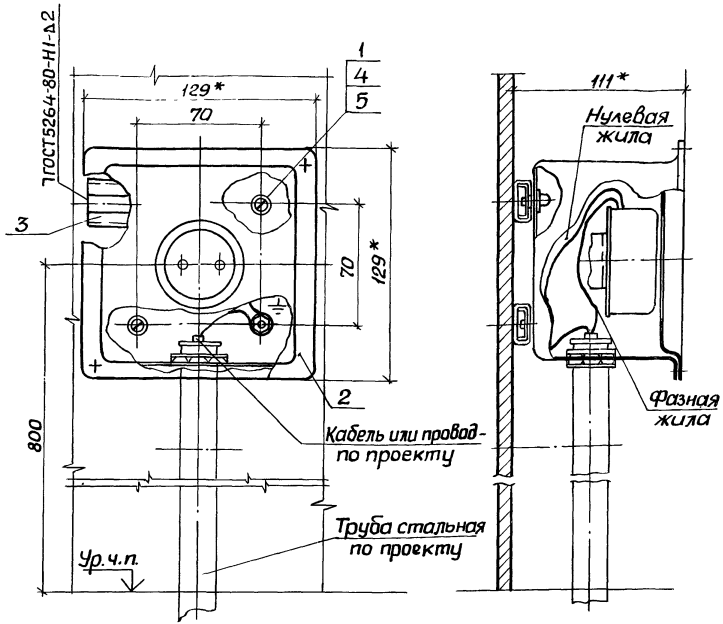

Рис.1
Присоединение „шлейфом"
(неразрезанным проводом)



1* Размеры для справок.

2. Места сварки окрасить в цвет стальной колонны.

3. Зануление коробки выполняется „шлейфом" нулевой жилы кабеля - см. рис.1.

4. Зачистить до металлического блеска и смазать антикоррозийной смазкой поверхности в местах крепления коробки поз.2 к планке поз.3.

Марка, поз.	Обозначение	Наименование	Кол.	Масса ед, кг	Примечание
1		Гайка закладная			
		К609ухл2 ТУ36-1953-80	2		
2	5.407-83.2.80	Коробка с розеткой	1		
3		Планка			
		Профиль К101/1У2			
		ТУ36-1434-82, ℓ=120	2		
4		Винт М6х16 ГОСТ17473-80	2		
5		Шайба 6 ГОСТ 11371-78	2		

Инв.N подл. | Подпись и дата | Взам.инв.N

Нач.отд	Тюрин			5.407-83.1.300МЧ
Гл.спец.	Богданов		XI-87	Коробка с розеткой (IP20) на стальной колонне. Монтажный чертеж
Н.контр.	Богданов			Стадия: Р; Лист: —; Листов: 1
Рук.гр.	Кулик			УГППКИ ТЯЖПРОМЭЛЕКТРОПРОЕКТ ХАРЬКОВ
Инж.	Потиченко		09.87	

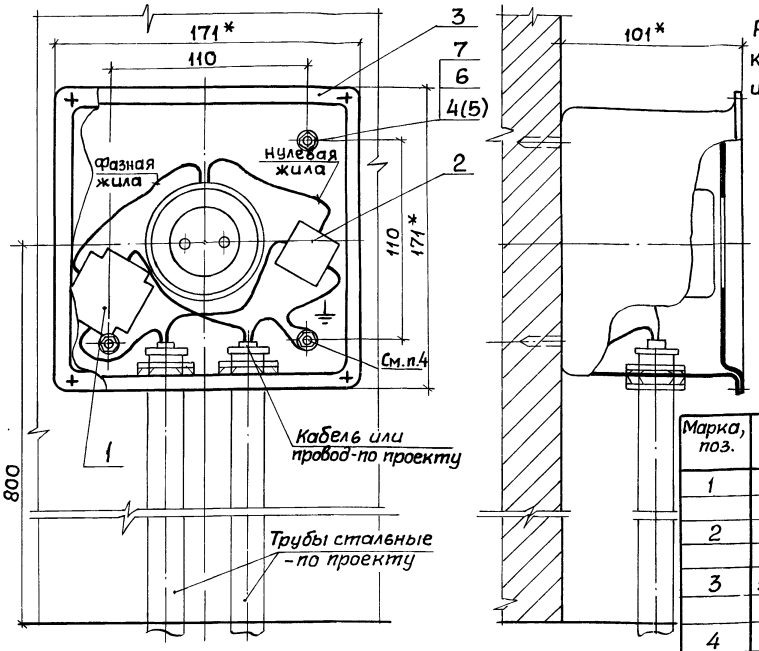

Рис.1

Присоединение „шлейфом" (неразрезанным проводом)



Обозначение	Заземляющий контакт в розетке
5.407-83.1.310мч	имеется
-01	отсутствует

Разметка осей для крепления дюбелями или дюбель-винтами

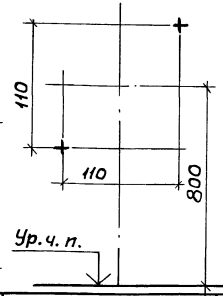

1.* Размеры для справок.

2. По данному чертежу розетка в коробке устанавливается на бетонной стене, на стене кирпичной кладки из полнотелого кирпича или на ж.-б. колонне.

3. Крепление коробки выполняется к бетонной стене, по усмотрению электромонтажников, дюбелями поз.5 или дюбель-винтами поз.4 с шайбами поз.6,7; к стене кирпичной кладки-дюбелями поз.5; к ж.-б. колонне-дюбель-винтами поз.4 с шайбами поз. 6, 7. Длина дюбель-винтов- согласно Инструкции ВСН 410-80 (см.п.4.5 на стр.5).

4. Зануление коробки выполняется „шлейфом" нулевой жилы кабеля - см.рис.1.

Марка, поз.	Обозначение	Наименование	Кол. на изд. 5.407-82.1.310мч —	01			Масса ед., кг	Примечание
1		Сжим У739мУ3 ОСТ36-69-82	1	1				
2		Вкладыш сжима У739мУ3 ОСТ36-69-82	1	1				
3	5.407-83.2.90	Коробка с розеткой	1					
	-01	Коробка с розеткой		1				
4		Дюбель-винт ДВМ6 ТУ14-4-1375-86	2	2				см.п.3
5		Дюбель 35-5-8 ГОСТ 26998-86	2	2				
6		Шайба 6 ГОСТ 11371-78	2	2				
7		Шайба 6 ГОСТ 6402-70	2	2				

Нач.отд.	Тюрин		
Гл.спец.	Богданов		XI-87
Н.контр.	Богданов		
Рук.гр.	Кулик		0987

5.407-83.1.310мч

Коробка с розеткой (IP20) на стене или ж.-б. колонне. Монтажный чертеж

Стадия	Лист	Листов
Р		1

ЧГППКИ ТЯЖПРОМЭЛЕКТРОПРОЕКТ ХАРЬКОВ

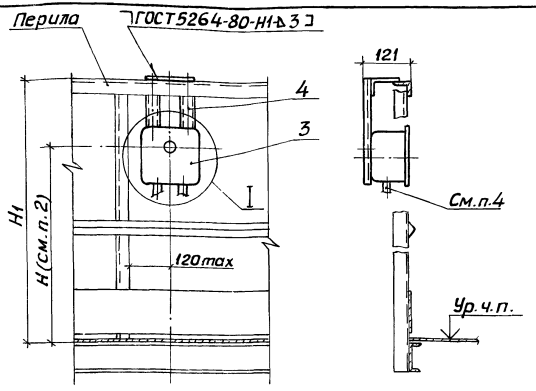

Обозначение	Заземляющий контакт в розетке
5.407-83.1.320МЧ	имеется
-01	отсутствует

1. Размеры для справок.

2. Размер H составляет 800 или 1000 мм при высоте ограждения H_1 соответственно 1000 и 1200 мм.

3. Места сварки окрасить в цвет перил ограждения.

4. Ввод в коробку выполнить по проекту двумя кабелями или двумя кабелями в стальных трубах.

5. Зануление коробки выполняется „шлейфом" нулевой жилы см. рис. 1.

6. Поверхности в местах крепления коробки к раме зачистить до металлического блеска и смазать антикоррозийной смазкой.

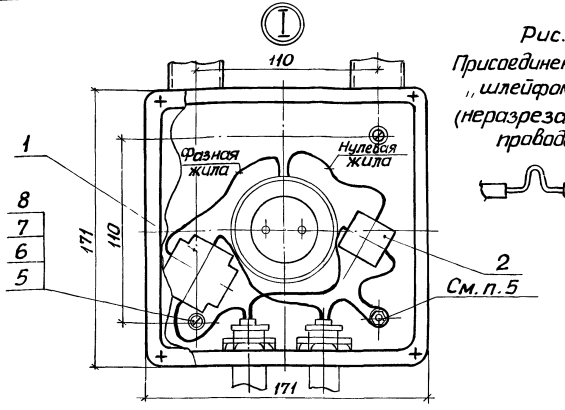

Рис. 1. Присоединение „шлейфом" (неразрезанным проводом)

Марка, поз.	Обозначение	Наименование	Кол. на испол. 5.407-83.1.320МЧ —	01		Масса ед. кг	Примечание
1		Сжим У739МУ3					
		ОСТ36-69-82	1	1			
2		Вкладыш сжима					
		У739МУ3 ОСТ36-69-82	1	1			
3	5.407-83.2.90	Коробка с розеткой	1				
	-01	Коробка с розеткой		1			
4	5.407-83.2.50-04	Рама	1	1			
5		Винт М6х16 ГОСТ 17473-80	2	2			
6		Гайка М6 ГОСТ 5915-70	2	2			
7		Шайба 6 ГОСТ 11371-78	4	4			
8		Шайба 6 ГОСТ 6402-70	2	2			

Нач.отд.	Тюрин			
Гл.спец.	Богданов		12-87	
Н.контр.	Богданов		09.87	
Рук.гр.	Кулик			

5407-83.1.320МЧ

Коробка с розеткой (IP20) на перилах ограждения. Монтажный чертеж

Стадия	Лист	Листов
Р		1

УГППКИ ТЯЖПРОМЭЛЕКТРОПРОЕКТ ХАРЬКОВ

Инв.№ подл. | Подпись и дата | Взам.инв.№

Рис.1

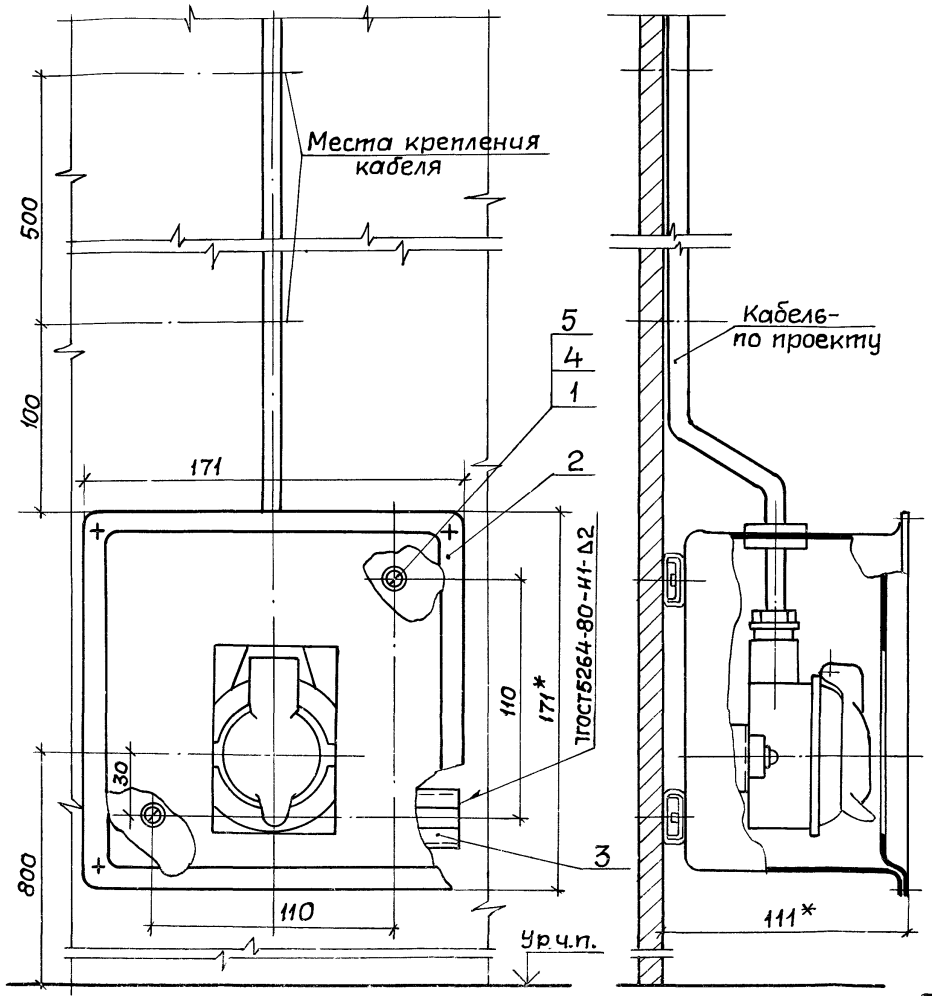

Рис.2

Остальное см. рис.1

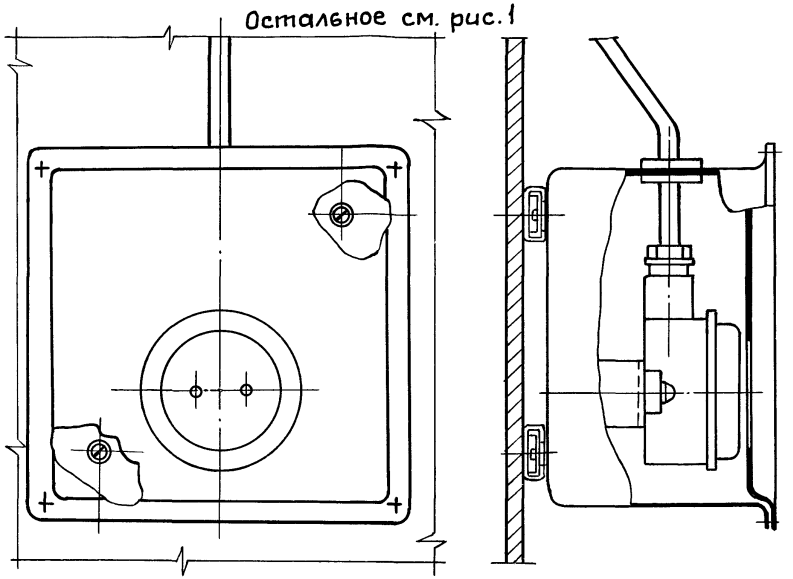

Обозначение	Рис.	Степень защиты оболочки
5.407-83.1.350	1	IP43
-01	2	IP20
-02		

Нач.отд.	Тюрин			5.407-83.1.350МЧ
Гл.спец.	Богданов		XI-87	Коробка с розеткой (IP43 или IP20) на стальной колонне. Монтажный чертеж
Н.контр.	Богданов			Стадия: Р; Лист: 1; Листов: 2
Рук.гр.	Кулик			УГППКИ ТЯЖПРОМЭЛЕКТРОПРОЕКТ ХАРЬКОВ
Инж	Потиченко		09.87	

Инв.№ подл. | Подпись и дата | Взам.инв.№

1* Размеры для справок

2. Места сварки окрасить в цвет стальной колонны.

3. Зачистить до металлического блеска и смазать антикоррозийной смазкой поверхности в местах крепления коробки поз. 2 к планкам поз. 3.

Марка, поз.	Обозначение	Наименование	Кол. на испол. 5.407-83.1.350МЧ			Масса ед., кг	Приме-чание
			—	01	-02		
1		Гайка закладная					
		К609 УХЛ2 ТУ-1953-80	2	2	2		
2	5.407-83.2.110	Коробка с розеткой	1				
	-01	Коробка с розеткой		1			
	-02	Коробка с розеткой			1		
3		Планка					
		Профиль К101/1У2					
		ТУ36-1434-82, ℓ=150	2	2	2		
4		Винт М6х16 ГОСТ 11473-80	2	2	2		
5		Шайба 6 ГОСТ 11371-78	2	2	2		

Рис.1

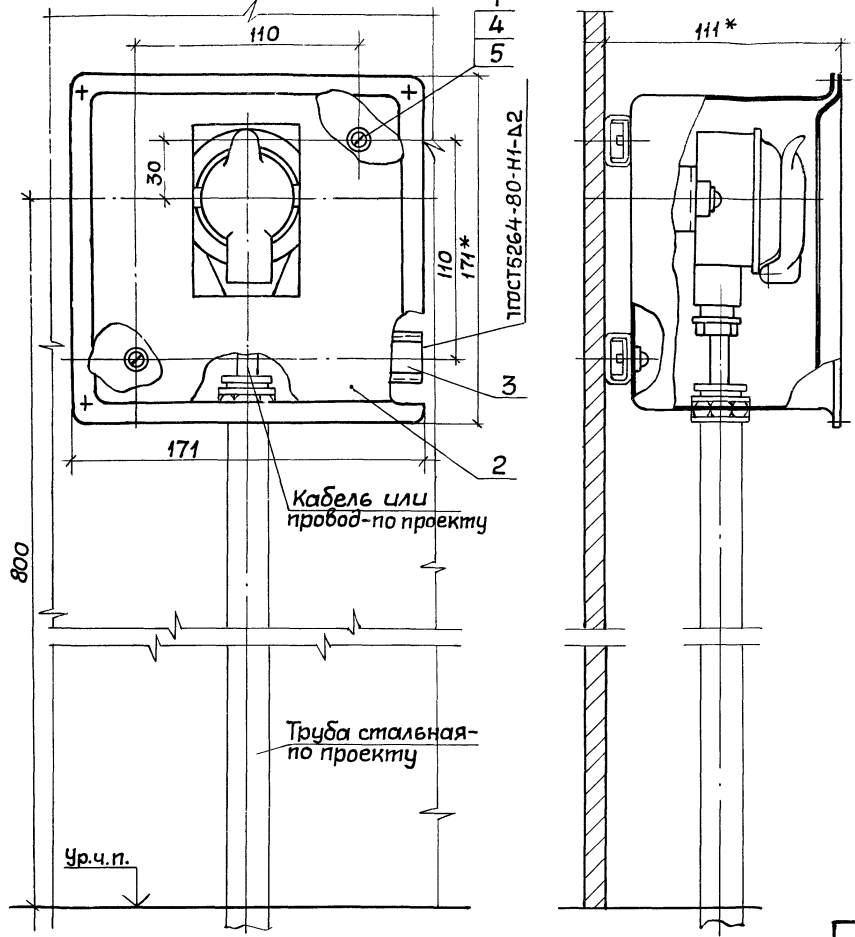

Рис.2
Остальное см.рис.1

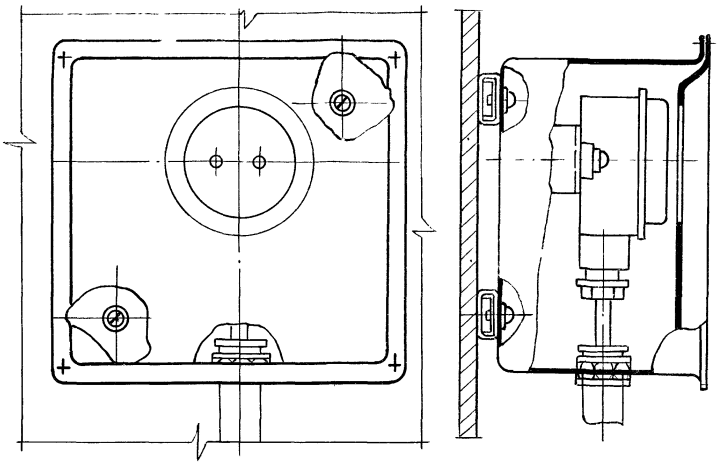

Обозначение	Рис.	Степень защиты оболочки
5.407-83.1.360	1	IP43
-01	2	IP20
-02		

				5.407-83.1.360МЧ			
Нач.отд.	Тюрин			Коробка с розеткой (IP43 или IP20) на стальной колонне. Монтажный чертеж	Стадия	Лист	Листов
Гл.спец.	Богданов		XI-87		Р		2
Н.контр.	Богданов				УГППКИ ТЯЖПРОМЭЛЕКТРОПРОЕКТ ХАРЬКОВ		
Рук.гр.	Кулик						
Инж.	Потиченко		09.87				

Инв.N подл. | Подпись и дата | Взам.инв.N

1.* Размеры для справок.

2. Места сварки окрасить в цвет стальной колонны.

3. Зачистить до металлического блеска и смазать антикоррозийной смазкой поверхности в местах крепления коробки поз. 2 к планкам поз. 3.

Марка, поз.	Обозначение	Наименование	Кол. на испол. 5.407-83.1.360МЧ			Масса ед., кг	Примечание
			–	01	02		
1		Гайка закладная					
		К609УХЛ2ТУ36-1953-80	2	2	2		
2	5.407-83.2.110	Коробка с розеткой	1				
	-01	Коробка с розеткой		1			
	-02	Коробка с розеткой			1		
3		Планка					
		Профиль К101/1У2					
		ТУ36-1434-82, ℓ=150					
4		Винт М6х16 ГОСТ17473-80	2	2	2		
5		Шайба 6 ГОСТ11371-78	2	2	2		

Рис. 1

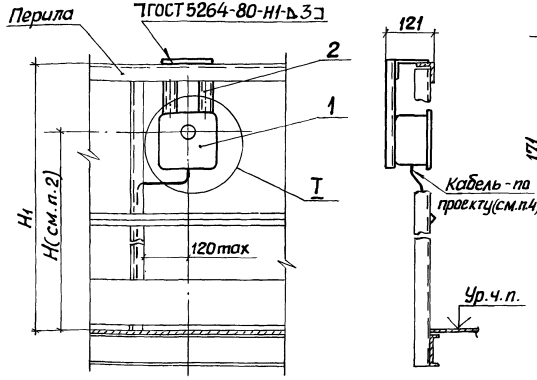

Рис. 2

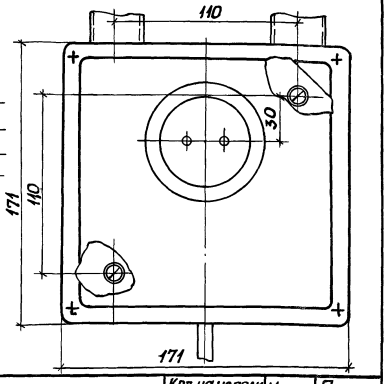

Обозначение	Рис. для узла I	Степень защиты розетки
5.407-83.1.370МЧ	1	IP43
-01	2	IP20
-02		

Марка, поз.	Обозначение	Наименование	Кол. на исполн. 5.407-83.1.370МЧ —	01	02	Масса ед., кг	Примечание
1	5.407-83.2.110	Коробка с розеткой	1				
	-01	Коробка с розеткой		1			
	-02	Коробка с розеткой			1		
2	5.407-83.2.50 -04	Рама	1	1	1		
3		Винт М 6х16 ГОСТ 17473-80	2	2	2		
4		Гайка М6 ГОСТ 5915-70	2	2	2		
5		Шайба 6 ГОСТ 11371-78	4	4	4		
6		Шайба 6 ГОСТ 6402-70	2	2	2		

1. Размеры для справок.
2. Размер H составляет 800 или 1000 мм при высоте ограждения H_1 соответственно 1000 и 1200 мм.
3. Места сварки окрасить в цвет перил ограждения
4. Ввод в коробку выполнить по проекту кабелем или [illegible]альной трубе.
5. Поверхности в местах крепления коробки к раме зачистить до металлического блеска и смазать антикоррозийной смазкой.

Нач.отд.	Тарин		
Гл.спец.	Богданов		
Н. контр.	Богданов		
Рук.гр.	Кулик		09-84

5.407-83.1.370МЧ

Коробка с розеткой (IP43 или IP20) на перилах ограждения. Монтажный чертеж

Стадия	Лист	Листов
Р		1

УГППКИ ТЯЖПРОМЭЛЕКТРОПРОЕКТ ХАРЬКОВ

Инв.№ подл. | Подпись и дата | Взам.инв.№

gost.e-ecolog.ru