ГОСУДАРСТВЕННЫЙ КОМИТЕТ ПО ГРАЖДАНСКОМУ СТРОИТЕЛЬСТВУ
И АРХИТЕКТУРЕ ПРИ ГОССТРОЕ СССР

ТИПОВЫЕ КОНСТРУКЦИИ И ДЕТАЛИ ЗДАНИЙ И СООРУЖЕНИЙ

Серия 1.231-1

ПАНЕЛИ ПЕРЕГОРОДОК ГИПСОБЕТОННЫЕ

Выпуск 2

ПАНЕЛИ ПЕРЕГОРОДОК ГИПСОБЕТОННЫЕ ДЛЯ ОБЩЕСТВЕННЫХ ЗДАНИЙ СО СТЕНАМИ ИЗ КИРПИЧА С ВЫСОТАМИ ЭТАЖЕЙ 3,3; 3,6 и 4,2 м

Разработаны:
ЦНИИЭП учебных зданий

Утверждены и введены в действие Государственным комитетом по гражданскому строительству и архитектуре при Госстрое СССР с 1 апреля 1975 г.
Приказ N 45 от 17 марта 1975 г.

gost.e-ecolog.ru

	Лист	Стр.
Содержание	С1	2
Пояснительная записка	П1–П3	3–5
Номенклатура изделий	1–5	6–10
Панели ПГ-, ПГС3,5-, ПГС7-33-10; ПГ-, ПГС3,5-, ПГС7-33-11; ПГ-, ПГС3,5-, ПГС7-33-12.	6	11
Панели ПГ-, ПГС3,5-, ПГС7-33-17; ПГ-, ПГС3,5-, ПГС7-33-21	7	12
Панели ПГ-, ПГС3,5-, ПГС7-33-24; ПГ-, ПГС3,5-, ПГС7-33-27	8	13
Панели ПГ-, ПГС3,5-, ПГС7-33-42; ПГ-, ПГС3,5-, ПГС7-33-45	9	14
Панели ПГ-, ПГС3,5-, ПГС7-33-48; ПГ-, ПГС3,5-, ПГС7-33-54	10	15
Панели ПГ-, ПГС3,5-, ПГС7-33-57; ПГ-, ПГС3,5-, ПГС7-33-60	11	16
Панели ПГ-33-15.3; ПГ-33-13.6; ПГ-33-12.3; ПГ-33-12.7; ПГ-33-10.3; ПГ-33-10.7.	12	17
Панели ПГ-33-9.3; ПГ-33-9.7; ПГ-33-8.3; ПГ-33-8.7; ПГ-33-7.6; ПГ-33-15.6.	13	18
Панели ПГ-33-9.6; ПГ-33-9.9; ПГ-33-8.6; ПГ-33-8.9; ПГ-33-7.9.	14	19
Панели ПГ-33-13.9; ПГ-33-12.6; ПГ-33-12.9; ПГ-33-10.6; ПГ-33-10.9.	15	20
Панели ПГ-, ПГС3,5-, ПГС7-36-10; ПГ-, ПГС3,5-, ПГС7-36-11; ПГ-, ПГС3,5-, ПГС7-36-12.	16	21
Панели ПГ-, ПГС3,5-, ПГС7-36-17; ПГ-, ПГС3,5-, ПГС7-36-21	17	22
Панели ПГ-, ПГС3,5-, ПГС7-36-24; ПГ-, ПГС3,5-, ПГС7-36-27	18	23
Панели ПГ-36-10.10; ПГ-36-9.10; ПГ-36-8.10; ПГ-36-7.9.	19	24
Панели ПГ-36-10.12; ПГ-, ПГС3,5-, ПГС7-36-9.12; ПГ-, ПГС3,5-, ПГС7-36-8.12; ПГ-36-7.12.	20	25
Панели ПГ-36-12.10; ПГ-36-13.9; ПГ-36-15.6.	21	26
Панели ПГ-36-12.12; ПГ-36-13.12; ПГ-36-15.9.	22	27
Панели ПГ-36-10.6; ПГ-36-9.6; ПГ-36-8.6; ПГ-36-10.9; ПГ-, ПГС3,5-, ПГС7-36-9.9; ПГ-, ПГС3,5-, ПГС7-36-8.9 ПГ-36-12.6; ПГ-36-12.9.	23	28
Панели ПГ-, ПГС3,5-, ПГС7-42-10; ПГ-, ПГС3,5-, ПГС7-42-11; ПГ-, ПГС3,5-, ПГС7-42-12.	24	29
Панели ПГ-, ПГС3,5-, ПГС7-42-17; ПГ-, ПГС3,5-, ПГС7-42-21	25	30
Панели ПГ-, ПГС3,5-, ПГС7-42-24; ПГ-, ПГС3,5-, ПГС7-42-27	26	31
Панели ПГ-42-13.10; ПГ-42-12.10; ПГ-42-15.12; ПГ-42-12.12	27	32
Панели ПГ-42-13.18; ПГ-42-12.15; ПГ-42-12.18.	28	33
Панели ПГ-, ПГС3,5-, ПГС7-42-8.18; ПГ-42-7.18; СП-, ПГС3,5-, ПГС7-42-8.15.	29	34
Панели ПГ-42-10.18; ПГ-, ПГС3,5-, ПГС7-42-9.18; ПГ-42-10.15; ПГ-, ПГС3,5-, ПГС7-42-9.15.	30	35
Панели ПГ-42-10.15; ПГ42-9.15; ПГ-42-10.12; ПГ-42-9.12	31	36
Панели ПГ-42-15.15; ПГ-42-7.15; ПГ-42-8.15; ПГ-42-8.12	32	37
Узлы 1–8	33	38
Монтажные петли П1–П24	34	39
Примеры компановки панелей-вставок и мелкоразмерных панелей в блоки	35	40

Рабочие чертежи внутренних ненесущих прокатных гипсобетонных панелей перегородок разработаны на основании технических решений, одобренных Госгражданстроем 21.IX.73 г. письмом N 4-1905 и письма Госгражданстроя за N 4-1945 от 27.IX.73 г.

Изготовление панелей перегородок предусмотрено на специализированных заводах.

Панели перегородок предназначены для применения в общественных зданиях со стенами из кирпича, относящихся ко II-V степени огнестойкости и возводимых в обычных условиях строительства в I-IV ветровых районах. Допускается применять данные панели и в зданиях каркасно-панельной конструкции.

Предел огнестойкости данных изделий 0,25 часа.

Перегородки без дверных проемов, сквозных отверстий и каналов для электропроводки при выполнении стыка перегородки с перекрытием, стенами и между собой в соответствии с рекомендациями, изложенными ниже (смотри лист П2-П3), имеют следующие расчетные показатели звукоизоляции от воздушного шума $E_в^р$, определенные согласно указаниям „Рекомендаций по обеспечению нормативной звукоизоляции ограждающих конструкций жилых зданий (ЦНИИЭП жилища, Москва 1972) и приведенные в таблице №1.

Толщина (мм) и конструкция перегородки	Объемный вес гипсобетона в сухом состоянии кг/м³	$E_в^р$ дБ
Однослойные перегородки толщиной 60 мм	1200 1300	-11 -10
Однослойные перегородки толщиной 100 мм	1200 1300	-10 -9
Двухслойные перегородки толщиной 60 мм с воздушным зазором 40 мм	1200 1300	-3 -2

Панели марок ПГ предназначены для применения в помещениях с относительной влажностью воздуха не более 60%, панели марок ПГС 3,5 - предназначены для санузлов, панели марок ПГСТ - для санитарно-технических кабин, вентиляционных коммуникаций, а также для других помещений с относительной влажностью воздуха $У_в$ = 61-75%.

Газовоздушная среда помещений, в которых применяются перегородки марок ПГ - и ПГС - неагрессивная; в случае применения панелей с агрессивной средой в построечных условиях должны выполняться мероприятия по их защите в соответствии с указаниями в конкретном проекте.

В панелях перегородок допускается устройство каналов диаметром до 20 мм для прокладки электропроводки и сквозных отверстий диаметром 75 мм на выходе каналов для установки выключателей и разеток. При этом в конкретном проекте должен быть выполнен чертеж с расположением каналов и присвоением марке перегородки буквенного индекса.

В проекте при применении в многоэтажных зданиях гипсобетонных перегородок необходимо произвести проверку панелей по прочности на действие ветровой нагрузки. Величину ветровой нагрузки в соответствии с письмом ЦНИИСК им. Кучеренко принимать следующим образом:

- в многоэтажных зданиях высотой до 30 м, с открывающимися проемами равномерно распределенную по их периметру расчетную горизонтальную нагрузку на перегородки, полностью отделяющие помещения друг от друга, принимать равной $0{,}4q_0$, где q_0 - нормативный скоростной напор ветра, определяемый по главе СНиП II-6-74;
- в многоэтажных зданиях высотой 60 м приведенная выше величина нагрузки умножается на коэффициент k=1,4, учитывающий изменение скоростного напора ветра с высотой, для промежуточных высот зданий значения коэффициента "k" определять линейной интерполяцией.

Расчетное сопротивление сжатию при изгибе гипсобетона и гипсоцементобетона проектной марки 35 с γ=1200-1300 кг/м³ принять $R_и$ = 12 кг/см², гипсоцементобетона проектной марки-70 с γ=1200-1300 кг/м³ принять $R_и$=29 кг/см².

В соответствии с номенклатурой, представленной на

ТК	Панели перегородок гипсобетонные	Серия 1.231	
1975 г.	Пояснительная записка	Выпуск 2	Лист П1

листах 1-5, панели перегородок запроектированы следующих типов: панели перегородок толщиной 80 мм для зданий с высотой этажа 3,3м и толщиной 100мм для зданий с высотами этажей 3,6 и 4,2м, а также панели-вставки над дверными проемами для тех же высот зданий.

Допускается в порядке исключения по индивидуальному заказу и договоренности с заводом-изготовителем вместо панелей толщиной 80 мм изготовлять панели толщиной 100мм, не меняя предусмотренной номенклатуры изделий. Допускается также изготовлять панели-вставки марок ПГ- из гипсоцементобетона с проектной маркой 70, о чем должно быть указано в конкретном проекте с присвоением изделию марки ПГС 7- и в заказах заводам-изготовителям.

Каждому изделию присвоена марка, состоящая из буквенных и цифровых индексов, означающих следующее:

ПГ - панели гипсобетонные;

ПГС 3,5 - панели гипсоцементобетонные для санузлов;

ПГС 7 - панели гипсоцементобетонные для санитарно-технических кабин, вентиляционных коммуникаций, а также для помещений с относительной влажностью воздуха φ=61-75%.

Индексы 3,5 и 7 означают, что панели должны быть изготовлены из гипсоцементобетона с проектной маркой по прочности на сжатие соответственно 35 и 70.

Индексы 33; 36 и 42 - высота этажа здания, равная соответственно 3,3; 3,6 и 4,2 м.

Цифровые индексы в конце марки указывают на длину панели округленно в дециметрах.

Цифровые индексы через точку в марках панелей-вставок означают высоту вставок округленно в дециметрах.

Марки изделий проставляются в спецификациях проектов, в заказах заводам-изготовителям и на готовых изделиях. Внесение изменений в обозначение марок не допускается.

Максимальные габаритные размеры перегородок приняты из условия изготовления их на стане Козлова.

При высоте этажа 3,3м панели запроектированы длиной до 6,0м. При высотах этажей 3,6 и 4,2м панели запроектированы длиной до 2,7м. При этом панели при изготовлении высотой укладываются вдоль ленты прокатного стана.

При изготовлении мелкоразмерных панелей и панелей-вставок руководствоваться рекомендациями, изложенными на листе 38.

Различный набор принятых типоразрезов панелей позволяет создать различные варианты архитектурно-планировочных решений помещений зданий с устройством дверных проемов, соответствующих ГОСТ 6629-64, с привязкой осей здания согласно "Сортаменту унифицированных строительных элементов жилых и общественных зданий" к внутренней грани стены равной 120мм.

Панели перегородок запроектированы в соответствии с требованиями глав СНиП II-А.2-72; I-В.6-62 и ГОСТ 9574-74. Панели перегородок марок ПГ- изготовлять из бетона на гипсовых вяжущих с пределом прочности гипсобетона при сжатии 35 кг/см².

Панели перегородок марок ПГС 3,5- и ПГС 7- изготовлять из бетона на гипсоцементнопуццолановых вяжущих с пределом прочности при сжатии соответственно 35 и 70 кг/см².

Объемный вес гипсобетона и гипсоцементобетона в высушенном до постоянного веса состоянии должен быть равен 1200-1300 кг/м³.

Допускается превышение фактического объемного веса материала панелей от указанного в рабочих чертежах не более чем на 70 кг/м³.

Армирование панелей выполнять деревянными каркасами из здоровой древесины влажностью 20-40%.

Бруски обвязки выполнять из древесины хвойных пород не ниже III сорта по ГОСТ 8486-66, решетку каркаса - из древесины хвойных или лиственных пород по ГОСТ 8486-66 и ГОСТ 2695-71.

Решетку каркаса выполнять диагональной с углом наклона подкосов к обвязке 45°.

В одном поперечном сечении панели допускается совпадение не более двух стыков подкосов каркаса. Бруски обвязки стыковать не допускается. В местах пересечения подкосы скреплять гвоздями. Бруски обвязки антисептировать и пропитать антипиренами.

Технические требования, предъявляемые к деревянным каркасам и панелям в целом, принимать по ГОСТ 9574-74.

В панелях устанавливаются монтажные петли на всю высоту панели. Монтажные петли выполнять из горячекатаной круглой арматурной стали класса А-I (ГОСТ 5781-61), марок ВМСт3сп2, ВМСт3пс2

(Гост 380-71) В случае монтажа панелей при температуре -40°С и ниже запрещается применять для петель сталь марки ВМСт3 пс2.

В панелях для высот этажей 3,6 и 4,2 м на стройплощадке после поворота панели на кантователе в рабочее положение монтажные петли, расположенные по высоте панели, обрезать.

Замена монтажных петель другими монтажными приспособлениями может быть допущена после проверки применения, указанных приспособлений при изготовлении, складировании, транспортировке, монтаже, а также после утверждения их в установленном порядке.

Стыки перегородок со стенами, перекрытиями и между собой размером 20-30 мм для обеспечения необходимой звукоизоляции должны тщательно конопатиться паклей или минеральным войлоком, смоченными в гипсовом растворе марки 25 и расшиваться снаружи тем же раствором. После конопатки, заделки швов и оштукатуривания выступающих брусков обвязки перегородок все швы проклеить полосами ткани (серпянкой, марлей, миткалью и т.д.) и тщательно зашпаклевать под покраску. Наклейку ткани осуществлять обычным столярным клеем.

Монтаж крупноразмерных панелей перегородок должен осуществляться строительными кранами при помощи траверсы с закреплением стропов за все имеющиеся петли. Монтажные работы должны быть обеспечены захватными приспособлениями и инструментом для выверки панелей.

Панели перегородок монтировать до устройства перекрытия вышележащего этажа. Наружные стены должны быть возведены до монтажа панелей перегородок.

Панели перегородок устанавливать в проектное положение краном и после проверки правильности расположения закреплять постоянными креплениями. Стропы снимать только после закрепления панели. Применение клиньев для выравнивания панелей не допускается.

В период монтажа панели перегородок должны быть раскреплены.

При проведении последующих строительных и монтажных работ гипсобетонные панели следует предохранять от механических воздействий и намокания.

Изготовление, приемку, испытание, маркировку, хранение и транспортировку панелей производить по Гост 9574-71 с учетом указаний главы СНиП I-В-6-62 и дополнений данной записки.

Условные обозначения узлов:

I. На листах, где узлы обозначены

2 — номер присвоенный узлу

33 — номер листа, на котором дана деталировка узла

II. На листах деталировки узла

1 — номер узла

ТК	Панели перегородок гипсобетонные	Серия I.231-1	
1975 г.	Пояснительная записка	Выпуск 2	Лист 5

№№ п/п	Марка	Эскиз	Длина L мм	Расход материалов: гипсобетона м³	древесины м³	стали кг	Вес кг	Назначение изделия
1.	ПГ-; ПГС 3,5-; ПГС Ч-33-10	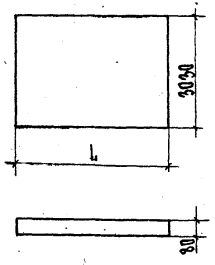	1000	0,228	0,014	2.60	311	Панели перегородок при высоте этажа 3,3 м
2.	ПГ-; ПГС 3,5-; ПГС Ч-33-11		1100	0,252	0,015	2.60	344	
3.	ПГ-; ПГС 3,5-; ПГС Ч-33-12		1200	0,275	0,016	2.60	375	
4.	ПГ-; ПГС 3,5-; ПГС Ч-33-19		1900	0,395	0,018	5.20	535	
5.	ПГ-; ПГС 3,5-; ПГС Ч-33-21		2100	0,490	0,021	5.20	660	
6.	ПГ-; ПГС 3,5-; ПГС Ч-33-24		2400	0,560	0,022	5.20	752	
7.	ПГ-; ПГС 3,5-; ПГС-Ч-33-27		2700	0,630	0,024	5.20	845	
8.	ПГ-; ПГС 3,5-; ПГС Ч-33-42		4200	0,986	0,032	7.80	1317	
9.	ПГ-; ПГС 3,5-; ПГС Ч-33-45		4500	1,057	0,034	7.80	1411	
10.	ПГ-; ПГС 3,5-; ПГС Ч-33-48		4800	1,130	0,036	10.40	1510	
11.	ПГ-; ПГС 3,5-; ПГС Ч-33-54		5400	1,270	0,040	10.40	1695	
12.	ПГ-; ПГС 3,5-; ПГС Ч-33-57		5700	1,341	0,041	10.40	1790	
13	ПГ-; ПГС 3,5-; ПГС Ч-33-60		6000	1,411	0,043	10.40	1882	
14.	ПГ - 33-15.3	см. лист 2	1520	0,036	0,007	0,54	54	Панели-вставки над дверными проемами при высоте этажа 3,3 м
15.	ПГ - 33-13.6		1320	0,062	0,007	0,80	88	
16.	ПГ - 33-12.3		1220	0,028	0,006	-	42	
17.	ПГ - 33-12.7		1220	0,056	0,007	0,40	79	
18.	ПГ - 33-10.3		1020	0,024	0,005	-	36	
19.	ПГ - 33-10.7		1020	0,047	0,006	0,40	67	
20.	ПГ - 33-9.3		920	0,022	0,004	-	32	
21.	ПГ - 33-9.7		920	0,043	0,004	-	61	

ТК 1975 г.	Панели перегородок гипсобетонные Номенклатура изделий	Серия 1.231-1 Выпуск 2 / Лист 1

NN п/п	Марка	Эскиз	Длина L мм	Расход материалов: гипсобетона м³	древесины м³	стали кг	Вес кг	Назначение изделия
22.	ПГ- 33- 8.3	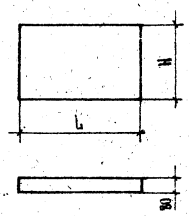	920	0,049	0,004	–	32	Панели-вставки над дверными проемами при высоте этажа 3,3 м
23.	ПГ- 33- 8.11		920	0,058	0,005	0,40	54	
24.	ПГ- 33- 11.6		720	0,032	0,005	0,40	46	
25.	ПГ - 33 - 15.6		1520	0,066	0,008	0,75	95	
26.	ПГ- 33 - 8.6		920	0,040	0,005	0,39	59	
27.	ПГ - 33 - 9.9		920	0,061	0,006	0,62	85	
28.	ПГ - 33 - 8,6		820	0,035	0,005	0,39	50	
29.	ПГ - 33 - 8,9		820	0,054	0,006	0,52	75	
30	ПГ - 33- 9.9		920	0,047	0,005	0,52	65	
31	ПГ - 33 - 13,9		1320	0,088	0,008	1,04	122	
32	ПГ - 33 - 12.6		1220	0,054	0,006	0,39	76	
33	ПГ - 33- 12.9		1220	0,082	0,007	0,52	113	
34	ПГ - 33 - 10.6		1020	0,044	0,006	0,39	63	
35	ПГ - 33 - 10.9		1020	0,067	0,007	0,52	94	
36.	ПГ- ; ПГС 3,5- ; ПГС 9- 36-10	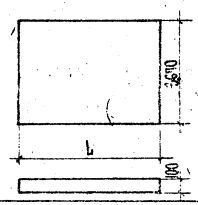	1000	0,310	0,026	4,68	430	Панели перегородок при высоте этажа 3,6 м
37.	ПГ- ; ПГС 3,5- ; ПГС 9- 36-11		1100	0,340	0,027	4,98	470	
38.	ПГ- ; ПГС 3,5- ; ПГС 9- 36-12		1200	0,370	0,028	6,24	512	
39.	ПГ- ; ПГС 3,5- ; ПГС 9- 36-13		1900	0,535	0,032	9,23	791	
40.	ПГ- ; ПГС 3,5- ; ПГС 9- 36-24		2100	0,665	0,035	9,55	902	
41.	ПГ-4 ; ПГС 3,5- ; ПГС 9- 36-24		2400	0,760	0,038	13,06	1035	

NN п/п	Марка	Эскиз	Длина L мм	Расход материалов: гипсобетона м³	Расход материалов: древесины м³	Расход материалов: стали кг	Вес кг	Назначение изделия
42.	ПГ-; ПГС 3,5-; ПГС 7-36-29	см. лист 2	2700	0,250	0,048	15,54	160	см. лист 2
43.	ПГ-36-10.10		1020	0,085	0,012	0,54	121	Панели-вставки над дверными проемами при высоте этажа 3,6 м.
44.	ПГ-36-9.10		920	0,076	0,012	0,54	110	
45.	ПГ-36-8.10		820	0,067	0,011	0,54	99	
46.	ПГ-36-7.9		720	0,058	0,010	0,54	85	
47.	ПГ-36-10.12		1020	0,109	0,014	0,65	154	
48.	ПГ-; ПГС 3,5-; ПГС 7-36-9.12		920	0,099	0,012	0,65	140	
49.	ПГ-; ПГС 3,5-; ПГС 7-36-8.12		820	0,089	0,012	0,65	124	
50.	ПГ-36-7.12		720	0,076	0,011	0,65	109	
51.	ПГ-36-12.10		1220	0,102	0,014	0,94	145	
52.	ПГ-36-13.9		1320	0,110	0,015	1,08	157	
53.	ПГ-36-15.6		1520	0,098	0,016	0,80	142	
54.	ПГ-36-12.12		1220	0,132	0,016	1,30	189	
55.	ПГ-36-13.12		1320	0,143	0,019	1,30	202	
56.	ПГ-36-15.9		1520	0,123	0,015	1,04	174	
57.	ПГ-36-10.6		1020	0,055	0,011	0,40	82	
58.	ПГ-36-9.6		920	0,050	0,010	0,40	74	
59.	ПГ-36-8.6		820	0,044	0,009	0,40	65	
60.	ПГ-36-10.9		1020	0,081	0,012	0,52	116	
61.	ПГ-; ПГС 3,5-; ПГС 7-36-9.9		920	0,073	0,011	0,52	105	
62.	ПГ-; ПГС 3,5-; ПГС 7-36-8.9		820	0,065	0,010	0,52	94	

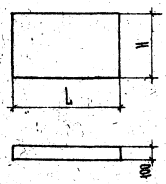

NN п/п	Марка	Эскиз	Длина L мм	Расход материалов: гипсобетона м³	древесины м³	стали кг	Вес кг	Назначение изделия
63.	ПГ- 36 - 12.6		1220	0,089	0,012	0,80	95	
64.	ПГ - 36 - 12.9		1220	0,098	0,013	1,04	140	
65.	ПГ-; ПГС 3,5-; ПГС Ч-42- 10	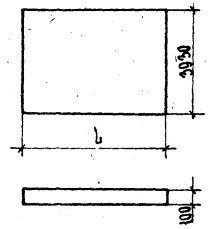	1000	0,368	0,029	7,93	506	Панели перегородок при высоте этажа 4,2 м.
66.	ПГ-; ПГС 3,5-; ПГС Ч- 42- 11		1100	0,402	0,030	8,38	559	
67.	ПГ-; ПГС 3,5-; ПГС Ч- 42- 12		1200	0,440	0,031	8,83	608	
68.	ПГ-; ПГС 3,5-; ПГС Ч- 42- 17		1700	0,633	0,035	9,82	863	
69.	ПГ-; ПГС 3,5-; ПГС Ч- 42- 21		2100	0,786	0,039	10,98	1066	
70.	ПГ-; ПГС 3,5-; ПГС Ч- 42- 24		2400	0,902	0,041	11,49	1220	
71.	ПГ-; ПГС 3,5-; ПГС Ч- 42- 27		2700	1,018	0,044	12,19	1373	
72.	ПГ - 42 - 13.16	см. лист 5	1320	0,189	0,018	1,62	260	Панели - вставки над дверными проемами при высоте этажа 4,2 м.
73.	ПГ - 42 - 12.16		1220	0,172	0,017	1,62	240	
74.	ПГ - 42 - 15.12		1520	0,172	0,018	1,34	241	
75.	ПГ - 42 - 12.12		1220	0,138	0,015	1,34	194	
76.	ПГ - 42 - 13.18		1320	0,220	0,019	1,84	305	
77.	ПГ - 42 - 12.15		1220	0,170	0,016	1,58	237	
78.	ПГ - 42 - 12.18		1220	0,205	0,018	1,84	285	

№ п/п	Марка	Эскиз	Длина L мм	Расход материалов: гипсобетона м³	древесины м³	стали кг	Вес кг	Назначение изделия
79.	ПГ-; ПГС 3,5-; ПГС Ч-42-8.18	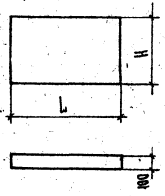	820	0,135	0,015	1.64	190	Панели-вставки над дверными проемами при высоте этажа 4.2м
80.	ПГ-42-9.18		720	0,116	0,014	1.64	165	
81.	ПГ-; ПГС 3,5-; ПГС Ч-42-8.15		820	0,111	0,013	1.40	159	
82.	ПГ-42-10.18		1020	0,168	0,019	1.64	235	
83.	ПГ-; ПГС 3,5-; ПГС Ч-42-9.18		920	0,150	0,016	1.64	210	
84.	ПГ-42-10.15		1020	0,140	0,015	1.40	199	
85.	ПГ-; ПГС 3,5-; ПГС Ч-42-9.15		920	0,125	0,014	1.40	196	
86.	ПГ-42-10.16		1020	0,145	0,015	1.43	203	
87.	ПГ-42-9.16		920	0,130	0,014	1.43	183	
88.	ПГ-42-10.12		1020	0,115	0,014	0.87	162	
89.	ПГ-42-9.12		928	0,102	0,013	0.87	145	
90.	ПГ-42-15.15		1520	0,211	0,019	1.58	293	
91.	ПГ-42-9.16		728	0,100	0,013	0.81	142	
92.	ПГ-42-8.16		820	0,115	0,014	0.81	162	
93.	ПГ-42-8.12		820	0,090	0,012	0.67	128	

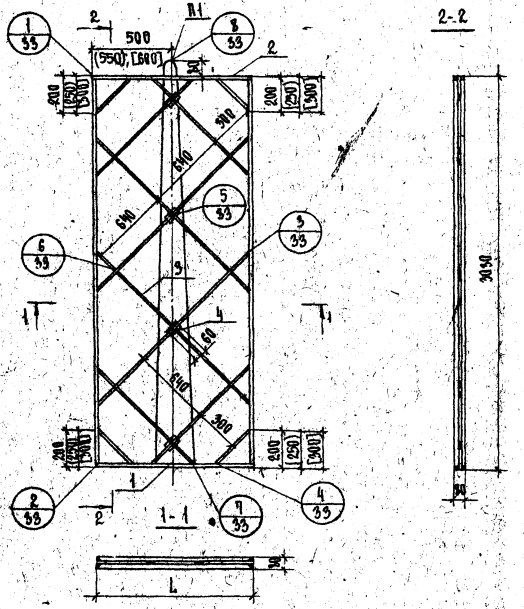

Характеристика изделия					
Марка перегородки			ПГ(ПГС)-33-10	ПГ(ПГС)-33-11	ПГ(ПГС)-33-12
Вес изделия		кг	311	344	395
Объем	Гипсобетона или гипсоцементобетона	м³	0,228	0,252	0,295
Расход материалов	древесины в заготовке	м³	0,014	0,015	0,016
	стали	кг	2,60	2,60	2,60
	гвоздей	кг	0,14	0,14	0,14
Проектная марка	гипсобетона	кг/см²	35		
	гипсоцементобетона	кг/см²	35 (для панелей ПГС 3,5) 70 (для панелей ПГС ч)		
Отпускная прочность не менее	гипсобетона	кг/см²	35		
	гипсоцементобетона	кг/см²	35 (для панелей ПГС 3,5) 70 (для панелей ПГС ч)		
Объемный вес	гипсобетона	кг/м³	1200-1500		
	гипсоцементобетона	кг/м³	1200-1500		

Выборка древесины					
Поз.	Наименование	Сечение	Общая длина, м		
			ПГ(ПГС)-33-10	ПГ(ПГС)-33-11	ПГ(ПГС)-33-12
1.	Нижние бруски	60×30	2,00	2,20	2,40
2.	Верхние и боковые бруски	60×30	13,80	14,00	14,20
3.	Подкосы	40×20	10,60	12,00	13,00
4.	Фиксаторы	30×30	0,24	0,24	0,24
5.	Соединительные планки	40×30	1,00	1,00	1,00

Таблица размеров			
Размеры мм	Марка перегородки		
	ПГ(ПГС)-33-10	ПГ(ПГС)-33-11	ПГ(ПГС)-33-12
L	1000	1100	1200

Примечание: Размеры без скобок, в круглых и квадратных скобках даны соответственно для перегородок длиной 1000, 1100 и 1200 мм.

ТК 1975 г.	Панели перегородок гипсобетонные	Серия 1.231-1
	Панели ПГ-, ПГС 3,5-, ПГСч-33-10; ПГ-, ПГС 3,5-, ПГСч-33-11; ПГ-, ПГС 3,5-, ПГСч-33-12	Выпуск 2, Лист 6

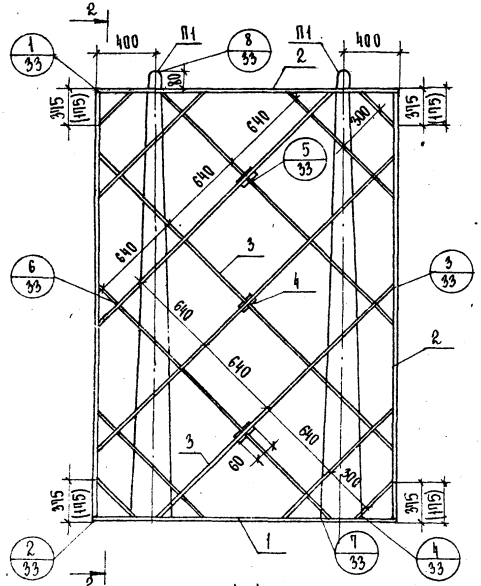

Характеристика изделия				
Марка перегородки			ПГ(ПГС)-33-17	ПГ(ПГС)-33-21
Вес изделия		кг	595	660
Объем	гипсобетона или гипсоцементобетона	м³	0,595	0,490
Расход материалов	древесины в заготовке	м³	0,018	0,021
	стали	кг	5,20	3,28
	гвоздей	кг	0,17	0,17
Проектная марка	гипсобетона	кг/м²	35	
	гипсоцементобетона	кг/м²	35 (для панелей ПГС35) 50 (для панелей ПГС 7)	
Отпускная прочность не менее	гипсобетона	кг/м²	35	
	гипсоцементобетона	кг/м²	35 (для панелей ПГС35) 50 (для панелей ПГС 7)	
Объемный вес	гипсобетона	кг/м³	1200-1300	
	гипсоцементобетона	кг/м³	1200-1300	

Выборка древесины				
Поз.	Наименование	Сечение	Общая длина, м	
			ПГ(ПГС)-33-17	ПГ(ПГС)-33-21
1.	Нижние бруски	40 32	3,40	4,20
2.	Верхние и боковые бруски	40 32	15,20	16,00
3.	Подкосы	20 10	17,30	22,10
4.	Фиксаторы	40 32	0,18	0,18
5.	Соединительные планки	40 10	1,00	1,00

Таблица размеров		
Размеры мм	Марка перегородки	
	ПГ(ПГС)-33-17	ПГ(ПГС)-33-21
L	1900	2100

Примечание:

Размеры в круглых скобках даны для перегородки длиной 1900 мм.

ТК 1975 г.	Панели перегородок гипсобетонные	Серия 1.231-1
	Панели ПГ-, ПГС 3,5-, ПГС 7-33-17; ПГ-, ПГС 3,5-, ПГС 7-33-21	Выпуск 2 Лист 17

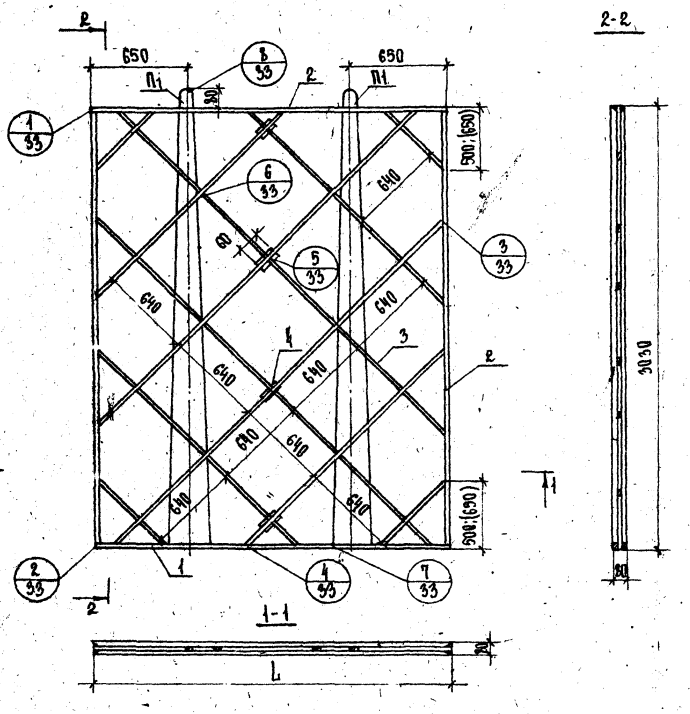

ТАБЛИЦА РАЗМЕРОВ		
РАЗМЕРЫ мм	МАРКА ПЕРЕГОРОДКИ	
	ПГ(ПГС)-33-24	ПГ(ПГС)-33-27
L	2400	2700

Примечание:
Размеры в круглых скобках даны для перегородки длиной 2900 мм.

ХАРАКТЕРИСТИКА ИЗДЕЛИЯ				
МАРКА ПЕРЕГОРОДКИ			ПГ(ПГС)-33-24	ПГ(ПГС)-33-27
ВЕС ИЗДЕЛИЯ		кг	732	845
ОБЪЕМ	ГИПСОБЕТОНА ИЛИ ГИПСОЦЕМЕНТОБЕТОНА	м³	0,560	0,690
РАСХОД МАТЕРИАЛОВ	ДРЕВЕСИНЫ В ЗАГОТОВКЕ	м³	0,022	0,024
	СТАЛИ	кг	5,20	5,20
	ГВОЗДЕЙ	кг	0,19	0,19
ПРОЕКТНАЯ МАРКА	ГИПСОБЕТОНА	кг/м²	35	
	ГИПСОЦЕМЕНТОБЕТОНА	кг/м²	35 (ДЛЯ ПАНЕЛЕЙ ПГС 3,5) 70 (ДЛЯ ПАНЕЛЕЙ ПГС 7)	
ОТПУСКНАЯ ПРОЧНОСТЬ НЕ МЕНЕЕ	ГИПСОБЕТОНА	кг/м²	35	
	ГИПСОЦЕМЕНТОБЕТОНА	кг/м²	35 (ДЛЯ ПАНЕЛЕЙ ПГС 3,5) 70 (ДЛЯ ПАНЕЛЕЙ ПГС 7)	
ОБЪЕМНЫЙ ВЕС	ГИПСОБЕТОНА	кг/м³	1200-1300	
	ГИПСОЦЕМЕНТОБЕТОНА	кг/м³	1200-1500	

ВЫБОРКА ДРЕВЕСИНЫ, М				
ПОЗ.	НАИМЕНОВАНИЕ	СЕЧЕНИЕ	ОБЩАЯ ДЛИНА, М	
			ПГ(ПГС)-33-24	ПГ(ПГС)-33-27
1.	НИЖНИЕ БРУСКИ	32	4,80	5,40
2.	ВЕРХНИЕ И БОКОВЫЕ БРУСКИ	32	16,60	17,20
3.	ПОДКОСЫ	10	23,80	26,30
4.	ФИКСАТОР	50	0,24	0,24
5.	СОЕДИНИТЕЛЬНЫЕ ПЛАНКИ	10	1,00	1,00

ТК 1975 г.	ПАНЕЛИ ПЕРЕГОРОДОК ГИПСОБЕТОННЫЕ	СЕРИЯ 1.231.1
	ПАНЕЛИ ПГ-, ПГС 3,5-, ПГС 7-33-24; ПГ-, ПГС 3,5-, ПГС 7-33-27	ВЫПУСК 2 ЛИСТ 8

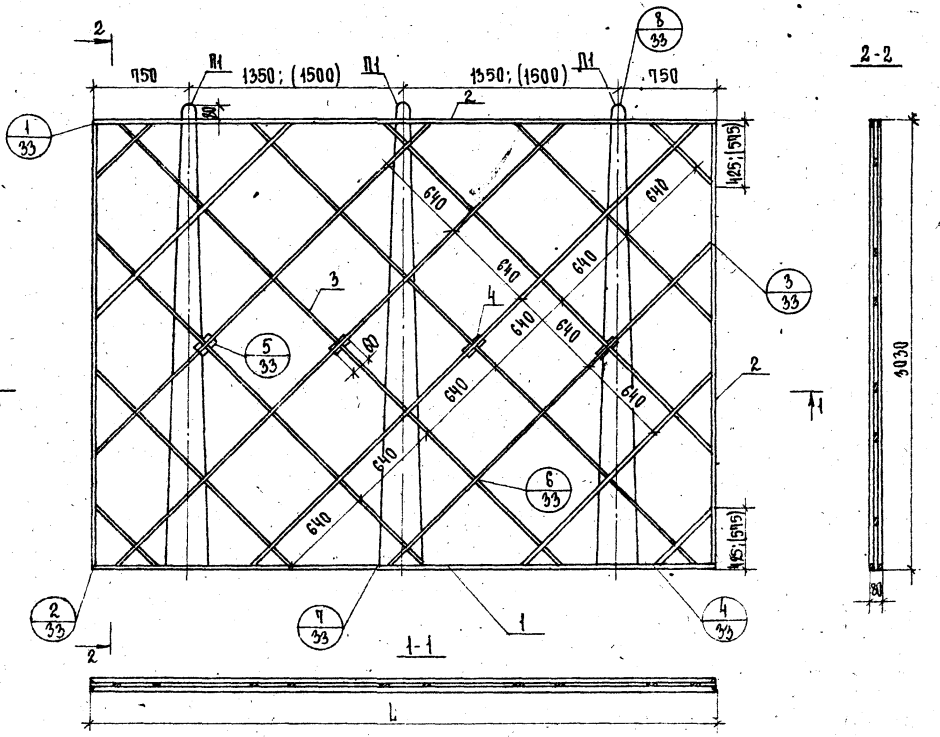

ХАРАКТЕРИСТИКА ИЗДЕЛИЯ				
МАРКА ПЕРЕГОРОДКИ			ПГ(ПГС)-33-42	ПГ(ПГС)-33-45
Вес изделия		кг	1311	1411
Объем	Гипсобетона или гипсоцементобетона	м³	0,986	1,059
Расход материалов	Древесины в заготовке	м³	0,092	0,094
	стали	кг	7,80	7,80
	гвоздей	кг	0,22	0,22
Проектная марка	гипсобетона	кг/м²	35	
	гипсоцементобетона		35 (для панелей ПГС 35 90 (для панелей ПГС 7)	
Отпускная прочность не менее	гипсобетона	кг/м²	35	
	гипсоцементобетона		35 (для панелей ПГС 35 90 (для панелей ПГС 9	
Объемный вес	гипсобетона	кг/м³	1200-1300	
	гипсоцементобетона		1200-1300	

ВЫБОРКА ДРЕВЕСИНЫ				
Поз.	Наименование	Сечение	Общая длина, м ПГ(ПГС)-33-42	ПГ(ПГС)-33-45
1.	Нижние бруски	40×32	8,40	9,00
2.	Верхние и боковые бруски	40×32	20,20	20,80
3.	Подкосы	20×10	40,00	42,40
4.	Фиксаторы	40×32	0,24	0,24
5.	Соединительные планки	10×4	1,00	1,00

ТАБЛИЦА РАЗМЕРОВ		
Размеры мм	Марка перегородки	
	ПГ(ПГС)-33-42	ПГ(ПГС)-33-45
L	4200	4500

Примечание:

Размеры в круглых скобках даны для перегородки длиной 4500 мм.

ТК 1975г.	Панели перегородок гипсобетонные	Серия 1.231-1
	Панели ПГ-, ПГС 3,5-, ПГС7-33-42; ПГ-, ПГС 3,5-, ПГС7-33-45	Выпуск 2 Лист 9

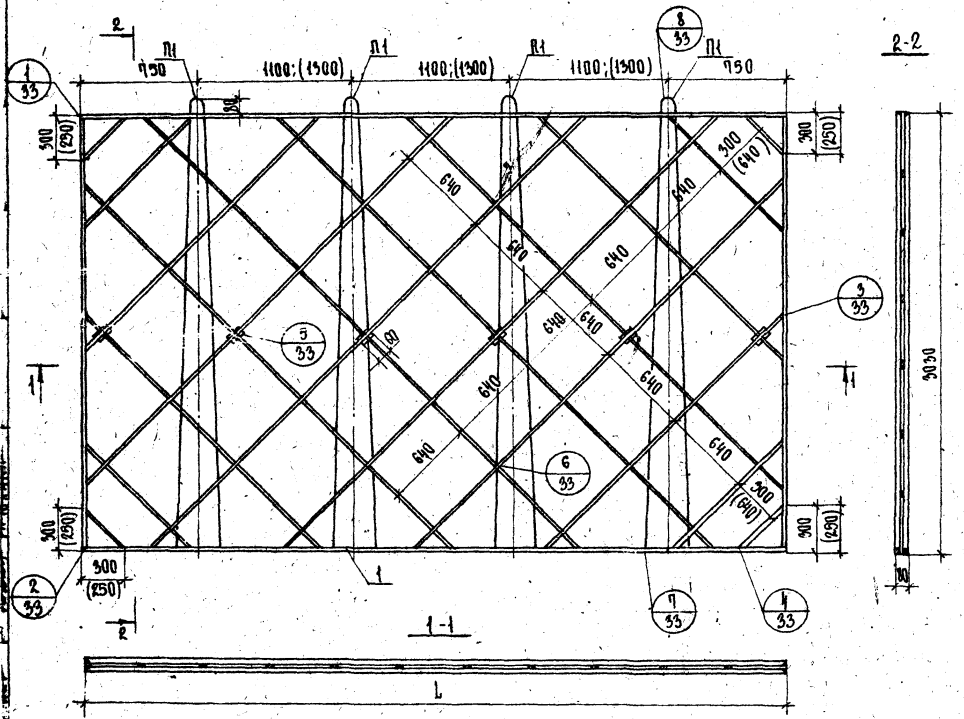

ХАРАКТЕРИСТИКА ИЗДЕЛИЯ				
МАРКА ПЕРЕГОРОДКИ			ПГ(ПГС)33-48	ПГ(ПГС)33-54
ВЕС ИЗДЕЛИЯ		КГ	1510	1695
ОБЪЕМ	ГИПСОБЕТОНА ИЛИ ГИПСОЦЕМЕНТОБЕТОНА	$м^3$	1,13	1,27
РАСХОД МАТЕРИАЛОВ	ДРЕВЕСИНЫ В ЗАГОТОВКЕ	$м^3$	0,036	0,040
	СТАЛИ	КГ	10,40	10,40
	ГВОЗДЕЙ	КГ	0,27	0,27
ПРОЕКТНАЯ МАРКА	ГИПСОБЕТОНА	КГ/$м^2$	35	
	ГИПСОЦЕМЕНТОБЕТОНА	КГ/$м^2$	35 (ДЛЯ ПАНЕЛЕЙ ПРГС 35) 90 (ДЛЯ ПАНЕЛЕЙ ПРГС 9)	
ОТПУСКНАЯ ПРОЧНОСТЬ НЕ МЕНЕЕ	ГИПСОБЕТОНА	КГ/$м^2$	35	
	ГИПСОЦЕМЕНТОБЕТОНА	КГ/$м^2$	35 (ДЛЯ ПАНЕЛЕЙ ПРГС 35) 90 (ДЛЯ ПАНЕЛЕЙ ПРГС 9)	
ОБЪЕМНЫЙ ВЕС	ГИПСОБЕТОНА	КГ/$м^2$	1200-1300	
	ГИПСОЦЕМЕНТОБЕТОНА	КГ/$м^2$	1200-1300	

ВЫБОРКА ДРЕВЕСИНЫ				
Поз	Наименование	Сечение	Общая длина, м	
			ПГ(ПГС)33-48	ПГ(ПГС)33-54
1.	Нижние бруски	50 / 30	9,60	10,80
2.	Верхние и боковые бруски	40 / 30	21,40	22,60
3.	Подкосы	50 / 10	49,40	54,90
4.	Фиксаторы	30 / 10	0,36	0,36
5.	Соединительные планки	10 / 10	1,00	1,00

ТАБЛИЦА РАЗМЕРОВ		
Размеры мм	Марки перегородки	
	ПГ(ПГС) 33-48	ПГ(ПГС) 33-54
L	4800	5400

Примечания:

Размеры в круглых скобках даны для перегородки длиной 5400 мм.

ТК 1975 г.	Панели перегородок гипсобетонные	Серия 1.231-1
	Панели ПГ-, ПГС 3,5-, ПГС9-33-48; ПГ-, ПГС 3,5-, ПГС9-33-54	Выпуск 2 / Лист 10

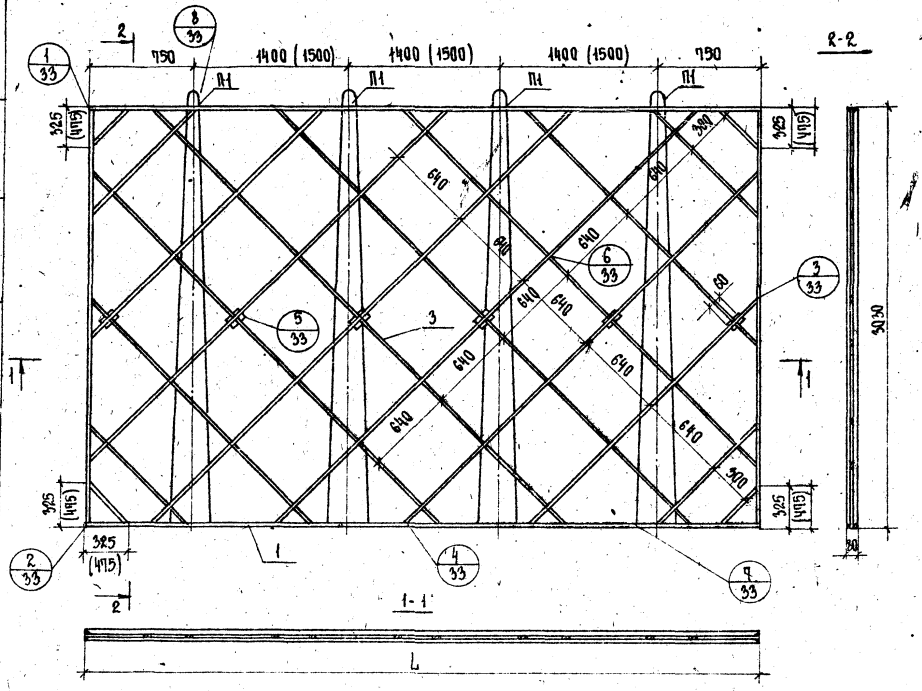

Характеристика изделия				
Марка перегородки			ПГ(ПГС)-33-59	ПГ(ПГС)-33-60
Вес изделия		кг	1990	1882
Объем	Гипсобетона или гипсоцементобетона	м³	1,341	1,141
Расход материалов	древесины в заготовке	м³	0,041	0,043
	стали	кг	10,48	10,48
	гвоздей		0,27	0,27
Проектная марка	Гипсобетона	кг/м²	35	
	Гипсоцементобетона		35 (для панелей ПГС 3,5) 50 (для панелей ПГС 9)	
Отпускная прочность не менее	Гипсобетона	кг/м²	35	
	Гипсоцементобетона		35 (для панелей ПГС 3,5) 50 (для панелей ПГС 9)	
Объемный вес	Гипсобетона	кг/м³	1200-1300	
	Гипсоцементобетона		1200-1300	

Выборка древесины				
Поз.	Наименование	Сечение	Общая длина, м	
			ПГ(ПГС)-33-59	ПГ(ПГС)-33-60
1.	Нижние бруски		11,40	12,00
2.	Верхние и боковые бруски		25,20	23,80
3.	Подкосы		95,20	98,30
4.	Фиксаторы		0,30	0,32
5.	Соединительные планки		1,00	1,00

Таблица размеров		
Размеры мм	Марка перегородки	
	ПГ(ПГС)-33-59	ПГ(ПГС)-33-60
L	5900	6000

Примечание:
Размеры в круглых скобках даны для перегородки длиной 6000 мм

ТК 1975	Панели перегородок гипсобетонные	Серия 1.231-1
	Панели ПГ-, ПГС 3,5-, ПГС 9-33-59; ПГ-, ПГС 3,5-, ПГС 9-33-60	Выпуск 2, Лист 11

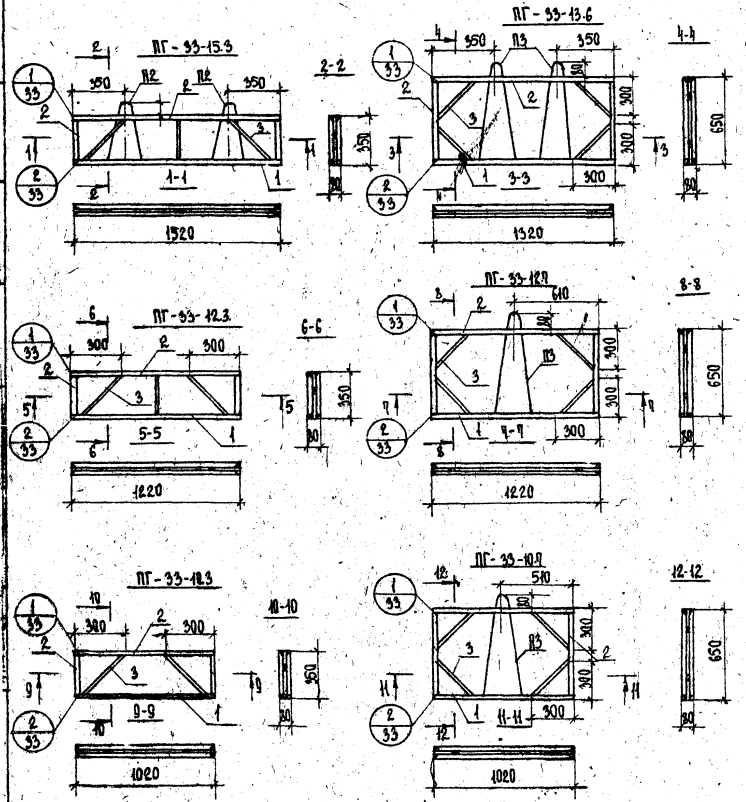

ХАРАКТЕРИСТИКА ИЗДЕЛИЯ								
МАРКА ПЕРЕГОРОДКИ			ПГ-33-15.3	ПГ-33-13.6	ПГ-33-12.3	ПГ-33-12.7	ПГ-33-10.3	ПГ-33-10.7
ВЕС ИЗДЕЛИЯ		кг	54	88	42	79	36	67
ОБЪЕМ	ГИПСОБЕТОНА ИЛИ ГИПСОЦЕМЕНТОБЕТОНА	м³	0,036	0,062	0,028	0,056	0,024	0,047
РАСХОД МАТЕРИАЛОВ	ДРЕВЕСИНЫ В ЗАГОТОВКЕ	м³	0,007	0,007	0,006	0,007	0,005	0,006
	СТАЛИ	кг	0,54	0,80	–	0,40	–	0,40
	ГВОЗДЕЙ	кг	0,09	0,10	0,06	0,07	0,06	0,07
ПРОЕКТНАЯ МАРКА	ГИПСОБЕТОНА	кг/м²	35					
	ГИПСОЦЕМЕНТОБЕТОНА		35 (ДЛЯ ПАНЕЛЕЙ ПГС 3,5) 70 (ДЛЯ ПАНЕЛЕЙ ПГС 7)					
ОТПУСКНАЯ ПРОЧНОСТЬ НЕ МЕНЕЕ	ГИПСОБЕТОНА	кг/м²	35					
	ГИПСОЦЕМЕНТОБЕТОНА		35 (ДЛЯ ПАНЕЛЕЙ ПГС 3,5) 70 (ДЛЯ ПАНЕЛЕЙ ПГС 7)					
ОБЪЕМНЫЙ ВЕС	ГИПСОБЕТОНА	кг/м³	1200-1300					
	ГИПСОЦЕМЕНТОБЕТОНА		1200-1300					

ВЫБОРКА ДРЕВЕСИНЫ								
ПОЗ.	НАИМЕНОВАНИЕ	СЕЧЕНИЕ	ОБЩАЯ ДЛИНА, М					
			ПГ-33-15.3	ПГ-33-13.6	ПГ-33-12.3	ПГ-33-12.7	ПГ-33-10.3	ПГ-33-10.7
1.	НИЖНИЕ БРУСКИ	40 / 32	3,04	2,64	2,44	2,44	2,04	2,04
2.	ВЕРХНИЕ И БОКОВЫЕ БРУСКИ	40 / 32	4,12	4,92	3,52	4,72	3,12	4,32
3.	ПОДКОСЫ	20 / 10	1,00	1,70	1,00	1,70	1,00	1,70
4.	ФИКСАТОРЫ	40 / 32	–	–	–	–	–	–
5.	СОЕДИНИТЕЛЬНЫЕ ПЛАНКИ	40 / 10	0,60	0,60	0,60	0,60	0,60	0,60

ТК	ПАНЕЛИ ПЕРЕГОРОДОК ГИПСОБЕТОННЫЕ	СЕРИЯ 1.231-1
1975 г.	ПАНЕЛИ ПГ-33-15,3; ПГ-33-13,6; ПГ-33-12,3; ПГ-33-12,7; ПГ-33-10,3; ПГ-33-10,7	Выпуск 2 / Лист 12

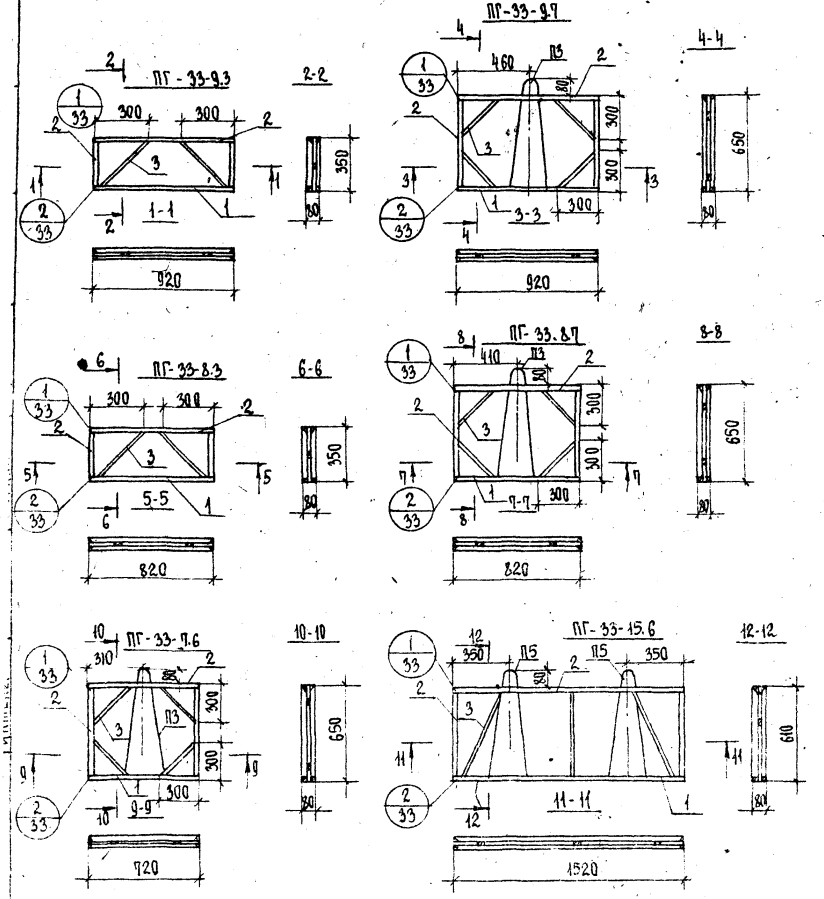

ХАРАКТЕРИСТИКА ИЗДЕЛИЯ

Марка перегородки			ПГ-33-9.3	ПГ-33-9.7	ПГ-33-8.3	ПГ-33-8.7	ПГ-33-7.6	ПГ-33-15.6
Вес изделия		кг	32	61	28	54	46	93
Объем	Гипсобетона или гипсоцементобетона	м³	0,022	0,043	0,019	0,038	0,032	0,066
Расход материалов	Древесины в заготовке	м³	0,004	0,005	0,004	0,005	0,005	0,008
	Стали	кг	–	0,40	–	0,40	0,40	0,78
	Гвоздей	кг	0,06	0,07	0,06	0,07	0,07	0,09
Проектная марка	Гипсобетона	кг/м²	35					
	Гипсоцементобетона	кг/м²	35 (для панелей ПГС 3,5) 70 (для панелей ПГС 7)					
Отпускная прочность не менее	Гипсобетона	кг/м²	35					
	Гипсоцементобетона	кг/м²	35 (для панелей ПГС 3,5) 70 (для панелей ПГС 7)					
Объемный вес	Гипсобетона	кг/м³	1200-1300					
	Гипсоцементобетона	кг/м³	1200-1300					

ВЫБОРКА ДРЕВЕСИНЫ

Поз.	Наименование	Сечение	Общая длина, м ПГ-33-9.3	ПГ-33-9.6	ПГ-33-8.3	ПГ-33-8.6	ПГ-33-7.6	ПГ-33-15.6
1.	Нижние бруски	40×32	1,84	1,84	1,64	1,64	1,44	3,04
2.	Верхние и боковые бруски	40×24	2,92	4,12	2,72	3,92	3,72	5,16
3.	Подкосы	40×10	1,00	1,90	1,00	1,70	1,70	1,40
4.	Фиксаторы	40×32	–	–	–	–	–	–
5.	Соединительные планки	10	0,60	0,60	0,60	0,60	0,60	0,60

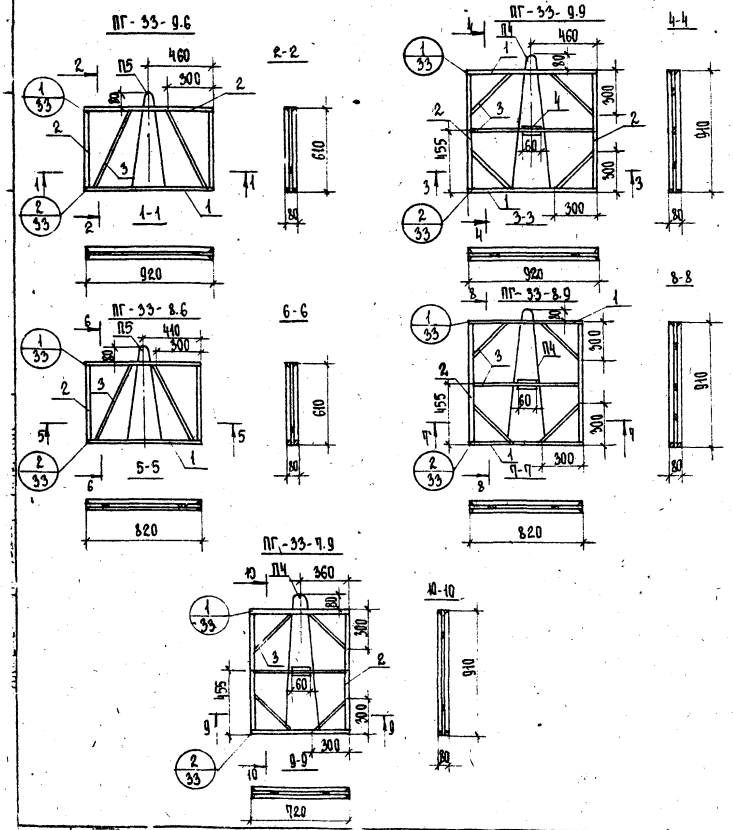

ХАРАКТЕРИСТИКА ИЗДЕЛИЯ

Марка перегородки			ПГ-33-9.6	ПГ-33-9.9	ПГ-33-8.6	ПГ-33-8.9	ПГ-33-7.9
Вес изделия		кг	57	85	50	75	65
Объем	Гипсобетона или гипсоцементобетона	м³	0,040	0,061	0,035	0,054	0,049
Расход материалов	Древесины в заготовке	м³	0,005	0,006	0,005	0,006	0,005
	Стали	кг	0,39	0,52	0,39	0,52	0,52
	Гвоздей	кг	0,06	0,09	0,06	0,09	0,09
Проектная марка	Гипсобетона	кг/м²	35				
	Гипсоцементобетона		35 (для панелей ПГС 3,5) 70 (для панелей ПГС 7)				
Отпускная прочность не менее	Гипсобетона	кг/м²	35				
	Гипсоцементобетона		35 (для панелей ПГС 3,5) 70 (для панелей ПГС 7)				
Объемный вес	Гипсобетона	кг/м³	1200-1300				
	Гипсоцементобетона		1200-1300				

ВЫБОРКА ДРЕВЕСИНЫ, М

Поз.	Наименование	Сечение	Общая длина, м				
			ПГ-33-9.6	ПГ-33-9.9	ПГ-33-8.6	ПГ-33-8.9	ПГ-33-7.9
1.	Нижние бруски	40×80	1,84	1,84	1,64	1,64	1,44
2.	Верхние и боковые бруски	40×80	3,94	5,16	3,76	4,96	4,76
3.	Подкосы	20×80	1,40	1,70	1,30	1,70	1,70
4.	Фиксатор	40×80	–	0,06	–	0,06	–
5.	Соединительные планки	40×80	0,60	0,60	0,60	0,60	0,60

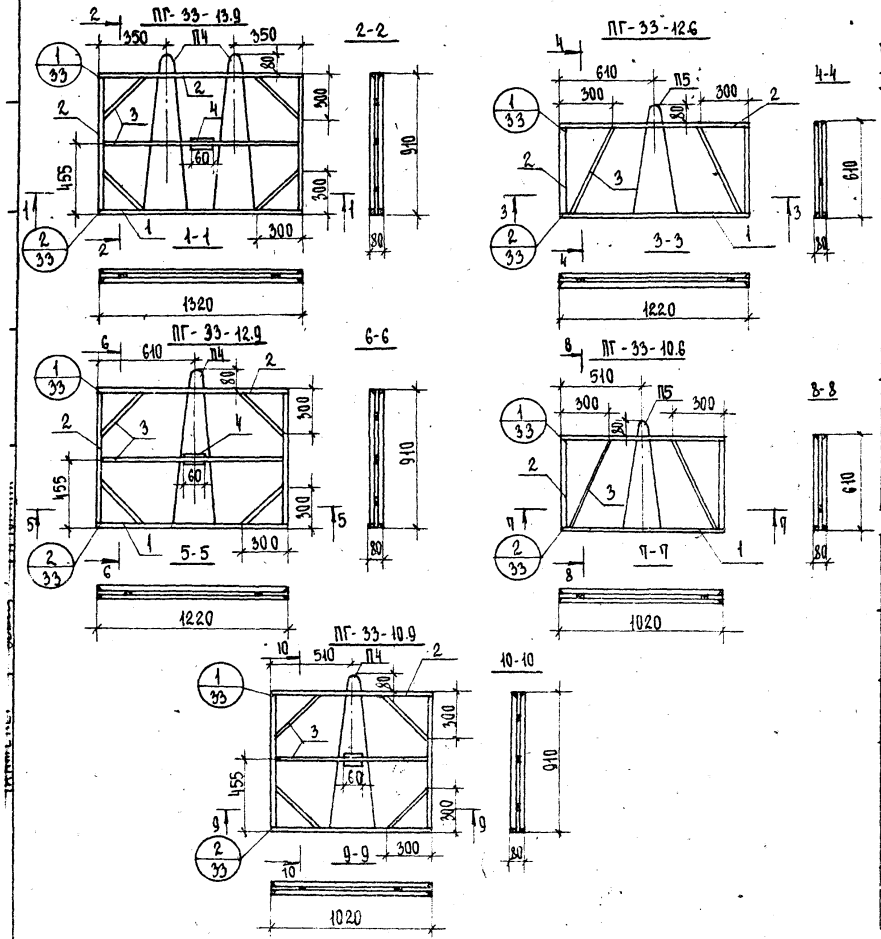

Характеристика изделия

Марка перегородки			ПГ-33-13,9	ПГ-33-12,6	ПГ-33-12,9	ПГ-33-10,6	ПГ-33-10,9
Вес изделия		кг	122	96	113	83	94
Объем	Гипсобетона или гипсоцементобетона	м³	0,088	0,054	0,082	0,044	0,069
Расход материалов	Древесины в заготовке	м³	0,008	0,006	0,009	0,006	0,009
	стали	кг	1,04	0,39	0,52	0,39	0,52
	гвоздей	кг	0,10	0,06	0,07	0,06	0,09
Проектная марка	Гипсобетона	кг/м³	35				
	Гипсоцементобетона		35 (для панелей ПГС 3,5) 10 (для панелей ПГС 1)				
Отпускная прочность не менее	Гипсобетона	кг/м²	35				
	Гипсоцементобетона		35 (для панелей ПГС 3,5) 10 (для панелей ПГС 1)				
Объемный вес	Гипсобетона	кг/м³	1200-1300				
	Гипсоцементобетона		1200-1500				

Выборка древесины

Поз.	Наименование	Сечение	Общая длина, м ПГ-33-13,9	ПГ-33-12,6	ПГ-33-12,9	ПГ-33-10,6	ПГ-33-10,9
1.	Нижние бруски		2,64	2,44	2,44	2,04	2,04
2.	Верхние и боковые бруски		5,06	4,56	5,76	4,16	5,36
3.	Подкосы		1,70	1,40	1,90	1,30	1,70
4.	Фиксаторы		0,06	-	0,06	-	0,06
5.	Соединительные планки		0,60	0,60	0,60	0,60	0,60

ТК 1975 г.	Панели перегородок гипсобетонные	Серия 1.231-1
	Панели ПГ-33-13,9; ПГ-33-12,6; ПГ-33-12,9; ПГ-33-10,6; ПГ-33-10,9	Выпуск 2 / Лист 15

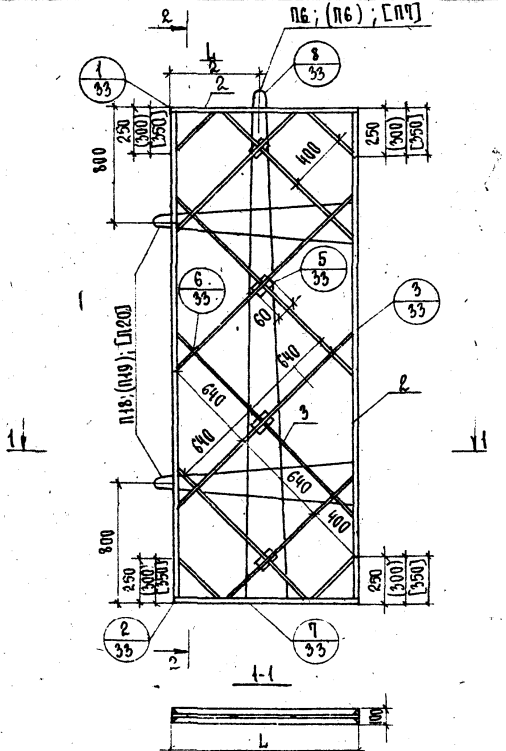

2 - 2

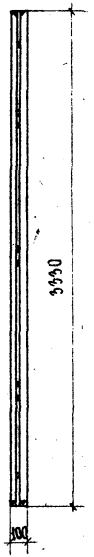

Характеристика изделия					
Марка перегородки			ПГ(ПГС)-36-10	ПГ(ПГС)-36-11	ПГ(ПГС)-36-12
Вес изделия		кг	430	490	512
Объем	Гипсобетона или гипсоцементобетона	м³	0,310	0,340	0,370
Расход материалов	древесины в заготовке	м³	0,026	0,027	0,028
	стали	кг	4,68	4,98	6,74
	гвоздей	кг	0,19	0,19	0,19
Проектная марка	Гипсобетона	кг/м²	35		
	Гипсоцементобетона		35 (для панелей типа ПГС 3,5) 90 (для панелей типа ПГС 7)		
Отпускная прочность не менее	Гипсобетона	кг/м²	35		
	Гипсоцементобетона		35 (для панелей типа ПГС-3,5) 90 (для панелей типа ПГС 7)		
Объемный вес	Гипсобетона	кг/м³	1200 - 1300		
	Гипсоцементобетона		1200 - 1300		

Выборка древесины					
Поз.	Наименование	Сечение	Общая длина, м		
			ПГ(ПГС)-36-10	ПГ(ПГС)-36-11	ПГ(ПГС)-36-12
1.	Нижние бруски	150, 40	2.00	2.20	2.40
2.	Верхние и боковые бруски	150, 40	14,85	15,05	15,25
3.	Подкосы	150, 10	12.00	12.90	13.80
4.	Фиксаторы	150, 40	0.24	0.24	0,24
5.	Соединительные планки	150, 10	1.00	1,00	1,00

Табаница размеров			
Размеры мм	Марка перегородки		
	ПГ(ПГС)-36-10	ПГ(ПГС)-36-11	ПГ(ПГС)-36-12
L	1000	1100	1200

Примечание:

Размеры и марки петель без скобок, в круглых и квадратных скобках даны соответственно для перегородок длиной 1000, 1100 и 1200 мм.

ТК 1975 г.	Панели перегородок гипсобетонные	Серия 1.231-1
	Панели ПГ-, ПГС 3,5-, ПГС 7-36-10; ПГ-, ПГС 3,5-, ПГС 7-36-11; ПГ-, ПГС 3,5-, ПГС 7-36-12	Выпуск 2 / Лист 16

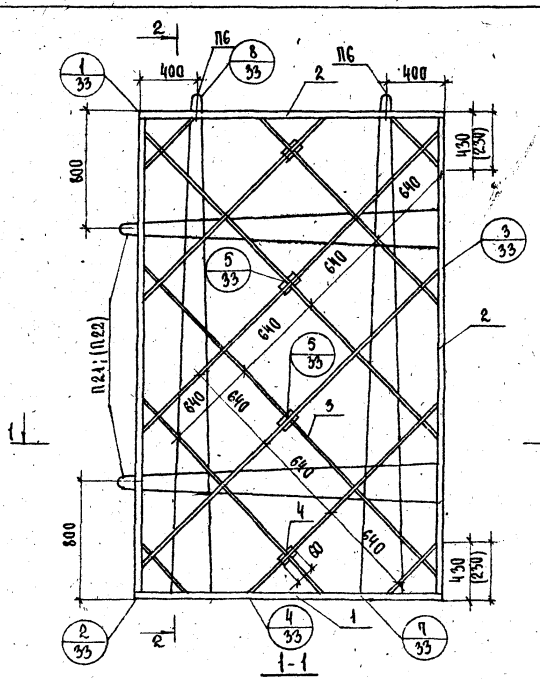

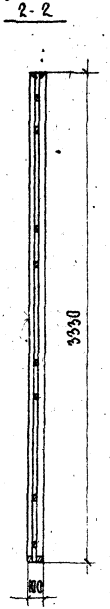

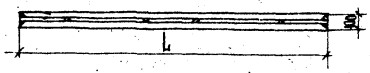

ТАБЛИЦА РАЗМЕРОВ		
Размеры мм	Марка перегородки	
	ПГ(ПГС)-36-19	ПГ(ПГС)-36-21
L	1900	2100

Примечание:

Размеры и марки петель без скобок и в круглых скобках даны соответственно для перегородок длиной 2100 и 1900 мм.

ХАРАКТЕРИСТИКА ИЗДЕЛИЯ				
Марка перегородки			ПГ(ПГС)-36-19	ПГ(ПГС)-36-21
Вес изделия		кг	931	902
Объем	Гипсобетона или гипсоцементобетона	м³	0.535	0.665
Расход материалов	Древесины в заготовке	м³	0.032	0.035
	стали	кг	11.23	11.55
	гвоздей	кг	0.23	0.23
Проектная марка	гипсобетона	кг/м²	35	
	гипсоцементобетона	кг/м²	35 (для панелей типа ПГС 3,5) 50 (для панелей типа ПГС 7)	
Отпускная прочность не менее	гипсобетона	кг/м²	35	
	гипсоцементобетона	кг/м²	35 (для панелей типа ПГС 3,5) 50 (для панелей типа ПГС 7)	
Объемный вес	гипсобетона	кг/м³	1200-1300	
	гипсоцементобетона	кг/м³	1200-1300	

ВЫБОРКА ДРЕВЕСИНЫ				
Поз.	Наименование	Сечение	Общая длина, м	
			ПГ(ПГС)-36-19	ПГ(ПГС)-36-21
1.	Нижние бруски	60 40	3.40	4.20
2.	Верхние и боковые бруски	50 40	16.24	19.04
3.	Подкосы	80 40	19.60	22.00
4.	Фиксаторы	50 40	0.24	0.24
5.	Соединительные планки	40 40	1.00	1.00

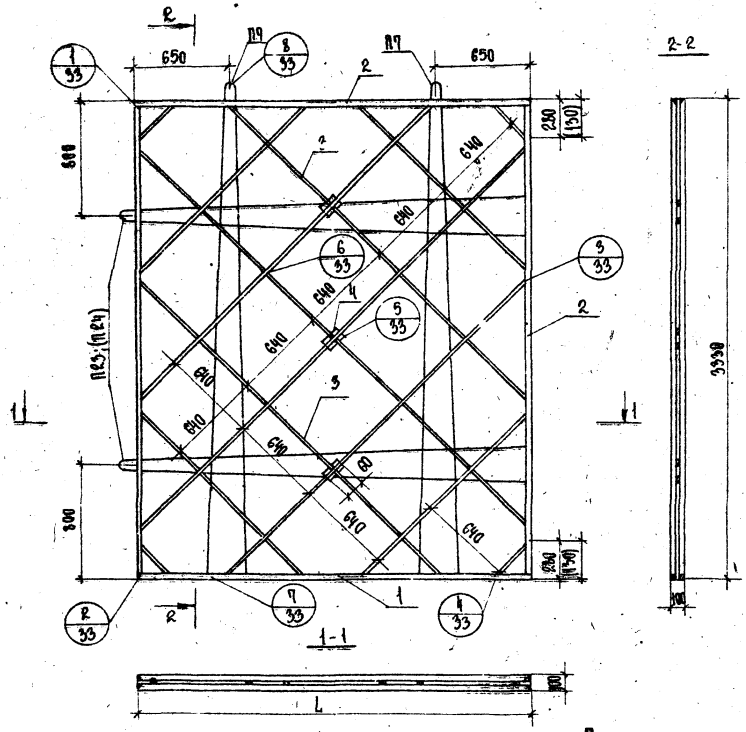

ХАРАКТЕРИСТИКА ИЗДЕЛИЯ				
МАРКИ ПЕРЕГОРОДКИ			ПГ (ПГС)-36-24	ПГ (ПГС)-36-24
ВЕС ИЗДЕЛИЯ		КГ	1035	1160
ОБЪЕМ	ГИПСОБЕТОНА ИЛИ ГИПСОЦЕМЕНТОБЕТОНА	$М^3$	0,960	0,850
РАСХОД МАТЕРИАЛОВ	ДРЕВЕСИНЫ В ЗАГОТОВКЕ	$М^3$	0,038	0,048
	СТАЛИ	КГ	13,06	13,54
	ГВОЗДЕЙ	КГ	0,24	0,24
ПРОЕКТНАЯ МАРКА	ГИПСОБЕТОНА	КГ/$М^2$	35	
	ГИПСОЦЕМЕНТОБЕТОНА	КГ/$М^2$	35 (ДЛЯ ПАНЕЛЕЙ ТИПА ПГС 3,5) 90 (ДЛЯ ПАНЕЛЕЙ ТИПА ПГС 9)	
ОТПУСКНАЯ ПРОЧНОСТЬ НЕ МЕНЕЕ	ГИПСОБЕТОНА	КГ/$М^2$	35	
	ГИПСОЦЕМЕНТОБЕТОНА	КГ/$М^2$	35 (ДЛЯ ПАНЕЛЕЙ ТИПА ПГС 3,5) 90 (ДЛЯ ПАНЕЛЕЙ ТИПА ПГС 9)	
ОБЪЕМНЫЙ ВЕС	ГИПСОБЕТОНА	КГ/$М^3$	1200-1300	
	ГИПСОЦЕМЕНТОБЕТОНА	КГ/$М^3$	1200-1300	

ВЫБОРКА ДРЕВЕСИНЫ				
Поз.	Наименование	Сечение	Общая длина, м	
			ПГ (ПГС)-36-24	ПГ (ПГС)-36-27
1.	Нижние бруски	40×80	4,80	5,40
2.	Верхние и боковые бруски	40×80	17,04	17,64
3.	Подкосы	40×80	24,40	27,95
4.	Фиксаторы	40×80	0,24	0,24
5.	Соединительные планки	10×80	1,00	1,00

ТАБЛИЦА РАЗМЕРОВ		
Размеры мм	Марка перегородки	
	ПГ(ПГС)-36-24	ПГ(ПГС)-36-27
L	2400	2700

Примечание:

Размеры и марки петель без скобок и в круглых скобках даны соответственно для перегородок длиной 2400 и 2700 мм.

ТК 1995 г.	Панели перегородок гипсобетонные	Серия 1.231-1
	Панели ПГ-, ПГС 3,5-, ПГС 9-36-24; ПГ-, ПГС 3,5-, ПГС 9-36-27	Выпуск 2 / Лист 18

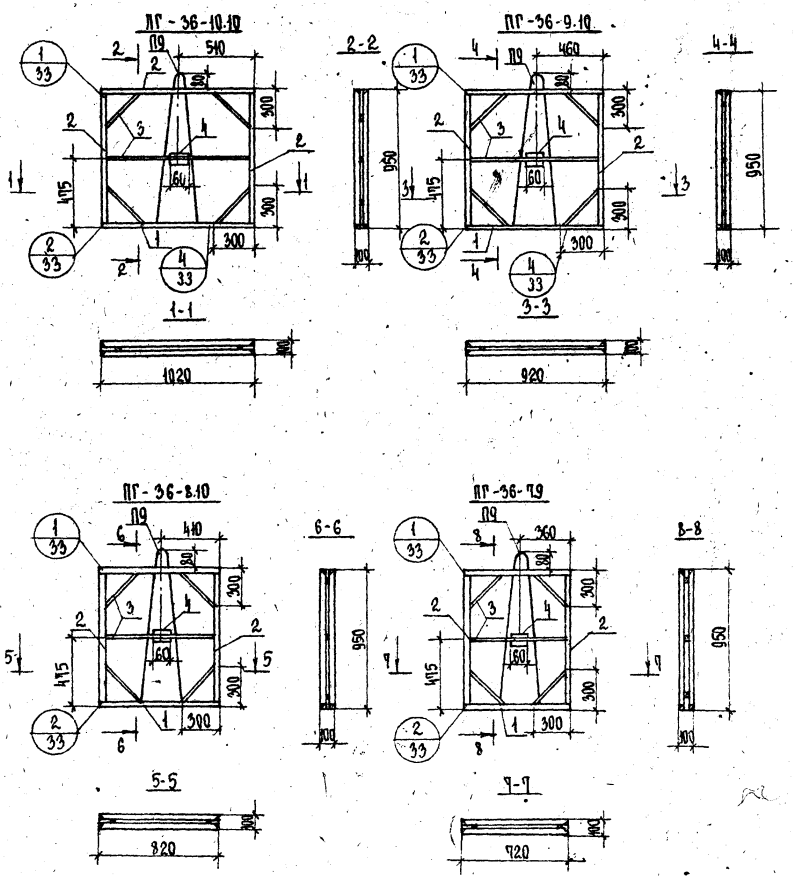

ХАРАКТЕРИСТИКА ИЗДЕЛИЯ						
Марка перегородки			ПГ-36-10.10	ПГ-36-9.10	ПГ-36-8.10	ПГ-36-7.9
Вес изделия		кг	121	110	99	85
Объем	Гипсобетона или гипсоцементобетона	м³	0,085	0,076	0,067	0,058
Расход материалов	Древесины в заготовке	м³	0,012	0,012	0,011	0,010
	Стали	кг	0,54	0,54	0,54	0,54
	Гвоздей	кг	0,10	0,10	0,10	0,10
Проектная марка	Гипсобетона	кг/м²	35			
	Гипсоцементобетона	кг/м²	35 (для панелей типа ПГ-3,5) 50 (для панелей типа ПГ-7)			
Отпускная прочность не менее	Гипсобетона	кг/м²	35			
	Гипсоцементобетона	кг/м²	35 (для панелей типа ПГ-3,5) 50 (для панелей типа ПГ-7)			
Объемный вес	Гипсобетона	кг/м³	1200-1300			
	Гипсоцементобетона	кг/м³	1200-1300			

Выборка древесины						
Поз.	Наименование	Сечение	Общая длина, м			
			ПГ-36-10.10	ПГ-36-9.10	ПГ-36-8.10	ПГ-36-7.9
1.	Нижние бруски	40×60	2,04	1,84	1,64	1,44
2.	Верхние и боковые бруски	40×60	5,36	5,16	4,96	4,76
3.	Подкосы	40×50	2,72	2,62	2,52	2,42
4.	Фиксатор	40×60	0,06	0,06	0,06	0,06
5.	Соединительные планки	10×40	0,60	0,60	0,60	0,60

ТК	Панели перегородок гипсобетонные	Серия 1.231-1
1975 г.	Панели ПГ-36-10.10; ПГ-36-9.10; ПГ-36-8.10; ПГ-36-7.9	Выпуск 2 Лист 19

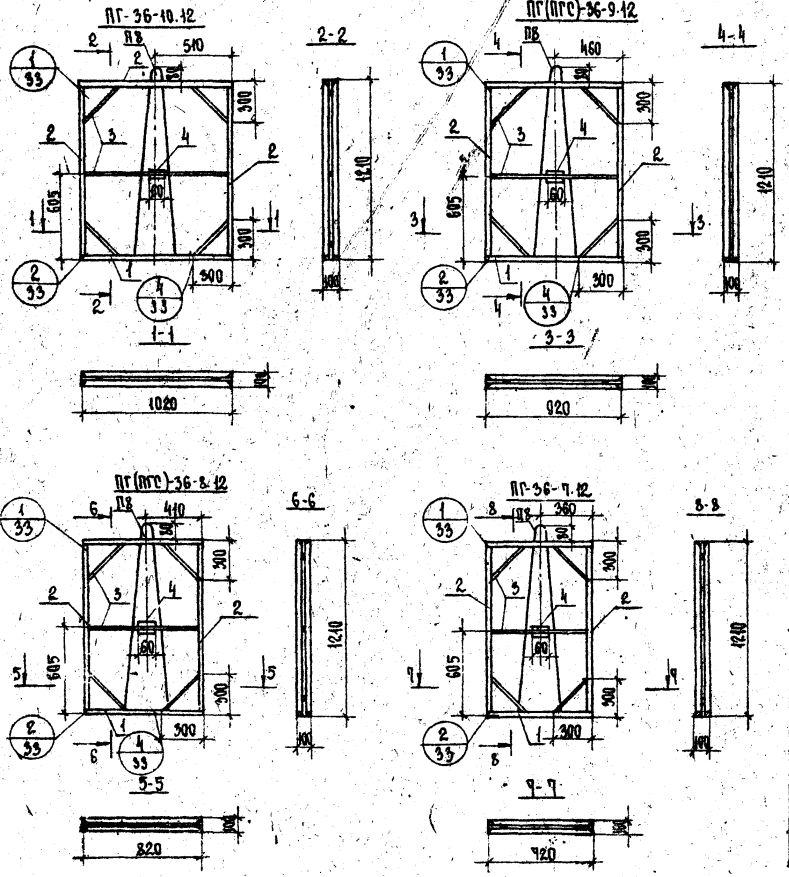

ХАРАКТЕРИСТИКА ИЗДЕЛИЯ

МАРКА ПЕРЕГОРОДКИ			ПГ-36-10.12	ПГ(ПГС)-36-9.12	ПГ(ПГС)-36-8.12	ПГ-36-9.12
ВЕС ИЗДЕЛИЯ		КГ	154	140	124	109
ОБЪЕМ	ГИПСОБЕТОНА ИЛИ ГИПСОЦЕМЕНТОБЕТОНА	$м^3$	0.109	0.099	0.087	0.076
РАСХОД МАТЕРИАЛОВ	ДРЕВЕСИНЫ В ЗАГОТОВКЕ	$м^3$	0.014	0.012	0.012	0.011
	СТАЛИ	КГ	0.65	0.65	0.65	0.65
	ГВОЗДЕЙ	КГ	0.10	0.10	0.10	0.10
ПРОЕКТНАЯ МАРКА	ГИПСОБЕТОНА	КГ/$см^2$	35			
	ГИПСОЦЕМЕНТОБЕТОНА	$кг/см^2$	35 (ДЛЯ ПАНЕЛЕЙ ТИПА ПГС 3,5) 50 (ДЛЯ ПАНЕЛЕЙ ТИПА ПГС 9)			
ОТПУСКНАЯ ПРОЧНОСТЬ НЕ МЕНЕЕ	ГИПСОБЕТОНА	КГ/$см^2$	35			
	ГИПСОЦЕМЕНТОБЕТОНА	$кг/см^2$	35 (ДЛЯ ПАНЕЛЕЙ ТИПА ПГС 3,5) 50 (ДЛЯ ПАНЕЛЕЙ ТИПА ПГС 9)			
ОБЪЕМНЫЙ ВЕС	ГИПСОБЕТОНА	КГ/$м^3$	1200 - 1300			
	ГИПСОЦЕМЕНТОБЕТОНА	$кг/м^3$	1200 - 1300			

ВЫБОРКА ДРЕВЕСИНЫ

Поз.	Наименование	Сечение	Общая длина, м			
			ПГ-36-10.12	ПГ(ПГС)-36-9.12	ПГ(ПГС)-36-8.12	ПГ-36-9.12
1.	Нижние бруски	40×60	2.04	1.84	1.64	1.44
2.	Верхние и боковые бруски	40×60	6.40	6.20	6.00	5.80
3.	Подкосы	40×60	2.72	2.62	2.52	2.42
4.	Фиксаторы	40×60	0.06	0.06	0.06	0.06
5.	Соединительные планки	40×10	0.60	0.60	0.60	0.60

ТК	ПАНЕЛИ ПЕРЕГОРОДОК ГИПСОБЕТОННЫЕ	СЕРИЯ 1.231-1	
1985 г.	ПАНЕЛИ ПГ-36-10.12; ПГ-, ПГС 3.5-, ПГС 9-36-9.12; ПГ-, ПГС 3.5-, ПГС 9-36-8.12; ПГ-36-9.12-	ВЫПУСК 2	ЛИСТ 25

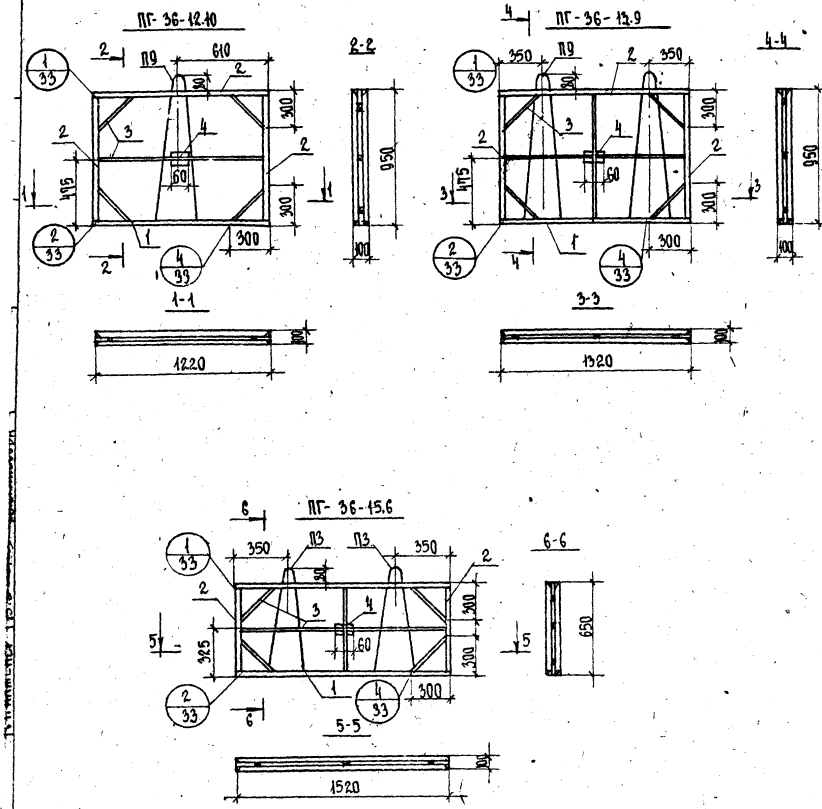

ХАРАКТЕРИСТИКА ИЗДЕЛИЯ

Марка перегородки			ПГ-36-12.10	ПГ-36-13.9	ПГ-36-15.6
Вес изделия		кг	145	15[illegible]	142
Объем	Гипсобетона или гипсоцементобетона	м³	0.102	0.110	0.098
Расход материалов	Древесины в заготовке	м³	0,014	0.015	0,016
	Стали	кг	0,54	1.08	0.80
	Гвоздей	кг	0.10	0.15	0.15
Проектная марка	Гипсобетона	кг/м²	35		
	Гипсоцементобетона		35 (для панелей типа ПГС 3,5) 10 (для панелей типа ПГС 9)		
Отпускная прочность не менее	Гипсобетона	кг/м²	35		
	Гипсоцементобетона		35 (для панелей типа ПГС 3,5) 10 (для панелей типа ПГС 9)		
Объемный вес	Гипсобетона	кг/м³	1200 - 1300		
	Гипсоцементобетона		1200 - 1300		

ВЫБОРКА ДРЕВЕСИНЫ

Поз.	Наименование	Сечение	Общая длина, м ПГ-36-12.10	ПГ-36-13.9	ПГ-36-15.6
1.	Нижние бруски	40×60	2.44	2.64	3.04
2.	Верхние и боковые бруски	40×60	5.76	5.96	6.36
3.	Подкосы	40×120	2.92	3.97	3.87
4.	Фиксаторы	40×60	0,06	0.06	0.06
5.	Соединительные планки	40×40	0.60	0.60	0.60

Тк 1975г.	Панели перегородок гипсобетонные	Серия 1.231-1	
	Панели ПГ-36-12.10; ПГ-36-13.9; ПГ-36-15.6	Выпуск 2	Лист 21

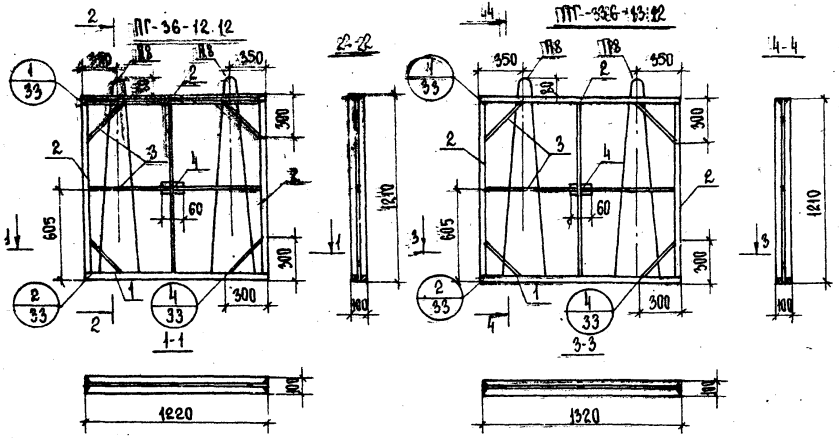

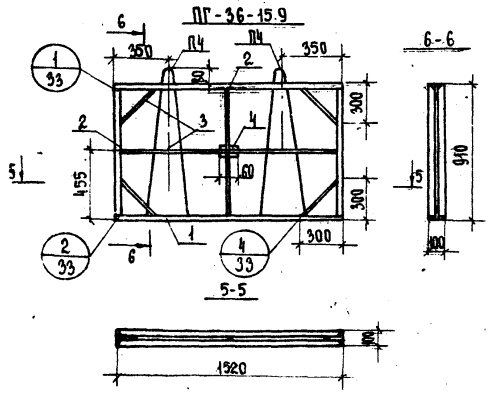

ХАРАКТЕРИСТИКА ИЗДЕЛИЯ

Марка перегородки			ПГ-36-12.12	ПГ-36-13.12	ПГ-36-15.9
Вес изделия		кг	187	202	174
Объем	Гипсобетона или гипсоцементобетона	м³	0,132	0,143	0,123
Расход	древесины в заготовке	м³	0,016	0,019	0,015
материалов	стали	кг	1,30	1,30	1,04
	гвоздей	кг	0,13	0,13	0,13
Проектная марка	гипсобетона	кг/м²	35		
	гипсоцементобетона		35 (для панелей типа ПГС 3,5) 40 (для панелей типа ПГС 9)		
Отпускная прочность не менее	гипсобетона	кг/м²	35		
	гипсоцементобетона		35 (для панелей типа ПГС 3,5) 40 (для панелей типа ПГС 9)		
Объемный вес	гипсобетона	кг/м³	1200-1300		
	гипсоцементобетона		1200-1300		

ВЫБОРКА ДРЕВЕСИНЫ

Поз.	Наименование	Сечение	Общая длина, м		
			ПГ-36-12.12	ПГ-36-13.12	ПГ-36-15.9
1.	Нижние бруски	40×60	2.44	2.64	3.04
2.	Верхние и боковые бруски	40×60	6,80	7,00	6.20
3.	Подкосы	10×50	4.15	4,85	4.15
4.	Фиксаторы	40×60	0,06	0,06	0,06
5.	Соединительные планки	10×50	0,60	0,60	0,60

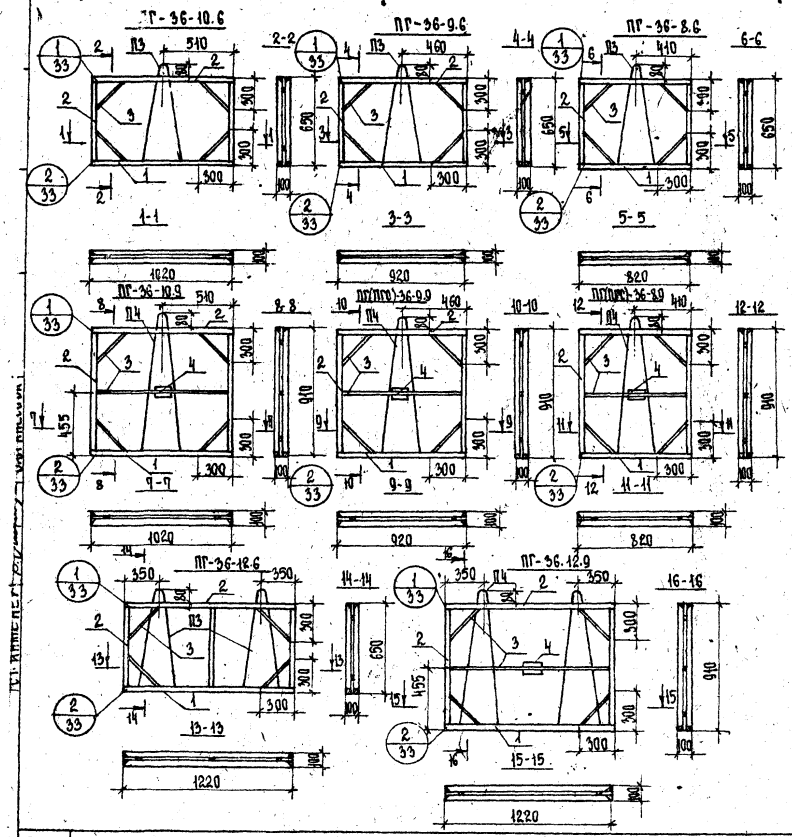

ХАРАКТЕРИСТИКА ИЗДЕЛИЯ

Марка перегородки			ПГ-36-10.6	ПГ-36-9.6	ПГ-36-8.6	ПГ-36-10.9	ПГ(ПГС)-36-9.9	ПГ(ПГС)-36-8.9	ПГ-36-12.6	ПГ-36-12.9
Вес изделия		кг	82	74	65	116	105	94	93	116
Объем	гипсобетона или гипсоцементобетона	м³	0,055	0,050	0,044	0,081	0,075	0,065	0,064	0,080
Расход материалов	древесины в заготовке	м³	0,014	0,010	0,009	0,012	0,011	0,010	0,012	0,015
	стали	кг	0,40	0,40	0,40	0,52	0,52	0,52	0,80	1,04
	гвоздей	кг	0,10	0,10	0,10	0,10	0,10	0,10	0,15	0,15
Проектная марка	гипсобетона	кг/м²	35							
	гипсоцементобетона	кг/м²	35 (для панелей типа ПГС 3,5) 90 (для панелей типа ПГС Ч)							
Отпускная прочность не менее	гипсобетона	кг/м²	35							
	гипсоцементобетона	кг/м²	35 (для панелей типа ПГС 3,5) 90 (для панелей типа ПГС Ч)							
Объемный вес	гипсобетона	кг/м³	1200 - 1300							
	гипсоцементобетона	кг/м³	1200 - 1300							

ВЫБОРКА ДРЕВЕСИНЫ

Поз.	Наименование	Сечение	Общая длина, м							
			ПГ-36-10.6	ПГ-36-9.6	ПГ-36-8.6	ПГ-36-10.9	ПГ(ПГС)-36-9.9	ПГ(ПГС)-36-8.9	ПГ-36-12.6	ПГ-36-12.9
1.	Нижние бруски	40×60	2,04	1,84	1,64	2,04	1,84	1,64	2,44	2,44
2.	Верхние и боковые бруски	40×60	4,16	3,96	3,76	5,20	5,00	4,80	4,56	5,60
3.	Подкосы	40×80	1,90	1,90	1,90	2,92	2,62	2,52	1,70	2,92
4.	Фиксаторы	40×60	-	-	-	0,06	0,06	0,06	-	0,06
5.	Соединительные планки	40×80	0,60	0,60	0,60	0,60	0,60	0,60	0,60	0,60

ТК

ПАНЕЛИ ПЕРЕГОРОДОК ГИПСОБЕТОННЫЕ

Серия 1.231-1

1975 г.

ПАНЕЛИ ПГ-36-10.6; ПГ-36-9.6; ПГ-36-8.6; ПГ-36-10.9; ПГ-,ПГС 3.5-,ПГС Ч-36-9.9; ПГ-,ПГС 3.5-,ПГС Ч-36-8.9; ПГ-36-12.6; ПГ-36-12.9

Выпуск 2 | Лист 23

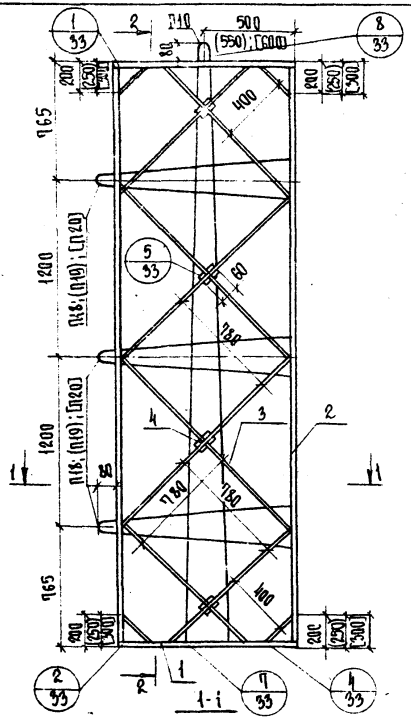

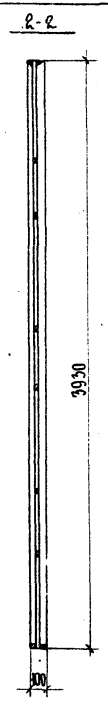



Характеристика изделия

Марка перегородки			ПГ(ПГС)42-10	ПГ(ПГС)42-11	ПГ(ПГС)42-12
Вес изделия		кг	506	559	608
Объем	Гипсобетона или гипсоцементобетона	м³	0,364	0,402	0,440
Расход материалов	древесины в заготовке	м³	0,029	0,030	0,031
	стали	кг	7,93	8,38	8,83
	гвоздей	кг	0,19	0,19	0,19
Проектная марка	гипсобетона	кг/м²	35		
	гипсоцементобетона	кг/м²	35 (для панелей типа ПГС35) 10 (для панелей типа ПГС 7)		
Отпускная прочность не менее	гипсобетона	кг/м²	35		
	гипсоцементобетона	кг/м²	35 (для панелей типа ПГС-3,5) 10 (для панелей типа ПГС 7)		
Объемный вес	гипсобетона	кг/м³	1200 - 1300		
	гипсоцементобетона	кг/м³	1200 - 1300		

Выборка древесины

Поз	Наименование	Сечение	Общая длина, м ПГ(ПГС)42-10	ПГ(ПГС)42-11	ПГ(ПГС)42-12
1.	Нижние бруски		2.0	2.2	2,4
2.	Верхние и боковые бруски		17,24	17,44	17,64
3.	Подкосы		11,50	12,70	13,60
4.	Фиксаторы		0,24	0,24	0,24
5.	Соединительные планки		1,0	1,0	1,0

Табаница размеров

Размеры мм	Марка перегородки ПГ(ПГС)42-10	ПГ(ПГС)42-11	ПГ(ПГС)42-12
L	1000	1100	1200

Примечание:

Размеры без скобок, в круглых и квадратных скобках даны соответственно для перегородки длиной 1000, 1100 и 1200 мм.

ТК 1975г	Панели перегородок гипсобетонные	Серия 1.231.1
	Панели ПГ-, ПГС 3,5 -, ПГС 7-42-10; ПГ-, ПГС 3,5 -, ПГС 7-42-11; ПГ-, ПГС 3,5-, ПГС 7-42-12	Выпуск 2 / Лист 24

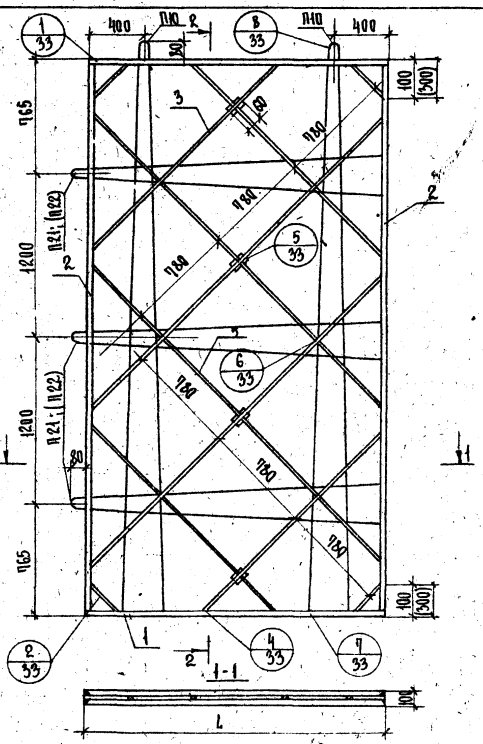

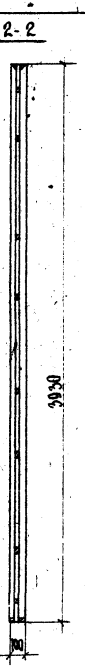

ТАБЛИЦА РАЗМЕРОВ		
Размеры мм	Марка перегородки	
	ПГ(ПГС)-42-19	ПГ(ПГС)-42-21
L	1900	2100

Примечание:

Размеры в круглых скобках даны для перегородки длиной 2100 мм.

ХАРАКТЕРИСТИКА ИЗДЕЛИЯ				
Марка перегородки			ПР(ПРС)-42-19	ПР(ПРС)-42-21
Вес изделия		кг	863	1066
Объем	Гипсобетона или гипсоцементобетона	м³	0,693	0,856
Расход материалов	Древесины в заготовке	м³	0,035	0,039
	Стали	кг	9,82	10,78
	Гвоздей	кг	0,22	0,22
Проектная марка	Гипсобетона	кг/м²	35	
	Гипсоцементобетона	кг/м²	35 (для панелей типа ПГС 3,5) 10 (для панелей типа ПГС 9)	
Отпускная прочность не менее	Гипсобетона	кг/м²	35	
	Гипсоцементобетона	кг/м²	35 (для панелей типа ПГС 3,5) 10 (для панелей типа ПГС 9)	
Объемный вес	Гипсобетона	кг/м³	1200 - 1500	
	Гипсоцементобетона	кг/м³	1200 - 1500	

ВЫБОРКА ДРЕВЕСИНЫ				
Поз.	Наименование	Сечение	Общая длина, м	
			ПР(ПРС)-42-19	ПР(ПРС)-42-21
1.	Нижние бруски	80×40	3,40	4,20
2.	Верхние и боковые бруски	80×40	18,64	19,44
3.	Подкосы	40×40	19,00	20,60
4.	Фиксаторы	80×40	0,24	0,24
5.	Соединительные планки	30×10	1,00	1,00

ТК	Панели перегородок гипсобетонные	Серия 1.231.1
1975 г.	Панели ПГ-, ПГС 3,5-, ПГС9-42-19; ПГ-, ПГС 3,5-, ПГС9-42-21	Выпуск 2 Лист 25

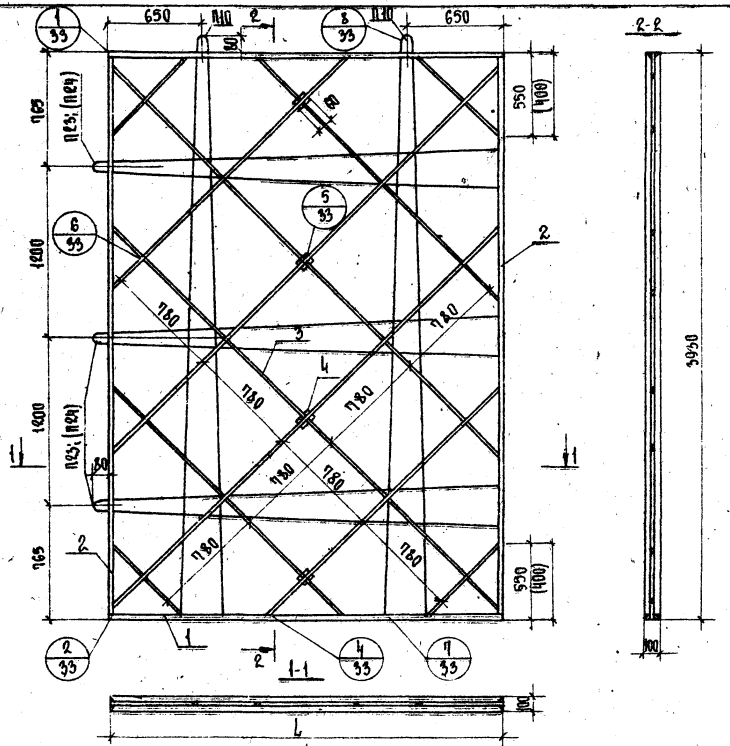
650
ПШ
650
550
(400)
1165
1200
1200
1165
ПГ3 (ПГ2)
ПГ3 (ПГ2)
ПГ1
ПГ1
ПГ1
ПГ1
ПГ1
ПГ1
2-2
3950
100
1-1
L
50
50
50

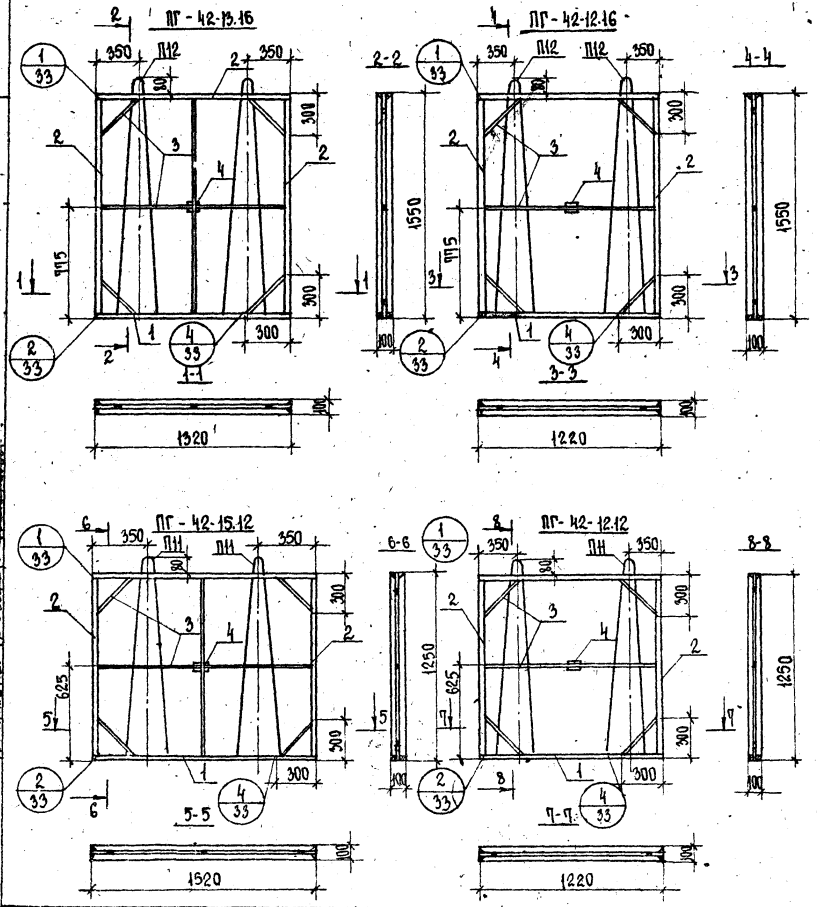

ХАРАКТЕРИСТИКА ИЗДЕЛИЯ						
МАРКА ПЕРЕГОРОДКИ			ПГ-42-13.16	ПГ-42-12.16	ПГ-42-15.12	ПГ-42-12.12
ВЕС ИЗДЕЛИЯ		КГ	260	240	241	184
ОБЪЕМ	ГИПСОБЕТОНА ИЛИ ГИПСОЦЕМЕНТОБЕТОНА	$м^3$	0,159	0,192	0,192	0,138
РАСХОД МАТЕРИАЛОВ	ДРЕВЕСИНЫ В ЗАГОТОВКЕ	$м^3$	0,018	0,019	0,018	0,015
	СТАЛИ	КГ	1,62	1,62	1,34	1,34
	ГВОЗДЕЙ	КГ	0,15	0,12	0,15	0,12
ПРОЕКТНАЯ МАРКА	ГИПСОБЕТОНА	КГ/$м^2$	35			
	ГИПСОЦЕМЕНТОБЕТОНА	$м^2$	35 (ДЛЯ ПАНЕЛЕЙ ТИПА ПГС 3,5) ПО (ДЛЯ ПАНЕЛЕЙ ТИПА ПГС 9)			
ОТПУСКНАЯ ПРОЧНОСТЬ НЕ МЕНЕЕ	ГИПСОБЕТОНА	КГ/$м^2$	35			
	ГИПСОЦЕМЕНТОБЕТОНА	$м^2$	35 (ДЛЯ ПАНЕЛЕЙ ТИПА ПГС 3,5) ПО (ДЛЯ ПАНЕЛЕЙ ТИПА ПГС 9)			
ОБЪЕМНЫЙ ВЕС	ГИПСОБЕТОНА	КГ/$м^3$	1200 - 1300			
	ГИПСОЦЕМЕНТОБЕТОНА	$м^3$	1200 - 1300			

ВЫБОРКА ДРЕВЕСИНЫ						
Поз.	Наименование	Сечение	ОБЩАЯ ДЛИНА, М			
			ПГ-42-13.16	ПГ-42-12.16	ПГ-42-15.12	ПГ-42-12.12
1.	Нижние бруски	50×80	2,64	2,44	3,04	2,44
2.	Верхние и боковые бруски	40×80	8,36	8,16	7,56	6,96
3.	Подкосы	40×80	4,39	2,92	4,47	2,92
4.	Фиксаторы	40×80	0,06	0,06	0,06	0,06
5.	Соединительные планки	40×40	0,60	0,60	0,40	0,40

ТК	ПАНЕЛИ ПЕРЕГОРОДОК ГИПСОБЕТОННЫЕ	СЕРИЯ 1.231-1	
1975 г.	ПАНЕЛИ ПГ-42-13.16; ПГ-42-12.16; ПГ-42-15.12; ПГ-42-12.12	ВЫПУСК 2	ЛИСТ 29

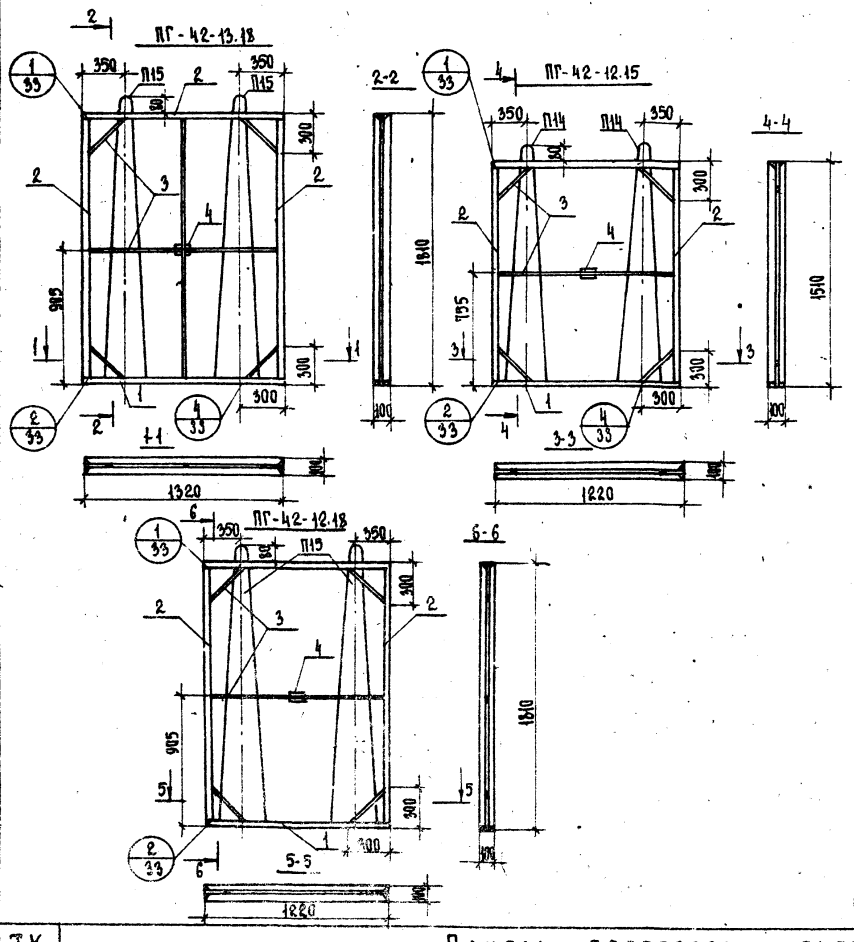

ХАРАКТЕРИСТИКА ИЗДЕЛИЯ					
Марка перегородки			ПГ-42-13.18	ПГ-42-12.15	ПГ-42-12.18
Вес изделия		кг	305	239	285
Объем	Гипсобетона или гипсоцементобетона	м³	0,220	0,170	0,205
Расход материалов	Древесины в заготовках	м³	0,019	0,016	0,018
	стали	кг	1,84	1,58	1,84
	гвоздей	кг	0,13	0,12	0,12
Проектная марка	гипсобетона	кг/м²	35		
	гипсоцементобетона		35 (для панелей типа ПГ 3,5) 50 (для панелей типа ПГС 5)		
Отпускная прочность не менее	гипсобетона	кг/м²	35		
	гипсоцементобетона		35 (для панелей типа ПГС 3,5) 50 (для панелей типа ПГС 5)		
Объемный вес	гипсобетона	кг/м³	1200 - 1300		
	гипсоцементобетона		1200 - 1300		

ВЫБОРКА ДРЕВЕСИНЫ					
Поз.	Наименование	Сечение	Общая длина, м		
			ПГ-42-13.18	ПГ-42-12.15	ПГ-42-12.18
1.	Нижние бруски	60×40	2,64	2,44	2,44
2.	Верхние и боковые бруски	80×40	9,40	8,00	9,20
3.	Подкосы	50×40	4,83	2,92	2,92
4.	Фиксаторы	60×40	0,06	0,06	0,06
5.	Соединительные планки	40×10	0,60	0,60	0,60

ТК 1975 г.	Панели перегородок гипсобетонные	Серия 1.231.1
	Панели ПГ-42-13.18; ПГ-42-12.15; ПГ-42-12.18	Выпуск 2 / Лист 28

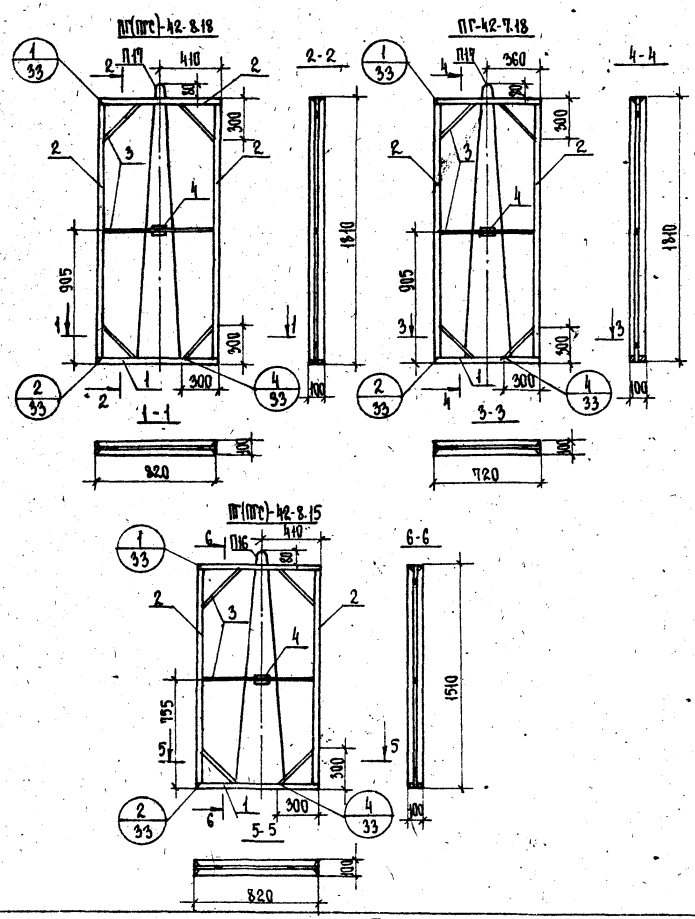

Характеристика изделия

Марка перегородки			ПГ(ПГС)-42-8.18	ПГ-42-7.18	ПГ(ПГС)-42-8.15
Вес изделия		кг	190	165	159
Объем	Гипсобетона или гипсоцементобетона	м³	0.135	0.116	0.111
Расход материалов	древесины в заготовке	м³	0.015	0.014	0.015
	стали	кг	1.64	1.64	1.40
	гвоздей	кг	0.10	0.10	0.10
Проектная марка	Гипсобетона	кг/м²	35		
	гипсоцементобетона		35 (для панелей типа ПГС 3.5) 10 (для панелей типа ПГС 7)		
Отпускная прочность не менее	гипсобетона	кг/м²	35		
	гипсоцементобетона		35 (для панелей типа ПГС 3.5) 10 (для панелей типа ПГС 7)		
Объемный вес	гипсобетона	кг/м³	1200-1300		
	гипсоцементобетона		1200-1300		

Выборка древесины

Поз.	Наименование	Сечение	Общая длина м		
			ПГ(ПГС)-42-8.18	ПГ-42-7.18	ПГ(ПГС)-42-8.15
1.	Нижние бруски	50×90	1.64	1.44	1.64
2.	Верхние и боковые бруски	50×90	8.40	8.20	7.20
3.	Подкосы	50×90	2.52	2.42	2.52
4.	Фиксаторы	50×40	0.06	0.06	0.06
5.	Соединительные планки	40×10	0.60	0.60	0.60

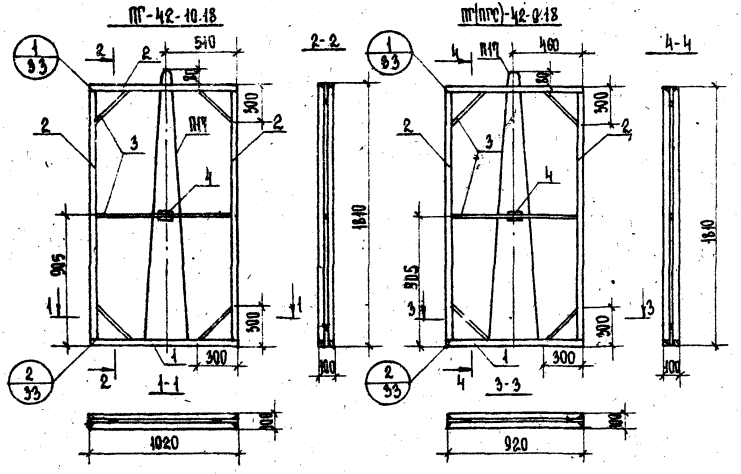

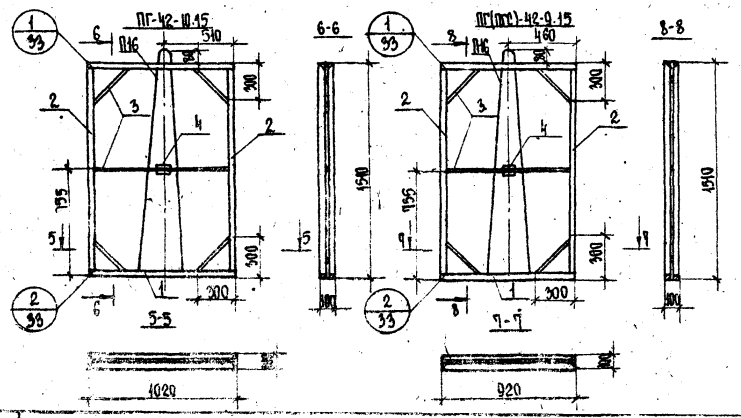

ХАРАКТЕРИСТИКА ИЗДЕЛИЯ						
Марка перегородки			ПГ-42-10.18	ПГ(ПГС)-42-9.18	ПГ-42-10.15	ПГ(ПГС)-42-9.15
Вес изделия		кг	295	210	197	196
Объем	Гипсобетона или гипсоцементобетона	м³	0,168	0,150	0,140	0,125
Расход материалов	Древесины в заготовке	м³	0,019	0,016	0,015	0,014
	стали	кг	1,64	1,64	1,40	1,40
	гвоздей	кг	0,10	0,10	0,10	0,10
Проектная марка	Гипсобетона	кг/м²	35			
	Гипсоцементобетона		35 (для панелей типа ПГС 3,5) 70 (для панелей типа ПГС 9)			
Отпускная прочность не менее	Гипсобетона	кг/м²	35			
	Гипсоцементобетона		35 (для панелей типа ПГС 3,5) 70 (для панелей типа ПГС 9)			
Объемный вес	Гипсобетона	кг/м³	1200 - 1300			
	Гипсоцементобетона		1200 - 1500			

ВЫБОРКА ДРЕВЕСИНЫ						
Поз.	Наименование	Сечение	Общая длина, м			
			ПГ-42-10.18	ПГ(ПГС)-42-9.18	ПГ-42-10.15	ПГ(ПГС)-42-9.15
1.	Нижние бруски	80×40	2,04	1,84	2,04	1,84
2.	Верхние и боковые бруски	60×40	8,80	8,60	7,60	7,40
3.	Подкосы	80×40	2,92	2,62	2,92	2,62
4.	Фиксаторы	60×40	0,06	0,06	0,06	0,06
5.	Соединительные планки	80×40	0,60	0,60	0,60	0,60

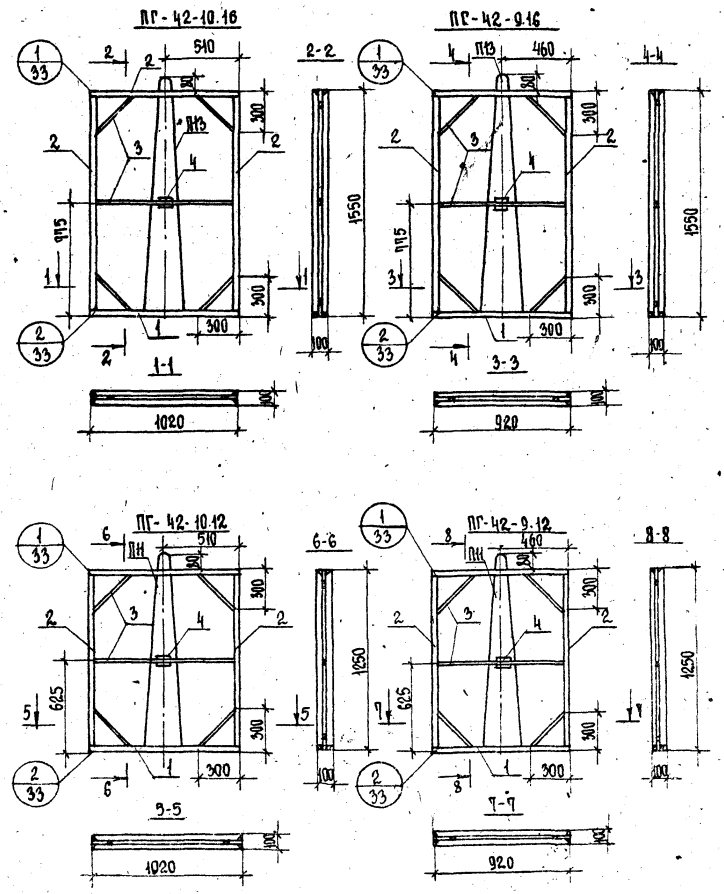

ХАРАКТЕРИСТИКА ИЗДЕЛИЯ						
МАРКА ПЕРЕГОРОДКИ			ПГ-42-10.16	ПГ-42-9.16	ПГ-42-10.12	ПГ-42-9.12
ВЕС ИЗДЕЛИЯ		кг	203	183	162	145
ОБЪЕМ	ГИПСОБЕТОНА ИЛИ ГИПСОЦЕМЕНТОБЕТОНА	м³	0,145	0,130	0,115	0,102
РАСХОД МАТЕРИАЛОВ	ДРЕВЕСИНЫ В ЗАГОТОВКЕ	м³	0,045	0,044	0,044	0,043
	СТАЛИ	кг	1,43	1,43	0,69	0,69
	ГВОЗДЕЙ	кг	0,10	0,10	0,10	0,10
ПРОЕКТНАЯ МАРКА	ГИПСОБЕТОНА	кг/м²	35			
	ГИПСОЦЕМЕНТОБЕТОНА		35 (ДЛЯ ПАНЕЛЕЙ ТИПА ПГО 3,5) ЧО (ДЛЯ ПАНЕЛЕЙ ТИПА ПГС 7)			
ОТПУСКНАЯ ПРОЧНОСТЬ НЕ МЕНЕЕ	ГИПСОБЕТОНА	кг/м²	35			
	ГИПСОЦЕМЕНТОБЕТОНА		35 (ДЛЯ ПАНЕЛЕЙ ТИПА ПГО 3,5) ЧО (ДЛЯ ПАНЕЛЕЙ ТИПА ПГС 7)			
ОБЪЕМНЫЙ ВЕС	ГИПСОБЕТОНА	кг/м³	1200 - 1300			
	ГИПСОЦЕМЕНТОБЕТОНА		1200 - 1300			

ВЫБОРКА ДРЕВЕСИНЫ						
Поз.	Наименование	Сечение	ОБЩАЯ ДЛИНА, М			
			ПГ-42-10.16	ПГ-42-9.16	ПГ-42-10.12	ПГ-42-9.12
1.	НИЖНИЕ БРУСКИ	60×40	2,04	1,84	2,04	1,84
2.	ВЕРХНИЕ И БОКОВЫЕ БРУСКИ	60×40	11,76	11,56	6,56	6,36
3.	ПОДКОСЫ	80×40	2,72	2,62	2,72	2,62
4.	ФИКСАТОРЫ	60×40	0,06	0,06	0,06	0,06
5.	СОЕДИНИТЕЛЬНАЯ ПЛАНКА	140×40	0,60	0,60	0,40	0,40

ТК 1975 г.	ПАНЕЛИ ПЕРЕГОРОДОК ГИПСОБЕТОННЫЕ	СЕРИЯ 1.231-1
	ПАНЕЛИ ПГ-42-10.16; ПГ-42-9.16; ПГ-42-10.12; ПГ-42-9.12	ВЫПУСК 2 ЛИСТ 31

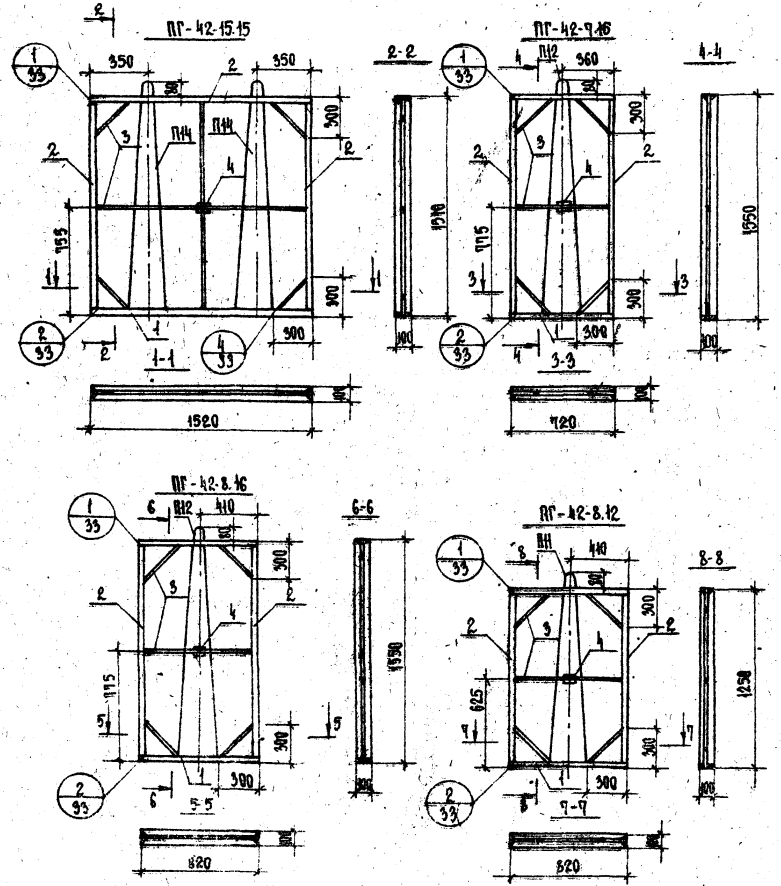

Характеристика изделия

Марка перегородки			ПГ-42-15.15	ПГ-42-9.16	ПГ-42-8.16	ПГ-42-8.12
Вес изделия		кг	293	192	162	123
Объем	гипсобетона или гипсоцементобетона	м³	0,214	0,100	0,115	0,090
Расход материалов	древесины в заготовке	м³	0,019	0,013	0,014	0,012
	стали	кг	1,38	0,81	0,81	0,61
	гвоздей	кг	0,13	0,10	0,10	0,10
Проектная марка	гипсобетона	кг/м²	35			
	гипсоцементобетона		35 (для панелей типа ПГ 35) 10 (для панелей типа ПГС 10)			
Отпускная прочность не менее	гипсобетона	кг/м²	35			
	гипсоцементобетона		35 (для панелей типа ПГ 35) 10 (для панелей типа ПГС 10)			
Объемный вес	гипсобетона	кг/м³	1200-1300			
	гипсоцементобетона		1200-1300			

Выборка древесины

Поз	Наименование	Сечение	Общая длина, м			
			ПГ-42-15.15	ПГ-42-9.16	ПГ-42-8.16	ПГ-42-8.12
1.	Нижние бруски	40×60	3,04	1,44	1,64	1,64
2.	Верхние и боковые бруски	40×60	8,60	9,16	9,36	6,16
3.	Подкосы	40×200	4,93	2,42	2,52	2,52
4.	Фиксаторы	40×100	0,06	0,06	0,06	0,06
5.	Соединительные планки	40×90	0,60	0,60	0,60	0,40

ТК 1975 г.

Панели перегородок гипсобетонные

Панели ПГ-42-15.15; ПГ-42-9.16; ПГ-42-8.16; ПГ-42-8.12

Серия 1.231-1
Выпуск 2 Лист 32

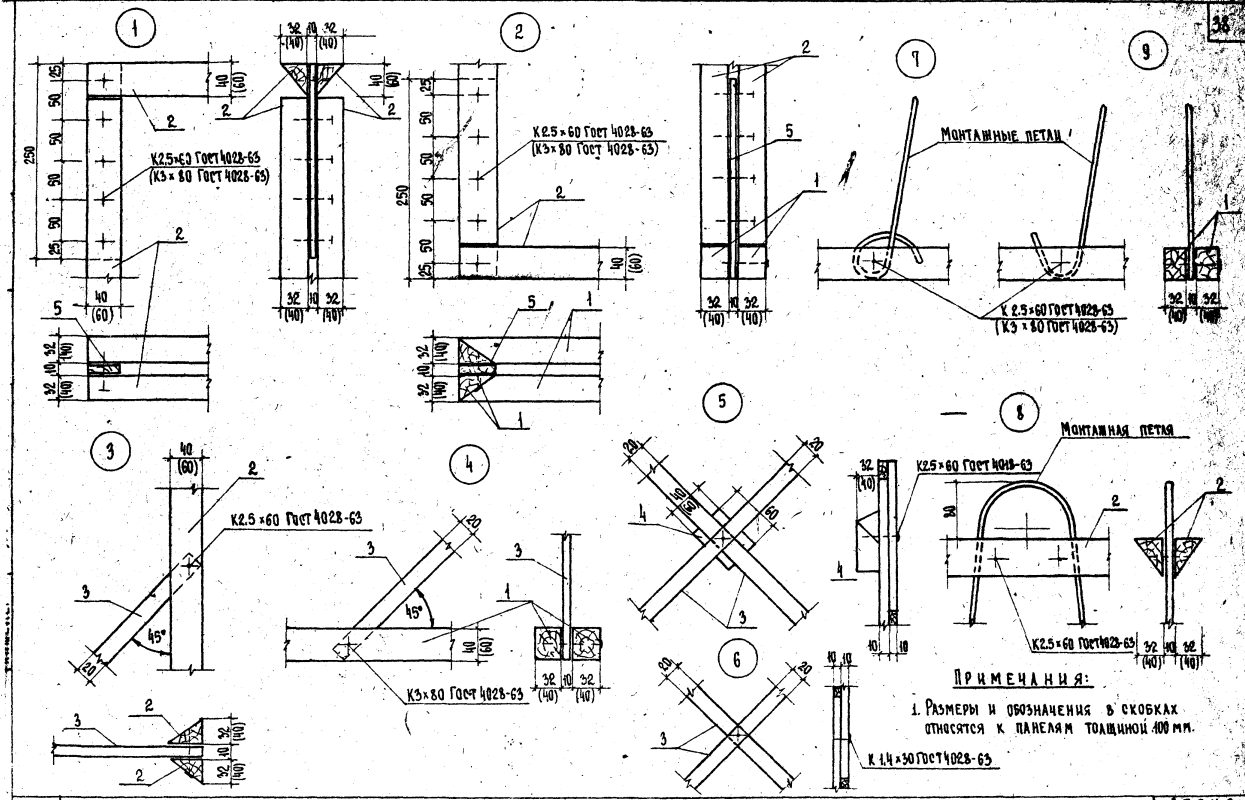

Примечания:

1. Размеры и обозначения в скобках относятся к панелям толщиной 100 мм.

ТК	Панели перегородок гипсобетонные	Серия 1.231-1	
1975 г.	Узлы 1-8	Выпуск 2	Лист 33

П1-П6; П8; П9; П11-П24

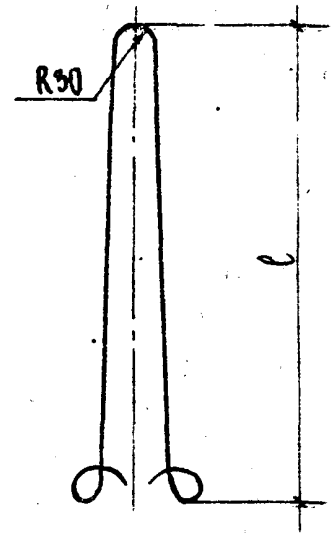

П7 - П10

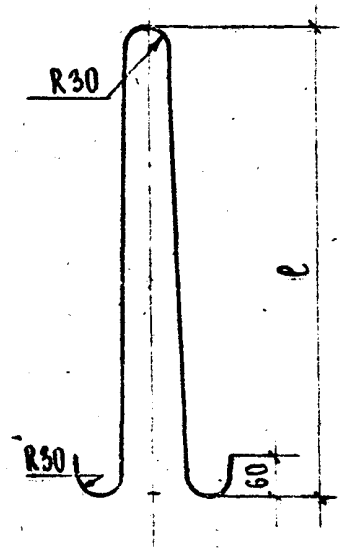

ТАБЛИЦА ВЫСОТЫ ПЕТЕЛИ	
МАРКА ПЕТЕЛИ	ℓ мм
П1	3110
П2	430
П3	730
П4	990
П5	690
П6	3410
П7	3410
П8	1290
П9	1030
П10	4010
П11	1330
П12	1630
П13	1630
П14	1590
П15	1890
П16	1590
П17	1890
П18	1080
П19	1180
П20	1280
П21	1780
П22	2180
П23	2480
П24	2980

СПЕЦИФИКАЦИЯ МЕТАЛЛА			
МАРКА ПЕТЕЛИ	ПРОФИЛЬ	ДЛИНА, мм	ВЕС, кг
П1	ф 8 АI	6580	2,60
П2	ф 6 АI	1220	0,27
П3	ф 6 АI	1820	0,40
П4	ф 6 АI	2340	0,92
П5	ф 6 АI	1740	0,39
П6	ф 8 АI	7180	2,84
П7	ф 10 АI	7180	4,43
П8	ф 6 АI	2940	0,65
П9	ф 6 АI	2420	0,54
П10	ф 10 АI	8380	5,17
П11	ф 6 АI	3020	0,67
П12	ф 6 АI	3620	0,81
П13	ф 8 АI	3620	1,43
П14	ф 6 АI	3540	0,79
П15	ф 6 АI	4140	0,92
П16	ф 8 АI	3540	1,40
П17	ф 8 АI	4140	1,64
П18	ф 8 АI	2320	0,92
П19	ф 8 АI	2720	1,07
П20	ф 8 АI	2920	1,15
П21	ф 8 АI	3920	1,55
П22	ф 8 АI	4720	1,87
П23	ф 8 АI	5320	2,10
П24	ф 8 АI	5920	2,34

Т.К	ПАНЕЛИ ПЕРЕГОРОДОК ГИПСОБЕТОННЫЕ	СЕРИЯ 1.231-1
1975 г.	МОНТАЖНЫЕ ПЕТЛИ П1-П24 ТВ-244 39	ВЫПУСК 2 / ЛИСТ 34.

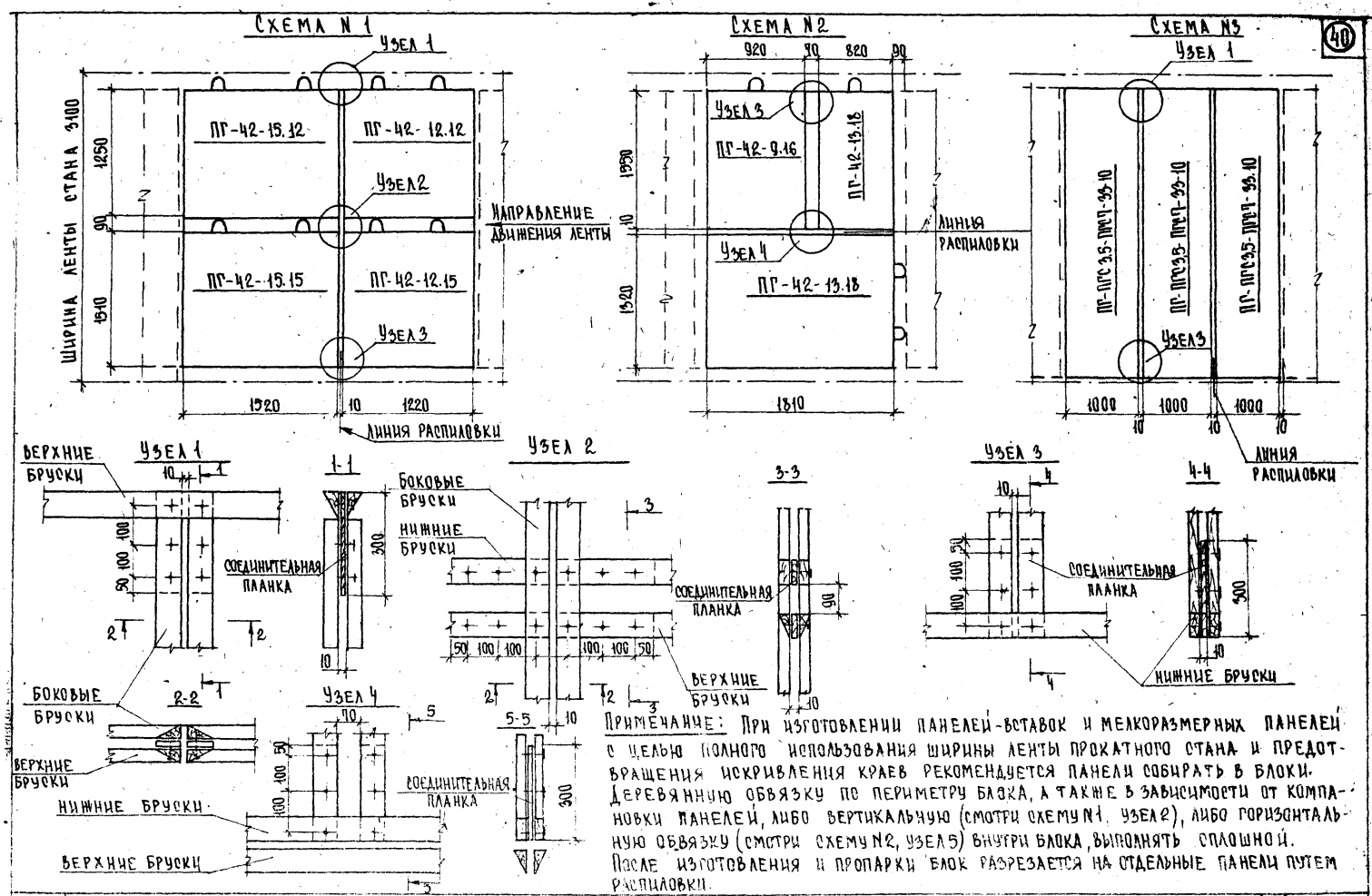

Примечание: При изготовлении панелей-вставок и мелкоразмерных панелей с целью полного использования ширины ленты прокатного стана и предотвращения искривления краев рекомендуется панели собирать в блоки. Деревянную обвязку по периметру блока, а также в зависимости от компановки панелей, либо вертикальную (смотри схему N1, узел 2), либо горизонтальную обвязку (смотри схему N2, узел 5) внутри блока, выполнять сплошной. После изготовления и пропарки блок разрезается на отдельные панели путем распиловки.

ТК	Панели перегородок гипсобетонные	Серия 1.231-1
1975 г.	Примеры компоновки панелей-вставок и мелкоразмерных панелей в блоки	Выпуск 2 Лист 35

132 АМ

gost.e-ecolog.ru

ЦЕНТРАЛЬНЫЙ ИНСТИТУТ ТИПОВОГО ПРОЕКТИРОВАНИЯ
ГОССТРОЯ СССР

Москва, А-445, Смольная ул., 22

Сдано в печать 20 I 1976 г.

Заказ № 433 Тираж 800 экз.