ГОСУДАРСТВЕННЫЙ КОМИТЕТ ПО ГРАЖДАНСКОМУ СТРОИТЕЛЬСТВУ И АРХИТЕКТУРЕ ПРИ ГОССТРОЕ СССР

18354

ТИПОВЫЕ КОНСТРУКЦИИ И ДЕТАЛИ ЗДАНИЙ И СООРУЖЕНИЙ

Серия 1.219-2

ЛОТКИ ЖЕЛЕЗОБЕТОННЫЕ

ЛОТКИ ЖЕЛЕЗОБЕТОННЫЕ ДЛЯ ПОДПОЛЬНЫХ КАНАЛОВ ДЛИНОЙ 87, 147 И 297 СМ.

РАБОЧИЕ ЧЕРТЕЖИ

13806
ЦЕНА 0-81

gost.e-ecolog.ru

ГОСУДАРСТВЕННЫЙ КОМИТЕТ ПО ГРАЖДАНСКОМУ СТРОИТЕЛЬСТВУ И АРХИТЕКТУРЕ ПРИ ГОССТРОЕ СССР

ТИПОВЫЕ КОНСТРУКЦИИ И ДЕТАЛИ ЗДАНИЙ И СООРУЖЕНИЙ

Серия 1.219-2

ЛОТКИ ЖЕЛЕЗОБЕТОННЫЕ

ЛОТКИ ЖЕЛЕЗОБЕТОННЫЕ ДЛЯ ПОДПОЛЬНЫХ КАНАЛОВ ДЛИНОЙ 87, 147 И 297 СМ.

РАБОЧИЕ ЧЕРТЕЖИ

РАЗРАБОТАНЫ
ЦНИИЭП УЧЕБНЫХ ЗДАНИЙ

УТВЕРЖДЕНЫ ГОСГРАЖДАНСТРОЕМ
И ВВЕДЕНЫ В ДЕЙСТВИЕ
С 1 МАРТА 1976 г.
ПРИКАЗ № 40 ОТ 2.02.76

г. МОСКВА

Содержание

	Лист	Стр.
Пояснительная записка	С-1	1
Номенклатура	П-1, П-2	2,3
Лотки Л12.5-30-16.9; Л12.5-15-16.9 Опалубочный чертеж; Армирование	1	4
Лотки Л12.5-30-14.9; Л8-30-14.9 Опалубочный чертеж; Армирование	2	5
Лотки Л12.5-30-11.9; Л8-30-11.9 Опалубочный чертеж; Армирование	3	6
Лотки Л12.5-30-6.4; Л8-30-6.4 Опалубочный чертеж; Армирование	4	7
Лотки Л12.5-15-14.9; Л8-15-14.9 Опалубочный чертеж; Армирование	5	8
Лотки Л12.5-15-11.9; Л8-15-11.9 Опалубочный чертеж; Армирование	6	9
Лотки Л12.5-15-6.4; Л8-15-6.4 Опалубочный чертеж; Армирование	7	10
Лоток Л12.5-9-16.9; Опалубочный чертеж; Армирование	8	11
Лотки Л12.5-9-14.9; Л8-9-14.9 Опалубочный чертеж; Армирование	9	12
Лотки Л12.5-9-11.9; Л8-9-11.9 Опалубочный чертеж; Армирование	10	13
Лотки Л12.5-9-6.4; Л8-9-6.4 Опалубочный чертеж; Армирование	11	14
Сетки С-1; С-2; С-3; С-4; С-5; С-6; С-15; С-16; С-29; С-30;	12	15
Сетки С-7; С-8; С-9; С-10; С-21; С-22; С-23; С-24; С-35; С-36; С-37; С-38;	13	16
Сетки С-11; С-12; С-13; С-14; С-25; С-26; С-27; С-28; С-39; С-40; С-41; С-42;	14	17
Сетки С-17; С-18; С-19; С-20; С-31; С-32; С-33; С-34; Петли: П-1; П-2; П-3; П-4.	15.	18
Расчетные схемы:	16	19
Данные для испытания лотков. Схема испытаний №1.	17	20
Данные для испытания лотков. Схема испытаний №1.	18	21
Данные для испытания лотков. Схема испытаний №2.	19	22
Данные для испытания лотков. Схема испытаний №2.	20	23
	21	24

Настоящий альбом рабочих чертежей разработан на основании технических решений, одобренных письмом Госгражданстроя N4-1715 от 7 октября 1974 года.

Индустриальные изделия данной серии предназначены для применения при проектировании и строительстве общественных и административно-бытовых зданий.

В состав альбома вошли сборные железобетонные лотки подпольных каналов для прокладки коммуникаций внутри зданий.

Лотки рассчитаны и запроектированы в соответствии со СНиП II-B.1-62* на равномерно-распределенные нагрузки, принятые со СН 382-67, приведенные в таблицах 1 и 2.

Таблица 1

Вид унифицированной нагрузки без учета собственного веса лотков кг/м²	Тип лотков	
	Л8	Л12.5
Расчетная	800	1250
Нормативная	670	1000
В т.ч. нормативная длительно-действующая	520	930

Таблица 2

Вид нагрузки собственного веса лотка кг/м²	Тип лотка	
	Л-4	Л-9
Расчетная	193.0	234.0
Нормативная	175.0	213.0

Расчетные схемы приведены на листе 17.

Арматурные стали для армирования лотков применять с учетом требований СН 390-69.

Лотки армируются сварными сетками из стальной низкоуглеродистой холоднотянутой проволоки класса В-I с Ra = 3150 кг/см² /ГОСТ 6727-53*/ и горячекатаной стали периодического профиля класса А-III с Ra = 3400 кг/см² /ГОСТ 5781-61/.

Для подъемных петель предусматривается горячекатаная сталь класса А-I /ГОСТ 5781-61 и ГОСТ 380-71/ марок ВМСт.3 сп.2 и ВКСт.3 сп.2.

Допускается применение для монтажных петель сталей марок ВМСт.3 пс2 и ВКСт3 пс2 только при условии, что монтаж будет вестись при температуре наружного воздуха выше -40°С. Монтажные петли, расположенные на днище лотков, рассчитаны на возможность монтажа объемного полупроходного канала, состоящего из двух лотков /см. чертеж на листе П-2/.

Плотность бетона по водопроницаемости принята в соответствии с таблицей 5 СНиП II-28-73 марки В-6.

Прочность бетона к моменту отпуска изделий с завода-изготовителя должна быть следующей:

- в зимнее время - 100%
- в остальных случаях не менее - 70%

проектной при условии, что завод-изготовитель гарантирует достижение 100% проектной прочности бетона в двадцати восьми дневном возрасте.

Марки лотков состоят из буквенных и цифровых обозначений, имеющих следующие значения:

буква „Л" - индекс лотков

цифры: 8; 12.5 - величина расчетной унифицированной нагрузки в сотнях кг на 1 м²

9; 15; 30 - длина лотков округленно в дм

6; 11; 14; 16 - ширина лотков округленно в дм

4; 9 - высота лотков округленно в дм

Пример маркировки лотков под унифицированную нагрузку равную 1250 кг/м²; длиной 2970 мм, шириной 1600 мм; высотой 880 мм - Л12.5-30-16.9.

Марки лотков проставляются в спецификациях проекта, заказах заводам-изготовителям и

не смываемой краской на боковых поверхностях готовых изделий.

Внесение изменений в обозначение марок не допускается.

Испытание изделий необходимо производить в соответствии с ГОСТ 8829-66 и листами 16 ÷ 19 настоящего альбома.

Изготовление, приемку, паспортизацию, хранение и транспортировку лотков производить в соответствии с требованиями ГОСТ 13015-67, СН и П I-В.5-62; СН и П I-В.5.1-62;

Подъем лотков должен осуществляться с помощью траверс, обеспечивающих вертикальность строп или „пауков" с углом наклона строп к горизонту не менее 60°

Монтаж лотков производить в соответствии со СН и П III-16-73.

Лотки укладывать на выравненую бетонную подушку из бетона марки „35". Полупроходные каналы рекомендуется монтировать в виде об'емного элемента, состоящего, из двух лотков.

Лотки могут об'единяться в единый полупроходной канал на заводе-изготовителе, на стройплощадке до начала монтажа элемента. Объединение лотков в единый блок производится с помощью сварки, подъемных петель между собой с последующей заделкой отверстий цементным раствором состава 1:2.

Горизонтальные швы зачеканиваются цементным раствором, состава 1:2.

Опирание лотков длиной 2970 и 1470 мм при транспортировке и складировании производить в соответствии с приведенной схемой.

Лотки длиной 970 мм складывать на торец.

Схема опирания лотков длиной 2970 и 1470

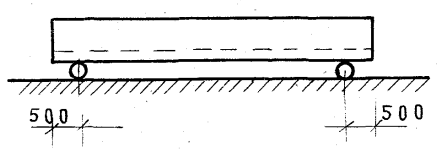

1-1

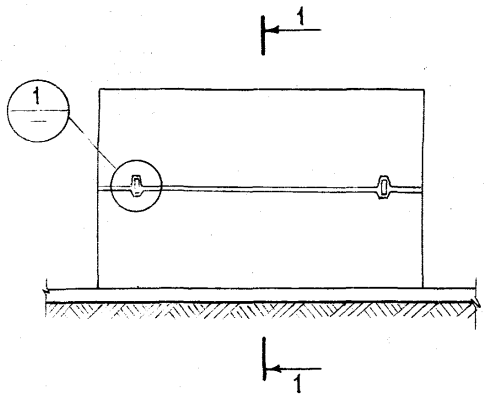

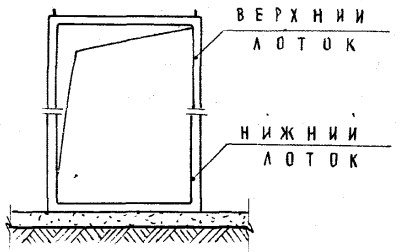

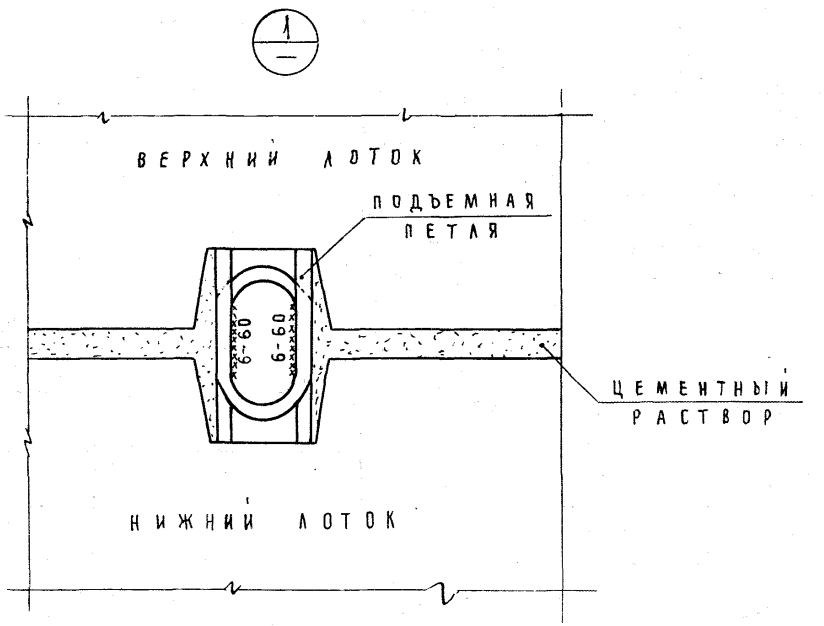

Марка изделия	Эскиз	Размеры мм ℓ	в	h	Масса изделия т	Проектная марка бетона	Расход материалов: бетона м³	стали кг всего	стали кг на 1 м³ бетона	Лист
1. Л 12.5-30-16.9	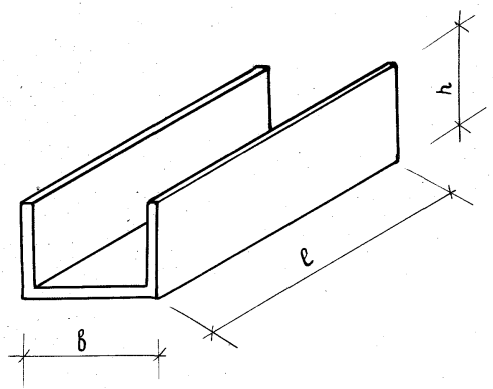	2970	1600	880	1.90		0.760	69.62	91.60	2, 13, 16
2. Л 12.5-30-14.9		2970	1400	880	1.78		0.713	68.36	95.80	3, 13, 16
3. Л 8 - 30 - 14.9		2970	1400	880	1.78		0.713	57.76	81.00	3, 13, 16
4. Л 12.5-30-11.9		2970	1100	880	1.61		0.642	58.36	90.80	4, 14, 16
5. Л 8 - 30 - 11.9		2970	1100	880	1.61		0.642	53.94	84.00	4, 14, 16
6. Л 12.5-30-6.4		2970	600	400	0.713		0.285	21.13	74.20	5, 15, 16
7. Л 8 - 30 - 6.4		2970	600	400	0.713		0.285	18.55	65.00	5, 15, 16
8. Л 12.5-15-16.9		1470	1600	880	0.94		0.376	34.62	92.00	2, 13, 16
9. Л 12.5-15-14.9		1470	1400	880	0.88		0.353	33.71	95.50	6, 16
10. Л 8 - 15 - 14.9		1470	1400	880	0.88		0.353	28.40	80.50	6, 16
11. Л 12.5-15-11.9		1470	1100	880	0.80	300	0.318	29.66	93.40	7, 14, 16
12. Л 8 - 15 - 11.9		1470	1100	880	0.80		0.318	27.43	86.40	2, 14, 16
13. Л 12.5-15-6.4		1470	600	400	0.353		0.141	11.00	78.00	8, 15, 16
14. Л 8 - 15 - 6.4		1470	600	400	0.353		0.141	9.86	70.00	8, 15, 16
15. Л 12.5-9-16.9		870	1600	880	0.56		0.223	19.65	88.20	9, 13, 16
16. Л 12.5-9-14.9		870	1400	880	0.52		0.209	19.72	94.50	10, 16
17. Л 8 - 9 - 14.9		870	1400	880	0.52		0.209	16.53	79.20	10, 16
18. Л 12.5-9-11.9		870	1100	880	0.47		0.188	17.29	91.80	11, 14, 16
19. Л 8 - 9 - 11.9		870	1100	880	0.47		0.188	15.96	85.00	11, 14, 16
20. Л 12.5-9-6.4		870	600	400	0.21		0.084	6.30	75.00	12, 15, 16
21. Л 8 - 9 - 6.4		870	600	400	0.21		0.084	5.71	68.00	12, 15, 16

Разработал К. Семушкин
г. Москва

ТК 1975

Лотки железобетонные

Номенклатура

Серия 1.219-2

Выпуск

Лист 1

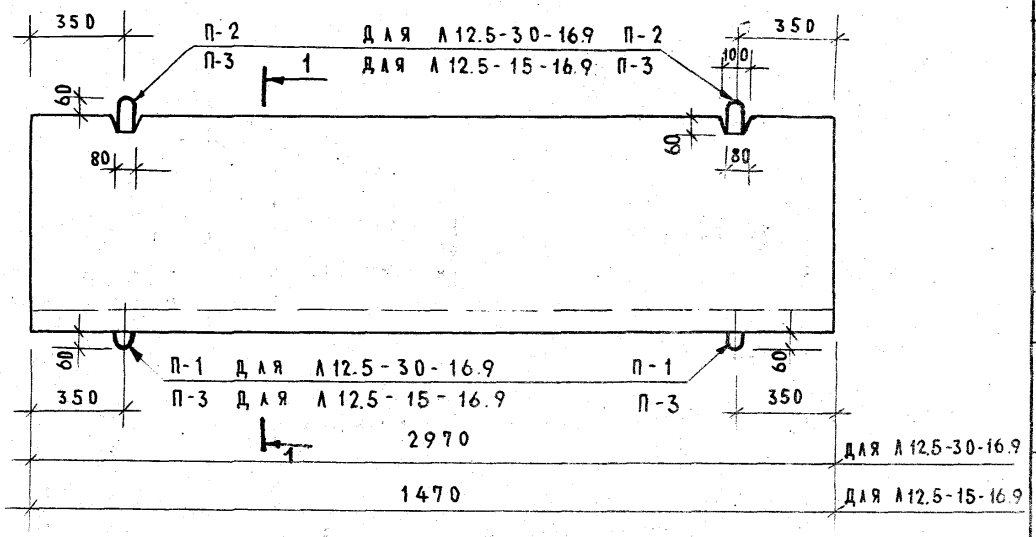

1-1

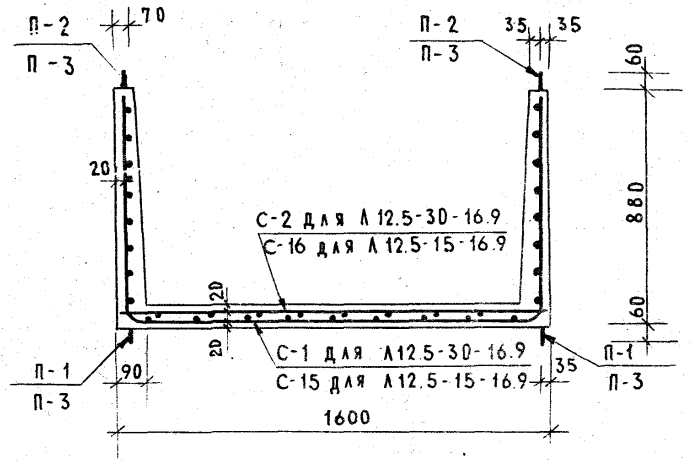

Примечание:

Размеры защитных слоев даны до края рабочей арматуры.

Характеристика изделий

Марка изделия				Л12.5-30-16.9	Л12.5-15-16.9
Масса изделия			кг	1900	940
Об'ем изделия			$м^3$	0.760	0.376
Расход материалов	Бетона		$м^3$	0.760	0.376
	Стали	всего	кг	69.62	34.62
		на 1 $м^3$ бетона		91.60	92.00
Проектная марка бетона				300	
Кубиковая прочность бетона к моменту отпуска изделия с завода не менее			$кг/см^2$	210	
Нагрузки приложенные к изделию	расчетная		$кг/м^2$	1250	1250
	нормативная			1050	1050
	норм. длит. действующ.			900	900

Спецификация арматурных изделий на лоток

Марка лотка	Наимен. изделий	Марка изделия	Кол-во	Масса кг
Л12.5-30-16.9	Сетки	С-1	1	40.59
		С-2	1	19.75
	Петли	П-1	4	5.56
		П-2	4	3.72
	Итого:			69.62
Л12.5-15-16.9	Сетки	С-15	1	20.17
		С-16	1	9.81
	Петли	П-3	8	4.64
	Итого:			34.62

Выборка стали на лоток

Марка лотка	Сечение мм	Длина м	Масса кг	ГОСТ	Ra $кг/см^2$
Л12.5-30-16.9	ф8 А III	96.40	38.08	5781-61	3400
	ф5 В I	144.55	22.26	6727-53	3150
	ф14 А I	4.60	5.56	5781-61	2100
	ф12 А I	4.20	3.72	5781-61	2100
Л12.5-15-16.9	ф8 А III	48.20	19.04	5781-61	3400
	ф5 В I	71.05	10.94	6727-53	3150
	ф10 А I	7.52	4.64	5781-61	2100

г. Москва — Инженер И. Матвеева — Разработал Г. Клейменова

ТК 1975

Лотки железобетонные

Лотки Л12.5-30-16.9; Л12.5-15-16.9. Опалубочный чертеж. Армирование.

Серия 1.219-2

Выпуск

Лист 2

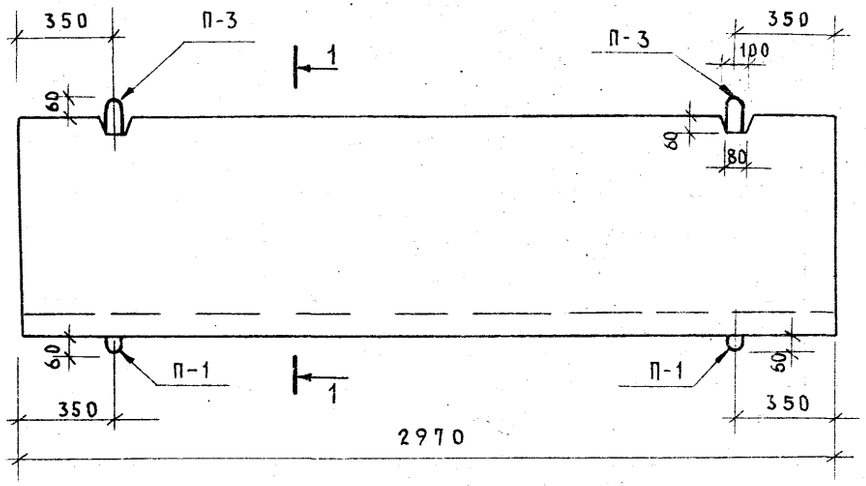

1 - 1

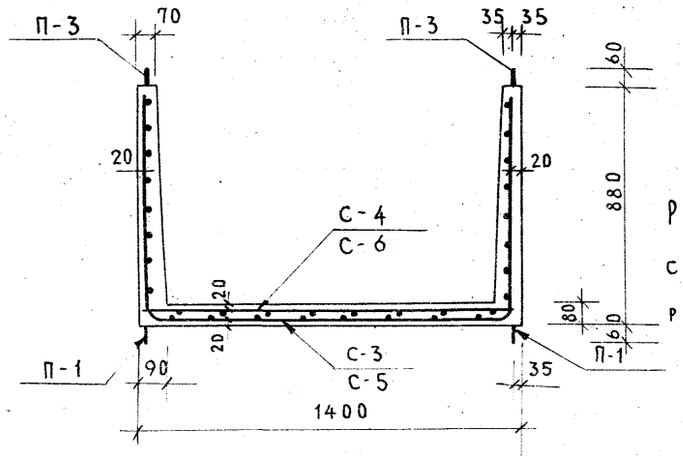

Примечание:

Размеры защитных слоев даны до края рабочей арматуры

Характеристика изделий

Марка изделия			А 12.5-30-14.9	А8-30-14.9
Масса изделия		кг	1780	1780
Объем изделия		$м^3$	0.713	0.713
Расход материалов	Бетона	$м^3$	0.713	0.713
	Стали всего	кг	68.36	57.76
	Стали на $1 м^3$ бетона	кг	95.80	81.00
Проектная марка бетона			300	
Кубиковая прочность бетона к моменту отпуска изделия с завода не менее		$кг/см^2$	210	
Нагрузки приложенные к изделию	Расчетная	$кг/м^2$	1250	800
	Нормативная		1050	670
	Норматив. дит. действующая		900	520

Спецификация арматурных изделий на лоток

Марка лотка	Наимен. изделия	Марка изделия	Кол.	Масса кг
А 12.5-30-14.9	Сетки	С-3	1	41.62
		С-4	1	18.86
	Петли	П-1	4	5.56
		П-3	4	2.32
	Итого:			68.36
А8-30-14.9	Сетки	С-5	1	34.33
		С-6	1	15.55
	Петли	П-1	4	5.56
		П-3	4	2.32
	Итого:			57.76

Выборка стали на лоток

Марка лотка	Сечение мм	Длина м	Масса кг	ГОСТ	R_a $кг/см^2$
А 12.5-30-14.9	ф7 А III	132.60	40.04	5781-61	3400
	ф5 В I	132.75	20.44	6727-53	3150
	ф14 А I	4.60	5.56	5781-61	2100
	ф10 А I	3.76	2.32	5781-61	2100
А8-30-14.9	ф6 А III	132.60	29.44	5781-61	3400
	ф5 В I	132.75	20.44	6727-53	3150
	ф14 А I	4.60	5.56	5781-61	2100
	ф10 А I	3.76	2.32	5781-61	2100

ТК 1975

Лотки железобетонные

Серия 1.219-2

Лотки А12.5-30-14.9; А8-30-14.9. Опалубочный чертеж. Армирование.

Выпуск

Лист 3

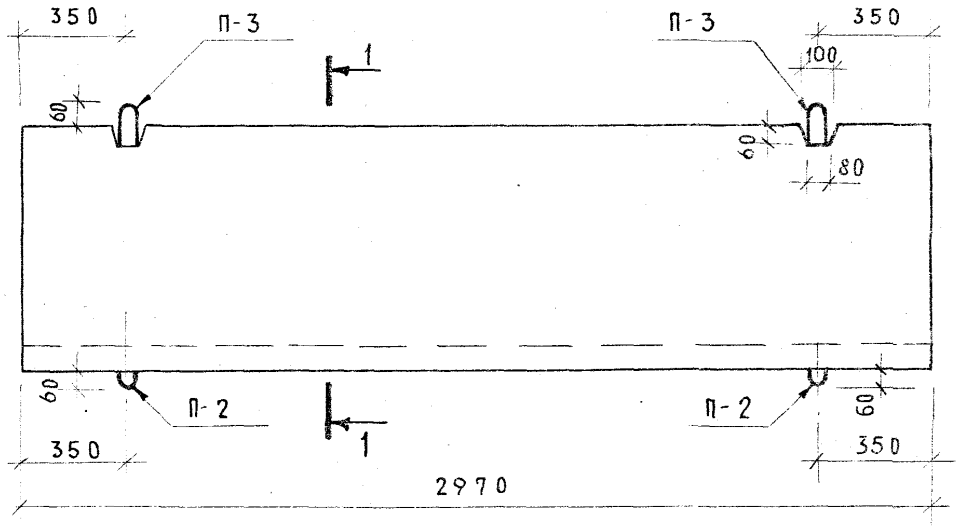

1-1

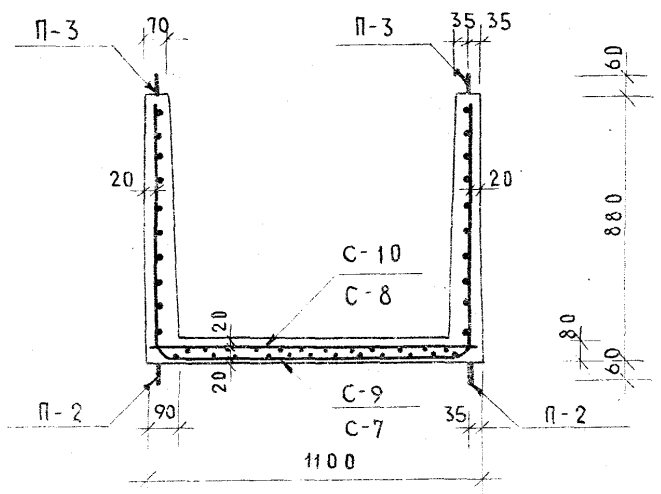

Примечание

Размеры защитных слоев даны до края рабочей арматуры

Характеристика изделий

Марка изделия			Л 12.5-30-11.9	Л 8-30-11.9
Масса изделия		кг	1610	1610
Объем изделия		м³	0.642	0.642
Расход материалов	бетона	м³	0.642	0.642
	стали всего	кг	58.36	53.94
	стали на 1 м³ бетона	кг	90.80	84.00
Проектная марка бетона			300	
Кубиковая прочность бетона к моменту отпуска изделия с завода не менее		кг/см²	210	
Нагрузки приложенные к изделию	расчетная	кг/м²	1250	800
	нормативная		1050	670
	нормативн. длит. действующая		900	520

Спецификация арматурных изделий на лоток

Марка лотка	Наимен. изделия	Марка изделия	Кол.	Масса кг
Л 12.5-30-11.9	Сетки	С-7	1	37.54
		С-8	1	14.78
	Петли	П-2	4	3.72
		П-3	4	2.32
	Итого:			58.36
Л 8-30-11.9	Сетки	С-9	1	34.37
		С-10	1	13.53
	Петли	П-2	4	3.72
		П-3	4	2.32
	Итого:			53.94

Выборка стали на лоток

Марка лотка	Сечение мм	Длина м	Масса кг	ГОСТ	Ra кг/см²
Л 12.5-30-11.9	ф 7 А III	114.60	34.60	5781-61	3400
	ф 5 В I	115.05	17.72	6727-53	3150
	ф 12 А I	4.20	3.72	5781-61	2100
	ф 10 А I	3.76	2.32	5781-61	2100
Л 8-30-11.9	ф 8 А III	76.40	30.18	5781-61	3400
	ф 5 В I	115.05	17.72	6727-53	3150
	ф 12 А I	4.20	3.72	5781-61	2100
	ф 10 А I	3.76	2.32	5781-61	2100

Г. Москва
Инженер
Разработал
Г. Клеменова
Г. Маевская

ТК 1975

Лотки железобетонные.

Лотки Л 12.5-30-11.9; Л 8-30-11.9 Опалубочный чертеж Армирование

Серия 1.219-2

Выпуск 4 Лист

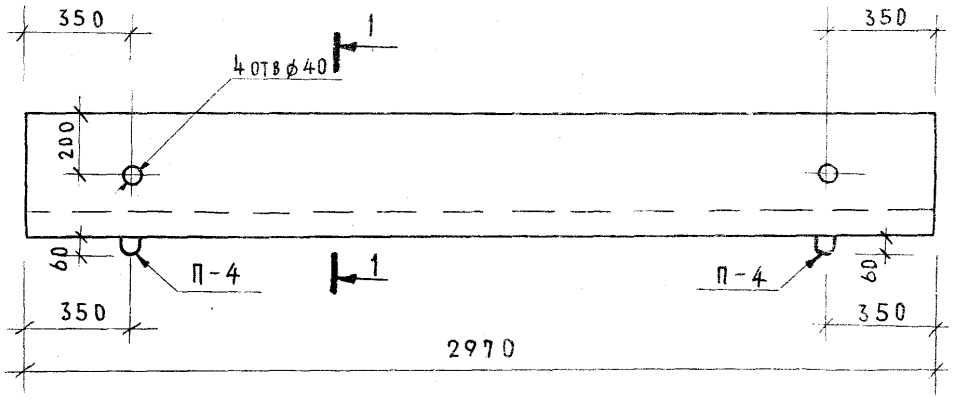

1 - 1

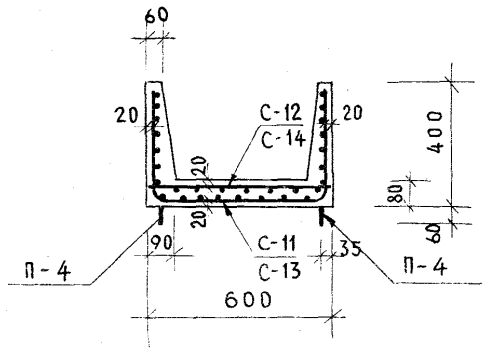

Примечание

Размеры защитных слоев даны до края рабочей арматуры.

Характеристика изделий					
Марка изделия				Л 12.5-30-6.4	Л 8-30-6.4
Масса изделия			кг	713	713
Объем изделия			$м^3$	0.285	0.285
Расход материалов	Бетона		$м^3$	0.285	0.285
	Стали	всего	кг	21.13	18.55
		на $1 м^3$ бетона		74.20	65.00
Проектная марка бетона				300	
Кубиковая прочность бетона к моменту отпуска изделия с завода не менее			$кг/см^2$	210	
Нагрузки приложенные к изделию	расчетная		$кг/м^2$	1250	800
	нормативная			1050	670
	нормативн. длит. действующая			900	520

Спецификация арматурных изделий на лоток

Марка лотка	Наимен. изделия	Марка изделия	Кол.	Масса кг
Л 12.5-30-6.4	Сетки	С-11	1	13.60
		С-12	1	6.21
	Петля	П-4	4	1.32
	Итого:			21.13
Л 8-30-6.4	Сетки	С-13	1	11.82
		С-14	1	5.41
	Петля	П-4	4	1.32
	Итого:			18.55

Выборка стали на лоток

Марка лотка	Сечение мм	Длина м	Масса кг	ГОСТ	Ra $кг/см^2$
Л 12.5-30-6.4	⌀5 ВI	128.59	19.81	6727-53	3150
	⌀8 АI	3.32	1.32	5781-61	2100
Л 8-30-6.4	⌀5 ВI	111.85	17.23	6727-53	3150
	⌀8 АI	3.32	1.32	5781-61	2100

Разработал Г. Калейменова

ТК	Лотки железобетонные.	Серия 1.219-2
1975	Лотки Л 12.5-30-6.4; Л 8-30-6.4 Опалубочный чертеж. Армирование.	Выпуск / Лист 5

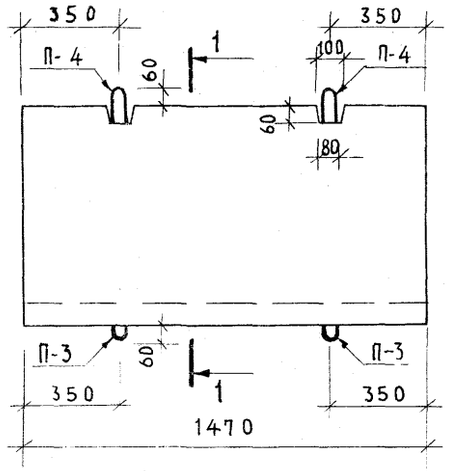

1-1

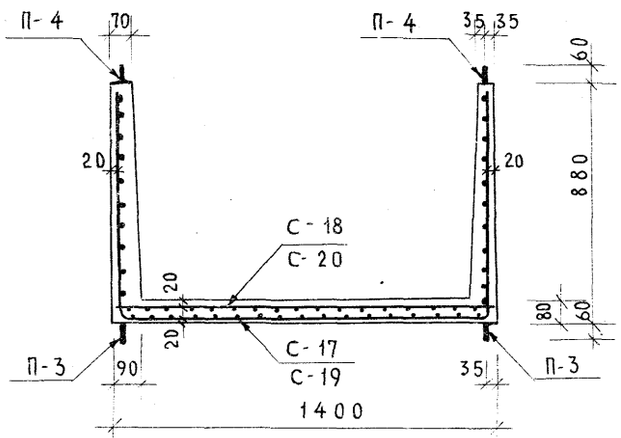

Примечание

Размеры защитных слоев даны до края рабочей арматуры

Характеристика изделий					
Марка изделия				Л 12.5-15-14.9	Л 8-15-14.9
Масса изделия			кг	880	880
Объем изделия			м³	0.353	0.353
Расход материалов	Бетона		м³	0.353	0.353
	Стали	всего	кг	33.71	28.40
		на 1 м³ бетона		95.50	80.50
Проектная марка бетона				300	
Кубиковая прочность бетона к моменту отпуска изделия с завода не менее			кг/см²	210	
Нагрузки приложенные к изделию	Расчетная		кг/м²	1250	800
	Нормативная			1050	670
	Нормативн. длит. действующая			900	520

Спецификация арматурных изделий на лоток

Марка лотка	Наименование изделия	Марка изделия	Кол.	Масса кг
Л 12.5-15-14.9	Сетки	С-17	1	20.69
		С-18	1	9.38
	Петли	П-3	4	2.32
		П-4	4	1.32
	Итого			33.71
Л 8-15-14.9	Сетки	С-19	1	17.04
		С-20	1	7.72
	Петли	П-3	4	2.32
		П-4	4	1.32
	Итого			28.40

Выборка стали на лоток

Марка лотка	Сечение мм	Длина м	Масса кг	ГОСТ	Ra кг/см²
Л 12.5-15-14.9	ф7 А III	66.30	20.02	5781-61	3400
	ф5 В I	65.25	10.05	6727-53	3150
	ф10 А I	3.76	2.32	5781-61	2100
	ф8 А I	3.32	1.32	5781-61	2100
Л 8-15-14.9	ф6 А III	66.30	14.71	5781-61	3400
	ф5 В I	65.25	10.05	6727-53	3150
	ф10 А I	3.76	2.32	5781-61	2100
	ф8 А I	3.32	1.32	5781-61	2100

ТК 1975	Лотки железобетонные	Серия 1.219-2
	Лотки Л 12.5-15-14.9; Л 8-15-14.9. Опалубочный чертеж. Армирование	Выпуск 6

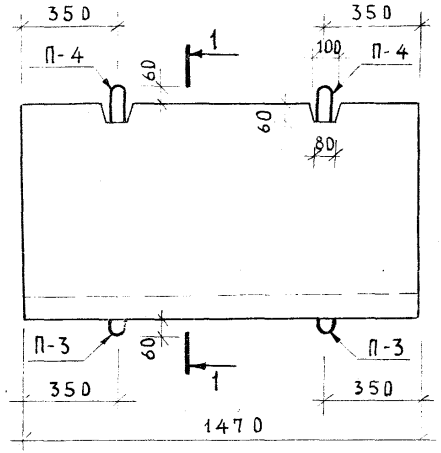

1-1

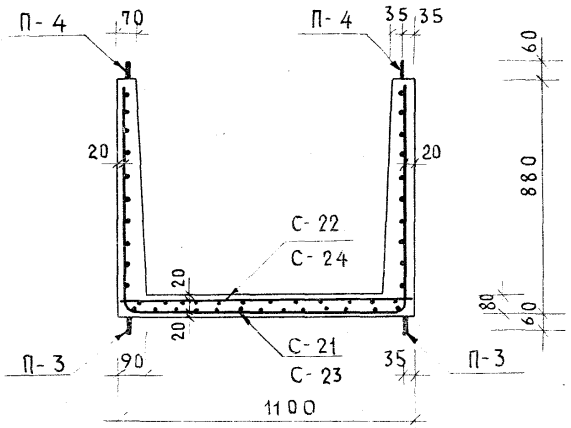

Примечание

Размеры защитных слоев даны до края рабочей арматуры.

Характеристика изделий				Л12.5-15-11.9	Л8-15-11.9
Марка изделия				Л12.5-15-11.9	Л8-15-11.9
Масса изделия			кг	800	800
Объем изделия			$м^3$	0.318	0.318
Расход материалов	Бетона		$м^3$	0.318	0.318
	Стали	всего	кг	29.66	27.43
		на $1 м^3$ бетона		93.40	86.40
Проектная марка бетона				300	
Кубиковая прочность бетона к моменту отпуска изделия с завода не менее			$кг/см^2$	210	
Нагрузки приложенные к изделию	расчетная		$кг/м^2$	1250	800
	нормативная			1050	670
	нормативн. длит. действующая			900	520

Спецификация арматурных изделий на лоток

Марка лотка	Наимен. изделия	Марка изделия	Кол.	Масса кг
Л12.5-15-11.9	Сетки	С-21	1	18.67
		С-22	1	7.35
	Петли	П-3	4	2.32
		П-4	4	1.32
	Итого:			29.66
Л8-15-11.9	Сетки	С-23	1	17.07
		С-24	1	6.72
	Петли	П-3	4	2.32
		П-4	4	1.32
	Итого:			27.43

Выборка стали на лоток

Марка лотка	Сечение мм	Длина м	Масса кг	ГОСТ	Ra $кг/см^2$
Л12.5-15-11.9	ф7 А III	57.30	17.31	5781-61	3400
	ф5 В I	56.55	8.71	6727-53	3150
	ф10 А I	3.76	2.32	5781-61	2100
	ф8 А I	3.32	1.32	5781-61	2100
Л8-15-11.9	ф8 А III	38.20	15.08	5781-61	3400
	ф5 В I	56.55	8.71	6727-53	3150
	ф10 А I	3.76	2.32	5781-61	2100
	ф8 А I	3.32	1.32	5781-61	2100

ТК 1975

Лотки железобетонные

Серия 1.219-2

Лотки Л12.5-15-11.9; Л8-15-11.9 Опалубочный чертеж. Армирование.

Выпуск

Лист 7

г. Москва

Инженер разработал И. Матвеева Г. Клейменова

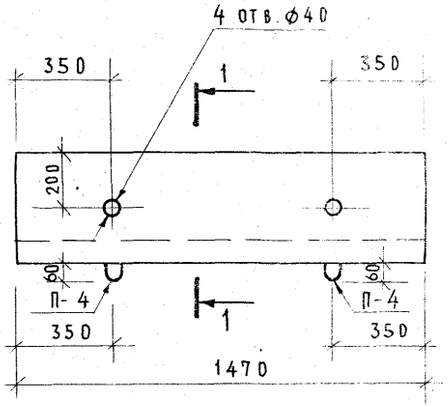

1-1

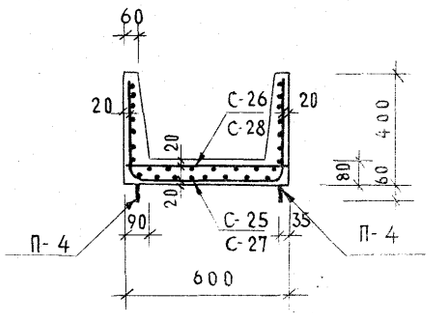

Примечание

Размеры защитных слоев даны до края рабочей арматуры.

Характеристика изделий

Марка изделия				Л12.5-15-6.4	Л8-15-6.4
Масса изделия			кг	353	353
Объем изделия			$м^3$	0.141	0.141
Расход материалов	Бетона		$м^3$	0.141	0.141
	Стали	Всего	кг	11.00	9.86
		На 1 $м^3$ бетона		78.00	70.00
Проектная марка бетона				300	
Кубиковая прочность бетона к моменту отпуска изделия с завода не менее			$кг/см^2$	210	
Нагрузки приложенные к изделию	Расчетная		$кг/м^2$	1250	800
	Нормативная			1050	670
	Нормативн. длит. действующая			900	520

Спецификация арматурных изделий на лоток

Марка лотка	Наимен. изделия	Марка изделия	Кол.	Масса кг
Л12.5-15-6.4	Сетки	С-25	1	6.64
		С-26	1	3.04
	Петля	П-4	4	1.32
	Итого:			11.00
Л8-15-6.4	Сетки	С-27	1	5.86
		С-28	1	2.68
	Петля	П-4	4	1.32
	Итого:			9.86

Выборка стали на лоток

Марка лотка	Сечение мм	Длина м	Масса кг	ГОСТ	Ra $кг/см^2$
Л12.5-15-6.4	⌀5 В I	62.89	9.68	6727-53	3150
	⌀8 А I	3.32	1.32	5781-61	2100
Л8-15-6.4	⌀5 В I	55.45	8.54	6727-53	3150
	⌀8 А I	3.32	1.32	5781-61	2100

ТК	Лотки железобетонные	Серия 1.219-2	
1975	Лотки Л12.5-15-6.4, Л8-15-6.4 Опалубочный чертеж. Армирование.	Выпуск	Лист 8

Инженер Т. Матвеева
Разработал Г. Клейменова

...ных зданий
Москва

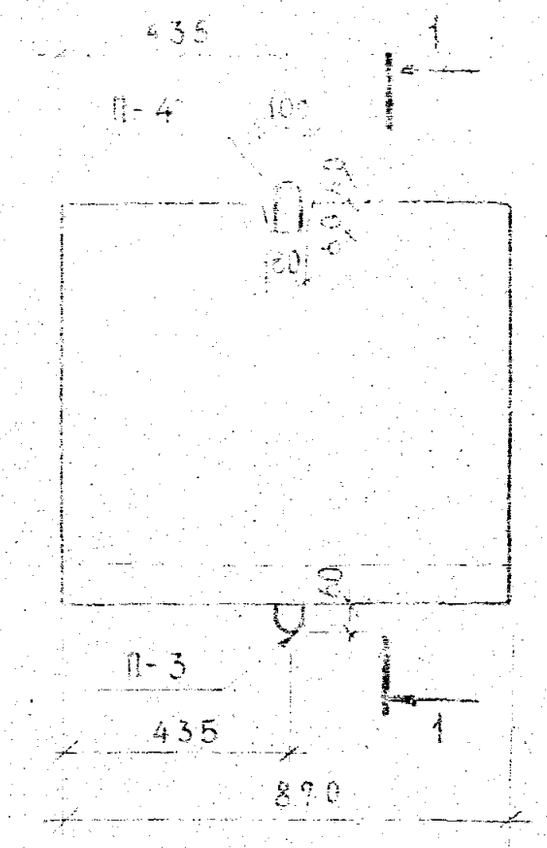

1-1

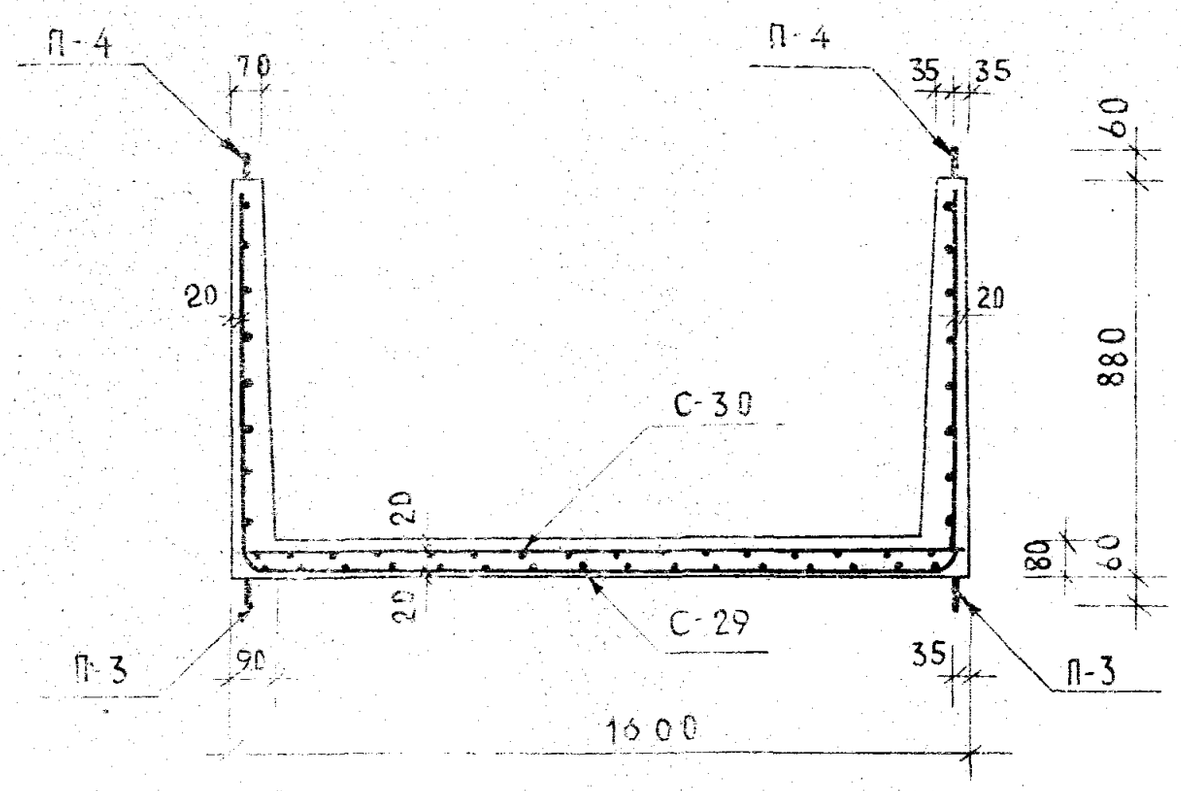

Характеристика изделия				
Марка изделия				Л12 5-9-169
Масса изделия			кг	560
Объем изделия			м³	0 223
Расход материалов	Бетона		м³	0.223
	Стали	Всего	кг	19.65
		На 1 м³ бетона		88 20
Проектная марка бетона				300
Кубиковая прочность бетона к моменту отпуска изделия с завода не менее			кг/см²	210
Нагрузки приложенные к изделию	Расчетная		кг/м²	1250
	Нормативная			1050
	Нормативн. длит. действующая			900

Спецификация арматурных изделий на лоток

Марка лотка	Наимен. изделия	Марка изделия	Кол.	Масса кг
Л 12.5-9-169	Сетки	С-29	1	12.0
		С-30	1	5.83
	Петли	П-3	2	1.16
		П-4	2	0.66
	Итого			1965

Выборка стали на лоток

Марка лотка	Сечение мм	Длина м	Масса кг	ГОСТ	Ra кг/см²
Л 12.5-9-169	ф8 А III	28 92	11. 42	5781-61	3400
	ф5 В I	41 65	6 41	6727-53	3150
	ф 10 А I	1 88	1.16	5781-61	2100
	ф 8 А I	1.66	0.66	5781-61	2100

Примечание

Размеры защитных слоев даны до края рабочей арматуры

ТК	Лотки железобетонные	Серия 1.219-2	
1975	Лоток Л12.5-9-16.9. Опалубочный чертеж. Армирование	Выпуск	Лист 9

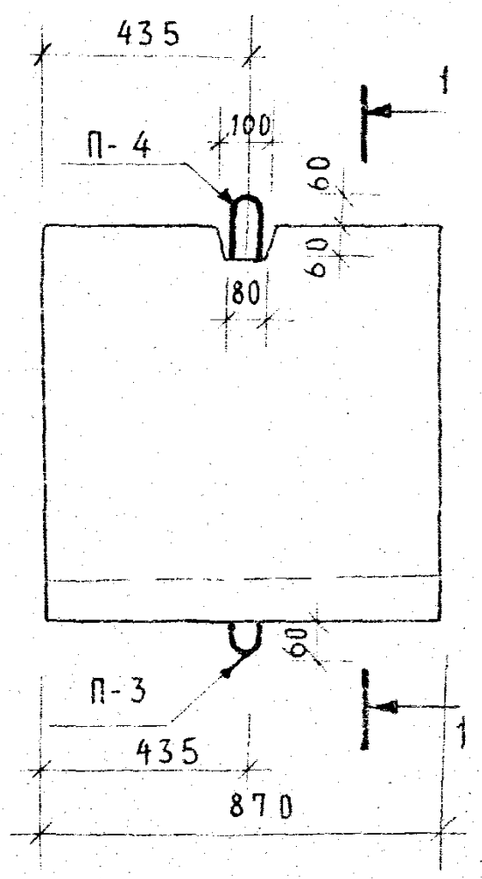

1-1

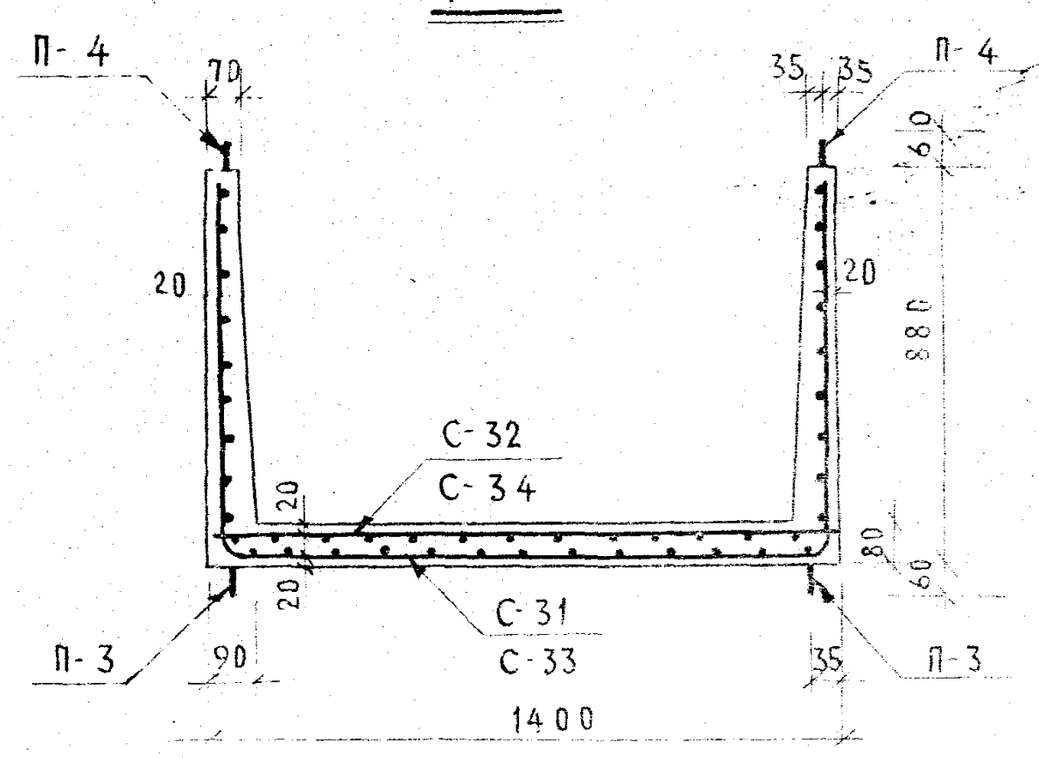

Примечание

Размеры защитных слоев даны до края рабочей арматуры

Характеристика изделий

Марка изделия				Л12.5-9-14.9	Л8-9-14.9
Масса изделия			кг	520	520
Объем изделия			м³	0.209	0.209
Расход материалов	Бетона		м³	0.209	0.209
	Стали	Всего	кг	19.72	16.53
		На 1 м³ бетона		94.50	79.20
Проектная марка бетона				300	
Кубиковая прочность бетона к моменту отпуска изделия с завода не менее			кг/см²	210	
Нагрузки приложенные к изделию	Расчетная		кг/м²	1250	800
	Нормативная			1050	670
	Нормативн. длит. действующ.			900	520

Спецификация арматурных изделий на лоток

Марка лотка	Наимен. изделия	Марка изделия	Кол.	Масса кг
Л12.5-9-14.9	Сетки	С-31	1	12.32
		С-32	1	5.58
	Петли	П-3	2	1.16
		П-4	2	0.66
	Итого: 19.72			
Л8-9-14.9	Сетки	С-33	1	10.12
		С-34	1	4.59
	Петли	П-3	2	1.16
		П-4	2	0.66
	Итого: 16.53			

Выборка стали на лоток

Марка лотка	Сечение мм	Длина м	Масс. кг	ГОСТ	Ra кг/см²
Л12.5-9-14.9	ф7АIII	39.78	12.01	5781-61	3400
	ф5ВI	38.25	5.89	6727-53	3150
	ф10АI	1.88	1.16	5781-61	2100
	ф8АI	1.66	0.66	5781-61	2100
Л8-9-14.9	ф6АIII	39.78	8.82	5781-61	3400
	ф5ВI	38.25	5.89	6727-53	3150
	ф10АI	1.88	1.16	5781-61	2100
	ф8АI	1.66	0.66	5781-61	2100

ТК	Лотки железобетонные	Серия 1.219-2
1975	Лотки Л12.5-9-14.9; Л8-9-14.9 Опалубочный чертеж. Армирование	Выпуск / Лист 10

Учебный здания г. Москва | Инженер | Разработал | Г. Клейменова | Г. Матвеева

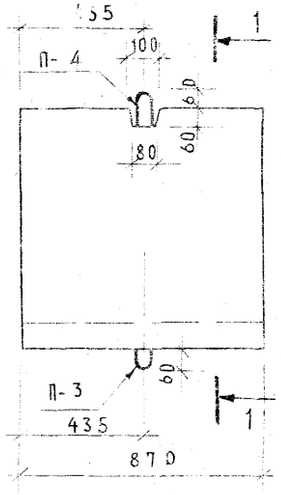

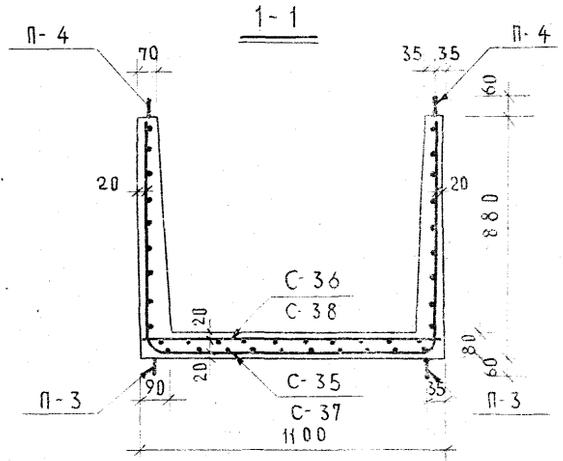

Примечание

Размеры защитных слоев даны до края рабочей арматуры.

Характеристика изделий

				Л12.5-9-11.9	Л8-9-11.9
Марка изделия				Л12.5-9-11.9	Л8-9-11.9
Масса изделия			кг	470	470
Объем изделия			м³	0.188	0.188
Расход материалов	Бетона		м³	0.188	0.188
	Стали	всего	кг	17.29	15.96
		на 1 м³ бетона		91.80	85.00
Проектная марка бетона				300	
Кубиковая прочность бетона к моменту отпуска изделия с завода не менее			кг/см²	210	
Нагрузки приложенные к изделию	расчетная		кг/м²	1250	800
	нормативная			1050	670
	нормативн. длит. действующ.			900	520

Спецификация арматурных изделий на лоток

Марка лотка	Наимен. изделия	Марка изделия	Кол.	Масса кг
Л12.5-9-11.9	Сетки	С-35	1	11.10
		С-36	1	4.37
	Петли	П-3	2	1.16
		П-4	2	0.66
	Итого:			17.29
Л8-9-11.9	Сетки	С-37	1	10.15
		С-38	1	3.99
	Петли	П-3	2	1.16
		П-4	2	0.66
	Итого:			15.96

Выборка стали на лоток

Марка лотка	Сечение мм	Длина м	Масса кг	ГОСТ	Ra кг/см²
Л12.5-9-11.9	ф7 А III	34.38	10.38	5781-61	3400
	ф5 В I	33.15	5.09	6727-53	3150
	ф10 А I	1.88	1.16	5781-61	2100
	ф8 А I	1.66	0.66	5781-61	2100
Л8-9-11.9	ф8 А III	22.92	9.04	5781-61	3400
	ф5 В I	33.15	5.10	6727-53	3150
	ф10 А I	1.88	1.16	5781-61	2100
	ф8 А I	1.66	0.66	5781-61	2100

ТК 1975

Лотки железобетонные

Серия 1.219-2

Лотки Л12.5-9-11.9, Л8-9-11.9 Опалубочный чертеж. Армирование

Выпуск | Лист 11

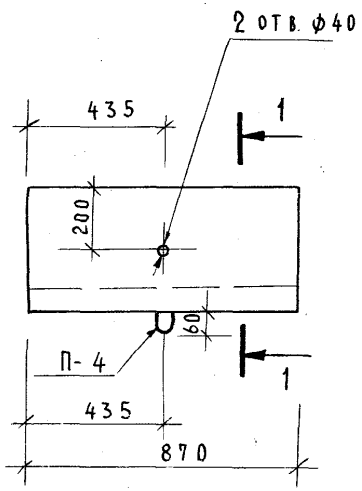

1-1

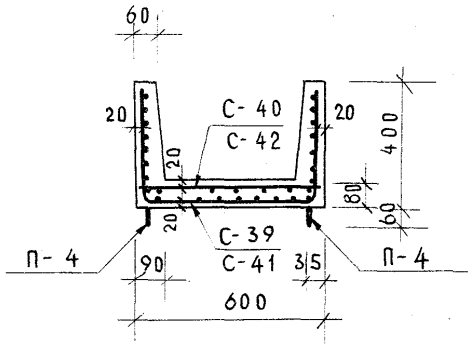

Примечание

Размеры защитных слоев даны до края рабочей арматуры.

Характеристика изделий

Марка изделия				Л12.5-9-6.4	Л8-9-6.4
Масса изделия			кг	210	210
Об'ем изделия			м³	0.084	0.084
Расход материалов	Бетона		м³	0.084	0.084
	Стали	Всего	кг	6.30	5.71
		На 1 м³ бетона		75.00	68.00
Проектная марка бетона				300	
Кубиковая прочность бетона к моменту отпуска изделия с завода не менее			кг/см²	210	
Нагрузки приложенные к изделию	Расчетная		кг/м²	1250	800
	Нормативная			1050	670
	Нормативн. длит. действующ.			900	520

Спецификация арматурных изделий на лоток

Марка лотка	Наимен. изделия	Марка изделия	Кол.	Масса кг
Л12.5-9-6.4	Сетки	С-39	1	3.87
		С-40	1	1.77
	Петля	П-4	2	0.66
	Итого: 6.30			
Л8-9-6.4	Сетки	С-41	1	3.47
		С-42	1	1.58
	Петля	П-4	2	0.66
	Итого: 5.71			

Выборка стали на лоток

Марка лотка	Сечение мм	Длина м	Масса кг	ГОСТ	Ra кг/см²
Л12.5-9-6.4	ф5 В I	36.61	5.64	6727-53	3150
	ф8 А I	1.66	0.66	5781-61	2100
Л8-9-6.4	ф5 В I	32.89	5.05	6727-53	3150
	ф8 А I	1.66	0.66	5781-61	2100

Г. Клеименова

Разработал

Г. Москва

ТК	Лотки железобетонные	Серия 1.219-2	
1975	Лотки Л12.5-9-6.4; Л8-9-6.4. Опалубочный чертеж. Армирование	Выпуск	Лист 12

С-1; С-15; С-29

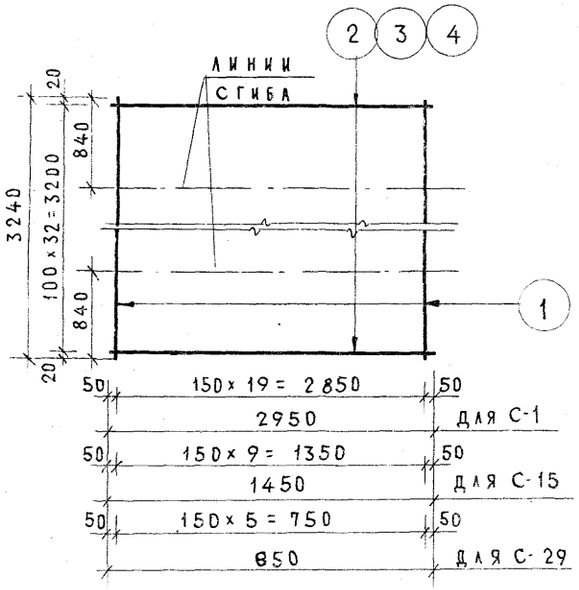

С-2; С-16; С-30

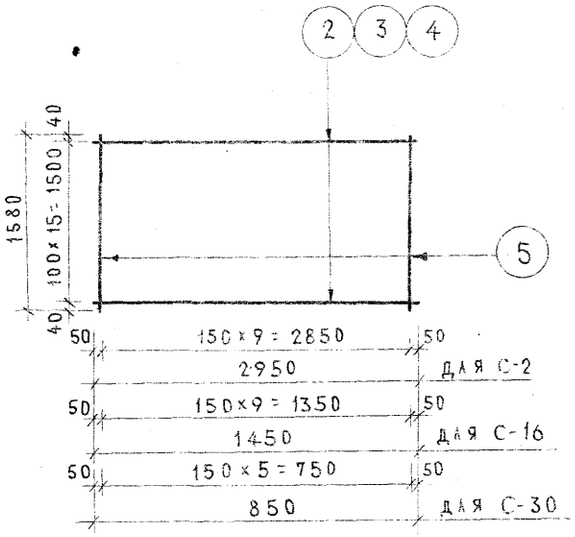

С-3; С-5

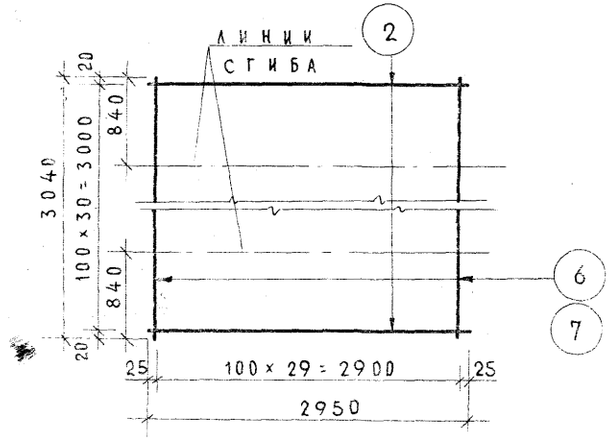

С-4; С-6

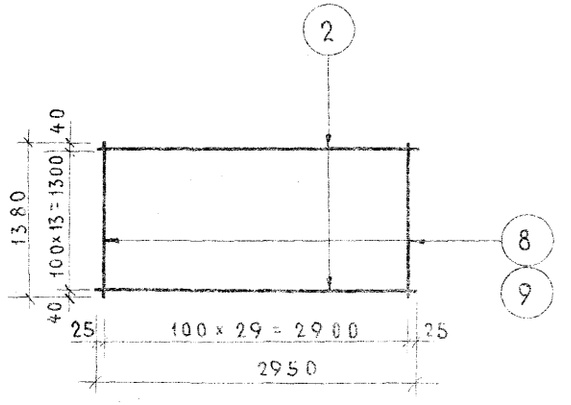

Спецификация стали на изделие

Марка сетки	№№ поз	Сечение мм	Длина мм	Кол.	Масса, кг: позиции	Масса, кг: всех	Масса, кг: изделия
С-1	1	ф8АIII	3240	20	1.28	25.60	40.59
	2	ф5ВI	2950	33	0.454	14.99	
С-2	5	ф8АIII	1580	20	0.624	12.48	19.75
	2	ф5ВI	2950	16	0.454	7.27	
С-3	6	ф7АIII	3040	30	0.918	27.54	41.62
	2	ф5ВI	2950	31	0.454	14.08	
С-4	8	ф7АIII	1380	30	0.417	12.50	18.86
	2	ф5ВI	2950	14	0.454	6.36	
С-5	7	ф6АIII	3040	30	0.675	20.25	34.33
	2	ф5ВI	2950	31	0.454	14.08	
С-6	9	ф6АIII	1380	30	0.306	9.19	15.55
	2	ф5ВI	2950	14	0.454	6.36	
С-15	1	ф8АIII	3240	10	1.28	12.80	20.17
	3	ф5ВI	1450	33	0.223	7.37	
С-16	5	ф8АIII	1580	10	0.624	6.24	9.81
	3	ф5ВI	1450	16	0.223	3.57	
С-29	1	ф8АIII	3240	6	1.28	7.68	12.00
	4	ф5ВI	850	33	0.131	4.32	
С-30	5	ф8АIII	1580	6	0.624	3.74	5.83
	4	ф5ВI	850	16	0.131	2.09	

Разработал Е. Клейменова

г. Москва

ТК 1975

Лотки железобетонные

Серия 1.219-2

Сетки С-1; С-2; С-3; С-4; С-5; С-6; С-15; С-16; С-29; С-30.

Выпуск

Лист 13

С-7; С-21; С-35

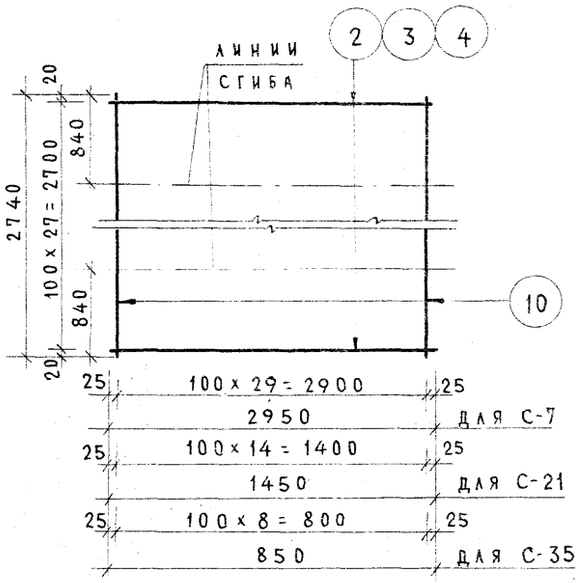

С-8; С-22; С-36

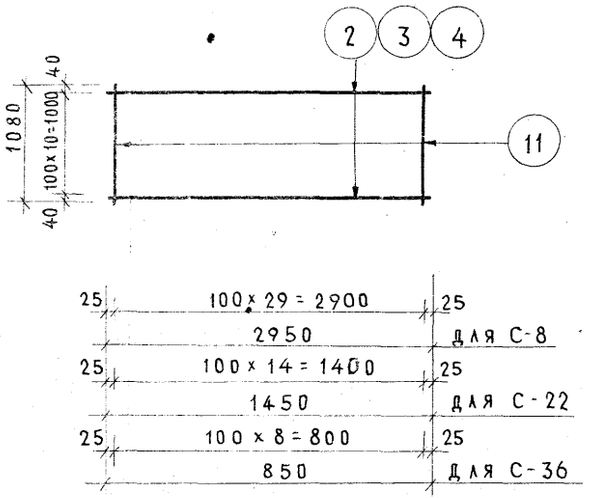

С-9; С-23; С-37

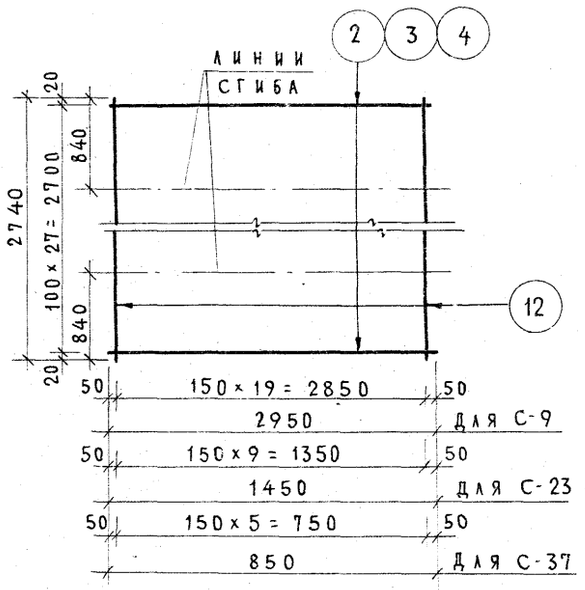

С-10; С-24; С-38

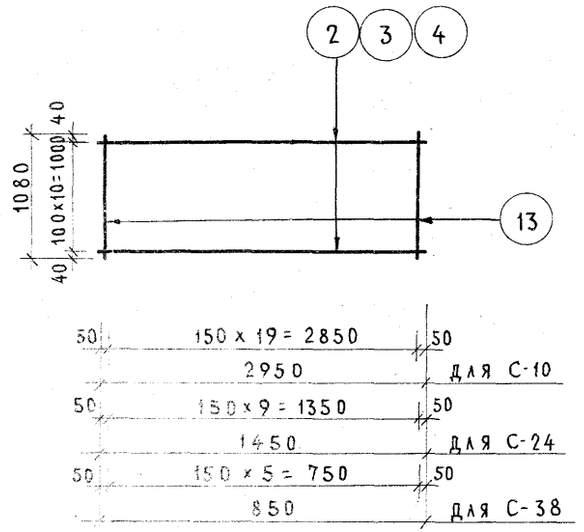

Спецификация стали на изделие

Марка сетки	№ поз.	Сечение мм	Длина мм	Кол.	Масса, кг: позиции	Масса, кг: всех	Масса, кг: изделия
С-7	10	ф7АIII	2740	30	0.827	24.82	37.54
	2	ф5ВI	2950	28	0.454	12.72	
С-8	11	ф7АIII	1080	30	0.326	9.78	14.78
	2	ф5ВI	2950	11	0.454	5.00	
С-9	12	ф8АIII	2740	20	1.082	21.65	34.37
	2	ф5ВI	2950	28	0.454	12.72	
С-10	13	ф8АIII	1080	20	0.426	8.53	13.53
	2	ф5ВI	2950	11	0.454	5.00	
С-21	10	ф7АIII	2740	15	0.827	12.42	18.67
	3	ф5ВI	1450	28	0.223	6.25	
С-22	11	ф7АIII	1080	15	0.326	4.89	7.35
	3	ф5ВI	1450	11	0.223	2.46	
С-23	12	ф8АIII	2740	10	1.082	10.82	17.07
	3	ф5ВI	1450	28	0.223	6.25	
С-24	13	ф8АIII	1080	10	0.426	4.26	6.72
	3	ф5ВI	1450	11	0.223	2.46	
С-35	10	ф7АIII	2740	9	0.827	7.45	11.10
	4	ф5ВI	850	28	0.131	3.65	
С-36	11	ф7АIII	1080	9	0.326	2.93	4.37
	4	ф5ВI	850	11	0.223	1.44	
С-37	12	ф8АIII	2740	6	1.082	6.49	10.15
	4	ф5ВI	850	28	0.131	3.66	
С-38	13	ф8АIII	1080	6	0.426	2.55	3.99
	4	ф5ВI	850	11	0.223	1.44	

С-11; С-25; С-39

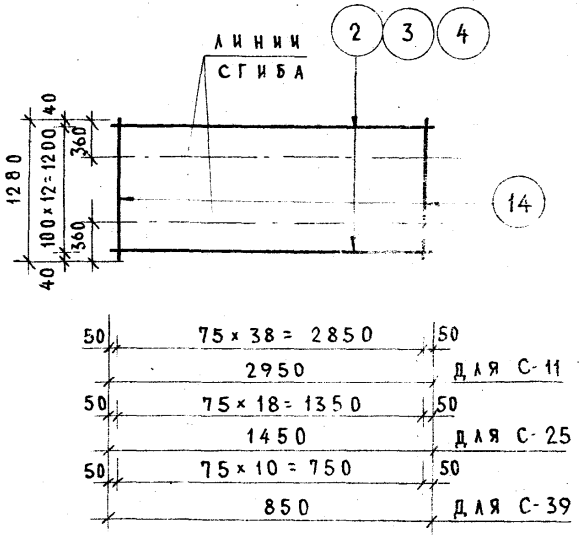

С-12; С-26; С-40

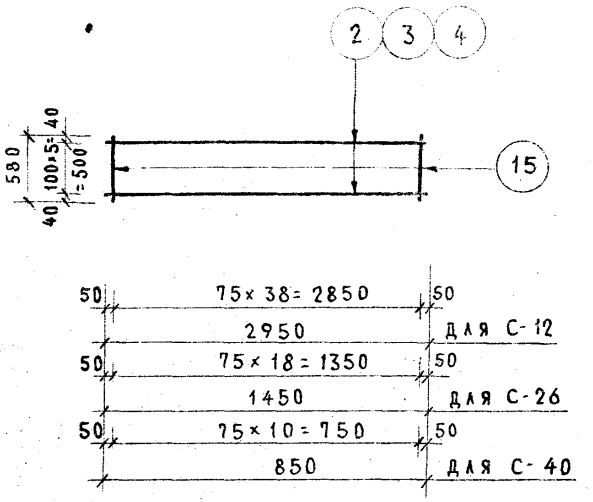

С-13; С-27; С-41

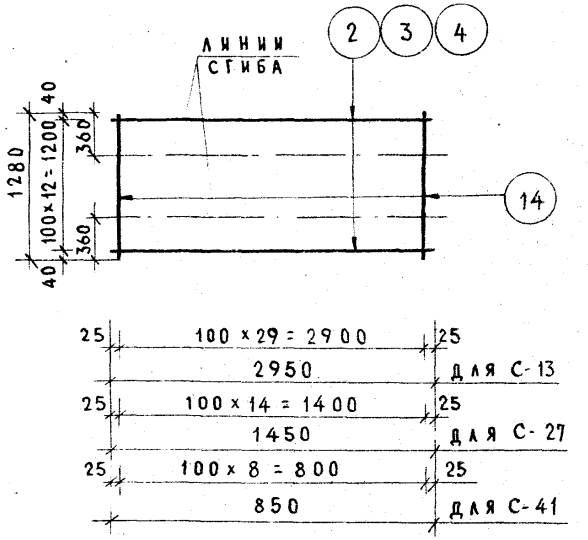

С-14; С-28; С-42

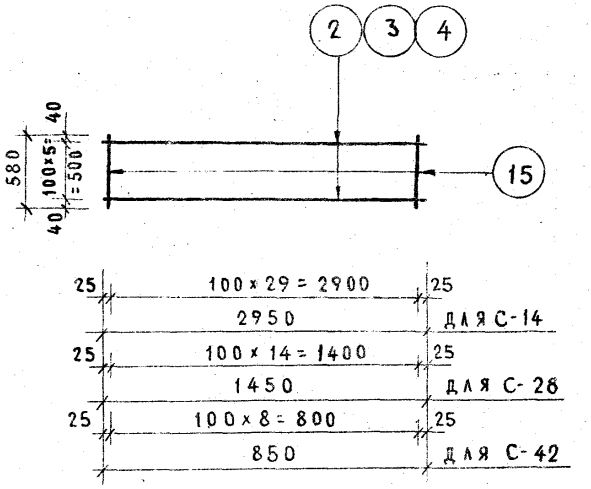

Спецификация стали на изделие

Марка сетки	№№ поз	Сечение мм	Длина мм	Кол.	Масса, кг: позиции	Масса, кг: всех	Масса, кг: изделия
С-11	14	ф5 В I	1280	39	0.197	7.69	13.60
	2	ф5 В I	2950	13	0.454	5.91	
С-12	15	ф5 В I	580	39	0.089	3.48	6.21
	2	ф5 В I	2950	6	0.454	2.73	
С-13	14	ф5 В I	1280	30	0.197	5.91	11.82
	2	ф5 В I	2950	13	0.454	5.91	
С-14	15	ф5 В I	580	30	0.089	2.68	5.41
	2	ф5 В I	2950	6	0.454	2.73	
С-25	14	ф5 В I	1280	19	0.197	3.74	6.64
	3	ф5 В I	1450	13	0.223	2.90	
С-26	15	ф5 В I	580	19	0.089	1.70	3.04
	3	ф5 В I	1450	6	0.223	1.34	
С-27	14	ф5 В I	1280	15	0.197	2.96	5.86
	3	ф5 В I	1450	13	0.223	2.90	
С-28	15	ф5 В I	580	15	0.089	1.34	2.68
	3	ф5 В I	1450	6	0.223	1.34	
С-39	14	ф5 В I	1280	11	0.197	2.17	3.87
	4	ф5 В I	850	13	0.131	1.70	
С-40	15	ф5 В I	580	11	0.089	0.98	1.77
	4	ф5 В I	850	6	0.131	0.79	
С-41	14	ф5 В I	1280	9	0.197	1.77	3.47
	4	ф5 В I	850	13	0.131	1.70	
С-42	15	ф5 В I	580	9	0.089	0.80	1.58
	4	ф5 В I	850	6	0.131	0.78	

г. Москва | Инженер Разработал Маляева Г. Клейменова

ТК 975

Лотки железобетонные

Сетки С-11 С-12; С-13; С-14; С-25; С-26; С-27; С-28; С-39; С-40; С-41; С-42

Серия 1.219-2

Выпуск | Лист 15

С-17; С-19; С-31; С-33

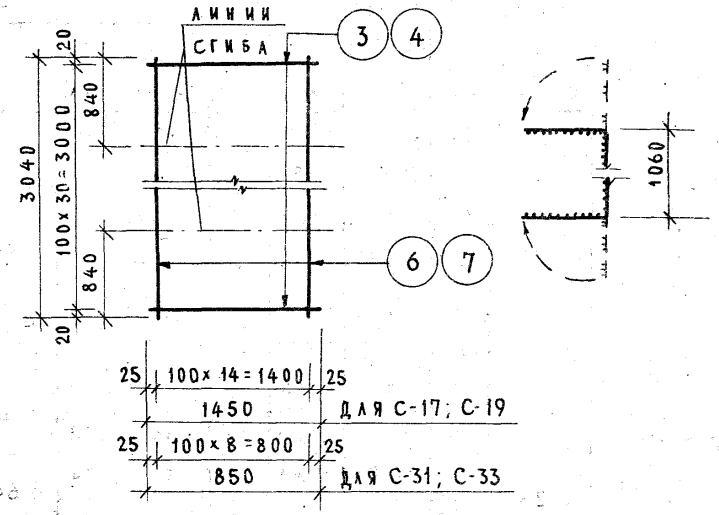

С-18; С-20; С-32; С-34

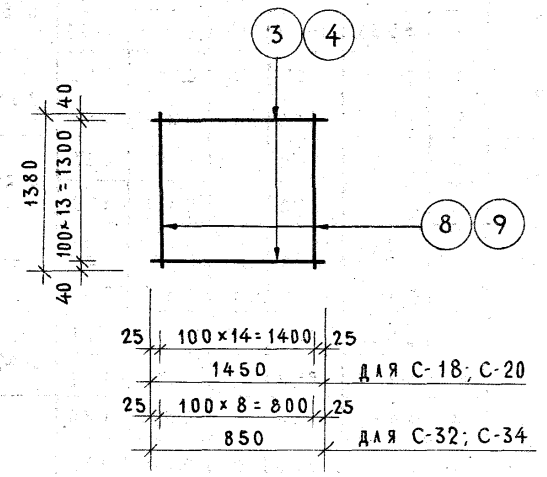

П-1; П-2; П-3; П-4

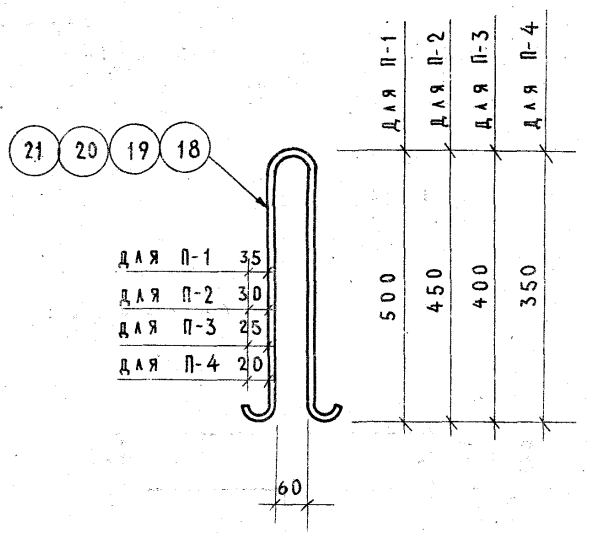

Спецификация стали на изделие

Марка сетки	№ поз.	Сечение мм	Длина мм	Кол.	Масса, кг		
					позиции	всех	изделия
С-17	6	ф7АIII	3040	15	0.918	13.77	20.69
	3	ф5ВI	1450	31	0.223	6.92	
С-18	8	ф7АIII	1380	15	0.417	6.25	9.38
	3	ф5ВI	1450	14	0.223	3.13	
С-19	7	ф6АIII	3040	15	0.675	10.12	17.04
	3	ф5ВI	1450	31	0.223	6.92	
С-20	9	ф6АIII	1380	15	0.306	4.59	7.72
	3	ф5ВI	1450	14	0.223	3.13	
С-31	6	ф7АIII	3040	9	0.918	8.26	12.32
	4	ф5ВI	850	31	0.131	4.06	
С-32	8	ф7АIII	1380	9	0.417	3.75	5.58
	4	ф5ВI	850	14	0.131	1.83	
С-33	7	ф6АIII	3040	9	0.675	6.06	10.12
	4	ф5ВI	850	31	0.131	4.06	
С-34	9	ф6АIII	1380	9	0.306	2.76	4.59
	4	ф5ВI	850	14	0.131	1.83	
П-1	16	ф14АI	1150	1	1.39	1.39	1.39
П-2	17	ф12АI	1050	1	0.93	0.93	0.93
П-3	18	ф10АI	940	1	0.58	0.58	0.58
П-4	19	ф8АI	830	1	0.33	0.33	0.33

Марка изделия	Расчетные схемы	Расчетные нагрузки кг/м²										
		Схема 1			Схема 2				Схема 3			
		q_1	q_2	q_3	q_1	q_2	q_3	q_4	q_1	q_2	q_3	q_4
Л 12.5- -16.9	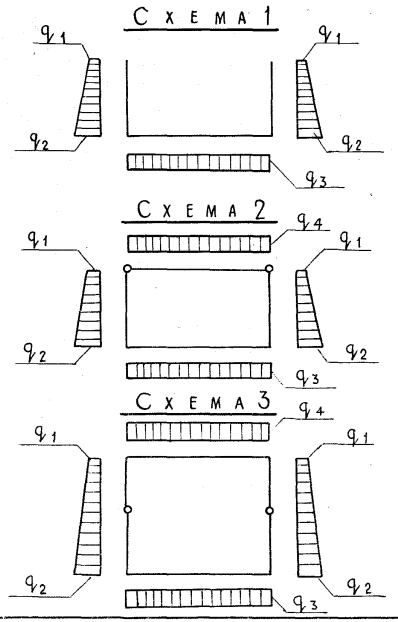	610	1470	440	610	1470	1910	1250	675	2400	2130	1250
Л 12.5- -14.9		610	1470	493	610	1470	1963	1250	675	2400	2193	1250
Л 12.5- -11.9		610	1470	540	610	1470	2010	1250	675	2400	2330	1250
Л 12.5- -6.4		487	838	440	487	838	1910	1250	—	—	—	—
Л 8- -14.9		425	1360	493	425	1360	1513	800	454	2260	1743	800
Л 8- -11.9		425	1360	540	425	1360	1560	800	454	2260	1880	800
Л 8- -6.4		367	780	440	367	780	1460	800	—	—	—	—

Примечание: расчетная нагрузка q_3 дана с учетом собственного веса изделия.

Разработана впервые

Схема опирания и загружения при испытании

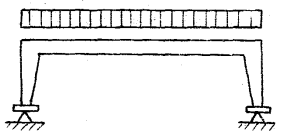

При проведении испытаний следует руководствоваться указаниями ГОСТ 8829-66.

Схема №1

Марка изделия	Расчетный пролет $\ell_р$ см	Площадь загружения при испытании $(\ell \times в)$ см²	Проверка прочности: вид разрушения и величина коэффициента „С"						Контрольная ширина раскрытия трещин $a_т^к$ мм п. 2.3.8 ГОСТа 8829-66
			Текучесть продольной растянутой арматуры или раздробление бетона сжатой зоны одновременно с текучестью продольной растянутой арматуры „С=1.4" п. 2.3.2 и таблица 2 ГОСТа 8829-66.			Разрыв продольной арматуры или раздробление бетона сжатой зоны или разрушение по косым трещинам до достижения текучести продольной растянутой арматуры или выдергивания арматуры и раскол бетона „С=1.6" п. 2.3.2 и табл. 2 ГОСТа 8829-66.			
			Величина разрушающей нагрузки кг/м²			Величина разрушающей нагрузки кг/м²			
			при которой изделия признаются годными п. 2.3.2 ГОСТ 8829-66		при которой требуется повторное испытание п. 3.2.2 ГОСТа	при которой изделия признаются годными п. 2.3.2 ГОСТ		при которой требуется повторное испытание п. 3.2.2 ГОСТа	
			с учетом собственного веса изделия	за вычетом собственного веса изделия	за вычетом собственного веса изделия	с учетом собственного веса изделия	за вычетом собственного веса изделия	за вычетом собственного веса изделия	
Л 12.5-30-16.9	153	160×297	3000	2360	< 2360, но ≥ 2000	3400	2700	< 2700, но ≥ 2300	0.2
Л 12.5-30-14.9	133	140×297	3070	2250	< 2250, но ≥ 1900	3500	2570	< 2570, но ≥ 2180	0.2
Л 12.5-30-11.9	103	110×297	3250	2500	< 2500, но ≥ 2120	3730	2860	< 2860, но ≥ 2440	0.2
Л 12.5-30-6.4	57	60×297	2680	2060	< 2060, но ≥ 1750	3050	3300	< 3300, но ≥ 2800	0.2
Л 12.5-15-16.9	153	160×147	3000	2360	< 2360, но ≥ 2000	3400	2700	< 2700, но ≥ 2300	0.2
Л 12.5-15-14.9	133	140×147	3070	2250	< 2250, но ≥ 1900	3500	2570	< 2570, но ≥ 2180	0.2
Л 12.5-15-11.9	103	110×147	3250	2500	< 2500, но ≥ 2120	3730	2860	< 2860, но ≥ 2440	0.2
Л 12.5-15-6.4	57	60×147	2680	2060	< 2060, но ≥ 1750	3050	3300	< 3300, но ≥ 2800	0.2
Л 12.5-9-16.9	153	160×87	3000	2360	< 2360, но ≥ 2000	3400	2700	< 2700, но ≥ 2300	0.2
Л 12.5-9-14.9	133	140×87	3070	2250	< 2250, но ≥ 1900	3500	2570	< 2570, но ≥ 2180	0.2
Л 12.5-9-11.9	103	110×87	3250	2500	< 2500, но ≥ 2120	3730	2860	< 2860, но ≥ 2440	0.2
Л 12.5-9-6.4	57	60×87	2680	2060	< 2060, но ≥ 1750	3050	3300	< 3300, но ≥ 2800	0.2

Схема опирания и загружения при испытании.

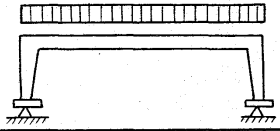

При проведении испытаний следует руководствоваться указаниями ГОСТ 8829-66.

Схема N 1

Марка изделия	Расчетный пролет l_p см	Площадь загружения при испытании $(l \times b)$ см²	Проверка прочности. Вид разрушения и величина коэффициента „С". Текучесть продольной растянутой арматуры или раздробление бетона сжатой зоны одновременно с текучестью продольной растянутой арматуры „С=1.4" п. 2.3.2 и таблица 2 ГОСТа 8829-66. Величина разрушающей нагрузки кг/м². При которой изделия признаются годными п. 2.3.2 ГОСТ 8829-66: С учетом собственного веса изделия	Текучесть продольной растянутой арматуры или раздробление бетона сжатой зоны одновременно с текучестью продольной растянутой арматуры „С=1.4" п. 2.3.2 и таблица 2 ГОСТа 8829-66. Величина разрушающей нагрузки кг/м². При которой изделия признаются годными п. 2.3.2 ГОСТ 8829-66: За вычетом собственного веса изделия	Текучесть продольной растянутой арматуры или раздробление бетона сжатой зоны одновременно с текучестью продольной растянутой арматуры „С=1.4" п. 2.3.2 и таблица 2 ГОСТа 8829-66. Величина разрушающей нагрузки кг/м². При которой требуется повторное испытание п. 3.2.2 ГОСТа: За вычетом собственного веса изделия	Разрыв продольной арматуры или раздробление бетона сжатой зоны или разрушение по косым трещинам до достижения текучести продольной растянутой арматуры или выдергивания арматуры и раскол бетона „С=1.6" п. 2.3.2 и табл. 2 ГОСТа 8829-66. Величина разрушающей нагрузки кг/м². При которой изделия признаются годными п. 2.3.2 ГОСТ: С учетом собственного веса изделия	Разрыв продольной арматуры или раздробление бетона сжатой зоны или разрушение по косым трещинам до достижения текучести продольной растянутой арматуры или выдергивания арматуры и раскол бетона „С=1.6" п. 2.3.2 и табл. 2 ГОСТа 8829-66. Величина разрушающей нагрузки кг/м². При которой требуется повторное испытание п. 3.2.2 ГОСТа: За вычетом собственного веса изделия	Разрыв продольной арматуры или раздробление бетона сжатой зоны или разрушение по косым трещинам до достижения текучести продольной растянутой арматуры или выдергивания арматуры и раскол бетона „С=1.6" п. 2.3.2 и табл. 2 ГОСТа 8829-66. Величина разрушающей нагрузки кг/м². При которой изделия признаются годными п. 2.3.2 ГОСТ: За вычетом собственного веса изделий	Разрыв продольной арматуры или раздробление бетона сжатой зоны или разрушение по косым трещинам до достижения текучести продольной растянутой арматуры или выдергивания арматуры и раскол бетона „С=1.6" п. 2.3.2 и табл. 2 ГОСТа 8829-66. Величина разрушающей нагрузки кг/м². При которой требуется повторное испытание п. 3.2.2 ГОСТа: За вычетом собственного веса изделия	Контрольная ширина раскрытия трещин $a_т^к$ мм п. 2.3.8 ГОСТа 8829-66
Л8-30-14.9	133	140×297	2450	1780	<1780, но ≥ 1510	2800	2000	<2000, но ≥ 1700	0.2
Л8-30-11.9	103	110×297	2530	1880	<1880, но ≥ 1600	3000	2150	< 2150, но ≥ 1830	0.2
Л8-30-6.4	57	60×297	2050	1430	< 1430, но ≥ 1220	2340	1630	< 1630, но ≥ 1380	0.2
Л8-15-14.9	133	140×147	2450	1780	< 1780, но ≥ 1510	2800	2000	< 2000, но ≥ 1700	0.2
Л8-15-11.9	103	110×147	2530	1880	< 1880, но ≥ 1600	3000	2150	< 2150, но ≥ 1830	0.2
Л8-15-6.4	57	60×147	2050	1430	< 1430, но ≥ 1220	2340	1630	< 1630, но ≥ 1380	0.2
Л8-9-14.9	133	140×87	2450	1780	< 1780, но ≥ 1510	2800	2000	< 2000, но ≥ 1700	0.2
Л8-9-11.9	103	110×87	2530	1880	< 1880, но ≥ 1600	3000	2150	< 2150, но ≥ 1830	0.2
Л8-9-6.4	57	60×87	2050	1430	< 1430, но ≥ 1220	2340	1630	< 1630, но ≥ 1380	0.2

Примечания

1. Оценку прочности изделий производить в соответствии с §3 ГОСТ 8829-66.
2. Испытание под'емных петель обязательно

Инженер Разработал Т. Матвеева К. Семушкин

г. Москва

ТК	Лотки железобетонные	Серия 1.219-2
1975	Данные для испытания лотков. Схема испытаний N 1.	Выпуск / Лист 19

Схема опирания и загружения при испытании.

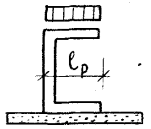

При проведении испытаний следует руководствоваться указаниями ГОСТ 8829-66.

Схема №2

Марка изделия	Расчетный пролет ℓ_p см	Площадь загружения при испытании ($\ell \times в$) см²	Проверка прочности: вид разрушения и величина коэффициента „С"						Контрольная ширина раскрытия трещин $a_т^к$ мм п. 2.3.8 ГОСТа 8829-66
			Текучесть продольной растянутой арматуры или раздробление бетона сжатой зоны одновременно с текучестью продольной растянутой арматуры „С=1,4", п. 2.3.2 и таблица 2 ГОСТа 8829-66			Разрыв продольной арматуры или раздробление бетона сжатой зоны или разрушение по косым трещинам до достижения текучести продольной растянутой арматуры или выдергивания арматуры и раскол бетона „С=1,6" п. 2.3.2 и табл. 2 ГОСТа 8829-66			
			Величина разрушающей нагрузки кг/м²			Величина разрушающей нагрузки кг/м²			
			При которой изделия признаются годными п. 2.3.2 ГОСТ 8829-66		При которой требуется повторное испытание п. 3.2.2 ГОСТа	При которой изделия признаются годными п. 2.3.2 ГОСТ		При которой требуется повторное испытание п. 3.2.2 ГОСТа	
			с учетом собственного веса изделия	за вычетом собственного веса изделия	за вычетом собственного веса изделия	с учетом собственного веса изделия	за вычетом собственного веса изделия	за вычетом собственного веса изделия	
ΛΛ12.5-30-16.9	88	88×297	2750	2450	∠2450, но ≥ 2070	3150	2800	< 2800, но ≥ 2370	0.2
ΛΛ12.5-30-14.9									0.2
ΛΛ12.5-30-11.9									0.2
ΛΛ12.5-30-6.4	40	40×297	925	650	< 650, но ≥ 550	1060	740	< 740, но ≥ 630	0.2
ΛΛ12.5-15-16.9	88	88×147	2750	2450	< 2450, но ≥ 2070	3150	2800	< 2800, но ≥ 2370	0.2
ΛΛ12.5-15-14.9									0.2
ΛΛ12.5-15-11.9									0.2
ΛΛ12.5-15-6.4	40	40×147	925	650	< 650, но ≥ 550	1060	740	< 740, но ≥ 630	0.2
ΛΛ12.5-9-16.9	88	88×87	2750	2450	< 2450, но ≥ 2070	3150	2800	< 2800, но ≥ 2370	0.2
ΛΛ12.5-9-14.9									0.2
ΛΛ12.5-9-11.9									0.2
ΛΛ12.5-9-6.4	40	40×87	925	650	< 650, но ≥ 550	1060	740	< 740, но ≥ 630	0.2

Данные для испытания лотков. Схема испытаний №2.

ru.fbocoo-e-te-gosb

Схема опирания и загружения при испытании

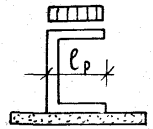

При проведении испытаний следует руководствоваться указаниями ГОСТ 8829-66.

Схема №2

Марка изделия	Расчетный пролет $\ell_р$ см	Площадь загружения при испытании ($\ell \times в$) см²	Проверка прочности: вид разрушения и величина коэффициента „С"						Контрольная ширина раскрытия трещин $a_т^к$ мм п. 2,3,8 ГОСТа 8829-66
			Текучесть продольной растянутой арматуры или раздробление бетона сжатой зоны, одновременно с текучестью продольной растянутой арматуры „С=1,4" п. 2.3.2 и таблица 2 ГОСТа 8829-66.			Разрыв продольной арматуры или раздробление бетона сжатой зоны или разрушение по косым трещинам до достижения текучести продольной растянутой арматуры или выдергивания арматуры и раскол бетона „С=1,6" п. 2,3,2 и табл. 2 ГОСТа 8829-66.			
			Величина разрушающей нагрузки кг/м²			Величина разрушающей нагрузки кг/м²			
			при которой изделия признаются годными п. 2.3.2 ГОСТ 8829-66		при которой требуется повторное испытание п. 3.2.2 ГОСТа	при которой изделия признаются годными п. 2.3.2 ГОСТ		при которой требуется повторное испытание п. 3.2.2 ГОСТа	
			с учетом собственного веса изделия	за вычетом собственного веса изделия	за вычетом собственного веса изделия	с учетом собственного веса изделия	за вычетом собственного веса изделия	за вычетом собственного веса изделия	
ЛВ-30-14.9	88	88×297	2700	2370	<2370, но ≥ 2000	3060	2700	<2700, но ≥ 2290	0.2
ЛВ-30-11.9									0.2
ЛВ-30-6.4	40	40×297	815	530	< 530, но ≥ 450	930	610	< 610, но ≥ 518	0.2
ЛВ-15-14.9	88	88×147	2700	2370	< 2370, но ≥ 2000	3060	2700	< 2700, но ≥ 2290	0.2
ЛВ-15-11.9									0.2
ЛВ-15-6.4	40	40×147	815	530	< 530, но ≥ 450	930	610	< 610, но ≥ 518	0.2
ЛВ-9-14.9	88	88×87	2700	2370	< 2370, но ≥ 2000	3060	2700	< 2700, но ≥ 2290	0.2
ЛВ-9-11.9									0.2
ЛВ-9-6.4	40	40×87	815	530	< 530, но ≥ 450	930	610	< 610, но ≥ 518	0.2

Примечания:

1. Оценку прочности изделий производить в соответствии с §3 ГОСТ 8829-66.
2. Испытание подъемных петель обязательно.

г. Москва
Инженер-конструктор разработал К. Семушкин