ГОСУДАРСТВЕННЫЙ КОМИТЕТ ПО ГРАЖДАНСКОМУ СТРОИТЕЛЬСТВУ И АРХИТЕКТУРЕ ПРИ ГОССТРОЕ СССР

ТИПОВЫЕ КОНСТРУКЦИИ И ДЕТАЛИ ЗДАНИЙ И СООРУЖЕНИЙ

СЕРИЯ 1.137-3

ЖЕЛЕЗОБЕТОННЫЕ БАЛКОННЫЕ ПЛИТЫ ДЛЯ ЖИЛЫХ ЗДАНИЙ

ВЫПУСК 1

ПЛИТЫ ДЛИНОЙ 239, 269, 329, 359 см ДЛЯ КРУПНОБЛОЧНЫХ И КИРПИЧНЫХ СТЕН И ДЛИНОЙ 389 см ДЛЯ КИРПИЧНЫХ СТЕН

РАЗРАБОТАНЫ ЦНИИЭП ЖИЛИЩА ГОСУДАРСТВЕННОГО КОМИТЕТА ПО ГРАЖДАНСКОМУ СТРОИТЕЛЬСТВУ И АРХИТЕКТУРЕ ПРИ ГОССТРОЕ СССР

УТВЕРЖДЕНЫ И ВВЕДЕНЫ В ДЕЙСТВИЕ ГОСУДАРСТВЕННЫМ КОМИТЕТОМ ПО ГРАЖДАНСКОМУ СТРОИТЕЛЬСТВУ И АРХИТЕКТУРЕ ПРИ ГОССТРОЕ СССР С 1 ЯНВАРЯ 1972 Г. ПРИКАЗ N 190 ОТ 26 ОКТЯБРЯ 1971 Г.

ЦНИИЭП ЖИЛИЩА

Зам. директора Рук. отделения Проект. работ		А. Крипп	Рук. отдела конструкции		Б. Шаяпин
Гл. инженер отделения		Ж. Дыховичная	Гл. инженер отдела		Н. Росинский
Гл. констр. отделения		Б. Смирнов	Гл. инженер проекта		А. Локшин

gost.e-ecolog.ru

	Лист	Стр.
Содержание	с-1, с-2	2,3
Пояснительная записка	п-1, п-2	4,5
Плиты балконные: ПБ-24-4	1	6
тоже Армирование	2	7
ПБ-27-4	3	8
тоже Армирование	4	9
ПБ-33-4	5	10
тоже Армирование	6	11
ПБ-36-4	7	12
тоже Армирование	8	13
ПБ-24-5	9	14
тоже Армирование	10	15
ПБ-27-5	11	16
тоже Армирование	12	17
ПБ-33-5	13	18
тоже Армирование	14	19
ПБ-36-5	15	20
тоже Армирование	16	21
Плиты балконные: ПБ-24-6	17	22
тоже Армирование	18	23
ПБ-27-6	19	24
тоже Армирование	20	25
ПБ-33-6	21	26
тоже Армирование	22	27
ПБ-36-6	23	28
тоже Армирование	24	29
ПБ-24-5а	25	30
тоже Армирование	26	31
ПБ-27-5а	27	32
тоже Армирование	28	33
ПБ-33-5а	29	34
тоже Армирование	30	35
ПБ-36-5а	31	36
тоже Армирование	32	37
ПБ-39-5а	33	38
тоже Армирование	34	39

ТК	Железобетонные балконные плиты для жилых зданий	Серия 1.137-3
1971	Содержание	Выпуск 1 / Лист

ЦНИИЭП жилища

Зам. директора / Рук. отделения / Рук. отдела / Конструкции / Проектных работ / Инж. проект. / Инж. проект. / Б. Шляпин / А. Локшин / А. Дорфман / А. Ерипла

		Лист	Стр.
Плиты балконные: ПБ-24-6а		35	40
тоже	Армирование	36	41
ПБ-27-6а		37	42
тоже	Армирование	38	43
ПБ-33-6а		39	44
тоже	Армирование	40	45
ПБ-36-6а		41	46
тоже	Армирование	42	47
ПБ-39-6а		43	48
тоже	Армирование	44	49
Детали 1,2,3,4,5,6		45	50
Сетки	С-1, С-2	46	51
тоже	С-3, С-4, С-5	47	52
"	С-6, С-7	48	53
"	С-8, С-9	49	54
"	С-10, С-11, С-12	50	55
"	С-13, С-14	51	56
"	С-15, С-16	52	57

		Лист	Стр.
Сетки	С-17, С-18	53	58
тоже	С-19, С-20, С-21	54	59
"	С-22, С-23	55	60
"	С-24, С-25	56	61
"	С-26, С-27, С-28	57	62
"	С-29, С-30	58	63
"	С-31, С-32, С-33	59	64
"	С-34, С-35	60	65
"	С-36, С-37	61	66
Сетка С-38. Закладные детали М-1, М-2, М-3, М-4, М-5 Петли П-1, П-2		62	67
Сетки	С-39, С-40	63	68
тоже	С-41, С-42	64	69
"	С-43, С-44	65	70
"	С-45, С-46, С-47	66	71
"	С-48, С-49, С-50	67	72

ЦНИИЭП жилища
Зам. директора рук. отделения проектных работ А. Криппа
Рук. отдела конструкций Гл. инж. проекта Гл. инж. проекта
Б. Шляпин А. Локшин А. Дорфман

Рабочие чертежи балконных плит разработаны в соответствии с заданием Госкомитета по гражданскому строительству и архитектуре при Госстрое СССР от 10 июня 1971 г.

В выпуск включены рабочие чертежи унифицированных балконных плит длиной 2390, 2690, 3290 и 3590 мм, предназначенных для применения в зданиях с крупноблочными и кирпичными стенами. Балконные плиты длиною 3890 мм предназначены для зданий с кирпичными стенами.

Каждому изделию присвоена марка, так, например, ПБ-33-5 обозначает - плиту балконную длиной 3290 мм для крупноблочных стен толщиной 500 мм. Соответственно марка ПБ-33-5а обозначает аналогичную плиту для кирпичных стен толщиной 510 (550) мм.

Внесение изменений в обозначение марок не допускается. Марки изделий проставляются на чертежах и в спецификациях проектов, в заказах заводам-изготовителям и на изделиях.

Балконные плиты рассчитаны в соответствии со СНиП П-В.1-62* на нормативную полезную нагрузку 400 кг/м2 и дополнительную нагрузку 100 кг/пм от ограждений и веса цветочниц, подвешиваемых по наружному контуру балконов.

В рабочих чертежах приведены схемы опирания балконных плит, в которых даны условия по ограничению ширин проемов и допускаемым минимальным величинам ширин простенков (без учета четвертей), защемляющих балконные плиты.

Балконные плиты рассчитаны из условия защемления в стены концов опорных ребер и закрепления их к нижележащим перемычкам анкерами, привариваемыми к закладным деталям.

Указанные закладные детали, как правило, должны приниматься длиной 120 мм. В балконных плитах длиной 3590 и 3890 мм, применяемых в домах с кирпичными стенами, приведены закладные детали длиной соответственно 300 и 600 мм, что учитывает случаи несимметричного расположения балконных плит относительно перемычек. При симметричном расположении в этих плитах должны применяться закладные детали длиной 120 мм.

В балконных плитах для крупноблочных домов у торцов опорных ребер предусмотрены дополнительные закладные детали, предназначенные для связи со смежными перемычечными и поясными блоками.

Балконные плиты должны изготовляться из тяжелого бетона марки "200". Морозостойкость бетона не ниже $M_{рз}$ 50.

ЦНИИЭП жилища	Зам. директора	Рук отд. конструк.	В. Шляпин
	Рук отделения проектных работ	Гл. инж. пр-та	А. Локшин
		Гл. инж. пр-та	А. Дорфман
	А. Криппа		

ТК	Железобетонные балконные плиты для жилых зданий	Серия 1.137-3	
1971	Пояснительная записка	Выпуск 1	Лист П-1

Условные обозначения арматурных сталей в рабочих чертежах приняты по СНиП I-В.4-62.

Сварка арматуры каркасов и сеток должна производиться контактной точечной электросваркой в соответствии с требованиями ГОСТ I0922-64 и СН 393-69.

Для подъемных петель следует применять горячекатаную арматурную сталь класса А-I марок ВМ Ст.3сп, ВМ Ст.3пс, ВК Ст.3сп; ВК Ст.3пс. При наружных расчетных температурах ниже -40^0 стали ВМ Ст.3пс и ВКСт.3пс не применять.

Плиты армированные сталью класса А-III могут применяться: при марке стали 35 гс при наружных расчетных температурах до -40^0, при марках стали 25 Г2с и I8Г2с - при температурах -40^0 и ниже.

Формование балконных плит выполняется верхней поверхностью к поддону; для извлечения плит из формы предусмотрены петли, расположенные со стороны боковой поверхности опорного ребра.

Антикоррозионная защита закладных деталей в балконных плитах должна выполняться в соответствии с главой СНиП III-В.62 и "Временными указаниями по антикоррозионной защите закладных деталей и сварных соединений в крупнопанельных зданиях" СН 206-62,2-е издание.

В соответствии с этим, закладные детали балконных плит должны покрываться в заводских условиях слоем цинка. Толщину слоя цинка принять по таблице I СН 206-62 с учетом района строительства.

Изготовление, приемку, паспортизацию, хранение и транспортирование изделия производить с учетом указаний СНиП I-В.5-62 и I-В.5I-62, проверку прочности - по ГОСТ 8829-66, монтаж по СНиП III-В.8-62.

ГПИ и НИИ ЖИЛИЩА Госгражданстроя
Гл инж пр-та А.Криппа
А. Дорфман

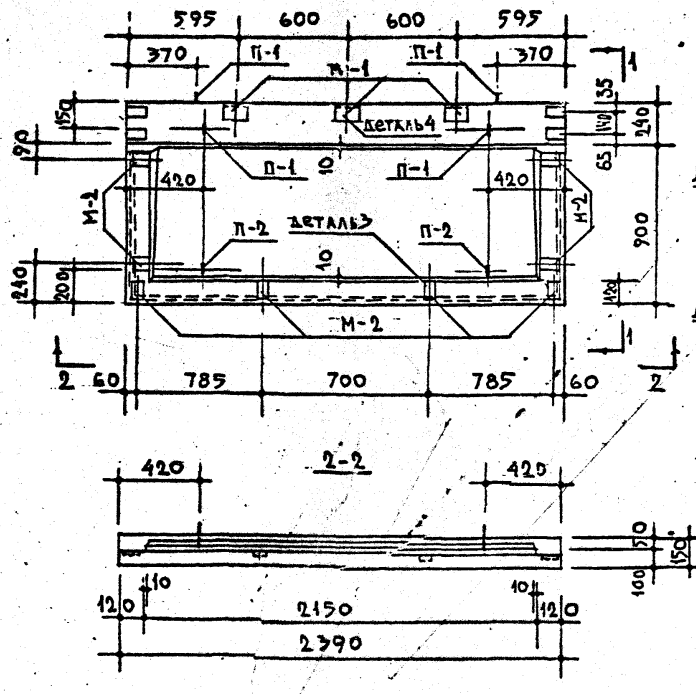

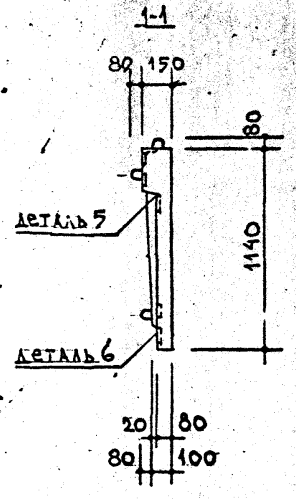

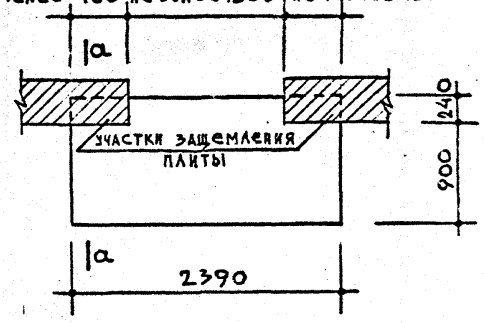

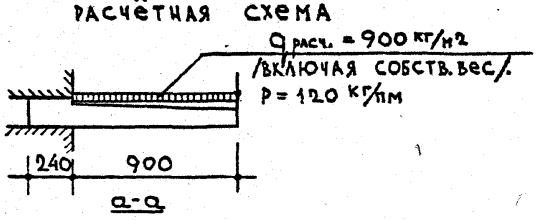

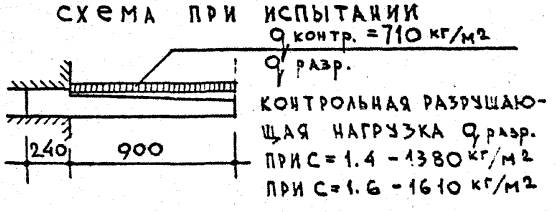

ХАРАКТЕРИСТИКА ИЗДЕЛИЯ			
ОБЪЁМ БЕТОНА		м³	0,309
ВЕС		КГ	773
ВЕС СТАЛИ	НА АРМАТУРНЫЕ ЭЛЕМЕНТЫ	КГ	31.09
	НА ЗАКЛАДНЫЕ ДЕТАЛИ		7.53
РАСХОД СТАЛИ НА 1м³ БЕТОНА		КГ	125.00
МАРКА БЕТОНА			200

ПРИМЕЧАНИЯ:
1. Армирование см. лист 2
2. Указания по формованию балконных плит и антикоррозионной защите закладных деталей см. пояснительную записку. 3. Все контрольные нагрузки даны за вычетом собственного веса плиты.
4. Детали 5 и 6 см. лист 45

ТК	Железобетонные балконные плиты для жилых зданий	Серия 1.137-3	
1971	Плита балконная ПБ-24-4	Выпуск 1	Лист 1

СОГЛАСОВАНО
ОТДЕЛ N 17 ГЛ. ИНЖ. ПР-ТА А. ЛОКШИН
ОТДЕЛ N 10 ГЛ. ИНЖ. ОТД. А. САМОЙЛОВ
ГЛ. ИНЖ. ПР-ТА М. НИКИТИНА
КТБ ТЕХНОЛОГ ГЛ. ИНЖ. ПР-ТА Н. ГАЙСИНСКИЙ

ЗАМ. ДИРЕКТОРА Б. ШЛЯПИН
РУК. ОТДЕЛЕНИЯ ГЛ. ИНЖ. ПР-ТА А. ДОРФМАН
ПРОЕКТНЫХ РАБОТ РУК. ГЛ. ИНЖ. И. МИЩЕНКО
СТ. ИНЖ. В. ЩЕРБИНИНА
А. ХРИППА ПРОВЕРИЛ Б. ЕВКО

ЦНИИЭП ЖИЛИЩА

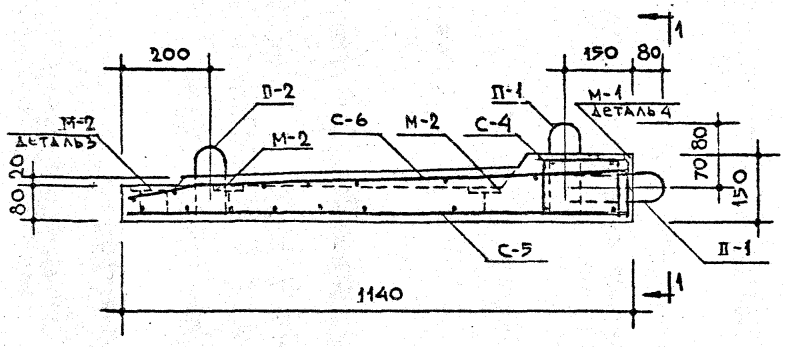

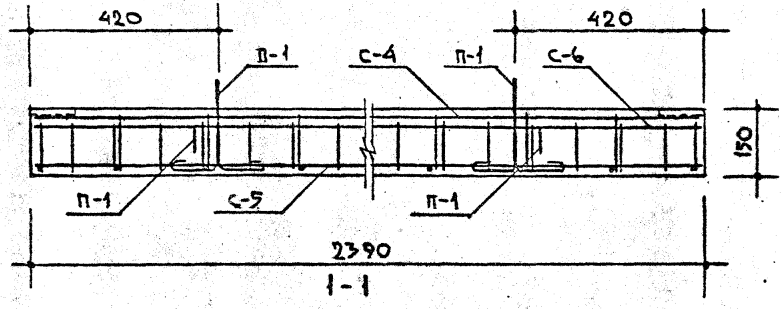

1-1

Спецификация стальных элементов					
Вид	Марки	Кол. шт.	Вес кг 1 элемента	Вес кг общий	NN
Арматурные элементы	С-4	1	6.29	6.29	47
	С-5	1	8.97	8.97	47
	С-6	1	12.91	12.91	48
	П-1	4	0.49	1.96	62
	П-2	2	0.49	0.98	62
Закладные детали	М-1	3	1.55	4.65	62
	М-2	8	0.36	2.88	62

Выборка стали									
Сталь		Арматурные элементы					Закладные детали		
		ф5 В I	ф8 А III	ф10 А I	-100×6	ф12 А III	-100×6	ф10 А II	L110×70×8
Длина	м	57.03	24.40	5.12	0.24	9.44	0.48	2.21	0.36
Вес	кг	8.78	9.64	3.16	1.13	8.38	2.24	1.36	3.93
Нормативное сопротивление арматуры R_a	кг/см²	5500	4000	2400	—	4000	—	3000	—
ГОСТ		6727-53*	5781-61*	5781-61*	103-57*	5781-61*	103-57*	5781-61*	8510-57

Примечания:

1. Детали 3 и 4 см. на листе 45
2. На сечении 1-1 закладные детали М-1 условно не показаны.
3. Все поперечные стержни сетки С-4 сварить с продольными стержнями сетки С-5 контактной точечной электросваркой.
4. Подъёмные петли завести за нижние стержни сетки С-5 и привязать к ним.

Согласовано: Гл. инж. пр-та А. Кокшин

Гл. инж. пр-та Б. Шляпин; Рук. гр. инж. А. Дорфман; Ст. инженер К. Мищенко; Проверил Б. Евко

ЦНИИЭП жилища

ТК	Железобетонные балконные плиты для жилых зданий	Серия 1.137-3	
1971	Плита балконная ПБ-24-4. Армирование.	Выпуск 1	Лист 2

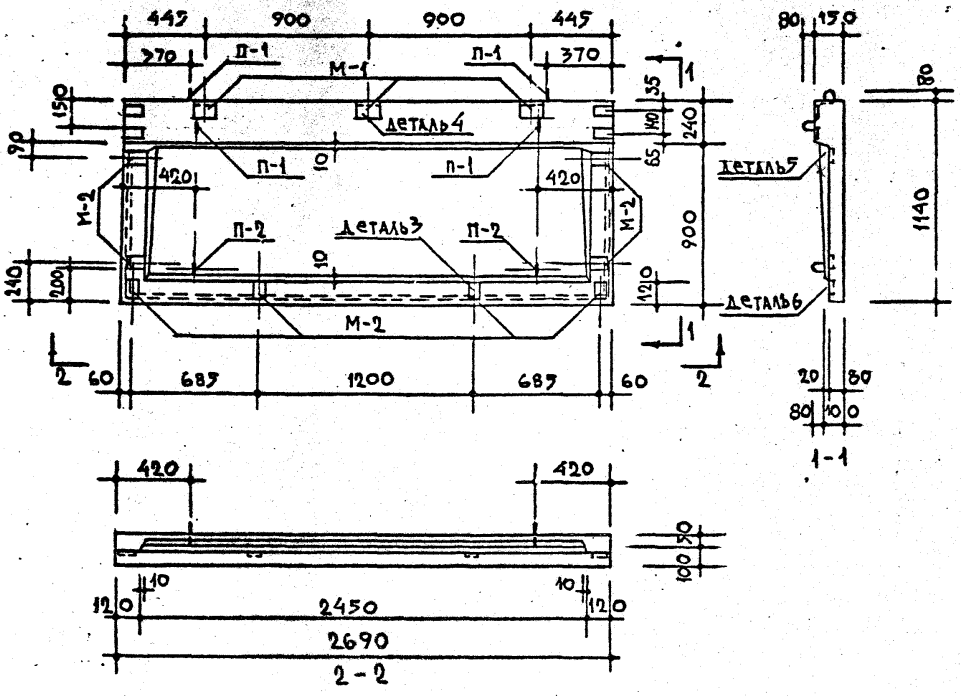

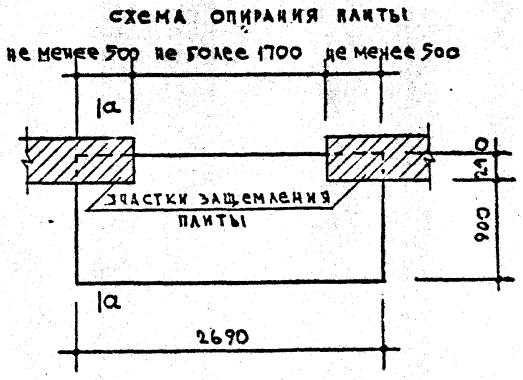

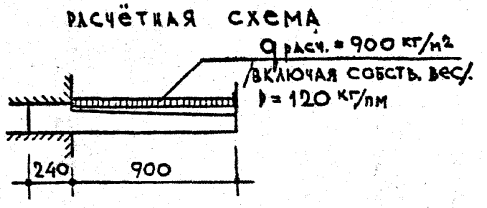

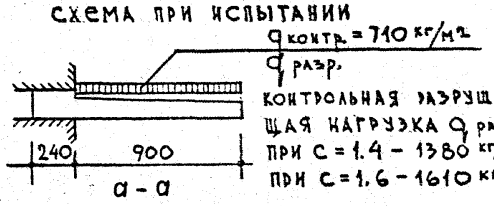

Характеристика изделия			
Объём бетона		м³	0,349
Вес		кг	873
Вес стали	на арматурные элементы	кг	34.15
	на закладные детали		7.53
Расход стали на 1м³ бетона		кг	119.40
Марка бетона			200

Примечания:
1. Армирование см. лист 4
2. Указания по формованию балконных плит и антикоррозионной защите закладных деталей см. пояснительную записку. 3. Все контрольные нагрузки даны за вычетом собственного веса плиты.
4. Детали 5 и 6 см. лист 45

Согласовано
Отдел №17 Гл. инж. пр-та Л. Локшин
Отдел №40 Гл. инж. отд. А. Самойлов
Гл. инж. пр-та М. Никитина
Гл. инж. пр-та Н. Таисинский
КТБ

Зам. гл. инж. пр-та Б. Шляпин
Рук. отделения Гл. инж. пр-та А. Дорфман
Руководитель группы Рук. гр. инж. И. Мицуско
Ст. инж. В. Кербинина
Проверил Б. Бевко

ГПИ Гражданпроект
Гл. архитектор Рук. отд. констр. А. Криппа

ТК	Железобетонные балконные плиты для жилых зданий	Серия 1.137-3	
1971	Плита балконная ПБ-27-4	Выпуск 1	Лист 3

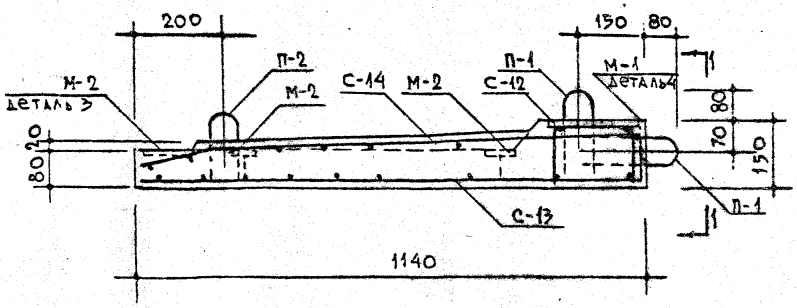

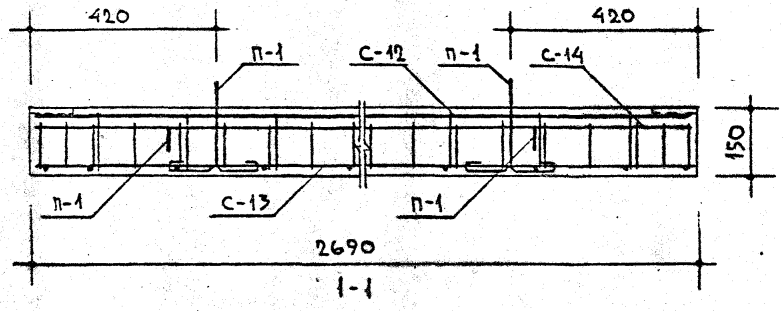

Спецификация стальных элементов					
Вид	Марки	Кол. шт.	Вес кг. 1 элемента	Вес кг. общий	Ин лист
Арматурные элементы	С-12	1	6.95	6,95	50
	С-13	1	9.98	9.98	51
	С-14	1	14.29	14.29	51
	П-1	4	0.49	1.96	62
	П-2	2	0.49	0.98	62
Закладные детали					
	М-1	3	1.55	4.65	62
	М-2	8	0.36	2.88	62

Выборка стали									
Сталь		Арматурные элементы					Закладные детали		
		Ф12 АIII	Ф8 АIII	Ф10 АI	Ф5 АI	-100×6	L110×70×8	-100×6	Ф10 АII
Длина	м	10.64	26.84	5.12	20.52	0,24	0.36	0,48	2.20
Вес	кг	9,44	10.60	3.16	9.82	1,13	3.93	2.24	1.36
Нормативное сопротивление арматуры Rа	кг/см²	4000		2400	5500	—	—	—	3000
ГОСТ		5781-61*			6727-53*	103-57	8510-57	103-57*	5781-61*

Примечания:

1. Детали 3 и 4 см. на листе 45
2. На сечении 1-1 закладные детали М-1 условно не показаны.
3. Все поперечные стержни сетки С-12 сварить с продольными стержнями сетки С-13 контактной точечной электросваркой.
4. Подъёмные петли завести за нижние стержни сетки С-13 и привязать к ним.

ТК	Железобетонные балконные плиты для жилых зданий	Серия 1.137-3
1971	Плита балконная ПБ-27-4. Армирование	Выпуск 1 / Лист 4

Гл. инж. пр-та — Л. Рокшин
Рук. отд. констр. — В. Шляпин
Гл. инж. пр-та — А. Дорфман
Рук. гр. инж. — И. Мищенко
Ст. инженер — В. Щербинина
Проверил — Б. Евко

ЦЕНТРИНЖИЛИЩА

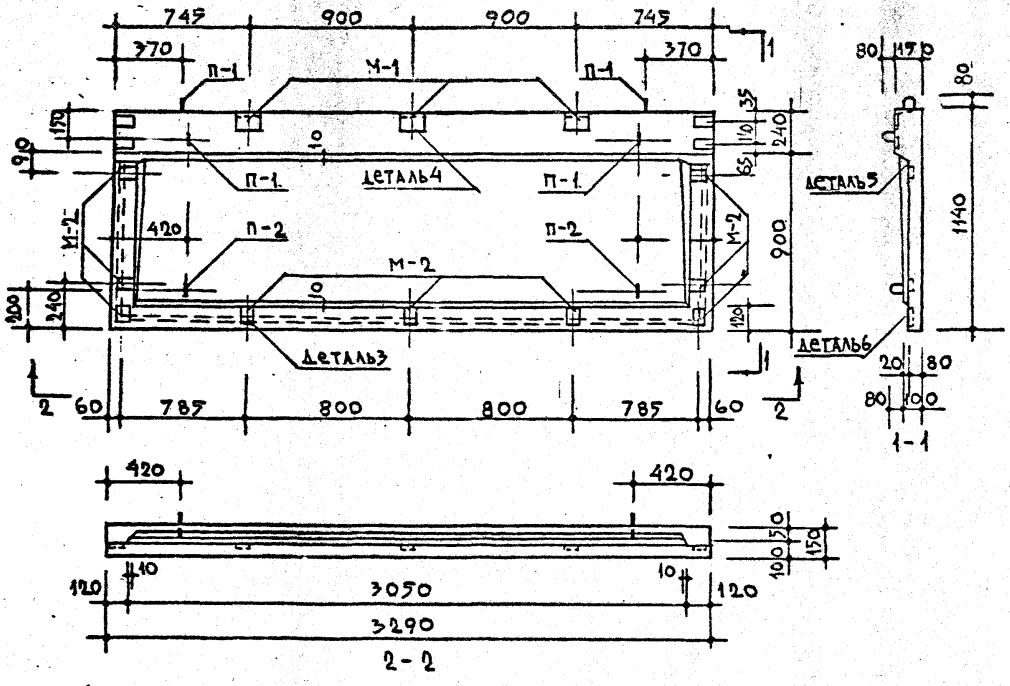

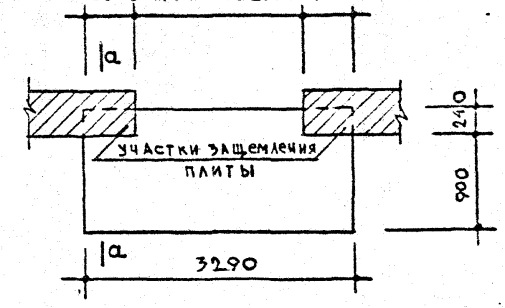

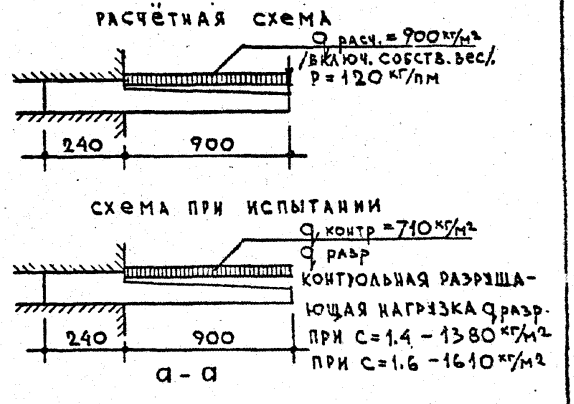

ХАРАКТЕРИСТИКА ИЗДЕЛИЯ			
ОБЪЁМ БЕТОНА		м³	0,427
ВЕС		кг	1068
ВЕС СТАЛИ	НА АРМАТУРНЫЕ ЭЛЕМЕНТЫ	кг	45.35
	НА ЗАКЛАДНЫЕ ДЕТАЛИ		7.89
РАСХОД СТАЛИ НА 1 м³ БЕТОНА		кг	124.68
МАРКА БЕТОНА			200

ПРИМЕЧАНИЯ:

1. Армирование см. лист 6
2. Указания по формованию балконных плит и антикоррозийной защите закладных деталей см. пояснительную записку. 3. Все контрольные нагрузки даны за вычетом собственного веса плиты.
4. Детали 5 и 6 см. лист 45

ТК	Железобетонные балконные плиты для жилых зданий	серия 1.137-3	
1971	Плита балконная ПБ-33-4	выпуск 1	лист 5

СОГЛАСОВАНО

ОТДЕЛ N17	Гл. инж. пр-та	А. Локшин
ОТДЕЛ N10	Гл. инж. отд.	Л. Самойлов
	Гл. инж. пр-та	Н. Никитина
КТБ	Технолог. Гл. инж. пр-та	Н. Гайсинский

Зам. директора рук. отделения	Рук. отд. конст.	Б. Шляпин
	Гл. инж. пр-та	А. Дорфман
Проектных работ	Рук. гр. инж.	И. Мищенко
	Ст. инж.	В. Щербинина
А. Криппа	Проверил	Б. Евко

ЦЕНТРАЛЬНЫЙ ИНСТИТУТ ТИПОВЫХ ЗДАНИЙ

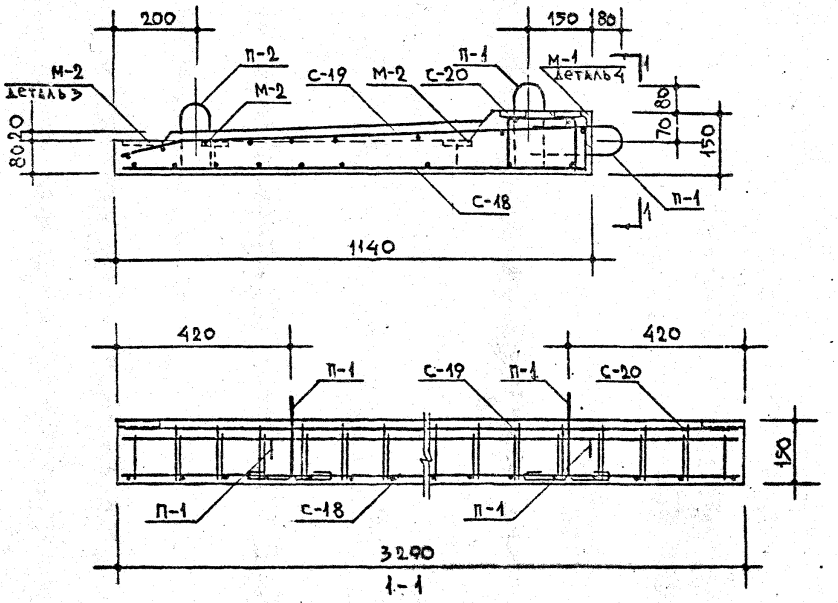

Спецификация стальных элементов					
Вид	Марка	Кол. шт.	Вес кг. 1 элемента	Вес кг. общий	NN лист
Арматурные элементы	С-18	1	14.97	14.97	53
	С-19	1	16.57	16.57	54
	С-20	1	10.87	10.87	54
	П-1	4	0.49	1.96	62
	П-2	2	0.49	0.98	62
Закладные детали	М-1	3	1.55	4.65	62
	М-2	9	0.36	3.24	62

Выборка стали									
Сталь		Арматурные элементы				Закладные детали			
		ф14 AIII	ф8 AIII	ф10 AI	ф5 BI	-100×6	∟110×70×8	-100×6	ф10 AII
Длина	М	13.04	30.51	5.12	85.91	0.24	0.36	0.54	2.33
Вес	КГ	15.78	12.05	3.16	13.23	1.13	3.93	2.52	1.44
Нормативное сопротивление арматуры R_a	КГ/СМ²	4000		2400	5500	—	—	—	3000
ГОСТ		5781-61*			6727-53*	103-57	8510-57	103-57*	5781-61*

Примечания:

1. Детали 3 и 4 см. на листе 45
2. На сечении 1-1 закладные детали М-1 условно не показаны.
3. Все поперечные стержни сетки С-20 сварить с продольными стержнями сетки С-18 контактной точечной электросваркой.
4. Подъёмные петли завести за нижние стержни сетки С-18 и привязать к ним.

ГИП	А. Дорфман		
Гл. инж. пр-та			
Гл. инж. пр-та	А. Мищенко		
Рук. гр. инж.			
Ст. инженер	В. Щербинина		
Проверил	Б. Евко		

ТК	Железобетонные балконные плиты для жилых зданий.	Серия 1.137-3	
1971	Плита балконная ПБ-33-4. Армирование.	Выпуск 1	Лист 6

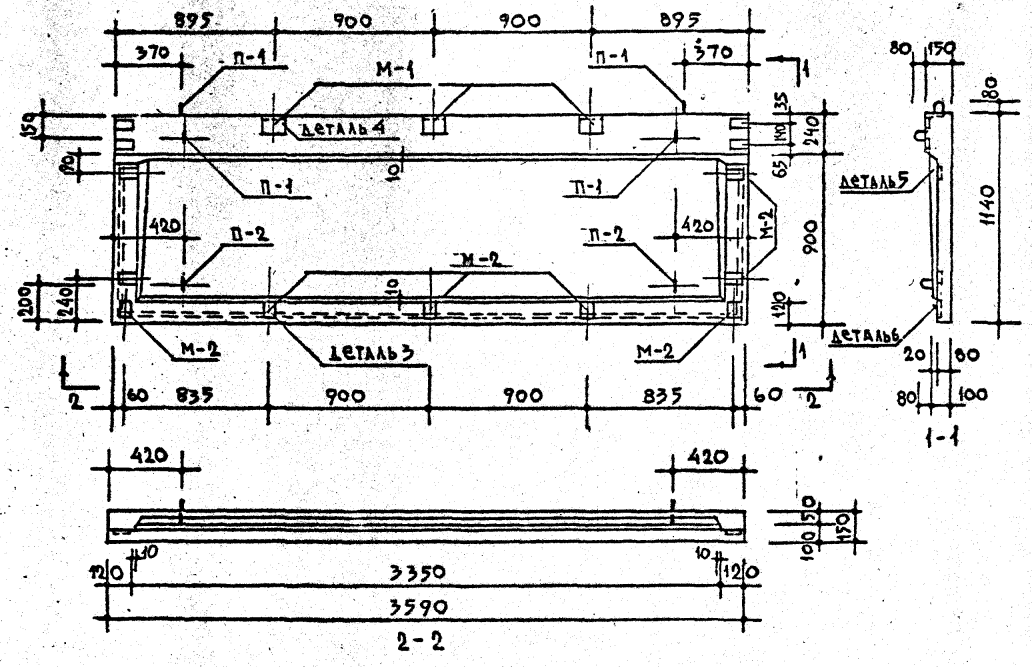

Схема опирания плиты

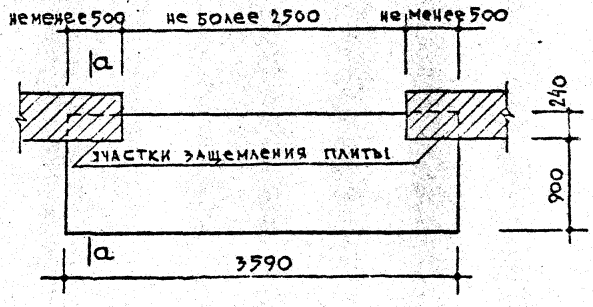

Расчётная схема

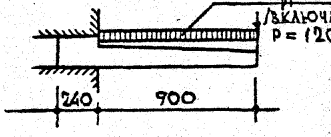

Схема при испытании

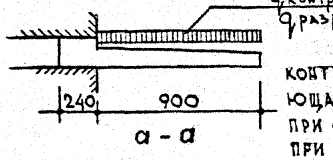

Контрольная разрушающая нагрузка $q_{разр.}$
при $c = 1.4$ — 1380 кг/м²
при $c = 1.6$ — 1610 кг/м²

Характеристика изделия			
Объём бетона		м³	0,467
Вес		кг	1169
Вес стали	на арматурные элементы	кг	54.16
	на закладные детали		7.89
Расход стали на 1м³ бетона		кг	132.86
Марка бетона			200

Примечания:

1. Армирование см. лист 8
2. Указания по формованию балконных плит и антикоррозийной защите закладных деталей см. пояснительную записку з. 3. Все контрольные нагрузки даны за вычетом собственного веса плиты.
4. Детали 5 и 6 см. лист 45

ТК	Железобетонные балконные плиты для жилых зданий	Серия 1.137-3	
1971	Плита балконная ПБ-36-4	Выпуск 1	Лист 7

ЦНИИЭП жилища

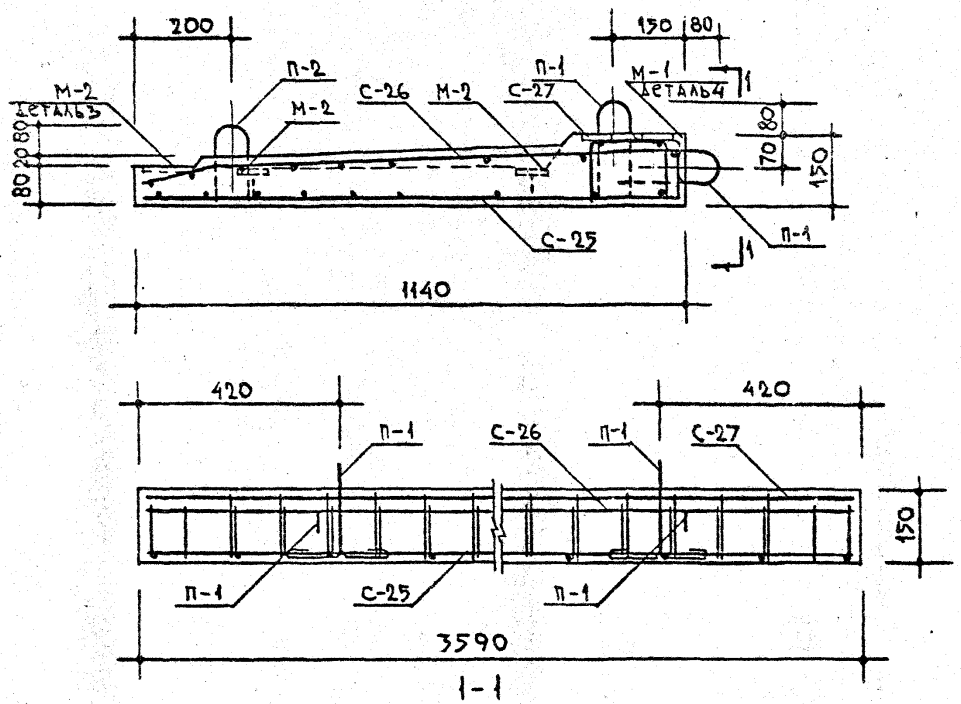

1-1

Спецификация стальных элементов					
Вид	Марки	Кол. шт.	Вес кг элемента	Вес кг общий	NN лист
Арматурные элементы	С-25	1	18,51	18,51	56
	С-26	1	18,42	18,42	57
	С-27	1	14,29	14,29	57
	П-1	4	0,49	1,96	62
	П-2	2	0,49	0,98	62
Закладные детали	М-1	3	1,55	4,65	62
	М-2	9	0,36	3,24	62

Выборка стали									
Сталь		Арматурные элементы					Закладные детали		
		ф16 AIII	ф8 AIII	ф10 AI	ф5 BI	-100×6	L110×70×8	-100×6	ф10 AII
Длина	м	14,24	34,15	5,12	90,13	0,24	0,36	0,54	2,33
Вес	кг	22,5	13,49	3,16	13,88	1,13	3,93	2,52	1,44
Нормативное сопротивление арматуры R_a	кг/см²	4000		2400	5500	—	—	—	3000
ГОСТ		5781-61*			6727-53*	103-57*	8510-57	103-57*	5781-61*

Примечания:
1. Детали 3 и 4 см. на листе 45
2. На сечении 1-1 закладные детали М-1 условно не показаны.
3. Все поперечные стержни сетки С-27 сварить с продольными стержнями сетки С-25 контактной точечной электросваркой.
4. Подъёмные петли завести за нижние стержни сетки С-25 и привязать к ним.

ГПИ Минпромстроя СССР

ТК 1971	Железобетонные балконные плиты для жилых зданий
	Плита балконная ПБ-36-4. Армирование.

Серия 1.137-3
Выпуск 1 Лист 8

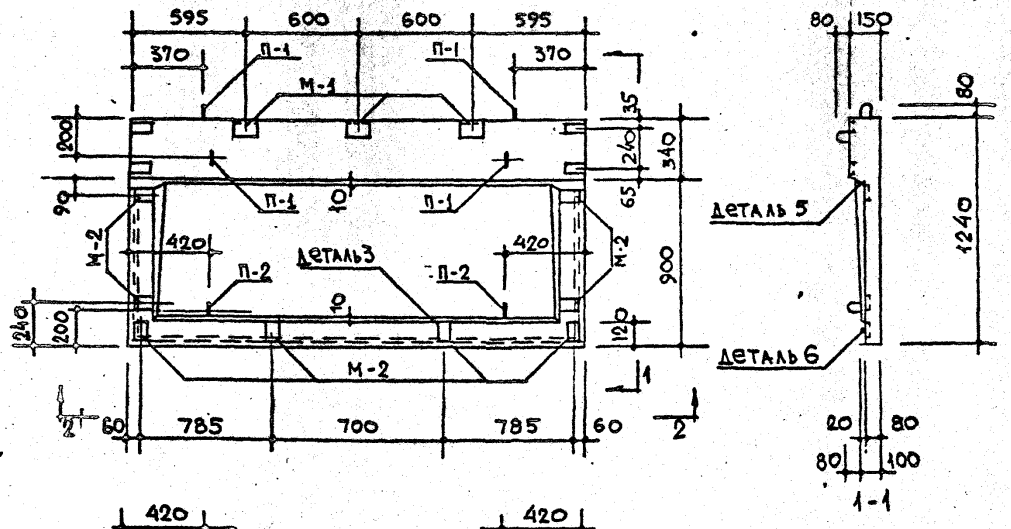

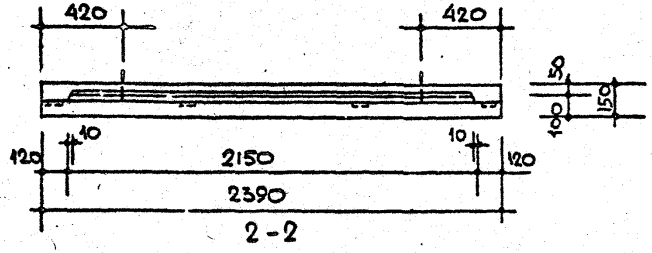

ХАРАКТЕРИСТИКА ИЗДЕЛИЯ			
ОБЪЁМ БЕТОНА		$м^3$	0.345
ВЕС		кг.	863
ВЕС СТАЛИ	НА АРМАТУРНЫЕ ЭЛЕМЕНТЫ	кг.	30.78
	НА ЗАКЛАДНЫЕ ДЕТАЛИ		7,53
РАСХОД СТАЛИ НА $1м^3$ БЕТОНА		кг.	111,04
МАРКА БЕТОНА			200

Схема опирания плиты
не менее 400 не более 1600 не менее 400

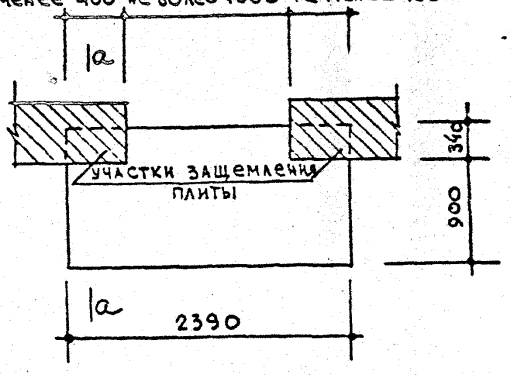

РАСЧЁТНАЯ СХЕМА

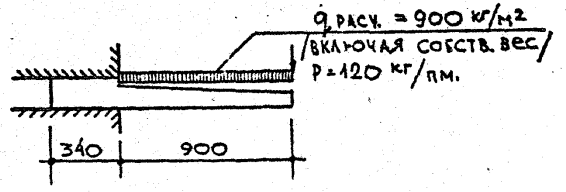

СХЕМА ПРИ ИСПЫТАНИИ

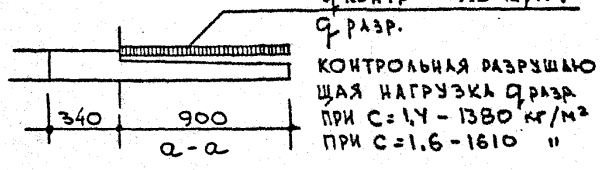

КОНТРОЛЬНАЯ РАЗРУШАЮЩАЯ НАГРУЗКА q разр.
ПРИ С = 1,4 - 1380 кг/м²
ПРИ С = 1,6 - 1610 "

Примечания:
1. Армирование см. лист 10
2. Указания по формованию балконных плит и антикоррозийной защите закладных деталей см. пояснительную записку. 3. Все контрольные нагрузки даны за вычетом собственного веса плиты.
4. Детали 5 и 6 см. лист 45

ЦНИИЭП жилища

ТК	Железобетонные балконные плиты для жилых зданий.	Серия 1.137-3
1971	Плита балконная ПБ-24-5	Выпуск 1 / Лист 9

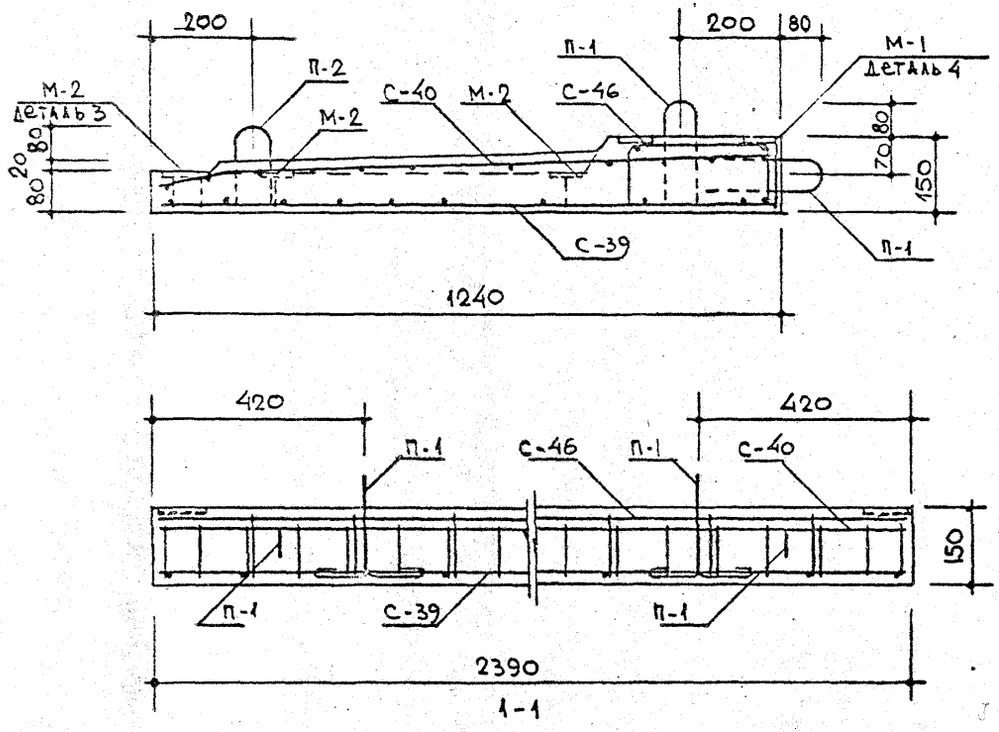

Спецификация стальных элементов

Вид	Марки	Кол. шт.	Вес кг: 1 элемента	Вес кг: общий	№№ листа
Арматурные элементы	С-39	1	8.24	8.24	63
	С-40	1	14.06	14.06	63
	С-46	1	5.54	5.54	66
	П-1	4	0.49	1.96	62
	П-2	2	0.49	0.98	62
Закладные детали.					
	М-1	3	1.55	4.65	62
	М-2	8	0.36	2.88	62

Выборка стали.

Сталь		Арматурные элементы					Закладные детали		
		ф5 ВI	ф8 А III	ф10 А III	ф10 АI	-100×6	ф10 А II	-100×6	L110×70×8
Длина	м.	66.51	26.40	9.44	5.16	0.24	2.21	0,48	0.36
Вес	кг.	10.24	10.43	5.82	3.16	1.13	1.36	2.24	3.93
Нормативное сопротивление арматуры R_a	кг/см²	5500	4000		2400	—	3000	—	—
ГОСТ		6727-53*	5781-61*			103-57*	5781-61*	103-57*	8510-57

Примечания:

1. Детали 3 и 4 см. на листе 45
2. На сечении 1-1 закладные детали М-1 условно не показаны.
3. Все поперечные стержни сетки С-46 сварить с продольными стержнями сетки С-39 контактной точечной электросваркой.
4. Подъёмные петли завести за нижние стержни сетки С-39 и привязать к ним.

ТК	Железобетонные балконные плиты для жилых зданий.	Серия 1.137-3	
1971	Плита балконная ПБ-24-5. Армирование.	Выпуск 1	Лист 10

ЦНИИЭП жилища

Гл. инж. пр-ти А. Локшин
Рук. отд. конст. Б. Шапин
Гл. инж. пр-ти Л. Дорфман
Рук. гр. инж. И. Мищенко
Ст. инжен. Н. Ковлинец
Проверил Л. Дорфман

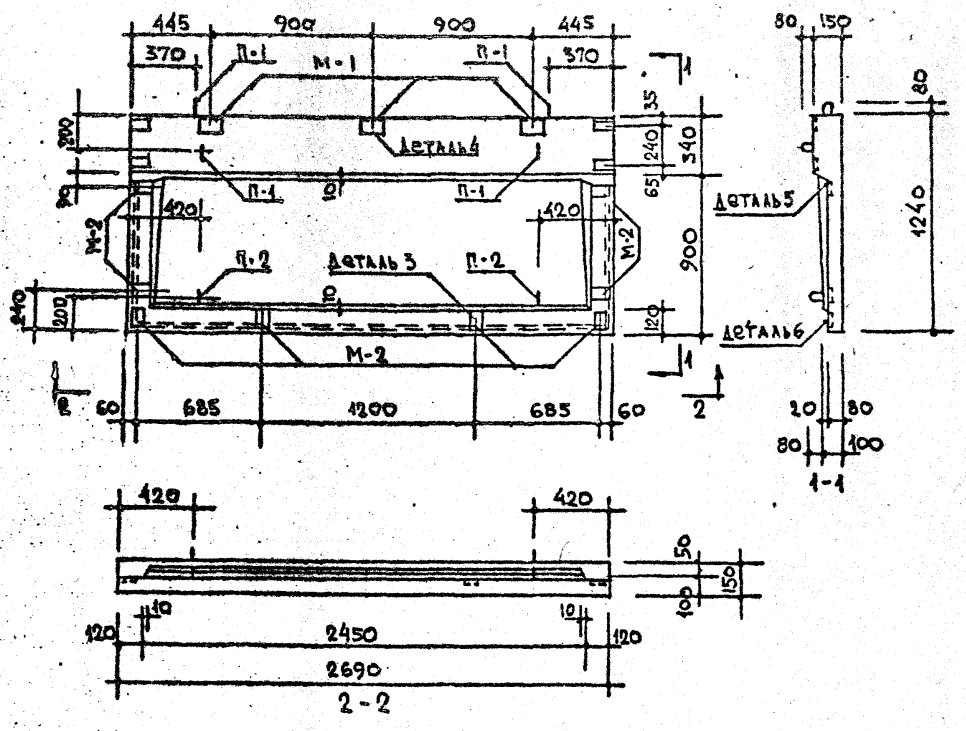

СХЕМА ОПИРАНИЯ ПЛИТЫ

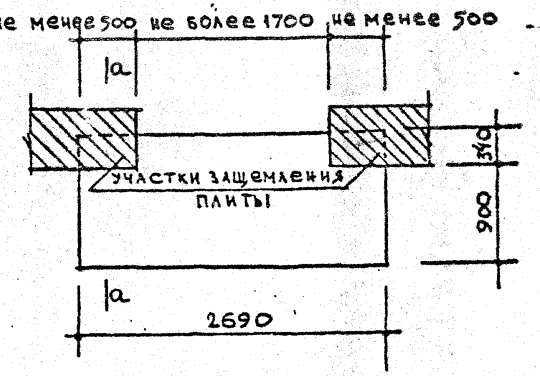

РАСЧЁТНАЯ СХЕМА

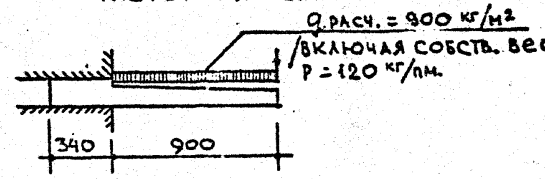

СХЕМА ПРИ ИСПЫТАНИИ

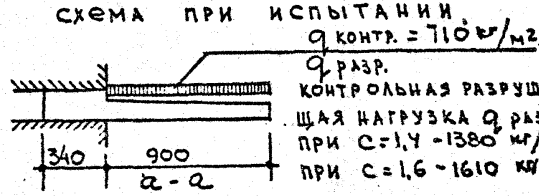

ХАРАКТЕРИСТИКА ИЗДЕЛИЯ.			
ОБЪЁМ БЕТОНА		м³	0,389
Вес		кг.	973
Вес стали	на арматурные элементы	кг.	33.99
	на закладные детали	кг.	7.53
РАСХОД СТАЛИ НА 1 м³ БЕТОНА		кг.	106.74
МАРКА БЕТОНА			200

Примечания:

1. Армирование см. лист 12
2. Указания по формованию балконных плит и антикоррозийной защите закладных деталей см. пояснительную записку. 3. Все контрольные нагрузки даны за вычетом собственного веса плиты.
4. Детали 5 и 6 см. лист 45

ТК	Железобетонные балконные плиты для жилых зданий	Серия 1.137-3
1971	Плита балконная ПБ-27-5	Выпуск 1 / Лист 11

Госстрой СССР — Отдел № 1 (ГП. ниип. Тр-та) — Отдел № 10 (ГП. ниип. отд.) — Отдел № 11 (ГП. ниип. Ар-ра) — КТБ (ГП. ниип. Конструкций)

Зам. директора: Ю. Докукин — Рук. отделения: Л. Самойлов — Рук. группы: Н. Никитина — Гл. инж. проекта: Ю. Тайсинский

Разработали: Ю. Шапиро, А. Дорфман, И. Мищенко, Ц. Хейфиц, А. Дорфман

Проверил: А. Дорфман

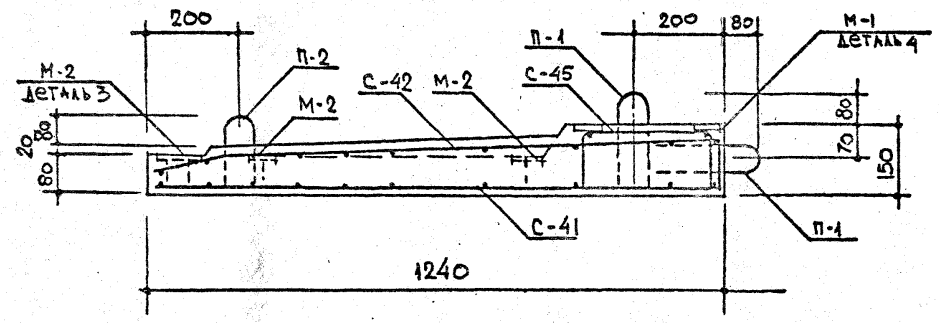

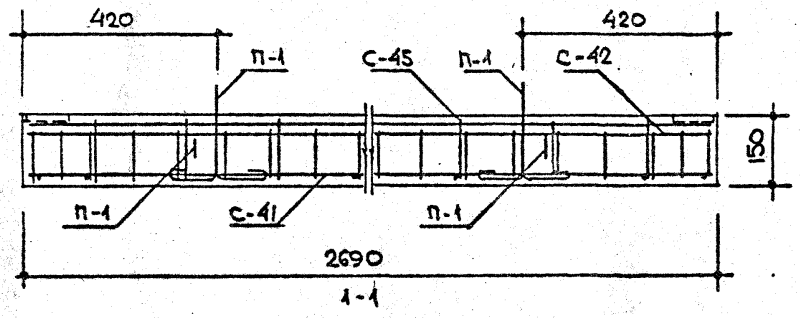

1-1

Спецификация стальных элементов					
Вид	Марки	Кол. шт.	Вес кг. элемента	Вес кг. общий	№ лист.
Арматурные элементы	С-41	1	9.36	9.36	64
	С-42	1	15.57	15.57	64
	С-45	1	6.12	6.12	66
	П-1	4	0,49	1,96	62
	П-2	2	0,49	0,98	62
Закладные детали	М-1	3	1,55	4.65	62
	М-2	8	0,36	2.88	62

Выборка стали									
Сталь		Арматурные элементы				Закладные детали			
		ф5 ВI	ф8 AIII	ф10 AIII	ф10 AI	-100×6	L110×70×8	-100×6	ф10 AII
Длина	м.	75.71	29.04	10.64	5.16	0,24	0.36	0,48	2,20
Вес	кг	11.67	11.47	6.56	3.16	1,13	3.93	2,24	1,36
Нормативное сопротивление арматуры $R_a^н$		5500	4000		2400	—	—	—	3000
ГОСТ		6727-53*	5781-61*			103-57*	8510-57	103-57*	5781-61*

Примечания:
1. Детали 3 и 4 см. на листе 45
2. На сечении 1-1 закладные детали М-1 условно не показаны.
3. Все поперечные стержни сетки С-45 сварить с продольными стержнями сетки С-41 контактной точечной электросваркой.
4. Подъёмные петли завести за нижние стержни сетки С-41 и привязать к ним.

Рук. отд. конст. А. Локшин
Гл. инж. пр-та А. Дорфман
Рук. гр. инж. И. Мищенко
Ст. инженер Н. Ковлиев
Проверил А. Дорфман
Гл. инж. пр-та Б. Шляпин

ЦНИИЭП жилища

ТК	Железобетонные балконные плиты для жилых зданий	Серия 1.137-3	
1971	Плита балконная ПБ-27-5. Армирование.	Выпуск 1	Лист 12

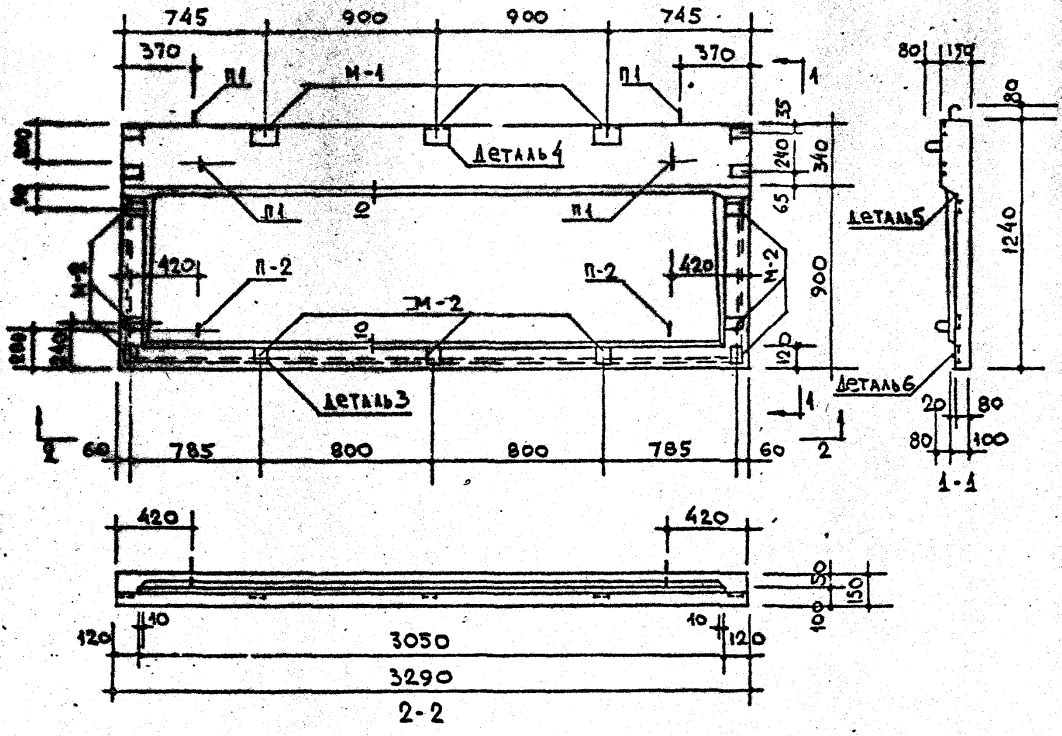

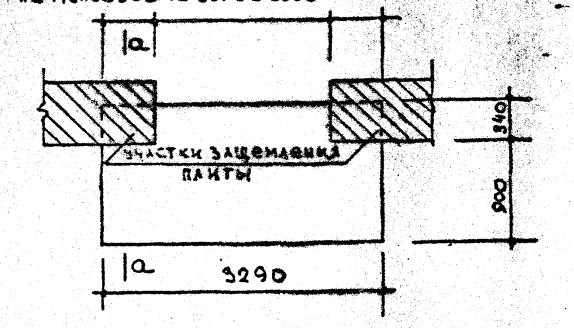

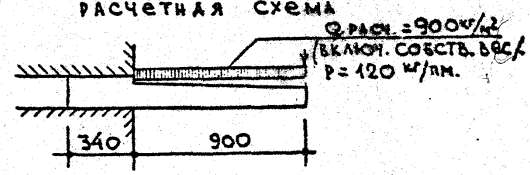

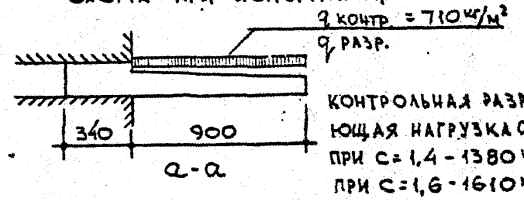

Контрольная разрушающая нагрузка $q_{разр.}$
при $c = 1{,}4$ — 1380 кг/м²
при $c = 1{,}6$ — 1610 кг/м²

Характеристика изделия			
Объём бетона		м³	0.477
Вес		кг	1193
Вес стали	на арматурные элементы	кг.	48.37
	на закладные детали		7.89
Расход стали на 1м³ бетона		кг.	120.04
Марка бетона			200

Примечания:

1. Армирование см. лист 14
2. Указания по формованию балконных плит и антикоррозийной защите закладных деталей см. пояснительную записку. 3. Все контрольные нагрузки даны за вычетом собственного веса плиты.
4. Детали 5 и 6 см. лист 45

ТК 1971	Железобетонные балконные плиты для жилых зданий. Плита балконная ПБ-33-5	Серия 1.137-3 Выпуск 1 Лист 13

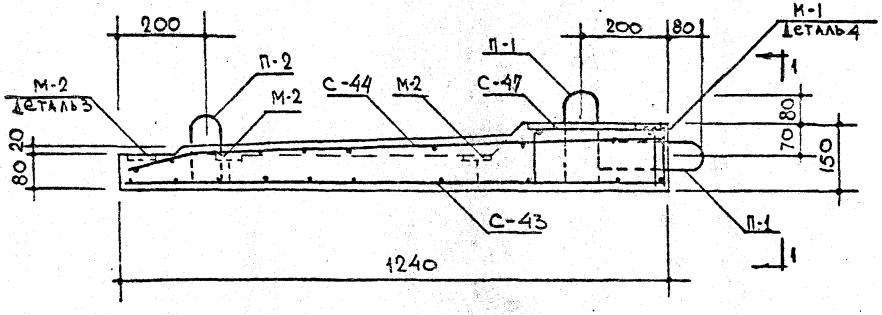

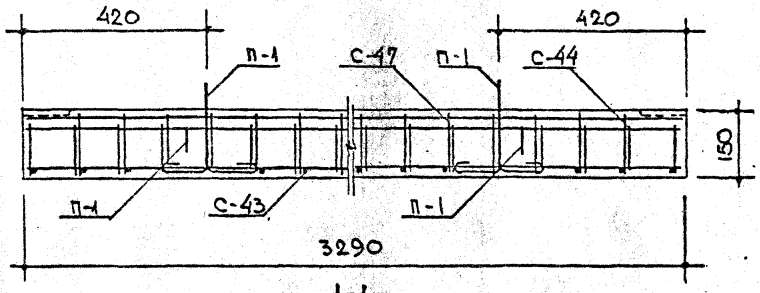

1-1

Спецификация стальных элементов					
Вид	Марки	Кол. шт.	Вес кг. 1 элемента	Вес кг. общий	№№ лист.
Арматурные элементы	С-43	1	15.63	15.63	65
	С-44	1	18.06	18.06	65
	С-47	1	11.74	11.74	66
	П-1	4	0.49	1.96	62
	П-2	2	0.49	0.98	62
Закладные детали					
	М-1	3	1.55	4.65	62
	М-2	9	0.36	3.24	62

Выборка стали									
Сталь		Арматурные элементы					Закладные детали		
		ф 5 BI	ф 8 AIII	ф 14 AIII	ф 10 AI	-100×6	L110×70×8	ф 10 AII	-100×6
Длина	м	99.08	33.0	13.04	5.16	0.24	0.36	2.34	0.54
Вес	кг	15.26	13.04	15.78	3.16	1.13	3.93	1.44	2.52
Нормативное сопротивление арматуры $R_a^н$	кг/см²	5500	4000		2400	—	—	3000	—
ГОСТ		6727-53*	5781-61*			103-57*	8510-57	5781-61*	103-57*

Примечания:

1. Детали 3 и 4 см. на листе 45
2. На сечении 1-1 закладные детали М-1 условно не показаны.
3. Все поперечные стержни сетки С-47 сварить с продольными стержнями сетки С-43 контактной точечной электросваркой.
4. Подъёмные петли завести за нижние стержни сетки С-43 и привязать к ним.

ТК	Железобетонные балконные плиты для жилых зданий.	Серия 1.137-3	
1971	Плита балконная ПБ-33-5. Армирование.	Выпуск 1	Лист 14

Согласовано: Гл. инж. пр-та А. Локшин

Рук. отд. конст. Гл. инж. пр-та Б. Шляпин; Рук. гр. инж. А. Дорфман; Ст. инженер И. Мищенко; Проверил Н. Ковпинец; А. Дорфман

ЦНИИЭП жилища

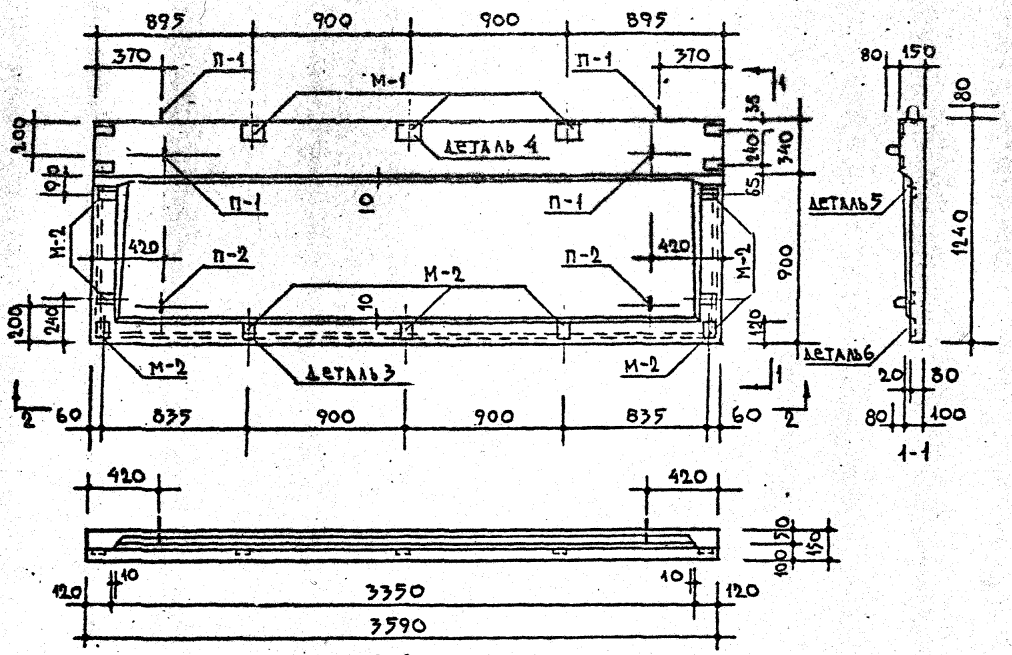

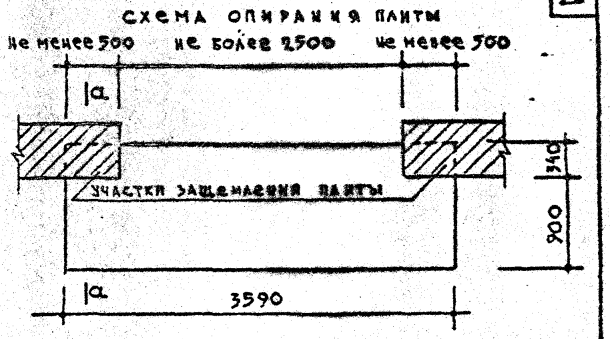

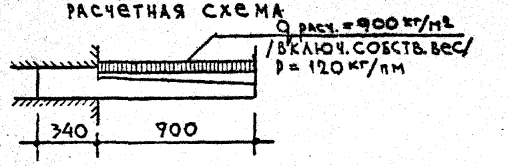

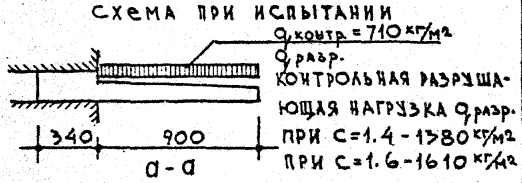

Характеристика изделия			
Объём бетона		м³	0,520
Вес		кг	1300
Вес стали	на арматурные элементы	кг	52.27
	на закладные детали		7.89
Расход стали на 1м³ бетона		кг	115.69
Марка бетона			200

Примечания:
1. Армирование см. лист 16
2. Указания по формованию балконных плит и антикоррозийной защите закладных деталей см. пояснительную записку. 3. Все контрольные нагрузки даны за вычетом собственного веса плиты.
4. Детали 5 и 6 см. лист 45

ТК	Железобетонные балконные плиты для жилых зданий.	Серия 1.137-3	
1971	Плита балконная ПБ-36-5	Выпуск 1	Лист 15

ЦНИИЭП жилища

Согласовано: Отдел №17 Гл. инж. др-и А. Люшин; Отдел №10 Гл. инж. отд. А. Самойлов; КТБ Гл. инж. др-та М. Никитина; Гл. конструктор Н. Тарасенский

Зам. директора Е. Шлоплин; Рук. лаб. конструкций А. Дорман; Руководитель проектных работ Гл. инж. др-та И. Мищенко; Рук. тр. инж. В. Перкинина; Проверил Т. Бебко

Зам. директора Е. Шлоплин; Руководитель проектных работ Рук. тр. инж. А. Шипта

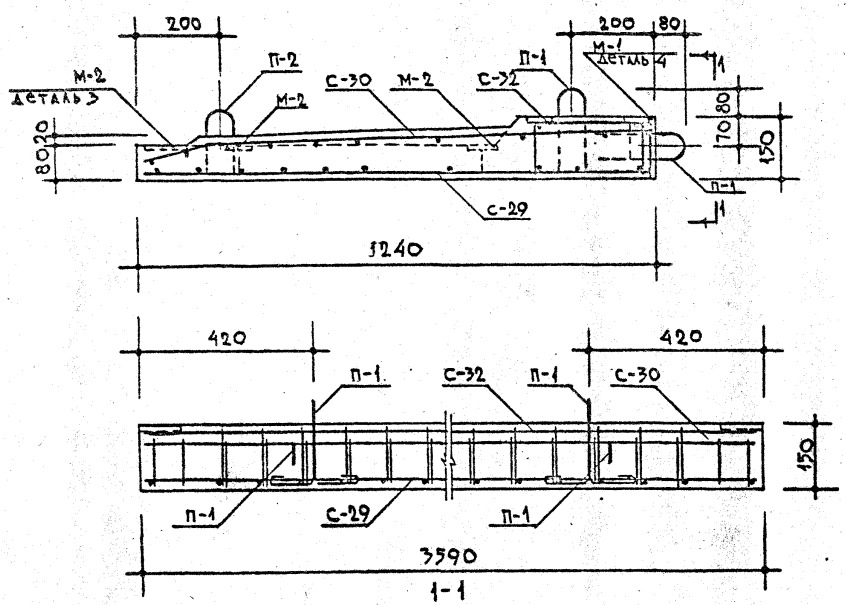

1-1

Спецификация стальных элементов					
Вид	Марки	Кол. шт.	Вес кг: элемента	Вес кг: общий	№№ листа
Арматурные элементы	С-29	1	17.12	17.12	58
	С-30	1	20.08	20.08	58
	С-32	1	12.13	12.13	59
	П-1	4	0.49	1.96	62
	П-2	2	0.49	0.98	62
Закладные детали	М-1	3	1.55	4.65	62
	М-2	9	0.36	3.24	62

Выборка стали									
Сталь		Арматурные элементы					Закладные детали		
		ф5 BI	ф8 AIII	ф10 AI	14 AIII	-100×6	L110×70×8	-100×6	ф10 AII
Длина	м	104.80	36.96	5.16	14.24	0.24	0.36	0.54	2.34
Вес	кг	16.14	14.60	3.17	17.23	1.13	3.93	2.52	1.44
Нормативное сопротивление арматуры $R_a^н$	кг/см²	5500	4000	2400	4000	—	—	—	3000
ГОСТ		6727-53*	5781-61*			103-57*	8510-57	103-57*	5781-61*

Примечания:

1. Детали 3 и 4 см. на листе 45
2. На сечении 1-1 закладные детали М-1 условно не показаны.
3. Все поперечные стержни сетки С-32 сварить с продольными стержнями сетки С-29 контактной точечной электросваркой.
4. Подъёмные петли завести за нижние стержни сетки С-29 и привязать к ним.

ТК	Железобетонные балконные плиты для жилых зданий.	Серия 1.137-3	
1971	Плита балконная ПБ-36-5. Армирование.	Выпуск 4	Лист 16

ЦНИИЭП жилища

Гл. инж. пр-та А. Дорфман
Рук. гр. инж. И. Ищенко
Старший инж. В. Щербинина
Проверил Б. Евко

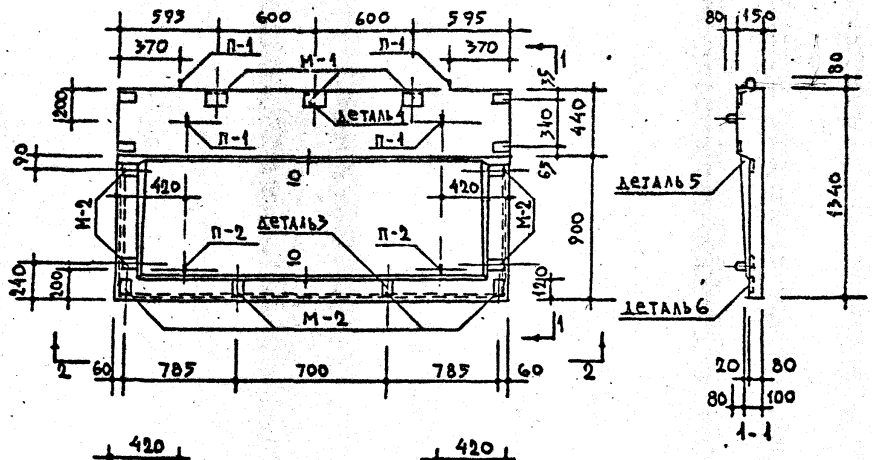

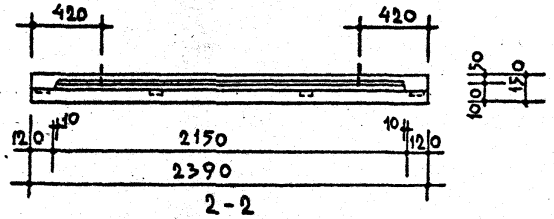

ХАРАКТЕРИСТИКА ИЗДЕЛИЯ			
ОБЪЁМ БЕТОНА		$м^3$	0,381
ВЕС		КГ	953
ВЕС СТАЛИ	НА АРМАТУРНЫЕ ЭЛЕМЕНТЫ	КГ	29.87
	НА ЗАКЛАДНЫЕ ДЕТАЛИ		7.53
РАСХОД СТАЛИ НА $1м^3$ БЕТОНА		КГ	98.16
МАРКА БЕТОНА			200

СХЕМА ОПИРАНИЯ ПЛИТЫ

не менее 400 не более 1600 не менее 400

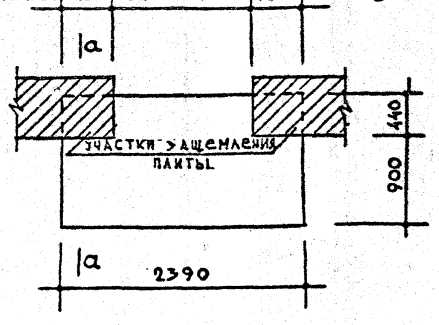

РАСЧЁТНАЯ СХЕМА

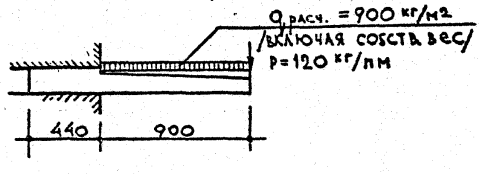

СХЕМА ПРИ ИСПЫТАНИИ

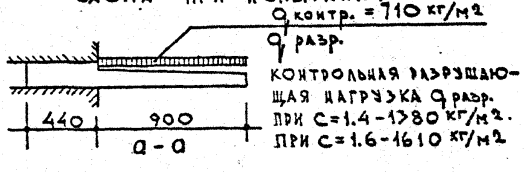

Примечания:

1 Армирование см. лист 18

2 Указания по формованию балконных плит и антикоррозионной защите закладных деталей см. пояснительную записку. 3. Все контрольные нагрузки даны за вычетом собственного веса плиты.

4 Детали 5 и 6 см. лист 45

ТК 1971	Железобетонные балконные плиты для жилых зданий	Плита балконная ПБ-24-6	Серия 1.137-3 Выпуск 1 Лист 17

СОГЛАСОВАНО

ЦНИИЭП жилища

Гл. инж. проекта А. Локшин

Отдел КТиТ Гл. инж. пр-та А. Асанов

Отдел КТБ Гл. инж. от-та М. Никитина

Рук. группы Н. Гаврисинский

Зав. лабораторией Р. Хилькевич

Рук. отд. железобетонных конструкций Гл. инж. пр. А. Дорфман

Рук. гр. инж. И. Мищенко

Ст. инж. В. Верхинина

Проверил Б. Ебко

Зав. лабораторией А. Коптева

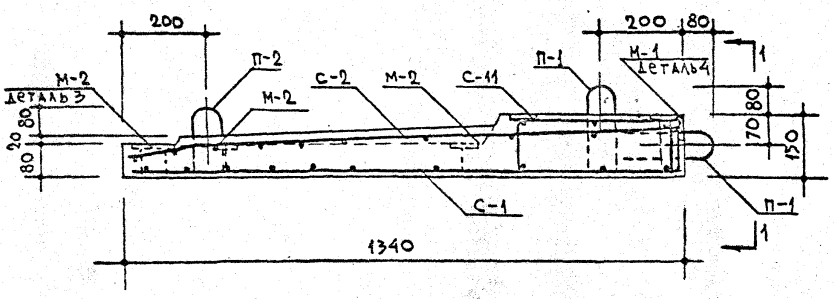

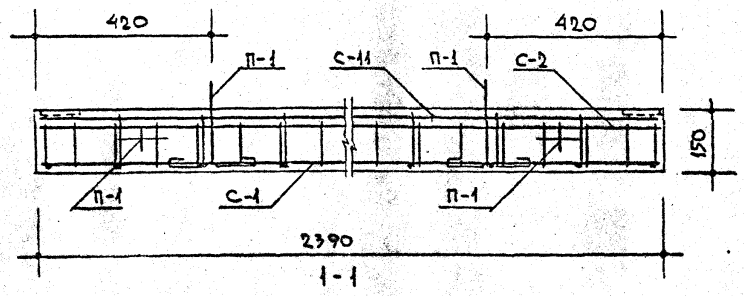

Спецификация стальных элементов					
Вид	Марки	Кол. шт.	Вес кг 1 элемента	Вес кг общий	NN лист
Арматурные элементы	С-1	1	7.39	7.39	46
	С-2	1	14.89	14.89	46
	С-11	1	4.65	4.65	50
	П-1	4	0.49	1.96	62
	П-2	2	0.49	0.98	62
Закладные детали					
	М-1	3	1.55	4.65	62
	М-2	8	0.36	2.88	62

Выборка стали									
Сталь		Арматурные элементы					Закладные детали.		
		Ф5 В I		Ф8 А III	Ф10 А I	-100×6	Ф10 А II	-100×6	L110×70×8
Длина	м	68.91		37,94	5.16	0.24	2.21	0.48	0.36
Вес	кг	10.60		14,98	3.16	1.13	1.36	2.24	3.93
Нормативное сопротивление арматуры $R_a^н$	кг/см²	5500		4000	2400	—	3000	—	—
Гост		6727-53*		5781-61*		103-57*	5781-61*	103-57*	8510-57

Примечания:

1. Детали 3 и 4 см. на листе 45
2. На сечении 1-1 закладные детали М-1 условно не показаны.
3. Все поперечные стержни сетки С-11 сварить с продольными стержнями сетки С-1 контактной точечной электросваркой.
4. Подъёмные петли завести за нижние стержни сетки С-1 и привязать к ним.

ТК	Железобетонные балконные плиты для жилых зданий	Серия 1.137-3	
1971	Плита балконная ПБ-24-6. Армирование.	Выпуск 1	Лист 18

Согласовано: Гл. инж. пр-та А. Локшин; Рук. отд. конст. Б. Шляпин; Гл. инж. пр-та А. Дорфман; Рук. гр. инж. И. Мищенко; Ст. инженер В. Щербинина; Проверил Б. Евко

ЦНИИЭП жилища

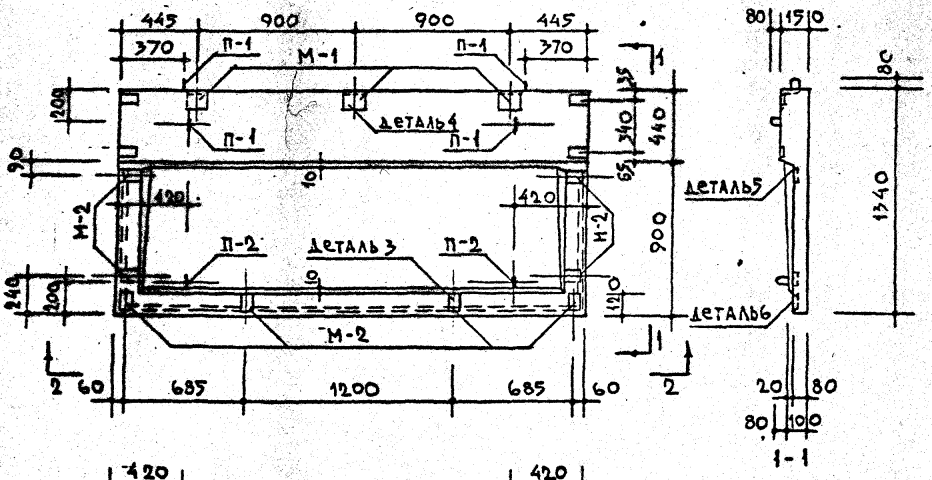

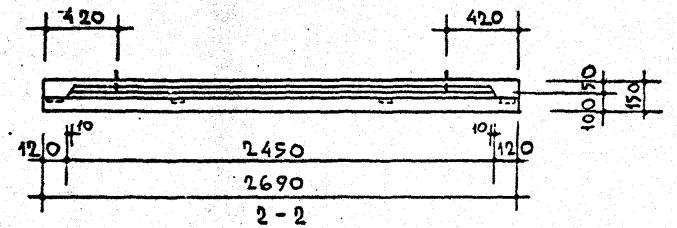

ХАРАКТЕРИСТИКА ИЗДЕЛИЯ			
ОБЪЁМ БЕТОНА		$м^3$	0,429
ВЕС		КГ	1073
ВЕС СТАЛИ	НА АРМАТУРНЫЕ ЭЛЕМЕНТЫ	КГ	35.29
	НА ЗАКЛАДНЫЕ ДЕТАЛИ		7.53
РАСХОД СТАЛИ НА 1 $м^3$ БЕТОНА		КГ	99.81
МАРКА БЕТОНА			200

СХЕМА ОПИРАНИЯ ПЛИТЫ.

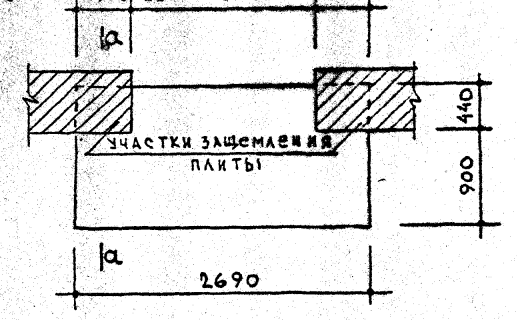

РАСЧЁТНАЯ СХЕМА

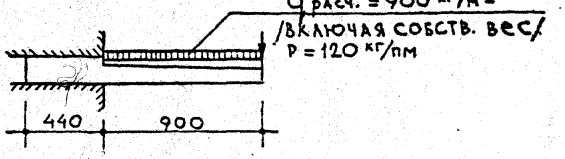

СХЕМА ПРИ ИСПЫТАНИИ

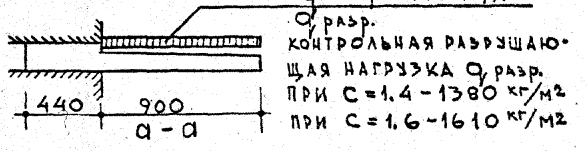

ПРИМЕЧАНИЯ:
1. Армирование см. лист 20
2. Указания по формованию балконных плит и антикоррозионной защите закладных деталей см. пояснительную записку. 3. Все контрольные нагрузки даны за вычетом собственного веса плиты.
4. Детали 5 и 6 см. лист 45

ТК 1971	Железобетонные балконные плиты для жилых зданий. Плита балконная ПБ-27-6		Серия 1.137-3 Выпуск 1 Лист 19

ГПИ ГРАЖДАНПРОЕКТ ГОССТРОЯ СССР
ОТДЕЛ №17 ГЛ. ИНЖ. ПР-ТА А. ХОКШИН
ОТДЕЛ №10 ГЛ. ИНЖ. ОТД. Л. САМОЙЛОВ
ГЛ. ИНЖ. ПР-ТА М. НИКИТИНА
КТБ РЕЗНО-КОНС. ОБ-НИЯ Н. ПАЙСИКИНСКИЙ
ГЛ. ИНЖ. ПРОЕКТА Т. ШАЛАПИНА
РУК. ОТДЕЛА А. ДОРОНИН
РУК. СЕКТ. А. ЩИЩЕНКО
РУК. ГР. А. ЩЕРБИНИН
ПРОВЕРИЛ Б. БЕЛКО
РАЗРАБОТАЛ К. РЯППА

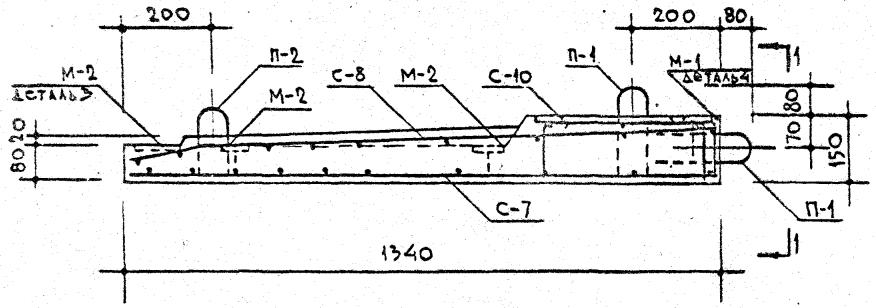

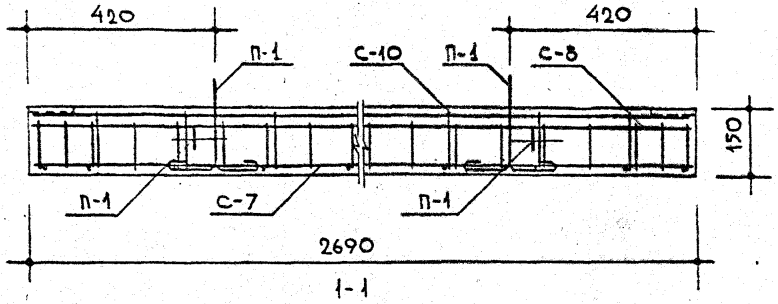

СПЕЦИФИКАЦИЯ СТАЛЬНЫХ ЭЛЕМЕНТОВ					
ВИД	МАРКИ	КОЛ. ШТ.	ВЕС КГ 1 элемента	ВЕС КГ Общий	NN ЛИСТ
АРМАТУРНЫЕ ЭЛЕМЕНТЫ	С-7	1	9.59	9.59	48
	С-8	1	16.44	16.44	49
	С-10	1	6.32	6.32	50
	П-1	4	0.49	1.96	62
	П-2	2	0.49	0.98	62
ЗАКЛАДНЫЕ ДЕТАЛИ	М-1	3	1.55	4.65	62
	М-2	8	0.36	2.88	62

ВЫБОРКА СТАЛИ								
СТАЛЬ		АРМАТУРНЫЕ ЭЛЕМЕНТЫ				ЗАКЛАДНЫЕ ДЕТАЛИ		
		Ф 10 AI	Ф 8 AIII	Ф 5 BI	-100×6	L110×70×8	-100×6	Ф 10 AII
ДЛИНА	М	15.75	31.24	78.57	0.24	0.36	0.48	2.20
ВЕС	КГ	9.72	12.34	12.10	1.13	3.93	2.24	1.36
НОРМАТИВНОЕ СОПРОТИВЛЕНИЕ АРМАТУРЫ R_a^n		2400	4000	5500	—	—	—	3000
ГОСТ		5781-61*		6727-53*	103-57*	8510-57	103-57*	5781-61*

Примечания:
1. Детали 3 и 4 см. на листе 45
2. На сечении 1-1 закладные детали М-1 условно не показаны.
3. Все поперечные стержни сетки С-10 сварить с продольными стержнями сетки С-7 контактной точечной электросваркой.
4. Подъёмные петли завести за нижние стержни сетки С-7 и привязать к ним.

ТК	Железобетонные балконные плиты для жилых зданий.	Серия 1.137-3
1971	Плита балконная ПБ-27-6. Армирование.	Выпуск 1. Лист 20

СОГЛАСОВАНО: Гл. инж. пр-та А. Локшин

Руковод. констр. Б. Шляпин; Гл. инж. пр-та А. Дорфман; Рук. гр. инж. И. Мищенко; Ст. инженер В. Щербинина; Проверил Б. Евко

ЦНИИЭП жилища

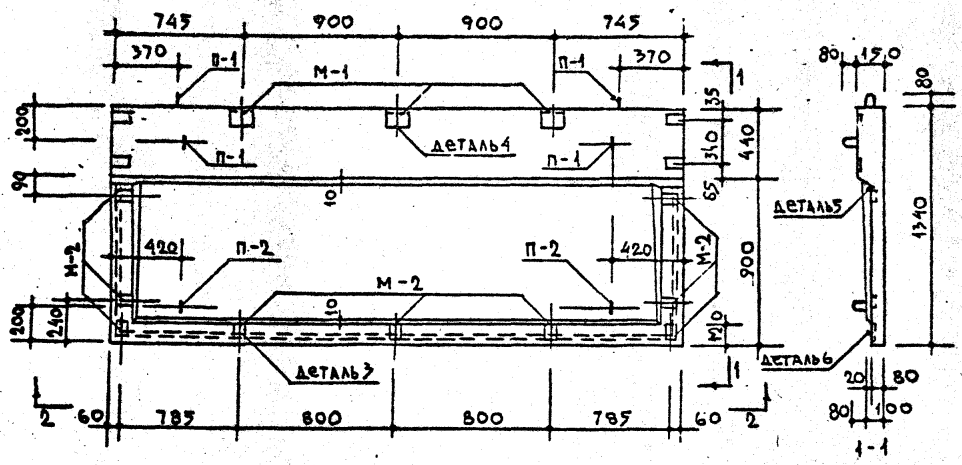

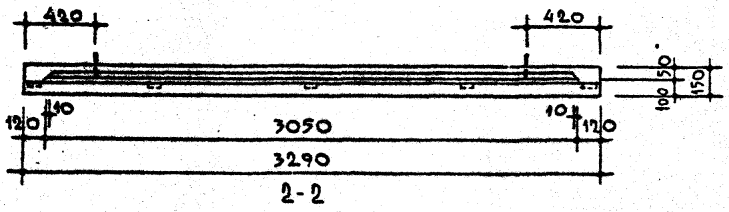

2-2

Схема опирания плиты

не менее 500 не более 2300 не менее 300.

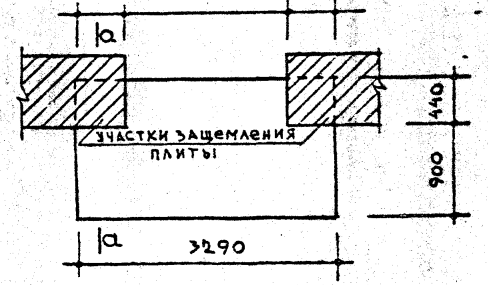

Расчётная схема

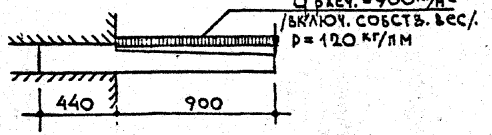

Схема при испытании

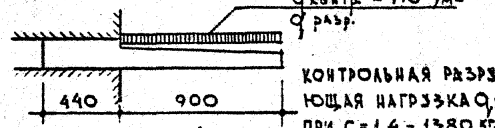

a - a

Контрольная разрушающая нагрузка q разр

при C = 1.4 - 1380 кг/м²

при C = 1.6 - 1610 кг/м²

Характеристика изделия			
Объём бетона		м³	0,526
Вес		кг	1315
Вес стали	на арматурные элементы	кг	42.38
	на закладные детали		7.89
Расход стали на 1м³ бетона		кг	95.57
Марка бетона			200

Примечания:

1. Армирование см. лист 22
2. Указания по формованию балконных плит и антикоррозийной защите закладных деталей см. пояснительную записку. 3. Все контрольные нагрузки даны за вычетом собственного веса плиты.
4. Детали 5 и 6 см. лист 45

Согласовано

Отдел №7	Гл. инж. пр-та	А. Лохвицкая
Отдел №10	Гл. инж. отд.	А. Самойлов
КТБ	Гл. инж. пр-та	Н. Никитина
	Гл. инж. пр-та	И. Гайсинский

Зам. директора	Рук. бюро конструкций	Б. Шляхин
Рук. мастерской	Гл. инж. пр-та	А. Лохвицкая
Конструктор	Рук. группы	Н. Мищенко
	Ст. инж.	В. Фоминых
	Проверил	Е. Вовк

ЦИНИЭП жилища

ТК	Железобетонные балконные плиты для жилых зданий		Серия 1.137-3
1971	Плита балконная ПБ-33-6	Выпуск 1	Лист 21

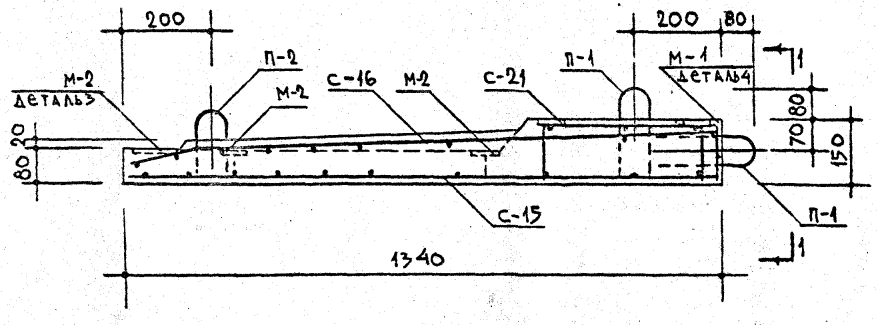

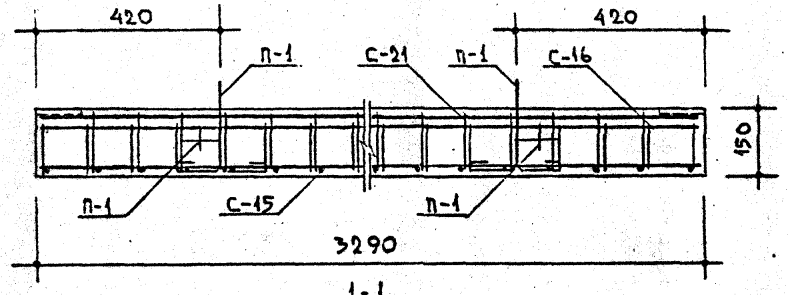

1-1

Спецификация стальных элементов					
Вид	Марки	Кол. шт.	Вес кг 1 элемента	Вес кг общий	№№ листа
Арматурные элементы	С-15	1	12.16	12.16	52
	С-16	1	19.04	19.04	52
	С-21	1	8.24	8.24	54
	П-1	4	0.49	1.96	62
	П-2	2	0.49	0.98	62
Закладные детали					
	М-1	3	1.55	4.65	62
	М-2	9	0.36	3.24	62

Выборка стали									
Сталь		Арматурные элементы					Закладные детали.		
		ф5 BI	ф8 AIII	ф10 AIII	ф10 AI	-100×6	L110×70×8	ф10 AII	-100×6
Длина	м	104.80	35.50	13.04	5.16	0.24	0.36	2.34	0.54
Вес	кг	16.03	14.02	8.04	3.16	1.13	3.93	1.44	2.52
Нормативное сопротивление арматуры R_a	кг/см²	5500	4000		2400	—	—	3000	—
ГОСТ		6727-53*	5781-61**			103-57**	8510-57	5781-61**	103-57**

Примечания:
1. Детали 3 и 4 см. на листе 45
2. На сечении 1-1 закладные детали М-1 условно не показаны.
3. Все поперечные стержни сетки С-21 сварить с продольными стержнями сетки С-15 контактной точечной электросваркой.
4. Подъёмные петли завести за нижние стержни сетки С-15 и привязать к ним.

ТК	Железобетонные балконные плиты для жилых зданий.	Серия 1.137-3	
1971	Плита балконная ПБ-33-6. Армирование	Выпуск 1	Лист 22

Гипронижпроект
Гл. инженер проекта А. Дорфман
Рук. гр. инж. К. Мищенко
Ст. инженер Р. Шерзинис
Проверил Б. Евко

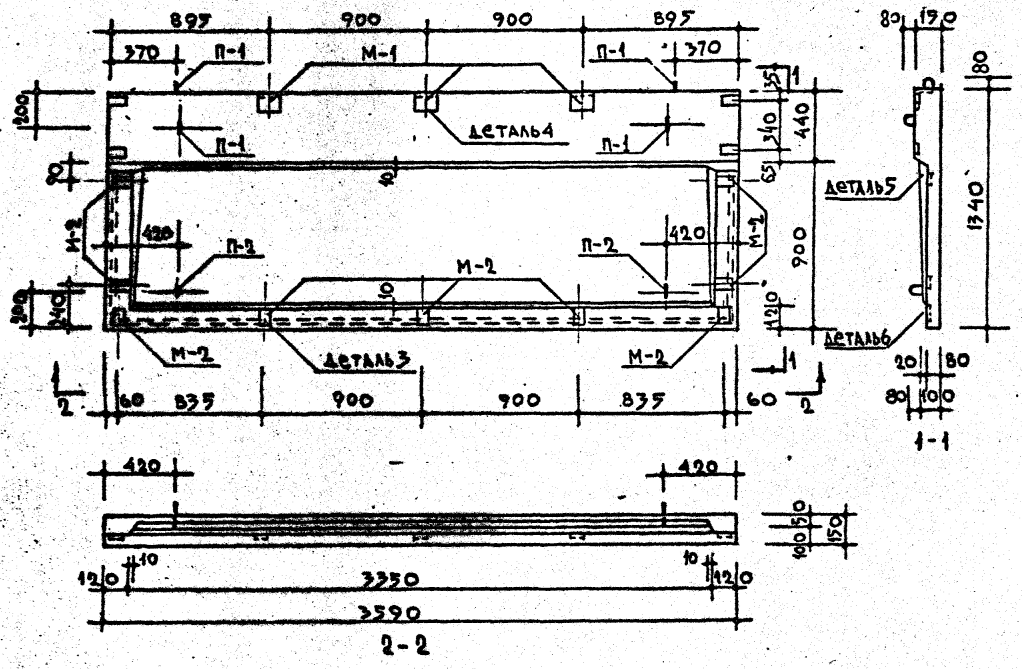

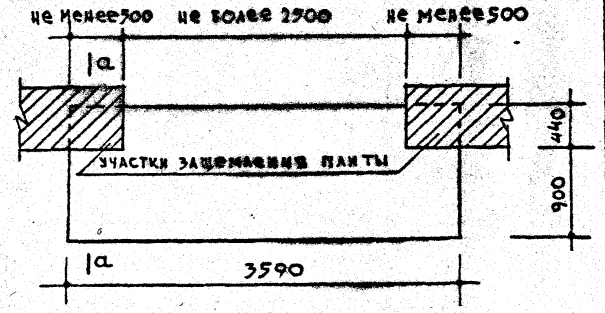

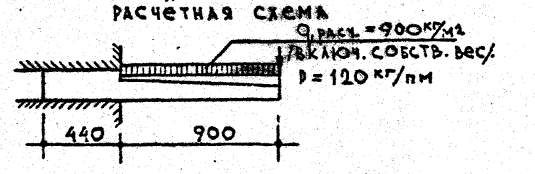

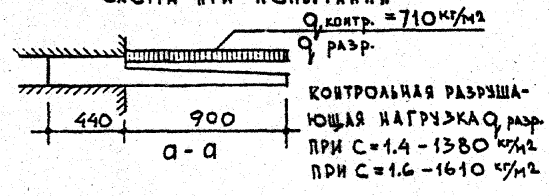

Характеристика изделия			
Объём бетона		м³	0,574
Вес		кг	1435
Вес стали	на арматурные элементы	кг	50.58
	на закладные детали		7.89
Расход стали на 1м³ бетона		кг	101.86
Марка бетона			200

Примечания:
1. Армирование см. лист 24
2. Указания по формованию балконных плит и антикоррозионной защите закладных деталей см. пояснительную записку. 3. Все контрольные нагрузки даны за вычетом собственного веса плиты.
4. Детали 5 и 6 см. лист 45

ТК 1971	Железобетонные балконные плиты для жилых зданий Плита балконная ПБ-36-6	Серия 1.137-3 Выпуск 1 Лист 23

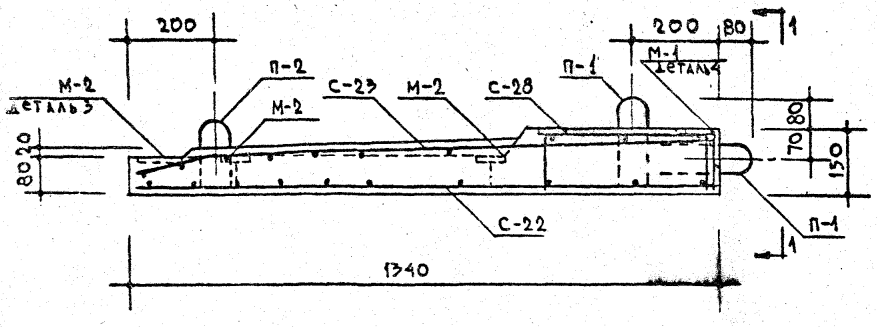

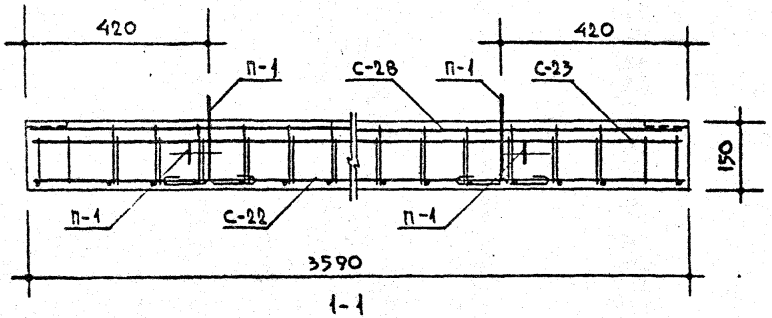

1-1

ВЫБОРКА СТАЛИ									
СТАЛЬ		АРМАТУРНЫЕ ЭЛЕМЕНТЫ				ЗАКЛАДНЫЕ ДЕТАЛИ			
		Ф12 А-III	Ф8 А-III	Ф10 А-I	Ф5 В-I	-100×6	∟110×70×8	-100×6	Ф10 А-II
ДЛИНА	М	14.23	39.75	5.12	116.56	0.24	0.36	0.54	2.33
ВЕС	КГ	12.64	15.70	3.16	17.95	1.13	3.93	2.52	1.44
НОРМАТИВНОЕ СОПРОТИВЛЕНИЕ АРМАТУРЫ $R_a^н$	КГ/СМ²	4000		2400	5500	—	—	—	3000
ГОСТ		5781-61*			6727-53	103-57*	8510-57	103-57*	5781-61*

СПЕЦИФИКАЦИЯ СТАЛЬНЫХ ЭЛЕМЕНТОВ					
ВИД	МАРКИ	КОЛ. ШТ.	ВЕС КГ		NN ЛИСТ
			1 ЭЛЕМЕНТА	ОБЩИЙ	
АРМАТУРНЫЕ ЭЛЕМЕНТЫ	С-22	1	15.78	15.78	55
	С-23	1	21.18	21.18	55
	С-28	1	10.68	10.68	57
	П-1	4	0.49	1.96	62
	П-2	2	0.49	0.98	62
ЗАКЛАДНЫЕ ДЕТАЛИ					
	М-1	3	1.55	4.65	62
	М-2	9	0.36	3.24	62

Примечания:
1. Детали 3 и 4 см. на листе 45
2. На сечении 1-1 закладные детали М-1 условно не показаны.
3. Все поперечные стержни сетки С-28 сварить с продольными стержнями сетки С-22 контактной точечной электросваркой.
4. Подъёмные петли завести за нижние стержни сетки С-22 и привязать к ним.

СОГЛАСОВАНО: ГЛ. ИНЖ. ПР-ТА А. ЛОКШИН

РУК. ОТД. КОНСТР.	Б. ШЛЯПИН	
ГЛ. ИНЖ. ПР-ТА	А. ДОРФМАН	
РУК. ГР. ИНЖ.	И. МИЩЕНКО	
СТ. ИНЖЕНЕР	Б. ЖЕРБИНИНА	
ПРОВЕРИЛ	Б. ЕВКО	

ЦНИИЭП ЖИЛИЩА

ТК	Железобетонные балконные плиты для жилых зданий	СЕРИЯ 1.137-3	
1971	Плита балконная ПБ-36-6. Армирование.	ВЫПУСК 1	ЛИСТ 24

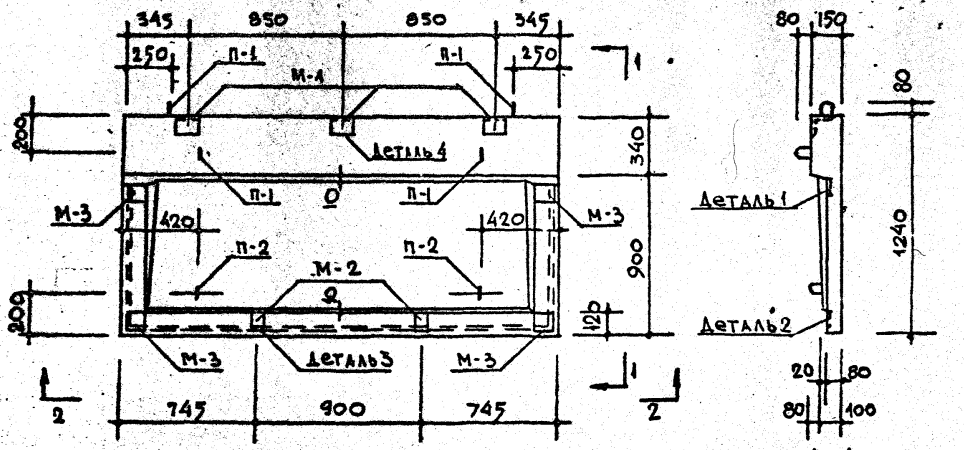

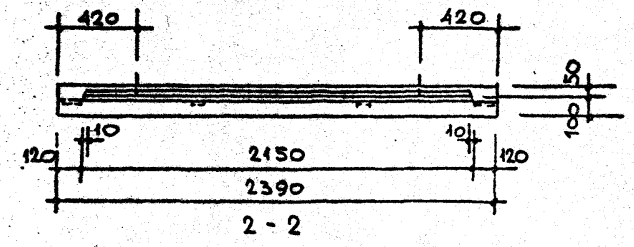

ХАРАКТЕРИСТИКА ИЗДЕЛИЯ			
Объем бетона		м³	0.349
Вес		кг.	873
Вес стали	на арматурные элементы	кг.	29.59
	на закладные детали		7.57
Расход стали на 1м³ бетона		кг.	106.48
Марка бетона			200

Схема опирания плиты

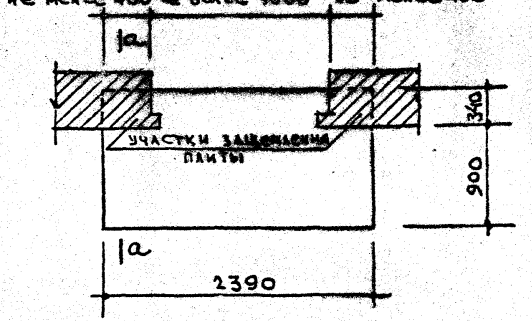

Расчётная схема

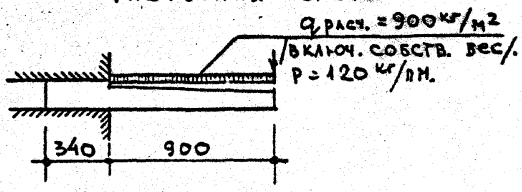

Схема при испытании

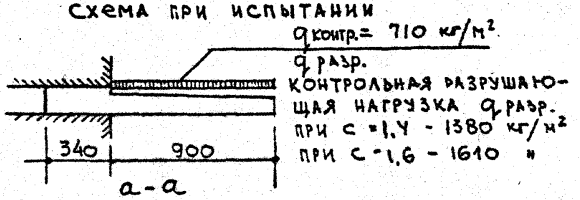

Примечания:
1. Армирование см. лист 26
2. Указания по формованию балконных плит и антикоррозионной защите закладных деталей см. пояснительную записку. 3. Все контрольные нагрузки даны за вычетом собственного веса плиты.

ТК	Железобетонные балконные плиты для жилых зданий.	Серия 1.137-3
1971	Плита балконная ПБ-24-5а	Выпуск 1 / Лист 25

ЦНИИЭП жилища

Зам. директора по координации и организации проектирования Г. Шапиро
Рук. отделения Н. Софиан
Отдел № 17 Гл. инж. пр-та Н. Лукашин
Отдел № 10 Гл. инж. отд. Н. Сафонов
Гл. инж. пр-та Е. Цукерман
Гл. инж. пр-та Ю. Гайсинский
Конструктор Н. Софиан
Н. Лищенко
Н. Ковшиней
Н. Дорфман
Рук. группы Г. Шапиро
Ст. инженер Н. Дорфман
Архитектор А. Гришина

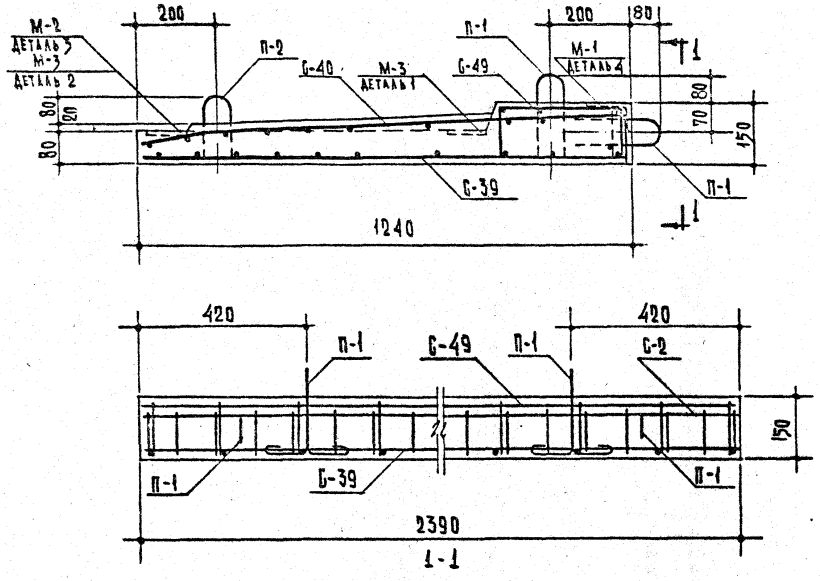

Спецификация стальных элементов					
Вид	Марки	Кол. шт.	Вес кг элемента	Вес кг общий	№№ лист
Арматурные элементы	С-39	1	8,24	8,24	63
	С-40	1	14,06	14,06	63
	С-49	1	4,35	4,35	67
	П-1	4	0,49	1,96	62
	П-2	2	0,49	0,98	62
Закладные детали	М-1	3	1,55	4,65	62
	М-2	2	0,36	0,72	62
	М-3	4	0,55	2,20	62

Выборка стали								
Сталь		Арматурные элементы				Закладные детали		
		ф10АIII	ф8АIII	ф5ВI	ф10АI	L110×70×8	-100×6	ф10АII
Длина	м	9,44	26,40	67,59	4,80	0,36	0,52	1,95
Вес	кг	5,82	10,43	10,40	2,94	3,92	2,45	1,20
Нормативное сопротивление арматуры $R_н^н$	кг/см²	4000	4000	5500	2400	—	—	3000
ГОСТ		5781-61*		6727-53*	5781-61*	8510-57	103-57*	5781-61*

Примечания:
1. Детали 1,2,3 и 4 см. на листе 45
2. На сечении 1-1 закладные детали М-1 условно не показаны
3. Все поперечные стержни сетки С-49 сварить с продольными стержнями сетки С-39 контактной точечной электросваркой.
4. Подъемные петли завести за нижние стержни сетки С-39 и привязать к ним.

ТК 1971	Железобетонные балконные плиты для жилых зданий. Плита балконная ПБ-24-5а. Армирование.	Серия 1.137-3	Выпуск 1 / Лист 26

Согласовано: Гл. инж. пр-та К. Клокшин

ЦНИИЭП жилища

Зав. отд. Э. Шэтэрин; Рук. гр. К. Дорфман; Гл. инж. Ц. Ничепенко; Ст. инженер Н. Ковпинец; Проверил К. Дорфман

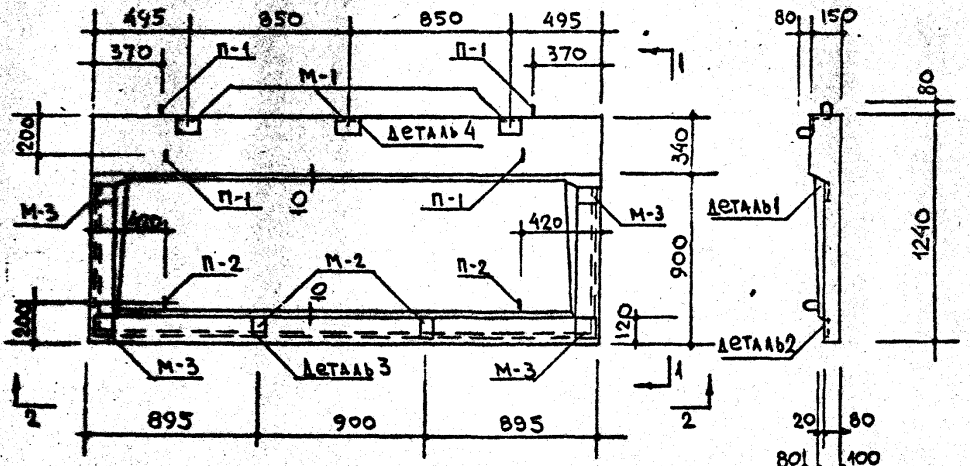

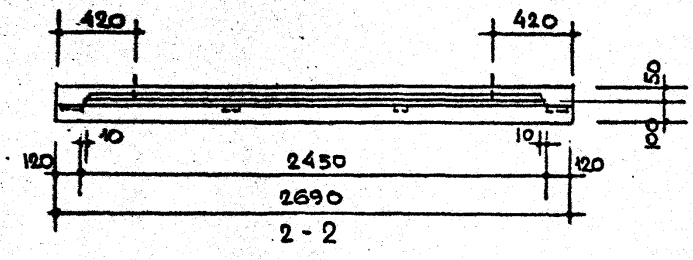

Характеристика изделия			
Объём бетона		м³	0.389
Вес		кг	972
Вес стали	на арматурные элементы	кг	32.81
	на закладные детали		7.57
Расход стали на 1м³ бетона		кг	103.80
Марка бетона			200

Схема опирания плиты

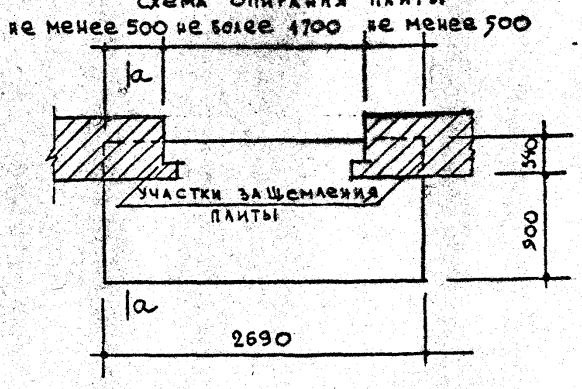

Расчётная схема

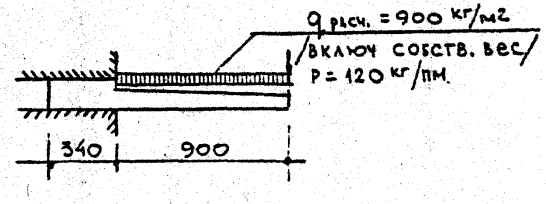

Схема при испытании

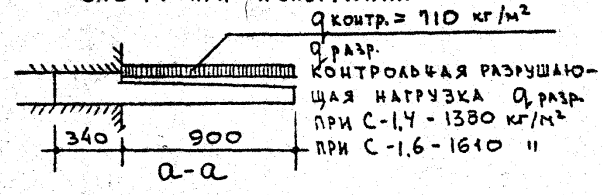

Примечания:
1. Армирование см. лист 28
2. Указания по формованию балконных плит и антикоррозионной защите закладных деталей см. пояснительную записку. 3. Все контрольные нагрузки даны за вычетом собственного веса плиты.

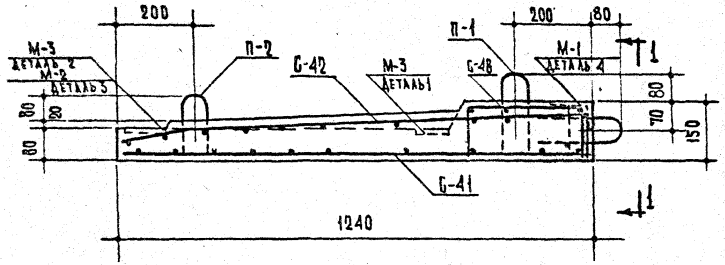

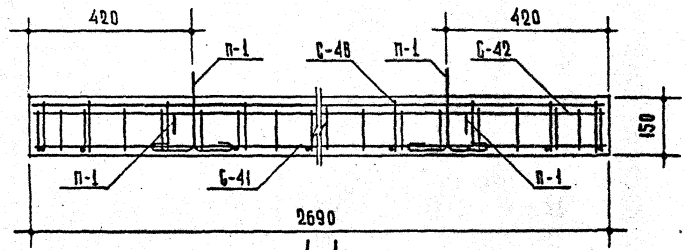

Спецификация стальных элементов					
Вид	Марки	Кол. шт.	Вес кг 1 элемента	Вес кг общий	NN лист
Арматурные элементы	С-41	1	9,36	9,36	64
	С-42	1	15,57	15,57	64
	С-48	1	4,94	4,94	67
	П-1	4	0,49	1,96	62
	П-2	2	0,49	0,98	62
Закладные детали	М-1	3	1,55	4,65	62
	М-2	2	0,36	0,72	62
	М-3	4	0,55	2,20	62

Выборка стали								
Сталь		Арматурные элементы				Закладные детали		
		ф 8 АIII	ф 10 АIII	ф 5 ВI	ф 10 АI	L 110×70×8	-100×6	ф 10 АII
Длина	м	29.04	10,64	76,79	4.80	0,36	0,52	1,94
Вес	кг	11,47	6,56	11,84	2.94	3,93	2,44	1,20
Нормативное сопротивление арматуры $R^{н}_{а}$	кг/см²	4000	4000	5500	2400	—	—	2400
ГОСТ		5781-61*		6727-53*	5781-61*	8510-57	103-57*	5781-61*

Примечания:

1. Детали 1,2,3 и 4 см. на листе 45
2. На сечении 1-1 закладные детали М-1 условно не показаны.
3. Все поперечные стержни сетки С-48 сварить с продольными стержнями сетки С-41 контактной точечной электросваркой.
4. Подъёмные петли завести за нижние стержни сетки С-41 и привязать к ним.

ТК	Железобетонные балконные плиты для жилых зданий.	Серия 1.137-3	
1971	Плита балконная ПБ-27-5а. Армирование.	Выпуск 1	Лист 28

Согласовано: Гл. инж. пр-та А. Локшин

Гл. инж. пр-та Р. Шляпин; Рук. гр. инж. А. Дорфман; Ст. инженер Н. Мищенко; Проверил Н. Ковпинец; А. Дорфман

ЦНИИЭП жилища

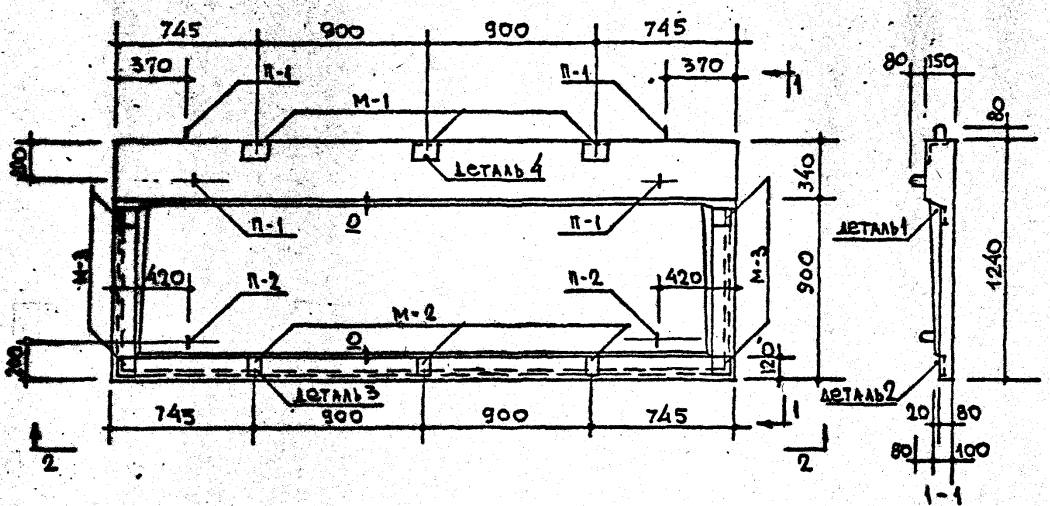

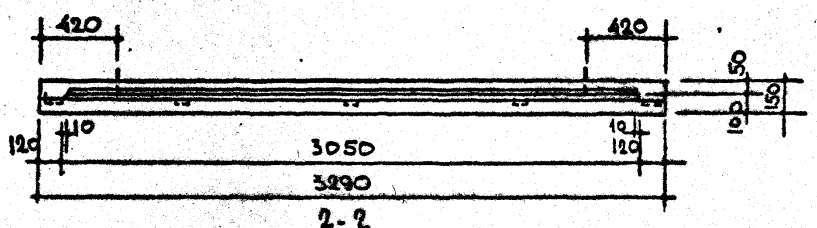

Схема опирания плиты

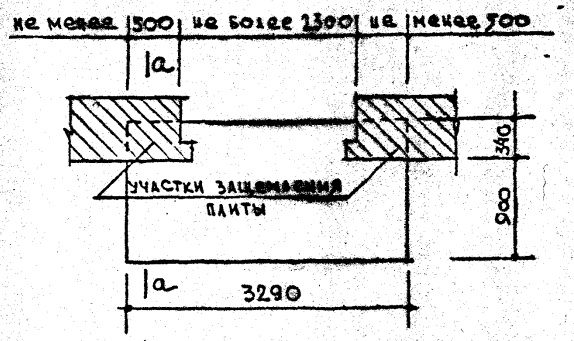

Расчетная схема

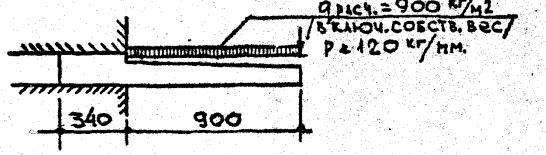

Схема при испытании

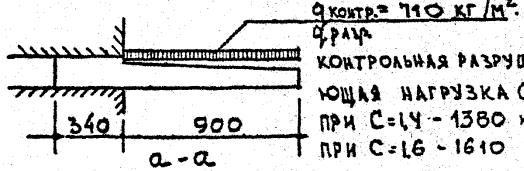

Контрольная разрушающая нагрузка $q_{разр.}$ при С=IV – 1380 кг/м²
при С=IG – 1610 "

Характеристика изделия.			
Объём бетона		м³	0,477
Вес		кг	1192
Вес стали	на арматурные элементы	кг	47.10
	на закладные детали		7.93
Расход стали на 1м³ бетона		кг	115.37
Марка бетона			200

Примечания:
1. Армирование см. лист 30
2. Указания по формованию балконных плит и антикоррозийной защите закладных деталей см. пояснительную записку. 3. Все контрольные нагрузки даны за вычетом собственного веса плиты.

ТК	Железобетонные балконные плиты для жилых зданий.	Серия 1.137-3	
1971	Плита балконная ПБ-33-5а	Выпуск 1	Лист 29

Гл. инженер проекта Ю. Шапиро, Рук. отдела Гл. инж. пр-та А. Локшин, Рук. гр. инж. А. Самойлов, Гл. инж. пр-та Е. Цукерман, Гл. инж. пр-та Н. Гайсинский, Нач. КТБ, Гл. конструктор проекта Б. Шапиро, Н. контр. А. Дорфман, Гл. инженер проекта Н. Мищенко, Гл. инженер проекта И. Хорошилец, Проверил А. Дорфман, Разработал А. Липпа

ЦНИИЭП жилища

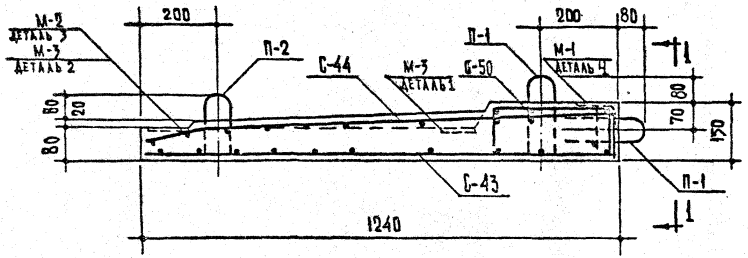

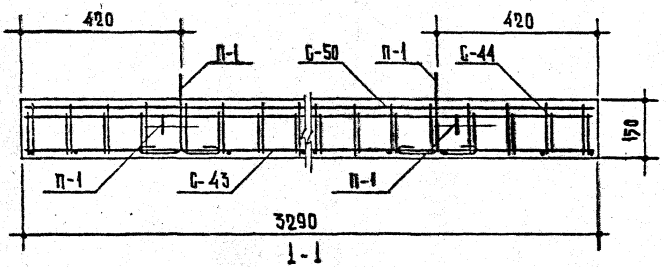

Спецификация стальных элементов					
Вид	Марки	Кол. шт.	Вес кг. 1 элемента	Вес кг. общий	№ лист
Арматурные элементы	С-43	1	15,63	15,63	65
	С-44	1	18,06	18,06	65
	С-50	1	10,47	10,47	67
	П-1	4	0,49	1,96	62
	П-2	2	0,49	0,98	62
Закладные детали	М-1	3	1,55	4,65	62
	М-2	3	0,36	1,08	62
	М-3	4	0,55	2,20	62

Выборка стали								
Сталь		Арматурные элементы				Закладные детали		
		ф14 АIII	ф8 АIII	ф5 ВI	ф10 АI	L110×70×8	-100×6	ф10 АII
Длина	м	13,04	33,00	99,62	4.80	0,36	0,58	2,07
Вес	кг	15,78	13,04	15,34	2,94	3,93	2,72	1,28
Нормативное сопротивление арматуры $R_a^н$	кг/см²	4000		5500	2400	—	—	3000
ГОСТ		5781-61*		6727-53*	5781-61*	8510-57	103-57*	5781-61*

Примечания:

1. Детали 1,2,3 и 4 см. на листе 45
2. На сечении 1-1 закладные детали М-1 условно не показаны.
3. Все поперечные стержни сетки С-50 сварить с продольными стержнями сетки С-43 контактной точечной электросваркой.
4. Подъёмные петли завести за нижние стержни сетки С-43 и привязать к ним.

ТК	Железобетонные балконные плиты для жилых зданий.	Серия 1.137-3	
1971	Плита балконная ПБ-33-5а. Армирование.	Выпуск 1	Лист 3

Согласовано: Гл. инж. пр-та — А. Локшин

Рук. отд. констр. — Гл. инж. пр-та — Н. Шляпин; Рук. гр. инж. — А. Дорфман; Ст. инженер — И. Мищенко; Проверил — Н. Ковпинец; А. Дорфман

ЦНИИЭП жилища

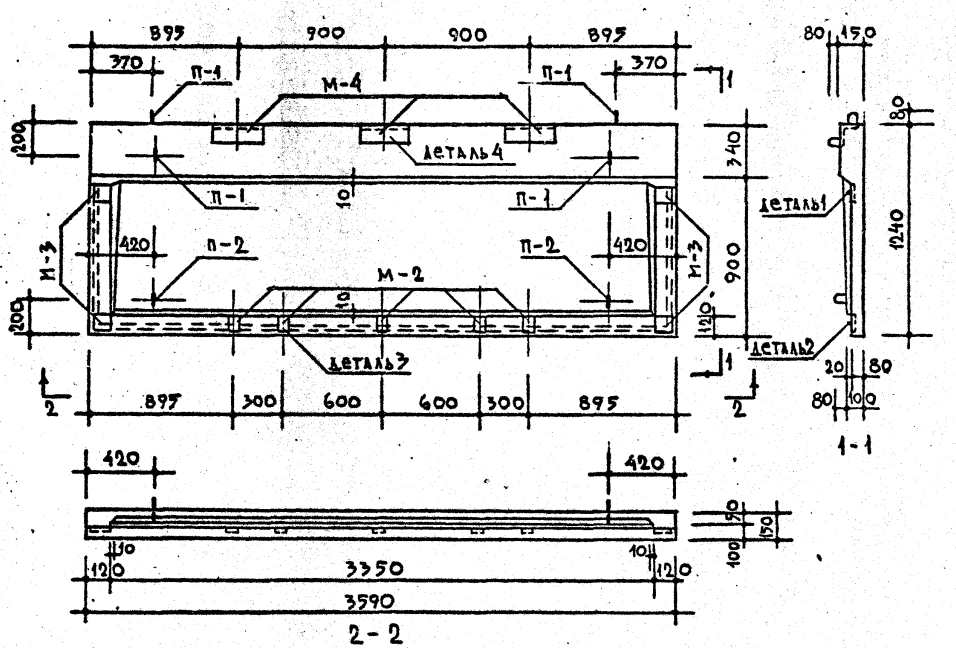

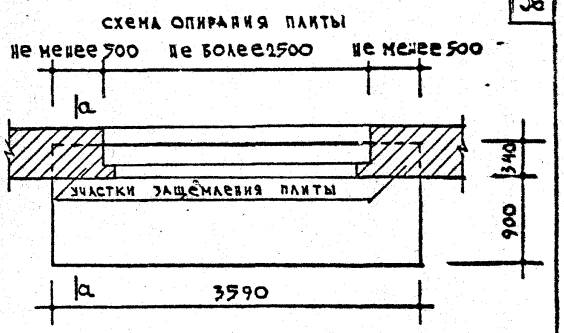

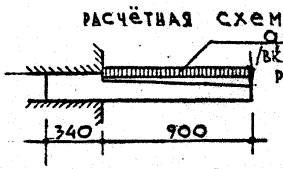

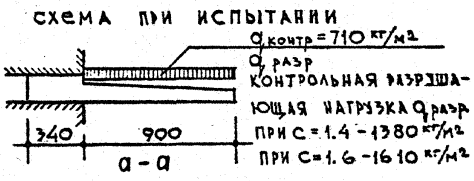

Характеристика изделия			
Объём бетона		м³	0,520
Вес		кг	1300
Вес стали	на арматурные элементы	кг	51.09
	на закладные детали		14.98
Расход стали на 1м³ бетона		кг	127.05
Марка бетона			200

Примечания:
1. Армирование см. лист 32
2. Указания по формованию балконных плит и антикоррозийной защите закладных деталей см. пояснительную записку. 3. Все контрольные нагрузки даны за вычетом собственного веса плиты.

Согласовано
Отдел №17 Гл. инж. пр-та А. Локшин
Отдел №10 Гл. инж. отд. К. Самойлов
Гл. инж. пр-ты Е. Аукерман
КТБ Гл. конструктор М. Таксисский

Зам. директора Г. Шаляпин
Рук. отд. проектов А. Дорфман
Гл. инж. отд. И. Мищенко
Проектировал Рук. гр. инж. А. Щербинина
Проверил Б. Елко

Рук. отд. проектов Г. Шаляпин
Гл. инж. отд. А. Дорфман
Проектировал И. Мищенко
Рук. гр. инж. А. Щербинина
Проверил Б. Елко

ЦНИИЭП жилища
К. Ориппа

ТК | Железобетонные балконные плиты для жилых зданий. | Серия 1.137-3
1971 | Плита балконная ПБ-36-5а | Выпуск 1 | Лист 31

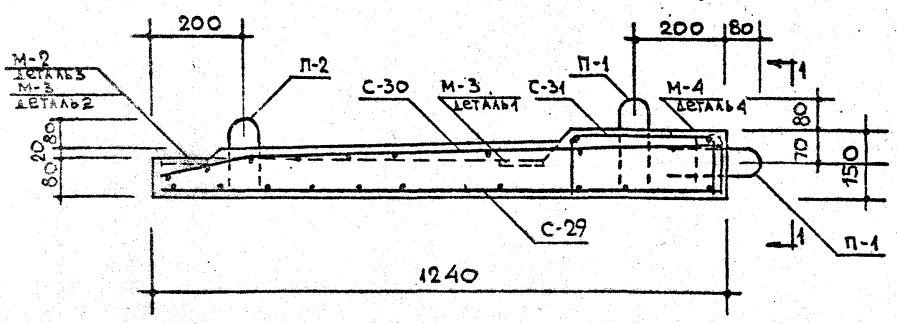

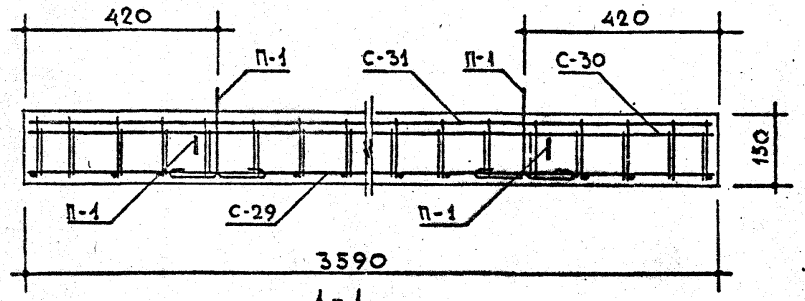

1-1

Спецификация стальных элементов					
Вид	Марки	Кол. шт.	Вес кг. 1 элемента	Вес кг. общий	NN лист
Арматурные элементы	С-29	1	17.12	17.12	58
	С-30	1	20,08	20,08	58
	С-31	1	10.95	10.95	59
	П-1	4	0,49	1,96	62
	П-2	2	0,49	0,98	62
Закладные детали	М-2	4	0,36	1,44	62
	М-3	4	0,55	2,20	62
	М-4	3	3.78	11.34	62

Выборка стали								
Сталь		Арматурные элементы				Закладные детали		
		Ф 14 АIII	Ф 8 АIII	Ф 10 АI	Ф 5 ВI	L 110×70×8	-100×6	Ф 10 АII
Длина	м	14.23	36.96	4.76	105.91	0.90	0,64	3.52
Вес	кг	17.24	14.60	2.94	16.31	9.81	3.00	2.17
Нормативное сопротивление арматуры $R_a^н$	кг/см²	4000		2400	5500	—	—	3000
ГОСТ		5781-61*			6727-53*	8510-57	103-57*	5781-61*

Примечания:

1. Детали 1,2,3 и 4 см. на листе 45
2. На сечении 1-1 закладные детали М-4 условно не показаны.
3. Все поперечные стержни сетки С-31 сварить с продольными стержнями сетки С-29 контактной точечной электросваркой.
4. Подъёмные петли завести за нижние стержни сетки С-29 и привязать к ним.

Т.К.	Железобетонные балконные плиты для жилых зданий.	Серия 1.137-3
1971	Плита балконная ПБ-36-5а. Армирование.	Выпуск 1 / Лист 32

Гл. инж. пр-та А. Локшин
Гл. инж. пр-та А. Дорфман
Рук. гр. инж. И. Мищенко
Ст. инженер В. Щербинина
Проверил Б. Евко
Гл. инж. пр-та Р. Шляпин
Рук. гр. инж. А. Дорфман
Ст. инженер И. Мищенко
Проверил В. Щербинина
Гл. инж. пр-та Б. Евко

ЦЕПИЛИЩ ЖИЛИЩА

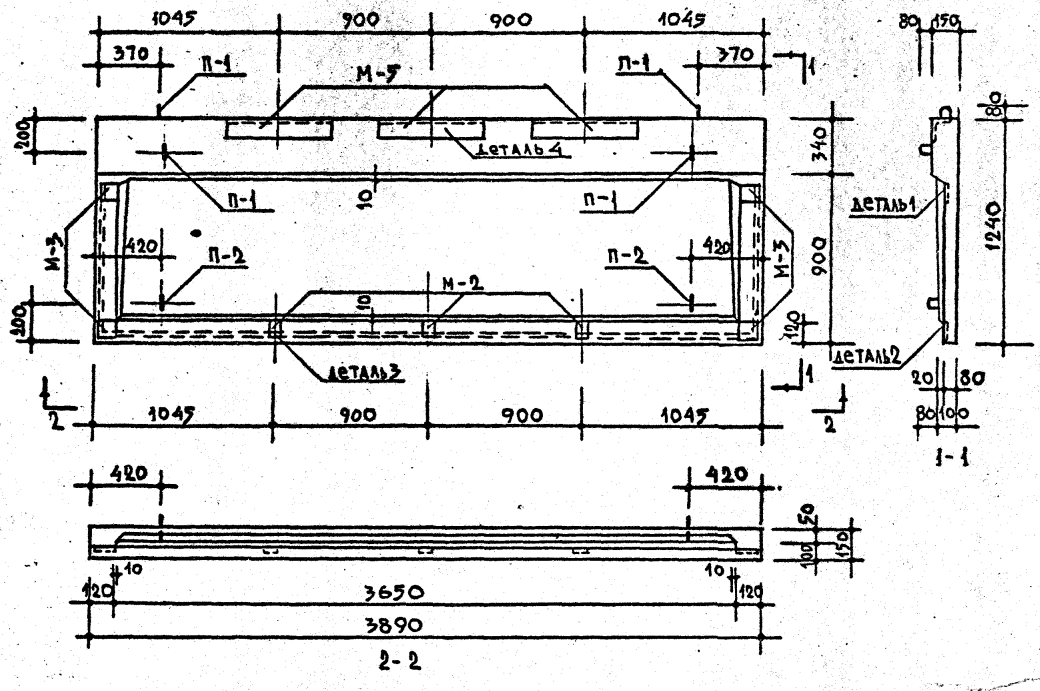

Схема опирания плиты

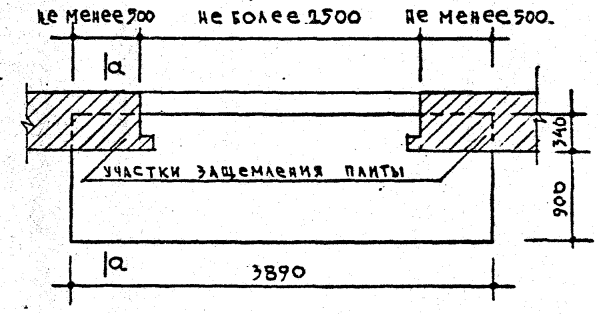

Расчётная схема

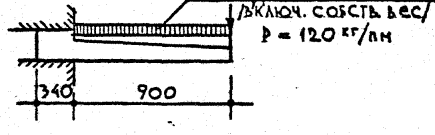

Схема при испытании

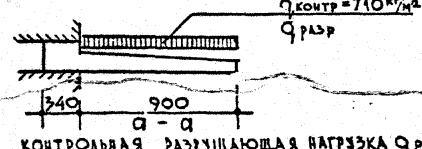

Контрольная разрушающая нагрузка $q_{разр}$ при С = 1.4 - 1380 кг/м²; при С = 1.6 - 1610 кг/м²

Характеристика		Изделия	
Объём бетона		м³	0,564
Вес		кг	1410
Вес стали	на арматурные элементы	кг	59.24
	на закладные детали		25.51
Расход стали на 1 м³ бетона		кг	150.26
Марка бетона			200

Примечания:

1. Армирование см. лист 34
2. Указания по формованию балконных плит и антикоррозийной защите закладных деталей см. пояснительную записку. 3. Все контрольные нагрузки даны за вычетом собственного веса плиты.

Отдел № 17 Отдел № 10 КТБ

Гл. инж. пр-та А. Локшин
Гл. инж. отд. А. Самойлов
Гл. инж. пр-та Е. Цукерман
Рук. сектора Т. Гинсинский

Зам. директора Б. Шляпин
Рук. отдела Г. Дорман
Проектный надзор К. Кищенко
Рук. группы В. Щербинина
Гл. инж. проекта Л. Бевко

ЦНИИЭП жилища

ТК 1971

Железобетонные балконные плиты для жилых зданий.

Плита балконная ПБ-39-5а.

Серия 1.137-3
Выпуск 1
Лист 33

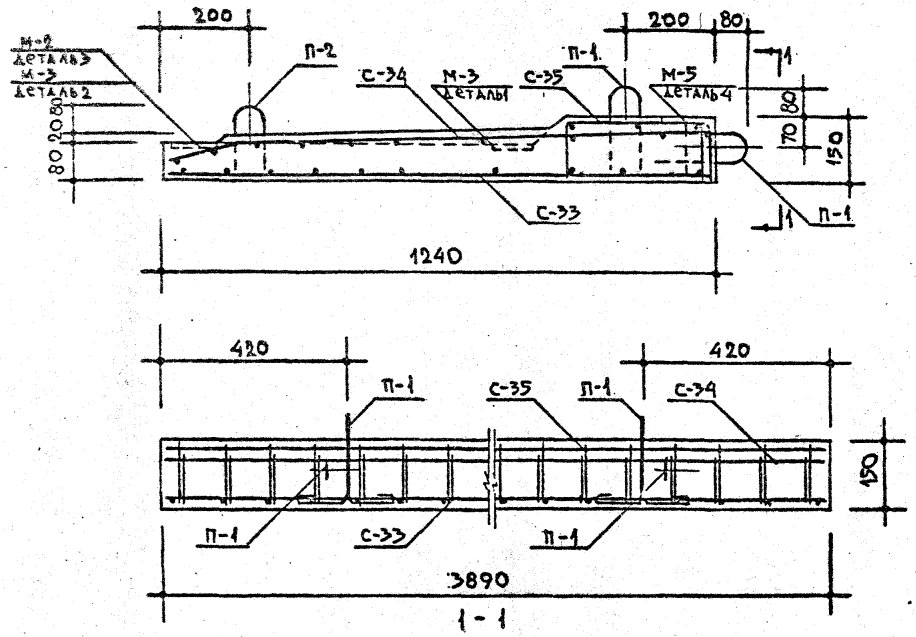

Спецификация стальных элементов					
Вид	Марки	Кол. шт.	Вес кг элемента	Вес кг общий	№ листа
Арматурные элементы	С-33	1	21.25	21.25	59
	С-34	1	20.54	20.54	60
	С-35	1	14.51	14.51	60
	П-1	4	0.49	1.96	62
	П-2	2	0.49	0.98	62
Закладные детали	М-2	3	0.36	1.08	62
	М-3	4	0.55	2.20	62
	М-5	3	7.41	22.23	62

Выборка стали								
Сталь		Арматурные элементы				Закладные детали		
		ф16 А-III	ф8 А-III	ф10 А-I	ф5 В-I	∟110×70×8	-100×6	ф10 А-II
Длина	м	15.44	36.96	4.76	112.34	1.80	0.58	5.14
Вес	кг	24.40	14.60	2.94	17.30	19.62	2.72	3.17
Нормативное сопротивление арматуры R_a	кг/см²	4000		2400	5500	—	—	3000
ГОСТ		5781-61*			6727-53*	8510-57	103-57*	5781-61*

Примечания:
1. Детали 1, 2, 3 и 4 см. на листе 45
2. На сечении 1-1 закладные детали М-5 условно не показаны.
3. Все поперечные стержни сетки С-35 сварить с продольными стержнями сетки С-33 контактной точечной электросваркой.
4. Подъёмные петли завести за нижние стержни сетки С-33 и привязать к ним.

ГПИИ, ГПИИ, ПР-ТА	А.Лукьянов		
ГПИИ, ПР-ТА	Л.Дорфман		
Рук. гр. инж.	Н.Мищенко		
Ст. инженер	В.Дербенина		
Проверил	Б.Евко		

ГПИИ ШИЛИЩА

ТК	Железобетонные балконные плиты для жилых зданий.	Серия 1.137-3	
1971	Плита балконная ПБ-39-5а. Армирование.	Выпуск 1	Лист 34

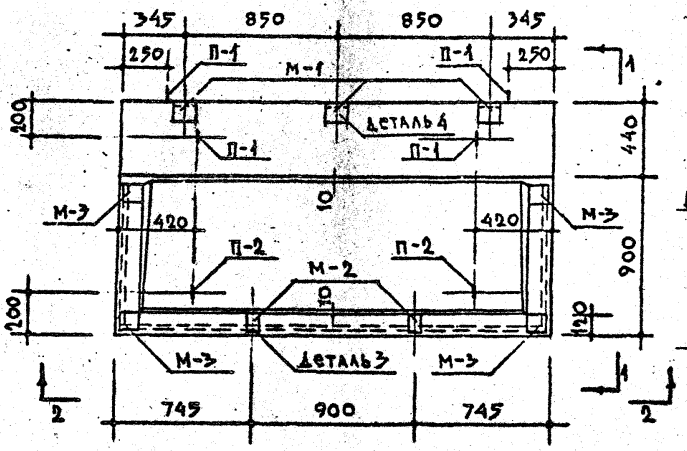

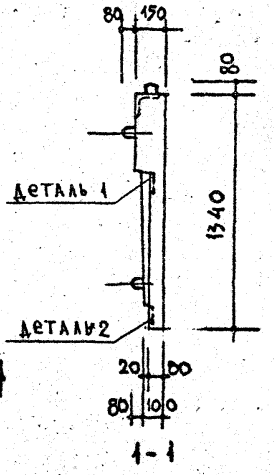

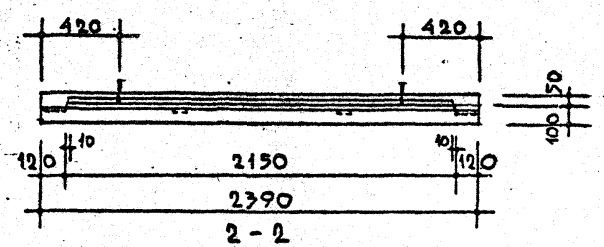

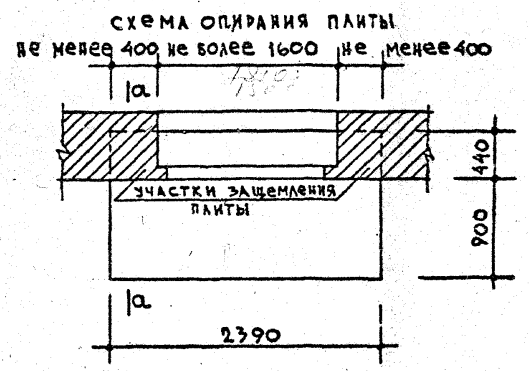

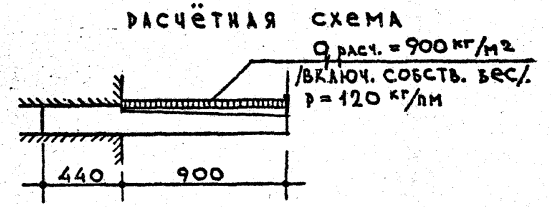

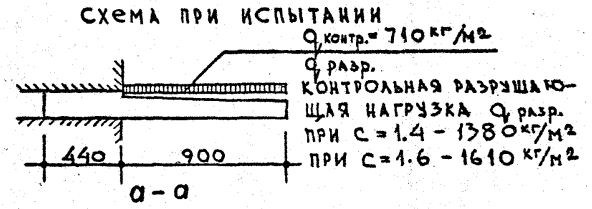

ХАРАКТЕРИСТИКА ИЗДЕЛИЯ			
ОБЪЁМ БЕТОНА		$м^3$	0.381
ВЕС		кг	953
ВЕС СТАЛИ	НА АРМАТУРНЫЕ ЭЛЕМЕНТЫ	кг	28.72
	НА ЗАКЛАДНЫЕ ДЕТАЛИ		7.57
РАСХОД СТАЛИ НА 1 $м^3$ БЕТОНА		кг	95.25
МАРКА БЕТОНА			200

ПРИМЕЧАНИЯ:
1. АРМИРОВАНИЕ СМ. ЛИСТ 36
2. УКАЗАНИЯ ПО ФОРМОВАНИЮ БАЛКОННЫХ ПЛИТ И АНТИКОРРОЗИОННОЙ ЗАЩИТЕ ЗАКЛАДНЫХ ДЕТАЛЕЙ СМ. ПОЯСНИТЕЛЬНУЮ ЗАПИСКУ. 3. ВСЕ КОНТРОЛЬНЫЕ НАГРУЗКИ ДАНЫ ЗА ВЫЧЕТОМ СОБСТВЕННОГО ВЕСА ПЛИТЫ.

СОГЛАСОВАНО
ОТДЕЛ N17 ГЛ. ИНЖ. ПР-ТА А. ЛОХШИН
ОТДЕЛ N10 ГЛ. ИНЖ. ОТД. А. САМОЙЛОВ
ГЛ. ИНЖ. ПР-ТА Е. ЦУКЕРМАН
КТБ ТЕХНОЛОГ ГЛ. ИНЖ. ПР-ТА Н. ГАЙСИНСКИЙ

ЗАМ. ДИРЕКТОРА РУК. ОТД. КОНСТР. Б. ШЛЯПИН
РУК. ОТДЕЛЕНИЯ ГЛ. ИНЖ. ПР-ТА А. ДОРФМАН
ПРОЕКТНЫЙ РАБОТ РУК. ГР. ИНЖ. Н. МИЩЕНКО
СТ. ИНЖ. В. ЩЕРБИНИНА
А. КОППА Н. ПРОВЕРИЛ Б. ЕВКО

ЦНИИЭП ЖИЛИЩА

ТК	Железобетонные балконные плиты для жилых зданий.	СЕРИЯ 1.137-3	
1971	Плита балконная ПБ-24-6а	ВЫПУСК 1	ЛИСТ 35

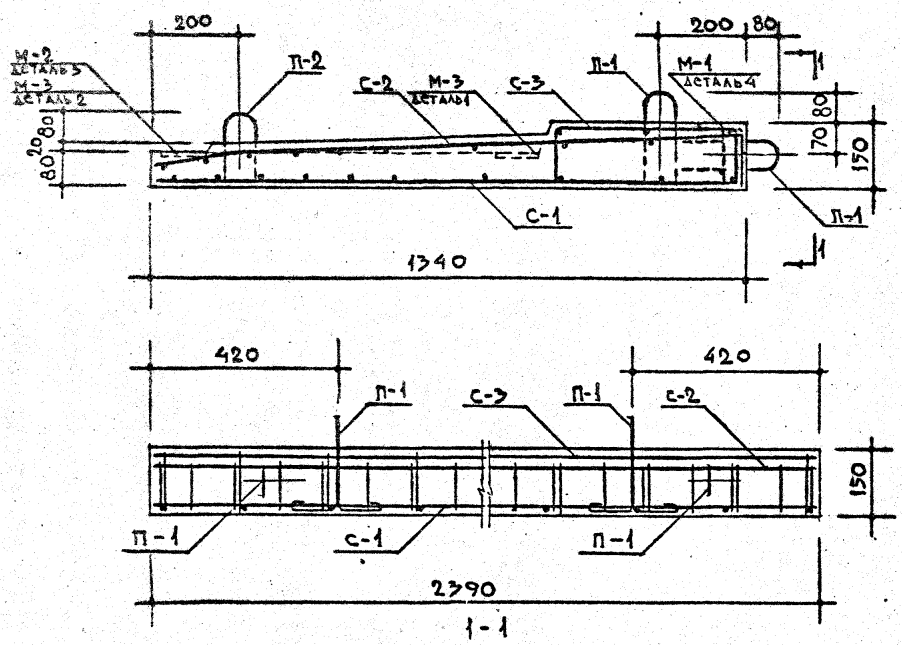

Спецификация стальных элементов					
Вид	Марки	Кол. шт.	Вес кг 1 элемента	Вес кг общий	NN лист
Арматурные элементы	С-1	1	7.39	7.39	46
	С-2	1	14.89	14.89	46
	С-3	1	3.50	3.50	47
	П-1	4	0.49	1.96	62
	П-2	2	0.49	0.98	62
Закладные детали	М-1	3	1.55	4.65	62
	М-2	2	0.36	0.72	62
	М-3	4	0.55	2.20	62

Выборка стали								
Сталь		Арматурные элементы				Закладные детали		
		Ф5 В I		Ф8 А III	Ф10 А I	L110×70×8	-100×6	Ф10 А II
Длина	м	70.19		37.84	4.80	0.36	0.52	1.95
Вес	кг	10.81		14.95	2.96	3.92	2.45	1.20
Нормативное сопротивление арматуры R_a	кг/см²	5500		4000	2400	—	—	3000
ГОСТ		6727-53*		5781-61*		8510-57	103-57*	5781-61*

Примечания:

1. Детали 1,2,3 и 4 см. на листе 45
2. На сечении 1-1 закладные детали М-1 условно не показаны.
3. Все поперечные стержни сетки С-3 сварить с продольными стержнями сетки С-1 контактной точечной электросваркой.
4. Подъёмные петли завести за нижние стержни сетки С-1 и привязать к ним.

ТК	Железобетонные балконные плиты для жилых зданий.	Серия 1.137-3
1971	Плита балконная ПБ-24-6а. Армирование.	Выпуск 1 / Лист 36

Гл. инж. пр-та Л. Локшин
Гл. инж. пр-та А. Дорфман
Рук. гр. инж. И. Мищенко
Ст. инженер В. Щербинина
Проверил Б. Евко
Гл. инж. пр-та
Рук. гр. инж.
Ст. инженер
Проверил
ЖИЛИЩА

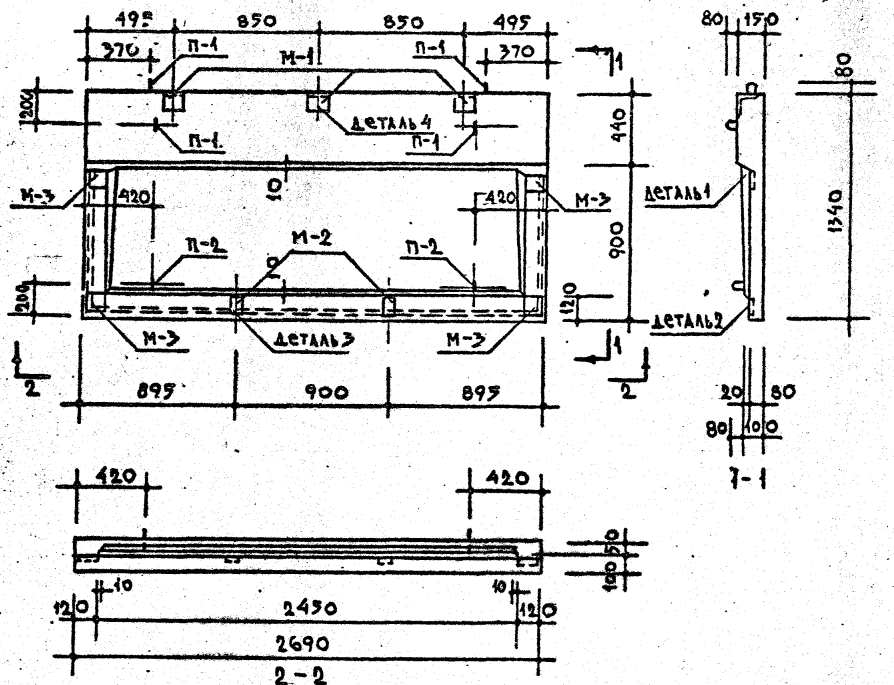

Схема опирания плиты

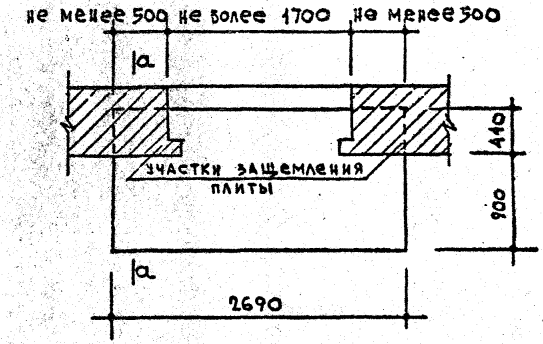

Расчётная схема

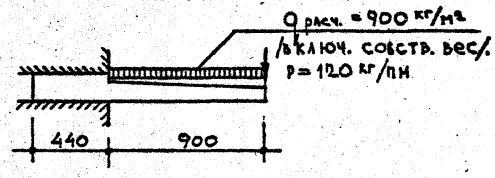

Схема при испытании

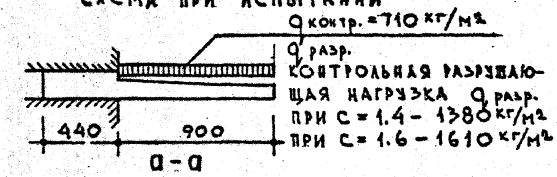

Характеристика изделия			
Объём бетона		м³	0,429
Вес		кг	1073
Вес стали	на арматурные элементы	кг	34.14
	на закладные детали		7.57
Расход стали на 1м³ бетона		кг	97.20
Марка бетона			200

Примечания:

1. Армирование см. лист 38
2. Указания по формованию балконных плит и антикоррозионной защите закладных деталей см. пояснительную записку. 3. Все контрольные нагрузки даны за вычетом собственного веса плиты.

С О Г Л А С О В А Н О
Гл. инж. пр-ва А. Локшин
Гл. инж. пр-та Л. Самойлов
Гл. технолог Е. Цукерман
Гл. инж. отд. Н. Гуськинский
Гл. инж. отд. А. Локшин
Гл. инж. отд. Л. Самойлов
КТБ
Зам. директора по качеству Б. Пилатини
Рук. отдела Гл. инж. отд. А. Хофман
Гл. инж. отд. Н. Меженко
Гл. инж. пр-та В. Сенявина
Зам. гл. инж. пр-та С. Ивко
Ростовский филиал Гл. инж. пр-та А. Кулиш
Проверил

ЦНИИЭП жилища
ТК 1971
Железобетонные балконные плиты для жилых зданий
Плита балконная ПБ-27-6а
Серия 1.137-3
Выпуск 1
Лист 37

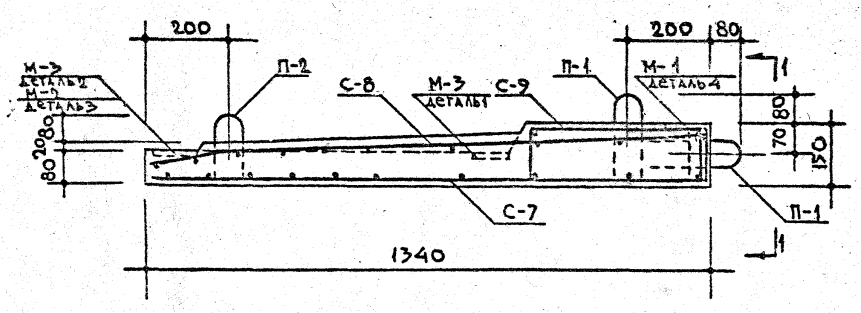

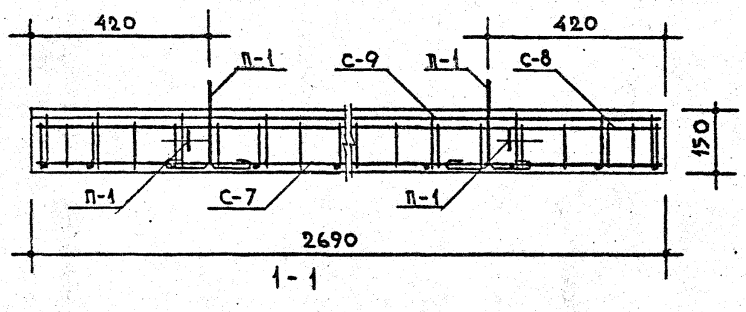

Спецификация стальных элементов					
Вид	Марки	Кол. шт.	Вес кг 1 элемента	Вес кг Общий	НН лист
Арматурные элементы	С-7	1	9.59	9.59	48
	С-8	1	16.44	16.44	49
	С-9	1	5.17	5.17	49
	П-1	4	0.49	1.96	62
	П-2	2	0.49	0.98	62
Закладные детали	М-1	3	1.55	4.65	62
	М-2	2	0.36	0.72	62
	М-3	4	0.55	2.20	62

Выборка стали								
Сталь		Арматурные элементы				Закладные детали		
		ф 8 АIII	ф 10 АI	ф 5 ВI		L110×70×8	-100×6	ф 10 АII
Длина	м	31.24	15.40	79.87		0.36	0.52	1.94
Вес	кг	12.34	9.50	12.30		3.93	2.44	1.20
Нормативное сопротивление арматуры R_a^H	кг/см²	4000	2400	5500		—	—	2400
ГОСТ		5781-61*		6727-53*		8510-57	103-57*	5781-61*

Примечания:

1. Детали 1, 2, 3 и 4 см. на листе 45
2. На сечении 1-1 закладные детали М-1 условно не показаны.
3. Все поперечные стержни сетки С-9 сварить с продольными стержнями сетки С-7 контактной точечной электросваркой.
4. Подъёмные петли завести за нижние стержни сетки С-7 и привязать к ним.

ТК	Железобетонные балконные плиты для жилых зданий.	Серия 1.137-3	
1971	Плита балконная ПБ-27-6а. Армирование.	Выпуск 1	Лист 38

Гл. инж. пр-та А. Локшин
Рук. отд. констр. В. Шляпин
Гл. инж. пр-та А. Дорфман
Рук. гр. инж. И. Мищенко
Ст. инженер В. Щербинина
Проверил Б. Евко
Инженер Жилища

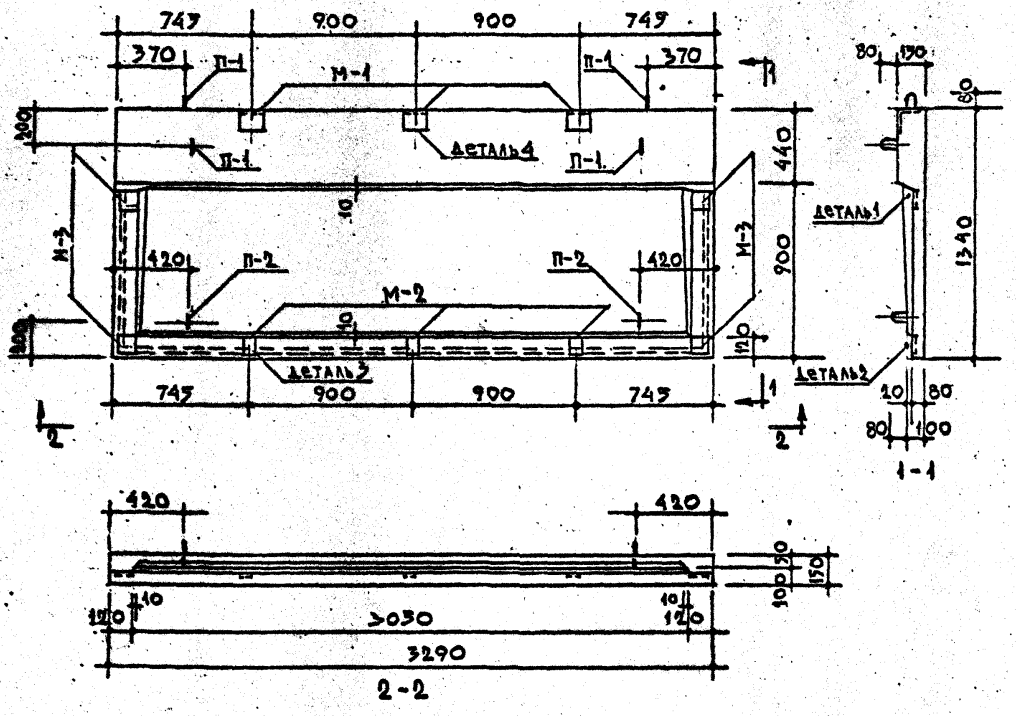

2-2

СХЕМА ОПИРАНИЯ ПЛИТЫ

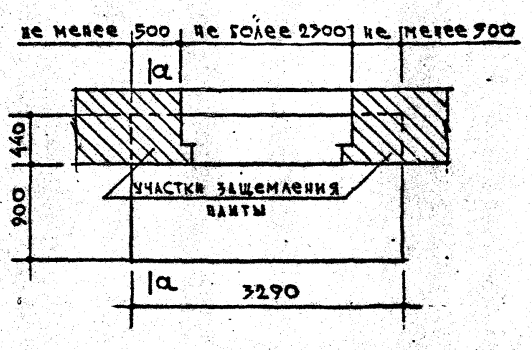

РАСЧЁТНАЯ СХЕМА

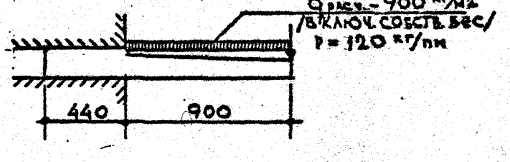

СХЕМА ПРИ ИСПЫТАНИИ

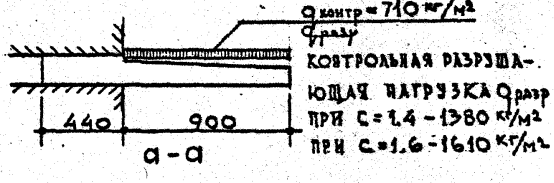

а-а

Контрольная разрушающая нагрузка q разр
при С = 1.4 – 1380 кг/м²
при С = 1.6 – 1610 кг/м²

ХАРАКТЕРИСТИКА ИЗДЕЛИЯ			
ОБЪЁМ БЕТОНА		м³	0,526
ВЕС		КГ	1315
ВЕС СТАЛИ	НА АРМАТУРНЫЕ ЭЛЕМЕНТЫ	КГ	42.12
	НА ЗАКЛАДНЫЕ ДЕТАЛИ		7.93
РАСХОД СТАЛИ НА 1м³ БЕТОНА		КГ	96.00
МАРКА БЕТОНА			200

Примечания:
1. Армирование см. лист 40
2. Указания по формованию балконных плит и антикоррозийной защите закладных деталей см. пояснительную записку. 3. Все контрольные нагрузки даны за вычетом собственного веса плиты.

ТК 1971	Железобетонные балконные плиты для жилых зданий. Плита балконная. ПБ-33-6а	Серия 1.137-3 Выпуск 1 Лист 39

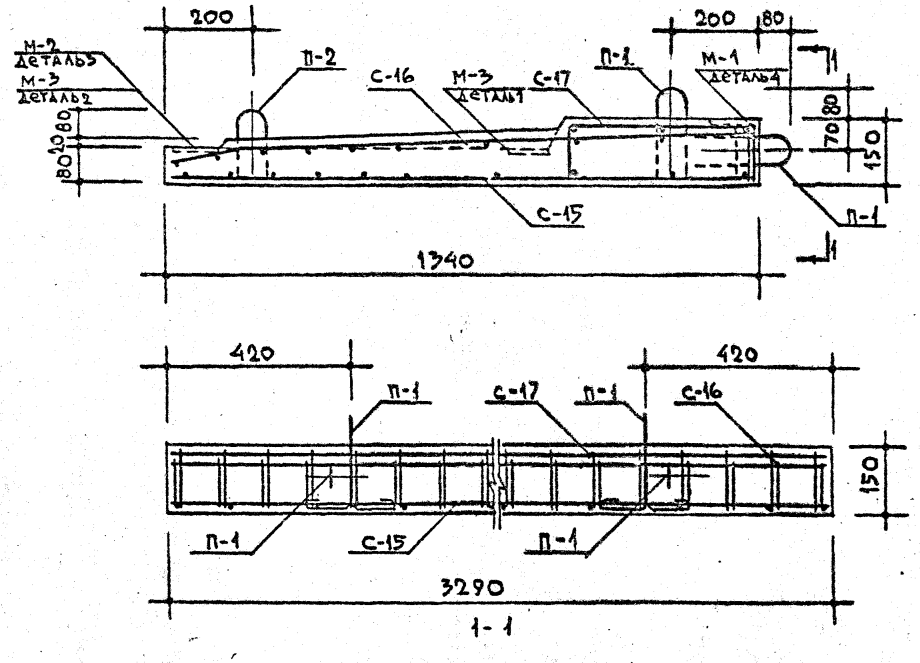

1-1

ВЫБОРКА СТАЛИ								
СТАЛЬ		АРМАТУРНЫЕ ЭЛЕМЕНТЫ				ЗАКЛАДНЫЕ ДЕТАЛИ		
		ф10 AIII	ф8 AIII	ф10 AI	ф5 BI	∟110×70×8	-100×6	ф10 AII
ДЛИНА	М	13.03	35.49	4.76	111.17	0.36	0.58	2.07
ВЕС	КГ	8.04	14.02	2.94	17.12	3.93	2.72	1.28
НОРМАТИВНОЕ СОПРОТИВЛЕНИЕ АРМАТУРЫ $R_н$	КГ/СМ²	4000		2400	5500	—	—	3000
ГОСТ		5781-61*			6727-53*	8510-57	103-57*	5781-61*

СПЕЦИФИКАЦИЯ СТАЛЬНЫХ ЭЛЕМЕНТОВ					
ВИД	МАРКИ	КОЛ. ШТ.	ВЕС КГ: ЭЛЕМЕНТА	ВЕС КГ: ОБЩИЙ	НА ЛИСТ
АРМАТУРНЫЕ ЭЛЕМЕНТЫ	С-15	1	13.16	13.16	52
	С-16	1	19.04	19.04	52
	С-17	1	6.98	6.98	53
	П-1	4	0.49	1.96	62
	П-2	2	0.49	0.98	62
ЗАКЛАДНЫЕ ДЕТАЛИ	М-1	3	1.55	4.65	62
	М-2	3	0.36	1.08	62
	М-3	4	0.55	2.20	62

ПРИМЕЧАНИЯ:

1. Детали 1, 2, 3 и 4 см. на листе 45
2. На сечении 1-1 закладные детали М-1 условно не показаны.
3. Все поперечные стержни сетки С-17 сварить с продольными стержнями сетки С-15 контактной точечной электросваркой.
4. Подъёмные петли . Завести за нижние стержни сетки С-15 и привязать к ним.

ГИП ИНЖ.-ПР-ТА А. ЛОКШИН
ГА. ИНЖ.-ПР-ТА
РУК. ГР. ИНЖ. И. МИЦЕНКО
СТ. ИНЖЕНЕР В. ЩЕРБИНИНА
ПРОВЕРИЛ Б. ЕВКО
Н. КОНТР. А. ДОРФМАН

ТК 1971

Железобетонные балконные плиты для жилых зданий.

Плита балконная ПБ-33-6а. Армирование.

СЕРИЯ 1.137-3

ВЫПУСК 1 | ЛИСТ 40

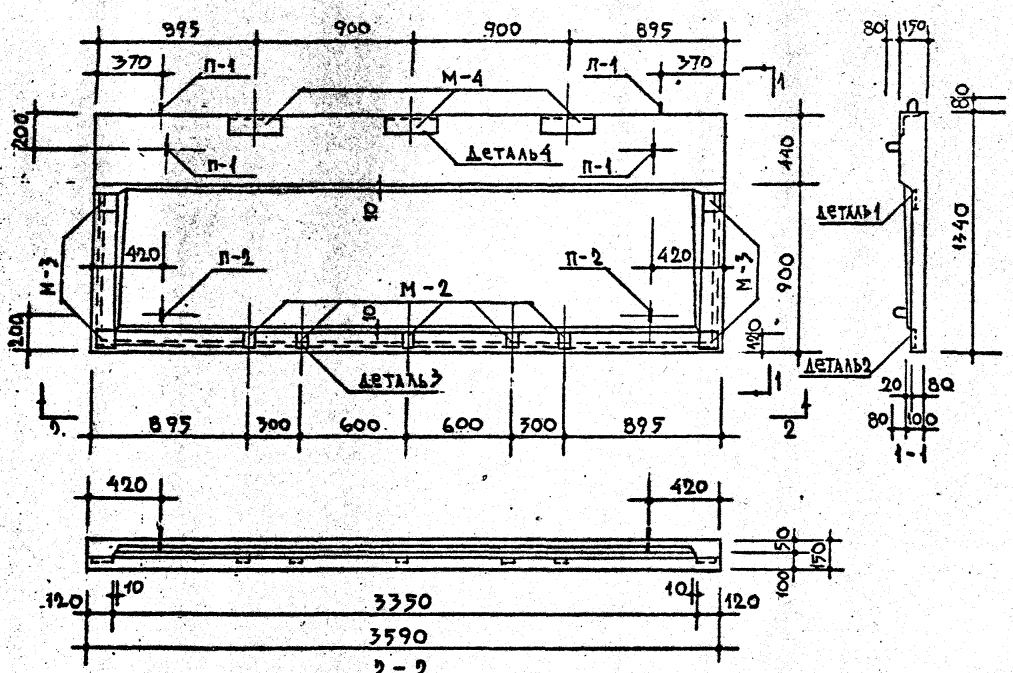

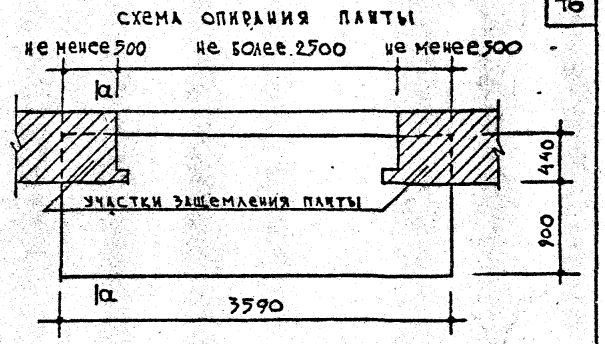

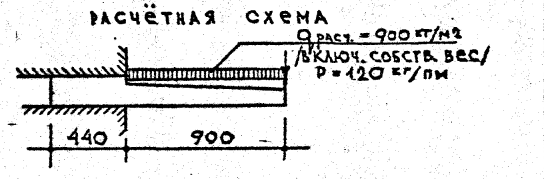

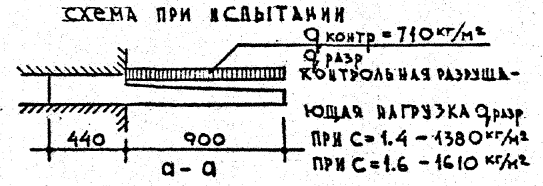

Характеристика изделия			
Объём бетона		м³	0,574
Вес		кг	1435
Вес стали	на арматурные элементы	кг	49.01
	на закладные детали		15.34
Расход стали на 1м³ бетона		кг	112.11
Марка бетона			200

Примечания:
1. Армирование см. лист 42
2. Указания по формованию балконных плит и антикоррозийной защите закладных деталей см. пояснительную записку. 3. Все контрольные нагрузки даны за вычетом собственного веса плиты.

Согласовано: Отдел АиТ — А. Локшин; Отдел КиО — А. Самойлов; ГИИНИМ. ПР-ТА — Е. Цукерман; ГИИНИМ. ПР-ТА — Н. Гансинский; ГУП — Р. Шапин

Гл. архитектор ГПИ — Р. Шапин; Рук. отд. КОНСТР. — А. Дорфман; Рук. отд. ОСНОВ. — П. Мищенко; Гл. инж. ПР-ТА — В. Дерюшкина; Гл. инж. ПР-ТА — Т. Кебко; Проверил — А. Филиппа

ГПИ Гражданпроект

ТК 1971

Железобетонные балконные плиты для жилых зданий.

Плита балконная ПБ-36-6а

Серия 1.137-3

Выпуск 1

Лист 41

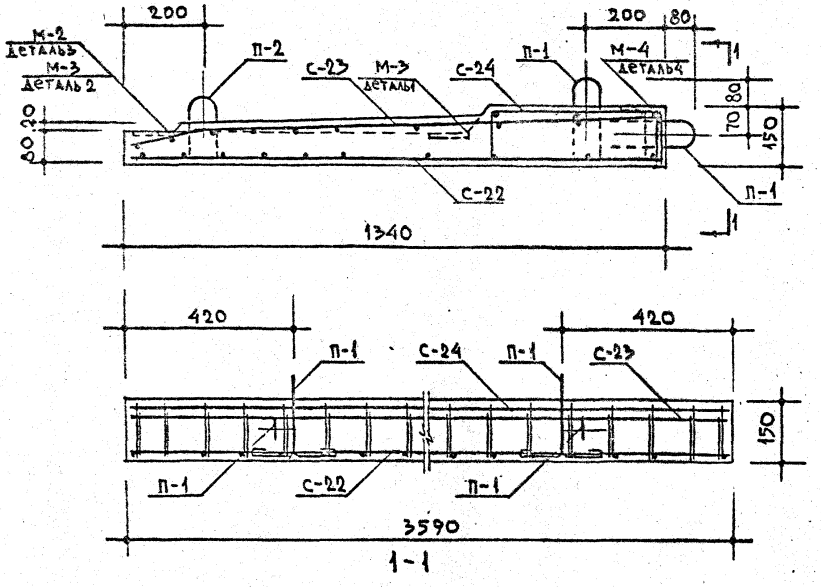

Спецификация стальных элементов					
Вид	Марки	Кол. шт.	Вес кг. элемента	Вес кг. общий	№ лист
Арматурные элементы	С-22	1	15.24	15.24	55
	С-23	1	21.18	21.18	55
	С-24	1	9.65	9.65	56
	П-1	4	0.49	1.96	62
	П-2	2	0.49	0.98	62
Закладные детали	М-2	5	0.36	1.80	62
	М-3	4	0.55	2.20	62
	М-4	3	3.78	11.34	62

Выборка стали								
Сталь		Арматурные элементы				Закладные детали		
		ф12 AIII	ф8 AIII	ф10 AI	ф5 BI	∟110×70×8	-100×6	ф10 AIII
Длина	м	14.26	39.75	4.76	114.95	0.90	0.70	3.65
Вес	кг	12.66	15.70	2.94	17.71	9.81	3.28	2.25
Нормативное сопротивление арматуры R_a	кг/см²	4000		2400	5500	—	—	3000
ГОСТ		5781-61*			6727-53*	8510-57	103-57*	5781-61*

Примечания:
1. Детали 1, 2, 3 и 4 см. на листе 45
2. На сечении 1-1 закладные детали М-4 условно не показаны.
3. Все поперечные стержни сетки С-24 сварить с продольными стержнями сетки С-22 контактной точечной электросваркой.
4. Подъёмные петли завести за нижние стержни сетки С-22 и привязать к ним.

ГПИ, ИНИМ, ПР-ТА — Гл. инж. пр-та — А. Локшин
Рук. гр. инж. — А. Дорман
Ст. инженер — И. Мищенко
Проверил — В. Щербинина
Шилища — Б. Евко

ТК	Железобетонные балконные плиты для жилых зданий.	Серия 1.137-3	
1971	Плита балконная ПБ-36-6а. Армирование.	Выпуск 1	Лист 42

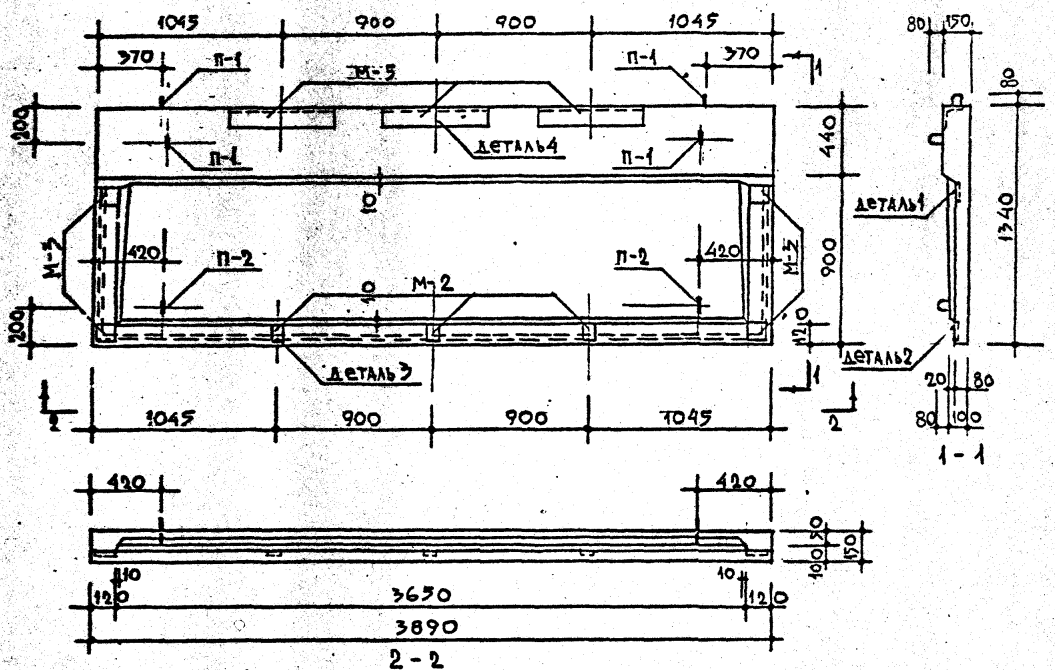

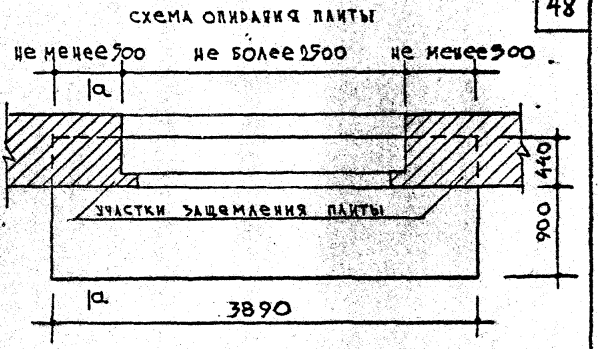

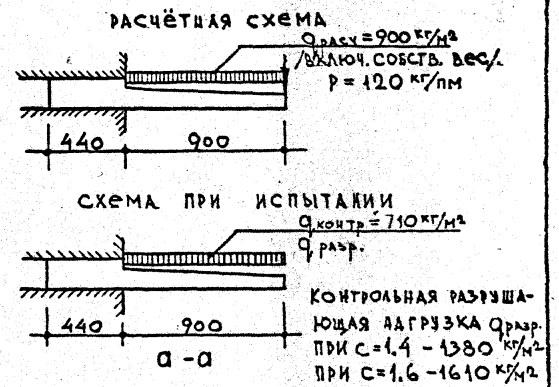

Характеристика		Изделия	
Объём бетона		м³	0,622
Вес			1556
Вес стали	на арматурные элементы	кг	54.55
	на закладные детали		25.51
Расход стали на 1 м³ бетона		кг	128.71.
Марка бетона			200

Примечания:
1. Армирование см. лист 44
2. Указания по формованию балконных плит и антикоррозийной защите закладных деталей см. пояснительную записку. 3. Все контрольные нагрузки даны за вычетом собственного веса плиты.

ТК 1971	Железобетонные балконные плиты для жилых зданий. Плита балконная ПБ-39-6а	серия 1.137-3, выпуск 1, лист 43

Согласовано: Госстрой СССР, отдел КиТ; Госгражданстрой, отдел КиТ; ЦНИИЭП жилища, Госкомитет по гражданскому строительству и архитектуре при Госстрое СССР, Госстрой РСФСР, Госстрой УССР, Госстрой БССР, Госстрой Литовской ССР, Госстрой Латвийской ССР, Госстрой Эстонской ССР, Госстрой Грузинской ССР, Госстрой Армянской ССР, Госстрой Азербайджанской ССР, Госстрой Казахской ССР, Госстрой Киргизской ССР, Госстрой Таджикской ССР, Госстрой Туркменской ССР, Госстрой Узбекской ССР, Госстрой Молдавской ССР, ЦНИИОМТП Госстроя СССР, ЦНИИпромзданий Госстроя СССР, ЦНИИСК им. Кучеренко Госстроя СССР, ЦНИИпромстальконструкция Госстроя СССР, ЦНИИпромжилища Госстроя СССР, ЦНИИЭП инженерного оборудования Госстроя СССР, ЦНИИЭП жилища Госстроя СССР, ЦНИИЭП жилища Госстроя СССР, ЦНИИЭП жилища

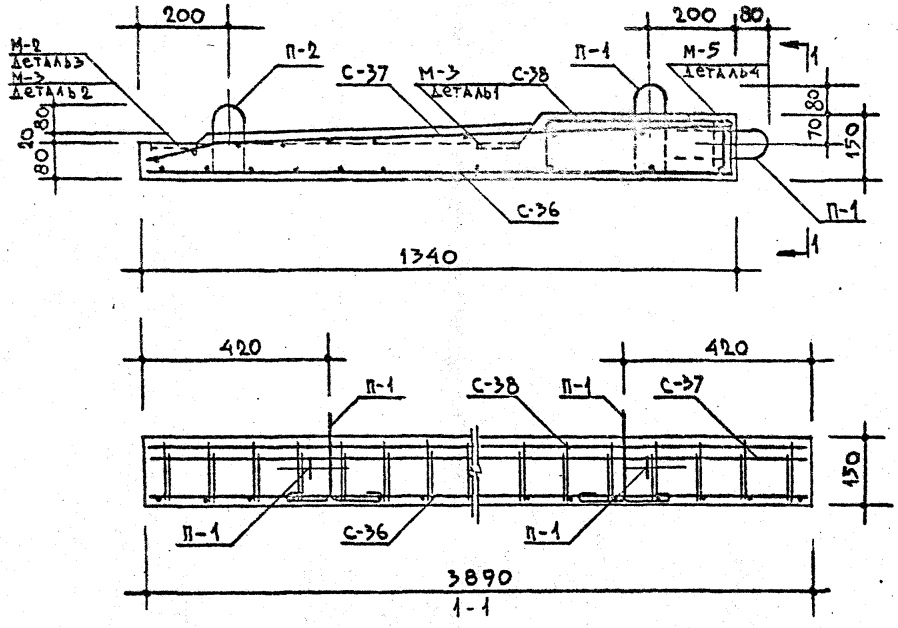

Спецификация стальных элементов					
Вид	Марки	Кол. шт.	Вес кг. элемента	Вес кг. общий	NN лист
Арматурные элементы	С-36	1	18.38	18.38	61
	С-37	1	20.54	20.54	61
	С-38	1	12.69	12.69	62
	П-1	4	0.49	1.96	62
	П-2	2	0.49	0.98	62
Закладные детали	М-2	3	0.36	1.08	62
	М-3	4	0.55	2.20	62
	М-5	3	7.41	22.23	62

Выборка стали								
Сталь		Арматурные элементы				Закладные детали		
		ф5 BI	ф8 AIII	14 AIII	ф10 AI	L110×70×8	ф10 AII	-100×6
Длина	м	119.02	36.96	15.44	4.76	1.80	5.14	0.58
Вес	кг	18.33	14.60	18.68	2.94	19.62	3.17	2.72
Нормативное сопротивление арматуры Rн	кг/см²	5500	4000		—	—	3000	—
ГОСТ		6727-53*	5781-61*			8510-57	5781-61*	103-57*

Примечания:
1. Детали 1,2,3 и 4 см. на листе 45
2. На сечении 1-1 закладные детали М-5 условно не показаны.
3. Все поперечные стержни сетки С-38 сварить с продольными стержнями сетки С-36 контактной точечной электросваркой.
4. Подъёмные петли завести за нижние стержни сетки С-36 и привязать к ним.

ТК	Железобетонные балконные плиты для жилых зданий.		Серия 1.137-3
1971	Плита балконная ПБ-39-6а. Армирование.		Выпуск 1 / Лист 44

ЦНИИЭП жилища

Гл. инж. пр-та А. Локшин
Гл. инж. пр-та А. Дорфман
Рук. гр. инж. И. Мищенко
Ст. инженер Б. Щербинин
Проверил Б. Евко

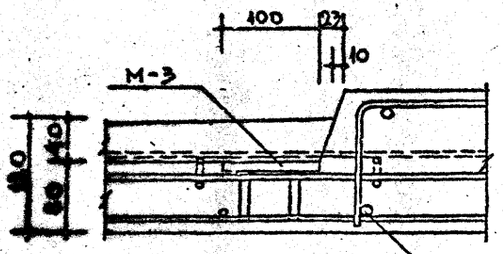

Деталь 1

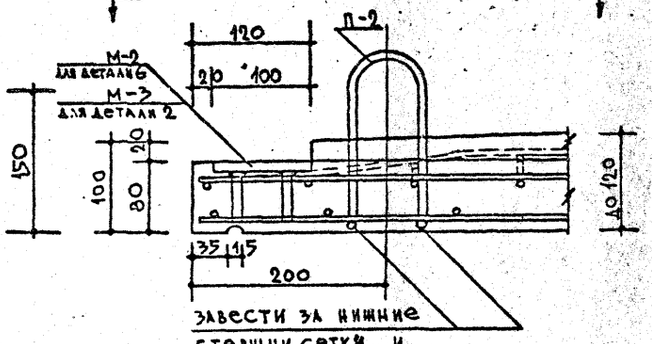

Деталь 2
Деталь 6

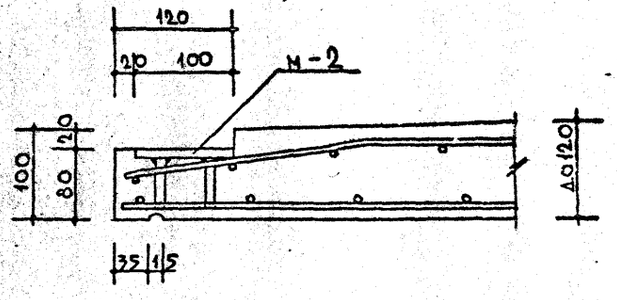

Деталь 3

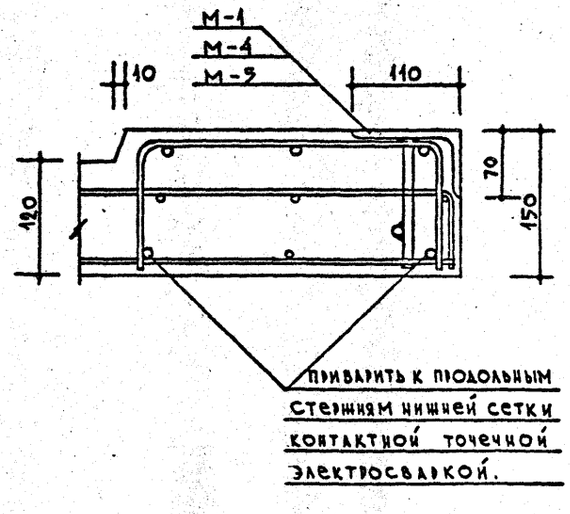

Деталь 4

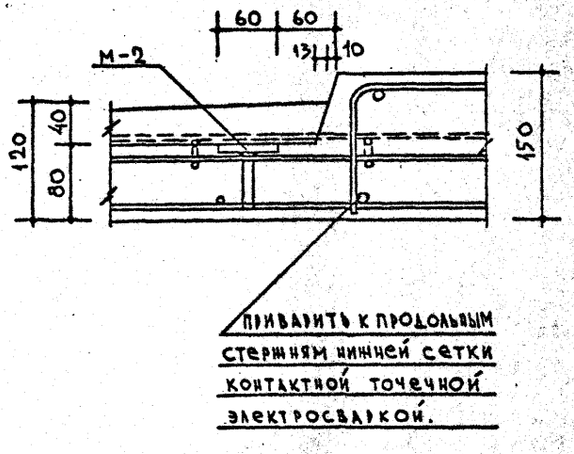

Деталь 5

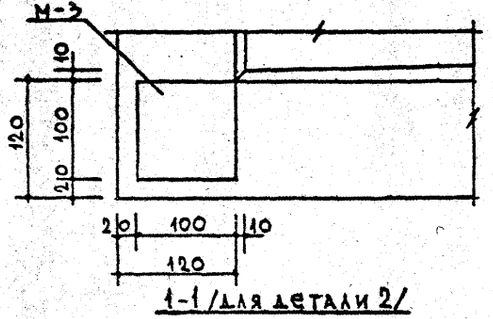

1-1 /для детали 2/

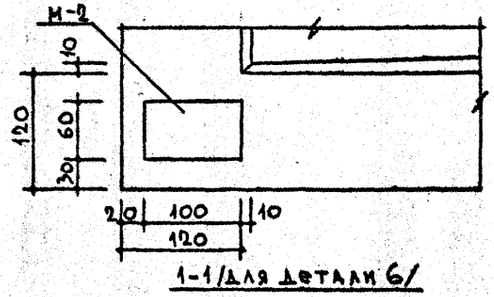

1-1 /для детали 6/

СОГЛАСОВАНО
Гл. инж. пр-та А. Локшин

ЦНИИЭП жилища

Рук. отд. констр.	Б. Шляпин	
Гл. инж. пр-та	А. Дофман	
Рук. гр. инж.	И. Ищенко	
Ст. инженер	Н. Ковпинец	
Проверил	Б. Евко	

ТК	Железобетонные балконные плиты для жилых зданий.	Серия 1.137-3
1971	Детали 1, 2, 3, 4, 5 и 6.	Выпуск 1 / Лист 45

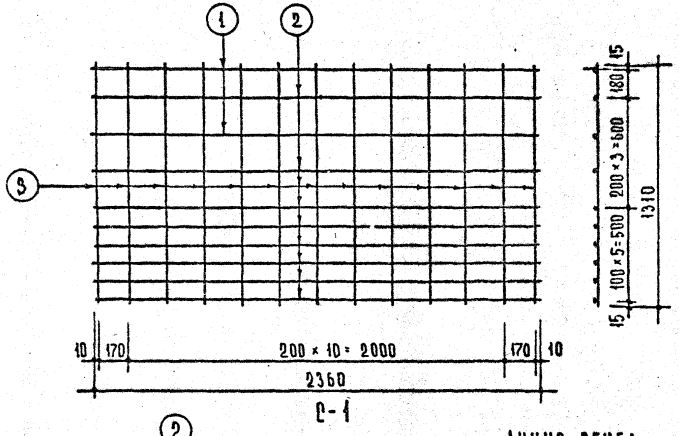

С-1

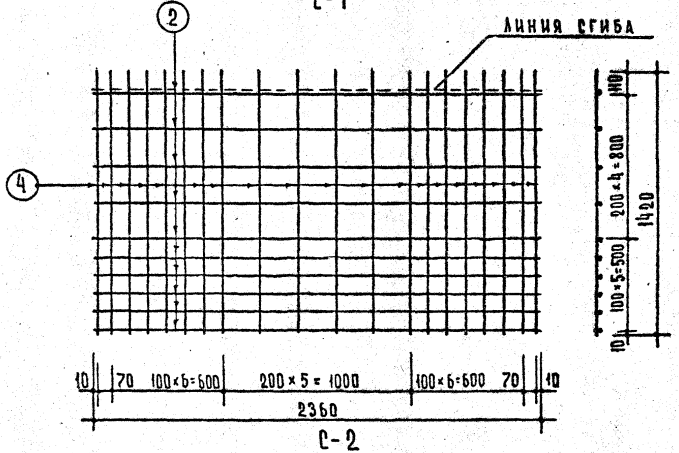

С-2

Спецификация стали на 1 элемент.							
МАРКА	NN поз.	СТАЛЬ	ДЛИНА ММ	КОЛ.	ОБЩАЯ ДЛИНА	ВЕС КГ позиций	ВЕС КГ общий
С-1	1	Ф 8 А III	2360	2	4.72	1.86	7.39
	2	Ф 5 В I	2360	8	18.88	2.91	
	3	Ф 5 В I	1310	13	17.03	2.62	
С-2	4	Ф 8 А III	1420	20	28.40	11,26	14.89
	2	Ф 5 В I	2360	10	23.60	3.63	

ПРИМЕЧАНИЕ:

Изготовление сеток производить контактной точечной электросваркой в соответствии с требованиями ГОСТ 10922-64 и СН 393-69.

ТК	Железобетонные балконные плиты для жилых зданий.	СЕРИЯ 1.137-3	
	сетки С-1, С-2.	ВЫПУСК 1	ЛИСТ 46

ГЛ. ИНЖ. ПР-ТА А. ЛОКШИН
ГЛ. ИНЖ. ПР-ТА А. ДОРФМАН
РУК. ГР. ИНЖ. И. МИЩЕНКО
СТ. ИНЖЕНЕР В. ЦЕРБИНИНА
ПРОВЕРИЛ Б. ЕВКО
ЦИЭП ЖИЛИЩА

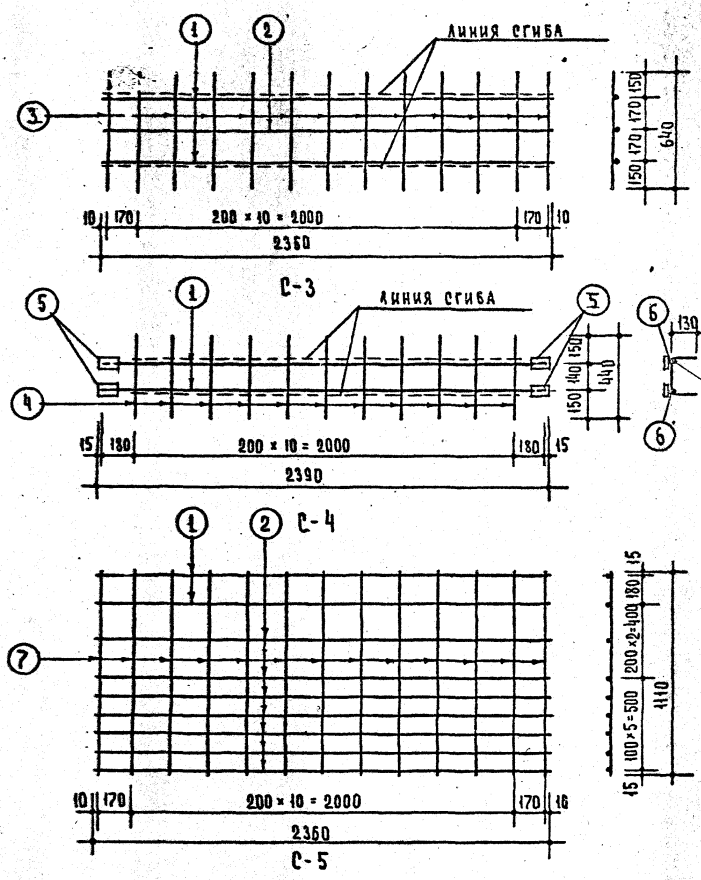

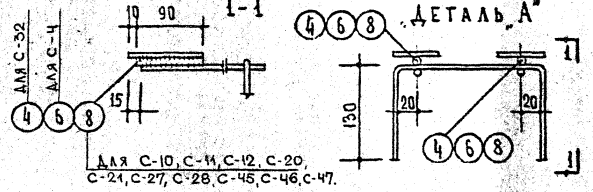

СПЕЦИФИКАЦИЯ СТАЛИ НА 1 ЭЛЕМЕНТ							
МАРКА	NN ПОЗ.	СТАЛЬ	ДЛИНА ММ	КОЛ.	ОБЩАЯ ДЛИНА	ВЕС КГ. ПОЗИЦИЙ	ВЕС КГ. ОБЩИЙ
С-3	1	Ф8АIII	2360	2	4.72	1.86	3.50
	2	Ф5ВI	2360	1	2.36	0.36	
	3	Ф5ВI	640	13	8.32	1.28	
С-4	1	Ф12АIII	2360	2	4.72	4.19	6,29
	4	Ф5ВI	440	11	4.84	0.75	
	5	−100×6	60	4	0.24	1.13	
	6	Ф10АI	90	4	0.36	0.22	
С-5	1	Ф12АIII	2360	2	4.72	4.19	8.95
	2	Ф5ВI	2360	7	16.52	2.54	
	7	Ф5ВI	1110	13	14.43	2.22	

ПРИМЕЧАНИЕ:
ИЗГОТОВЛЕНИЕ СЕТОК ПРОИЗВОДИТЬ КОНТАКТНОЙ ТОЧЕЧНОЙ ЭЛЕКТРОСВАРКОЙ В СООТВЕТСТВИИ С ТРЕБОВАНИЯМИ ГОСТ 10922-64 И СН 393-69.

ТК	Железобетонные балконные плиты для жилых зданий.	СЕРИЯ 1.137-3	
1971	СЕТКИ С-3, С-4, С-5	ВЫПУСК 1	ЛИСТ 47

ЦНИИЭП ЖИЛИЩА

СОГЛАСОВАНО
Гл. инж. пр-та А. ЛОКШИН.

Рук. отд. конст. Б. ШАЛАПИН
Гл. инж. пр-та А. ДОРФМАН
Рук. гр. инж. И. МИЩЕНКО
Ст. инженер В. ЩЕРБИНИНА
Проверил Б. ЕВКО.

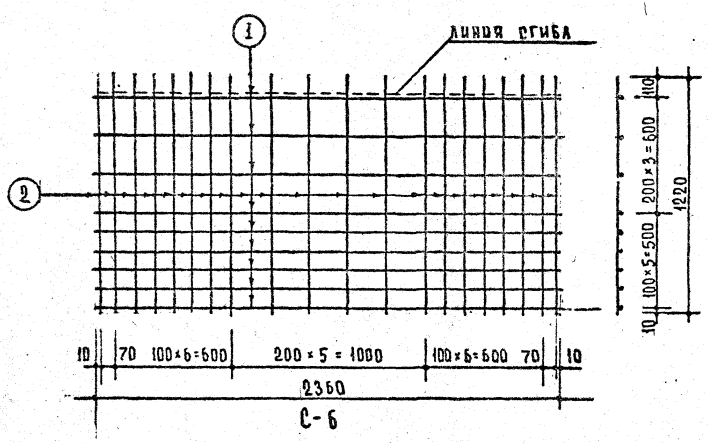

С-6

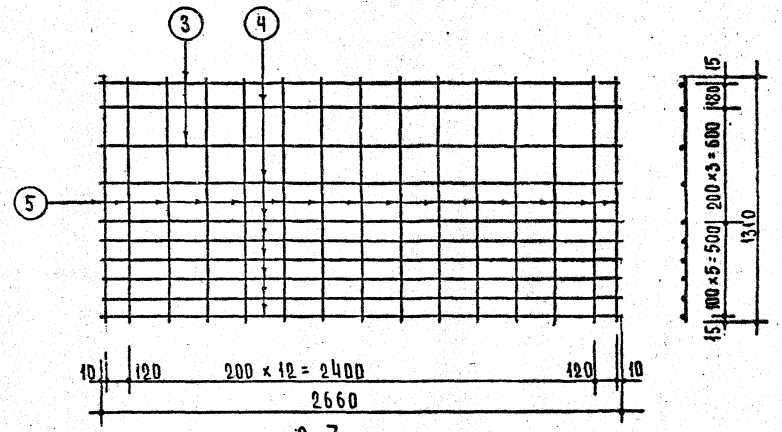

С-7

Спецификация стали на 1 элемент.							
МАРКА	NN поз.	СТАЛЬ	ДЛИНА ММ	КОЛ.	ОБЩАЯ ДЛИНА	ВЕС КГ ПОЗИЦИЙ	ВЕС КГ ОБЩИЙ
С-6	1	Ф5 ВI	2360	9	21.24	3.27	12.91
	2	Ф8 АIII	1220	20	24.40	9.64	
С-7	3	Ф10 АI	2660	2	5.32	3.28	9.59
	4	Ф5 ВI	2660	8	21.28	3.28	
	5	Ф5 ВI	1310	15	19.65	3.03	

Примечание:

Изготовление сеток производить контактной точечной электросваркой в соответствии с требованиями ГОСТ 10922-64 и СН 393-69

ТК	Железобетонные балконные плиты для жилых зданий.	Серия 1.137-3	
1971	Сетки С-6, С-7	Выпуск 1	Лист 48

ЦНИИЭП ЖИЛИЩА

Гл. инж. пр-та А. Локшин
Гл. инж. пр-та А. Дорфман
Рук. гр. инж. И. Мищенко
Ст. инженер В. Щербинина
Проверил Б. Езко

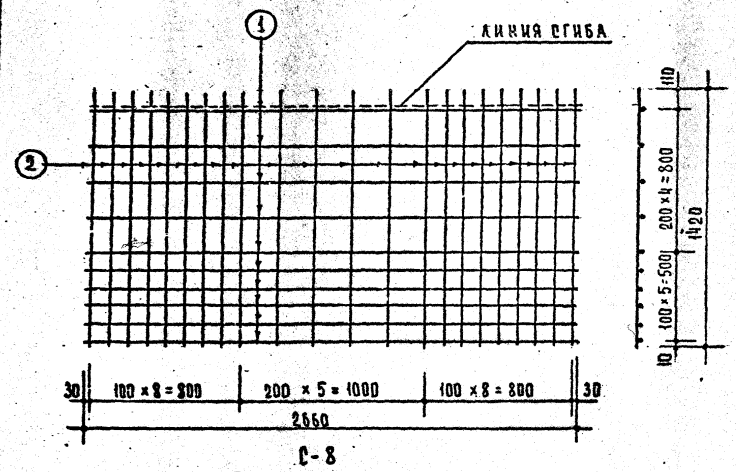

С-8

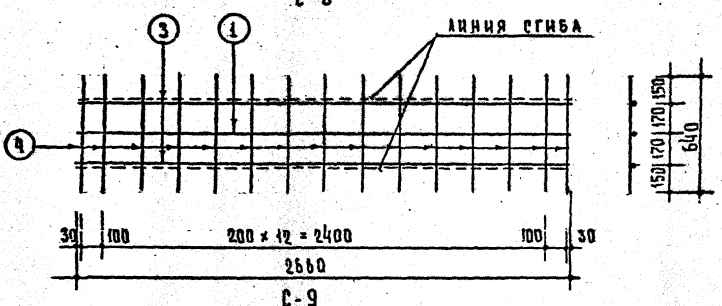

С-9

Спецификация стали на 1 элемент.

Марка	NN поз.	Сталь	Длина мм	Кол	Общая длина	Вес кг позиции	Вес кг общий
С-8	1	ф 5 В I	2660	10	26.60	4.10	16.44
	2	ф 8 А III	1420	22	31.24	12.34	
С-9	1	ф 5 В I	2660	1	2.66	0.41	5.17
	3	ф 10 А I	2660	2	5.32	3.28	
	4	ф 5 В I	640	15	9.60	1.48	

Примечание:

Изготовление сеток производить контактной точечной электросваркой в соответствии с требованиями ГОСТ 10922-64 и СН 393-69.

ТК 1971	Железобетонные балконные плиты для жилых зданий. Сетки С-8, С-9	Серия 1.137-3	Выпуск 1. Лист 49

ЦНИИЭП жилища

Согласовано

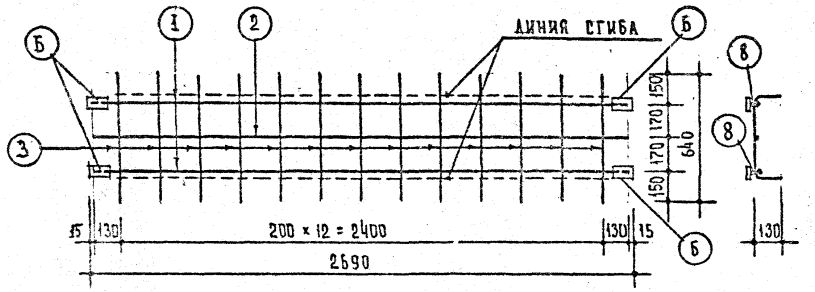

С-10

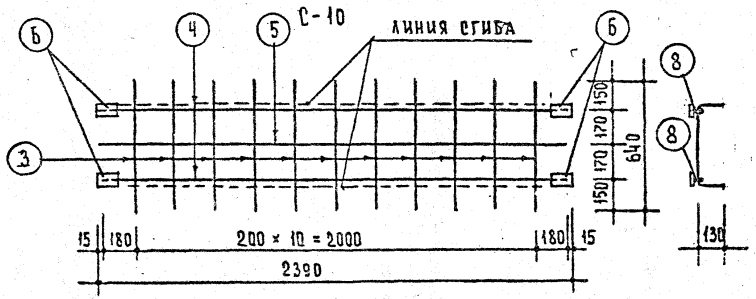

С-11

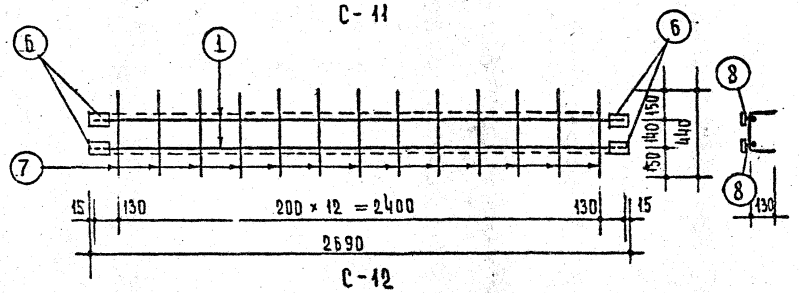

С-12

Спецификация стали на 1 элемент.							
МАРКА	NN поз.	СТАЛЬ	ДЛИНА ММ	КОЛ.	ОБЩАЯ ДЛИНА	ВЕС КГ. ПОЗИЦИЙ	ВЕС КГ. ОБЩИЙ
С-10	1	Ф 10 А I	2660	2	5.32	3.28	6.32
	2	Ф 5 В I	2660	1	2.66	0.41	
	3	Ф 5 В I	640	13	8.32	1.28	
	6	-100×6	60	4	0.24	1.13	
	8	Ф 10 А I	90	4	0.36	0.22	
С-11	3	Ф 5 В I	640	11	7.04	1.08	4.65
	4	Ф 8 А III	2360	2	4.72	1.86	
	5	Ф 5 В I	2360	1	2.36	0.36	
	6	-100×6	60	4	0.24	1.13	
	8	Ф 10 А I	90	4	0.36	0.22	
С-12	1	Ф 12 А III	2660	2	5.32	4.72	6.95
	7	Ф 5 В I	440	13	5.72	0.88	
	6	-100×6	60	4	0.24	1.13	
	8	Ф 10 А I	90	4	0.36	0.22	

Примечания:

1. Изготовление сеток производить контактной точечной электросваркой в соответствии с требованиями ГОСТ 10922-64 и СН 393-69
2. Установку позиции 8 см. деталь „А" на листе 47

ТК	Железобетонные балконные плиты для жилых зданий.	СЕРИЯ 1.137-3	
1971	Сетки С-10, С-11, С-12	ВЫПУСК 1	ЛИСТ 50

Гл. инж. пр-та А. Локшин.
Гл. инж. пр-та А. Дорфман
Рук. гр. инж. И. Мищенко
Ст. инженер В. Щербинина
Проверил Б. Евко

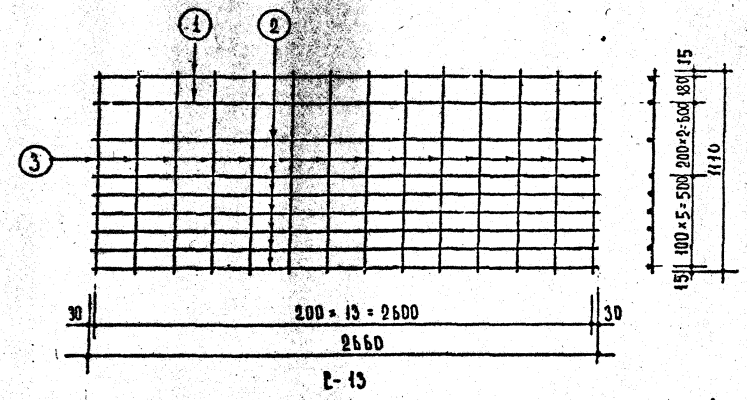

С-13

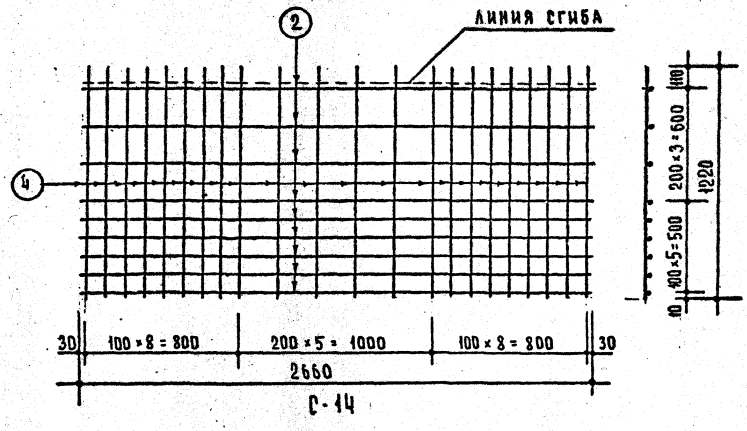

С-14

Спецификация стали на 1 элемент.							
МАРКА	NN ПОЗ.	СТАЛЬ	ДЛИНА ММ	КОЛ.	ОБЩАЯ ДЛИНА	ВЕС КГ ПОЗИЦИЙ	ВЕС КГ ОБЩИЙ
С-13	1	Ф 12 А III	2660	2	5.32	4.72	9,98
	2	Ф 5 В I	2660	7	18.62	2.87	
	3	Ф 5 В I	1110	14	15.54	2.39	
С-14	2	Ф 5 В I	2660	9	23.94	3.69	14.29
	4	Ф 8 А III	1220	22	26.84	10.60	

Примечание:

Изготовление сеток производить контактной точечной электросваркой в соответствии с требованиями ГОСТ 10922-64 и СН 393-69.

Т. К	Железобетонные балконные плиты для жилых зданий	Серия 1.137-3
1971	Сетки С-13, С-14	Выпуск 1 · Лист 51

ЦНИИЭП жилища

Рук. отд. констр. Б. Шляпин
Гл. инж. пр-та А. Дорфман
Рук. гр. инж. И. Мищенко
Ст. инженер В. Щербинина
Проверил Б. Евко

Согласовано
Гл. инж. пр-та А. Локшин

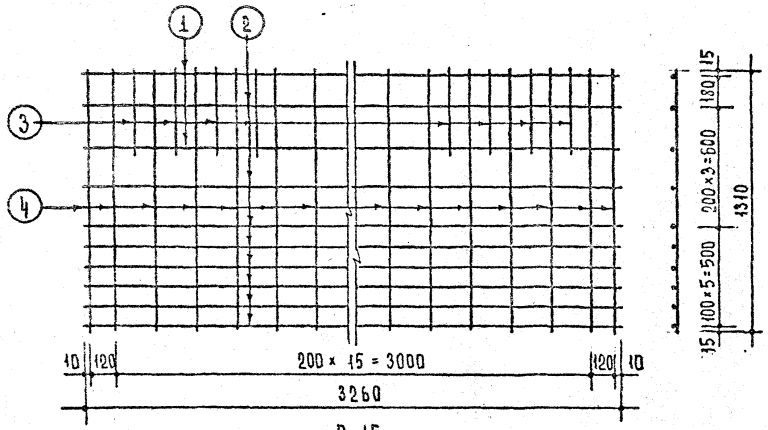

С-15

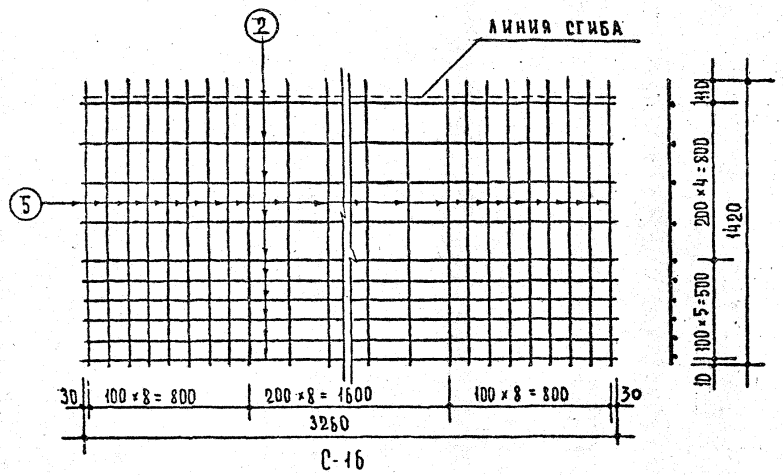

С-16

Спецификация стали на 1 элемент.							
Марка	NN поз	Сталь	Длина мм	Кол.	Общая длина	Вес кг позиций	Вес кг общий
С-15	1	Ф10АIII	3260	2	6.52	4.02	12.16
	2	Ф5ВI	3260	8	26.08	4.02	
	3	Ф5ВI	400	8	3.20	0.49	
	4	Ф5ВI	1310	18	23.58	3.63	
С-16	2	Ф5ВI	3260	10	32.60	5.02	19.04
	5	Ф8АIII	1420	25	35.50	14.02	

Примечание:

Изготовление сеток производить контактной точечной электросваркой в соответствии с требованиями ГОСТ 10922-64 и СН393-69.

ТК	Железобетонные балконные плиты для жилых зданий.	Серия 1.137-3	
1971	Сетки С-15, С-16	Выпуск 1	Лист 52

Гл. инж. пр-та Л. Докшин.

Рук. отд. конст. Б. Шляпин
Гл. инж. пр-та А. Дорфман
Рук. гр. инж. И. Мищенко
Ст. инженер В. Щербинина
Проверил. Б. Евко.

ЦНИИЭП ЖИЛИЩА

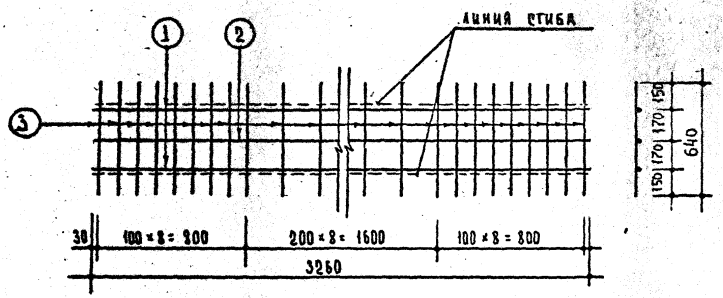

С-17

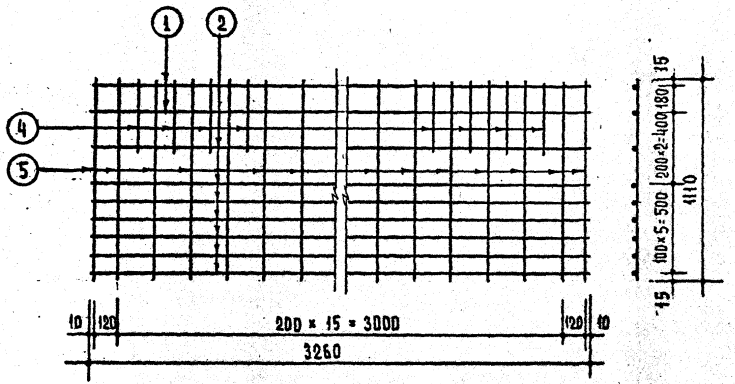

С-18

Спецификация стали на 1 элемент.							
Марка	NN поз.	Сталь	Длина мм	Кол.	Общая длина	Вес кг позиций	Вес кг общий
С-17	1	Ф10АIII	3260	2	6.52	4.02	6.98
	2	Ф5ВI	3260	1	3.26	0.50	
	3	Ф5ВI	640	25	16.00	2.46	
С-18	1	Ф14АIII	3260	2	6.52	7.89	14.97
	2	Ф5ВI	3260	7	22.82	3.51	
	4	Ф5ВI	400	8	3.20	0.49	
	5	Ф5ВI	1110	18	19.98	3.08	

Примечание:

Изготовление сеток производить контактной точечной электросваркой в соответствии с требованиями ГОСТ 10922-64 и СН 393-69.

ТК	Железобетонные балконные плиты для жилых зданий.	Серия 1.137-3	
1971	Сетки С-17, С-18	Выпуск 1	Лист 53

Цинизп Жилища

Рук. отд. конст. Б. Шляпин
Гл. инж. пр-та А. Дорфман
Рук. гр. инж. И. Мищенко
Ст. инженер В. Первинина
Проверил Б. Евко

Согласовано
Гл. инж. пр-та А. Лукшин

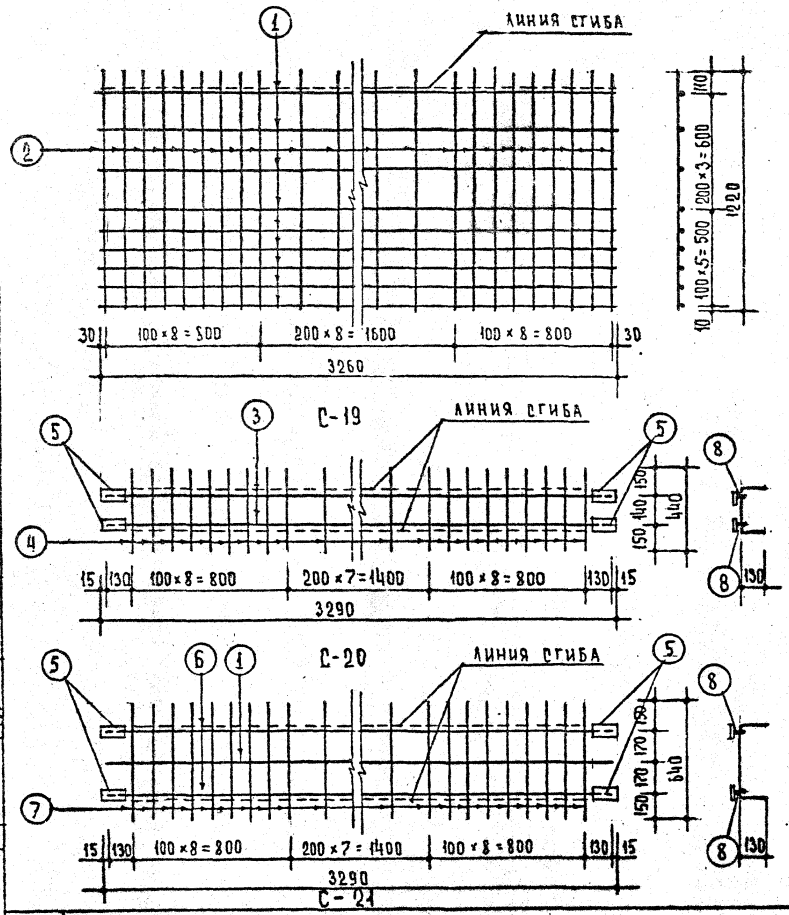

СПЕЦИФИКАЦИЯ СТАЛИ НА 1 ЭЛЕМЕНТ.							
МАРКА	NN ПОЗ	СТАЛЬ	ДЛИНА ММ.	КОЛ.	ОБЩАЯ ДЛИНА	ВЕС КГ. ПОЗИЦИЙ	ВЕС КГ. ОБЩИЙ
С-19	1	Ф 5 В I	3260	9	29.34	4.52	16.57
	2	Ф 8 А III	1220	25	30.50	12.05	
С-20	3	Ф 14 А III	3260	2	6.52	7.89	10.87
	4	Ф 5 В I	440	24	10.56	1.63	
	5	-100×6	60	4	0.24	1.13	
	8	Ф 10 А I	90	4	0.36	0.22	
С-21	1	Ф 5 В I	3260	1	3.26	0.50	8.24
	6	Ф 10 А III	3260	2	6.52	4.02	
	7	Ф 5 В I	640	24	15.36	2.37	
	5	-100×6	60	4	0.24	1.13	
	8	Ф 10 А I	90	4	0.36	0.22	

ПРИМЕЧАНИЯ:

1. ИЗГОТОВЛЕНИЕ СЕТОК ПРОИЗВОДИТЬ КОНТАКТНОЙ ТОЧЕЧНОЙ ЭЛЕКТРОСВАРКОЙ В СООТВЕТСТВИИ С ТРЕБОВАНИЯМИ ГОСТ 10922-64 И СН 393-69.
2. УСТАНОВКУ ПОЗИЦИИ 8 СМ. ДЕТАЛЬ „А" НА ЛИСТЕ 47

ГЛ. ИНЖ. ПР-ТА	А. ДОРФМАН		
РУК. ГР. ИНЖ.	Н. МИЩЕНКО		
СТ. ИНЖЕНЕР	В. ЦЕРБИНИНА		
ПРОВЕРИЛ.	Б. ЕВКО		

НИИЭП ЖИЛИЩА

ТК	Железобетонные балконные плиты для жилых зданий.	СЕРИЯ 1.137-3	
1971	Сетки С-19, С-20, С-21	ВЫПУСК 1	ЛИСТ 54

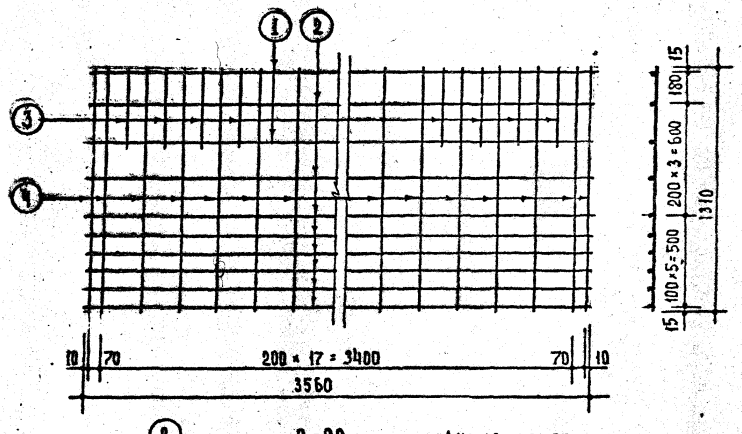

С-22

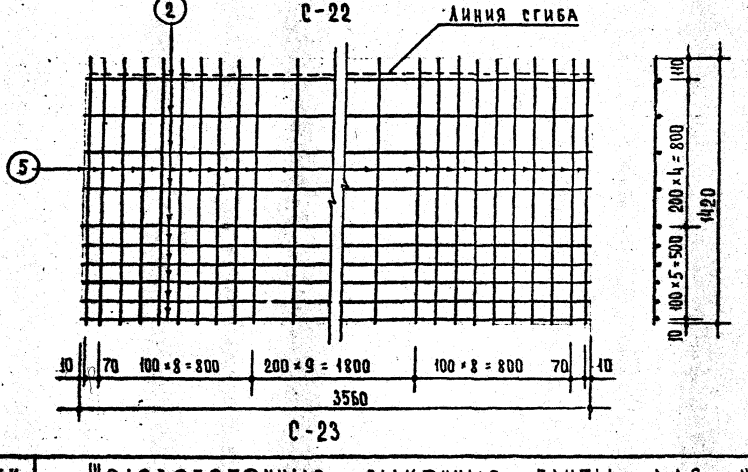

С-23

Спецификация стали на 1 элемент.							
Марка	NN поз.	Сталь	Длина мм	Кол.	Общая длина	Вес кг позиций	Вес кг общий
С-22	1	Ф12 А III	3560	2	7.12	6.32	15.24
	2	Ф5 В I	3560	8	28.48	4.39	
	3	Ф5 В I	400	8	3.20	0.49	
	4	Ф5 В I	1310	20	26.20	4.04	
С-23	2	Ф5 В I	3560	10	35.60	5.48	21.18
	5	Ф8 А III	1420	28	39.76	15.70	

Примечание:

Изготовление сеток производить контактной точечной электросваркой в соответствии с требованиями ГОСТ 10922-64 и СН 393-69.

Т.К.	Железобетонные балконные плиты для жилых зданий.	Серия 1.137-3
1971	Сетки С-22, С-23	Выпуск 1 / Лист 55

Инженер Жилища

Рук. отд. контр. Б. Шляпин
Гл. инж. пр-та А. Дорфман
Рук. гр. инж. Н. Мищенко
Ст. инженер В. Щербинин
Проверил. Б. Евко

Согласовано
Гл. инж. пр-та Л. Локшин

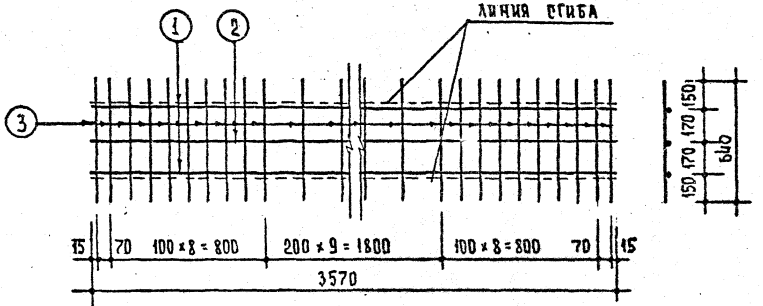

С-24

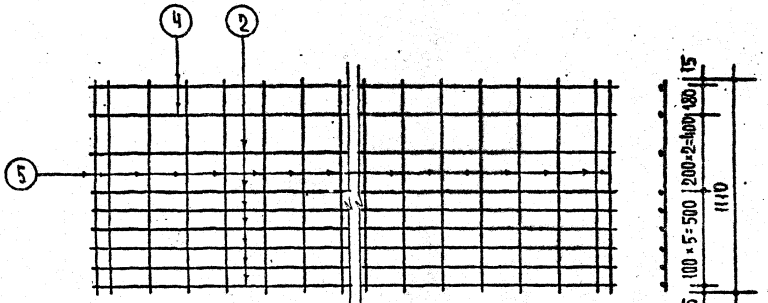

С-25

Спецификация стали на 1 элемент.

Марка	NN поз.	Сталь	Длина мм	Кол	Общая длина	Вес кг позиций	Вес кг общий
С-24	1	ф12АIII	3570	2	7.14	6.34	9.65
	2	ф5ВI	3570	1	3.57	0.55	
	3	ф5ВI	640	28	17.92	2.76	
С-25	4	ф16АIII	3560	2	7.12	11.25	18.51
	2	ф5ВI	3560	7	24.92	3.84	
	5	ф5ВI	1110	20	22.20	3.42	

Примечание:

Изготовление сеток производить контактной точечной электросваркой в соответствии с требованиями ГОСТ 10922-64 и СН 393-69.

ТК	Железобетонные балконные плиты для жилых зданий.	Серия 1.137-3	
1971	Сетки С-24, С-25	Выпуск 1	Лист 56

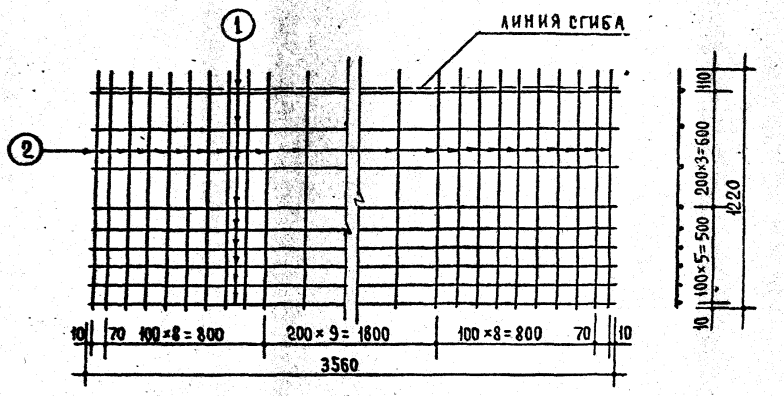

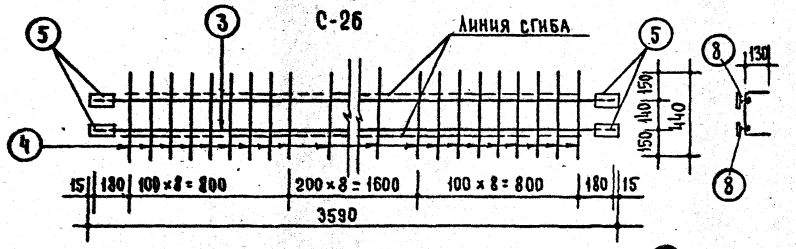

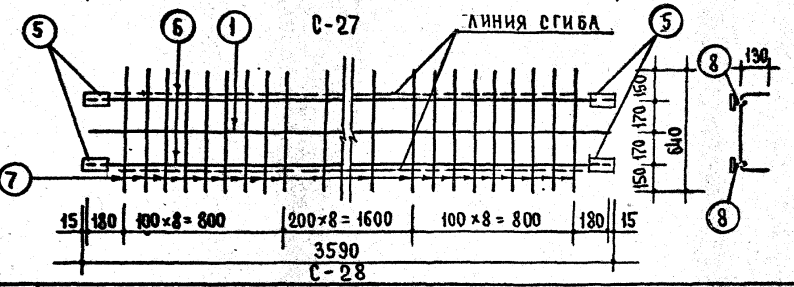

С-28

Спецификация стали на 1 элемент.							
Марка	NN поз.	Сталь	Длина мм	Кол	Общая длина	Вес кг позиций	Вес кг общий
С-26	1	ф5 BI	3560	9	32.04	4.93	18.42
	2	ф8 AIII	1220	28	34.16	13.49	
С-27	3	ф16 AIII	3560	2	7.12	11.25	14.29
	4	ф5 BI	440	25	11.00	1.69	
	5	-100×6	60	4	0.24	1.13	
	8	ф10 AI	90	4	0.36	0.22	
С-28	1	ф5 BI	3560	1	3.56	0.55	10.68
	5	-100×6	60	4	0.24	1.13	
	6	ф12 AIII	3560	2	7.12	6.32	
	7	ф5 BI	640	25	16.00	2.46	
	8	ф10 AI	90	4	0.36	0.22	

Примечания:

1. Изготовление сеток производить контактной точечной электросваркой в соответствии с требованиями ГОСТ 10922-64 и СН 393-69.
2. Установку позиции 8 см. деталь „А" на листе 47.

СОГЛАСОВАНО
ГА. ЛИИ. ОР-ТА А. ЛЕКШИН

Гл. инж. ОР-ТА Б. ШЛЯПИН
Рук. отд. констр. А. ДОРОФЕЕВ
Рук. гр. инж. Н. ЛИЩЕНКО
Ст. инженер Л. ЧЕРНИНКИН
Проверил Б. БЕЛКО

ЦНИИЭП жилища

ТК	Железобетонные балконные плиты для жилых зданий.	Серия 1.137-3
1971	Сетки С-26, С-27, С-28	Выпуск 1 / Лист 57

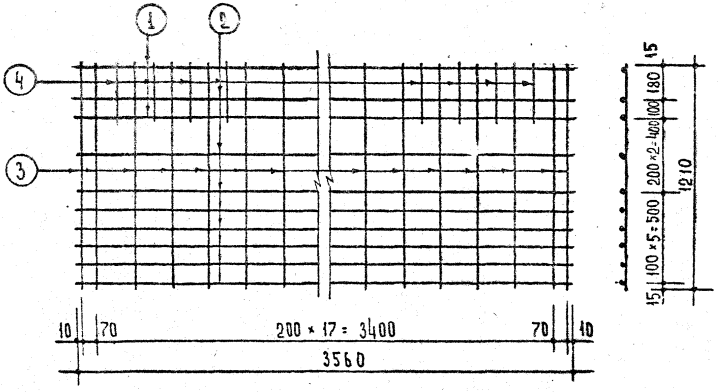

С-29

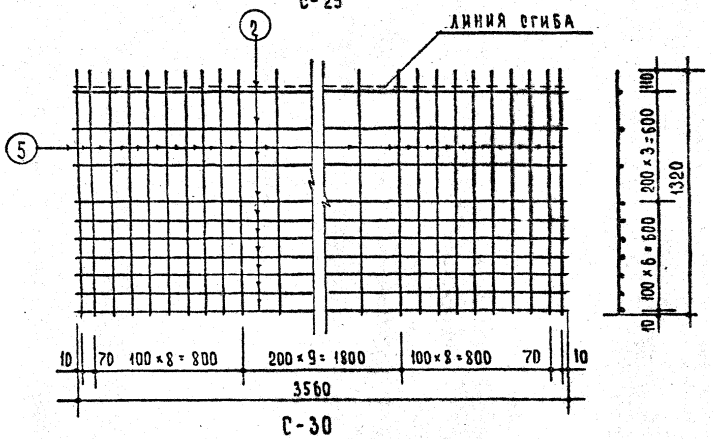

С-30

СПЕЦИФИКАЦИЯ СТАЛИ НА 1 ЭЛЕМЕНТ.							
МАРКА	NN ПОЗ	СТАЛЬ	ДЛИНА ММ	КОЛ	ОБЩАЯ ДЛИНА	ВЕС КГ ПОЗИЦИЙ	ВЕС КГ ОБЩИЙ
С-29	1	Ф 14 А III	3560	2	7.12	8.62	17.12
	2	Ф 5 В I	3560	8	28.48	4.39	
	3	Ф 5 В I	1210	20	24.20	3.73	
	4	Ф 5 В I	310	8	2.48	0.38	
С-30	2	Ф 5 В I	3560	10	35.60	5.48	20.08
	5	Ф 8 А III	1320	28	36.96	14.60	

Примечание:

Изготовление сеток производить контактной точечной электросваркой в соответствии с требованиями ГОСТ 10922-64 и СН 393-69.

Т.К.	Железобетонные балконные плиты для жилых зданий.	СЕРИЯ 1.137-3
1971	Сетки С-29, С-30	ВЫПУСК 1 / ЛИСТ 58

ЦНИИЭП ЖИЛИЩА

ГЛ. ИНЖ. ПР-ТА — А. ДОРФМАН
РУК. ГР. ИНЖ. — И. МИЩЕНКО
СТ. ИНЖЕНЕР — В. ЩЕРБИНИНА
ПРОВЕРИЛ — Б. ЕВКО

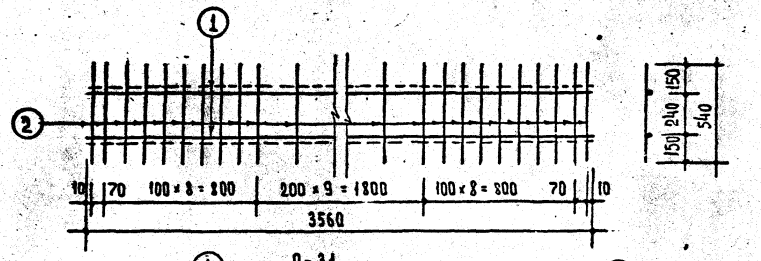

С-31

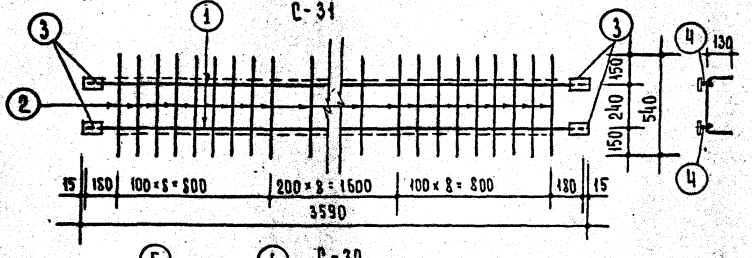

С-32

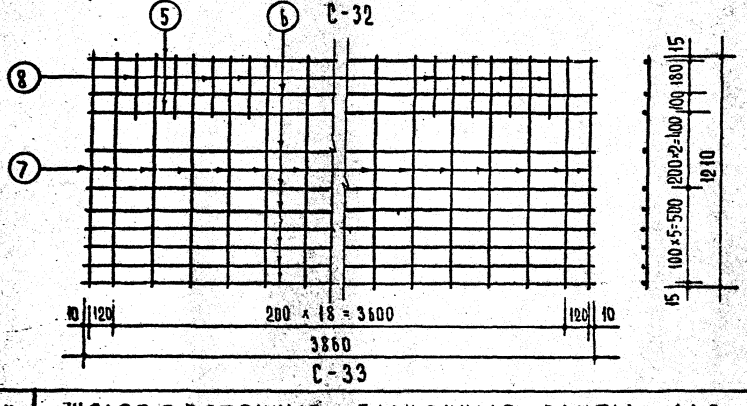

С-33

Спецификация стали на 1 элемент

Марка	NN поз.	Сталь	Длина мм	Кол	Общая длина	Вес кг позиций	Вес кг общий
С-31	1	ф14АIII	3560	2	7.12	8.62	10.95
	2	ф5ВI	540	28	15.12	2.33	
С-32	1	ф14АIII	3560	2	7.12	8.62	12.13
	2	ф5ВI	540	26	14.04	2.16	
	3	-100×6	60	4	0.24	1.13	
	4	ф10АI	90	4	0.36	0.22	
С-33	5	ф16АIII	3860	2	7.72	12.20	21.25
	6	ф5ВI	3860	8	30.88	4.76	
	7	ф5ВI	1210	21	25.41	3.91	
	8	ф5ВI	310	8	2.48	0.38	

Примечания:

1. Изготовление сеток производить контактной точечной электросваркой в соответствии с требованиями ГОСТ 10922-64 и СН 393-69.
2. Установку позиции 4. см. деталь „А" на листе 47.

ЦНИИЭП типовых и экспериментальных проектов

Рук. отд. конструкций Б. Маслов
Гл. инж. проекта А. Хромец
Рук. сект. инж. Г. Шнеерсон
Ст. инженер В. Ветрянин
Проверил Б. Бенко

ТК	Железобетонные балконные плиты для жилых зданий.	Серия 1.137-3
1971	Сетки С-31, С-32, С-33	Выпуск 1 / Лист 59

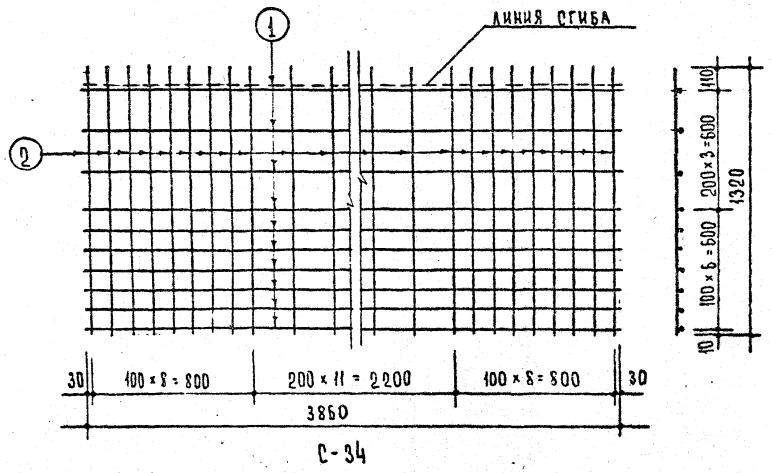

С-34

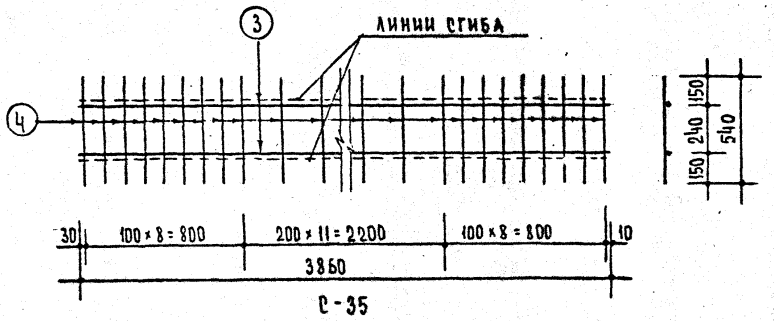

С-35

Спецификация стали на 1 элемент							
Марка	NN поз.	Сталь	Длина мм	Кол.	Общая длина	Вес кг позиций	Вес кг общий
С-34	1	Ф 5 В I	3860	10	38.60	5.94	20.54
	2	Ф 8 А III	1320	28	36.96	14.60	
С-35	3	Ф 16 А III	3860	2	7.72	12.20	14.51
	4	Ф 5 В I	540	28	15.02	2.31	

Примечание:

Изготовление сеток производить контактной точечной электросваркой в соответствии с требованиями ГОСТ 10922-64 и СН 393-69.

Т.К	Железобетонные балконные плиты для жилых зданий.	Серия 1.137-3	
1971	Сетки С-34, С-35	Выпуск 1	Лист 60

Гл. инж. пр-та | Л. Дорфман | Рук. гр. инж. | И. Мищенко | Ст. инженер | В. Щербинина | Проверил. | Б. Евко

ЦНИИЭП ЖИЛИЩА

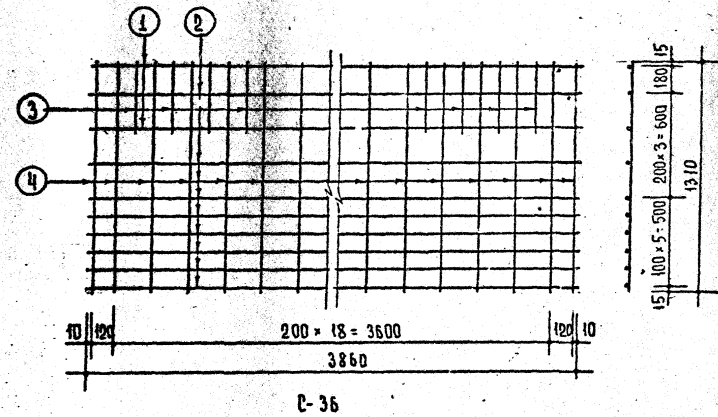

С-36

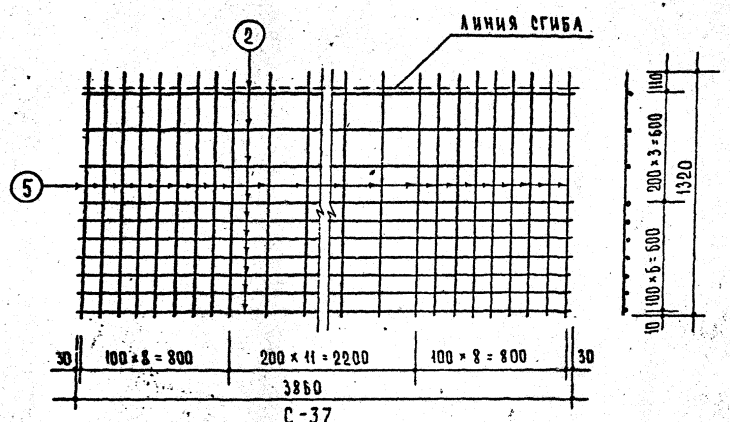

С-37

Спецификация стали на 1 элемент.

Марка	№№ поз.	Сталь	Длина мм	Кол.	Общая длина	Вес кг позиций	Вес кг общий
С-36	1	ф14АIII	3860	2	7.72	9.34	18.38
	2	ф5ВI	3860	8	27.79	4.28	
	3	ф5ВI	420	8	3.36	0.52	
	4	ф5ВI	1310	21	27.51	4.24	
С-37	2	ф5ВI	3860	10	38.60	5.94	20.54
	5	ф8АIII	1320	28	36.96	14.60	

Примечание:

Изготовление сеток производить контактной точечной электросваркой в соответствии с требованиями ГОСТ 10922-64 и СН 393-69.

ЦНИИЭП инжпроект	ТК 1971	Железобетонные балконные плиты для жилых зданий сетки С-36, С-37	Серия 1.137-3 Выпуск 1 Лист 61

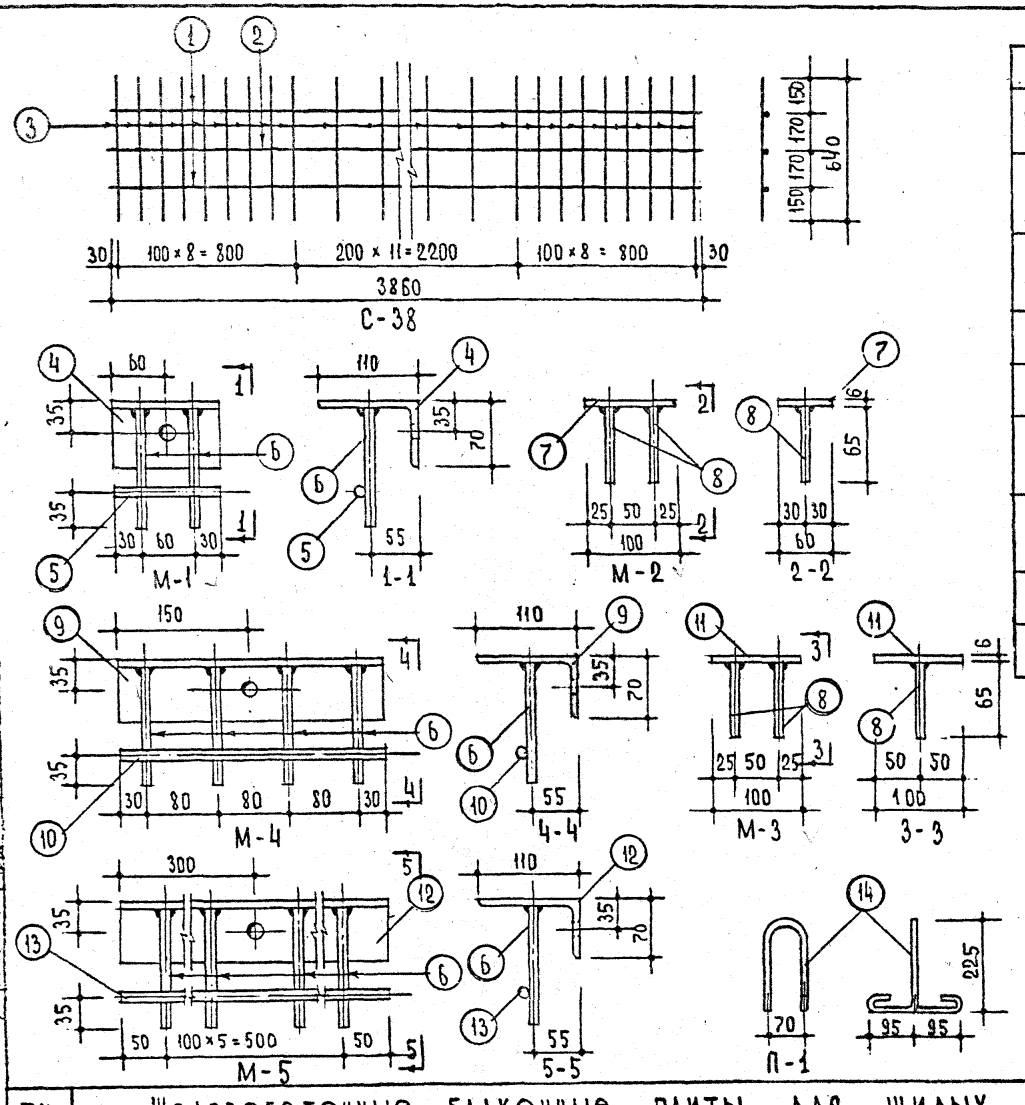

Спецификация стали на 1 элемент.

Марка	NN поз.	Сталь	Длина мм	Кол. шт.	Общая длина	Вес кг позиций	Вес кг общий
С-38	1	Ф 14 А III	3860	2	7.72	9.34	12.69
	2	Ф 5 В I	3860	1	3.86	0.59	
	3	Ф 5 В I	640	28	17.92	2.76	
М-1	4	L110×70×8	120	1	0.12	1.31	1.55
	5	Ф 10 А II	120	1	0.12	0.07	
	6	Ф 10 А II	135	2	0.27	0.17	
М-2	7	−100×6	60	1	0.06	0.28	0.36
	8	Ф 10 А II	65	2	0.13	0.08	
М-3	8	Ф 10 А II	65	2	0.13	0.08	0.55
	11	−100×6	100	1	0.10	0.47	
М-4	6	Ф 10 А II	135	4	0.54	0.33	3.78
	9	L110×70×8	300	1	0.30	3.27	
	10	Ф 10 А II	300	1	0.30	0.18	
М-5	6	Ф 10 А II	135	6	0.81	0.50	7.41
	12	L110×70×8	600	1	0.60	6.54	
	13	Ф 10 А II	600	1	0.60	0.37	
П-1	14	Ф 10 А I	800	1	0.80	0.49	0.49
П-2	15	Ф 10 А I	800	1	0.80	0.49	0.49

Примечания:

1. В закладных деталях М-1, М-4, М-5 для временного крепления к форме предусмотрены отверстия. Форма и размеры отверстий могут быть изменены в зависимости от принятых на заводе приспособлений.
2. Закладные элементы должны иметь защитное антикоррозионное покрытие, выполняемое в соответствии с требованиями п. 2,3 „Временных указаний по антикоррозионной защите стальных закладных деталей и сварных соединений в крупнопанельных зданиях" - СН 206-62, 2е издание.

ТК	Железобетонные балконные плиты для жилых зданий.	Серия 1.137-3	
1971	Сетка С-38. Закладные детали М-1, М-2, М-3, М-4, М-5. Петли П-1 и П-2.	Выпуск 1	Лист 62

Гл. инж. пр-та А. Локшин
Рук. гр. инж. А. Дорфман
Ст. инженер И. Мищенко
Проверил В. Щербинина
Б. Евко

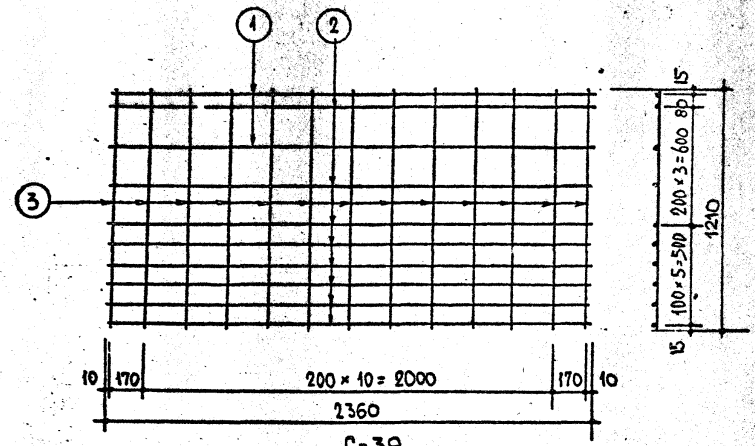

С-39

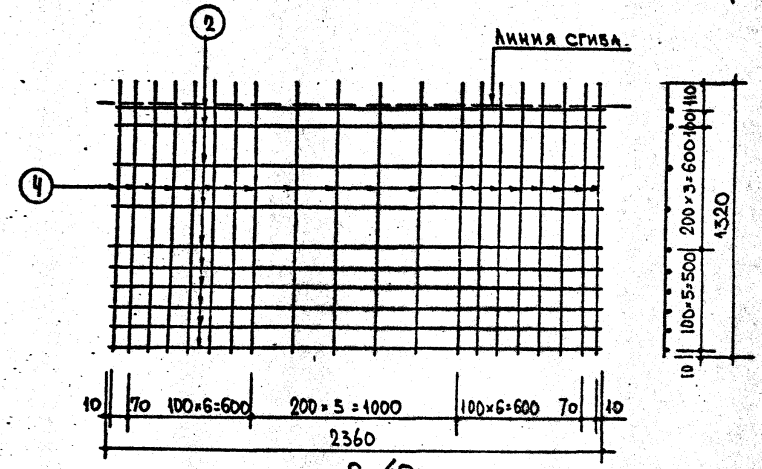

С-40

Спецификация стали на 1 элемент							
Марка	NN поз.	Сталь	Длина мм	Кол. шт.	Общая длина м	Вес кг позиции	Вес кг общий
С-39	1	Ф 10 АIII	2360	2	4.72	2.91	8.24
	2	Ф 5 ВI	2360	8	18.88	2.91	
	3	Ф 5 ВI	1210	13	15.73	2.42	
С-40	4	Ф 8 АIII	1320	20	26.40	10.43	14.06
	2	Ф 5 ВI	2360	10	23.60	3.63	

Примечание:
Изготовление сеток производить контактной точечной электросваркой в соответствии с требованиями ГОСТ 10922-64 и СН 393-69.

ТК	Железобетонные балконные плиты для жилых зданий	серия 1.137-3
1971	Сетки С-39, С-40	выпуск 1 / лист 63

Согласовано: Гл. инж. пр-та А. Кокшин

Рук. отд. конст. Гл. инж. пр-та Б. Шляпин, А. Дорфман
Рук. гр. инж. И. Мищенко
Ст. инженер Н. Ковпинев
Проверил А. Дорфман

ЦНИИЭП ЖИЛИЩА

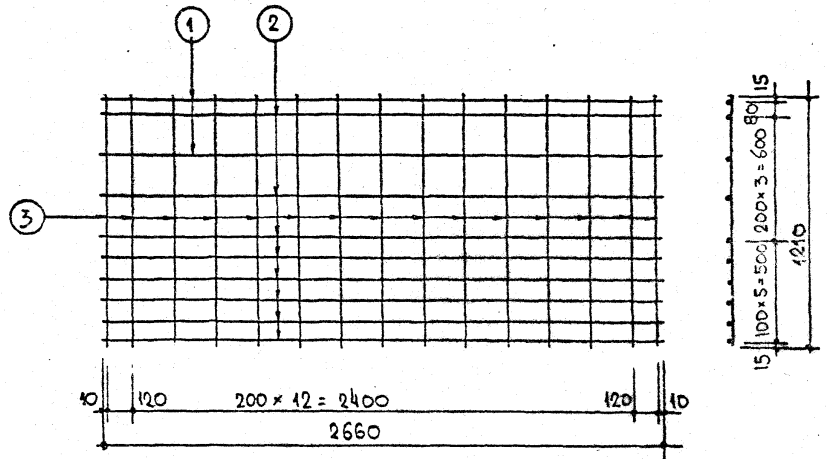

С-41

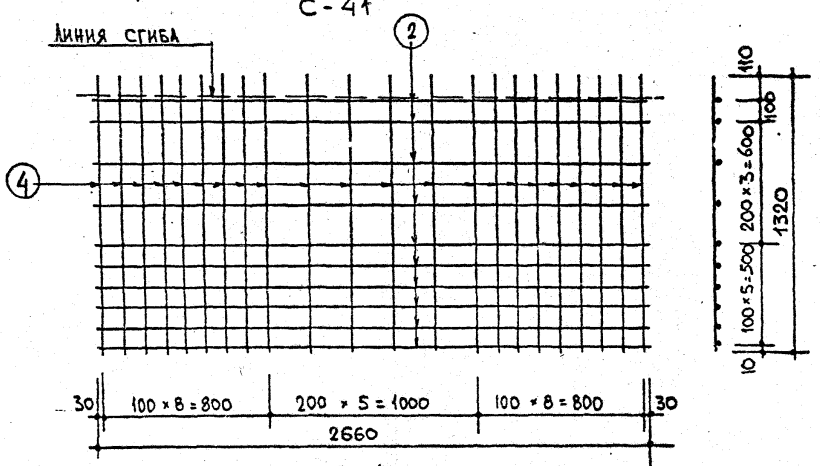

С-42

Спецификация стали на 1 элемент							
МАРКА	NN поз.	Сталь	Длина мм	Кол. шт.	Общая длина м	Вес кг позиции	Вес кг общий
С-41	1	ф 10 АIII	2660	2	5.32	3.28	9.36
	2	ф 5 ВI	2660	8	21.28	3.28	
	3	ф 5 ВI	1210	15	18.15	2.80	
С-42	2	ф 5 ВI	2660	10	26.60	4.10	15.57
	4	ф 8 АIII	1320	22	29.04	11.47	

Примечание:

Изготовление сеток производить контактной точечной электросваркой в соответствии с требованиями ГОСТ 10922-64 и СН 393-69.

ТК	Железобетонные балконные плиты для жилых зданий.	серия 1,137-3
1971	Сетки С-41, С-42	выпуск 1 / лист 64

ЦНИИЭП жилища

Гл. инж. пр-та — А. Локшин
Рук. гр. инж. — И. Мищенко
Ст. инженер — Н. Ковпинец
Проверил — А. Дорфман
Гл. инж. пр-та — В. Шлянин

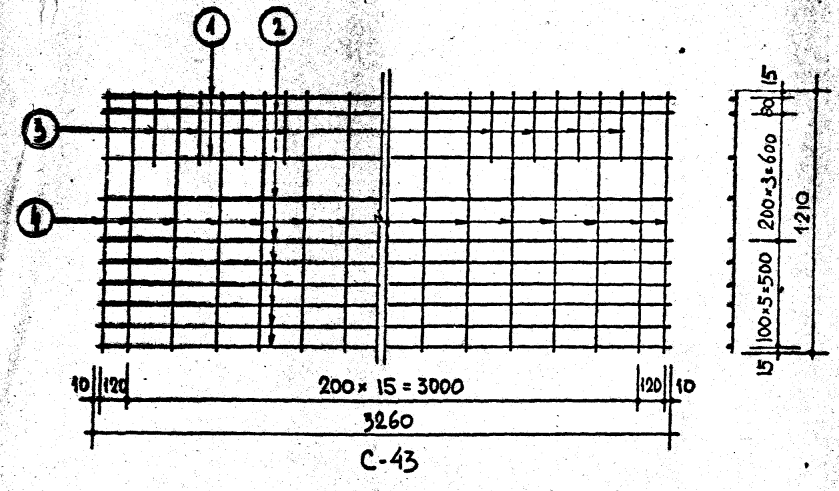

С-43

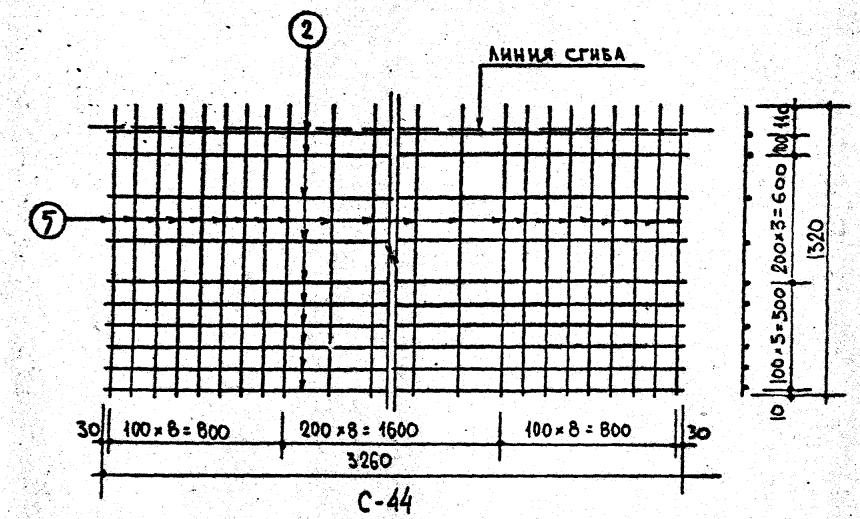

С-44

Спецификация стали на 1 элемент							
МАРКА	NN поз	СТАЛИ	ДЛИНА мм	Кол. шт.	Общая длина м	Вес кг позиции	Вес кг общий
С-43	1	ф 14 АIII	3260	2	6.52	7.89	15.63
	2	ф 5 ВI	3260	8	26.08	4.02	
	3	ф 5 ВI	300	8	2.40	0.37	
	4	ф 5 ВI	1210	18	21.78	3.35	
С-44	2	ф 5 ВI	3260	10	32.60	5.02	18.06
	5	ф 8 АIII	1320	25	33.0	13.04	

Примечание:

Изготовление сеток производить контактной точечной электросваркой в соответствии с требованиями ГОСТ 10922-64 и СН393-69.

ТК	Железобетонные балконные плиты для жилых зданий.	серия 1.137-3
1971	Сетки С-43, С-44	выпуск 1 / лист 65

ЦНИИЭП ЖИЛИЩА

СОГЛАСОВАНО

Гл. инж. пр-та — А. Лопшин

Рук. отд. констр. — В. Шляпин

Гл. инж. пр-та — А. Дорфман

Рук. тр. инж. — И. Мищенко

Ст. инженер — И. Ковпинец

Проверил — А. Дорфман

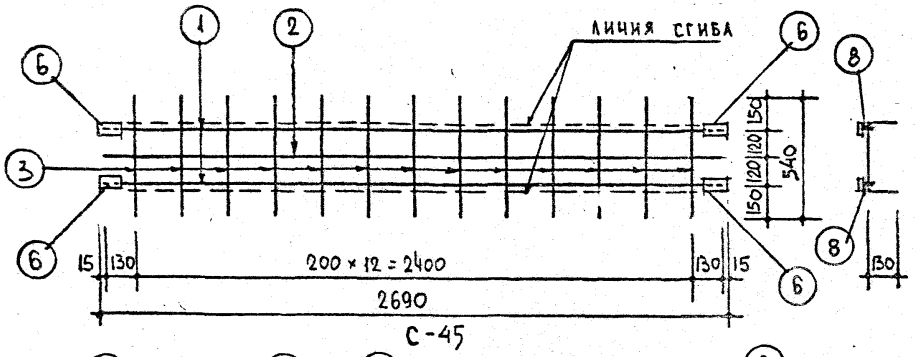

С-45

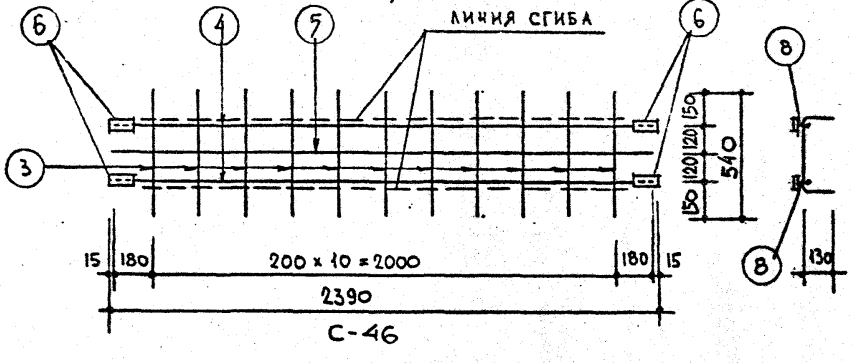

С-46

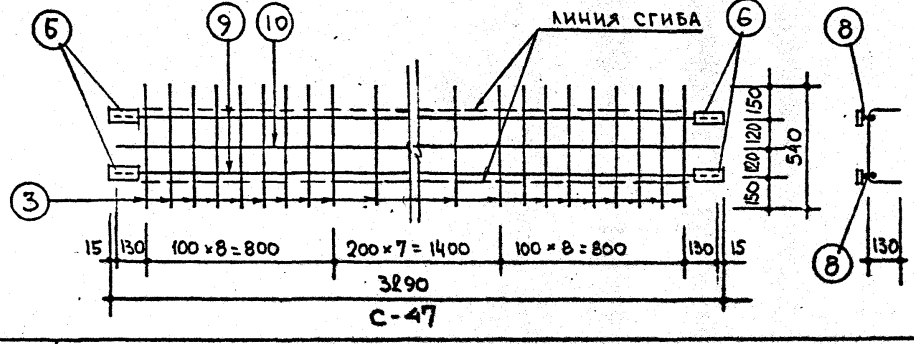

С-47

Спецификация стали на 1 элемент.

Марка	NN поз.	Сталь	Длина мм	Кол. шт.	Общая длина м	Вес кг позиций	Вес кг общий
С-45	1	ф 10 А III	2660	2	5.32	3.28	6.12
	2	ф 5 В I	2660	1	2.66	0.41	
	3	ф 5 В I	540	13	7.02	1.08	
	6	-100×6	60	4	0.24	1.13	
	8	ф 10 А I	90	4	0.36	0.22	
С-46	3	ф 5 В I	540	11	5.94	0.92	5.54
	4	ф 10 А III	2360	2	4.72	2.91	
	5	ф 5 В I	2360	1	2.36	0.36	
	6	-100×6	60	4	0,24	1,13	
	8	ф 10 А I	90	4	0,36	0,22	
С-47	9	ф 14 А III	3260	2	6.52	7.89	11.74
	10	ф 5 В I	3260	1	3.26	0,50	
	3	ф 5 В I	540.	24	12,96	2.00	
	6	-100×6	60	4	0.24	1,13	
	8	ф 10 А I	90	4	0,36	0,22	

Примечания.

1. Изготовление сеток производить контактной точечной электросваркой в соответствии с требованиями ГОСТ 10922-64 и СН 393-69
2. Установку позиции 8 см. деталь „А" на листе 47

Гл. инж. пр-та А. Локшина
Гл. инж. пр-та А. Дорфман
Рук. гр. инж. И. Мищенко
Ст. инженер Н. Ковпинец
Проверил А. Дорфман

ЦНИИЭП жилища

ТК | Железобетонные балконные плиты для жилых зданий. | серия 1.137-3

1971 | Сетки С-45, С-46, С-47 | выпуск 1 | лист 66

gosstroy.ru

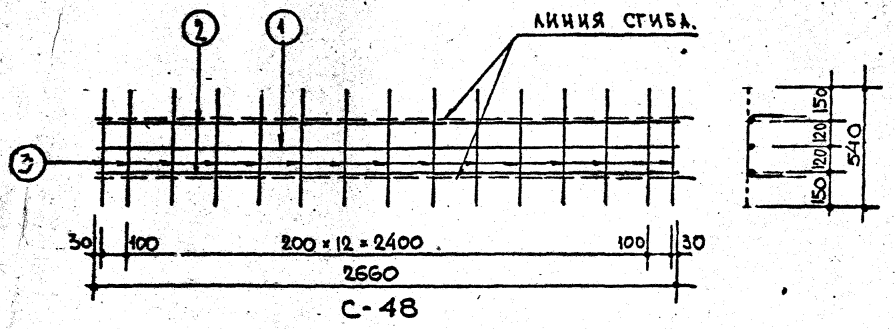

С-48

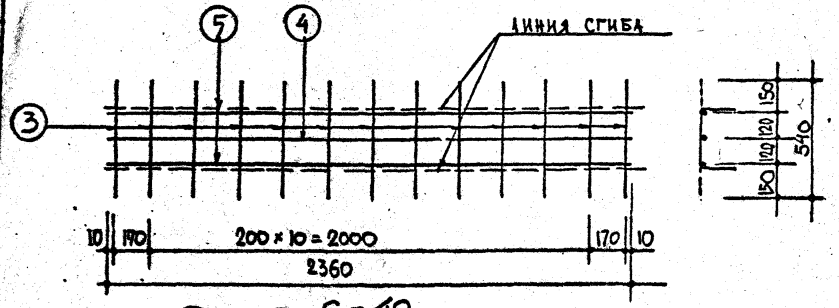

С-49

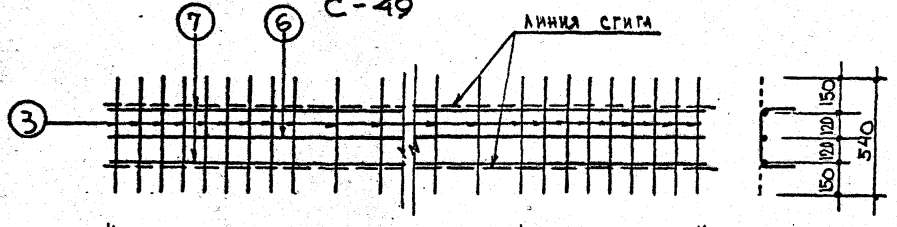

С-50

Спецификация стали на 1 элемент

Марка	NN поз.	Сталь	Длина мм	Кол. шт.	Общая длина	Вес кг позиций	Вес кг общий
С-48	1	ф5 ВI	2660	1	2.66	0.41	4.94
	2	ф10 AIII	2660	2	5.32	3.28	
	3	ф5 ВI	540	15	8.10	1.25	
С-49	4	ф5 ВI	2360	1	2.36	0.36	4.35
	5	ф10 AIII	2360	2	4.72	2.91	
	3	ф5 ВI	540	13	7.02	1.08	
С-50	6	ф5 ВI	3260	1	3.26	0.50	10.47
	7	ф14 AIII	3260	2	6.52	7.89	
	3	ф5 ВI	540	25	13.50	2.08	

Примечание:

Изготовление сеток производить контактной точечной электросваркой в соответствии с требованиями ГОСТ 10922-64 и СН 393-69

ЦНИИЭП жилища	ТК. 1971	Железобетонные балконные плиты для жилых зданий. Сетки С-48, С-49, С-50	Серия 1.137-3, Выпуск 1, Лист 67

Рук. отд. конст. Ю.Ш.Ядин
Рук. арх.-пл. ст. А.Дорфман
Рук. гр. инж. ст. инженер Н.Мищенко
Н.Ковалева
Проверил А.Дорфман
Согласовано Гл. инж. пр-та Л.Люкшин