gost.e-ecolog.ru

Обозначение	Наименование	Стр.
	Содержание	112-113
1.136.5-16.4.2.01.00.000	Блок оконный. Спецификация	114
1.136.5-16.4.2.01.00.000 СБ	—"— Сборочный чертеж	115-116
1.136.5-16.4.2.01.01.000	Коробка. Спецификация	117
1.136.5-16.4.2.01.01.000 СБ	—"— Сборочный чертеж	118
1.136.5-16.4.2.01.01.100	Рамка Спецификация	119
1.136.5-16.4.2.01.01.100 СБ	—"— Сборочный чертеж	120-121
1.136.5-16.4.2.01.01.200	—"— Спецификация	122
1.136.5-16.4.2.01.01.200 СБ	—"— Сборочный чертеж	123-124
1.136.5-16 4.2.01.10.000	Створка Спецификация	125-126
1.136.5-16.4.2.01.10.000 СБ	—"— Сборочный чертеж	127-128
1.136.5-16.4.2.01.11.000	—"— Спецификация	129-130
1.136.5-16.4.2.01.11.000 СБ	—"— Сборочный чертеж	131
1.136.5-16.4.2.01.12.000	—"— Спецификация	132
1.136.5-16.4.2.01.12.000 СБ	—"— Сборочный чертеж	133
1.136.5-16.4.2.01.13.000	—"— Спецификация	134
1.136.5-16.4.2.01.13.000 СБ	—"— Сборочный чертеж	135
1.136.5-16.4.2.01.14.000	—"— Спецификация	136-137
1.136.5-16.4.2.01.14.000 СБ	—"— Сборочный чертеж	138
1.136.5-16.4.2.01.15.000	—"— Спецификация	139-140
1.136.5-16.4.2.01.15.000 СБ	—"— Сборочный чертеж	141
1.136.5-16.4.2.02.00.000	Блок оконный. Спецификация	142
1.136.5-16 4.2.02.00.000 СБ	—"— Сборочный чертеж	143
1.136.5-16.4.2.02.01.000	Коробка. Спецификация	144
1.136.5-16.4.2.02.01.000 СБ	—"— Сборочный чертеж	145
1.136.5-16.4.2.02.01.100	Рамка Спецификация	146
1.136.5-16.4.2.02.01.100 СБ	—"— Сборочный чертеж	147
1.136.5-16.4.2.02.01.200	—"— Спецификация	148
1.136.5-16.4.2.02.01.200 СБ	—"— Сборочный чертеж	149
1.136.5-16.4.2.02.10.000	Створка Спецификация	150-151
1.136.5-16.4.2.02.10.000 СБ	—"— Сборочный чертеж	152

Обозначение	Наименование	Стр.
1.136.5-16.4.2.02.11.000	Створка. Спецификация	153-154
1.136.5-16.4.2.02.11.000 СБ	—"— Сборочный чертеж	155
1.136.5-16.4.2.03.00.000	Блок оконный. Спецификация	156
1.136.5-16.4.2.03.00.000 СБ	—"— Сборочный чертеж	157-158
1.136.5-16.4.2.03.01.000	Коробка Спецификация	159
1.136.5-16.4.2.03.01.000 СБ	—"— Сборочный чертеж	160
1.136.5-16.4.2.03.01.100	Рамка Спецификация	161
1.136.5-16.4.2.03.01.100 СБ	—"— Сборочный чертеж	162-163
1.136.5-16.4.2.03.01.200	—"— Спецификация	164
1.136.5-16.4.2.03.01.200 СБ	—"— Сборочный чертеж	165
1.136.5-16.4.2.03.10.000	Створка Спецификация	166
1.136.5-16.4.2.03.10.000 СБ	—"— Сборочный чертеж	167
1.136.5-16.4.2.03.11.000	—"— Спецификация	168
1.136.5-16.4.2.03.11.000 СБ	—"— Сборочный чертеж	169
1.136.5-16.4.2.03.12.000	—"— Спецификация	170-171
1.136.5-16.4.2.03.12.000 СБ	—"— Сборочный чертеж	172
1.136.5-16.4.2.03.13.000	—"— Спецификация	173-174
1.136.5-16.4.2.03.13.000 СБ	—"— Сборочный чертеж	175
1.136.5-16.4.2.04.00.000	Блок оконный. Спецификация	176
1.136.5-16.4.2.04.00.000 СБ	—"— Сборочный чертеж	177
1.136.5-16.4.2.04.01.000	Коробка. Спецификация	178
1.136.5-16.4.2.04.01.000 СБ	—"— Сборочный чертеж	179
1.136.5-16.4.2.04.01.100	Рамка Спецификация	180
1.136.5-16.4.2.04.01.100 СБ	—"— Сборочный чертеж	181

Инв. № подл. | Подпись и дата | Взам. инв. №

Обозначение	Наименование	Стр.
1136.5-16.4.2.04.01.200.	Рамка Спецификация	182
1136.5-16.4.2.04.01.200СБ	—"— Сборочный чертеж	183
1136.5-16.4.2.04.10.000	Створка Спецификация	184
1136.5-16.4.2.04.10.000СБ	—"— Сборочный чертеж	185
1136.5-16.4.204.11.000	—"— Спецификация	186-187
1136.5-16.4.2.04.11.000СБ	—"— Сборочный чертеж	188
1136.5-16.4.2.05.00.000	Блок оконный. Спецификация	189
1136.5-16.4.2.05.00.000СБ	—"— Сборочный чертеж	190-191
1136.5-16.4.2.05.01.000	Коробка. Спецификация	192
1136.5-16.4.2.05.01.000СБ	—"— Сборочный чертеж	193
1136.5-16.4.2.05.01.100	Рамка Спецификация	194
1136.5-16.4.2.05.01.100СБ	—"— Сборочный чертеж	195
1136.5-16.4.2.05.01.200	—"— Спецификация	196
1136.5-16.4.2.05.01.200СБ	—"— Сборочный чертеж	197
1136.5-16.4.2.05.10.000	Створка. Спецификация	198
1136.5-16.4.2.05.10.000СБ	—"— Сборочный чертеж	199
1136.5-16.4.2.05.11.000	—"— Спецификация	200-201
1136.5-16.4.2.05.11.000СБ	—"— Сборочный чертеж	202
1136.5-16.4.2.06.00.000	Дверь балконная. Спецификация	203
1136.5-16.4.2.06.00.000СБ	—"— Сборочный чертеж	204-205
1136.5-16.4.2.06.01.000	Коробка Спецификация	206
1136.5-16.4.2.06.01.000СБ	—"— Сборочный чертеж	207
1136.5-16.4.2.06.01.100	Рамка Спецификация	208
1136.5-16.4.2.06.01.100СБ	—"— Сборочный чертеж	209
1136.5-16.4.2.06.01.200	Рамка. Спецификация	210
1136.5-16.4.2.06.01.200СБ	—"— Сборочный чертеж	211
1136.5-16.4.2.06.10.000	Полотно. Спецификация	212-213
1136.5-16.4.2.06.10.000СБ	—"— Сборочный чертеж	214
1136.5-16.4.2.06.11.000	Полотно. Спецификация	215-217
1136.5-16.4.2.06.11.000СБ	—"— Сборочный чертеж	218

Инв.№ подл.	Подпись и дата	Взам. инв.№

Формат	Зона	Поз.	Обозначение	Наименование	Кол. на исполн. 1.136.5-16.ч.2.01.00.000 –	01	02	03	04	05	06	07			Примечание
				Документация											
*			1.136.5-16.ч.2.01.00.000 сб	Сборочный чертеж	X	X	X	X	X	X	X	X			
				Сборочные единицы											
11		1	1.136.5-16.ч.2.01.01.000	Коробка	1	1	1	1	1	1	1	1			
11		2	1.136.5-16.ч.2.01.10.000	Створка		1	1	1	1	1					
11		3	1.136.5-16.ч.2.01.11.000	Створка		1	1	1	1	1					
11		2	1.136.5-16.ч.2.01.12.000	Створка							1	1			
11		3	1.136.5-16.ч.2.01.13.000	Створка							1	1			
11		2	1.136.5-16.ч.2.01.14.000	Створка	1										
11		3	1.136.5-16.ч.2.01.15.000	Створка	1										
				Марка	ОР6-9	ОР9-9	ОР12-7,5А	ОР12-9А	ОР15-7,5А	ОР15-9А	ОР18-7,5А	ОР18-9А			

			1.136.5-16.ч.2.01.00.000
			Блок оконный Спецификация
ГИП	Степнов		
Проверил	Рутто		
Разработ.	Мокроусов	9.02.81г.	

Стадия	Лист	Листов
Р	1	2

ЦНИИЭП жилища г. Москва

Инв.№ подл.	Подпись и дата	Взам. инв.№

Формат	Зона	Поз.	Обозначение	Наименование	Кол. на исполн. 1.136.5-16.ч.2.01.00.000 –	01	02	03	04	05	06	07			Примечание
				Стандартные изделия											
		10		Петля ПВ4-75-1 или ПВ2-100 ГОСТ 5088-78		4	4	4	4	4	4	4			0.15 кг.
		11		Петля ПВ4-60-1 или ПВ2-75-1 ГОСТ 5088-78	4										0.15 кг.
		12		Завертка 38 (35) ГОСТ 5090-79	2	4	4	4	4	4	4	4			0.14 кг.
		13		Упор УС ГОСТ 5090-79	1	1	1	1	1	1	1	1			0.04 кг.
		14		Шуруп А3×25 ГОСТ 1145-70*	14	26	26	26	26	26	26	26			

1.136.5-16.ч.2.01.00.000	Лист 2

Рис.1

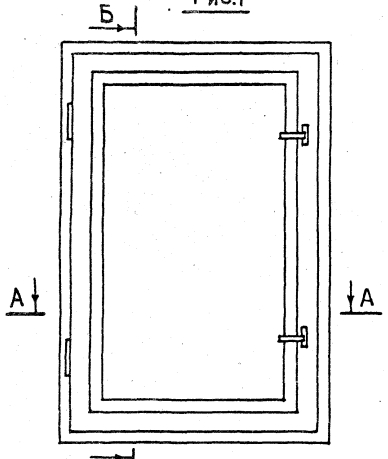

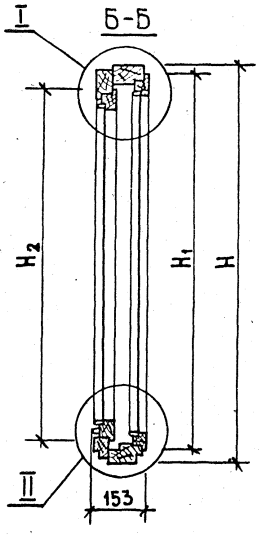

Рис. 2
ОСТАЛЬНОЕ-СМ.РИС.1

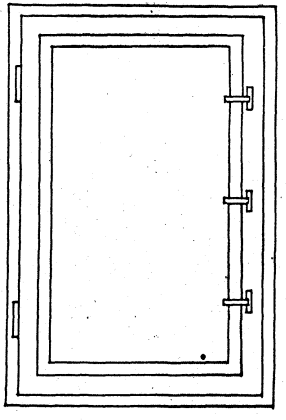

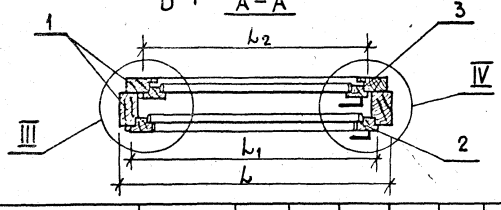

Рис.3
ОСТАЛЬНОЕ-СМ. РИС.1

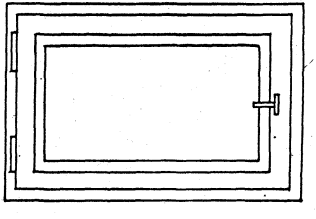

Обозначение	Марка	Рис.	H	H_1	H_2	l	l_1	l_2	Объем в чистоте м3
1.136.5-16.4.2.01.00.000	ОР 6-9	3	560	495	450	870	810	735	0.0343
– 01	ОР 9-9	1	860	795	750	870	810	735	0.0425
– 02	ОР 12-7.5А	1	1160	1095	1050	720	660	585	0.047
– 03	ОР 12-9А	1	1160	1095	1050	870	810	735	0.0505
– 04	ОР 15-7.5А	1	1460	1395	1350	720	660	585	0.0524
– 05	ОР 15-9А	1	1460	1395	1350	870	810	735	0.0564
– 06	ОР 18-7.5А	2	1760	1695	1650	720	660	585	0.067
– 07	ОР 18-9А	2	1760	1695	1650	870	810	735	0.0714

ГИП	Степнов		
Проверил	Мокроусов		
Разработ	Рутто		

1.136.5-16.4.2.01.00.000 СБ

Блок оконный
Сборочный чертеж

Стадия	Масса	Масштаб
Р		1:10
Лист 1	Листов 2	

ЦНИИЭП жилища г. Москва

Инв.№ подл. | Подпись и дата | Взам. инв.№

I
М1:2

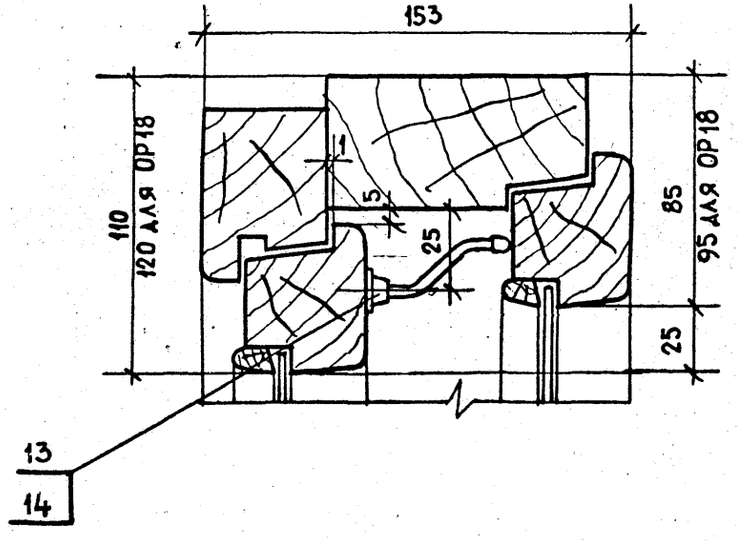

II
М1:2

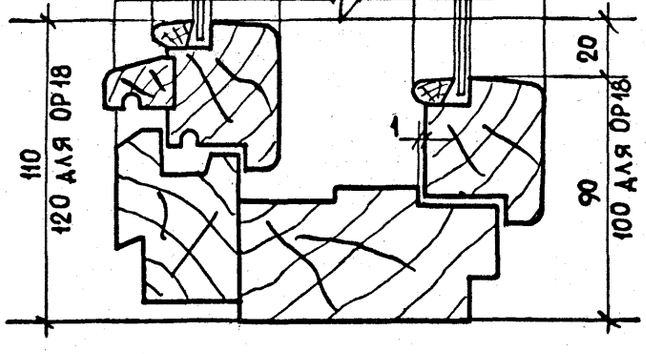

III
М1:2

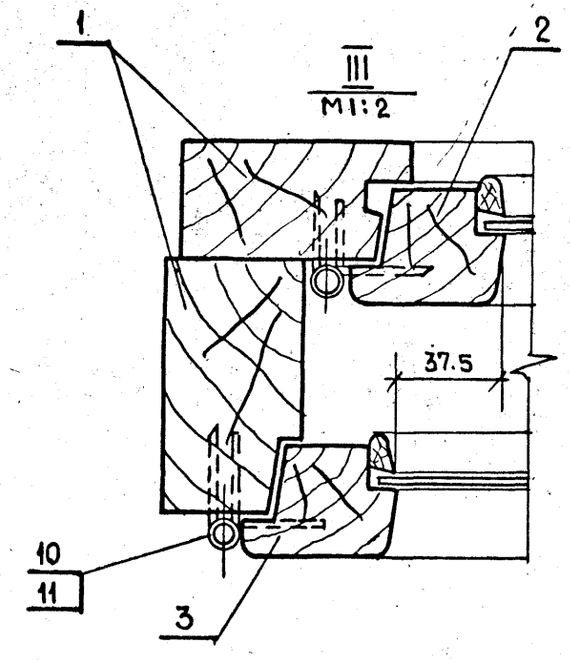

IV
М1:2

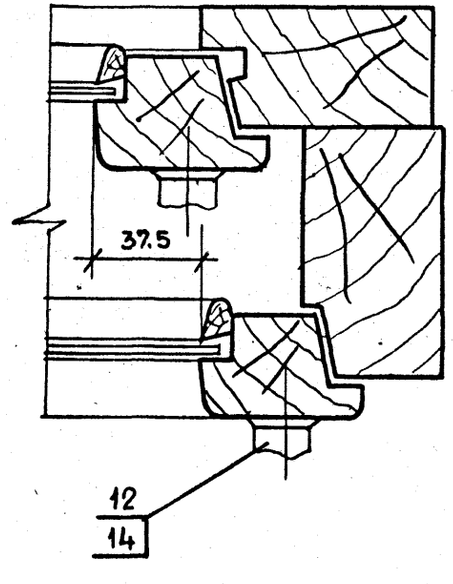

Инв.№ подл. | Подпись и дата | Взам. инв.№

Формат	Зона	Поз.	Обозначение	Наименование	Кол. на испол. 1.136.5-16.ч.2.01.01.000 –	–	01	02	03	04	05	06	07			Примечание
				Документация												
*			1.136.5-16 ч.2.01.01.000 сб	Сборочный чертеж		×	×	×	×	×	×	×	×			
				Сборочные единицы												
11		1	1.136.5-16.ч.2.01.01.100	Рамка		1										
11		1	-01	Рамка			1									
11		1	-02	Рамка				1								
					Марка	ОР6-9	ОР9-9	ОР12-7,5А	ОР12-9А	ОР15-7,5А	ОР15-9А	ОР18-7,5А	ОР18-9А			

			1.136.5-16.ч.2.01.01.000
Тип	Степнов		Коробка спецификация
Проверил	Рутто	10.II.81	
Разработ.	Мокроусов	9.02.81	

Стадия	Лист	Листов
Р	1	2

ЦНИИЭП жилища г. Москва

Инв.№ подл. | Подпись и дата | Взам. инв.№

Формат	Зона	Поз.	Обозначение	Наименование	Кол. на испол. 1.136.5-16.ч.2.01.01.000 –	–	01	02	03	04	05	06	07			Примечание
11		1	-03	Рамка					1							
11		1	-04	Рамка						1						
11		1	-05	Рамка							1					
11		1	-06	Рамка								1				
11		1	-07	Рамка									1			
11		2	1.136.5-16.ч.2.01.01.200	Рамка		1										
11		2	-01	Рамка			1									
11		2	-02	Рамка				1								
11		2	-03	Рамка					1							
11		2	-04	Рамка						1						
11		2	-05	Рамка							1					
11		2	-06	Рамка								1				
11		2	-07	Рамка									1			
				Стандартные изделия												
		4		Гвозди К3.0×80 ГОСТ 4028-63*		10	12	12	12	14	14	14	14			

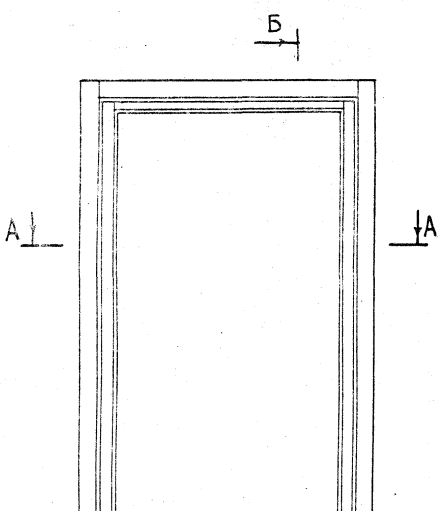

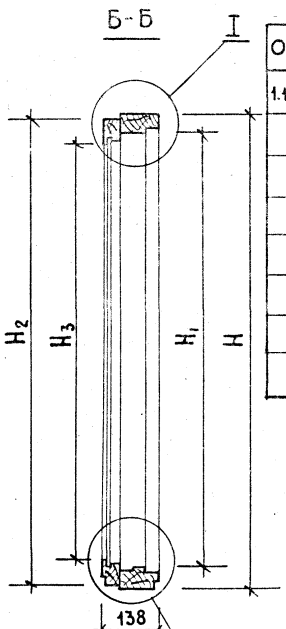

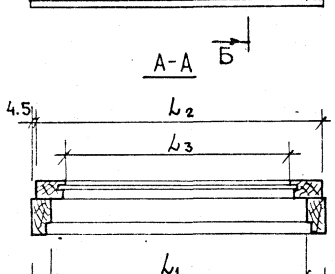

Обозначение	Марка	H	H_1	H_2	H_3	L	L_1	L_2	L_3	Объем в чистоте м³
1.136.5-16.4.2.01.01.000	ОР6-9	560	460	540	412	870	770	861	693	0.022
-01	ОР9-9	860	760	840	712	870	770	861	693	0.027
-02	ОР12-7.5А	1160	1060	1140	1012	720	620	711	543	0.03
-03	ОР12-9А	1160	1060	1140	1012	870	770	861	693	0.032
-04	ОР15-7.5А	1460	1360	1440	1312	720	620	711	543	0.0325
-05	ОР15-9А	1460	1360	1440	1312	870	770	861	693	0.035
-06	ОР18-7.5А	1760	1660	1740	1612	720	620	711	543	0.04
-07	ОР18-9А	1760	1660	1740	1612	870.	770	861	693	0.043

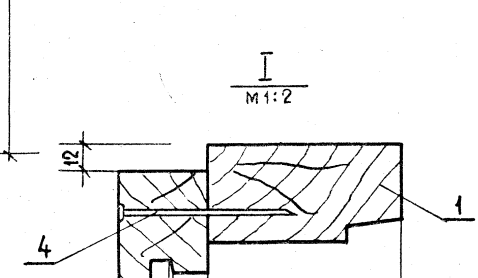

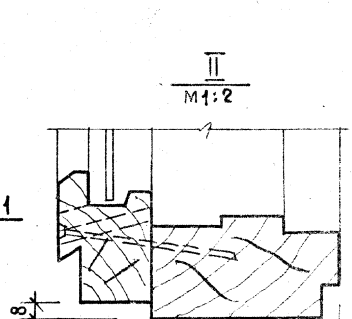

				1.136.5-16.ч.2.01.01.000 СБ	
				Коробка Сборочный чертеж	Стадия: Р; Масса: ; Масштаб: 1:10 Лист; Листов 1
ГИП	Степнов		17.08		
Проверил	Рутто		17.08		
Разработ.	Мокроусов		17.08		ЦНИИЭП жилища г. Москва

Инв. № подл. | Подпись и дата | Взам. инв. №

Инв.№ подл.	Подпись и дата	Взам. инв.№

Формат	Зона	Поз.	Обозначение	Наименование	Кол. на исполн. 1.136.5-16.ч.2.01.01.100 –	01	02	03	04	05	06	07			Примечание
				Документация											
			1.136.5-16.ч.2.01.01.100	Сборочный чертеж	×	×	×	×	×	×	×	×			* 12,12
				Детали											
				Древесина хвойная ГОСТ 8486-66											
БЧ		1	1.136.5-16.ч.2.01.01.101	Брусок 560×94×50	1										
БЧ		2	–01	560×94×50	1										
				Марка	ОР6-9	ОР9-9	ОР12-7.5А	ОР12-9А	ОР15-7.5А	ОР15-9А	ОР18-7.5А	ОР18-9А			

ГИП	Степнов		11.01
Проверил	Рутто		10.01
Разработ	Мокроусов		9.01

1.136.5-16.ч.01.01.100

Рамка
Спецификация

Стадия	Лист	Листов
Р	1	2

ЦНИИЭП жилища г. Москва

Инв.№ подл.	Подпись и дата	Взам. инв.№

Формат	Зона	Поз.	Обозначение	Наименование	Кол. на исполн. 1.136.5-16.ч.2.01.01.100 –	01	02	03	04	05	06	07			Примечание
БЧ		1	1.136.5-16.ч.2.01.01.102	Брусок 860×94×50		1									
БЧ		2	–01	860×94×50		1									
БЧ		1	1.136.5-16.ч.2.01.01.103	1160×94×50			1	1							
БЧ		2	–01	1160×94×50			1	1							
БЧ		1	1.136.5-16.ч.2.01.01.104	1460×94×50					1	1					
БЧ		2	–01	1460×94×50					1	1					
БЧ		1	1.136.5-16.ч.2.01.01.105	1760×94×50							1	1			
БЧ		2	–01	1760×94×50							1	1			
БЧ		3	1.136.5-16.ч.2.01.01.106	870×94×50	1	1		1		1		1			
БЧ		4	–01	870×94×50	1	1		1		1		1			
БЧ		3	1.136.5-16.ч.2.01.01.107	720×94×50			1		1		1				
БЧ		4	–01	720×94×50			1		1		1				

17327-02 9

1.136.5-16.ч.2.01.01.100

Лист 2

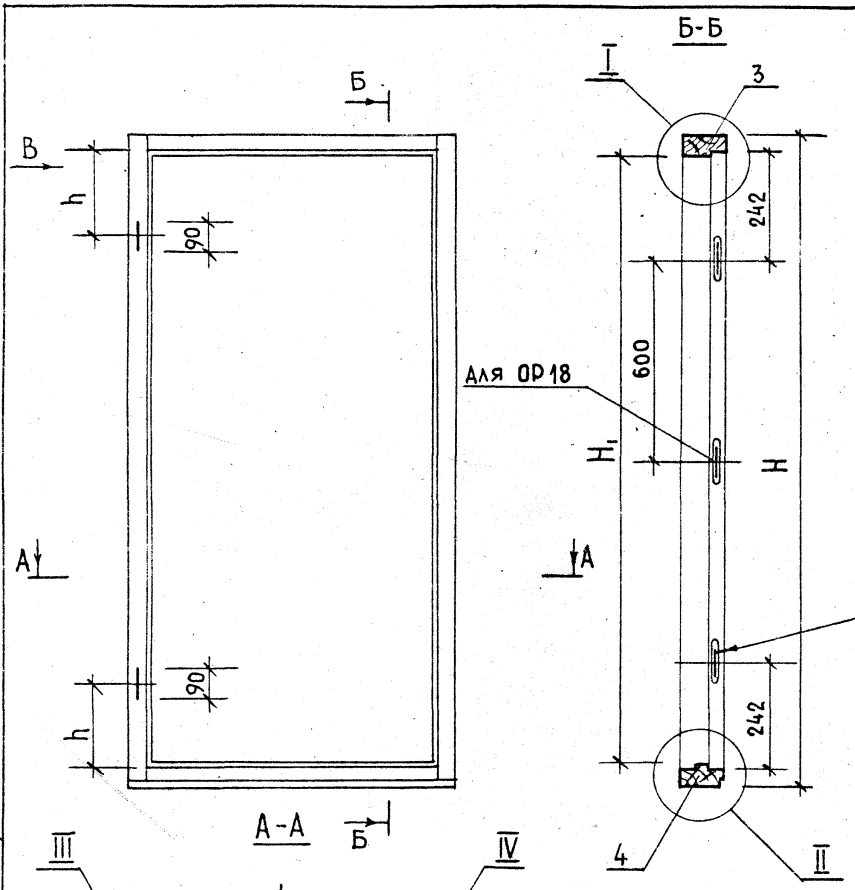

Обозначение	Марка	H	H_1	L	L_1	h	Объем в чистоте м³
1.136.5-16.4.2.01.01.100	ОР 6-9	560	460	870	770	92	0.0135
-01	ОР 9-9	860	760	870	770	192	0.0162
-02	ОР 12-7.5А	1160	1060	720	620	192	0.0178
-03	ОР 12-9А	1160	1060	870	770	192	0.0192
-04	ОР 15-7.5А	1460	1360	720	620	192	0.0205
-05	ОР 15-9А	1460	1360	870	770	192	0.022
-06	ОР 18-7.5А	1760	1660	720	620	192	0.0234
-07	ОР 18-9А	1760	1660	870	770	192	0.025

Инв.№ подл. | Подпись и дата | Взам. инв.№

ГИП	Степнов		17.6.81
Проверил	Мокроусов		16.6.81
Разработ.	Рутто		17.6.81

1.136.5-16.4.2.01.01.100 СБ

Рамка

Сборочный чертеж

Стадия	Масса	Масштаб
Р		1:10
Лист 1	Листов 2	

ЦНИИЭП жилища г. Москва

I
М1:2

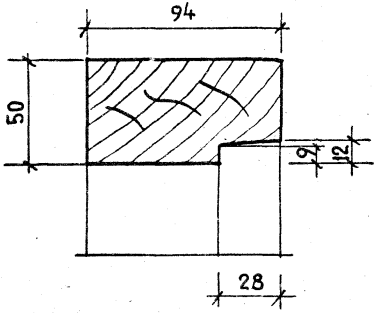

III
М1:2

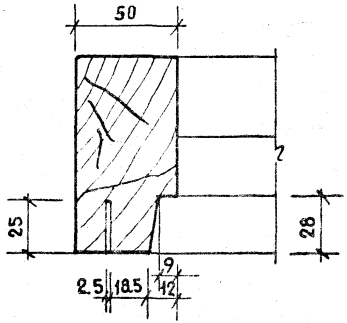

Вид В
М1:2

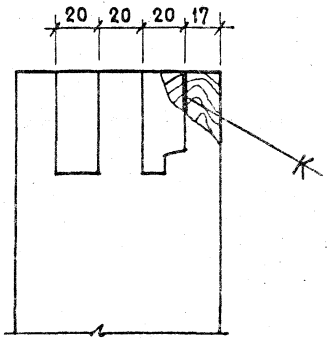

II
М1:2

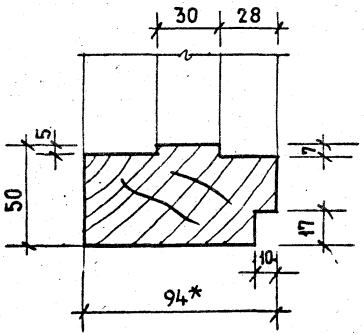

IV
М1:2

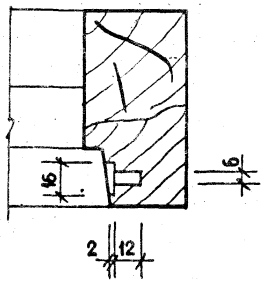

1* Размеры для справок.
2. Врезка петель и ответной планки завертки показаны для левой створтки, для правой — зеркальное отображение.

Инв.№ подл. | Подпись и дата | Взам. инв.№

Формат	Зона	Поз.	Обозначение	Наименование	Кол. на исполн. 1.136.5-16. ч.2.01.01.200 –	01	02	03	04	05	06	07	Примечание
				Документация									
			1.136.5-16. ч.2.01.01.200сб	Сборочный чертеж	X	X	X	X	X	X	X	X	* 12, 12
				Детали									
				Древесина хвойная ГОСТ 8486-66									
БЧ		1	1.136.5-16 ч.2.01.01.201	Брусок 540×84×44	1								
БЧ		2	-01	540×84×44	1								
				Марка	ОР6-9	ОР9-9	ОР12-7.5А	ОР12-9А	ОР15-7.5А	ОР15-9А	ОР18-7.5А	ОР18-9А	

			1.136.5-16. ч.2.01.01.200
ГИП	Степнов		11.11.87
Проверил	Рутто		10.11.87
Разработ.	Мокроусов		9.11.87

Рамка
Спецификация

Стадия	Лист	Листов
Р	1	2

ЦНИИЭП Жилища г. Москва

Инв.№ подл. | Подпись и дата | Взам. инв.№

Формат	Зона	Поз.	Обозначение	Наименование	Кол. на исполн. 1.136.5-16. ч.2.01.01.200 –	01	02	03	04	05	06	07	Примечание
БЧ		1	1.136.5-16. ч.2.01.01.202	Брусок 840×84×44		1							
БЧ		2	-01	840×84×44		1							
БЧ		1	1.136.5-16 ч.2.01.01.203	1140×84×44			1	1	1	1			
БЧ		2	-01	1140×84×44			1	1	1	1			
БЧ		1	1.136.5-16 ч.2.01.01.204	1740×84×44							1	1	
БЧ		2	-01	1740×84×44							1	1	
БЧ		3	1.136.5-16 ч.2.01.01.205	861×64×44	1	1		1		1		1	
БЧ		4	-01	861×64×44	1	1		1		1		1	
БЧ		3	1.136.5-16. ч.2.01.01.206	711×64×44			1		1		1		
БЧ		4	-01	711×64×44			1		1		1		

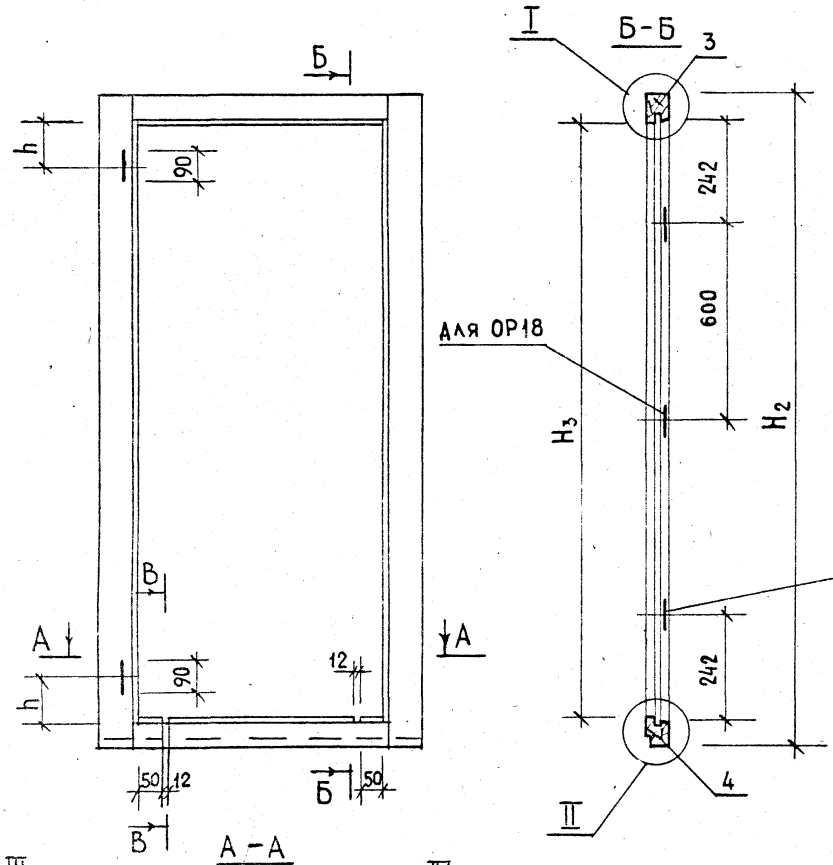

Обозначение	Марка	H_2	H_3	L_2	L_3	h	Объем в чистоте м3
1.136.5-16.4.2.01.01.200	ОР 6-9	540	412	861	693	92	0.0088
-01	ОР 9-9	840	712	861	693	192	0.011
-02	ОР12-7.5А	1140	1012	711	543	192	0.012
-03	ОР12-9А	1140	1012	861	693	192	0.013
-04	ОР15-7.5А	1440	1312	711	543	192	0.012
-05	ОР15-9А	1440	1312	861	623	192	0.013
-06	ОР18-7.5А	1740	1612	711	543	192	0.017
-07	ОР18-9А	1740	1612	861	623	192	0.0176

Для ОР6-9 не отбирать

ГИП	Стелнов		17.08.81
Проверил	Мокроусов		14.08.81
Разработ.	Рутто		13.08.81

1.136.5-16.ч.2.01.01.200 СБ

Рамка
Сборочный чертеж

Стадия	Масса	Масштаб
Р		1:10
Лист 1	Листов 2	

ЦНИИЭП жилища г. Москва

I
М1:2

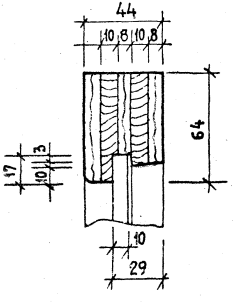

II
М1:2

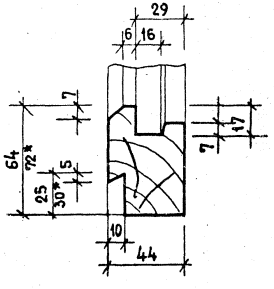

III
М1:2

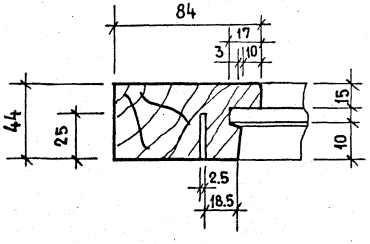

IV
М1:2

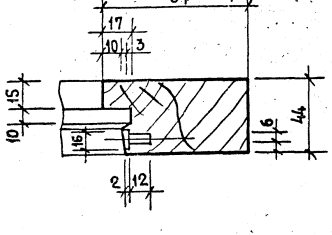

Г

В - В
М1:2

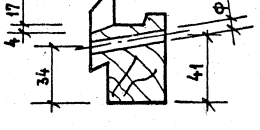

Вид Г
М1:2

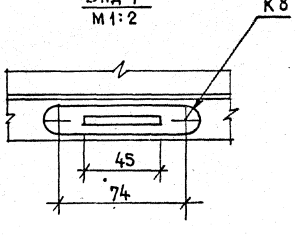

1* Размеры для рамок дверей.

Инв.№ подл. | Подпись и дата | Взам. инв.№

Формат	Зона	Поз.	Обозначение	Наименование	Кол-во на испол. 1.136.5-16.4.2.01.10.000-										Примечание
					-	01	02	03	04	05					
				Документация											
			1.136.5-16.4.2.01.10.000СБ	Сборочный чертеж	X	X	X	X	X	X					*12, 12
				Сборочные единицы											
Б4			1.136.5-16.4.2.01.10.100	Рамка	1	1	1	1	1	1					
				Детали											
				Древесина хвойная											
				ГОСТ 8486-66											
				Марка	ОР9-9	ОР12-7,5А	ОР12-9А	ОР15-7,5А	ОР15-9А	ОР9-12					

				1.136.5-16.4.2.01.10.000		
				Створка Спецификация	Стадия	Лист	Листов
					Р	1	4
ГИП	Степнов				ЦНИИЭП жилища г. Москва	
Пров.	Мокроусов					
Разраб	Рутто					

Инв.№ подл.	Подп. и дата	Взам. инв.№

Формат	Зона	Поз.	Обозначение	Наименование	Кол-во на испол. 1.136.5-16.4.2.01.10.000 –										Примечание
					-	01	02	03	04	05					
Б4		1	1.136.5-16.4.2.01.10.101	Брусок 1395×55×42				1	1						
Б4		2	-01	1395×55×42				1	1						
Б4		1	1.136.5-16.4.2.01.10.102	795×55×42	1					1					
Б4		2	-01	795×55×42	1					1					
Б4		1	1.136.5-16.4.2.01.10.103	1095×55×42		1	1								
Б4		2	-01	1095×55×42		1	1								
Б4		3	1.136.5-16.4.2.01.10.104	370×55×42						1					
Б4		4	-01	370×55×42						1					
Б4		3	1.136.5-16.4.2.01.10.105	810×55×42	1		1		1						
Б4		4	-01	810×55×42	1		1		1						
Б4		3	1.136.5-16.4.2.01.10.106	660×55×42		1		1							
Б4		4	-01	660×55×42		1		1							
Б4		5	1.136.5-16.4.2.00.00.001	Штапик 705×16×10	2					2					
Б4		5	-01	1005×16×10		2	2								
Б4		5	-02	1305×16×10				2	2						
Б4		5	-03	720×16×10	2		2		2						
Б4		5	-04	570×16×10		2		2							
Б4		5	-05	280×16×10						2					

1.136.5-16.4.2.01.10.000	Лист 2

Инв.№ подл. | Подпись и дат. | Взам.инв.№

Формат	Зона	Поз.	Обозначение	Наименование	Кол-во на исполнение 1.136.5-16.4.2.01.10.000-										Примечание
					-	01	02	03	04	05					
БЧ		7	1.136.5-16.4.2.00.00.002	Стекло 700×275						1					
БЧ		7	-01	700×715	1										
БЧ		7	-02	1000×565		1									
БЧ		7	-03	1000×715			1								
БЧ		7	-04	1300×565				1							
БЧ		7	-05	1300×715					1						
				Стекло ГОСТ 111-78											
				толщиной 3мм											
				Стандартные изделия											
		10		Нагель Н 33											
				ГОСТ 17585-72	4	4	4	4	4	4					0.005 кг.

Инв.№ подл. | Подпись и дат. | Взам.инв.№

Формат	Зона	Поз.	Обозначение	Наименование	Кол-во на исполнение 1.136.5-16.4.2.01.10.000-										Примечание
					-	01	02	03	04	05					
		11		Гвозди 1.2×20											
				ГОСТ 4028-63 *	16	18	18	20	20	12					

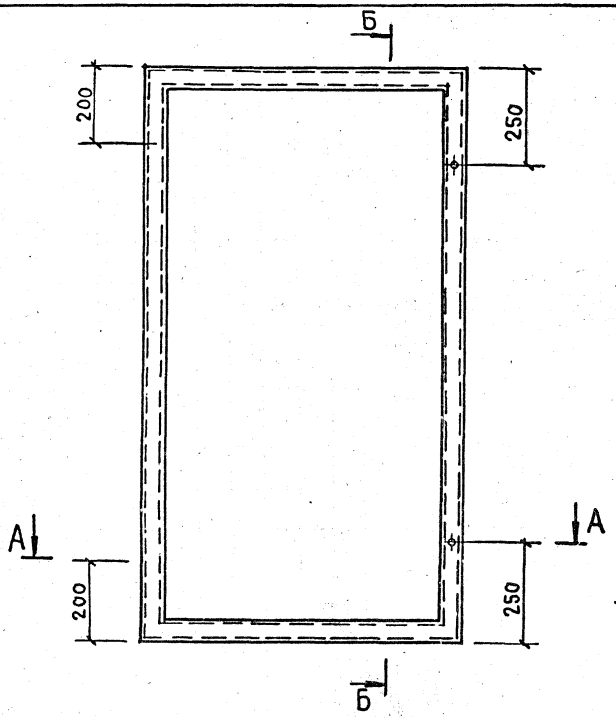

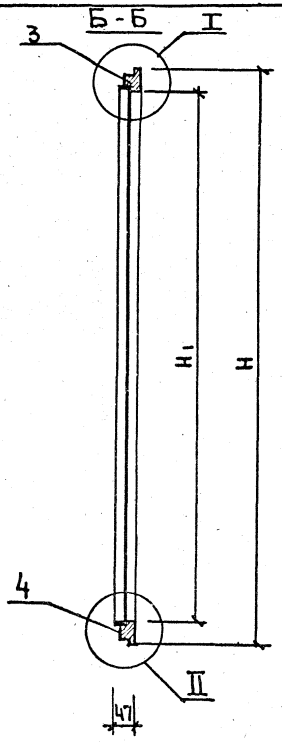

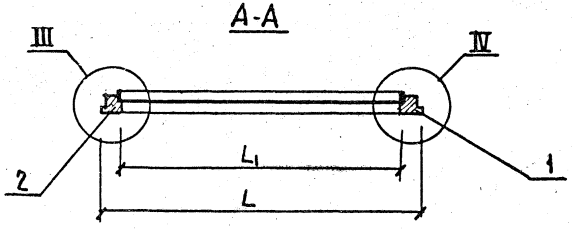

Обозначение	Марка	H	H_1	L	L_1	Объем в чистоте м3
1.136.5-16.4.2.01.10.000	ОР9-9	795	685	810	700	0.0079
-01	ОР12-7.5А	1095	985	660	550	0.0086
-02	ОР12-9А	1095	985	810	700	0.0094
-03	ОР15-7.5А	1395	1285	660	550	0.0101
-04	ОР15-9А	1395	1285	810	700	0.0108
-05	ОР9-12	795	685	370	260	0.00571

ГИП	Степнов		17.11.81
Провер.	Мокроусов		18.11.81
Разраб.	Рутто		18.11.81

1.136.5-16.4.2.01.10.000СБ

Створка
Сборочный чертеж

Стадия	Масса	Масштаб
Р		1:10
Лист 1	Листов 2	

ЦНИИЭП жилища г. Москва

I
М1:1

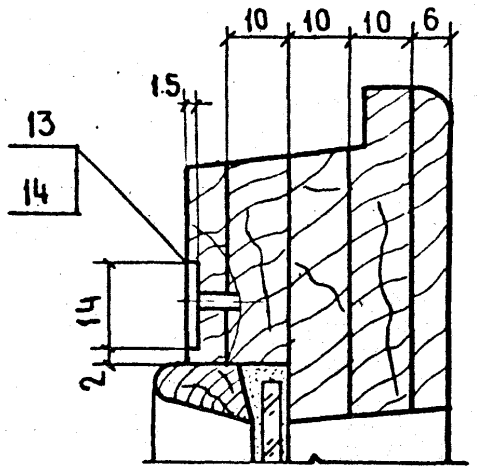

II
М1:1

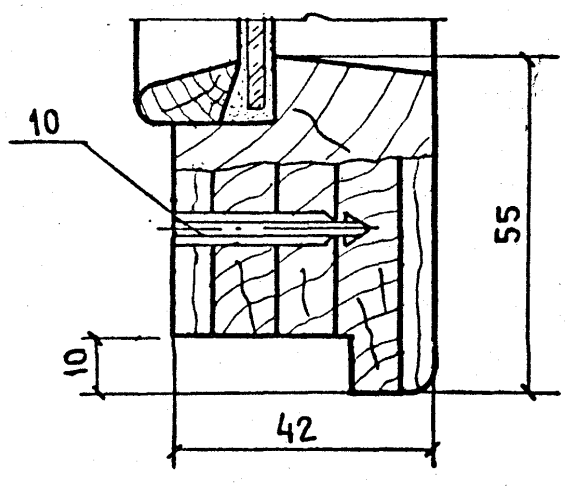

III
М1:1

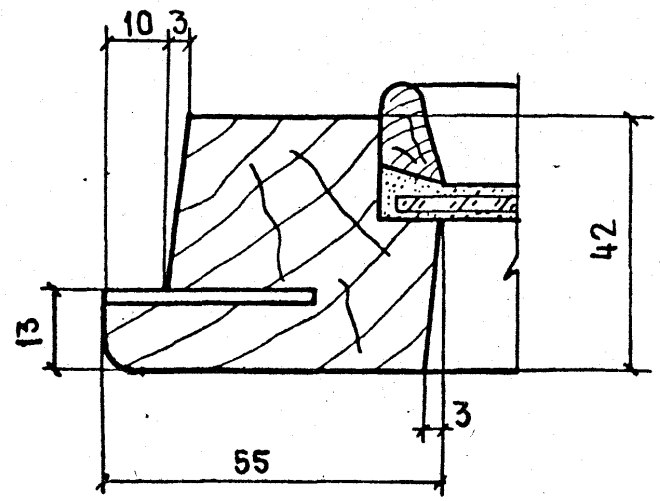

IV
М1:1

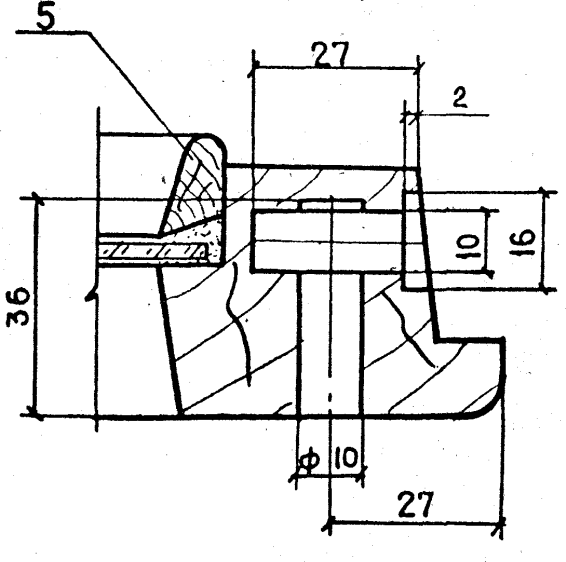

Инв№ подл | Подпись и дата | Взам. инв.№

Формат	Зона	Поз.	Обозначение	Наименование	Хол-во на исполн. 1.136.5-16.4.2.01.11.000 –										Примечание
					–	01	02	03	04	05					
				Документация											
12			1.136.5-16.4.2.01.11.000СБ	Сборочный чертеж	X	X	X	X	X	X					
				Сборочные единицы											
Б4			1.136.5-16.4.2.01.11. 100	Рамка	1	1	1	1	1	1					
				Детали											
				Древесина хвойная											
				ГОСТ 8486-66											
				Марка	ОР9-9	ОР12-7.5А	ОР12-9А	ОР15-7.5А	ОР15-9А	ОР9-12					

				1.136.5-16.4.2.01.11.000
ГИП	СТЕПНОВ	[signature]	17.11.81	Створка Спецификация
ПРОВЕР	МОКРОУСОВ	[signature]	9.02.82	
РАЗРАБ.	РУТТО	[signature]	16.11.81	

Стадия	Лист	Листов
Р	1	4

ЦНИИЭП жилища г. Москва

Инв. № подл.	Подп. и дата	Взам. инв. №

Формат	Зона	Поз.	Обозначение	Наименование	Хол-во на исполн. 1.136.5-16.4.2.01.11.000 –										Примечание
					–	01	02	03	04	05					
Б4		1	1.136.5-16.4.2.01.11.101	Брусок 1350×55×42				1	1						
Б4		2	-01	1350×55×42				1	1						
Б4		1	1.136.5-16.4.2.01.11.102	750×55×42	1					1					
Б4		2	-01	750×55×42	1					1					
Б4		1	1.136.5-16.4.2.01.11.103	1050×55×42		1	1								
Б4		2	-01	1050×55×42		1	1								
Б4		3	1.136.5-16.4.2.01.11.104	310×55×42						1					
Б4		4	-01	310×55×42						1					
Б4		3	1.136.5-16.4.2.01.11.105	735×55×42	1		1		1						
Б4		4	-01	735×55×42	1		1		1						
Б4		3	1.136.5-16.4.2.01.11.106	585×55×42		1		1							
Б4		4	-01	585×55×42		1		1							
Б4		5	1.136.5-16.4.2.00.00.001-06	Штапик 660×16×10	2					2					
Б4		5	-07	960×16×10		2	2								
Б4		5	-08	1260×16×10				2	2						
Б4		5	-09	645×16×10	2		2		2						
Б4		5	-10	495×16×10		2		2							
Б4		5	-11	920×16×10						2					

1.136.5-16.4.2.01.11.000 Лист 2

17327-02 10

Инв.№ подл.	Подпись и дата	Взам. инв.№

Формат	Зона	Поз.	Обозначение	Наименование	Кол-во на исполнение 1.136.5-16. Ч.2.01.11.000-										Примечание
					–	01	02	03	04	05					
Б4		6	1.136.5-16 Ч.2 01.11 107	Слив 255 × 25 × 19						1					
Б4		6	-01	680 × 25 × 19	1		1		1						
Б4		6	-02	530 × 25 × 19		1		1							
Б4		7	1.136.5-16. Ч.2.00.00 002-06	Стекло 655× 215						1					
Б4		7	-07	655 × 640	1										
Б4		7	-08	955 × 490		1									
Б4		7	-09	955 × 640			1								
Б4		7	-10	1255× 490				1							
Б4		7	-11	1255 × 640					1						
				Стекло ГОСТ 111-78											
				толщиной 3 мм											
				Стандартные изделия											
		10		Нагель Н33											
				ГОСТ 17585-72	4	4	4	4	4	4					0.005 кг

Инв.№ подл.	Подпись и дата	Взам. инв.№

Формат	Зона	Поз.	Обозначение	Наименование	Кол-во на исполнение 1.136.5-16. Ч.2.01.11.000-										Примечание
					–	01	02	03	04	05					
		11		Гвозди 1.2 × 20											
				ГОСТ 4028-63*	16	18	18	28	20	12					
		12		Гвозди 1.8 × 40											
				ГОСТ 4028-63*	4	3	4	3	4	3					

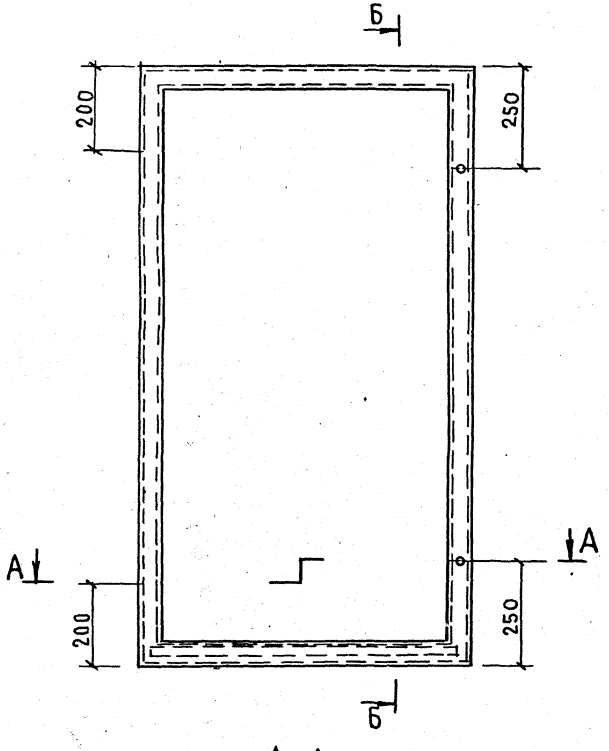

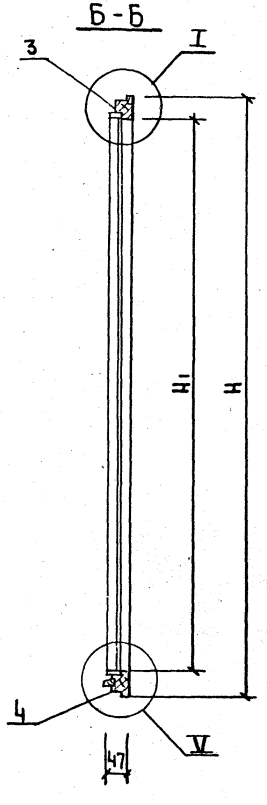

Обозначение	Марка	H	H_1	L	L_1	L_2	Объем в чистоте м³
1.136.5-16.4.2.01.11.000	ОР 9-9	750	640	735	625	680	0.0076
-01	ОР12-7.5А	1050	940	585	475	530	0.0083
-02	ОР 12-9А	1050	940	735	625	680	0.0091
-03	ОР15-7.5А	1350	1240	585	475	530	0.0098
-04	ОР15-9А	1350	1240	735	625	680	0.0106
-05	ОР 9-18	750	640	310	200	255	0.0053

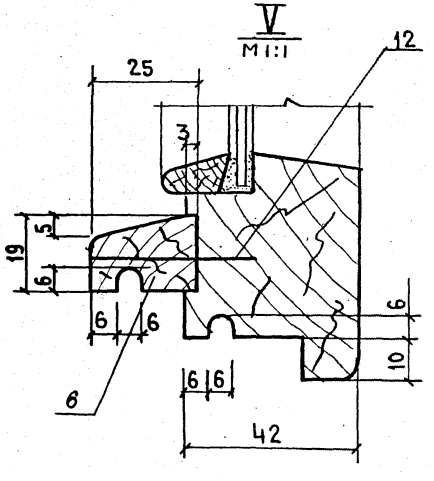

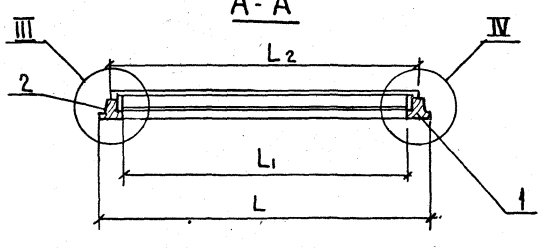

1. Узлы I, III, IV см. черт. 1.136.5-16.4.2.01.10.000 СБ, лист 2

ГИП	Степнов		19.II.81
Провер	Мокроусов		16.12.81
Разраб	Рутто		12.1.81

1.136.5-16.4.2.01.11.000СБ

Створка
Сборочный чертеж

Стадия	Масса	Масштаб
Р		1:10
Лист	Листов 1	

ЦНИИЭП жилища г. Москва

Инв.№ подл.	Подп. и дата	Взам. инв.№

Формат	Зона	Поз.	Обозначение	Наименование	Кол-во на исполнение 1.136.5-16.ч.2.01.12.000- –	01	Примечание
				Документация			
12			1.136.5-16ч.2.01.12.000СБ	Сборочный чертеж	X	X	
				Сборочные единицы			
Б4			1.136.5-16ч.2.01.12.100	Рамка	1	1	
				Детали			
				Древесина хвоиная			
				ГОСТ 8486-66			
Б4		1	1.136.5-16.ч.2.01.12.101	Брусок 1695×65×42	1	1	
Б4		2	-01	1695×65×42	1	1	
				Марка	ОР18-75А	ОР18-9А	

				1.136.5-16.ч.2.01.12.000
ГИП	Степнов		12.08.81	Створка Спецификация
Провер	МакРоусов		9.02.81	
Разраб.	Рутто			

Стадия	Лист	Листов
Р	1	2

ЦНИИЭП жилища г. Москва

Инв.№ подл.	Подп. и дата	Взам. инв.№

Формат	Зона	Поз.	Обозначение	Наименование	Кол-во на исполнение 1.136.5-16ч.2.01.12.000- –	01	Примечание
Б4		3	1.136.5-16ч.2.01.12.102	Брусок 660×65×42	1		
Б4		4	-01	660×65×42	1		
Б4		3	1.136.5-16ч.2.01.12.103	810×65×42		1	
Б4		4	-01	810×65×42		1	
Б4		5	1.136.5-16.ч.2.00 00.001-12	Штапик 1585×16×10	2	2	
Б4		5	-13	550×16×10	2		
Б4		5	-14	700×16×10		2	
Б4		7	1.136.5-16ч.2.00.00.002-12	Стекло 1580×545			
Б4		7	-13	1580×695			
				Стекло ГОСТ 111-78 толщиной 3мм			
				Стандартные изделия			
		10		Нагель Н33			
				ГОСТ 17585-72	4	4	0.005 кг.
		11		Гвозди 1.2×20			
				ГОСТ 4028-63 *	22	24	
		13		Угольник УГ75-1 ГОСТ 5091-78	2	2	0.02 кг.
		14		Шурупы А3×25 ГОСТ 1145-70*	10	10	

1.136.5-16ч.2.01.12.000	Лист 2

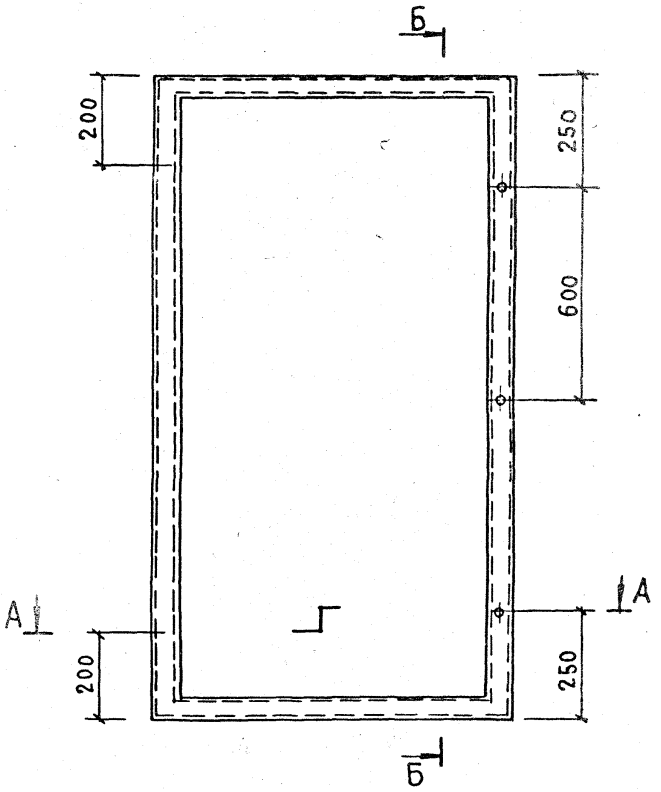

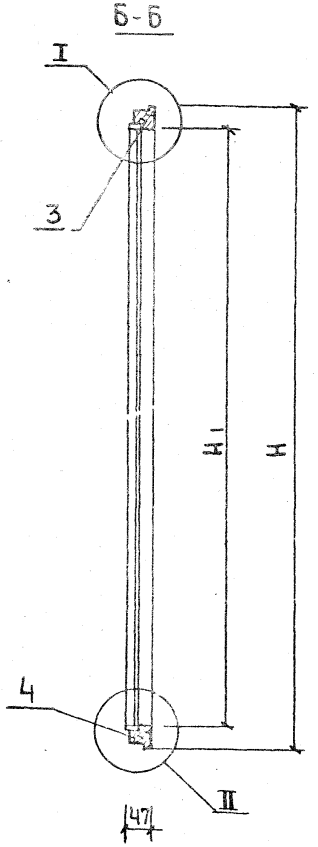

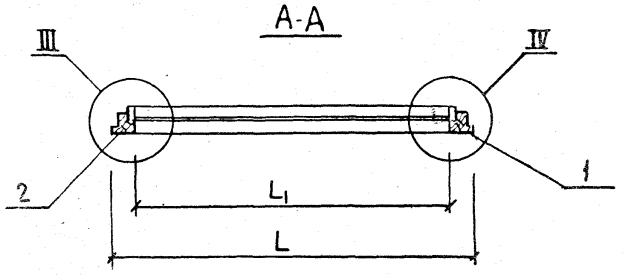

Обозначение	Марка	H	H_1	L	L_1	Объем в чистоте м³
1.136.5-16.4.2.01.12.000	ОР18-7.5А	1695	1565	660	530	0.0135
-01	ОР18-9А	1695	1565	810	680	0.0144

1. Узлы см. черт. 1.136.5-16 ч.2. 01.10.000СБ, лист 2

ГИП	Степнов			1.136.5-16 ч.2 01 12.000СБ		
Проверил	Мокроусов			Створка Сборочный чертеж	Стадия: Р	Масса:	Масштаб: 1:10
Разработал	Рутто				Лист	Листов 1
					ЦНИИЭП жилища г. Москва	

Инв. № подл.	Подп. и дата	Взам. инв. №

Формат	Зона	Поз.	Обозначение	Наименование	Кол-во на исполнение 1.136.5-16ч.2 01.13.000- –	01	Примечание
				Документация			
12			1.136.5-16ч.2.01.13.000СБ	Сборочный чертеж	X	X	
				Сборочные единицы			
Б4			1.136.5-16ч.2.01.13.100	Рамка	1	1	
				Детали			
				Древисина хвоиная			
				Гост 8486-66			
Б4		1	1.136.5-16ч.2.01.13.101	Брусок 1650×65×42	1	1	
Б4		2	-01	1650×65×42	1	1	
				Марка	ОР18-7.5А	ОР18-9А	

			1.136.5-16.ч.2.01.13.000
			Створка. Спецификация
ГИП	Степнов		12.01
Провер	Мокроусов		12.01
Разраб.	Рутто		12.01

Стадия	Лист	Листов
Р	1	2

ЦНИИЭП жилища г. Москва

Инв. № подл.	Подп. и дата	Взам. инв. №

Формат	Зона	Поз.	Обозначение	Наименование	Кол-во на исполнение 1.136.5-16ч.2.01.13.000- –	01	Примечание
Б4		3	1.136.5-16ч.2.01.13.102	Брусок 585×65×42	1		
Б4		4	-01	585×65×42	1		
Б4		3	1.136.5-16ч.2.01.13.103	735×65×42		1	
Б4		4	-01	735×65×42		1	
Б4		5	1.136.5-16ч.2.00.00.001-15	Штапик 1540×16×10	2	2	
Б4		5	-16	475×16×10	2		
Б4		5	-17	625×16×10		2	
Б4		6	1.136.5-16ч.2.01.13.104	Слив 510×25×19	1		
Б4		6	-01	660×25×19		1	
Б4		7	1.136.5-16ч.2.00.00.002-14	Стекло 1535×470	1		
Б4		7	-15	Стекло 1535×620		1	
				Стекло гост 111-78 толщиной 3мм			
				Стандартные изделия			
		10		Нагель Н33 ГОСТ 17585-72	4	4	0.005 кг.
		11		Гвозди 1.2×20 ГОСТ 4028-63	20	22	
		12		Гвозди 1.8×40 ГОСТ 4028-63	3	4	
		13		Угольник УГ75-1 ГОСТ 5091-78	2	2	0.02 кг.
		14		Шурупы А3×25 ГОСТ 1145-70*	10	10	

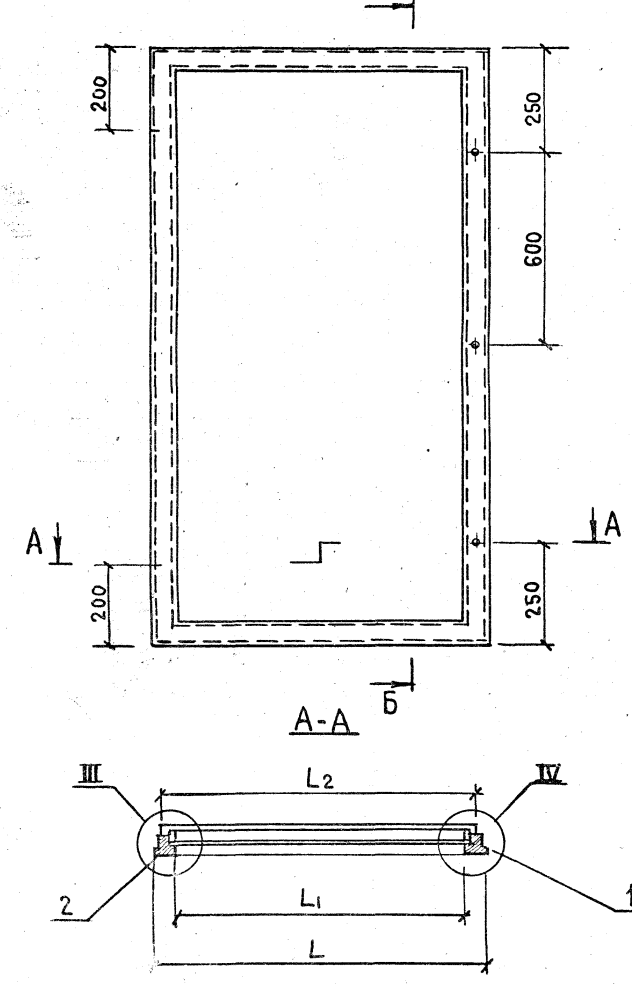

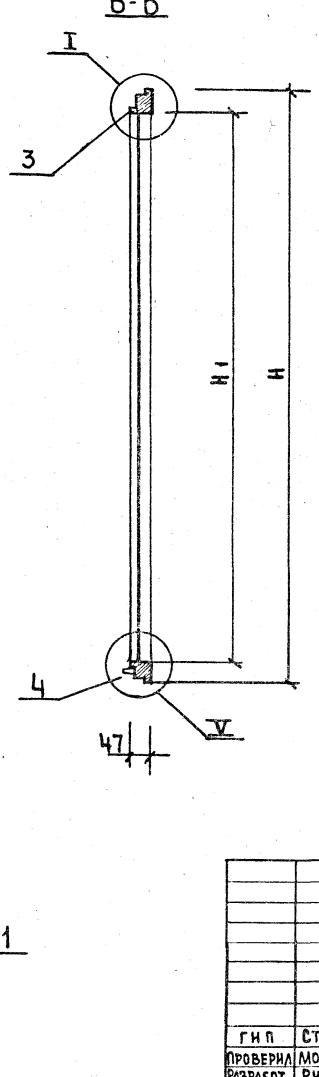

Обозначение	Марка	H	H_1	L	L_1	L_2	Объем в чистоте м3
1.136.5-16ч.2.01.13.000	ОР18-7.5А	1650	1520	585	455	510	0.0131
-01	ОР18-9А	1650	1520	735	605	660	0.014

1. Узлы I, III, IV см. черт. 1.136.5-16ч.2.01.10000СБ, лист 2

Узел V – черт. 1.136.5-16ч.2.01.11.000СБ

			1.136.5-16.ч.2.01.13.000СБ
			Створка. Сборочный чертеж
			Стадия: Р; Масса: -; Масштаб: 1:10
			Лист; Листов 1
ГИП	Степнов	17.08	ЦНИИЭП жилища г. Москва
Проверил	Мокроусов	17.08	
Разработ.	Рутто	17.08	

Формат	Зона	Поз.	Обозначение	Наименование	Кол-во на исполн. 1.136.5-16.4.2.01.14.000-										Примечание
					-	01	-02	03	04	05	06	07	08	09	
				Документация											
12			1.136.5-16.4.2.01.14.000СБ	Сборочный чертеж	X	X	X	X	X	X	X	X	X	X	
				Сборочные единицы											
Б4			1.136.5-16.4.2.01.14.100	Рамка	X	X	X	X	X	X	X	X	X	X	
				Марка	ОР6-9	ОР6-12	ОР12-7.5	ОР12-9	ОР12-12	ОР15-6	ОР15-21	ОР18-13.5	ОР18-7.5	ОР18-9	

			1.136.5-16.4.2.01.14.000
Гип	Степнов		Створка Спецификация
Провер.	Мокроусов		Стадия: Р; Лист: 1; Листов: 4
Разраб.	Рутто		ЦНИИЭП жилища г. Москва

Инв. № подл. | Подп. и дата | Взам. инв. №

Формат	Зона	Поз.	Обозначение	Наименование	Кол-во на исполн. 1.136.5-16.4.2.01.14.000-										Примечание
					-	01	02	03	04	05	06	07	08	09	
				Детали											
				Древесина хвойная											
				ГОСТ 8486-66											
Б4		1	1.136.5-16.4.2.01.14.101	Брусок 495×55×42	1	1									
Б4		2	-01	495×55×42	1	1									
Б4		1	1.136.5-16.4.2.01.14.102	407×55×42			1	1	1	1	1				
Б4		2	-01	407×55×42			1	1	1	1	1				
Б4		1	1.136.5-16.4.2.01.14.103	527×65×42								1	1	1	
Б4		2	-01	527×65×42								1	1	1	
Б4		3	1.136.5-16.4.2.01.14.104	810×55×42	1			1							
Б4		4	-01	810×55×42	1			1							
Б4		3	1.136.5-16.4.2.01.14.105	370×55×42		1			1						
Б4		4	-01	370×55×42		1			1						
Б4		3	1.136.5-16.4.2.01.14.106	660×55×42			1								
Б4		4	-01	660×55×42			1								
Б4		3	1.136.5-16.4.2.01.14.107	510×55×42						1					
Б4		4	-01	510×55×42						1					
Б4		5	1.136.5-16.4.2.01.14.108	450×55×42							1				

Инв.№ подл.	Подпись и дата	Взам. инв.№

Формат	Зона	Поз.	Обозначение	Наименование	Кол-во на исполнение 1.136.5-16.4.2.01.14.000–										Примечание
					–	01	02	03	04	05	06	07	08	09	
Б4		4	1.136.5-16.4.2.01.14.108-01	Брусок 450×55×42							1				
Б4		3	1.136.5-16.4.2.01.14.109	390×65×42								1			
Б4		4	-01	390×65×42								1			
Б4		3	1.136.5-16.4.2.01.14.110	660×65×42									1		
Б4		4	-01	660×65×42									1		
Б4		3	1.136.5-16.4.2.01.14.111	810×65×42										1	
Б4		4	-01	810×65×42										1	
Б4		5	1.136.5-16.4.2.00.00.001-18	Штапик 505×16×10	2	2									
Б4		5	-19	317×16×10			2	2	2	2	2				
Б4		5	-20	417×16×10								2	2	2	
Б4		5	-03	720×16×10	2			2							
Б4		5	-05	280×16×10		2			2			2			
Б4		5	-04	570×16×10			2								
Б4		5	-21	420×16×10						2					
Б4		5	-22	360×16×10							2				
Б4		5	-23	550×16×10									2		
Б4		5	-24	700×16×10										2	

1.136.5-16.4.2.01.14.000 Лист 3

Инв.N подл.	Подпись и дата	Взам. инв.№

Формат	Зона	Поз.	Обозначение	Наименование	Кол-во на исполнение 1.136.5-16.4.2.01.14.000–										Примечание
					–	01	02	03	04	05	06	07	08	09	
Б4		7	1.136.5-16.4.2.00.00.002-16	Стекло 400×715	1										
Б4		7	-17	400×275		1									
Б4		7	-18	310×565			1								
Б4		7	-19	310×715				1							
Б4		7	-20	310×275					1						
Б4		7	-21	310×415						1					
Б4		7	-22	310×355							1				
Б4		7	-23	416×275								1			
Б4		7	-24	410×545									1		
Б4		7	-25	410×695										1	
				Стекло ГОСТ 111-78											
				толщиной 3мм.											
				Стандартные изделия											
		10		Нагель Н33 ГОСТ 17585-72	4	4	4	4	4	4	4	4	4	4	0.005 кг.
		11		Гвозди 1.2×20											
				ГОСТ 4028-63*	14	12	12	14	12	12	12	12	12	12	

1.136.5-16.4.2.01.14.000 Лист 4

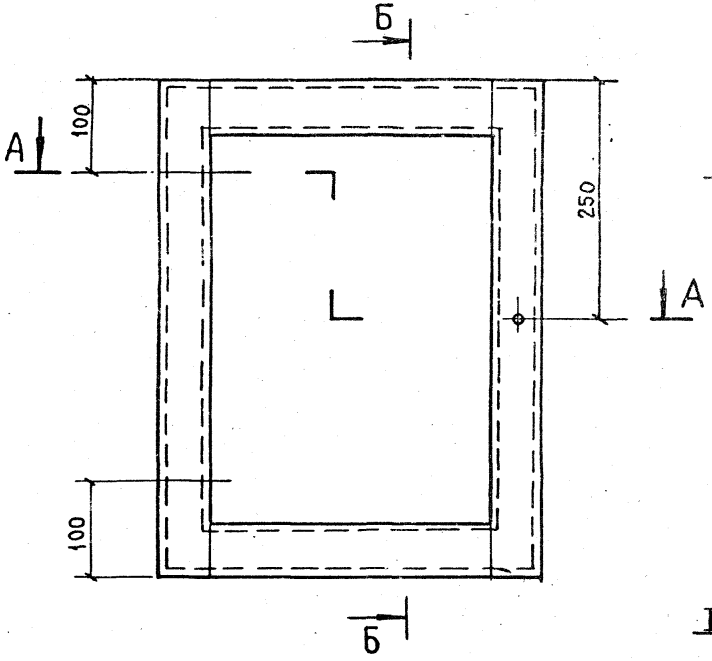

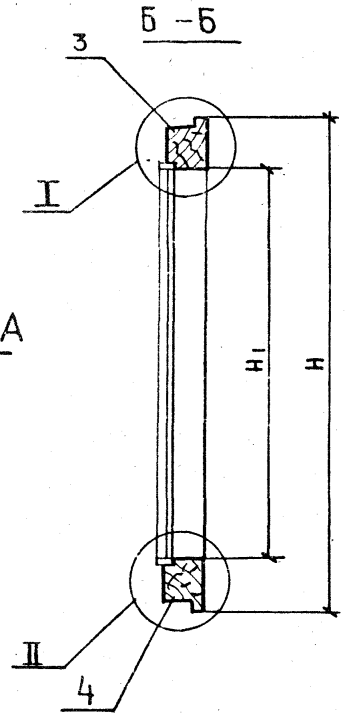

Обозначение	Марка	H	H_1	L	L_1	Объем в чисто те, м3
1.136.5-16.4.2.01.14.000	ОР6-9	495	385	810	700	0,0063
-01	ОР6-12	495	385	370	260	0,0042
-02	ОР12-7.5	407	297	660	550	0,005
-03	ОР12-9	407	297	810	700	0,006
-04	ОР12-12	407	297	370	260	0,0036
-05	ОР15-6	407	297	510	400	0,0045
-06	ОР15-21	407	297	450	340	0,0042
-07	ОР18-13.5	527	397	390	260	0,0052
-08	ОР18-7.5	527	397	660	530	0,0068
-09	ОР18-9	527	397	810	680	0,0076

1. Узлы см. черт. 1.136.5-16.4.2.01.10.000СБ, лист 2

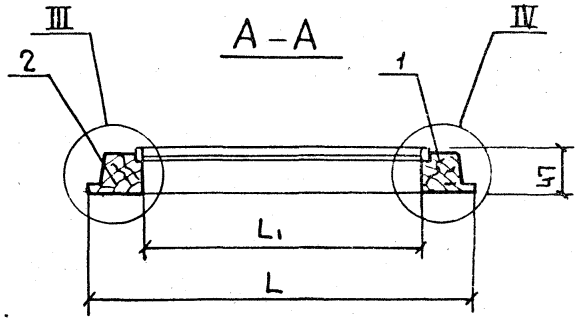

Инв. № подл. | Подпись и дата | Взам. инв. №

ГИП	Степнов		17.08.81
Провер.	Мокроусов		
Разраб.	Рутто		

1.136.5-16.4.2 01.14. 000СБ

Створка
Сборочный чертеж

Стадия	Масса	Масштаб
Р		1:5
Лист	Листов 1	

ЦНИИЭПжилища г Москва

17327-02 28

Формат	Зона	Поз.	Обозначение	Наименование	Кол-во на исполнение 1.136.5-16.7.2.01.15.000- –	01	02	03	04	05	06	07	08	09	Примечание
				Документация											
А2			1.136.5-16.4.2.01.15.000СБ	Сборочный чертеж	X	X	X	X	X	X	X	X	X	X	
				Сборочные единицы											
Б4			1.136.5-16.4.2.01.15.100	Рамка	1	1	1	1	1	1	1	1	1	1	
				Детали											
				Древесина хвойная											
				ГОСТ 8486-66											
Б4		1	1.136.5-16.4.2.01.15.101	Брусок 450×55×42	1	1									
Б4		2	-01	450×55×42	1	1									
				Марка	ОР6-9	ОР6-12	ОР12-7.5	ОР12-9	ОР12-12	ОР15-6	ОР15-21	ОР18-13.5	ОР18-7.5	ОР18-9	

ГИП	Степнов		12.1.81
Провер	Макроусов		9.2.81
Разраб	Рутто		10.1.81

1.136.5-16.7.2.01.15.000

Створка
Спецификация

Стадия	Лист	Листов
Р	1	4

ЦНИИЭП жилища
г. Москва

Инв.№ подл. | Подп. и дата | Взам. инв.№

Формат	Зона	Поз.	Обозначение	Наименование	Кол-во на исполнение 1.136.5-16.4.2.01.15.000- –	01	02	03	04	05	06	07	08	09	Примечание
Б4		1	1.136.5-16.4.2.01.15.102	Брусок 367×55×42			1	1	1	1	1				
Б4		2	-01	367×55×42			1	1	1	1	1				
Б4		1	1.136.5-16.4.2.01.15.103	487×65×42								1	1	1	
Б4		2	-01	487×65×42								1	1	1	
Б4		3	1.136.5-16.4.2.01.15.104	735×55×42	1			1							
Б4		4	-01	735×55×42	1			1							
Б4		3	1.136.5-16.4.2.01.15.105	310×55×42		1			1						
Б4		4	-01	310×55×42		1			1						
Б4		3	1.136.5-16.4.2.01.15.106	585×55×42			1								
Б4		4	-01	585×55×42			1								
Б4		3	1.136.5-16.4.2.01.15.107	435×55×42						1					
Б4		4	-01	435×55×42						1					
Б4		3	1.136.5-16.4.2.01.15.108	390×55×42							1				
Б4		4	-01	390×55×42							1				
Б4		3	1.136.5-16.4.2.01.15.109	330×65×42								1			
Б4		4	-01	330×65×42								1			
Б4		3	1.136.5-16.4.2.01.15.110	585×65×42									1		
Б4		4	-01	585×65×42									1		
Б4		3	1.136.5-16.4.2.01.15.111	735×65×42										1	

17327-02 2.9

1.136.5-16.7.2.01.15.000 | Лист 2

Инв.№ подл. | Подпись и дата | Взам. инв.№

Формат	Зона	Поз.	Обозначение	Наименование	Кол-во на исполнение 1.136.5-16.4.2.01.15.000-										Примечание
					–	01	02	03	04	05	06	07	08	09	
Б4		4	1.136.5-16.4.2.01.15.111 – 01	Брусок 735 × 65 × 42										1	
Б4		5	1.136.5-16.4.2.00.00.001 – 22	Штапик 360 × 16 × 10	2	2									
Б4		5	– 23	277 × 16 × 10			2	2	2	2	2				
Б4		5	– 24	377 × 16 × 10								2	2	2	
Б4		5	– 09	645 × 16 × 10	2			2							
Б4		5	– 11	220 × 16 × 10		2			2			2			
Б4		5	– 10	495 × 16 × 10			2								
Б4		5	– 25	345 × 16 × 10						2					
Б4		5	– 26	300 × 16 × 10							2				
Б4		5	– 16	475 × 16 × 10									2		
Б4		5	– 17	625 × 16 × 10										2	
Б4			1.136.5-16.4.2.01.15.112	Слив 680 × 25 × 19	1			1							
Б4		6	– 01	255 × 25 × 19		1			1			1			
Б4		6	– 02	530 × 25 × 19			1								
Б4		6	– 03	380 × 25 × 19						1					
Б4		6	– 04	355 × 25 × 19							1				
Б4		6	– 05	510 × 25 × 19									1		

Инв.№ подл. | Подпись и дата | Взамен. инв.№

Формат	Зона	Поз.	Обозначение	Наименование	Кол-во на исполнение 1.136.5-16.4.2.01.15.000-										Примечание
					–	01	02	03	04	05	06	07	08	09	
Б4		6	1.136.5-16.4.2.01.15.112 – 06	Слив 660 × 25 × 19											
Б4		7	1.136.5-16.4.2.00.00.002-26	Стекло 355 × 640		1									
Б4		7	– 27	355 × 215			1								
Б4		7	– 28	270 × 490				1							
Б4		7	– 29	270 × 640					1						
Б4		7	– 30	270 × 215						1					
Б4		7	– 31	270 × 340							1				
Б4		7	– 32	270 × 295								1			
Б4		7	– 33	370 × 215									1		
Б4		7	– 34	370 × 470										1	
Б4		7	– 35	370 × 675											
				Стекло ГОСТ 111-78											
				толщиной 3 мм											
				Стандартные изделия											
		10		Нагель Н33 ГОСТ 17585-72	4	4	4	4	4	4	4	4	4	4	0.005 кг.
		11		Гвозди 1,2 × 20											
				ГОСТ 4028-63*	14	12	12	14	12	12	12	12	12	12	

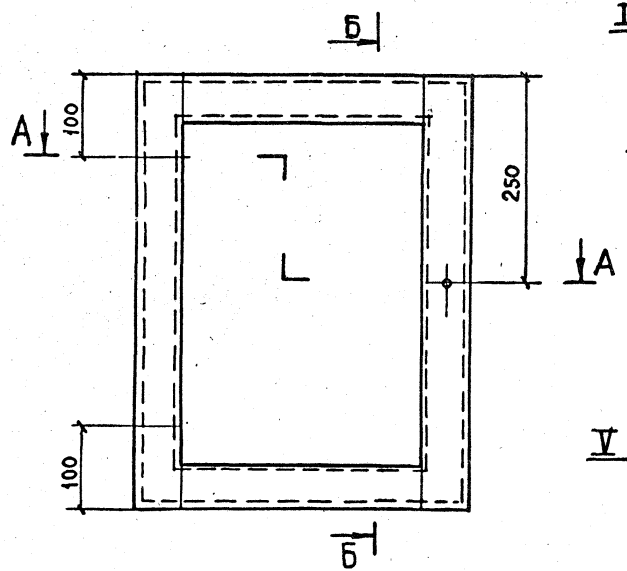

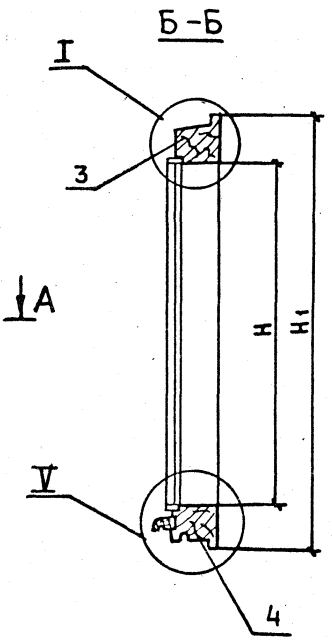

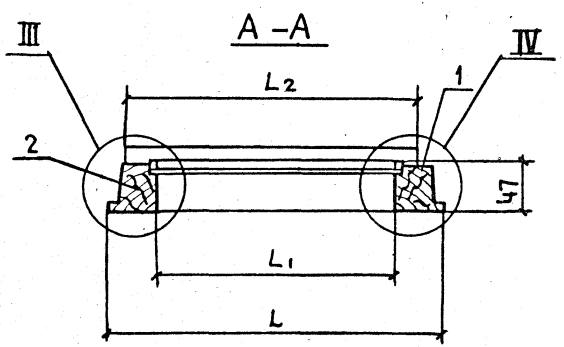

Обозначение	Марка	H	H1	L	L1	L2	Объем в чистате м3
1.136.5-16.4.2.01.15.000	ОР6-9	450	340	735	625	680	0.006
-01	ОР6-12	450	340	310	200	255	0.0038
-02	ОР12-7.5	367	257	585	475	530	0.005
-03	ОР12-9	367	257	735	625	680	0.0052
-04	ОР12-12	367	257	310	200	255	0.0033
-05	ОР15-6	367	257	435	325	380	0.0041
-06	ОР15-21	367	257	390	280	335	0.0039
-07	ОР18-13.5	487	357	330	200	255	0.0048
-08	ОР18-7.5	487	357	585	455	510	0.0064
-09	ОР18-9	487	357	753	605	660	0.0052

1. Узлы I, III, IV см. черт. 1.136.5-16.4.2.01.10.000СБ, лист 2.
   Узел V - черт. 1.136.5-16.4.2.01.11.000СБ

Гип	Степнов		12.II.81
Провер.	Мокроусов		12.02.81
Разработ.	Рутто		12.II.81

1.136.5-16.4.2.01.15.000СБ

Створка
Сборочный чертеж

Стадия	Масса	Масштаб
Р		1:5
Лист	Листов 1	

ЦНИИЭП жилища г. Москва

Инв.№ подл.	Подп. и дата	Взам. инв.№

Формат	Зона	Поз.	Обозначение	Наименование	Кол. на испол. 1.136.5-16.Ч.2.02.00.000-										Примечание
					-	01	02	03	04	05	06				
				Документация											
12			1.136.5-16.Ч.2.02.00.000СБ	Сборочный чертеж	X	X	X	X	X	X	X				
				Сборочные единицы											
11		1	1.136.5-16.Ч.2.02.01.000	Коробка	1	1	1	1	1	1	1				
11		2	1.136.5-16.Ч.2.02.10.000	Створка	1	1	1	1	1	1	1				
11		3	1.136.5-16.Ч.2.02.11.000	Створка	1	1	1	1	1	1	1				
11		4	1.136.5-16.Ч.2.01.14.000	Створка	1	1	1	1	1	1	1				
11		5	1.136.5-16.Ч.2.01.15.000	Створка	1	1	1	1	1	1	1				
				Марка	ОР12-7.5	ОР12-9	ОР15-6	ОР15-7.5	ОР15-9	ОР18-7.5	ОР18-9				

				1.136.5-16.Ч.2.02.00.000	
ГИП	Степнов		14.11.89	Блок оконный Спецификация	Стадия: Р; Лист: 1; Листов: 2
Провер.	Мокроусов		14.11.89		ЦНИИЭП жилища г. Москва
Разраб.	Рутто		14.11.89		

Инв.N подл.	Подп. и дата	Взам. инв.N

Формат	Зона	Поз.	Обозначение	Наименование	Кол. на испол. 1.136.5-16.Ч.2.02.00.000-										Примечание
					-	01	02	03	04	05	06				
				Стандартные изделия											
		10		Петля ПВЧ-75-1 или											
				ПВ2-100 ГОСТ 5088-78		4	4	4	4	4	4	4			0.15 кг.
		11		Петля ПВЧ-60-1 или											
				ПВ2-75-1 ГОСТ 5088-78		4	4	4	4	4	4	4			0.15 кг.
		12		Завертка 3В(35)											
				ГОСТ 5090-79		6	6	6	6	6	6	6			0.14 кг.
		13		Упор УД ГОСТ 5090-79		2	2	2	2	2	2	2			0.04 кг.
		14		Шуруп А3х25											
				ГОСТ 1145-70*		40	40	40	40	40	40	40			

1.136.5-16.Ч.2.02.00.000	Лист 2	

Обозначение	Марка	H	H1	H2	H3	Hч	L	L1	L2	Объем в чистоте м3
1.136.5-16.4.2.02.00.000	ОР12-7.5	1160	407	695	367	690	720	660	585	0.0534
-01	ОР12-9	1160	407	695	367	690	870	810	735	0.0588
-02	ОР15-6	1460	407	995	367	990	570	510	435	0.0562
-03	ОР15-7.5	1460	407	995	367	990	720	660	585	0.0591
-04	ОР15-9	1460	407	995	367	990	870	810	735	0.067
-05	ОР18-7.5	1760	537	1175	487	1170	720	660	585	0.074
-06	ОР18-9	1760	537	1175	487	1170	870	810	735	0.078

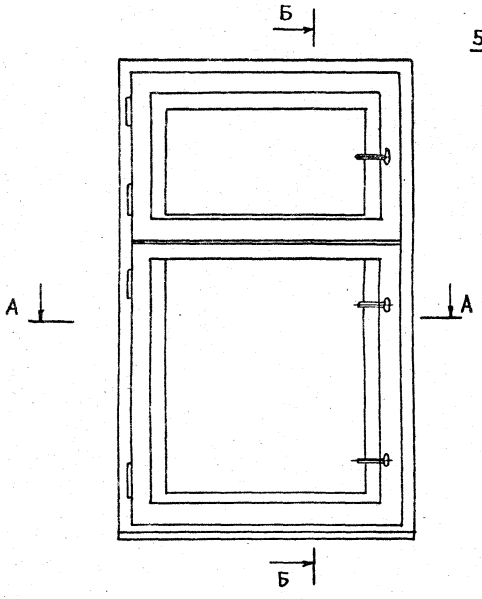

V
М1:2

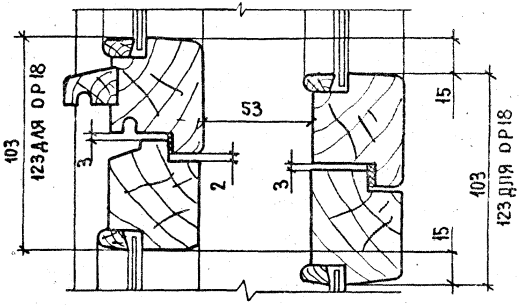

1* Узлы I, II, III, IV, см. черт. 1.136.5-16.4.2.01.00.000СБ, л.2

				1.136.5-16.4.2.02.00.000 СБ	
				Блок оконный Сборочный чертеж	Стадия: Р; Масса: ; Масштаб: 1:10; Лист; Листов 1
ГИП.	Степнов		12.88		
Провер.	Мокроусов		12.88		
Разраб.	Рутто		12.88		ЦНИИЭПжилища г. Москва

Инв.№ подл. | Подпись и дата | Взам. инв.№

Инв.№ подл.	Подп. и дата	Взам. инв.№

Формат	Зона	Поз.	Обозначение	Наименование	Кол. на испол. 1.136.5-16.Ч.2.02.01.000 –	01	02	03	04	05	06			Примечание
				Документация										
А2			1.136.5-16.Ч.2.02.01.000СБ	Сборочный чертеж	×	×	×	×	×	×	×			
				Сборочные единицы										
А4		1	1.136.5-16.Ч.2.02.01.000	Рамка	1									
А4		1	-01	Рамка		1								
А4		1	-02	Рамка			1							
				Марка	ОР12-7.5	ОР12-9	ОР15-6	ОР15-7.5	ОР15-9	ОР18-7.5	ОР18-9			

ГИП	Степнов		17.04.91
Провер.	Мокроусов		16.04.91
Разраб.	Рутто		17.04.91

1.136.5-16.Ч.2.02.01.000

Коробка
Спецификация

Стадия	Лист	Листов
Р	1	2

ЦНИИЭПжилища
г. Москва

Инв.№ подл.	Подп. и дата	Взам. инв.№

Формат	Зона	Поз.	Обозначение	Наименование	Кол. на испол. 1.136.5-16.Ч.2.02.01.000- –	01	02	03	04	05	06			Примечание
А4		1	1.136.5-16.Ч.2.02.01.100-03	Рамка					1					
А4		1	-04	Рамка						1				
А4		1	-05	Рамка							1			
А4		1	-06	Рамка								1		
А4		2	1.136.5-16.Ч.2.02.01.200	Рамка		1								
А4		2	-01	Рамка			1							
А4		2	-02	Рамка				1						
А4		2	-03	Рамка					1					
А4		2	-04	Рамка						1				
А4		2	-05	Рамка							1			
А4		2	-06	Рамка								1		
				Стандартные изделия										
		4		Гвозди К3,0х80 ГОСТ 4028-63*		14	14	14	14	14	16	16		

17327-02 34

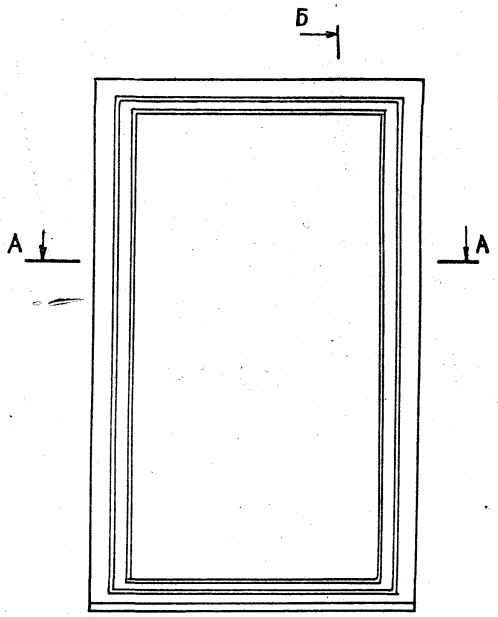

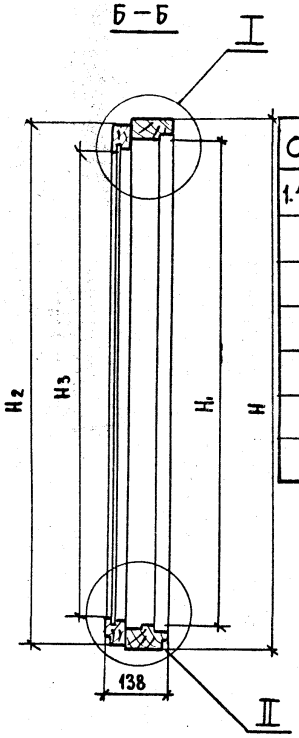

Обозначение	Марка	H	H1	H2	H3	L	L1	L2	L3	ℓ	Объем в чистоте м3
1.136.5-16.4.2.02.01.000	ОР12-7.5	1160	1060	1140	1012	720	620	711	643	4.5	0.0302
-01	ОР12-7.5	1160	1060	1140	1012	870	770	861	693	4.5	0.0324
-02	ОР12-9	1160	1360	1440	1312	570	470	563	395	3.5	0.033
-03	ОР15-6	1460	1360	1440	1312	720	620	713	645	3.5	0.0352
-04	ОР15-7.5	1460	1360	1440	1312	870	770	863	695	3.5	0.0375
-05	ОР18-7.5	1760	1660	1740	1612	720	620	711	643	4.5	0.0402
-06	ОР18-9	1760	1660	1740	1612	870	770	861	693	4.5	0.0424

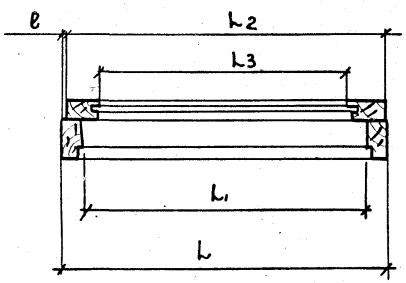

1. Узлы см. черт. 1.136.5-16.4.2.01.01.000СБ

				1.136.5-16.4.2.02.01.000 СБ	
				Коробка Сборочный чертеж	Стадия: Р; Масса: ; Масштаб: 1:10 Лист; Листов 1
ГИП	Степнов		13.11.81		ЦНИИЭП жилища г. Москва
Провер.	Рутто		12.11.81		
Разраб.	Мокроусов		14.02.81		

Инв.№ подл.	Подп. и дата	Взам. инв.№

Формат	Зона	Поз.	Обозначение	Наименование	Кол. на испол. 1.136.5-16.4.2.02.01.100-									Примечание
					-	01	02	03	04	05	06			
				Документация										
12			1.136.5-16.4.2.02.01.100СБ	Сборочный чертеж	X	X	X	X	X	X	X			
				Детали										
				Древесина хвойная										
				ГОСТ 8486-66										
БЧ	1		1.136.5-16.4.2.02.01.101	Брусок 1160х94х50		1	1							
БЧ	2		-01	1160х94х50		1	1							
				Марка	ОР12-15	ОР12-9	ОР15-6	ОР15,15	ОР15-9	ОР18-15	ОР18-9			

			1.136.5-16.4.2.02.01.100
ГИП	Степнов		17.11.87
Провер.	Мокроусов		16.12.87
Разраб.	Рутто		17.12.87

Рамка
Спецификация

Стадия	Лист	Листов
Р	1	2

ЦНИИЭП жилища
г. Москва

Инв.№ подл.	Подп. и дата	Взам. инв.№

Формат	Зона	Поз.	Обозначение	Наименование	Кол. на испол. 1.136.5-16.4.2.02.01.100-									Примечание
					-	01	02	03	04	05	06			
ЧЧ		1	1.136.5-16.4.2.02.01.102	Брусок 1460х94х50			1	1	1					
ЧЧ		2	-01	1460х94х50			1	1	1					
ЧЧ		1	1.136.5-16.4.2.02.01.103	1160х94х50						1	1			
ЧЧ		2	-01	1160х94х50						1	1			
ЧЧ		3	1.136.5-16.4.2.02.01.104	720х94х50	1			1		1				
Ч		4	-01	720х94х50	1			1		1				
Ч		3	1.136.5-16.4.2.02.01.105	870х94х50		1			1		1			
			-01	870х94х50		1			1		1			
Ч		3	1.136.5-16.4.2.02.01.106	570х94х50			1							
			-01	570х94х50			1							

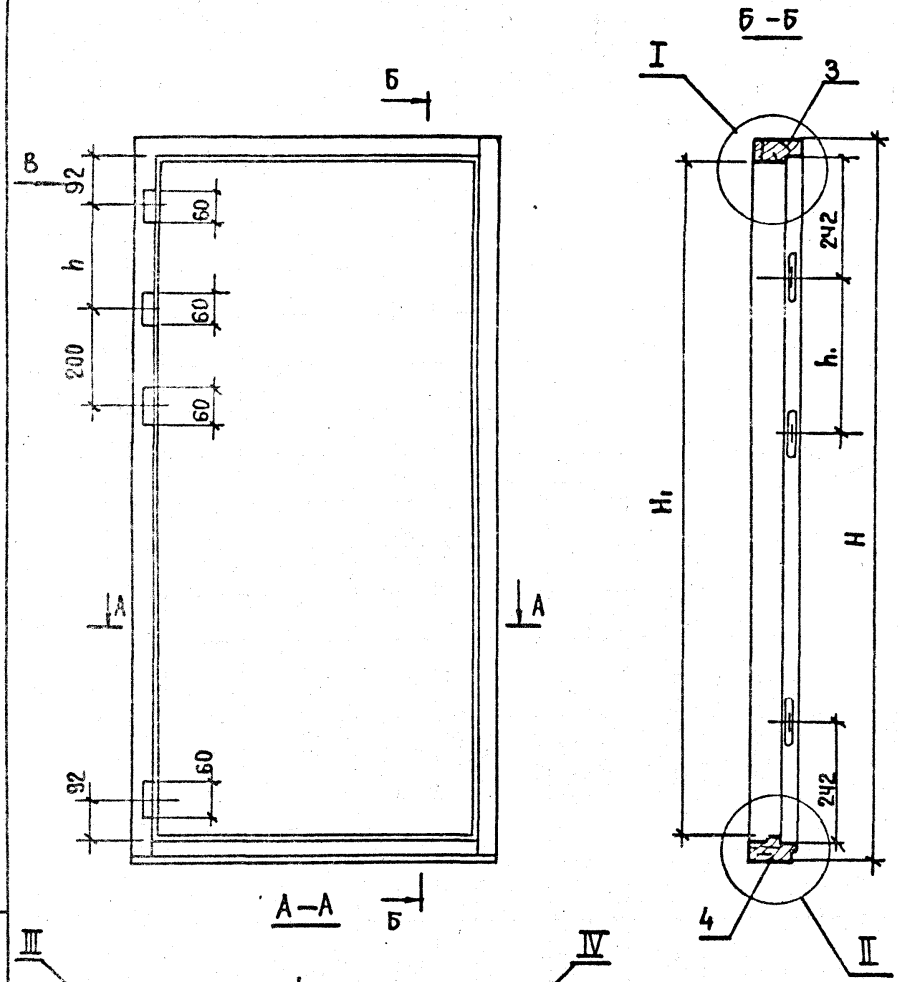

Обозначение	Марка	H	H₁	l	l₁	h	h₁	Объем в чистоте м3
1.136.5-16.4.2.02.01.100	ОР12-7.5	1160	1060	720	620	207	307	0.0178
-01	ОР12-9	1160	1060	870	770	207	307	0.0192
-02	ОР15-6	1460	1360	570	470	207	307	0.0182
-03	ОР15-7.5	1460	1360	720	620	202	307	0.0206
-04	ОР15-9	1460	1360	870	770	207	307	0.022
-05	ОР18-7.5	1760	1660	720	620	307	427	0.023
-06	ОР18-9	1760	1660	870	770	307	427	0.0248

1 Узлы и вид „в" см. черт. 1.136.5-16. ч.2.01.01.100СБ, лист 2

				1.136.5-16.ч.2.02.01.100 СБ	
				Рамка Сборочный чертеж	Стадия: Р; Масса: ; Масштаб: 1:10; Лист; Листов 1
ГИП	Степанов		17.04		ЦНИИЭП жилища г. Москва
Провер.	Мокроусов		16.04		
Разраб.	Рутто		12.04		

Инв.подл.	Подп. и дата	Взам.инв.N

Формат	Зона	Поз.	Обозначение	Наименование	Кол. на испол. 1.136.5-16.4.2.02.01.200 –									Примечание
					–	01	02	03	04	05	06			
				Документация										
12			1.136.5-16.4.2.02.01.200СБ	Сборочный чертеж	X	X	X	X	X	X	X			
				Детали										
				Древесина хвойная										
				ГОСТ 8486-66										
БЧ		1	1.136.5-16.4.2.02.01.201	Брусок 1140х84х44	1	1								
БЧ		2	-01	1140х84х44	1	1								
				Марка	ОР12-1.5	ОР12-9	ОР15-6	ОР15-7.5	ОР15-9	ОР18-7.5	ОР18-9			

				1.136.5-16.4.2.02.01.200
				Стадия: Р; Лист: 1; Листов: 2
ГИП	Степнов			Рамка. Спецификация
Провер.	Мокроусов			ЦНИИЭП жилища г. Москва
Разраб.	Рутто			

Инв.№подл.	Подп. и дата	Взам.инв.N

Формат	Зона	Поз.	Обозначение	Наименование	Кол.на испол. 1.136.5-16.4.2.02.01.200 –									Примечание
					–	01	02	03	04	05	06			
БЧ		1	1.136.5-16.4.2.02.01.202	Брусок 1440х84х44			1	1	1					
БЧ		2	-02	1440х84х44			1	1	1					
БЧ		1	1.136.5-16.4.2.02.01.203	1740х84х44						1	1			
БЧ		2	-01	1740х84х44						1	1			
БЧ		3	1.136.5-16.4.2.02.01.204	711х64х44	1					1				
БЧ		4	-01	711х64х44	1					1				
БЧ		3	1.136.5-16.4.2.02.01.205	861х64х44		1					1			
БЧ		4	-01	861х64х44		1					1			
БЧ		3	1.136.5-16.4.2.02.01.206	563х64х44			1							
БЧ		4	-01	563х64х44			1							
БЧ		3	1.136.5-16.4.2.02.01.207	713х64х44				1						
БЧ		4	-01	713х64х44				1						
БЧ		3	1.136.5-16.4.2.02.01.208	863х64х44					1					
БЧ		4	-01	863х64х44					1					

1.136.5-16.4.2.02.01.200	Лист 2

17327-02 38

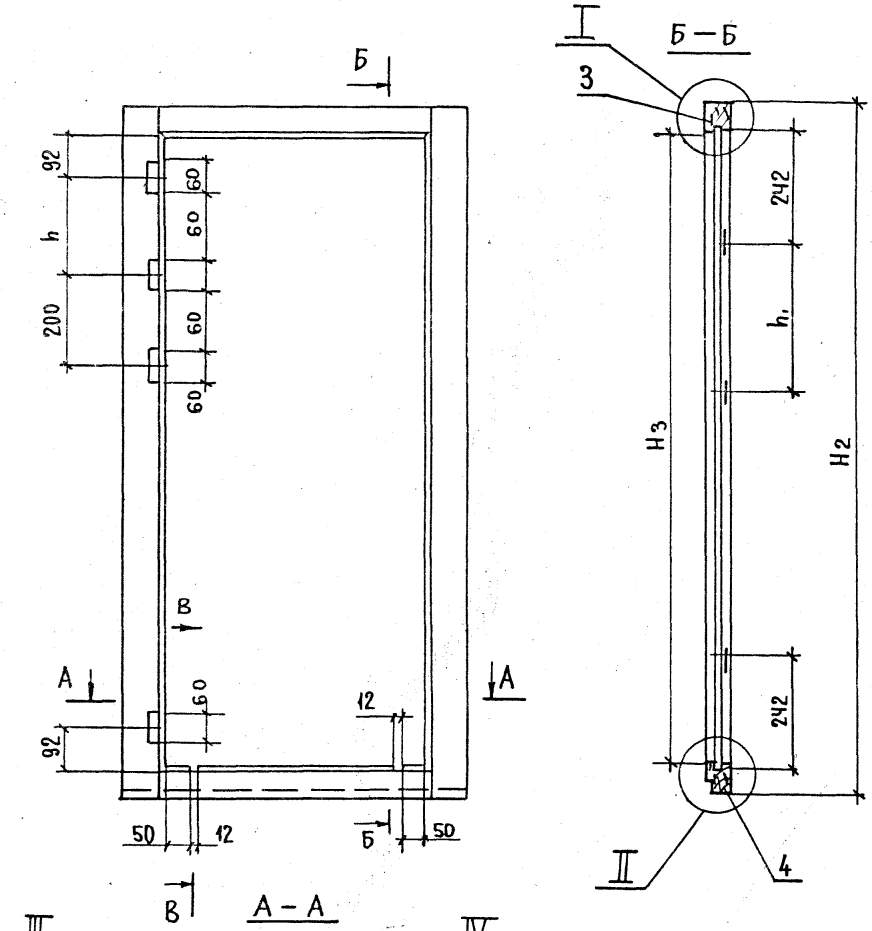

Обозначение	Марка	H_2	H_3	L_2	L_3	h	h_1	Объем в чистоте м3
1.136.5-16.4.2.02.01.200	ОР12-7.5	1140	1012	711	643	207	307	0.0124
-01	ОР12-9	1140	1012	861	693	207	307	0.0132
-02	ОР15-6	1440	1312	563	395	207	307	0.0138
-03	ОР15-7.5	1440	1312	713	645	207	307	0.0146
-04	ОР15-9	1440	1312	863	695	207	307	0.0155
-05	ОР18-7.5	1740	1612	711	643	307	427	0.0168
-06	ОР18-9	1740	1612	861	693	307	427	0.0176

1. Узлы см. черт. 1.136.5-16.4.2.01.01.200СБ, лист 2

ГИП	Степнов		17.08.81
Провер.	Мокроусов		16.02.81
Разраб.	Рутто		17.02.81

1.136.5-16.4.2.02.01.200 СБ

Рамка
Сборочный чертеж

Стадия	Масса	Масшт.
Р		1:10
Лист	Листов 1	

ЦНИИЭП жилища
г. Москва

17327-03

Инв.№ подл.	Подп. и дата	Взам. инв.№

Формат	Зона	Поз.	Обозначение	Наименование	Кол. на исполн. 1.136.5-16.Ч.2.02.10.000 –										Примечание
					–	01	02	03	04	05	06	07	08	09	
				Документация											
12			1.136.5-16.Ч.2.02.10.000СБ	Сборочный чертеж	X	X	X	X	X	X	X	X	X	X	X
				Сборочные единицы											
БЧ			1.136.5-16.Ч.2.02.10.100	Рамка	1	1	1	1	1	1	1	1	1	1	1
				Детали											
				Древесина хвойная											
				ГОСТ 8486-66											
БЧ		1	1.136.5-16.Ч.2.02.10.101	Брусок 695×55×Ч2	1	1	1								
БЧ		2	-01	695×55×Ч2	1	1	1								

Марка	ОР12-15	ОР12-9	ОР12-12	ОР15-6	ОР15-15	ОР15-9	ОР15-12	ОР15-21	ОР18-13,5	ОР18-1,5	ОР18-9

ГИП	Степнов		(7081)
Провер.	Мокроусов		(10081)
Разраб	Рутто		(7081)

1.136.5-16.Ч.2.02.10.000

Створка
Спецификация

Стадия	Лист	Листов
	1	4

ЦНИИЭП жилища г. Москва

Инв.№ подл.	Подп. и дата	Взам. инв.№

Формат	Зона	Поз.	Обозначение	Наименование	Кол. на исполн. 1.136.5-16.Ч.2.02.10.000 –										Примечание
					–	01	02	03	04	05	06	07	08	09	
БЧ		1	1.136.5-16.Ч.2.02.10.102	Брусок 995×55×Ч2				1	1	1	1	1			
БЧ		2	-01	995×55×Ч2				1	1	1	1	1			
БЧ		1	1.136.5-16Ч.2.02.10.103	1175×65×Ч2									1	1	1
БЧ		2	-01	1175×65×Ч2									1	1	1
БЧ		3	1.136.5-16.Ч.2.02.10.104	660×55×Ч2	1				1						
БЧ		4	-01	660×55×Ч2	1				1						
БЧ		3	1.136.5-16.Ч.2.02.10.105	810×55×Ч2		1				1					
БЧ		4	-01	810×55×Ч2		1				1					
БЧ		3	1.136.5-16.Ч.2.02.10.106	370×55×Ч2			1				1				
БЧ		4	-01	370×55×Ч2			1				1				
БЧ		3	1.136.5-16.Ч.2.02.10.107	510×55×Ч2				1							
БЧ		4	-01	510×55×Ч2				1							
БЧ		3	1.136.5-16.Ч.2.02.10.108	450×55×Ч2								1			
БЧ		4	-01	450×55×Ч2								1			
БЧ		3	1.136.5-16.Ч.2.02.10.109	390×65×Ч2									1		
БЧ		4	-01	390×65×Ч2									1		
БЧ		3	1.136.5-16.Ч.2.02.10.110	660×65×Ч2										1	
БЧ		4	-01	660×65×Ч2										1	

Формат	Зона	Поз.	Обозначение	Наименование	Кол. на испол. 1.136.5-16. Ч.2.02.10.000 —											Примечание
					–	01	02	03	04	05	06	07	08	09	10	
БЧ		3	1.136.5-16.Ч.2.02.10.111	Брусок 810х65х42												
БЧ		4	-01	810х65х42												
БЧ		5	1.136.5-16.Ч.2.00.00.001-27	Штапик 605х16х10	2	2	2									
БЧ		5	-28	905х16х10				2	2	2	2	2				
БЧ		5	-29	1065х16х10									2	2	2	
БЧ		5	-04	570х16х10	2				2							
БЧ		5	-03	720х16х10		2				2						
БЧ		5	-05	280х16х10			2				2		2			
БЧ		5	-21	420х16х10				2								
БЧ		5	-22	360х16х10								2				
БЧ		5	-13	550х16х10										2		
БЧ		5	-14	700х16х10											2	
БЧ		7	1.136.5-16.Ч.2.00.00.002-36	Стекло 600х565	1											
			-37	600х715		1										
			-38	600х275			1									
			-39	900х415				1								

1.136.5-16. Ч.2.02.10.000 — Лист 3

Инв. № подл. | Подп. и дата | Взам. инв. №

Формат	Зона	Поз.	Обозначение	Наименование	Кол. на испол. 1.136.5-16.Ч.2.02.10.000 —											Примечание
					–	01	02	03	04	05	06	07	08	09	10	
БЧ		7	1.136.5-16.Ч.2.00.00.002-40	Стекло 900х565					1							
БЧ		7	-41	900х715						1						
БЧ		7	-42	900х275							1					
БЧ		7	-43	900х355								1				
БЧ		7	-44	1060х275									1			
БЧ		7	-45	1060х545										1		
БЧ		7	-46	1060х695											1	
				Стекло ГОСТ 111-78 толщ. 3мм												
				Стандартные												
				изделия												
		10		Гвоздь Н33 ГОСТ 1585-72	4	4	4	4	4	4	4	4	4	4	4	0.005кг
		11		Гвозди 1.2х20												
				ГОСТ 4028-63 *	12	14	12	16	16	18	16	16	16	18	18	

1.136.5-16.Ч.2.02.10.000 — Лист 4

Обозначение	Марка	H	H_1	b	b_1	Объем в чистоте м3
1.136.5-16.4.2.02.10.000	ОР12-7.5	695	585	660	550	0.0066
-01	ОР12-9	695	585	810	700	0.0074
-02	ОР12-12	695	585	370	260	0.006
-03	ОР15-6	995	885	510	400	0.0074
-04	ОР15-7.5	995	885	660	550	0.0081
-05	ОР15-9	995	885	810	700	0.0089
-06	ОР15-12	995	885	370	260	0.0067
-07	ОР15-21	995	885	450	340	0.0071
-08	ОР18-13.5	1175	1045	390	260	0.009
-09	ОР18-7.5	1175	1045	660	530	0.0105
-10	ОР18-9	1175	1045	810	680	0.0114

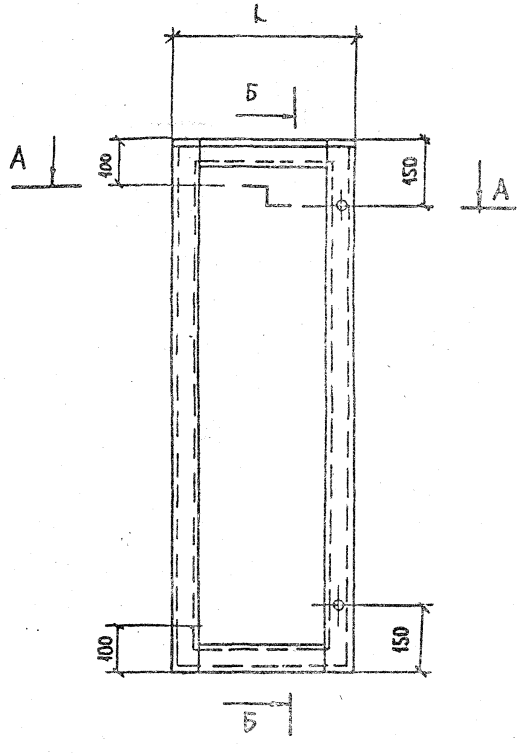

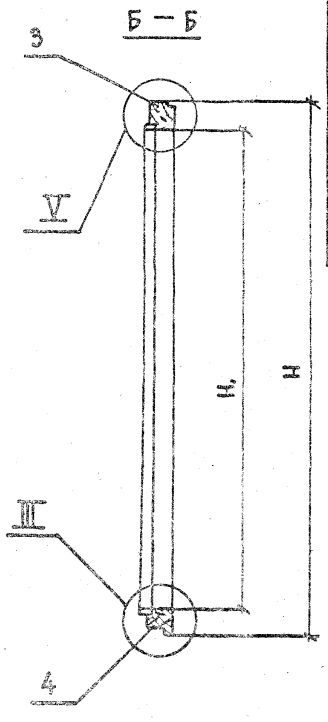

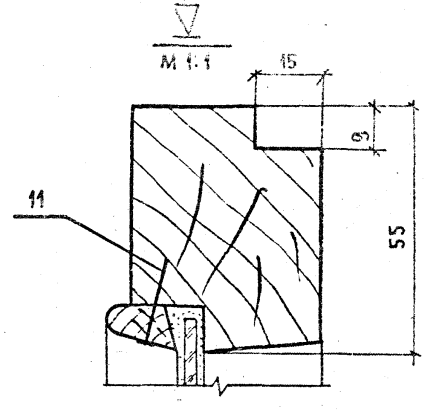

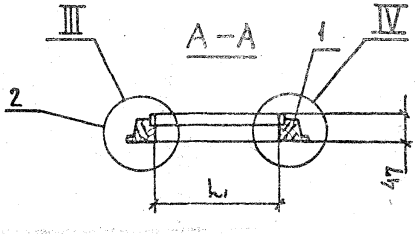

2 - Узлы см. черт. 1.136.5-16. ч.2.01.10.000сб, л.2

				1.136.5-16.4.2.02.10.000сб		
				Створка Сборочный чертеж	Стадия: Р	Масса:	Масштаб: 1:10
					Лист:	Листов 1
ГИП	Степнов			ЦНИИЭПжилища г. Москва		
Провер.	Мокроусов					
Разраб.	Рутто					

Инв. № подл. | Подпись и дата | Взам. инв. №

Инв.№ подл.	Подп. и дата	Взам. инв.№

Формат	Зона	Поз.	Обозначение	Наименование	Кол. на испол. 1.136.5-16.Ч.2.02.11.000 -	01	02	03	04	05	06	07	08	09	10	Примечание
				Документация												
12			1.136.5-16.Ч.2.02.11.000 СБ	Сборочный чертеж	X	X	X	X	X	X	X	X	X	X	X	
12																
				Сборочные единицы												
БЧ			1.136.5-16.Ч.2.02.11.100	Рамка	1	1	1	1	1	1	1	1	1	1	1	
				Детали												
				Древесина хвойная ГОСТ 8486-66												
БЧ		1	1.136.5-16.Ч.2.02.11.101	Брусок 690х55х42	1	1	1									
БЧ		2	-01	690х55х42	1	1	1									
БЧ		1	1.136.5-16.Ч.2.02.11.102	990х55х42				1	1	1	1	1				
БЧ		2	-01	990х55х42				1	1	1	1	1				

Марка	ОР12-7,5	ОР12-9	ОР12-12	ОР15-6	ОР15-7,5	ОР15-9	ОР15-12	ОР15-21	ОР18-13,5	ОР18-7,5	ОР18-9

				1.136.5-16.Ч.2.02.11.000			
					Стадия	Лист	Листов
ГИП	Степнов		17.03.87	Створка	Р	1	Ч
Провер.	Мокроусов		16.02.87	Спецификация	ЦНИИЭПжилища г.Москва		
Разраб.	Рутто		12.87				

Инв.№ подл.	Подп. и дата	Взам. инв.№

Формат	Зона	Поз.	Обозначение	Наименование	Кол. на испол. 1.136.5-16.Ч.2.02.11.000 -	01	02	03	04	05	06	07	08	09	10	Примечание
БЧ		1	1.136.5-16.Ч.2.02.11.103	Брусок 1170х65х42									1	1	1	
БЧ		2	-01	1170х65х42									1	1	1	
БЧ		3	1.136.5-16.Ч.2.02.11.104	585х55х42	1				1							
БЧ		4	-01	585х55х42	1				1							
БЧ		3	1.136.5-16.Ч.2.02.11.105	735х55х42		1				1						
БЧ		4	-01	735х55х42		1				1						
БЧ		3	1.136.5-16.Ч.2.02.11.106	310х55х42			1				1					
БЧ		4	-01	310х56х42			1				1					
БЧ		3	1.136.5-16.Ч.2.02.11.107	435х55х42				1								
БЧ		4	-01	435х55х42				1								
БЧ		3	1.136.5-16.Ч.2.02.11.108	390х55х42								1				
БЧ		4	-01	390х55х42								1				
БЧ		3	1.136.5-16.Ч.2.02.11.109	330х65х42									1			
БЧ		4	-01	330х65х42									1			
БЧ		3	1.136.5-16.Ч.2.02.11.110	585х65х42										1		
БЧ		4	-01	585х65х42										1		
БЧ		3	1.136.5-16.Ч.2.02.11.111	735х65х42											1	
БЧ		4	-01	735х65х42											1	

		Обозначение	Наименование	Кол. на исполн. 1.136.5-16 Ч.2.02.11.000 –											Примечание
				–	01	02	03	04	05	06	07	08	09	10	
5Ч	5	1.136.5-16.Ч.2.00.00.001-30	ШТАПИК 600×16×10	2	2	2									
5Ч	5	– 31	900×16×10				2	2	2	2	2				
5Ч	5	– 32	1060×16×10									2	2		
5Ч	5	– 10	495×16×10	2				2							
5Ч	5	– 09	645×16×16		2				2						
5Ч	5	– 11	220×16×10			2				2		2			
5Ч	5	– 25	345×16×10				2								
5Ч	5	– 26	300×16×10								2				
5Ч	5	– 16	475×16×10										2		
5Ч	5	– 17	625×16×10												
5Ч	6	1.136.5-16Ч.2.02.11.112	Слив 530×25×19	1				1							
6Ч	6	– 01	680×25×19		1				1						
6Ч	6	– 02	255×25×19			1				1		1			
6Ч	6	– 03	380×25×19				1								
6Ч	6	– 04	335×25×19								1				
6Ч	6	– 05	510×25×19										1		
6Ч	7	– 06	660×25×19												
6Ч	7	1.136.5-16.Ч.2.00.00.002-47	СТЕКЛО 595×490	1											

1.136.5-16.Ч.2.02.11.000 Лист 3

Инв.№подл. | Подп. и дата | Взам.инв.№

		Обозначение	Наименование	Кол. на исполн. 1.136.5-16.Ч.2.02.11.000 –											Примечание
				–	01	02	03	04	05	06	07	08	09	10	
7Ч	7		СТЕКЛО 595×640		1										
7Ч	7	1.136.5-16Ч.2.00.00.002-48	595×215												
7Ч	7	– 49	895×340												
7Ч	7	– 50	895×490												
7Ч	7	– 51	895×640												
7Ч	7	– 52	895×215												
7Ч	7	– 53	895×295												
7Ч	7	– 54	1055×215												
7Ч	7	– 55	1055×470												
		– 56	1055×620												
			СТЕКЛО ГОСТ 111-78 ТОЛЩ. 3 ММ												
			СТАНДАРТНЫЕ ИЗДЕЛИЯ												
	10		Нагель Н35 ГОСТ 17585-72	4	4	4	4	4	4	4	4	4	4	4	0.005кг.
	11		Гвозди 1.2×20 ГОСТ 4028-63	12	14	12	16	16	18	16	16	16	18	18	
	12		Гвозди 1.8×40 ГОСТ 4028-63	3	4	2	3	3	4	2	2	2	3	4	

1.136.5-16.Ч.2.02.11.000 Лист 4

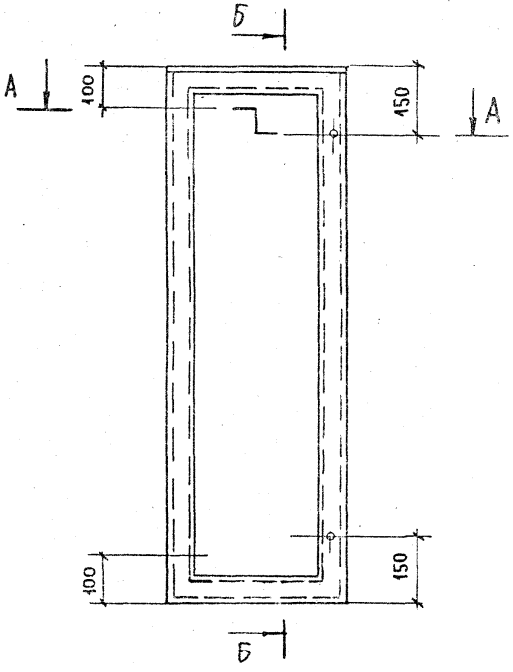

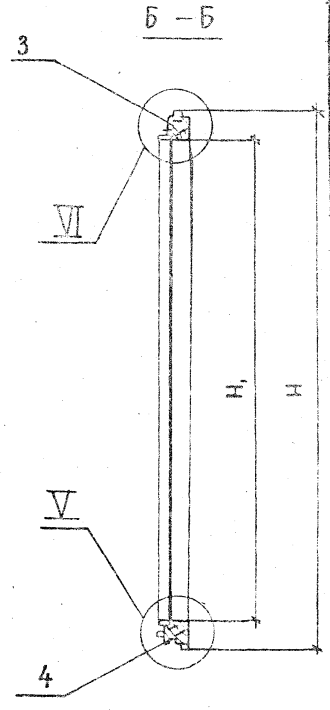

Обозначение	Марка	H	H₁	L	L₁	L₂	Объем в чистоте м3
1.136.5-16.4.2.02.11.000	ОР12-7.5	690	580	585	475	530	0.0066
-01	ОР12-9	690	580	735	625	680	0.0073
-02	ОР12-12	690	580	310	200	255	0.005
-03	ОР15-6	990	880	435	325	380	0.0072
-04	ОР15-7.5	990	880	585	475	530	0.0058
-05	ОР15-9	990	880	735	625	680	0.0088
-06	ОР15-12	990	880	310	200	255	0.0065
-07	ОР15-21	990	880	390	280	335	0.007
-08	ОР18-135	1170	1040	330	200	255	0.0087
-09	ОР18-7.5	1170	1040	585	455	510	0.01
-10	ОР18-9	1170	1040	735	605	660	0.011

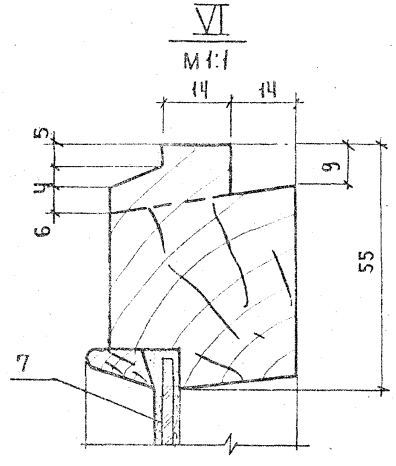

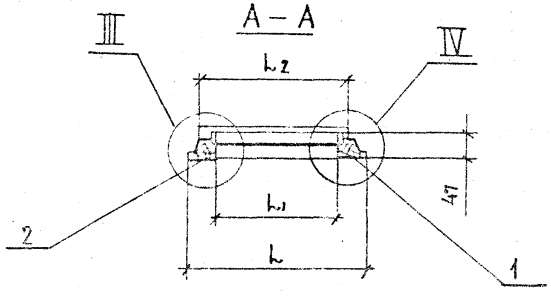

1. Узлы III, IV, см. черт. 1.136.5-16.4.2.01.10.000СБ, п. 2
Узлы V — черт. 1.136.5-16.4.2.01.11.000СБ

ГИП	Степнов		17.11.81
Провер.	Мокроусов		
Разраб.	Рутто		

1.136.5-16.4.2.02.11.000СБ

Створка
Сборочный чертеж

Стадия	Масса	Масшт.
Р		1:10
Лист	Листов 1	

ЦНИИЭП жилища
г. Москва

Инв. № подл. | Подпись и дата | Взам. инв. №

Инв.№ подл.	Подпись и дата	Взам.инв.№

Формат	Зона	Поз.	Обозначение	Наименование	Кол. на исполн. 1.136.5-16 Ч.2.03.00.000 —	01	02	03	Примечание
				Документация					
			1.136.5-16 Ч.2.03.00.000 СБ	Сборочный чертеж	X	X	X	X	* 12, 12
				Сборочные единицы					
11		1	1.136.5-16 Ч.2.03.01.000	Коробка	1	1	1	1	
11		2	1.136.5-16 Ч.2.03.10.000	Створка	1				
11		3	1.136.5-16 Ч.2.03.11.000	Створка	1				
11		2	1.136.5-16 Ч.2.03.12.000	Створка		1	1	1	
11		3	1.136.5-16 Ч.2.03.13.000	Створка		1	1	1	
				Марка	ОР6-12	ОР9-12	ОР9-13,5	ОР9-15	

ГИП	Степнов		12.08
Провер.	Мокроусов		12.08
Разраб.	Рутто		12.08

1.136.5-16. Ч. 2.03.00.000

Блок оконный
Спецификация

Стадия	Лист	Листов
Р	1	2

ЦНИИЭП жилища г. Москва

Инв.№ подл.	Подпись и дата	Взам.инв.№

Формат	Зона	Поз.	Обозначение	Наименование	Кол. на исполн. 1.136.5-16 Ч.2.03.00.000 —	01	02	03	Примечание
11		2	1.136.5-16 Ч.2.01.10.000	Створка		1	1	1	
11		3	1.136.5-16 Ч.2.01.11.000	Створка		1	1	1	
11		4	1.136.5-16 Ч.2.01.14.000	Створка	1				
11		5	1.136.5-16 Ч.2.01.15.000	Створка	1				
				Стандартные изделия					
		10		Петля ПВ4-75-1 или ПВ2-100 ГОСТ 5088-78	8	8	8	8	0.15 кг.
		12		Завертка ЗВ (35) ГОСТ 5090-79	8	8	8	8	0.14 кг.
		13		Упор У0 ГОСТ 5090-73	2	2	2	2	0.04 кг.
		14		Шуруп А3×25 ГОСТ 1145×70*	52	52	52	52	

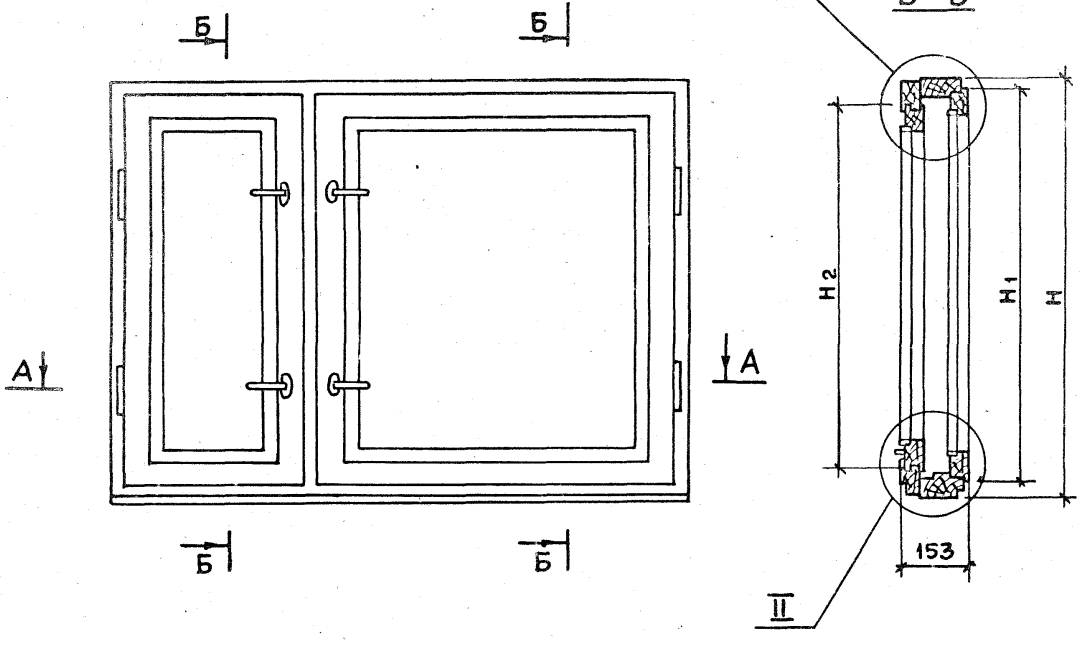

Рис. 2
Остальное - см. рис. 1

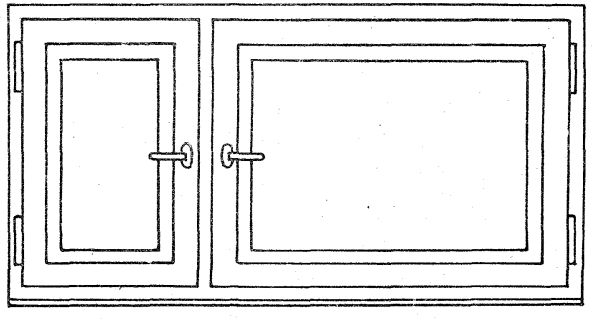

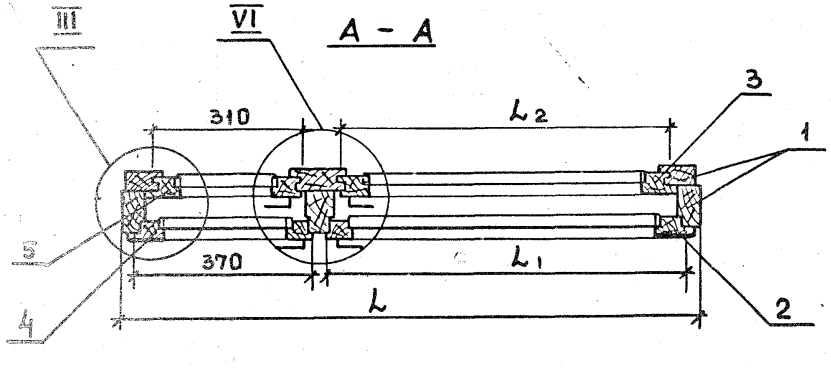

1. Узлы I, II, III см. черт. 1.136.5-16.ч.2.01.00.000СБ, лист 2.

				1.136.5-16 ч.2.03.00.000 СБ.	
				Блок оконный Сборочный чертеж	Стадия: Р; Масса: ; Масштаб: 1:10
					Лист 1 Листов 2
ГИП	Степнов		17.04		
Провер.	Мокроусов		9.02.81		
Разраб.	Рутто		10.04.81		ЦНИИЭП жилища г. Москва

VI
М1:1

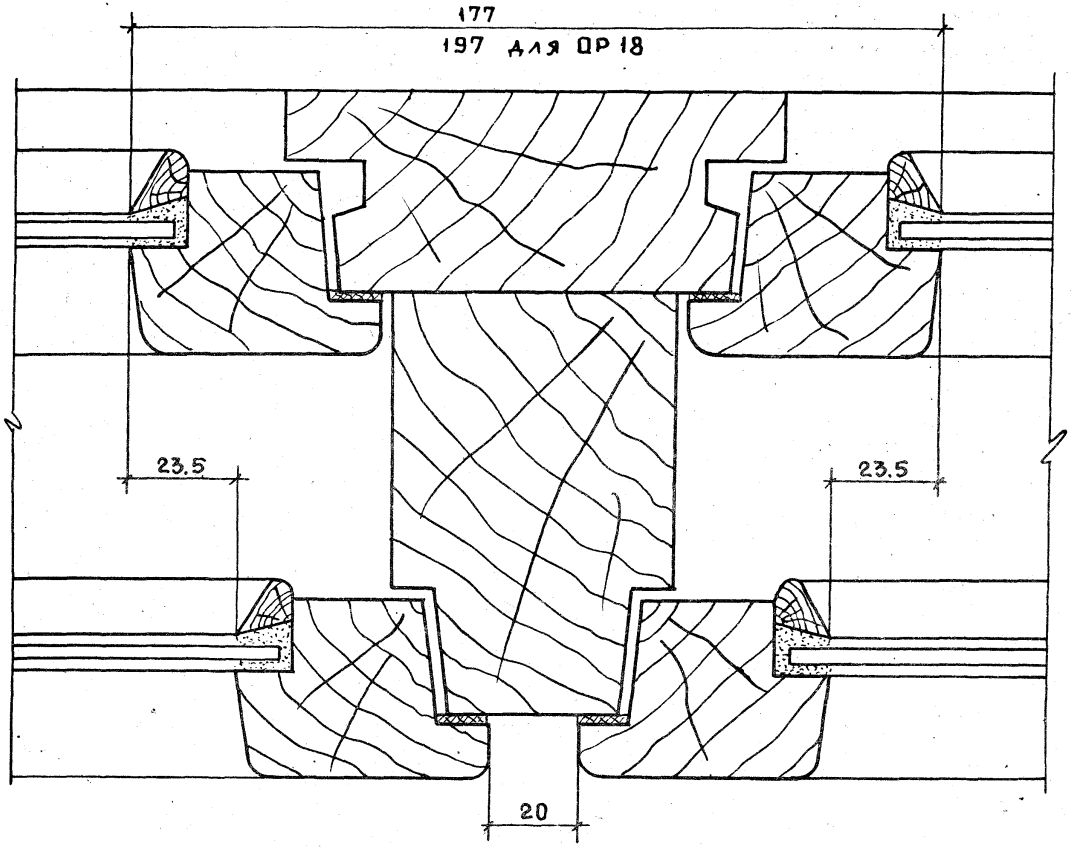

Обозначение	Марка	Рис.	H	H_1	H_2	L	L_1	L_2	Объем в чистоте м³
1.136.5-16.4.2.03.00.000	ОР6-12	2	560	495	450	1170	720	660	0.0532
-01	ОР9-12	1	860	795	750	1170	720	660	0.065
-02	ОР9-13,5	1	860	795	750	1320	870	810	0.0687
-03	ОР9-15	1	860	795	750	1470	1020	960	0.073

Инв. № подл. | Подп. и дата | Взам. инв. №

Формат	Зона	Поз.	Обозначение	Наименование	Кол. на испол. 1.136.5-16 Ч.2.03.01.000-										Примечание
					-	01	02	03							
				Документация											
12			1.136.1-5-16Ч.2.03.01.000 СБ	Сборочный чертеж	X	X	X	X							
				Сборочные единицы											
11		1	1.136.1-5Ч.2.03.01.100	Рамка	1										
11		1	-01	Рамка		1									
				Марка	ОР6-9	ОР9-12	ОР9-13,5	ОР9-15							

				1.136-5-16.ч.2.03.01.000			
				Коробка Спецификация	Стадия	Лист	Листов
					Р	1	2
ГИП	Степнов		12.08		ЦНИИЭП жилища г. Москва		
Провер.	Мокроусов		11.08				
Разраб.	Рутто		12.08				

Инв. № подл. | Подпись и дата | Взам. инв. №

Формат	Зона	Поз.	Обозначение	Наименование	Кол. на испол. 1.136.5-16Ч.2.03.01.000-										Примечание
					-	01	02	03							
11		1	1.136-5-16 Ч.2.03.01.100-02	Рамка			1								
11		1	-03	Рамка				1							
11		2	1.136.5-16Ч.2.03.01.200	Рамка	1										
11		2	-01	Рамка		1									
11		2	-02	Рамка			1								
11		2	-03	Рамка				1							
				Стандартные изделия											
		4		Гвозди К 3,0×80 ГОСТ 4028-63*	10	14	14	14							

1.136.5-16.ч.2.03.01.000	Лист 2

Обозначение	Марка	H	H_1	H_2	H_3	L	L_1	L_2	L_3	Объем в м3
1.136.5-16.4.2.03.01.000	ОР6-9	560	460	540	412	1170	680	618	1163	0.0326
-01	ОР9-12	860	760	840	712	1170	680	618	1163	0.0394
-02	ОР9-13	860	760	840	712	1320	830	768	1313	0.0415
-03	ОР9-15	860	760	840	712	1470	980	918	1463	0.044

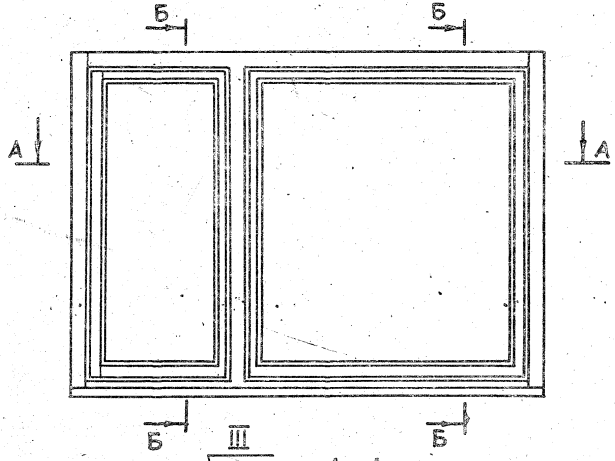

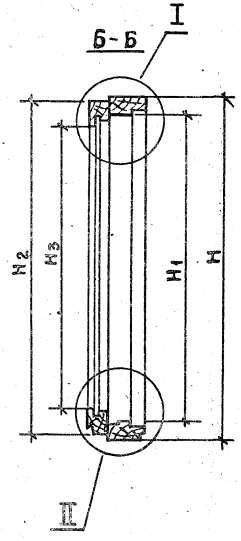

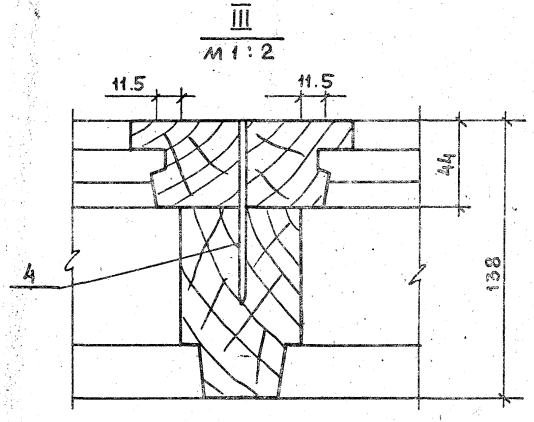

1. Узлы I, II см. черт. 1.136.5-16. ч.2.01.01.000 сб

ГИП	Степнов		17.12.91
Провер.	Мокроусов		14.12.91
Разраб.	Рутто		12.12.91

1.136.5-16.ч.2.03.01.000 СБ

Коробка
Сборочный чертеж

Стадия	Масса	Масштаб
Р		1:10
Лист	Листов 1	

ЦНИЭП жилища г. Москва

17327-02 50

Инв.№ подл. | Подп. и дата | Взам.инв.№

Формат	Зона	Поз.	Обозначение	Наименование	Кол. на испол. 1.136.5-16.ч.2.03.01.100 -									Примечание
					–	01	02	03						
				Документация										
			1.136.5-16.г. 2.03.01.100 СБ	Сборочный чертеж	×	×	×	×						* 12, 12
				Детали										
				Древесина хвойная										
				ГОСТ 8486-66										
64		1	1.136.5-16.г. 2.03.01.101	Брусок 560×94×50	1									
64		2	-01	560×94×50	1									
				Марка	ОР 6-9	ОР 9-12	ОР 9-13,5	ОР 9-15						

				1.136.5-16.ч. 2.03.01.100			
				Рамка Спецификация	Стадия	Лист	Листов
					Р	1	2
ГИП	Степнов		12.08		ЦНИИЭП жилища г. Москва		
Провер.	Мокроусов		12.08				
Разраб.	Рутто		12.08				

Инв.№ подл.	Подпись и дата	Взам. инв.№

Формат	Зона	Поз.	Обозначение	Наименование	Кол. на испол. 1.136.5-16.ч.2.03.01.100 -									Примечание
					–	01	02	03						
64		1	1.136.5-16.г. 2.03.01.102	Брусок 860×94×50		1	1	1						
64		2	-01	860×94×50		1	1	1						
64		3	1.136.5-16.г. 2.03.01.103	560×94×60	1									
64		3	-01	860×94×60		1	1	1						
64		4	1.136.5-16.г. 2.03.01.104	1170×94×50	1	1								
64		5	-01	1170×94×50	1	1								
64		4	1.136.5-16.г. 2.03.01.105	1320×94×50			1							
64		5	-01	1320×94×50			1							
64		4	1.136.5-16.г. 2.03.01.106	1470×94×50										
64		5	-01	1470×94×50										

17377-07 13

Рис. 1

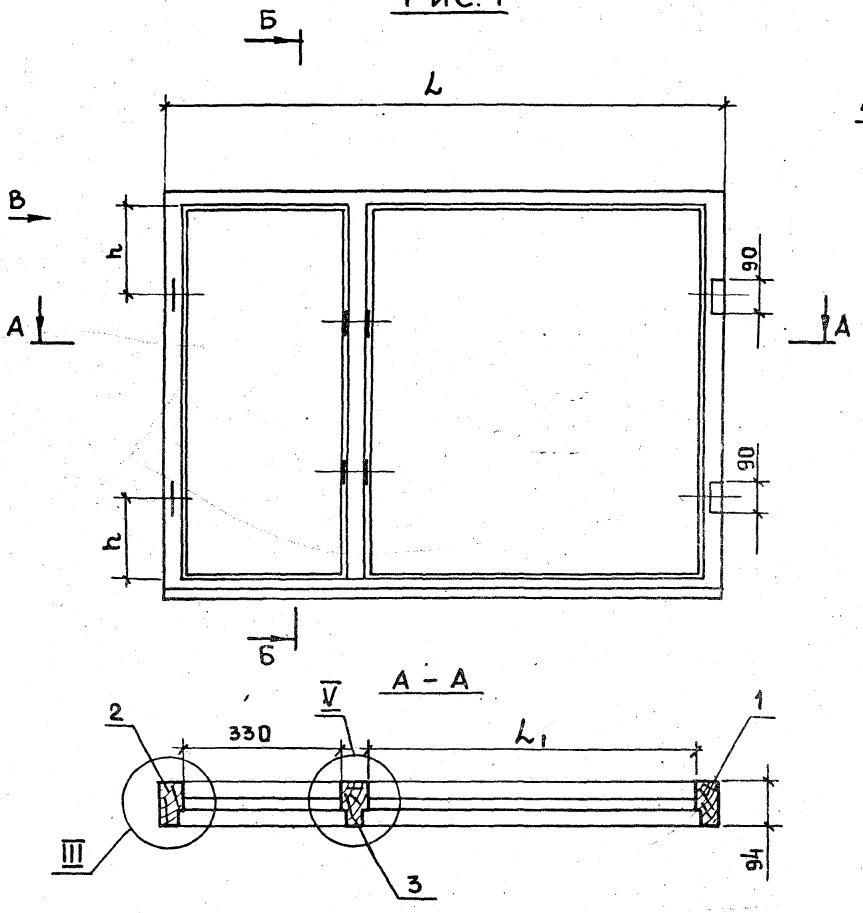

Рис. 2

Остальное см. рис. 1

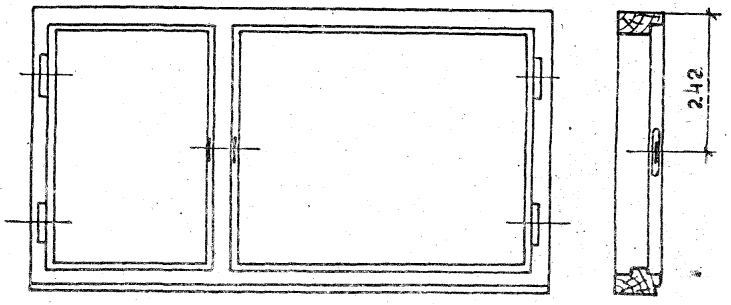

1. Узлы I, II, III и вид В см. черт. 1.136.5-16.4.2.01.01.100 СБ, лист 2.

				1.136.5-16. ч.2.03.01.100 СБ	
				Рамка Сборочный чертеж	Стадия: Р; Масса: ; Масштаб: 1:10
					Лист; Листов 2
Гип	Степнов		17.11.81	ЦНИИЭП жилища г. Москва	
Проверил	Мокроусов		20.11.81		
Разработ	Рутто		10.11.81		

Инв.№ подл. | Подп. и дата | Взам. инв. №

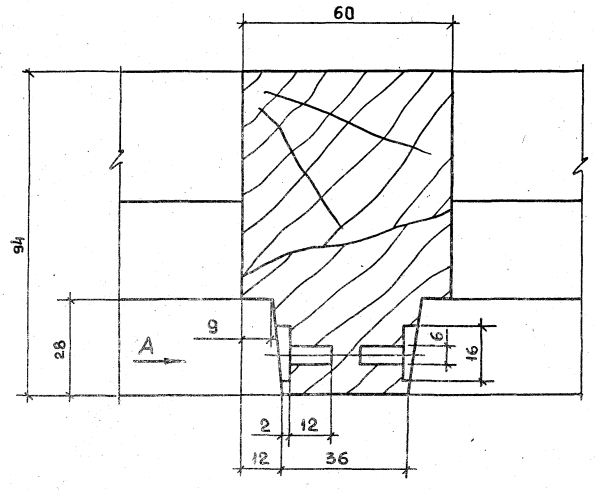

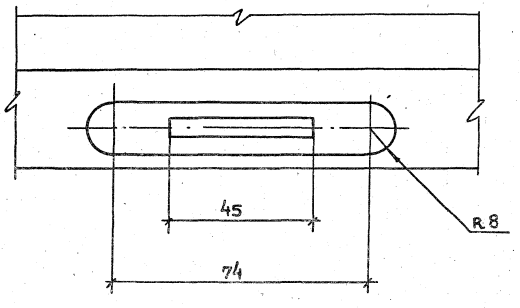

Обозначение	Марка	Рис.	H	H_1	L	L_1	h	Объем в чистоте м³
1.136.5-16.4.2.03.01.100	ОР6-9	2	560	440	1170	680	92	0.0194
-01	ОР9-12	1	860	760	1170	680	192	0.024
-02	ОР9-13.5	1	860	760	1320	830	192	0.0253
-03	ОР9-15	1	860	760	1470	980	192	0.027

Инв.№ подл.	Подпись и дата	Взам.инв.№

Формат	Зона	Поз.	Обозначение	Наименование	Кол. на испол. 1.136.5-16 Ч.2.03.01.200 –										Примечание
					–	01	02	03							
				Документация											
12			1.136.5-16.4.2.03.01200 СБ	Сборочный чертеж	X	X	X	X							
				Детали											
				Древесина хвойная ГОСТ 8486-66											
64		1	1.136.5-16.4.2.03.01.201	Брусок 540×84×44	1										
64		2	-01	540×84×44	1										
				Марка	ОР6-9	ОР9-12	ОР9-13,5	ОР9-15							

				1.136.5-16.Ч. 2.03.01.200
ГИП	Степнов		17.8.87	Рамка Спецификация
Провер.	Мокроусов		14.08.87	
Разраб.	Рутто		14.8.87	

Стадия	Лист	Листов
Р	1	2

ЦНИИЭП жилища г. Москва

Инв.№ подл.	Подпись и дата	Взам.инв.№

Формат	Зона	Поз.	Обозначение	Наименование	Кол. на испол. 1.136.5-16.Ч.2.03.01.200										Примечание
					–	01	02	03							
64		1													
64		2													
64		1	1.136.5-16.Т.2.03.01.202	840×84×44		1	1	1							
64		2	-01	840×84×44		1	1	1							
64		3	1.136.5-16.Т.2.03.01.203	540×109×44	1										
64		3	-01	540×109×44		1	1	1							
64		4	1.136.5-16.Т.2.03.01.204	1163×64×44	1	1									
64		5	-01	1163×64×44	1	1									
64		4	1.136.5-16.Т.2.03.01.205	1313×64×44			1								
64		5	-01	1313×64×44			1								
64		4	1.136.5-16.Т.2.03.01.206	1463×64×44				1							
64		5	-01	1463×64×44				1							

1.136.5-16.Ч.2.03.01.200 –	Лист 2

Обозначение	Марка	H_2	H_3	L_2	L_3	h	Объем в м³
1.136.5-16.4.2.03.01.200	ОР6-9	540	412	618	1163	92	0.0132
-01	ОР9-12	840	712	618	1163	192	0.0154
-02	ОР9-13.5	840	712	768	1313	192	0.0162
-03	ОР9-15	840	712	918	1463	192	0.0171

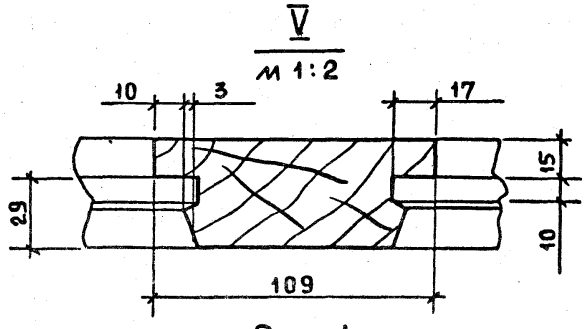

Рис. 1

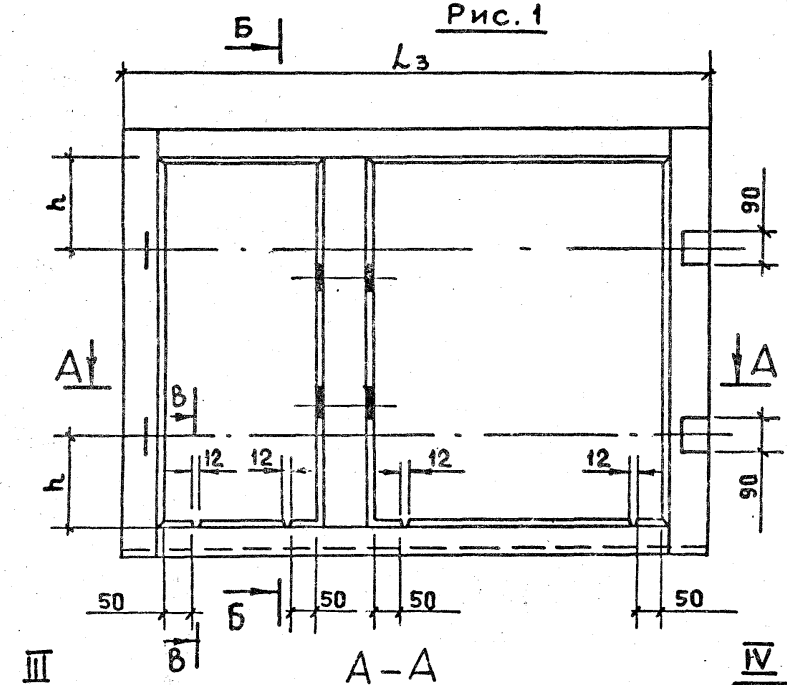

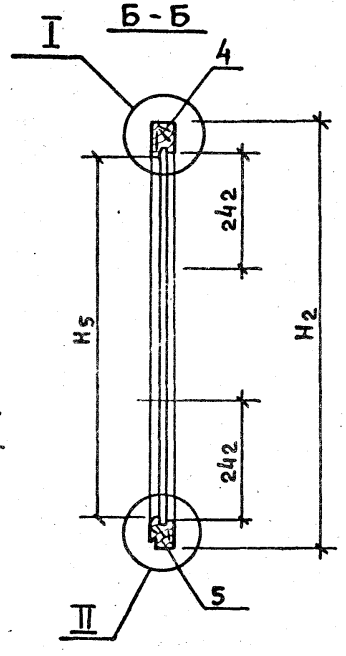

Рис. 2

Остальное - см. рис. 1

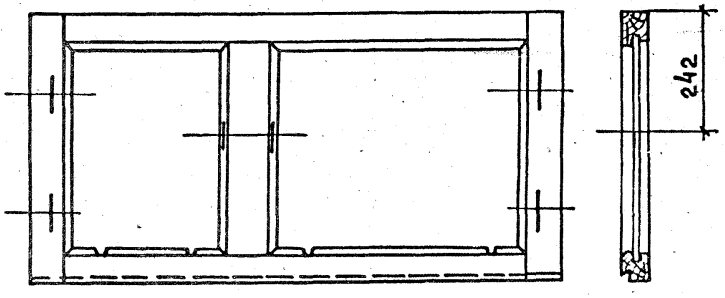

1. Узлы I, II, III, IV и разрез В-В см. черт. 1.136.5-16.4.2.01.01.200СБ лист 2

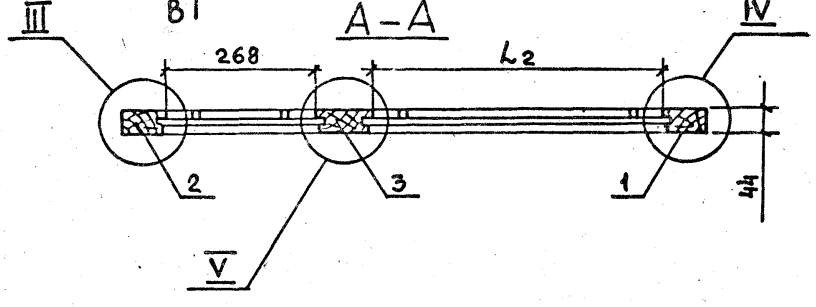

		1.136.5-16.4.2.03.01. 200 СБ	
		Рамка. Сборочный чертеж	Стадия: Р; Масса: ; Масштаб: 1:10
			Лист; Листов 1
Гип	Степнов		ЦНИИЭП жилища г. Москва
Провер	Мокроусов		
Разраб.	Рутто		

Форма	Зона	Поз.	Обозначение	Наименование	Кол.	Примечание
				Документация		
12			1.136.5-16.ч.2.03.10.000 СБ	Сборочный чертеж	1	
				Сборочные единицы		
64			1.136.5-16.ч.2.03.10.100	Рамка	1	
				Детали		
				Древесина хвойная		
				ГОСТ 8486-66		
64		1	1.136.5-16.ч.2.03.10.101	Брусок 495×55×42	1	
64		2	-01	495×55×42	1	
64		3	1.136.5-16.ч.2.03.10.102	720×55×42	1	
64		4	-01	720×55×42	1	
64		5	1.136.5-16.ч.2.00.00.001-33	Штапик 405×16×10	2	
64		5	-34	630×16×10	2	
64		7	1.136.5-16.ч.2.00.00.002-57	Стекло 400×625	1	
			-58	Стекло ГОСТ 111-78		
				толщ. 3 мм		
				Стандартные		
				изделия		

Гип	Степков	[signature]	17.11.81
Провер.	Мокроусов	[signature]	16.02.81
Разраб.	Рутто	[signature]	17.11.81

1.136.5-16.Ч.2.03.10.000

Створка
Спецификация

Стадия	Лист	Листов
Р	1	2

ЦНИИЭП
жилища
г. Москва

Взам. инв. N | Подпись и дата | Инв. N подл.

Форма	Зона	Поз.	Обозначение	Наименование	Кол.	Примечание
10				Нагель Н 33		
				ГОСТ 17585-72	4	0.005 кг.
11				Гвозди 1.2×20		
				ГОСТ 4028-63*	14	

1.136.5-16.Ч.2.03.10.000

Лист 2

17327 02 56

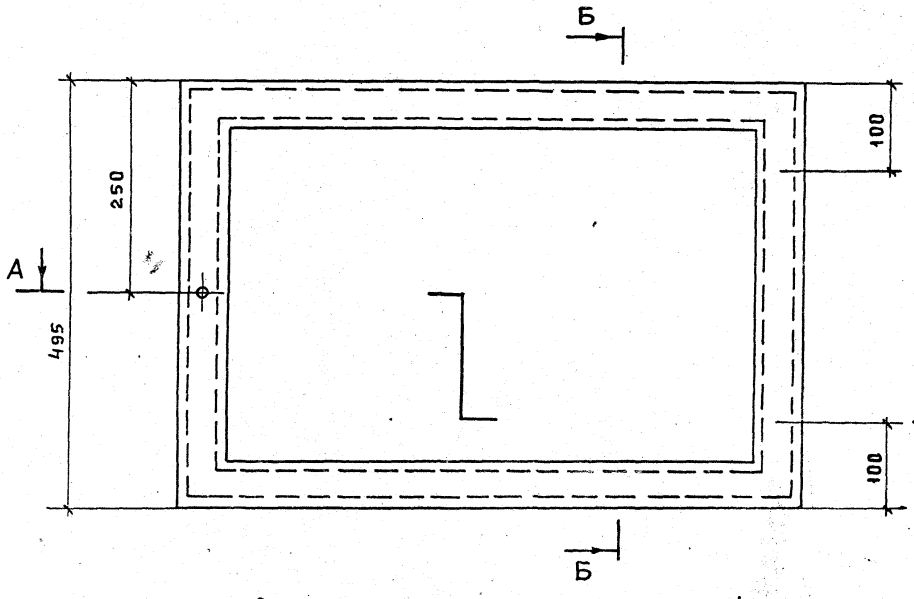

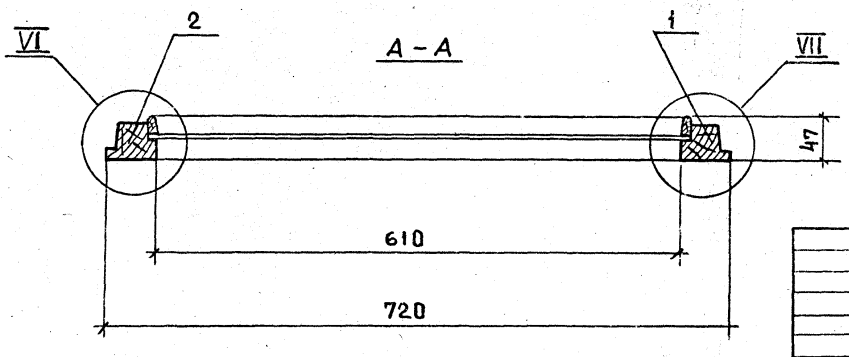

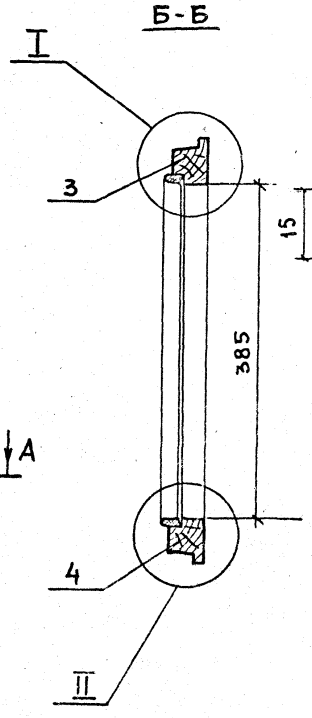

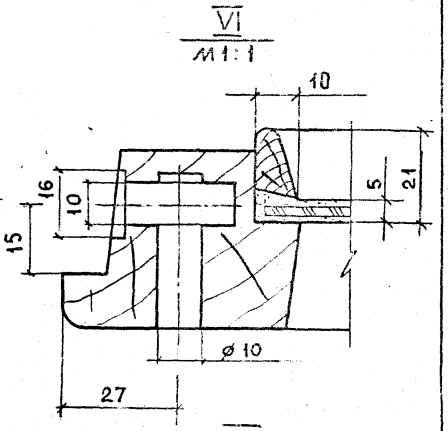

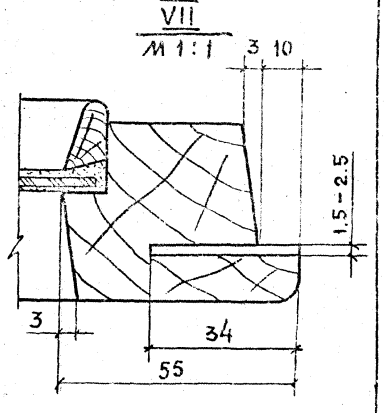

1. Узлы I и II см. черт. 1.136.5-16.4.2.01.10.000 СБ лист 2.

				1.136.5-16.4.2.03.10.000 СБ	
				Створка	Стадия: Р; Масса: 0.006 кг; Масштаб: 1:5
				Сборочный чертеж	Лист; Листов 1
ГИП	Степнов		17.08		ЦНИИЭП жилища г. Москва
Провер.	Мокроусов		16.08		
Разраб.	Рутто		17.08		

Форма	Зона	Поз	Обозначение	Наименование	Кол	Примечание
				Документация		
12			1.136.5-16.т.2.03.11.000СБ	Сборочный чертеж	1	
				Сборочные единицы		
64			1.136.5-16т.2.03.11.100	Рамка	1	
				Детали		
				Древесина хвойная		
				ГОСТ 8486-66		
64		1	1.136.5-16.т.2.03.11.101	Брусок 450×55×42	1	
64		2	-01	450×55×42	1	
64		3	1.136.5-16.т.2.03.11.102	660×55×42	1	
64		4	-01	660×55×42	1	
64		5	1.136.5-16.т.2.00.00.001-22	Штапик 360×16×40	2	
64		5	-04	570×16×40	2	
64		6	1.136.5-16.т.2.03.11.103	Слив 605×25×19	1	
64		7	1.136.5-16.т.2.00.00.002-59	Стекло 355×565	1	
			-60	Стекло ГОСТ 111-78 Толщ. 3 мм		
				Стандартные изделия		
10				Нагель Н33 ГОСТ 17585-72	4	0.006кг
11				Гвозди 1.2×20 ГОСТ 4028-63*	12	
12				Гвозди 1.8×40 ГОСТ 4028-63*	4	

Инв.№ подл. | Подпись и дата | Взам.инв.№

1.136.5-16Ч.2.03.11.000

Створка
Спецификация

Стадия	Лист	Листов
Р	1	2

ГИП	Степнов		12.88
Провер.	Мокроусов		12.88
Разраб.	Рутто		12.88

ЦНИИЭП жилища г. Москва

Инв.№ подл. | Подпись и дата | Взам.инв.№

1.136.5-16.Ч.2.03.11.000

Лист 2

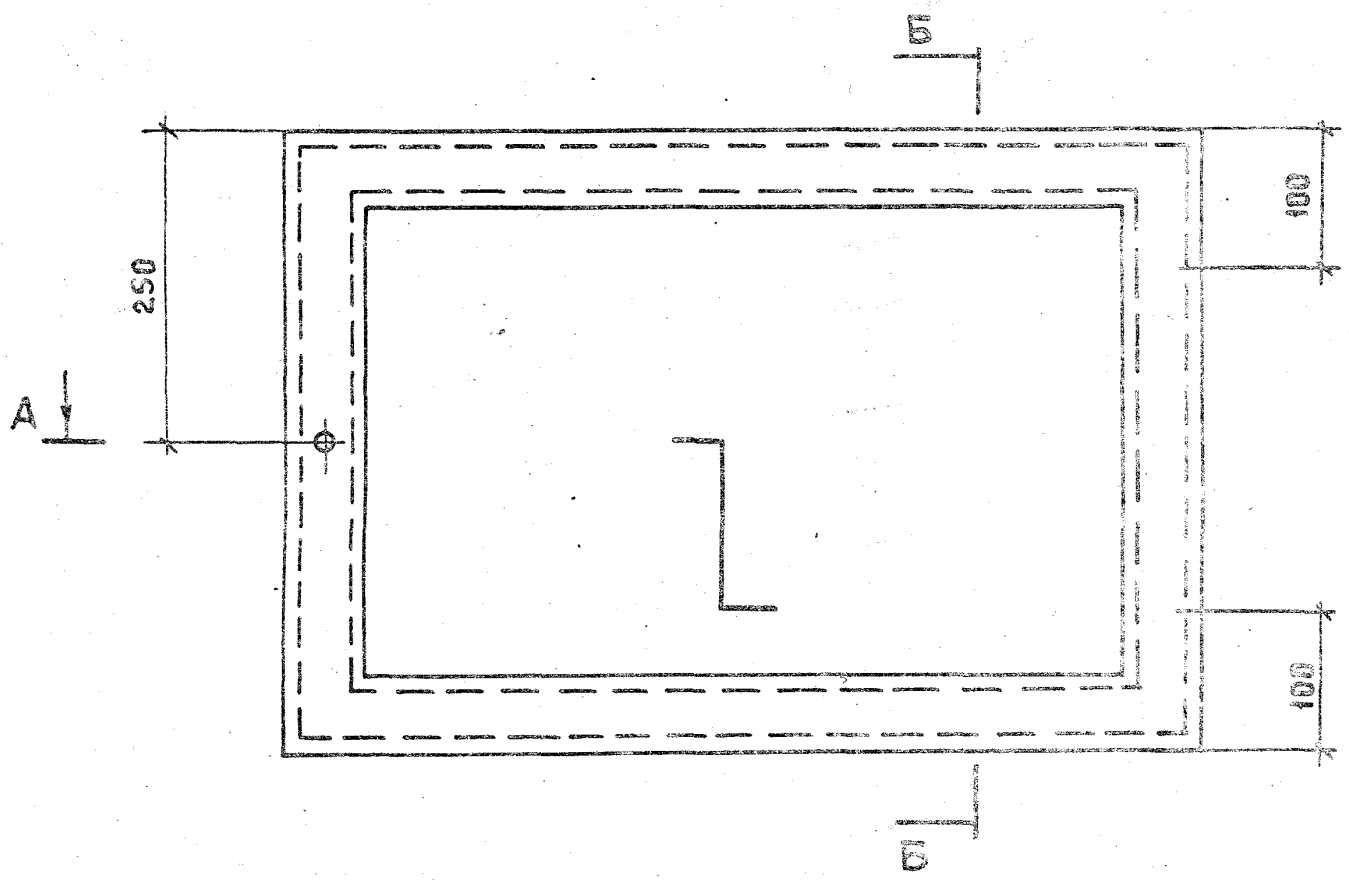

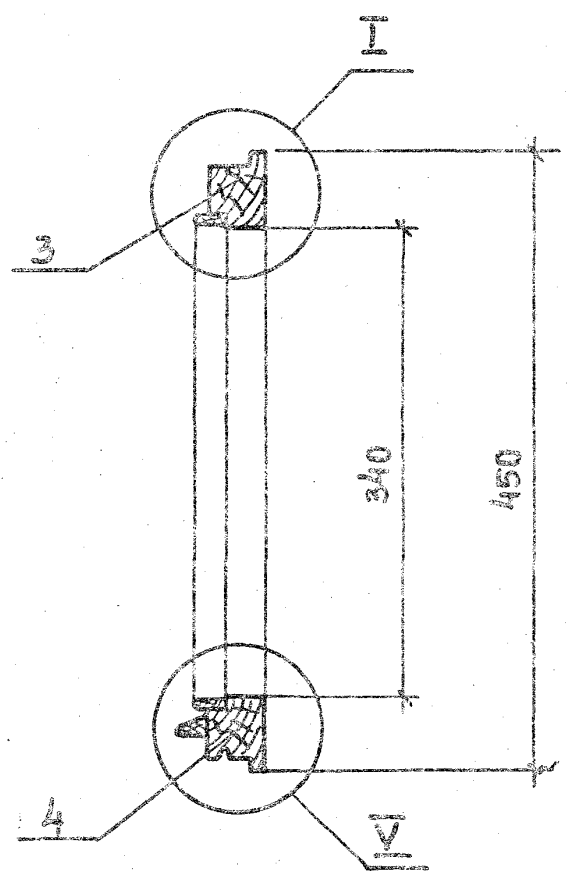

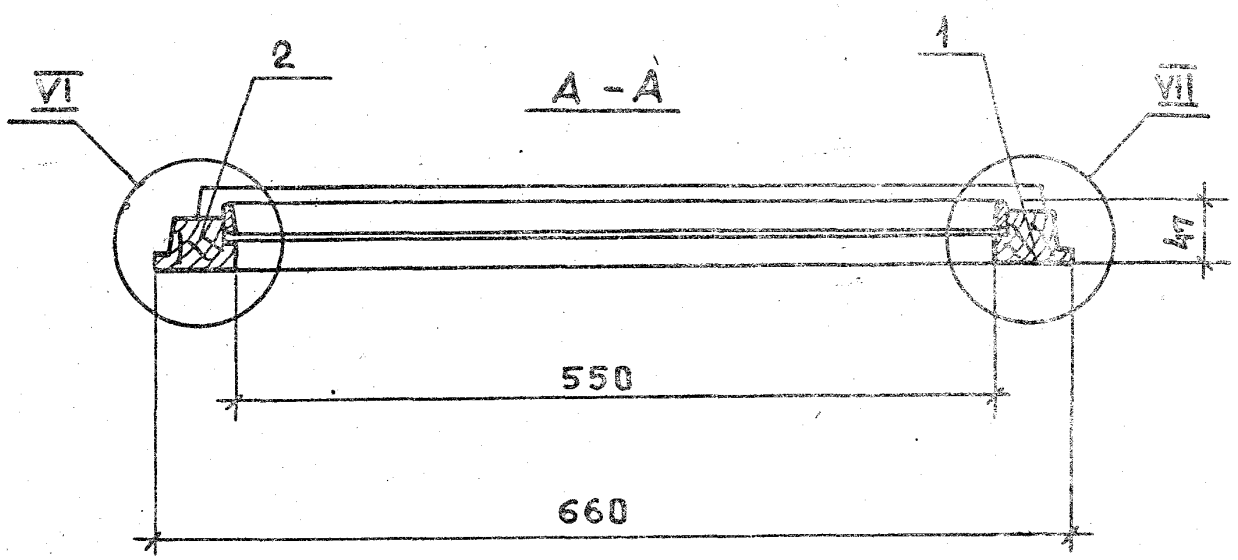

1. Узлы I см. черт. 1.136.5-16.ч.2.01.10.000сб,лист 2
V — 1.136.5-16.ч.2.01.11.000сб
VI, VII — 1.136.5-16.ч.2.03.10.000сб

			1.136.5-16.ч.2.03.11.000сб
			Створка. Сборочный чертеж
			Стадия: Р; Масса: 0.006м³; Масштаб: 1:5
			Лист; Листов 1
ГИП	Степнов		12.01.81
Провер.	Мокроусов		9.02.81
Разраб.	Рутто		12.01.81
			ЦНИИЭП жилища г. Москва

Инв.№подл. | Подп. и дата | Взам.инв.№

Инв. № подл.	Подпись и дата	Взам. инв. №

Формат	Зона	Поз.	Обозначение	Наименование	Кол. на исполн. 1.136.5-16.ч.2.03.12.000 –										Примечание
					–	01	02	03	04	05	06	07	08	09	10	
				Документация												
12			1.136.5-16.ч.2.03.12.000сб	Сборочный чертеж	×	×	×	×	×	×	×	×	×	×	×	
				Сборочные единицы												
64			1.136.5-16ч.2.03.12.000	Рамка	1	1	1	1	1	1	1	1	1	1	1	
				Детали												
				Древесина хвойная												
				ГОСТ 8486-66												
64		1	1.136.5-16 ч.2.03.12.101	Брусок 795×55×42	1			1	1							
		2	-01	795×55×42	1			1	1							
				Марка	ОР 9-12	ОР12-12	ОР15-12	ОР9-13,5	ОР 9-15	ОР12-13,5	ОР 12-15	ОР15-13,5	ОР 15-15	ОР15-18	ОР 15-21	

				1.136.5-16.ч. 2.03.12.000			
				Створка Спецификация	Стадия	Лист	Листов
					Р	1	4
ГИП	Степнов		11.89		ЦНИИЭП жилища г. Москва		
Провер.	Мокроусов		11.89				
Разраб.	Рутто		10.11.89				

Инв. № подл.	Подпись и дата	Взам. инв. №

Формат	Зона	Поз.	Обозначение	Наименование	Кол. на исполн. 1.136.5-16.ч.2.03.12.000 –										Примечание
					–	01	02	03	04	05	06	07	08	09	10	
64		1	1.136.5-16.ч.2.03.12.102	Брусок 1095×55×42		1				1	1					
64		2	-01	1095×55×42		1				1	1					
64		1	1.136.5-16 ч.2.03.12.103	1395×55×42			1					1	1	1	1	
64		2	-01	1395×55×42			1					1	1	1	1	
64		3	1.136.5-16.ч.2.03.12.104	720×55×42	1	1	1									
64		4	-01	720×55×42	1	1	1									
64		3	1.136.5-16.ч.2.03.12.105	870×55×42				1		1		1				
64		4	-01	870×55×42				1		1		1				
64		3	1.136.5-16.ч.2.03.12-106	1020×55×42					1		1		1			
64		4	-01	1020×55×42					1		1		1			
64		3	1.136.5-16. ч.2.03.12-107	930×55×42										1		
64		4	-01	930×55×42										1		
64		3	1.136.5-16 ч.2.03.12-108	1070×55×42											1	
64		4	-01	1070×55×42											1	
64		5	1.136.5-16ч.2.00.00.001	Штапик 705×16×10	2			2	2							
64		5	-01	1005×16×10		2				2	2					
64		5	-02	1305×16×10			2					2	2	2	2	
64		5	-34	630×16×10	2	2	2									

Формат	Зона	Поз.	Обозначение	Наименование	Кол. на испол. 1.136.5-16.ч.2.03.12.000 –											Примечание
					–	01	02	03	04	05	06	07	08	09	10	
64		5	1.136.5-16.ч.2.00.00.001-35	Штапик 780×16×10				2		2		2				
64		5	-36	930×16×10					2		2		2			
64		5	-37	840×16×10										2		
64		5	-38	980×16×16											2	
64		7	1.136.5-16.ч.2.00.00.002-61	Стекло 700×625	1											
64		7	-62	1000×625		1										
64		7	-63	1300×625			1									
64		7	-64	700×775				1								
64		7	-65	700×925					1							
64		7	-66	1000×775						1						
64		7	-67	1000×925							1					
64		7	-68	1300×775								1				
64		7	-69	1300×925									1			
64		7	-70	1300×835										1		
64		7	-71	1300×975											1	
				Стекло ГОСТ 111-78												
				толщ. 3												

Инв.№ подл. | Подпись и дата | Взам. инв.№

Формат	Зона	Поз.	Обозначение	Наименование	Кол. на испол. 1.136.5-16.ч.2.03.12.000 –											Примечание
					–	01	02	03	04	05	06	07	08	09	10	
				Стандартные изделия												
		10		Нагель Н33 ГОСТ 17585-72	4	4	4	4	4	4	4	4	4	4	4	0.003 кг.
		11		Гвозди 1,2×20												
				ГОСТ 4028-63*	16	18	20	16	18	18	20	22	22	22	22	
		13		Угольник УГ 75-1												
				ГОСТ 5091-78				4	4	4	4	4	4	4	4	0.02 кг
		14		Шуруп А 3×25				20	20	20	20	20	20	20	20	
				ГОСТ 1145-70*												

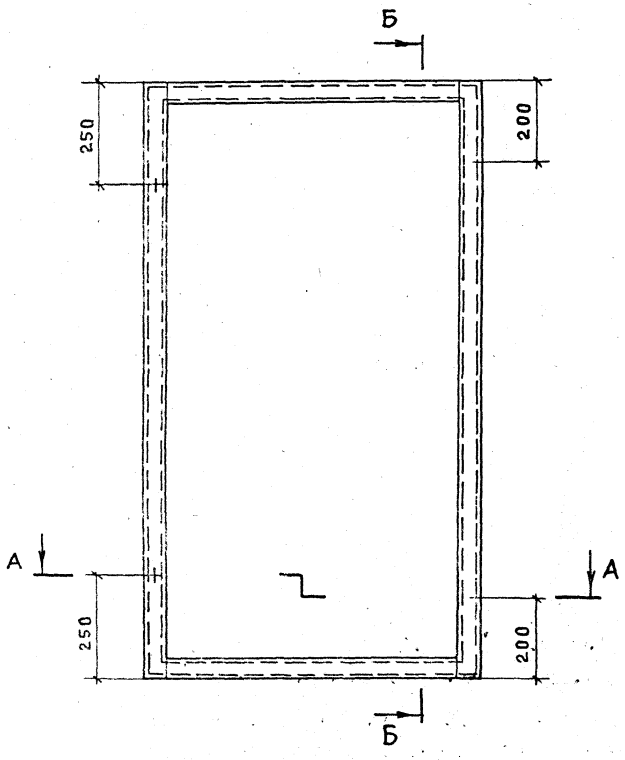

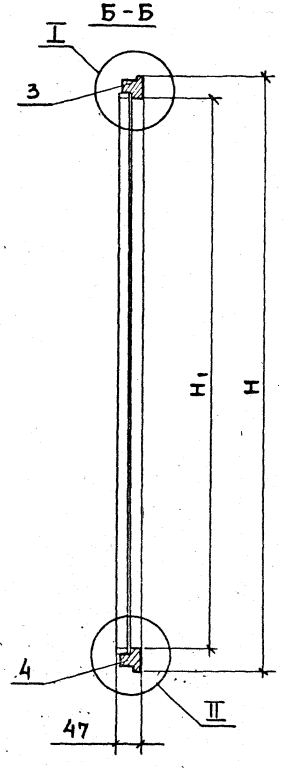

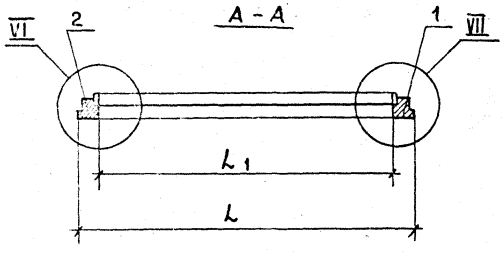

Обозначение	Марка	H	H_1	L	L_1	Объем в $м^3$
1.136.5-16.ч.2.03.12.000	ОР9-12	795	685	720	610	0.0074
-01	ОР12-12	1095	985	720	610	0.0089
-02	ОР15-12	1395	1285	720	610	0.01
-03	ОР9-13.5	795	685	870	760	0.0082
-04	ОР9-15	795	685	1020	910	0.009
-05	ОР12-13.5	1095	985	870	760	0.01
-06	ОР12-15	1095	985	1020	910	0.01
-07	ОР15-13.5	1395	1285	870	760	0.011
-08	ОР15-15	1395	1285	1020	910	0.012
-09	ОР15-18	1395	1285	930	820	0.011
-10	ОР15-21	1395	1285	1070	960	0.012

1. Узлы I, II см. черт. 1.136.5-16. ч.2.01.10.000СБ, лист 2.
VI, VII — 1.136.5-16. ч.2.03.10.000СБ

ГИП	Степнов		12.11.91
Провер.	Мокроусов		12.11.91
Разраб.	Рутто		12.11.91

1.136.5-16 ч.2.03.12.000СБ

Створка
Сборочный чертеж

Стадия	Масса	Масшт.
Р		1:10
Лист	Листов 1	

ЦНИИЭП жилища

Инв. № подл. | Подп. и дата | Взам. инв. №

Формат	Зона	Поз.	Обозначение	Наименование	Кол. на испол. 1.136.5-16.ч.2.03.13.000- —	01	02	03	04	05	06	07	08	09	10	Примечание
				Документация												
12			1.136.5-16.ч.2.03.13.000СБ	Сборочный чертеж	×	×	×	×	×	×	×	×	×	×	×	
				Сборочные единицы												
64			1.136.5-16.ч.2.03.13.100	Рамка	1	1	1	1	1	1	1	1	1	1	1	
				Детали												
				Древесина хвойная												
				ГОСТ 8486-66												
64		1	1.136.5-16.ч.2.03.13.101	Брусок 750×55×42	1			1	1							
64		2	-01	750×55×42	1			1	1							

Марка	ОР 9-12	ОР 12-12	ОР 15-12	ОР 9-13,5	ОР 9-15	ОР 12-13,5	ОР 12-15	ОР 15-13,5	ОР 15-15	ОР 15-18	ОР 15-21

ГИП	Степнов		
Провер.	Мокроусов		
Разраб.	Рутто		

1.136.5-16.ч.2.03.13.000

Створка
Спецификация

Стадия	Лист	Листов
Р	1	4

ЦНИИЭП жилища г. Москва

Инв.№ подл. | Подпись и дата | Взам.инв.№

Формат	Зона	Поз.	Обозначение	Наименование	Кол. на испол. 1.136.5-16.ч.2.03.13.000- —	01	02	03	04	05	06	07	08	09	10	Примечание
64		1	1.136.5-16.ч.2.03.13.102	Брусок 1050×55×42		1				1	1					
64		2	-01	1050×55×42		1				1	1					
64		1	1.136.5-16.ч.2.03.13.103	1350×55×42			1					1	1	1	1	
64		2	-01	1350×55×42			1					1	1	1	1	
64		3	1.136.5-16.ч.2.03.13.104	660×55×42	1	1	1									
64		4	-01	660×55×42	1	1	1									
64		3	1.136.5-16.ч.2.03.13.105	810×55×42				1		1		1				
64		4	-01	810×55×42				1		1		1				
64		3	1.136.5-16.ч.2.03.13.106	960×55×42					1		1		1			
64		4	-01	960×55×42					1		1		1			
64		3	1.136.5-16.ч.2.03.13.107	855×55×42										1		
64		4	-01	855×55×42										1		
64		3	1.136.5-16.ч.2.03.13.108	995×55×42											1	
64		4	-01	995×55×42											1	
64		5	1.136.5-16.ч.2.0000.001-06	Штапик 660×16×10	2			2	2							
64		5	-07	960×16×10		2				2	2					
64		5	-08	1260×16×10			2					2	2	2	2	
64		5	-04	570×16×10	2	2	2									
64		5	-03	720×16×10				2		2		2				

Инв.№ подл.	Подпись и дата	Взам. инв.№

Формат	Зона	Поз.	Обозначение	Наименование	Кол. на исполн. 1.136.5-16.4.2.03.13.000 -											Примечание
					-	01	02	03	04	05	06	07	08	09	10	
64		5	1.136.5-16.4.2.00.00.001-39	Штапик 870×16×10					2		2		2			
64		5	-40	765×16×10										2		
64		5	-28	905×16×10											2	
64		6	1.136.5-16.4.2.03.13.109	Слив 605×25×19	1	1	1									
64		6	-01	755×25×19				1		1		1				
64		6	-02	905×25×19					1		1		1			
64		6	-03	800×25×19										1		
64		6	-04	940×25×19											1	
64		7	1.136.5-16.4.2.00.00.002-72	Стекло 655×565	1											
64		7	-73	955×565		1										
64		7	-74	1255×565			1									
64		7	-75	655×415				1								
64		7	-76	655×865					1							
64		7	-77	955×715						1						
64		7	-78	955×865							1					
64		7	-79	1255×715								1				
64		7	-80	1255×865									1			
64		7	-81	1255×750										1		

1.136.5-16.4.2.03.13.000 Лист 3

Инв.№ подл.	Подпись и дата	Взам. инв.№

Формат	Зона	Поз.	Обозначение	Наименование	Кол. на исполн. 1.136.5-16.4.2.03.13.000 -											Примечание
					-	01	02	03	04	05	06	07	08	09	10	
64		7	1.136.5-16.4.2.00.00.002-83	Стекло 1255×955											1	
				Стекло ГОСТ 111-78												
				толщ. 3 мм												
				Стандартные												
				изделия												
		10		Нагель Н33 ГОСТ 17585-72	4	4	4	4	4	4	4	4	4	4	4	0.005 кг.
				Гвозди ГОСТ 4028-63												
		11		1.2×20	16	18	20	16	18	18	20	22	22	22	22	
		12		1.8×40	3	3	3	3	4	3	4	3	4	3	4	
		13		Угольник УГ 75-1												
				ГОСТ 5091-78				4	4	4	4	4	4	4	4	0.02 кг.
		14		Шуруп А3×25												
				ГОСТ 1145-70*				20	20	20	20	20	20	20	20	

1.136.5-16.4.2.03.13.000 Лист 4

17327-02

174

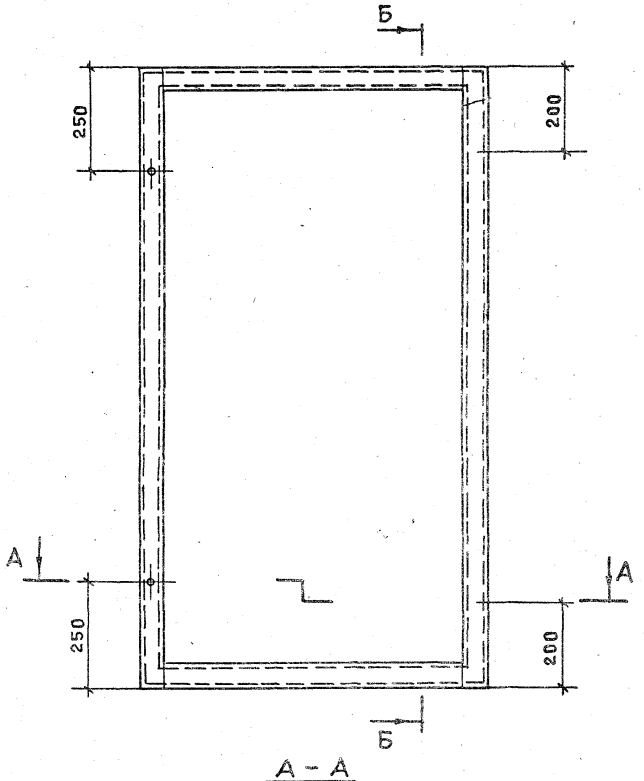

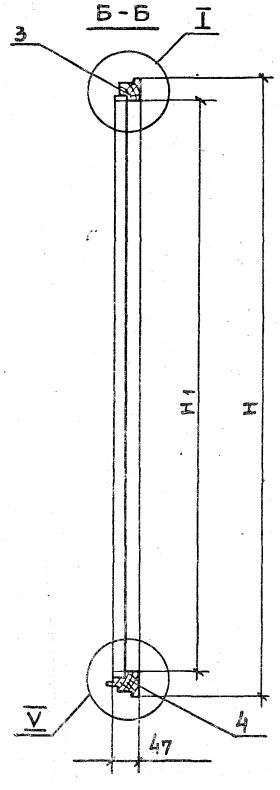

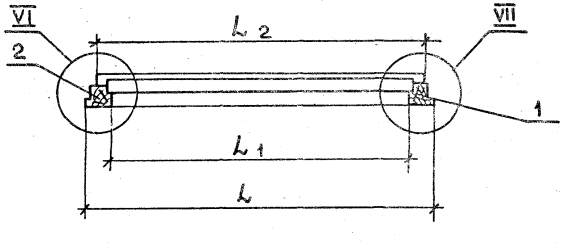

Обозначение	Марка	H	H1	L	L1	L2	Объем в м³
1.136.5-16.4.2.03.13.000	ОР9-12	750	640	660	550	605	0.0072
-01	ОР12-12	1050	940	660	550	605	0.0087
-02	ОР15-12	1350	1240	660	550	605	0.0102
-03	ОР9-13.5	750	640	810	700	755	0.008
-04	ОР9-5	750	640	960	850	905	0.0088
-05	ОР12-13.5	1050	940	810	700	755	0.0095
-06	ОР12-15	1050	940	960	850	905	0.01
-07	ОР15-13.5	1350	1240	810	700	755	0.011
-08	ОР15-15	1350	1240	960	850	905	0.012
-09	ОР15-18	1350	1240	855	745	800	0.011
-10	ОР15-21	1350	1240	995	885	940	0.012

1. Узлы I см. черт. 1.136.5-16. ч.2.01.10.000 СБ, лист 2
V — " — 1.136.5-16. ч.2.01.11.000 СБ
VI, VII — " — 1.136.5-16. ч.2.03.10.000 СБ

ГИП	Степнов		17.11.81
Провер.	Мокроусов		11.12.81
Разраб.	Рутто		11.11.81

1.136.5-16. ч.2.03.13.000 СБ

Створка
Сборочный чертеж

Стадия	Масса	Масштаб
Р		1:10
Лист	Листов 1	

ЦНИИЭП жилища г. Москва

17327-02 65

Инв. № подл. | Подп. и дата | Взам. инв. №

Инв.№ подл.	Подп. и дата	Взам.инв.№

Формат	Зона	Поз.	Обозначение	Наименование	Кол-во на исполн. 1.136.5-16ч.2.04.00.000- –	01	02	03	04	05	06	07	Примечание
				Документация									
2			1.136.5-16ч.2.04.00.000СБ	Сборочный чертеж	X	X	X	X	X	X	X	X	
				Сборочные единицы									
11		1	1.136.5-16ч.2.04.01.000	Коробка	1	1	1	1	1	1	1	1	
11		2	1.136.5-16ч.2.03.12.000	Створка	1	1	1	1	1	1			
11		3	1.136.5-16ч.2.03.13.000	Створка	1	1	1	1	1	1			
11		4	1.136.5-16ч.2.02.10.000	Створка	1	1	1	1	1	1	1	1	
				Марка	ОР12-12	ОР15-12	ОР12-13.5	ОР12-15	ОР15-13.5	ОР15-15	ОР18-13.5	ОР18-15	

			1.136.5-16ч.2.04.00.000
			Блок оконный
			Спецификация
ГИП	Степнов	11.81	
Провер.	Мокроусов	01.81	
Разраб	Рутто	10.01.81	

Стадия	Лист	Листов
Р	1	2

ЦНИИЭП жилища г. Москва

Инв.№ подл.	Подп. и дата	Взам.

Формат	Зона	Поз.	Обозначение	Наименование	Кол-во на исполн. 1.136.5-16ч.2.04.00.000- –	01	02	03	04	05	06	07	Примечание
11		5	1.136.5-16ч.2.02.11.000	Створка	1	1	1	1	1	1	1	1	
11		6	1.136.5-16ч.2.01.14.000	Створка	1	1	1	1	1	1	1	1	
11		7	1.136.5-16ч.2.01.15.000	Створка	1	1	1	1	1	1	1	1	
11		2	1.136.5-16ч.2.04.10.000	Створка							1	1	
11		3	1.136.5-16ч.2.04.11.000	Створка							1	1	
				Стандартные изделия									
				Петля ПВ4-75-1 или									
				ПВ2-100 ГОСТ 5088-78	8	8	8	8	8	8	8	8	0.2 кг.
		11		Петля ПВ4-60-1 или									
				ПВ2-75-1 ГОСТ 5088-78	4	4	4	4	4	4	4	4	0.15 кг.
		12		Завертка 38(35)									
				ГОСТ 5090-79	10	10	10	10	10	10	12	12	0.14 кг.
		13		Упор УО ГОСТ 5090-79	3	3	3	3	3	3	3	3	0.04 кг.
		14		Шуруп А3×25									
				ГОСТ 1145-70*	66	66	66	66	66	66	78	78	

1.136.5-16ч.2.04.00.000	Лист 2

Рис.1

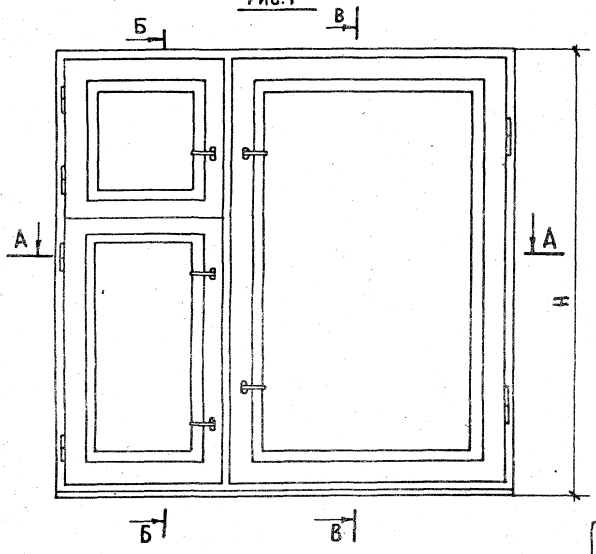

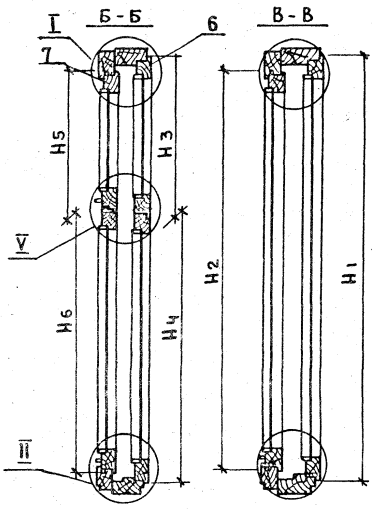

Рис.2
ОСТАЛЬНОЕ - СМ. РИС. 1

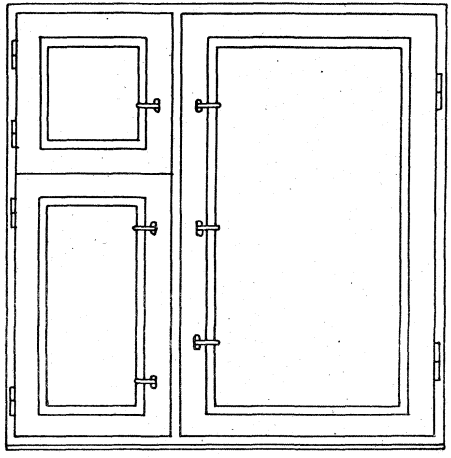

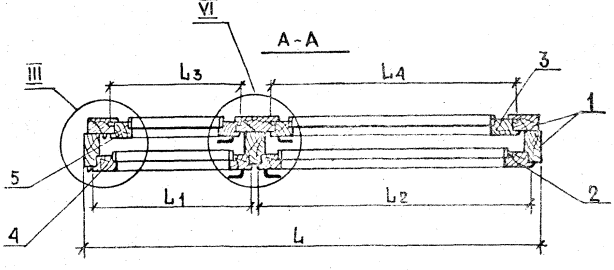

Обозначение	Марка	Рис	H	H_1	H_2	H_3	H_4	H_5	H_6	L	L_1	L_2	L_3	L_4	Объем в чистоте м³
1.136.5-16.2.04.00.000	ОР12-12	1	1160	1095	1050	407	695	367	690	1170	370	720	310	550	0.084
-01	ОР15-12	1	1460	1395	1350	407	995	367	690	1170	370	720	310	550	0.097
-02	ОР12-13,5	1	1160	1095	1050	407	695	367	690	1320	370	870	310	810	0.098
-03	ОР12-15	1	1160	1095	1050	407	695	367	690	1470	370	1020	310	960	0.091
-04	ОР15-13.5	1	1460	1395	1350	407	995	367	990	1320	370	870	310	810	0.088
-05	ОР15-15	1	1460	1395	1350	407	995	367	990	1470	370	1020	310	960	0.106
-06	ОР18-13.5	2	1760	1695	1650	527	1175	487	1170	1320	390	850	330	790	0.124
-07	ОР18-15	2	1760	1695	1650	527	1175	487	1170	1470	390	1000	330	940	0.145

1. Узлы I, II, III см. черт. 1.136.5-16.2.2.01.00.000СБ, лист 2
VI см. черт. 1.136.5-16.2.2.03.00.000СБ, лист 2.

1.136.5-16.2.2.04.00.000СБ

Блок оконный
Сборочный чертеж

Стадия	Масса	Масштаб
Р		1:10
Лист	Листов 1	

ГИП	Степнов		17.08
Проверил	Мокроусов		16.08
Разработал	Рутто		12.08

ЦНИИЭП жилища г. Москва

Инв.№ подл.	Подпись и дата	Взам. инв.№

Формат	Зона	Поз.	Обозначение	Наименование	Кол-во на исполнение 1.136.5-16.4.2.04.01.000-								Примечание
					–	01	02	03	04	05	06	07	
				Документация									
12			1.136.5-16.4.2.04.01.000СБ	Сборочный чертеж	X	X	X	X	X	X	X	X	
				Сборочные единицы									
11		1	1.136.5-16.4.2.04.01.100	Рамка	1								
11		1	-01	Рамка		1							
11		1	-02	Рамка			1						
11		1	-03	Рамка				1					
				Марка	ОР12-12	ОР15-12	ОР12-13,5	ОР12-15	ОР15-13,5	ОР15-15	ОР18-13,5	ОР18-15	

				1.136.5-16.4.2.04.01.000		
				Коробка. Спецификация	Стадия	Лист	Листов
					Р	1	2
ГИП	Степнов		12.01		ЦНИИЭП жилища г. Москва		
Провер	Мокроусов		9.02.81				
Разраб	Рутто		10.11.81				

Инв.№ подл.	Подпись и дата	Взам. инв.№

Формат	Зона	Поз.	Обозначение	Наименование	Кол-во на исполнение 1.136.5-16. ч.2.04.01.000-									Примечание
					–	–	01	02	03	04	05	06	07	
11		1	1.136.5-16.4.2.04.01.100-04	Рамка					1					
11		1	-05	Рамка						1				
11		1	-06	Рамка							1			
11		1	-07	Рамка								1		
11		2	1.136.5-16.4.2.04.01.200	Рамка	1									
11		2	-01	Рамка		1								
11		2	-02	Рамка			1							
11		2	-03	Рамка				1						
11		2	-04	Рамка					1					
11		2	-05	Рамка						1				
11		2	-06	Рамка							1			
11		2	-07	Рамка								1		
				Стандартные изделия										
		4		Гвоздик 3,0×80 ГОСТ 4028-63*	16	16	16	16	16	18	18	18		

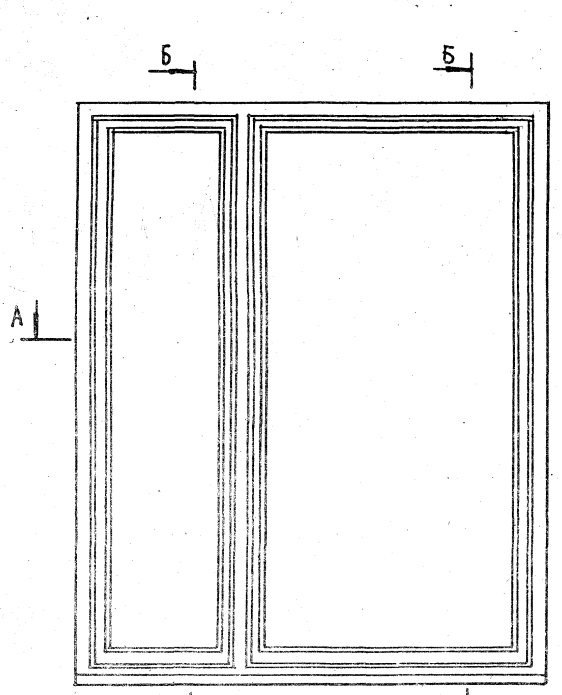

Б – Б

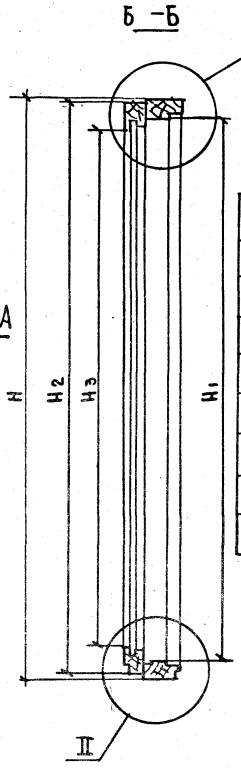

Обозначение	Марка	H	H1	H2	H3	L	L1	L2	L3	Объем в чистоте м3
1.136.5-16.4.2.04.01.000	ОР12-12	1160	1060	1140	1032	1170	730	1163	886	0.0489
-01	ОР15-12	1460	1360	1440	1332	1170	730	1163	886	0.0572
-02	ОР12-13.5	1160	1060	1140	1032	1320	880	1313	1036	0.0513
-03	ОР12-15	1160	1060	1140	1032	1470	1030	1463	1186	0.053
-04	ОР15-13.5	1460	1360	1440	1332	1320	880	1313	1036	0.059
-05	ОР15-15	1460	1360	1440	1332	1470	1030	1463	1186	0.062
-06	ОР18-13.5	1760	1660	1740	1632	1320	880	1313	1036	0.0675
-07	ОР18-15	1760	1660	1740	1632	1470	1030	1463	1186	0.0864

Узлы I, II см. черт. 1.136.5-16.4.2.01.01.000СБ
III см. черт. 1.136.5-16.4.1 03.01.000СБ

А – А

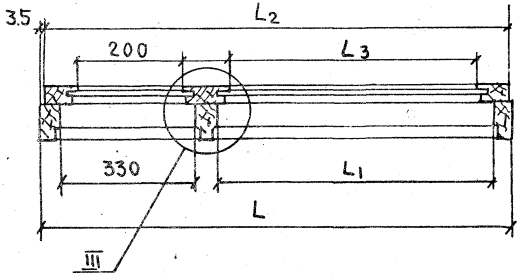

ГИП	Степнов		17.11.81
Провер.	Мокроусов		16.02.81
Разраб.	Рутто		8.11.81

1.136.5-16.4.2.04.01.000СБ

Коробка
Сборочный чертеж

Стадия	Масса	Масштаб
Р		1:10
Лист		Листов 1

ЦНИИЭП жилища г. Москва

Инв.№ подл.	Подп. и дата	Взам. инв.№

Формат	Зона	Поз.	Обозначение	Наименование	Кол-во на исполнение 1.136.5-16.4.2.04.01.100 –	01	02	03	04	05	06	07			Примечание
				Документация											
А2			1.136.5-16.4.2.04.01.100СБ	Сборочный чертеж	Х	Х	Х	Х	Х	Х	Х	Х			
				Детали											
				Древесина хвойная ГОСТ 8486-66											
Б4		1	1.136.5-16.4.2.04.01.101	Брусок 1160×94×50	1		1	1							
Б4		2	-01	1160×94×50	1		1	1							
Б4		1	1.136.5-16.4.2.04.01.102	1460×94×50		1			1	1					
Б4		2	-01	1460×94×50		1			1	1					
				Марка	ОР12-12	ОР15-12	ОР12-13,5	ОР12-15	ОР15-13,5	ОР15-15	ОР18-13,5	ОР18-15			

				1.136.5-16.4.2.04.01.100	
				Рамка Спецификация	Стадия: Р; Лист: 1; Листов: 2
ГИП	Степнов		17.11.87		ЦНИИЭП жилища г. Москва
Проверил	Мокроусов		16.02.88		
Разработ.	Рутто		29.11.87		

Инв.№ подл.	Подп. и дата	Взам. инв.№

Формат	Зона	Поз.	Обозначение	Наименование	Кол-во на исполнение 1.136.5-16.4.2.04.01.100 –	01	02	03	04	05	06	07			Примечание
Б4		1	1.136.5-16.4.2.04.01.103	1760×94×50							1	1			
Б4		2	-01	1760×94×50							1	1			
Б4		3	1.136.5-16.4.2.04.01.104	1160×94×60	1		1	1							
Б4		3	1.136.5-16.4.2.04.01.105	1460×94×60		1			1	1					
Б4		3	1.136.5-16.4.2.04.01.106	1760×94×60							1	1			
Б4		4	1.136.5-16.4.2.04.01.107	1170×94×50	1	1									
Б4		5	-01	1170×94×50	1	1									
Б4		4	1.136.5-16.4.2.04.01.108	1520×94×50			1		1		1				
Б4		5	-01	1320×94×50			1		1		1				
Б4		4	1.136.5-16.4.2.04.01.109	1470×94×50				1		1		1			
Б4		5	-01	1470×94×50				1		1		1			

1.136.5-16.4.2.04.01.100	Лист 2

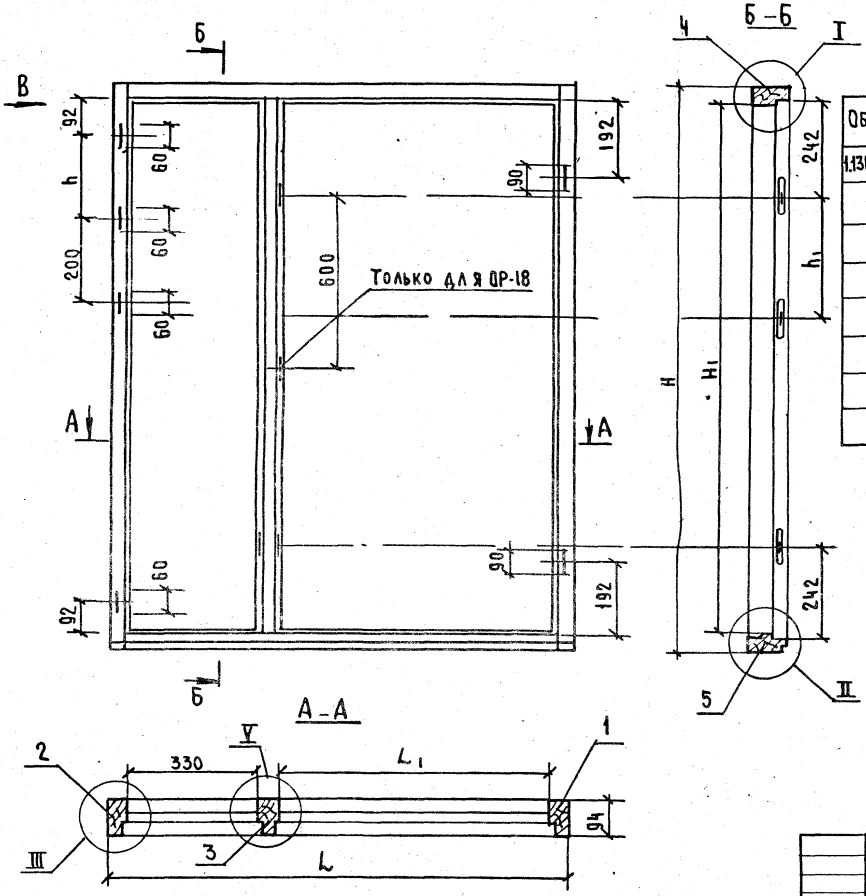

Обозначение	Марка	H	H1	h	h1	L	L1	L2	Объем в чистоте м3
1.136.5-16.4.2.04.01.100	ОР12-12	1160	1060	207	307	1170	680	330	0.0284
- 01	ОР15-12	1460	1360	207	307	1170	680	330	0.033
- 02	ОР12-13.5	1160	1060	207	307	1320	830	330	0.03
- 03	ОР12-15	1160	1060	207	307	1470	980	330	0.031
- 04	ОР15-13.5	1460	1360	207	307	1320	830	330	0.034
- 05	ОР15-15	1460	1360	207	307	1470	980	330	0.036
- 06	ОР18-13.5	1760	1660	327	427	1320	810	350	0.039
- 07	ОР18-15	1760	1660	327	427	1470	970	350	0.057

1. Узлы I, II III и вид В см. черт. 1.136.5-16.4 2.01.01.100СБ, лист 2
   Узел V см. черт 1.136.5-16.4 2.03.01.100СБ, лист 2

		1.136.5-16.4.2.04.01.100СБ	
Рамка Сборочный чертеж		Стадия: Р	Масса:	Масштаб: 1:10
		Лист	Листов 1
ГИП Степнов		ЦНИИЭП жилища г. Москва	
Провер. Мокроусов			
Разраб. Рутто			

Инв.№ подл.	Подп. и дата	Взам. инв.№

Формат	Зона	Поз	Обозначение	Наименование	Кол-во на исполнение 1.136.5-16.7.2.04.01.200-										Примечание
					–	01	02	03	04	05	06	07			
				Документация											
А2			1.136.5-16.Ч.2.04.01.200СБ	Сборочный чертеж	×	×	×	×	×	×	×	×			
				Детали											
				Древесина хвойная ГОСТ 8486-66											
БЧ		1	1.136.5-16.Ч.2.04.01.201	Брусок 1140×84×44	1		1	1							
				Марка	ОР12-12	ОР15-12	ОР12-13,5	ОР12-15	ОР15-13,5	ОР15-15	ОР18-13,5	ОР18-15			

				1.136.5-16.Ч.2.04.01.200			
					Стадия	Лист	Листов
					Р	1	2
ГИП	Степнов		18.08.81	Рамка Спецификация	ЦНИИЭП жилища г. Москва		
Провер.	Мокроусов		9.02.81				
Разраб	Рутто		10.4.81				

Инв.№ подл.	Подпись и дата	Взам. инв.№

Формат	Зона	Поз	Обозначение	Наименование	Кол-во на исполнение 1.136.5-16.7.2.04.01.200-										Примечание
					–	01	02	03	04	05	06	07			
БЧ		2	1.136.5-16.Ч.2.04.01.201 –01	1140×84×44	1		1	1							
БЧ		1	1.136.5-16.Ч.2.04.01.202-	1440×84×44		1			1	1					
БЧ		2	–01	1440×84×44		1			1	1					
БЧ		1	1.136.5-16.Ч.2.04.01.203	1740×84×44							1	1			
БЧ		2	–01	1740×84×44							1	1			
БЧ		3	1.136.5-16.Ч.2.04.01.204	1140×109×44	1		1	1							
БЧ		3	1.136.5-16.Ч.2.04.01.205	1440×109×44		1			1	1					
БЧ		3	1.136.5-16.Ч.2.04.01.206	1740×109×44							1	1			
БЧ		4	1.136.5-16.Ч.2.04.01.207	1163×64×44	1	1									
БЧ		4	1.136.5-16.Ч.2.04.01.208	1313×64×44			1		1		1				
БЧ		4	1.136.5-16.Ч.2.04.01.209	1463×64×44				1		1		1			
БЧ		5	1.136.5-16.Ч.2.04.01.210	1163×64×44	1	1									
БЧ		5	1.136.5-16.Ч.2.04.01.211	1313×64×44			1		1		1				
БЧ		5	1.136.5-16.Ч.2.04.01.212	1463×64×44				1		1		1			

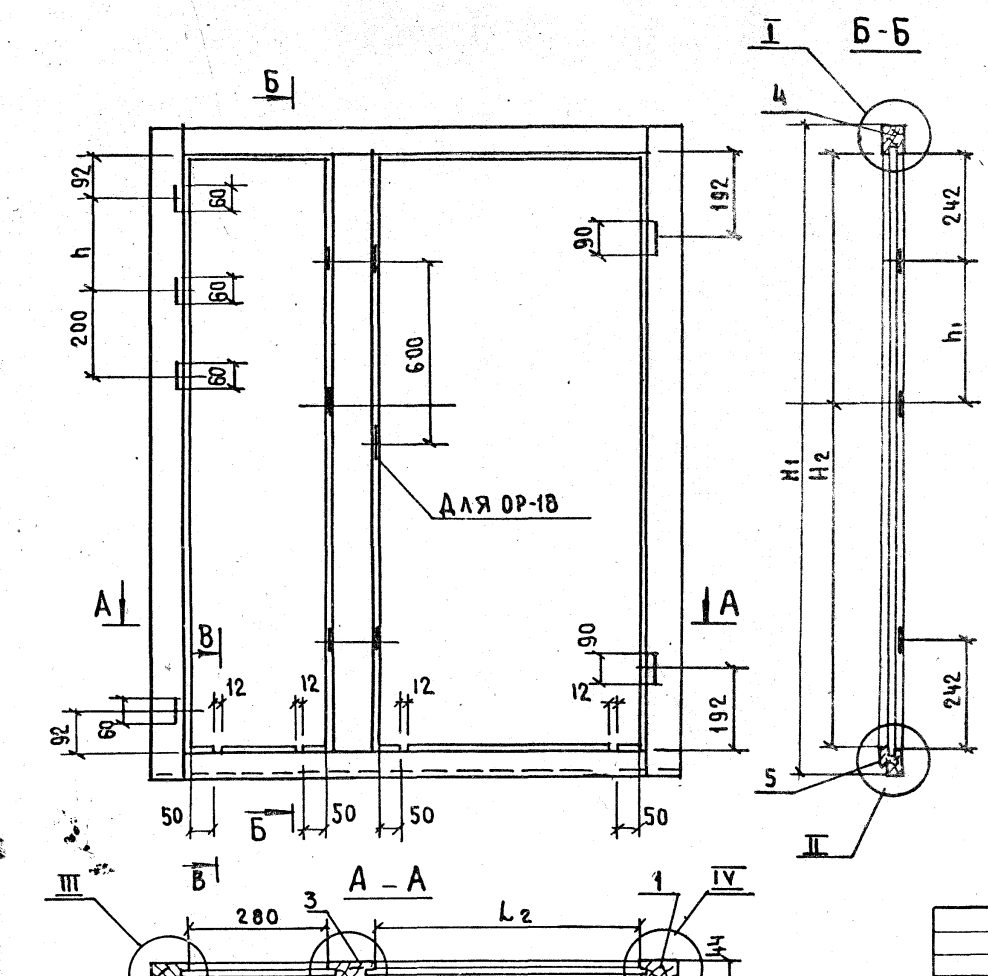

Обозначение	Марка	H_1	H_2	L_1	L_2	h	h_1	Объем в чистоте м3
1.136.5-16.4.2.04.01.200	ОР12-12	1140	1032	1163	886	207	307	0.0205
-01	ОР15-12	1440	1332	1163	886	207	307	0.0242
-02	ОР12-13,5	1140	1032	1313	1036	207	307	0.0213
-03	ОР12-15	1140	1032	1463	1186	207	307	0.022
-04	ОР15-13,5	1440	1332	1313	1036	207	307	0.025
-05	ОР15-15	1440	1332	1463	1186	207	307	0.0258
-06	ОР18-13,5	1740	1632	1313	1036	327	427	0.0285
-07	ОР18-15	1740	1632	1463	1186	327	427	0.0294

1 Узлы I, II, III, IV и разрез „В-В" см. черт. 1.136.5-16.7.2.01.01.200СБ, лист 2
Узлы V см. черт. 1.136.5-16.7.2.03.01.200СБ

				1.136.5-16.7.2.04.01.200СБ	
				Рамка Сборочный чертеж	Стадия: Р; Масса: ; Масштаб: 1:10; Лист; Листов 1
ГИП	Степнов		17.08		
Проверил	Мокроусов		16.08		
Разработ.	Рутто		17.08		ЦНИИЭП жилища г. Москва

Инв.№ подл. | Подпись и дата | Взам. инв.№

Инв.№ подл.	Подпись и дата	Взам. инв.№

Формат	Зона	Поз	Обозначение	Наименование	Кол-во на исполнен. 1.136.5-16. 4.2.04.10.000-			Примечание
					–	01	02	
				Документация				
12			1.136.5-16.4.2.04.10.000СБ	Сборочный чертеж	X	X	X	
				Сборочные единицы				
БЧ			1.136.5-16.4.2.04.10.100	Рамка	1	1	1	
				Детали				
				Древесина хвойная ГОСТ 8486-66				
БЧ		1	1.136.5-16.4.2.04.10.101	Брусок 1695×65×42	1	1	1	
БЧ		2	– 01	1695×65×42	1	1	1	
БЧ		3	1.136.5-16.4.2.04.10.102	850×65×42	1			
БЧ		4	– 01	850×65×42	1			
				Марка	ОР18-13,5	ОР18-15	ОР18-18	

				1.136.5-16. 4.2.04.10.000			
				Створка Спецификация	Стадия	Лист	Листов
					Р	1	2
ГИП	Степнов		17.11.81		ЦНИИЭП жилища г. Москва		
Провер	Мокроусов		9.02.81				
Разработ.	Рутто		10.11.81				

Инв.№ подл.	Подпись и дата	Взам. инв.№

Формат	Зона	Поз.	Обозначение	Наименование	Кол-во на исполнен. 1.136.5-16. 4.2.04.10.000-			Примечание
					–	01	02	
БЧ		3	1.136.5-16.4.2.04.10.103	1000×65×42		1		
БЧ		4	– 01	1000×65×42		1		
БЧ		3	1.136.5-16.4.2.04.10.104	890×65×42			1	
БЧ		4	– 01	890×65×42			1	
БЧ		5	1.136.5-16.4.2.00.00.001– 12	Штапик 1585×16×10	2	2	2	
БЧ		5	– 41	740×16×10	2			
БЧ		5	– 42	890×16×10		2		
БЧ		5	– 35	780×16×10			2	
БЧ		7	1.136.5-16.4.2.00.00.002– 84	Стекло 1580×735	1			
БЧ		7	– 85	1580×885		1		
БЧ		7	– 86	1580×775			1	
				Стекло ГОСТ 111-78 толщ. 3 мм				
				Стандартные изделия				
		10		Нагель Н33 ГОСТ 17585-72	4	4	4	0.005 кг.
		11		Гвозди 1,2×20 ГОСТ 4028-65	24	24	24	

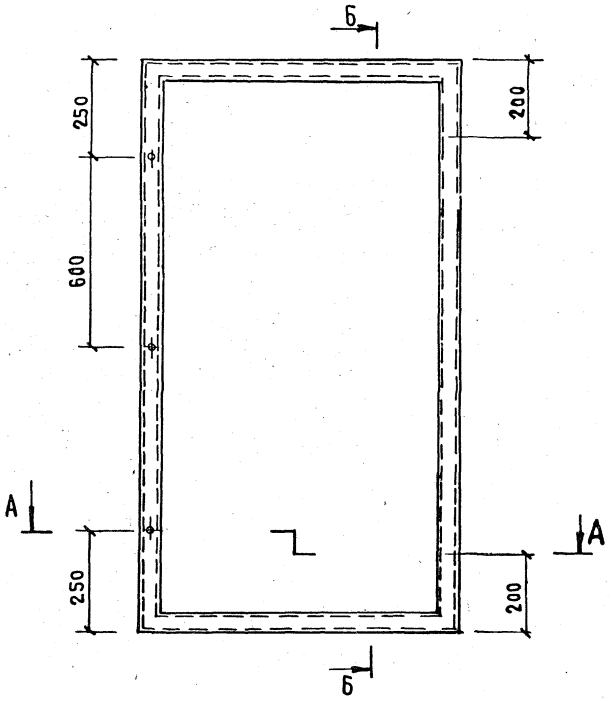

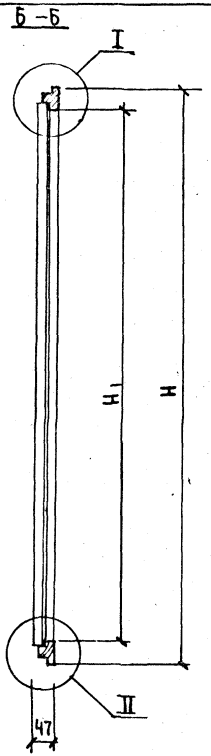

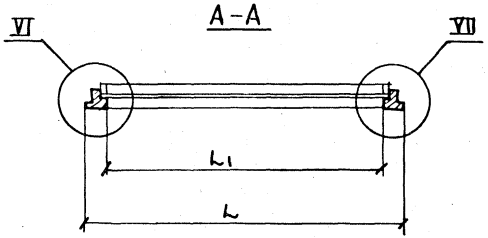

Обозначение	Марка	H	H_1	L	L_1	Объем в чистоте м3
1.136.5-16.4.2.04.10.000	ОР18-13.5	1695	1565	850	720	0.0147
-01	ОР18-15	1695	1565	1000	870	0.0155
-02	ОР18-18	1695	1565	890	760	0.0145

1. Узлы I; II см. черт -1.136.5-16.4.2.01.10.000СБ, лист 2
VI, VII см. черт-1.136.5-16.4.2.03.10.000СБ

			1.136.5-16.4.2.04.10.000СБ
			Створка Сборочный чертеж
			Стадия: Р; Масса: ; Масштаб: 1:10 Лист; Листов 1
ГИП	Степнов		17.II.81
Провер.	Мокроусов		16.02.81
Разраб	Рутто		
			ЦНИИЭП жилища г. Москва

17327-02 75

Инв. № подл.	Подпись и дата	Взам. инв. №

Формат	Зона	Поз.	Обозначение	Наименование	Кол-во на исполнен. 1.136.5-16. Ч.2.04.11.000-										Примечание
					-	01	02								
				Документация											
А2			1.136.5-16.4.2.04.11.000СБ	Сборочный чертеж	×	×	×								
				Сборочные единицы											
БЧ			1.1365-16.4.2.04.11.100	Рамка	1	1	1								
				Детали											
				Древесина хвойная ГОСТ 8486-66											
БЧ		1	1.136.5-16.4.2.04.11.101	Брусок 1650×65×42	1	1	1								
БЧ		2	-01	1650×65×42	1	1	1								
БЧ		3	1.136.5-16.4.2.04.11.102	790×65×42	1										
БЧ		4	-01	790×65×42	1										
				Марка	ОР18-16.5	ОР18-15	ОР18-18								

				1.136.5-16.4.2.04.11.000		
					Стадия	Лист	Листов
				Створка Спецификация	Р	1	4
ГИП	Степнов		12.81		ЦНИИЭП жилища г. Москва		
Провер.	Мокроусов		12.81				
Разраб.	Рутто		12.81				

Инв. № подл.	Подпись и дата	Взам. инв. №

Формат	Зона	Поз.	Обозначение	Наименование	Кол-во на исполнен. 1.136.5-16. Ч.2.04.11.000-										Примечание
					-	01	02								
БЧ		3	1.136.5-16.4.2.04.11.103	Брусок 940×65×42		1									
БЧ		4	-01	940×65×42		1									
БЧ		3	1.136.5-16.4.2.04.11.104	815×65×42			1								
БЧ		4	-01	815×65×42			1								
БЧ		5	1.136.5-16.4.2.00.00.001-15	Штапик 1540×16×10	2	2	2								
БЧ		5	-43	680×16×10	2										
БЧ		5	-44	830×16×10		2									
БЧ		5	1.136.5-16.4.2.00.00.001	705×16×10			2								
БЧ		6	1.136.5-16.4.2.04.11.105	Слив 715×25×19	1										
БЧ		6	-01	865×25×19		1									
БЧ		6	-02	740×25×19			1								
БЧ		7	1.136.5-16.4.2.00.00.002-87	Стекло 1535×675	1										
БЧ		7	-88	1535×825		1									
БЧ		7	-89	1535×700			1								
				Стекло ГОСТ 111-78											
				толщ. 3 мм.											

1.136.5-16.4.2.04.11.000	Лист
	2

Формат	Зона	Поз	Обозначение	Наименование	Кол-во на испол. 1.136.5-16.Ч.2.04.11.000–										Примечание
						–	01	02							
				Стандартные изделия											
		10		Нагель Н33											
				ГОСТ 17585-72		4	4	4							0.005 кг.
		11		Гвозди 1.2×20											
				ГОСТ 4028-63*		24	24	24							
		12		Гвозди 1.8×40											
				ГОСТ 4028-63*		4	4	4							
		13		Угольник УГ75-1											
				ГОСТ 5091-78		2	4	4							0.02 кг.

1.136.5-16.Ч.2.04.11.200 — Лист 3

Инв. № подл.	Подпись и дата	Взам. инв. №

Формат	Зона	Поз.	Обозначение	Наименование	Кол-во на испол. 1.136.5-16.Ч.2.04.11.000 –										Примечание
		14		Шурупы А3×25											
				ГОСТ 1145-70*		10	20	20							

1.136.5-16.Ч.2.04.11.000 — Лист 4

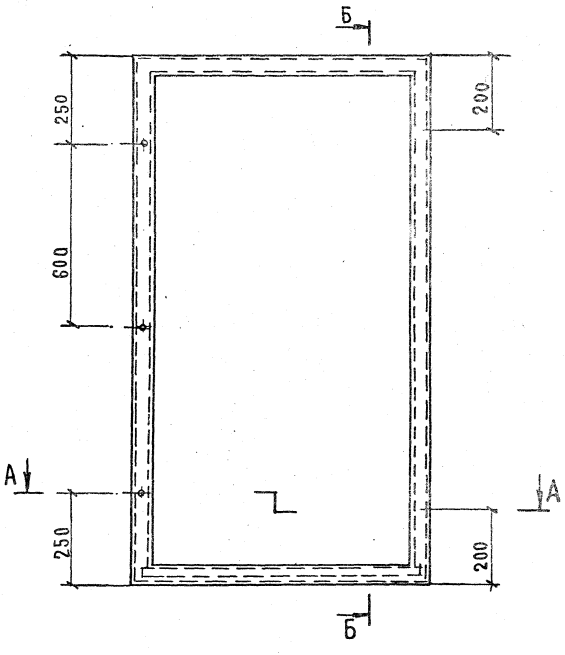

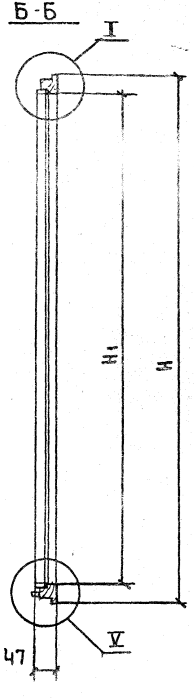

Обозначение	Марка	H	H_1	L	L_1	L_2	Объем в чистоте м3
136.5-16Н.2.04.11.000	ОР18-13.5	1650	1520	790	660	715	0.0144
-01	ОР18-15	1650	1520	940	810	865	0.0153
-02	ОР18-18	1650	1520	815	685	740	0.0145

1 Узлы: I см. черт. 1.136.5-16.4.2.01.10.000СБ, лист 2
I см. черт. 1.136.5-16.4.2.01.11.000СБ
VI VII см. черт. 1.136.5-16.4.2.03.10.000СБ

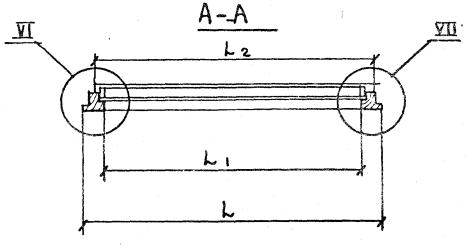

ГИП	Степнов		17.08.81
Провер.	Мокроусов		16.07.81
Разраб.	Рутто		16.07.81

1.136.5-16.4.2.04.11.000СБ

Створка
Сборочный чертеж

Стадия	Масса	Масштаб
Р		1:10
Лист	Листов 1	

ЦНИИЭП жилища
г. Москва

Формат	Зона	Поз.	Обозначение	Наименование	Кол. на исполн. 1.136.5-16.Ч.2.05.00.000 —									Примечание
				Документация										
			1.136.5-16.Ч.2.05.00.000СБ.	Сборочный чертеж	X	X	X							
				Сборочные единицы										
11		1	1.136.5-16.Ч.2.05.01.000	Коробка	1	1	1							
11		2	1.136.5-16.Ч.2.03.12.000	Створка	1	1								
11		3	1.136.5-16.Ч.2.03.13.000	Створка	1	1								
11		2	1.136.5-16.Ч.2.04.10.000	Створка			1							
11		3	1.136.5-16.Ч.2.04.11.000	Створка			1							
11		4	1.136.5-16.Ч.2.05.10.000	Створка	1	1	1							
11		5	1.136.5-16.Ч.2.05.11.000	Створка	1	1	1							
11		6	1.136.5-16.Ч.2.02.10.000	Створка	1	1	1							
				Марка	ОР15-18	ОР15-21	ОР18-18							

			1.136.5-16.Ч.2.05.00.000
			Блок оконный Спецификация
Гип	Степнов		17.11.81
Проверил	Мокроусов		11.02.81
Разработ.	Рутто		12.01.81

Стадия	Лист	Листов
Р	1	2

ЦНИИЭП жилища г. Москва

Инв. № подл. | Подп. и дата | Взам. инв. №

Формат	Зона	Поз.	Обозначение	Наименование	Кол. на исполн. 1.136.5-16.Ч.2.05.00.000- —	01	02							Примечание
11		7	1.136.5-16.Ч.2.02.11.000	Створка	1	1	1							
11		8	1.136.5-16.Ч.2.01.14.000	Створка	1	1	1							
11		9	1.136.5-16.Ч.2.01.15.000	Створка	1	1	1							
				Стандартные изделия										
		10		Петля ПВ4-75-1 или										
				ПВ2-100 ГОСТ 5088-78	12	12	12							0.2 кг.
		11		Петля ПВ4-60-1 или										
				ПВ2-75-1 ГОСТ 5088-78	4	4	4							0.15 кг.
		12		Завертка 3В(35)		•								
				ГОСТ 5090-79	14	14	18							0.14 кг
		13		Упор У0 ГОСТ 5090-79	4	4	4							0.04 кг
		14		Шуруп А3×25										
				ГОСТ 1145-70*	92	92	104							

Рис.1

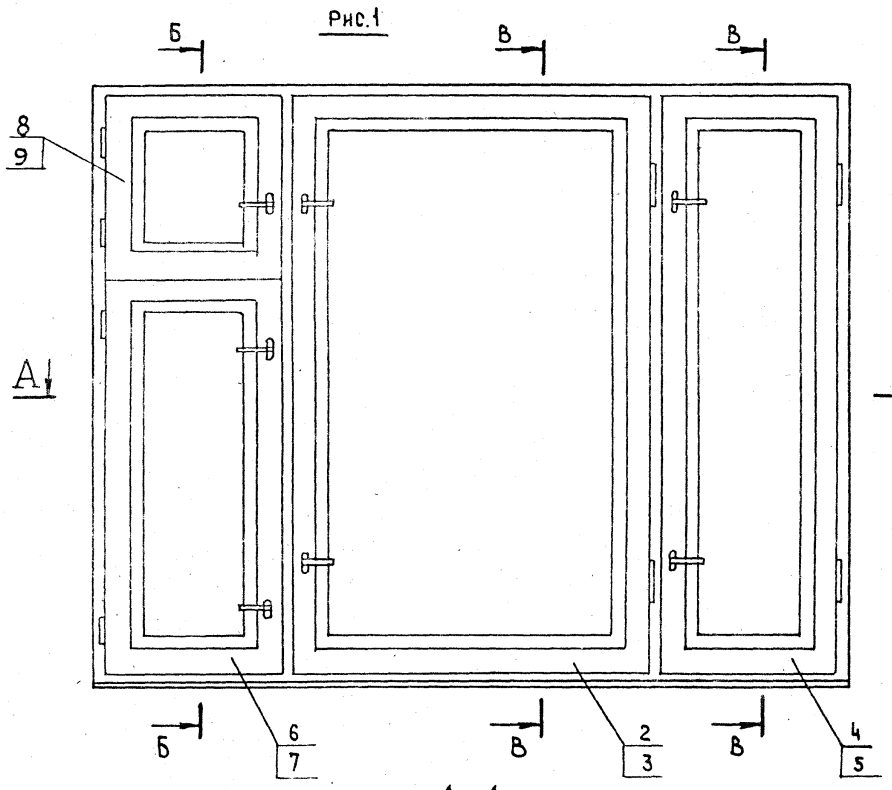

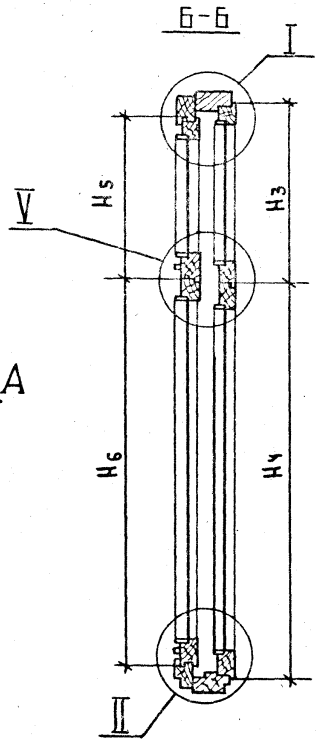

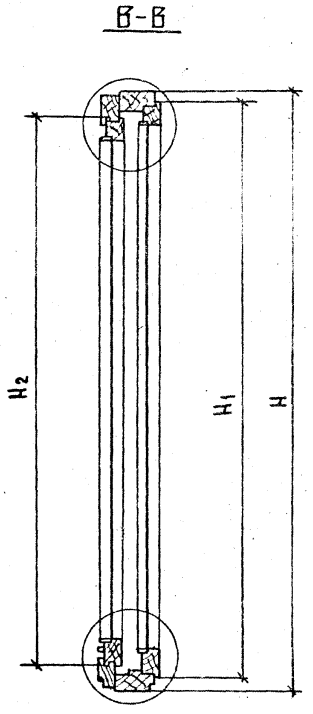

А-А

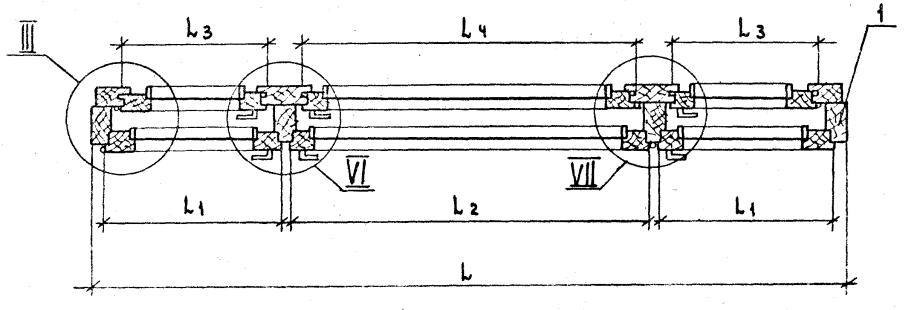

ГИП	Степнов		17.08.81
Проверил	Мокроусов		14.08.81
Разработ.	Рутто		13.08.81

1.136.5-16.4.2.05.00.000 СБ

Блок оконный
Сборочный чертеж

Стадия	Масса	Масшт.
Р		1:10
Лист 1	Листов 2	

ЦНИИЭП жилища
г. Москва

17327-02 80

Инв.№подл. | Подпись и дата | Взам.инв.№

Рис. 2

Остальное — см. рис. 1

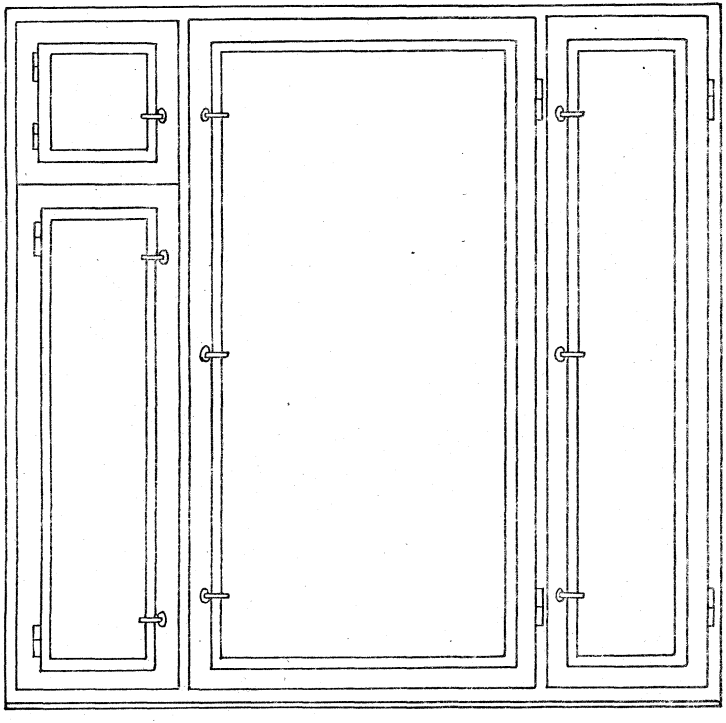

VII

М 1:2

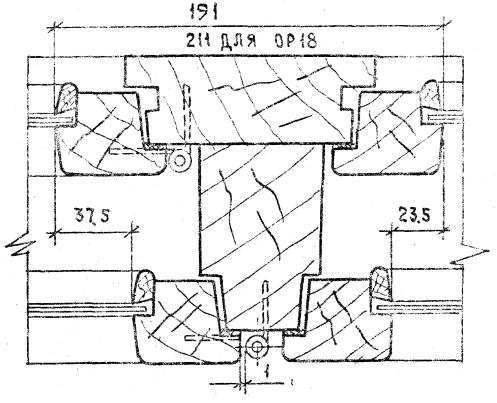

1. Узлы I, II, III см. черт. 1.136.5-16. Ч.2.01.00.000СБ, лист 2

Узел VI — черт. 1.136.5-16. Ч.2.03.00.000СБ, лист 2

Обозначение	Марка	Рис.	H	H1	H2	H3	H4	H5	H6	L	L1	L2	L3	L4	Объем в чистоте м³
1.136.5-16.Ч.2.05.00.000	ОР15-18	1	1460	1395	1350	407	995	367	985	1170	370	930	310	855	0.138
— 01	ОР15-21	1	1460	1395	1350	407	995	367	985	2070	450	1070	390	995	0.15
— 02	ОР18-18	2	1760	1695	1650	527	1175	487	1170	1770	370	930	310	855	0.174

Инв.№ подл. | Подпись и дата | Взам. инв.№

Инв. № подл.	Подп. и дата	Взам. инв. №

Формат	Зона	Поз.	Обозначение	Наименование	Кол. на испол. 1.136.5-16.Ч.2.05.01.000- –	01	02	Примечание
				Документация				
А2			1.136.5-16.Ч.2.05.01.000СБ	Сборочный чертеж	×	×	×	
				Сборочные единицы				
А1		1	1.136.5-16.Ч.2.05.01.100	Рамка	1			
А1		1	-01	Рамка		1		
А1		1	-02	Рамка			1	
				Марка	ОР15-18	ОР15-21	ОР18-18	

			1.136.5-16.Ч.2.05.01.000
Гип	Степнов		Коробка Спецификация
Проверил	Мокроусов		
Разработ	Рутто		

Стадия	Лист	Листов
Р	1	2

ЦНИИЭП жилища г. Москва

Инв. № подл.	Подп. и дата	Взам. инв. №

Формат	Зона	Поз.	Обозначение	Наименование	Кол. на испол. 1.136.5-16.Ч.2.05.01.000- –	01	02	Примечание
А1		2	1.136.5-16.Ч.2.05.01.200	Рамка	1			
А1		2	-01	Рамка		1		
А1		2	-02	Рамка			1	
				Стандартные изделия				
				Гвозди К3,0×80 ГОСТ 4028-63*	16	16	16	

17327-02 87

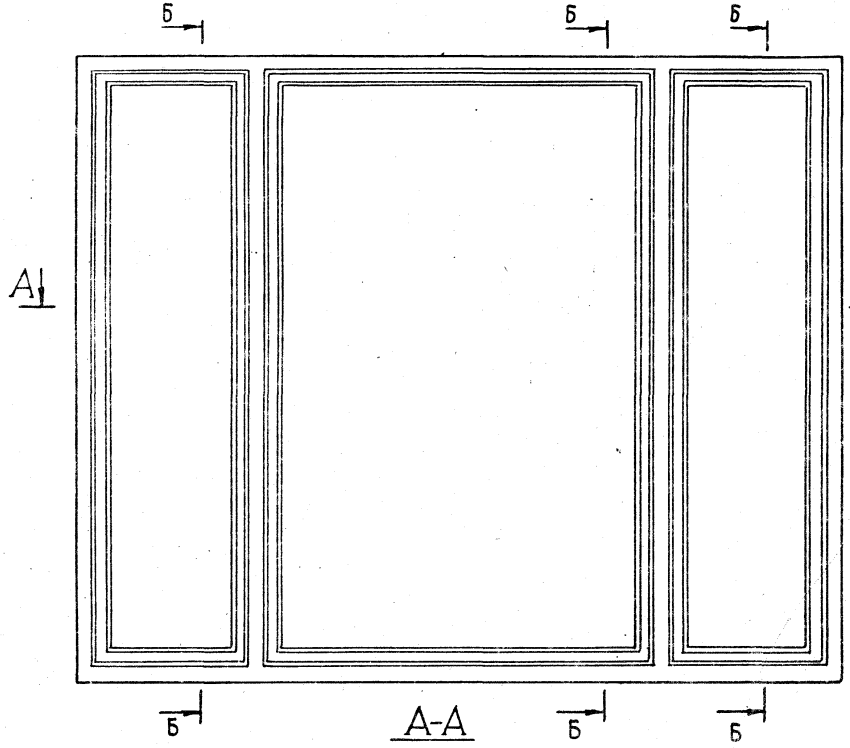

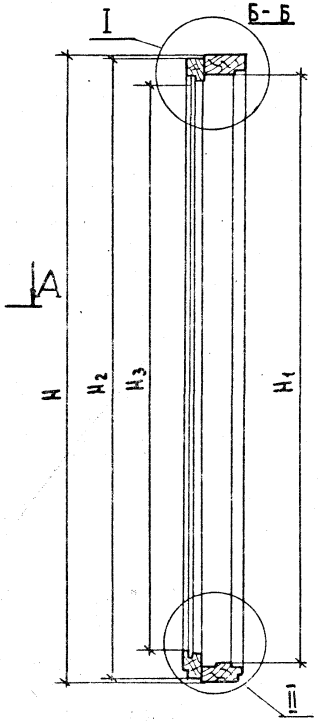

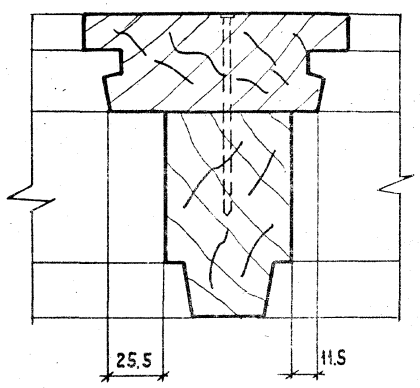

Узлы I, II см. черт. 1.136.5-16.4.2.01.01.000СБ
узел III – черт. 1.136.5-16.4.2.03.01.000СБ

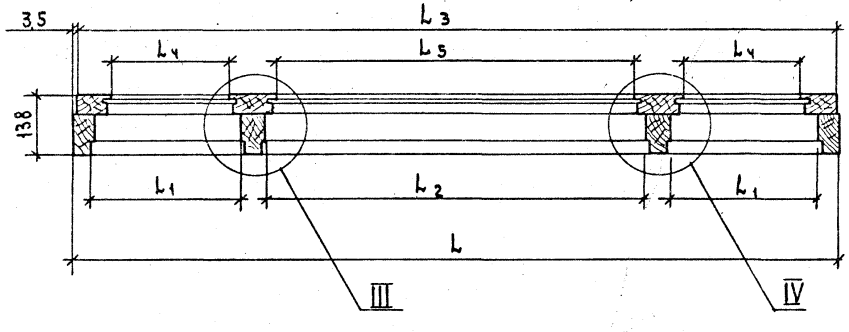

Обозначение	Марка	H	H1	H2	H3	L	L1	L2	L3	L4	L5	Объем в чистоте м3
1.136.5-16.4.2.05.01.000	ОР15-18	1460	1360	1440	1312	1770	330	890	1763	280	803	0.092
-01	ОР15-21	1460	1360	1440	1312	2070	410	1030	2063	360	943	0.086
-02	ОР18-18	1760	1660	1740	1612	1770	350	850	1763	300	763	0.093

ГИП	Степнов		17.II-81
Проверил	Мокроусов		16.02.81
Разработ.	Рутто		12.II.81

1.136.5-16.4.2.05.01.000СБ

Коробка
Сборочный чертеж

Стадия	Масса	Масштаб
Р		1:10
Лист	Листов 1	

ЦНИИЭП жилища
г. Москва

17327-02 83

Инв. № подл. | Подпись и дата | Взам. инв. №

Инв.№ подл. | Подп. и дата | Взам. инв.№

Формат	Зона	Поз.	Обозначение	Наименование	Кол. на испол. 1.136.5-16.4.2.05.01.100- —	01	02	Примечание
				Документация				
12			1.136.5-16.4.2.05.01.100СБ	Сборочный чертеж	X	X	X	
				Детали				
				Древесина хвойная ГОСТ 8486-66				
БЧ		1	1.136.5-16.4.2.05.01.101	Брусок 1460×94×50	1	1		
БЧ		2	-01	1460×94×50	1	1		
				Марка	ОР15-18	ОР15-21	ОР18-18	

				1.136.5-16.4.2.05.01.100		
				Рамка Спецификация	Стадия: Р	Лист: 1	Листов: 2
ГИП	Степнов		17.11.81		ЦНИИЭП жилища г. Москва	
Проверил	Мокроусов					
Разработ.	Рутто					

Инв.№ подл. | Подп. и дата | Взам.инв.№

Формат	Зона	Поз.	Обозначение	Наименование	Кол. на испол. 1.136.5-16.4.2.05.01.100- —	01	02	Примечание
БЧ		1	1.136.5-16.4.2.05.01.102	Брусок 1760×94×50			1	
БЧ		2	-01	1760×94×50			1	
БЧ		3	1.136.5-16.4.2.05.01.-103	1460×94×60	1	1		
БЧ		4	-01	1460×94×60	1	1		
БЧ		3	1.136.5-16.4.2.05.01.104	1760×94×60			1	
БЧ		4	-01	1760×94×60			1	
БЧ		5	1.136.5-16.4.2.05.01.105	1770×94×50	1			
БЧ		6	-01	1770×94×50	1			
БЧ		5	1.136.5-16.4.2.05.01.106	2070×94×50		1		
БЧ		6	-01	2070×94×50		1		
БЧ		5	1.136.5-16.4.2.05.01.107	1770×94×50			1	
БЧ		6	-01	1770×94×50			1	

Инв.№ подл. | Подп. и дата | Взам.инв.№

Формат	Зона	Поз.	Обозначение	Наименование	Кол. на испол. 1.136.5-16.4.2.05.01.200-										Примечание
					–	01	02								
				Документация											
12			1.136.5-16.4.2.05.01.200СБ	Сборочный чертеж	X	X	X	X							
				Детали											
				Древесина хвойная ГОСТ 8486-66											
				Марка	ОР15-18	ОР15-21	ОР18-18								

ГИП	Степнов		
Проверил	Мокроусов		
Разработ.	Рутто		

1.136.5-16.4.2.05.01.200

Рамка

Спецификация

Стадия	Лист	Листов
Р	1	2

ЦНИИЭП Жилища г. Москва

Инв.№ подл. | Подп. и дата | Взам.инв.№

Формат	Зона	Поз.	Обозначение	Наименование	Кол. на испол. 1.136.5-16.4.2.05.01.200-										Примечание
					–	01	02	03							
БЧ	1		1.136.5-16.4.2.05.01.201	Брусок 1440×84×44	1	1									
БЧ	2		-01	1440×84×44	1	1									
БЧ	1		1.136.5-16.4.2.05.01.202	1740×84×44			1								
БЧ	2		-01	1740×84×44			1								
БЧ	3		1.136.5-16.4.2.05.01.203	1440×94×44	1	1									
БЧ	4		1.136.5-16.4.2.05.01.204	1440×123×44	1	1									
БЧ	3		1.136.5-16.4.2.05.01.205	1740×94×44			1								
БЧ	4		1.136.5-16.4.2.05.01.206	1740×123×44			1								
БЧ	5		1.136.5-16.4.2.05.01.207	1763×64×44	1		1								
БЧ	6		-01	1763×64×44	1		1								
БЧ	5		1.136.5-16.4.2.05.01.208	2063×64×44		1									
БЧ	6		-01	2063×64×44		1									

1.136.5-16.4.2.05.01.200

Лист 2

Обозначение	Марка	H_1	H_2	L_1	L_2	L_3	h	h_1	Объем в чистоте м³
1.136.5-16.4.2.05.01.200	ОР15-18	1440	1312	1763	280	803	207	307	0.034
-01	ОР15-21	1440	1312	2063	360	943	207	307	0.036
-02	ОР18-18	1740	1612	1763	300	763	327	427	0.039

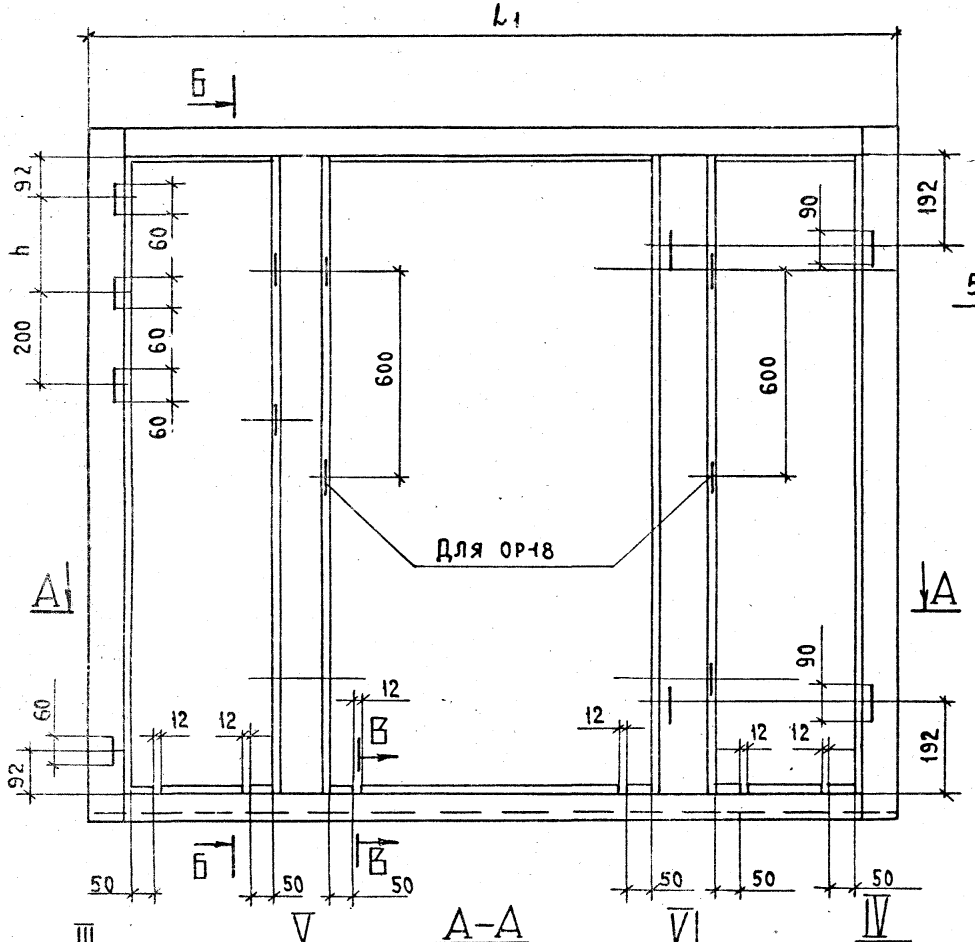

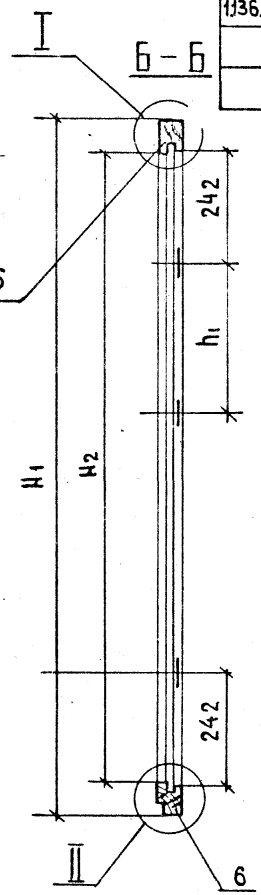

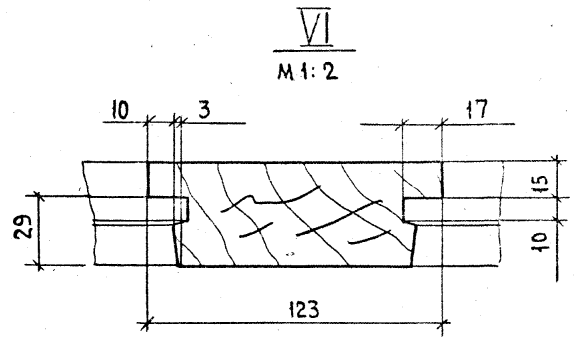

1. Узлы I, II, III, IV, и разрез „В-В" см. черт. 1.136.5-16.Ч.2.01.01.200СБ, лист 2
Узел V-черт. 1.136.5-16.Ч.2.03.01.200 СБ

ГИП	Степнов		17.II.81
Проверил	Рутто		12.II.81
Разработ.	Мокроусов		16.02.81

1.136.5-16.Ч.2.05.01.200 СБ

Рамка
Сборочный чертеж

Стадия	Масса	Масшт.
Р		1:10
Лист	Листов 1	

ЦНИИЭП жилища г. Москва

Инв.№ подл. | Подп. и дата | Взам.инв.№

Формат	Зона	Поз.	Обозначение	Наименование	Кол. на испол. 1.136.5-16.Ч.2.05.10.000- –	01	02	Примечание
				Документация				
12			1.136.5-16.Ч.2.05.10.000СБ	Сборочный чертеж		X	X	
				Сборочные единицы				
БЧ			1.136.5-16.Ч.2.05.10.100	Рамка	1	1	1	
				Детали				
				Древесина хвойная ГОСТ 8486-66				
БЧ		1	1.136.5-16.Ч.2.05.10.101	Брусок 1395×55×42	1	1		
БЧ		2	-01	1395×55×42	1	1		
БЧ		1	1.136.5-16.Ч.2.05.10.102	1695×65×42			1	
БЧ		2	-01	1695×65×42			1	
				Марка	ОР15-18	ОР15-21	ОР18-18	

1.136.5-16.Ч.2.05.10.000

Створка
Спецификация

Стадия	Лист	Листов
Р	1	2

ЦНИИЭП жилища г.Москва

Гип	Степнов	
Проверил	Рутто	
Разработ.	Макеров	

Инв.№ подл. | Подп. и дата | Взам.инв.№

Формат	Зона	Поз.	Обозначение	Наименование	Кол. на испол. 1.136.5-16.Ч.2.05.10.000- –	01	02	Примечание
БЧ		3	1.136.5-16.Ч.2.05.10.103	Брусок 370×55×42	1			
БЧ		4	-01	370×55×42	1			
БЧ		3	1.136.5-16.Ч.2.05.10.104	450×55×42		1		
БЧ		4	-01	450×55×42		1		
БЧ		3	1.136.5-16.Ч.2.05.10.105	390×65×42			1	
БЧ		4	-01	390×65×42			1	
БЧ		5	1.136.5-16.Ч.2.00.00.001-02	Штапик 1305×16×10	2	2		
БЧ		5	-12	1585×16×10			2	
БЧ		5	-05	280×16×10	2		2	
БЧ		5	-22	360×16×10		2		
БЧ		7	1.136.5-16.Ч.2.00.00.002-90	Стекло 1300×275	1			
БЧ		7	-91	1300×355		1		
БЧ		7	-92	1580×275			1	
				Стекло ГОСТ 111-78 толщ. 3мм				
				Стандартные изделия				
		10		Клей БМ-2 ГОСТ 14231-88	4	4	4	0.005кг
		11		Гвозди 1.6×20 ГОСТ 4028-63	16	16	18	

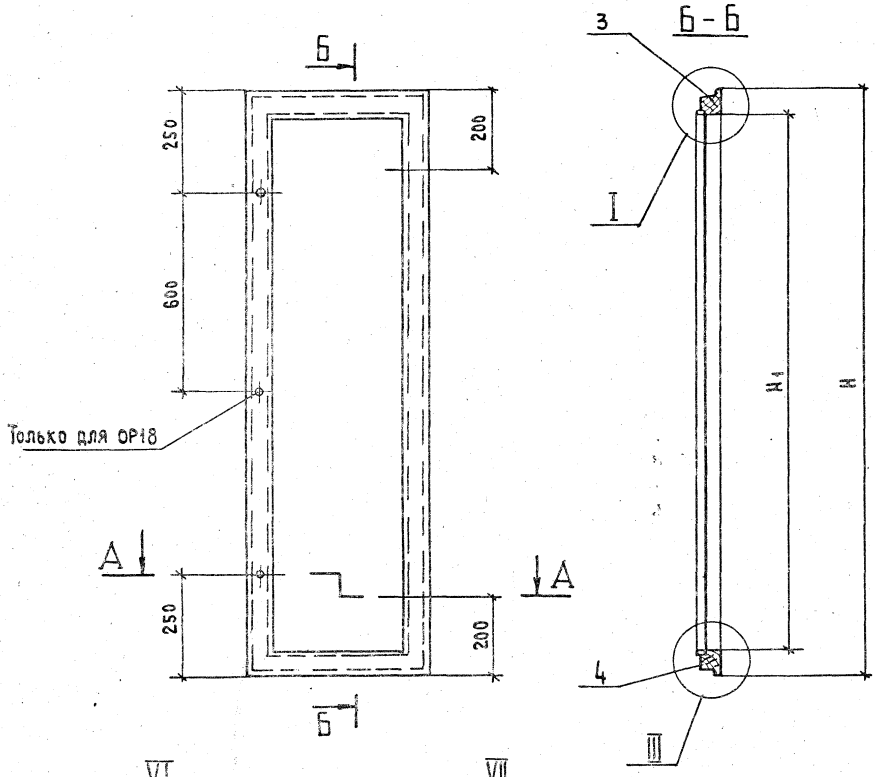

Обозначение	Марка	H	H_1	L	L_1	Объем в чистоте м³
1.136.5-16.4.2.05.10.000	ОР15-18	1395	1285	370	260	0.007
-01	ОР15-21	1395	1285	450	340	0.009
-02	ОР18-18	1695	1565	390	260	0.012

1. Узлы I, II см. черт. 1.136.5-16.4.2.01.10.000СБ, лист 2
VI, VII — черт. 1.136.5-16.4.2.03.10.000 СБ

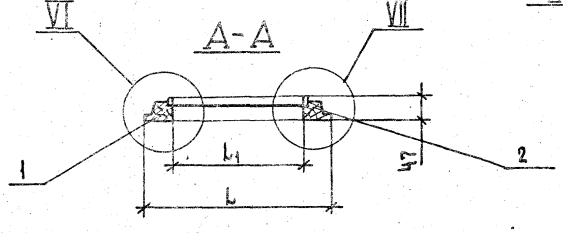

ГИП	Степнов		12.01.81
Проверил	Рутто		12.01.81
Разработ.	Мокроусов		12.01.81

1.136.5-16.4.2.05.10.000 СБ

Створка
Сборочный чертеж

Стадия	Масса	Масш.
Р		1:10
Лист	Листов 1	

ЦНИИЭП жилища
г. Москва

17327-02 89

Инв.№ подл.	Подпись и дата	Взам.инв.№

Формат	Зона	Поз.	Обозначение	Наименование	Кол на исполн. 1.136.5-16.Ч.2.05.11.000- —	01	02	Примечание
				Документация				
12			1.136.5-16.Ч.2.05.11.000СБ	Сборочный чертеж	X	X	X	
				Сборочные единицы				
Бч			1.136.5-16.Ч.2.05.11.000	Рамка	1	1	1	
				Детали				
				Древесина хвойная				
				ГОСТ 8486-66				
				Марка	ОР15-18	ОР15-21	ОР18-18	

ГИП	Степнов		12.11.81
Проверил	Рутто		12.11.81
Разработ.	Мокроусов		6.0281

1.136.5-16Ч.2.05.11.000

Створка
Спецификация

Стадия	Лист	Листов
Р	1	4

ЦНИИЭП Жилища г. Москва

Инв.№ подл.	Подп. и дата	Взам.инв.№

Формат	Зона	Поз.	Обозначение	Наименование	Кол на исполн. 1.136.5-16.Ч.2.05.11.000- —	01	02	Примечание
Бч		1	1.136.5-16.Ч.2.05.11.101	Брусок 1350×55×42	1	1		
Бч		2	-01	1350×55×42	1	1		
Бч		1	1.136.5-16.Ч.2.05.11.102	1650×65×42			1	
Бч		2	-01	1650×65×42			1	
Бч		3	1.136.5-16.Ч.2.05.11.103	310×55×42	1			
Бч		4	-01	310×55×42	1			
Бч		3	1.136.5-16.Ч.2.05.11.104	390×55×42		1		
Бч		4	-01	390×55×42		1		
Бч		3	1.136.5-16.Ч.2.05.11.105	330×65×42			1	
Бч		4	-01	330×65×42			1	
Бч		5	1.136.5-16.Ч.2.00.00.001-08	Штапик 1260×16×10	2	2		
Бч		5	-15	1540×16×10			2	
Бч		5	-11	220×16×10	2		2	
Бч		5	-26	300×16×10		2		

Формат	Зона	Поз.	Обозначение	Наименование	Кол. на испол. 1.136.5-16.Ч.2.05.11.000-			Примечание
					–	01	02	
БЧ		6	1.136.5-16.Ч.2.05.11.106	Слив 255×25×19	1		1	
БЧ		6	-01	" 335×25×19		1		
БЧ		7	1.136.5-16.Ч.2.00.00.0002-93	Стекло 1265×215	1			
БЧ		7	-94	1255×295		1		
БЧ		7	-95	" 1535×215			1	
				Стекло ГОСТ 111-78				
				толщ. 3мм				
				Стандартные				
				изделия				
		10		Нагель Н33				
				ГОСТ 17585-72	4	4	4	0.005 кг
		11		Гвозди 1,2×20				
				ГОСТ 4028-63	16	16	18	

Инв.№ подл. | Подпись и дата | Взам.инв.№

Формат	Зона	Поз.	Обозначение	Наименование	Кол. на испол. 1.136.5-16.Ч.2.05.11.000-			Примечание
					–	01	02	
		12		Гвозди 1.8×40				
				ГОСТ 4028-63	3	3	3	

17327-02 16

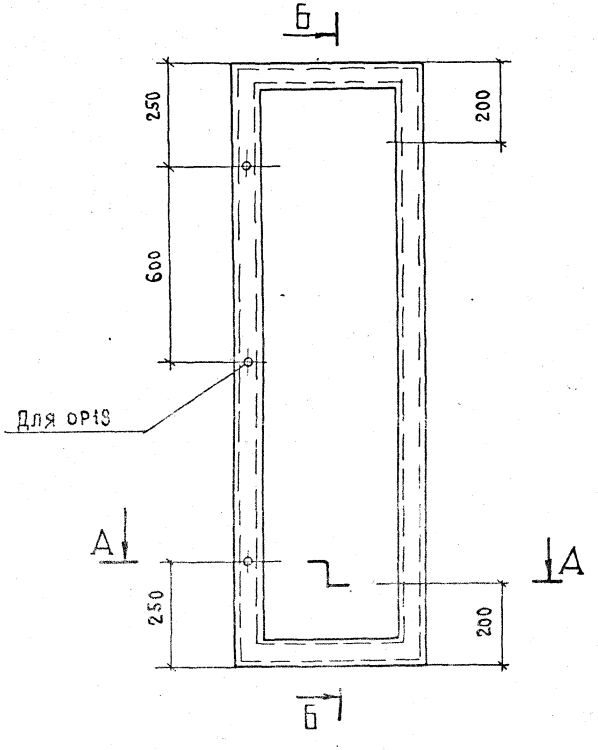

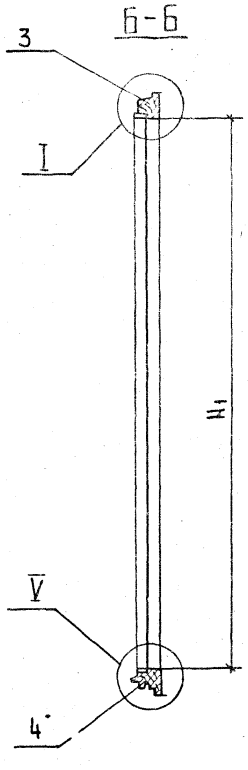

Обозначение	Марка	H	H1	L	L1	L2	Объем в чистоте м3
1.136.5-16.4.2.05.11.000	ОР15-18	1350	1240	310	200	255	0.0083
-01	ОР15-21	1350	1240	390	280	335	0.0087
-02	ОР18-18	1650	1520	330	200	255	0.012

1. Узлы: I см. черт. 1.136.5-16.4.2.01.10.000СБ, лист 2
V – черт. 1.136.5-16.4.2.01.11.000СБ
VI, VII – черт. 1.136.5-16.4.2.03.10.000СБ

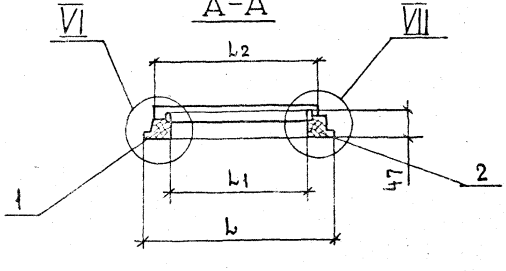

ГИП	Степнов		12.11.81
Проверил	Рутто		12.11.81
Разработ.	Мокроусов		12.11.81

1.136.5-16.4.2.05.11.000СБ

Створка
Сборочный чертеж

Стадия	Масса	Масштаб
Р		1:10
Лист	Листов 1	

ЦНИИЭП жилищ, А
г. Москва

Инв. № подл.	Подпись и дата	Взам. инв. №

Формат	Зона	Поз.	Обозначение	Наименование	Кол. на исполн. 1.136.5-16.ч.2.06.00.000 –										Примечание
					–	01	02	03							
				Документация											
*			1.136.5-16.ч.2.06.00.000сб	Сборочный чертеж	X	X	X	X							* 12, 12
				Сборочные единицы											
11		1	1.136.5-16.ч.2.06.01.000	Коробка	1	1	1	1							
11		2	1.136.5-16.ч.2.06.10.000	Полотно	1	1	1	1							
11		3	1.136.5-16.ч.2.06.11.000	Полотно	1	1	1	1							
				Марка	БР22-7.5	БР22-9	БР24-7.5	БР24-9							

				1.136.5-16.ч.2.06.00.000			
				Дверь балконная Спецификация	Стадия	Лист	Листов
					Р	1	2
Гип	Степнов	[signature]	17.11.81		ЦНИИЭП жилища г. Москва		
Проверил	Рутто	[signature]	10.11.81				
Разработ.	Мокроусов	[signature]	9.11.81				

Инв. № подл.	Подпись и дата	Взам. инв. №

Формат	Зона	Поз.	Обозначение	Наименование	Кол. на исполн. 1.136.5-16.ч.2.06.00.000 –										Примечание
					–	01	02	03							
				Стандартные изделия											
		8		Петля ПВ4-90 или ПВ2-100 ГОСТ 5088-78	6	6	6	6							0.2 кг.
		10		Завертка ЗВ (35) ГОСТ 5090-79	6	6	6	6							0.14 кг.
		11		Упор УО ГОСТ 5091-78	1	1	1	1							0.04 кг.
		12		Ручка РС-80 ГОСТ 5087-72	1	1	1	1							0.2 кг.
		13		Шурупы ГОСТ 1145-70											
		14		3×25	38	38	38	38							
				4×25	4	4	4	4							

17327-02 93

1.136.5-16.ч.2.06.00.000	Лист 2

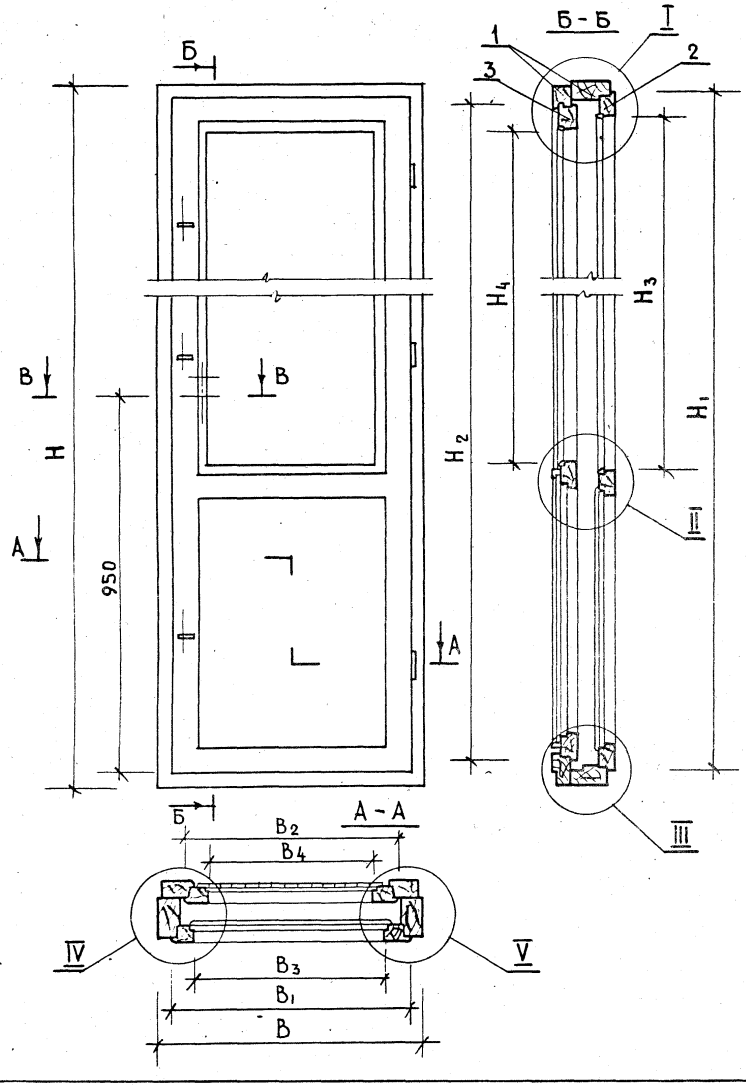

Обозначение	Марка	H	H_1	H_2	H_3	H_4	B	B_1	B_2	B_3	B_4	Объем в чистоте м³
1.136.5-16.ч.2.06.00.000	БР22-7.5	2175	2110	2065	1275	1230	720	660	585	530	455	0.0865
-01	БР22-9	2175	2110	2065	1275	1230	870	810	735	680	605	0.074
-02	БР24-7.5	2375	2310	2265	1565	1520	720	660	585	530	455	0.0913
-03	БР24-9	2375	2310	2265	1565	1520	870	810	735	680	605	0.098

			1.136.5-16.ч.2.06.00.000 СБ
			Дверь балконная. Сборочный чертеж
ГИП	Степнов		17.11.81
Провер.	Рутто		17.11.81
Разраб.	Мокроусов		9.11.81

Стадия	Масса	Масштаб
Р		1:10
Лист 1	Листов 2	

ЦНИИЭП жилища г. Москва

Инв.№ подл. | Подпись и дата | Взам. инв.№

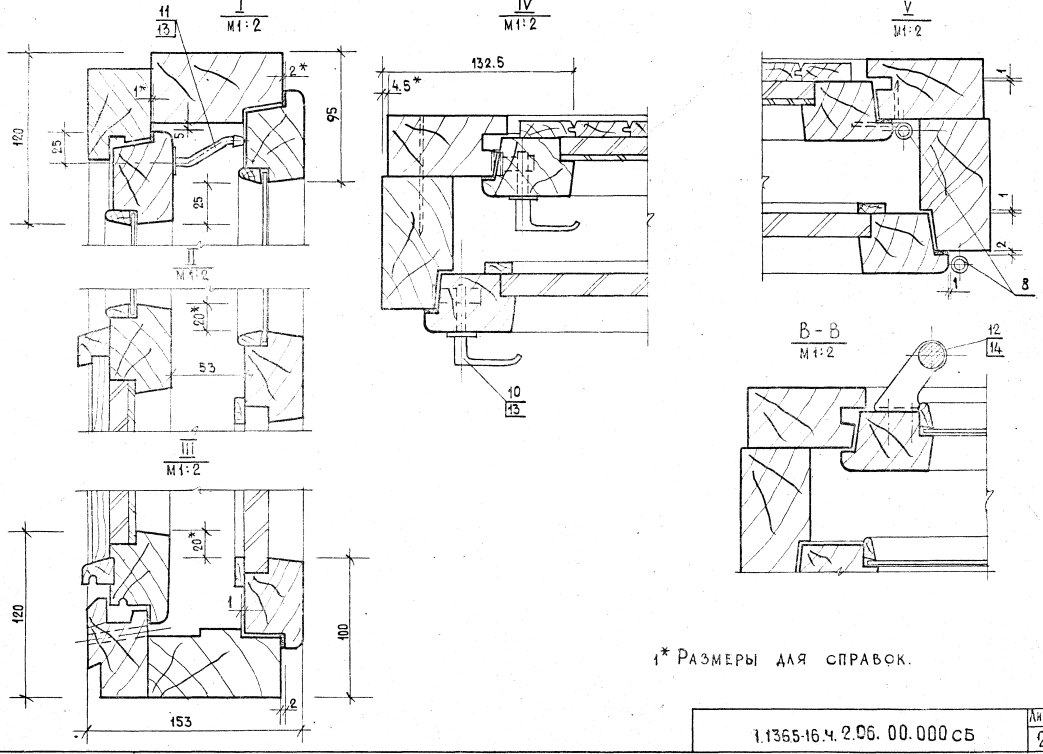

1* Размеры для справок.

Инв.№ подл. | Подпись и дата | Взам. инв.№

Формат	Зона	Поз.	Обозначение	Наименование	Кол. на исполн. 1.136.5-16.ч.2.06.01.000 —	01	02	03							Примечание
				Документация											
12			1.136.5-16.ч.2.06.01.000сб	Сборочный чертеж	×	×	×	×							
				Сборочные единицы											
11		1	1.136.5-16.ч.2.06.01.100	Рамка	1	1	1	1							
11		2	1.136.5-16.ч.2.06.01.200	Рамка	1	1	1	1							
				Марка	БР22-7.5	БР22-9	БР24-7.5	БР24-9							

				1.136.5-16.ч.2.06.01.000
ГИП	Степнов		12.81	Коробка Спецификация
Проверил	Рутто		10.81	
Разработ.	Мокроусов		9.08.81	

Стадия	Лист	Листов
Р	1	2

ЦНИИЭП Жилища г. Москва

Инв.№ подл. | Подпись и дата | Взам. инв.№

Формат	Зона	Поз.	Обозначение	Наименование	Кол. на исполн. 1.136.5-16.ч.2.06.01.000 —	01	02	03							Примечание
				Стандартные изделия											
		3		Гвозди К 3.0×80 ГОСТ 4028-63 *	10	10	10	10							

17327-02

1.136.5-16.ч.2.06.01.000	Лист 2

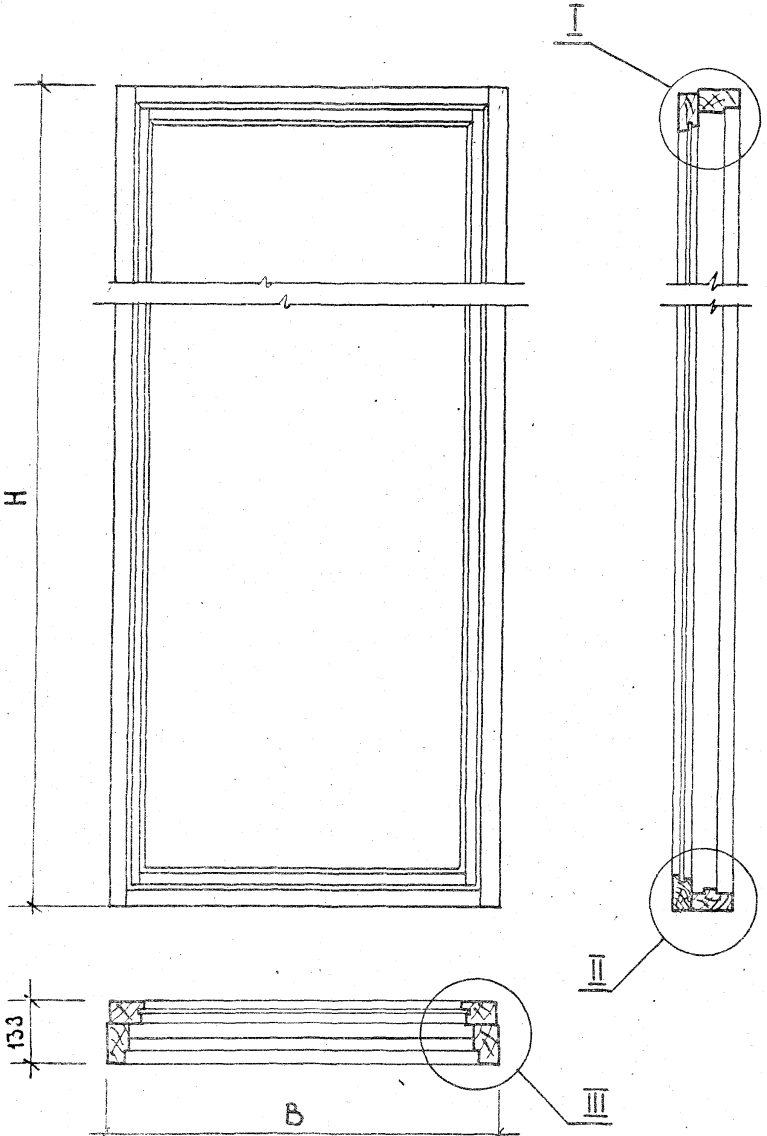

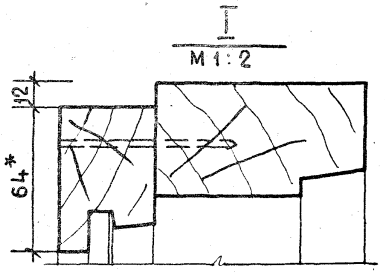

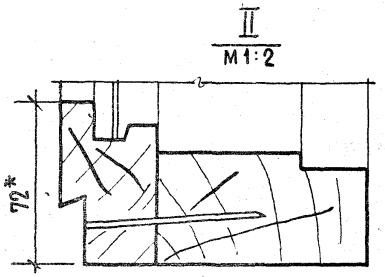

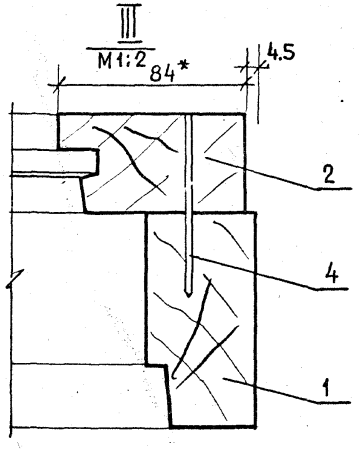

Обозначение	Марка	Н	В	Объем в чистоте м³
1.136.5-16 4.2.06.01.000	БР22-7.5	2175	720	0.0475
-01	БР22-9	2175	870	0.0312
-02	БР24-7.5	2375	720	0.0512
-03	БР24-9	2375	870	0.054

1* Размеры для справок.

		1.136.5-16 ч. 2.06.01.000 СБ	
		Коробка Сборочный чертеж	Стадия: Р; Масса: ; Масштаб: 1:10; Лист; Листов 1
ГИП	Степнов		ЦНИИЭП жилища г. Москва
Проверил	Рутто		
Разработ.	Мокроусов		

Инв.№ подл.	Подпись и дата	Взам. инв.№

Формат	Зона	Поз.	Обозначение	Наименование	Кол. на исполн. 1.136.5-16.ч.2.06.01.100 —	01	02	03							Примечание
				Документация											
12			1.136.5-16.ч.2.06.01.100СБ	Сборочный чертеж	×	×	×	×							
				Детали											
				Древесина хвойная ГОСТ 8486-66											
БЧ		1	1.136.5-16ч.2.06.01.101	Брусок 2175×94×50	1	1									
БЧ		2	— 01	2175×94×50	1	1									
БЧ		1	1.136.5-16.ч.2.06.01.102	2375×94×50			1	1							
БЧ		2	— 01	2375×94×50			1	1							
				Марка	БР22-7.5	БР22-9	БР24-7.5	БР24-9							

				1.136.5-16.ч.2.06.01.100			
					Стадия	Лист	Листов
ГИП	Степнов		1.11.87	Рамка Спецификация	Р	1	2
Проверил	Мокроусов		9.02.88		ЦНИИЭП жилища г. Москва		
Разработ	Рутто		10.11.8				

Инв.№ подл.	Подпись и дата	Взам. инв.№

Формат	Зона	Поз.	Обозначение	Наименование	Кол. на исполн. 1.136.5-16.ч.2.06.01.100 —	01	02	03							Примечание
БЧ		3	1.136.5-16.ч.2.06.01.103	Брусок 720×94×50	1		1								
БЧ		4	— 01	720×94×50	1		1								
БЧ		3	1.136.5-16ч.2.06.01.104	870×94×50		1		1							
БЧ		4	— 01	870×94×50		1		1							

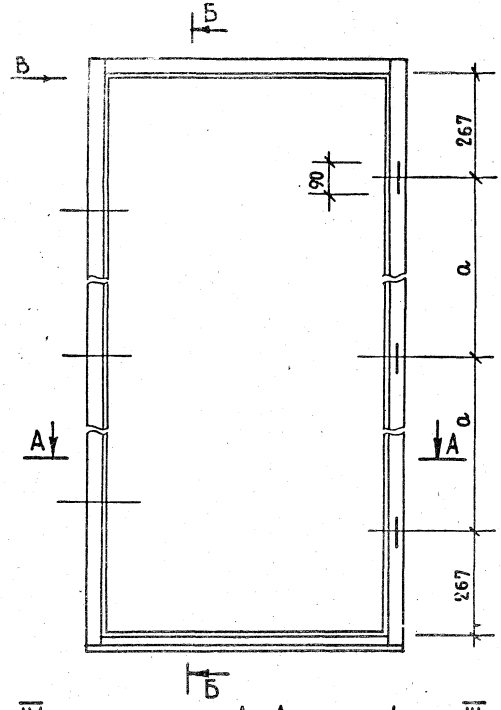

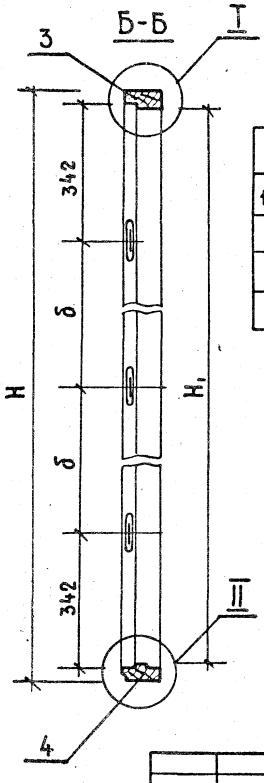

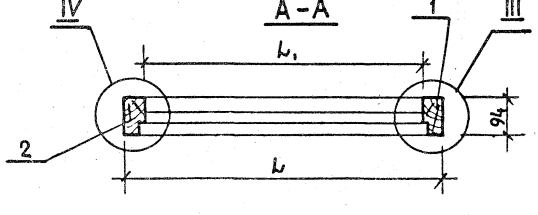

Обозначение	Марка	H	H_1	l	l_1	Объем в чистоте м³
1.136.5-16.4.2.06.01.100	БР22-7.5	2175	2065	720	585	0.0203
-01	БР22-9	2175	2065	870	735	0.021
-02	БР24-7.5	2375	2265	720	585	0.022
-03	БР24-9	2375	2265	870	735	0.023

Обозначение	а	б
1.136.5-16.22.06.01.100	780	705
-01	780	705
-02	880	805
-03	880	805

1. Узлы и вид „В" см. черт. 1.136.5-16.ч.2.01.01.100СБ, лист 2.

				1.136.5-16.ч.2:06.01.100 СБ	
ГИП	Степнов			Рамка	Стадия: Р; Масса: ; Масштаб: 1:10
Проверил	Мокроусов			Сборочный чертеж	Лист; Листов 1
Разработ.	Рутто				ЦНИИЭП жилища

Инв.№ подл.	Подпись и дата	Взам. инв.№

Формат	Зона	Поз.	Обозначение	Наименование	Кол. на испол. 1.136.5-16 ч.2.06.01.200 —	01	02	03							Примечание
				Документация											
12			1.136.5-16 ч.2.06.01.200сб	Сборочный чертеж	X	X	X	X							
				Детали											
				Древесина хвойная											
				ГОСТ 8486-66											
БЧ		1	1.136.5-16 ч. 2.06.01.201	Брусок 2163×84×44	1	1									
БЧ		2	— 01	2163×84×44	1	1									
БЧ		1	1.136.5-16 ч. 2.06.01.202	2363×84×44			1	1							
БЧ		2	— 01	2363×84×44			1	1							
				Марка	БР22-7.5	БР22-9	БР24-7.5	БР24-9							

ГИП	Степнов		
Проверил	Мокроусов		
Разработ.	Рутто		

1.136.5-16 ч. 2.06.01.200

Рамка
Спецификация

Стадия	Лист	Листов
Р	1	2

ЦНИИЭП
Жилища
г. Москва

Инв.№ подл.	Подпись и дата	Взам. инв.№

Формат	Зона	Поз.	Обозначение	Наименование	Кол. на испол. 1.136.5-16 ч.2.06.01.200 —	01	02	03							Примечание
БЧ		3	1.136.5-16. ч.2.06.01.203	Брусок 711×64×44	1		1								
БЧ		4	1.136.5-16. ч.2.06.01.204	711×72×44	1		1								
БЧ		3	1.136.5-16 ч.2.06.01.205	861×64×44		1		1							
БЧ		4	1.136.5-16 ч.2.06.01.206	861×72×44		1		1							

1.136.5-16 ч. 2.06.01.200

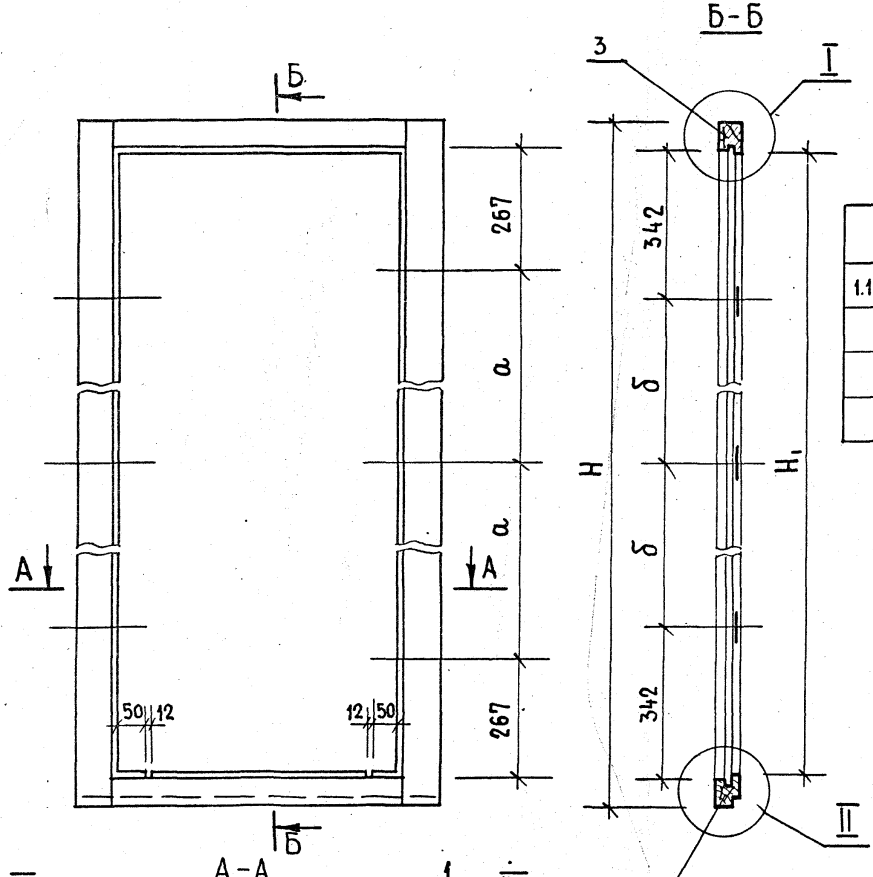

Обозначение	Марка	H	H_1	l	l_1	Объем в чистоте $м^3$
1.136.5-16.ч.2.06.01.200	БР22-7.5	2163	2027	711	613	0.0272
-01	БР22-9	2163	2027	861	693	0.0286
-02	БР24-7.5	2363	2227	711	613	0.0292
-03	БР24-9	2363	2227	861	693	0.031

Обозначение	а	δ
1.136.5.16.ч.2.06.01.200	780	705
-01	780	705
-02	880	805
-03	880	805

1. Узлы см. черт. 1.136.5-16 ч. 2.01.01. 200 СБ. лист 2.

				1.136.5-16.ч.2.06.01.200сб	
				Рамка Сборочный чертеж	Стадия: Р; Масса: ; Масштаб: 1:10; Лист; Листов 1
ГИП	Степнов		17.11.81		
Проверил	Мокроусов		16.02.81		ЦНИИЭП жилища г. Москва
Разработ.	Рутто		19.11.81		

Инв.№ подл.	Подпись и дата	Взам. инв.№

Формат	Зона	Поз.	Обозначение	Наименование	Кол. на испол. 1.136.5-16. ч.2.06.10.000 –										Примечание
					–	01	02	03							
				Документация											
12			1.136.5-16. ч.2.06.10.000 сб	Сборочный чертеж	×	×	×	×							
				Сборочные единицы											
Бч			1.136.5-16. ч.2.06.10.100	Рамка	1	1	1	1							
				Детали											
				Древесина хвойная											
				ГОСТ 8486-66											
Бч		1	1.136.5-16.ч.2.06.10.101	Брусок 2110×55×42	1	1									
Бч		2	– 01	2110×55×42	1	1									
				Марка	БР22-7.5	БР22-9	БР24-7.5	БР24-9							

				1.136.5-16 ч. 2.06. 10.000	
				Полотно Спецификация	Стадия: Р; Лист: 1; Листов: 4
ГИП	Степнов		15.01.87		ЦНИИЭП жилища г. Москва
Проверил	Мокроусов		9.02.87		
Разраб.	Рутто		10.01.87		

Инв.№ подл.	Подпись и дата	Взам. инв.№

Формат	Зона	Поз.	Обозначение	Наименование	Кол. на испол. 1.136.5-16.ч.2.06.10.000 –										Примечание
					–	01	02	03							
Бч		1	1.136.5-16.ч.2.06.10.102	Брусок 2310×55×42			1	1							
Бч		2	– 01	2310×55×42			1	1							
Бч		3	1.136.5-16.ч.2.06.10.103	660×55×42	1		1								
Бч		4	1.136.5-16.ч.2.06.10.104	660×55×42	1		1								
Бч		5	1.136.5-16.ч.2.06.10.103-01	660×55×42	1		1								
Бч		3	1.136.5-16 ч.2.06.10.105	810×55×42		1		1							
Бч		4	1.136.5-16.ч.2.06.10.106	810×65×42		1		1							
Бч		5	1.136.5-16.ч.2.06.10.105-01	810×55×42		1		1							
Бч		6	1.136.5-16.ч.2.06.10.107	Раскладка 680×19×10	2	2									
Бч		6	1.136.5-16.ч.2.06.10.108	590×19×10			2	2							
Бч		6	1.136.5-16.ч.2.06.10.109	570×19×10	2		2								
Бч		6	1.136.5-16.ч.2.06.10.110	720×19×10		2		2							
Бч		7	1.136.5-16.ч.2.00.00.001-45	Штапик 1295×16×10	2	2									
Бч		7	– 12	1585×16×10			2	2							
Бч		7	– 13	550×16×10	2		2								
Бч		7	– 14	700×16×10		2		2							
Бч		8	1.136.5-16.ч.2.00.00.002-96	Стекло 1290×545	1										
Бч		8	– 97	1290×695		1									
Бч		8	– 98	1580×545			1								

1.136.5-16. ч.2.06. 10.000	Лист 2

Инв.№ подл. | Подпись и дата | Взам. инв.№

Формат	Зона	Поз.	Обозначение	Наименование	Кол. на испол. 1.136.5-16.ч.2.06.10.000 –	01	02	03							Примечание
БЧ		8	1.136.5-16.Ч.2.00.00.002-99	Стекло 1580×695				1							
			-100	Стекло ГОСТ 111-78											
				толщ. 3 мм											
БЧ		9	1.136.5-16.Ч.2.06.10.111	Плита 1295×550	1										
БЧ		9	-01	1295×700		1									
БЧ		9	-02	1585×550			1								
БЧ		9	-03	1585×700				1							
				Плита древесностру-											
				жечная ГОСТ 10632-77											
				толщ. 16 мм											
БЧ		15	1.136.5-16.Ч.2.06.10.112	Прокладка уплотня-											
				ющая полиуретановая											
				ГОСТ 10174-72	5.6	5.8	6.0	6.3							в м.п.
				Стандартные изделия											
				Нагель Н33											
				ГОСТ 17585-72	4	4	4	4							0.005кг.

Инв.№ подл. | Подпись и дата | Взам. инв.№

Формат	Зона	Поз.	Обозначение	Наименование	Кол. на испол. 1.136.5-16.Ч.2.06.10.000–	01	02	03							Примечание
		11		Гвозди 1.2×20											
				ГОСТ 4028-63*	36	38	40	40							
		13		Угольник УГ75-1											
				ГОСТ 5091-78	2	4	2	4							0.02 кг.
		14		Шурупы А3×25											
				ГОСТ 1145-70*	10	20	10	4							

17327-02 103

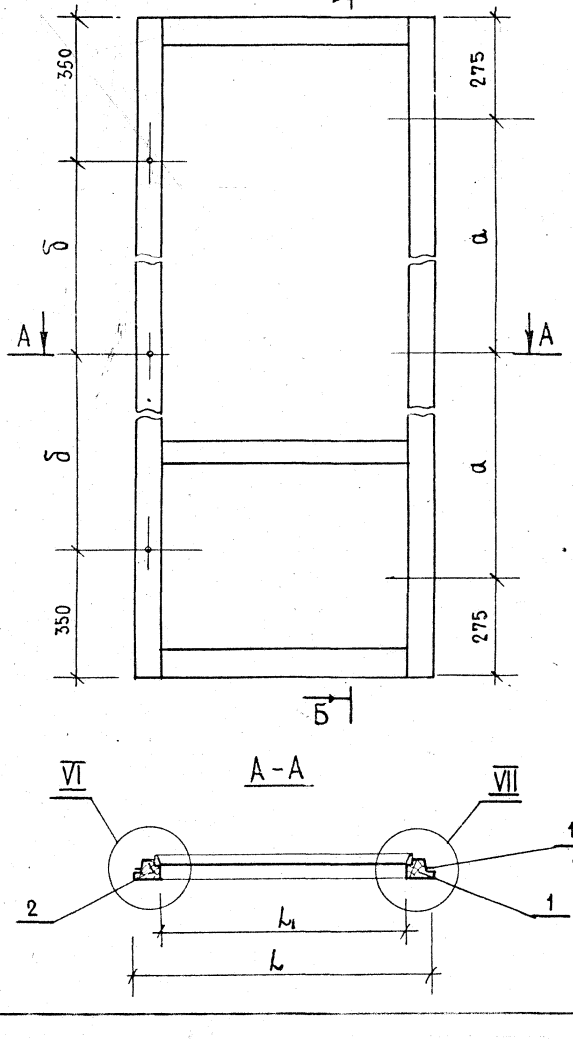

Б-Б

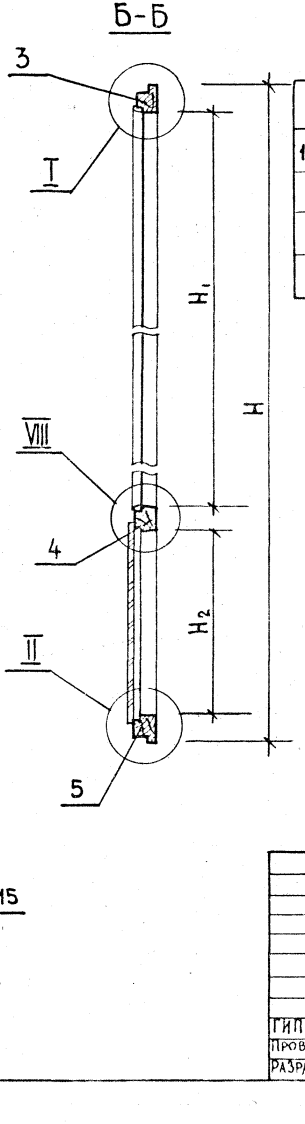

Обозначение	Марка	а	б	H	H_1	H_2	L	L_1	Объем в чистоте м³
1.136.5-16.ч.2.06.10.000	БР22-7.5	780	705	2110	1275	640	660	530	0.016
-01	БР22-9	780	705	2110	1275	640	810	680	0.0168
-02	БР24-7.5	880	805	2310	1565	550	660	530	0.0169
-03	БР24-9	880	805	2310	1565	550	810	680	0.0173



1. Узлы: I, II см. черт. 1.136.5-16.ч.2.01.10.000СБ лист 2.
VI, VII см. черт. 1.136.5-16.ч.2.03.10.000СБ

ГИП	Степнов		
Проверил	Мокроусов		
Разработ.	Рутто		

1.136.5-16.ч.2.06.10.000 СБ

Полотно
Сборочный чертеж

Стадия	Масса	Масштаб
Р		1:10
Лист	Листов 1	

ЦНИИЭП жилища г. Москва

17327 07

Инв.№ подл. | Подпись и дата | Взам. инв.№

Инв.№ подл.	Подпись и дата	Взам. инв.№

Формат	Зона	Поз.	Обозначение	Наименование	Кол. на испол. 1.136.5-16.ч.2.06.11.000 –	01	02	03	Примечание
				Документация					
А2			1.136.5-16.ч.2.06.11.000сб	Сборочный чертеж	×	×	×	×	
				Сборочные единицы					
Бч			1.136.5-16.ч.2.06.11.100	Рамка	1	1	1	1	
				Детали					
				Марка	БР22-7,5	БР22-9	БР24-7,5	БР24-9	

ГИП	Степнов		
Проверил	Рутто		
Разраб.	Мокроусов		

1.136.5-16.ч.2.06.11.000

Полотно

Спецификация

Стадия	Лист	Листов
	1	6

ЦНИИЭП жилища г. Москва

Инв.№ подл.	Подпись и дата	Взам. инв.№

Формат	Зона	Поз.	Обозначение	Наименование	Кол. на испол. 1.136.5-16.ч.2.06.11.000 –	01	02	03	Примечание
				Древесина хвойная ГОСТ 8486-66					
Бч	1		1.136.5-16.ч.2.06.11.101	Брусок 2065×65×42	1	1			
Бч	2		– 01	2065×65×42	1	1			
Бч	1		1.136.5-16.ч.2.06.11.102	2265×65×42			1	1	
Бч	2		– 01	2265×65×42			1	1	
Бч	3		1.136.5-16.ч.2.06.11.103	585×65×42	1		1		
Бч	4		– 01	585×65×42	1		1		
Бч	5		– 02	585×65×42	1		1		
Бч	3		1.136.5-16.ч.2.06.11.104	735×65×42		1		1	
Бч	4		– 01	735×65×42		1		1	
Бч	5		– 02	735×65×42		1		1	
Бч	7		1.136.5-16.ч.2.06.11.105	680×29×23		1		1	
Бч	7		– 01	520×29×23	1		1		
Бч	6		1.136.5-16.ч.2.06.11.106	Слив 700×25×19		1		1	
Бч	6		– 01	540×25×19	1		1		

7327-05

Инв.№ подл. | Подпись и дата | Взам. инв.№

Формат	Зона	Поз.	Обозначение	Наименование	Кол. на исполн. 1.136.5-16.ч.2.06.11.000-										Примечание
					–	01	02	03							
				Обшивка тип II											
				ГОСТ 8242-75											
БЧ		8	1.136.5-16.ч.2.06.11.107	710×45×13	13	17									
БЧ		8	– 01	620×45×13			13	17							
БЧ		9	1.136.5-16.ч.2.00.00.001–46	Штапик 1250×16×10	2	2									
БЧ		9	– 15	1540×16×10			2	2							
БЧ		9	– 16	475×16×10	2		2								
БЧ		9	– 17	625×16×10		2		2							
				Заглушка											
				Плита древесноволок.											
				мягкая ГОСТ 4598-74											
БЧ		10	1.136.5-16.ч.2.06.11.108	640×455×12	1										
БЧ		10	– 01	640×605×12		1									
БЧ		10	– 02	550×455×12			1								
БЧ		10	– 03	550×605×12				1							

Инв.№ подл. | Подпись и дата | Взам. инв.№

Формат	Зона	Поз.	Обозначение	Наименование	Кол. на исполн. 1.136.5-16.ч.2.06.11.000										Примечание
					–	01	02	03							
				Заглушка											
				Плита древесноволокн.											
				твердая ГОСТ 4598-74											
БЧ		11	1.136.5-16.ч.2.06.11.109	640×455×4	1										
БЧ		11	– 01	640×605×4		1									
БЧ		11	– 02	550×455×4			1								
БЧ		11	– 03	550×605×4				1							
				Гидроизоляция											
				Пергамин ГОСТ 2697-75											
БЧ		12	1.136.5-16.ч.2.06.11.110	685×500	1										
БЧ		12	– 01	685×660		1									
БЧ		12	– 02	610×500			1								
БЧ		12	– 03	610×660				1							

Формат	Зона	Поз.	Обозначение	Наименование	Кол. на испол. 1.136.5-16. ч. 2.06.11.000 —	01	02	03	Примечание
				Стекло					
БЧ		15	1.136.5-16.ч.2.00.00.002-101	1245×470	1				
БЧ		15	-102	1245×620		1			
БЧ		15	-103	1535×470			1		
БЧ		15	-104	1535×620				1	
				Стекло ГОСТ 111-78					
				толщ. 3 мм					
				Стандартные изделия					
		13		Угольник УГ-75-1					
				ГОСТ 5091-78		2		2	0.02 кг
		14		Шуруп А3×25					
				ГОСТ 1145-70*		10		10	
		16		Нагель Н33					
				ГОСТ 11585-72	4	4	4	4	0.005 кг

1.136.5-16. ч. 2. 06. 11. 000 — Лист 5

Инв. № подл. | Подпись и дата | Взам. инв. №

Формат	Зона	Поз.	Обозначение	Наименование	Кол. на испол. 1.136.5-16. ч. 2.06.11.000 —	01	02	03	Примечание
				Гвозди ГОСТ 4028-63*					
		17		1.2×20	18	18	18	18	
		18		1.8×32	26	34	26	34	
		19		1.8×40	8	8	8	8	

1.136.5-16. ч. 2. 06. 11. 000 — Лист 6

gosstroy.ru

Обозначение	Марка	а	б	H	H_1	H_2	l	l_1	δ*	Объем в чистоте м³
1.136.5-16.ч.2.06.11.000	БР22-7.5	780	705	2065	640	1230	585	455	19.5	0.023
-01	БР22-9	780	705	2065	640	1230	735	605	14.5	0.026
-02	БР24-7.5	880	805	2265	550	1520	585	455	19.5	0.0232
-03	БР24-9	880	805	2265	550	1520	735	605	14.5	0.0261

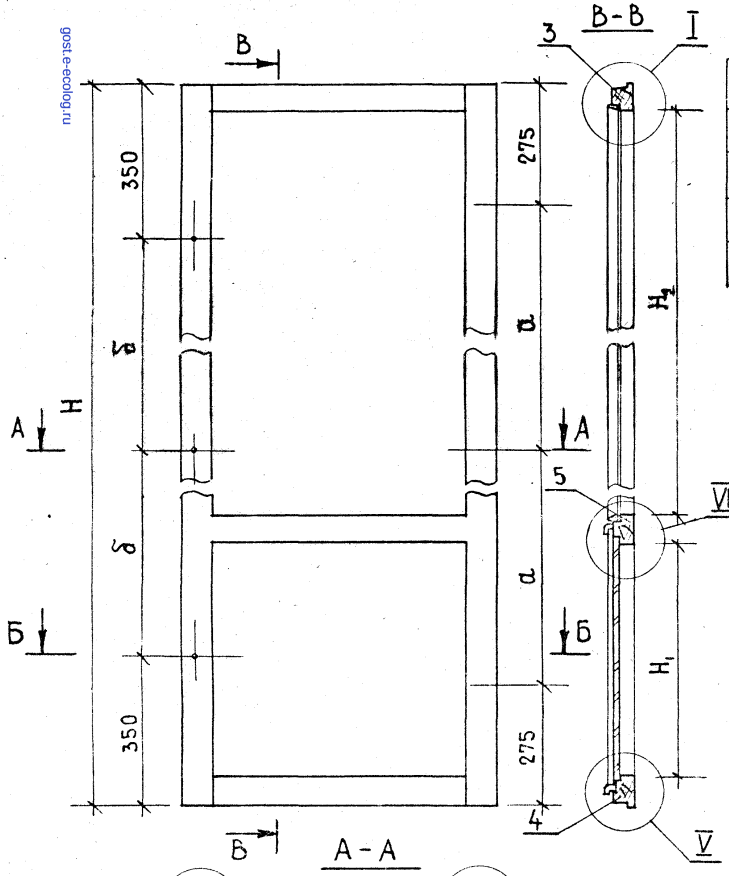

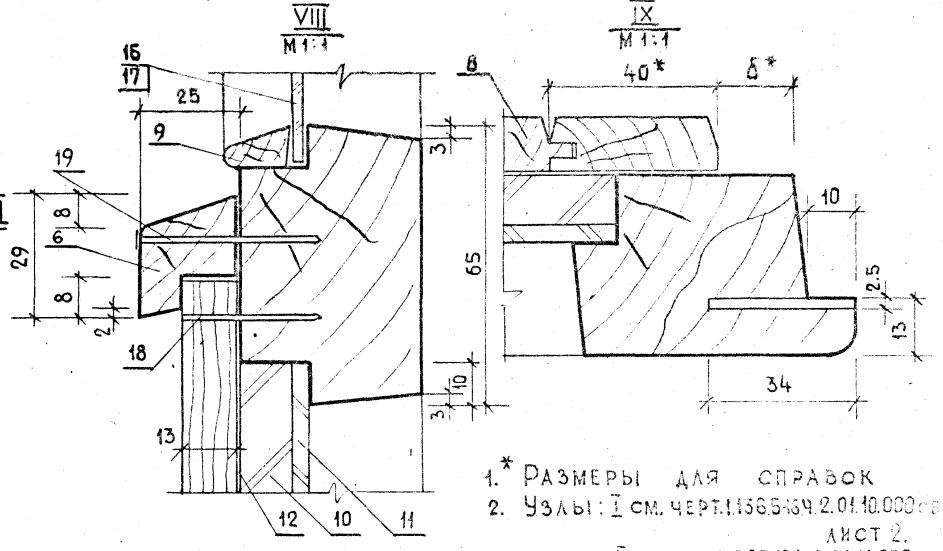

1.* Размеры для справок
2. Узлы: I см. черт. 1.136.5-16.ч.2.01.10.000 сб лист 2,
V см. черт. 1.136.5-16.ч.2.01.11.000 сб
VI, VII см. черт. 1.136.5-16.ч.2.03.10.000 сб

				1.136.5-16.ч.2.06.11.000 сб	
				Полотно Сборочный чертеж	Стадия: Р; Масса: ; Масштаб: 1:10
					Лист; Листов 1
ГИП	Степнов		13.11.81		ЦНИИЭП жилища г. Москва
Проверил	Мокроусов		13.11.81		
Разработ	Рутто		13.11.81		

17327-02

Инв. № подл. | Подпись и дата | Взам. инв. №