ТИПОВАЯ ДОКУМЕНТАЦИЯ НА СТРОИТЕЛЬНЫЕ СИСТЕМЫ И ИЗДЕЛИЯ ЗДАНИЙ И СООРУЖЕНИЙ

# СЕРИЯ 1.136.5-16

## ОКНА И БАЛКОННЫЕ ДВЕРИ ДЕРЕВЯННЫЕ С ДВОЙНЫМ ОСТЕКЛЕНИЕМ ДЛЯ ЖИЛЫХ ЗДАНИЙ

## В 2 ЧАСТЯХ

ЧАСТЬ 1


РАЗРАБОТАНЫ ЦНИИЭП жилища

РУК. ОТДЕЛЕНИЯ ПРОЕКТНЫХ РАБОТ А. Криппа

ГЛ. ИНЖЕНЕР ОТДЕЛЕНИЯ ПРОЕКТНЫХ РАБОТ Н. Дыховичная

НАЧАЛЬНИК ОТДЕЛА № 17 Л. Балиновский

ГЛ. ИНЖЕНЕР ПРОЕКТА ОТДЕЛА № 17 Ю. Степнов



Утверждены и введены в действие Госкомитетом по гражданскому строительству и архитектуре при Госстрое СССР с 1 июля 1981г
Приказ № 189 от 16 июня 1981г


gost.e-ecolog.ru

| Обозначение | Наименование | Стр. |
|---|---|---|
| | | |
| | | |
| | Содержание | 2-3 |
| 1.136.5-16.4.1.00.00.000ПЗ | Пояснительная записка | 4-7 |
| 1.136.5-16.4.1.01.00.000 | Блок оконный. Спецификация | 8 |
| 1.136.5-16.4.1.01.00.000СБ | —"— Сборочный чертеж | 9-10 |
| 1.136.5-16.4.1.01.01.000 | Коробка Спецификация | 11 |
| 1.136.5-16.4.1.01.01.000СБ | —"— Сборочный чертеж | 12-13 |
| 1.136.5-16.4.1.01.10.000 | Переплет Спецификация | 14-15 |
| 1.136.5-16.4.1.01.10.000СБ | —"— Сборочный чертеж | 16-17 |
| 1.136.5-16.4.1.01.10.100 | Створка Спецификация | 18 |
| 1.136.5-16.4.1.01.10.100СБ | —"— Сборочный чертеж | 19-20 |
| 1.136.5-16.4.1.01.10.200 | —"— Спецификация | 21 |
| 1.136.5-16.4.10.1.10.200СБ | —"— Сборочный чертеж | 22 |
| 1.136.5-16.4.1.01.11.000 | Переплет Спецификация | 23-24 |
| 1.136.5-16.4.1.01.11.000СБ | —"— Сборочный чертеж | 25 |
| 1.136.5-16.4.1.01.11.100 | Створка Спецификация | 26-27 |
| 1.136.5-16.4.1.01.11.100СБ | —"— Сборочный чертеж | 28 |
| 1.136.5-16.4.1.01.11.200 | —"— Спецификация | 29-30 |
| 1.136.5-16.4.1.01.11.200СБ | —"— Сборочный чертеж | 31 |
| | | |
| 1.136.5-16.4.1.02.00.000 | Блок оконный. Спецификация | 32-33 |
| 1.136.5-16.4.1.02.00.000СБ | —"— Сборочный чертеж | 34 |
| 1.136.5-16.4.1.02.01.000 | Коробка Спецификация | 35 |
| 1.136.5-16.4.1.02.01.000СБ | —"— Сборочный чертеж | 36 |
| 1.136.5-16.4.1.02.10.000 | Переплет. Спецификация | 37-38 |
| 1.136.5-16.4.1.02.10.000СБ | —"— Сборочный чертеж | 39 |
| 1.136.5-16.4.1.02.10.100 | Створка. Спецификация | 40 |
| 1.136.5-16.4.1.02.10.100СБ | —"— Сборочный чертеж | 41 |
| 1.136.5-16.4.1.02.10.200 | —"— Спецификация | 42 |
| 1.136.5-16.4.1.02.10.200СБ | —"— Сборочный чертеж | 43 |
| | | |
| 1.136.5-16.4.1.03.00.000 | Блок оконный. Спецификация | 44 |
| 1.136.5-16.4.1.03.00.000СБ | —"— Сборочный чертеж | 45-46 |
| 1.136.5-16.4.1.03.01.000 | Коробка Спецификация | 47 |
| 1.136.5-16.4.1.03.01.000СБ | —"— Сборочный чертеж | 48 |
| 1.136.5-16.4.1.03.10.000 | Переплет. Спецификация | 49-50 |
| 1.136.5-16.4.1.03.10.000СБ | —"— Сборочный чертеж | 51 |
| 1.136.5-16.4.1.03.10.100 | Створка Спецификация | 52 |
| 1.136.5-16.4.1.03.10.100СБ | —"— Сборочный чертеж | 53 |
| 1.136.5-16.4.1.03.10.200 | —"— Спецификация | 54 |
| 1.136.5-16.4.1.03.10.200СБ | —"— Сборочный чертеж | 55 |
| 1.136.5-16.4.1.03.11.000 | Переплет Спецификация | 56 |
| 1.136.5-16.4.1.03.11.000СБ | —"— Сборочный чертеж | 57 |
| 1.136.5-16.4.1.03.11.100 | Створка Спецификация | 58 |
| 1.136.5-16.4.1.03.11.100СБ | —"— Сборочный чертеж | 59 |
| 1.136.5-16.4.1.03.11.200 | —"— Спецификация | 58 |
| 1.136.5-16.4.1.03.11.200СБ | —"— Сборочный чертеж | 60 |
| | | |
| 1.136.5-16.4.1.04.00.000 | Блок оконный. Спецификация | 61-62 |
| 1.136.5-16.4.1.04.00.000СБ | —"— Сборочный чертеж | 63 |
| 1.136.5-16.4.1.04.01.000 | Коробка. Спецификация | 64 |
| 1.136.5-16.4.1.04.01.000СБ | —"— Сборочный чертеж | 65 |
| 1.136.5-16.4.1.04.10.000 | Переплет Спецификация | 66-67 |
| 1.136.5-16.4.1.04.10.000СБ | —"— Сборочный чертеж | 68 |
| 1.136.5-16.4.1.04.10.100 | Створка Спецификация | 69 |
| 1.136.5-16.4.1.04.10.100СБ | —"— Сборочный чертеж | 70 |
| 1.136.5-16.4.1.04.10.200 | —"— Спецификация | 71 |
| 1.136.5-16.4.1.04.10.200СБ | —"— Сборочный чертеж | 72 |

| Обозначение | Наименование | Стр. |
|---|---|---|
| 1.136.5-16.4.1.04.11.000 | Переплет. Спецификация | 73-74 |
| 1.136.5-16.4.1.04.11.000СБ | — " — Сборочный чертеж | 75 |
| 1.136.5-16.4.1.04.11.100 | Створка Спецификация | 76 |
| 1.136.5-16.4.1.04.11.100СБ | — " — Сборочный чертеж | 77 |
| 1.136.5-16.4.1.04.11.200 | — " — Спецификация | 78 |
| 1.136.5-16.4.1.04.11.200СБ | — " — Сборочный чертеж | 79 |
| 1.136.5-16.4.1.04.12.000 | Переплет. Спецификация | 80 |
| 1.136.5-16.4.1.04.12.000СБ | — " — Сборочный чертеж | 81 |
| 1.136.5-16.4.1.04.12.100 | Створка Спецификация | 82 |
| 1.136.5-16.4.1.04.12.100СБ | — " — Сборочный чертеж | 83 |
| 1.136.5-16.4.1.04.12.200 | — " — Спецификация | 84 |
| 1.136.5-16.4.1.04.12.200СБ | — " — Сборочный чертеж | 85 |
| 1.136.5-16.4.1.04.13.000 | Переплет. Спецификация | 86 |
| 1.136.5-16.4.1.04.13.000СБ | — " — Сборочный чертеж | 87 |
| 1.136.5-16.4.1.04.13.100 | Створка Спецификация | 88 |
| 1.136.5-16.4.1.04.13.100СБ | — " — Сборочный чертеж | 89 |
| 1.136.5-16.4.1.04.13.200 | — " — Спецификация | 90 |
| 1.136.5-16.4.1.04.13.200СБ | — " — Сборочный чертеж | 91 |
| | | |
| 1.136.5-16.4.1.05.00.000 | Блок оконный. Спецификация | 92 |
| 1.136.5-16.4.1.05.00.000СБ | — " — Сборочный чертеж | 93-94 |
| 1.136.5-16.4.1.05.01.000 | Коробка Спецификация | 95 |
| 1.136.5-16.4.1.05.01.000СБ | — " — Сборочный чертеж | 96-97 |
| | | |
| 1.136.5-16.4.1.06.00.000 | Дверь балконная. Спецификация | 98 |
| 1.136.5-16.4.1.06.00.000СБ | — " — Сборочный чертеж | 99-100 |
| 1.136.5-16.4.1.06.01.000 | Коробка Спецификация | 101 |
| 1.136.5-16.4.1.06.01.000СБ | — " — Сборочный чертеж | 102 |
| 1.136.5-16.4.1.06.10.000 | Полотно Спецификация | 103-105 |
| 1.136.5-16.4.1.06.10.000СБ | — " — Сборочный чертеж | 106-107 |
| | | |
| | | |

| Обозначение | Наименование | Стр. |
|---|---|---|
| 1.136.5-16.4.1.06.10.100 | Створка Спецификация | 108 |
| 1.136.5-16.4.1.06.10.100СБ | — " — Сборочный чертеж | 109 |
| 1.136.5-16.4.1.06.10.200 | — " — Спецификация | 110 |
| 1.136.5-16.4.1.06.10.200СБ | — " — Сборочный чертеж | 111 |


Инв.№ подл. | Подпись и дата | Взам.инв.№

В настоящий альбом включены рабочие чертежи окон и балконных дверей, разработанные в соответствии с государственным стандартом ГОСТ 11214-78 "Окна и балконные двери деревянные с двойным остеклением для жилых и общественных зданий", утвержденные постановлением Государственного комитета СССР по делам строительства от 13 декабря 1978 г. за № 230.

Содержащиеся в альбоме чертежи окон и балконных дверей с двойным остеклением предназначены для применения при проектировании жилых зданий и производства этих изделий деревообрабатывающими предприятиями.

Окна и балконные двери, включенные в альбом, подразделяются на две серии:

серия С - со спаренными переплетами и дверными полотнами;
серия Р - с раздельными переплетами и дверными полотнами

В жилых зданиях для климатических районов, где по теплотехническим расчетам не требуются окна и балконные двери с двойным остеклением, а также в неотапливаемых зданиях и помещениях должны применяться только наружные части окон и балконных дверей серии Р, при этом толщина бруска коробки увеличивается до 54 мм.

Альбом состоит из двух частей: первая - окна и балконные двери серии С; вторая - окна и балконные двери серии Р для жилых зданий.

В альбоме принята следующая структура условного обозначения /маркировка/ окон и балконных дверей. В основной надписи наименование изделия пишется обозначение изделия по ГОСТ 11214-78, а в обозначение документа:

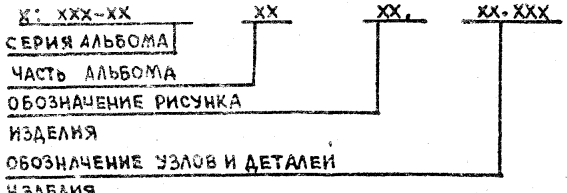


| | | | | | | |
|---|---|---|---|---|---|---|
| | | | | 1.136.5-16.ч.1.00.00.000 пз | | |
| | | | | Пояснительная записка | Стадия: | Лист: 1 / Листов: 6 |
| ГИП | Степнов | | 11.8.81 | | | |
| Проверил | Мокроусов | | 11.8.81 | | | |
| Разработ | Рутто | | 11.8.81 | ЦНИИЭП жилища г. Москва | | |

В состав альбома не вошли окна и балконные двери левого исполнения.

Конструкция, форма и основные размеры окон и балконных дверей должны соответствовать ГОСТу 11214-78.

Створки и полотна окон и балконных дверей серии Р должны быть навешаны на врезные петли с вынимающимися стержнями. Створки окон серии С высотой более 1400 мм при ширине не более 600 мм, а также высотой более 1000 мм при ширине 900 мм, должны быть навешаны на 3 петли

Влажность древесины деталей должна быть: коробок - 12%+3%; створок, фрамуг, форточек, обшивок, отливов, нащельников и раскладок - 9%+3%.

Угловые соединения деталей должны быть выполнены в соответствии с требованиями ГОСТ 9330-76:

концевые - на сквозные прямые шипы;

средние вертикальные - на сквозные прямые шипы или шканты;

средние горизонтальные - на несквозные прямые шипы или шканты. Концевые угловые соединения в открывающихся оконных и балконных створках и фрамугах следует дополнительно крепить металлическими угольниками по ГОСТ 5091-78, устанавливаемыми:

на четырех углах створок и фрамуг высотой более 1500 мм или шириной более 800 мм, и на двух верхних углах при ширине створок и фрамуг от 600 до 800 мм;

на двух верхних углах наружных створок балконных дверей раздельной и спаренной серии.

Окна и балконные двери должны поставляться потребителями в полной заводской готовности с законченным отделочным покрытием не требующем дополнительных работ на строительной площадке и с установленными приборами, стеклом и уплотняющими прокладками.

Приборы и части приборов, выступающие за габариты изделий, должны быть упакованы в отдельную тару и поставляться в комплекте с окнами и балконными дверями.

Для уплотнения притворов должны применяться пенополиуретановые уплотняющие прокладки по ГОСТ 10174-72 или другие прокладки, указанные в нормативных документах.

Установку прокладок следует производить после законченной отделки и просушки изделий. Остекление изделий производится на замазке по ТУ 21-29-91-80, наносимой с обоих сторон стекла, или на эластичных прокладках, обеспечивающих водо- и воздухонепроницаемость по периметру остекления, с дополнительным креплением стекла раскладками.

Стекло, применяемое для остекления окон и балконных дверей должно соответствовать ГОСТ 111-78г.

Отклонения от номинальных размеров деталей, шиповых соединений и сборочных единиц устанавливаются в соответствии с требованиями ГОСТа 6449-76 и приведены в приложении общих технических условий ГОСТ 23166-78.

Толщина стекла уточняется в проекте и при заказе изделий с учетом ветровых нагрузок и шумовых воздействий в районе строительства.

Шероховатость ($R_z$ max) древесины лицевых поверхностей окон и балконных дверей по ГОСТ 7016-75 должна быть:

под непрозрачное отделочное покрытие - не более 200 мм, а в изделиях высшей категории качества - не более 100 мм.

под прозрачное отделочное покрытие - не более 60 мм.

Шероховатость не лицевых поверхностей коробок не нормируется.

Непрозрачное отделочное покрытие должно быть белого цвета. По соглашению стороны допускается покрытие изделий в другие цвета.

Прозрачное отделочное покрытие должно производиться прозрачными лаками.





Изделия повышенной влагостойкости должны отделываться атмосферостойкими лакокрасочными материалами группы 1, а для изделий нормальной влагостойкости следует применять материалы группы 2 по ГОСТ 9825-73*. Лакокрасочные покрытия должны иметь прочное, без отслаивания сцепление с отделываемой поверхностью не ниже 2го балла по ГОСТ 15140-78.

Изделия, их сборочные единицы и детали должны иметь правильную геометрическую форму.

Покоробленность деталей не должна превышать величин предельных отклонений от номинальных размеров деталей по сводным размерам.

Неплоскостность изделий и их сборных единиц не должна превышать 0.15%, а изделий высшей категории качества - 0,1% наибольшего их размера по высоте, ширине и диагоналей.

Неперпендикулярность сторон изделий и их сборочных единиц не должна превышать 0.8 мм/м, а изделий высшей категории качества - 0.5 мм/м.

На лицевых поверхностях сборочных единиц провесы деталей, не имеющих фасок в местах сопряжений, не допускаются. При наличии фасок провесы не должны превышать предельных отклонений от номинальных размеров стороны детали.

Провесы по торцам типовых соединений створок и форточек не допускаются, а в коробках - не должны быть более предельных отклонений от номинальной длины деталей.

Металлические изделия и крепежные детали должны применяться с антикоррозийным покрытием.

Все размеры на чертежах настоящего альбома указаны в миллиметрах для неокрашенных изделий и деталей.

Установка и крепление окон и балконных дверей в проемах должна производиться согласно СНиП III-19-76, а также выпуска типовых деталей серии 1.132-2/1.



Инв.№ подл. | Подпись и...

| Марка | Эскиз | Обозначение | Габарит. размеры в мм (H×L) | Объем м3 в чистоте | Стр. |
|---|---|---|---|---|---|
| ОС6-9 | 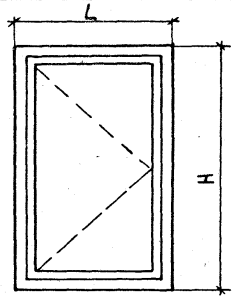 | 1.136.5-16.4.1.01.00.0000 | 560×870 | 0.0256 | 8-31 |
| ОС9-9 | | -01 | 860×870 | 0.0316 | |
| ОС12-7,5А | | -02 | 1160×720 | 0.0344 | |
| ОС12-9А | | -03 | 1160×870 | 0.0378 | |
| ОС15-7,5А | | -04 | 1460×720 | 0.0403 | |
| ОС15-9А | | -05 | 1460×870 | 0.0433 | |
| ОС18-7,5А | | -06 | 1760×720 | 0.046 | |
| ОС18-9А | | -07 | 1760×870 | 0.047 | |
| ОС12-7,5 | 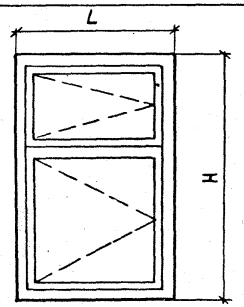 | 1.136.5-16.4.1.02.00.0000 | 1160×720 | 0.0404 | 32-43 |
| ОС12-9 | | -01 | 1160×870 | 0.0514 | |
| ОС15-6 | | -02 | 1460×570 | 0.0417 | |
| ОС15-7,5 | | -03 | 1460×720 | 0.0455 | |
| ОС15-9 | | -04 | 1460×870 | 0.0506 | |
| ОС18-7,5 | | -05 | 1760×720 | 0.057 | |
| ОС18-9 | | -06 | 1760×870 | 0.07 | |
| | | | | | |
| ОС6-12 | 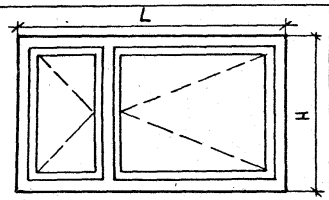 | 1.136.5-16.4.1.03.00.0000 | 560×1170 | 0.04 | 44-60 |
| ОС9-12 | | -01 | 860×1170 | 0.0507 | |
| ОС9-13,5 | | -02 | 860×1320 | 0.0531 | |
| ОС9-15 | | -03 | 860×1470 | 0.0565 | |
| | | | | | |
| ОС12-12 | 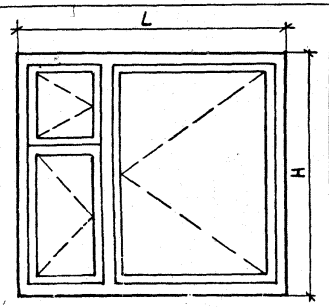 | 1.136.5-16.4.1.04.00.0000 | 1160×1170 | 0.0606 | 61-91 |
| ОС12-13,5 | | -01 | 1160×1320 | 0.0722 | |
| ОС12-15 | | -02 | 1160×1470 | 0.064 | |
| ОС15-12 | | -03 | 1460×1170 | 0.066 | |
| ОС15-13,5 | | -04 | 1460×1320 | 0.075 | |
| ОС15-15 | | -05 | 1460×1470 | 0.078 | |
| ОС18-13,5 | | -06 | 1760×1320 | 0.0965 | |
| ОС18-15 | | -07 | 1760×1470 | 0.101 | |

| Марка | Эскиз | Обозначение | Габарит. размеры в мм (H×L) | Объем м3 в чистоте | Стр. |
|---|---|---|---|---|---|
| ОС15-18 | 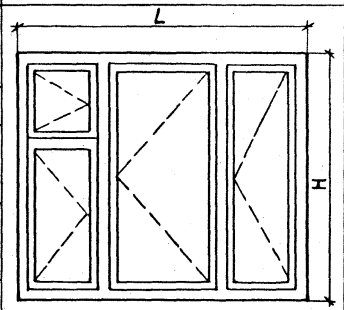 | 1.136.5-16.4.1.05.00.000 | 1460×1770 | 0.083 | 92-97 |
| ОС15-21 | | -01 | 1460×2070 | 0.101 | |
| ОС18-18 | | -02 | 1760×1770 | 0.124 | |
| | | | | | |
| | | | | | |
| | | | | | |
| | | | | | |
| | | | | | |
| БС22-7,5 | 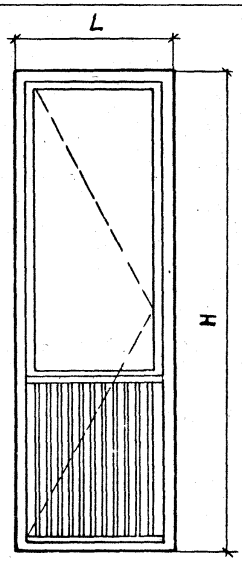 | 1.136.5-16.4.1.06.00.0000 | 2175×720 | 0.068 | 98-111 |
| БС22-9 | | -01 | 2175×870 | 0.072 | |
| БС24-7,5 | | -02 | 2375×720 | 0.072 | |
| БС24-9 | | -03 | 2375×870 | 0.086 | |

| Марка | Эскиз | Обозначение | Габаритные размеры в мм (H×L) | Объем м³ в чистоте | Стр. |
|---|---|---|---|---|---|
| ОР6 – 9 | 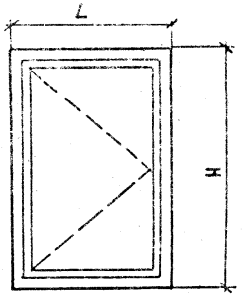 | 1.136.5-16.4.2.01.00.000 | 560 × 870 | 0.0343 | 114-141 |
| ОР9 – 9 | | –01 | 860 × 870 | 0.0425 | |
| ОР12 – 7,5А | | –02 | 1160 × 720 | 0.047 | |
| ОР12 – 9А | | –03 | 1160 × 870 | 0.0505 | |
| ОР15 – 7,5А | | –04 | 1460 × 720 | 0.0524 | |
| ОР15 – 9А | | –05 | 1460 × 870 | 0.0564 | |
| ОР18 – 7,5А | | –06 | 1760 × 720 | 0.067 | |
| ОР18 – 9А | | –07 | 1760 × 870 | 0.0714 | |
| ОР12 – 7,5 | 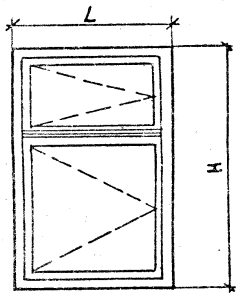 | 1.136.5-16.4.2.02.00.000 | 1160 × 720 | 0.0534 | 142-155 |
| ОР12 – 9 | | –01 | 1160 × 870 | 0.0588 | |
| ОР15 – 6 | | –02 | 1460 × 570 | 0.0562 | |
| ОР15 – 7,5 | | –03 | 1460 × 720 | 0.0591 | |
| ОР15 – 9 | | –04 | 1460 × 870 | 0.067 | |
| ОР18 – 7,5 | | –05 | 1760 × 720 | 0.074 | |
| ОР18 – 9 | | –06 | 1760 × 870 | 0.078 | |
| ОР 6 – 12 | 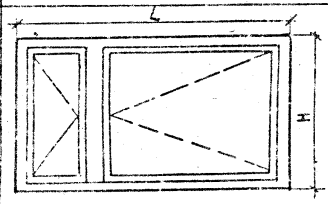 | 1.136.5-16.4.2.03.00.000 | 560 × 1170 | 0.0532 | 156-175 |
| ОР 9 – 12 | | –01 | 860 × 1170 | 0.065 | |
| ОР 9 – 13,5 | | –02 | 860 × 1320 | 0.0687 | |
| ОР 9 – 15 | | –03 | 860 × 1470 | 0.073 | |
| ОР12 – 12 | 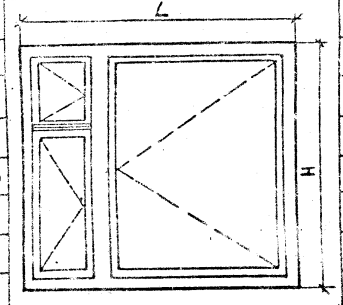 | 1.136.5-16.4.2.04.00.000 | 1160 × 1170 | 0.084 | 176-188 |
| ОР12 – 13,5 | | –01 | 1160 × 1320 | 0.097 | |
| ОР12 – 15 | | –02 | 1160 × 1470 | 0.098 | |
| ОР15 – 12 | | –03 | 1460 × 1170 | 0.091 | |
| ОР15 – 13,5 | | –04 | 1460 × 1320 | 0.088 | |
| ОР15 – 15 | | –05 | 1460 × 1470 | 0.106 | |
| ОР18 – 13,5 | | –06 | 1760 × 1320 | 0.124 | |
| ОР18 – 15 | | –07 | 1760 × 1470 | 0.145 | |

| Марка | Эскиз | Обозначение | Габаритные размеры в мм (H×L) | Объем м³ в чистоте | Стр. |
|---|---|---|---|---|---|
| ОР15 – 18 | 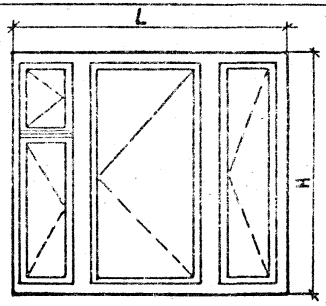 | 1.136.5-16.4.2.05.00.000 | 1460 × 1770 | 0.138 | 189-202 |
| ОР15 – 21 | | –01 | 1460 × 2070 | 0.15 | |
| ОР18 – 18 | | –02 | 1760 × 1770 | 0.174 | |
| БР22 – 7,5 | 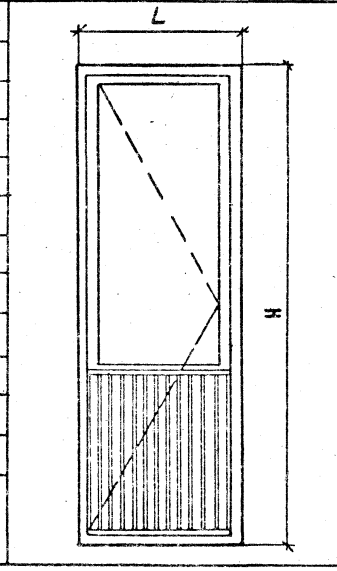 | 1.136.5-16.4.2.06.00.000 | 2175 × 720 | 0.0865 | 203-218 |
| БР22 – 9 | | –01 | 2175 × 870 | 0.074 | |
| БР24 – 7,5 | | –02 | 2375 × 720 | 0.0913 | |
| БР24 – 9 | | –03 | 2375 × 870 | 0.098 | |

1. Схемы изделий изображены со стороны фасада
2. Цифры в марке обозначают размеры проемов в модулях

| Формат | Зона | Поз. | Обозначение | Наименование | Кол. на исполн. 1.136.5-16.ч.1.01.00.000 — | 01 | 02 | 03 | 04 | 05 | 06 | 07 | | | Примечание |
|---|---|---|---|---|---|---|---|---|---|---|---|---|---|---|---|
| | | | | Документация | | | | | | | | | | | |
| * | | | 1.136.5-16.ч.1.01.00.000 | Сборочный чертеж | X | X | X | X | X | X | X | X | | | * 12, 12 |
| | | | | Сборочные единицы | | | | | | | | | | | |
| 11 | | 1 | 1.136.5-16.ч.1.01.01.000 | Коробка | 1 | | | | | | | | | | |
| 11 | | 1 | -01 | Коробка | | 1 | | | | | | | | | |
| 11 | | 1 | -02 | Коробка | | | 1 | | | | | | | | |
| 11 | | 1 | -03 | Коробка | | | | 1 | | | | | | | |
| 11 | | 1 | -04 | Коробка | | | | | 1 | | | | | | |
| | | | | Марка | ОС6-9 | ОС9-9 | ОС12-7.5А | ОС12-9А | ОС15-7.5А | ОС15-9А | ОС18-7.5А | ОС18-9А | | | |

| | | | | |
|---|---|---|---|---|
| | | | | 1.136.5-16.ч.1.01.00.000 |
| ГИП | Степнов | [signature] | 11.02.81 | Блок оконный Спецификация |
| Провер. | Рутто | [signature] | 10.11.81 | |
| Разраб. | Мокроусов | [signature] | 9.2.81 | |

| Стадия | Лист | Листов |
|---|---|---|
| Р | 1 | 2 |

ЦНИИЭП жилища г. Москва

| Инв. № подл. | Подпись и дата | Взам. инв. № |
|---|---|---|
| | | |

| Формат | Зона | Поз. | Обозначение | Наименование | Кол. на исполн. 1.136.5-16.ч.1.01.00.000 — | 01 | 02 | 03 | 04 | 05 | 06 | 07 | | | Примечание |
|---|---|---|---|---|---|---|---|---|---|---|---|---|---|---|---|
| 11 | | 1 | 1.136.5-16.ч.01.01.000 -05 | Коробка | | | | | | 1 | | | | | |
| 11 | | 1 | -06 | Коробка | | | | | | | 1 | | | | |
| 11 | | 1 | -07 | Коробка | | | | | | | | 1 | | | |
| 11 | | 2 | 1.136.5-16.ч.1.01.10.000 | Переплет | | 1 | | | | | | | | | |
| 11 | | 2 | -01 | Переплет | | | 1 | | | | | | | | |
| 11 | | 2 | -02 | Переплет | | | | 1 | | | | | | | |
| 11 | | 2 | -03 | Переплет | | | | | 1 | | | | | | |
| 11 | | 2 | -04 | Переплет | | | | | | 1 | | | | | |
| 11 | | 2 | -05 | Переплет | | | | | | | 1 | | | | |
| 11 | | 2 | -06 | Переплет | | | | | | | | 1 | | | |
| 11 | | 2 | 1.136.5-16.ч.1.01.11.000-08 | Переплет | 1 | | | | | | | | | | |
| | | | | Стандартные изделия | | | | | | | | | | | |
| | | 5 | | Петля ПВ4-75-1 | 2 | 2 | 2 | 2 | 2 | 2 | | | | | 0,18 кг |
| | | | | ПВ4-90-1 ГОСТ 5088-78 | | | | | | | 3 | 3 | | | или ПВ2-100-1 |
| | | 6 | | Завертка ЗВ (35) | | | | | | | | | | | |
| | | | | ГОСТ 5090-79 | 1 | 2 | 2 | 2 | 2 | 2 | 2 | 2 | | | 0,14 кг |
| | | 7 | | Шуруп 3×25 ГОСТ 1145-70 | 6 | 12 | 12 | 12 | 12 | 12 | 12 | 12 | | | |

1.136.5-16.ч.1.01.00.000 Лист 2

17327-01 9

Рис.1

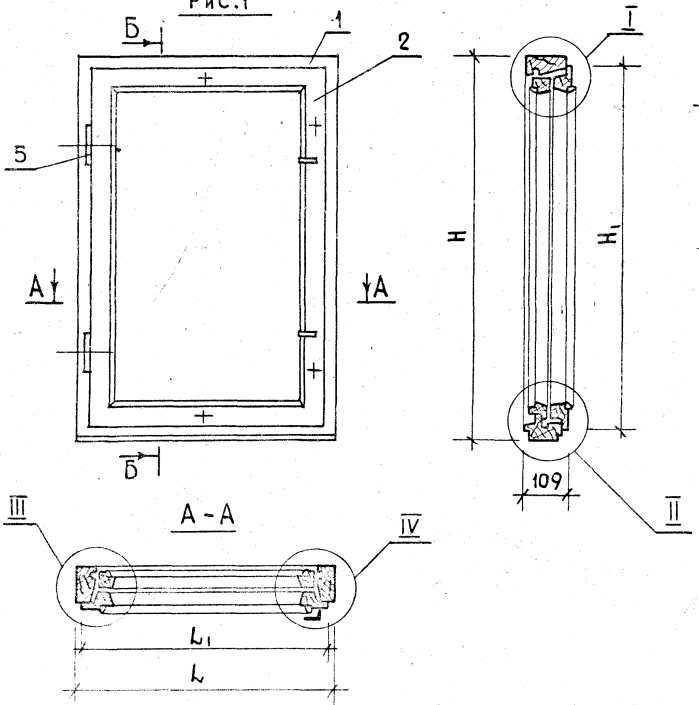


Рис.2

Остальное – см. рис.1

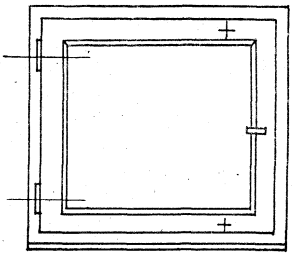

Рис.3

Остальное – см. рис.1

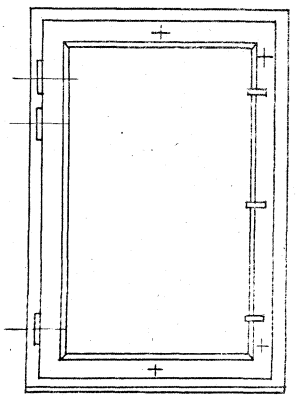

| Обозначение | Марка | Рис. | H | $H_1$ | L | $L_1$ | Объем в чистоте м³ |
|---|---|---|---|---|---|---|---|
| 1.136.5-16.ч.1.01.00.000 | ОС 6-9 | 2 | 560 | 495 | 870 | 810 | 0.0256 |
| – 01 | ОС 9-9 | 1 | 860 | 795 | 870 | 810 | 0.0316 |
| – 02 | ОС 12-7.5А | 1 | 1160 | 1095 | 720 | 660 | 0.0344 |
| – 03 | ОС 12-9А | 1 | 1160 | 1395 | 870 | 810 | 0.0378 |
| – 04 | ОС 15-7.5А | 1 | 1460 | 1395 | 720 | 660 | 0.0403 |
| – 05 | ОС 15-9А | 1 | 1460 | 1395 | 870 | 810 | 0.0433 |
| – 06 | ОС 18-7.5А | 3 | 1760 | 1695 | 720 | 660 | 0.046 |
| – 07 | ОС 18-9А | 3 | 1760 | 1695 | 870 | 810 | 0.047 |

| | | | |
|---|---|---|---|
| ГИП | Степнов | | |
| Проверил | Мокроусов | | 9.24 |
| Разработ. | Рутто | | |

1.136.5-16.ч.1.01.00.000сб

Блок оконный
Сборочный чертеж

| Стадия | Масса | Масштаб |
|---|---|---|
| Р | | 1:10 |
| Лист 1 | Листов 2 | |

ЦНИИЭП жилища г. Москва

17327-01 10

Инв.№ подл. | Подпись и дата

I
М1:1

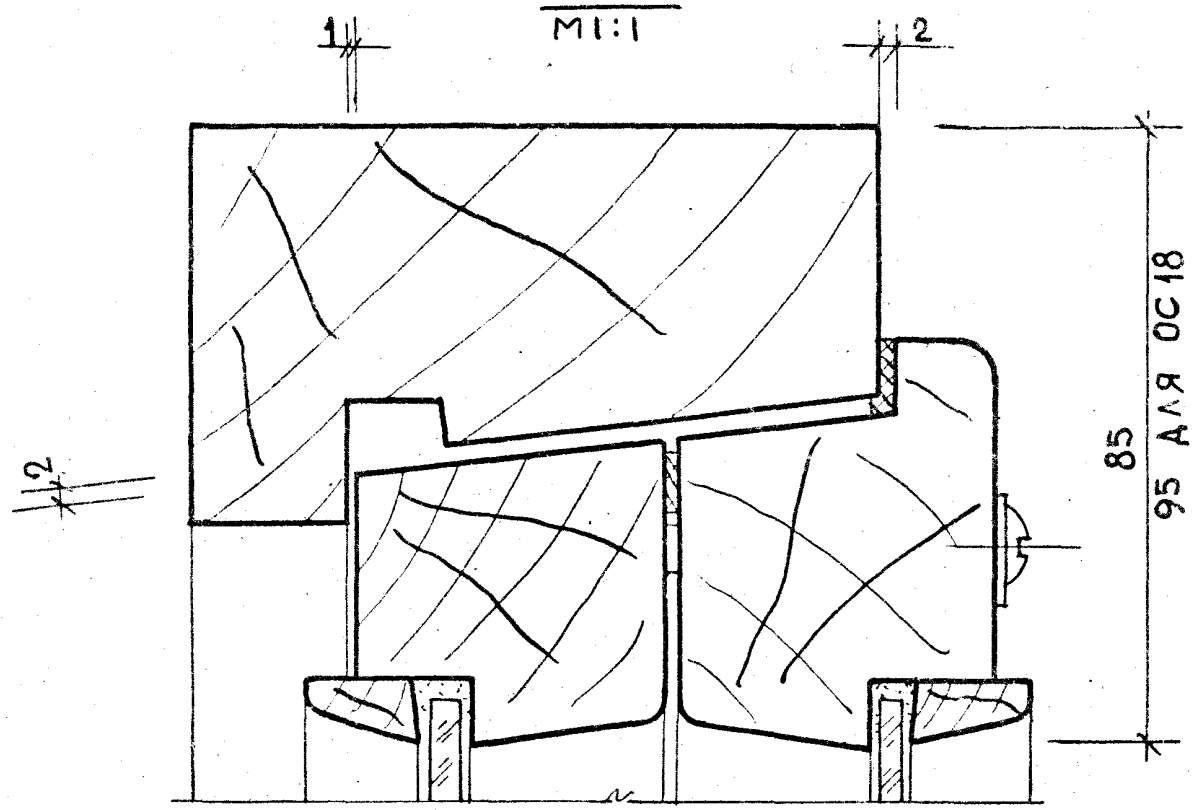


II
М1:1

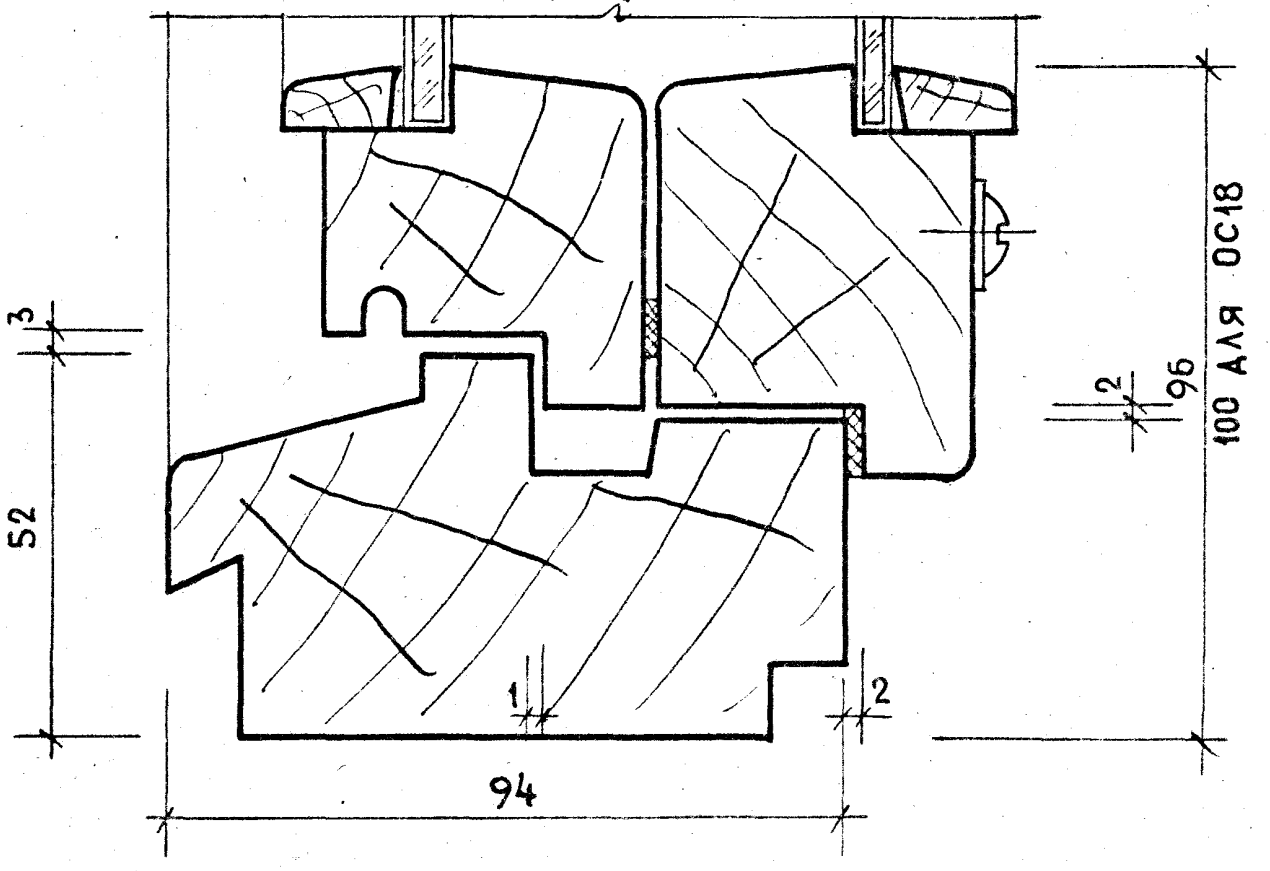


III
М1:1

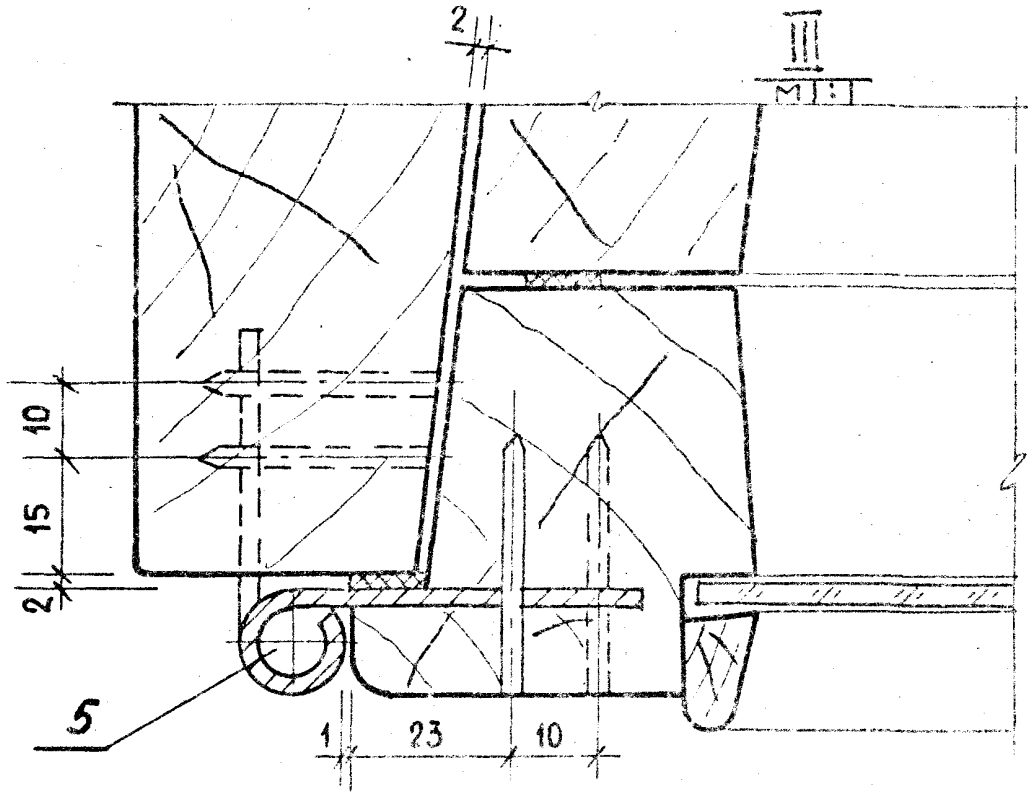


IV
М1:1

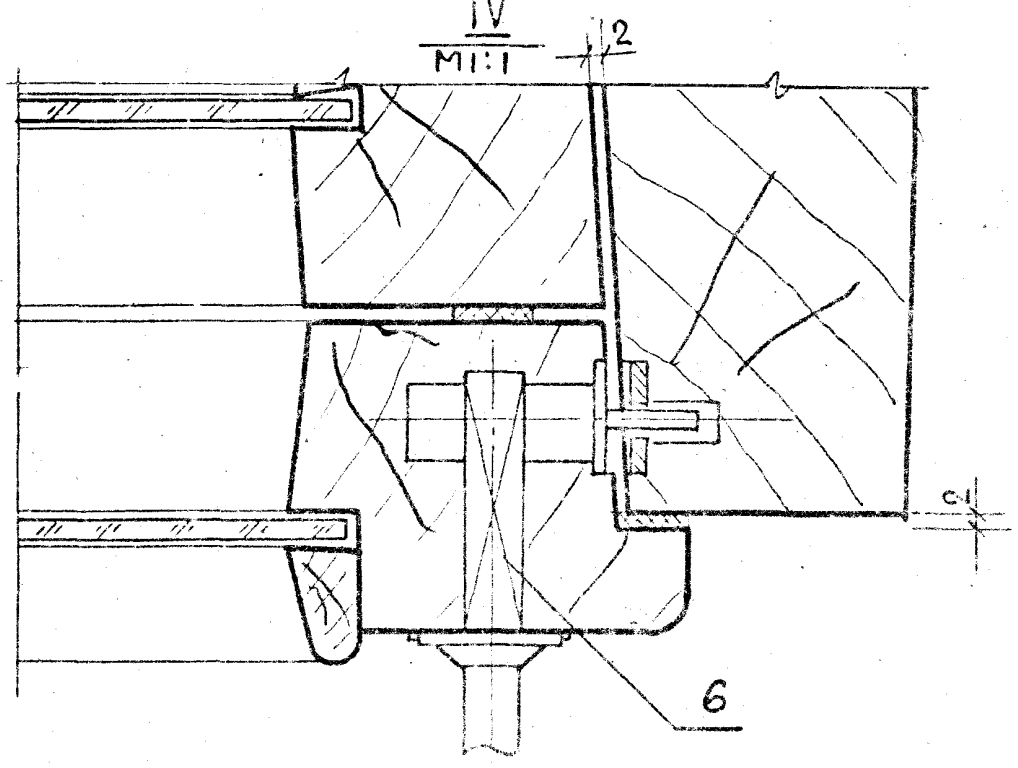

Инв.№ подл. | Подпись и дата | Взам. ...

| Формат | Зона | Поз. | Обозначение | Наименование | Кол. на испол. 1.136.5-16.ч.1.01.01.000- — | 01 | 02 | 03 | 04 | 05 | 06 | 07 | Примечание |
|---|---|---|---|---|---|---|---|---|---|---|---|---|---|
| | | | | Документация | | | | | | | | | |
| * | | | 1.136.5-16.ч.1.01.01.000 сб | Сборочный чертеж | X | X | X | X | X | X | X | X | |
| | | | | Детали | | | | | | | | | |
| | | | | Древесина хвойная ГОСТ 8486-66 | | | | | | | | | |
| БЧ | | 1 | 1.136.5-16.ч.1.01.01.001 | Брусок 560×94×55 | 1 | | | | | | | | |
| БЧ | | 2 | — 01 | 560×94×55 | 1 | | | | | | | | |
| БЧ | | 1 | 1.136.5-16.ч.1.01.01.002 | 860×94×55 | | 1 | | | | | | | |
| БЧ | | 2 | — 01 | 860×94×55 | | 1 | | | | | | | |
| БЧ | | 1 | 1.136.5-16 ч.1.01.01.003 | 1160×94×55 | | | 1 | | | | | | |
| БЧ | | 2 | — 01 | 1160×94×55 | | | 1 | | | | | | |
| | | | | Марка | ОС6-9 | ОС9-9 | ОС12-75А | ОС12-9А | ОС15-75А | ОС15-9А | ОС18-75А | ОС18-9А | |

| | | |
|---|---|---|
| | | 1.136.5-16. ч. 1.01.01.000 |
| | | Коробка Спецификация |
| ГИП | Степнов | |
| Проверил | Мокроусов | |
| Разработ. | Рутто | |

| Стадия | Лист | Листов |
|---|---|---|
| Р | 1 | 2 |

ЦНИИЭП жилища г. Москва

Инв.№ подл. | Подпись и дата | Взам. инв.№

| Формат | Зона | Поз. | Обозначение | Наименование | Кол. на испол. 1.136.5-16.ч.1.01.01.000- — | 01 | 02 | 03 | 04 | 05 | 06 | 07 | Примечание |
|---|---|---|---|---|---|---|---|---|---|---|---|---|---|
| БЧ | | 1 | 1.136.5-16. ч.1.01.01.004 | Брусок 1460×94×55 | | | | | 1 | 1 | | | |
| БЧ | | 2 | — 01 | 1460×94×55 | | | | | 1 | 1 | | | |
| БЧ | | 1 | 1.136.5-16. ч.1.01.01.005 | 1760×94×55 | | | | | | | 1 | 1 | |
| БЧ | | 2 | — 01 | 1760×94×55 | | | | | | | 1 | 1 | |
| БЧ | | 3 | 1.136.5-16. ч.1.01.01.006 | 870×94×55 | 1 | 1 | | 1 | | 1 | | 1 | |
| БЧ | | 4 | — 01 | 870×94×55 | 1 | 1 | | 1 | | 1 | | 1 | |
| БЧ | | 3 | 1.136.5-16. ч.1.01.01.007 | 720×94×55 | | | 1 | | 1 | | 1 | | |
| БЧ | | 4 | — 01 | 720×94×55 | | | 1 | | 1 | | 1 | | |

17827-01

12

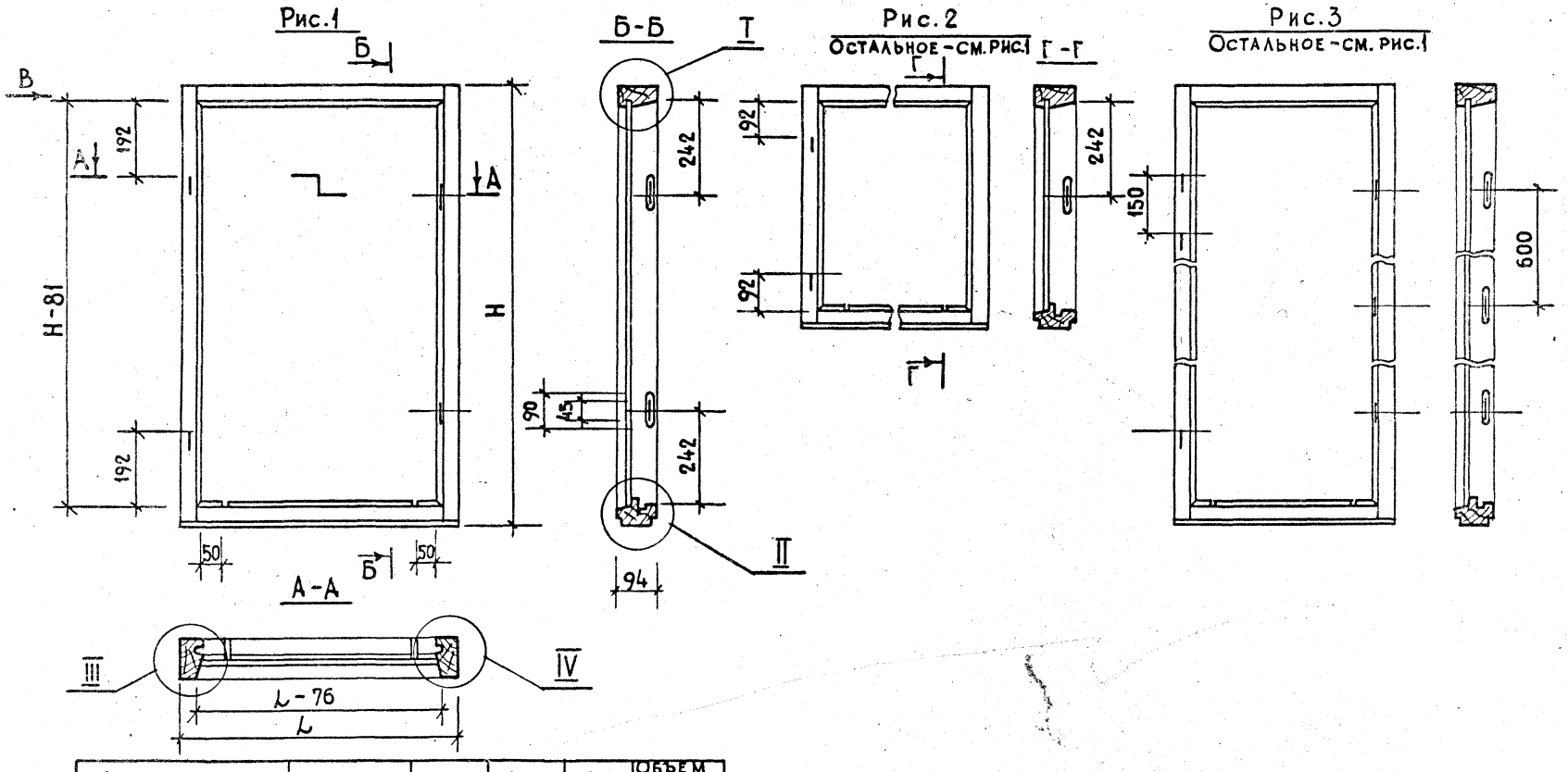


| Обозначение | Марка | Рис. | H | L | Объем в чистоте м³ |
|---|---|---|---|---|---|
| 1.136.5-16 ч.1.01.00.000 | ОС6-9 | 2 | 560 | 870 | 0.0146 |
| -01 | ОС 9-9 | 1 | 860 | 870 | 0.0176 |
| -02 | ОС12-7,5А | 1 | 1160 | 720 | 0.0192 |
| -03 | ОС12-9А | 1 | 1160 | 870 | 0.0208 |
| -04 | ОС15-7,5А | 1 | 1460 | 720 | 0.0223 |
| -05 | ОС15-9А | 1 | 1460 | 870 | 0.024 |
| -06 | ОС18-7,5А | 3 | 1760 | 720 | 0.026 |
| -07 | ОС18-9А | 3 | 1760 | 870 | 0.025 |

| | | | |
|---|---|---|---|
| ГИП | Степнов | | 17.11.81 |
| Проверил | Мокроусов | | 16.02.81 |
| Разработ. | Рутто | | 12.11.81 |

1.136.5-16.ч.1.01.01.000 сб

**Коробка**
Сборочный чертеж

| Стадия | Масса | Масштаб |
|---|---|---|
| Р | | 1:10 |

Лист 1 | Листов 2

ЦНИИЭП жилища г. Москва

I
М1:1

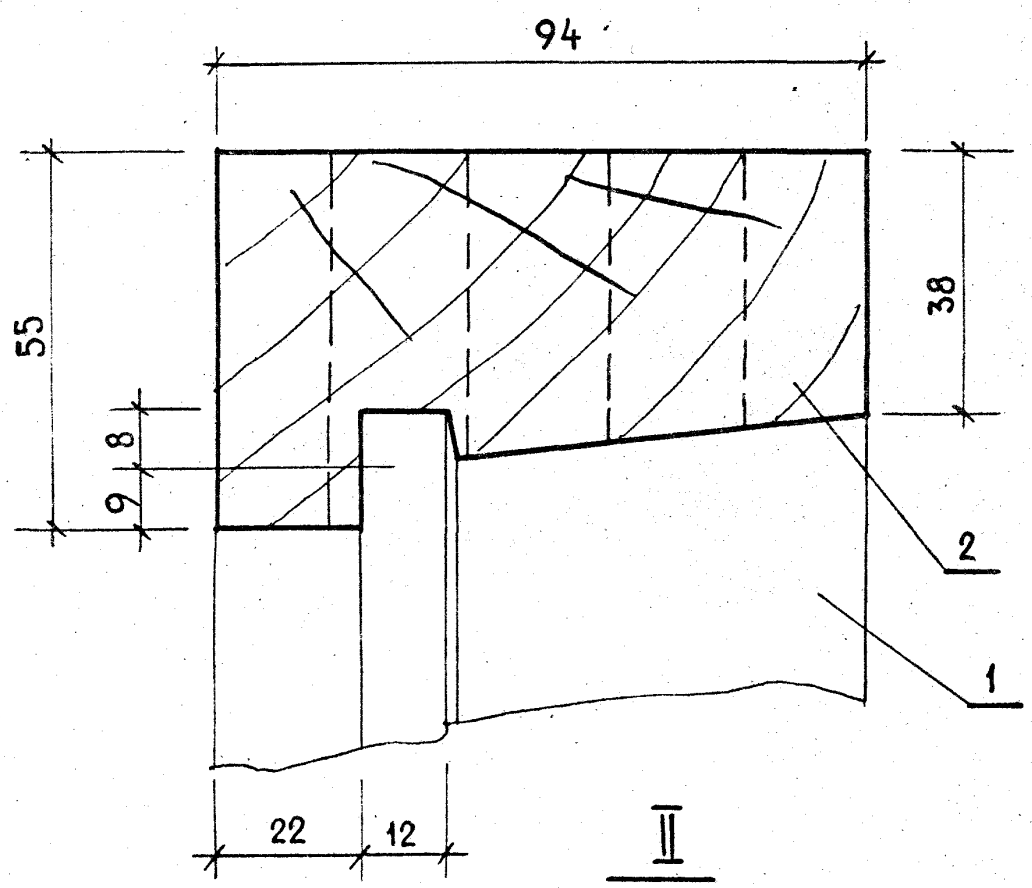


II

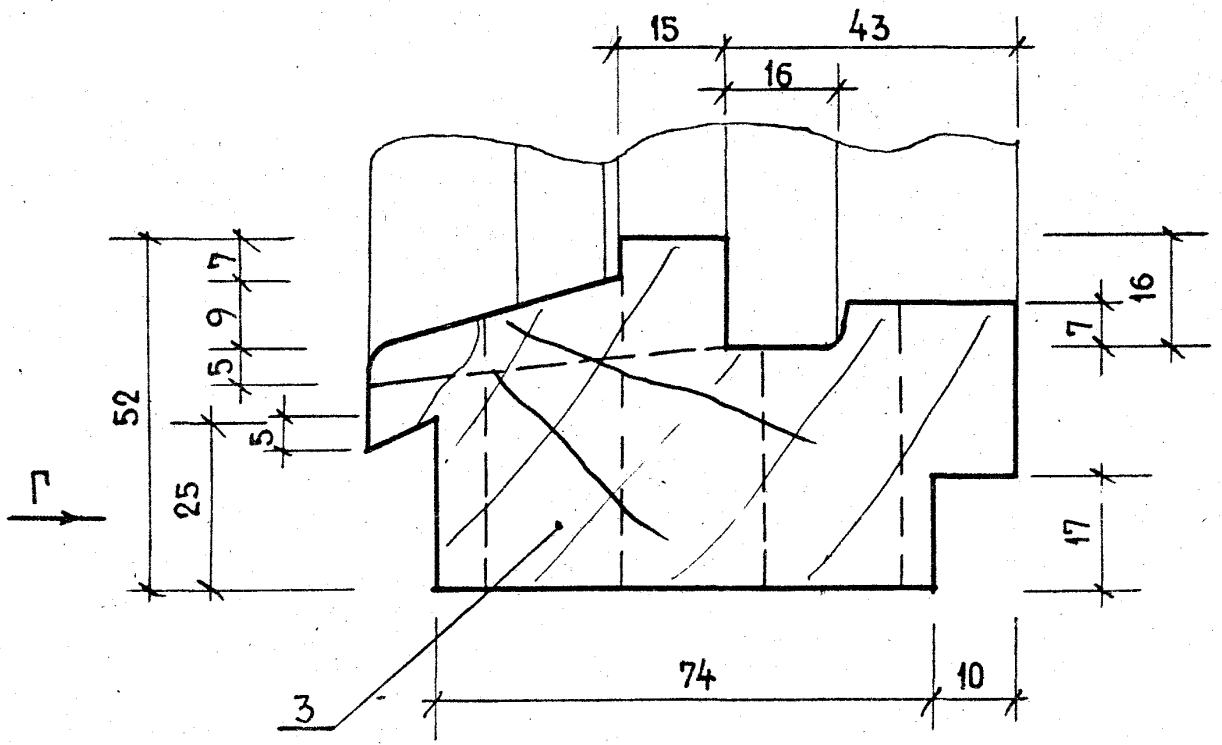


Вид В

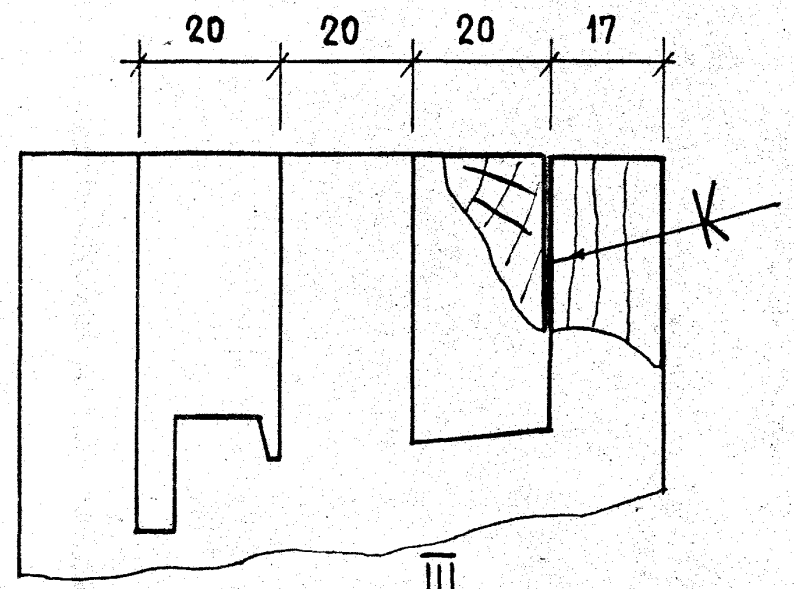


III
М1:1

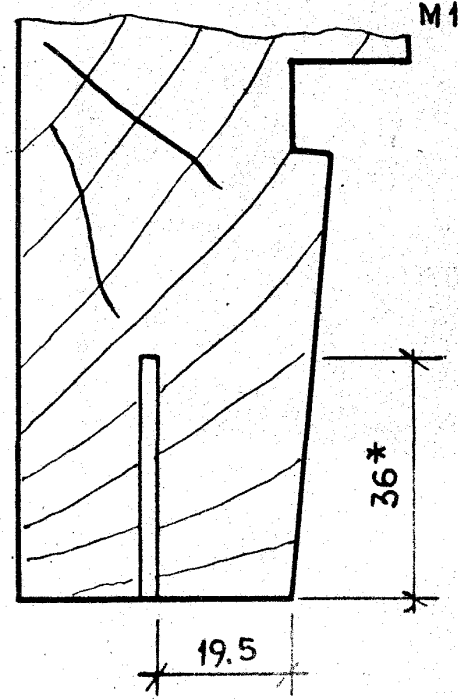


Вид Г

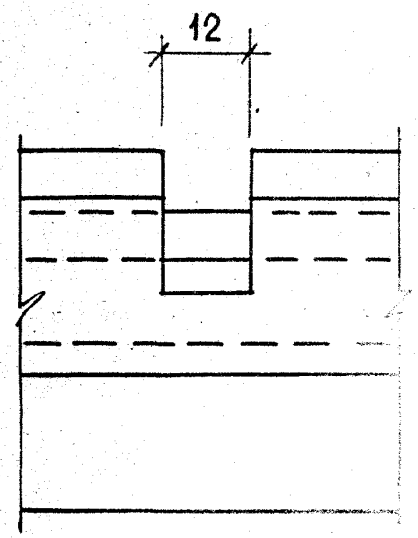


IV
М1:1

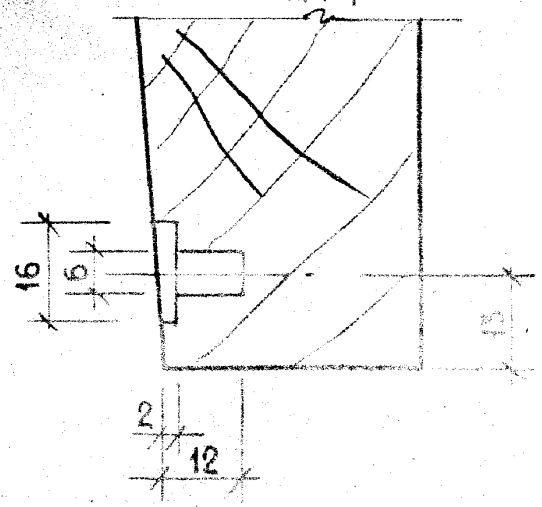


1* – Размеры для справок

Инв.№ подл. | Подпись и дата | Взам. инв.№

| Формат | Зона | Поз. | Обозначение | Наименование | Кол. на исполн. 1.136.5-16 ч.1.01.10.000- — | 01 | 02 | 03 | 04 | 05 | 06 | | | | Примечание |
|---|---|---|---|---|---|---|---|---|---|---|---|---|---|---|---|
| | | | | Документация | | | | | | | | | | | |
| * | | | 1.136.5-16.ч.1.01.10.000сб | Сборочный чертеж | X | X | X | X | X | X | X | | | | *12, 12 |
| | | | | Сборочные единицы | | | | | | | | | | | |
| * | | 1 | 1.136.5-16.ч.1.01.10.100 | Створка | 1 | 1 | 1 | 1 | 1 | 1 | 1 | | | | *11, 11 |
| * | | 2 | 1.136.5-16.ч.1.01.10.200 | Створка | 1 | 1 | 1 | 1 | 1 | 1 | 1 | | | | *11, 11 |
| | | | | Марка | ОС9-9 | ОС12-7,5А | ОС12-9А | ОС15-7,5А | ОС15-9А | ОС18-7,5А | ОС18-9А | | | | |

| | | | | |
|---|---|---|---|---|
| | | | | 1.136.5-16.ч.1.01.10.000 |
| Гип | Степнов | [illegible] | [illegible] | Переплет Спецификация |
| Проверил | Мокроусов | [illegible] | 9.2.81 | |
| Разработ. | Рутто | [illegible] | [illegible] | |

| Стадия | Лист | Листов |
|---|---|---|
| Р | 1 | 4 |

ЦНИИЭП жилища г. Москва

| Инв.№ подл. | Подпись и дата | Взам. инв.№ |
|---|---|---|
| | | |

| Формат | Зона | Поз. | Обозначение | Наименование | Кол. на исполн. 1.136.5-16.ч.1.01.10.000- — | 01 | 02 | 03 | 04 | 05 | 06 | | | | Примечание |
|---|---|---|---|---|---|---|---|---|---|---|---|---|---|---|---|
| БЧ | | 4 | 1.136.5-16.ч.1.00.00.001 | Штапик 1585×16×10 | | | | | | 4 | 4 | | | | |
| БЧ | | 4 | – 01 | 550×16×10 | | | | | | 4 | | | | | |
| БЧ | | 4 | – 02 | 700×16×10 | | | | | | | 4 | | | | |
| БЧ | | 4 | – 03 | 720×16×10 | 4 | | 4 | | 4 | | | | | | |
| БЧ | | 4 | – 04 | 705×16×10 | 4 | | | | | | | | | | |
| БЧ | | 4 | – 05 | 570×16×10 | | 4 | | 4 | | | | | | | |
| БЧ | | 4 | – 06 | 1005×16×10 | | 4 | 4 | | | | | | | | |
| БЧ | | 4 | – 07 | 1305×16×10 | | | | 4 | 4 | | | | | | |
| БЧ | | 5 | 1.136.5-16.ч.1.00.00.002 | Стекло 700×715×3 | 2 | | | | | | | | | | |
| БЧ | | 5 | – 01 | 1000×565×3 | | 2 | | | | | | | | | |
| БЧ | | 5 | – 02 | 1000×720×3 | | | 2 | | | | | | | | |
| БЧ | | 5 | – 03 | 1300×565×3 | | | | 2 | | | | | | | |
| БЧ | | 5 | – 04 | 1300×715×3 | | | | | 2 | | | | | | |
| БЧ | | 5 | – 05 | 1580×545×4 | | | | | | 2 | | | | | |
| БЧ | | 5 | – 06 | 1580×695×4 | | | | | | | 2 | | | | |
| | | | | Стекло ГОСТ 111-78 | | | | | | | | | | | |

17327-01 15

1.136.5-16.ч.1.01.10.000

Лист 2

| Инв. № подл. | Подпись и дата | Взам. инв. № |
|---|---|---|
| | | |

| Формат | Зона | Поз. | Обозначение | Наименование | Кол. на испол. 1.136.5-16 ч.1.01.10.000 — | 01 | 02 | 03 | 04 | 05 | 06 | Примечание |
|---|---|---|---|---|---|---|---|---|---|---|---|---|
| БЧ | | 6 | 1136.5-16.ч.1.01.10.001 | Прокладка уплотняющая полиуретановая ГОСТ 10174-72 | 6.42 | 7.02 | 7.62 | 8.22 | 8.22 | 9.42 | 10.0 | м. пог. |
| | | | | Стандартные изделия | | | | | | | | |
| | | 8 | | Петля ПН6-80П ГОСТ 5088-78 | 2 | 2 | 2 | 2 | 2 | 2 | 2 | 0,16 кг |
| | | 9 | | Стяжка СВМ ГОСТ 5090-79 | 4 | 4 | 4 | 4 | 4 | 4 | 4 | 0,035 кг |
| | | 11 | | Гвозди 1.2×20 | 32 | 44 | 44 | 48 | 48 | | | |
| | | | | 1.2×25 | | | | | | 50 | 50 | |
| | | | | ГОСТ 4028-63* | | | | | | | | |



| Инв. № подл. | Подпись и дата | Взамен инв. № |
|---|---|---|
| | | |

| Формат | Зона | Поз. | Обозначение | Наименование | Кол. на испол. 1.136.5-16 ч.1.01.10.000 — | 01 | 02 | 03 | 04 | 05 | 06 | Примечание |
|---|---|---|---|---|---|---|---|---|---|---|---|---|
| | | 12 | | Шуруп А3×25 ГОСТ 1145-70* | 8 | 8 | 8 | 8 | 8 | 8 | 8 | |

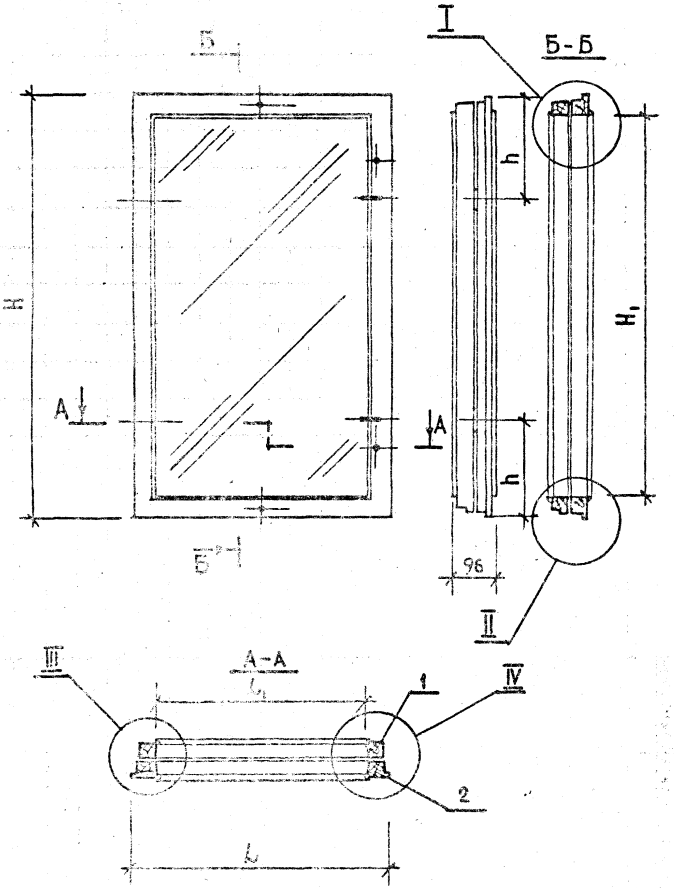


| Обозначение | Марка | H | $H_1$ | b | $b_1$ | h | Объем м³ в чистоте |
|---|---|---|---|---|---|---|---|
| 1.136.5-16.ч.1.01.10.080 | ОС 9-9 | 795 | 685 | 810 | 700 | 150 | 0.014 |
| -01 | ОС 12-7.5А | 1095 | 985 | 660 | 550 | 250 | 0.0152 |
| -02 | ОС 12-9А | 1095 | 985 | 810 | 700 | 250 | 0.017 |
| -03 | ОС 15-7.5А | 1395 | 1285 | 660 | 550 | 250 | 0.018 |
| -04 | ОС 15-9А | 1395 | 1285 | 810 | 700 | 250 | 0.0193 |
| -05 | ОС 18-7.5А | 1695 | 1565 | 660 | 530 | 250 | 0.02 |
| -06 | ОС 18-9А | 1695 | 1565 | 810 | 680 | 250 | 0.022 |

1.136.5-16.ч.1.01.10.000 СБ

Переплет
Сборочный чертеж

| Стадия | Масса | Масштаб |
|---|---|---|
| Р | | 1:10 |
| Лист 1 | Листов 2 | |

ЦНИИЭП жилища г. Москва

| | | | |
|---|---|---|---|
| ГИП | Степнов | | |
| Провер. | Рутто | | |
| Разраб. | Мокрецов | | |

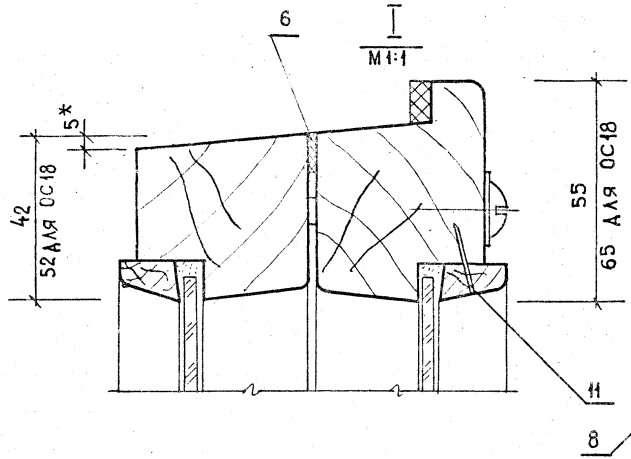


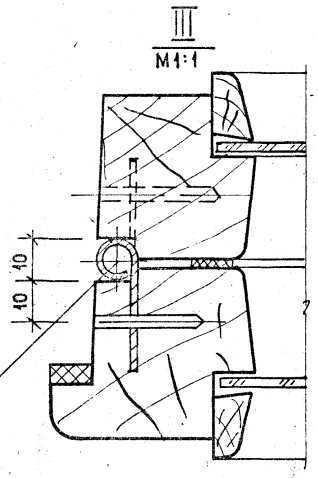


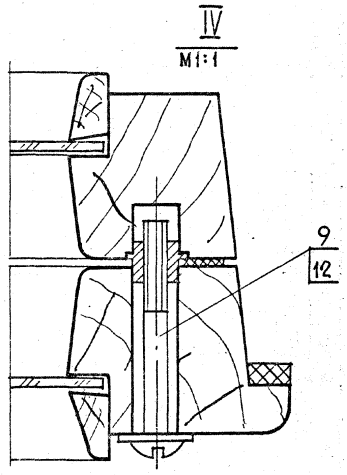


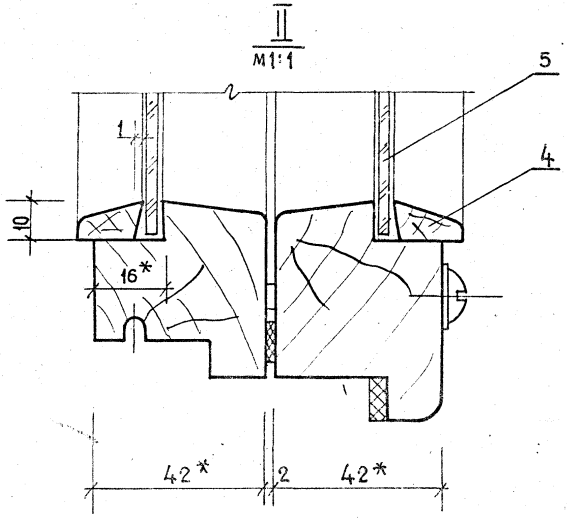


1. Узлы III и IV изображены для левых створок, а для правых — в зеркальном отображении.
2. * Размеры для справок.



Инв.№ подл. | Подпись и дата | Взам.инв.№

| Формат | Зона | Поз. | Обозначение | Наименование | Кол. на испол. 1.136.5-16.ч.1.01.10.100 — | 01 | 02 | 03 | 04 | 05 | 06 | | | | Примечание |
|---|---|---|---|---|---|---|---|---|---|---|---|---|---|---|---|
| | | | | Документация | | | | | | | | | | | |
| 12 | | | 1.136.5-16.ч.1.01.10.100сб | Сборочный чертеж | X | X | X | X | X | X | X | | | | |
| | | | | Детали | | | | | | | | | | | |
| | | | | Древесина хвойная ГОСТ 8486-66 | | | | | | | | | | | |
| БЧ | | 1 | 1.136.5-16.ч.1.01.10.101 | Брусок 1175×65×42 | | | | | | 1 | 1 | | | | |
| БЧ | | 2 | -01 | 1175×65×42 | | | | | | 1 | 1 | | | | |
| | | | | | | | | | | | | | | | |
| | | | | Марка | ОС9-9 | ОС12-7,5А | ОС12-9А | ОС15-7,5А | ОС15-9А | ОС18-7,5А | ОС18-9А | | | | |

| | | | |
|---|---|---|---|
| ГИП | Степнов | | 11.08.81 |
| Проверил | Рутто | | 10.9.81 |
| Разраб. | Мокроусов | | 9.2.91 |

1.136.5-16.ч.1.01.10.100

Створка

Спецификация

| Стадия | Лист | Листов |
|---|---|---|
| Р | 1 | 2 |

ЦНИИЭП жилища г. Москва

Инв.№подл. | Подпись и дата | Взам.инв.№

| Формат | Зона | Поз. | Обозначение | Наименование | Кол. на испол. 1.136.5-16.ч.1.01.10.100 — | 01 | 02 | 03 | 04 | 05 | 06 | | | | Примечание |
|---|---|---|---|---|---|---|---|---|---|---|---|---|---|---|---|
| БЧ | | 1 | 1.136.5-16 ч.1.01.10.102 | Брусок 795×55×42 | 1 | | | | | | | | | | |
| БЧ | | 2 | -01 | 795×55×42 | 1 | | | | | | | | | | |
| БЧ | | 1 | 1.136.5-16.ч.1.01.10.103 | 1095×55×42 | | 1 | 1 | | | | | | | | |
| БЧ | | 2 | -01 | 1095×55×42 | | 1 | 1 | | | | | | | | |
| БЧ | | 1 | 1.136.5-16.ч.1.01.10.104 | 1395×55×42 | | | | 1 | 1 | | | | | | |
| БЧ | | 2 | -01 | 1395×55×42 | | | | 1 | 1 | | | | | | |
| БЧ | | 3 | 1.136.5-16.ч.1.01.10.105 | 660×55×42 | | 2 | | 2 | | | | | | | |
| БЧ | | 4 | 1.136.5-16.ч.1.01.10.106 | 660×65×42 | | | | | | 2 | | | | | |
| БЧ | | 3 | 1.136.5-16.ч.1.01.10.107 | 810×55×42 | 2 | | 2 | | 2 | | | | | | |
| БЧ | | 4 | 1.136.5-16.ч.1.01.10.108 | 810×65×42 | | | | | | | 2 | | | | |
| | | | | Стандартные изделия | | | | | | | | | | | |
| | | 5 | | Нагель Н33 ГОСТ 17585-72 | 4 | 4 | 4 | 4 | 4 | 4 | 4 | | | | 0,005 кг |
| | | 6 | | Уголок УГ75-4 ГОСТ 5091-78 | 4 | | 4 | | 4 | 2 | 4 | | | | 0,02 кг |
| | | 7 | | Шуруп А3×25 ГОСТ 1145-70* | 20 | | 20 | | 20 | 10 | 20 | | | | |

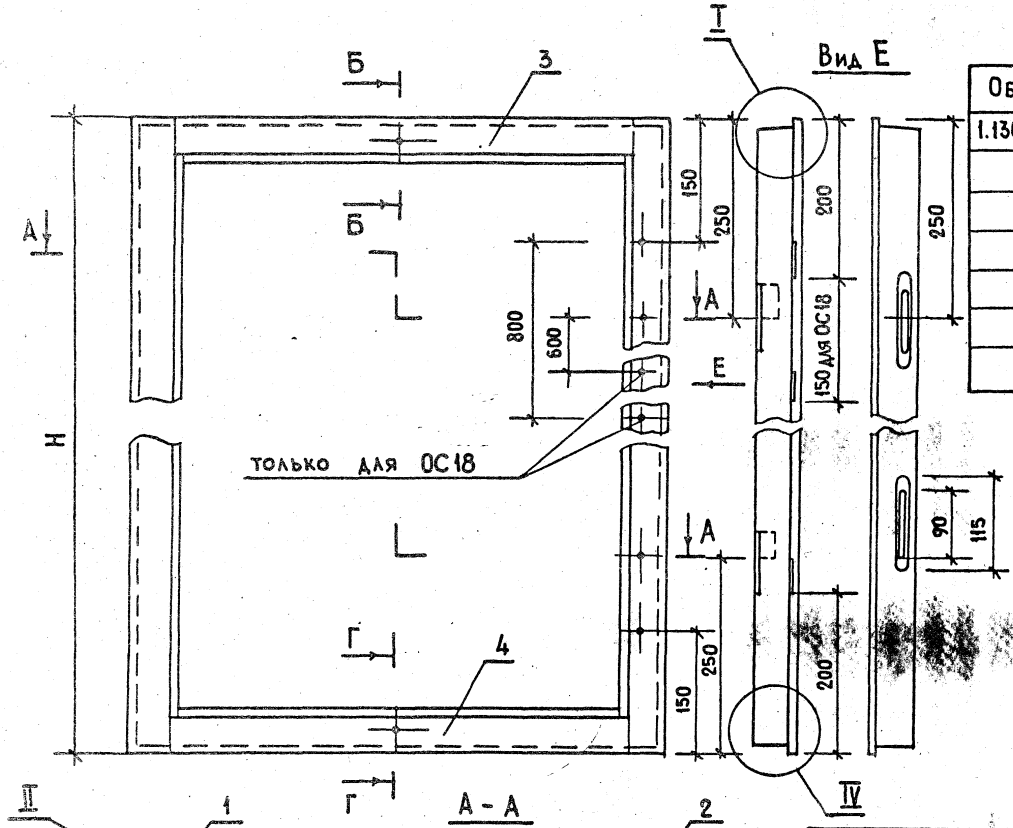


| Обозначение | Марка | Н | В | Объем м³ в чистоте |
|---|---|---|---|---|
| 1.136.5-16.ч1.01.10.100 | ОС9-9 | 795 | 810 | 0.0074 |
| -01 | ОС12-7.5А | 1095 | 660 | 0.008 |
| -02 | ОС12-9А | 1095 | 810 | 0.009 |
| -03 | ОС15-7.5А | 1395 | 660 | 0.0095 |
| -04 | ОС15-9А | 1395 | 810 | 0.0102 |
| -05 | ОС18-7.5А | 1695 | 660 | 0.01 |
| -06 | ОС18-9А | 1695 | 810 | 0.011 |

| | | | |
|---|---|---|---|
| ГИП | Степков | | 17.8-11 |
| Проверил | Рутто | | 12.4-11 |
| Разработ. | Мокроусов | | 16.12.91 |

1.136.5-16.ч.1.01.10.100 СБ

Створка

Сборочный чертеж

| Стадия | Масса | Масштаб |
|---|---|---|
| Р | | 1:5 |
| Лист 1 | Листов 2 | |

ЦНИИЭП жилища г. Москва

Инв.№ подл. | Подпись и...

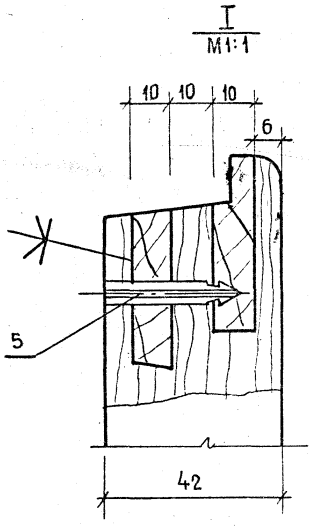


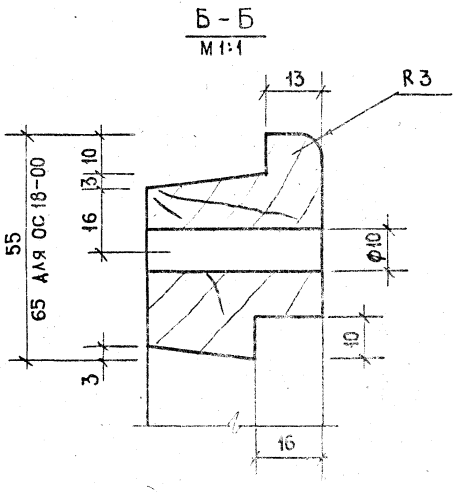


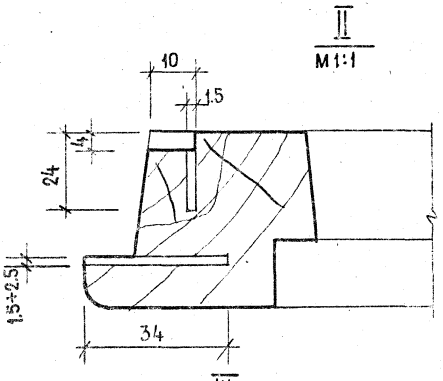


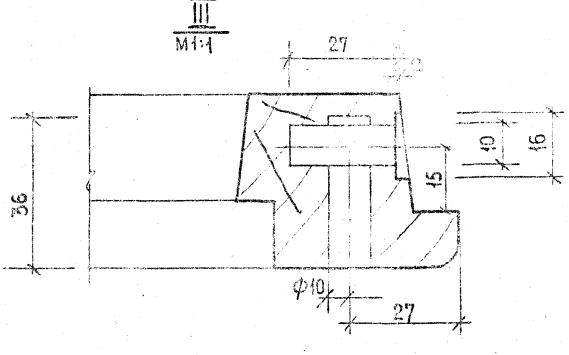


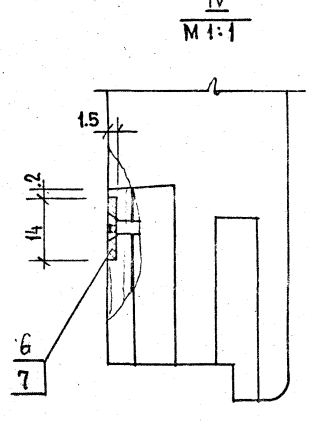


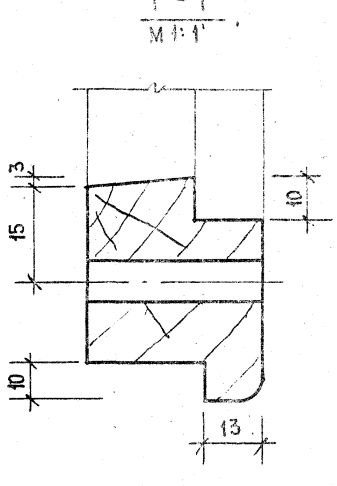


1. Узлы II и III изображены для левых рамок, а для правых — в зеркальном изображении.

Инв.№ подл. | Подпись

| Формат | Зона | Поз. | Обозначение | Наименование | Кол. на испол. 1.136.5-16 ч.1.01.10.200 — | 01 | 02 | 03 | 04 | 05 | 06 | | | | Примечание |
|---|---|---|---|---|---|---|---|---|---|---|---|---|---|---|---|
| | | | | Документация | | | | | | | | | | | |
| 12 | | | 1.136.5-16.ч.1.01.10.200СБ | Сборочный чертеж | X | X | X | X | X | X | X | | | | |
| | | | | Детали | | | | | | | | | | | |
| | | | | Древесина хвойная ГОСТ 8486-6 | | | | | | | | | | | |
| БЧ | 1 | | 1.136.5-16.ч.1.01.10.201 | Брусок 772×42×42 | 1 | | | | | | | | | | |
| БЧ | 2 | | -01 | 772×42×42 | 1 | | | | | | | | | | |
| БЧ | 1 | | 1.136.5-16.ч.1.01.10.202 | 1072×42×42 | | 1 | 1 | | | | | | | | |
| БЧ | 2 | | -01 | 1072×42×42 | | 1 | 1 | | | | | | | | |
| | | | | Марка | ОС9-9 | ОС12-75А | ОС12-9А | ОС15-75А | ОС15-9А | ОС18-75А | ОС18-9А | | | | |

| | | | |
|---|---|---|---|
| | | | 1.136.5-16.ч.1.01.10.200 |
| ГИП | Степнов | | Створка Спецификация |
| Провер. | Рутто | | |
| Разраб. | Мокроусов | 12.81 | |

| Стадия | Лист | Листов |
|---|---|---|
| Р | 1 | 2 |

ЦНИИЭП жилища г. Москва

Инв.№ подл. | Подпись и дата | Взам. инв.№

| Формат | Зона | Поз. | Обозначение | Наименование | Кол. на испол. 1.136.5-16ч.1.01.10.000 — | 01 | 02 | 03 | 04 | 05 | 06 | | | | Примечание |
|---|---|---|---|---|---|---|---|---|---|---|---|---|---|---|---|
| БЧ | 1 | | 1.136.5-16.ч.1.01.10.203 | 1572×42×42 | | | | | 1 | 1 | | | | | |
| БЧ | 2 | | -01 | 1372×42×42 | | | | | 1 | 1 | | | | | |
| БЧ | 1 | | 1.136.5-16.ч.1.01.10.204 | 1572×42×42 | | | | | | | 1 | 1 | | | |
| БЧ | 2 | | -01 | 1572×42×42 | | | | | | | 1 | 1 | | | |
| БЧ | 3 | | 1.136.5-16.ч.1.01.10.205 | 784×42×42 | 1 | | 1 | | 1 | | | | | | |
| БЧ | 3 | | 1.136.5-16.ч.1.01.10.206 | 634×42×42 | | 1 | | 1 | | | | | | | |
| БЧ | 3 | | 1.136.5-16.ч.1.01.10.207 | 634×52×42 | | | | | | 1 | | | | | |
| БЧ | 3 | | 1.136.5-16.ч.1.01.10.208 | 784×52×42 | | | | | | | 1 | | | | |
| БЧ | 4 | | 1.136.5-16.ч.1.01.10.209 | 784×45×42 | 1 | | 1 | | 1 | | | | | | |
| БЧ | 4 | | 1.136.5-16.ч.1.01.10.210 | 634×45×42 | | 1 | | 1 | | | | | | | |
| БЧ | 4 | | 1.136.5-16.ч.1.01.10.211 | 634×55×42 | | | | | | 1 | | | | | |
| БЧ | 4 | | 1.136.5-16.ч.1.01.10.212 | 784×55×42 | | | | | | | 1 | | | | |
| | | | | Стандартные изделия | | | | | | | | | | | |
| | 5 | | | Нагель Н33 ГОСТ 17585-72 | 4 | 4 | 4 | 4 | 4 | 4 | 4 | | | | 0,005 кг |
| | 6 | | | Уголник УП-75 ГОСТ 8021-78 | | | | | | 2 | 2 | | | | 0,02 кг |
| | 7 | | | Шуруп А3×25.0.ГОСТ 1145-78 | | | | | | 10 | 10 | | | | |

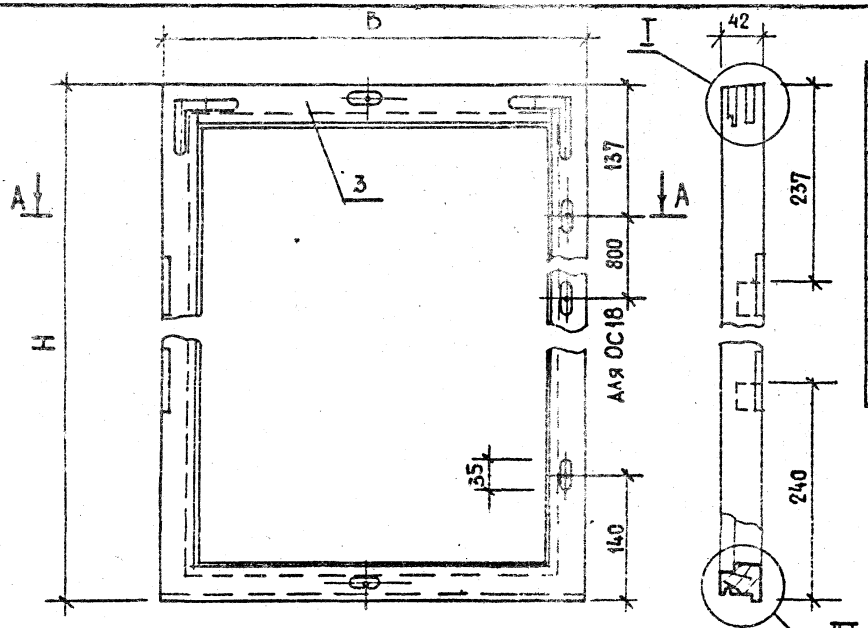


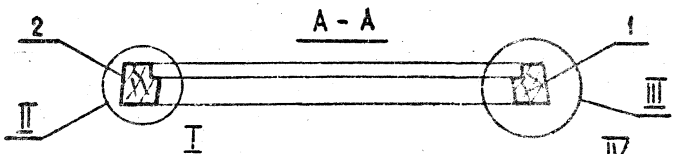


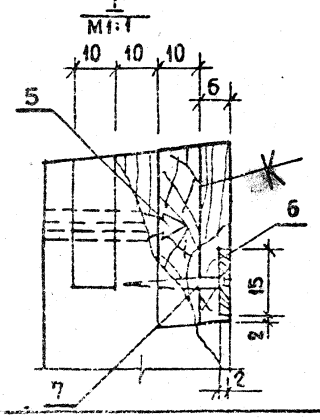


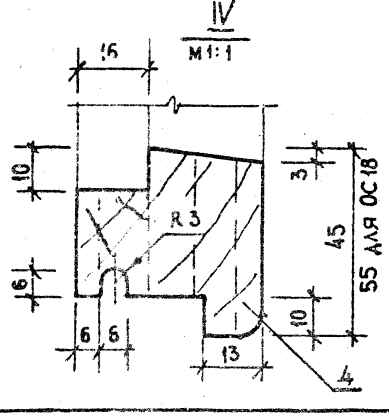


| Обозначение | Марка | Н | В | Объем в чистоте м³ |
|---|---|---|---|---|
| 1.136.5-16.ч.1.01.10.200 | ОС12-7.5А | 772 | 784 | 0.0057 |
| -01 | ОС12-7.5А | 1072 | 634 | 0.0062 |
| -02 | ОС12-9А | 1072 | 784 | 0.0067 |
| -03 | ОС15-7.5А | 1372 | 634 | 0.0072 |
| -04 | ОС15-9А | 1372 | 784 | 0.0078 |
| -05 | ОС18-7.5 | 1572 | 634 | 0.0085 |
| -06 | ОС18-9А | 1572 | 784 | 0.009 |

1. Узлы II и III изображены для левой рамки, а для правой – зеркальное отображение.

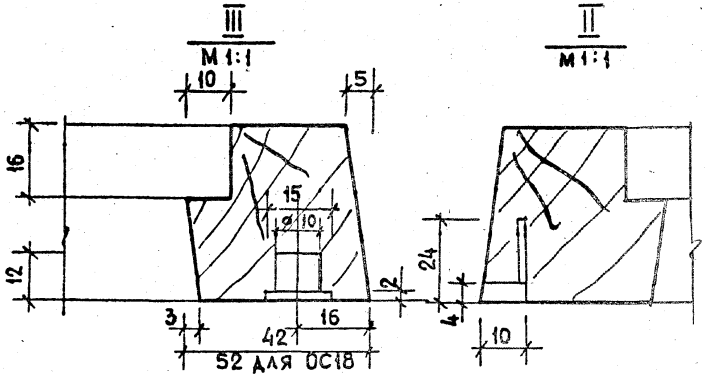


| | | | |
|---|---|---|---|
| ГИП | Степнов | | |
| Проверил | Рутто | | |
| Разработ | Мокроусов | | |

1.136.5-16.ч.1.01.10.200 СБ

Створка
Сборочный чертеж

| Стадия | Масса | Масштаб |
|---|---|---|
| Р | | 1:5 |
| Лист | Листов 1 | |

ЦНИИЭП жилища г. Москва

Инв. № подл. | Подпись и дата

| Формат | Зона | Поз. | Обозначение | Наименование | Кол. на испол. 1.136.5-16.ч.1.01.11.000 – | | | | | | | | | | Примечание |
|---|---|---|---|---|---|---|---|---|---|---|---|---|---|---|---|
| | | | | | – | 01 | 02 | 03 | 04 | 05 | 06 | 07 | 08 | 09 | |
| | | | | Документация | | | | | | | | | | | |
| 12 | | | 1.136.5-16.ч.1.01.11.000сб | Сборочный чертеж | × | × | × | × | × | × | × | × | × | × | |
| | | | | Сборочные единицы | | | | | | | | | | | |
| 11 | | 1 | 1.136.5-16.ч.1.01.11.100 | Створка | 1 | 1 | 1 | 1 | 1 | 1 | 1 | 1 | 1 | 1 | |
| 11 | | 2 | 1.136.5-16.ч.1.01.11.200 | Створка | 1 | 1 | 1 | 1 | 1 | 1 | 1 | 1 | 1 | 1 | |
| | | | | Марка | ОС12-12 | ОС15-21 | ОС15-6 | ОС12-7,5 | ОС12-9 | ОС18-13,5 | ОС18-7,5 | ОС18-9 | ОС6-9 | ОС6-12 | |

| | | | |
|---|---|---|---|
| | | | 1.136.5-16.ч.1.01.11.000 |
| ГИП | Степнов | | |
| Проверил | Рутто | | Переплет Спецификация |
| Разработ. | Мокроусов | 9.2.81 | |

| Стадия | Лист | Листов |
|---|---|---|
| Р | 1 | 4 |

ЦНИИЭП Жилища г. Москва

Инв. № подл. | Подпись и дата | Взам. инв. №

| Формат | Зона | Поз. | Обозначение | Наименование | Кол. на испол. 1.136.5-16.ч.1.01.11.000 – | | | | | | | | | | Примечание |
|---|---|---|---|---|---|---|---|---|---|---|---|---|---|---|---|
| | | | | | – | 01 | 02 | 03 | 04 | 05 | 06 | 07 | 08 | 09 | |
| | | | | Детали | | | | | | | | | | | |
| | | | | Штапик | | | | | | | | | | | |
| БЧ | 4 | | 1.136.5-16.ч.1.00.00.001-08 | 405×16×10 | | | | | | | | | 4 | 4 | |
| БЧ | 4 | | -09 | 327×16×10 | 4 | 4 | 4 | 4 | 4 | | | | | | |
| БЧ | 4 | | -10 | 427×16×10 | | | | | | 4 | 4 | 4 | | | |
| БЧ | 4 | | -11 | 280×16×10 | 4 | | | | | 4 | | | | 4 | |
| БЧ | 4 | | -12 | 360×16×10 | | 4 | | | | | | | | | |
| БЧ | 4 | | -13 | 420×16×10 | | | 4 | | | | | | | | |
| БЧ | 4 | | -05 | 570×16×10 | | | | 4 | | | | | | | |
| БЧ | 4 | | -03 | 720×16×10 | | | | | 4 | | | | 4 | | |
| БЧ | 4 | | -01 | 550×16×10 | | | | | | | 4 | | | | |
| БЧ | 4 | | -02 | 700×16×10 | | | | | | | | 4 | | | |
| | | | | Древесина хвойная | | | | | | | | | | | |
| | | | | ГОСТ 8486-66 | | | | | | | | | | | |
| | | | | Стекло | | | | | | | | | | | |
| БЧ | 5 | | 1.136.5-16.ч.1.00.00.002-07 | 275×320 | 2 | | | | | | | | | | |

| Формат | Зона | Поз. | Обозначение | Наименование | Кол. на исполн. 1.136.5-16 ч. 1.01.11.000 – | | | | | | | | | | Примечание |
|---|---|---|---|---|---|---|---|---|---|---|---|---|---|---|---|
| | | | | | – | 01 | 02 | 03 | 04 | 05 | 06 | 07 | 08 | 09 | |
| БЧ | | 5 | 1.136.5-16 ч. 1.00.00.002– 08 | Стекло 355×320 | | 2 | | | | | | | | | |
| БЧ | | 5 | – 09 | 415×320 | | | 2 | | | | | | | | |
| БЧ | | 5 | – 10 | 565×320 | | | | 2 | | | | | | | |
| БЧ | | 5 | – 11 | 715×320 | | | | | 2 | | | | | | |
| БЧ | | 5 | – 12 | 275×420 | | | | | | 2 | | | | | |
| БЧ | | 5 | – 13 | 545×420 | | | | | | | 2 | | | | |
| БЧ | | 5 | – 14 | 695×420 | | | | | | | | 2 | | | |
| БЧ | | 5 | – 15 | 715×400 | | | | | | | | | 2 | | |
| БЧ | | 5 | – 16 | 275×400 | | | | | | | | | | 2 | |
| | | | | Стекло ГОСТ 111-78 | | | | | | | | | | | |
| | | | | толщ. 3мм | | | | | | | | | | | |
| БЧ | | 6 | 1.136.5-16 ч. 1.01.11.001 | Прокладка уплотняющая полиуретановая ГОСТ 10174-72 | 5.2 | 3.5 | 3.2 | 3.6 | 3.6 | 4.4 | 4.8 | 3.6 | 4.8 | 5.2 | м. пог. |
| | | | | Стандартные изделия | | | | | | | | | | | |



Инв. № подл. | Подпись и дата | Взам. инв. №

| Формат | Зона | Поз. | Обозначение | Наименование | Кол. на исполн. 1.136.5-16 ч. 1.01.11.000 – | | | | | | | | | | Примечание |
|---|---|---|---|---|---|---|---|---|---|---|---|---|---|---|---|
| | | | | | – | 01 | 02 | 03 | 04 | 05 | 06 | 07 | 08 | 09 | |
| | | 8 | | Петля ПН6-80 | | | | | | | | | | | |
| | | | | ГОСТ 5088-78 | 2 | 2 | 2 | 2 | 2 | 2 | 2 | 2 | 2 | 2 | 0,16 кг |
| | | 9 | | Стяжка СВМ | | | | | | | | | | | |
| | | | | ГОСТ 5090-79 | 2 | 2 | 2 | 2 | 2 | 2 | 2 | 2 | 2 | 2 | 0,035 кг |
| | | 11 | | Гвозди 1.2×25 | | | | | | | | | | | |
| | | | | ГОСТ 4028-63* | 24 | 24 | 24 | 28 | 30 | 24 | 28 | 30 | 30 | 24 | |
| | | 12 | | Шуруп А3×25 | | | | | | | | | | | |
| | | | | ГОСТ 1145-70* | 4 | 4 | 4 | 4 | 4 | 4 | 4 | 4 | 4 | 4 | |

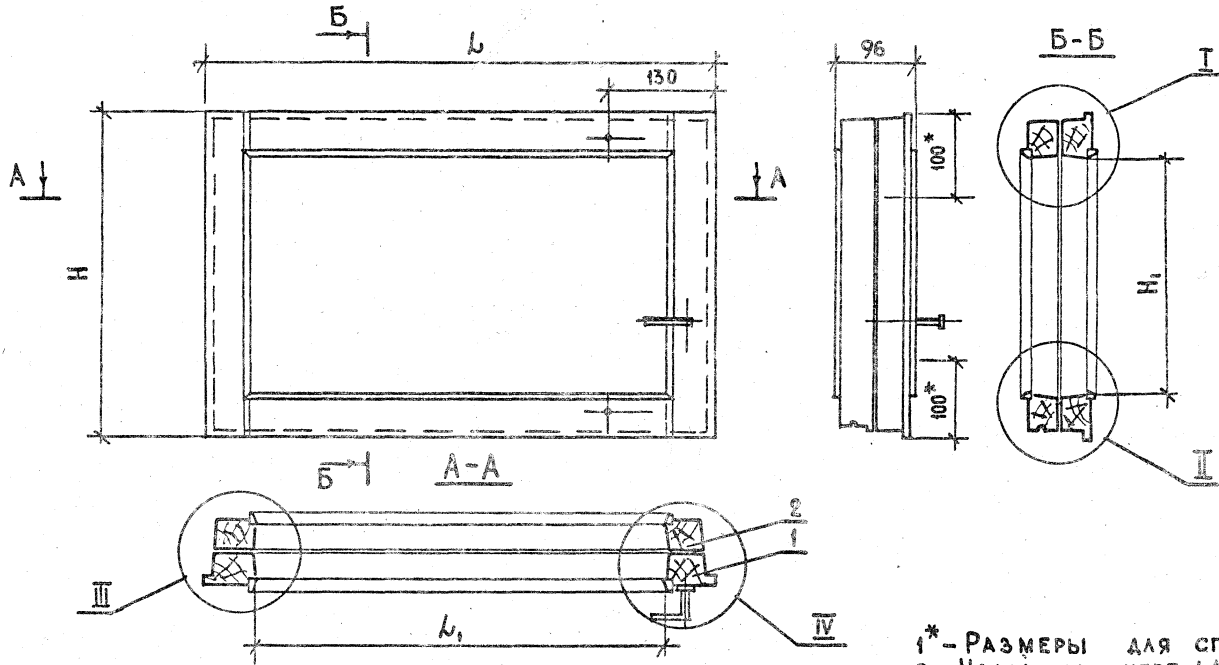


1* – Размеры для справок
2 Узлы см. черт. 1.136.5-16.ч.1.01.10 .000 СБ лист 2.

| Обозначение | Марка | L | L₁ | H | H₁ | Объем м³ в чистоте |
|---|---|---|---|---|---|---|
| 1.136.5-16.ч.1.01.11.000 | ОС12-12 | 810 | 700 | 495 | 384 | 0.011 |
| -01 | ОС15-21 | 370 | 260 | 495 | 384 | 0.0074 |
| -02 | ОС15-5 | 370 | 260 | 417 | 307 | 0.00576 |
| -03 | ОС12-7,5 | 450 | 340 | 417 | 307 | 0.00713 |
| -04 | ОС12-9 | 510 | 400 | 417 | 307 | 0.0078 |
| -05 | ОС18-13,5 | 660 | 550 | 417 | 307 | 0.0092 |
| -06 | ОС18-7,5 | 810 | 700 | 417 | 307 | 0.0106 |
| -07 | ОС18-9 | 390 | 260 | 537 | 407 | 0.01 |
| -08 | ОС6-9 | 660 | 530 | 537 | 407 | 0.012 |
| -09 | ОС6-12 | 810 | 680 | 537 | 407 | 0.0133 |

| | | | |
|---|---|---|---|
| ГИП | Степнов | | 12.81 |
| Проверил | Путто | | 12.81 |
| Разработ. | МакРоуссов | | 16.01.81 |

1.136.5-16. ч.1.01.11.000СБ

Переплет
Сборочный чертеж

| Стадия | Масса | Масштаб |
|---|---|---|
| Р | | 1:5 |
| Лист | Листов 1 | |

ЦНИИЭП жилища г. Москва

Инв. № подл. | Подпись

| Формат | Зона | Поз. | Обозначение | Наименование | Кол. на испол. 1.136.5-16.ч.1.01.11.100 — | 01 | 02 | 03 | 04 | 05 | 06 | 07 | 08 | 09 | Примечание |
|---|---|---|---|---|---|---|---|---|---|---|---|---|---|---|---|
| | | | | **Документация** | | | | | | | | | | | |
| 12 | | | 1.136.5-16.ч.1.01.11.100сб | Сборочный чертеж | X | X | X | X | X | X | X | X | X | X | |
| | | | | **Детали** | | | | | | | | | | | |
| | | | | Древесина хвойная ГОСТ 8486-66 | | | | | | | | | | | |
| БЧ | | 1 | 1.136.5-16.ч.1.01.11.101 | Брусок 417×55×42 | 1 | 1 | 1 | 1 | 1 | | | | | | |
| БЧ | | 2 | — 01 | 417×55×42 | 1 | 1 | 1 | 1 | 1 | | | | | | |

| Марка | ОС12-12 | ОС15-21 | ОС15-6 | ОС12-7.5 | ОС12-9 | ОС18-13.5 | ОС18-7.5 | ОС18-9 | ОС6-9 | ОС6-12 |
|---|---|---|---|---|---|---|---|---|---|---|

1.136.5-16.ч.1.01.11.100

| | | | |
|---|---|---|---|
| ГИП | Степнов | | |
| Проверил | Рутто | | 10.87 |
| Разработ. | Мокроусов | | 9.87 |

Створка
Спецификация

| Стадия | Лист | Листов |
|---|---|---|
| Р | 1 | 4 |

ЦНИИЭП жилища г. Москва

Инв. № подл. | Подпись и дата | Взам. инв. №

| Формат | Зона | Поз. | Обозначение | Наименование | Кол. на испол. 1.136.5-16.ч.1.01.11.100 — | 01 | 02 | 03 | 04 | 05 | 06 | 07 | 08 | 09 | Примечание |
|---|---|---|---|---|---|---|---|---|---|---|---|---|---|---|---|
| БЧ | | 1 | 1.136.5-16.ч.1.01.11.102 | Брусок 537×65×42 | | | | | | 1 | 1 | 1 | | | |
| БЧ | | 2 | — 01 | 537×65×42 | | | | | | 1 | 1 | 1 | | | |
| БЧ | | 1 | 1.136.5-16.ч.1.01.11.103 | 495×55×42 | | | | | | | | | 1 | 1 | |
| БЧ | | 2 | — 01 | 495×55×42 | | | | | | | | | 1 | 1 | |
| БЧ | | 3 | 1.136.5-16.ч.1.01.11.104 | 370×55×42 | 1 | | | | | | | | | 1 | |
| БЧ | | 4 | — 01 | 370×55×42 | 1 | | | | | | | | | 1 | |
| БЧ | | 3 | 1.136.5-16.ч.1.01.11.105 | 450×55×42 | | 1 | | | | | | | | | |
| БЧ | | 4 | — 01 | 450×55×42 | | 1 | | | | | | | | | |
| БЧ | | 3 | 1.136.5-16.ч.1.01.11.106 | 510×55×42 | | | 1 | | | | | | | | |
| БЧ | | 4 | — 01 | 510×55×42 | | | 1 | | | | | | | | |
| БЧ | | 3 | 1.136.5-16.ч.1.01.11.107 | 660×55×42 | | | | 1 | | | | | | | |
| БЧ | | 4 | — 01 | 660×55×42 | | | | 1 | | | | | | | |
| БЧ | | 3 | 1.136.5-16.ч.1.01.11.108 | 810×55×42 | | | | | 1 | | | | 1 | | |
| БЧ | | 4 | — 01 | 810×55×42 | | | | | 1 | | | | 1 | | |

Инв. № подл. | Подпись ...

| Формат | Зона | Поз. | Обозначение | Наименование | Кол. на исполн. 1.136.5-16.ч.1.01.11.100- — | 01 | 02 | 03 | 04 | 05 | 06 | 07 | 08 | 09 | Примечание |
|---|---|---|---|---|---|---|---|---|---|---|---|---|---|---|---|
| БЧ | | 3 | 1.136.5-16.ч.1.01.11.109 | Брусок 390х65х42 | | | | | | 1 | | | | | |
| БЧ | | 4 | - 01 | 390х65х42 | | | | | | 1 | | | | | |
| БЧ | | 3 | 1.136.5-16.ч.1.01.11.110 | 660х65х42 | | | | | | | 1 | | | | |
| БЧ | | 4 | - 01 | 660х65х42 | | | | | | | 1 | | | | |
| БЧ | | 3 | 1.136.5-16.ч.1.01.11.111 | 810х65х42 | | | | | | | | 1 | | | |
| БЧ | | 4 | - 01 | 810х65х42 | | | | | | | | 1 | | | |

1.136.5-16.ч. 1.01.11.100 — Лист 3

Инв. № подл. | Подпись и дата | Взам. инв. №

| Формат | Зона | Поз. | Обозначение | Наименование | Кол. на исполн. 1.136.5-16.ч.1.01.11.100- — | 01 | 02 | 03 | 04 | 05 | 06 | 07 | 08 | 09 | Примечание |
|---|---|---|---|---|---|---|---|---|---|---|---|---|---|---|---|
| | | | | Стандартные изделия | | | | | | | | | | | |
| | | 5 | | Нагель Н33 ГОСТ 17585-72 | 4 | 4 | 4 | 4 | 4 | 4 | 4 | 4 | 4 | 4 | 0,005 кг |
| | | 6 | | Уголок УГ75 ГОСТ 5091-78 | | | | | 4 | | | 4 | | | 0,02 кг |
| | | 7 | | Шуруп А3х25 ГОСТ 1145-70* | | | | | 20 | | | 20 | | | |

1.136.5-16.ч. 1.01.11.100 — Лист 4

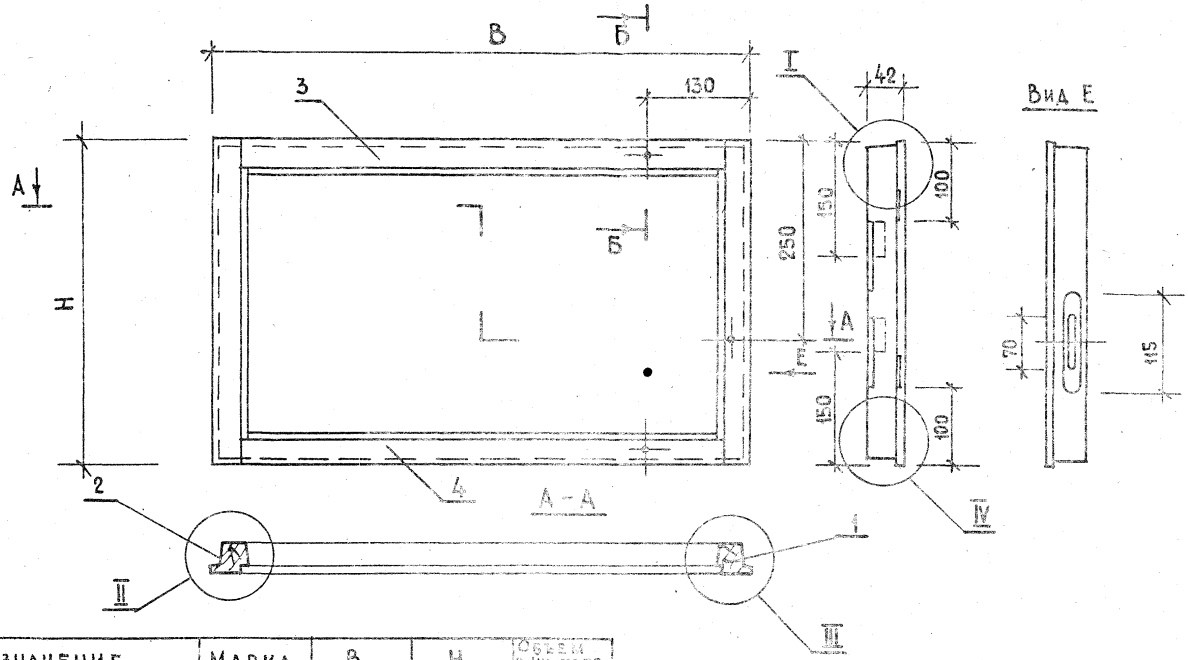


| Обозначение | Марка | В | Н | Объем в чистоте м3 |
|---|---|---|---|---|
| 1.136.5-16.ч.1.01.11-100 | ОС12-12 | 810 | 495 | 0.006 |
| -01 | ОС15-21 | 370 | | 0.004 |
| -02 | ОС15-6 | 370 | 417 | 0.00277 |
| -03 | ОС12-7,5 | 450 | | 0.004 |
| -04 | ОС12-9 | 510 | | 0.0043 |
| -05 | ОС18-13,5 | 660 | | 0.005 |
| -06 | ОС18-7,5 | 810 | | 0.0057 |
| -07 | ОС18-9 | 390 | 537 | 0.0051 |
| -08 | ОС6-9 | 660 | | 0.0065 |
| -09 | ОС6-12 | 810 | | 0.00734 |

1. Узлы и сечение „Б-Б" см. черт. 1.136.5-16.ч.1.01.10.100СБ

| | | | | | |
|---|---|---|---|---|---|
| | | | | 1.136.5-16ч.1.01.11.100 СБ | |
| | | | | Створка Сборочный чертеж | Стадия: Р; Масса: ; Масштаб: 1:5 |
| | | | | | Лист 1; Листов 1 |
| ГИП | Степнов | | 12.81 | | ЦНИИЭП жилища г. Москва |
| Проверил | Рутто | | 12.81 | | |
| Разработ. | Мокроусов | | 12.81 | | |



Инв.№ подл. | Подпись и дата | Взам. инв.№

| Инв.№ подл. | Подпись и дата | Взам. инв.№ |
|---|---|---|
| | | |

| Формат | Зона | Поз. | Обозначение | Наименование | Кол. на исполн. 1.136.5-16.ч.1.01.11.200 – | | | | | | | | | | Примечание |
|---|---|---|---|---|---|---|---|---|---|---|---|---|---|---|---|
| | | | | | – | 01 | 02 | 03 | 04 | 05 | 06 | 07 | 08 | 09 | |
| | | | | Документация | | | | | | | | | | | |
| 12 | | | 1.136.5-16.ч.1.01.11.200сб | Сборочный чертеж | X | X | X | X | X | X | X | X | X | X | |
| | | | | Детали | | | | | | | | | | | |
| | | | | Древесина хвойная ГОСТ 8486-66 | | | | | | | | | | | |
| БЧ | | 1 | 1.136.5-16.ч.1.01.11.201 | Брусок 384×42×42 | 1 | 1 | 1 | 1 | 1 | | | | | | |
| БЧ | | 2 | – 01 | 384×42×42 | 1 | 1 | 1 | 1 | 1 | | | | | | |
| | | | | Марка | ОС12-12 | ОС15-21 | ОС15-6 | ОС12-7,5 | ОС12-9 | ОС18-13,5 | ОС18-7,5 | ОС18-9 | ОС6-9 | ОС6-12 | |

| | | | | | | |
|---|---|---|---|---|---|---|
| | | | | 1.136.5-16ч.1.01.11.200 | | |
| | | | | | Стадия | Лист | Листов |
| | | | | | Р | 1 | 4 |
| ГИП | Степнов | | | Створка Спецификация | ЦНИИЭП жилища г. Москва | |
| Проверил | Рутто | | | | | |
| Разработ. | Мокроусов | | | | | |

| Инв.№ подл. | Подпись и дата | Взам. инв.№ |
|---|---|---|
| | | |

| Формат | Зона | Поз. | Обозначение | Наименование | Кол. на исполн. 1.136.5-16.ч.1.01.11.200 – | | | | | | | | | | Примечание |
|---|---|---|---|---|---|---|---|---|---|---|---|---|---|---|---|
| | | | | | – | 01 | 02 | 03 | 04 | 05 | 06 | 07 | 08 | 09 | |
| БЧ | | 1 | 1.136.5-16.ч.1.01.11.202 | Брусок 514×52×42 | | | | | | 1 | 1 | 1 | | | |
| БЧ | | 2 | – 01 | 514×52×42 | | | | | | 1 | 1 | 1 | | | |
| БЧ | | 1 | 1.136.5-16.ч.1.01.11.203 | 472×42×42 | | | | | | | | | 1 | 1 | |
| БЧ | | 2 | – 01 | 472×42×42 | | | | | | | | | 1 | 1 | |
| БЧ | | 3 | 1.136.5-16.ч.1.01.11.204 | 344×42×42 | 1 | | | | | | | | | 1 | |
| БЧ | | 4 | 1.136.5-16.ч.1.01.11.205 | 344×45×42 | 1 | | | | | | | | | 1 | |
| БЧ | | 3 | 1.136.5-16.ч.1.01.11.206 | 424×42×42 | | 1 | | | | | | | | | |
| БЧ | | 4 | 1.136.5-16.ч.1.01.11.207 | 424×45×42 | | 1 | | | | | | | | | |
| БЧ | | 3 | 1.136.5-16.ч.1.01.11.208 | 484×42×42 | | | 1 | | | | | | | | |
| БЧ | | 4 | 1.136.5-16.ч.1.01.11.209 | 484×45×42 | | | 1 | | | | | | | | |
| БЧ | | 3 | 1.136.5-16.ч.1.01.11.210 | 634×42×42 | | | | 1 | | | | | | | |
| БЧ | | 4 | 1.136.5-16.ч.1.01.11.211 | 634×45×42 | | | | 1 | | | | | | | |
| БЧ | | 3 | 1.136.5-16 ч.1.01.11.212 | 784×42×42 | | | | | 1 | | | | 1 | | |
| БЧ | | 4 | 1.136.5-16 ч.1.01.11.213 | 784×45×42 | | | | | 1 | | | | 1 | | |

| 1.136.5-16.ч.1.01.11.200 | Лист 2 |
|---|---|

17327-01 30

| Формат | Зона | Поз. | Обозначение | Наименование | Кол. на исполн. 1.136.5-16.ч.1.01.11.200 – — | 01 | 02 | 03 | 04 | 05 | 06 | 07 | 08 | 09 | Примечание |
|---|---|---|---|---|---|---|---|---|---|---|---|---|---|---|---|
| БЧ | | 3 | 1.136.5-16.ч.1.01.11.214 | Брусок 364×52×42 | | | | | | 1 | | | | | |
| БЧ | | 4 | 1.136.5-16.ч.1.01.11.215 | 364×55×42 | | | | | | 1 | | | | | |
| БЧ | | 3 | 1.136.5-16.ч.1.01.11.216 | 634×52×42 | | | | | | | 1 | | | | |
| БЧ | | 4 | 1.136.5-16.ч.1.01.11.217 | 634×55×42 | | | | | | | 1 | | | | |
| БЧ | | 3 | 1.136.5-16.ч.1.01.11.218 | 784×52×42 | | | | | | | | 1 | | | |
| БЧ | | 4 | 1.136.5-16.ч.1.01.11.219 | 784×52×42 | | | | | | | | 1 | | | |



Инв.№ подл. | Подпись и дата | Взам.инв.№

| Формат | Зона | Поз. | Обозначение | Наименование | Кол. на исполн. 1.136.5-16.ч.1.01.11.200 – — | 01 | 02 | 03 | 04 | 05 | 06 | 07 | 08 | 09 | Примечание |
|---|---|---|---|---|---|---|---|---|---|---|---|---|---|---|---|
| | | | | Стандартные изделия | | | | | | | | | | | |
| | | 5 | | Нагель Н33 ГОСТ 17585-72 | 4 | 4 | 4 | 4 | 4 | 4 | 4 | 4 | 4 | 4 | 0,005 кг |

17327-01 3/1

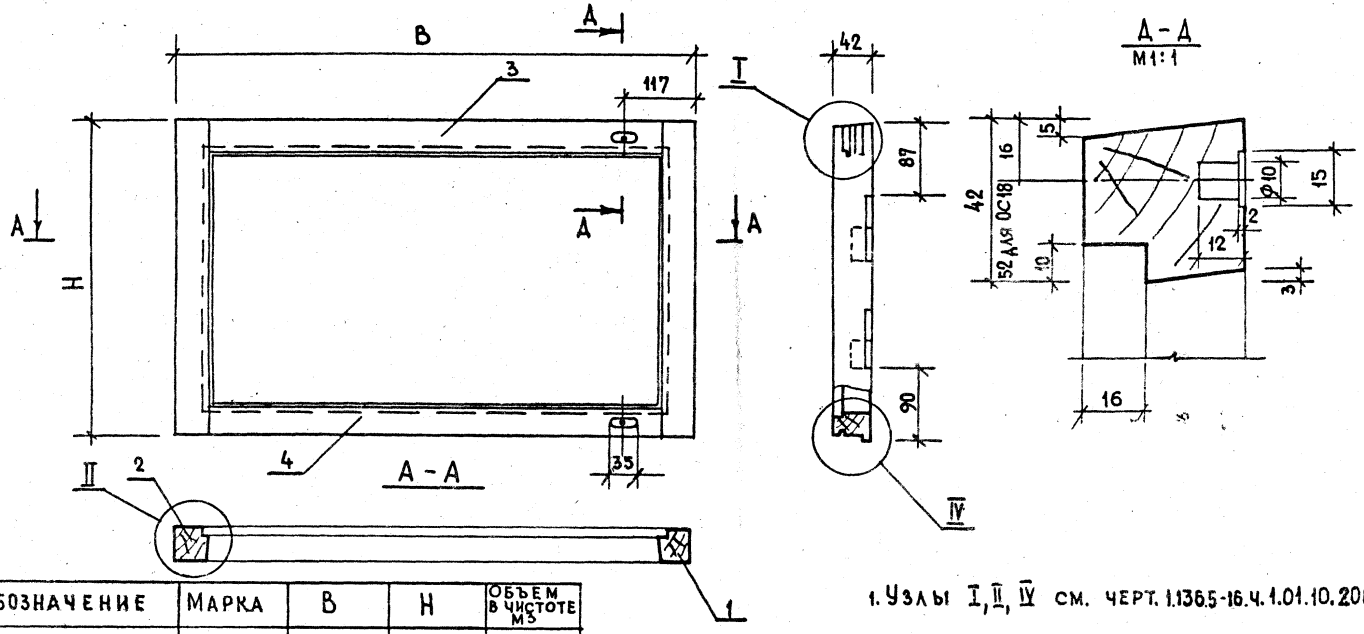


1. Узлы I, II, IV см. черт. 1.136.5-16.ч.1.01.10.200 сб.

| Обозначение | Марка | B | H | Объем в чистоте м3 |
|---|---|---|---|---|
| 1.136.5-16.ч.1.01.11.200 | ОС12-12 | 784 | 472 | 0.0045 |
| -01 | ОС15-21 | 344 | | 0.003 |
| -02 | ОС15-6 | 344 | 384 | 0.0026 |
| -03 | ОС15-7.5 | 424 | | 0.0029 |
| -04 | ОС12-9 | 484 | | 0.003 |
| -05 | ОС18-13.5 | 634 | | 0.0036 |
| -06 | ОС18-7.5 | 784 | | 0.0042 |
| -07 | ОС18-9 | 364 | 514 | 0.0043 |
| -08 | ОС6-9 | 634 | | 0.0046 |
| -09 | ОС6-12 | 784 | | 0.052 |

| | | | |
|---|---|---|---|
| Тип. | Степнов | | 17.IIA |
| Проверил | Рутто | | 12.II.81 |
| Разработ. | Мокроусов | | |

1.136.5-16.ч.1.01.11.200 сб

Створка
Сборочный чертеж

| Стадия | Масса | Масштаб |
|---|---|---|
| Р | | 1:5 |

Лист | Листов 1

ЦНИИЭП жилища г. Москва

Инв. № подл. | Подп.

| Формат | Зона | Поз. | Обозначение | Наименование | Кол. на исполн. 1.136.5-16.4.1.02.00.000- | | | | | | | | | | Примечание |
|---|---|---|---|---|---|---|---|---|---|---|---|---|---|---|---|
| | | | | | – | 01 | 02 | 03 | 04 | 05 | 06 | | | | |
| | | | | **Документация** | | | | | | | | | | | |
| 12 | | | 1.136.5-16.2.1.02.00.000СБ | Сборочный чертеж | X | X | X | X | X | X | X | | | | |
| | | | | **Сборочные единицы** | | | | | | | | | | | |
| 11 | | 1 | 1.136.5-16.2.1.02.01.000 | Коробка | 1 | | | | | | | | | | |
| 11 | | 1 | -01 | Коробка | | 1 | | | | | | | | | |
| 11 | | 1 | -02 | Коробка | | | 1 | | | | | | | | |
| 11 | | 1 | -03 | Коробка | | | | 1 | | | | | | | |
| | | | | Марка | ОС12-7,5 | ОС12-9 | ОС15-6 | ОС15-7,5 | ОС15-5 | ОС18-7,5 | ОС18-9 | | | | |

| | | | |
|---|---|---|---|
| ГИП | Степнов | | 17.11.81 |
| Провер. | Степнов | | 17.11.81 |
| Разраб. | Мокроусов | | 16.02.81 |

1.136.5-16.2.1.02.00.000

Блок оконный. Спецификация.

| Стадия | Лист | Листов |
|---|---|---|
| | 1 | 4 |

ЦНИИЭП жилища г. Москва

Инв. № подл. | Подп. и дата | Взам. инв. №

| Формат | Зона | Поз. | Обозначение | Наименование | Кол. на исполн. 1.136.5-16.4.1.02.00.000- | | | | | | | | | | Примечание |
|---|---|---|---|---|---|---|---|---|---|---|---|---|---|---|---|
| | | | | | – | 01 | 02 | 03 | 04 | 05 | 06 | | | | |
| 11 | | 1 | 1.136.5-16.2.1.02.01.000-04 | Коробка | | | | | 1 | | | | | | |
| | | | -05 | Коробка | | | | | | 1 | | | | | |
| | | | -06 | Коробка | | | | | | | 1 | | | | |
| 11 | | 2 | 1.136.5-16.2.1.02.10.000 | Переплет | 1 | | | | | | | | | | |
| 11 | | 2 | -01 | Переплет | | 1 | | | | | | | | | |
| 11 | | 2 | -02 | Переплет | | | 1 | | | | | | | | |
| 11 | | 2 | -03 | Переплет | | | | 1 | | | | | | | |
| 11 | | 2 | -04 | Переплет | | | | | 1 | | | | | | |
| 11 | | 2 | -05 | Переплет | | | | | | 1 | | | | | |
| 11 | | 2 | -06 | Переплет | | | | | | | 1 | | | | |

17327-01

33

1.136.5-16.2.1.02.00.000 | Лист 2

| Формат | Поз. | Кол. | Обозначение | Наименование | Кол. на исполн. 1.136.5-16.7.1.02.00.000- | | | | | | | | | | Примечан. |
|---|---|---|---|---|---|---|---|---|---|---|---|---|---|---|---|
| | | | | | - | 01 | 02 | 03 | 04 | 05 | 06 | | | | |
| | | | | Переплет | | | | | | | | | | | |
| А1 | | 3 | 1.136.5-16.7.1.01.11.000-03 | Переплет | 1 | | | 1 | | | | | | | |
| | | | -04 | Переплет | | 1 | | | 1 | | | | | | |
| | | | -02 | Переплет | | | 1 | | | | | | | | |
| | | | -06 | Переплет | | | | | | 1 | | | | | |
| | | | -07 | Переплет | | | | | | | 1 | | | | |
| | | | | Переплет | | | | | | | | | | | |
| | | | | Стандартные изделия | | | | | | | | | | | |
| | | 5 | | Петля ПВ4-75-1 | 4 | 4 | 4 | 4 | 4 | | | | | | 0,15 кг |
| | | | | ПВ4-90-1 | | | | | | 4 | 4 | | | | 0,18 кг |
| | | | | ГОСТ 5088-78 | | | | | | | | | | | |
| | | 6 | | Завертка ЗВ (35) | | | | | | | | | | | |
| | | | | ГОСТ 5090-79 | 3 | 3 | 3 | 3 | 3 | 3 | 3 | | | | 0,14 кг |

1.136.5-16.7.1.02.00.000 Лист 3

Инв. № подл. | Подп. и дата | Взам. инв. №

| Формат | Поз. | Кол. | Обозначение | Наименование | Кол. на исполн. 1.136.5-16.7.1.02.00.000- | | | | | | | | | | Примечан. |
|---|---|---|---|---|---|---|---|---|---|---|---|---|---|---|---|
| | | | | | - | 01 | 02 | 03 | 04 | 05 | 06 | | | | |
| | | 7 | | Шуруп А3х25 | | | | | | | | | | | |
| | | | | ГОСТ 1145-70* | 18 | 18 | 18 | 18 | 18 | 18 | 18 | | | | |

1.136.5-16.7.1.02.00.000 Лист 4

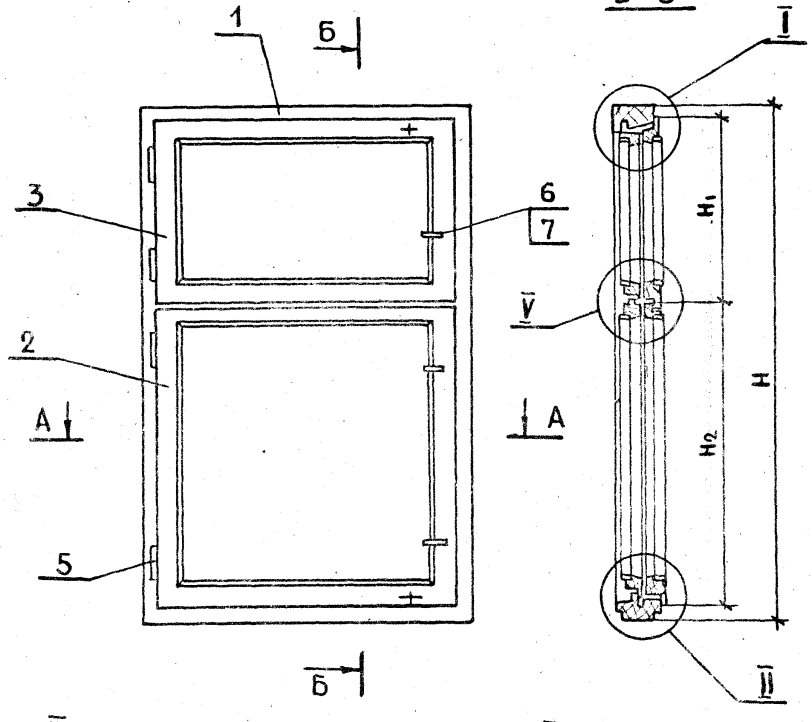


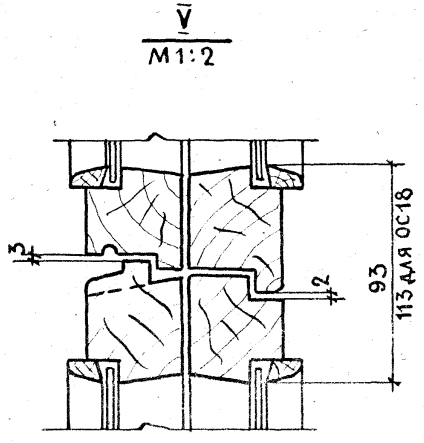


| Обозначение | Марка | К | $H_1$ | $H_2$ | L | $L_1$ | Объем в чистоте м3 |
|---|---|---|---|---|---|---|---|
| 1.136.5-16.Z.1.02.00.000 | ОС12-7,5 | 1160 | 417 | 695 | 720 | 660 | 0.0404 |
| -01 | ОС12-9 | 1160 | 417 | 695 | 870 | 810 | 0.0514 |
| -02 | ОС15-6 | 1460 | 417 | 995 | 570 | 510 | 0.0417 |
| -03 | ОС15-7,5 | 1460 | 417 | 995 | 720 | 660 | 0.0455 |
| -04 | ОС15-9 | 1460 | 417 | 995 | 870 | 810 | 0.0506 |
| -05 | ОС18-7,5 | 1760 | 537 | 1175 | 720 | 660 | 0.057 |
| -06 | ОС18-9 | 1760 | 537 | 1175 | 870 | 810 | 0.07 |

1. Узлы см. черт.1.136.5-16.Z.1.01.00.000СБ, лист 2

| | | | |
|---|---|---|---|
| ГИП | Степнов | | 17.II.81 |
| Провер. | Мокроусов | | |
| Разраб. | Рутто | | |

1.136.5-16.Z.1.02.00.000СБ

Блок оконный. Сборочный чертеж.

| Стадия | Масса | Масшт. |
|---|---|---|
| Р | | 1:10 |
| Лист | Листов 1 | |

ЦНИИЭП жилища г. Москва

| Инв. N подл. | Подп. и дата | |
|---|---|---|
| | | |

| Формат | Зона | Поз. | Обозначение | Наименование | Кол. на испол. 1.136.5-16.7.1.02.01.000 – | 01 | 02 | 03 | 04 | 05 | 06 | | | | Примечание |
|---|---|---|---|---|---|---|---|---|---|---|---|---|---|---|---|
| | | | | Документация | | | | | | | | | | | |
| 12 | | | 1.136.5-16.7.1.02.01.000СБ | Сборочный чертеж | X | X | X | X | X | X | X | | | | |
| 12 | | | | | | | | | | | | | | | |
| | | | | Детали | | | | | | | | | | | |
| | | | | Древесина хвойная | | | | | | | | | | | |
| | | | | ГОСТ 8486-66 | | | | | | | | | | | |
| 64 | | 1 | 1.136.5-16.7.1.02.01.001 | Брусок 1160х94х55 | 1 | 1 | | | | | | | | | |
| 64 | | 2 | -01 | 1160х94х55 | 1 | 1 | | | | | | | | | |
| 64 | | 1 | 1.136.5-16.7.1.02.01.002 | 1460х94х55 | | | 1 | 1 | 1 | | | | | | |
| 64 | | 2 | -01 | 1460х94х55 | | | 1 | 1 | 1 | | | | | | |
| 64 | | 1 | 1.136.5-16.7.1.02.01.003 | 1760х94х55 | | | | | | 1 | 1 | | | | |
| | | | | Марка | ОС12-7,5 | ОС12-9 | ОС15-6 | ОС15-7,5 | ОС15-9 | ОС18-7,5 | ОС18-9 | | | | |

| | | | |
|---|---|---|---|
| | | | 1.136.5-16.7.1.02.01.000 |
| Провер. | Мокроусов | | Коробка. Спецификация. |
| ГИП | Степнов | | |
| Разраб. | Рутто | | |

| Стадия | Лист | Листов |
|---|---|---|
| | 1 | 2 |

ЦНИИЭП жилища г. Москва

| Инв. № подл. | Подп. и дата | Взам. инв. № |
|---|---|---|
| | | |

| Формат | Зона | Поз. | Обозначение | Наименование | Кол. на испол. 1.136.5-16.7.1.02.01.000 – | 01 | 02 | 03 | 04 | 05 | 06 | | | | Примечание |
|---|---|---|---|---|---|---|---|---|---|---|---|---|---|---|---|
| 64 | | 2 | 1.136.5-16.7.1.02.01.003-01 | Брусок 1760х94х55 | | | | | | 1 | 1 | | | | |
| 64 | | 3 | 1.136.5-16.7.1.02.01.004 | 870х94х55 | | 1 | | | 1 | | 1 | | | | |
| 64 | | 4 | 1.136.5-16.7.1.02.01.005 | 870х94х52 | | 1 | | | 1 | | 1 | | | | |
| 64 | | 3 | 1.136.5-16.7.1.02.01.006 | 720х94х55 | 1 | | | 1 | | 1 | | | | | |
| 64 | | 4 | 1.136.5-16.7.1.02.01.007 | 720х94х52 | 1 | | | 1 | | 1 | | | | | |
| 64 | | 3 | 1.136.5-16.7.1.02.01.008 | 570х94х55 | | | 1 | | | | | | | | |
| 64 | | 4 | 1.136.5-16.7.1.02.01.009 | 570х94х52 | | | 1 | | | | | | | | |

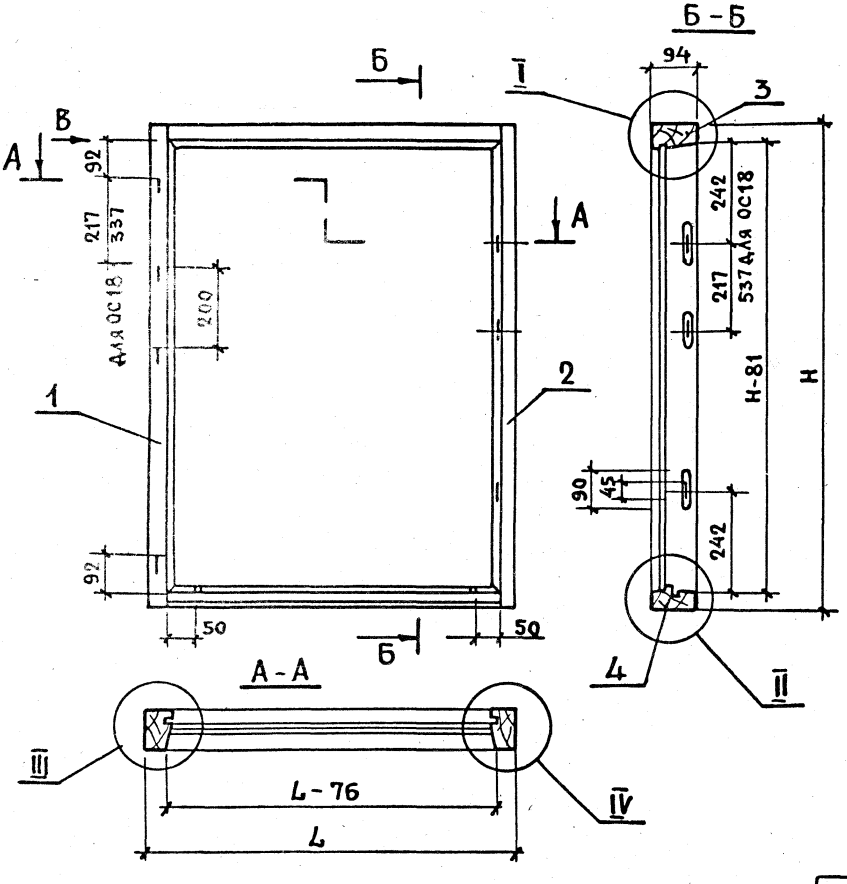


| Обозначение | Марка | Н | L | Объем в м³ в чистоте |
|---|---|---|---|---|
| 1.136.5-16.4.1.02.01.000 | ОС12-7,5 | 1160 | 720 | 0.0192 |
| -01 | ОС12-9 | 1160 | 870 | 0.0208 |
| -02 | ОС15-6 | 1460 | 570 | 0.0209 |
| -03 | ОС15-7,5 | 1460 | 720 | 0.0223 |
| -04 | ОС15-9 | 1460 | 870 | 0.024 |
| -05 | ОС18-7,5 | 1760 | 720 | 0.026 |
| -06 | ОС18-9 | 1760 | 870 | 0.036 |

Вид В и узлы см. черт. 1.136.5-16.2.1.01.01.000СБ, лист 2.

| | | | | | |
|---|---|---|---|---|---|
| | | | | 1.136.5-16.2.1.02.01.000СБ | |
| | | | | Коробка. Сборочный чертеж. | Стадия: Р; Масса: ; Масшт.: 1:10 |
| | | | | | Лист; Листов 1 |
| ГИП | Степнов | | 17.11.81 | | ЦНИИЭП жилища г. Москва |
| Провер. | Мокроусов | | 16.11.81 | | |
| Разраб. | Рутто | | 12.11.81 | | |

| Инв. № подл. | Подп. и дата | Взам. инв. № |
|---|---|---|
| | | |

| Формат | Зона | Поз. | Обозначение | Наименование | Кол. на исполн. 1.136.5-16.7.1.02.10.000- | | | | | | | | | | Примечание |
|---|---|---|---|---|---|---|---|---|---|---|---|---|---|---|---|
| | | | | | - | 01 | 02 | 03 | 04 | 05 | 06 | | | | |
| | | | | Документация | | | | | | | | | | | |
| 12 | | | 1.136.5-16.7.1.02.10.000 СБ | Сборочный чертеж | X | X | X | X | X | X | X | | | | |
| | | | | Сборочные единицы | | | | | | | | | | | |
| * | | 1 | 1.136.5-16.7.1.02.10.100 | Створка | 1 | 1 | 1 | 1 | 1 | 1 | 1 | | | | * 11, 11 |
| * | | 2 | 1.136.5-16.7.1.02.10.200 | Створка | 1 | 1 | 1 | 1 | 1 | 1 | 1 | | | | * 11, 11 |
| | | | | Детали | | | | | | | | | | | |
| | | | | Древесина хвойная | | | | | | | | | | | |
| | | | | ГОСТ 8486-66 | | | | | | | | | | | |
| | | | | Марка | ОС12-7.5 | ОС12-9 | ОС15-6 | ОС15-7.5 | ОС15-9 | ОС18-7.5 | ОС18-9 | | | | |

| | | | |
|---|---|---|---|
| | | | 1.136.5-16.7.1.02.10.000 |
| | | | Переплет. Спецификация |
| ГИП | Степнов | | 11.88 |
| Провер. | Мокроусов | | 11.88 |
| Разраб. | Рутто | | 11.88 |

| Стадия | Лист | Листов |
|---|---|---|
| Р | 1 | 4 |

ЦНИИЭП жилища г. Москва

| Инв. № подл. | Подп. и дата | Взам. инв. № |
|---|---|---|
| | | |

| Формат | Зона | Поз. | Обозначение | Наименование | Кол. на исполн. 1.136.5-16.7.1.02.10.000- | | | | | | | | | | Примечание |
|---|---|---|---|---|---|---|---|---|---|---|---|---|---|---|---|
| | | | | | - | 01 | 02 | 03 | 04 | 05 | 06 | | | | |
| Б4 | | 4 | 1.136.5-16.Ч.1.00.00.001-08 | Штапик 605х16х10 | 4 | 4 | | | | | | | | | |
| | | | -05 | 570х16х10 | 4 | | | 4 | | | | | | | |
| | | | -03 | 720х16х10 | | 4 | | | 4 | | | | | | |
| | | | -09 | 905х16х10 | | | 4 | 4 | 4 | | | | | | |
| | | | -10 | 1065х16х10 | | | | | | 4 | 4 | | | | |
| | | | -01 | 550х16х10 | | | | | | 4 | | | | | |
| | | | -02 | 700х16х10 | | | | | | | 4 | | | | |
| | | | -11 | 420х16х10 | | | 4 | | | | | | | | |
| Б4 | | 5 | 1.136.5-16.7.1.00.00.002-07 | Стекло 600х565х3 | 2 | | | | | | | | | | |
| | | | -08 | 600х715х3 | | 2 | | | | | | | | | |
| | | | -09 | 900х415х3 | | | 2 | | | | | | | | |
| | | | -10 | 900х565х3 | | | | 2 | | | | | | | |
| | | | -11 | 900х715х3 | | | | | 2 | | | | | | |
| | | | -12 | 1060х545х4 | | | | | | 2 | | | | | |
| | | | -13 | 1060х695х4 | | | | | | | 2 | | | | |
| | | | | Стекло ГОСТ 111-78 | | | | | | | | | | | |

| Формат | Зона | Поз. | Обозначение | Наименование | Кол. на исполн 1.136.5-16.7.1.02.10.000- – | 01 | 02 | 03 | 04 | 05 | 06 | | | | Примечан |
|---|---|---|---|---|---|---|---|---|---|---|---|---|---|---|---|
| | | | | Прокладка уплотняющая полиуретановая ГОСТ 10174-72 | 5.42 | 6.02 | 6.02 | 6.62 | 7.22 | 7.34 | 7.9 | | | | |
| | | | | **Стандартные изделия** | | | | | | | | | | | |
| | | 8 | | Петля ПН6-80П ГОСТ 5088-78 | 2 | 2 | 2 | 2 | 2 | 2 | 2 | | | | 0,16 кг |
| | | 9 | | Стяжка СВМ ГОСТ 5090-79 | 4 | 4 | 4 | 4 | 4 | 4 | 4 | | | | 0,14 кг |
| | | 11 | | Гвозди 1,2×20 1,2×25 ГОСТ 4028-63* | 32 | 32 | 32 | 36 | 40 | 44 | 44 | | | | |



Инв. № подл. | Подп. и дата | Взам. инв. №

| Формат | Зона | Поз. | Обозначение | Наименование | Кол. на исполн 1.136.5-16.7.1.02.10.000- – | 01 | 02 | 03 | 04 | 05 | 06 | | | | Примечан |
|---|---|---|---|---|---|---|---|---|---|---|---|---|---|---|---|
| | | 12 | | Шуруп А3×25 ГОСТ 1145-70* | 8 | 8 | 8 | 8 | 8 | 8 | 8 | | | | |



17327-01 39

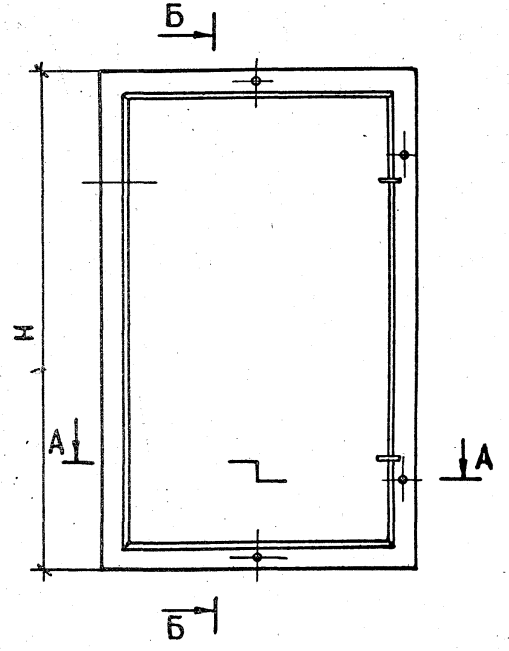


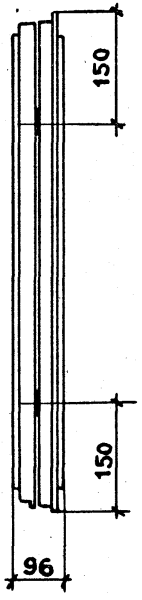


Б-Б

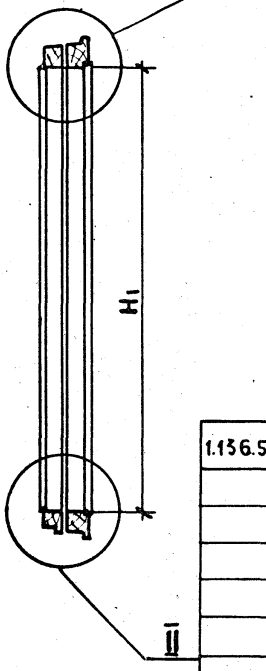


V
М1:2

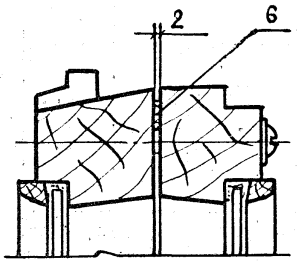


| 1.136.5-16.ч.1.02.10.000 | Марка | H | $H_1$ | L | $L_1$ | Объем в чистоте м³ |
|---|---|---|---|---|---|---|
| -01 | ОС 12-7.5 | 695 | 585 | 660 | 550 | 0.012 |
| -02 | ОС 12-9 | 695 | 585 | 810 | 700 | 0.014 |
| -03 | ОС 15-6 | 995 | 885 | 510 | 400 | 0.013 |
| -04 | ОС 15-7.5 | 995 | 885 | 660 | 550 | 0.015 |
| -05 | ОС 15-9 | 995 | 885 | 810 | 700 | 0.016 |
| -06 | ОС 18-7.5 | 1175 | 1045 | 660 | 550 | 0.019 |
| -07 | ОС 18-9 | 1175 | 1045 | 810 | 550 | 0.021 |

А-А

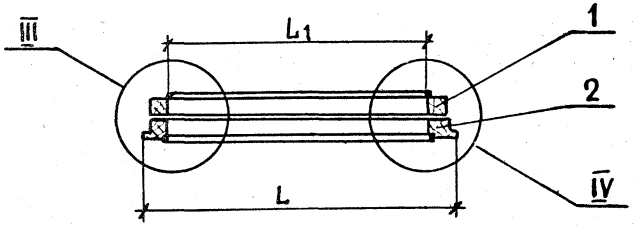


1. Узлы II; III; IV см. черт. 1.136.5-16.7.1.01.10.000СБ, лист 2

Инв. № подл. | Подпись и дата | Взам. инв. №

| | | | |
|---|---|---|---|
| Гип | Степнов | | 13.8.81 |
| Пров. | Макроусов | | 10.08.81 |
| Разраб. | Рутто | | 13.8.81 |

1.136-5-16.7.1.02.10.000СБ

Переплет. Сборочный чертеж

| Стадия | Масса | Масшт. |
|---|---|---|
| Р | | 1:10 |
| Лист | Листов 1 | |

ЦНИИЭПжилища г. Москва

17327-01 40

| Формат | Зона | Поз. | Обозначение | Наименование | Кол. на испол. 1.136.5-16. Ч.1.02.10-100 – | 01 | 02 | 03 | 04 | 05 | 06 | | | | Примечание |
|---|---|---|---|---|---|---|---|---|---|---|---|---|---|---|---|
| | | | | **Документация** | | | | | | | | | | | |
| | | 12 | 1.136.5-16.Z.1.02.10.100СБ | Сборочный чертеж | X | X | X | X | X | X | X | | | | |
| | | | | **Детали** | | | | | | | | | | | |
| | | | | Древесина хвойная | | | | | | | | | | | |
| | | | | ГОСТ 8486-66 | | | | | | | | | | | |
| БЧ | | 1 | 1.136.5-16.Z.1.02.10.101 | Брусок 686х55х42 | 1 | 1 | | | | | | | | | |
| БЧ | | 2 | -01 | 686х55х42 | 1 | 1 | | | | | | | | | |
| БЧ | | 1 | 1.136.5-16.Z.1.02.10.102 | 986х55х42 | | | 1 | 1 | 1 | | | | | | |
| БЧ | | 2 | -01 | 986х55х42 | | | 1 | 1 | 1 | | | | | | |
| БЧ | | 1 | 1.136.5-16.Z.1.02.10.103 | 1166х65х42 | | | | | | 1 | 1 | | | | |
| БЧ | | 2 | -01 | 1166х65х42 | | | | | | 1 | 1 | | | | |
| | | | | | | | | | | | | | | | |
| | | | | Марка | ОС12-7,5 | ОС12-9 | ОС15-6 | ОС15-7,5 | ОС15-9 | ОС18-7,5 | ОС18-9 | | | | |

| | | | |
|---|---|---|---|
| | | | 1.136.5-16.Z.1.02.10.100 |
| | | | Створка. Спецификация. |
| ГИП | Степнов | | 17.01.91 |
| Провер. | Мокроусов | | 16.01.91 |
| Разраб. | Рутто | | 17.01.91 |

| Стадия | Лист | Листов |
|---|---|---|
| Р | 1 | 2 |

ЦНИИЭП жилища г. Москва

Инв. N подл. | Подп. и дата | Взам. инв. N

| Формат | Зона | Поз. | Обозначение | Наименование | Кол. на испол. 1.136.5-16. Ч.1.02.10.100 – | 01 | 02 | 03 | 04 | 05 | 06 | | | | Примечан. |
|---|---|---|---|---|---|---|---|---|---|---|---|---|---|---|---|
| | | | | | | | | | | | | | | | |
| | | | | | | | | | | | | | | | |
| БЧ | | 3 | 1.136.5-16.Z.1.02.10.104 | 660х55х42 | 1 | | | 1 | | | | | | | |
| БЧ | | 3 | 1.136.5-16.Z.1.02.10.105 | 810х55х42 | | 1 | | | 1 | | | | | | |
| БЧ | | 3 | 1.136.5-16.Z.1.02.10.106 | 510х55х42 | | | 1 | | | | | | | | |
| БЧ | | 3 | 1.136.5-16.Z.1.02.10.107 | 660х65х42 | | | | | | 1 | | | | | |
| БЧ | | 3 | 1.136.5-16.Z.1.02.10.108 | 810х65х42 | | | | | | | 1 | | | | |
| | | | | | | | | | | | | | | | |
| БЧ | | 4 | 1.136.5-16.Z.1.02.10.109 | 660х55х42 | 1 | | | 1 | | | | | | | |
| БЧ | | 4 | 1.136.5-16.Z.1.02.10.110 | 810х55х42 | | 1 | | | 1 | | | | | | |
| БЧ | | 4 | 1.136.5-16.Z.1.02.10.111 | 510х55х42 | | | 1 | | | | | | | | |
| БЧ | | 4 | 1.136.5-16.Z.1.02.10.112 | 660х55х42 | | | | | | 1 | | | | | |
| БЧ | | 4 | 1.136.5-16.Z.1.02.10.113 | 810х55х42 | | | | | | | 1 | | | | |
| | | | | | | | | | | | | | | | |
| | | | | **Стандартные изделия** | | | | | | | | | | | |
| | | 5 | | Нагель Н33 ГОСТ 17535-72 | 4 | 4 | 4 | 4 | 4 | 4 | 4 | | | | 0,005 кг |
| | | 6 | | Уголок УГ75 ГОСТ 8091-78 | 2 | 2 | 4 | 4 | 4 | 4 | 4 | | | | 0,02 кг |
| | | 7 | | Шуруп А3х25 ГОСТ 1145-70 | 10 | 10 | 20 | 20 | 20 | 20 | 20 | | | | |



17277-01

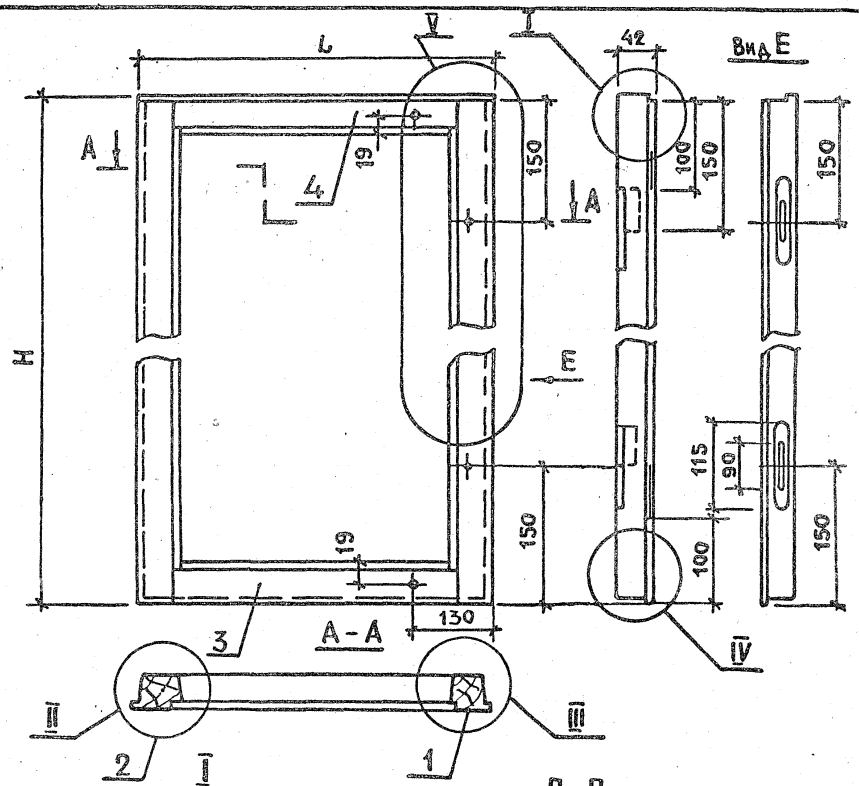


| Обозначение | Марка | H | L | Объем м³ в изделии |
|---|---|---|---|---|
| 1.136.5-16.4.1.02.10.100 | ОС12-7,5 | 686 | 660 | 0.006 |
| | ОС12-9 | 686 | 810 | 0.0066 |
| | ОС15-6 | 986 | 510 | 0.0067 |
| | ОС15-7,5 | 986 | 660 | 0.0073 |
| | ОС15-9 | 986 | 810 | 0.008 |
| | ОС18-7,5 | 1166 | 660 | 0.0097 |
| | ОС18-9 | 1166 | 810 | 0.0105 |

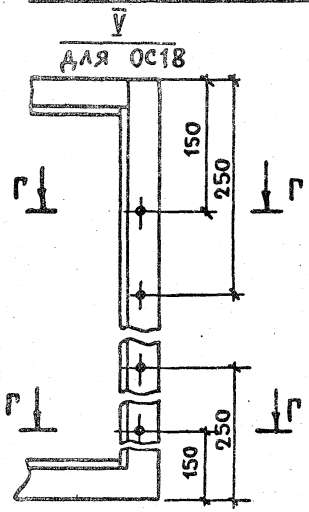


1. Узлы II, III, IV см. черт. 1.136.5-16.2.1.01.10.100, лист 2.

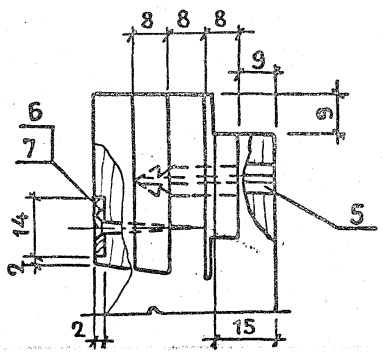


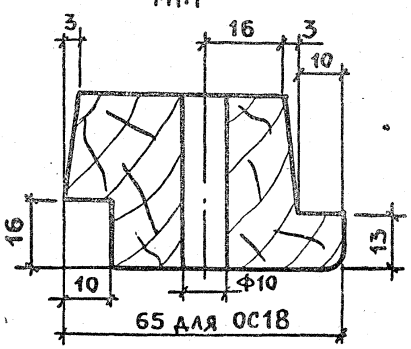


| | | | |
|---|---|---|---|
| ГИП | Степнов | | 17.08.81 |
| Провер | Мокроусов | | 17.08.81 |
| Разраб | Рутто | | 17.08.81 |

1.136.5-16.2.1.02.10.100СБ

Створка. Сборочный чертеж.

| Стадия | Масса | Масшт. |
|---|---|---|
| Р | | 1:5 |
| Лист | Листов 1 | |

ЦНИИЭП жилища г. Москва

Инв. № подл. | Подпись и дата | Взам. инв. №

| Инв. N подл. | Подп. и дата | Взам. инв. |
|---|---|---|
| | | |

| Формат | Зона | Поз. | Обозначение | Наименование | Кол. на испол. 1.136.5-16.7.1.02.10.200- – | 01 | 02 | 03 | 04 | 05 | 06 | Примечание |
|---|---|---|---|---|---|---|---|---|---|---|---|---|
| | | | | Документация | | | | | | | | |
| | | 12 | 1.136.5-16.7.1.02.10.200СБ | Сборочный чертеж | X | X | X | X | X | X | X | |
| | | | | Детали | | | | | | | | |
| | | | | Древесина хвойная | | | | | | | | |
| | | | | ГОСТ 8486-66 | | | | | | | | |
| 64 | | 1 | 1.136.5-16.7.1.02.10.201 | Брусок 685 х 42 х 42 | 1 | 1 | | | | | | |
| 64 | | 2 | -01 | 685х 42х 42 | 1 | 1 | | | | | | |
| 64 | | 1 | 1.136.5-16.7.1.02.10.202 | 985х 42х 42 | | | 1 | 1 | 1 | | | |
| 64 | | 2 | -01 | 985х 42х 42 | | | 1 | 1 | 1 | | | |
| 64 | | 1 | 1.136.5-16.7.1.02.10.203 | 1165х 52х 42 | | | | | | 1 | 1 | |
| 64 | | 2 | -01 | 1165х 52х 42 | | | | | | 1 | 1 | |
| | | | | | | | | | | | | |
| | | | | Марка | ОС12-7,5 | ОС12-9 | ОС15-6 | ОС15-7,5 | ОС15-9 | ОС18-7,5 | ОС18-9 | |

| | | | |
|---|---|---|---|
| | | | 1.136.5-16.7.1.02.10.200 |
| ГИП | Степнов | | Створка. Спецификация |
| Провер. | Мокроусов | | |
| Разраб. | Рутто | | |

| Стадия | Лист | Листов |
|---|---|---|
| Р | 1 | 2 |

ЦНИИЭП жилища г. Москва

| Инв. N подл. | Подп. и дата | Взам. инв. |
|---|---|---|
| | | |

| Формат | Зона | Поз. | Обозначение | Наименование | Кол. на испол. 1.136.5-16.7.1.02.10.200- – | 01 | 02 | 03 | 04 | 05 | 06 | Примечание |
|---|---|---|---|---|---|---|---|---|---|---|---|---|
| 64 | | 3 | 1.136.5-16.7.1.02.10.204 | 634 х 45х 42 | 1 | | | 1 | | | | |
| 64 | | 3 | 1.136.5-16.7.1.02.10.205 | 784 х 45х 42 | | 1 | | | 1 | | | |
| 64 | | 3 | 1.136.5-16.7.1.02.10.206 | 484х 45х 42 | | | 1 | | | | | |
| 64 | | 3 | 1.136.5-16.7.1.02.10.207 | 634 х 55х 42 | | | | | | 1 | | |
| | | 3 | 1.136.5-16.7.1.02.10.208 | 784х 55х 42 | | | | | | | 1 | |
| | | | | | | | | | | | | |
| 64 | | 4 | 1.136.5-16.7.1.02.10.209 | 634х 42х42 | 1 | | | 1 | | | | |
| 64 | | 4 | 1.136.5-16.7.1.02.10.210 | 784х 42х 42 | | 1 | | | 1 | | | |
| 64 | | 4 | 1.136.5-16.7.1.02.10.211 | 484х 42х 42 | | | 1 | | | | | |
| 64 | | 4 | 1.136.5-16.7.1.02.10.212 | 634х 52х42 | | | | | | 1 | | |
| 64 | | 4 | 1.136.5-16.7.1.02.10.213 | 784х 52х42 | | | | | | | 1 | |
| | | | | | | | | | | | | |
| | | | | Стандартные | | | | | | | | |
| | | | | изделия | | | | | | | | |
| | | 5 | | Нагель Н33 ГОСТ 11585-72 | 4 | 4 | 4 | 4 | 4 | 4 | 4 | 0,005 кг |
| | | 6 | | Уголок УГ75 ГОСТ 5091-78 | 2 | 2 | 4 | 4 | 4 | 4 | 4 | 0,02 кг |
| | | 7 | | Шуруп А3х25 ГОСТ 1145-70 | 10 | 10 | 20 | 20 | 20 | 20 | 20 | |

| | |
|---|---|
| 1.136.5-16.7.1.02.10.200 | Лист 2 |

Копировал
Формат А4

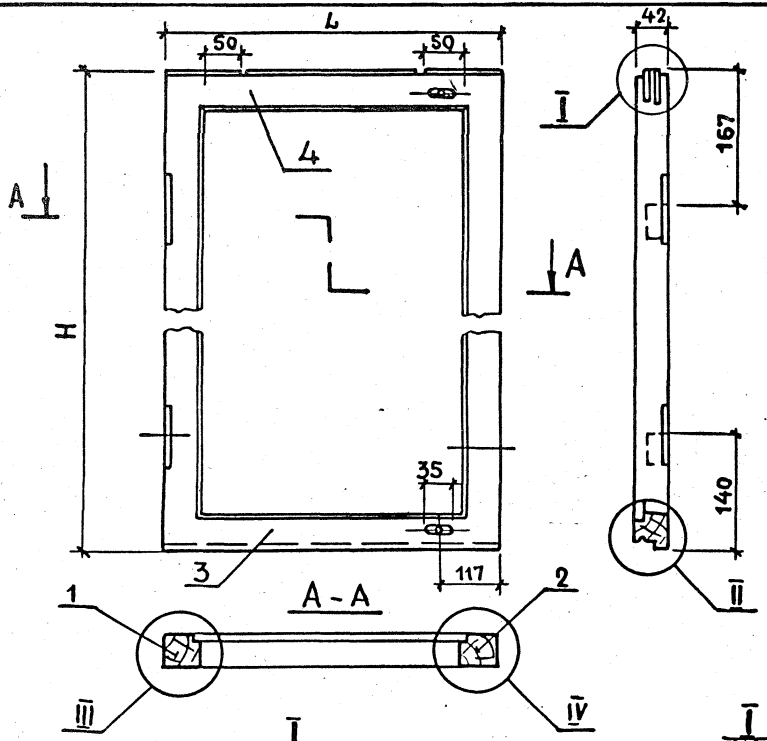


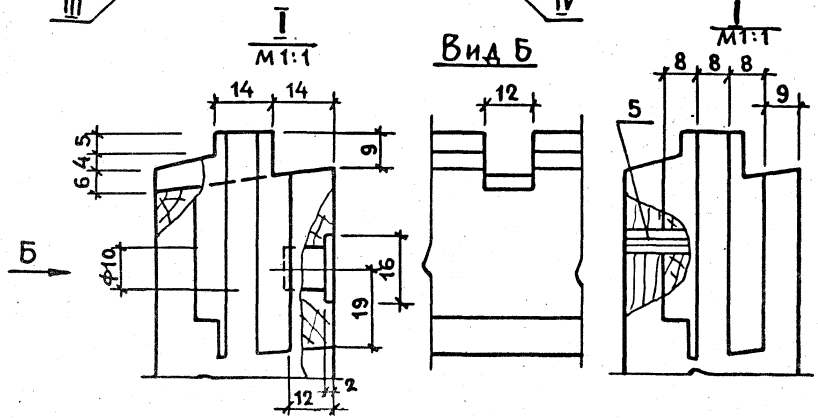


| Обозначение | Марка | H | L | Объем в м³ |
|---|---|---|---|---|
| 1.136.5-16.Ч.1.02.10.200 | ОС12-7,5 | 685 | 634 | 0.0051 |
| -01 | ОС12-9 | 685 | 784 | 0.0057 |
| -02 | ОС15-6 | 985 | 484 | 0.0055 |
| -03 | ОС15-7,5 | 985 | 634 | 0.0061 |
| -04 | ОС15-9 | 985 | 784 | 0.0068 |
| -05 | ОС18-7,5 | 1165 | 634 | 0.0083 |
| -06 | ОС18-9 | 1165 | 784 | 0.009 |

1. Узлы II, III, IV см. черт 1.136.5-16.Ч.1.01.10.200СБ.

| | | | | | |
|---|---|---|---|---|---|
| | | | | 1.136.5-16.Ч.1.02.10.200СБ | |
| | | | | Створка. Сборочный чертеж. | Стадия: Р; Масса: ; Масшт.: 1:5; Лист: ; Листов 1 |
| ГИП | Степнов | | | | ЦНИИЭП жилища г. Москва |
| Провер. | Мокроусов | | | | |
| Разраб. | Рутто | | | | |

| Обозначение | Наименование | Кол. на испол. 1.136.5-16.Ч.1.03.00.000- | | | | Примечание |
|---|---|---|---|---|---|---|
| | | – | 01 | 02 | 03 | |
| | **Документация** | | | | | |
| 1.136.5-16.Ч.1.03.00.000 СБ | Сборочный чертеж | × | × | × | × | |
| | **Сборочные единицы** | | | | | |
| 1.136.5-16.Ч.1.03.0.000 | Коробка | 1 | | | | |
| -01 | Коробка | | 1 | | | |
| -02 | Коробка | | | 1 | | |
| -03 | Коробка | | | | 1 | |

| Марка | ОС6-12 | ОС9-12 | ОС9-13.5 | ОС9-15 |
|---|---|---|---|---|

| | | | |
|---|---|---|---|
| ГИП | Степнов | | 11.08.81 |
| Проверил | Мокроусов | | 9.2.81 |
| Разработал | Рутто | | 10.08.81 |

1.136.5-16.Ч.1.03.00.000

Блок оконный
Спецификация

| Стадия | Лист | Листов |
|---|---|---|
| Р | 1 | 2 |

ЦНИИЭП жилища г. Москва

| Инв.№ подл. | Подп. и дата | Взам. инв.№ |
|---|---|---|
| | | |

| Формат | Зона | Поз. | Обозначение | Наименование | Кол. на испол. 1.136.5-16.Ч.1.03.00.000- | | | | Примечание |
|---|---|---|---|---|---|---|---|---|---|
| | | | | | – | 01 | 02 | 03 | |
| | | | | **Стандартные изделия** | | | | | |
| | | 5 | | Петля ПВ4-75-1 | | | | | |
| | | | | ГОСТ 5088-78 | 4 | 4 | 4 | 4 | 0,15 кг |
| | | 6 | | Завертка ЗВ(35) | | | | | |
| | | | | ГОСТ 5090-79 | 3 | 3 | 3 | 3 | 0,14 кг |
| | | 7 | | Шуруп А3×25 ГОСТ 1145-70* | 18 | 18 | 18 | 18 | |

1.136.5-16.Ч.1.03.00.000

Лист 2

17321-01 56

Рис.1

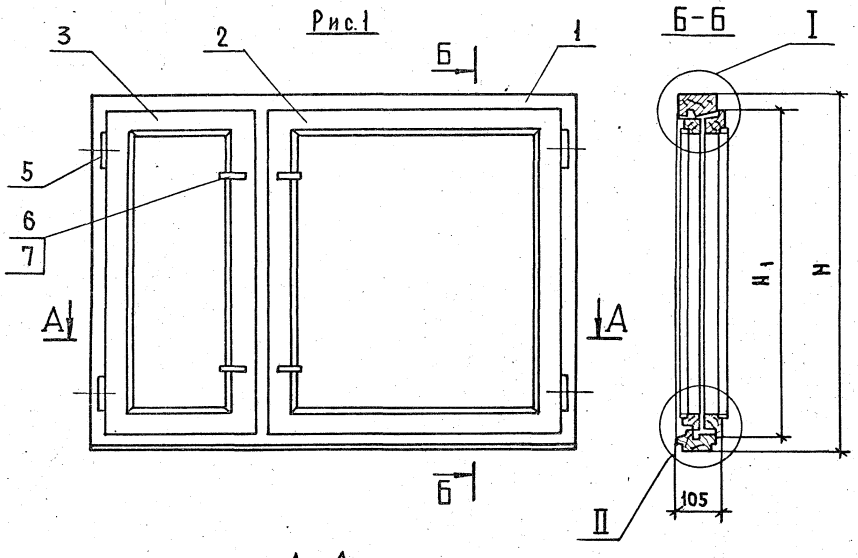


Рис. 2

Остальное – см. рис.1

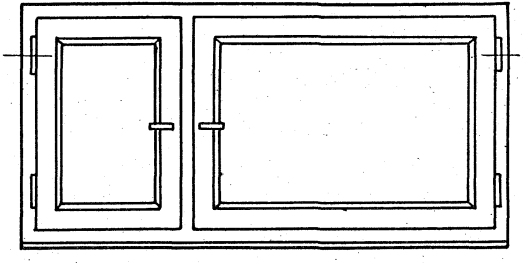

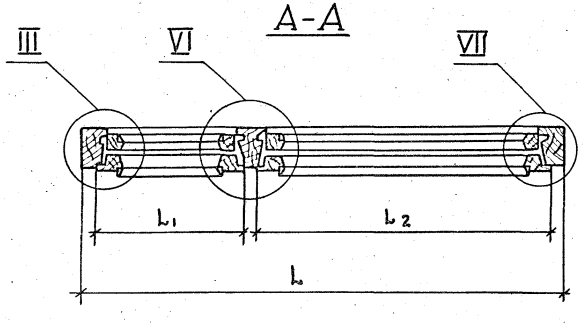


1. Узлы I; II; III см. черт.
1.136.5-16.4.1.01.00.000 СБ, лист 2

| | | | | | | |
|---|---|---|---|---|---|---|
| | | | | 1.136.5-16.4.1.03.00.000 СБ | | |
| | | | | Блок оконный Сборочный чертеж | Стадия | Масса | Масштаб |
| | | | | | Р | | 1:10 |
| | | | | | Лист 1 | Листов 2 | |
| Гип | Степнов | | 11.02.81 | | ЦНИИЭП жилища г. Москва | | |
| Проверил | Мокроусов | | 9.2.81 | | | | |
| Разработ. | Рутто | | 10.II.81 | | | | |

VI
М 1:1

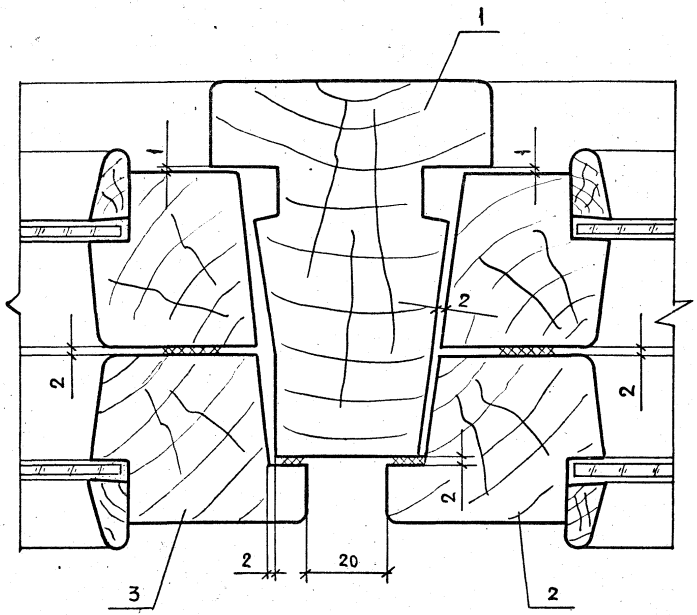


VII
М 1:1

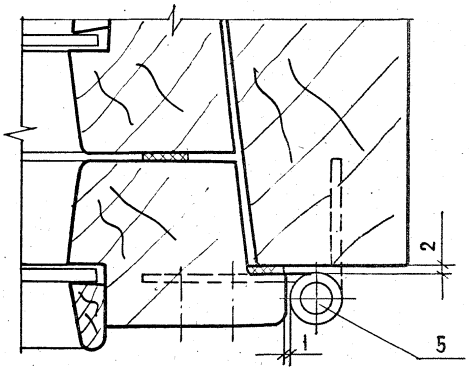


| Обозначение | Марка | Рис. | H | $H_1$ | L | $L_1$ | $L_2$ | Объем в чистоте м3 |
|---|---|---|---|---|---|---|---|---|
| 1.136.5-16.4.1.03.00.000 | ОС6-12 | 2 | 560 | 495 | 1170 | 370 | 720 | 0.04 |
| -01 | ОС9-12 | 1 | 860 | 795 | 1170 | 370 | 720 | 0.0507 |
| -02 | ОС9-13,5 | 1 | 860 | 795 | 1320 | 370 | 870 | 0.0531 |
| -03 | ОС9-15 | 1 | 860 | 795 | 1470 | 370 | 1020 | 0.0565 |

Инв.№ подл. | Подпись и дата

| Формат | Зона | Поз. | Обозначение | Наименование | Кол. на испол. 1.136.5-16.Ч.1.03.01.000- | | | | | | | | | | Примечание |
|---|---|---|---|---|---|---|---|---|---|---|---|---|---|---|---|
| | | | | | – | 01 | 02 | 03 | | | | | | | |
| | | | | Документация | | | | | | | | | | | |
| 12 | | | 1.136.5-16Ч.1.03.01.000 СБ | Сборочный чертеж | × | × | × | × | | | | | | | |
| | | | | Детали | | | | | | | | | | | |
| | | | | Древесина хвойная | | | | | | | | | | | |
| | | | | ГОСТ 8486-66 | | | | | | | | | | | |
| БЧ | | 1 | 1.136.5-16Ч.1.03.0.001 | Брусок 560×94×55 | 1 | | | | | | | | | | |
| БЧ | | 2 | -01 | 560×94×55 | 1 | | | | | | | | | | |
| | | | | Марка | ОС6-12 | ОС9-12 | ОС9-135 | ОС9-15 | | | | | | | |

| | | | | 1.136.5-16.Ч.1.03.01.000 | | |
|---|---|---|---|---|---|---|
| | | | | Коробка Спецификация | Стадия | Лист | Листов |
| | | | | | Р | 1 | 2 |
| ГИП | Степнов | | | | ЦНИИЭП Жилища г. Москва | | |
| Проверил | Мокроусов | | | | | | |
| Разработ. | Рутто | | | | | | |

Инв.№ подл. | Подпись и дата | Взам.инв.№

| Формат | Зона | Поз. | Обозначение | Наименование | Кол. на испол. 1.136.5-16.Ч.1.03.01.000- | | | | | | | | | | Примечание |
|---|---|---|---|---|---|---|---|---|---|---|---|---|---|---|---|
| | | | | | – | 01 | 02 | 03 | | | | | | | |
| БЧ | | 3 | 1.136.5-16.Ч.1.03.01.002 | Брусок 560×94×70 | 1 | | | | | | | | | | |
| БЧ | | 1 | 1.136.5-16.Ч.1.03.01.003 | 860×94×55 | | 1 | 1 | 1 | | | | | | | |
| БЧ | | 2 | -01 | 860×94×65 | | 1 | 1 | 1 | | | | | | | |
| БЧ | | 3 | 1.136.5-16.Ч.1.03.01.004 | 860×94×70 | | 1 | 1 | 1 | | | | | | | |
| БЧ | | 4 | 1.136.5-16.Ч.1.03.01.005 | 1170×94×55 | 1 | 1 | | | | | | | | | |
| БЧ | | 5 | 1.136.5-16.Ч.1.03.01.006 | 1170×94×52 | 1 | 1 | | | | | | | | | |
| БЧ | | 4 | 1.136.5-16.Ч.1.03.01.007 | 1320×94×55 | | | 1 | | | | | | | | |
| БЧ | | 5 | 1.136.5-16.Ч.1.03.01.008 | 1320×94×52 | | | 1 | | | | | | | | |
| БЧ | | 4 | 1.136.5-16.Ч.1.03.01.009 | 1470×94×55 | | | | 1 | | | | | | | |
| БЧ | | 4 | 1.136.5-16.Ч.1.03.01.010 | 1470×94×52 | | | | 1 | | | | | | | |

Рис. 1

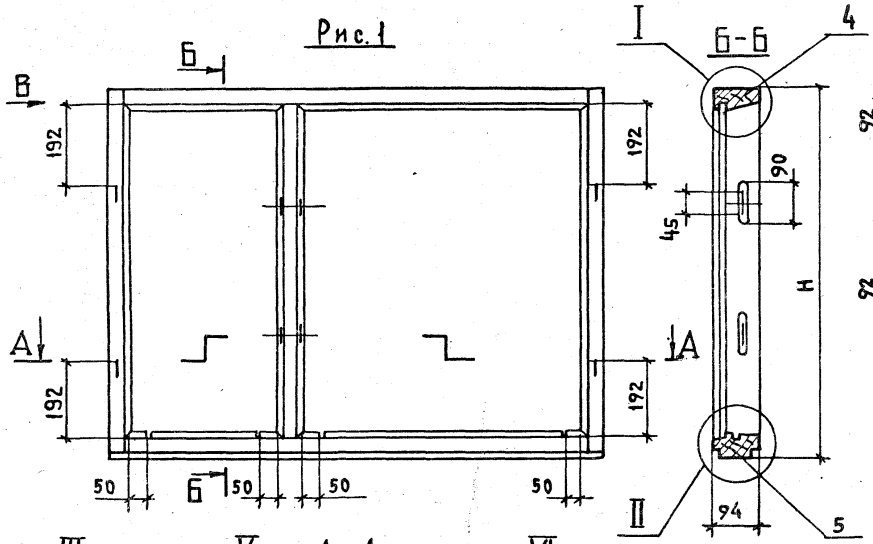


Рис. 2
Остальное - см. рис. 1

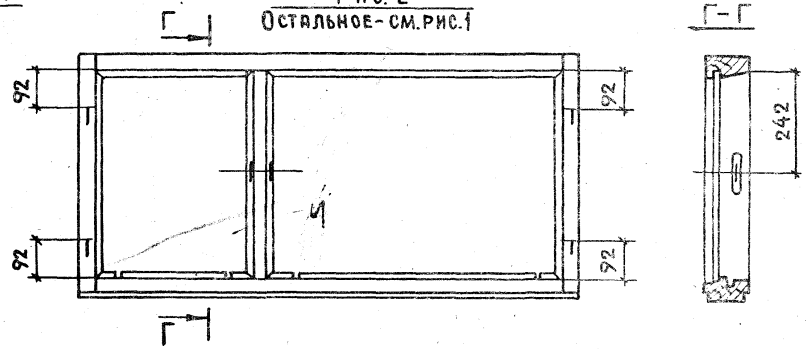


V
М 1:2

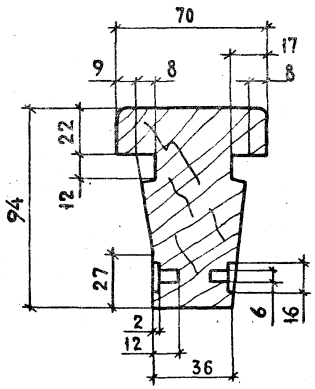


VI
М 1:2

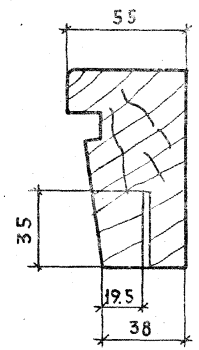


| Обозначение | Марка | Рис | H | L | L1 | L2 | Объем в чистоте м3 |
|---|---|---|---|---|---|---|---|
| 1.136.5-16.4.1.03.01.000 | ОС6-12 | 2 | 560 | 1170 | 354 | 704 | 0.022 |
| -01 | ОС9-12 | 1 | 860 | 1170 | 354 | 704 | 0.027 |
| -02 | ОС9-13,5 | 1 | 860 | 1320 | 354 | 854 | 0.028 |
| -03 | ОС9-15 | 1 | 860 | 1470 | 354 | 1004 | 0.03 |

1. Узлы I, II, III и вид „В" см. черт. 1.136.5-16.4.1.01.01.000 СБ, лист 2

| | | | |
|---|---|---|---|
| ГИП | Степнов | | 17.08 |
| Проверил | Мокроусов | | 16.02.81 |
| Разработ. | Рутто | | 17.08.81 |

1.136.5-16.4.1.03.01.000 СБ

Коробка
Сборочный чертеж

| Стадия | Масса | Масштаб |
|---|---|---|
| Р | | 1:10 |
| Лист | Листов 1 | |

ЦНИИЭП жилища г. Москва

Инв.№подл. | Подп. и дата

| Формат | Зона | Поз. | Обозначение | Наименование | Кол-во на исполн. 1.136.5-16.Ч.1.03.10.000 | | | | | | | | | | Примечание |
|---|---|---|---|---|---|---|---|---|---|---|---|---|---|---|---|
| | | | | | – | 01 | 02 | 03 | | | | | | | |
| | | | | **Документация** | | | | | | | | | | | |
| 12 | | | 1.136.5-16.Ч.1.03.10.000СБ | Сборочный чертеж | × | × | × | × | | | | | | | |
| | | | | **Сборочные единицы** | | | | | | | | | | | |
| 11 | | 1 | 1.136.5-16.Ч.1.03.10.100 | Створка | 1 | 1 | 1 | 1 | | | | | | | |
| 11 | | 2 | 1.136.5-16.Ч.1.03.10.200 | Створка | 1 | 1 | 1 | 1 | | | | | | | |
| | | | | Марка | 006-12 | 009-12 | 009-13.5 | 009-15 | | | | | | | |

| | | | | |
|---|---|---|---|---|
| | | | | 1.136.5-16.Ч.1.03.10.000 |
| | | | | Переплет<br>Спецификация |
| ГИП | Степнов | | | Стадия: Р; Лист: 1; Листов: 4 |
| Проверил | Мокроусов | | 9.91 | ЦНИИЭП Жилища г. Москва |
| Разработ. | Рутто | | 10.91 | |

Инв.№подл. | Подп. и дата | Взам.инв.№

| Формат | Зона | Поз. | Обозначение | Наименование | Кол-во на исполн. 1.136.5-16.Ч.1.03.10.000- | | | | | | | | | | Примечание |
|---|---|---|---|---|---|---|---|---|---|---|---|---|---|---|---|
| | | | | | – | 01 | 02 | 03 | | | | | | | |
| | | | | **Детали** | | | | | | | | | | | |
| | | | | Штапик<br>Древесина хвойная<br>ГОСТ 8486-86 | | | | | | | | | | | |
| 64 | | 4 | 1.136.5-16.Ч.1.00.00.001-12 | 405×16×10 | 4 | | | | | | | | | | |
| 64 | | 4 | -04 | 705×16×10 | | 4 | 4 | 4 | | | | | | | |
| 64 | | 4 | -13 | 630×16×10 | 4 | 4 | | | | | | | | | |
| 64 | | 4 | -14 | 780×16×10 | | | 4 | | | | | | | | |
| 64 | | 4 | -15 | 930×16×10 | | | | 4 | | | | | | | |

| | |
|---|---|
| 1.136.5-16.Ч.1.03.10.000 | Лист 2 |

| Формат | Зона | Поз. | Обозначение | Наименование | Кол. на исполн. 1.136.5-16.Ч.1.03.10.000 — | 01 | 02 | 03 | Примечание |
|---|---|---|---|---|---|---|---|---|---|
| | | | | Стекло | | | | | |
| БЧ | | 5 | 1.136.5-16.Ч.1.00.00.002-14 | 400×625 | 2 | | | | |
| БЧ | | 5 | -15 | 700×625 | | 2 | | | |
| БЧ | | 5 | -16 | 700×775 | | | 2 | | |
| БЧ | | 5 | -17 | 700×925 | | | | 2 | |
| | | | | Стекло ГОСТ 111-78 | | | | | |
| | | | | толщ. 3мм | | | | | |
| БЧ | | 6 | 1.136.5-16.Ч.1.03.10.001 | Прокладка уплотняющая полиуретановая ГОСТ 10174-72 | 4,8 | 5,6 | 6,2 | 7,0 | м. пог. |
| | | | | Стандартные изделия | | | | | |
| | | 8 | | Петля ПН6-80 ГОСТ 5088-78 | 2 | 2 | 2 | 2 | 0,16 кг |



Инв.№подл. | Подп. и дата | Взам.инв.№

| Формат | Зона | Поз. | Обозначение | Наименование | Кол. на исполн. 1.136.5-16.Ч.1.03.10.000 — | 01 | 02 | 03 | Примечание |
|---|---|---|---|---|---|---|---|---|---|
| | | 9 | | Стяжка СВм ГОСТ 5090-79 | 2 | 2 | 2 | 2 | 0,14 кг |
| | | 11 | | Гвозди 1,2×20 ГОСТ 4028-63* | 24 | 28 | 28 | 30 | |
| | | 12 | | Шуруп А3×25 ГОСТ 1145-70* | 4 | 4 | 4 | 4 | |

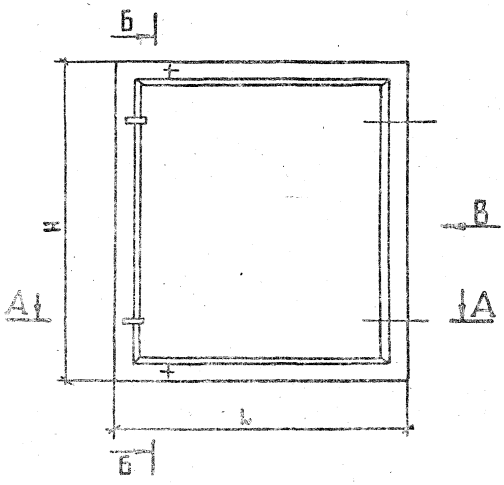


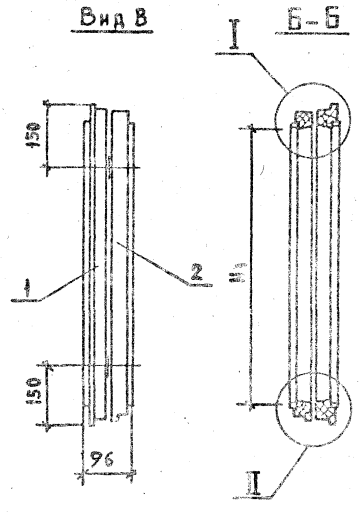


| ОБОЗНАЧЕНИЕ | МАРКА | H | H1 | L | L1 | ОБЪЕМ В ЧИСТОТЕ м³ |
|---|---|---|---|---|---|---|
| 1.136.5-16.4.1.03.10.000 | ОС6-12 | 495 | 385 | 720 | 610 | 0.0105 |
| -01 | ОС9-12 | 795 | 685 | 720 | 610 | 0.0132 |
| -02 | ОС9-13,5 | 795 | 685 | 870 | 760 | 0.0146 |
| -03 | ОС9-15 | 795 | 685 | 1020 | 910 | 0.016 |

1 Узлы см. черт.
1.136.5-16.4.1.01.10.000 лист 2

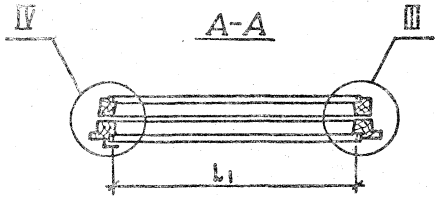


| | | | | |
|---|---|---|---|---|
| | | | | 1.136.5-16.4.1.03.10.000 СБ. |
| | | | | Переплет<br>Сборочный чертеж |
| Гип | Степнов | | | |
| Проверил | Мокрочков | | | |
| Разработ | Рутто | | | |

| Студия | Масса | Масштаб |
|---|---|---|
| Р | | 1:10 |

Лист 1 Листов 1

ЦНИИЭП жилища г. Москва

Инв. № подл. | Подпись и дата

17327-01 57

| Инв.№ подл. | Подп. и дата | Взам. инв.№ |
|---|---|---|
| | | |

| Формат | Зона | Поз. | Обозначение | Наименование | Кол. на исполн. 1.136.5-16.4.1.03.10.100 – | | | | | | | | | | Примечание |
|---|---|---|---|---|---|---|---|---|---|---|---|---|---|---|---|
| | | | | | – | 01 | 02 | 03 | | | | | | | |
| | | | | Документация | | | | | | | | | | | |
| 12 | | | 1.136.5-16.4.1.03.10.100 СБ | Сборочный чертеж | × | × | × | × | | | | | | | |
| | | | | Детали | | | | | | | | | | | |
| | | | | Древесина хвойная | | | | | | | | | | | |
| | | | | ГОСТ 8486-66 | | | | | | | | | | | |
| Б4 | | 1 | 1.136.5-16.4.1.03.10.101 | Брусок 495×55×42 | 1 | | | | | | | | | | |
| Б4 | | 2 | -01 | 495×55×42 | 1 | | | | | | | | | | |
| Б4 | | 1 | 1.136.5-16.4.1.03.10.102 | 795×55×42 | | 1 | 1 | 1 | | | | | | | |
| Б4 | | 2 | -01 | 795×55×42 | | 1 | 1 | 1 | | | | | | | |
| Б4 | | 3 | 1.136.5-16.4.1.03.10.103 | 720×55×42 | 1 | 1 | | | | | | | | | |
| Б4 | | 4 | -01 | 720×55×42 | 1 | 1 | | | | | | | | | |
| | | | | Марка | ОСБ-12 | ОС9-12 | ОС9-13,5 | ОС9-15 | | | | | | | |

| | | | | |
|---|---|---|---|---|
| | | | | 1.136.5-16.4.1.03.10.100 |
| Гип. | Степнов | | | Створка Спецификация |
| Проверил | Мокроусов | | 9.2.81 | |
| Разработ. | Рутто | | | |

| Стадия | Лист | Листов |
|---|---|---|
| Р | 1 | 2 |

ЦНИИЭП Жилища г. Москва

| Инв.№ подл. | Подп. и дата | Взам. инв.№ |
|---|---|---|
| | | |

| Формат | Зона | Поз. | Обозначение | Наименование | Кол. на исполн. 1.136.5-16.4.1.03.10.100 – | | | | | | | | | | Примечание |
|---|---|---|---|---|---|---|---|---|---|---|---|---|---|---|---|
| | | | | | – | 01 | 02 | 03 | | | | | | | |
| Б4 | | 3 | 1.136.5-16.4.1.03.10.104 | 870×55×42 | | | 1 | | | | | | | | |
| Б4 | | 4 | -01 | 870×55×42 | | | 1 | | | | | | | | |
| Б4 | | 3 | 1.136.5-16.4.1.03.10.105 | 1020×55×42 | | | | 1 | | | | | | | |
| Б4 | | 4 | -01 | 1020×55×42 | | | | 1 | | | | | | | |
| | | | | Стандартные изделия | | | | | | | | | | | |
| | | 5 | | Нагель Н33 ГОСТ 17585-72 | 4 | 4 | 4 | 4 | | | | | | | 0,005 кг |
| | | 6 | | Уголок У75-1 ГОСТ 5091-78 | | | 4 | 4 | | | | | | | 0,02 кг |
| | | 7 | | Шуруп А3×25 ГОСТ 1145-70* | | | 20 | 20 | | | | | | | |

17327-01 53

1.136.5-16.4.1.03.10.100 Лист 2

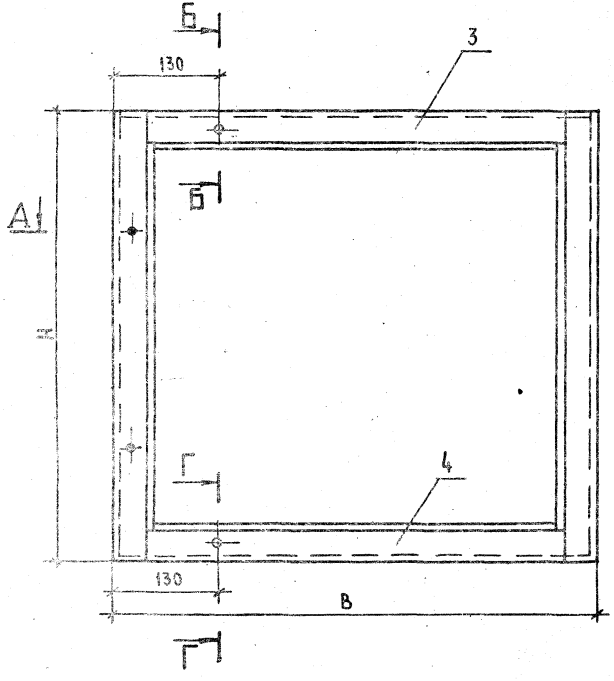


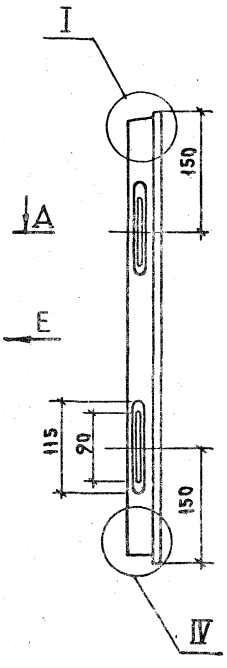


Вид Е

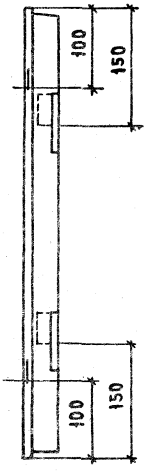


| Обозначение | Марка | Н | В | Объем в чистоте м3 |
|---|---|---|---|---|
| 1.136.5-16.4.1.01.10.100 | ОС6-12 | 495 | 720 | 0.0056 |
| -01 | ОС9-12 | 795 | 720 | 0.007 |
| -02 | ОС9-13,5 | 795 | 870 | 0.0077 |
| -03 | ОС9-15 | 795 | 1020 | 0.0084 |

1. Узлы и сечения см. черт. 1.136.5-16.4.1.01.10.100 СБ лист 2

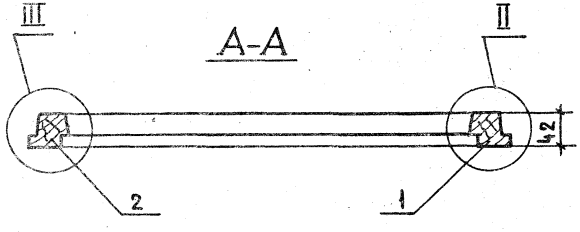


| | | | | | |
|---|---|---|---|---|---|
| | | | | 1.136.5-16.4.1.03.10.100 СБ | |
| | | | | Створка Сборочный чертеж | Стадия: Р; Масса: ; Масштаб: 1:5 |
| | | | | | Лист; Листов 1 |
| ГИП | Степнов | | 17.08.81 | | ЦНИИЭП жилища г. Москва |
| Проверил | Мокроусов | | 14.08.81 | | |
| Разработ | Рутто | | 13.08.81 | | |

Инв. № подл. | Подпись и дата

1732-01 54

| Формат | Зона | Поз. | Обозначение | Наименование | Кол. на исполн. 1.136.5-16.Ч.1.03.10.200 – | | | | | | | | | | Примечание |
|---|---|---|---|---|---|---|---|---|---|---|---|---|---|---|---|
| | | | | | – | 01 | 02 | 03 | | | | | | | |
| | | | | Документация | | | | | | | | | | | |
| А2 | | | 1.136.5-16.Ч.1.03.10.200 СБ | Сборочный чертеж | × | × | × | × | | | | | | | |
| | | | | Детали | | | | | | | | | | | |
| | | | | Древесина хвойная | | | | | | | | | | | |
| | | | | ГОСТ 8486-66 | | | | | | | | | | | |
| БЧ | | 1 | 1.136.5-16.Ч.1.03.10.201 | Брусок 472×42×42 | 1 | | | | | | | | | | |
| БЧ | | 2 | -01 | 472×42×42 | 1 | | | | | | | | | | |
| | | | | | | | | | | | | | | | |
| | | | | | | | | | | | | | | | |
| | | | | Марка | С66-12 | С69-12 | С69-13,5 | С69-15 | | | | | | | |

| | | | |
|---|---|---|---|
| | | | 1.136.5-16.Ч.1.03.10.200 |
| | | | Створка. Спецификация |
| ГИП | Степанов | | |
| Проверил | Мокроусов | | |
| Разраб. | Рутто | | |

| Стадия | Лист | Листов |
|---|---|---|
| Р | 1 | 2 |

ЦНИИЭП Жилища г. Москва

Инв. № подл. | Подп. и дата | Взам. инв. №

| Формат | Зона | Поз. | Обозначение | Наименование | Кол. на исполн. 1.136.5-16.Ч.1.03.10.200 – | | | | | | | | | | Примечание |
|---|---|---|---|---|---|---|---|---|---|---|---|---|---|---|---|
| | | | | | – | 01 | 02 | 03 | | | | | | | |
| БЧ | | 1 | 1.136.5-16.Ч.1.03.10.202 | Брусок 772×42×42 | | 1 | 1 | 1 | | | | | | | |
| БЧ | | 2 | -01 | 772×42×42 | | 1 | 1 | 1 | | | | | | | |
| БЧ | | 3 | 1.136.5-16.Ч.1.03.10.203 | 694×42×42 | 1 | 1 | | | | | | | | | |
| БЧ | | 4 | 1.136.5-16.Ч.1.03.10.204 | 694×45×42 | 1 | 1 | | | | | | | | | |
| БЧ | | 3 | 1.136.5-16.Ч.1.03.10.205 | 844×42×42 | | | 1 | | | | | | | | |
| БЧ | | 4 | 1.136.5-16.Ч.1.03.10.206 | 844×45×42 | | | 1 | | | | | | | | |
| БЧ | | 3 | 1.136.5-16.Ч.1.03.10.207 | 994×42×45 | | | | 1 | | | | | | | |
| БЧ | | 4 | 1.136.5-16.Ч.1.03.10.208 | 994×45×42 | | | | 1 | | | | | | | |
| | | | | Стандартные изделия | | | | | | | | | | | |
| | | 5 | | Нагель Н33 ГОСТ 17585-72 | 4 | 4 | 4 | 4 | | | | | | | 0,005 кг |
| | | 6 | - | Угольник УГ-75 ГОСТ 5091-78 | | | 4 | 4 | | | | | | | 0,02 кг |
| | | 7 | | Шуруп А3×25 ГОСТ 1145-70* | | | 20 | 20 | | | | | | | |

7327-01 55

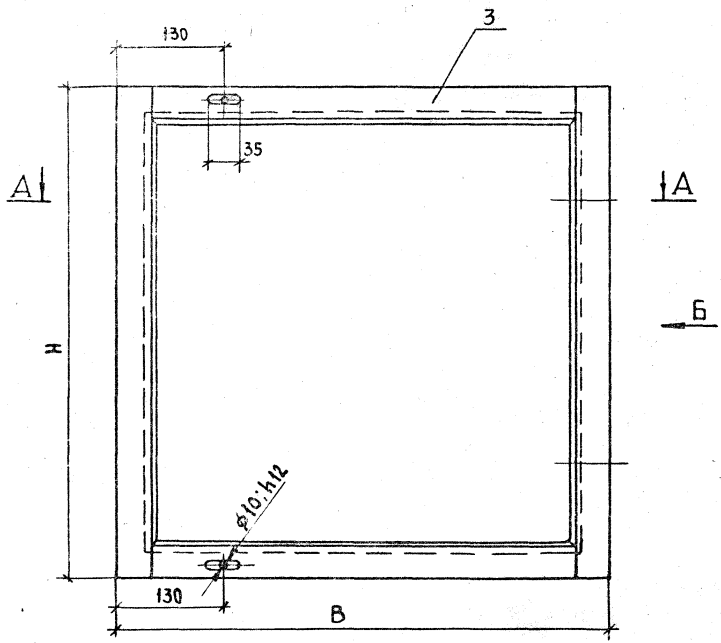


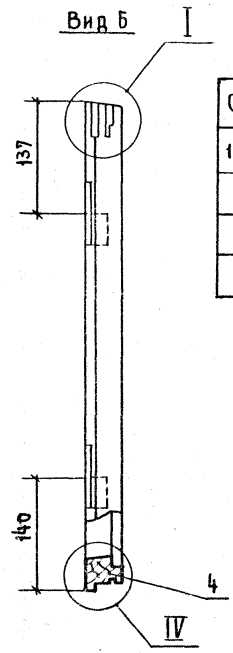


| Обозначение | Марка | Н | В | Объем в чистоте м³ |
|---|---|---|---|---|
| 1.136.5-16.Ч.1.03.10.200 | ОС6-12 | 472 | 694 | 0.0042 |
| -01 | ОС9-12 | 772 | 694 | 0.00532 |
| -02 | ОС9-13.5 | 772 | 844 | 0.006 |
| -03 | ОС9-15 | 772 | 994 | 0.0047 |

1. Узлы см. черт. 1.136.5-16.Ч.1.01.10.200СБ

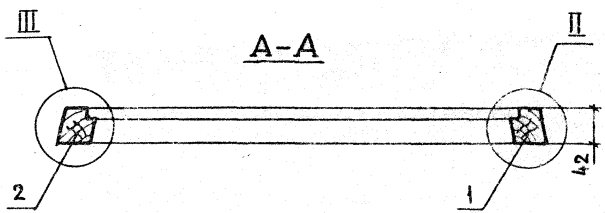


| | | | | |
|---|---|---|---|---|
| | | | | 1.136.5-16.Ч.1.03.10.200 СБ |
| | | | | Створка Сборочный чертеж |
| | | | | Стадия: Р; Масса; Масштаб: 1:5 |
| | | | | Лист; Листов 1 |
| Гип | Степнов | | 17.6.81 | ЦНИИЭП жилища г. Москва |
| Проверил | Мокроусов | | | |
| Разработ | Ритто | | | |

Инв. № подл. | Подпись и дата | Взам. инв. №

| Формат | Зона | Поз. | Обозначение | Наименование | Кол. | Примечание |
|---|---|---|---|---|---|---|
| | | | | **Документация** | | |
| А2 | | | 1.136.5-16.Ч.1.03.11.000СБ | Сборочный чертеж | | |
| | | | | **Сборочные единицы** | | |
| А1 | | 1 | 1.136.5-16.Ч.1.03.11.100 | Створка | 1 | |
| А1 | | 2 | 1.136.5-16.Ч.1.03.11.200 | Створка | 1 | |
| | | | | **Детали** | | |
| Б4 | | 4 | 1.136.5-16.Ч.1.00.00.1001 -04 | Штапик 705×16×10 | 4 | |
| | | | -15 | 280×16×10 | 4 | |
| | | | | Древесина хвойная | | |
| | | | | ГОСТ 8486-66 | | |
| | | | | Стекло ГОСТ 111-78 | | |
| Б4 | | 5 | 1.136.5-16.Ч.1.00.00.002 -18 | 700×275×3 | 2 | |
| Б4 | | 6 | 1.136.5-16.Ч.1.03.11.001 | Прокладка уплотняющая полиуретановая ГОСТ 10174-72 | 4,8 | м.п. |
| | | | | **Стандартные изделия** | | |
| | | 8 | | Петля ПН6-80 ГОСТ 5088-78 | 2 | 0,16 кг |
| | | 9 | | Стяжка СВ/м ГОСТ 5090-79 | 2 | 0,14 кг |
| | | 11 | | Гвозди 1,2×20 ГОСТ 4028-63* | 28 | |
| | | 12 | | Шуруп А3×25 ГОСТ 1145-70* | 4 | |

| | | | |
|---|---|---|---|
| Гип | Степнов | | |
| Проверил | Мокроусов | | 9.81 |
| Разработал | Рутто | | |

1.136.5-16.Ч.1.03.11.000

Переплет
Спецификация

| Стадия | Лист | Листов |
|---|---|---|
| Р | 1 | 2 |

ЦНИИЭПжилища
г. Москва

Инв.№ подл. | Подпись и дата | Взам.инв.№

1.136.5-16.Ч.1.03.11.000

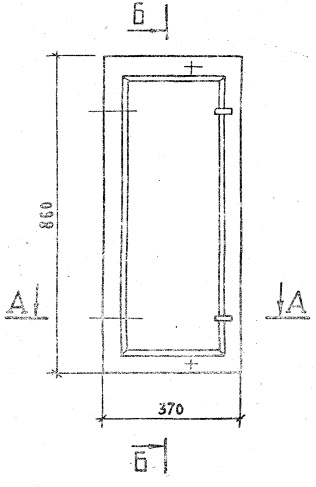


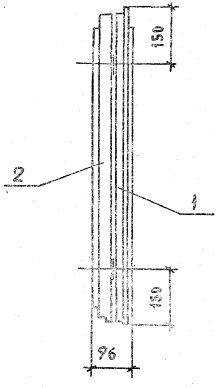


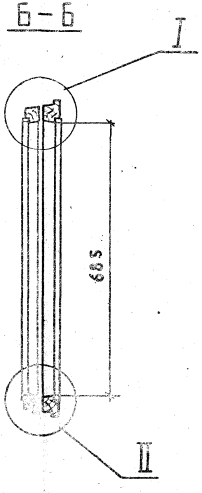


1. Узлы см. черт. 1.136.5-16.4.101-10.000 СБ лист 2

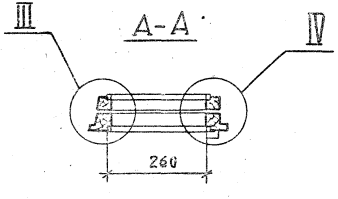


| | | | | | | |
|---|---|---|---|---|---|---|
| | | | | 1.136.5-16.4.103.11.000 СБ | | |
| | | | | Переплет Сборочный чертеж | Стадия: Р | Масса: 0,0105 кг | Масштаб: 1:10 |
| | | | | | Лист | Листов 1 |
| ГИП | Степнов | | | | ЦНИИЭП жилища г. Москва | |
| Проверил | Мокроусов | | 12.81 | | | |
| Разработ. | Репто | | 10.81 | | | |

| Формат | Зона | Поз. | Обозначение | Наименование | Кол. | Примечание |
|---|---|---|---|---|---|---|
| | | | | Документация | | |
| 12 | | | 1.136.5-16.Ч.1.03.11.100СБ | Сборочный чертеж | | |
| | | | | Детали | | |
| | | | | Древесина хвойная | | |
| | | | | ГОСТ 8486-66 | | |
| БЧ | | 1 | 1136.5-16.Ч.1.03.11.101 | Брусок 860×55×42 | 1 | |
| БЧ | | 2 | -01 | 860×55×42 | 1 | |
| БЧ | | 3 | 1.136.5-16.Ч.1.03.11.102 | 370×55×42 | 1 | |
| БЧ | | 4 | -01 | 370×55×42 | 1 | |
| | | | | Стандартные изделия | | |
| | | 5 | | Нагель Н33 | | |
| | | | | ГОСТ 17585-72 | 4 | |
| | | | | Поз. 6 и 7 отсутствуют | | |

| | | | |
|---|---|---|---|
| ГИП | Степнов | | 11.03.81 |
| Проверил | Мокроусов | | 9.2.81 |
| Разработ. | Рутто | | 10.3.81 |

1.136.5-16.Ч.1.03.11.100

Створка. Спецификация.

| Стадия | Лист | Листов |
|---|---|---|
| Р | | 1 |

ЦНИИЭПжилища г. Москва

| Формат | Зона | Поз. | Обозначение | Наименование | Кол. | Примечание |
|---|---|---|---|---|---|---|
| | | | | Документация | | |
| 12 | | | 1.136.5-16.Ч.1.03.11.200СБ | Сборочный чертеж | | |
| | | | | Детали | | |
| | | | | Древесина хвойная | | |
| | | | | ГОСТ 8486-66 | | |
| БЧ | | 1 | 1.136.5-16.Ч.1.03.11.201 | Брусок 837×42×42 | 1 | |
| | | 2 | -01 | 837×42×42 | 1 | |
| | | 3 | 1.136.5-16.Ч.1.03.11.202 | 344×42×42 | 1 | |
| | | 4 | 1.136.5-16.Ч.1.03.11.203 | 344×45×42 | 1 | |
| | | | | Стандартные изделия | | |
| | | 5 | | Нагель Н33 | | |
| | | | | ГОСТ 17585-72 | 4 | |
| | | | | Поз. 6 и 7 отсутствуют | | |

| | | | |
|---|---|---|---|
| ГИП | Степнов | | 11.03.81 |
| Проверил | Мокроусов | | 9.2.81 |
| Разработ. | Рутто | | 10.3.81 |

1.136.5-16.Ч.1.03.11.200

Створка Спецификация

| Стадия | Лист | Листов |
|---|---|---|
| Р | | 1 |

ЦНИИЭПжилища г. Москва

Инв.№ подл. | Подпись и дата | Взам.инв.№

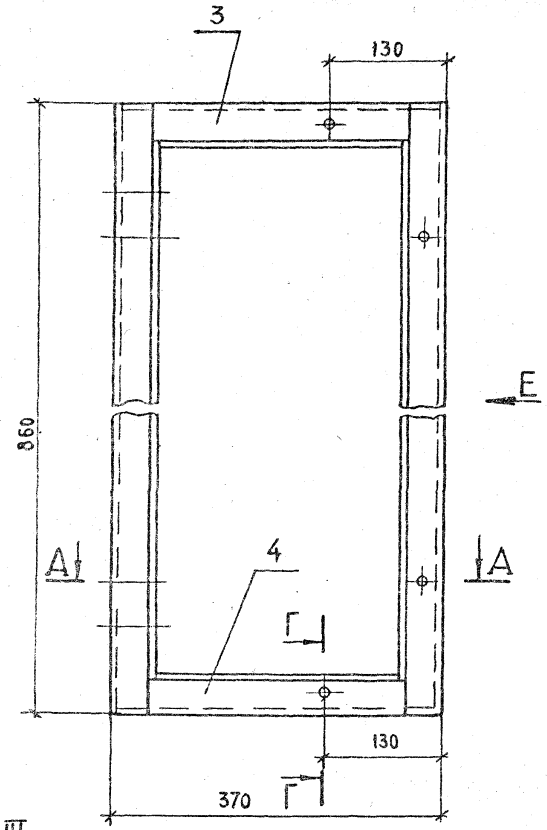


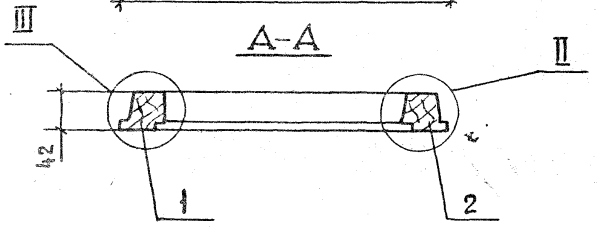


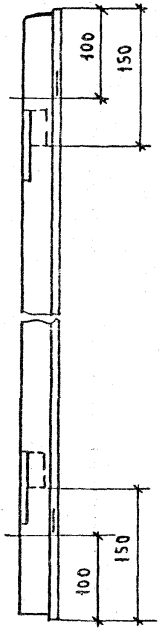


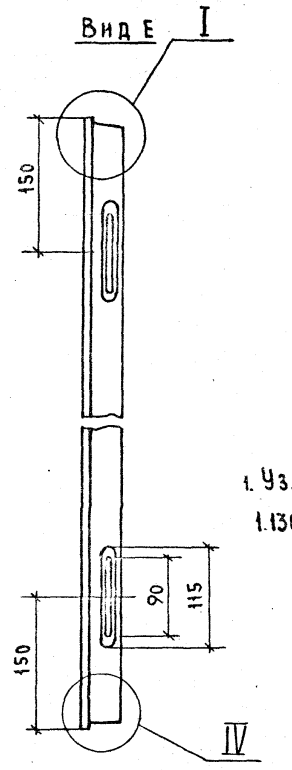


1. Узлы см. черт. 1.136.5-16.4.1.01.10.100 СБ, лист 2

| | | | | | | |
|---|---|---|---|---|---|---|
| | | | | 1.136.5-16. 4.1.03.11.100 СБ | | |
| | | | | Створка Сборочный чертеж | Стадия: Р | Масса: 0,0057 м3 |
| | | | | | Масштаб: 1:5 | |
| | | | | | Лист | Листов 1 |
| ГИП | Степнов | | | | ЦНИИЭП жилища г. Москва | |
| Проверил | Мокроусов | | 9.89 | | | |
| Разработ. | Рутто | | 9.89 | | | |

Инв. № подл. | Подпись и дата | Взам. инв. №

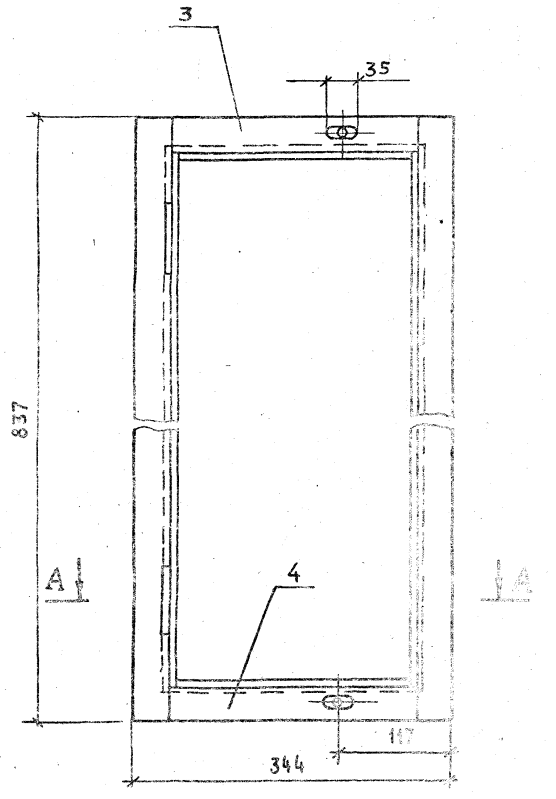


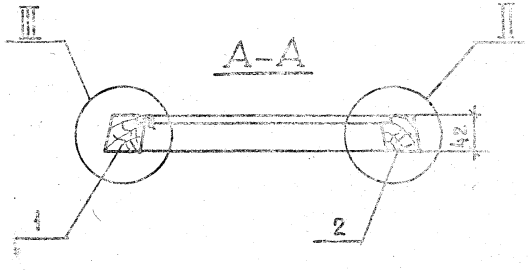


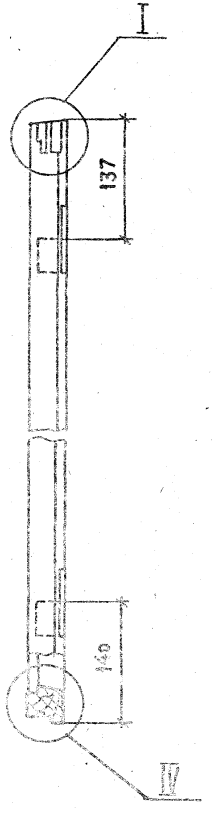


1. Узлы см. черт. 1.136.5-16.Ч.1.01.10.200 СБ

| | | | | | | |
|---|---|---|---|---|---|---|
| | | | | 1.136.5-16.Ч.1.03.11.200 СБ | | |
| | | | | Створка<br>Сборочный чертеж | Стадия | Масса<br>0.0042<br>т/б | Масштаб<br>1:5 |
| | | | | | Лист | Листов 1 | |
| ГИП | Степнов | | | | ЦНИИЭП жилища<br>г. Москва | | |
| Проверил | Мокроусов | | 22.81 | | | | |
| Разработ. | Рутто | | 10.81 | | | | |

| Инв. № подл. | Подп. и дата | Взам. инв. № |
|---|---|---|
| | | |

| Формат | Зона | Поз. | Обозначение | Наименование | Кол. на исполн. 1.136.5-16.Ч.1.04.00.000 – | 01 | 02 | 03 | 04 | 05 | 06 | 07 | | | Примечание |
|---|---|---|---|---|---|---|---|---|---|---|---|---|---|---|---|
| | | | | Документация | | | | | | | | | | | |
| 12 | | | 1.136.5-16.Ч.1.04.00.000СБ | Сборочный чертеж | × | × | × | × | × | × | × | × | | | |
| | | | | Сборочные единицы | | | | | | | | | | | |
| 11 | | 1 | 1.136.5-16.Ч.1.04.00.000 | Коробка | 1 | | | | | | | | | | |
| 11 | | 1 | -01 | Коробка | | 1 | | | | | | | | | |
| 11 | | 1 | -02 | Коробка | | | 1 | | | | | | | | |

| Марка | ОС12-12 | ОС15-12 | ОС12-13,5 | ОС12-15 | ОС15-13,5 | ОС15-15 | ОС18-13,5 | ОС18-15 |
|---|---|---|---|---|---|---|---|---|

| | | | | | |
|---|---|---|---|---|---|
| | | | | 1.136.5-16.Ч.1.04.00.000 | |
| | | | | Блок оконный | Стадия: Р; Лист: 1; Листов: 4 |
| ГИП | Степнов | | | Спецификация | ЦНИИЭП жилища г. Москва |
| Провер. | Рутто | | | | |
| Разраб. | Мокроусов | | | | |

| Инв. № подл. | Подп. и дата | Взам. инв. № |
|---|---|---|
| | | |

| Формат | Зона | Поз. | Обозначение | Наименование | Кол. на исполн. 1.136.5-16.Ч.1.04.00.000 – | 01 | 02 | 03 | 04 | 05 | 06 | 07 | | | Примечание |
|---|---|---|---|---|---|---|---|---|---|---|---|---|---|---|---|
| 11 | | 1 | 1.136.5-16.Ч.1.04.01.000-03 | Коробка | | | | 1 | | | | | | | |
| 11 | | 1 | -04 | Коробка | | | | | 1 | | | | | | |
| 11 | | 1 | -05 | Коробка | | | | | | 1 | | | | | |
| 11 | | 1 | -06 | Коробка | | | | | | | 1 | | | | |
| 11 | | 1 | -07 | Коробка | | | | | | | | 1 | | | |
| 11 | | 2 | 1.136.5-16.Ч.1.04.10.000 | Переплет | 1 | | | | | | | | | | |
| 11 | | 2 | -01 | Переплет | | 1 | | | | | | | | | |
| 11 | | 2 | -02 | Переплет | | | 1 | | | | | | | | |
| 11 | | 2 | -03 | Переплет | | | | 1 | | | | | | | |
| 11 | | 2 | -04 | Переплет | | | | | 1 | | | | | | |
| 11 | | 2 | -05 | Переплет | | | | | | 1 | | | | | |
| 11 | | 2 | 1.136.5-16.Ч.1.04.11.000 | Переплет | | | | | | 1 | 1 | | | | |
| 11 | | 2 | -01 | Переплет | | | | | | | | 1 | | | |
| 11 | | 3 | 1.136.5-16.Ч.1.04.12.000 | Переплет | 1 | | 1 | 1 | | | | | | | |
| 11 | | 3 | -01 | Переплет | | 1 | | | 1 | 1 | | | | | |
| 11 | | 3 | 1.136.5-16.Ч.1.04.13.000 | Переплет | | | | | | | 1 | | | | |
| 11 | | 3 | -01 | Переплет | | | | | | | | 1 | | | |

| Формат | Зона | Поз. | Обозначение | Наименование | Кол. на испол. 1.136.5-16.Ч.1.04.00.000 – | 01 | 02 | 03 | 04 | 05 | 06 | 07 | | | Примечание |
|---|---|---|---|---|---|---|---|---|---|---|---|---|---|---|---|
| | | | | | | | | | | | | | | | |
| 11 | | 4 | 1.136.5-16.Ч1.01.11.000 | Переплет | 1 | 1 | 1 | 1 | 1 | 1 | | | | | |
| 11 | | 4 | -05 | Переплет | | | | | | | 1 | 1 | | | |
| | | | | | | | | | | | | | | | |
| | | | | | | | | | | | | | | | |
| | | | | Стандартные | | | | | | | | | | | |
| | | | | изделия | | | | | | | | | | | |
| | | | | | | | | | | | | | | | |
| | | 5 | | Петля ГОСТ 5088-18 | | | | | | | | | | | |
| | | | | ПВ4-75-1 | 6 | 6 | 6 | 6 | 6 | 6 | | | | | 0,15 кг |
| | | | | ПВ4-90-1 или ПВ2-100-1 | | | | | | | 7 | 7 | | | 0,18 кг |
| | | | | | | | | | | | | | | | |
| | | | | | | | | | | | | | | | |
| | | 6 | | Завертка 38(35) | | | | | | | | | | | |
| | | | | ГОСТ 5090-79 | 5 | 5 | 5 | 5 | 5 | 5 | 6 | 6 | | | 0,14 кг |
| | | | | | | | | | | | | | | | |
| | | | | | | | | | | | | | | | |
| | | | | | | | | | | | | | | | |

| | Лист |
|---|---|
| 1.136.5-16.Ч1.04.00.000 | 3 |

Инв. № подл. | Подп. и дата | Взам. инв. №

| Формат | Зона | Поз. | Обозначение | Наименование | Кол. на испол. 1.136.5-16.Ч1.04.00.000- – | 01 | 02 | 03 | 04 | 05 | 06 | | | | Примечание |
|---|---|---|---|---|---|---|---|---|---|---|---|---|---|---|---|
| | | | | | | | | | | | | | | | |
| | | 7 | | Шуруп А3х25 | | | | | | | | | | | |
| | | | | ГОСТ 1145-70* | 30 | 30 | 30 | 30 | 30 | 36 | 36 | | | | |
| | | | | | | | | | | | | | | | |
| | | | | | | | | | | | | | | | |
| | | | | | | | | | | | | | | | |
| | | | | | | | | | | | | | | | |
| | | | | | | | | | | | | | | | |
| | | | | | | | | | | | | | | | |
| | | | | | | | | | | | | | | | |
| | | | | | | | | | | | | | | | |
| | | | | | | | | | | | | | | | |
| | | | | | | | | | | | | | | | |
| | | | | | | | | | | | | | | | |
| | | • | | | | | | | | | | | | | |
| | | | | | | | | | | | | | | | |
| | | | | | | | | | | | | | | | |
| | | | | | | | | | | | | | | | |
| | | | | | | | | | | | | | | | |

| | Лист |
|---|---|
| 1.136.5-16.Ч1.04.00.000 | 4 |

17327-01 63

Рис 1

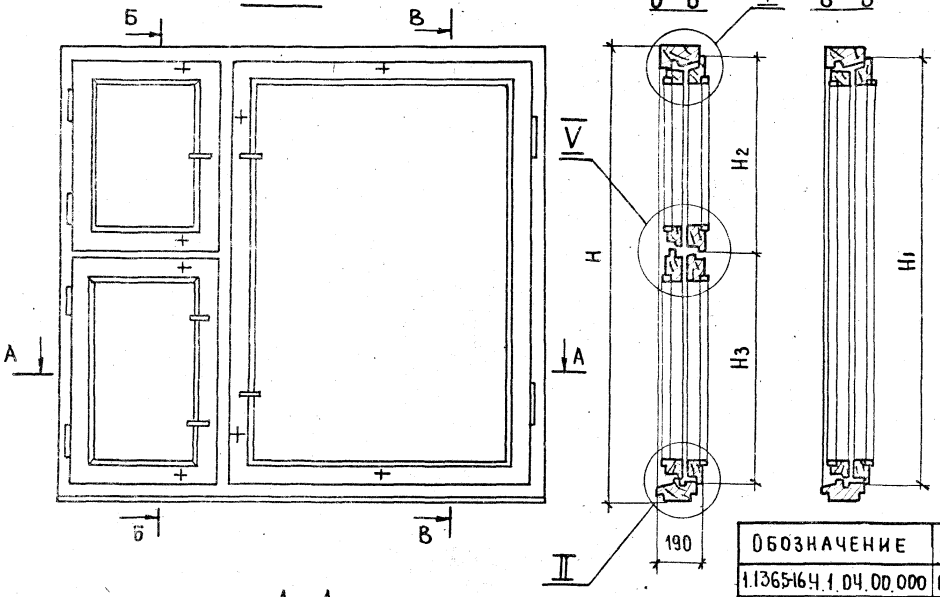


Рис. 2

Остальное-см. рис 1

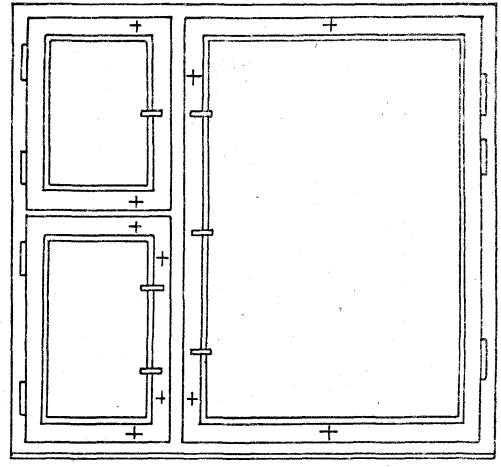

| Обозначение | Марка | Рис. | Н | Н1 | Н2 | Н3 | L | L1 | L2 | Объем м3 в чистоте |
|---|---|---|---|---|---|---|---|---|---|---|
| 1.136.5-16 Ч.1.04.00.000 | ОС 12-12 | 1 | 1160 | 1095 | 417 | 695 | 1170 | 370 | 720 | 0,0606 |
| -01 | ОС 15-12 | 1 | 1460 | 1395 | 417 | 995 | 1170 | 370 | 720 | 0,0722 |
| -02 | ОС 12-13,5 | 1 | 1160 | 1095 | 417 | 695 | 1320 | 370 | 870 | 0,064 |
| -03 | ОС 12-15 | 1 | 1160 | 1095 | 417 | 695 | 1470 | 370 | 1020 | 0,066 |
| -04 | ОС 15-13,5 | 1 | 1460 | 1395 | 417 | 995 | 1320 | 370 | 870 | 0,075 |
| -05 | ОС 15-15 | 1 | 1460 | 1395 | 417 | 995 | 1470 | 370 | 1020 | 0,078 |
| -06 | ОС 18-13,5 | 2 | 1760 | 1695 | 537 | 1175 | 1320 | 390 | 850 | 0,0965 |
| -07 | ОС 18-15 | 2 | 1760 | 1695 | 537 | 1175 | 1470 | 390 | 1000 | 0,101 |

1. Узлы I, II, III см. черт. 1.136.5-16.4.1.01.00.000СБ, лист 2
VI, VIII — черт. 1.136.5-16. 4.1.03.00.000СБ, лист 2

1.136.5-16.4.1.04.00.000СБ

Блок оконный
Сборочный чертеж

| Стадия | Масса | Масштаб |
|---|---|---|
| Р | | 1:10 |

Лист | Листов 1

ЦНИИЭП жилища г. Москва

| | | | |
|---|---|---|---|
| ГИП | Степнов | | 10.11.91 |
| Провер. | Мокроусов | | 9.11.91 |
| Разраб. | Рутто | | 10.11.91 |

Инв. № подл. | Подпись и дата | Взам. инв. №

| Формат | Зона | Поз | Обозначение | Наименование | - | 01 | 02 | 03 | 04 | 05 | 06 | 07 | | | Примечание |
|---|---|---|---|---|---|---|---|---|---|---|---|---|---|---|---|
| | | | | Документация | | | | | | | | | | | |
| 12 | | | 1.136.5-16.4.1.04.01.000 СБ | Сборочный чертеж | X | X | X | X | X | X | X | X | X | | |
| | | | | Детали | | | | | | | | | | | |
| | | | | Древесина хвойная | | | | | | | | | | | |
| | | | | ГОСТ 8486-66 | | | | | | | | | | | |
| Б4 | | 1 | 1.136.5-16.4.1.04.01.001 | Брусок 1160 94×55 | 1 | | 1 | 1 | | | | | | | |
| Б4 | | 2 | -01 | 1160×94×55 | 1 | | 1 | 1 | | | | | | | |
| Б4 | | 3 | 1.136.5-16.4.1.04.01.002 | 1160×94×70 | 1 | | 1 | 1 | | | | | | | |
| Б4 | | 1 | 1.136.5-16.4.1.04.01.003 | 1460×94×55 | | 1 | | | 1 | 1 | | | | | |
| Б4 | | 2 | -01 | 1460×94×55 | | 1 | | | 1 | 1 | | | | | |
| | | | | Марка | ОС12-12 | ОС15-12 | ОС12-13,5 | ОС12-15 | ОС15-13,5 | ОС15-15 | ОС18-13,5 | ОС18-15 | | | |

| | | | |
|---|---|---|---|
| Гип | Степанов | | 17.8.84 |
| Провер | | | 16.8.84 |
| Разраб | Мокроусов | | 17.8.84 |

1.136.5-16.4.1.04.01.000

Коробка
Спецификация

| Стадия | Лист | Листов |
|---|---|---|
| Р | 1 | 2 |

ЦНИИЭП жилища

| Инв. № подл. | Подп. и дата | Взам. инв. № |
|---|---|---|
| | | |

| Формат | Зона | Поз. | Обозначение | Наименование | Кол. на исполн. 1.136.5-16.4.1.04.01.000 - | | | | | | | | | | Примечание |
|---|---|---|---|---|---|---|---|---|---|---|---|---|---|---|---|
| | | | | | - | 01 | 02 | 03 | 04 | 05 | 06 | 07 | | | |
| Б4 | | 3 | 1.136.5-16.4.1.04.01.004 | Брусок 1460×94×70 | | | 1 | | | 1 | 1 | | | | |
| Б4 | | 1 | 1.136.5-16.4.1.04.01.005 | 1760×94×65 | | | | | | | | 1 | 1 | | |
| Б4 | | 2 | -01 | 1760×94×53 | | | | | | | | 1 | 1 | | |
| Б4 | | 3 | 1.136.5-16.4.1.04.01.006 | 1760×94×70 | | | | | | | | 1 | 1 | | |
| Б4 | | 4 | 1.136.5-16.4.1.04.01.007 | 1170×94×55 | | 1 | 1 | | | | | | | | |
| Б4 | | 5 | 1.136.5-16.4.1.04.01.008 | 1170×94×52 | | 1 | 1 | | | | | | | | |
| Б4 | | 4 | 1.136.5-16.4.1.04.01.009 | 1320×94×55 | | | | 1 | | 1 | | 1 | | | |
| Б4 | | 5 | 1.136.5-16.4.1.04.01.010 | 1320×94×52 | | | | 1 | | 1 | | 1 | | | |
| Б4 | | 4 | 1.136.5-16.4.1.04.01.011 | 1470×94×53 | | | | | 1 | | 1 | | 1 | | |
| Б4 | | 5 | 1.136.5-16.4.1.04.01.012 | 1470×94×52 | | | | | 1 | | 1 | | 1 | | |

1.136.5-16.4.1.04.01.000 Лист 2

Рис.1

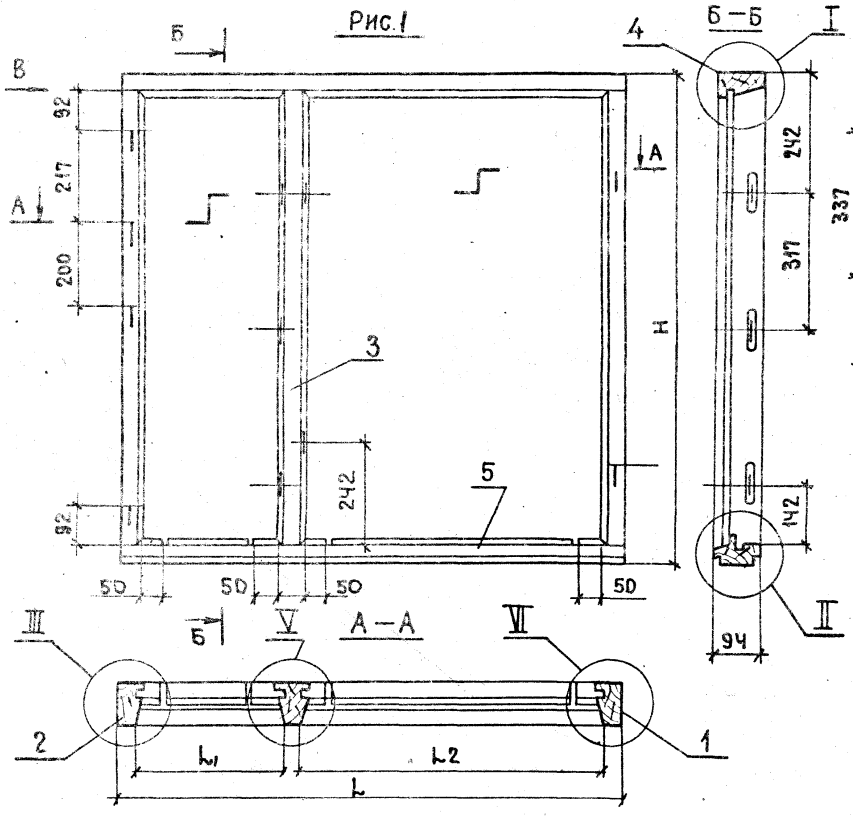


Рис. 2

Остальное-см. рис.1

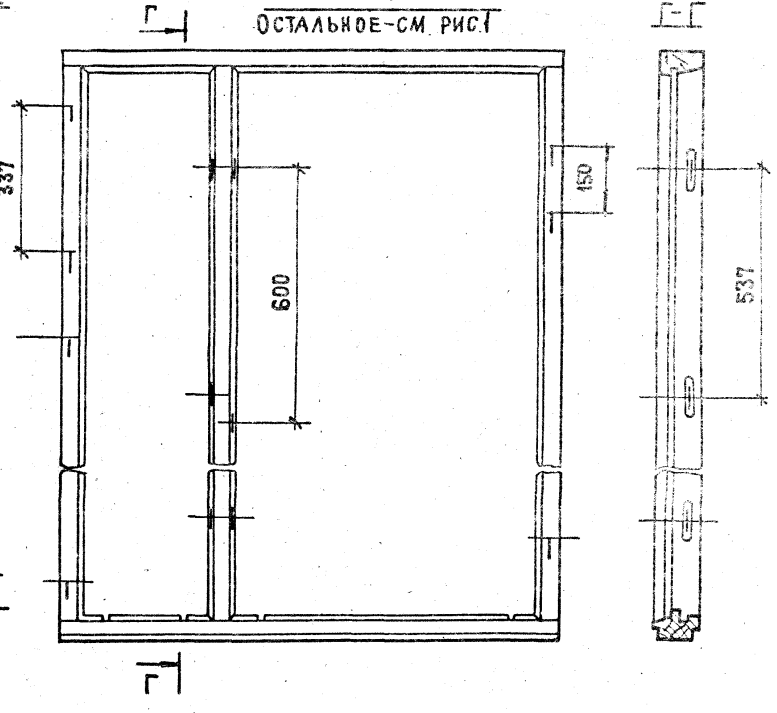


| Обозначение | Рис | Марка | Н | L | L1 | L2 | Объем в чистоте м2 |
|---|---|---|---|---|---|---|---|
| 1.1365-1641.04.01.000 | 1 | ОС 12-12 | 1160 | 1170 | 354 | 704 | 0.0314 |
| -01 | 1 | ОС 15-12 | 1400 | 1170 | 354 | 704 | 0.0365 |
| -02 | 1 | ОС 12-13.5 | 1160 | 1320 | 354 | 854 | 0.033 |
| -03 | 1 | ОС 12-15 | 1160 | 1470 | 354 | 1004 | 0.034 |
| -04 | 1 | ОС 15-13.5 | 1460 | 1320 | 354 | 854 | 0.038 |
| -05 | 1 | ОС 15-15 | 1460 | 1470 | 354 | 1004 | 0.04 |
| -06 | 2 | ОС 18-13.5 | 1760 | 1320 | 354 | 854 | 0.043 |
| -07 | 2 | ОС 18-15 | 1760 | 1470 | 354 | 1004 | 0.045 |

Узлы I, II, III и вид В см. черт. 1.136.5.16 ч.1.01.01.000 сб
V, VI — черт. 1.136.5.16. ч.1.02.01.000 сб

| | | | | |
|---|---|---|---|---|
| | | | | 1.136.5-16.Ч.1.04.01.000 СБ |
| | | | | Коробка Сборочный чертеж |
| | | | | Стадия: — Масса: — Масштаб: 1:10 |
| | | | | Лист 1 Листов 1 |
| Гип | Степнов | | 17.01 | ЦНИИЭП жилища г. Москва |
| Пров | Мокроусов | | 17.01 | |
| Разраб | Рутто | | 17.01 | |

| Формат | Зона | Поз. | Обозначение | Наименование | Кол. на испол. 1.136.5-16 Ч.1.04.10.000- – | 01 | 02 | 03 | 04 | 05 | 06 | 07 | 08 | 09 | Примечание |
|---|---|---|---|---|---|---|---|---|---|---|---|---|---|---|---|
| | | | | Документация | | | | | | | | | | | |
| 12 | | | 1.136.5-16.Ч.1.04.10.000СБ | Сборочный чертеж | | X | X | X | X | X | X | X | X | X | |
| | | | | Сборочные единицы | | | | | | | | | | | |
| 11 | | 1 | 1.136.5-16.Ч.1.04.10.100 | Створка | 1 | 1 | 1 | 1 | 1 | 1 | 1 | 1 | 1 | 1 | |
| 11 | | 2 | 1.136.5-16.Ч.1.04.10.200 | Створка | 1 | 1 | 1 | 1 | 1 | 1 | 1 | 1 | 1 | 1 | |

| Марка | 01 | 02 | 03 | 04 | 05 | 06 | 07 | 08 | 09 |
|---|---|---|---|---|---|---|---|---|---|
| | ОС12-12 | ОС15-12 | ОС12-13,5 | ОС12-15 | ОС15-13,5 | ОС15-15 | ОС15-18 | ОС15-21 | ОС15-18 | ОС15-21 |

| | | | |
|---|---|---|---|
| ГИП | Степнов | | 17.11.81 |
| Провер. | Рутто | | 11.11.81 |
| Разраб. | Мокроусов | | 16.02.81 |

1.136.5-16.Ч.1.04.10.000

Переплет
Спецификация

| Стадия | Лист | Листов |
|---|---|---|
| Р | 1 | 4 |

ЦНИИЭП жилища г. Москва

Инв.№ подл. | Подп. и дата | Взам. инв.№

| Формат | Зона | Поз. | Обозначение | Наименование | Кол. на испол. 1.136.5-16 Ч.1.04.10.000- – | 01 | 02 | 03 | 04 | 05 | 06 | 07 | 08 | 09 | Примечание |
|---|---|---|---|---|---|---|---|---|---|---|---|---|---|---|---|
| | | | | Детали | | | | | | | | | | | |
| | | | | Древесина хвойная | | | | | | | | | | | |
| | | | | Гост 8486-66 | | | | | | | | | | | |
| 64 | | 4 | 1.1365-16.Ч.1.00.00.001-06 | Штопик 1005х16х10 | 4 | | 4 | 4 | | | | | | | |
| 64 | | 4 | -07 | 1305х16х10 | | 4 | | | 4 | 4 | 4 | 4 | 4 | 4 | |
| 64 | | 4 | -13 | 630х16х10 | 4 | 4 | | | | | | | | | |
| 64 | | 4 | -14 | 780х16х10 | | | 4 | | 4 | | | | | | |
| 64 | | 4 | -16 | 930х16х10 | | | | 4 | | 4 | | | | | |
| 64 | | 4 | -17 | 840х16х10 | | | | | | | 4 | | | | |
| 64 | | 4 | -18 | 980х16х10 | | | | | | | | 4 | | | |
| 64 | | 4 | -15 | 280х16х10 | | | | | | | | | 4 | 4 | |



17377-01

| Инв.№подл. | Подп. и дата | Взам.инв.№ |
|---|---|---|
| | | |

| Формат | Зона | Поз. | Обозначение | Наименование | Кол.на исполн.1.136.5-16. Ч.1.04.10.000 – | | | | | | | | | | Примечание |
|---|---|---|---|---|---|---|---|---|---|---|---|---|---|---|---|
| | | | | | – | 01 | 02 | 03 | 04 | 05 | 06 | 07 | 08 | 09 | |
| | | | | Стекло | | | | | | | | | | | |
| БЧ | | 5 | 1.136.5-16. Ч.1.00.000002-18 | 1000 х 625 | 2 | | | | | | | | | | |
| БЧ | | 5 | - 19 | 1300 х 625 | | 2 | | | | | | | | | |
| БЧ | | 5 | - 20 | 1000 х 775 | | | 2 | | | | | | | | |
| БЧ | | 5 | - 21 | 1000 х 925 | | | | 2 | | | | | | | |
| БЧ | | 5 | - 22 | 1300 х 775 | | | | | 2 | | | | | | |
| БЧ | | 5 | - 23 | 1300 х 925 | | | | | | 2 | | | | | |
| БЧ | | 5 | - 24 | 1300 х 835 | | | | | | | 2 | | | | |
| БЧ | | 5 | - 25 | 1300 х 975 | | | | | | | | 2 | | | |
| БЧ | | 5 | - 26 | 1300 х 275 | | | | | | | | | 2 | | |
| БЧ | | 5 | - 27 | 1300 х 355 | | | | | | | | | | 2 | |
| | | | | Стекло ГОСТ 111-78 | | | | | | | | | | | |
| | | | | толщ. 3мм | | | | | | | | | | | |
| | | | 1.136.5-16. Ч.1.04.10.001 | Прокладка уплотняю- | | | | | | | | | | | |
| | | | | щая полиуретановая | | | | | | | | | | | |
| | | | | ГОСТ 10174-72 | 7.2 | 8.4 | 8.0 | 8.7 | 9.2 | 9.6 | 9.2 | 10.0 | 7.2 | 7.5 | м. пог. |
| | | | | Стандартные изделия | | | | | | | | | | | |
| | | 8 | | Петля ПН6-80 | | | | | | | | | | | |



| Инв.№подл. | Подп. и дата | Взам.инв.№ |
|---|---|---|
| | | |

| Формат | Зона | Поз. | Обозначение | Наименование | Кол.на исполн. 1.136.5-16. Ч.1.04.10.000 – | | | | | | | | | | Примечание |
|---|---|---|---|---|---|---|---|---|---|---|---|---|---|---|---|
| | | | | | – | 01 | 02 | 03 | 04 | 05 | 06 | 07 | 08 | 09 | |
| | | | | ГОСТ 5088-78 | 2 | 2 | 2 | 2 | 2 | 2 | 2 | 2 | 2 | 2 | 0,16 кг |
| | | 9 | | Стяжка СВМ | | | | | | | | | | | |
| | | | | ГОСТ 5090-79 | 4 | 4 | 4 | 4 | 4 | 4 | 4 | 4 | 2 | 2 | 0,035 кг |
| | | 11 | | Гвозди 1.2х20 | | | | | | | | | | | |
| | | | | ГОСТ 4028-63* | 40 | 40 | 40 | 44 | 40 | 44 | 44 | 44 | 36 | 36 | |
| | | 12 | | Шуруп А3х25 | | | | | | | | | | | |
| | | | | ГОСТ 1145-70* | 8 | 8 | 8 | 8 | 8 | 8 | 8 | 8 | 4 | 4 | |



17327-01 89

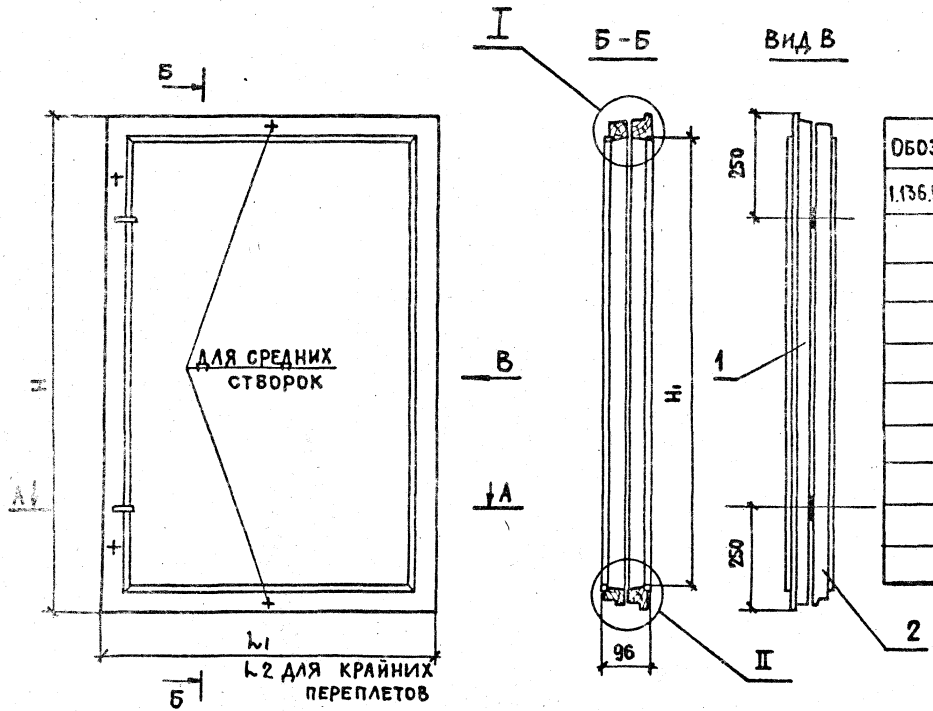


| ОБОЗНАЧЕНИЕ | МАРКА | H | $H_1$ | $L_1$ | $L_2$ | $L_3$ | $L_4$ | Объем м³ в чистоте |
|---|---|---|---|---|---|---|---|---|
| 1.136.5-16.Ч.1.04.10.000 | ОС 12-12 | 1095 | 985 | 720 | – | 610 | – | 0,0154 |
| -01 | ОС 15-12 | 1395 | 1285 | 720 | – | 610 | – | 0,0182 |
| -02 | ОС 12-13.5 | 1095 | 985 | 870 | – | 760 | – | 0,017 |
| -03 | ОС 12-15 | 1095 | 985 | 1020 | – | 910 | – | 0,078 |
| -04 | ОС 15-13.5 | 1395 | 1285 | 870 | – | 760 | – | 0,0194 |
| -05 | ОС 15-15 | 1395 | 1285 | 1020 | – | 910 | – | 0,0206 |
| -06 | ОС 15-18 | 1395 | 1285 | 930 | – | 820 | – | 0,02 |
| -07 | ОС 15-21 | 1395 | 1285 | 1070 | – | 960 | – | 0,0211 |
| -08 | ОС 15-18 | 1395 | 1285 | – | 370 | – | 260 | 0,015 |
| -09 | ОС-15-21 | 1395 | 1285 | – | 450 | – | 340 | 0,016 |

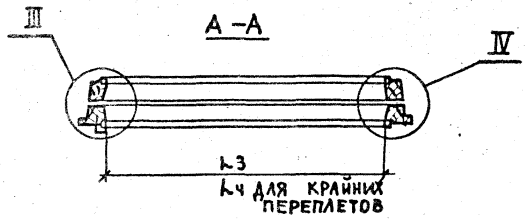


1 Обозначение крайних створок.
2 Узлы см. черт. 1.136.5-16.Ч.1.01.10.000 СБ, лист 2

| | | | | |
|---|---|---|---|---|
| | | | | 1.136.5-16.Ч.1.04.10.000 СБ |
| | | | | ПЕРЕПЛЕТ Сборочный чертеж |
| ГИП | Степнов | | 17.II-81 | |
| Провер | Мокроусов | | 16.02.81 | |
| РАЗРАБ | РУТТО | | 12.II-81 | |

| СТАДИЯ | МАССА | МАСШТАБ |
|---|---|---|
| | | |
| ЛИСТ | ЛИСТОВ 1 | |

ЦНИИЭП жилища г. Москва

ИНВ № ПОДЛ. | ПОДПИСЬ И ДАТА | ВЗАМ. ИНВ №

17327-01 69

| Инв.№ подл. | Подп. и дата | Взам. инв.№ |
|---|---|---|
| | | |

| Формат | Зона | Поз. | Обозначение | Наименование | Кол. на испол. 1.136.5-16.Ч.1.04.10.100- – | 01 | 02 | 03 | 04 | 05 | 06 | 07 | 08 | 09 | Примечание |
|---|---|---|---|---|---|---|---|---|---|---|---|---|---|---|---|
| | | | | Документация | | | | | | | | | | | |
| | | | 1.136.5-16.Ч.1.04.10.000 СБ | Сборочный чертеж | × | × | × | × | × | × | × | × | × | × | |
| | | | | Детали | | | | | | | | | | | |
| | | | | Древесина хвойная | | | | | | | | | | | |
| | | | | ГОСТ 8486-86 | | | | | | | | | | | |
| БЧ | | 1 | 1.136.5-16.Ч.1.04.10.101 | Брусок 1035×55×42 | 1 | | 1 | 1 | | | | | | | |
| БЧ | | 2 | -01 | 1035×55×42 | 1 | | 1 | 1 | | | | | | | |
| БЧ | | 1 | 1.136.5-16.Ч.1.04.10.102 | 1305×55×42 | | 1 | | | 1 | 1 | 1 | 1 | 1 | 1 | |
| БЧ | | 2 | -01 | 1305×55×42 | | 1 | | | 1 | 1 | 1 | 1 | 1 | 1 | |

| Марка | ОС12-12 | ОС15-12 | ОС12-13,5 | ОС12-15 | ОС15-13,5 | ОС15-15 | ОС15-18 | ОС15-21 | ОС15-18 | ОС15-21 |
|---|---|---|---|---|---|---|---|---|---|---|

| | | | |
|---|---|---|---|
| Гип | Степнов | | |
| Провер. | Мохроусов | | |
| Разраб. | Рутто | | |

1.136.5-16.Ч.1.04.10.100

Створка

Спецификация

| Стадия | Лист | Листов |
|---|---|---|
| Р | 1 | 2 |

ЦНИИЭПжилища г. Москва

| Инв.№ подл. | Подп. и дата | Взам. инв.№ |
|---|---|---|
| | | |

| Формат | Зона | Поз. | Обозначение | Наименование | Кол. на испол. 1.136.5-16.Ч.1.04.10.100- – | 01 | 02 | 03 | 04 | 05 | 06 | 07 | 08 | 09 | Примечание |
|---|---|---|---|---|---|---|---|---|---|---|---|---|---|---|---|
| БЧ | | 3 | 1.136.5-16.Ч.1.04.10.103 | Брусок 720×45×42 | 1 | 1 | | | | | | | | | |
| БЧ | | 4 | 1.136.5-16.Ч.1.04.10.104 | 720×55×42 | 1 | 1 | | | | | | | | | |
| БЧ | | 3 | 1.136.5-16.Ч.1.04.10.105 | 870×45×42 | | | 1 | | 1 | | | | | | |
| БЧ | | 4 | 1.136.5-16.Ч.1.04.10.106 | 870×55×42 | | | 1 | | 1 | | | | | | |
| БЧ | | 3 | 1.136.5-16.Ч.1.04.10.107 | 1020×45×42 | | | | 1 | | 1 | | | | | |
| БЧ | | 4 | 1.136.5-16.Ч.1.04.10.108 | 1020×55×42 | | | | 1 | | 1 | | | | | |
| БЧ | | 3 | 1.136.5-16.Ч.1.04.10.109 | 930×45×42 | | | | | | | 1 | | | | |
| БЧ | | 4 | 1.136.5-16.Ч.1.04.10.110 | 930×55×42 | | | | | | | 1 | | | | |
| БЧ | | 3 | 1.136.5-16.Ч.1.04.10.111 | 1070×45×42 | | | | | | | | 1 | | | |
| БЧ | | 4 | 1.136.5-16.Ч.1.04.10.112 | 1070×55×42 | | | | | | | | 1 | | | |
| БЧ | | 3 | 1.136.5-16.Ч.1.04.10.113 | 370×45×42 | | | | | | | | | 1 | | |
| БЧ | | 4 | 1.136.5-16.Ч.1.04.10.114 | 370×55×42 | | | | | | | | | 1 | | |
| БЧ | | 3 | 1.136.5-16.Ч.1.04.10.115 | 450×45×42 | | | | | | | | | | 1 | |
| БЧ | | 4 | 1.136.5-16.Ч.1.04.10.116 | 450×55×42 | | | | | | | | | | 1 | |
| | | | | Стандартные изделия | | | | | | | | | | | |
| | | 5 | | Гвоздь 4,0×125 ГОСТ 7805-70 | 4 | 4 | 4 | 4 | 4 | 4 | 4 | 4 | 4 | 4 | 0,065 кг |
| | | 6 | | Уголок У5 ГОСТ 8509-72 | | | 4 | 4 | 4 | 4 | 4 | 4 | | | 0,02 кг |
| | | 7 | | Шуруп 4,0×25 ГОСТ 1145-72 | | | 20 | 20 | 20 | 20 | 20 | 20 | | | |

1.136.5-16.Ч.1.04.10.100

Лист

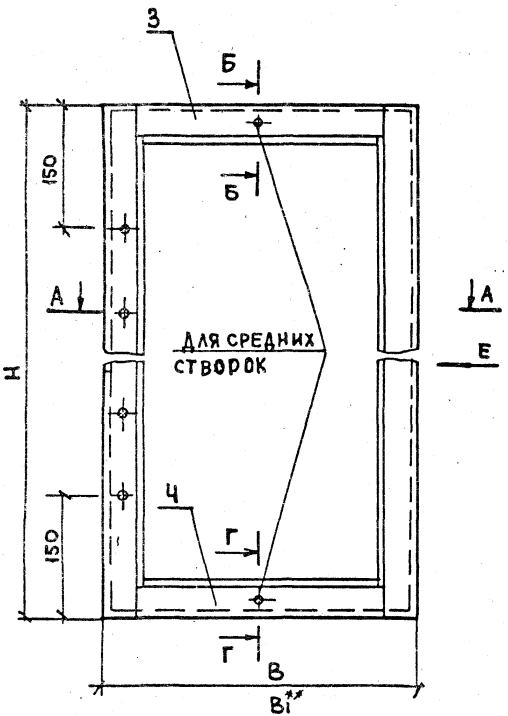


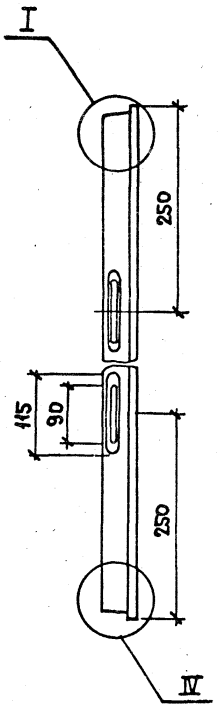


ВИДЕ

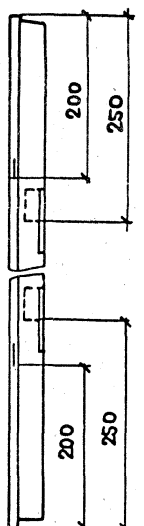


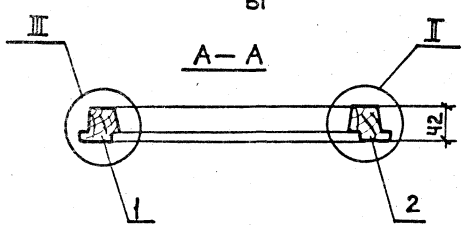


| Обозначение | Марка | Н | В | В** | Объем м3 в чистоте |
|---|---|---|---|---|---|
| 1.136.5-16.Ч.1.04.10.100 | ОС 12-12 | 1095 | 720 | – | 0,008 |
| -01 | ОС 15-12 | 1395 | 720 | – | 0.0095 |
| -02 | ОС 12-13.5 | 1095 | 870 | – | 0.0087 |
| -03 | ОС 12-15 | 1095 | 1020 | – | 0.0094 |
| -04 | ОС 15-13.5 | 1395 | 870 | – | 0.0101 |
| -05 | ОС 15-15 | 1395 | 1020 | – | 0.0107 |
| -06 | ОС 15-18 | 1395 | 930 | – | 0.0104 |
| -07 | ОС 15-21 | 1395 | 1070 | – | 0.011 |
| -08 | ОС 15-18 | 1395 | – | 370 | 0.008 |
| -09 | ОС 15-21 | 1395 | – | 450 | 0.0083 |

1** Размеры и обозначение для крайних створок.

2. Сечения и узлы см. черт. 1.136.5-16.Ч.1.01.10.100СБ, л.2

| | | | | | |
|---|---|---|---|---|---|
| | | | | 1.136.5-16.Ч.1.04.10.100СБ | |
| | | | | Створка Сборочный чертеж | Стадия: Р; Масса: ; Масштаб: 1:5; Лист; Листов 1 |
| ГИП | Степанов | | 13.11.87 | | |
| Провер. | Мокроусов | | 16.11.87 | | ЦНИИЭП жилища г. Москва |
| Разраб | Рутто | | 12.11.87 | | |

| Инв.№ подл. | Подп. и дата | Инв.№ |
|---|---|---|
| | | |

| Формат | Зона | Поз. | Обозначение | Наименование | Кол. на испол. 1.136.5-16.Ч.1.0Ч.10.200 - | | | | | | | | | | Примечание |
|---|---|---|---|---|---|---|---|---|---|---|---|---|---|---|---|
| | | | | | - | 01 | 02 | 03 | 04 | 05 | 06 | 07 | 08 | 09 | |
| | | | | Документация | | | | | | | | | | | |
| 12 | | | 1.136.5-16.Ч.1.0Ч.10.200СБ | Сборочный чертеж | × | × | × | × | × | × | × | × | × | × | |
| | | | | Детали | | | | | | | | | | | |
| | | | | Древесина хвойная | | | | | | | | | | | |
| | | | | ГОСТ 8486-66 | | | | | | | | | | | |
| БЧ | | 1 | 1.136.5-16.Ч.1.0Ч.10.201 | Брусок 1072×42×42 | 1 | | 1 | 1 | | | | | | | |
| БЧ | | 2 | -01 | 1072×42×42 | 1 | | 1 | 1 | | | | | | | |
| БЧ | | 1 | 1.136.5-16.Ч.1.0Ч.10.202 | 1372×42×42 | | 1 | | | 1 | 1 | 1 | 1 | 1 | 1 | |
| БЧ | | 2 | -01 | 1372×42×42 | | 1 | | | 1 | 1 | 1 | 1 | 1 | 1 | |
| БЧ | | 3 | 1.136.5-16.Ч.1.0Ч.10.203 | 694×42×42 | 1 | 1 | | | | | | | | | |

| Марка | ОС12-12 | ОС15-12 | ОС12-13,5 | ОС12-15 | ОС15-13,5 | ОС15-15 | ОС15-18 | ОС15-21 | ОС15-18 | ОС15-21 |
|---|---|---|---|---|---|---|---|---|---|---|

| | | | | 1.136.5-16.Ч.1.0Ч.10.200 | | | |
|---|---|---|---|---|---|---|---|
| ГИП | Степнов | | | Створка спецификация | Стадия | Лист | Листов |
| Провер. | Рутто | | | | Р | 1 | 2 |
| Разраб. | Мокроусов | | | | ЦНИИЭП жилища г. Москва | | |

| Инв.№ подл. | Подп. и дата | Взам. инв.№ |
|---|---|---|
| | | |

| Формат | Зона | Поз. | Обозначение | Наименование | Кол. на испол. 1.136.5-16.Ч.1.0Ч.10.200 - | | | | | | | | | | Примечание |
|---|---|---|---|---|---|---|---|---|---|---|---|---|---|---|---|
| | | | | | - | 01 | 02 | 03 | 04 | 05 | 06 | 07 | 08 | 09 | |
| БЧ | | Ч | 1.136.5-16.Ч.1.0Ч.10.204 | Брусок 694×45×42 | 1 | 1 | | | | | | | | | |
| БЧ | | 3 | 1.136.5-16.Ч.1.0Ч.10.205 | 844×42×42 | | | 1 | | 1 | | | | | | |
| БЧ | | Ч | 1.136.5-16.Ч.1.0Ч.10.206 | 844×45×42 | | | 1 | | 1 | | | | | | |
| БЧ | | 3 | 1.136.5-16.Ч.1.0Ч.10.207 | 994×42×42 | | | | 1 | | 1 | | | | | |
| БЧ | | Ч | 1.136.5-16.Ч.1.0Ч.10.208 | 994×45×42 | | | | 1 | | 1 | | | | | |
| БЧ | | 3 | 1.136.5-16.Ч.1.0Ч.10.209 | 904×42×42 | | | | | | | 1 | | | | |
| БЧ | | Ч | 1.136.5-16.Ч.1.0Ч.10.210 | 904×45×42 | | | | | | | 1 | | | | |
| БЧ | | 3 | 1.136.5-16.Ч.1.0Ч.10.211 | 1044×42×42 | | | | | | | | 1 | | | |
| БЧ | | Ч | 1.136.5-16.Ч.1.0Ч.10.212 | 1044×45×42 | | | | | | | | 1 | | | |
| БЧ | | 3 | 1.136.5-16.Ч.1.0Ч.10.213 | 344×42×42 | | | | | | | | | 1 | | |
| БЧ | | Ч | 1.136.5-16.Ч.1.0Ч.10.214 | 344×45×42 | | | | | | | | | 1 | | |
| БЧ | | 3 | 1.136.5-16.Ч.1.0Ч.10.215 | 424×42×42 | | | | | | | | | | 1 | |
| БЧ | | Ч | 1.136.5-16.Ч.1.0Ч.10.216 | 424×45×42 | | | | | | | | | | 1 | |
| | | | | Стандартные изделия | | | | | | | | | | | |
| | | 5 | | Нагель Н33 ГОСТ 17585-72 | 4 | 4 | 4 | 4 | 4 | 4 | 4 | 4 | 4 | 4 | 0,005 кг |
| | | 6 | | Угольник УГ-75 | | | | | | | | | | | |
| | | | | ГОСТ 5091-78 | | | 4 | 4 | 4 | 4 | 4 | 4 | | | 0,02 кг |
| | | 7 | | Шуруп А3×25 ГОСТ 1145-70* | | | 20 | 20 | 20 | 20 | 20 | 20 | | | |

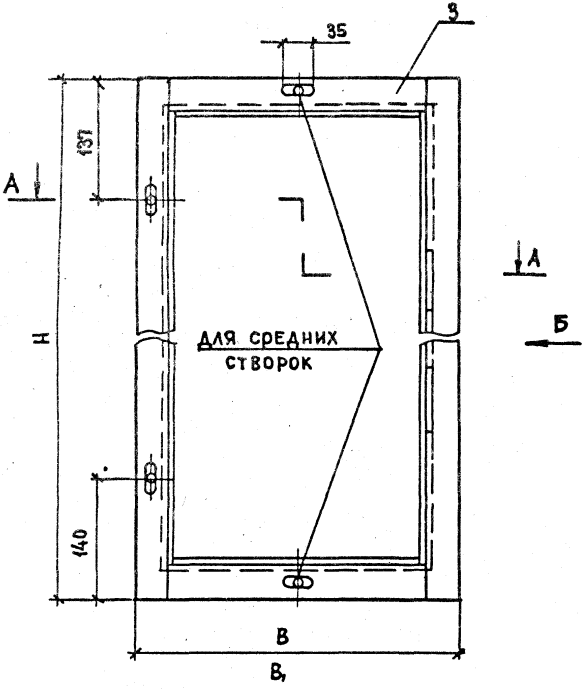


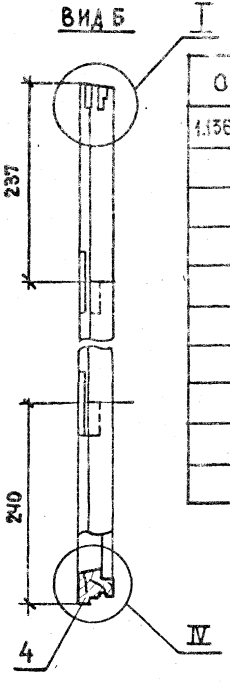


| Обозначение | Марка | Н | В | В1** | Объем из чистоты |
|---|---|---|---|---|---|
| 1.136.5-16.ч.1.04.10.200 | ОС 12-12 | 1072 | 694 | — | 0,0063 |
| -01 | ОС 15-12 | 1372 | 694 | — | 0,0074 |
| -02 | ОС 12-13,5 | 1072 | 844 | — | 0,0069 |
| -03 | ОС 12-15 | 1072 | 994 | — | 0,0074 |
| -04 | ОС 15-13,5 | 1372 | 844 | — | 0,0079 |
| -05 | ОС 15-15 | 1372 | 994 | — | 0,0085 |
| -06 | ОС 15-18 | 1372 | 904 | — | 0,0082 |
| -07 | ОС 15-21 | 1372 | 1044 | — | 0,0086 |
| -08 | ОС 15-18 | 1372 | — | 344 | 0,0061 |
| -09 | ОС 15-21 | 1372 | — | 424 | 0,0064 |

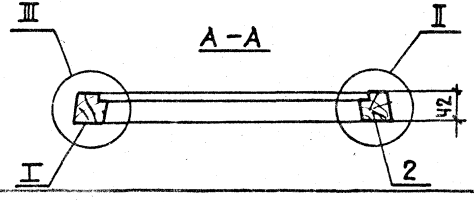


1. Узлы см. черт. 1.136.5-16.ч.1.01.10, 200СБ л.2
2** Размеры и обозначения для крайних створок.

| | | | | | |
|---|---|---|---|---|---|
| | | | | 1.136.5-16.ч.1.04.10,200СБ | |
| | | | | Створка Сборочный чертеж | Стадия: Р; Масса: ; Масштаб: 1:5 |
| | | | | | Лист ; Листов 1 |
| ГИП | Степнов | | 17.11.81 | | ЦНИИЭП жилища г. Москва |
| Провер. | Мокроусов | | 16.12.81 | | |
| Разраб. | Рутто | | | | |

| Инв.№ подл. | Подпись и дата | Взам. инв.№ |
|---|---|---|
| | | |

| Формат | Зона | Поз. | Обозначение | Наименование | Кол-во на исполнение 1.136.5-16 ч.1.04.11.000- — | 01 | 02 | 03 | Примечание |
|---|---|---|---|---|---|---|---|---|---|
| | | | | Документация | | | | | |
| 12 | | | 1.136.5-16ч.1.04.11.000СБ | Сборочный чертеж | X | X | X | X | |
| | | | | Сборочные единицы | | | | | |
| 11 | | 1 | 1.136.5-16.ч.1.04.11.100 | Створка | 1 | 1 | 1 | 1 | |
| 11 | | 2 | 1.136.5-16.ч.1.04.11.200 | Створка | 1 | 1 | 1 | 1 | |
| | | | | Марка | ОС18-135 | ОС18-15 | ОС18-18 | ОС18-18 | |

| | | | |
|---|---|---|---|
| ГИП | Степнов | | 12.08.81 |
| Провер. | Мокроусов | | 12.08.81 |
| Разраб. | Мокроусов | | 12.08.81 |

1.136.5-16.ч.1.04.11.000

Переплет

Спецификация

| Стадия | Лист | Листов |
|---|---|---|
| Р | 1 | 4 |

ЦНИИЭП жилища г. Москва

| Инв.№ подл. | Подпись и дата | Взам. инв.№ |
|---|---|---|
| | | |

| Формат | Зона | Поз. | Обозначение | Наименование | Кол-во на исполнение 1.136.5-16 ч.1.04.11.000- — | 01 | 02 | 03 | Примечание |
|---|---|---|---|---|---|---|---|---|---|
| | | | | Детали | | | | | |
| | | | | Штапик | | | | | |
| | | | | Древесина хвойная | | | | | |
| | | | | ГОСТ 8486-66 | | | | | |
| Б4 | | 4 | 1.136.5-16ч.1.00.00.001 | 1585 × 16 × 10 | 4 | 4 | 4 | 4 | |
| Б4 | | 4 | -19 | 740 × 16 × 10 | 4 | | | | |
| Б4 | | 4 | -20 | 890 × 16 × 10 | | 4 | | | |
| Б4 | | 4 | -21 | 790 × 16 × 10 | | | 4 | | |
| Б4 | | 4 | -15 | 280 × 16 × 16 | | | | 4 | |

1.136.5-16.ч.1.04.11.000

Лист 2

| Формат | Зона | Поз. | Обозначение | Наименование | Кол-во на исполнение 1.136.5-16.4.1.04.11.000- | | | | | | | | | | Примечание |
|---|---|---|---|---|---|---|---|---|---|---|---|---|---|---|---|
| | | | | | – | 01 | 02 | 03 | | | | | | | |
| | | | | Стекло | | | | | | | | | | | |
| Б4 | | 5 | 1.136.5-16.4.1.00.00.002-28 | 1580 × 735 | 2 | | | | | | | | | | |
| | | | -29 | 1580 × 885 | | 2 | | | | | | | | | |
| | | | -30 | 1580 × 775 | | | 2 | | | | | | | | |
| | | | -31 | 1580 × 275 | | | | 2 | | | | | | | |
| | | | | Стекло ГОСТ 111-78 | | | | | | | | | | | |
| | | | | толщиной 3мм | | | | | | | | | | | |
| Б4 | | 6 | 1.136.5-16.ч.1.04.11.001 | Прокладка уплотня- | | | | | | | | | | | |
| | | | | ющая полиуретано- | | | | | | | | | | | |
| | | | | вая ГОСТ 10174-72 | 10,0 | 10,4 | 10,0 | 8,0 | | | | | | | м.пог. |
| | | | | Стандартные | | | | | | | | | | | |
| | | | | изделия | | | | | | | | | | | |
| | | 8 | | Петля ПН6-80 | | | | | | | | | | | |
| | | | | ГОСТ 5088-78 | 2 | 2 | 2 | 2 | | | | | | | 0,16 кг |

| 1.136.5-16.ч.1.04.11.000 | Лист 3 |
|---|---|

| Инв.№подл. | Подпись и дата | Взам.инв.№ |
|---|---|---|
| | | |

| Формат | Зона | Поз. | Обозначение | Наименование | Кол-во на исполнение 1.136.5-16.4.1.04.11.000 – | | | | | | | | | | Примечание |
|---|---|---|---|---|---|---|---|---|---|---|---|---|---|---|---|
| | | | | | – | 01 | 02 | 03 | | | | | | | |
| | | 9 | | Стяжка СВм | | | | | | | | | | | |
| | | | | ГОСТ 5090-79 | 5 | 5 | 5 | 3 | | | | | | | 0,035 кг |
| | | 11 | | Гвозди 1.2×20 | | | | | | | | | | | |
| | | | | ГОСТ 4028-63* | 32 | 36 | 32 | 24 | | | | | | | |
| | | 12 | | Шуруп А3×25 | | | | | | | | | | | |
| | | | | ГОСТ 1145-70* | 10 | 10 | 10 | 6 | | | | | | | |

| 1.136.5-16.ч.1.04.11.000 | Лист 4 |
|---|---|

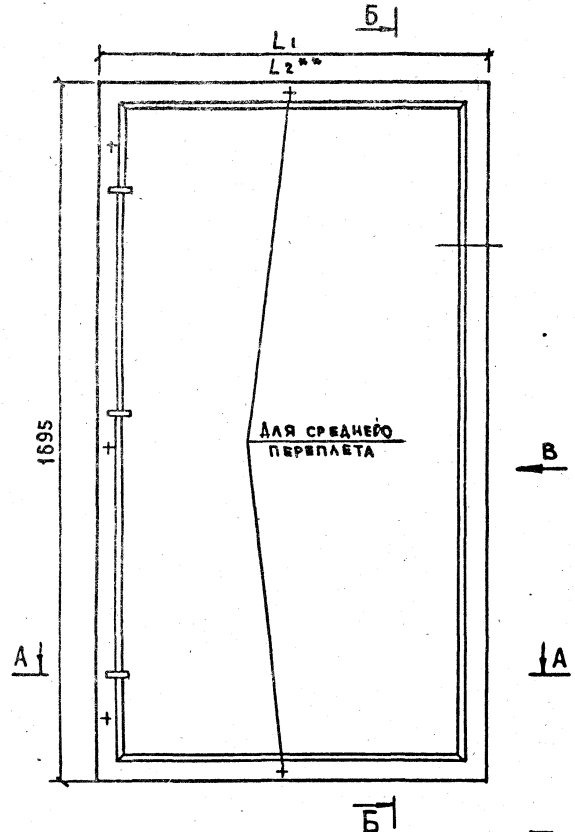


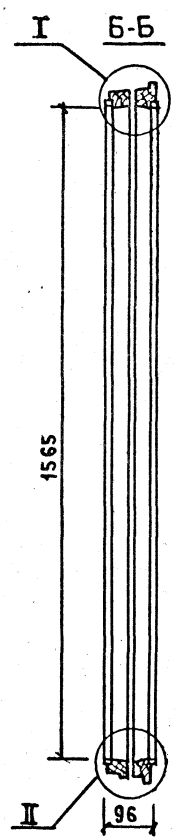


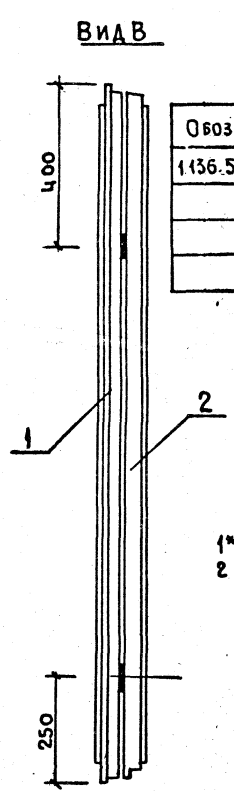


| Обозначение | Марка | L | $L_2$ | $L_3$ | $L_4$ | Объем в чистоте м3 |
|---|---|---|---|---|---|---|
| 1.136.5-16 ч.1.04.11.000 | ОС18-13.5 | 850 | — | 720 | — | 0.026 |
| -01 | ОС18-15 | 1000 | — | 870 | — | 0.0286 |
| -02 | ОС18-18 | 890 | — | 760 | — | 0.027 |
| -03 | ОС18-18 | — | 390 | — | 260 | 0.022 |

1*** Обозначение для крайних переплетов.
2 Узлы см. черт. 1.136.5-16 ч.1.01.10.000СБ, лист 2

| | | | | | | |
|---|---|---|---|---|---|---|
| | | | | 1.136.5-16.ч.1.04.11.000СБ | | |
| | | | | Переплет Сборочный чертеж | Стадия: Р | Масса: | Масштаб: 1:10 |
| | | | | | Лист: | Листов 1 |
| Гип | Степнов | | 17.8.91 | | ЦНИИЭП жилища г. Москва | |
| Провер. | Мокроусов | | 16.8.91 | | | |
| Разраб. | Рутто | | 13.8.91 | | | |

Инв.N подл. | Подпись и дата | Взам.инв.N

Инв.№ подл. | Подпись и дата | Взам.инв.№

| Формат | Зона | Поз. | Обозначение | Наименование | Кол-во на исполнение 1.136.5-16.4.1.04.11.100- | | | | | | | | | | Примечание |
|---|---|---|---|---|---|---|---|---|---|---|---|---|---|---|---|
| | | | | | – | 01 | 02 | 03 | | | | | | | |
| | | | | Документация | | | | | | | | | | | |
| 12 | | | 1.136.5-16.4.1.04.11.100СБ | Сборочный чертеж | X | X | X | X | | | | | | | |
| | | | | Детали | | | | | | | | | | | |
| | | | | Древесина хвойная | | | | | | | | | | | |
| | | | | ГОСТ 8486-66 | | | | | | | | | | | |
| Б4 | | 1 | 1.136.5-16.4.1.04.11.101 | Брусок 1695×65×42 | 1 | 1 | 1 | 1 | | | | | | | |
| Б4 | | 2 | -01 | 1695×65×42 | 1 | 1 | 1 | 1 | | | | | | | |
| Б4 | | 3 | 1.136.5-16.4.1.04.11.102 | 870×65×42 | 1 | | | | | | | | | | |
| Б4 | | 4 | -01 | 870×65×42 | 1 | | | | | | | | | | |
| | | | | Марка | ОС18-13.5 | ОС18-15 | ОС18-18 | ОС18-18 | | | | | | | |

1.136.5-16.4.1.04.11.100

Створка
Спецификация

| Стадия | Лист | Листов |
|---|---|---|
| Р | 1 | 2 |

ЦНИИЭП жилища г. Москва

| | | |
|---|---|---|
| ГИП | Степнов | |
| Провер. | Мокроусов | |
| Разраб. | Рутто | |

Инв.№ подл. | Подпись и дата | Взам.инв.№

| Формат | Зона | Поз. | Обозначение | Наименование | Кол-во на исполнение 1.136.5-16.4.1.04.11.100- | | | | | | | | | | Примечание |
|---|---|---|---|---|---|---|---|---|---|---|---|---|---|---|---|
| | | | | | – | 01 | 02 | 03 | | | | | | | |
| Б4 | | 3 | 1.136.5-16.4.1.04.11.103 | Брусок 1020×65×42 | | 1 | | | | | | | | | |
| Б4 | | 4 | -01 | 1020×65×42 | | 1 | | | | | | | | | |
| Б4 | | 3 | 1.136.5-16.4.1.04.11.104 | 890×65×42 | | | 1 | | | | | | | | |
| Б4 | | 4 | -01 | 890×65×42 | | | 1 | | | | | | | | |
| Б4 | | 3 | 1.136.5-16.4.1.04.11.105 | 390×65×42 | | | | 1 | | | | | | | |
| Б4 | | 4 | -01 | 390×65×42 | | | | 1 | | | | | | | |
| | | | | Стандартные изделия | | | | | | | | | | | |
| | | 5 | | Нагель Н33 ГОСТ 17585-72 | 4 | 4 | 4 | 4 | | | | | | | 0,005 кг |
| | | 6 | | Угольник УГ75-1 ГОСТ 5091-78 | 4 | 4 | 4 | | | | | | | | 0,02 кг |
| | | 7 | | Шуруп А3×25 ГОСТ 1145-70* | 20 | 20 | 20 | | | | | | | | |

1.136.5-16.4.1.04.11.100

Лист 2

7337-01 77

76

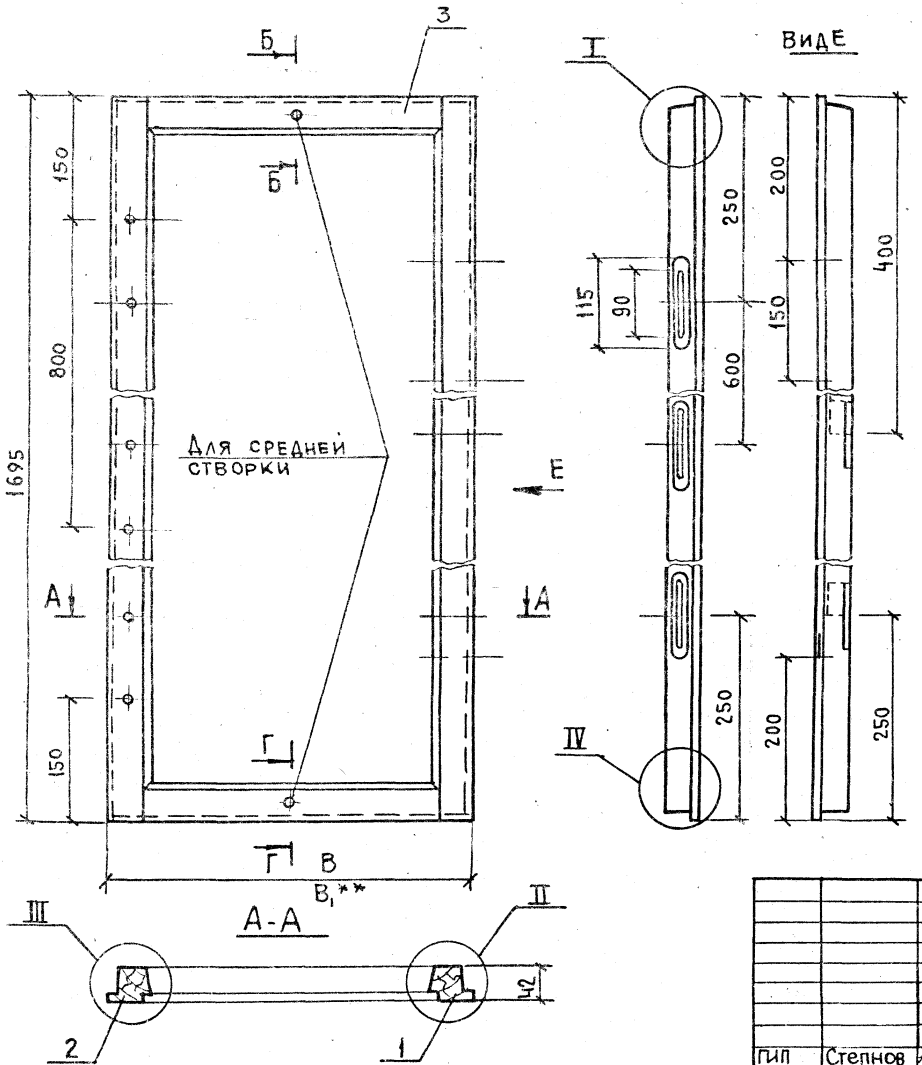


| Обозначение | Марка | В | В** | Объем в чистоте м3 |
|---|---|---|---|---|
| 1.136.5-16.4.1.04.11.100 | ОС 18-13.5 | 870 | – | 0.0140 |
| – 01 | ОС 18-15 | 1020 | – | 0.015 |
| – 02 | ОС 18-18 | 890 | – | 0.0141 |
| – 03 | ОС 18-18 | – | 390 | 0.0115 |

1** Обозначение и размер для крайних створок.
2 Узлы и сечения см. черт. 1.136.5-16.4.1.01.10.100 лист 2

| | | | |
|---|---|---|---|
| ГИП | Степнов | | 17.11.81 |
| Провер | Мокроусов | | 16.12.81 |
| Разраб | Рутто | | 2.11.81 |

1.136.5-16.4.1.04.11.100СБ

Створка
Сборочный чертеж

| Стадия | Масса | Масштаб |
|---|---|---|
| Р | | 1:5 |
| Лист | Листов 1 | |

ЦНИИЭП жилища г. Москва

Инв.№подл. | Подпись и дата | Взам. инв.№

| Формат | Зона | Поз. | Обозначение | Наименование | Кол-во на исполнение 1.136.5-16.ч.1.04.11.200- | | | | | | | | | | Примечание |
|---|---|---|---|---|---|---|---|---|---|---|---|---|---|---|---|
| | | | | | – | 01 | 02 | 03 | | | | | | | |
| | | | | Документация | | | | | | | | | | | |
| А2 | | | 1.136.5-16.ч.1.04.11.200СБ | Сборочный чертеж | X | X | X | X | | | | | | | |
| | | | | Детали | | | | | | | | | | | |
| | | | | Древесина хвойная | | | | | | | | | | | |
| | | | | ГОСТ 8486-66 | | | | | | | | | | | |
| Бч | | 1 | 1.136.5-16.ч.1.04.11.201 | Брусок 1672×52×42 | 1 | 1 | 1 | 1 | | | | | | | |
| Бч | | 2 | -01 | 1672×52×42 | 1 | 1 | 1 | 1 | | | | | | | |
| Бч | | 3 | 1.136.5-16.ч.1.04.11.202 | 844×52×42 | 1 | | | | | | | | | | |
| Бч | | 4 | 1.136.5-16.ч.1.04.11.203 | 844×55×42 | 1 | | | | | | | | | | |

| Марка | ОС18-13.5 | ОС18-15 | ОС18-18 | ОС18-18** |
|---|---|---|---|---|

| | | | |
|---|---|---|---|
| | | | 1.136.5-16.ч.1.04.11.200 |
| | | | Створка<br>Спецификация |
| ГИП | Степнов | | 17.11.87 |
| Провер | Мокроусов | | 10.87 |
| Разраб | Рутто | | 10.87 |

| Стадия | Лист | Листов |
|---|---|---|
| Р | 1 | 2 |

ЦНИИЭП жилища г. Москва

Инв.№подл. | Подпись и дата | Взам.инв.№

| Формат | Зона | Поз. | Обозначение | Наименование | Кол-во на исполнение 1.136.5-16.ч.1.04.11-200- | | | | | | | | | | Примечание |
|---|---|---|---|---|---|---|---|---|---|---|---|---|---|---|---|
| | | | | | – | 01 | 02 | 03 | | | | | | | |
| Бч | | 3 | 1.136.5-16.ч.1.04.11.204 | Брусок 994×52×42 | | 1 | | | | | | | | | |
| Бч | | 4 | 1.136.5-16.ч.1.04.11.205 | 994×53×42 | | 1 | | | | | | | | | |
| Бч | | 3 | 1.136.5-16.ч.1.04.11.206 | 864×52×42 | | | 1 | | | | | | | | |
| Бч | | 4 | 1.136.5-16.ч.1.04.11.207 | 864×53×42 | | | 1 | | | | | | | | |
| Бч | | 3 | 1.136.5-16.ч.1.04.11.208 | 364×52×42 | | | | 1 | | | | | | | |
| Бч | | 4 | 1.136.5-16.ч.1.04.11.209 | 364×55×42 | | | | 1 | | | | | | | |
| | | | | Стандартные изделия | | | | | | | | | | | |
| | | 5 | | Нагель Н33 ГОСТ 17585-72 | 4 | 4 | 4 | 4 | | | | | | | 0,005 кг |
| | | 6 | | Угольник УГ75-1 ГОСТ 5091-78 | 4 | 4 | 4 | | | | | | | | 0,02 кг |
| | | 7 | | Шуруп А3×25 ГОСТ 1145-70* | 20 | 20 | 20 | | | | | | | | |

17227-01 79

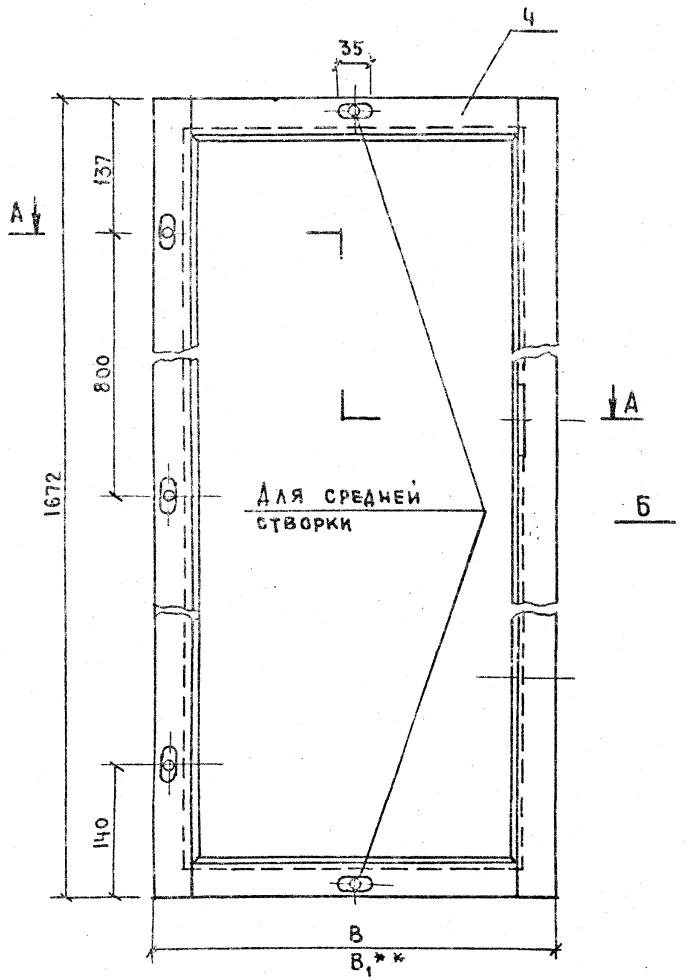


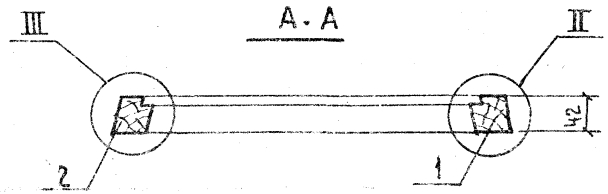


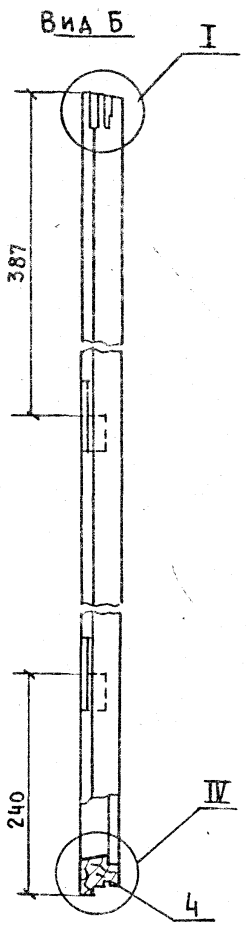


| Обозначение | Марка | В | $B_1$** | Объем в чистоте м³ |
|---|---|---|---|---|
| 1.136.5-16.4.1.04.11.200 | ОС 18-13.5 | 844 | – | 0.0111 |
| –01 | ОС 18-15 | 9.94 | – | 0.012 |
| –02 | ОС 18-18 | 8.64 | – | 0.0112 |
| –03 | ОС 18-18 | – | 364 | 0.0089 |

1.** Обозначение и размер для крайней створки.
2 Узлы см. черт. 1.136.5-16.4.1.01.10.200СБ.

| | | | |
|---|---|---|---|
| ГИП | Степнов | | 17.08 |
| Провер. | Мокроусов | | |
| Разраб. | Рутто | | |

1.136.5-16 4.1.04.11.200 СБ

Створка
Сборочный чертеж

| Стадия | Масса | Масштаб |
|---|---|---|
| Р | – | 1:5 |
| Лист | Листов 1 | |

ЦНИИЭП жилища г. Москва

Инв.№ подл. | Подпись и дата | Взам.инв.№

17327-01 80

| Формат | Зона | Поз. | Обозначение | Наименование | Кол-во на исполнение 1.136.5-16 ч.1.04.12.000- | | | | | | | | | | Примечание |
|---|---|---|---|---|---|---|---|---|---|---|---|---|---|---|---|
| | | | | | – | 01 | 02 | | | | | | | | |
| | | | | Документация | | | | | | | | | | | |
| 12 | | | 1.136.5-16.ч.1.04.12.000СБ | Сборочный чертеж | X | X | X | | | | | | | | |
| | | | | Сборочные единицы | | | | | | | | | | | |
| 11 | | 1 | 1.136.5-16.ч.1.04.12.100 | Створка | 1 | 1 | 1 | | | | | | | | |
| 11 | | 2 | 1.136.5-16.ч.1.04.12.200 | Створка | 1 | 1 | 1 | | | | | | | | |
| | | | | Детали | | | | | | | | | | | |
| | | | | | | | | | | | | | | | |
| | | | | Древесина хвойная | | | | | | | | | | | |
| | | | | ГОСТ 8486-66 | | | | | | | | | | | |
| Б4 | | 4 | 1.136.5-16.ч.1.00.00.001-08 | Штапик 605×16×10 | 4 | 4 | | | | | | | | | |
| Б4 | | 4 | -09 | 905×16×10 | | | 4 | | | | | | | | |
| | | | | | | | | | | | | | | | |
| | | | | Марка | ОС12-12 | ОС15-12 | ОС15-21 | | | | | | | | |

| | | | | 1.136.5-16.ч.1.04.12.000 | | | |
|---|---|---|---|---|---|---|---|
| | | | | Переплет | Стадия | Лист | Листов |
| | | | | | | 1 | 2 |
| ГИП | Степнов | | | Спецификация | ЦНИИЭПжилища г. Москва | | |
| Провер. | Мокроусов | | | | | | |
| Разраб. | Рутто | | | | | | |

| Инв.№ подл. | Подпись и дата | Взам.инв.№ |
|---|---|---|
| | | |

| Формат | Зона | Поз. | Обозначение | Наименование | Кол-во на исполнение 1.136.5-16 ч.1.04.12.000- | | | | | | | | | | Примечание |
|---|---|---|---|---|---|---|---|---|---|---|---|---|---|---|---|
| | | | | | – | 01 | 02 | | | | | | | | |
| | | | | | | | | | | | | | | | |
| Б4 | | 4 | 1.136.5-16.ч.1.00.00.001-15 | Штапик 280×16×10 | 4 | 4 | | | | | | | | | |
| Б4 | | 4 | -22 | 360×16×10 | | | 4 | | | | | | | | |
| | | | | | | | | | | | | | | | |
| | | | 1.136.5-16 ч.1.00.00.002-32 | Стекло ГОСТ 111-78 толщ.3 | | | | | | | | | | | |
| Б4 | | 5 | -33 | 600×275 | 2 | | | | | | | | | | |
| Б4 | | 5 | -34 | 900×275 | | 2 | | | | | | | | | |
| Б4 | | 5 | -35 | 900×355 | | | 2 | | | | | | | | |
| Б4 | | 6 | 1.136.5-16.ч.1.04.12.00 | Прокладка уплотняю- | | | | | | | | | | | |
| | | | | щая полиуретановая | | | | | | | | | | | |
| | | | | ГОСТ 10174-72 | 4,0 | 5,2 | 5,5 | | | | | | | | м. пог. |
| | | | | Стандартные изделия | | | | | | | | | | | |
| | | 8 | | Петля ПН6-80п | | | | | | | | | | | |
| | | | | ГОСТ 5088-78 | 2 | 2 | 2 | | | | | | | | 0,16 кг |
| | | 9 | | Стяжка СВМ ГОСТ 5090-79 | 2 | 2 | 2 | | | | | | | | 0,035 кг |
| | | 11 | | Гвозди 1,2×20 ГОСТ 4028-63 | 28 | 36 | 36 | | | | | | | | |
| | | 12 | | Шуруп А3×25 | | | | | | | | | | | |
| | | | | ГОСТ 1145-70* | 4 | 4 | 4 | | | | | | | | |
| | | | | | | | | | | | | | | | |

| 1.136.5-16.ч.1.04.12.000 | Лист 2 |
|---|---|

17377-01

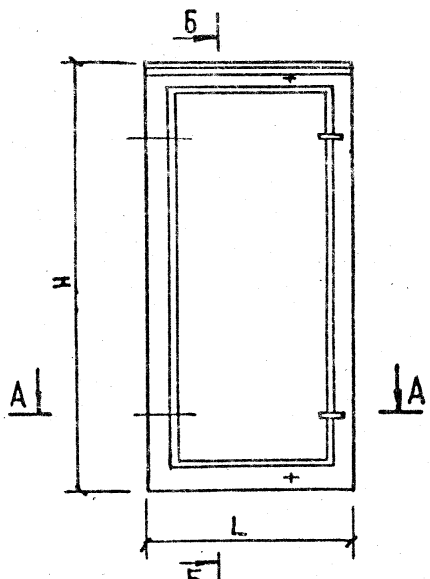


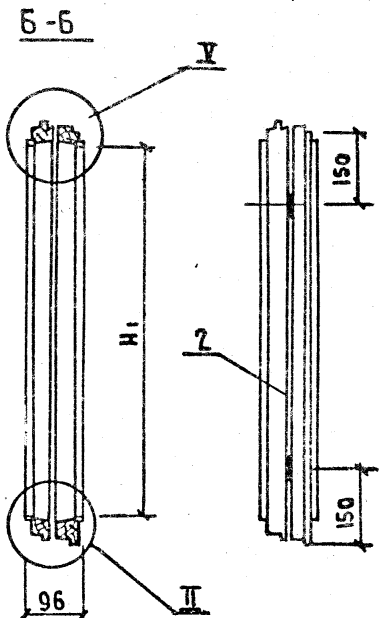


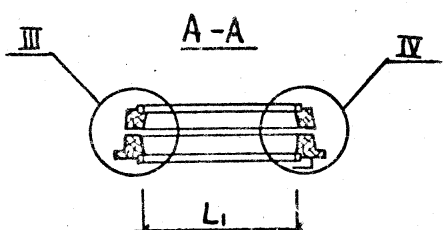


| Обозначение | Марка | H | $H_1$ | L | $L_1$ | Объем в чистоте м³ |
|---|---|---|---|---|---|---|
| 1.136.5-16.4.1.04.12.000 | ОС12-12 | 695 | 585 | 370 | 260 | 0,008 |
| -01 | ОС15-12 | 995 | 885 | 370 | 260 | 0,0117 |
| -02 | ОС15-21 | 995 | 885 | 450 | 340 | 0,0127 |

1. Узлы II, III, IV, черт. 1.136.5-16 4.1.01.10.000СБ лист 2.
2. Узел V см. черт. 1.136.5-16.4.1.02.10.000СБ

| | | | | | | |
|---|---|---|---|---|---|---|
| | | | | 1.136.5-16.4.1.04.12.000СБ | | |
| | | | | Переплет Сборочный чертеж | Стадия: Р | Масса: | Масшт.: 1:10 |
| | | | | | Лист | Листов 1 |
| ГИП | Степнов | | 12.01 | | ЦНИИЭП жилища г. Москва | |
| Провер. | Мокроусов | | 12.01 | | | |
| Разраб. | Рутто | | 12.01 | | | |

Инв.№ подл. | Подпись и дата | Взам. инв. №

| Формат | Зона | Поз. | Обозначение | Наименование | Кол-во на исполнение 1.136.5-16.4.1.04.12.100- | | | Примечание |
|---|---|---|---|---|---|---|---|---|
| | | | | | – | 01 | 02 | |
| | | | | **Документация** | | | | |
| 12 | | | 1.136.5-16.4.1.14.12.100СБ | Сборочный чертеж | X | X | X | |
| | | | | **Детали** | | | | |
| | | | | Древесина хвойная | | | | |
| | | | | ГОСТ 8486-66 | | | | |
| Б4 | | 1 | 1.136.5-16.4.1.04.12.101 | Брусок 686×55×42 | 1 | | | |
| Б4 | | 2 | -01 | 686×55×42 | 1 | | | |
| | | | | Марка | ОС12-12 | ОС15-12 | ОС15-21 | |

| | | | |
|---|---|---|---|
| | | 1.136.5-16.4.1.04.12.100 | |
| | | Створка | Стадия: Р; Лист: 1; Листов: 2 |
| ГИП | Степнов | Спецификация | ЦНИИЭП жилища г. Москва |
| Провер. | Мокроусов | | |
| Разраб | Рутто | | |

| Инв.№ подл. | Подпись и дата | Взам. инв.№ |
|---|---|---|
| | | |

| Формат | Зона | Поз. | Обозначение | Наименование | Кол-во на исполнение 1.136.5-16.4.1.04.12.100- | | | Примечание |
|---|---|---|---|---|---|---|---|---|
| | | | | | – | 01 | 02 | |
| Б4 | | 1 | 1.136.5-16.4.1.04.12.102 | Брусок 986×55×42 | | 1 | 1 | |
| Б4 | | 2 | -01 | 986×55×42 | | 1 | 1 | |
| Б4 | | 3 | 1.136.5-16.4.1.04.12.103 | 370×45×42 | 1 | 1 | | |
| Б4 | | 4 | 1.136.5-16.4.1.04.12.104 | 370×55×42 | 1 | 1 | | |
| Б4 | | 3 | 1.136.5-16.4.1.04.12.105 | 450×45×42 | | | | |
| Б4 | | 4 | 1.136.5-16.4.1.04.12.106 | 450×55×42 | | | | |
| | | | | **Стандартные изделия** | | | | |
| | | 5 | | Нагель Н33 | | | | |
| | | | | ГОСТ 17585-72 | 4 | 4 | 4 | 0,005кг |
| | | | | Поз 6;7 - отсутствуют | | | | |

| | |
|---|---|
| 1.136.5-16.4.1.04.12.100 | Лист 2 |

17327-01

83

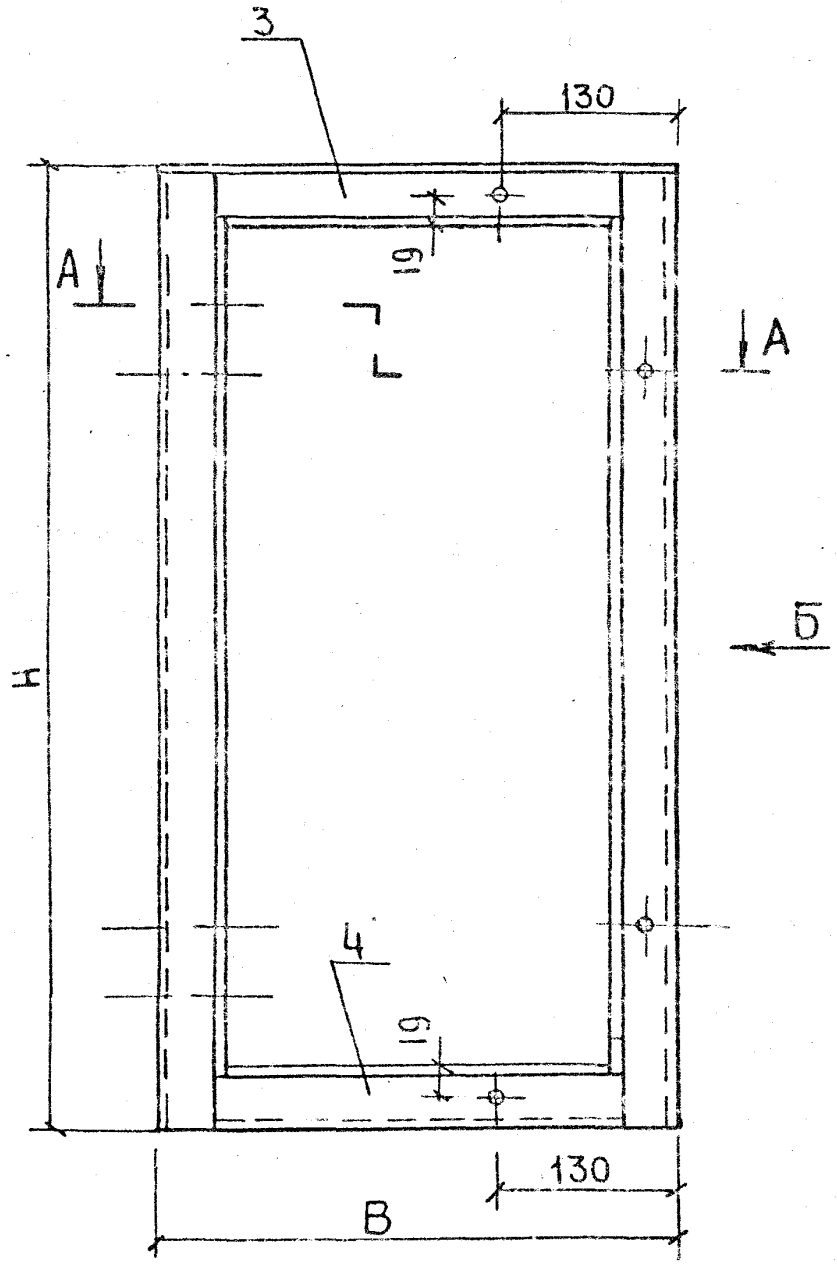


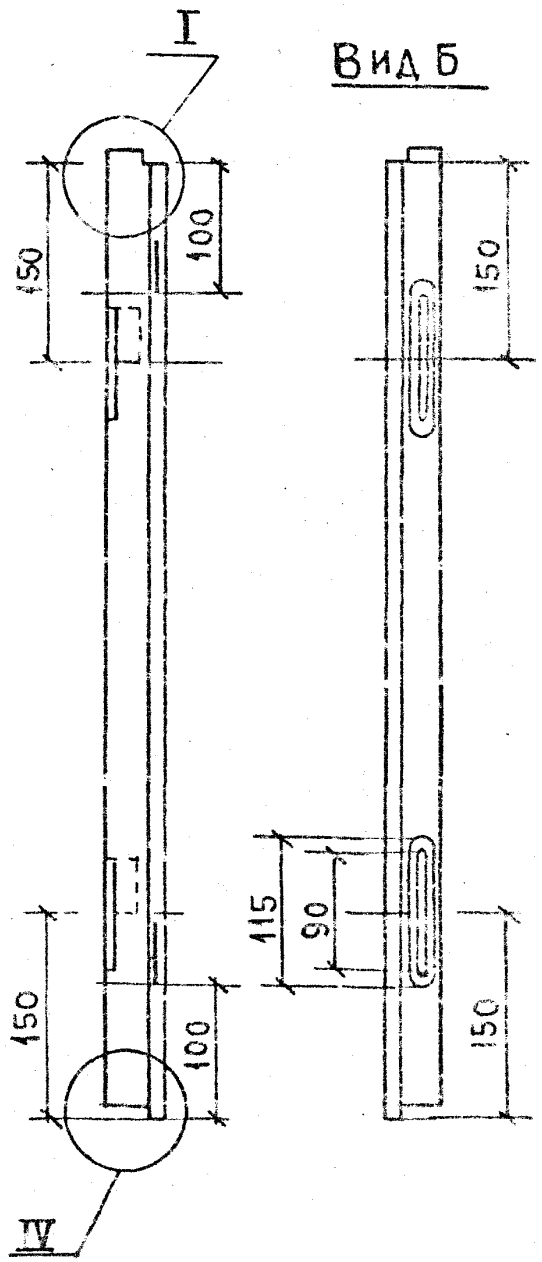


Вид Б




| Обозначение | Марка | Н | В | Объем в м³ |
|---|---|---|---|---|
| 1.136.5-16 ч.1.04.12.100 | ОС12-12 | 980 | 570 | 0,004 |
| – 01 | ОС15-12 | 980 | 570 | 0,005 |
| – 02 | ОС15-21 | 980 | 480 | 0,0042 |

1. Узлы см черт. 1.136.5-16.ч.1 01.10 100СБ, лист 2

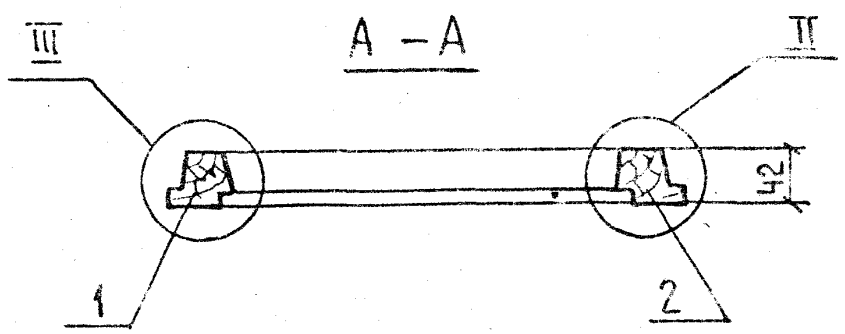


| | | | |
|---|---|---|---|
| ГИП | Степнов | | |
| Провер | Мокроусов | | |

1.136.5-16.ч.1.04.12.100СБ

Створка
Сборочный чертеж

| Стадия | Масса | Масштаб |
|---|---|---|
| Р | | 1:5 |
| Лист | Листов 1 | |

ЦНИИЭП жилища г. Москва

Инв.№подл. | Подпись и дата | Взам.инв.№

| Формат | Зона | Поз. | Обозначение | Наименование | Кол-во на исполнение 1.136.5-16.ч.1.04.12.200 – | 01 | 02 | Примечание |
|---|---|---|---|---|---|---|---|---|
| | | | | **Документация** | | | | |
| 12 | | | 1.136.5-16ч.1.04.12 200СБ | Сборочный чертеж | X | X | X | |
| | | | | **Детали** | | | | |
| | | | | Древесина хвойная | | | | |
| | | | | ГОСТ 8486-66 | | | | |
| Б4 | 1 | | 1.136.5-16ч.1.04.12. 201 | Брусок 685×42×42 | 1 | | | |
| Б4 | 2 | | -01 | 685×42×42 | 1 | | | |

| Марка | ОС12-12 | ОС15-12 | ОС15-21 |
|---|---|---|---|

1.136.5-16.ч.1.04.12. 200

| | | | |
|---|---|---|---|
| ГИП | Степнов | | |
| Провер. | Мокроусов | | |
| Разраб | Рутто | | |

Створка

Спецификация

| Стадия | Лист | Листов |
|---|---|---|
| Р | 1 | 2 |

ЦНИИЭП жилища г. Москва

Инв.№подл. | Подпись и дата | Взам.инв.№

| Формат | Зона | Поз. | Обозначение | Наименование | Кол-во на исполнение 1.136.5-16ч1.04.12.200 – | 01 | 02 | Примечание |
|---|---|---|---|---|---|---|---|---|
| Б4 | | 1 | 1.136.5-16.ч.1.04.12.202 | Брусок 985×42×42 | | 1 | 1 | |
| Б4 | | 2 | -01 | 985×42×42 | | 1 | 1 | |
| Б4 | | 3 | 1.136.5-16.ч.1.04.12.203 | 344×55×42 | 1 | 1 | | |
| Б4 | | 4 | 1.136.5-16.ч.1.04.12.204 | 344×45×42 | 1 | 1 | | |
| Б4 | | 3 | 1.136.5-16.ч.1.04.12.205 | 424×55×42 | | | 1 | |
| Б4 | | 4 | 1.136.5-16.ч.1.04.12.206 | 424×45×42 | | | 1 | |
| | | | | **Стандартные изделия** | | | | |
| | | 5 | | Нагель Н33 ГОСТ 17585-72 | 4 | 4 | 4 | 0,005 кг |
| | | | | Поз. 6; 7 - отсутствуют | | | | |

1.136.5-16.ч.1.04.12. 200

Лист 2

17327-01 85

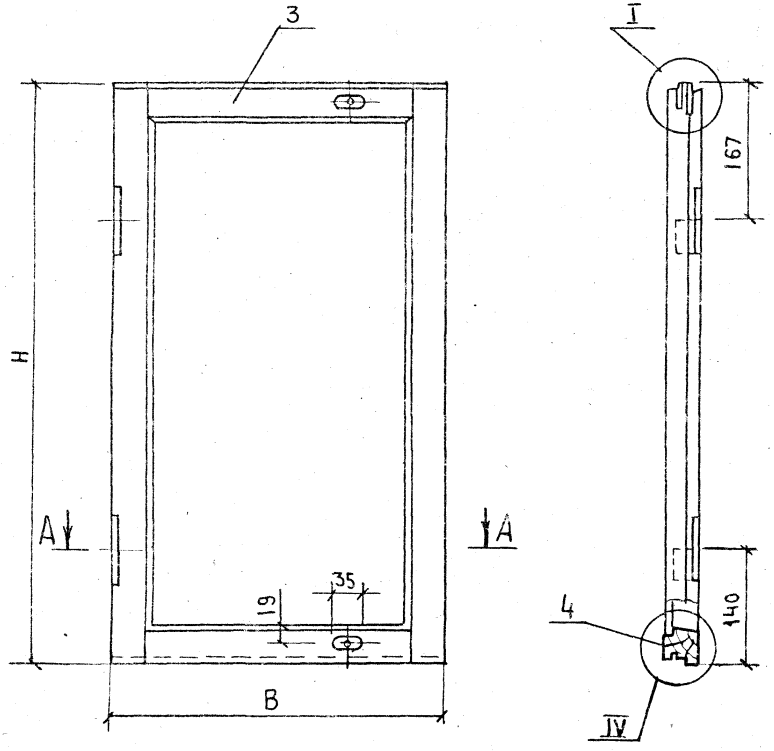


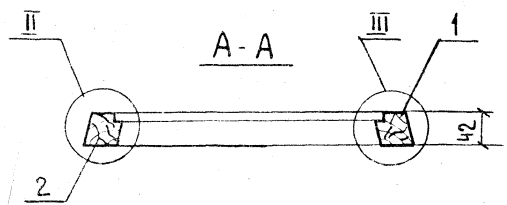


| Обозначение | Марка | H | B | Объем в чистоте м³ |
|---|---|---|---|---|
| 1.136.5-16.4.1.04.12. 200 | ОС12-12 | 685 | 344 | 0.004 |
| -01 | ОС15-12 | 985 | 344 | 0.0051 |
| -02 | ОС15-21 | 985 | 424 | 0.0055 |

1. Узлы см. черт. 1.136.5-16.4.1.01.10. 200СБ

| | | | | | | | |
|---|---|---|---|---|---|---|---|
| | | | | 1.136.5-16.4.1.04.12. 200СБ | | | |
| | | | | Створка<br>Сборочный чертеж | Стадия | Масса | Масштаб |
| | | | | | Р | | 1:5 |
| | | | | | Лист | Листов 1 | |
| ГИП | Степнов | | 17.11.81 | | ЦНИИЭП жилища г. Москва | | |
| Провер. | Мокроусов | | 16.02.81 | | | | |
| Разраб | Рутто | | 17.11.81 | | | | |

Инв. № подл. | Подпись и дата | Взам. инв. №

17327-01 ... 86

| Формат | Зона | Поз. | Обозначение | Наименование | Кол-во на исполнение 1.136.5-16.ч.1-04.13.000 — | Кол-во на исполнение 1.136.5-16.ч.1-04.13.000 01 | Примечание |
|---|---|---|---|---|---|---|---|
| | | | | Документация | | | |
| 12 | | | 1.136.5-16.ч.1.04.13.000СБ | Сборочный чертеж | X | X | |
| | | | | Сборочные единицы | | | |
| 11 | | 1 | 1.136.5-16.ч.1.04.13.100 | Створка | 1 | 1 | |
| 11 | | 2 | 1.136.5-16.ч.1.04.13.200 | Створка | 1 | 1 | |
| | | | | Марка | ОС18-13.5 | ОС18-18 | |

| | | | | 1.136.5-16ч.1.04.13.000 | | |
|---|---|---|---|---|---|---|
| | | | | Переплет Спецификация | Стадия: Р | Лист: 1 / Листов: 2 |
| ГИП | Степнов | | 11.08 | | ЦНИИЭП жилища г. Москва | |
| Провер | Мокроусов | | 11.08 | | | |
| Разраб | Рутто | | 11.08 | | | |

Инв.№ подл. | Подпись и дата | Взам.инв.№

| Формат | Зона | Поз. | Обозначение | Наименование | Кол-во на исполнение 1.136.5-16.ч.1.04.13.000 — | Кол-во на исполнение 1.136.5-16.ч.1.04.13.000 01 | Примечание |
|---|---|---|---|---|---|---|---|
| | | | | Детали | | | |
| | | | | Штапик | | | |
| | | | | Древесина хвойная | | | |
| | | | | ГОСТ 6486-66 | | | |
| 54 | | 4 | 1.136.5-16.ч.1.00.00.001-10 | 1065 × 16 × 10 | 4 | 4 | |
| 54 | | 4 | -15 | 280 × 16 × 10 | 4 | 4 | |
| 54 | | 5 | 1.136.5-16.ч.1.00.00.002-36 | Стекло 1060 × 275 | | | |
| | | | | ГОСТ 111-78 толщ. 3мм | 2 | 2 | |
| | | | | Стандартные изделия | | | |
| | | 8 | | Петля ПН6-80 | | | |
| | | | | ГОСТ 5088-78 | 2 | 2 | 0,16 кг |
| | | 9 | | Стяжка СВм | | | |
| | | | | ГОСТ 5090-79 | 2 | 2 | 0,035 кг |
| | | 11 | | Гвозди 2×20 ГОСТ 4028-63 | 28 | 28 | |
| | | 12 | | Шуруп А3×25 | | | |
| | | | | ГОСТ 1145-70* | 4 | 4 | |

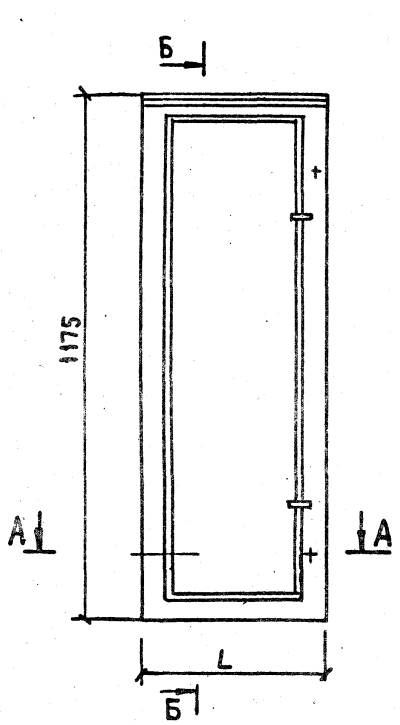


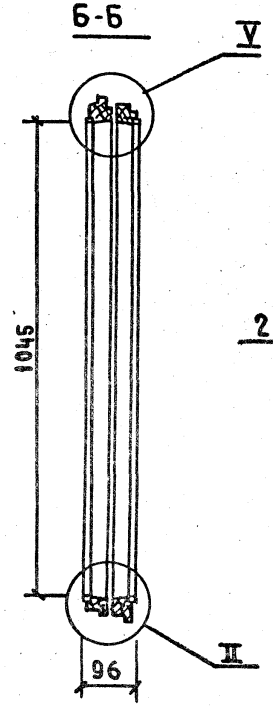


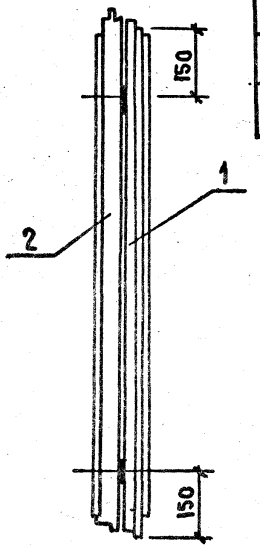


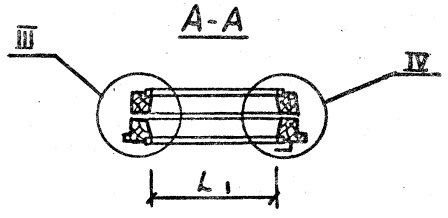


| Обозначение | Марка | L | L1 | Объем в чистоте м3 |
|---|---|---|---|---|
| 1.136.5-16.Ч.1.04 13.000 | ОС-18-13,5 | 370 | 260 | 0,0173 |
| -01 | ОС18-18 | 390 | 260 | 0,0175 |

1 Узлы II, III, IV см. черт. 1.136.5-16. Ч.1.01.10. 000СБ, лист 2
Узел V - черт. 1.136.5-16.Ч.1.02.10.000СБ

| | | | |
|---|---|---|---|
| ГИП | Степнов | | 17.11.87 |
| Провер | Мокроусов | | 16.01.87 |
| Разраб. | Рутто | | 13.11.87 |

1.136.5-16.Ч.1.04 13.000СБ

Переплет
Сборочный чертеж

| Стадия | Масса | Масштаб |
|---|---|---|
| Р | | 1:10 |
| Лист | Листов 1 | |

ЦНИИЭП жилища г. Москва

Инв.№ подл. | Подпись и дата | Взам. инв.№

17327-01 08

| Формат | Зона | Поз. | Обозначение | Наименование | Кол-во на исполнение 1.136.5-16.4.1.04.13.100- — | 01 | Примечание |
|---|---|---|---|---|---|---|---|
| | | | | Документация | | | |
| 12 | | | 1.136.5-16.4.1.04.13.100СБ | Сборочный чертеж | X | X | |
| | | | | Детали | | | |
| | | | | Древесина хвойная | | | |
| | | | | ГОСТ 8486-66 | | | |
| Б4 | | 1 | 1.136.5-16.4.1.04.13.101 | Брусок 1166×65×42 | 1 | 1 | |
| Б4 | | 2 | -01 | 1166×65×42 | 1 | 1 | |
| | | | | Марка | ОС18-13.5 | ОС18-18 | |

| | | | |
|---|---|---|---|
| | | | 1.136.5-16.4.1.04.13.100 |
| Гип | Степнов | | Створка Спецификация |
| Провер. | Мокроусов | | Стадия: Р; Лист: 1; Листов: 2 |
| Разраб. | Рутто | | ЦНИИЭП жилища г. Москва |

Инв.№ подл. | Подпись и дата | Взам.инв.№

| Формат | Зона | Поз. | Обозначение | Наименование | Кол-во на исполнение 1.136.5-16.4.1.04.13.100- — | 01 | Примечание |
|---|---|---|---|---|---|---|---|
| Б4 | | 3 | 1.136.5-16.4.1.04.13.102 | Брусок 370 × 55 × 42 | 1 | | |
| Б4 | | 4 | 1.136.5-16.4.1.04.13.103 | 370 × 65 × 42 | 1 | | |
| Б4 | | 3 | 1.136.5-16.4.1.04.13.104 | 390 × 55 × 42 | | 1 | |
| Б4 | | 4 | 1.136.5-16.4.1.04.13.105 | 390 × 65 × 42 | | 1 | |
| | | | | Стандартные изделия | | | |
| | | 5 | | Нагель Н33 ГОСТ 17585-72 | 4 | 4 | 0,005 кг |
| | | | | Поз. 6; 7 - отсутствуют | | | |

| | |
|---|---|
| 1.136.5-16.4.1.04.13.100 | Лист 2 |

17327-01 68

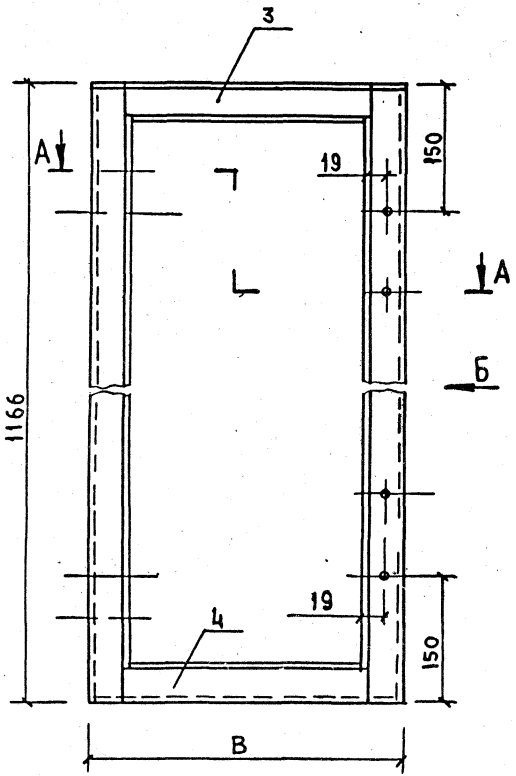


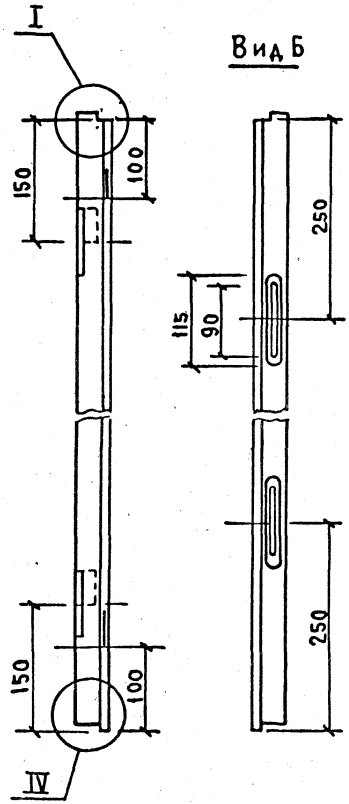


Вид Б




| Обозначение | Марка | В | Объем в чистоте м3 |
|---|---|---|---|
| 1.136.5-16.4.1.04.13.100 | ОС 18-13.5 | 370 | 0.0081 |
| -01 | ОС 18-18 | 390 | 0.0082 |

1. Узлы см. черт 1.136.5-16.4.1.01.10.100СБ, лист 2

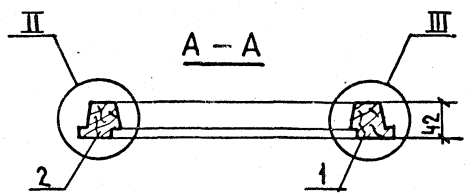


| | | | |
|---|---|---|---|
| ГИП | Степнов | | 17.07.81 |
| Провер. | Мокроусов | | 6.08.81 |
| Разраб. | Рутто | | 12.11.81 |

1.136.5-16.4.1.04.13. 100СБ

Створка
Сборочный чертеж

| Стадия | Масса | Масштаб |
|---|---|---|
| Р | | 1:5 |
| Лист | Листов 1 | |

ЦНИИЭП жилища г. Москва

Инв.№ подл. | Подпись и дата | Взам. инв.№

| Формат | Зона | Поз. | Обозначение | Наименование | Кол-во на исполнение 1.136.5-16.ч.1.04.13.200– | | Примечание |
|---|---|---|---|---|---|---|---|
| | | | | | – | 01 | |
| | | | | Документация | | | |
| | | | 1.136.5-16.ч.1.04.13.200СБ | | | | |
| 12 | | | | Сборочный чертеж | × | × | |
| | | | | Детали | | | |
| | | | | Древесина хвойная | | | |
| | | | | ГОСТ 8486-66 | | | |
| Б4 | | 1 | 1.136.5-16.ч.1.04.13.201 | Брусок 1165×65×42 | 1 | 1 | |
| Б4 | | 2 | –01 | 1165×65×42 | 1 | 1 | |
| | | | | Марка | ОС18-135 | ОС18-16 | |

| | | | | |
|---|---|---|---|---|
| | | | | 1.136.5-16.ч.1.04.13.200 |
| ГИП | Степнов | | | Створка Спецификация |
| Провер. | Мокроусов | | | |
| Разраб. | Рутто | | | |

| Стадия | Лист | Листов |
|---|---|---|
| Р | 1 | 2 |

ЦНИИЭП жилища г. Москва

Инв.№ подл. | Подпись и дата | Взам. инв. №

| Формат | Зона | Поз. | Обозначение | Наименование | Кол-во на исполнение 1.136.5-16.ч.1.04.13.200 – | | Примечание |
|---|---|---|---|---|---|---|---|
| | | | | | – | 01 | |
| Б4 | | 3 | 1.136.5-16.ч.1.04.13.202 | Брусок 344×65×42 | 1 | | |
| Б4 | | 4 | 1.136.5-16.ч.1.04.13.203 | 344×55×42 | 1 | | |
| Б4 | | 3 | 1.136.5-16.ч.1.04.13.204 | 364×65×42 | | 1 | |
| Б4 | | 4 | 1.136.5-16.ч.1.04.13.205 | 364×55×42 | | 1 | |
| | | | | Стандартные изделия | | | |
| | | 5 | | Нагель Н33 | | | |
| | | | | ГОСТ 17585-72 | 4 | 4 | 0,005 кг |
| | | | | Поз. 6; 7 – отсутствуют | | | |



17327-01 16

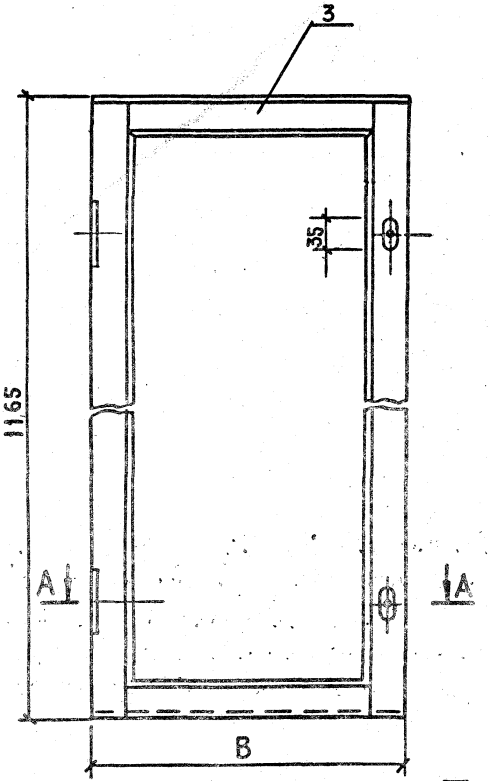


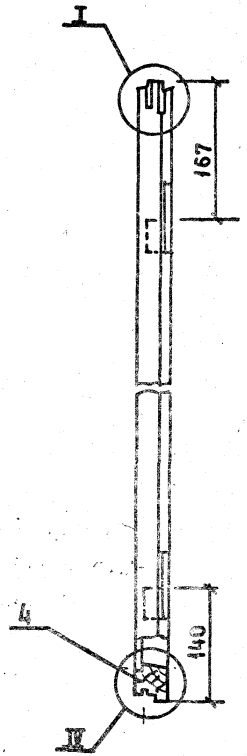


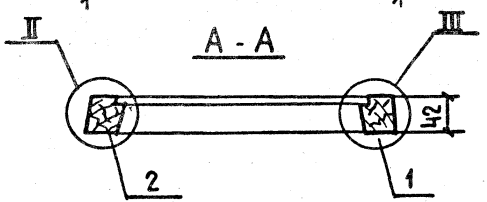


| Обозначение | Марка | в | Объем в чистоте м3 |
|---|---|---|---|
| 1.136.5-16.Ч.1.04.13200 | ОС 18-13,5 | 344 | 0,0083 |
| - 01 | ОС 18-18 | 364 | 0,0084 |

1 Узлы см. черт. 1.136.5-16ч.1.01.10. 200СБ

| | | | |
|---|---|---|---|
| ГИП | Степнов | | 12.81 |
| Провер. | Мокроусов | | 12.81 |
| Разраб | Рутто | | 12.81 |

1.136.5-16.Ч.1.04.13. 200СБ

Створка
Сборочный чертеж

| Стадия | Масса | Масштаб |
|---|---|---|
| Р | | 1:5 |
| Лист | Листов 1 | |

ЦНИИЭП жилища г. Москва

Инв. № подл. | Подпись и дата | Взам. инв. №

| Формат | Зона | Поз. | Обозначение | Наименование | Кол-во на исполн. 1.136.5-16.4.1.05.00.000- | | | Примечание |
|---|---|---|---|---|---|---|---|---|
| | | | | | - | 01 | 02 | |
| | | | | Документация | | | | |
| 12 | | | 1.136.5-16.4.1.05.00.000 СБ | Сборочный чертеж | X | X | X | |
| | | | | Сборочные единицы | | | | |
| 11 | | 1 | 1.136.5-16.4.1.05.01.000 | Коробка | 1 | | | |
| 11 | | 1 | -01 | Коробка | | 1 | | |
| 11 | | 1 | -02 | Коробка | | | 1 | |
| | | | | Марка | ОС15-18 | ОС15-21 | ОС18-18 | |

| | | | |
|---|---|---|---|
| | | | 1.136.5-16.4.1.05.00.000 |
| ГИП | Степнов | | Блок оконный. Спецификация |
| Провер. | Мокроусов | 92.10 | |
| Разраб. | Рутто | 10.11.92 | |

| Стадия | Лист | Листов |
|---|---|---|
| | 1 | 2 |

ЦНИИЭП жилища г. Москва

Инв. № подл. | Подп. и дата | Взам. инв. №

| Формат | Зона | Поз. | Обозначение | Наименование | Кол-во на исполн. 1.136.5-16.4.1.05.00.000 | | | Примечание |
|---|---|---|---|---|---|---|---|---|
| | | | | | - | 01 | 02 | |
| 11 | | 2 | 1.136.5-16.4.1.04.10.000 | Переплет | 2 | 2 | | |
| 11 | | 2 | 1.136.5-16.4.1.04.12.000 | Переплет | 1 | 1 | | |
| 11 | | 3 | 1.136.5-16.4.1.04.13.000-01 | Переплет | | | 1 | |
| 11 | | 3 | 1.136.5-16.4.1.04.11.000-02 | Переплет | | | 2 | |
| 11 | | 4 | 1.136.5-16.4.1.01.11.000- | Переплет | 1 | 1 | 1 | |
| | | | | Стандартные изделия | | | | |
| | | 5 | | Петля ПВ4-75-1 ГОСТ 5088-78 | 8 | 8 | 10 | 0,15 кг |
| | | 6 | | Завертка 38(35) ГОСТ 5090-79 | 7 | 7 | 9 | 0,14 кг |
| | | 7 | | Шуруп А3×25 ГОСТ 1145-70 * | 42 | 42 | 54 | |

17327-01 93

Рис.1

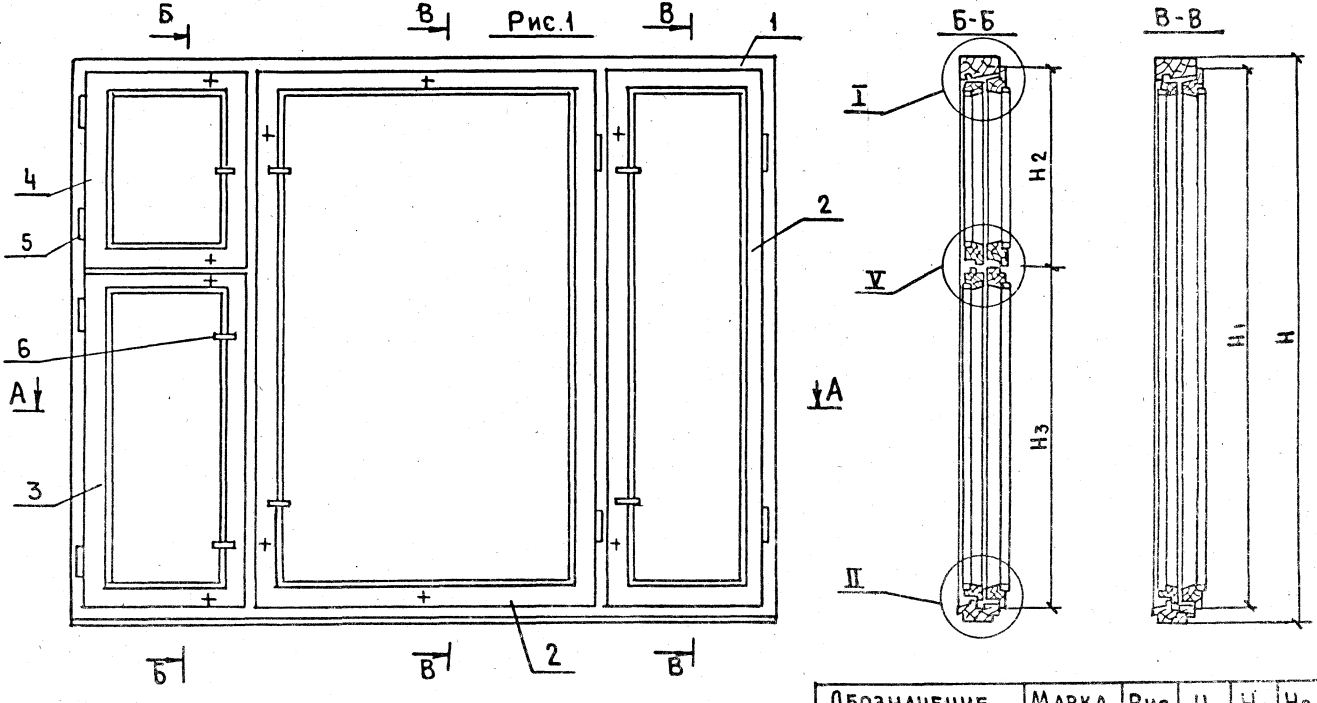


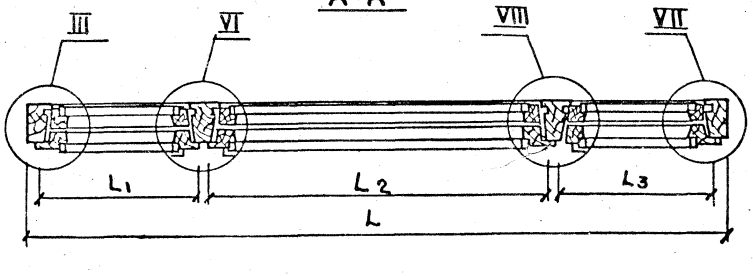


| Обозначение | Марка | Рис | H | H1 | H2 | H3 | L | L1 | L2 | L3 | Объем в чистоте м3 |
|---|---|---|---|---|---|---|---|---|---|---|---|
| 1.136.5-16.4.1.05.00.000 | ОС15-18 | 1 | 1460 | 1395 | 417 | 995 | 1770 | 370 | 930 | 370 | 0.083 |
| -01 | ОС15-21 | 1 | 1460 | 1395 | 417 | 995 | 2070 | 450 | 1070 | 450 | 0.101 |
| -02 | ОС18-18 | 2 | 1760 | 1695 | 537 | 1175 | 1770 | 390 | 890 | 390 | 0.124 |

| | | | |
|---|---|---|---|
| ГИП | Степнов | | 17.01.11 |
| ПРОВЕР. | Мокроусов | | 14.02.11 |
| РАЗРАБ. | Рутто | | 17.01.11 |

1.136.5.16.4.1.05.00.000СБ

Блок оконный
Сборочный чертеж

| Стадия | Масса | Масштаб |
|---|---|---|
| Р | | 1:10 |
| Лист 1 | Листов 2 | |

ЦНИИЭП жилища г. Москва

Инв.№ подл. | Подпись и дата | Взам.инв.№

17327-01 211

Рис 2

ОСТАЛЬНОЕ – СМ. РИС. 1

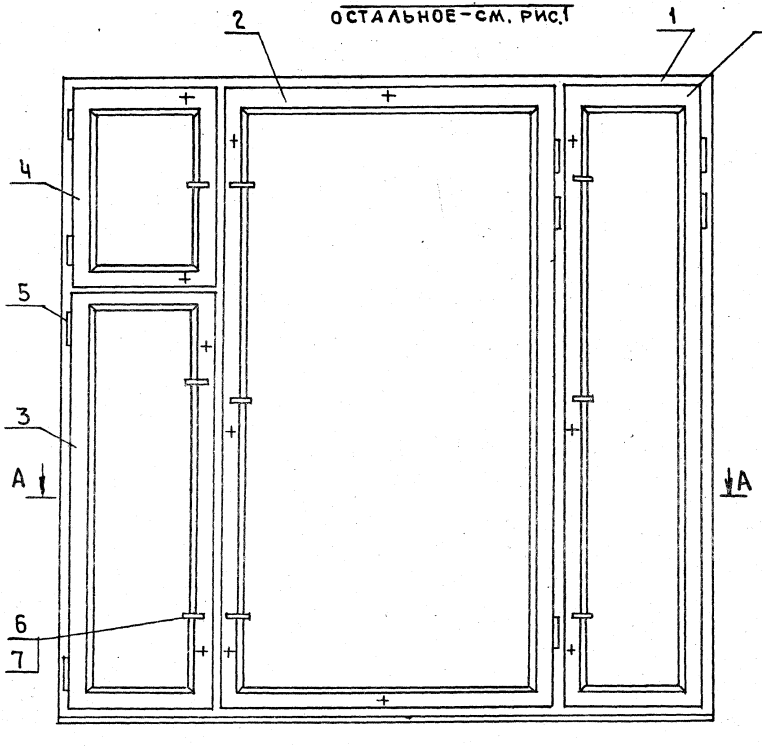


VIII

М 1:1

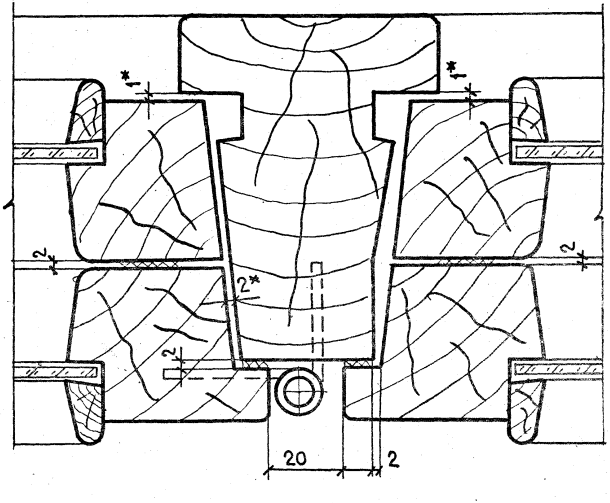


1. Узлы I II III см. черт. 1.136.5-16.4.1.01.00. ОООСБ, лист 2

VI, VII – черт. 1.136.5-16.4.1.03.00.000СБ, лист 2

| 1.136.5-16. 4.1.05.00.000СБ | Лист 2 |
|---|---|

| Инв.№ подл. | Подп. и дата | Взам. инв.№ |
|---|---|---|
| | | |

| Формат | Зона | Поз. | Обозначение | Наименование | Кол-во на исполн. 1.136.5-16 ч.1.05.01.000- – | 01 | 02 | Примечание |
|---|---|---|---|---|---|---|---|---|
| | | | | Документация | | | | |
| | | | 1.136.5-16.ч.1.05.01.000СБ | Сборочный чертеж | X | X | X | * 12, 12 |
| | | | | Детали | | | | |
| | | | | Древесина хвойная | | | | |
| | | | | ГОСТ 8486-66 | | | | |
| Б4 | 1 | | 1.136.5-16.ч.1.05.01.001 | Брусок 1460×94×55 | 1 | 1 | | |

| Марка | ОС15-18 | ОС15-21 | ОС18-18 |
|---|---|---|---|

| | | | | 1.136.5-16.ч.1.05.01.000 | | | |
|---|---|---|---|---|---|---|---|
| | | | | Коробка Спецификация | Стадия | Лист | Листов |
| | | | | | Р | 1 | 2 |
| ГИП | Степнов | | | | ЦНИИЭП жилища г. Москва | | |
| Провер. | Мокроусов | | 9.2.81 | | | | |
| Разраб. | Рутто | | | | | | |

| Инв.№ подл. | Подп. и дата | Взам. инв.№ |
|---|---|---|
| | | |

| Формат | Зона | Поз. | Обозначение | Наименование | Кол-во на исполн. 1.136.5-16 ч.1.05.01.000 – | 01 | 02 | Примечание |
|---|---|---|---|---|---|---|---|---|
| Б4 | | 2 | 1.136.5-16.ч.1.05.01.001-01 | Брусок 1460×94×55 | 1 | 1 | | |
| Б4 | | 3 | 1.136.5-16.ч.1.05.01.002 | 1460×94×70 | 1 | 1 | | |
| Б4 | | 1 | 1.136.5-16.ч.1.05.01.003 | 1760×94×55 | | | 1 | |
| Б4 | | 2 | -01 | 1760×94×55 | | | 1 | |
| Б4 | | 3 | 1.136.5-16.ч.1.05.01.004 | 1760×94×70 | | | 1 | |
| Б4 | | 4 | 1.136.5-16.ч.1.05.01.005 | 1770×94×55 | 1 | | | |
| Б4 | | 5 | 1.136.5-16.ч.1.05.01.006 | 1770×94×52 | 1 | | | |
| Б4 | | 4 | 1.136.5-16.ч.1.05.01.007 | 2070×94×55 | | 1 | | |
| Б4 | | 5 | 1.136.5-16.ч.1.05.01.008 | 2070×94×52 | | 1 | | |
| Б4 | | 4 | 1.136.5-16.ч.1.05.01.009 | 1770×94×55 | | | 1 | |
| Б4 | | 5 | 1.136.5-16.ч.1.05.01.010 | 1770×94×52 | | | 1 | |

| 1.136.5-16.ч.1.05.01.000 | Лист 2 |
|---|---|

17327-01 96

Рис.1

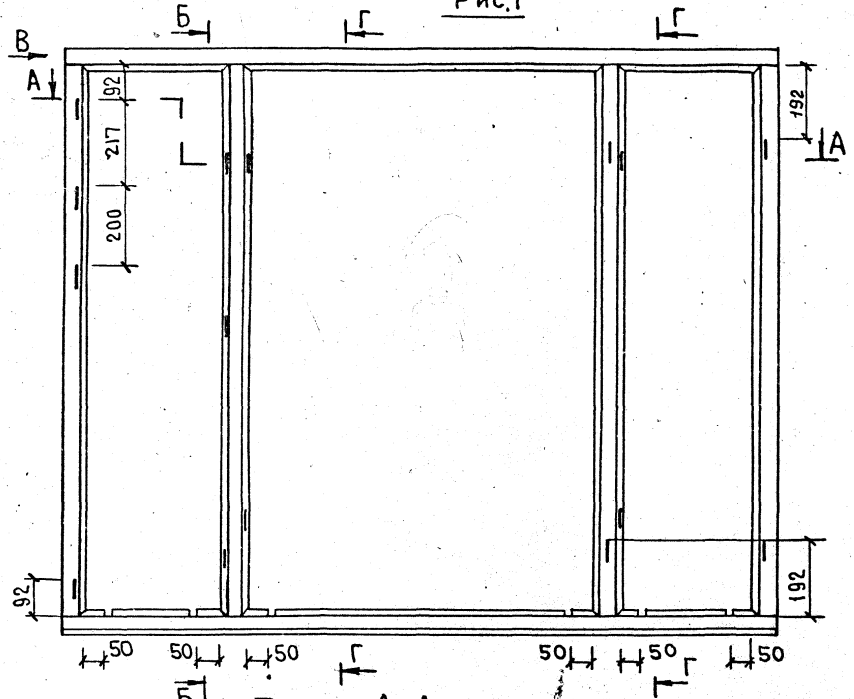


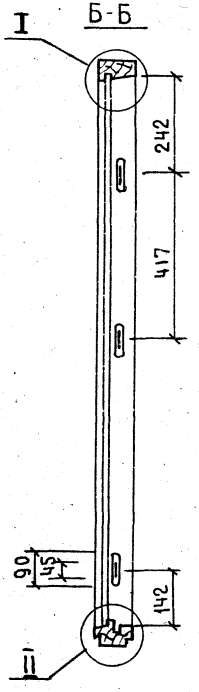


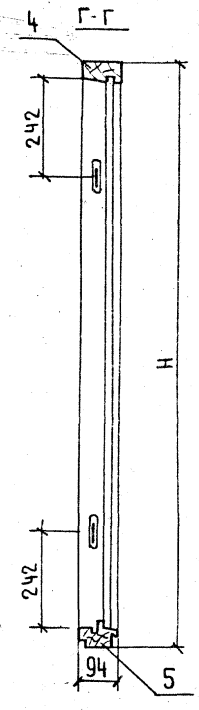


1 Узлы I, II, III и вид В см. черт. 1.136.5-16 ч.1.01.01.000СБ лист 2
2 Узлы V и VI см. черт. 1.136.5-16 ч.1.03.01.000СБ

| Обозначение | Марка | Рис. | H | L | $L_1$ | $L_2$ | Объем в чистоте м³ |
|---|---|---|---|---|---|---|---|
| 1.136.5-16.ч.1.05.01.000 | ОС15-18 | 1 | 1460 | 1770 | 354 | 914 | 0.0425 |
| -01 | ОС15-21 | 1 | 1460 | 2070 | 434 | 1054 | 0.0457 |
| -02 | ОС18-18 | 2 | 1760 | 1770 | 374 | 874 | 0.0476 |

| | | | |
|---|---|---|---|
| ГИП | Степнов | | 17.[illegible] |
| Провер. | Мокроусов | | 16.02.87 |
| Разраб. | Рутто | | 12.11.87 |

1.136.5-16.ч.1.05.01.000СБ

Коробка
Сборочный чертеж

| Стадия | Масса | Масштаб |
|---|---|---|
| Р | | 1:10 |
| Лист 1 | Листов 2 | |

ЦНИИЭП жилища г. Москва

Инв. № подл. | Подпись и дата | Взам. инв. №

17327-01 97

Рис.2
ОСТАЛЬНОЕ-СМ. РИС.1

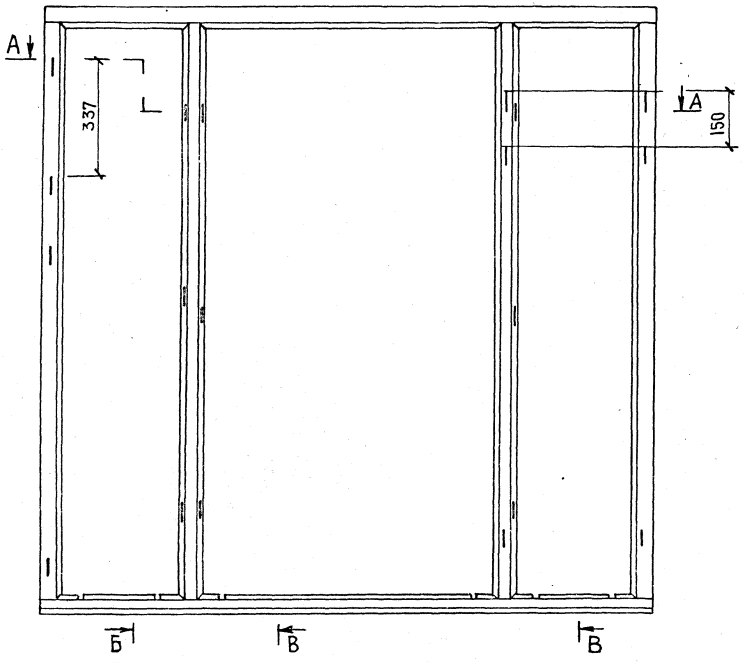


Б-Б

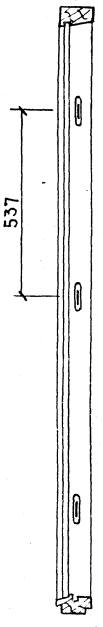


В-В

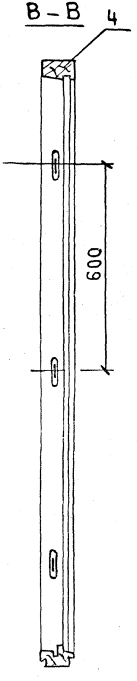




Инв.№ подл. | Подпись и дата | Взам.инв.№

Инв. N подл. | Подп. и дата | Взам. инв. N

| Форм. | Зона | Поз. | Обозначение | Наименование | Кол. на исполн. 1.136.5-16.Ч.1.06.00.000 – | 01 | 02 | 03 | Примечан. |
|---|---|---|---|---|---|---|---|---|---|
| | | | | **Документация** | | | | | |
| * | | | 1.136.5-16Ч.1.06.00.000СБ | Сборочный чертеж | X | X | X | X | |
| | | | | **Сборочные единицы** | | | | | |
| 11 | | 1 | 1.136.5-16Ч.1.06.01.000 | Коробка | 1 | | | | |
| 11 | | 1 | -01 | Коробка | | 1 | | | |
| 11 | | 1 | -02 | Коробка | | | 1 | | |
| 11 | | 1 | -03 | Коробка | | | | 1 | |
| | | | | Марка | БС22-7,5 | БС22-9 | БС24-7,5 | БС24-9 | |

| | | | |
|---|---|---|---|
| | | | 1.136.5-16.Ч.1.06.00.000 |
| | | | Дверь балконная. Спецификация. |
| Гип | Степнов | | Стадия: Р; Лист: 1; Листов: 2 |
| Провер. | Рутто | | ЦНИИЭП жилища г. Москва |
| Разраб. | Мокроусов | | |

Инв. N подл. | Подп. и дата | Взам. инв. N

| Форм. | Зона | Поз. | Обозначение | Наименование | Кол. на исполн. 1.136.5-16.Ч.1.06.00.000 – | 01 | 02 | 03 | Примечан. |
|---|---|---|---|---|---|---|---|---|---|
| 11 | | 2 | 1.136.5-16Ч.1.06.10.000 | Полотно | 1 | | | | |
| 11 | | 2 | -01 | Полотно | | 1 | | | |
| 11 | | 2 | -02 | Полотно | | | 1 | | |
| 11 | | 2 | -03 | Полотно | | | | 1 | |
| | | | | **Стандартные изделия** | | | | | |
| | | 5 | | Петля ПВ4-90-1 или | | | | | 0,18 кг |
| | | | | ПВ2-100-1 | | | | | 0,2 кг |
| | | | | ГОСТ 5088-78 | 3 | 3 | 3 | 3 | |
| | | 6 | | Завертка 38 (35) | | | | | |
| | | | | ГОСТ 5090-79 | 3 | 3 | 3 | 3 | 0,14 кг |
| | | 7 | | Ручка РС-80 | | | | | |
| | | | | ГОСТ 5087-72 | 1 | 1 | 1 | 1 | 0,2 кг |
| | | | | Шурупы ГОСТ 1145-70 | | | | | |
| | | 8 | | А4 х 30 | 4 | 4 | 4 | 4 | |
| | | 9 | | А3 х 25 | 6 | 6 | 6 | 6 | |

| Обозначение | Марка | H | $H_1$ | $H_2$ | B | $B_1$ | $B_2$ | Объем в м³ | α |
|---|---|---|---|---|---|---|---|---|---|
| 1.136.5-16ч.1.06.00.000 | БС22-7.5 | 2175 | 2110 | 1275 | 720 | 660 | 530 | 0.068 | 730 |
| -01 | БС22-9 | 2175 | 2110 | 1275 | 870 | 810 | 680 | 0.072 | 730 |
| -02 | БС24-7.5 | 2375 | 2310 | 1565 | 720 | 660 | 530 | 0.072 | 880 |
| -03 | БС24-9 | 2375 | 2310 | 1565 | 870 | 810 | 680 | 0.086 | 880 |

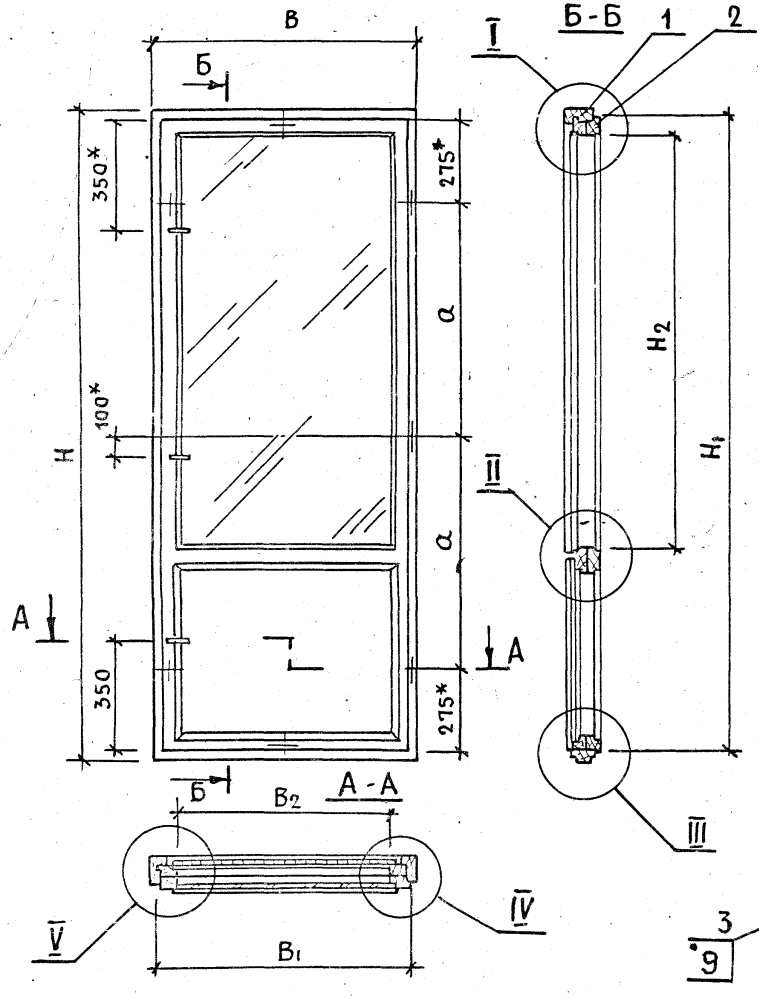


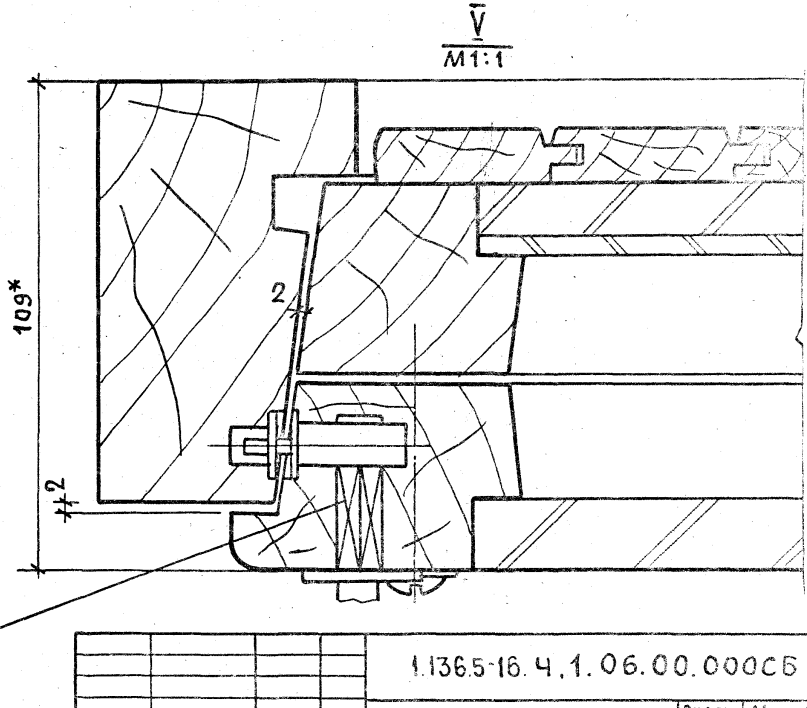


1* Размеры для справок

2. Ручка поз.7;8 устанавливается со стороны балкона на высоте 950 мм.

| | | | |
|---|---|---|---|
| ГИП | Степнов | | 7.88 |
| Провер. | Мокроусов | | 7.88 |
| Разраб. | Рутто | | 7.88 |

1.136.5-16.ч.1.06.00.000СБ

Дверь балконная. Сборочный чертеж.

| Стадия | Масса | Масшт. |
|---|---|---|
| Р | | 1:15 |
| Лист 1 | Листов 2 | |

ЦНИИЭП жилища г. Москва

17327-01 100

Инв. № подл. | Подпись и дата | Взам. инв. №

I
М1:1

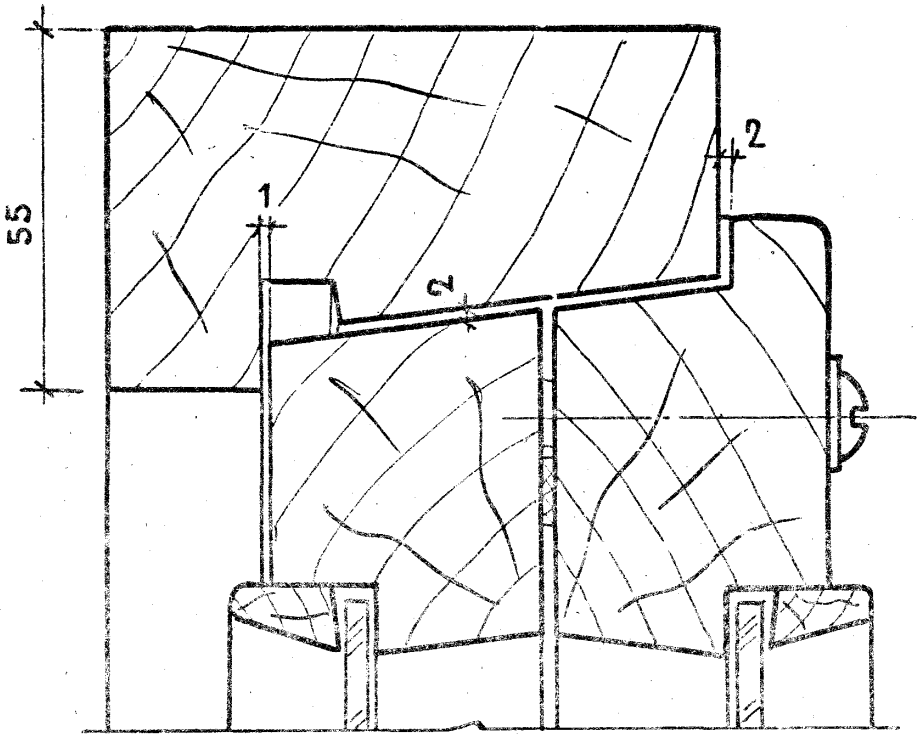


II
М1:1

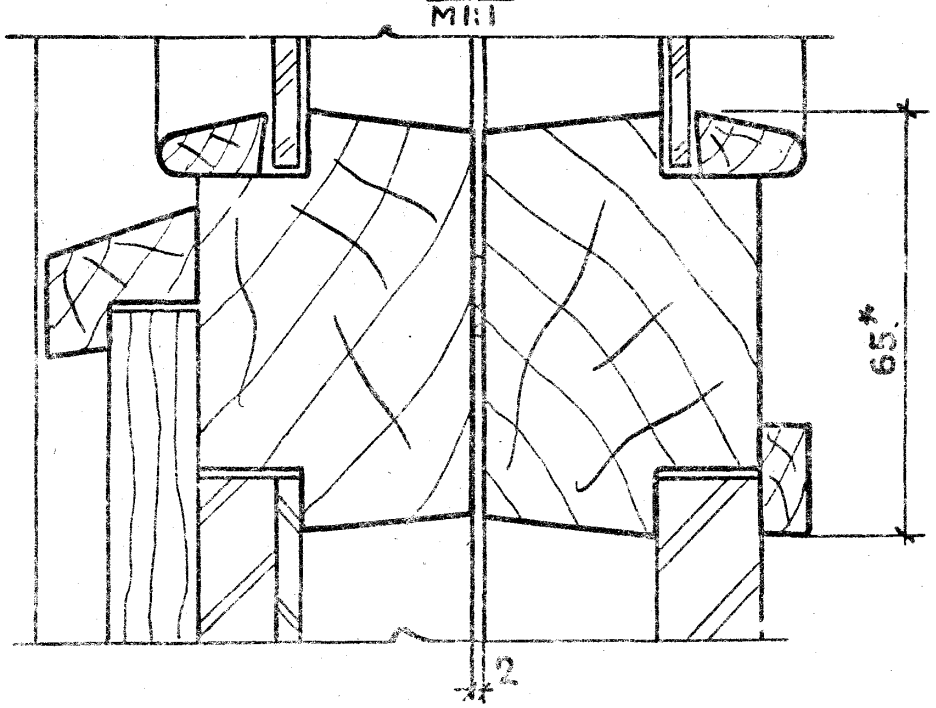


III
М1:1

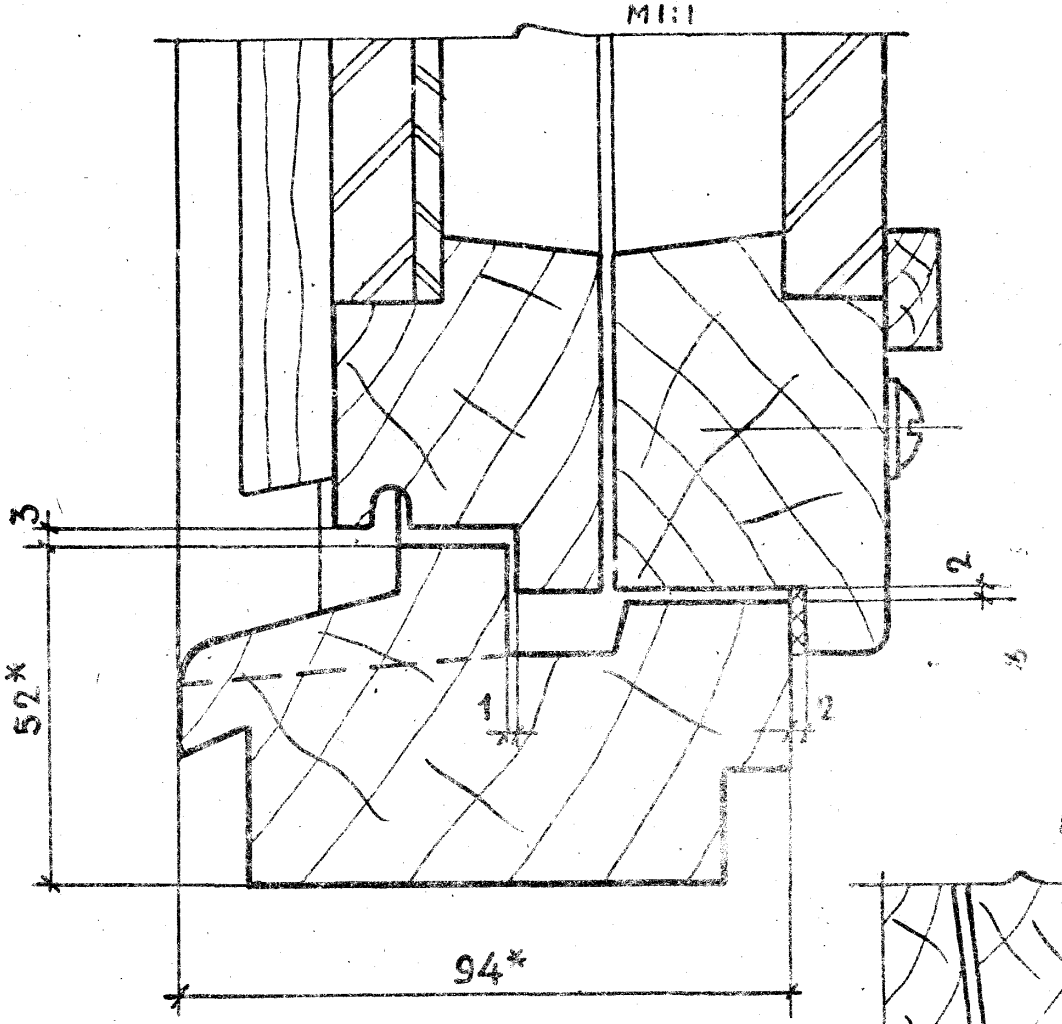


IV
М1:1

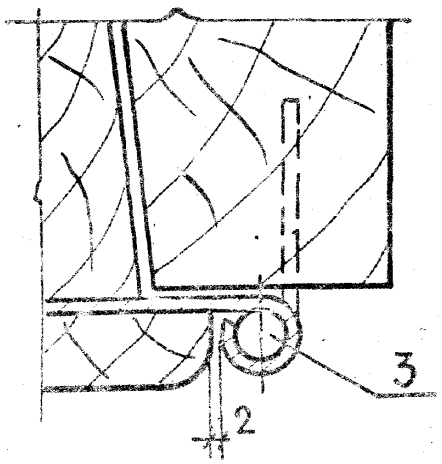


1* Размеры для справок

Инв. N подл. | Подпись и дата | Взам. инв. N

| Инв. N подл. | Подп. и дата | Взам. инв. N |
|---|---|---|
| | | |

| Формат | Зона | Поз. | Обозначение | Наименование | Кол. на испол. 1.136.5-16.ч.1.06.01.000 – | 01 | 02 | 03 | Примечан. |
|---|---|---|---|---|---|---|---|---|---|
| | | | | **Документация** | | | | | |
| 12 | | | 1.136.5-16ч.1.06.01.000СБ | Сборочный чертеж | X | X | X | X | |
| | | | | **Детали** | | | | | |
| | | | | Древесина хвойная | | | | | |
| | | | | ГОСТ 8486-66 | | | | | |
| БЧ | | 1 | 1.136.5-16ч.1.06.01.001 | Брусок 2175х94х55 | 1 | 1 | | | |
| БЧ | | 2 | -01 | 2175х94х55 | 1 | 1 | | | |
| | | | | Марка | БС22-7,5 | БС22-9 | БС24-7,5 | БС24-9 | |

| | | | | |
|---|---|---|---|---|
| | | | | 1.136.5-16.ч.1.06.01.000 |
| | | | | Коробка. Спецификация. |
| ГИП | Степнов | | 12.82 | |
| Провер. | Рутто | | 12.82 | |
| Разраб. | Мокроусов | | 12.82 | |

| Стадия | Лист | Листов |
|---|---|---|
| Р | 1 | 2 |

ЦНИИЭПжилища г. Москва

| Инв. N подл. | Подп. и дата | Взам. инв. N |
|---|---|---|
| | | |

| Формат | Зона | Поз. | Обозначение | Наименование | Кол. на испол. 1.136.5-16 ч.1.06.01.000 – | 01 | 02 | 03 | Примечан. |
|---|---|---|---|---|---|---|---|---|---|
| БЧ | | 1 | 1.136.5-16ч.1.06.01.0002 | Брусок 2375х94х55 | | | 1 | 1 | |
| БЧ | | 2 | -01 | 2375х94х55 | | | 1 | 1 | |
| БЧ | | 3 | 1.136.5-16ч.1.06.01.003 | 720х94х55 | 1 | | 1 | | |
| БЧ | | 3 | 1.136.5-16ч.1.06.01.004 | 870х94х55 | | 1 | | 1 | |
| БЧ | | 4 | 1.136.5-16.ч.1.06.01.005 | 720х94х52 | 1 | | 1 | | |
| БЧ | | 4 | 1.136.5-16.ч.1.06.01.006 | 870х94х52 | | 1 | | 1 | |



101

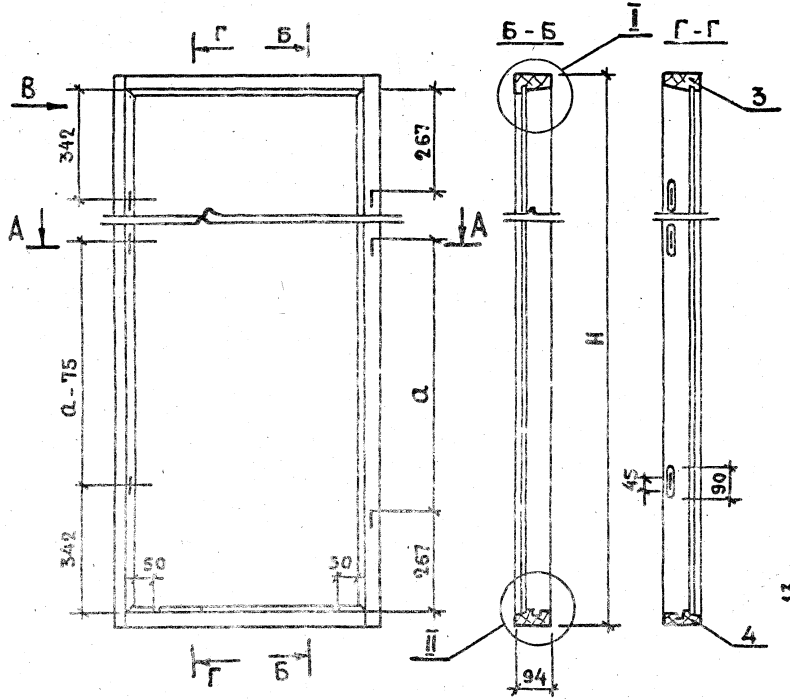


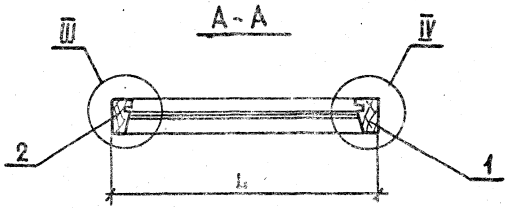


| Обозначение | Марка | H | L | a | Объем в м³ |
|---|---|---|---|---|---|
| 1.136.5-16.ч.1.06.01.000 | БС22-7,5 | 2175 | 720 | 780 | 0.0296 |
| -01 | БС22-9 | 2175 | 870 | 780 | 0.03 |
| -02 | БС24-7,5 | 2375 | 720 | 880 | 0.032 |
| -03 | БС24-9 | 2375 | 870 | 880 | 0.033 |

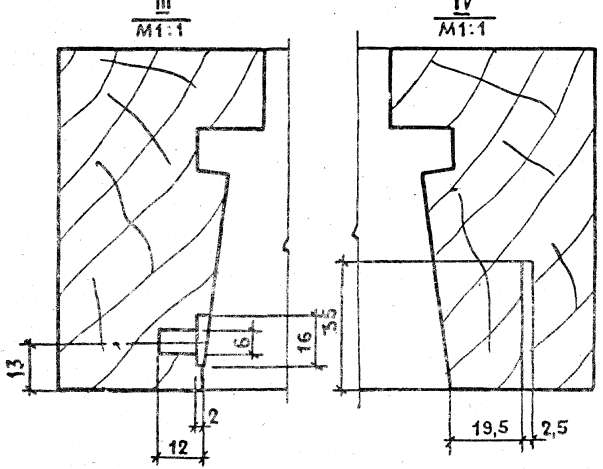


1. Узлы I, II и вид В см. черт. 1.136.5-16ч.1.01.01.000СБ, лист 2

| | | | | | | |
|---|---|---|---|---|---|---|
| | | | | 1.136.5-16.ч.1.06.01.000 СБ. | | |
| | | | | Коробка. Сборочный чертеж. | Стадия | Масса | Масшт. |
| | | | | | Р | – | 1:10 |
| | | | | | Лист | Листов 1 |
| ГИП | Степнов | | | ЦНИИЭП жилища г. Москва | | |
| Провер. | Мокроусов | | | | | |
| Разраб | Рутто. | | | | | |

| Инв. N подл. | Подп. и дата | Взам. инв. N |
|---|---|---|
| | | |

| Формат | Зона | Поз. | Обозначение | Наименование | Кол. на исполн. 1.136.5-16ч.1.06.10.000 – | 01 | 02 | 03 | Примечание |
|---|---|---|---|---|---|---|---|---|---|
| | | | | Документация | | | | | |
| * | | | 1.136.5-16. 7.1.06.10.000СБ | Сборочный чертеж | X | X | X | X | * 12, 12 |
| | | | | Сборочные единицы | | | | | |
| 11 | | 1 | 1.136.5-16, 7.1.06.10.100 | Створка | 1 | 1 | 1 | 1 | |
| 11 | | 2 | 1.136.5-16.7.1.06.10.200 | Створка | 1 | 1 | 1 | 1 | |
| | | | | Детали | | | | | |
| | | | | Заглушка | | | | | |
| | | | | Марка | БС22-7,5 | БС22-9 | БС24-7,5 | БС24-9 | |

| | | | |
|---|---|---|---|
| ГИП | Степнов | | 12.10.87 |
| Пробер. | Мокроусов | | 12.10.87 |
| Разраб. | Рутто | | 12.10.87 |

1.136.5-16. 7.1.06.10.000

Полотно. Спецификация.

| Стадия | Лист | Листов |
|---|---|---|
| Р | 1 | 6 |

ЦНИИЭПжилища г. Москва

| Инв. N подл. | Подп. и дата | Взам. инв. N |
|---|---|---|
| | | |

| Формат | Зона | Поз. | Обозначение | Наименование | Кол. на исполн. 1.136.5-16.ч.1.06.10.000 | | | | | | | | | | Примечание |
|---|---|---|---|---|---|---|---|---|---|---|---|---|---|---|---|
| | | | | Плита древесно- | | | | | | | | | | | |
| | | | | стружечная | | | | | | | | | | | |
| | | | | ГОСТ 10632-77 | | | | | | | | | | | Шлифованная |
| БЧ | | 3 | 1.136.5-16.7.1.06.10.001 | 660х550х16 | 1 | | | | | | | | | | |
| БЧ | | 3 | -01 | 660х700х16 | | 1 | | | | | | | | | |
| БЧ | | 3 | -02 | 570х550х16 | | | 1 | | | | | | | | |
| БЧ | | 3 | -03 | 570х700х16 | | | | 1 | | | | | | | |
| | | | | Заглушка | | | | | | | | | | | |
| | | | | Плита твердая | | | | | | | | | | | |
| | | | | древесноволокнистая | | | | | | | | | | | |
| | | | | ГОСТ 4598-74 | | | | | | | | | | | |
| БЧ | | 4 | 1.136.5-16.7.1.06.10.002 | 660х550х4 | 1 | | | | | | | | | | |
| БЧ | | 4 | -01 | 660х700х4 | | 1 | | | | | | | | | |
| БЧ | | 4 | -02 | 570х550х4 | | | 1 | | | | | | | | |
| БЧ | | 4 | -03 | 570х700х4 | | | | 1 | | | | | | | |
| | | | | Плита мягкая дре- | | | | | | | | | | | |
| | | | | весноволокнистая | | | | | | | | | | | |

1.136.5-16. 7.1.06.10.000

Лист 2

1327-01 104

105

| Формат | Зона | Поз. | Обозначение | Наименование | Кол. на испол. 1.136.5-16.Ч.1.06.10.000 – | 01 | 02 | 03 | | | | | | | Примечан |
|---|---|---|---|---|---|---|---|---|---|---|---|---|---|---|---|
| | | | | ГОСТ 4598-7[illegible] | | | | | | | | | | | |
| БЧ | | 5 | 1.136.5-16Ч.1.06.10.003 | 660 х 550 х 2 | 1 | | | | | | | | | | |
| БЧ | | 5 | -01 | 660 х 700 х 2 | | 1 | | | | | | | | | |
| БЧ | | 5 | -02 | 570 х 550х 2 | | | 1 | | | | | | | | |
| БЧ | | 5 | -03 | 570х 700 х 1[illegible] | | | | 1 | | | | | | | |
| | | | | | | | | | | | | | | | |
| | | | | Гидроизоляция | | | | | | | | | | | |
| | | | | пергамин ГОСТ2697-75 | | | | | | | | | | | |
| БЧ | | 6 | 1.136.5-16.Ч.1.06.10.004 | 705 х 600 | 1 | | | | | | | | | | |
| БЧ | | 6 | -01 | 705х 760 | | 1 | | | | | | | | | |
| БЧ | | 6 | -02 | 615 х 600 | | | 1 | | | | | | | | |
| БЧ | | 6 | -03 | 615 х 760 | | | | 1 | | | | | | | |
| | | | | | | | | | | | | | | | |
| | | | | Обшивка тип II | | | | | | | | | | | |
| | | | | ГОСТ 8242-75 | | | | | | | | | | | |
| БЧ | | 7 | 1.136.5-16. Ч.1.06.10.005 | Брусок 710х45х13 | 13 | 17 | | | | | | | | | |
| БЧ | | 7 | -01 | 620х45х13 | | | 13 | 17 | | | | | | | |
| | | | | | | | | | | | | | | | |

1.136.5-16Ч.1.06.10.000 — Лист 3

Инв. № подл. | Подп. и дата | Взам. инв. №

| Формат | Зона | Поз. | Обозначение | Наименование | Кол. на испол. 1.136.5-16.Ч.1.06.10.000 – | 01 | 02 | 03 | | | | | | | Примеч. |
|---|---|---|---|---|---|---|---|---|---|---|---|---|---|---|---|
| | | | | | | | | | | | | | | | |
| | | | | Древесина хвойная | | | | | | | | | | | |
| | | | | ГОСТ 8486-66 | | | | | | | | | | | |
| БЧ | | 8 | 1.136.5-16. Ч.1.06.10.006 | Брусок 600х29х23 | 1 | 1 | | | | | | | | | |
| БЧ | | 8 | 1.136.5-16.Ч.1.06.10.007 | 760х29х23 | | | 1 | 1 | | | | | | | |
| БЧ | | 9 | 1.136.5-16.Ч.1.06.10.008 | Расклада 700х19х10 | 2 | 2 | | | | | | | | | |
| БЧ | | 9 | 1.136.5-16. Ч.1.06.10.009 | 610х19х10 | | | 2 | 2 | | | | | | | |
| БЧ | | 9 | 1.136.5-16. Ч.1.06.10.010 | 590х19х10 | 2 | | 2 | | | | | | | | |
| БЧ | | 9 | 1.136.5-16. Ч.1.06.10.011 | 750х 19х10 | | 2 | | 2 | | | | | | | |
| БЧ | | 10 | 1.136.5-16. Ч.1.00.00.001-23 | Штапик 1295х16х10 | 4 | 4 | | | | | | | | | |
| БЧ | | 10 | -24 | 1595х16х10 | | | 4 | 4 | | | | | | | |
| БЧ | | 10 | -01 | 550х16х10 | 4 | | 4 | | | | | | | | |
| БЧ | | 10 | -25 | 830х16х10 | | 4 | | 4 | | | | | | | |
| | | | | | | | | | | | | | | | |
| БЧ | | 11 | 1.136.5-16. Ч.1.06.10.012 | Прокладка уплотня- | | | | | | | | | | | |
| | | | | ющая полиуретанов. | | | | | | | | | | | |
| | | | | ГОСТ 10174 - 72 | 11.5 | 12.0 | 12.0 | 12.5 | | | | | | | м.п. |
| | | | | | | | | | | | | | | | |

1.136.5-16.Ч.1.06.10.000 — Лист 4

17327

| Инв.№подл. | Подп. и дата | Взам. инв.№ |
|---|---|---|
| | | |

| Форма | Зона | Поз. | Обозначение | Наименование | Кол. на исполн. 1.136.5-16ч.1.06.10.000 – | 01 | 02 | 03 | Примечание |
|---|---|---|---|---|---|---|---|---|---|
| | | | | Стекло | | | | | |
| БЧ | | 12 | 1.136.5-16ч.00.00.002-37 | 1290х545 | 2 | | | | |
| БЧ | | 12 | -38 | 1290х695 | | 2 | | | |
| БЧ | | 12 | -39 | 1580х545 | | | 2 | | |
| БЧ | | 12 | -40 | 1580х695 | | | | 2 | |
| | | | | Стекло ГОСТ111-78 | | | | | |
| | | | | толщ. 3мм. | | | | | |
| | | | | Стандартные изделия | | | | | |
| | | 14 | | Петля ПН6-110А | | | | | 0,22 кг |
| | | | | или ПН7-1, ПН3-1 | 2 | 2 | 2 | 2 | 0,16 кг |
| | | 15 | | Стяжка СВМ | | | | | |
| | | | | ГОСТ 5090-79 | 6 | 6 | 6 | 6 | 0,035 кг |



| Инв.№подл. | Подп. и дата | Взам. инв.№ |
|---|---|---|
| | | |

| Форм. | Зона | Поз. | Обозначение | Наименование | Кол. на исполн. 1.136.5-16.ч.1.06.10.000 – | 01 | 02 | 03 | Примечание |
|---|---|---|---|---|---|---|---|---|---|
| | | 16 | | Шуруп А3х25 | | | | | |
| | | | | ГОСТ 1145-70* | 12 | 12 | 12 | 12 | |
| | | | | Гвозди П ГОСТ4028-63* | | | | | |
| | | 17 | | 1,2х20 | 40 | 40 | 40 | 40 | |
| | | 18 | | 1,2х32 | 16 | 16 | 16 | 16 | |
| | | 19 | | 14х40 | 4 | 4 | 4 | 4 | |



17327-01 106

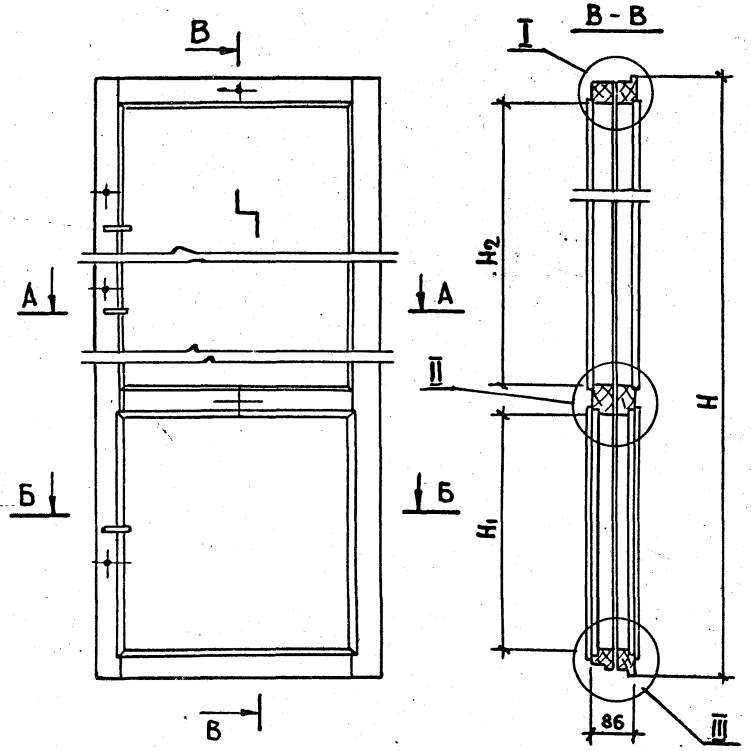


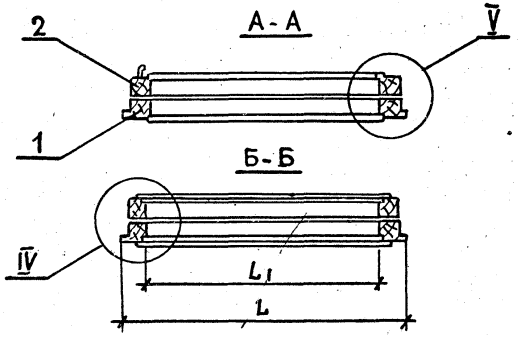


| Обозначение | Марка | H | $H_1$ | $H_2$ | L | $L_1$ | Объем в чистоте м3 |
|---|---|---|---|---|---|---|---|
| 1.136.5-16.4 1.06.10.000 | БС22-7,5 | 2110 | 640 | 1275 | 660 | 530 | 0.0383 |
| -01 | БС22-9 | 2110 | 640 | 1275 | 810 | 680 | 0.042 |
| -02 | БС24-7,5 | 2310 | 550 | 1575 | 660 | 530 | 0.04 |
| -03 | БС24-9 | 2310 | 550 | 1575 | 810 | 680 | 0.053 |

| | | | |
|---|---|---|---|
| ГИП | Степнов | | 13.II.81 |
| Провер. | Рутто | | 16.02.81 |
| Разраб. | Мокроусов | | 12.II.81 |

1.136.5-16.4.1.06.10.000СБ

Полотно. Сборочный чертеж.

| Стадия | Масса | Масш. |
|---|---|---|
| Р | | 1:10 |
| Лист 1 | Листов 2 | |

ЦНИИЭП жилища г. Москва

17327-01

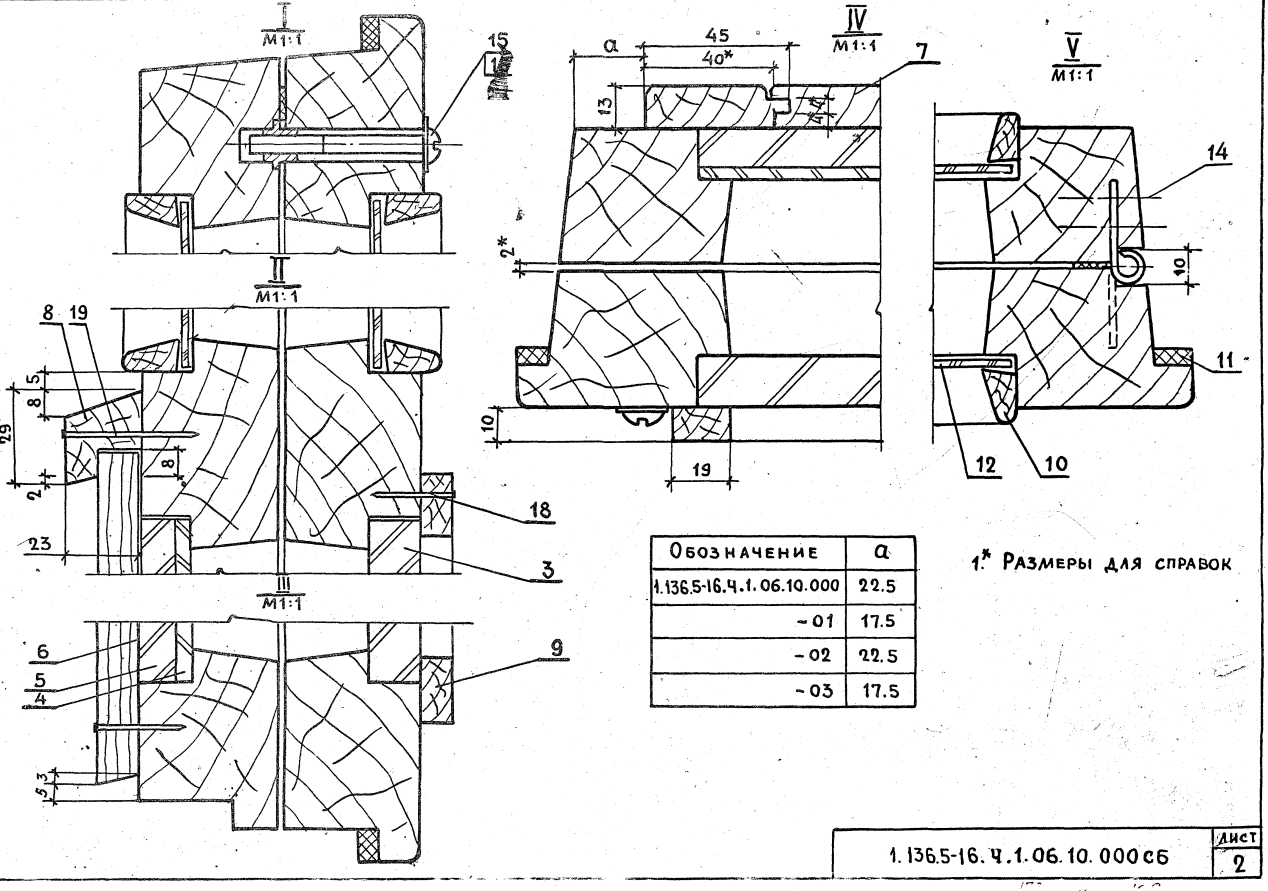


| Обозначение | a |
|---|---|
| 1.136.5-16.Ч.1.06.10.000 | 22.5 |
| -01 | 17.5 |
| -02 | 22.5 |
| -03 | 17.5 |

1.* Размеры для справок

Инв.№ подл. | Подпись и дата | Взам. инв.№

| Форм. | Зона | Поз. | Обозначение | Наименование | Кол. на испол. 1.136.5-16 ч.1.06.10.000 – | 01 | 02 | 03 | Примечан. |
|---|---|---|---|---|---|---|---|---|---|
| | | | | **Документация** | | | | | |
| 12 | | | 1.136.5-16 Г.1.06.10.100СБ | Сборочный чертеж | X | X | X | X | |
| | | | | **Детали** | | | | | |
| | | | | Древесина хвойная гост 8486-66 | | | | | |
| БЧ | | 1 | 1.136.5-16. Г.1.06.10.101 | Брусок 2110х65х42 | 1 | 1 | | | |
| | | | -01 | 2110х65х42 | 1 | 1 | | | |
| | | | | Марка | БС22-7,5 | БС22-9 | БС24-7,5 | БС24-9 | |

| | | | |
|---|---|---|---|
| | | | 1.136.5-16 ч.1.06.10.100 |
| ГИП | Степнов | | 17.11.87 |
| Провер. | Рутто | | 17.11.87 |
| Разраб | Мокроусов | | 16.02.88 |

**Створка. Спецификация.**

| Стадия | Лист | Листов |
|---|---|---|
| Р | 1 | 2 |

ЦНИИЭПжилища г. Москва

Инв. № подл. | Подп. и дата | Взам. инв. №

| Форм. | Зона | Поз. | Обозначение | Наименование | Кол. на испол. 1.136.5-16 ч.1.06.10.000 – | 01 | 02 | 03 | Примечание |
|---|---|---|---|---|---|---|---|---|---|
| БЧ | | 1 | 1.136.5-16 Г.1.06.10.102 | Брусок 2310х65х42 | | | 1 | 1 | |
| БЧ | | 2 | -01 | 2310х65х42 | | | 1 | 1 | |
| БЧ | | 3 | 1.136.5-16. Г.1.06.10.103 | 660х65х42 | 1 | | 1 | | |
| БЧ | | 4 | -01 | 660х65х42 | 1 | | 1 | | |
| БЧ | | 3 | 1.136.5-16. Г.1.06.10.104 | 810х65х42 | | 1 | | 1 | |
| БЧ | | 4 | -01 | 810х65х42 | | 1 | | 1 | |
| БЧ | | 8 | 1.136.5-16. Г.1.06.10.105 | 660х65х42 | 1 | | 1 | | |
| БЧ | | 8 | 1.136.5-16. Г.1.06.10.106 | 810х65х42 | | 1 | | 1 | |
| | | | | **Стандартные изделия** | | | | | |
| | | 5 | | Нагель Н33 ГОСТ 17585-72 | 6 | 6 | 6 | 6 | |
| | | 6 | | Угольник УГ-75 ГОСТ 5090-79 | 2 | 4 | 2 | 4 | 0,005 кг |
| | | 7 | | Шуруп А3х25 ГОСТ 1145-70* | 10 | 20 | 10 | 20 | 0,02 кг |

| | |
|---|---|
| 1.136.5-16 ч.1.06.10.100 | Лист 2 |

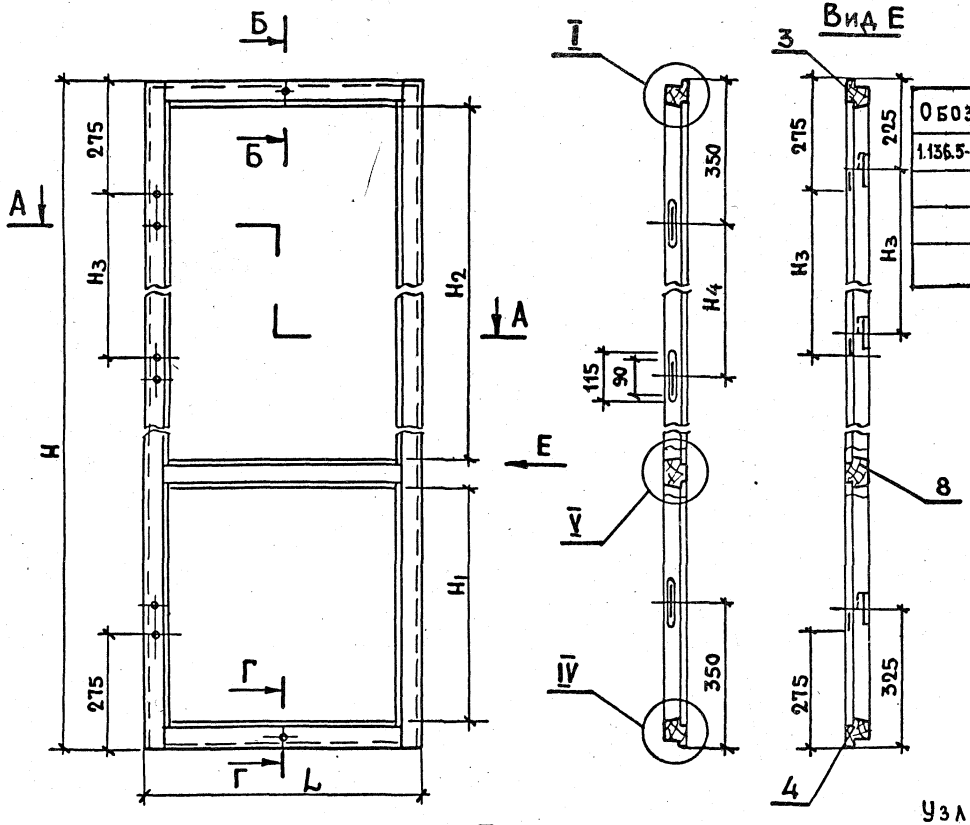


Вид Е

| Обозначение | Марка | L | H | $H_1$ | $H_2$ | $H_3$ | $H_4$ | Объем в чист. м3 |
|---|---|---|---|---|---|---|---|---|
| 1.136.5-16.ч1.06.10.100 | БС22-7.5 | 680 | 2110 | 640 | 1275 | 780 | 705 | 0.017 |
| -01 | БС22-9 | 810 | 2110 | 640 | 1275 | 780 | 705 | 0.018 |
| -02 | БС24-7.5 | 660 | 2310 | 550 | 1575 | 880 | 805 | 0.018 |
| -03 | БС24-9 | 810 | 2310 | 550 | 1575 | 880 | 805 | 0.019 |

V
М1:2

Узлы и сечения см. черт. 1.136.5-16. ч.1.01.10.100 СБ, лист 2.

| | | | |
|---|---|---|---|
| Гип | Степнов | | 17.11.81 |
| Проверил | Мокроусов | | 17.11.81 |
| Разраб. | Рутто | | 17.11.81 |

1.136.5-16. ч.1.06.10.100 СБ.

Створка.
Сборочный чертеж.

| Стадия | Масса | Масш. |
|---|---|---|
| Р | | 1:10 |
| Лист | Листов 1 | |

ЦНИИЭП жилища г. Москва

Инв. № подл. | Подпись и дата | Взам. инв. №

17327-01 110

| Формат | Зона | Поз. | Обозначение | Наименование | Кол. на исполн. 1.136.5-16. ч. 1.06.10.200 - | | | | Примечание |
|---|---|---|---|---|---|---|---|---|---|
| | | | | | - | 01 | 02 | 03 | |
| | | | | **Документация** | | | | | |
| 12 | | | 1.136.5-16. ч.1.06.10.200СБ | Сборочный чертеж | X | X | X | X | |
| | | | | **Детали** | | | | | |
| | | | | Древесина хвойная | | | | | |
| | | | | ГОСТ 8486-66 | | | | | |
| БЧ | | 1 | 1.136.5-16. ч.1.06.10.201 | Брусок 2087х52х42 | 1 | 1 | | | |
| | | | -01 | 2087х52х42 | 1 | 1 | | | |
| | | | | Марка | БС22-7,5 | БС22-9 | БС24-7,5 | БС24-9 | |

| | | | |
|---|---|---|---|
| ГИП | Степнов | [signature] | 17.II.81 |
| Провер. | Рутто | [signature] | 12.II.81 |
| Разраб. | Мокроусов | [signature] | 16.02.81 |

1.136.5-16.ч.1.06.10.200

**Створка. Спецификация.**

| Стадия | Лист | Листов |
|---|---|---|
| Р | 1 | 2 |

ЦНИИЭП жилища г. Москва

| Инв. N подл. | Подп. и дата | Взам. инв. |
|---|---|---|
| | | |

| Формат | Зона | Поз. | Обозначение | Наименование | Кол. на исполн. 1.136.5-16. ч. 1.06.10.200 - | | | | Примечание |
|---|---|---|---|---|---|---|---|---|---|
| | | | | | - | 01 | 02 | 03 | |
| БЧ | | 1 | 1.136.5-16. ч.1.06.10.202 | Брусок 2287х52х42 | | | 1 | 1 | |
| БЧ | | 2 | -01 | 2287х52х42 | | | 1 | 1 | |
| БЧ | | 3 | 1.136.5-16. ч.1.06.10.203 | 634х52х42 | 1 | | 1 | | |
| БЧ | | 4 | 1.136.5-16. ч.1.06.10.204 | 634х55х42 | 1 | | 1 | | |
| БЧ | | 3 | 1.136.5-16. ч.1.06.10.205 | 784х52х42 | | 1 | | 1 | |
| БЧ | | 4 | 1.136.5-16. ч.1.06.10.206 | 784х55х42 | | 1 | | 1 | |
| БЧ | | 8 | 1.136.5-16. ч.1.06.10.207 | 634х65х42 | 1 | | 1 | | |
| БЧ | | 8 | 1.136.5-16. ч.1.06.10.208 | 784х65х42 | | 1 | | 1 | |
| | | | | **Стандартные изделия** | | | | | |
| | | 5 | | Нагель Н33 ГОСТ 17585-72 | 6 | 6 | 6 | 6 | 0,005 кг |
| | | 6 | | Угольник УГ-75 | | | | | |
| | | | | ГОСТ 5090-79 | 2 | 2 | 2 | 2 | 0,02 кг |
| | | 7 | | Шуруп А3х25 | | | | | |
| | | | | ГОСТ 1145-70* | 10 | 10 | 10 | 10 | |

1.136.5-16.ч.1.06.10.200

Лист 2

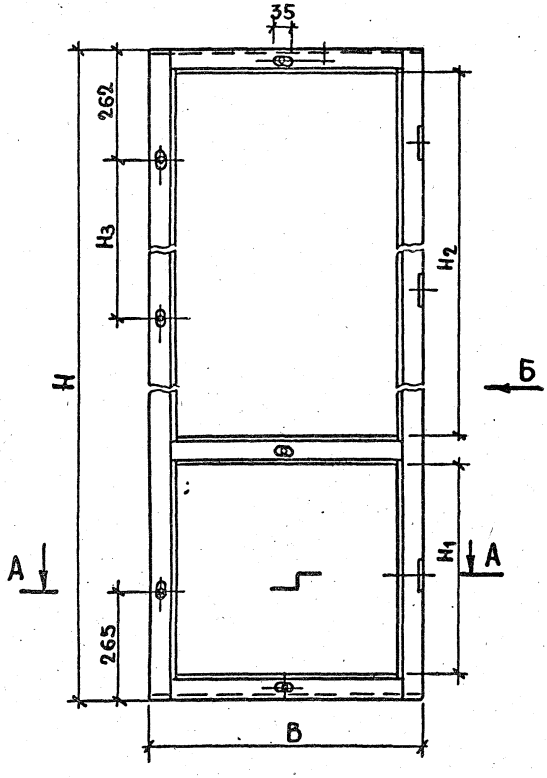


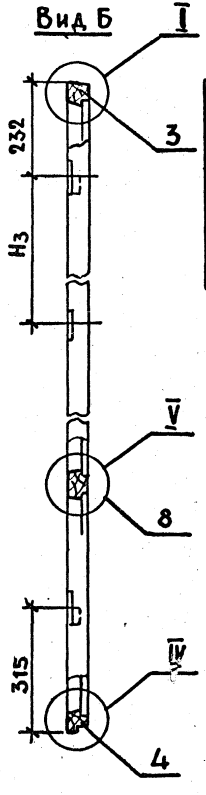


| Обозначение | Марка | H | B | $H_1$ | $H_2$ | $H_3$ | Об'ем в чистотв $м^3$ |
|---|---|---|---|---|---|---|---|
| 1.136.5-16.4.1.06.10.200 | БС22-7,5 | 2087 | 634 | 640 | 1275 | 780 | 0.0137 |
| -01 | БС22-9 | 2087 | 784 | 640 | 1275 | 780 | 0.0147 |
| -02 | БС24-7,5 | 2287 | 634 | 550 | 1575 | 880 | 0.0146 |
| -03 | БС24-9 | 2287 | 784 | 550 | 1575 | 880 | 0.0256 |

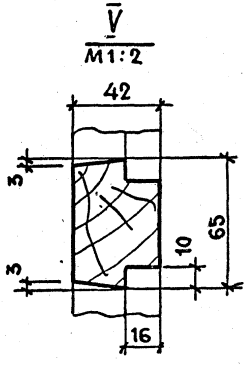


1. Узлы и сечения см. черт. 1.136.5-16.4.1.01.10.200 СБ

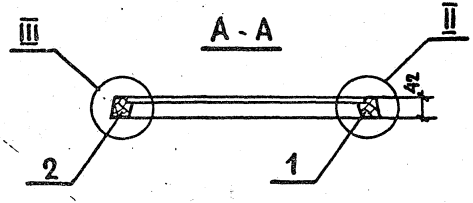


| | | | |
|---|---|---|---|
| ГИП | СТЕПНОВ | | 17.II.81 |
| ПРОВЕР. | МОКРОУСОВ | | 16.02.81 |
| РАЗРАБ. | РУТТО | | 12.II.81 |

1.136.5-16.4.1.06.10.200 СБ.

Створка.
Сборочный чертеж.

| Стадия | Масса | Масшт. |
|---|---|---|
| Р | | 1:10 |
| Лист | Листов 1 | |

ЦНИИЭП жилища г. Москва.

Инв. № подл. | Подпись и дата | Взам. инв. №

17327-01 (112)

gost.e-ecolog.ru