ТИПОВАЯ ДОКУМЕНТАЦИЯ НА СТРОИТЕЛЬНЫЕ СИСТЕМЫ И ИЗДЕЛИЯ ЗДАНИЙ И СООРУЖЕНИЙ

СЕРИЯ 1.136.5-16

ОКНА И БАЛКОННЫЕ ДВЕРИ ДЕРЕВЯННЫЕ С ДВОЙНЫМ ОСТЕКЛЕНИЕМ ДЛЯ ЖИЛЫХ ЗДАНИЙ

В 2 ЧАСТЯХ

ЧАСТЬ 1

РАЗРАБОТАНЫ ЦНИИЭП жилища

РУК. ОТДЕЛЕНИЯ ПРОЕКТНЫХ РАБОТ А. Криппа

ГЛ. ИНЖЕНЕР ОТДЕЛЕНИЯ ПРОЕКТНЫХ РАБОТ Н. Дыховичная

НАЧАЛЬНИК ОТДЕЛА № 17 Л. Балиновский

ГЛ. ИНЖЕНЕР ПРОЕКТА ОТДЕЛА № 17 Ю. Степнов

Утверждены и введены в действие Госкомитетом по гражданскому строительству и архитектуре при Госстрое СССР с 1 июля 1981г
Приказ № 189 от 16 июня 1981г

gost.e-ecolog.ru

Обозначение	Наименование	Стр.
	Содержание	2-3
1.136.5-16.4.1.00.00.000ПЗ	Пояснительная записка	4-7
1.136.5-16.4.1.01.00.000	Блок оконный. Спецификация	8
1.136.5-16.4.1.01.00.000СБ	—"— Сборочный чертеж	9-10
1.136.5-16.4.1.01.01.000	Коробка Спецификация	11
1.136.5-16.4.1.01.01.000СБ	—"— Сборочный чертеж	12-13
1.136.5-16.4.1.01.10.000	Переплет Спецификация	14-15
1.136.5-16.4.1.01.10.000СБ	—"— Сборочный чертеж	16-17
1.136.5-16.4.1.01.10.100	Створка Спецификация	18
1.136.5-16.4.1.01.10.100СБ	—"— Сборочный чертеж	19-20
1.136.5-16.4.1.01.10.200	—"— Спецификация	21
1.136.5-16.4.10.1.10.200СБ	—"— Сборочный чертеж	22
1.136.5-16.4.1.01.11.000	Переплет Спецификация	23-24
1.136.5-16.4.1.01.11.000СБ	—"— Сборочный чертеж	25
1.136.5-16.4.1.01.11.100	Створка Спецификация	26-27
1.136.5-16.4.1.01.11.100СБ	—"— Сборочный чертеж	28
1.136.5-16.4.1.01.11.200	—"— Спецификация	29-30
1.136.5-16.4.1.01.11.200СБ	—"— Сборочный чертеж	31
1.136.5-16.4.1.02.00.000	Блок оконный. Спецификация	32-33
1.136.5-16.4.1.02.00.000СБ	—"— Сборочный чертеж	34
1.136.5-16.4.1.02.01.000	Коробка Спецификация	35
1.136.5-16.4.1.02.01.000СБ	—"— Сборочный чертеж	36
1.136.5-16.4.1.02.10.000	Переплет. Спецификация	37-38
1.136.5-16.4.1.02.10.000СБ	—"— Сборочный чертеж	39
1.136.5-16.4.1.02.10.100	Створка. Спецификация	40
1.136.5-16.4.1.02.10.100СБ	—"— Сборочный чертеж	41
1.136.5-16.4.1.02.10.200	—"— Спецификация	42
1.136.5-16.4.1.02.10.200СБ	—"— Сборочный чертеж	43
1.136.5-16.4.1.03.00.000	Блок оконный. Спецификация	44
1.136.5-16.4.1.03.00.000СБ	—"— Сборочный чертеж	45-46
1.136.5-16.4.1.03.01.000	Коробка Спецификация	47
1.136.5-16.4.1.03.01.000СБ	—"— Сборочный чертеж	48
1.136.5-16.4.1.03.10.000	Переплет. Спецификация	49-50
1.136.5-16.4.1.03.10.000СБ	—"— Сборочный чертеж	51
1.136.5-16.4.1.03.10.100	Створка Спецификация	52
1.136.5-16.4.1.03.10.100СБ	—"— Сборочный чертеж	53
1.136.5-16.4.1.03.10.200	—"— Спецификация	54
1.136.5-16.4.1.03.10.200СБ	—"— Сборочный чертеж	55
1.136.5-16.4.1.03.11.000	Переплет Спецификация	56
1.136.5-16.4.1.03.11.000СБ	—"— Сборочный чертеж	57
1.136.5-16.4.1.03.11.100	Створка Спецификация	58
1.136.5-16.4.1.03.11.100СБ	—"— Сборочный чертеж	59
1.136.5-16.4.1.03.11.200	—"— Спецификация	58
1.136.5-16.4.1.03.11.200СБ	—"— Сборочный чертеж	60
1.136.5-16.4.1.04.00.000	Блок оконный. Спецификация	61-62
1.136.5-16.4.1.04.00.000СБ	—"— Сборочный чертеж	63
1.136.5-16.4.1.04.01.000	Коробка. Спецификация	64
1.136.5-16.4.1.04.01.000СБ	—"— Сборочный чертеж	65
1.136.5-16.4.1.04.10.000	Переплет Спецификация	66-67
1.136.5-16.4.1.04.10.000СБ	—"— Сборочный чертеж	68
1.136.5-16.4.1.04.10.100	Створка Спецификация	69
1.136.5-16.4.1.04.10.100СБ	—"— Сборочный чертеж	70
1.136.5-16.4.1.04.10.200	—"— Спецификация	71
1.136.5-16.4.1.04.10.200СБ	—"— Сборочный чертеж	72

Обозначение	Наименование	Стр.
1.136.5-16.4.1.04.11.000	Переплет. Спецификация	73-74
1.136.5-16.4.1.04.11.000СБ	— " — Сборочный чертеж	75
1.136.5-16.4.1.04.11.100	Створка Спецификация	76
1.136.5-16.4.1.04.11.100СБ	— " — Сборочный чертеж	77
1.136.5-16.4.1.04.11.200	— " — Спецификация	78
1.136.5-16.4.1.04.11.200СБ	— " — Сборочный чертеж	79
1.136.5-16.4.1.04.12.000	Переплет. Спецификация	80
1.136.5-16.4.1.04.12.000СБ	— " — Сборочный чертеж	81
1.136.5-16.4.1.04.12.100	Створка Спецификация	82
1.136.5-16.4.1.04.12.100СБ	— " — Сборочный чертеж	83
1.136.5-16.4.1.04.12.200	— " — Спецификация	84
1.136.5-16.4.1.04.12.200СБ	— " — Сборочный чертеж	85
1.136.5-16.4.1.04.13.000	Переплет. Спецификация	86
1.136.5-16.4.1.04.13.000СБ	— " — Сборочный чертеж	87
1.136.5-16.4.1.04.13.100	Створка Спецификация	88
1.136.5-16.4.1.04.13.100СБ	— " — Сборочный чертеж	89
1.136.5-16.4.1.04.13.200	— " — Спецификация	90
1.136.5-16.4.1.04.13.200СБ	— " — Сборочный чертеж	91
1.136.5-16.4.1.05.00.000	Блок оконный. Спецификация	92
1.136.5-16.4.1.05.00.000СБ	— " — Сборочный чертеж	93-94
1.136.5-16.4.1.05.01.000	Коробка Спецификация	95
1.136.5-16.4.1.05.01.000СБ	— " — Сборочный чертеж	96-97
1.136.5-16.4.1.06.00.000	Дверь балконная. Спецификация	98
1.136.5-16.4.1.06.00.000СБ	— " — Сборочный чертеж	99-100
1.136.5-16.4.1.06.01.000	Коробка Спецификация	101
1.136.5-16.4.1.06.01.000СБ	— " — Сборочный чертеж	102
1.136.5-16.4.1.06.10.000	Полотно Спецификация	103-105
1.136.5-16.4.1.06.10.000СБ	— " — Сборочный чертеж	106-107

Обозначение	Наименование	Стр.
1.136.5-16.4.1.06.10.100	Створка Спецификация	108
1.136.5-16.4.1.06.10.100СБ	— " — Сборочный чертеж	109
1.136.5-16.4.1.06.10.200	— " — Спецификация	110
1.136.5-16.4.1.06.10.200СБ	— " — Сборочный чертеж	111

Инв.№ подл. | Подпись и дата | Взам.инв.№

В настоящий альбом включены рабочие чертежи окон и балконных дверей, разработанные в соответствии с государственным стандартом ГОСТ 11214-78 "Окна и балконные двери деревянные с двойным остеклением для жилых и общественных зданий", утвержденные постановлением Государственного комитета СССР по делам строительства от 13 декабря 1978 г. за № 230.

Содержащиеся в альбоме чертежи окон и балконных дверей с двойным остеклением предназначены для применения при проектировании жилых зданий и производства этих изделий деревообрабатывающими предприятиями.

Окна и балконные двери, включенные в альбом, подразделяются на две серии:

серия С - со спаренными переплетами и дверными полотнами;
серия Р - с раздельными переплетами и дверными полотнами

В жилых зданиях для климатических районов, где по теплотехническим расчетам не требуются окна и балконные двери с двойным остеклением, а также в неотапливаемых зданиях и помещениях должны применяться только наружные части окон и балконных дверей серии Р, при этом толщина бруска коробки увеличивается до 54 мм.

Альбом состоит из двух частей: первая - окна и балконные двери серии С; вторая - окна и балконные двери серии Р для жилых зданий.

В альбоме принята следующая структура условного обозначения /маркировка/ окон и балконных дверей. В основной надписи наименование изделия пишется обозначение изделия по ГОСТ 11214-78, а в обозначение документа:

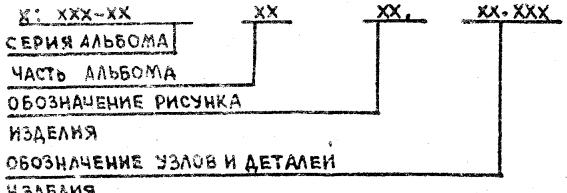

				1.136.5-16.ч.1.00.00.000 пз		
				Пояснительная записка	Стадия:	Лист: 1 / Листов: 6
ГИП	Степнов		11.8.81			
Проверил	Мокроусов		11.8.81			
Разработ	Рутто		11.8.81	ЦНИИЭП жилища г. Москва		

В состав альбома не вошли окна и балконные двери левого исполнения.

Конструкция, форма и основные размеры окон и балконных дверей должны соответствовать ГОСТу 11214-78.

Створки и полотна окон и балконных дверей серии Р должны быть навешаны на врезные петли с вынимающимися стержнями. Створки окон серии С высотой более 1400 мм при ширине не более 600 мм, а также высотой более 1000 мм при ширине 900 мм, должны быть навешаны на 3 петли

Влажность древесины деталей должна быть: коробок - 12%+3%; створок, фрамуг, форточек, обшивок, отливов, нащельников и раскладок - 9%+3%.

Угловые соединения деталей должны быть выполнены в соответствии с требованиями ГОСТ 9330-76:

концевые - на сквозные прямые шипы;

средние вертикальные - на сквозные прямые шипы или шканты;

средние горизонтальные - на несквозные прямые шипы или шканты. Концевые угловые соединения в открывающихся оконных и балконных створках и фрамугах следует дополнительно крепить металлическими угольниками по ГОСТ 5091-78, устанавливаемыми:

на четырех углах створок и фрамуг высотой более 1500 мм или шириной более 800 мм, и на двух верхних углах при ширине створок и фрамуг от 600 до 800 мм;

на двух верхних углах наружных створок балконных дверей раздельной и спаренной серии.

Окна и балконные двери должны поставляться потребителями в полной заводской готовности с законченным отделочным покрытием не требующем дополнительных работ на строительной площадке и с установленными приборами, стеклом и уплотняющими прокладками.

Приборы и части приборов, выступающие за габариты изделий, должны быть упакованы в отдельную тару и поставляться в комплекте с окнами и балконными дверями.

Для уплотнения притворов должны применяться пенополиуретановые уплотняющие прокладки по ГОСТ 10174-72 или другие прокладки, указанные в нормативных документах.

Установку прокладок следует производить после законченной отделки и просушки изделий. Остекление изделий производится на замазке по ТУ 21-29-91-80, наносимой с обоих сторон стекла, или на эластичных прокладках, обеспечивающих водо- и воздухонепроницаемость по периметру остекления, с дополнительным креплением стекла раскладками.

Стекло, применяемое для остекления окон и балконных дверей должно соответствовать ГОСТ 111-78г.

Отклонения от номинальных размеров деталей, шиповых соединений и сборочных единиц устанавливаются в соответствии с требованиями ГОСТа 6449-76 и приведены в приложении общих технических условий ГОСТ 23166-78.

Толщина стекла уточняется в проекте и при заказе изделий с учетом ветровых нагрузок и шумовых воздействий в районе строительства.

Шероховатость (R_z max) древесины лицевых поверхностей окон и балконных дверей по ГОСТ 7016-75 должна быть:

под непрозрачное отделочное покрытие - не более 200 мм, а в изделиях высшей категории качества - не более 100 мм.

под прозрачное отделочное покрытие - не более 60 мм.

Шероховатость не лицевых поверхностей коробок не нормируется.

Непрозрачное отделочное покрытие должно быть белого цвета. По соглашению стороны допускается покрытие изделий в другие цвета.

Прозрачное отделочное покрытие должно производиться прозрачными лаками.

Изделия повышенной влагостойкости должны отделываться атмосферостойкими лакокрасочными материалами группы 1, а для изделий нормальной влагостойкости следует применять материалы группы 2 по ГОСТ 9825-73*. Лакокрасочные покрытия должны иметь прочное, без отслаивания сцепление с отделываемой поверхностью не ниже 2-го балла по ГОСТ 15140-78.

Изделия, их сборочные единицы и детали должны иметь правильную геометрическую форму.

Покоробленность деталей не должна превышать величин предельных отклонений от номинальных размеров деталей по сводным размерам.

Неплоскостность изделий и их сборных единиц не должна превышать 0.15%, а изделий высшей категории качества - 0,1% наибольшего их размера по высоте, ширине и диагоналей.

Неперпендикулярность сторон изделий и их сборочных единиц не должна превышать 0.8 мм/м, а изделий высшей категории качества - 0.5 мм/м.

На лицевых поверхностях сборочных единиц провесы деталей, не имеющих фасок в местах сопряжений, не допускаются. При наличии фасок провесы не должны превышать предельных отклонений от номинальных размеров стороны детали.

Провесы по торцам типовых соединений створок и форточек не допускаются, а в коробках - не должны быть более предельных отклонений от номинальной длины деталей.

Металлические изделия и крепежные детали должны применяться с антикоррозийным покрытием.

Все размеры на чертежах настоящего альбома указаны в миллиметрах для неокрашенных изделий и деталей.

Установка и крепление окон и балконных дверей в проемах должна производиться согласно СНиП III-19-76, а также выпуска типовых деталей серии 1.132-2/1.

Инв.№ подл. | Подпись и...

Марка	Эскиз	Обозначение	Габарит. размеры в мм (H×L)	Объем м3 в чистоте	Стр.
ОС6-9	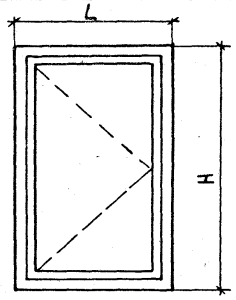	1.136.5-16.4.1.01.00.0000	560×870	0.0256	8-31
ОС9-9		-01	860×870	0.0316	
ОС12-7,5А		-02	1160×720	0.0344	
ОС12-9А		-03	1160×870	0.0378	
ОС15-7,5А		-04	1460×720	0.0403	
ОС15-9А		-05	1460×870	0.0433	
ОС18-7,5А		-06	1760×720	0.046	
ОС18-9А		-07	1760×870	0.047	
ОС12-7,5	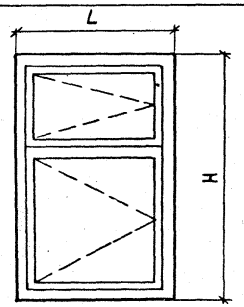	1.136.5-16.4.1.02.00.0000	1160×720	0.0404	32-43
ОС12-9		-01	1160×870	0.0514	
ОС15-6		-02	1460×570	0.0417	
ОС15-7,5		-03	1460×720	0.0455	
ОС15-9		-04	1460×870	0.0506	
ОС18-7,5		-05	1760×720	0.057	
ОС18-9		-06	1760×870	0.07	
ОС6-12	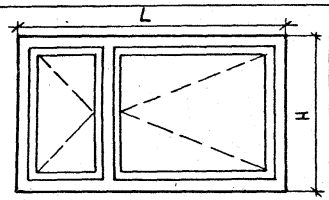	1.136.5-16.4.1.03.00.0000	560×1170	0.04	44-60
ОС9-12		-01	860×1170	0.0507	
ОС9-13,5		-02	860×1320	0.0531	
ОС9-15		-03	860×1470	0.0565	
ОС12-12	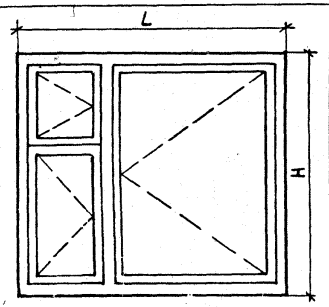	1.136.5-16.4.1.04.00.0000	1160×1170	0.0606	61-91
ОС12-13,5		-01	1160×1320	0.0722	
ОС12-15		-02	1160×1470	0.064	
ОС15-12		-03	1460×1170	0.066	
ОС15-13,5		-04	1460×1320	0.075	
ОС15-15		-05	1460×1470	0.078	
ОС18-13,5		-06	1760×1320	0.0965	
ОС18-15		-07	1760×1470	0.101	

Марка	Эскиз	Обозначение	Габарит. размеры в мм (H×L)	Объем м3 в чистоте	Стр.
ОС15-18	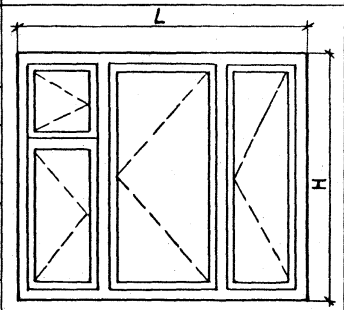	1.136.5-16.4.1.05.00.000	1460×1770	0.083	92-97
ОС15-21		-01	1460×2070	0.101	
ОС18-18		-02	1760×1770	0.124	
БС22-7,5	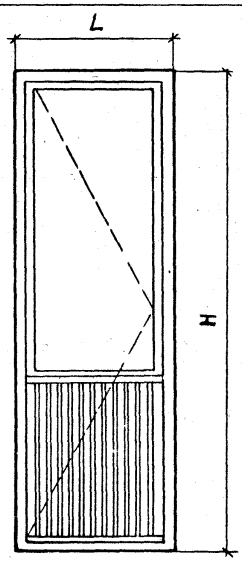	1.136.5-16.4.1.06.00.0000	2175×720	0.068	98-111
БС22-9		-01	2175×870	0.072	
БС24-7,5		-02	2375×720	0.072	
БС24-9		-03	2375×870	0.086	

Марка	Эскиз	Обозначение	Габаритные размеры в мм (H×L)	Объем м³ в чистоте	Стр.
ОР6 – 9	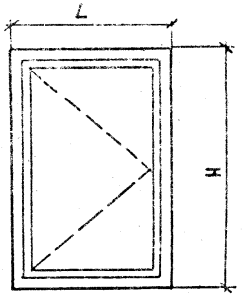	1.136.5-16.4.2.01.00.000	560 × 870	0.0343	114-141
ОР9 – 9		–01	860 × 870	0.0425	
ОР12 – 7,5А		–02	1160 × 720	0.047	
ОР12 – 9А		–03	1160 × 870	0.0505	
ОР15 – 7,5А		–04	1460 × 720	0.0524	
ОР15 – 9А		–05	1460 × 870	0.0564	
ОР18 – 7,5А		–06	1760 × 720	0.067	
ОР18 – 9А		–07	1760 × 870	0.0714	
ОР12 – 7,5	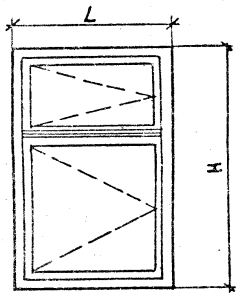	1.136.5-16.4.2.02.00.000	1160 × 720	0.0534	142-155
ОР12 – 9		–01	1160 × 870	0.0588	
ОР15 – 6		–02	1460 × 570	0.0562	
ОР15 – 7,5		–03	1460 × 720	0.0591	
ОР15 – 9		–04	1460 × 870	0.067	
ОР18 – 7,5		–05	1760 × 720	0.074	
ОР18 – 9		–06	1760 × 870	0.078	
ОР 6 – 12	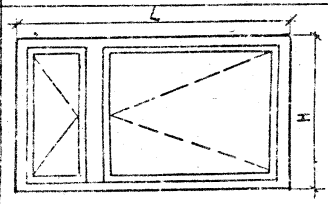	1.136.5-16.4.2.03.00.000	560 × 1170	0.0532	156-175
ОР 9 – 12		–01	860 × 1170	0.065	
ОР 9 – 13,5		–02	860 × 1320	0.0687	
ОР 9 – 15		–03	860 × 1470	0.073	
ОР12 – 12	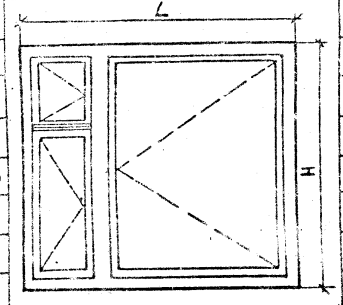	1.136.5-16.4.2.04.00.000	1160 × 1170	0.084	176-188
ОР12 – 13,5		–01	1160 × 1320	0.097	
ОР12 – 15		–02	1160 × 1470	0.098	
ОР15 – 12		–03	1460 × 1170	0.091	
ОР15 – 13,5		–04	1460 × 1320	0.088	
ОР15 – 15		–05	1460 × 1470	0.106	
ОР18 – 13,5		–06	1760 × 1320	0.124	
ОР18 – 15		–07	1760 × 1470	0.145	

Марка	Эскиз	Обозначение	Габаритные размеры в мм (H×L)	Объем м³ в чистоте	Стр.
ОР15 – 18	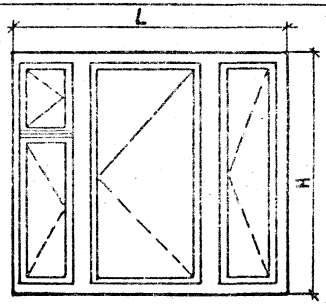	1.136.5-16.4.2.05.00.000	1460 × 1770	0.138	189-202
ОР15 – 21		–01	1460 × 2070	0.15	
ОР18 – 18		–02	1760 × 1770	0.174	
БР22 – 7,5	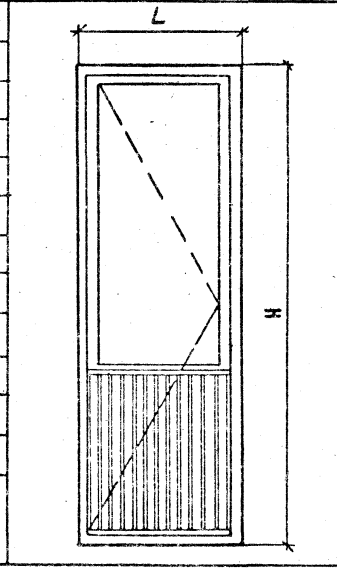	1.136.5-16.4.2.06.00.000	2175 × 720	0.0865	203-218
БР22 – 9		–01	2175 × 870	0.074	
БР24 – 7,5		–02	2375 × 720	0.0913	
БР24 – 9		–03	2375 × 870	0.098	

1. Схемы изделий изображены со стороны фасада
2. Цифры в марке обозначают размеры проемов в модулях

Формат	Зона	Поз.	Обозначение	Наименование	Кол. на исполн. 1.136.5-16.ч.1.01.00.000 —	01	02	03	04	05	06	07			Примечание
				Документация											
*			1.136.5-16.ч.1.01.00.000	Сборочный чертеж	X	X	X	X	X	X	X	X			* 12, 12
				Сборочные единицы											
11		1	1.136.5-16.ч.1.01.01.000	Коробка	1										
11		1	-01	Коробка		1									
11		1	-02	Коробка			1								
11		1	-03	Коробка				1							
11		1	-04	Коробка					1						
				Марка	ОС6-9	ОС9-9	ОС12-7.5А	ОС12-9А	ОС15-7.5А	ОС15-9А	ОС18-7.5А	ОС18-9А			

				1.136.5-16.ч.1.01.00.000
ГИП	Степнов	[signature]	11.02.81	Блок оконный Спецификация
Провер.	Рутто	[signature]	10.11.81	
Разраб.	Мокроусов	[signature]	9.2.81	

Стадия	Лист	Листов
Р	1	2

ЦНИИЭП жилища г. Москва

Инв. № подл.	Подпись и дата	Взам. инв. №

Формат	Зона	Поз.	Обозначение	Наименование	Кол. на исполн. 1.136.5-16.ч.1.01.00.000 —	01	02	03	04	05	06	07			Примечание
11		1	1.136.5-16.ч.01.01.000 -05	Коробка						1					
11		1	-06	Коробка							1				
11		1	-07	Коробка								1			
11		2	1.136.5-16.ч.1.01.10.000	Переплет		1									
11		2	-01	Переплет			1								
11		2	-02	Переплет				1							
11		2	-03	Переплет					1						
11		2	-04	Переплет						1					
11		2	-05	Переплет							1				
11		2	-06	Переплет								1			
11		2	1.136.5-16.ч.1.01.11.000-08	Переплет	1										
				Стандартные изделия											
		5		Петля ПВ4-75-1	2	2	2	2	2	2					0,18 кг
				ПВ4-90-1 ГОСТ 5088-78							3	3			или ПВ2-100-1
		6		Завертка ЗВ (35)											
				ГОСТ 5090-79	1	2	2	2	2	2	2	2			0,14 кг
		7		Шуруп 3×25 ГОСТ 1145-70	6	12	12	12	12	12	12	12			

1.136.5-16.ч.1.01.00.000 Лист 2

17327-01 9

Рис.1

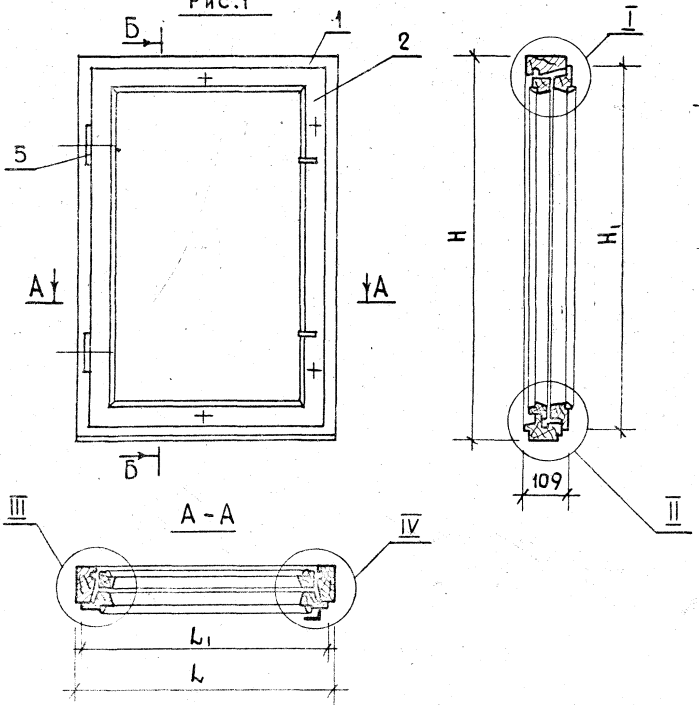

Рис.2

Остальное – см. рис.1

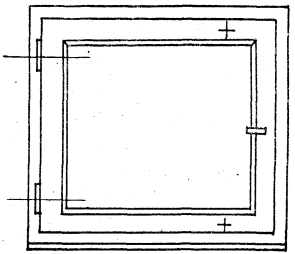

Рис.3

Остальное – см. рис.1

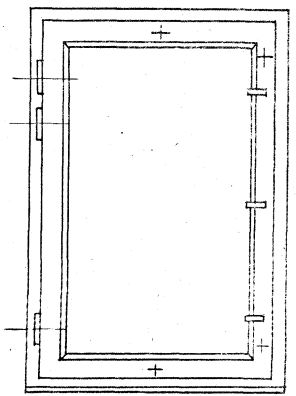

Обозначение	Марка	Рис.	H	H_1	L	L_1	Объем в чистоте м³
1.136.5-16.ч.1.01.00.000	ОС 6-9	2	560	495	870	810	0.0256
– 01	ОС 9-9	1	860	795	870	810	0.0316
– 02	ОС 12-7.5А	1	1160	1095	720	660	0.0344
– 03	ОС 12-9А	1	1160	1395	870	810	0.0378
– 04	ОС 15-7.5А	1	1460	1395	720	660	0.0403
– 05	ОС 15-9А	1	1460	1395	870	810	0.0433
– 06	ОС 18-7.5А	3	1760	1695	720	660	0.046
– 07	ОС 18-9А	3	1760	1695	870	810	0.047

ГИП	Степнов		
Проверил	Мокроусов		9.24
Разработ.	Рутто		

1.136.5-16.ч.1.01.00.000сб

Блок оконный
Сборочный чертеж

Стадия	Масса	Масштаб
Р		1:10
Лист 1	Листов 2	

ЦНИИЭП жилища г. Москва

17327-01 10

Инв.№ подл. | Подпись и дата

I
М1:1

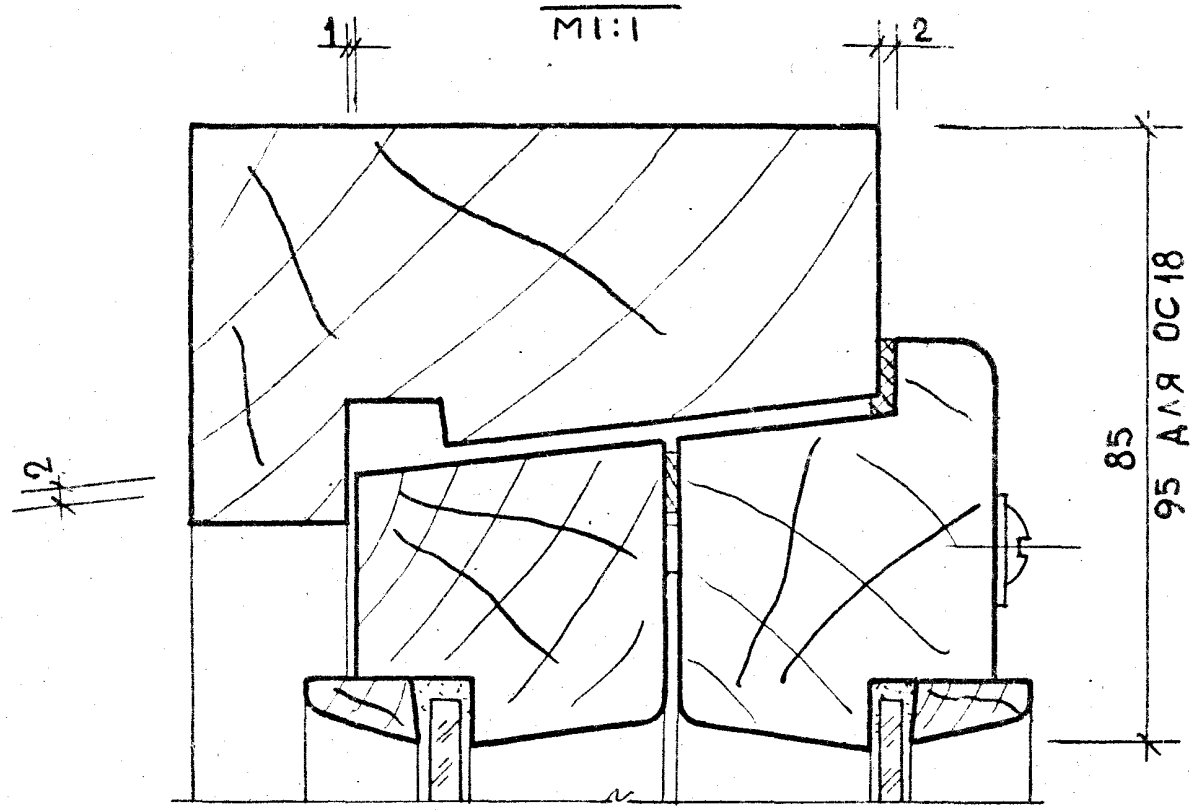

II
М1:1

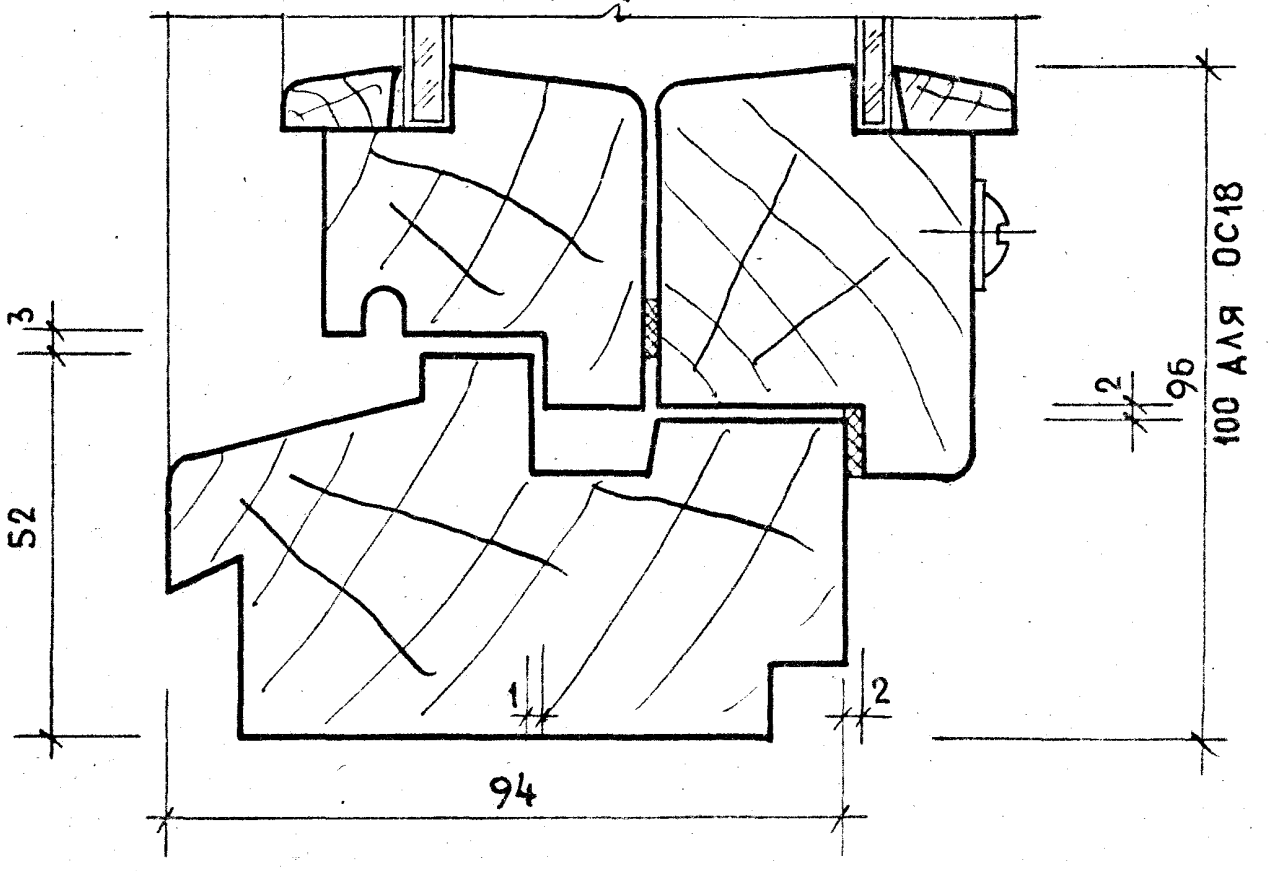

III
М1:1

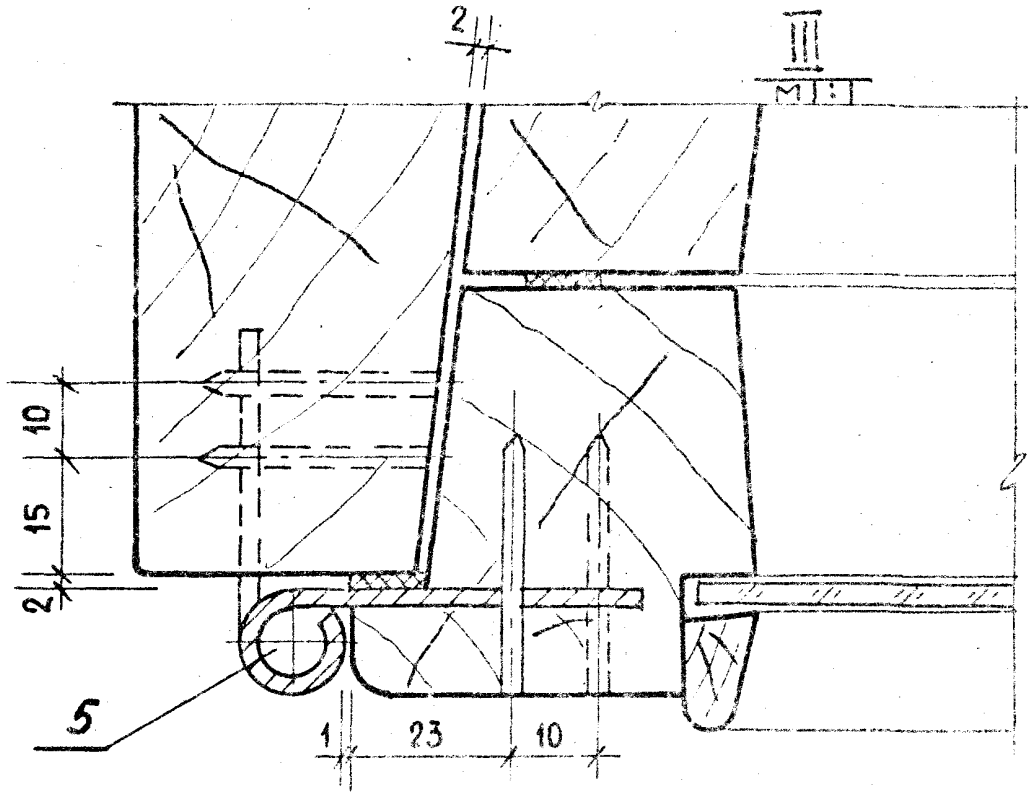

IV
М1:1

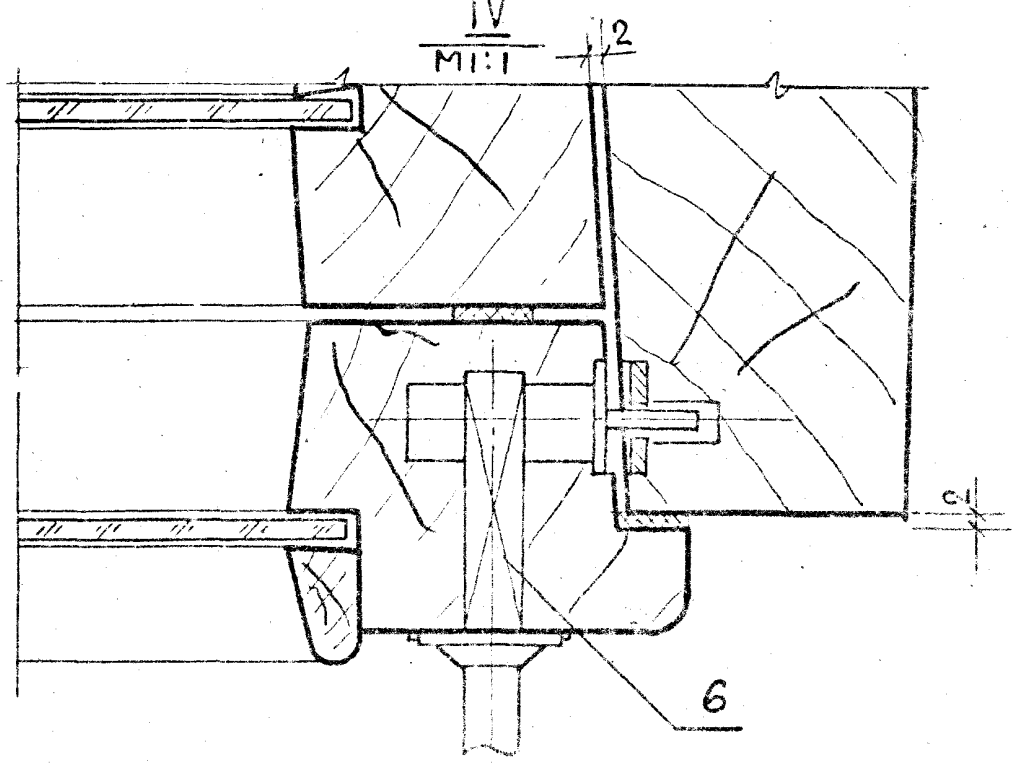

Инв.№ подл. | Подпись и дата | Взам. ...

Формат	Зона	Поз.	Обозначение	Наименование	Кол. на испол. 1.136.5-16.ч.1.01.01.000- —	01	02	03	04	05	06	07	Примечание
				Документация									
*			1.136.5-16.ч.1.01.01.000 сб	Сборочный чертеж	X	X	X	X	X	X	X	X	
				Детали									
				Древесина хвойная ГОСТ 8486-66									
БЧ		1	1.136.5-16.ч.1.01.01.001	Брусок 560×94×55	1								
БЧ		2	— 01	560×94×55	1								
БЧ		1	1.136.5-16.ч.1.01.01.002	860×94×55		1							
БЧ		2	— 01	860×94×55		1							
БЧ		1	1.136.5-16 ч.1.01.01.003	1160×94×55			1						
БЧ		2	— 01	1160×94×55			1						
				Марка	ОС6-9	ОС9-9	ОС12-75А	ОС12-9А	ОС15-75А	ОС15-9А	ОС18-75А	ОС18-9А	

		1.136.5-16. ч. 1.01.01.000
		Коробка Спецификация
ГИП	Степнов	
Проверил	Мокроусов	
Разработ.	Рутто	

Стадия	Лист	Листов
Р	1	2

ЦНИИЭП жилища г. Москва

Инв.№ подл. | Подпись и дата | Взам. инв.№

Формат	Зона	Поз.	Обозначение	Наименование	Кол. на испол. 1.136.5-16.ч.1.01.01.000- —	01	02	03	04	05	06	07	Примечание
БЧ		1	1.136.5-16. ч.1.01.01.004	Брусок 1460×94×55					1	1			
БЧ		2	— 01	1460×94×55					1	1			
БЧ		1	1.136.5-16. ч.1.01.01.005	1760×94×55							1	1	
БЧ		2	— 01	1760×94×55							1	1	
БЧ		3	1.136.5-16. ч.1.01.01.006	870×94×55	1	1		1		1		1	
БЧ		4	— 01	870×94×55	1	1		1		1		1	
БЧ		3	1.136.5-16. ч.1.01.01.007	720×94×55			1		1		1		
БЧ		4	— 01	720×94×55			1		1		1		

17827-01

12

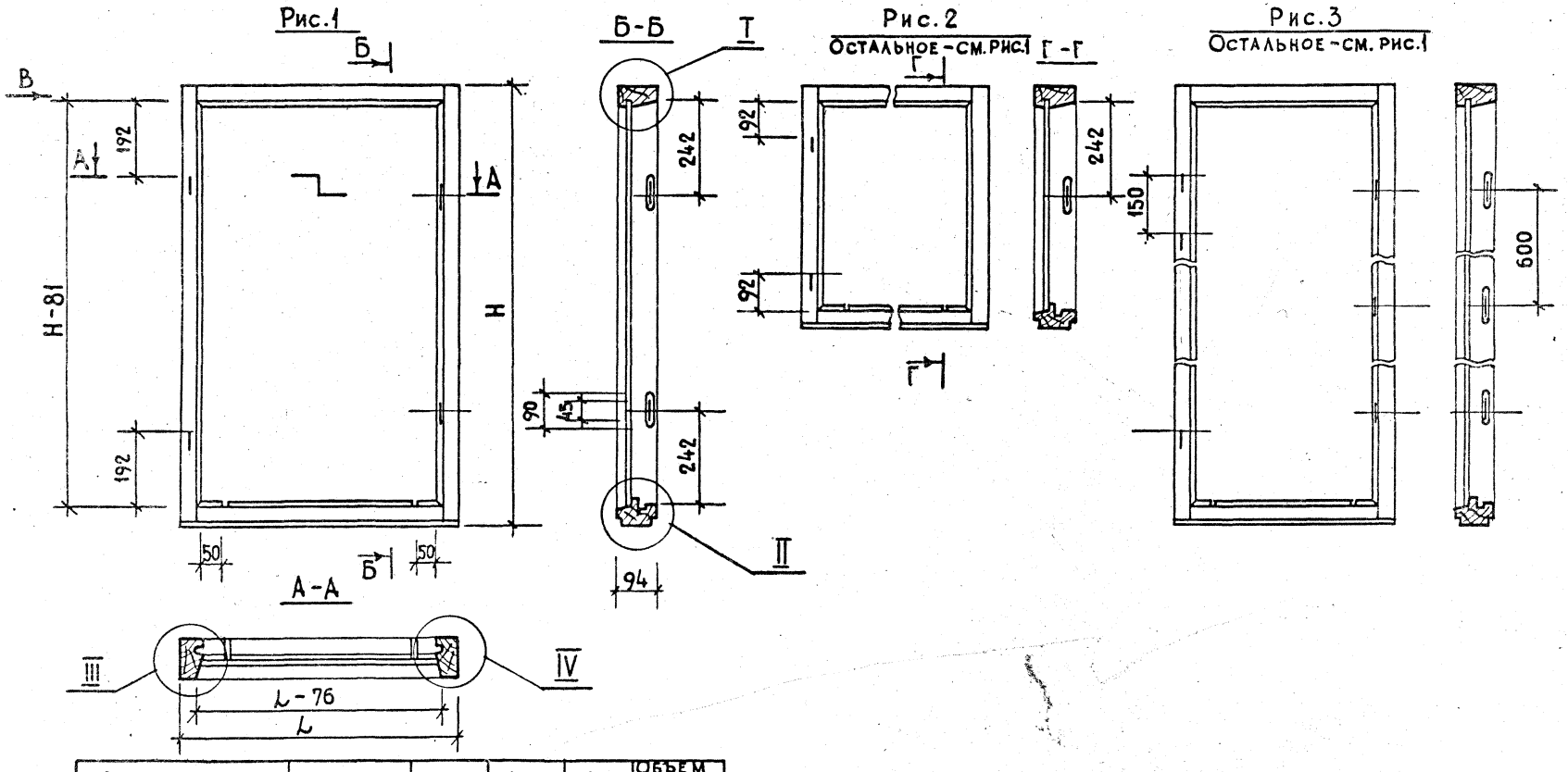

Обозначение	Марка	Рис.	H	L	Объем в чистоте м³
1.136.5-16 ч.1.01.00.000	ОС6-9	2	560	870	0.0146
-01	ОС 9-9	1	860	870	0.0176
-02	ОС12-7,5А	1	1160	720	0.0192
-03	ОС12-9А	1	1160	870	0.0208
-04	ОС15-7,5А	1	1460	720	0.0223
-05	ОС15-9А	1	1460	870	0.024
-06	ОС18-7,5А	3	1760	720	0.026
-07	ОС18-9А	3	1760	870	0.025

ГИП	Степнов		17.11.81
Проверил	Мокроусов		16.02.81
Разработ.	Рутто		12.11.81

1.136.5-16.ч.1.01.01.000 сб

Коробка
Сборочный чертеж

Стадия	Масса	Масштаб
Р		1:10

Лист 1 | Листов 2

ЦНИИЭП жилища г. Москва

I
М1:1

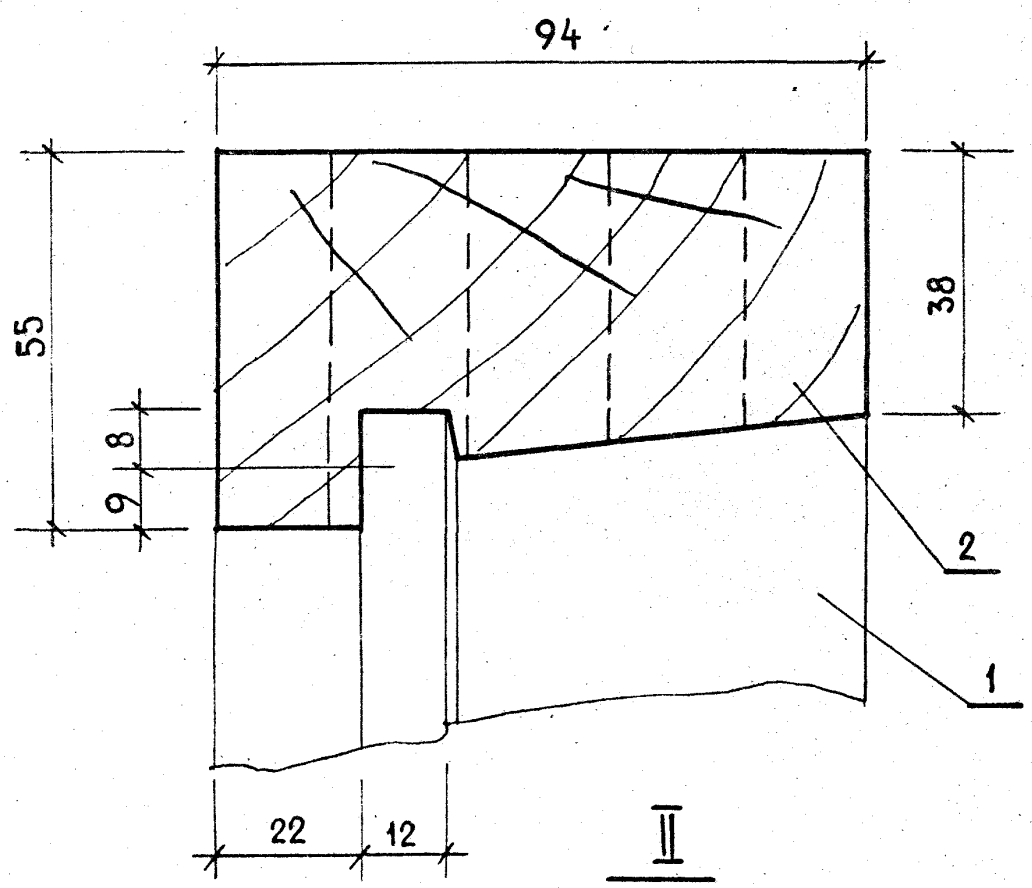

II

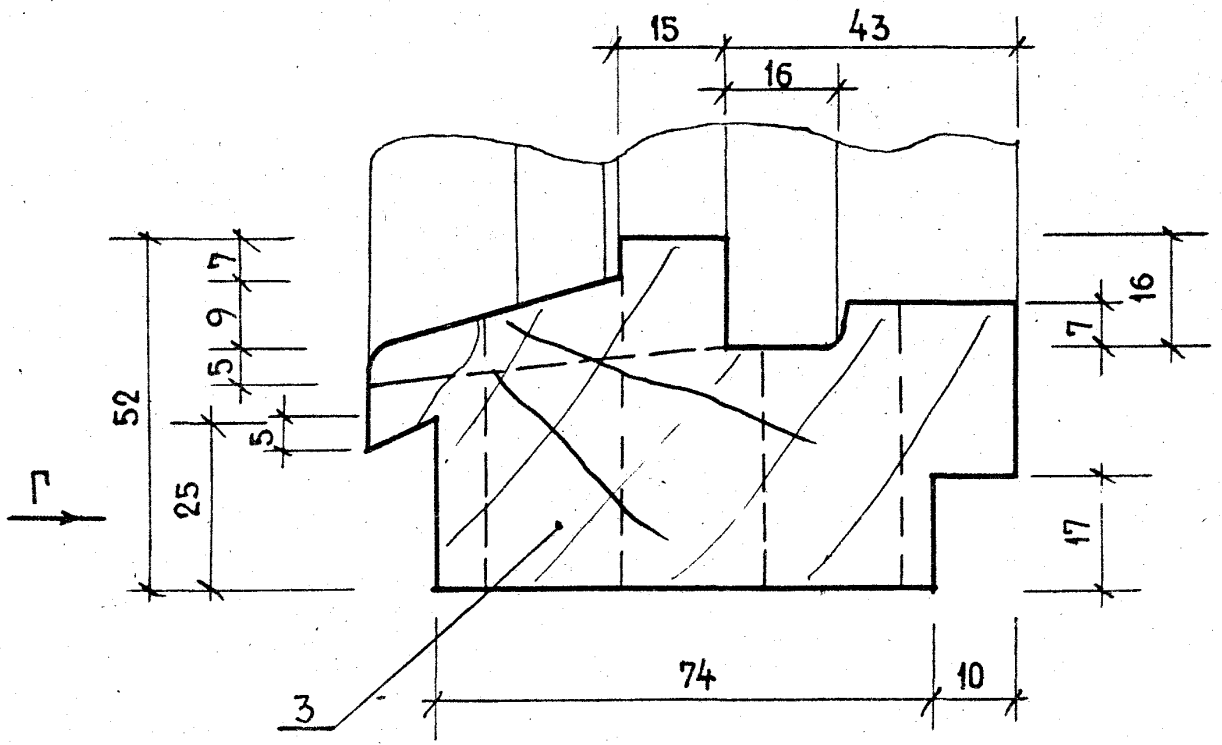

Вид В

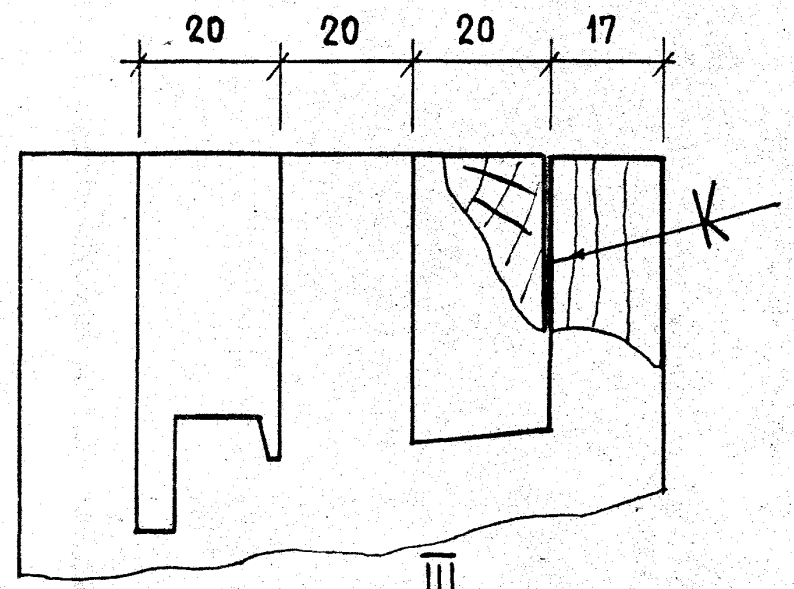

III
М1:1

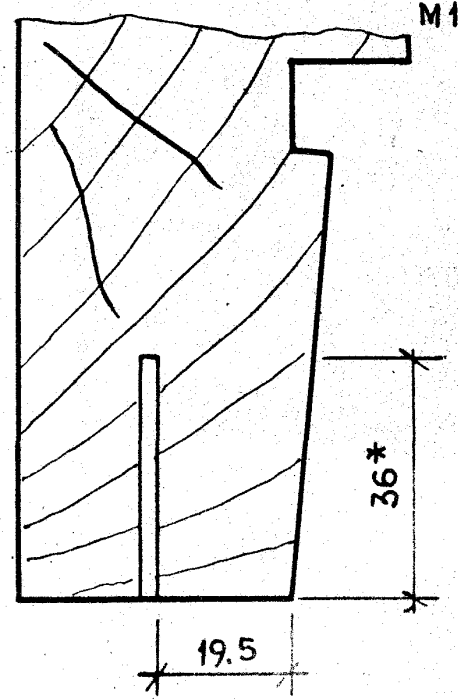

Вид Г

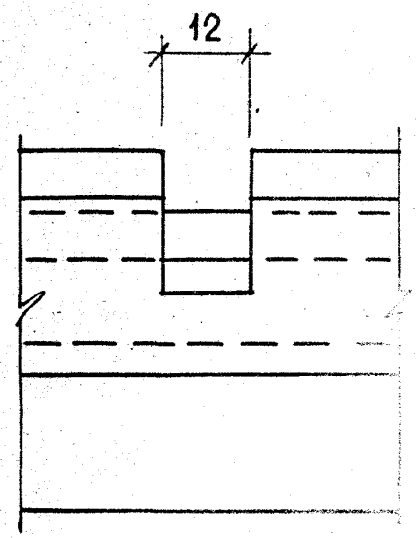

IV
М1:1

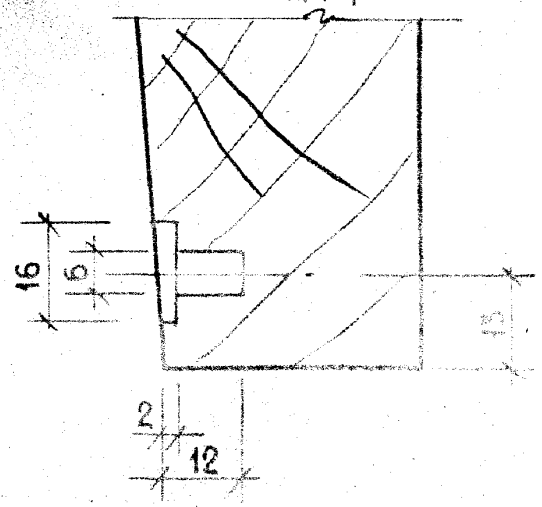

1* – Размеры для справок

Инв.№ подл. | Подпись и дата | Взам. инв.№

Формат	Зона	Поз.	Обозначение	Наименование	Кол. на исполн. 1.136.5-16 ч.1.01.10.000- —	01	02	03	04	05	06				Примечание
				Документация											
*			1.136.5-16.ч.1.01.10.000сб	Сборочный чертеж	X	X	X	X	X	X	X				*12, 12
				Сборочные единицы											
*		1	1.136.5-16.ч.1.01.10.100	Створка	1	1	1	1	1	1	1				*11, 11
*		2	1.136.5-16.ч.1.01.10.200	Створка	1	1	1	1	1	1	1				*11, 11
				Марка	ОС9-9	ОС12-7,5А	ОС12-9А	ОС15-7,5А	ОС15-9А	ОС18-7,5А	ОС18-9А				

				1.136.5-16.ч.1.01.10.000
Гип	Степнов	[illegible]	[illegible]	Переплет Спецификация
Проверил	Мокроусов	[illegible]	9.2.81	
Разработ.	Рутто	[illegible]	[illegible]	

Стадия	Лист	Листов
Р	1	4

ЦНИИЭП жилища г. Москва

Инв.№ подл.	Подпись и дата	Взам. инв.№

Формат	Зона	Поз.	Обозначение	Наименование	Кол. на исполн. 1.136.5-16.ч.1.01.10.000- —	01	02	03	04	05	06				Примечание
БЧ		4	1.136.5-16.ч.1.00.00.001	Штапик 1585×16×10						4	4				
БЧ		4	– 01	550×16×10						4					
БЧ		4	– 02	700×16×10							4				
БЧ		4	– 03	720×16×10	4		4		4						
БЧ		4	– 04	705×16×10	4										
БЧ		4	– 05	570×16×10		4		4							
БЧ		4	– 06	1005×16×10		4	4								
БЧ		4	– 07	1305×16×10				4	4						
БЧ		5	1.136.5-16.ч.1.00.00.002	Стекло 700×715×3	2										
БЧ		5	– 01	1000×565×3		2									
БЧ		5	– 02	1000×720×3			2								
БЧ		5	– 03	1300×565×3				2							
БЧ		5	– 04	1300×715×3					2						
БЧ		5	– 05	1580×545×4						2					
БЧ		5	– 06	1580×695×4							2				
				Стекло ГОСТ 111-78											

17327-01 15

1.136.5-16.ч.1.01.10.000

Лист 2

Инв. № подл.	Подпись и дата	Взам. инв. №

Формат	Зона	Поз.	Обозначение	Наименование	Кол. на испол. 1.136.5-16 ч.1.01.10.000 —	01	02	03	04	05	06	Примечание
БЧ		6	1136.5-16.ч.1.01.10.001	Прокладка уплотняющая полиуретановая ГОСТ 10174-72	6.42	7.02	7.62	8.22	8.22	9.42	10.0	м. пог.
				Стандартные изделия								
		8		Петля ПН6-80П ГОСТ 5088-78	2	2	2	2	2	2	2	0,16 кг
		9		Стяжка СВМ ГОСТ 5090-79	4	4	4	4	4	4	4	0,035 кг
		11		Гвозди 1.2×20	32	44	44	48	48			
				1.2×25						50	50	
				ГОСТ 4028-63*								

Инв. № подл.	Подпись и дата	Взамен инв. №

Формат	Зона	Поз.	Обозначение	Наименование	Кол. на испол. 1.136.5-16 ч.1.01.10.000 —	01	02	03	04	05	06	Примечание
		12		Шуруп А3×25 ГОСТ 1145-70*	8	8	8	8	8	8	8	

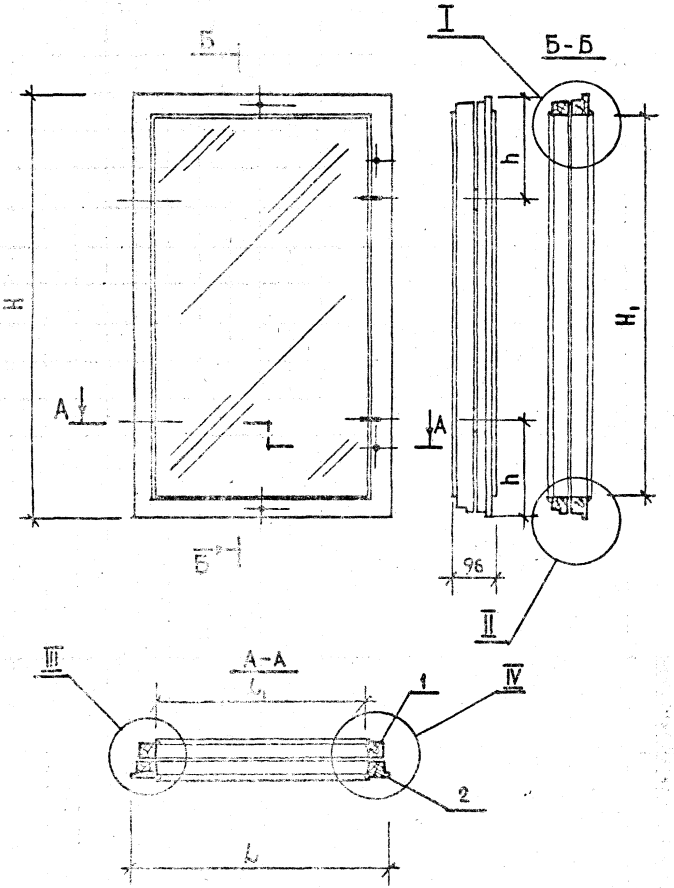

Обозначение	Марка	H	H_1	b	b_1	h	Объем м³ в чистоте
1.136.5-16.ч.1.01.10.080	ОС 9-9	795	685	810	700	150	0.014
-01	ОС 12-7.5А	1095	985	660	550	250	0.0152
-02	ОС 12-9А	1095	985	810	700	250	0.017
-03	ОС 15-7.5А	1395	1285	660	550	250	0.018
-04	ОС 15-9А	1395	1285	810	700	250	0.0193
-05	ОС 18-7.5А	1695	1565	660	530	250	0.02
-06	ОС 18-9А	1695	1565	810	680	250	0.022

1.136.5-16.ч.1.01.10.000 СБ

Переплет
Сборочный чертеж

Стадия	Масса	Масштаб
Р		1:10
Лист 1	Листов 2	

ЦНИИЭП жилища г. Москва

ГИП	Степнов		
Провер.	Рутто		
Разраб.	Мокрецов		

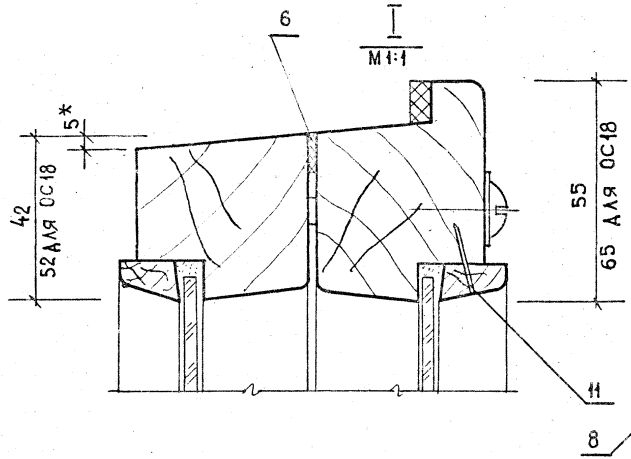

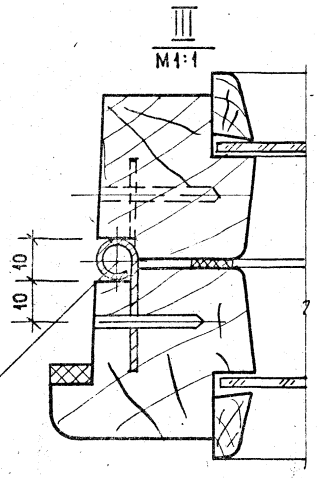

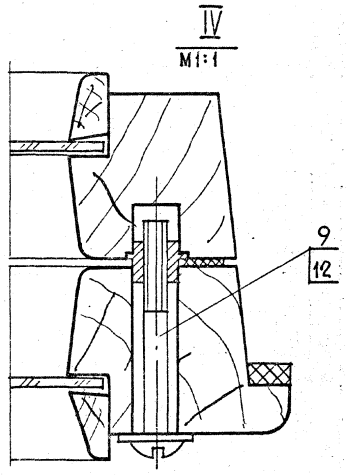

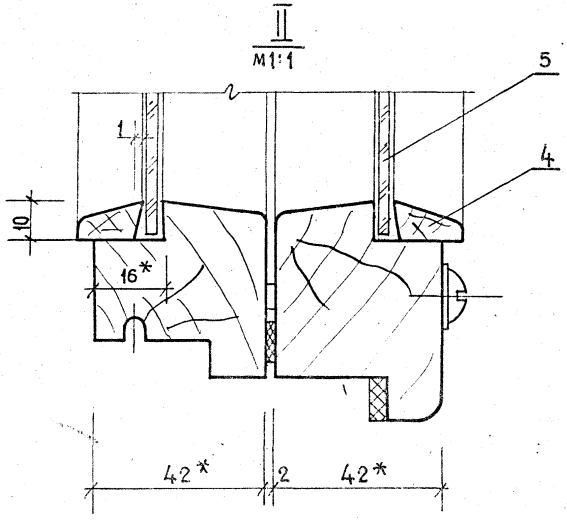

1. Узлы III и IV изображены для левых створок, а для правых — в зеркальном отображении.
2. * Размеры для справок.

Инв.№ подл. | Подпись и дата | Взам.инв.№

Формат	Зона	Поз.	Обозначение	Наименование	Кол. на испол. 1.136.5-16.ч.1.01.10.100 —	01	02	03	04	05	06				Примечание
				Документация											
12			1.136.5-16.ч.1.01.10.100сб	Сборочный чертеж	X	X	X	X	X	X	X				
				Детали											
				Древесина хвойная ГОСТ 8486-66											
БЧ		1	1.136.5-16.ч.1.01.10.101	Брусок 1175×65×42						1	1				
БЧ		2	-01	1175×65×42						1	1				
				Марка	ОС9-9	ОС12-7,5А	ОС12-9А	ОС15-7,5А	ОС15-9А	ОС18-7,5А	ОС18-9А				

ГИП	Степнов		11.08.81
Проверил	Рутто		10.9.81
Разраб.	Мокроусов		9.2.91

1.136.5-16.ч.1.01.10.100

Створка

Спецификация

Стадия	Лист	Листов
Р	1	2

ЦНИИЭП жилища г. Москва

Инв.№подл. | Подпись и дата | Взам.инв.№

Формат	Зона	Поз.	Обозначение	Наименование	Кол. на испол. 1.136.5-16.ч.1.01.10.100 —	01	02	03	04	05	06				Примечание
БЧ		1	1.136.5-16 ч.1.01.10.102	Брусок 795×55×42	1										
БЧ		2	-01	795×55×42	1										
БЧ		1	1.136.5-16.ч.1.01.10.103	1095×55×42		1	1								
БЧ		2	-01	1095×55×42		1	1								
БЧ		1	1.136.5-16.ч.1.01.10.104	1395×55×42				1	1						
БЧ		2	-01	1395×55×42				1	1						
БЧ		3	1.136.5-16.ч.1.01.10.105	660×55×42		2		2							
БЧ		4	1.136.5-16.ч.1.01.10.106	660×65×42						2					
БЧ		3	1.136.5-16.ч.1.01.10.107	810×55×42	2		2		2						
БЧ		4	1.136.5-16.ч.1.01.10.108	810×65×42							2				
				Стандартные изделия											
		5		Нагель Н33 ГОСТ 17585-72	4	4	4	4	4	4	4				0,005 кг
		6		Уголок УГ75-4 ГОСТ 5091-78	4		4		4	2	4				0,02 кг
		7		Шуруп А3×25 ГОСТ 1145-70*	20		20		20	10	20				

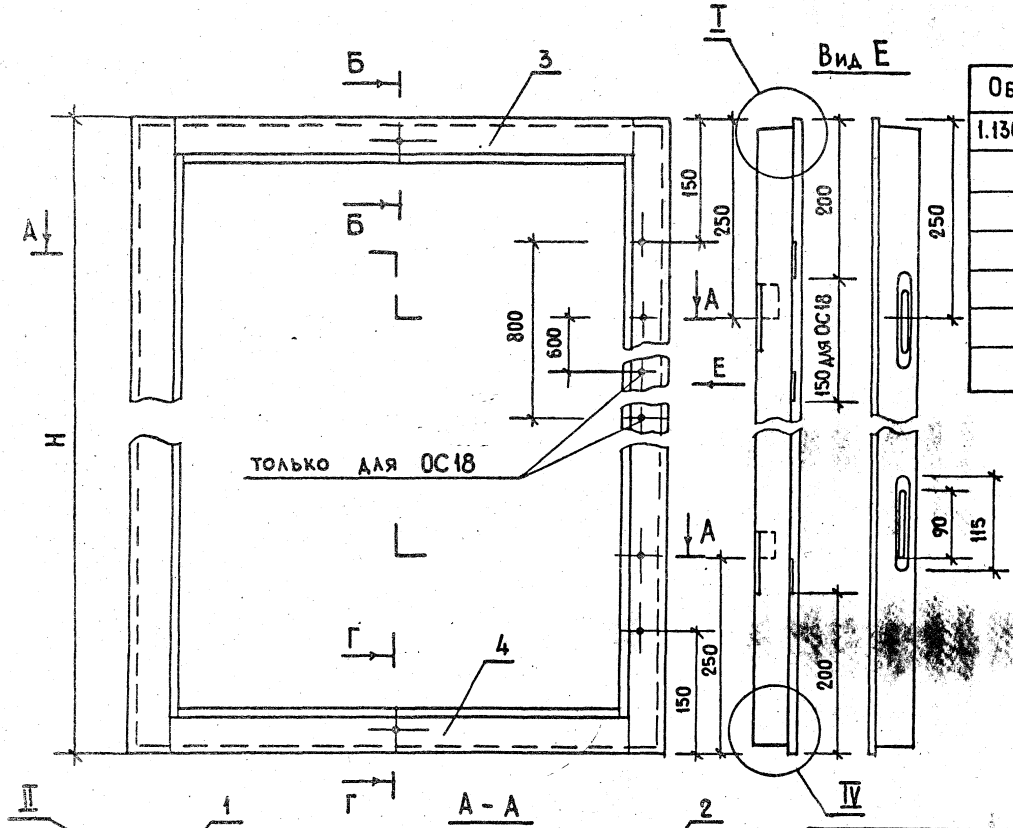

Обозначение	Марка	Н	В	Объем м³ в чистоте
1.136.5-16.ч1.01.10.100	ОС9-9	795	810	0.0074
-01	ОС12-7.5А	1095	660	0.008
-02	ОС12-9А	1095	810	0.009
-03	ОС15-7.5А	1395	660	0.0095
-04	ОС15-9А	1395	810	0.0102
-05	ОС18-7.5А	1695	660	0.01
-06	ОС18-9А	1695	810	0.011

ГИП	Степков		17.8-11
Проверил	Рутто		12.4-11
Разработ.	Мокроусов		16.12.91

1.136.5-16.ч.1.01.10.100 СБ

Створка

Сборочный чертеж

Стадия	Масса	Масштаб
Р		1:5
Лист 1	Листов 2	

ЦНИИЭП жилища г. Москва

Инв.№ подл. | Подпись и...

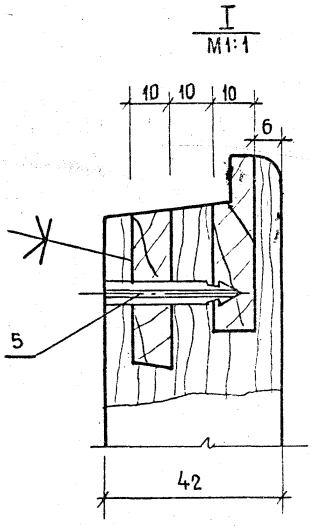

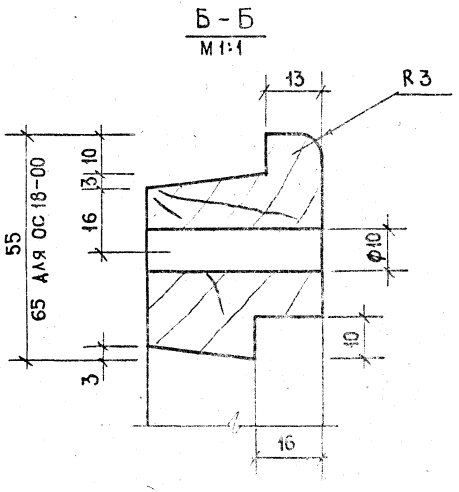

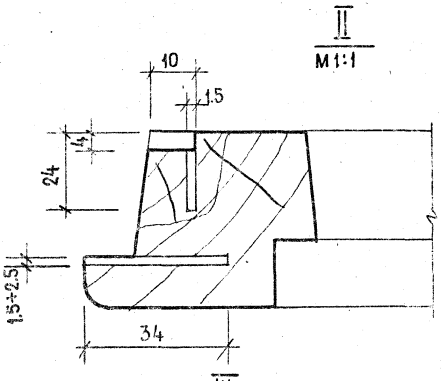

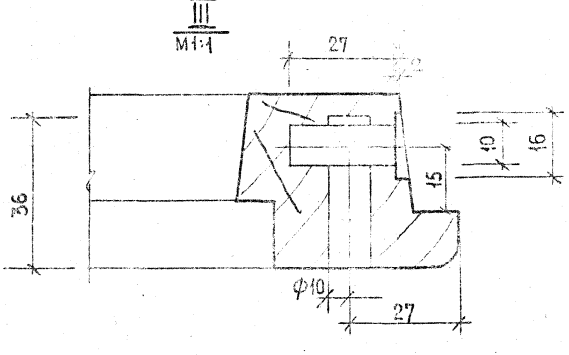

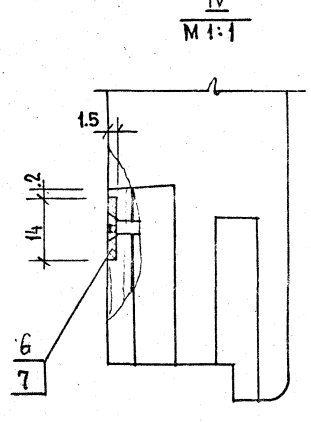

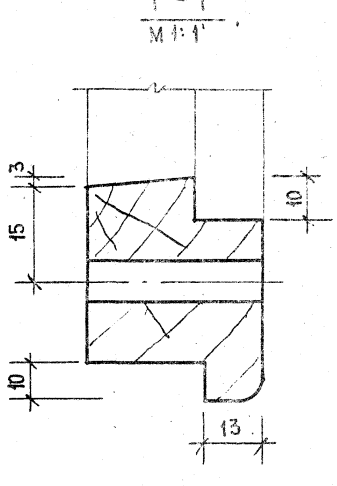

1. Узлы II и III изображены для левых рамок, а для правых — в зеркальном изображении.

Инв.№ подл. | Подпись

Формат	Зона	Поз.	Обозначение	Наименование	Кол. на испол. 1.136.5-16 ч.1.01.10.200 —	01	02	03	04	05	06				Примечание
				Документация											
12			1.136.5-16.ч.1.01.10.200СБ	Сборочный чертеж	X	X	X	X	X	X	X				
				Детали											
				Древесина хвойная ГОСТ 8486-6											
БЧ	1		1.136.5-16.ч.1.01.10.201	Брусок 772×42×42	1										
БЧ	2		-01	772×42×42	1										
БЧ	1		1.136.5-16.ч.1.01.10.202	1072×42×42		1	1								
БЧ	2		-01	1072×42×42		1	1								
				Марка	ОС9-9	ОС12-75А	ОС12-9А	ОС15-75А	ОС15-9А	ОС18-75А	ОС18-9А				

			1.136.5-16.ч.1.01.10.200
ГИП	Степнов		Створка Спецификация
Провер.	Рутто		
Разраб.	Мокроусов	12.81	

Стадия	Лист	Листов
Р	1	2

ЦНИИЭП жилища г. Москва

Инв.№ подл. | Подпись и дата | Взам. инв.№

Формат	Зона	Поз.	Обозначение	Наименование	Кол. на испол. 1.136.5-16ч.1.01.10.000 —	01	02	03	04	05	06				Примечание
БЧ	1		1.136.5-16.ч.1.01.10.203	1572×42×42					1	1					
БЧ	2		-01	1372×42×42					1	1					
БЧ	1		1.136.5-16.ч.1.01.10.204	1572×42×42							1	1			
БЧ	2		-01	1572×42×42							1	1			
БЧ	3		1.136.5-16.ч.1.01.10.205	784×42×42	1		1		1						
БЧ	3		1.136.5-16.ч.1.01.10.206	634×42×42		1		1							
БЧ	3		1.136.5-16.ч.1.01.10.207	634×52×42						1					
БЧ	3		1.136.5-16.ч.1.01.10.208	784×52×42							1				
БЧ	4		1.136.5-16.ч.1.01.10.209	784×45×42	1		1		1						
БЧ	4		1.136.5-16.ч.1.01.10.210	634×45×42		1		1							
БЧ	4		1.136.5-16.ч.1.01.10.211	634×55×42						1					
БЧ	4		1.136.5-16.ч.1.01.10.212	784×55×42							1				
				Стандартные изделия											
	5			Нагель Н33 ГОСТ 17585-72	4	4	4	4	4	4	4				0,005 кг
	6			Уголник УП-75 ГОСТ 8021-78						2	2				0,02 кг
	7			Шуруп А3×25.0.ГОСТ 1145-78						10	10				

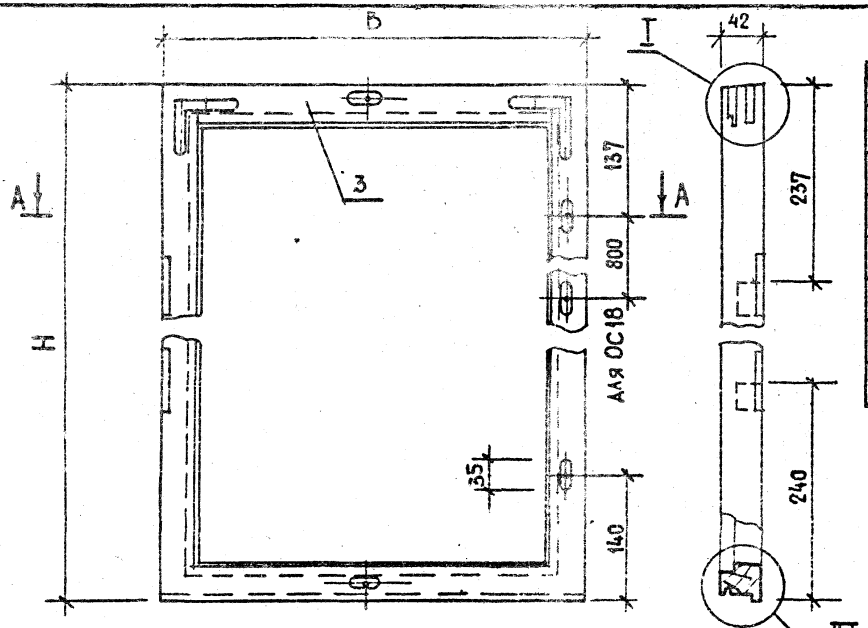

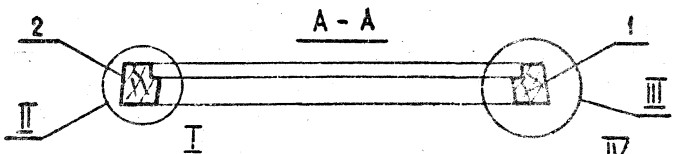

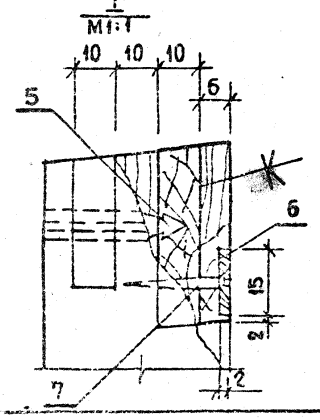

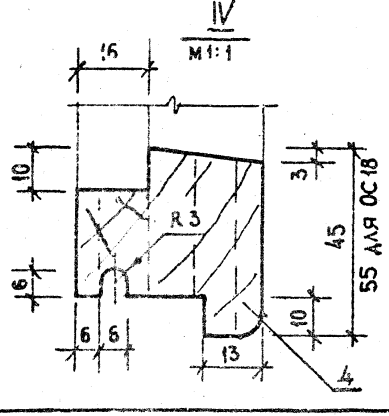

Обозначение	Марка	Н	В	Объем в чистоте м³
1.136.5-16.ч.1.01.10.200	ОС12-7.5А	772	784	0.0057
-01	ОС12-7.5А	1072	634	0.0062
-02	ОС12-9А	1072	784	0.0067
-03	ОС15-7.5А	1372	634	0.0072
-04	ОС15-9А	1372	784	0.0078
-05	ОС18-7.5	1572	634	0.0085
-06	ОС18-9А	1572	784	0.009

1. Узлы II и III изображены для левой рамки, а для правой – зеркальное отображение.

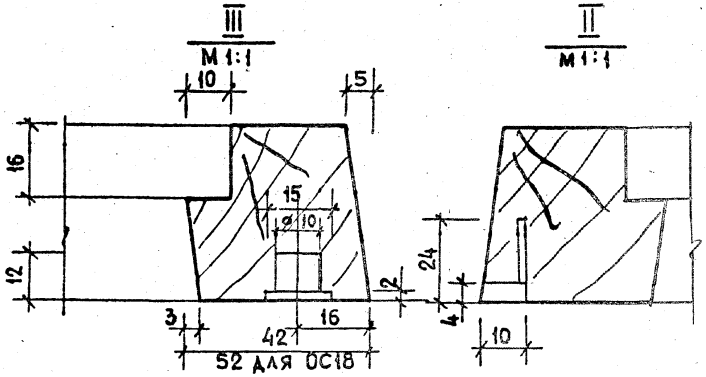

ГИП	Степнов		
Проверил	Рутто		
Разработ	Мокроусов		

1.136.5-16.ч.1.01.10.200 СБ

Створка
Сборочный чертеж

Стадия	Масса	Масштаб
Р		1:5
Лист	Листов 1	

ЦНИИЭП жилища г. Москва

Инв. № подл. | Подпись и дата

Формат	Зона	Поз.	Обозначение	Наименование	Кол. на испол. 1.136.5-16.ч.1.01.11.000 –										Примечание
					–	01	02	03	04	05	06	07	08	09	
				Документация											
12			1.136.5-16.ч.1.01.11.000сб	Сборочный чертеж	×	×	×	×	×	×	×	×	×	×	
				Сборочные единицы											
11		1	1.136.5-16.ч.1.01.11.100	Створка	1	1	1	1	1	1	1	1	1	1	
11		2	1.136.5-16.ч.1.01.11.200	Створка	1	1	1	1	1	1	1	1	1	1	
				Марка	ОС12-12	ОС15-21	ОС15-6	ОС12-7,5	ОС12-9	ОС18-13,5	ОС18-7,5	ОС18-9	ОС6-9	ОС6-12	

			1.136.5-16.ч.1.01.11.000
ГИП	Степнов		
Проверил	Рутто		Переплет Спецификация
Разработ.	Мокроусов	9.2.81	

Стадия	Лист	Листов
Р	1	4

ЦНИИЭП Жилища г. Москва

Инв. № подл. | Подпись и дата | Взам. инв. №

Формат	Зона	Поз.	Обозначение	Наименование	Кол. на испол. 1.136.5-16.ч.1.01.11.000 –										Примечание
					–	01	02	03	04	05	06	07	08	09	
				Детали											
				Штапик											
БЧ	4		1.136.5-16.ч.1.00.00.001-08	405×16×10									4	4	
БЧ	4		-09	327×16×10	4	4	4	4	4						
БЧ	4		-10	427×16×10						4	4	4			
БЧ	4		-11	280×16×10	4					4				4	
БЧ	4		-12	360×16×10		4									
БЧ	4		-13	420×16×10			4								
БЧ	4		-05	570×16×10				4							
БЧ	4		-03	720×16×10					4				4		
БЧ	4		-01	550×16×10							4				
БЧ	4		-02	700×16×10								4			
				Древесина хвойная											
				ГОСТ 8486-66											
				Стекло											
БЧ	5		1.136.5-16.ч.1.00.00.002-07	275×320	2										

Формат	Зона	Поз.	Обозначение	Наименование	Кол. на исполн. 1.136.5-16 ч. 1.01.11.000 –										Примечание
					–	01	02	03	04	05	06	07	08	09	
БЧ		5	1.136.5-16 ч. 1.00.00.002– 08	Стекло 355×320		2									
БЧ		5	– 09	415×320			2								
БЧ		5	– 10	565×320				2							
БЧ		5	– 11	715×320					2						
БЧ		5	– 12	275×420						2					
БЧ		5	– 13	545×420							2				
БЧ		5	– 14	695×420								2			
БЧ		5	– 15	715×400									2		
БЧ		5	– 16	275×400										2	
				Стекло ГОСТ 111-78											
				толщ. 3мм											
БЧ		6	1.136.5-16 ч. 1.01.11.001	Прокладка уплотняющая полиуретановая ГОСТ 10174-72	5.2	3.5	3.2	3.6	3.6	4.4	4.8	3.6	4.8	5.2	м. пог.
				Стандартные изделия											

Инв. № подл. | Подпись и дата | Взам. инв. №

Формат	Зона	Поз.	Обозначение	Наименование	Кол. на исполн. 1.136.5-16 ч. 1.01.11.000 –										Примечание
					–	01	02	03	04	05	06	07	08	09	
		8		Петля ПН6-80											
				ГОСТ 5088-78	2	2	2	2	2	2	2	2	2	2	0,16 кг
		9		Стяжка СВМ											
				ГОСТ 5090-79	2	2	2	2	2	2	2	2	2	2	0,035 кг
		11		Гвозди 1.2×25											
				ГОСТ 4028-63*	24	24	24	28	30	24	28	30	30	24	
		12		Шуруп А3×25											
				ГОСТ 1145-70*	4	4	4	4	4	4	4	4	4	4	

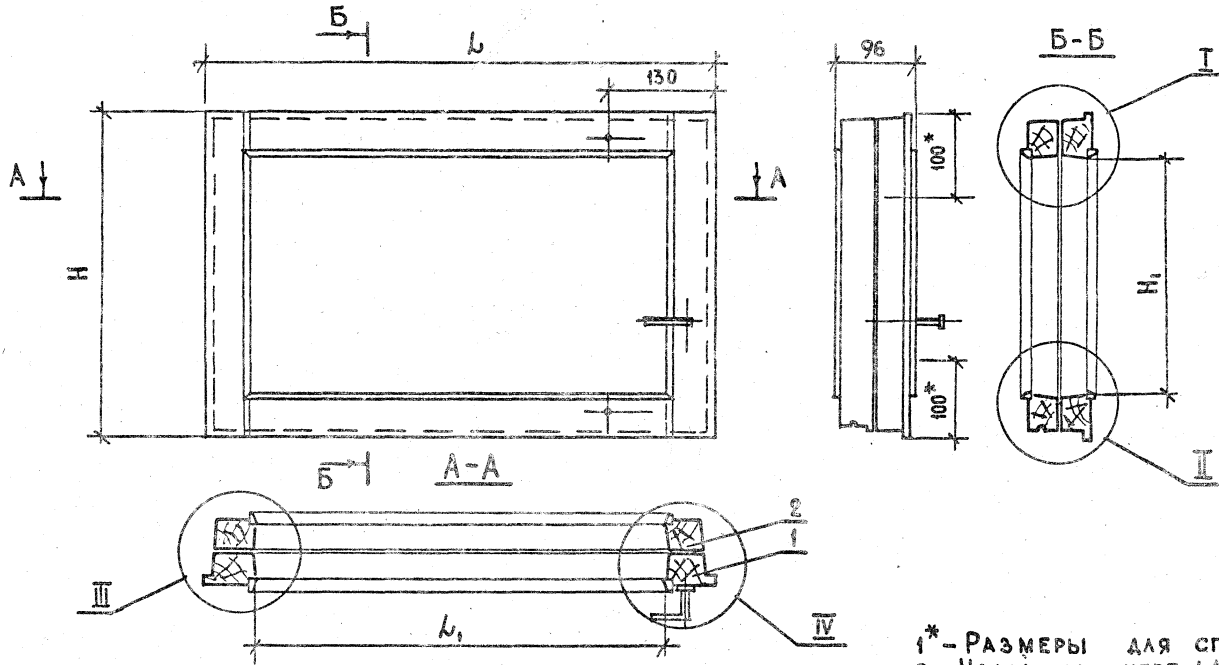

1* – Размеры для справок
2 Узлы см. черт. 1.136.5-16.ч.1.01.10 .000 СБ лист 2.

Обозначение	Марка	L	L₁	H	H₁	Объем м³ в чистоте
1.136.5-16.ч.1.01.11.000	ОС12-12	810	700	495	384	0.011
-01	ОС15-21	370	260	495	384	0.0074
-02	ОС15-5	370	260	417	307	0.00576
-03	ОС12-7,5	450	340	417	307	0.00713
-04	ОС12-9	510	400	417	307	0.0078
-05	ОС18-13,5	660	550	417	307	0.0092
-06	ОС18-7,5	810	700	417	307	0.0106
-07	ОС18-9	390	260	537	407	0.01
-08	ОС6-9	660	530	537	407	0.012
-09	ОС6-12	810	680	537	407	0.0133

ГИП	Степнов		12.81
Проверил	Путто		12.81
Разработ.	МакРоуссов		16.01.81

1.136.5-16. ч.1.01.11.000СБ

Переплет
Сборочный чертеж

Стадия	Масса	Масштаб
Р		1:5
Лист	Листов 1	

ЦНИИЭП жилища г. Москва

Инв. № подл. | Подпись

Формат	Зона	Поз.	Обозначение	Наименование	Кол. на испол. 1.136.5-16.ч.1.01.11.100 —	01	02	03	04	05	06	07	08	09	Примечание
				Документация											
12			1.136.5-16.ч.1.01.11.100сб	Сборочный чертеж	X	X	X	X	X	X	X	X	X	X	
				Детали											
				Древесина хвойная ГОСТ 8486-66											
БЧ		1	1.136.5-16.ч.1.01.11.101	Брусок 417×55×42	1	1	1	1	1						
БЧ		2	— 01	417×55×42	1	1	1	1	1						

Марка	ОС12-12	ОС15-21	ОС15-6	ОС12-7.5	ОС12-9	ОС18-13.5	ОС18-7.5	ОС18-9	ОС6-9	ОС6-12

1.136.5-16.ч.1.01.11.100

ГИП	Степнов		
Проверил	Рутто		10.87
Разработ.	Мокроусов		9.87

Створка
Спецификация

Стадия	Лист	Листов
Р	1	4

ЦНИИЭП жилища г. Москва

Инв. № подл. | Подпись и дата | Взам. инв. №

Формат	Зона	Поз.	Обозначение	Наименование	Кол. на испол. 1.136.5-16.ч.1.01.11.100 —	01	02	03	04	05	06	07	08	09	Примечание
БЧ		1	1.136.5-16.ч.1.01.11.102	Брусок 537×65×42						1	1	1			
БЧ		2	— 01	537×65×42						1	1	1			
БЧ		1	1.136.5-16.ч.1.01.11.103	495×55×42									1	1	
БЧ		2	— 01	495×55×42									1	1	
БЧ		3	1.136.5-16.ч.1.01.11.104	370×55×42	1									1	
БЧ		4	— 01	370×55×42	1									1	
БЧ		3	1.136.5-16.ч.1.01.11.105	450×55×42		1									
БЧ		4	— 01	450×55×42		1									
БЧ		3	1.136.5-16.ч.1.01.11.106	510×55×42			1								
БЧ		4	— 01	510×55×42			1								
БЧ		3	1.136.5-16.ч.1.01.11.107	660×55×42				1							
БЧ		4	— 01	660×55×42				1							
БЧ		3	1.136.5-16.ч.1.01.11.108	810×55×42					1				1		
БЧ		4	— 01	810×55×42					1				1		

Инв. № подл. | Подпись ...

Формат	Зона	Поз.	Обозначение	Наименование	Кол. на исполн. 1.136.5-16.ч.1.01.11.100- —	01	02	03	04	05	06	07	08	09	Примечание
БЧ		3	1.136.5-16.ч.1.01.11.109	Брусок 390х65х42						1					
БЧ		4	- 01	390х65х42						1					
БЧ		3	1.136.5-16.ч.1.01.11.110	660х65х42							1				
БЧ		4	- 01	660х65х42							1				
БЧ		3	1.136.5-16.ч.1.01.11.111	810х65х42								1			
БЧ		4	- 01	810х65х42								1			

1.136.5-16.ч. 1.01.11.100 — Лист 3

Инв. № подл. | Подпись и дата | Взам. инв. №

Формат	Зона	Поз.	Обозначение	Наименование	Кол. на исполн. 1.136.5-16.ч.1.01.11.100- —	01	02	03	04	05	06	07	08	09	Примечание
				Стандартные изделия											
		5		Нагель Н33 ГОСТ 17585-72	4	4	4	4	4	4	4	4	4	4	0,005 кг
		6		Уголок УГ75 ГОСТ 5091-78					4			4			0,02 кг
		7		Шуруп А3х25 ГОСТ 1145-70*					20			20			

1.136.5-16.ч. 1.01.11.100 — Лист 4

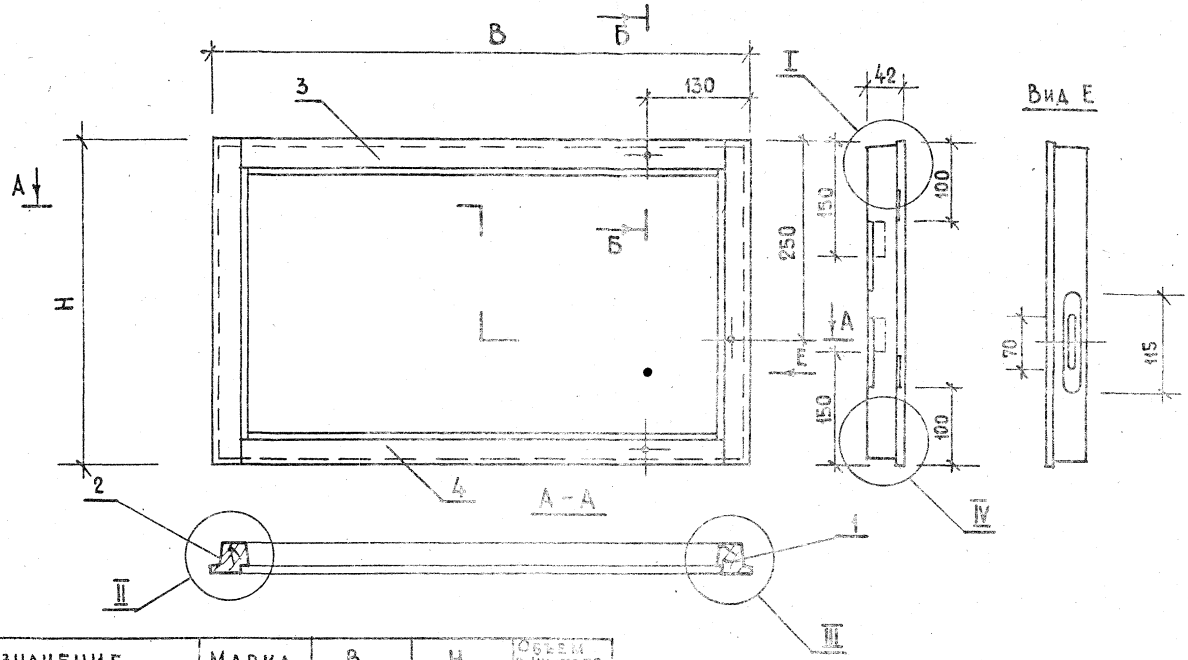

Обозначение	Марка	В	Н	Объем в чистоте м3
1.136.5-16.ч.1.01.11-100	ОС12-12	810	495	0.006
-01	ОС15-21	370		0.004
-02	ОС15-6	370	417	0.00277
-03	ОС12-7,5	450		0.004
-04	ОС12-9	510		0.0043
-05	ОС18-13,5	660		0.005
-06	ОС18-7,5	810		0.0057
-07	ОС18-9	390	537	0.0051
-08	ОС6-9	660		0.0065
-09	ОС6-12	810		0.00734

1. Узлы и сечение „Б-Б" см. черт. 1.136.5-16.ч.1.01.10.100СБ

				1.136.5-16ч.1.01.11.100 СБ	
				Створка Сборочный чертеж	Стадия: Р; Масса: ; Масштаб: 1:5
					Лист 1; Листов 1
ГИП	Степнов		12.81		ЦНИИЭП жилища г. Москва
Проверил	Рутто		12.81		
Разработ.	Мокроусов		12.81		

Инв.№ подл. | Подпись и дата | Взам. инв.№

Инв.№ подл.	Подпись и дата	Взам. инв.№

Формат	Зона	Поз.	Обозначение	Наименование	Кол. на исполн. 1.136.5-16.ч.1.01.11.200 –										Примечание
					–	01	02	03	04	05	06	07	08	09	
				Документация											
12			1.136.5-16.ч.1.01.11.200сб	Сборочный чертеж	X	X	X	X	X	X	X	X	X	X	
				Детали											
				Древесина хвойная ГОСТ 8486-66											
БЧ		1	1.136.5-16.ч.1.01.11.201	Брусок 384×42×42	1	1	1	1	1						
БЧ		2	– 01	384×42×42	1	1	1	1	1						
				Марка	ОС12-12	ОС15-21	ОС15-6	ОС12-7,5	ОС12-9	ОС18-13,5	ОС18-7,5	ОС18-9	ОС6-9	ОС6-12	

				1.136.5-16ч.1.01.11.200		
					Стадия	Лист	Листов
					Р	1	4
ГИП	Степнов			Створка Спецификация	ЦНИИЭП жилища г. Москва	
Проверил	Рутто					
Разработ.	Мокроусов					

Инв.№ подл.	Подпись и дата	Взам. инв.№

Формат	Зона	Поз.	Обозначение	Наименование	Кол. на исполн. 1.136.5-16.ч.1.01.11.200 –										Примечание
					–	01	02	03	04	05	06	07	08	09	
БЧ		1	1.136.5-16.ч.1.01.11.202	Брусок 514×52×42						1	1	1			
БЧ		2	– 01	514×52×42						1	1	1			
БЧ		1	1.136.5-16.ч.1.01.11.203	472×42×42									1	1	
БЧ		2	– 01	472×42×42									1	1	
БЧ		3	1.136.5-16.ч.1.01.11.204	344×42×42	1									1	
БЧ		4	1.136.5-16.ч.1.01.11.205	344×45×42	1									1	
БЧ		3	1.136.5-16.ч.1.01.11.206	424×42×42		1									
БЧ		4	1.136.5-16.ч.1.01.11.207	424×45×42		1									
БЧ		3	1.136.5-16.ч.1.01.11.208	484×42×42			1								
БЧ		4	1.136.5-16.ч.1.01.11.209	484×45×42			1								
БЧ		3	1.136.5-16.ч.1.01.11.210	634×42×42				1							
БЧ		4	1.136.5-16.ч.1.01.11.211	634×45×42				1							
БЧ		3	1.136.5-16 ч.1.01.11.212	784×42×42					1				1		
БЧ		4	1.136.5-16 ч.1.01.11.213	784×45×42					1				1		

1.136.5-16.ч.1.01.11.200	Лист 2

17327-01 30

Формат	Зона	Поз.	Обозначение	Наименование	Кол. на исполн. 1.136.5-16.ч.1.01.11.200 – —	01	02	03	04	05	06	07	08	09	Примечание
БЧ		3	1.136.5-16.ч.1.01.11.214	Брусок 364×52×42						1					
БЧ		4	1.136.5-16.ч.1.01.11.215	364×55×42						1					
БЧ		3	1.136.5-16.ч.1.01.11.216	634×52×42							1				
БЧ		4	1.136.5-16.ч.1.01.11.217	634×55×42							1				
БЧ		3	1.136.5-16.ч.1.01.11.218	784×52×42								1			
БЧ		4	1.136.5-16.ч.1.01.11.219	784×52×42								1			

Инв.№ подл. | Подпись и дата | Взам.инв.№

Формат	Зона	Поз.	Обозначение	Наименование	Кол. на исполн. 1.136.5-16.ч.1.01.11.200 – —	01	02	03	04	05	06	07	08	09	Примечание
				Стандартные изделия											
		5		Нагель Н33 ГОСТ 17585-72	4	4	4	4	4	4	4	4	4	4	0,005 кг

17327-01 3/1

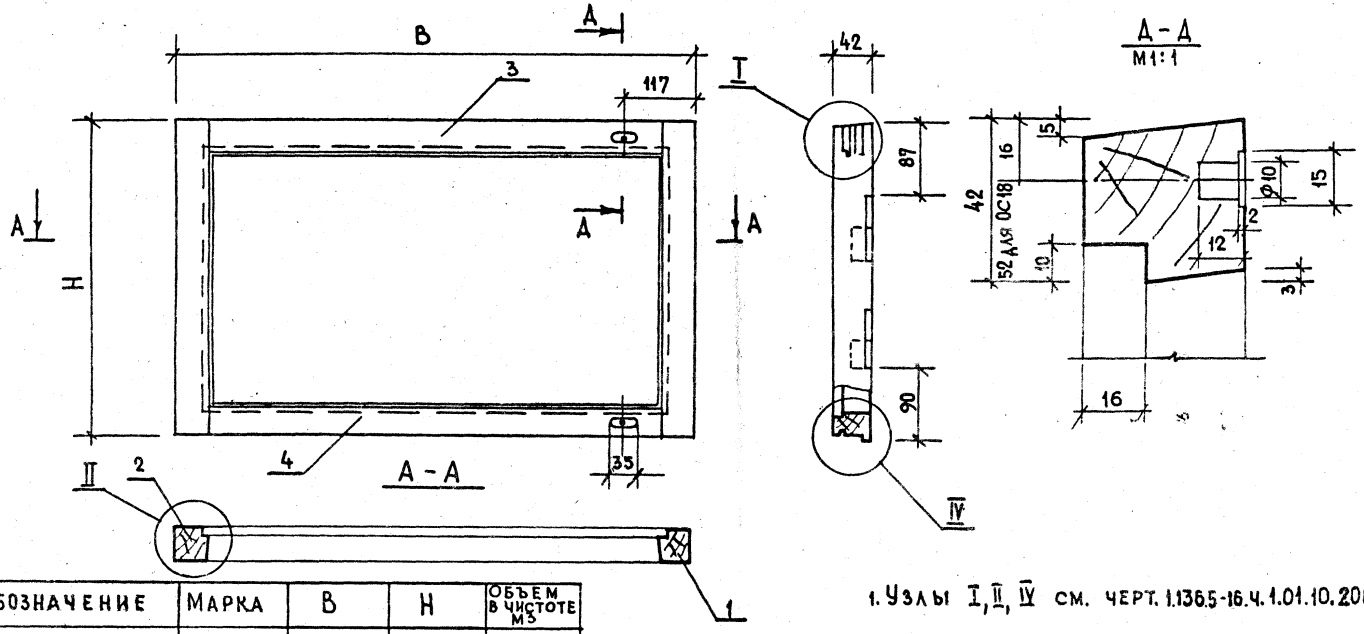

1. Узлы I, II, IV см. черт. 1.136.5-16.ч.1.01.10.200 сб.

Обозначение	Марка	B	H	Объем в чистоте м3
1.136.5-16.ч.1.01.11.200	ОС12-12	784	472	0.0045
-01	ОС15-21	344		0.003
-02	ОС15-6	344	384	0.0026
-03	ОС15-7.5	424		0.0029
-04	ОС12-9	484		0.003
-05	ОС18-13.5	634		0.0036
-06	ОС18-7.5	784		0.0042
-07	ОС18-9	364	514	0.0043
-08	ОС6-9	634		0.0046
-09	ОС6-12	784		0.052

Тип.	Степнов		17.IIA
Проверил	Рутто		12.II.81
Разработ.	Мокроусов		

1.136.5-16.ч.1.01.11.200 сб

Створка
Сборочный чертеж

Стадия	Масса	Масштаб
Р		1:5

Лист | Листов 1

ЦНИИЭП жилища г. Москва

Инв. № подл. | Подп.

Формат	Зона	Поз.	Обозначение	Наименование	Кол. на исполн. 1.136.5-16.4.1.02.00.000-										Примечание
					–	01	02	03	04	05	06				
				Документация											
12			1.136.5-16.2.1.02.00.000СБ	Сборочный чертеж	X	X	X	X	X	X	X				
				Сборочные единицы											
11		1	1.136.5-16.2.1.02.01.000	Коробка	1										
11		1	-01	Коробка		1									
11		1	-02	Коробка			1								
11		1	-03	Коробка				1							
				Марка	ОС12-7,5	ОС12-9	ОС15-6	ОС15-7,5	ОС15-5	ОС18-7,5	ОС18-9				

ГИП	Степнов		17.11.81
Провер.	Степнов		17.11.81
Разраб.	Мокроусов		16.02.81

1.136.5-16.2.1.02.00.000

Блок оконный. Спецификация.

Стадия	Лист	Листов
	1	4

ЦНИИЭП жилища г. Москва

Инв. № подл. | Подп. и дата | Взам. инв. №

Формат	Зона	Поз.	Обозначение	Наименование	Кол. на исполн. 1.136.5-16.4.1.02.00.000-										Примечание
					–	01	02	03	04	05	06				
11		1	1.136.5-16.2.1.02.01.000-04	Коробка					1						
			-05	Коробка						1					
			-06	Коробка							1				
11		2	1.136.5-16.2.1.02.10.000	Переплет	1										
11		2	-01	Переплет		1									
11		2	-02	Переплет			1								
11		2	-03	Переплет				1							
11		2	-04	Переплет					1						
11		2	-05	Переплет						1					
11		2	-06	Переплет							1				

17327-01

33

1.136.5-16.2.1.02.00.000 | Лист 2

Формат	Поз.	Кол.	Обозначение	Наименование	Кол. на исполн. 1.136.5-16.7.1.02.00.000-										Примечан.
					-	01	02	03	04	05	06				
				Переплет											
А1		3	1.136.5-16.7.1.01.11.000-03	Переплет	1			1							
			-04	Переплет		1			1						
			-02	Переплет			1								
			-06	Переплет						1					
			-07	Переплет							1				
				Переплет											
				Стандартные изделия											
		5		Петля ПВ4-75-1	4	4	4	4	4						0,15 кг
				ПВ4-90-1						4	4				0,18 кг
				ГОСТ 5088-78											
		6		Завертка ЗВ (35)											
				ГОСТ 5090-79	3	3	3	3	3	3	3				0,14 кг

1.136.5-16.7.1.02.00.000 Лист 3

Инв. № подл. | Подп. и дата | Взам. инв. №

Формат	Поз.	Кол.	Обозначение	Наименование	Кол. на исполн. 1.136.5-16.7.1.02.00.000-										Примечан.
					-	01	02	03	04	05	06				
		7		Шуруп А3х25											
				ГОСТ 1145-70*	18	18	18	18	18	18	18				

1.136.5-16.7.1.02.00.000 Лист 4

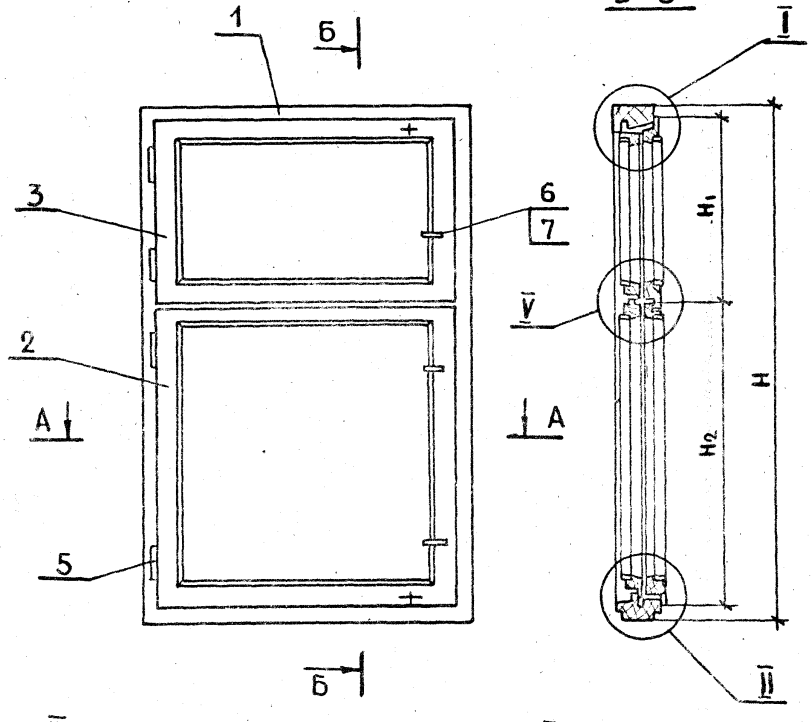

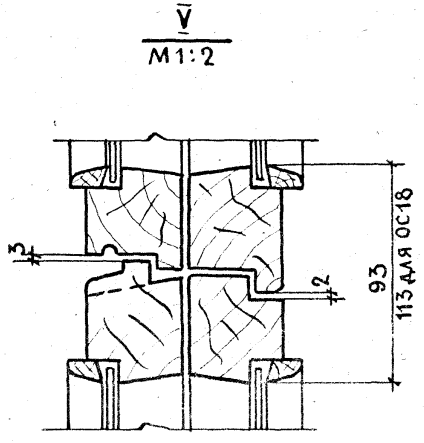

Обозначение	Марка	К	H_1	H_2	L	L_1	Объем в чистоте м3
1.136.5-16.Z.1.02.00.000	ОС12-7,5	1160	417	695	720	660	0.0404
-01	ОС12-9	1160	417	695	870	810	0.0514
-02	ОС15-6	1460	417	995	570	510	0.0417
-03	ОС15-7,5	1460	417	995	720	660	0.0455
-04	ОС15-9	1460	417	995	870	810	0.0506
-05	ОС18-7,5	1760	537	1175	720	660	0.057
-06	ОС18-9	1760	537	1175	870	810	0.07

1. Узлы см. черт.1.136.5-16.Z.1.01.00.000СБ, лист 2

ГИП	Степнов		17.II.81
Провер.	Мокроусов		
Разраб.	Рутто		

1.136.5-16.Z.1.02.00.000СБ

Блок оконный. Сборочный чертеж.

Стадия	Масса	Масшт.
Р		1:10
Лист	Листов 1	

ЦНИИЭП жилища г. Москва

Инв. N подл.	Подп. и дата	

Формат	Зона	Поз.	Обозначение	Наименование	Кол. на испол. 1.136.5-16.7.1.02.01.000 –	01	02	03	04	05	06				Примечание
				Документация											
12			1.136.5-16.7.1.02.01.000СБ	Сборочный чертеж	X	X	X	X	X	X	X				
12															
				Детали											
				Древесина хвойная											
				ГОСТ 8486-66											
64		1	1.136.5-16.7.1.02.01.001	Брусок 1160х94х55	1	1									
64		2	-01	1160х94х55	1	1									
64		1	1.136.5-16.7.1.02.01.002	1460х94х55			1	1	1						
64		2	-01	1460х94х55			1	1	1						
64		1	1.136.5-16.7.1.02.01.003	1760х94х55						1	1				
				Марка	ОС12-7,5	ОС12-9	ОС15-6	ОС15-7,5	ОС15-9	ОС18-7,5	ОС18-9				

			1.136.5-16.7.1.02.01.000
Провер.	Мокроусов		Коробка. Спецификация.
ГИП	Степнов		
Разраб.	Рутто		

Стадия	Лист	Листов
	1	2

ЦНИИЭП жилища г. Москва

Инв. № подл.	Подп. и дата	Взам. инв. №

Формат	Зона	Поз.	Обозначение	Наименование	Кол. на испол. 1.136.5-16.7.1.02.01.000 –	01	02	03	04	05	06				Примечание
64		2	1.136.5-16.7.1.02.01.003-01	Брусок 1760х94х55						1	1				
64		3	1.136.5-16.7.1.02.01.004	870х94х55		1			1		1				
64		4	1.136.5-16.7.1.02.01.005	870х94х52		1			1		1				
64		3	1.136.5-16.7.1.02.01.006	720х94х55	1			1		1					
64		4	1.136.5-16.7.1.02.01.007	720х94х52	1			1		1					
64		3	1.136.5-16.7.1.02.01.008	570х94х55			1								
64		4	1.136.5-16.7.1.02.01.009	570х94х52			1								

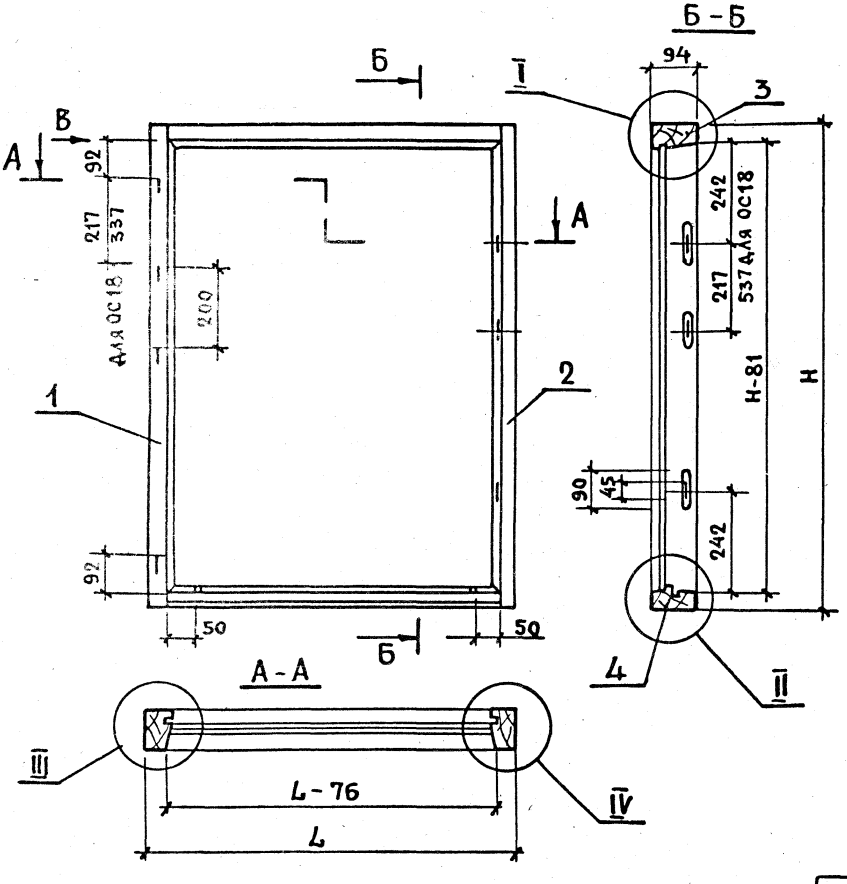

Обозначение	Марка	Н	L	Объем в м³ в чистоте
1.136.5-16.4.1.02.01.000	ОС12-7,5	1160	720	0.0192
-01	ОС12-9	1160	870	0.0208
-02	ОС15-6	1460	570	0.0209
-03	ОС15-7,5	1460	720	0.0223
-04	ОС15-9	1460	870	0.024
-05	ОС18-7,5	1760	720	0.026
-06	ОС18-9	1760	870	0.036

Вид В и узлы см. черт. 1.136.5-16.2.1.01.01.000СБ, лист 2.

				1.136.5-16.2.1.02.01.000СБ	
				Коробка. Сборочный чертеж.	Стадия: Р; Масса: ; Масшт.: 1:10
					Лист; Листов 1
ГИП	Степнов		17.11.81		ЦНИИЭП жилища г. Москва
Провер.	Мокроусов		16.11.81		
Разраб.	Рутто		12.11.81		

Инв. № подл.	Подп. и дата	Взам. инв. №

Формат	Зона	Поз.	Обозначение	Наименование	Кол. на исполн. 1.136.5-16.7.1.02.10.000-										Примечание
					-	01	02	03	04	05	06				
				Документация											
12			1.136.5-16.7.1.02.10.000 СБ	Сборочный чертеж	X	X	X	X	X	X	X				
				Сборочные единицы											
*		1	1.136.5-16.7.1.02.10.100	Створка	1	1	1	1	1	1	1				* 11, 11
*		2	1.136.5-16.7.1.02.10.200	Створка	1	1	1	1	1	1	1				* 11, 11
				Детали											
				Древесина хвойная											
				ГОСТ 8486-66											
				Марка	ОС12-7.5	ОС12-9	ОС15-6	ОС15-7.5	ОС15-9	ОС18-7.5	ОС18-9				

			1.136.5-16.7.1.02.10.000
			Переплет. Спецификация
ГИП	Степнов		11.88
Провер.	Мокроусов		11.88
Разраб.	Рутто		11.88

Стадия	Лист	Листов
Р	1	4

ЦНИИЭП жилища г. Москва

Инв. № подл.	Подп. и дата	Взам. инв. №

Формат	Зона	Поз.	Обозначение	Наименование	Кол. на исполн. 1.136.5-16.7.1.02.10.000-										Примечание
					-	01	02	03	04	05	06				
Б4		4	1.136.5-16.Ч.1.00.00.001-08	Штапик 605х16х10	4	4									
			-05	570х16х10	4			4							
			-03	720х16х10		4			4						
			-09	905х16х10			4	4	4						
			-10	1065х16х10						4	4				
			-01	550х16х10						4					
			-02	700х16х10							4				
			-11	420х16х10			4								
Б4		5	1.136.5-16.7.1.00.00.002-07	Стекло 600х565х3	2										
			-08	600х715х3		2									
			-09	900х415х3			2								
			-10	900х565х3				2							
			-11	900х715х3					2						
			-12	1060х545х4						2					
			-13	1060х695х4							2				
				Стекло ГОСТ 111-78											

Формат	Зона	Поз.	Обозначение	Наименование	Кол. на исполн 1.136.5-16.7.1.02.10.000- –	01	02	03	04	05	06				Примечан
				Прокладка уплотняющая полиуретановая ГОСТ 10174-72	5.42	6.02	6.02	6.62	7.22	7.34	7.9				
				Стандартные изделия											
		8		Петля ПН6-80П ГОСТ 5088-78	2	2	2	2	2	2	2				0,16 кг
		9		Стяжка СВМ ГОСТ 5090-79	4	4	4	4	4	4	4				0,14 кг
		11		Гвозди 1,2×20 1,2×25 ГОСТ 4028-63*	32	32	32	36	40	44	44				

Инв. № подл. | Подп. и дата | Взам. инв. №

Формат	Зона	Поз.	Обозначение	Наименование	Кол. на исполн 1.136.5-16.7.1.02.10.000- –	01	02	03	04	05	06				Примечан
		12		Шуруп А3×25 ГОСТ 1145-70*	8	8	8	8	8	8	8				

17327-01 39

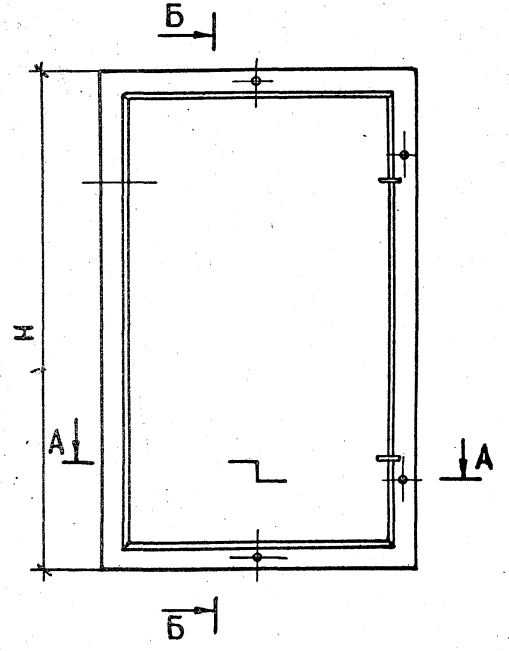

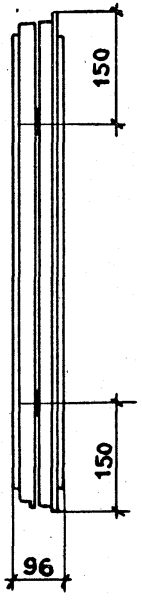

Б-Б

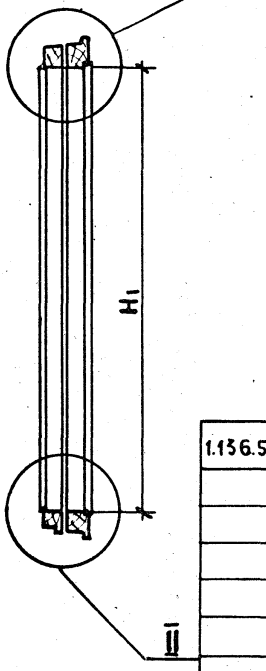

V
М1:2

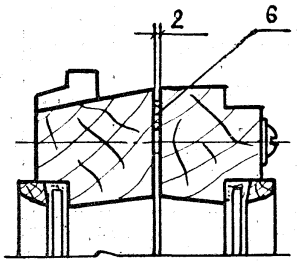

1.136.5-16.ч.1.02.10.000	Марка	H	H_1	L	L_1	Объем в чистоте м³
-01	ОС 12-7.5	695	585	660	550	0.012
-02	ОС 12-9	695	585	810	700	0.014
-03	ОС 15-6	995	885	510	400	0.013
-04	ОС 15-7.5	995	885	660	550	0.015
-05	ОС 15-9	995	885	810	700	0.016
-06	ОС 18-7.5	1175	1045	660	550	0.019
-07	ОС 18-9	1175	1045	810	550	0.021

А-А

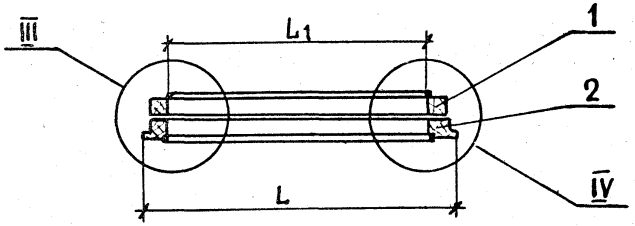

1. Узлы II; III; IV см. черт. 1.136.5-16.7.1.01.10.000СБ, лист 2

Инв. № подл. | Подпись и дата | Взам. инв. №

Гип	Степнов		13.8.81
Пров.	Макроусов		10.08.81
Разраб.	Рутто		13.8.81

1.136-5-16.7.1.02.10.000СБ

Переплет. Сборочный чертеж

Стадия	Масса	Масшт.
Р		1:10
Лист	Листов 1	

ЦНИИЭПжилища г. Москва

17327-01 40

Формат	Зона	Поз.	Обозначение	Наименование	Кол. на испол. 1.136.5-16. Ч.1.02.10-100 –	01	02	03	04	05	06				Примечание
				Документация											
		12	1.136.5-16.Z.1.02.10.100СБ	Сборочный чертеж	X	X	X	X	X	X	X				
				Детали											
				Древесина хвойная											
				ГОСТ 8486-66											
БЧ		1	1.136.5-16.Z.1.02.10.101	Брусок 686х55х42	1	1									
БЧ		2	-01	686х55х42	1	1									
БЧ		1	1.136.5-16.Z.1.02.10.102	986х55х42			1	1	1						
БЧ		2	-01	986х55х42			1	1	1						
БЧ		1	1.136.5-16.Z.1.02.10.103	1166х65х42						1	1				
БЧ		2	-01	1166х65х42						1	1				
				Марка	ОС12-7,5	ОС12-9	ОС15-6	ОС15-7,5	ОС15-9	ОС18-7,5	ОС18-9				

			1.136.5-16.Z.1.02.10.100
			Створка. Спецификация.
ГИП	Степнов		17.01.91
Провер.	Мокроусов		16.01.91
Разраб.	Рутто		17.01.91

Стадия	Лист	Листов
Р	1	2

ЦНИИЭП жилища г. Москва

Инв. N подл. | Подп. и дата | Взам. инв. N

Формат	Зона	Поз.	Обозначение	Наименование	Кол. на испол. 1.136.5-16. Ч.1.02.10.100 –	01	02	03	04	05	06				Примечан.
БЧ		3	1.136.5-16.Z.1.02.10.104	660х55х42	1			1							
БЧ		3	1.136.5-16.Z.1.02.10.105	810х55х42		1			1						
БЧ		3	1.136.5-16.Z.1.02.10.106	510х55х42			1								
БЧ		3	1.136.5-16.Z.1.02.10.107	660х65х42						1					
БЧ		3	1.136.5-16.Z.1.02.10.108	810х65х42							1				
БЧ		4	1.136.5-16.Z.1.02.10.109	660х55х42	1			1							
БЧ		4	1.136.5-16.Z.1.02.10.110	810х55х42		1			1						
БЧ		4	1.136.5-16.Z.1.02.10.111	510х55х42			1								
БЧ		4	1.136.5-16.Z.1.02.10.112	660х55х42						1					
БЧ		4	1.136.5-16.Z.1.02.10.113	810х55х42							1				
				Стандартные изделия											
		5		Нагель Н33 ГОСТ 17535-72	4	4	4	4	4	4	4				0,005 кг
		6		Уголок УГ75 ГОСТ 8091-78	2	2	4	4	4	4	4				0,02 кг
		7		Шуруп А3х25 ГОСТ 1145-70	10	10	20	20	20	20	20				

17277-01

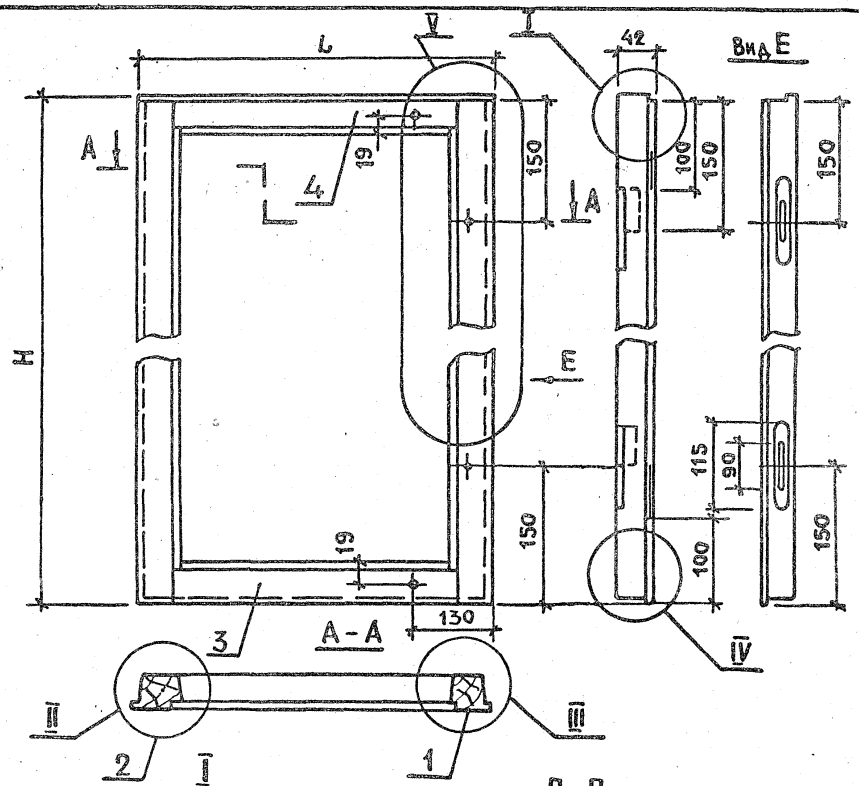

Обозначение	Марка	H	L	Объем м³ в изделии
1.136.5-16.4.1.02.10.100	ОС12-7,5	686	660	0.006
	ОС12-9	686	810	0.0066
	ОС15-6	986	510	0.0067
	ОС15-7,5	986	660	0.0073
	ОС15-9	986	810	0.008
	ОС18-7,5	1166	660	0.0097
	ОС18-9	1166	810	0.0105

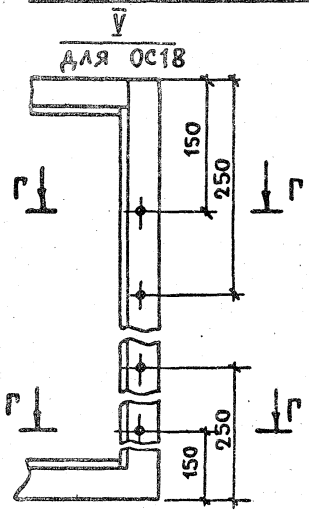

1. Узлы II, III, IV см. черт. 1.136.5-16.2.1.01.10.100, лист 2.

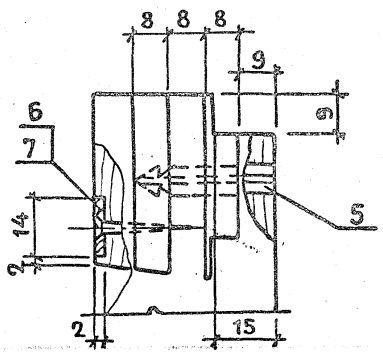

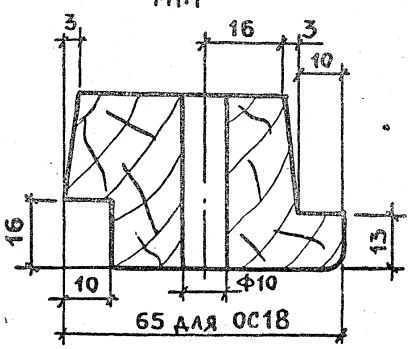

ГИП	Степнов		17.08.81
Провер	Мокроусов		17.08.81
Разраб	Рутто		17.08.81

1.136.5-16.2.1.02.10.100СБ

Створка. Сборочный чертеж.

Стадия	Масса	Масшт.
Р		1:5
Лист	Листов 1	

ЦНИИЭП жилища г. Москва

Инв. № подл. | Подпись и дата | Взам. инв. №

Инв. N подл.	Подп. и дата	Взам. инв.

Формат	Зона	Поз.	Обозначение	Наименование	Кол. на испол. 1.136.5-16.7.1.02.10.200- –	01	02	03	04	05	06	Примечание
				Документация								
		12	1.136.5-16.7.1.02.10.200СБ	Сборочный чертеж	X	X	X	X	X	X	X	
				Детали								
				Древесина хвойная								
				ГОСТ 8486-66								
64		1	1.136.5-16.7.1.02.10.201	Брусок 685 х 42 х 42	1	1						
64		2	-01	685х 42х 42	1	1						
64		1	1.136.5-16.7.1.02.10.202	985х 42х 42			1	1	1			
64		2	-01	985х 42х 42			1	1	1			
64		1	1.136.5-16.7.1.02.10.203	1165х 52х 42						1	1	
64		2	-01	1165х 52х 42						1	1	
				Марка	ОС12-7,5	ОС12-9	ОС15-6	ОС15-7,5	ОС15-9	ОС18-7,5	ОС18-9	

			1.136.5-16.7.1.02.10.200
ГИП	Степнов		Створка. Спецификация
Провер.	Мокроусов		
Разраб.	Рутто		

Стадия	Лист	Листов
Р	1	2

ЦНИИЭП жилища г. Москва

Инв. N подл.	Подп. и дата	Взам. инв.

Формат	Зона	Поз.	Обозначение	Наименование	Кол. на испол. 1.136.5-16.7.1.02.10.200- –	01	02	03	04	05	06	Примечание
64		3	1.136.5-16.7.1.02.10.204	634 х 45х 42	1			1				
64		3	1.136.5-16.7.1.02.10.205	784 х 45х 42		1			1			
64		3	1.136.5-16.7.1.02.10.206	484х 45х 42			1					
64		3	1.136.5-16.7.1.02.10.207	634 х 55х 42						1		
		3	1.136.5-16.7.1.02.10.208	784х 55х 42							1	
64		4	1.136.5-16.7.1.02.10.209	634х 42х42	1			1				
64		4	1.136.5-16.7.1.02.10.210	784х 42х 42		1			1			
64		4	1.136.5-16.7.1.02.10.211	484х 42х 42			1					
64		4	1.136.5-16.7.1.02.10.212	634х 52х42						1		
64		4	1.136.5-16.7.1.02.10.213	784х 52х42							1	
				Стандартные								
				изделия								
		5		Нагель Н33 ГОСТ 11585-72	4	4	4	4	4	4	4	0,005 кг
		6		Уголок УГ75 ГОСТ 5091-78	2	2	4	4	4	4	4	0,02 кг
		7		Шуруп А3х25 ГОСТ 1145-70	10	10	20	20	20	20	20	

1.136.5-16.7.1.02.10.200	Лист 2

Копировал
Формат А4

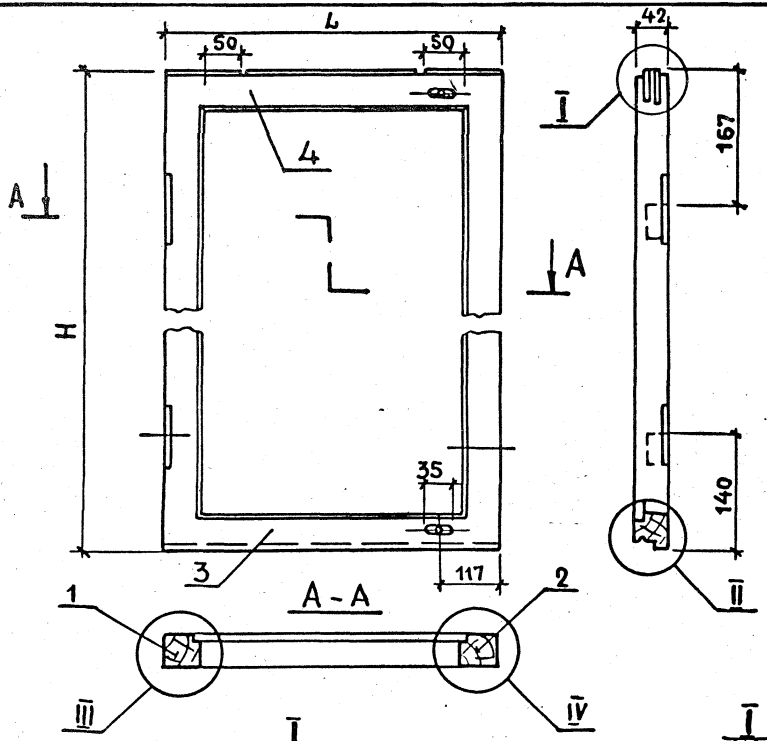

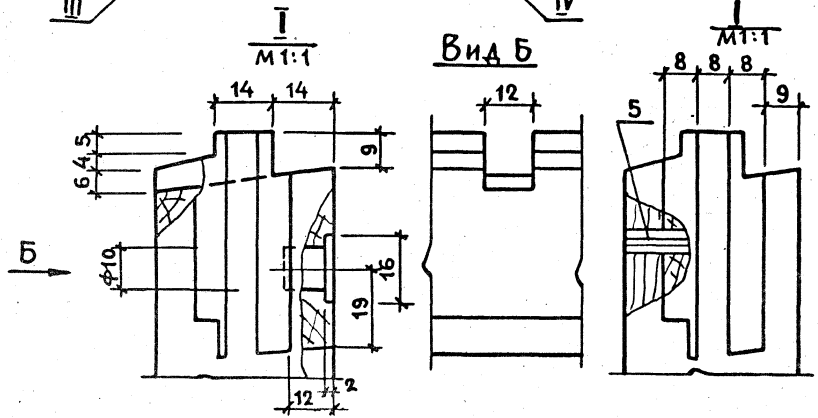

Обозначение	Марка	H	L	Объем в м³
1.136.5-16.Ч.1.02.10.200	ОС12-7,5	685	634	0.0051
-01	ОС12-9	685	784	0.0057
-02	ОС15-6	985	484	0.0055
-03	ОС15-7,5	985	634	0.0061
-04	ОС15-9	985	784	0.0068
-05	ОС18-7,5	1165	634	0.0083
-06	ОС18-9	1165	784	0.009

1. Узлы II, III, IV см. черт 1.136.5-16.Ч.1.01.10.200СБ.

				1.136.5-16.Ч.1.02.10.200СБ	
				Створка. Сборочный чертеж.	Стадия: Р; Масса: ; Масшт.: 1:5; Лист: ; Листов 1
ГИП	Степнов				ЦНИИЭП жилища г. Москва
Провер.	Мокроусов				
Разраб.	Рутто				

Обозначение	Наименование	Кол. на испол. 1.136.5-16.Ч.1.03.00.000-				Примечание
		–	01	02	03	
	Документация					
1.136.5-16.Ч.1.03.00.000 СБ	Сборочный чертеж	×	×	×	×	
	Сборочные единицы					
1.136.5-16.Ч.1.03.0.000	Коробка	1				
-01	Коробка		1			
-02	Коробка			1		
-03	Коробка				1	

Марка	ОС6-12	ОС9-12	ОС9-13.5	ОС9-15

ГИП	Степнов		11.08.81
Проверил	Мокроусов		9.2.81
Разработал	Рутто		10.08.81

1.136.5-16.Ч.1.03.00.000

Блок оконный
Спецификация

Стадия	Лист	Листов
Р	1	2

ЦНИИЭП жилища г. Москва

Инв.№ подл.	Подп. и дата	Взам. инв.№

Формат	Зона	Поз.	Обозначение	Наименование	Кол. на испол. 1.136.5-16.Ч.1.03.00.000-				Примечание
					–	01	02	03	
				Стандартные изделия					
		5		Петля ПВ4-75-1					
				ГОСТ 5088-78	4	4	4	4	0,15 кг
		6		Завертка ЗВ(35)					
				ГОСТ 5090-79	3	3	3	3	0,14 кг
		7		Шуруп А3×25 ГОСТ 1145-70*	18	18	18	18	

1.136.5-16.Ч.1.03.00.000

Лист 2

17321-01 56

Рис.1

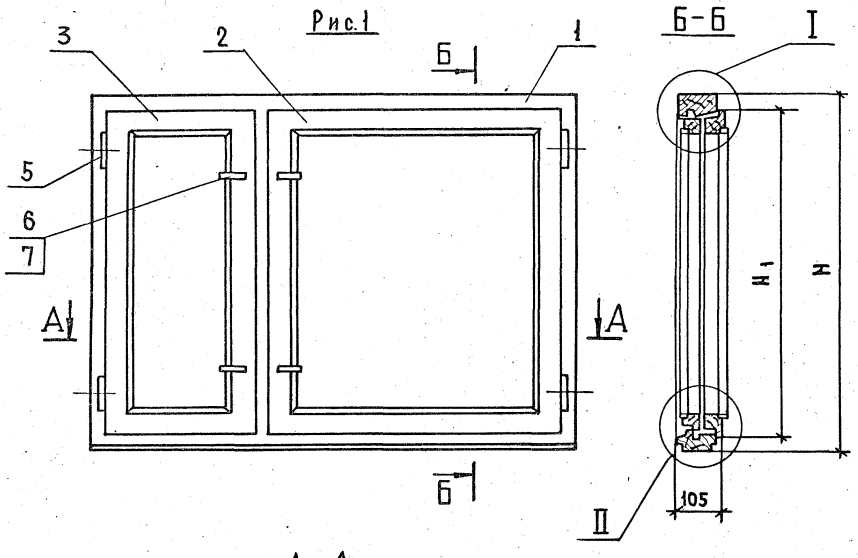

Рис. 2

Остальное – см. рис.1

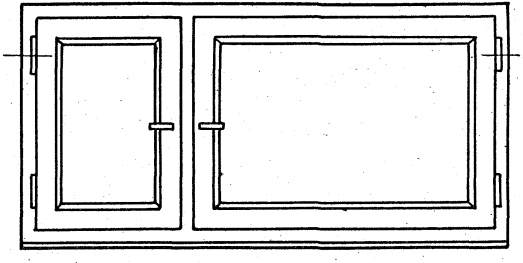

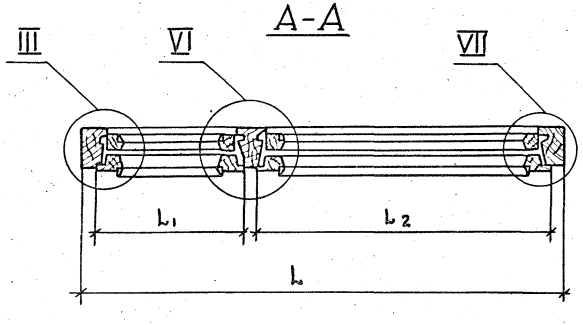

1. Узлы I; II; III см. черт.
1.136.5-16.4.1.01.00.000 СБ, лист 2

				1.136.5-16.4.1.03.00.000 СБ		
				Блок оконный Сборочный чертеж	Стадия	Масса	Масштаб
					Р		1:10
					Лист 1	Листов 2	
Гип	Степнов		11.02.81		ЦНИИЭП жилища г. Москва		
Проверил	Мокроусов		9.2.81				
Разработ.	Рутто		10.II.81				

VI
М 1:1

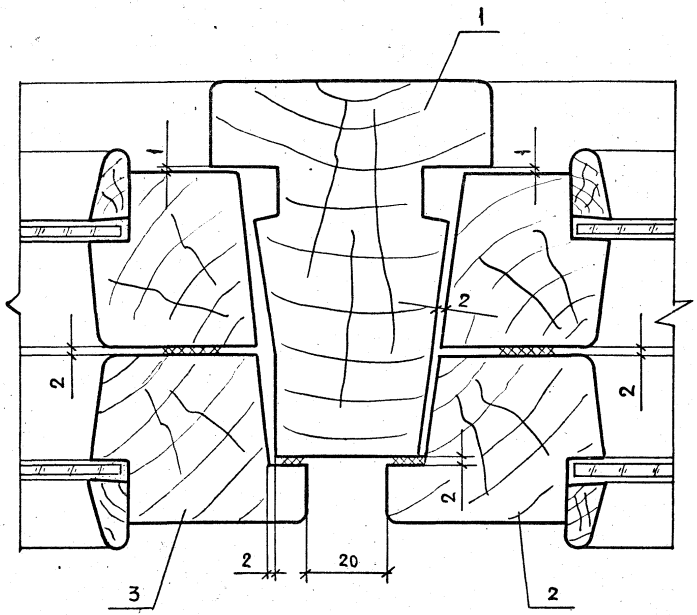

VII
М 1:1

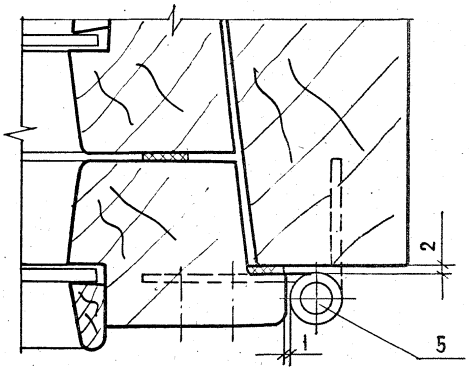

Обозначение	Марка	Рис.	H	H_1	L	L_1	L_2	Объем в чистоте м3
1.136.5-16.4.1.03.00.000	ОС6-12	2	560	495	1170	370	720	0.04
-01	ОС9-12	1	860	795	1170	370	720	0.0507
-02	ОС9-13,5	1	860	795	1320	370	870	0.0531
-03	ОС9-15	1	860	795	1470	370	1020	0.0565

Инв.№ подл. | Подпись и дата

Формат	Зона	Поз.	Обозначение	Наименование	Кол. на испол. 1.136.5-16.Ч.1.03.01.000-										Примечание
					–	01	02	03							
				Документация											
12			1.136.5-16Ч.1.03.01.000 СБ	Сборочный чертеж	×	×	×	×							
				Детали											
				Древесина хвойная											
				ГОСТ 8486-66											
БЧ		1	1.136.5-16Ч.1.03.0.001	Брусок 560×94×55	1										
БЧ		2	-01	560×94×55	1										
				Марка	ОС6-12	ОС9-12	ОС9-135	ОС9-15							

				1.136.5-16.Ч.1.03.01.000		
				Коробка Спецификация	Стадия	Лист	Листов
					Р	1	2
ГИП	Степнов				ЦНИИЭП Жилища г. Москва		
Проверил	Мокроусов						
Разработ.	Рутто						

Инв.№ подл. | Подпись и дата | Взам.инв.№

Формат	Зона	Поз.	Обозначение	Наименование	Кол. на испол. 1.136.5-16.Ч.1.03.01.000-										Примечание
					–	01	02	03							
БЧ		3	1.136.5-16.Ч.1.03.01.002	Брусок 560×94×70	1										
БЧ		1	1.136.5-16.Ч.1.03.01.003	860×94×55		1	1	1							
БЧ		2	-01	860×94×65		1	1	1							
БЧ		3	1.136.5-16.Ч.1.03.01.004	860×94×70		1	1	1							
БЧ		4	1.136.5-16.Ч.1.03.01.005	1170×94×55	1	1									
БЧ		5	1.136.5-16.Ч.1.03.01.006	1170×94×52	1	1									
БЧ		4	1.136.5-16.Ч.1.03.01.007	1320×94×55			1								
БЧ		5	1.136.5-16.Ч.1.03.01.008	1320×94×52			1								
БЧ		4	1.136.5-16.Ч.1.03.01.009	1470×94×55				1							
БЧ		4	1.136.5-16.Ч.1.03.01.010	1470×94×52				1							

Рис. 1

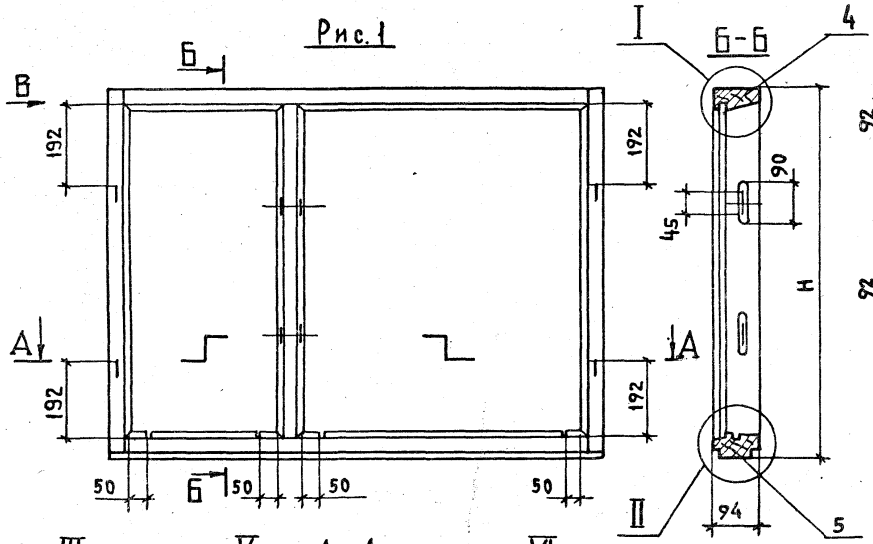

Рис. 2
Остальное - см. рис. 1

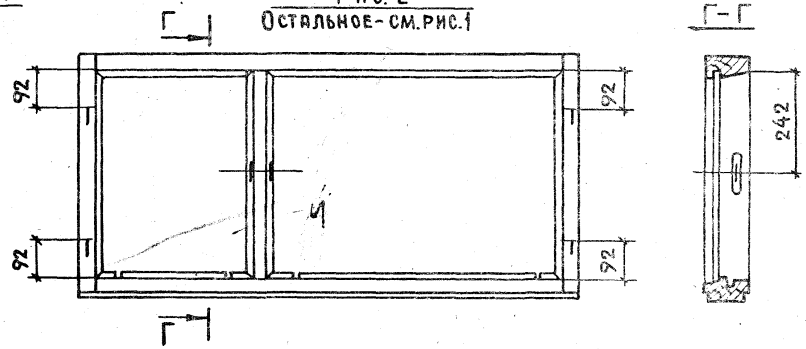

V
М 1:2

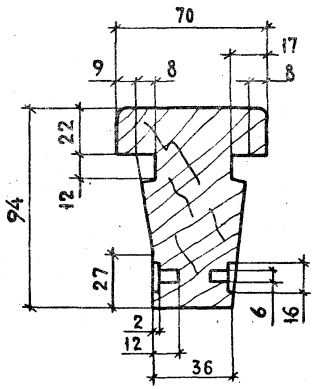

VI
М 1:2

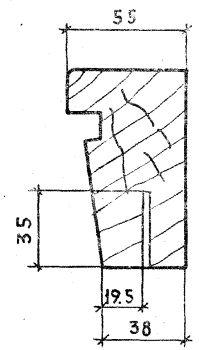

Обозначение	Марка	Рис	H	L	L1	L2	Объем в чистоте м3
1.136.5-16.4.1.03.01.000	ОС6-12	2	560	1170	354	704	0.022
-01	ОС9-12	1	860	1170	354	704	0.027
-02	ОС9-13,5	1	860	1320	354	854	0.028
-03	ОС9-15	1	860	1470	354	1004	0.03

1. Узлы I, II, III и вид „В" см. черт. 1.136.5-16.4.1.01.01.000 СБ, лист 2

ГИП	Степнов		17.08
Проверил	Мокроусов		16.02.81
Разработ.	Рутто		17.08.81

1.136.5-16.4.1.03.01.000 СБ

Коробка
Сборочный чертеж

Стадия	Масса	Масштаб
Р		1:10
Лист	Листов 1	

ЦНИИЭП жилища г. Москва

Инв.№подл. | Подп. и дата

Формат	Зона	Поз.	Обозначение	Наименование	Кол-во на исполн. 1.136.5-16.Ч.1.03.10.000										Примечание
					–	01	02	03							
				Документация											
12			1.136.5-16.Ч.1.03.10.000СБ	Сборочный чертеж	×	×	×	×							
				Сборочные единицы											
11		1	1.136.5-16.Ч.1.03.10.100	Створка	1	1	1	1							
11		2	1.136.5-16.Ч.1.03.10.200	Створка	1	1	1	1							
				Марка	006-12	009-12	009-13.5	009-15							

				1.136.5-16.Ч.1.03.10.000
				Переплет Спецификация
ГИП	Степнов			Стадия: Р; Лист: 1; Листов: 4
Проверил	Мокроусов		9.91	ЦНИИЭП Жилища г. Москва
Разработ.	Рутто		10.91	

Инв.№подл. | Подп. и дата | Взам.инв.№

Формат	Зона	Поз.	Обозначение	Наименование	Кол-во на исполн. 1.136.5-16.Ч.1.03.10.000-										Примечание
					–	01	02	03							
				Детали											
				Штапик Древесина хвойная ГОСТ 8486-86											
64		4	1.136.5-16.Ч.1.00.00.001-12	405×16×10	4										
64		4	-04	705×16×10		4	4	4							
64		4	-13	630×16×10	4	4									
64		4	-14	780×16×10			4								
64		4	-15	930×16×10				4							

1.136.5-16.Ч.1.03.10.000	Лист 2

Формат	Зона	Поз.	Обозначение	Наименование	Кол. на исполн. 1.136.5-16.Ч.1.03.10.000 —	01	02	03	Примечание
				Стекло					
БЧ		5	1.136.5-16.Ч.1.00.00.002-14	400×625	2				
БЧ		5	-15	700×625		2			
БЧ		5	-16	700×775			2		
БЧ		5	-17	700×925				2	
				Стекло ГОСТ 111-78					
				толщ. 3мм					
БЧ		6	1.136.5-16.Ч.1.03.10.001	Прокладка уплотняющая полиуретановая ГОСТ 10174-72	4,8	5,6	6,2	7,0	м. пог.
				Стандартные изделия					
		8		Петля ПН6-80 ГОСТ 5088-78	2	2	2	2	0,16 кг

Инв.№подл. | Подп. и дата | Взам.инв.№

Формат	Зона	Поз.	Обозначение	Наименование	Кол. на исполн. 1.136.5-16.Ч.1.03.10.000 —	01	02	03	Примечание
		9		Стяжка СВм ГОСТ 5090-79	2	2	2	2	0,14 кг
		11		Гвозди 1,2×20 ГОСТ 4028-63*	24	28	28	30	
		12		Шуруп А3×25 ГОСТ 1145-70*	4	4	4	4	

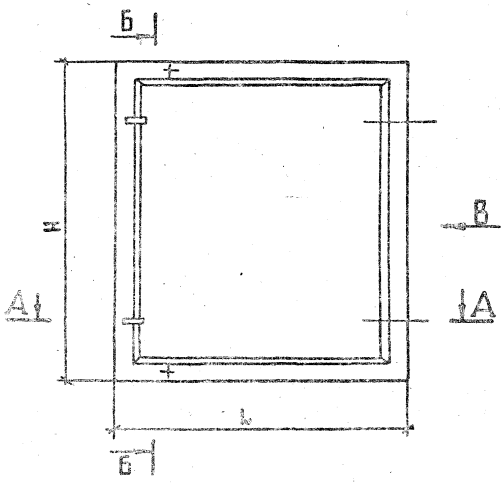

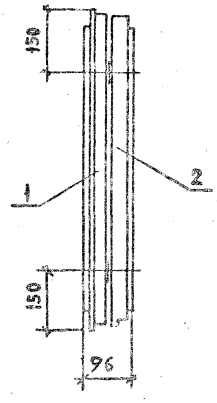

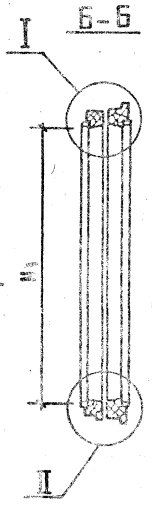

Обозначение	Марка	H	H1	L	L1	Объем в чистоте м³
1.136.5-16.4.1.03.10.000	ОС6-12	495	385	720	610	0.0105
-01	ОС9-12	795	685	720	610	0.0132
-02	ОС9-13,5	795	685	870	760	0.0146
-03	ОС9-15	795	685	1020	910	0.016

1 Узлы см. черт.
1.136.5-16.4.1.01.10.000 лист 2

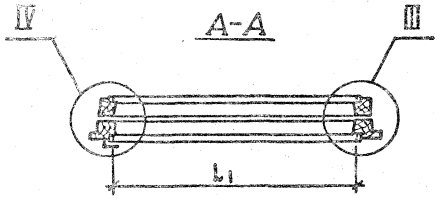

Гип	Степнов			1.136.5-16.4.1.03.10.000 СБ
Проверил	Мокрочков			Переплет Сборочный чертеж
Разработ	Рутто			

Студия	Масса	Масштаб
Р		1:10

Лист 1 Листов 1

ЦНИИЭП жилища г. Москва

Инв. № подл. | Подпись и дата

17327-01 57

Инв.№ подл.	Подп. и дата	Взам. инв.№

Формат	Зона	Поз.	Обозначение	Наименование	Кол. на исполн. 1.136.5-16.4.1.03.10.100 –										Примечание
					–	01	02	03							
				Документация											
12			1.136.5-16.4.1.03.10.100 СБ	Сборочный чертеж	X	X	X	X							
				Детали											
				Древесина хвойная											
				ГОСТ 8486-66											
Б4		1	1.136.5-16.4.1.03.10.101	Брусок 495×55×42	1										
Б4		2	-01	495×55×42	1										
Б4		1	1.136.5-16.4.1.03.10.102	795×55×42		1	1	1							
Б4		2	-01	795×55×42		1	1	1							
Б4		3	1.136.5-16.4.1.03.10.103	720×55×42	1	1									
Б4		4	-01	720×55×42	1	1									
				Марка	ОСБ-12	ОСЭ-12	ОСЭ-13,5	ОСЭ-15							

				1.136.5-16.4.1.03.10.100
Гип.	Степнов			Створка Спецификация
Проверил	Мокроусов		9.2.81	
Разработ.	Рутто			

Стадия	Лист	Листов
Р	1	2

ЦНИИЭП Жилища г. Москва

Инв.№ подл.	Подп. и дата	Взам. инв.№

Формат	Зона	Поз.	Обозначение	Наименование	Кол. на исполн. 1.136.5-16.4.1.03.10.100 –										Примечание
					–	01	02	03							
Б4		3	1.136.5-16.4.1.03.10.104	870×55×42			1								
Б4		4	-01	870×55×42			1								
Б4		3	1.136.5-16.4.1.03.10.105	1020×55×42				1							
Б4		4	-01	1020×55×42				1							
				Стандартные изделия											
		5		Нагель Н33 ГОСТ 17585-72	4	4	4	4							0,005 кг
		6		Уголок У75-1 ГОСТ 5091-78			4	4							0,02 кг
		7		Шуруп А3×25 ГОСТ 1145-70*			20	20							

17327-01 53

1.136.5-16.4.1.03.10.100 Лист 2

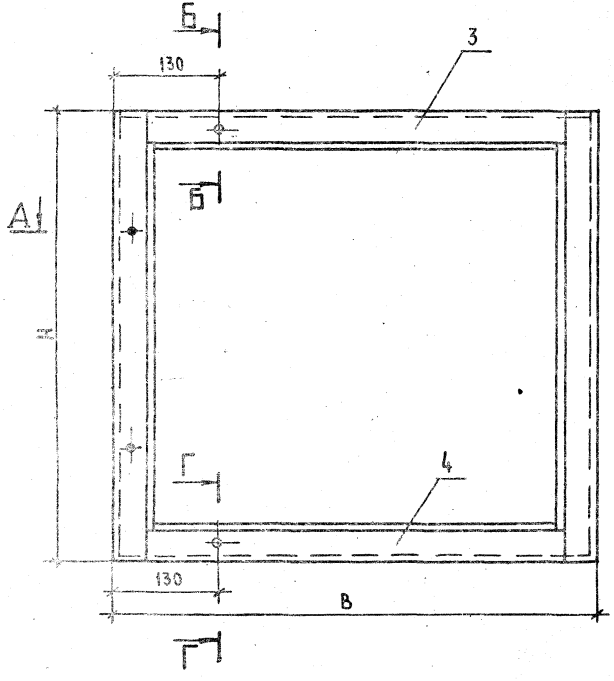

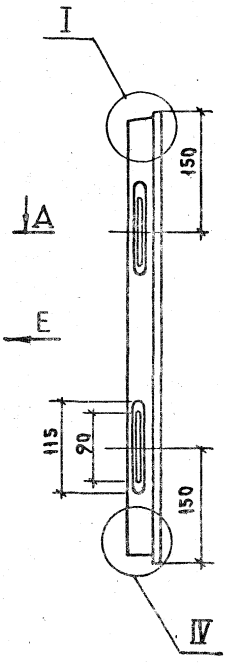

Вид Е

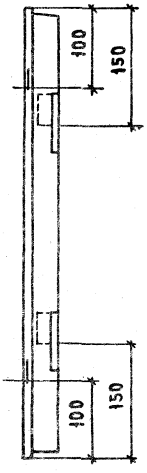

Обозначение	Марка	Н	В	Объем в чистоте м3
1.136.5-16.4.1.01.10.100	ОС6-12	495	720	0.0056
-01	ОС9-12	795	720	0.007
-02	ОС9-13,5	795	870	0.0077
-03	ОС9-15	795	1020	0.0084

1. Узлы и сечения см. черт. 1.136.5-16.4.1.01.10.100 СБ лист 2

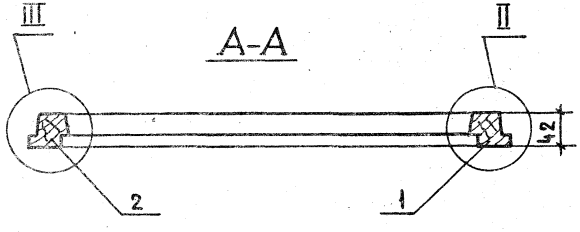

				1.136.5-16.4.1.03.10.100 СБ	
				Створка Сборочный чертеж	Стадия: Р; Масса: ; Масштаб: 1:5
					Лист; Листов 1
ГИП	Степнов		17.08.81		ЦНИИЭП жилища г. Москва
Проверил	Мокроусов		14.08.81		
Разработ	Рутто		13.08.81		

Инв. № подл. | Подпись и дата

1732-01 54

Формат	Зона	Поз.	Обозначение	Наименование	Кол. на исполн. 1.136.5-16.Ч.1.03.10.200 –										Примечание
					–	01	02	03							
				Документация											
А2			1.136.5-16.Ч.1.03.10.200 СБ	Сборочный чертеж	×	×	×	×							
				Детали											
				Древесина хвойная											
				ГОСТ 8486-66											
БЧ		1	1.136.5-16.Ч.1.03.10.201	Брусок 472×42×42	1										
БЧ		2	-01	472×42×42	1										
				Марка	С66-12	С69-12	С69-13,5	С69-15							

			1.136.5-16.Ч.1.03.10.200
			Створка. Спецификация
ГИП	Степанов		
Проверил	Мокроусов		
Разраб.	Рутто		

Стадия	Лист	Листов
Р	1	2

ЦНИИЭП Жилища г. Москва

Инв. № подл. | Подп. и дата | Взам. инв. №

Формат	Зона	Поз.	Обозначение	Наименование	Кол. на исполн. 1.136.5-16.Ч.1.03.10.200 –										Примечание
					–	01	02	03							
БЧ		1	1.136.5-16.Ч.1.03.10.202	Брусок 772×42×42		1	1	1							
БЧ		2	-01	772×42×42		1	1	1							
БЧ		3	1.136.5-16.Ч.1.03.10.203	694×42×42	1	1									
БЧ		4	1.136.5-16.Ч.1.03.10.204	694×45×42	1	1									
БЧ		3	1.136.5-16.Ч.1.03.10.205	844×42×42			1								
БЧ		4	1.136.5-16.Ч.1.03.10.206	844×45×42			1								
БЧ		3	1.136.5-16.Ч.1.03.10.207	994×42×45				1							
БЧ		4	1.136.5-16.Ч.1.03.10.208	994×45×42				1							
				Стандартные изделия											
		5		Нагель Н33 ГОСТ 17585-72	4	4	4	4							0,005 кг
		6	-	Угольник УГ-75 ГОСТ 5091-78			4	4							0,02 кг
		7		Шуруп А3×25 ГОСТ 1145-70*			20	20							

7327-01 55

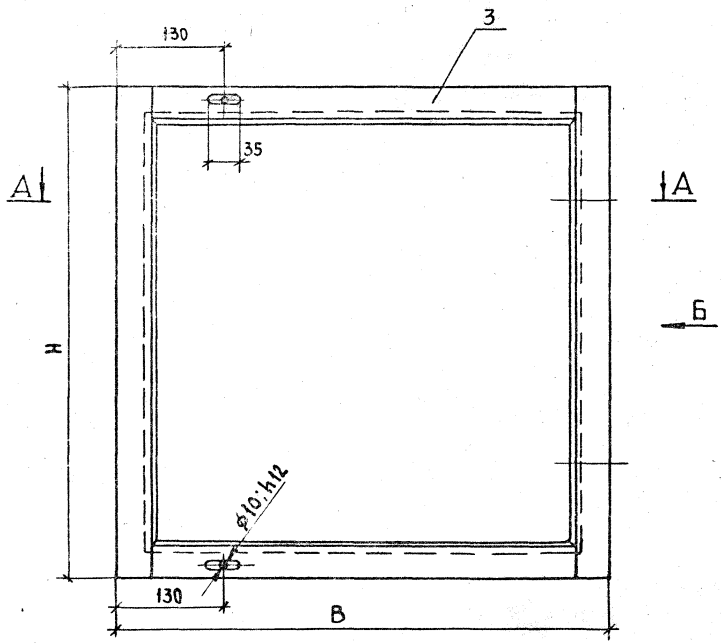

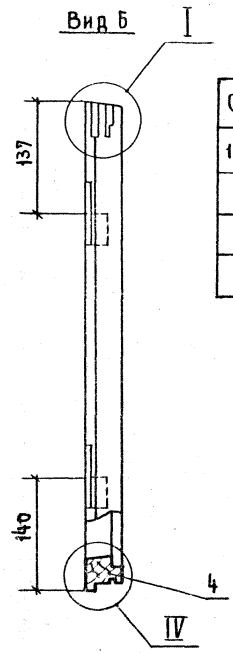

Обозначение	Марка	Н	В	Объем в чистоте м³
1.136.5-16.Ч.1.03.10.200	ОС6-12	472	694	0.0042
-01	ОС9-12	772	694	0.00532
-02	ОС9-13.5	772	844	0.006
-03	ОС9-15	772	994	0.0047

1. Узлы см. черт. 1.136.5-16.Ч.1.01.10.200СБ

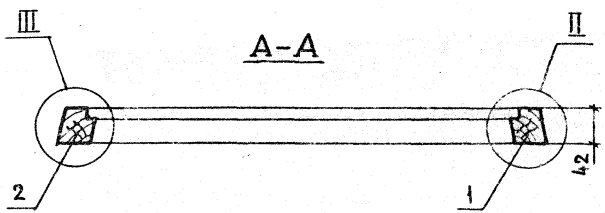

				1.136.5-16.Ч.1.03.10.200 СБ
				Створка Сборочный чертеж
				Стадия: Р; Масса; Масштаб: 1:5
				Лист; Листов 1
Гип	Степнов		17.6.81	ЦНИИЭП жилища г. Москва
Проверил	Мокроусов			
Разработ	Ритто			

Инв. № подл. | Подпись и дата | Взам. инв. №

Формат	Зона	Поз.	Обозначение	Наименование	Кол.	Примечание
				Документация		
А2			1.136.5-16.Ч.1.03.11.000СБ	Сборочный чертеж		
				Сборочные единицы		
А1		1	1.136.5-16.Ч.1.03.11.100	Створка	1	
А1		2	1.136.5-16.Ч.1.03.11.200	Створка	1	
				Детали		
Б4		4	1.136.5-16.Ч.1.00.00.1001 -04	Штапик 705×16×10	4	
			-15	280×16×10	4	
				Древесина хвойная		
				ГОСТ 8486-66		
				Стекло ГОСТ 111-78		
Б4		5	1.136.5-16.Ч.1.00.00.002 -18	700×275×3	2	
Б4		6	1.136.5-16.Ч.1.03.11.001	Прокладка уплотняющая полиуретановая ГОСТ 10174-72	4,8	м.п.
				Стандартные изделия		
		8		Петля ПН6-80 ГОСТ 5088-78	2	0,16 кг
		9		Стяжка СВ/м ГОСТ 5090-79	2	0,14 кг
		11		Гвозди 1,2×20 ГОСТ 4028-63*	28	
		12		Шуруп А3×25 ГОСТ 1145-70*	4	

Гип	Степнов		
Проверил	Мокроусов		9.81
Разработал	Рутто		

1.136.5-16.Ч.1.03.11.000

Переплет
Спецификация

Стадия	Лист	Листов
Р	1	2

ЦНИИЭПжилища
г. Москва

Инв.№ подл. | Подпись и дата | Взам.инв.№

1.136.5-16.Ч.1.03.11.000

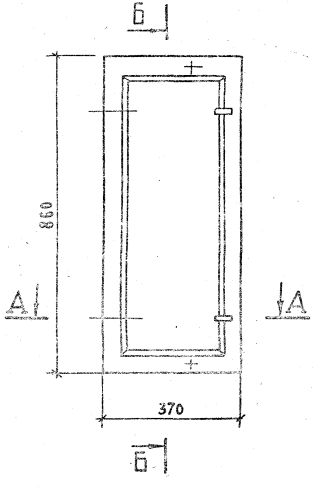

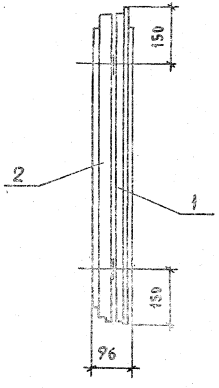

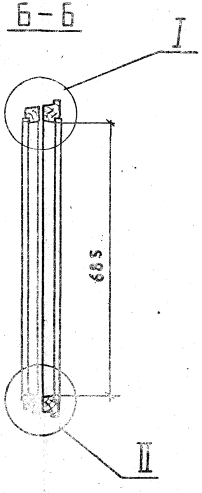

1. Узлы см. черт. 1.136.5-16.4.101-10.000 СБ лист 2

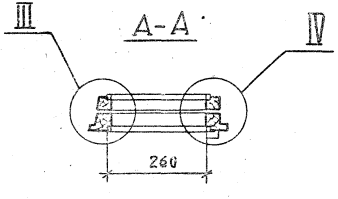

				1.136.5-16.4.103.11.000 СБ		
				Переплет Сборочный чертеж	Стадия: Р	Масса: 0,0105 кг	Масштаб: 1:10
					Лист	Листов 1
ГИП	Степнов				ЦНИИЭП жилища г. Москва	
Проверил	Мокроусов		12.81			
Разработ.	Репто		10.81			

Формат	Зона	Поз.	Обозначение	Наименование	Кол.	Примечание
				Документация		
12			1.136.5-16.Ч.1.03.11.100СБ	Сборочный чертеж		
				Детали		
				Древесина хвойная		
				ГОСТ 8486-66		
БЧ		1	1136.5-16.Ч.1.03.11.101	Брусок 860×55×42	1	
БЧ		2	-01	860×55×42	1	
БЧ		3	1.136.5-16.Ч.1.03.11.102	370×55×42	1	
БЧ		4	-01	370×55×42	1	
				Стандартные изделия		
		5		Нагель Н33		
				ГОСТ 17585-72	4	
				Поз. 6 и 7 отсутствуют		

ГИП	Степнов		11.03.81
Проверил	Мокроусов		9.2.81
Разработ.	Рутто		10.3.81

1.136.5-16.Ч.1.03.11.100

Створка. Спецификация.

Стадия	Лист	Листов
Р		1

ЦНИИЭПжилища г. Москва

Формат	Зона	Поз.	Обозначение	Наименование	Кол.	Примечание
				Документация		
12			1.136.5-16.Ч.1.03.11.200СБ	Сборочный чертеж		
				Детали		
				Древесина хвойная		
				ГОСТ 8486-66		
БЧ		1	1.136.5-16.Ч.1.03.11.201	Брусок 837×42×42	1	
		2	-01	837×42×42	1	
		3	1.136.5-16.Ч.1.03.11.202	344×42×42	1	
		4	1.136.5-16.Ч.1.03.11.203	344×45×42	1	
				Стандартные изделия		
		5		Нагель Н33		
				ГОСТ 17585-72	4	
				Поз. 6 и 7 отсутствуют		

ГИП	Степнов		11.03.81
Проверил	Мокроусов		9.2.81
Разработ.	Рутто		10.3.81

1.136.5-16.Ч.1.03.11.200

Створка Спецификация

Стадия	Лист	Листов
Р		1

ЦНИИЭПжилища г. Москва

Инв.№ подл. | Подпись и дата | Взам.инв.№

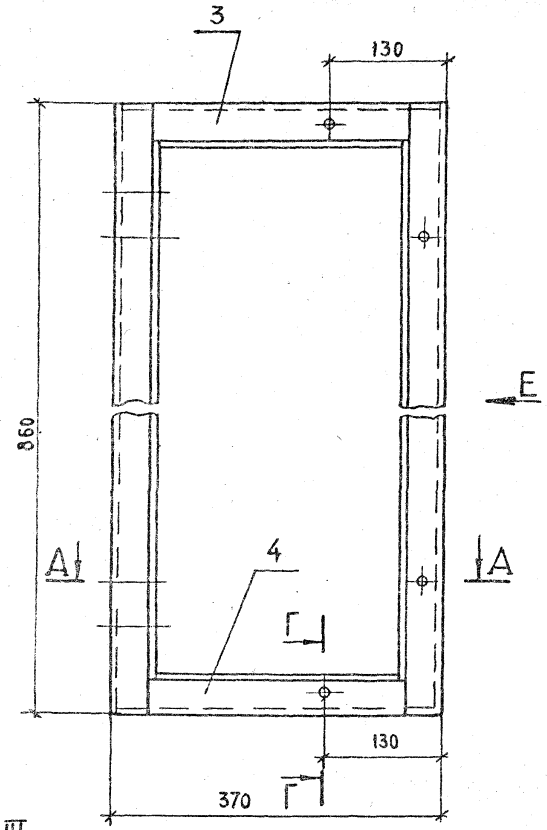

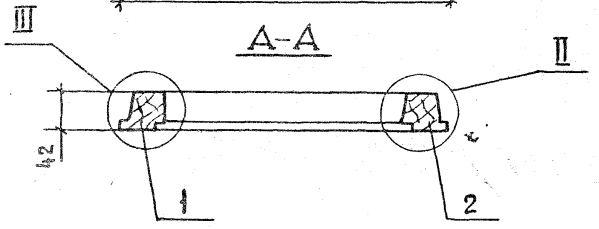

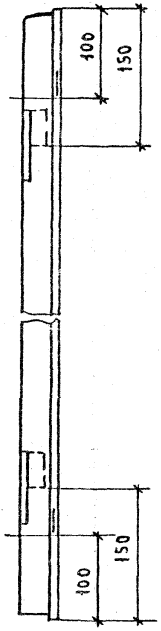

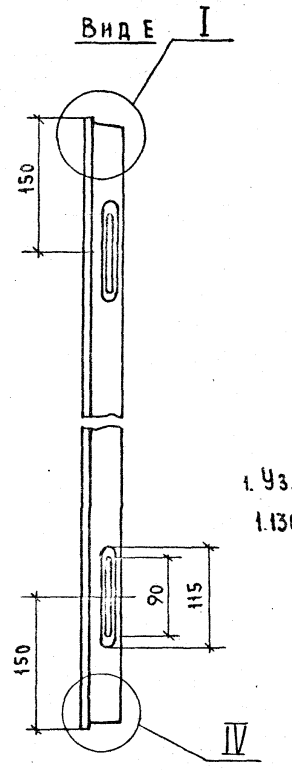

1. Узлы см. черт. 1.136.5-16.4.1.01.10.100 СБ, лист 2

				1.136.5-16. 4.1.03.11.100 СБ		
				Створка Сборочный чертеж	Стадия: Р	Масса: 0,0057 м3
					Масштаб: 1:5	
					Лист	Листов 1
ГИП	Степнов				ЦНИИЭП жилища г. Москва	
Проверил	Мокроусов		9.89			
Разработ.	Рутто		9.89			

Инв. № подл. | Подпись и дата | Взам. инв. №

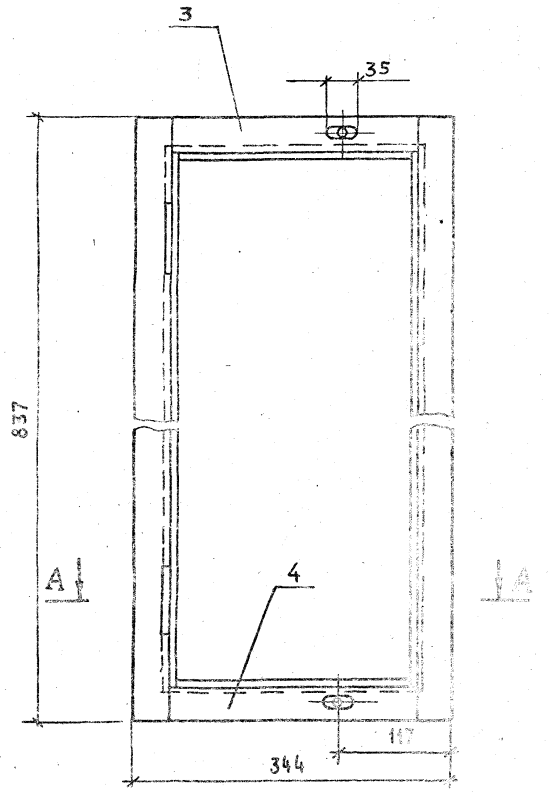

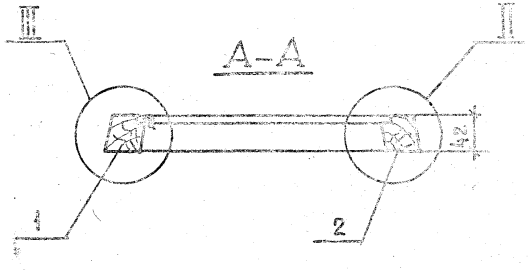

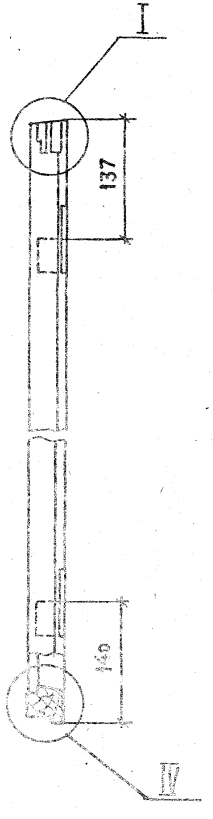

1. Узлы см. черт. 1.136.5-16.Ч.1.01.10.200 СБ

				1.136.5-16.Ч.1.03.11.200 СБ		
				Створка Сборочный чертеж	Стадия	Масса 0.0042 т/б	Масштаб 1:5
					Лист	Листов 1	
ГИП	Степнов				ЦНИИЭП жилища г. Москва		
Проверил	Мокроусов		22.81				
Разработ.	Рутто		10.81				

Инв. № подл.	Подп. и дата	Взам. инв. №

Формат	Зона	Поз.	Обозначение	Наименование	Кол. на исполн. 1.136.5-16.Ч.1.04.00.000 –	01	02	03	04	05	06	07			Примечание
				Документация											
12			1.136.5-16.Ч.1.04.00.000СБ	Сборочный чертеж	×	×	×	×	×	×	×	×			
				Сборочные единицы											
11		1	1.136.5-16.Ч.1.04.00.000	Коробка	1										
11		1	-01	Коробка		1									
11		1	-02	Коробка			1								

Марка	ОС12-12	ОС15-12	ОС12-13,5	ОС12-15	ОС15-13,5	ОС15-15	ОС18-13,5	ОС18-15

				1.136.5-16.Ч.1.04.00.000	
				Блок оконный	Стадия: Р; Лист: 1; Листов: 4
ГИП	Степнов			Спецификация	ЦНИИЭП жилища г. Москва
Провер.	Рутто				
Разраб.	Мокроусов				

Инв. № подл.	Подп. и дата	Взам. инв. №

Формат	Зона	Поз.	Обозначение	Наименование	Кол. на исполн. 1.136.5-16.Ч.1.04.00.000 –	01	02	03	04	05	06	07			Примечание
11		1	1.136.5-16.Ч.1.04.01.000-03	Коробка				1							
11		1	-04	Коробка					1						
11		1	-05	Коробка						1					
11		1	-06	Коробка							1				
11		1	-07	Коробка								1			
11		2	1.136.5-16.Ч.1.04.10.000	Переплет	1										
11		2	-01	Переплет		1									
11		2	-02	Переплет			1								
11		2	-03	Переплет				1							
11		2	-04	Переплет					1						
11		2	-05	Переплет						1					
11		2	1.136.5-16.Ч.1.04.11.000	Переплет						1	1				
11		2	-01	Переплет								1			
11		3	1.136.5-16.Ч.1.04.12.000	Переплет	1		1	1							
11		3	-01	Переплет		1			1	1					
11		3	1.136.5-16.Ч.1.04.13.000	Переплет							1				
11		3	-01	Переплет								1			

Формат	Зона	Поз.	Обозначение	Наименование	Кол. на испол. 1.136.5-16.Ч.1.04.00.000 –	01	02	03	04	05	06	07			Примечание
11		4	1.136.5-16.Ч1.01.11.000	Переплет	1	1	1	1	1	1					
11		4	-05	Переплет							1	1			
				Стандартные											
				изделия											
		5		Петля ГОСТ 5088-18											
				ПВ4-75-1	6	6	6	6	6	6					0,15 кг
				ПВ4-90-1 или ПВ2-100-1							7	7			0,18 кг
		6		Завертка 38(35)											
				ГОСТ 5090-79	5	5	5	5	5	5	6	6			0,14 кг

	Лист
1.136.5-16.Ч1.04.00.000	3

Инв. № подл. | Подп. и дата | Взам. инв. №

Формат	Зона	Поз.	Обозначение	Наименование	Кол. на испол. 1.136.5-16.Ч1.04.00.000- –	01	02	03	04	05	06				Примечание
		7		Шуруп А3х25											
				ГОСТ 1145-70*	30	30	30	30	30	36	36				
		•													

	Лист
1.136.5-16.Ч1.04.00.000	4

17327-01 63

Рис 1

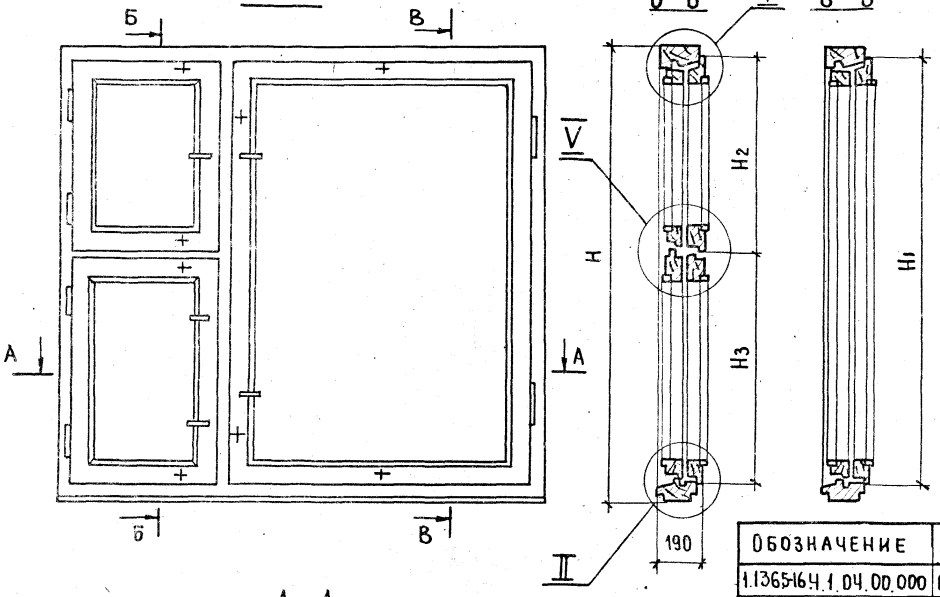

Рис. 2

Остальное-см. рис 1

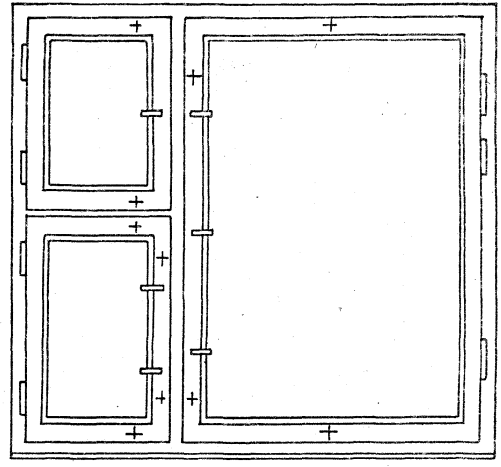

Обозначение	Марка	Рис.	Н	Н1	Н2	Н3	L	L1	L2	Объем м3 в чистоте
1.136.5-16 Ч.1.04.00.000	ОС 12-12	1	1160	1095	417	695	1170	370	720	0,0606
-01	ОС 15-12	1	1460	1395	417	995	1170	370	720	0,0722
-02	ОС 12-13,5	1	1160	1095	417	695	1320	370	870	0,064
-03	ОС 12-15	1	1160	1095	417	695	1470	370	1020	0,066
-04	ОС 15-13,5	1	1460	1395	417	995	1320	370	870	0,075
-05	ОС 15-15	1	1460	1395	417	995	1470	370	1020	0,078
-06	ОС 18-13,5	2	1760	1695	537	1175	1320	390	850	0,0965
-07	ОС 18-15	2	1760	1695	537	1175	1470	390	1000	0,101

1. Узлы I, II, III см. черт. 1.136.5-16.4.1.01.00.000СБ, лист 2
VI, VIII — черт. 1.136.5-16. 4.1.03.00.000СБ, лист 2

1.136.5-16.4.1.04.00.000СБ

Блок оконный
Сборочный чертеж

Стадия	Масса	Масштаб
Р		1:10

Лист | Листов 1

ЦНИИЭП жилища г. Москва

ГИП	Степнов		10.11.91
Провер.	Мокроусов		9.11.91
Разраб.	Рутто		10.11.91

Инв. № подл. | Подпись и дата | Взам. инв. №

Формат	Зона	Поз	Обозначение	Наименование	-	01	02	03	04	05	06	07			Примечание
				Документация											
12			1.136.5-16.4.1.04.01.000 СБ	Сборочный чертеж	X	X	X	X	X	X	X	X	X		
				Детали											
				Древесина хвойная											
				ГОСТ 8486-66											
Б4		1	1.136.5-16.4.1.04.01.001	Брусок 1160 94×55	1		1	1							
Б4		2	-01	1160×94×55	1		1	1							
Б4		3	1.136.5-16.4.1.04.01.002	1160×94×70	1		1	1							
Б4		1	1.136.5-16.4.1.04.01.003	1460×94×55		1			1	1					
Б4		2	-01	1460×94×55		1			1	1					
				Марка	ОС12-12	ОС15-12	ОС12-13,5	ОС12-15	ОС15-13,5	ОС15-15	ОС18-13,5	ОС18-15			

Гип	Степанов		17.8.61
Провер	[illegible]		16.8.61
Разраб	[illegible]		17.8.61

1.136.5-16.4.1.04.01.000

Коробка
Спецификация

Стадия	Лист	Листов
Р	1	2

ЦНИИЭП жилища

Инв. № подл.	Подп. и дата	Взам. инв. №

Формат	Зона	Поз.	Обозначение	Наименование	Кол. на исполн. 1.136.5-16.4.1.04.01.000 -										Примечание
					-	01	02	03	04	05	06	07			
Б4		3	1.136.5-16.4.1.04.01.004	Брусок 1460×94×70			1			1	1				
Б4		1	1.136.5-16.4.1.04.01.005	1760×94×65								1	1		
Б4		2	-01	1760×94×53								1	1		
Б4		3	1.136.5-16.4.1.04.01.006	1760×94×70								1	1		
Б4		4	1.136.5-16.4.1.04.01.007	1170×94×55		1	1								
Б4		5	1.136.5-16.4.1.04.01.008	1170×94×52		1	1								
Б4		4	1.136.5-16.4.1.04.01.009	1320×94×55				1		1		1			
Б4		5	1.136.5-16.4.1.04.01.010	1320×94×52				1		1		1			
Б4		4	1.136.5-16.4.1.04.01.011	1470×94×53					1		1		1		
Б4		5	1.136.5-16.4.1.04.01.012	1470×94×52					1		1		1		

1.136.5-16.4.1.04.01.000 Лист 2

Рис.1

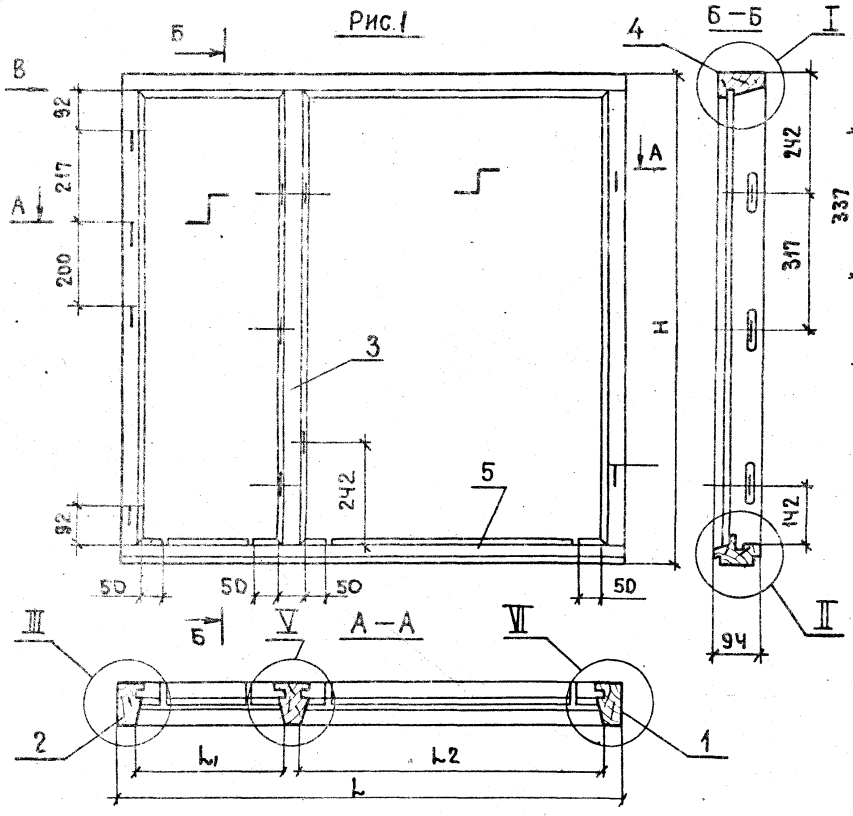

Рис. 2

Остальное-см. рис.1

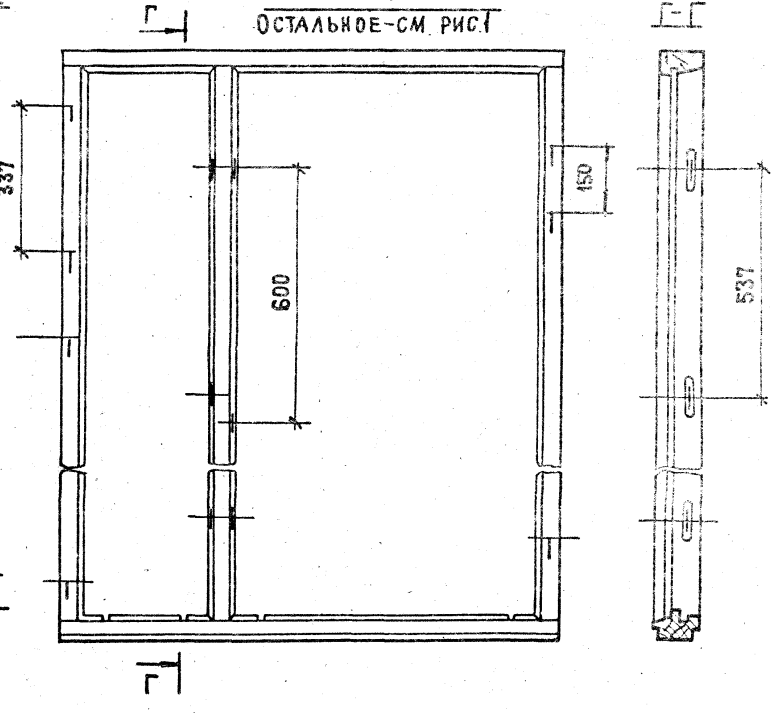

Обозначение	Рис	Марка	Н	L	L1	L2	Объем в чистоте м2
1.1365-1641.04.01.000	1	ОС 12-12	1160	1170	354	704	0.0314
-01	1	ОС 15-12	1400	1170	354	704	0.0365
-02	1	ОС 12-13.5	1160	1320	354	854	0.033
-03	1	ОС 12-15	1160	1470	354	1004	0.034
-04	1	ОС 15-13.5	1460	1320	354	854	0.038
-05	1	ОС 15-15	1460	1470	354	1004	0.04
-06	2	ОС 18-13.5	1760	1320	354	854	0.043
-07	2	ОС 18-15	1760	1470	354	1004	0.045

Узлы I, II, III и вид В см. черт. 1.136.5.16 ч.1.01.01.000 сб
V, VI — черт. 1.136.5.16. ч.1.02.01.000 сб

				1.136.5-16.Ч.1.04.01.000 СБ
				Коробка Сборочный чертеж
				Стадия: — Масса: — Масштаб: 1:10
				Лист 1 Листов 1
Гип	Степнов		17.01	ЦНИИЭП жилища г. Москва
Пров	Мокроусов		17.01	
Разраб	Рутто		17.01	

Формат	Зона	Поз.	Обозначение	Наименование	Кол. на испол. 1.136.5-16 Ч.1.04.10.000- –	01	02	03	04	05	06	07	08	09	Примечание
				Документация											
12			1.136.5-16.Ч.1.04.10.000СБ	Сборочный чертеж		X	X	X	X	X	X	X	X	X	
				Сборочные единицы											
11		1	1.136.5-16.Ч.1.04.10.100	Створка	1	1	1	1	1	1	1	1	1	1	
11		2	1.136.5-16.Ч.1.04.10.200	Створка	1	1	1	1	1	1	1	1	1	1	

Марка	01	02	03	04	05	06	07	08	09
	ОС12-12	ОС15-12	ОС12-13,5	ОС12-15	ОС15-13,5	ОС15-15	ОС15-18	ОС15-21	ОС15-18	ОС15-21

ГИП	Степнов		17.11.81
Провер.	Рутто		11.11.81
Разраб.	Мокроусов		16.02.81

1.136.5-16.Ч.1.04.10.000

Переплет
Спецификация

Стадия	Лист	Листов
Р	1	4

ЦНИИЭП жилища г. Москва

Инв.№ подл. | Подп. и дата | Взам. инв.№

Формат	Зона	Поз.	Обозначение	Наименование	Кол. на испол. 1.136.5-16 Ч.1.04.10.000- –	01	02	03	04	05	06	07	08	09	Примечание
				Детали											
				Древесина хвойная											
				Гост 8486-66											
64		4	1.1365-16.Ч.1.00.00.001-06	Штопик 1005х16х10	4		4	4							
64		4	-07	1305х16х10		4			4	4	4	4	4	4	
64		4	-13	630х16х10	4	4									
64		4	-14	780х16х10			4		4						
64		4	-16	930х16х10				4		4					
64		4	-17	840х16х10							4				
64		4	-18	980х16х10								4			
64		4	-15	280х16х10									4	4	

17377-01

Инв.№подл.	Подп. и дата	Взам.инв.№

Формат	Зона	Поз.	Обозначение	Наименование	Кол.на исполн.1.136.5-16. Ч.1.04.10.000 –										Примечание
					–	01	02	03	04	05	06	07	08	09	
				Стекло											
БЧ		5	1.136.5-16. Ч.1.00.000002-18	1000 х 625	2										
БЧ		5	- 19	1300 х 625		2									
БЧ		5	- 20	1000 х 775			2								
БЧ		5	- 21	1000 х 925				2							
БЧ		5	- 22	1300 х 775					2						
БЧ		5	- 23	1300 х 925						2					
БЧ		5	- 24	1300 х 835							2				
БЧ		5	- 25	1300 х 975								2			
БЧ		5	- 26	1300 х 275									2		
БЧ		5	- 27	1300 х 355										2	
				Стекло ГОСТ 111-78											
				толщ. 3мм											
			1.136.5-16. Ч.1.04.10.001	Прокладка уплотняю-											
				щая полиуретановая											
				ГОСТ 10174-72	7.2	8.4	8.0	8.7	9.2	9.6	9.2	10.0	7.2	7.5	м. пог.
				Стандартные изделия											
		8		Петля ПН6-80											

Инв.№подл.	Подп. и дата	Взам.инв.№

Формат	Зона	Поз.	Обозначение	Наименование	Кол.на исполн. 1.136.5-16. Ч.1.04.10.000 –										Примечание
					–	01	02	03	04	05	06	07	08	09	
				ГОСТ 5088-78	2	2	2	2	2	2	2	2	2	2	0,16 кг
		9		Стяжка СВМ											
				ГОСТ 5090-79	4	4	4	4	4	4	4	4	2	2	0,035 кг
		11		Гвозди 1.2х20											
				ГОСТ 4028-63*	40	40	40	44	40	44	44	44	36	36	
		12		Шуруп А3х25											
				ГОСТ 1145-70*	8	8	8	8	8	8	8	8	4	4	

17327-01 89

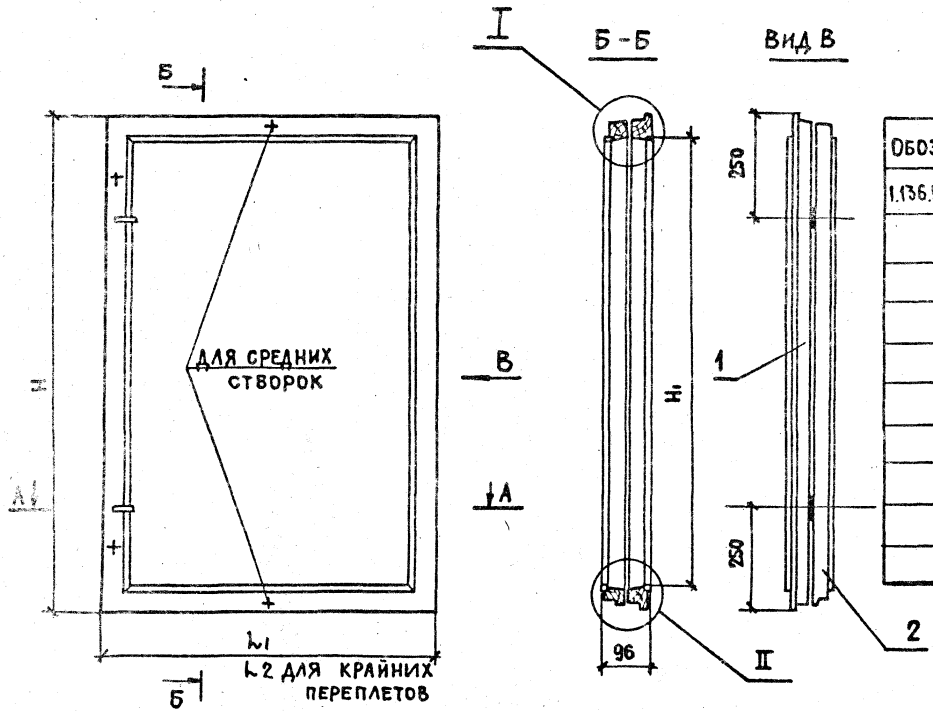

ОБОЗНАЧЕНИЕ	МАРКА	H	H_1	L_1	L_2	L_3	L_4	Объем м³ в чистоте
1.136.5-16.Ч.1.04.10.000	ОС 12-12	1095	985	720	–	610	–	0,0154
-01	ОС 15-12	1395	1285	720	–	610	–	0,0182
-02	ОС 12-13.5	1095	985	870	–	760	–	0,017
-03	ОС 12-15	1095	985	1020	–	910	–	0,078
-04	ОС 15-13.5	1395	1285	870	–	760	–	0,0194
-05	ОС 15-15	1395	1285	1020	–	910	–	0,0206
-06	ОС 15-18	1395	1285	930	–	820	–	0,02
-07	ОС 15-21	1395	1285	1070	–	960	–	0,0211
-08	ОС 15-18	1395	1285	–	370	–	260	0,015
-09	ОС-15-21	1395	1285	–	450	–	340	0,016

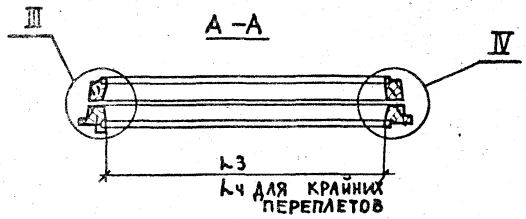

1 Обозначение крайних створок.
2 Узлы см. черт. 1.136.5-16.Ч.1.01.10.000 СБ, лист 2

				1.136.5-16.Ч.1.04.10.000 СБ
				ПЕРЕПЛЕТ Сборочный чертеж
ГИП	Степнов		17.II-81	
Провер	Мокроусов		16.02.81	
РАЗРАБ	РУТТО		12.II-81	

СТАДИЯ	МАССА	МАСШТАБ
ЛИСТ	ЛИСТОВ 1	

ЦНИИЭП жилища г. Москва

ИНВ № ПОДЛ. | ПОДПИСЬ И ДАТА | ВЗАМ. ИНВ №

17327-01 69

Инв.№ подл.	Подп. и дата	Взам. инв.№

Формат	Зона	Поз.	Обозначение	Наименование	Кол. на испол. 1.136.5-16.Ч.1.04.10.100- –	01	02	03	04	05	06	07	08	09	Примечание
				Документация											
			1.136.5-16.Ч.1.04.10.000 СБ	Сборочный чертеж	×	×	×	×	×	×	×	×	×	×	
				Детали											
				Древесина хвойная											
				ГОСТ 8486-86											
БЧ		1	1.136.5-16.Ч.1.04.10.101	Брусок 1035×55×42	1		1	1							
БЧ		2	-01	1035×55×42	1		1	1							
БЧ		1	1.136.5-16.Ч.1.04.10.102	1305×55×42		1			1	1	1	1	1	1	
БЧ		2	-01	1305×55×42		1			1	1	1	1	1	1	

Марка	ОС12-12	ОС15-12	ОС12-13,5	ОС12-15	ОС15-13,5	ОС15-15	ОС15-18	ОС15-21	ОС15-18	ОС15-21

Гип	Степнов		
Провер.	Мохроусов		
Разраб.	Рутто		

1.136.5-16.Ч.1.04.10.100

Створка

Спецификация

Стадия	Лист	Листов
Р	1	2

ЦНИИЭПжилища г. Москва

Инв.№ подл.	Подп. и дата	Взам. инв.№

Формат	Зона	Поз.	Обозначение	Наименование	Кол. на испол. 1.136.5-16.Ч.1.04.10.100- –	01	02	03	04	05	06	07	08	09	Примечание
БЧ		3	1.136.5-16.Ч.1.04.10.103	Брусок 720×45×42	1	1									
БЧ		4	1.136.5-16.Ч.1.04.10.104	720×55×42	1	1									
БЧ		3	1.136.5-16.Ч.1.04.10.105	870×45×42			1		1						
БЧ		4	1.136.5-16.Ч.1.04.10.106	870×55×42			1		1						
БЧ		3	1.136.5-16.Ч.1.04.10.107	1020×45×42				1		1					
БЧ		4	1.136.5-16.Ч.1.04.10.108	1020×55×42				1		1					
БЧ		3	1.136.5-16.Ч.1.04.10.109	930×45×42							1				
БЧ		4	1.136.5-16.Ч.1.04.10.110	930×55×42							1				
БЧ		3	1.136.5-16.Ч.1.04.10.111	1070×45×42								1			
БЧ		4	1.136.5-16.Ч.1.04.10.112	1070×55×42								1			
БЧ		3	1.136.5-16.Ч.1.04.10.113	370×45×42									1		
БЧ		4	1.136.5-16.Ч.1.04.10.114	370×55×42									1		
БЧ		3	1.136.5-16.Ч.1.04.10.115	450×45×42										1	
БЧ		4	1.136.5-16.Ч.1.04.10.116	450×55×42										1	
				Стандартные изделия											
		5		Гвоздь 4,0×125 ГОСТ 7805-70	4	4	4	4	4	4	4	4	4	4	0,065 кг
		6		Уголок У5 ГОСТ 8509-72			4	4	4	4	4	4			0,02 кг
		7		Шуруп 4,0×25 ГОСТ 1145-72			20	20	20	20	20	20			

1.136.5-16.Ч.1.04.10.100

Лист

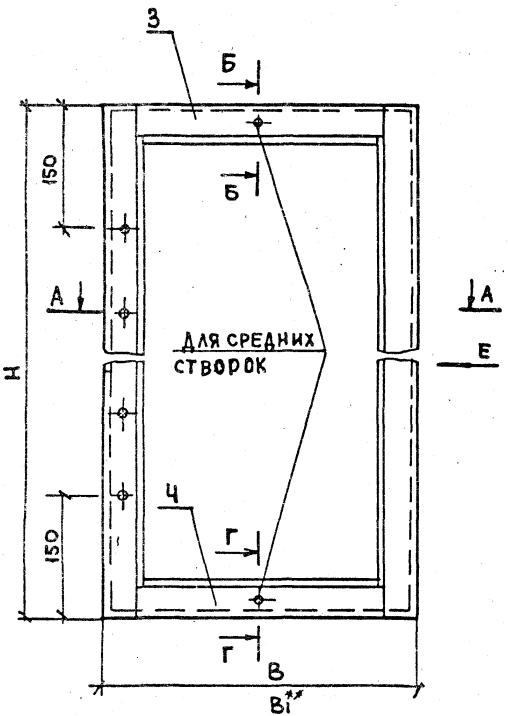

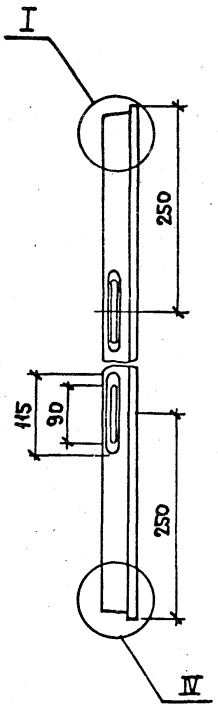

ВИДЕ

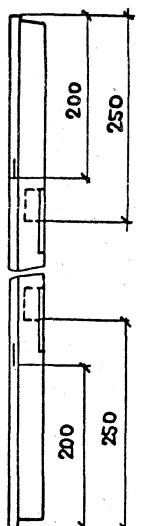

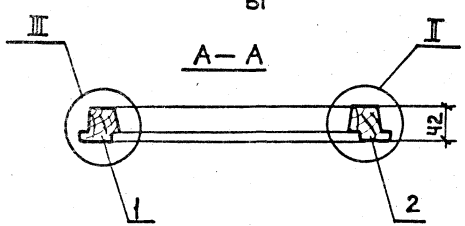

Обозначение	Марка	Н	В	В**	Объем м3 в чистоте
1.136.5-16.Ч.1.04.10.100	ОС 12-12	1095	720	–	0,008
-01	ОС 15-12	1395	720	–	0.0095
-02	ОС 12-13.5	1095	870	–	0.0087
-03	ОС 12-15	1095	1020	–	0.0094
-04	ОС 15-13.5	1395	870	–	0.0101
-05	ОС 15-15	1395	1020	–	0.0107
-06	ОС 15-18	1395	930	–	0.0104
-07	ОС 15-21	1395	1070	–	0.011
-08	ОС 15-18	1395	–	370	0.008
-09	ОС 15-21	1395	–	450	0.0083

1** Размеры и обозначение для крайних створок.

2. Сечения и узлы см. черт. 1.136.5-16.Ч.1.01.10.100СБ, л.2

				1.136.5-16.Ч.1.04.10.100СБ	
				Створка Сборочный чертеж	Стадия: Р; Масса: ; Масштаб: 1:5; Лист; Листов 1
ГИП	Степанов		13.11.87		
Провер.	Мокроусов		16.11.87		ЦНИИЭП жилища г. Москва
Разраб	Рутто		12.11.87		

Инв.№ подл.	Подп. и дата	Инв.№

Формат	Зона	Поз.	Обозначение	Наименование	Кол. на испол. 1.136.5-16.Ч.1.0Ч.10.200 -										Примечание
					-	01	02	03	04	05	06	07	08	09	
				Документация											
12			1.136.5-16.Ч.1.0Ч.10.200СБ	Сборочный чертеж	×	×	×	×	×	×	×	×	×	×	
				Детали											
				Древесина хвойная											
				ГОСТ 8486-66											
БЧ		1	1.136.5-16.Ч.1.0Ч.10.201	Брусок 1072×42×42	1		1	1							
БЧ		2	-01	1072×42×42	1		1	1							
БЧ		1	1.136.5-16.Ч.1.0Ч.10.202	1372×42×42		1			1	1	1	1	1	1	
БЧ		2	-01	1372×42×42		1			1	1	1	1	1	1	
БЧ		3	1.136.5-16.Ч.1.0Ч.10.203	694×42×42	1	1									

Марка	ОС12-12	ОС15-12	ОС12-13,5	ОС12-15	ОС15-13,5	ОС15-15	ОС15-18	ОС15-21	ОС15-18	ОС15-21

				1.136.5-16.Ч.1.0Ч.10.200			
ГИП	Степнов			Створка спецификация	Стадия	Лист	Листов
Провер.	Рутто				Р	1	2
Разраб.	Мокроусов				ЦНИИЭП жилища г. Москва		

Инв.№ подл.	Подп. и дата	Взам. инв.№

Формат	Зона	Поз.	Обозначение	Наименование	Кол. на испол. 1.136.5-16.Ч.1.0Ч.10.200 -										Примечание
					-	01	02	03	04	05	06	07	08	09	
БЧ		Ч	1.136.5-16.Ч.1.0Ч.10.204	Брусок 694×45×42	1	1									
БЧ		3	1.136.5-16.Ч.1.0Ч.10.205	844×42×42			1		1						
БЧ		Ч	1.136.5-16.Ч.1.0Ч.10.206	844×45×42			1		1						
БЧ		3	1.136.5-16.Ч.1.0Ч.10.207	994×42×42				1		1					
БЧ		Ч	1.136.5-16.Ч.1.0Ч.10.208	994×45×42				1		1					
БЧ		3	1.136.5-16.Ч.1.0Ч.10.209	904×42×42							1				
БЧ		Ч	1.136.5-16.Ч.1.0Ч.10.210	904×45×42							1				
БЧ		3	1.136.5-16.Ч.1.0Ч.10.211	1044×42×42								1			
БЧ		Ч	1.136.5-16.Ч.1.0Ч.10.212	1044×45×42								1			
БЧ		3	1.136.5-16.Ч.1.0Ч.10.213	344×42×42									1		
БЧ		Ч	1.136.5-16.Ч.1.0Ч.10.214	344×45×42									1		
БЧ		3	1.136.5-16.Ч.1.0Ч.10.215	424×42×42										1	
БЧ		Ч	1.136.5-16.Ч.1.0Ч.10.216	424×45×42										1	
				Стандартные изделия											
		5		Нагель Н33 ГОСТ 17585-72	4	4	4	4	4	4	4	4	4	4	0,005 кг
		6		Угольник УГ-75											
				ГОСТ 5091-78			4	4	4	4	4	4			0,02 кг
		7		Шуруп А3×25 ГОСТ 1145-70*			20	20	20	20	20	20			

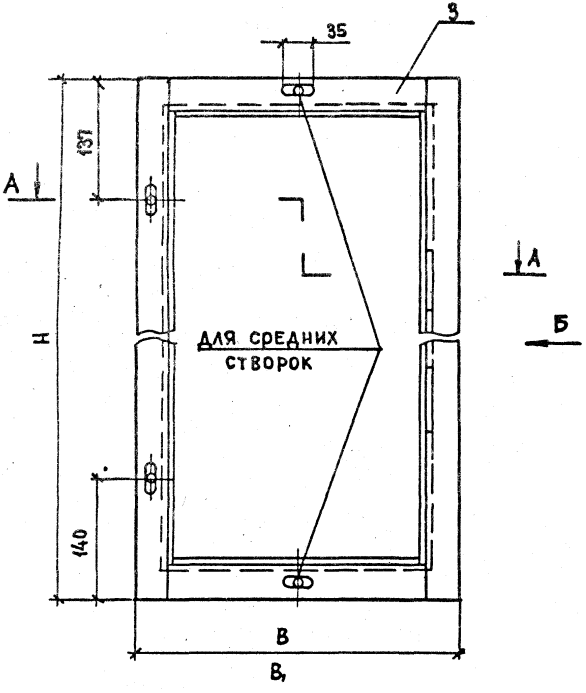

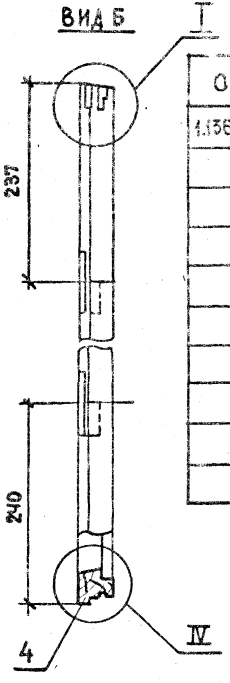

Обозначение	Марка	Н	В	В1**	Объем из чистоты
1.136.5-16.ч.1.04.10.200	ОС 12-12	1072	694	—	0,0063
-01	ОС 15-12	1372	694	—	0,0074
-02	ОС 12-13,5	1072	844	—	0,0069
-03	ОС 12-15	1072	994	—	0,0074
-04	ОС 15-13,5	1372	844	—	0,0079
-05	ОС 15-15	1372	994	—	0,0085
-06	ОС 15-18	1372	904	—	0,0082
-07	ОС 15-21	1372	1044	—	0,0086
-08	ОС 15-18	1372	—	344	0,0061
-09	ОС 15-21	1372	—	424	0,0064

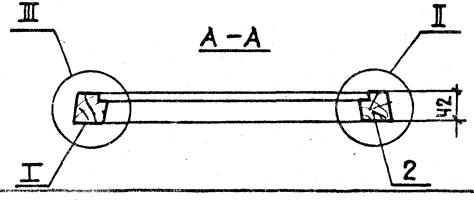

1. Узлы см. черт. 1.136.5-16.ч.1.01.10, 200СБ л.2
2** Размеры и обозначения для крайних створок.

				1.136.5-16.ч.1.04.10,200СБ	
				Створка Сборочный чертеж	Стадия: Р; Масса: ; Масштаб: 1:5
					Лист ; Листов 1
ГИП	Степнов		17.11.81		ЦНИИЭП жилища г. Москва
Провер.	Мокроусов		16.12.81		
Разраб.	Рутто				

Инв.№ подл.	Подпись и дата	Взам. инв.№

Формат	Зона	Поз.	Обозначение	Наименование	Кол-во на исполнение 1.136.5-16 ч.1.04.11.000- —	01	02	03	Примечание
				Документация					
12			1.136.5-16ч.1.04.11.000СБ	Сборочный чертеж	X	X	X	X	
				Сборочные единицы					
11		1	1.136.5-16.ч.1.04.11.100	Створка	1	1	1	1	
11		2	1.136.5-16.ч.1.04.11.200	Створка	1	1	1	1	
				Марка	ОС18-135	ОС18-15	ОС18-18	ОС18-18	

ГИП	Степнов		12.08.81
Провер.	Мокроусов		12.08.81
Разраб.	Мокроусов		12.08.81

1.136.5-16.ч.1.04.11.000

Переплет

Спецификация

Стадия	Лист	Листов
Р	1	4

ЦНИИЭП жилища г. Москва

Инв.№ подл.	Подпись и дата	Взам. инв.№

Формат	Зона	Поз.	Обозначение	Наименование	Кол-во на исполнение 1.136.5-16 ч.1.04.11.000- —	01	02	03	Примечание
				Детали					
				Штапик					
				Древесина хвойная					
				ГОСТ 8486-66					
Б4		4	1.136.5-16ч.1.00.00.001	1585 × 16 × 10	4	4	4	4	
Б4		4	-19	740 × 16 × 10	4				
Б4		4	-20	890 × 16 × 10		4			
Б4		4	-21	790 × 16 × 10			4		
Б4		4	-15	280 × 16 × 16				4	

1.136.5-16.ч.1.04.11.000

Лист 2

Формат	Зона	Поз.	Обозначение	Наименование	Кол-во на исполнение 1.136.5-16.4.1.04.11.000-										Примечание
					–	01	02	03							
				Стекло											
Б4		5	1.136.5-16.4.1.00.00.002-28	1580 × 735	2										
			-29	1580 × 885		2									
			-30	1580 × 775			2								
			-31	1580 × 275				2							
				Стекло ГОСТ 111-78											
				толщиной 3мм											
Б4		6	1.136.5-16.ч.1.04.11.001	Прокладка уплотня-											
				ющая полиуретано-											
				вая ГОСТ 10174-72	10,0	10,4	10,0	8,0							м.пог.
				Стандартные											
				изделия											
		8		Петля ПН6-80											
				ГОСТ 5088-78	2	2	2	2							0,16 кг

1.136.5-16.ч.1.04.11.000	Лист 3

Инв.№подл.	Подпись и дата	Взам.инв.№

Формат	Зона	Поз.	Обозначение	Наименование	Кол-во на исполнение 1.136.5-16.4.1.04.11.000 –										Примечание
					–	01	02	03							
		9		Стяжка СВм											
				ГОСТ 5090-79	5	5	5	3							0,035 кг
		11		Гвозди 1.2×20											
				ГОСТ 4028-63*	32	36	32	24							
		12		Шуруп А3×25											
				ГОСТ 1145-70*	10	10	10	6							

1.136.5-16.ч.1.04.11.000	Лист 4

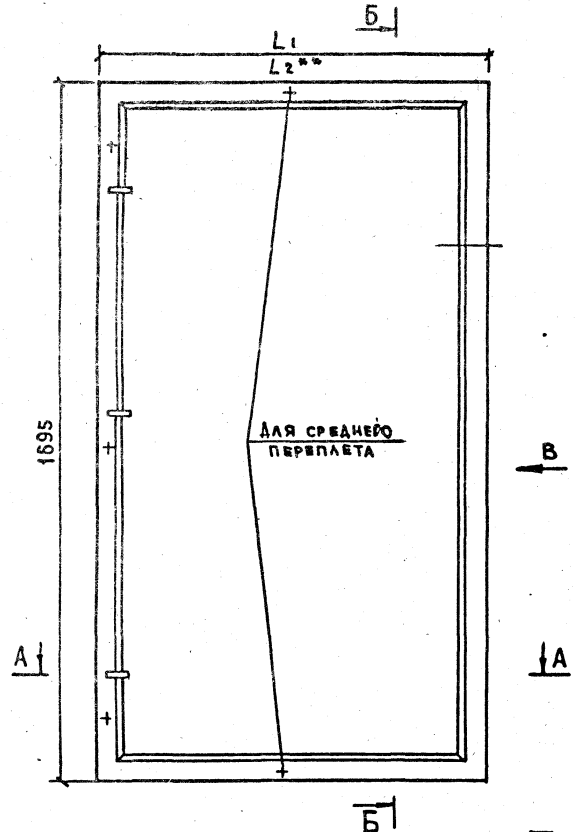

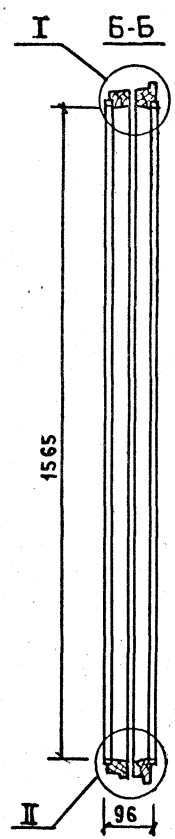

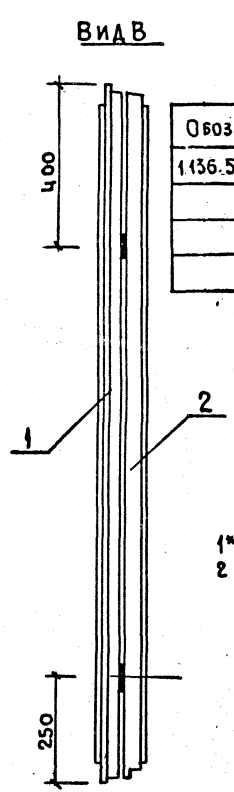

Обозначение	Марка	L	L_2	L_3	L_4	Объем в чистоте м3
1.136.5-16 ч.1.04.11.000	ОС18-13.5	850	—	720	—	0.026
-01	ОС18-15	1000	—	870	—	0.0286
-02	ОС18-18	890	—	760	—	0.027
-03	ОС18-18	—	390	—	260	0.022

1*** Обозначение для крайних переплетов.
2 Узлы см. черт. 1.136.5-16 ч.1.01.10.000СБ, лист 2

				1.136.5-16.ч.1.04.11.000СБ		
				Переплет Сборочный чертеж	Стадия: Р	Масса:	Масштаб: 1:10
					Лист:	Листов 1
Гип	Степнов		17.8.91		ЦНИИЭП жилища г. Москва	
Провер.	Мокроусов		16.8.91			
Разраб.	Рутто		13.8.91			

Инв.N подл. | Подпись и дата | Взам.инв.N

Инв.№ подл. | Подпись и дата | Взам.инв.№

Формат	Зона	Поз.	Обозначение	Наименование	Кол-во на исполнение 1.136.5-16.4.1.04.11.100-										Примечание
					–	01	02	03							
				Документация											
12			1.136.5-16.4.1.04.11.100СБ	Сборочный чертеж	X	X	X	X							
				Детали											
				Древесина хвойная											
				ГОСТ 8486-66											
Б4		1	1.136.5-16.4.1.04.11.101	Брусок 1695×65×42	1	1	1	1							
Б4		2	-01	1695×65×42	1	1	1	1							
Б4		3	1.136.5-16.4.1.04.11.102	870×65×42	1										
Б4		4	-01	870×65×42	1										
				Марка	ОС18-13.5	ОС18-15	ОС18-18	ОС18-18							

1.136.5-16.4.1.04.11.100

Створка
Спецификация

Стадия	Лист	Листов
Р	1	2

ЦНИИЭП жилища г. Москва

ГИП	Степнов	
Провер.	Мокроусов	
Разраб.	Рутто	

Инв.№ подл. | Подпись и дата | Взам.инв.№

Формат	Зона	Поз.	Обозначение	Наименование	Кол-во на исполнение 1.136.5-16.4.1.04.11.100-										Примечание
					–	01	02	03							
Б4		3	1.136.5-16.4.1.04.11.103	Брусок 1020×65×42		1									
Б4		4	-01	1020×65×42		1									
Б4		3	1.136.5-16.4.1.04.11.104	890×65×42			1								
Б4		4	-01	890×65×42			1								
Б4		3	1.136.5-16.4.1.04.11.105	390×65×42				1							
Б4		4	-01	390×65×42				1							
				Стандартные изделия											
		5		Нагель Н33 ГОСТ 17585-72	4	4	4	4							0,005 кг
		6		Угольник УГ75-1 ГОСТ 5091-78	4	4	4								0,02 кг
		7		Шуруп А3×25 ГОСТ 1145-70*	20	20	20								

1.136.5-16.4.1.04.11.100

Лист 2

7337-01 77

76

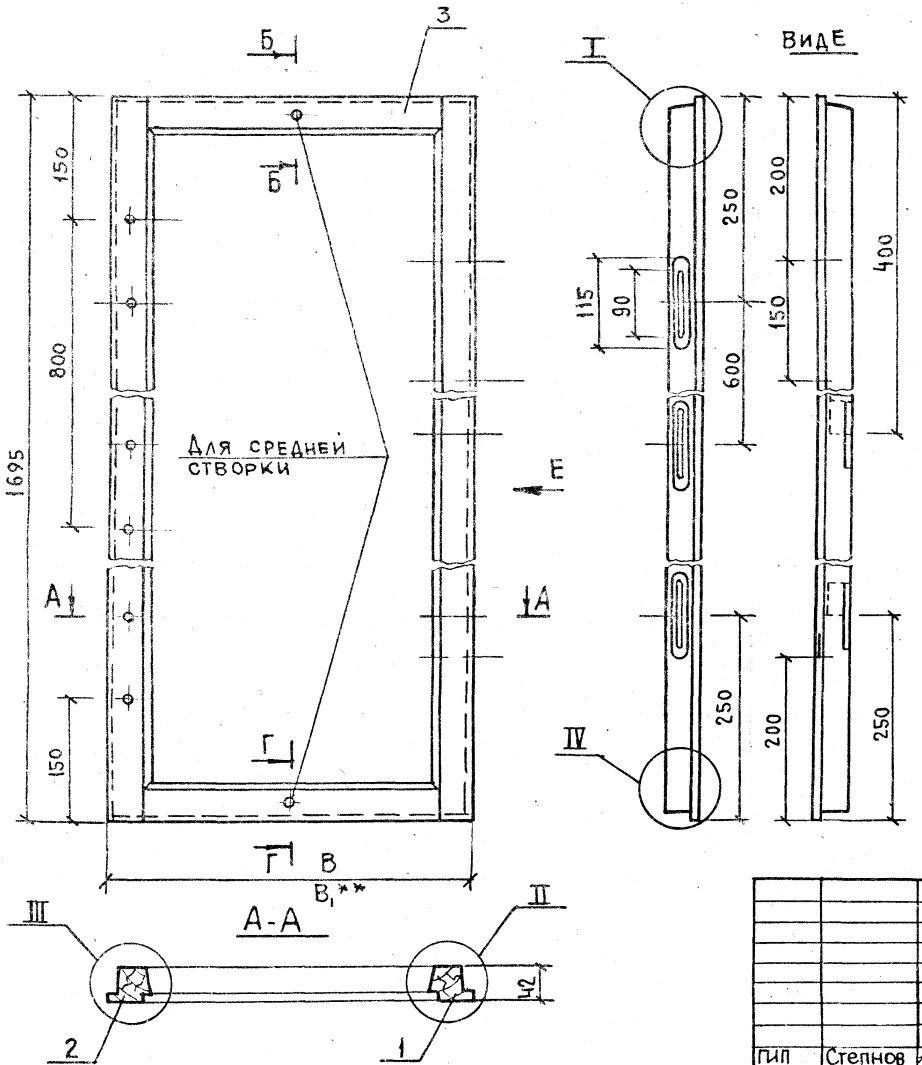

Обозначение	Марка	В	В**	Объем в чистоте м3
1.136.5-16.4.1.04.11.100	ОС 18-13.5	870	–	0.0140
– 01	ОС 18-15	1020	–	0.015
– 02	ОС 18-18	890	–	0.0141
– 03	ОС 18-18	–	390	0.0115

1** Обозначение и размер для крайних створок.
2 Узлы и сечения см. черт. 1.136.5-16.4.1.01.10.100 лист 2

ГИП	Степнов		17.11.81
Провер	Мокроусов		16.12.81
Разраб	Рутто		2.11.81

1.136.5-16.4.1.04.11.100СБ

Створка
Сборочный чертеж

Стадия	Масса	Масштаб
Р		1:5
Лист	Листов 1	

ЦНИИЭП жилища г. Москва

Инв.№подл. | Подпись и дата | Взам. инв.№

Формат	Зона	Поз.	Обозначение	Наименование	Кол-во на исполнение 1.136.5-16.ч.1.04.11.200-										Примечание
					–	01	02	03							
				Документация											
А2			1.136.5-16.ч.1.04.11.200СБ	Сборочный чертеж	X	X	X	X							
				Детали											
				Древесина хвойная											
				ГОСТ 8486-66											
Бч		1	1.136.5-16.ч.1.04.11.201	Брусок 1672×52×42	1	1	1	1							
Бч		2	-01	1672×52×42	1	1	1	1							
Бч		3	1.136.5-16.ч.1.04.11.202	844×52×42	1										
Бч		4	1.136.5-16.ч.1.04.11.203	844×55×42	1										

Марка	ОС18-13.5	ОС18-15	ОС18-18	ОС18-18**

			1.136.5-16.ч.1.04.11.200
			Створка Спецификация
ГИП	Степнов		17.11.87
Провер	Мокроусов		10.87
Разраб	Рутто		10.87

Стадия	Лист	Листов
Р	1	2

ЦНИИЭП жилища г. Москва

Инв.№подл. | Подпись и дата | Взам.инв.№

Формат	Зона	Поз.	Обозначение	Наименование	Кол-во на исполнение 1.136.5-16.ч.1.04.11-200-										Примечание
					–	01	02	03							
Бч		3	1.136.5-16.ч.1.04.11.204	Брусок 994×52×42		1									
Бч		4	1.136.5-16.ч.1.04.11.205	994×53×42		1									
Бч		3	1.136.5-16.ч.1.04.11.206	864×52×42			1								
Бч		4	1.136.5-16.ч.1.04.11.207	864×53×42			1								
Бч		3	1.136.5-16.ч.1.04.11.208	364×52×42				1							
Бч		4	1.136.5-16.ч.1.04.11.209	364×55×42				1							
				Стандартные изделия											
		5		Нагель Н33 ГОСТ 17585-72	4	4	4	4							0,005 кг
		6		Угольник УГ75-1 ГОСТ 5091-78	4	4	4								0,02 кг
		7		Шуруп А3×25 ГОСТ 1145-70*	20	20	20								

17227-01 79

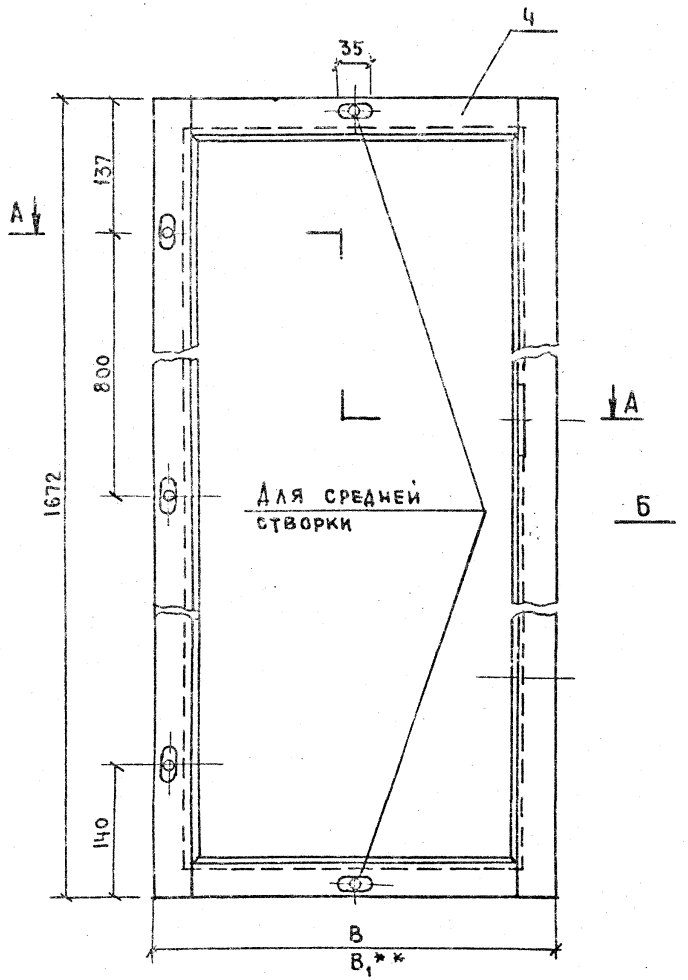

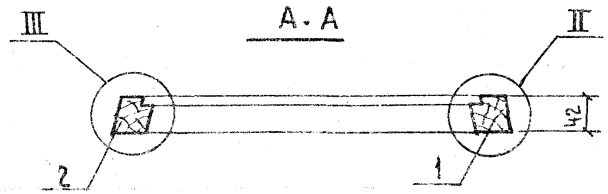

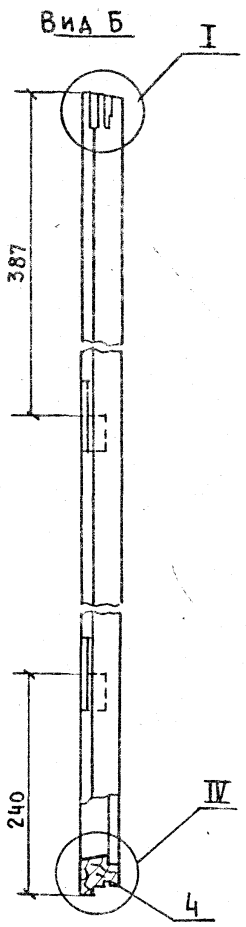

Обозначение	Марка	В	B_1**	Объем в чистоте м³
1.136.5-16.4.1.04.11.200	ОС 18-13.5	844	–	0.0111
–01	ОС 18-15	9.94	–	0.012
–02	ОС 18-18	8.64	–	0.0112
–03	ОС 18-18	–	364	0.0089

1.** Обозначение и размер для крайней створки.
2 Узлы см. черт. 1.136.5-16.4.1.01.10.200СБ.

ГИП	Степнов		17.08
Провер.	Мокроусов		
Разраб.	Рутто		

1.136.5-16 4.1.04.11.200 СБ

Створка
Сборочный чертеж

Стадия	Масса	Масштаб
Р	–	1:5
Лист	Листов 1	

ЦНИИЭП жилища г. Москва

Инв.№ подл. | Подпись и дата | Взам.инв.№

17327-01 80

Формат	Зона	Поз.	Обозначение	Наименование	Кол-во на исполнение 1.136.5-16 ч.1.04.12.000-										Примечание
					–	01	02								
				Документация											
12			1.136.5-16.ч.1.04.12.000СБ	Сборочный чертеж	X	X	X								
				Сборочные единицы											
11		1	1.136.5-16.ч.1.04.12.100	Створка	1	1	1								
11		2	1.136.5-16.ч.1.04.12.200	Створка	1	1	1								
				Детали											
				Древесина хвойная											
				ГОСТ 8486-66											
Б4		4	1.136.5-16.ч.1.00.00.001-08	Штапик 605×16×10	4	4									
Б4		4	-09	905×16×10			4								
				Марка	ОС12-12	ОС15-12	ОС15-21								

				1.136.5-16.ч.1.04.12.000			
				Переплет	Стадия	Лист	Листов
						1	2
ГИП	Степнов			Спецификация	ЦНИИЭПжилища г. Москва		
Провер.	Мокроусов						
Разраб.	Рутто						

Инв.№ подл.	Подпись и дата	Взам.инв.№

Формат	Зона	Поз.	Обозначение	Наименование	Кол-во на исполнение 1.136.5-16 ч.1.04.12.000-										Примечание
					–	01	02								
Б4		4	1.136.5-16.ч.1.00.00.001-15	Штапик 280×16×10	4	4									
Б4		4	-22	360×16×10			4								
			1.136.5-16 ч.1.00.00.002-32	Стекло ГОСТ 111-78 толщ.3											
Б4		5	-33	600×275	2										
Б4		5	-34	900×275		2									
Б4		5	-35	900×355			2								
Б4		6	1.136.5-16.ч.1.04.12.00	Прокладка уплотняю-											
				щая полиуретановая											
				ГОСТ 10174-72	4,0	5,2	5,5								м. пог.
				Стандартные изделия											
		8		Петля ПН6-80п											
				ГОСТ 5088-78	2	2	2								0,16 кг
		9		Стяжка СВМ ГОСТ 5090-79	2	2	2								0,035 кг
		11		Гвозди 1,2×20 ГОСТ 4028-63	28	36	36								
		12		Шуруп А3×25											
				ГОСТ 1145-70*	4	4	4								

1.136.5-16.ч.1.04.12.000	Лист 2

17377-01

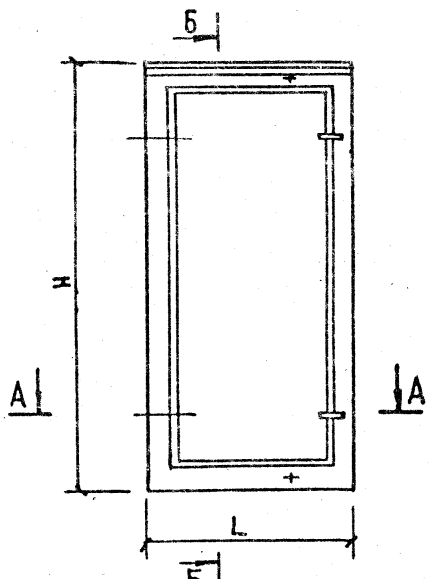

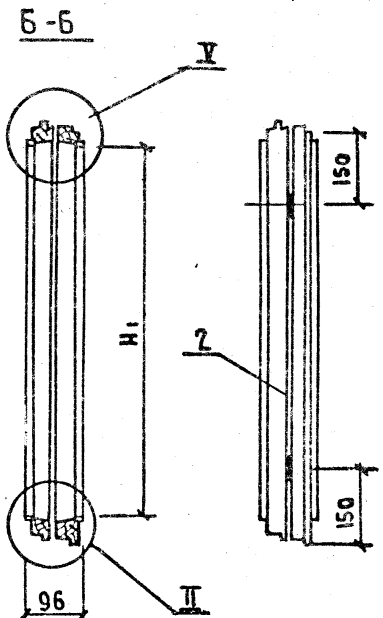

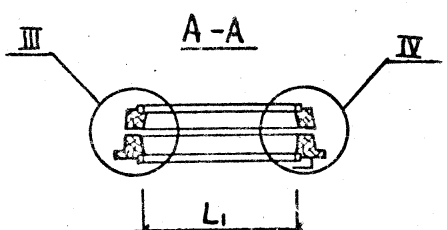

Обозначение	Марка	H	H_1	L	L_1	Объем в чистоте м³
1.136.5-16.4.1.04.12.000	ОС12-12	695	585	370	260	0,008
-01	ОС15-12	995	885	370	260	0,0117
-02	ОС15-21	995	885	450	340	0,0127

1. Узлы II, III, IV, черт. 1.136.5-16 4.1.01.10.000СБ лист 2.
2. Узел V см. черт. 1.136.5-16.4.1.02.10.000СБ

				1.136.5-16.4.1.04.12.000СБ		
				Переплет Сборочный чертеж	Стадия: Р	Масса:	Масшт.: 1:10
					Лист	Листов 1
ГИП	Степнов		12.01		ЦНИИЭП жилища г. Москва	
Провер.	Мокроусов		12.01			
Разраб.	Рутто		12.01			

Инв.№ подл. | Подпись и дата | Взам. инв. №

Формат	Зона	Поз.	Обозначение	Наименование	Кол-во на исполнение 1.136.5-16.4.1.04.12.100-			Примечание
					–	01	02	
				Документация				
12			1.136.5-16.4.1.14.12.100СБ	Сборочный чертеж	X	X	X	
				Детали				
				Древесина хвойная				
				ГОСТ 8486-66				
Б4		1	1.136.5-16.4.1.04.12.101	Брусок 686×55×42	1			
Б4		2	-01	686×55×42	1			
				Марка	ОС12-12	ОС15-12	ОС15-21	

		1.136.5-16.4.1.04.12.100	
		Створка	Стадия: Р; Лист: 1; Листов: 2
ГИП	Степнов	Спецификация	ЦНИИЭП жилища г. Москва
Провер.	Мокроусов		
Разраб	Рутто		

Инв.№ подл.	Подпись и дата	Взам. инв.№

Формат	Зона	Поз.	Обозначение	Наименование	Кол-во на исполнение 1.136.5-16.4.1.04.12.100-			Примечание
					–	01	02	
Б4		1	1.136.5-16.4.1.04.12.102	Брусок 986×55×42		1	1	
Б4		2	-01	986×55×42		1	1	
Б4		3	1.136.5-16.4.1.04.12.103	370×45×42	1	1		
Б4		4	1.136.5-16.4.1.04.12.104	370×55×42	1	1		
Б4		3	1.136.5-16.4.1.04.12.105	450×45×42				
Б4		4	1.136.5-16.4.1.04.12.106	450×55×42				
				Стандартные изделия				
		5		Нагель Н33				
				ГОСТ 17585-72	4	4	4	0,005кг
				Поз 6;7 - отсутствуют				

1.136.5-16.4.1.04.12.100	Лист 2

17327-01

83

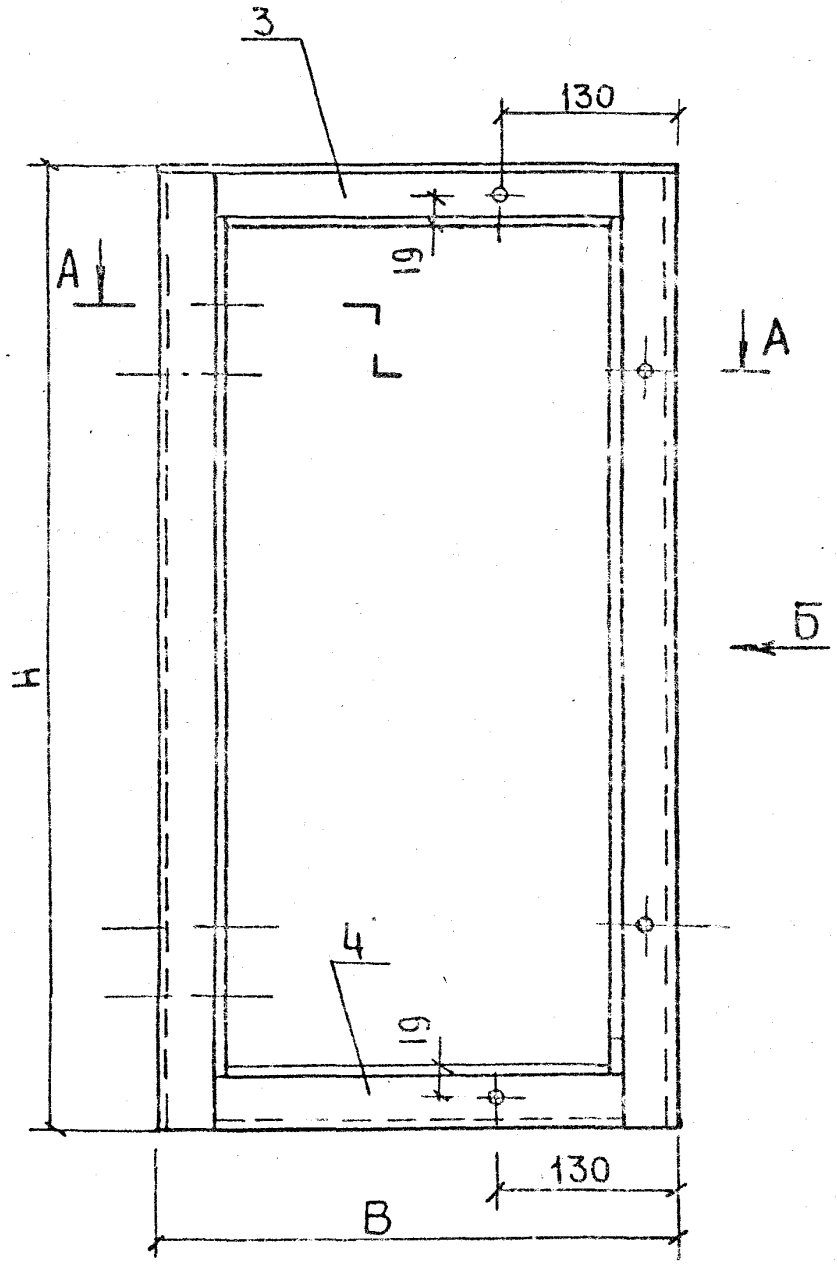

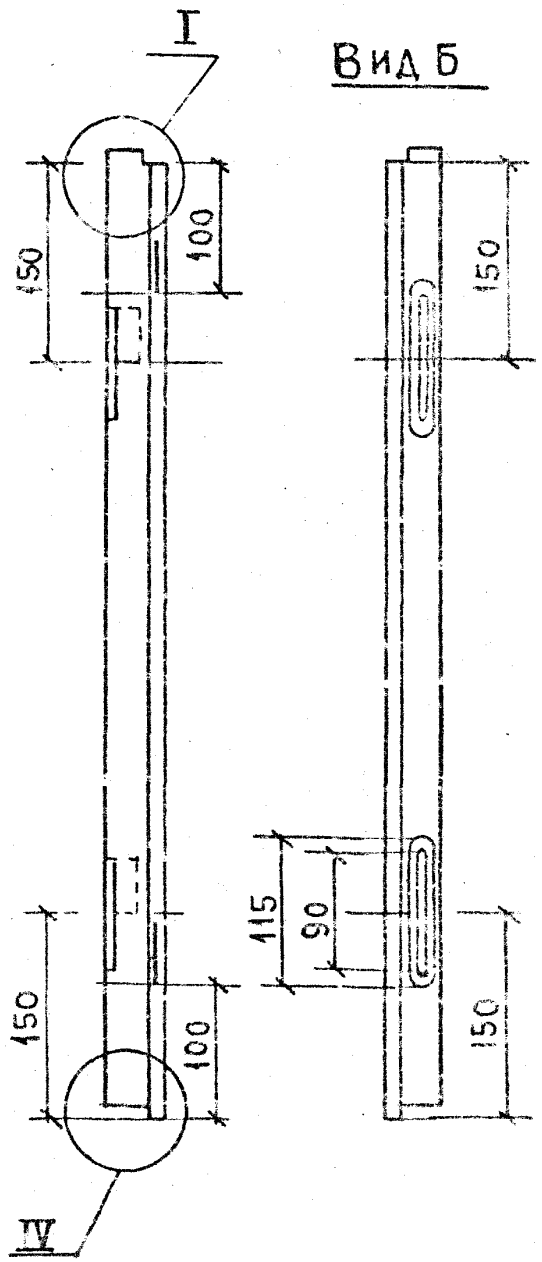

Вид Б

Обозначение	Марка	Н	В	Объем в м³
1.136.5-16 ч.1.04.12.100	ОС12-12	980	570	0,004
– 01	ОС15-12	980	570	0,005
– 02	ОС15-21	980	480	0,0042

1. Узлы см черт. 1.136.5-16.ч.1 01.10 100СБ, лист 2

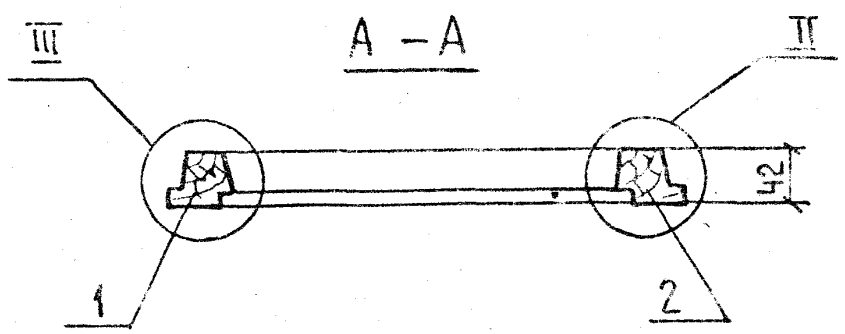

ГИП	Степнов		
Провер	Мокроусов		

1.136.5-16.ч.1.04.12.100СБ

Створка
Сборочный чертеж

Стадия	Масса	Масштаб
Р		1:5
Лист	Листов 1	

ЦНИИЭП жилища г. Москва

Инв.№подл. | Подпись и дата | Взам.инв.№

Формат	Зона	Поз.	Обозначение	Наименование	Кол-во на исполнение 1.136.5-16.ч.1.04.12.200 –	01	02	Примечание
				Документация				
12			1.136.5-16ч.1.04.12 200СБ	Сборочный чертеж	X	X	X	
				Детали				
				Древесина хвойная				
				ГОСТ 8486-66				
Б4	1		1.136.5-16ч.1.04.12. 201	Брусок 685×42×42	1			
Б4	2		-01	685×42×42	1			

Марка	ОС12-12	ОС15-12	ОС15-21

1.136.5-16.ч.1.04.12. 200

ГИП	Степнов		
Провер.	Мокроусов		
Разраб	Рутто		

Створка

Спецификация

Стадия	Лист	Листов
Р	1	2

ЦНИИЭП жилища г. Москва

Инв.№подл. | Подпись и дата | Взам.инв.№

Формат	Зона	Поз.	Обозначение	Наименование	Кол-во на исполнение 1.136.5-16ч1.04.12.200 –	01	02	Примечание
Б4		1	1.136.5-16.ч.1.04.12.202	Брусок 985×42×42		1	1	
Б4		2	-01	985×42×42		1	1	
Б4		3	1.136.5-16.ч.1.04.12.203	344×55×42	1	1		
Б4		4	1.136.5-16.ч.1.04.12.204	344×45×42	1	1		
Б4		3	1.136.5-16.ч.1.04.12.205	424×55×42			1	
Б4		4	1.136.5-16.ч.1.04.12.206	424×45×42			1	
				Стандартные изделия				
		5		Нагель Н33 ГОСТ 17585-72	4	4	4	0,005 кг
				Поз. 6; 7 - отсутствуют				

1.136.5-16.ч.1.04.12. 200

Лист 2

17327-01 85

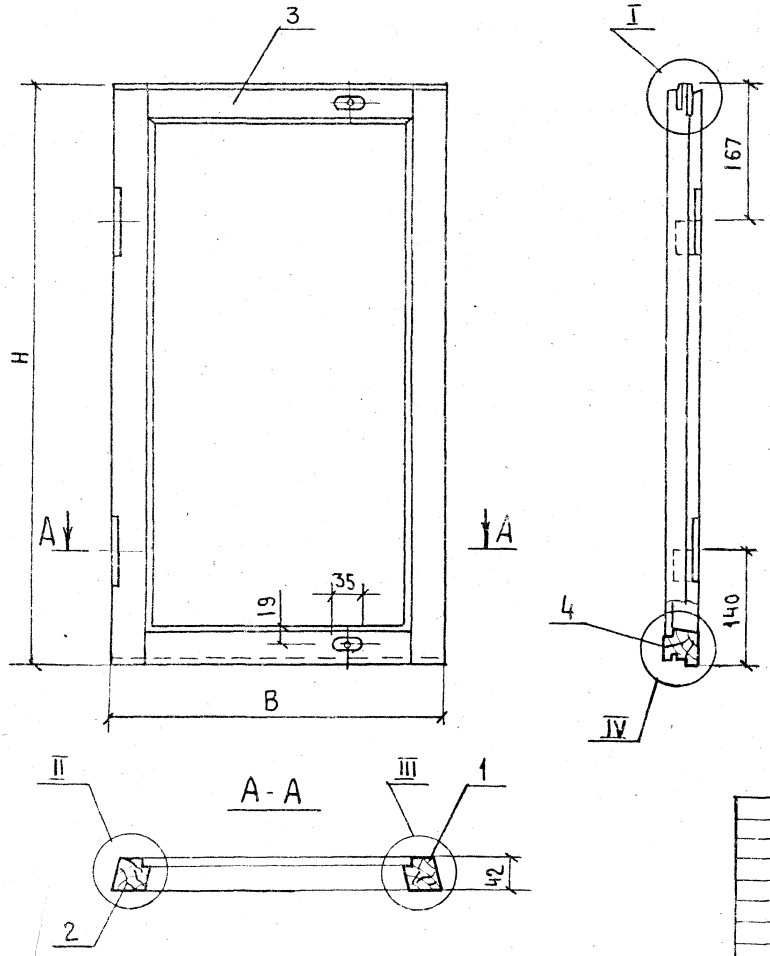

Обозначение	Марка	H	B	Объем в чистоте м³
1.136.5-16.4.1.04.12. 200	ОС12-12	685	344	0.004
-01	ОС15-12	985	344	0.0051
-02	ОС15-21	985	424	0.0055

1. Узлы см. черт. 1.136.5-16.4.1.01.10. 200СБ

				1.136.5-16.4.1.04.12. 200СБ			
				Створка Сборочный чертеж	Стадия	Масса	Масштаб
					Р		1:5
					Лист	Листов 1	
ГИП	Степнов		17.11.81		ЦНИИЭП жилища г. Москва		
Провер.	Мокроусов		16.02.81				
Разраб	Рутто		17.11.81				

Инв. № подл. | Подпись и дата | Взам. инв. №

17327-01 ... 86

Формат	Зона	Поз.	Обозначение	Наименование	Кол-во на исполнение 1.136.5-16.ч.1-04.13.000 —	Кол-во на исполнение 1.136.5-16.ч.1-04.13.000 01	Примечание
				Документация			
12			1.136.5-16.ч.1.04.13.000СБ	Сборочный чертеж	X	X	
				Сборочные единицы			
11		1	1.136.5-16.ч.1.04.13.100	Створка	1	1	
11		2	1.136.5-16.ч.1.04.13.200	Створка	1	1	
				Марка	ОС18-13.5	ОС18-18	

				1.136.5-16ч.1.04.13.000		
				Переплет Спецификация	Стадия: Р	Лист: 1 / Листов: 2
ГИП	Степнов		11.08		ЦНИИЭП жилища г. Москва	
Провер	Мокроусов		11.08			
Разраб	Рутто		11.08			

Инв.№ подл. | Подпись и дата | Взам.инв.№

Формат	Зона	Поз.	Обозначение	Наименование	Кол-во на исполнение 1.136.5-16.ч.1.04.13.000 —	Кол-во на исполнение 1.136.5-16.ч.1.04.13.000 01	Примечание
				Детали			
				Штапик			
				Древесина хвойная			
				ГОСТ 6486-66			
54		4	1.136.5-16.ч.1.00.00.001-10	1065 × 16 × 10	4	4	
54		4	-15	280 × 16 × 10	4	4	
54		5	1.136.5-16.ч.1.00.00.002-36	Стекло 1060 × 275			
				ГОСТ 111-78 толщ. 3мм	2	2	
				Стандартные изделия			
		8		Петля ПН6-80			
				ГОСТ 5088-78	2	2	0,16 кг
		9		Стяжка СВм			
				ГОСТ 5090-79	2	2	0,035 кг
		11		Гвозди 2×20 ГОСТ 4028-63	28	28	
		12		Шуруп А3×25			
				ГОСТ 1145-70*	4	4	

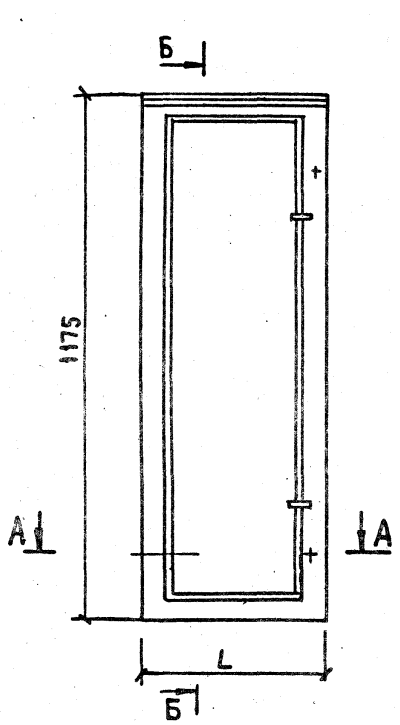

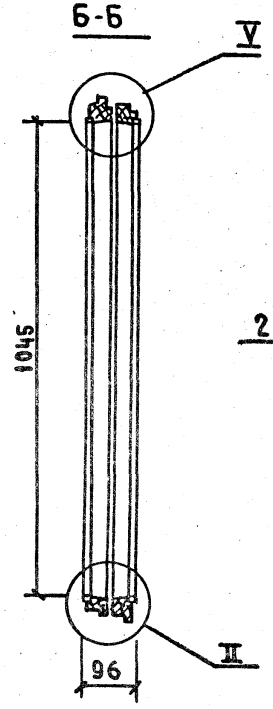

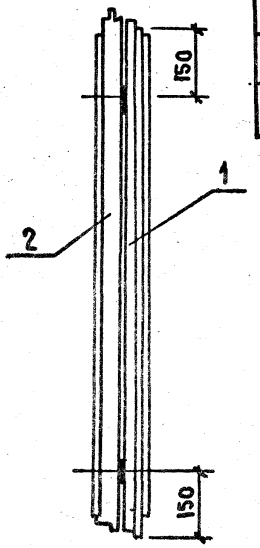

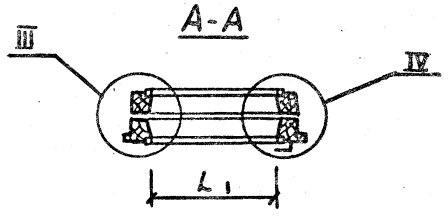

Обозначение	Марка	L	L1	Объем в чистоте м3
1.136.5-16.Ч.1.04 13.000	ОС-18-13,5	370	260	0,0173
-01	ОС18-18	390	260	0,0175

1 Узлы II, III, IV см. черт. 1.136.5-16. Ч.1.01.10. 000СБ, лист 2
Узел V - черт. 1.136.5-16.Ч.1.02.10.000СБ

ГИП	Степнов		17.11.87
Провер	Мокроусов		16.01.87
Разраб.	Рутто		13.11.87

1.136.5-16.Ч.1.04 13.000СБ

Переплет
Сборочный чертеж

Стадия	Масса	Масштаб
Р		1:10
Лист	Листов 1	

ЦНИИЭП жилища г. Москва

Инв.№ подл. | Подпись и дата | Взам. инв.№

17327-01 08

Формат	Зона	Поз.	Обозначение	Наименование	Кол-во на исполнение 1.136.5-16.4.1.04.13.100- —	01	Примечание
				Документация			
12			1.136.5-16.4.1.04.13.100СБ	Сборочный чертеж	X	X	
				Детали			
				Древесина хвойная			
				ГОСТ 8486-66			
Б4		1	1.136.5-16.4.1.04.13.101	Брусок 1166×65×42	1	1	
Б4		2	-01	1166×65×42	1	1	
				Марка	ОС18-13.5	ОС18-18	

			1.136.5-16.4.1.04.13.100
Гип	Степнов		Створка Спецификация
Провер.	Мокроусов		Стадия: Р; Лист: 1; Листов: 2
Разраб.	Рутто		ЦНИИЭП жилища г. Москва

Инв.№ подл. | Подпись и дата | Взам.инв.№

Формат	Зона	Поз.	Обозначение	Наименование	Кол-во на исполнение 1.136.5-16.4.1.04.13.100- —	01	Примечание
Б4		3	1.136.5-16.4.1.04.13.102	Брусок 370 × 55 × 42	1		
Б4		4	1.136.5-16.4.1.04.13.103	370 × 65 × 42	1		
Б4		3	1.136.5-16.4.1.04.13.104	390 × 55 × 42		1	
Б4		4	1.136.5-16.4.1.04.13.105	390 × 65 × 42		1	
				Стандартные изделия			
		5		Нагель Н33 ГОСТ 17585-72	4	4	0,005кг
				Поз. 6;7-отсутствуют			

1.136.5-16.4.1.04.13.100	Лист 2

17327-01 68

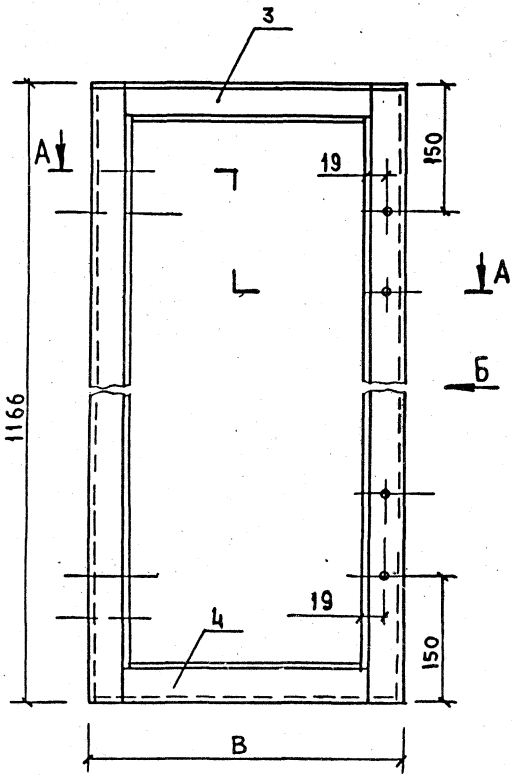

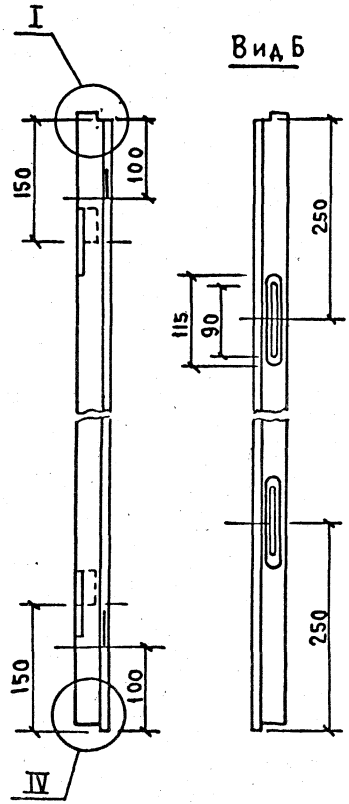

Вид Б

Обозначение	Марка	В	Объем в чистоте м3
1.136.5-16.4.1.04.13.100	ОС 18-13.5	370	0.0081
-01	ОС 18-18	390	0.0082

1. Узлы см. черт 1.136.5-16.4.1.01.10.100СБ, лист 2

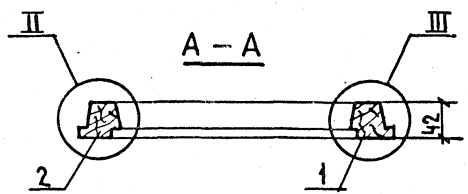

ГИП	Степнов		17.07.81
Провер.	Мокроусов		6.08.81
Разраб.	Рутто		12.11.81

1.136.5-16.4.1.04.13. 100СБ

Створка
Сборочный чертеж

Стадия	Масса	Масштаб
Р		1:5
Лист	Листов 1	

ЦНИИЭП жилища г. Москва

Инв.№ подл. | Подпись и дата | Взам. инв.№

Формат	Зона	Поз.	Обозначение	Наименование	Кол-во на исполнение 1.136.5-16.ч.1.04.13.200–		Примечание
					–	01	
				Документация			
			1.136.5-16.ч.1.04.13.200СБ				
12				Сборочный чертеж	×	×	
				Детали			
				Древесина хвойная			
				ГОСТ 8486-66			
Б4		1	1.136.5-16.ч.1.04.13.201	Брусок 1165×65×42	1	1	
Б4		2	–01	1165×65×42	1	1	
				Марка	ОС18-135	ОС18-16	

				1.136.5-16.ч.1.04.13.200
ГИП	Степнов			Створка Спецификация
Провер.	Мокроусов			
Разраб.	Рутто			

Стадия	Лист	Листов
Р	1	2

ЦНИИЭП жилища г. Москва

Инв.№ подл. | Подпись и дата | Взам. инв. №

Формат	Зона	Поз.	Обозначение	Наименование	Кол-во на исполнение 1.136.5-16.ч.1.04.13.200 –		Примечание
					–	01	
Б4		3	1.136.5-16.ч.1.04.13.202	Брусок 344×65×42	1		
Б4		4	1.136.5-16.ч.1.04.13.203	344×55×42	1		
Б4		3	1.136.5-16.ч.1.04.13.204	364×65×42		1	
Б4		4	1.136.5-16.ч.1.04.13.205	364×55×42		1	
				Стандартные изделия			
		5		Нагель Н33			
				ГОСТ 17585-72	4	4	0,005 кг
				Поз. 6; 7 – отсутствуют			

17327-01 16

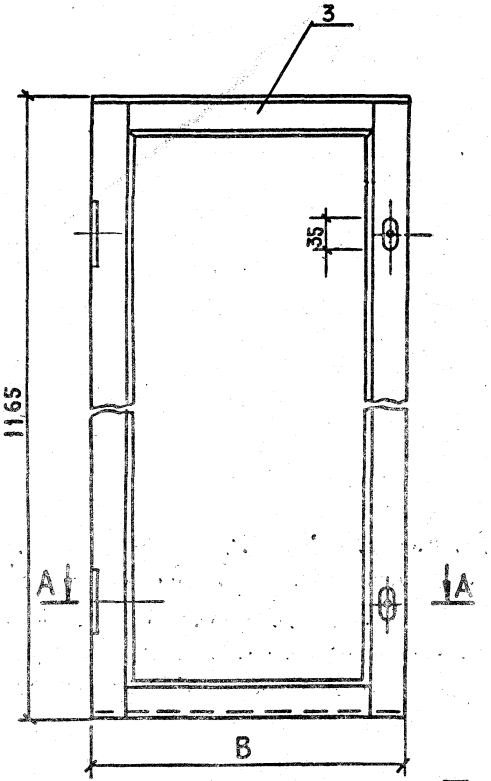

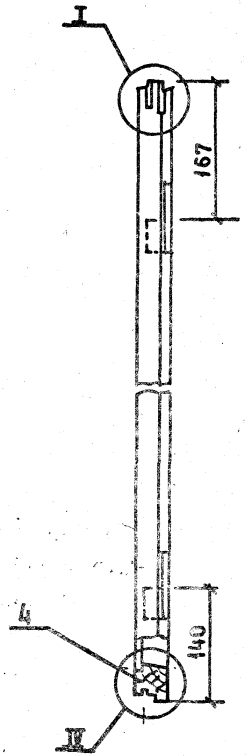

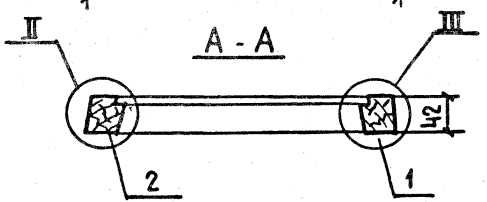

Обозначение	Марка	в	Объем в чистоте м3
1.136.5-16.Ч.1.04.13200	ОС 18-13,5	344	0,0083
- 01	ОС 18-18	364	0,0084

1 Узлы см. черт. 1.136.5-16ч.1.01.10. 200СБ

ГИП	Степнов		12.81
Провер.	Мокроусов		12.81
Разраб	Рутто		12.81

1.136.5-16.Ч.1.04.13. 200СБ

Створка
Сборочный чертеж

Стадия	Масса	Масштаб
Р		1:5
Лист	Листов 1	

ЦНИИЭП жилища г. Москва

Инв. № подл. | Подпись и дата | Взам. инв. №

Формат	Зона	Поз.	Обозначение	Наименование	Кол-во на исполн. 1.136.5-16.4.1.05.00.000-			Примечание
					-	01	02	
				Документация				
12			1.136.5-16.4.1.05.00.000 СБ	Сборочный чертеж	X	X	X	
				Сборочные единицы				
11		1	1.136.5-16.4.1.05.01.000	Коробка	1			
11		1	-01	Коробка		1		
11		1	-02	Коробка			1	
				Марка	ОС15-18	ОС15-21	ОС18-18	

			1.136.5-16.4.1.05.00.000
ГИП	Степнов		Блок оконный. Спецификация
Провер.	Мокроусов	92.10	
Разраб.	Рутто	10.11.92	

Стадия	Лист	Листов
	1	2

ЦНИИЭП жилища г. Москва

Инв. № подл. | Подп. и дата | Взам. инв. №

Формат	Зона	Поз.	Обозначение	Наименование	Кол-во на исполн. 1.136.5-16.4.1.05.00.000			Примечание
					-	01	02	
11		2	1.136.5-16.4.1.04.10.000	Переплет	2	2		
11		2	1.136.5-16.4.1.04.12.000	Переплет	1	1		
11		3	1.136.5-16.4.1.04.13.000-01	Переплет			1	
11		3	1.136.5-16.4.1.04.11.000-02	Переплет			2	
11		4	1.136.5-16.4.1.01.11.000-	Переплет	1	1	1	
				Стандартные изделия				
		5		Петля ПВ4-75-1 ГОСТ 5088-78	8	8	10	0,15 кг
		6		Завертка 38(35) ГОСТ 5090-79	7	7	9	0,14 кг
		7		Шуруп А3×25 ГОСТ 1145-70 *	42	42	54	

17327-01 93

Рис.1

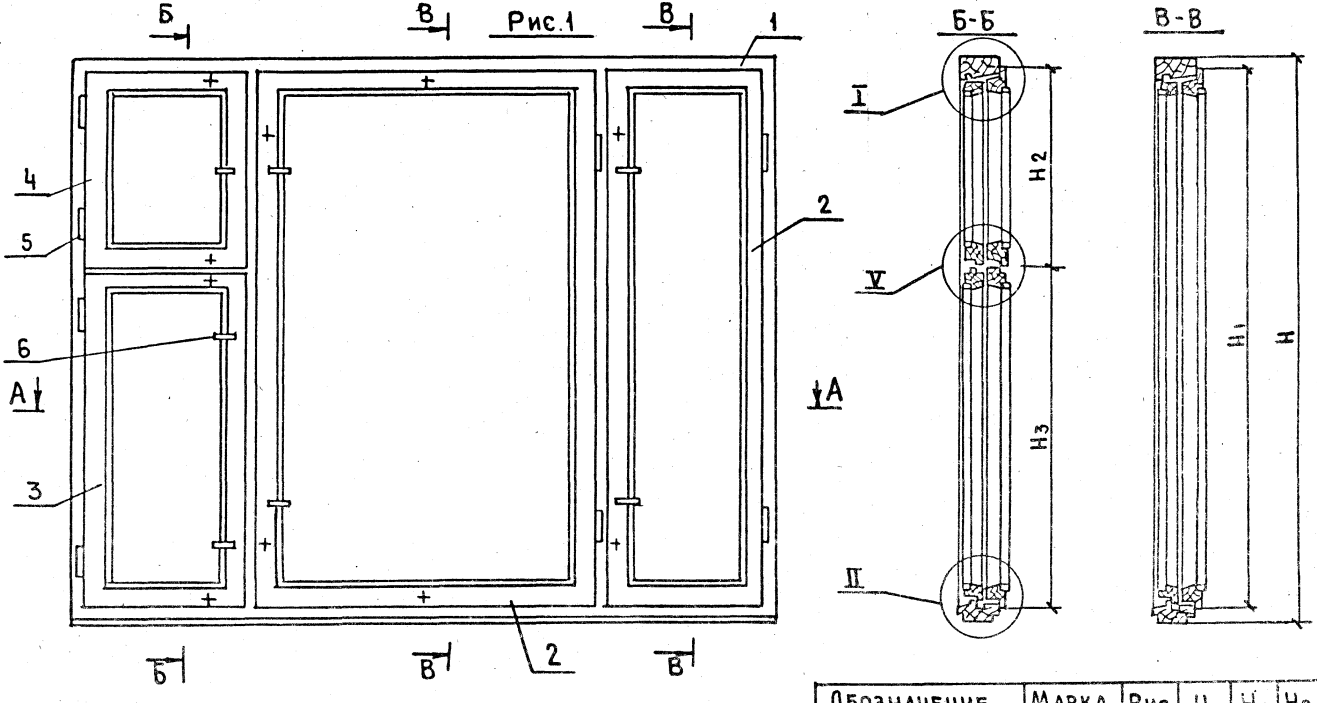

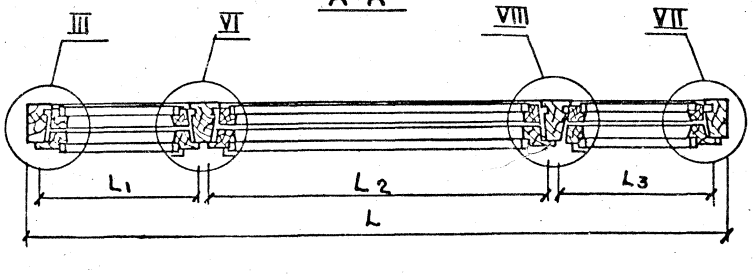

Обозначение	Марка	Рис	H	H1	H2	H3	L	L1	L2	L3	Объем в чистоте м3
1.136.5-16.4.1.05.00.000	ОС15-18	1	1460	1395	417	995	1770	370	930	370	0.083
-01	ОС15-21	1	1460	1395	417	995	2070	450	1070	450	0.101
-02	ОС18-18	2	1760	1695	537	1175	1770	390	890	390	0.124

ГИП	Степнов		17.01.11
ПРОВЕР.	Мокроусов		14.02.11
РАЗРАБ.	Рутто		17.01.11

1.136.5.16.4.1.05.00.000СБ

Блок оконный
Сборочный чертеж

Стадия	Масса	Масштаб
Р		1:10
Лист 1	Листов 2	

ЦНИИЭП жилища г. Москва

Инв.№ подл. | Подпись и дата | Взам.инв.№

17327-01 211

Рис 2

ОСТАЛЬНОЕ – СМ. РИС. 1

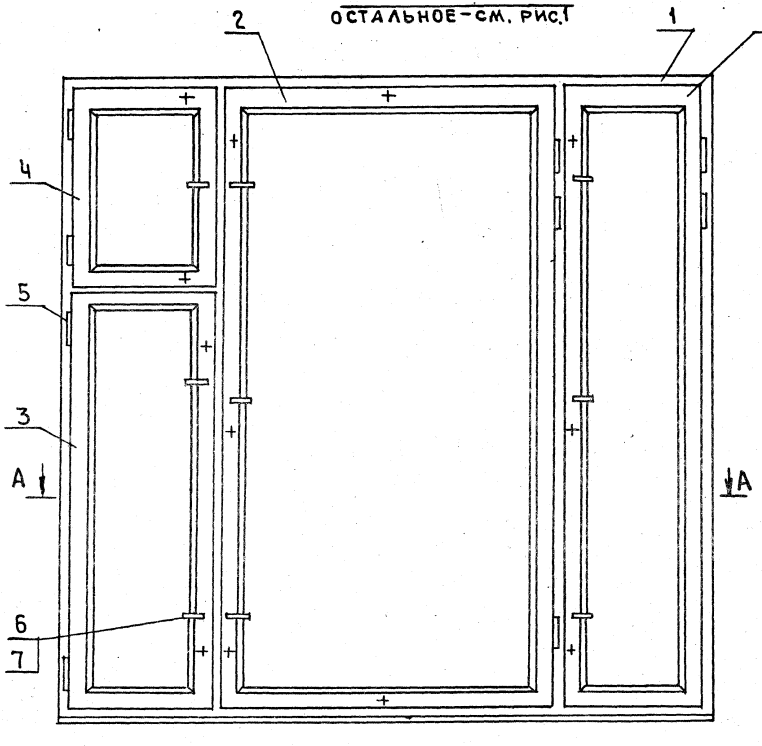

VIII

М 1:1

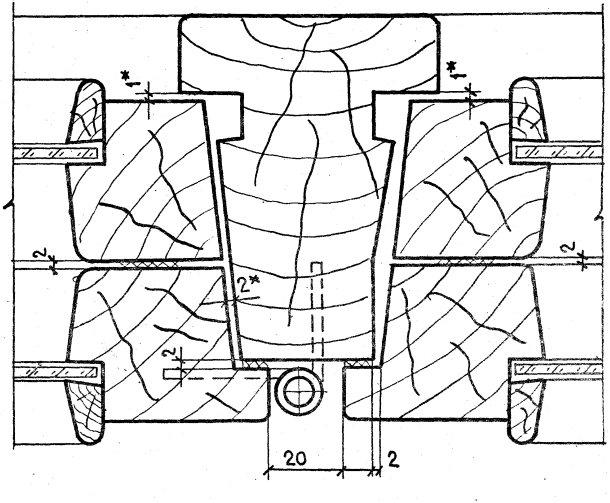

1. Узлы I II III см. черт. 1.136.5-16.4.1.01.00. ОООСБ, лист 2

VI, VII – черт. 1.136.5-16.4.1.03.00.000СБ, лист 2

1.136.5-16. 4.1.05.00.000СБ	Лист 2

Инв.№ подл.	Подп. и дата	Взам. инв.№

Формат	Зона	Поз.	Обозначение	Наименование	Кол-во на исполн. 1.136.5-16 ч.1.05.01.000- –	01	02	Примечание
				Документация				
			1.136.5-16.ч.1.05.01.000СБ	Сборочный чертеж	X	X	X	* 12, 12
				Детали				
				Древесина хвойная				
				ГОСТ 8486-66				
Б4	1		1.136.5-16.ч.1.05.01.001	Брусок 1460×94×55	1	1		

Марка	ОС15-18	ОС15-21	ОС18-18

				1.136.5-16.ч.1.05.01.000			
				Коробка Спецификация	Стадия	Лист	Листов
					Р	1	2
ГИП	Степнов				ЦНИИЭП жилища г. Москва		
Провер.	Мокроусов		9.2.81				
Разраб.	Рутто						

Инв.№ подл.	Подп. и дата	Взам. инв.№

Формат	Зона	Поз.	Обозначение	Наименование	Кол-во на исполн. 1.136.5-16 ч.1.05.01.000 –	01	02	Примечание
Б4		2	1.136.5-16.ч.1.05.01.001-01	Брусок 1460×94×55	1	1		
Б4		3	1.136.5-16.ч.1.05.01.002	1460×94×70	1	1		
Б4		1	1.136.5-16.ч.1.05.01.003	1760×94×55			1	
Б4		2	-01	1760×94×55			1	
Б4		3	1.136.5-16.ч.1.05.01.004	1760×94×70			1	
Б4		4	1.136.5-16.ч.1.05.01.005	1770×94×55	1			
Б4		5	1.136.5-16.ч.1.05.01.006	1770×94×52	1			
Б4		4	1.136.5-16.ч.1.05.01.007	2070×94×55		1		
Б4		5	1.136.5-16.ч.1.05.01.008	2070×94×52		1		
Б4		4	1.136.5-16.ч.1.05.01.009	1770×94×55			1	
Б4		5	1.136.5-16.ч.1.05.01.010	1770×94×52			1	

1.136.5-16.ч.1.05.01.000	Лист 2

17327-01 96

Рис.1

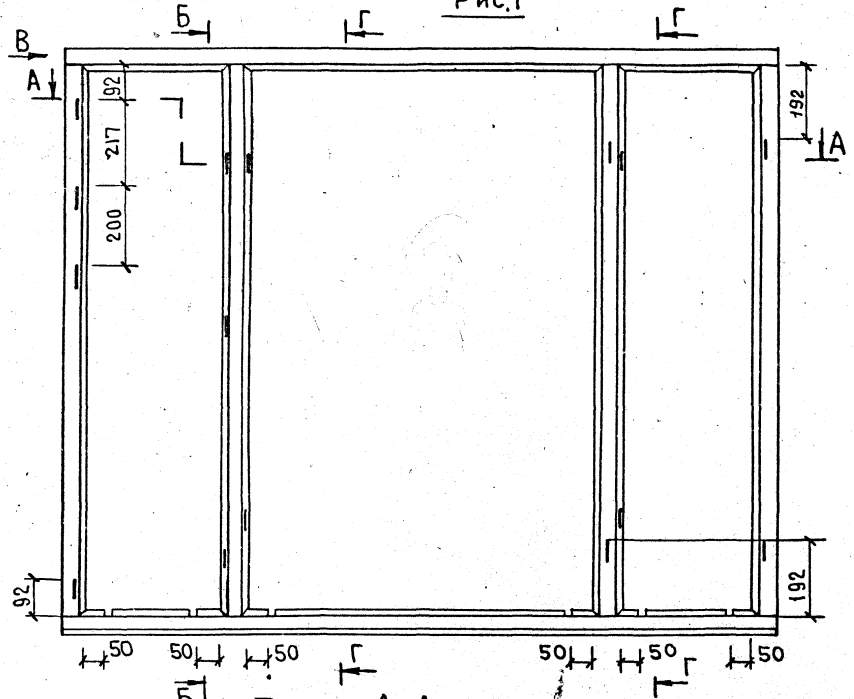

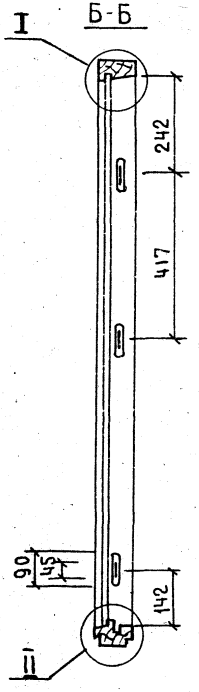

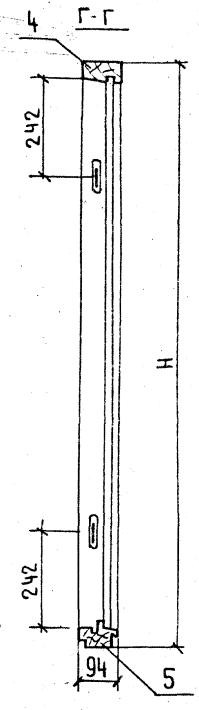

1 Узлы I, II, III и вид В см. черт. 1.136.5-16 ч.1.01.01.000СБ лист 2
2 Узлы V и VI см. черт. 1.136.5-16 ч.1.03.01.000СБ

Обозначение	Марка	Рис.	H	L	L_1	L_2	Объем в чистоте м³
1.136.5-16.ч.1.05.01.000	ОС15-18	1	1460	1770	354	914	0.0425
-01	ОС15-21	1	1460	2070	434	1054	0.0457
-02	ОС18-18	2	1760	1770	374	874	0.0476

ГИП	Степнов		17.[illegible]
Провер.	Мокроусов		16.02.87
Разраб.	Рутто		12.11.87

1.136.5-16.ч.1.05.01.000СБ

Коробка
Сборочный чертеж

Стадия	Масса	Масштаб
Р		1:10
Лист 1	Листов 2	

ЦНИИЭП жилища г. Москва

Инв. № подл. | Подпись и дата | Взам. инв. №

17327-01 97

Рис.2
ОСТАЛЬНОЕ-СМ. РИС.1

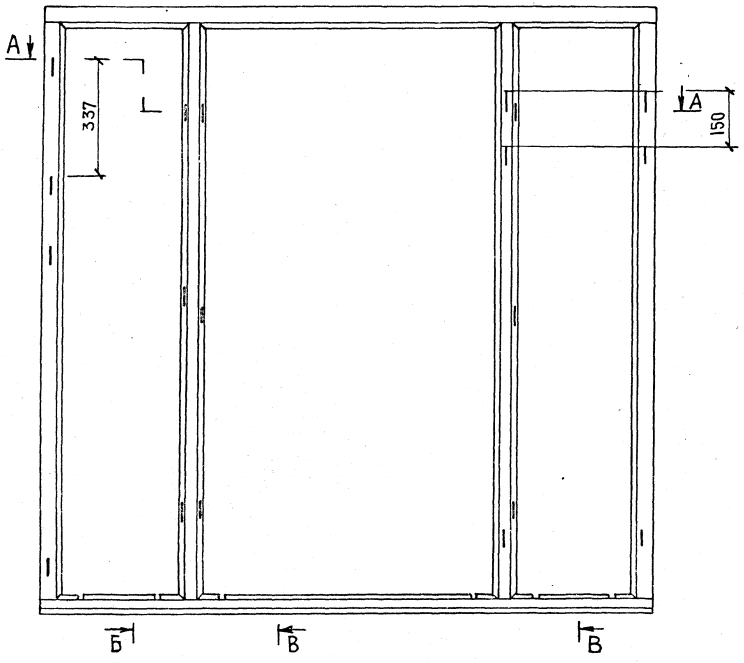

Б-Б

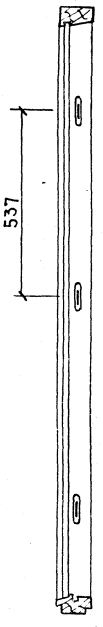

В-В

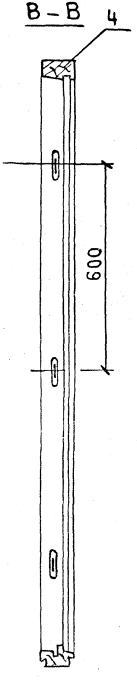

Инв.№ подл. | Подпись и дата | Взам.инв.№

Инв. N подл. | Подп. и дата | Взам. инв. N

Форм.	Зона	Поз.	Обозначение	Наименование	Кол. на исполн. 1.136.5-16.Ч.1.06.00.000 –	01	02	03	Примечан.
				Документация					
*			1.136.5-16Ч.1.06.00.000СБ	Сборочный чертеж	X	X	X	X	
				Сборочные единицы					
11		1	1.136.5-16Ч.1.06.01.000	Коробка	1				
11		1	-01	Коробка		1			
11		1	-02	Коробка			1		
11		1	-03	Коробка				1	
				Марка	БС22-7,5	БС22-9	БС24-7,5	БС24-9	

			1.136.5-16.Ч.1.06.00.000
			Дверь балконная. Спецификация.
Гип	Степнов		Стадия: Р; Лист: 1; Листов: 2
Провер.	Рутто		ЦНИИЭП жилища г. Москва
Разраб.	Мокроусов		

Инв. N подл. | Подп. и дата | Взам. инв. N

Форм.	Зона	Поз.	Обозначение	Наименование	Кол. на исполн. 1.136.5-16.Ч.1.06.00.000 –	01	02	03	Примечан.
11		2	1.136.5-16Ч.1.06.10.000	Полотно	1				
11		2	-01	Полотно		1			
11		2	-02	Полотно			1		
11		2	-03	Полотно				1	
				Стандартные изделия					
		5		Петля ПВ4-90-1 или					0,18 кг
				ПВ2-100-1					0,2 кг
				ГОСТ 5088-78	3	3	3	3	
		6		Завертка 38 (35)					
				ГОСТ 5090-79	3	3	3	3	0,14 кг
		7		Ручка РС-80					
				ГОСТ 5087-72	1	1	1	1	0,2 кг
				Шурупы ГОСТ 1145-70					
		8		А4 х 30	4	4	4	4	
		9		А3 х 25	6	6	6	6	

Обозначение	Марка	H	H_1	H_2	B	B_1	B_2	Объем в м³	α
1.136.5-16ч.1.06.00.000	БС22-7.5	2175	2110	1275	720	660	530	0.068	730
-01	БС22-9	2175	2110	1275	870	810	680	0.072	730
-02	БС24-7.5	2375	2310	1565	720	660	530	0.072	880
-03	БС24-9	2375	2310	1565	870	810	680	0.086	880

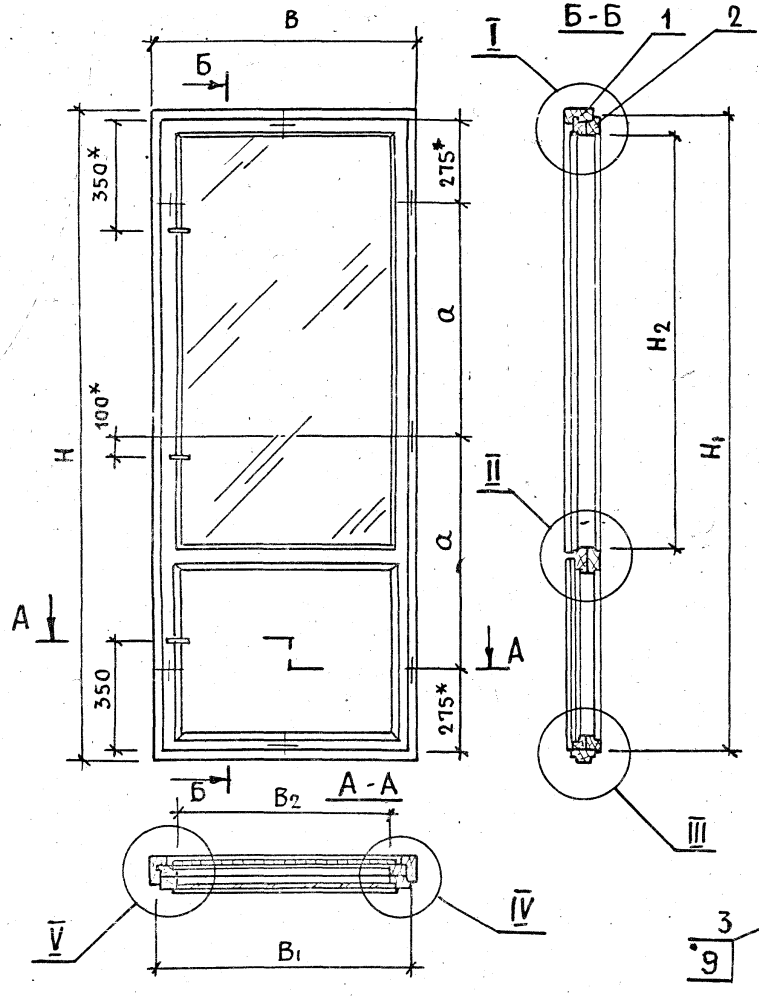

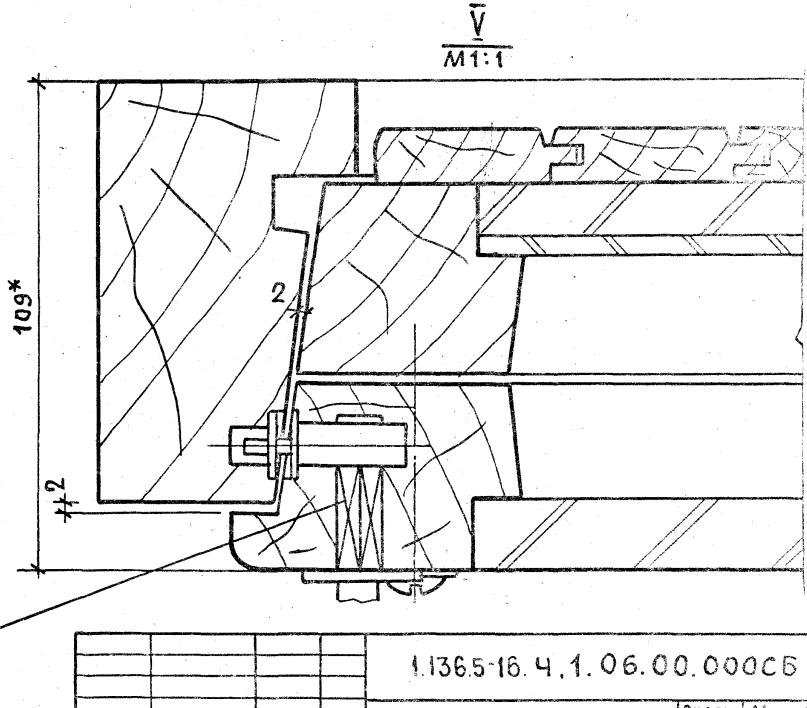

1* Размеры для справок

2. Ручка поз.7;8 устанавливается со стороны балкона на высоте 950 мм.

ГИП	Степнов		7.88
Провер.	Мокроусов		7.88
Разраб.	Рутто		7.88

1.136.5-16.ч.1.06.00.000СБ

Дверь балконная. Сборочный чертеж.

Стадия	Масса	Масшт.
Р		1:15
Лист 1	Листов 2	

ЦНИИЭП жилища г. Москва

17327-01 100

Инв. № подл. | Подпись и дата | Взам. инв. №

I
М1:1

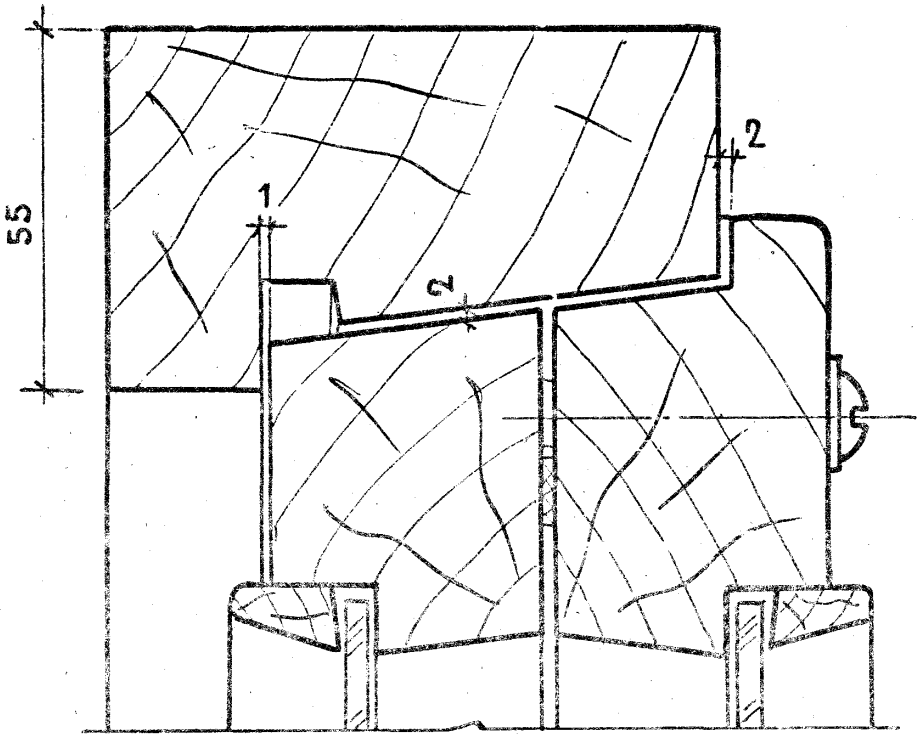

II
М1:1

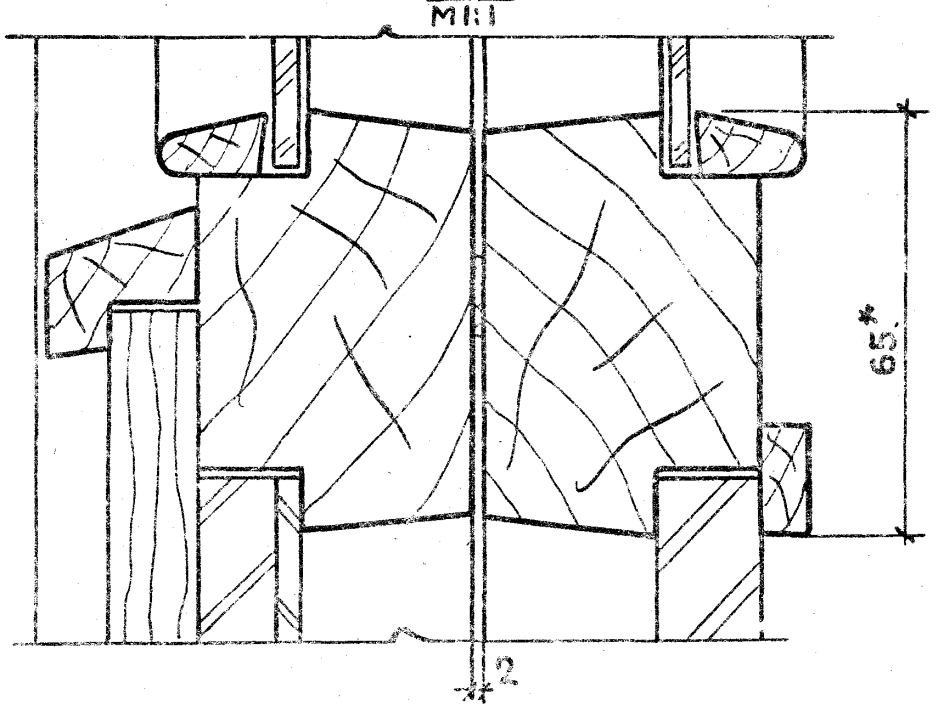

III
М1:1

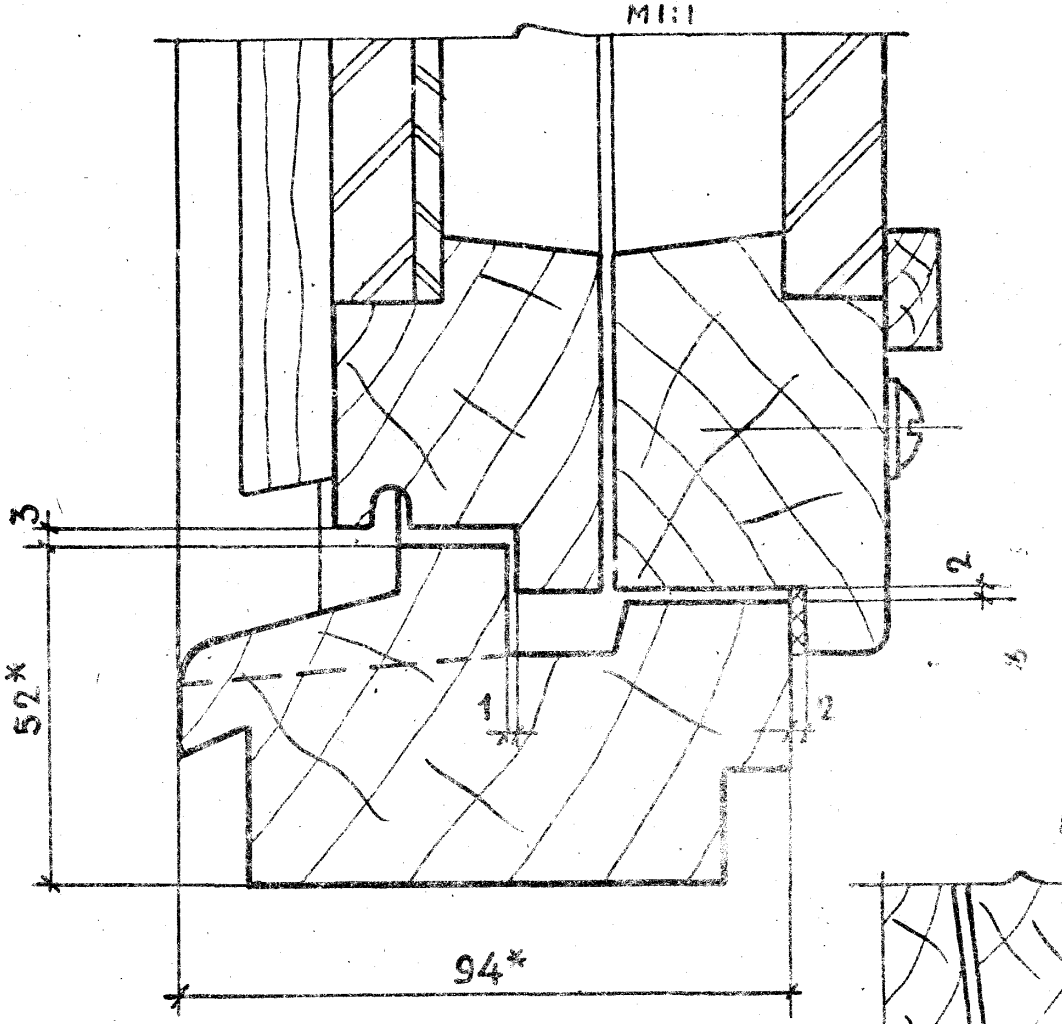

IV
М1:1

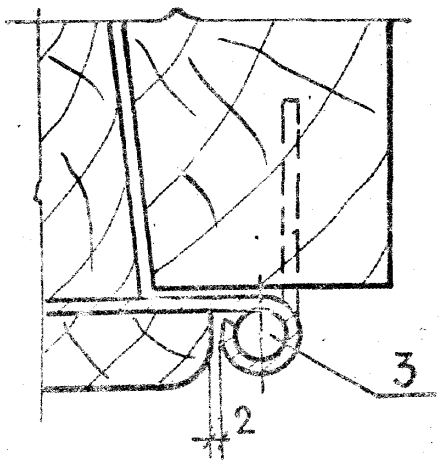

1* Размеры для справок

Инв. N подл. | Подпись и дата | Взам. инв. N

Инв. N подл.	Подп. и дата	Взам. инв. N

Формат	Зона	Поз.	Обозначение	Наименование	Кол. на испол. 1.136.5-16.ч.1.06.01.000 –	01	02	03	Примечан.
				Документация					
12			1.136.5-16ч.1.06.01.000СБ	Сборочный чертеж	X	X	X	X	
				Детали					
				Древесина хвойная					
				ГОСТ 8486-66					
БЧ		1	1.136.5-16ч.1.06.01.001	Брусок 2175х94х55	1	1			
БЧ		2	-01	2175х94х55	1	1			
				Марка	БС22-7,5	БС22-9	БС24-7,5	БС24-9	

				1.136.5-16.ч.1.06.01.000
				Коробка. Спецификация.
ГИП	Степнов		12.82	
Провер.	Рутто		12.82	
Разраб.	Мокроусов		12.82	

Стадия	Лист	Листов
Р	1	2

ЦНИИЭПжилища г. Москва

Инв. N подл.	Подп. и дата	Взам. инв. N

Формат	Зона	Поз.	Обозначение	Наименование	Кол. на испол. 1.136.5-16 ч.1.06.01.000 –	01	02	03	Примечан.
БЧ		1	1.136.5-16ч.1.06.01.0002	Брусок 2375х94х55			1	1	
БЧ		2	-01	2375х94х55			1	1	
БЧ		3	1.136.5-16ч.1.06.01.003	720х94х55	1		1		
БЧ		3	1.136.5-16ч.1.06.01.004	870х94х55		1		1	
БЧ		4	1.136.5-16.ч.1.06.01.005	720х94х52	1		1		
БЧ		4	1.136.5-16.ч.1.06.01.006	870х94х52		1		1	

101

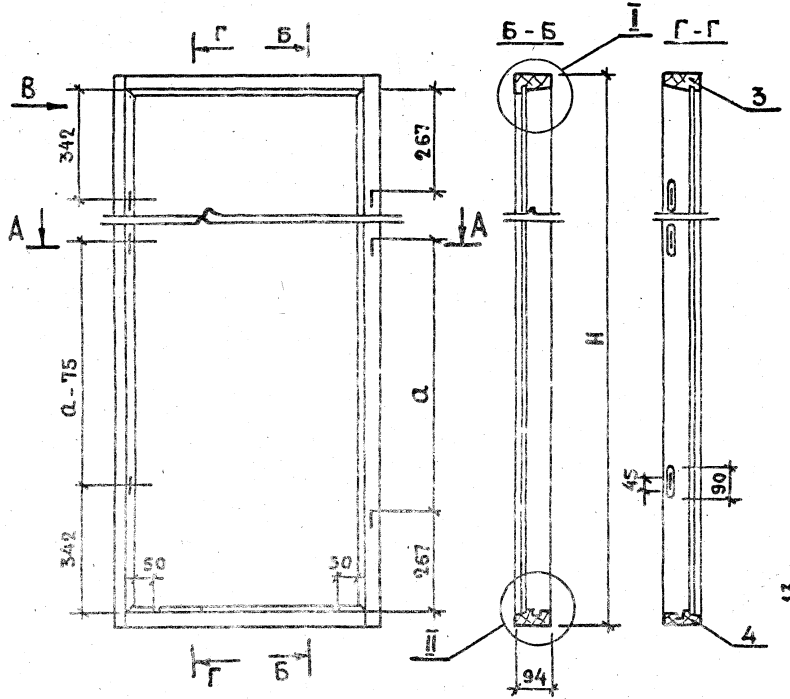

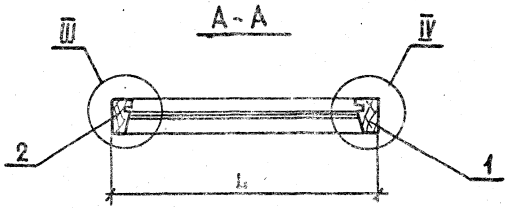

Обозначение	Марка	H	L	a	Объем в м³
1.136.5-16.ч.1.06.01.000	БС22-7,5	2175	720	780	0.0296
-01	БС22-9	2175	870	780	0.03
-02	БС24-7,5	2375	720	880	0.032
-03	БС24-9	2375	870	880	0.033

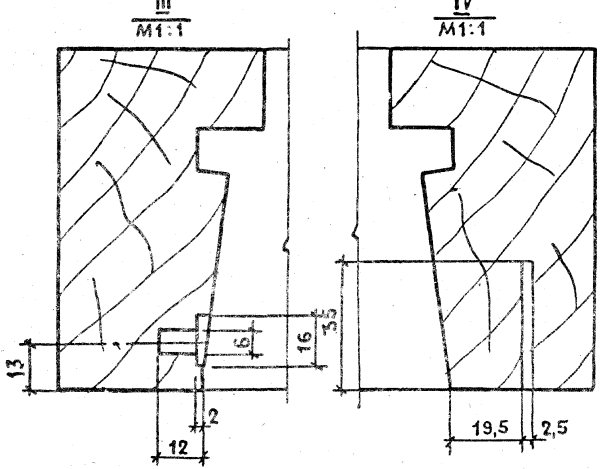

1. Узлы I, II и вид В см. черт. 1.136.5-16ч.1.01.01.000СБ, лист 2

				1.136.5-16.ч.1.06.01.000 СБ.		
				Коробка. Сборочный чертеж.	Стадия	Масса	Масшт.
					Р	–	1:10
					Лист	Листов 1
ГИП	Степнов			ЦНИИЭП жилища г. Москва		
Провер.	Мокроусов					
Разраб	Рутто.					

Инв. N подл.	Подп. и дата	Взам. инв. N

Формат	Зона	Поз.	Обозначение	Наименование	Кол. на исполн. 1.136.5-16ч.1.06.10.000 –	01	02	03	Примечание
				Документация					
*			1.136.5-16. 7.1.06.10.000СБ	Сборочный чертеж	X	X	X	X	* 12, 12
				Сборочные единицы					
11		1	1.136.5-16, 7.1.06.10.100	Створка	1	1	1	1	
11		2	1.136.5-16.7.1.06.10.200	Створка	1	1	1	1	
				Детали					
				Заглушка					
				Марка	БС22-7,5	БС22-9	БС24-7,5	БС24-9	

ГИП	Степнов		12.10.87
Пробер.	Мокроусов		12.10.87
Разраб.	Рутто		12.10.87

1.136.5-16. 7.1.06.10.000

Полотно. Спецификация.

Стадия	Лист	Листов
Р	1	6

ЦНИИЭПжилища г. Москва

Инв. N подл.	Подп. и дата	Взам. инв. N

Формат	Зона	Поз.	Обозначение	Наименование	Кол. на исполн. 1.136.5-16.ч.1.06.10.000										Примечание
				Плита древесно-											
				стружечная											
				ГОСТ 10632-77											Шлифованная
БЧ		3	1.136.5-16.7.1.06.10.001	660х550х16	1										
БЧ		3	-01	660х700х16		1									
БЧ		3	-02	570х550х16			1								
БЧ		3	-03	570х700х16				1							
				Заглушка											
				Плита твердая											
				древесноволокнистая											
				ГОСТ 4598-74											
БЧ		4	1.136.5-16.7.1.06.10.002	660х550х4	1										
БЧ		4	-01	660х700х4		1									
БЧ		4	-02	570х550х4			1								
БЧ		4	-03	570х700х4				1							
				Плита мягкая дре-											
				весноволокнистая											

1.136.5-16. 7.1.06.10.000

Лист 2

1327-01 104

105

Формат	Зона	Поз.	Обозначение	Наименование	Кол. на испол. 1.136.5-16.Ч.1.06.10.000 –	01	02	03							Примечан
				ГОСТ 4598-7[illegible]											
БЧ		5	1.136.5-16Ч.1.06.10.003	660 х 550 х 2	1										
БЧ		5	-01	660 х 700 х 2		1									
БЧ		5	-02	570 х 550х 2			1								
БЧ		5	-03	570х 700 х 1[illegible]				1							
				Гидроизоляция											
				пергамин ГОСТ2697-75											
БЧ		6	1.136.5-16.Ч.1.06.10.004	705 х 600	1										
БЧ		6	-01	705х 760		1									
БЧ		6	-02	615 х 600			1								
БЧ		6	-03	615 х 760				1							
				Обшивка тип II											
				ГОСТ 8242-75											
БЧ		7	1.136.5-16. Ч.1.06.10.005	Брусок 710х45х13	13	17									
БЧ		7	-01	620х45х13			13	17							

1.136.5-16Ч.1.06.10.000 — Лист 3

Инв. № подл. | Подп. и дата | Взам. инв. №

Формат	Зона	Поз.	Обозначение	Наименование	Кол. на испол. 1.136.5-16.Ч.1.06.10.000 –	01	02	03							Примеч.
				Древесина хвойная											
				ГОСТ 8486-66											
БЧ		8	1.136.5-16. Ч.1.06.10.006	Брусок 600х29х23	1	1									
БЧ		8	1.136.5-16.Ч.1.06.10.007	760х29х23			1	1							
БЧ		9	1.136.5-16.Ч.1.06.10.008	Расклада 700х19х10	2	2									
БЧ		9	1.136.5-16. Ч.1.06.10.009	610х19х10			2	2							
БЧ		9	1.136.5-16. Ч.1.06.10.010	590х19х10	2		2								
БЧ		9	1.136.5-16. Ч.1.06.10.011	750х 19х10		2		2							
БЧ		10	1.136.5-16. Ч.1.00.00.001-23	Штапик 1295х16х10	4	4									
БЧ		10	-24	1595х16х10			4	4							
БЧ		10	-01	550х16х10	4		4								
БЧ		10	-25	830х16х10		4		4							
БЧ		11	1.136.5-16. Ч.1.06.10.012	Прокладка уплотня-											
				ющая полиуретанов.											
				ГОСТ 10174 - 72	11.5	12.0	12.0	12.5							м.п.

1.136.5-16.Ч.1.06.10.000 — Лист 4

17327

Инв.№подл.	Подп. и дата	Взам. инв.№

Форма	Зона	Поз.	Обозначение	Наименование	Кол. на исполн. 1.136.5-16ч.1.06.10.000 –	01	02	03	Примечание
				Стекло					
БЧ		12	1.136.5-16ч.00.00.002-37	1290х545	2				
БЧ		12	-38	1290х695		2			
БЧ		12	-39	1580х545			2		
БЧ		12	-40	1580х695				2	
				Стекло ГОСТ111-78					
				толщ. 3мм.					
				Стандартные изделия					
		14		Петля ПН6-110А					0,22 кг
				или ПН7-1, ПН3-1	2	2	2	2	0,16 кг
		15		Стяжка СВМ					
				ГОСТ 5090-79	6	6	6	6	0,035 кг

Инв.№подл.	Подп. и дата	Взам. инв.№

Форм.	Зона	Поз.	Обозначение	Наименование	Кол. на исполн. 1.136.5-16.ч.1.06.10.000 –	01	02	03	Примечание
		16		Шуруп А3х25					
				ГОСТ 1145-70*	12	12	12	12	
				Гвозди П ГОСТ4028-63*					
		17		1,2х20	40	40	40	40	
		18		1,2х32	16	16	16	16	
		19		14х40	4	4	4	4	

17327-01 106

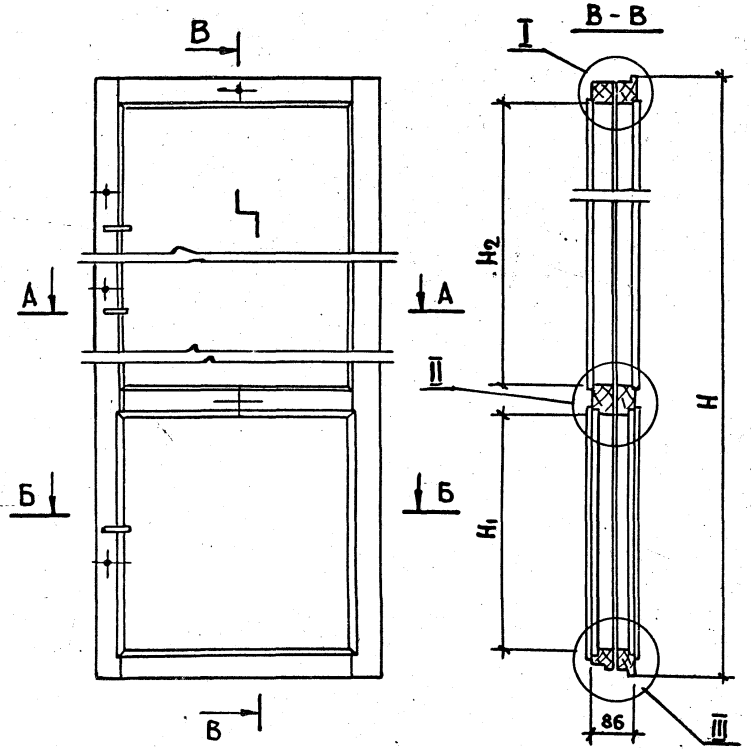

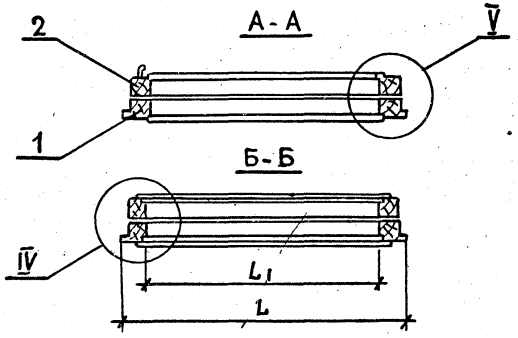

Обозначение	Марка	H	H_1	H_2	L	L_1	Объем в чистоте м3
1.136.5-16.4 1.06.10.000	БС22-7,5	2110	640	1275	660	530	0.0383
-01	БС22-9	2110	640	1275	810	680	0.042
-02	БС24-7,5	2310	550	1575	660	530	0.04
-03	БС24-9	2310	550	1575	810	680	0.053

ГИП	Степнов		13.II.81
Провер.	Рутто		16.02.81
Разраб.	Мокроусов		12.II.81

1.136.5-16.4.1.06.10.000СБ

Полотно. Сборочный чертеж.

Стадия	Масса	Масш.
Р		1:10
Лист 1	Листов 2	

ЦНИИЭП жилища г. Москва

17327-01

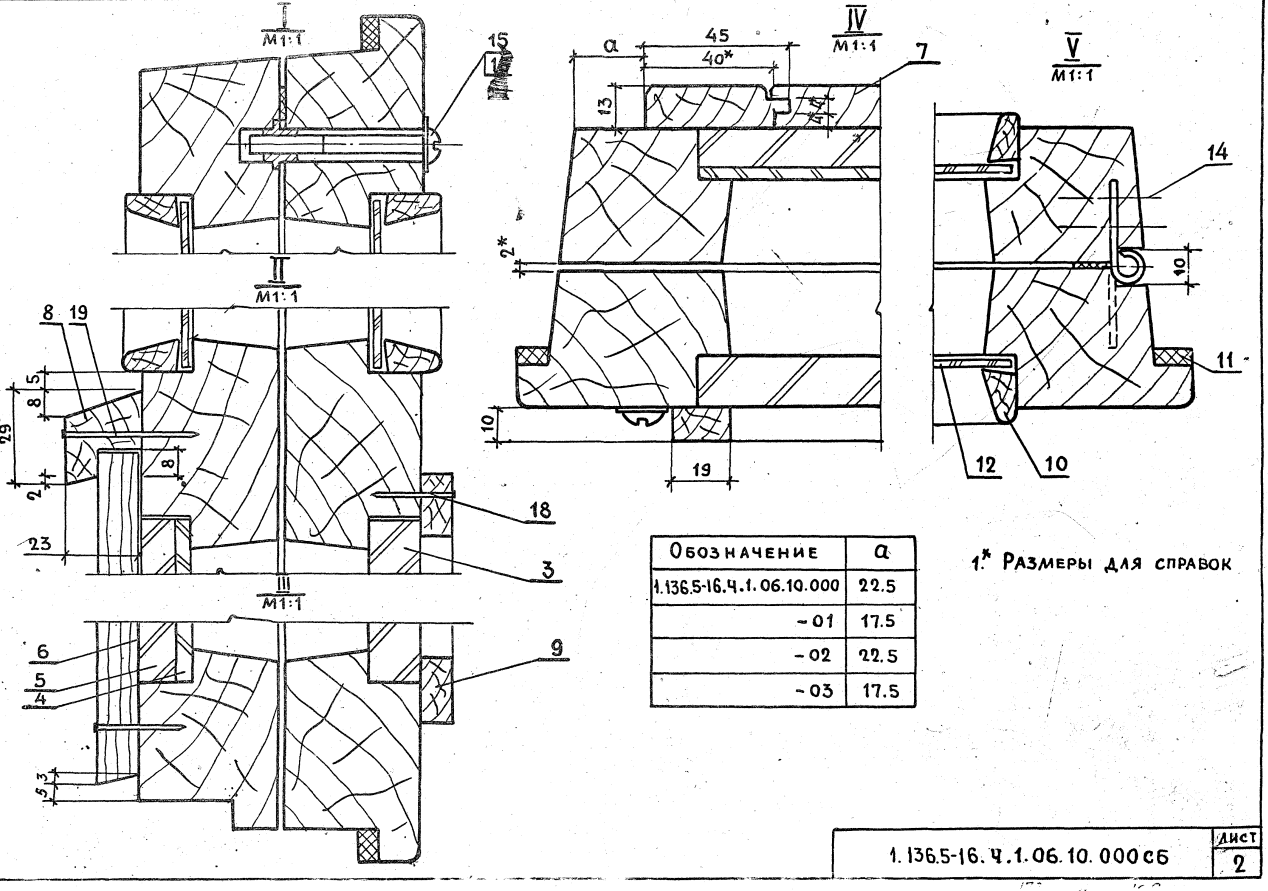

Обозначение	a
1.136.5-16.Ч.1.06.10.000	22.5
-01	17.5
-02	22.5
-03	17.5

1.* Размеры для справок

Инв.№ подл. | Подпись и дата | Взам. инв.№

Форм.	Зона	Поз.	Обозначение	Наименование	Кол. на испол. 1.136.5-16 ч.1.06.10.000 –	01	02	03	Примечан.
				Документация					
12			1.136.5-16 Г.1.06.10.100СБ	Сборочный чертеж	X	X	X	X	
				Детали					
				Древесина хвойная гост 8486-66					
БЧ		1	1.136.5-16. Г.1.06.10.101	Брусок 2110х65х42	1	1			
			-01	2110х65х42	1	1			
				Марка	БС22-7,5	БС22-9	БС24-7,5	БС24-9	

			1.136.5-16 ч.1.06.10.100
ГИП	Степнов		17.11.87
Провер.	Рутто		17.11.87
Разраб	Мокроусов		16.02.88

Створка. Спецификация.

Стадия	Лист	Листов
Р	1	2

ЦНИИЭПжилища г. Москва

Инв. № подл. | Подп. и дата | Взам. инв. №

Форм.	Зона	Поз.	Обозначение	Наименование	Кол. на испол. 1.136.5-16 ч.1.06.10.000 –	01	02	03	Примечание
БЧ		1	1.136.5-16 Г.1.06.10.102	Брусок 2310х65х42			1	1	
БЧ		2	-01	2310х65х42			1	1	
БЧ		3	1.136.5-16. Г.1.06.10.103	660х65х42	1		1		
БЧ		4	-01	660х65х42	1		1		
БЧ		3	1.136.5-16. Г.1.06.10.104	810х65х42		1		1	
БЧ		4	-01	810х65х42		1		1	
БЧ		8	1.136.5-16. Г.1.06.10.105	660х65х42	1		1		
БЧ		8	1.136.5-16. Г.1.06.10.106	810х65х42		1		1	
				Стандартные изделия					
		5		Нагель Н33 ГОСТ 17585-72	6	6	6	6	
		6		Угольник УГ-75 ГОСТ 5090-79	2	4	2	4	0,005 кг
		7		Шуруп А3х25 ГОСТ 1145-70*	10	20	10	20	0,02 кг

1.136.5-16 ч.1.06.10.100	Лист 2

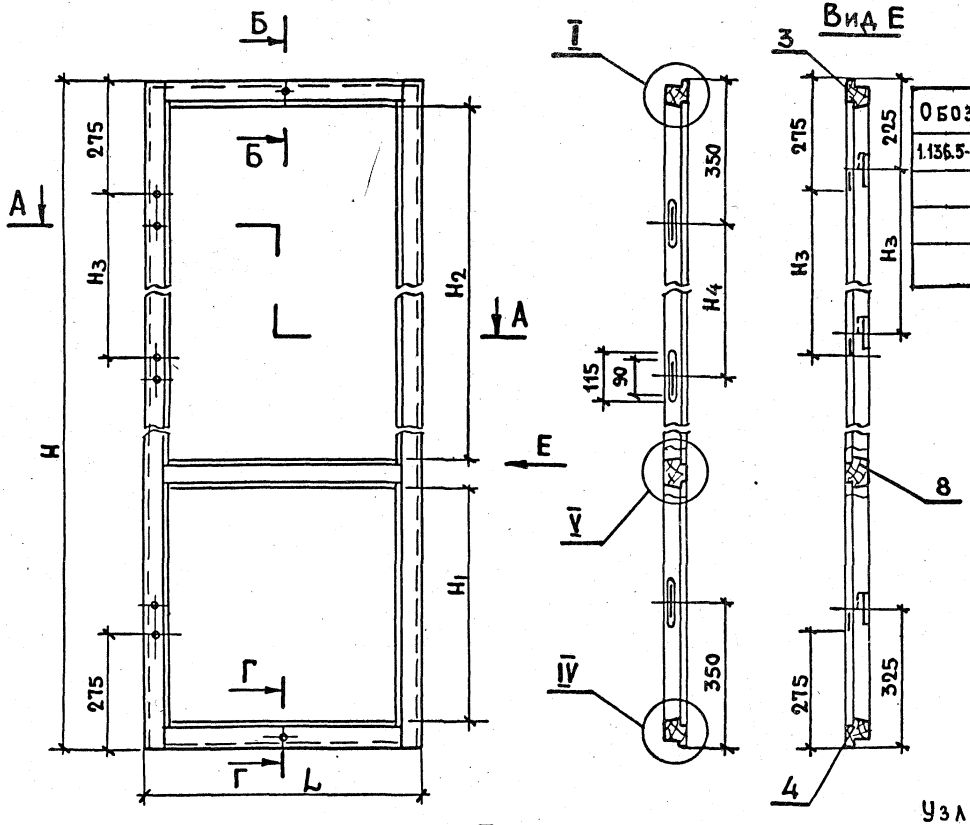

Обозначение	Марка	L	H	H_1	H_2	H_3	H_4	Объем в чист. м3
1.136.5-16.ч1.06.10.100	БС22-7.5	680	2110	640	1275	780	705	0.017
-01	БС22-9	810	2110	640	1275	780	705	0.018
-02	БС24-7.5	660	2310	550	1575	880	805	0.018
-03	БС24-9	810	2310	550	1575	880	805	0.019

V
М1:2

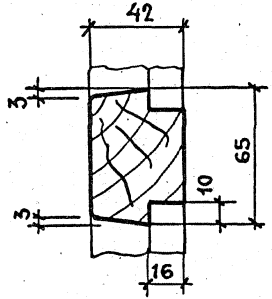

Узлы и сечения см. черт. 1.136.5-16. ч.1.01.10.100 СБ, лист 2.

			1.136.5-16. ч.1.06.10.100 СБ.
			Створка. Сборочный чертеж.
Стадия	Масса	Масш.	
Р		1:10	
Лист	Листов 1		
ЦНИИЭП жилища г. Москва			
Гип	Степнов		17.11.81
Проверил	Мокроусов		17.11.81
Разраб.	Рутто		17.11.81

Инв. № подл. | Подпись и дата | Взам. инв. №

Формат	Зона	Поз.	Обозначение	Наименование	Кол. на исполн. 1.136.5-16. ч. 1.06.10.200 -				Примечание
					-	01	02	03	
				Документация					
12			1.136.5-16. ч.1.06.10.200СБ	Сборочный чертеж	X	X	X	X	
				Детали					
				Древесина хвойная					
				ГОСТ 8486-66					
БЧ		1	1.136.5-16. ч.1.06.10.201	Брусок 2087х52х42	1	1			
			-01	2087х52х42	1	1			
				Марка	БС22-7,5	БС22-9	БС24-7,5	БС24-9	

ГИП	Степнов	[signature]	17.II.81
Провер.	Рутто	[signature]	12.II.81
Разраб.	Мокроусов	[signature]	16.02.81

1.136.5-16.ч.1.06.10.200

Створка. Спецификация.

Стадия	Лист	Листов
Р	1	2

ЦНИИЭП жилища г. Москва

Инв. N подл.	Подп. и дата	Взам. инв.

Формат	Зона	Поз.	Обозначение	Наименование	Кол. на исполн. 1.136.5-16. ч. 1.06.10.200 -				Примечание
					-	01	02	03	
БЧ		1	1.136.5-16. ч.1.06.10.202	Брусок 2287х52х42			1	1	
БЧ		2	-01	2287х52х42			1	1	
БЧ		3	1.136.5-16. ч.1.06.10.203	634х52х42	1		1		
БЧ		4	1.136.5-16. ч.1.06.10.204	634х55х42	1		1		
БЧ		3	1.136.5-16. ч.1.06.10.205	784х52х42		1		1	
БЧ		4	1.136.5-16. ч.1.06.10.206	784х55х42		1		1	
БЧ		8	1.136.5-16. ч.1.06.10.207	634х65х42	1		1		
БЧ		8	1.136.5-16. ч.1.06.10.208	784х65х42		1		1	
				Стандартные изделия					
		5		Нагель Н33 ГОСТ 17585-72	6	6	6	6	0,005 кг
		6		Угольник УГ-75					
				ГОСТ 5090-79	2	2	2	2	0,02 кг
		7		Шуруп А3х25					
				ГОСТ 1145-70*	10	10	10	10	

1.136.5-16.ч.1.06.10.200

Лист 2

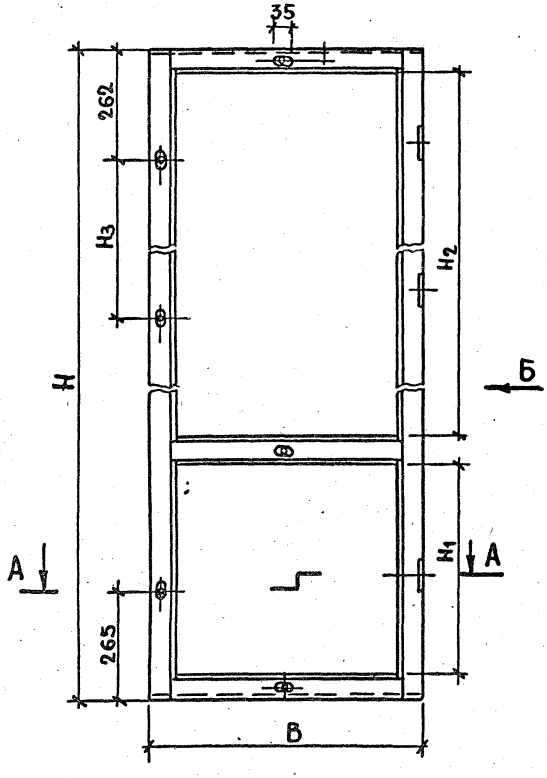

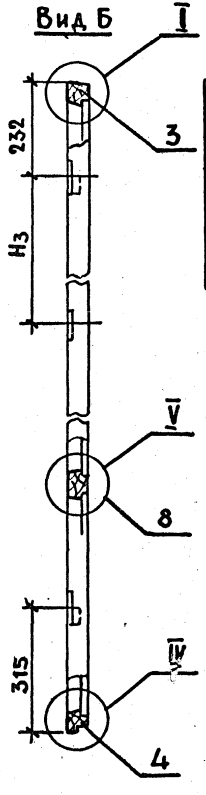

Обозначение	Марка	H	B	H_1	H_2	H_3	Об'ем в чистотв $м^3$
1.136.5-16.4.1.06.10.200	БС22-7,5	2087	634	640	1275	780	0.0137
-01	БС22-9	2087	784	640	1275	780	0.0147
-02	БС24-7,5	2287	634	550	1575	880	0.0146
-03	БС24-9	2287	784	550	1575	880	0.0256

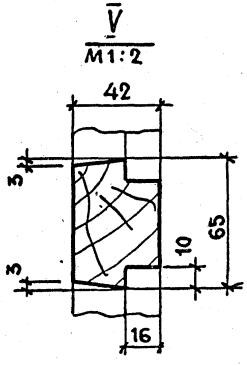

1. Узлы и сечения см. черт. 1.136.5-16.4.1.01.10.200 СБ

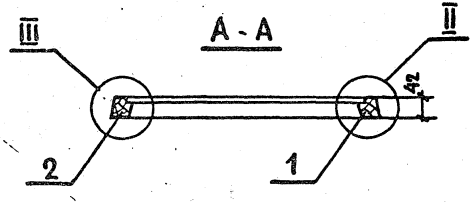

ГИП	СТЕПНОВ		17.II.81
ПРОВЕР.	МОКРОУСОВ		16.02.81
РАЗРАБ.	РУТТО		12.II.81

1.136.5-16.4.1.06.10.200 СБ.

Створка.
Сборочный чертеж.

Стадия	Масса	Масшт.
Р		1:10
Лист	Листов 1	

ЦНИИЭП жилища г. Москва.

Инв. № подл. | Подпись и дата | Взам. инв. №

17327-01 (112)

gost.e-ecolog.ru