gost-ecolog.ru

Форм.	Зона	Поз.	Обозначение	Наименование	Кол. на исполн. 1.136-11.25.00.000-										Примечан.
					–	01	02	03							
				Документация											
12			1.136-11.25.00.000СБ рис.1	Сборочный чертеж											
			Рис2												
				Сборочные единицы											
11		1	1.136-11.25.00.400	Коробка	1										
11		2	-01	Коробка		1									
11		3	-02	Коробка			1								
11		4	-03	Коробка				1							
11		5	25.00.000	Полотно	1										
				Шифр	20-77-14К	23-77-14К	22-77-14К	23-99-14К							

Н.контр.	Мокроусов		25.7.78
ГИП	Степнов		26.6.78
Провер.	Мокроусов		25.6.78
Разраб.	Рутто		24.5.78

1.136-11. 25.00.000

Двери наружные ДН 00-00-14К Спецификация

Стадия	Лист	Листов
Р	1	4

ЦНИИЭП жилища г. Москва

Инв. N подл.	Подп. и дата	Взам. инв. N

Форм.	Зона	Поз.	Обозначение	Наименование	Кол. на исполн. 1.136-11.25.00.000-										Примечан.
					–	01	02	03							
11		6	1.136-11.25.6000.000-04	Полотно	1										
11		7	-01	Полотно		1									
11		8	-05	Полотно		1									
11		9	-02	Полотно			1								
11		10	-06	Полотно			1								
11		11	-03	Полотно				1							
11		12	-07	Полотно				1							
				Стандартные изделия											
		13		Петля ППД; ГОСТ5088-72	4	6	4	6							
			Переменные данные	Для исполнений:											
				1.136-11.25.00.000											
				См. СБ листы 2 и 3. Рис. 3											
				Детали											
64		14	1.136-11.25.00.001	Брусок 600х100х19	8	8									

1.136-11.25.00.000

Лист 2

Инв. N подл. | Подп. и дата | Взам. инв. N

Форм.	Зона	Поз.	Обозначение	Наименование	Кол. на испол. 1.136-11.25.00.000 —	01	02	03	Примечан.
Б4		15	1.136-11.25.00.002	Брусок 800х100х10			8	8	
		16	25.00.003	90х40х19	16	16	16	16	
				Древесина хвойная					
				ГОСТ 8486-66					
				Стандартные изделия					
		17		Шуруп А5х60; ГОСТ1148-70*	32	32	32	32	
				1.136-11.25.00.000-а					
Б4		14	1.136-11.25.00.001	Брусок 600х100х19	8	8			
Б4		15	25.00.002	800х100х19			8	8	
Б4		16	25.00.004	370х40х19	8	8	8	8	
				Древесина хвойная					
				ГОСТ 8486-66					
				Стандартные изделия					
		19		Шуруп А4х30; ГОСТ1145-70*	64	64	64	64	

Инв. № подл.	Подп. и дата	Взам. инв. №

Форм.	Зона	Поз.	Обозначение	Наименование	Кол. на испол. 1.136-11.25.00.000 —	01	02	03	Примечан.
				1.136-11.25.00.000-б					
				Детали					
Б4		14	1.136-11.25.00.001	Брусок 600х100х19	8	8			
Б4		15	25.00.002	800х100х19			8	8	
				Древесина хвойная					
				ГОСТ 8486-66					
12		20	1.136-11.25.005	Скоба	16	16	16	16	
				Стандартные изделия					
		21		Шуруп А4х16; ГОСТ1145-70*	48	48	48	48	
		22		Болт М6х65; ГОСТ7798-70	8	8	8	8	
		23		Шайба 6; ГОСТ 11371-68	8	8	8	8	
		24		Гайка М6 кл 2-01; ГОСТ5915-70	8	8	8	8	
				1.136-11.25.00.000.б					
				См. СБ лист 3 Рис. 4					
				Сборочные единицы					
11		25	1.136-11.25.00.500	Ограждение	6	6	6	6	
				Стандартные изделия					
		26		Шуруп А4х25; ГОСТ1145-70*	24	24	24	24	

Рис. 1

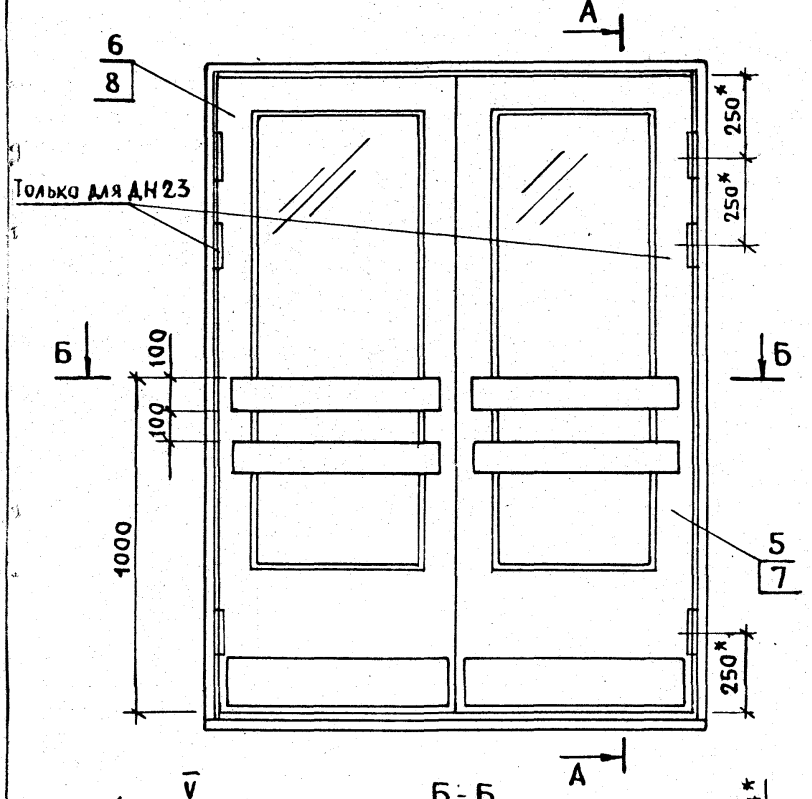

Рис. 2

Остальное - см. рис. 1

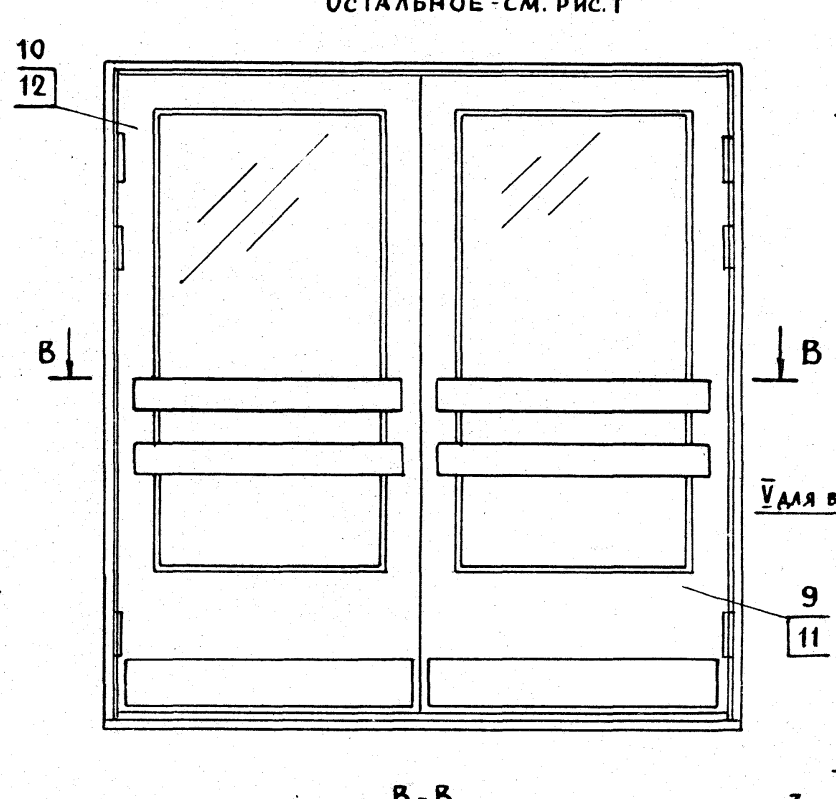

1* - Размеры для справок

Обозначение	Шифр	Рис.	H	Объем м³ в чистоте
1.136-11.25.00.000	ДН20-7.7-14К	1	2107	0.120
-01	ДН23-7.7-14К	1	2407	0.132
-02	ДН20-9.9-14К	2	2107	0.154
-03	ДН20-9.9-14К	2	2407	0.186

Н.Контр.	Макроусов		25.4.88
ГИП	Степанов		26.6.88
Провер.	Макроусов		25.4.88
Разраб.	Рутто		

1.136-11.25.00.000СБ

Двери наружные ДН 00-00-14К
Сборочный чертеж.

Стадия	Масса	Масштаб
Р		1:15
Лист 1	Листов 3	

ЦНИИЭП жилища г. Москва

I
М1:2

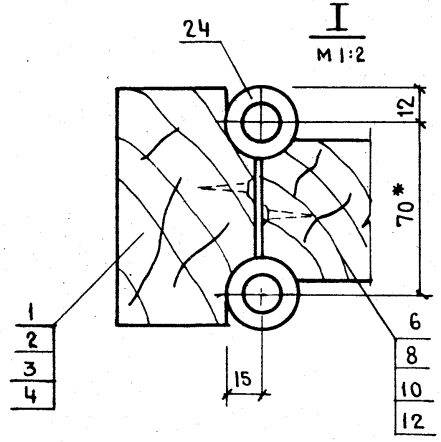

II
М1:2

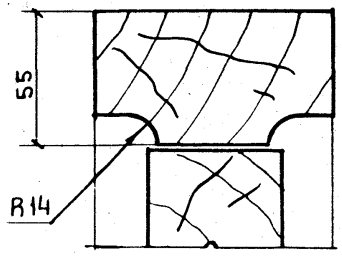

III
М1:2

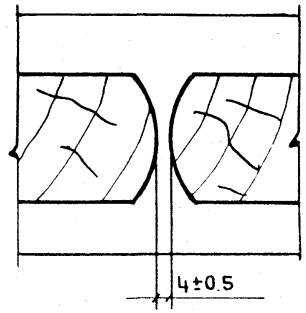

IV
М1:2

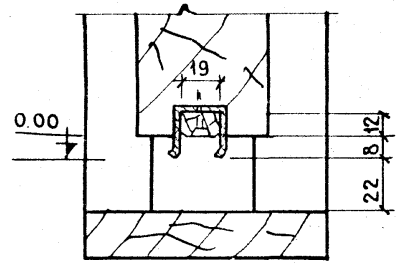

V
М1:2

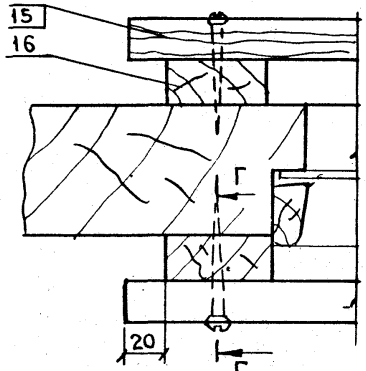

V исполнение а
М1:2

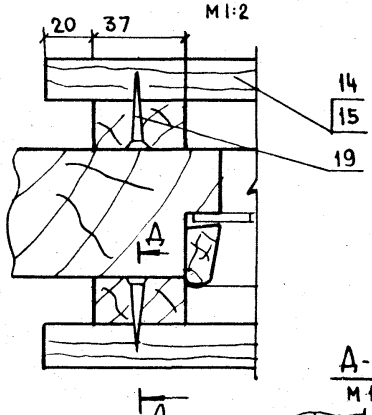

V исполнение б
М1:2

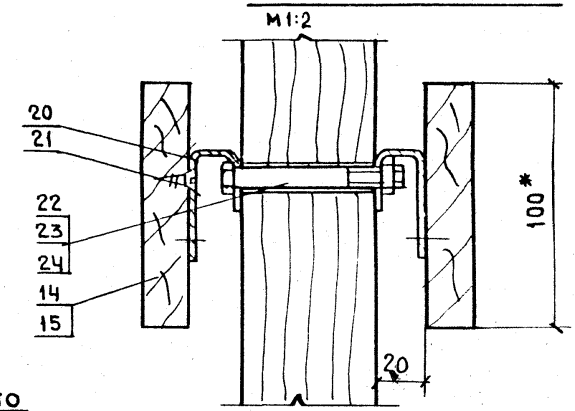

Г – Г повернуто
М1:2

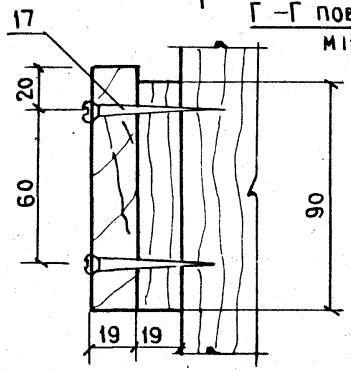

А-А повернуто
М1:2

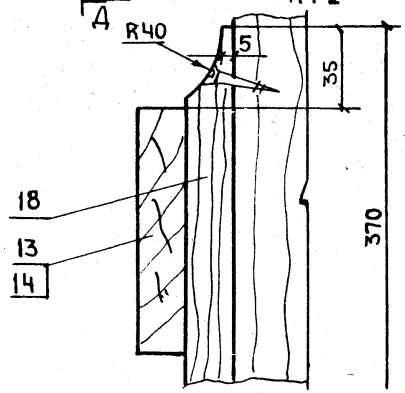

1* Размеры для справок
2 Шурупы выходящие на лицевую поверхность должны иметь антикоррозийное покрытие

16458-02. 5

Рис 3

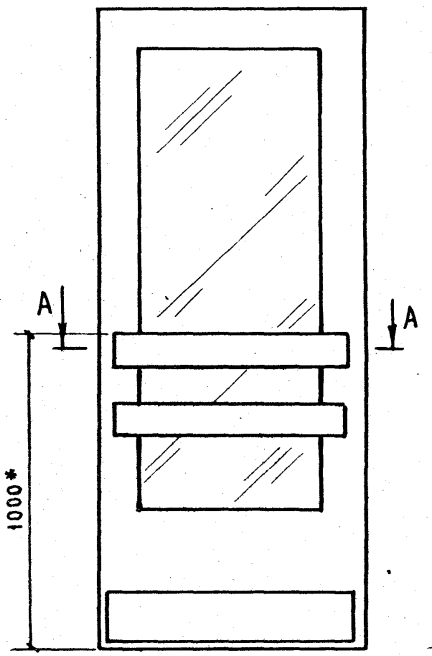

А-А

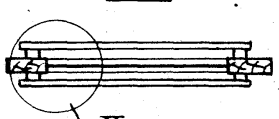

V

лист 2

Рис.4

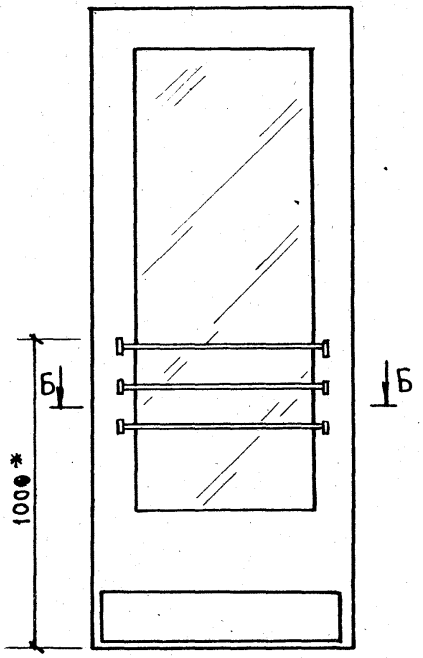

Б-Б

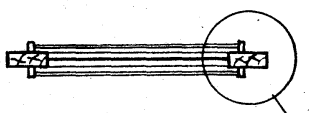

VI

VI исполнение б

М 1:2

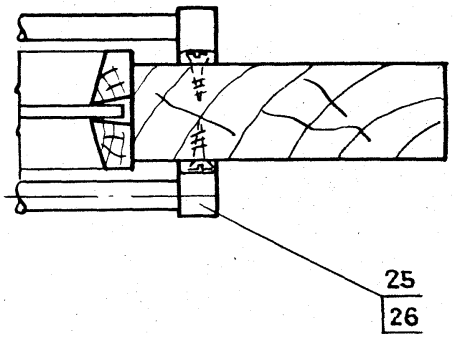

1* Размеры для справок

16458-02 6

Инв.№ подл. | Подпись и дата | Взам. инв.№

Форм.	Зона	Поз.	Обозначение	Наименование	Кол. на исполн. 1.136-11.25.00.100 —	01	02	03	Примечание
				Документация					
12			1.136-11.25.00.400СБ	Сборочный чертеж					
				Детали					
Б.Ч		1	1.136-11.25.00.401	Брусок 94×55×2088	2	2			
Б.Ч		1	-01	Брусок 94×55×2388			2	2	
Б.Ч		2	25.00.402	Брусок 94×55×1518	1		1		
Б.Ч		2	-01	Брусок 94×55×1918		1		1	
				Шифр	ДН20-7.7	ДН20-9.9	ДН23-7.7	ДН23-9.9	

Н.контр.	Мокроусов		25.6.77
ГИП	Степнов		24.6.77
Проверил	Мокроусов		25.6.77
Разработал	Рутто		24.6.77

1.136-11.25.00.400

Коробка ДН00-00 Спецификация

Стадия	Лист	Листов
Р	1	2

ЦНИИЭП жилища г. Москва

Инв. № подл. | Подпись и дата | Взам. инв. №

Форм.	Зона	Поз.	Обозначение	Наименование	Кол. на исполн. 1.136-11.25.00.400 —	01	02	03	Примечание
Б.Ч.		3	1.136-11.25.00.403	Доска 94×19×1518	1	1			
Б.Ч		3	25.00.404	Доска 94×19×1918			1	1	
				Древесина хвойная					
				ГОСТ 8486-66					
				Стандартные изделия					
		4		Гвозди К2,5×50 ГОСТ 4028-63*	4	4	4	4	

1.136-11.25.00.400 Лист 2

Копировал: Шконорова Формат А4

16458-02 7

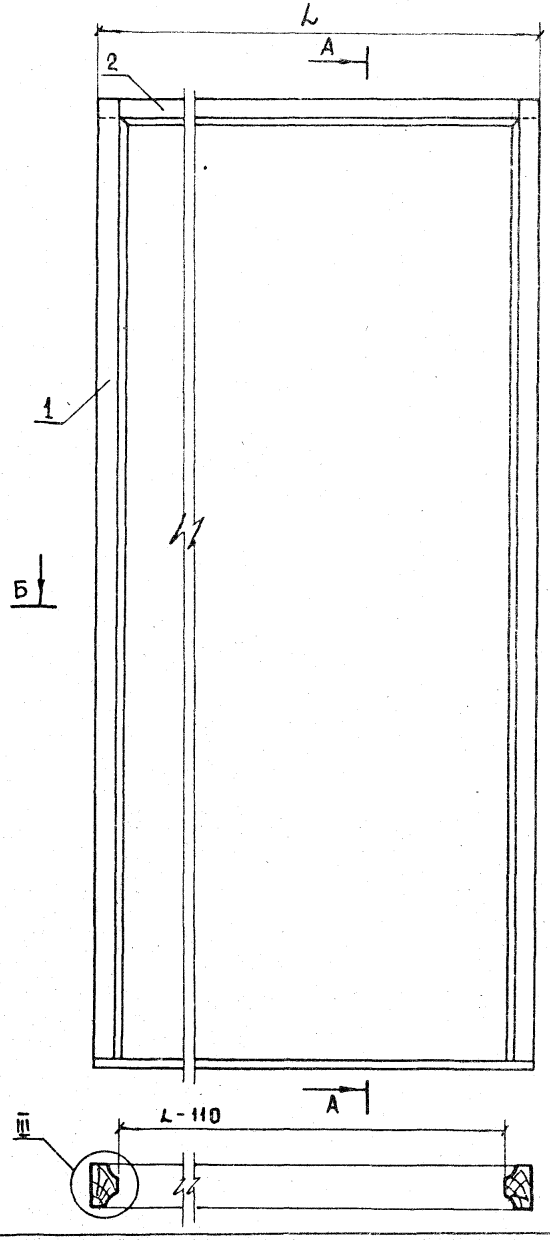

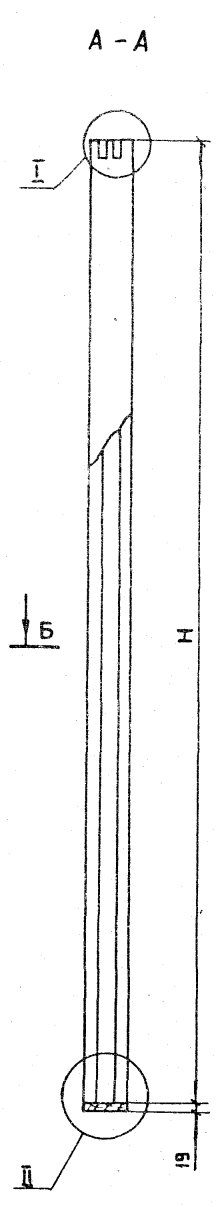

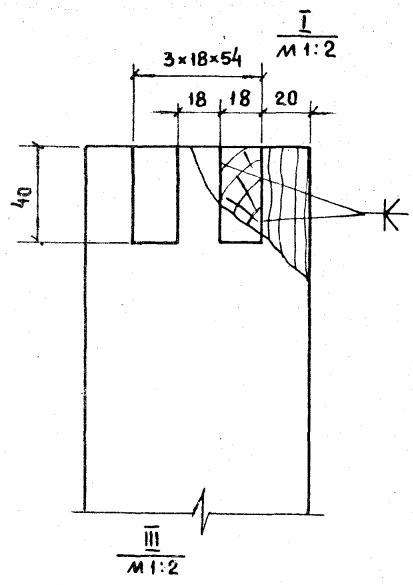

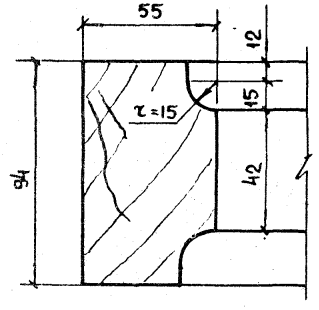

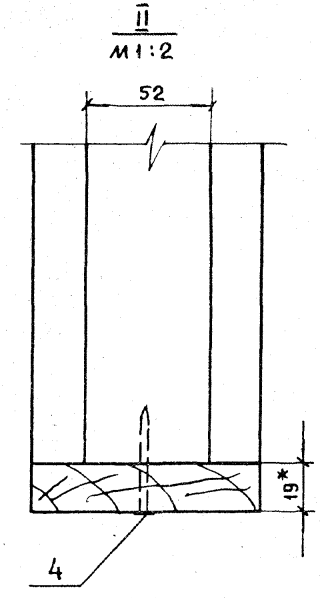

Обозначение	Шифр	H	L	Объем в чистоте м³
1.136-11.25.00.400	ДН 20-7.7	2088	1518	0.0322
-01	ДН 20-9.9	2088	1918	0.036
-02	ДН 23-7.7	2388	1518	0.0342
-03	ДН 23-9.9	2388	1918	0.038

1* Размеры для справок.

Н.контр.	Мокроусов		25.6.78
ГИП	Степнов		26.6.78
Провер.	Мокроусов		25.6.78
Разраб.	Рутто		24.6.78

1.136-11.25.00.400 СБ

Коробка ДН 00-00
Сборочный чертеж

Стадия	Масса	Масштаб
Р		1:10
Лист	Листов 1	

ЦНИИЭП жилища г. Москва

16458-02 8

Инв.№подл | Подпись и дата | Взам.инв.№

Форм.	Зона	Поз.	Обозначение	Наименование	Количество на исполн. 1.136-11.25.60.000-				Примечание
					-	01	02	03	
				Документация					
12			1.136-11.25.60.000СБ	Сборочный чертеж	X	X	X	X	
				Детали					
Б4		1	1.136-11.25.60.001	Брусок 2000×122×52	2		2		
Б4		1	-01	2300×122×52		2		2	
Б4		2	25.60.002	656×122×52	3	3			
Б4		2	-01	856×122×52		1	3	3	
Б4		3	25.60.003	456×97×52	2	2	2	2	
				Шифр	20-77-14к	23-77-14к	20-99-14к	23-99-14к	

Н.Контр.	Мокроусов		25.11.77
ГИП	Степнов		25.11.77
Провер.	Мокроусов		25.11.77
Разраб	Рутто		25.11.77

1.136-11.25.60.000

Полотно ДН00-00-14к Спецификация

Стадия	Лист	Листов
Р	1	4

ЦНИИЭП жилища г. Москва

Копировал Полякова Формат А1

Инв.№подл | Подпись и дата | Взам.инв.№

Форм	Зона	Поз.	Обозначение	Наименование	Количество на исполн. 1.136-11.25.00.000-				Примечание
					-	01	02	03	
Б4		4	1.136-11.00.00.006	Штапик 1514×22×16	2		2		
Б4		4	00.00.007	1814×22×16		2		2	
Б4		5	00.00.020	488×22×16	2	2			
Б4		5	00.00.009	688×22×16			2	2	
Б4		6	25.60.004	Рейка 700×20×12	1	1			
Б4		6	25.60.005	900×20×12			1	1	
				Древесина хвойная					
				ГОСТ 4028-63					
Б4		7	25.60.006	Облицовка 660×150×2	2	2			
Б4		7	-01	860×150×2			2	2	
				Пластик слоистый					
				ГОСТ 9590-76					

1.136-11.25.60.000

Лист 2

Копировал Полякова Формат А1

Формат	Зона	Поз.	Обозначение	Наименование	Количество на исполнение 1.136-11.25.60.000 –											Примечание
					–	01	02	03								
Б4		8	1.136-11.00.51.010	Стекло 1510×480×4	1											
Б4		8	00.00.011	1810×480×4		1										
Б4		8	00.05.010	1510×580×4			1									
Б4		8	00.05.011	1810×680×4				1								
				Стекло ГОСТ 111-78												
				Уплотнение												
Б4		9	1.136-11.25.60 008	700×70×2	1	1										
Б4		9	-01	900×70×2			1	1								
				Резина 2М ГОСТ 7338-65**												

1.136-11.25.60.000 Лист 3

Копировал Полякова Формат А1

Инв.№ подл. | Подпись и дата | Взам. инв.№

Формат	Зона	Поз.	Обозначение	Наименование	Количество на исполнение 1.136-11.25.60.000 –											Примечание
					–	01	02	03								
				Стандартные изделия												
		10		Шуруп А3×16 ГОСТ 1144-70*	28	28	28	28								
		11		Гвозди П1, 2×25 ГОСТ 4028-63*	20	20	20	20								
		12		Шуруп А3×30 ГОСТ 1145-70	5	5	6	6								
		13		Нагель Н33 ГОСТ 17585-72	6	6	6	6								

16458-02 10

1.136-11.25.60.000 Лист 4

Копировал Полякова Формат А1

1.136-11.25.60.000 - ИЗОБРАЖЕНА
1.136-11.25.60.000-01 - ЗЕРКАЛЬНОЕ ОТРАЖЕНИЕ

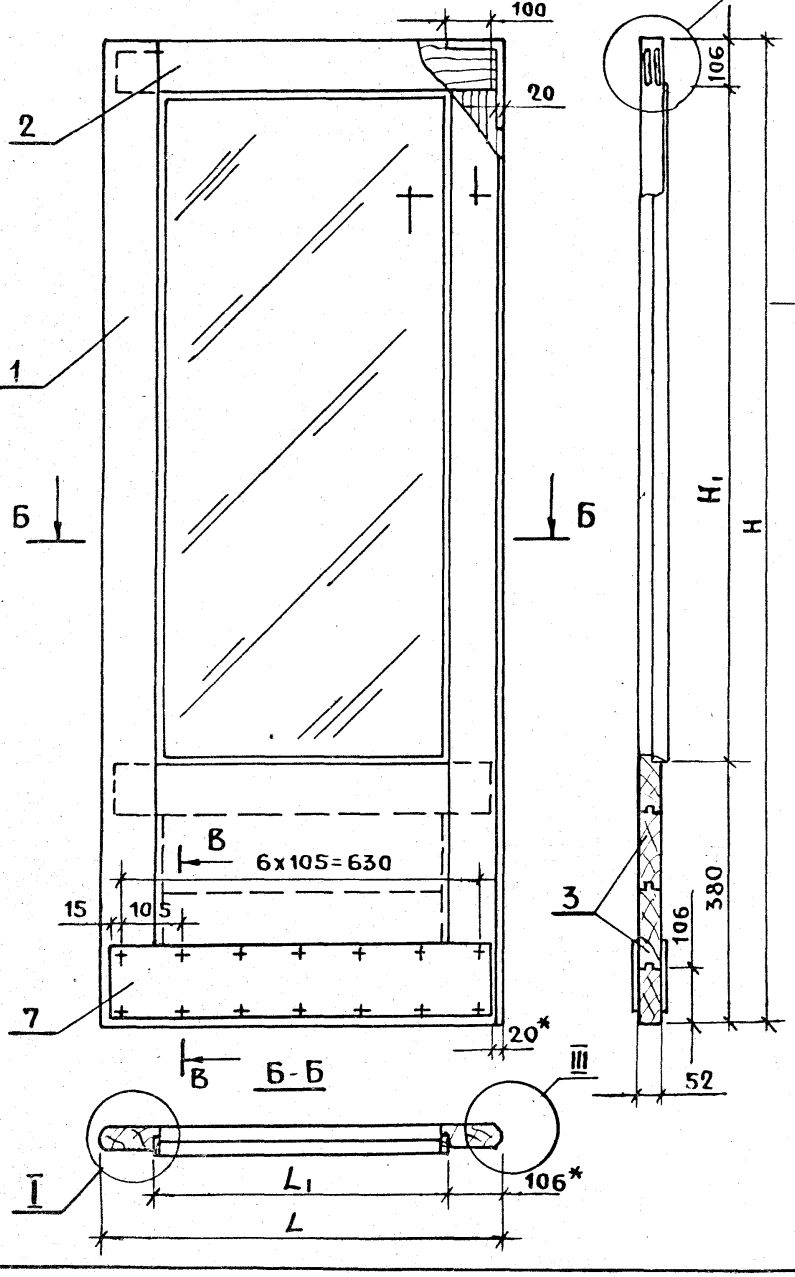

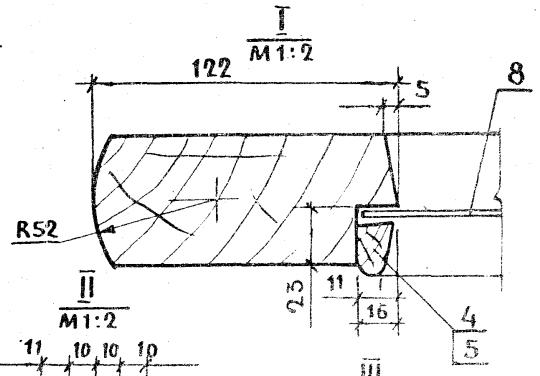

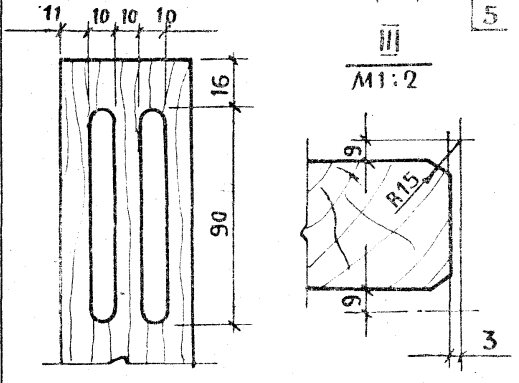

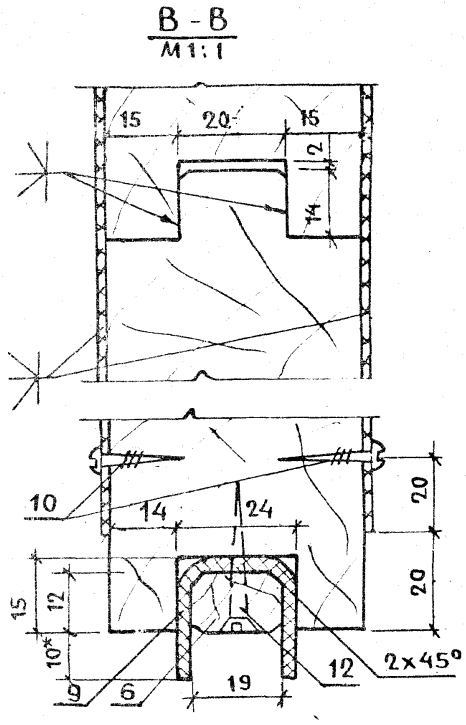

Обозначение	Шифр	H	H_1	L	L_1	Объем $м^3$ в чистоте
1.136-11.25.60.000	ДН20-7.7-14К	2000	1514	700	488	0.13456
-01	ДН23-7.7-14К	2300	1814	700	488	0.14465
-02	ДН20-9.9-14К	2000	1514	900	688	0.15354
-03	ДН23-9.9-14К	2300	1814	900	688	0.18577

1* Размеры для справок

Н. контр.	Мокроусов		25.6.78
ГИП	Степнов		25.6.78
Провер.	Мокроусов		25.6.78
Разраб.	Рутто		25.6.78

1.136-11.25.60.00 0 СБ

Полотно
ДН00-00-14К
Сборочный чертеж

Стадия	Масса	Масштаб
Р		1:10
Лист	Листов 1	

ЦНИИЭП
жилища
г. Москва

16458-02 11

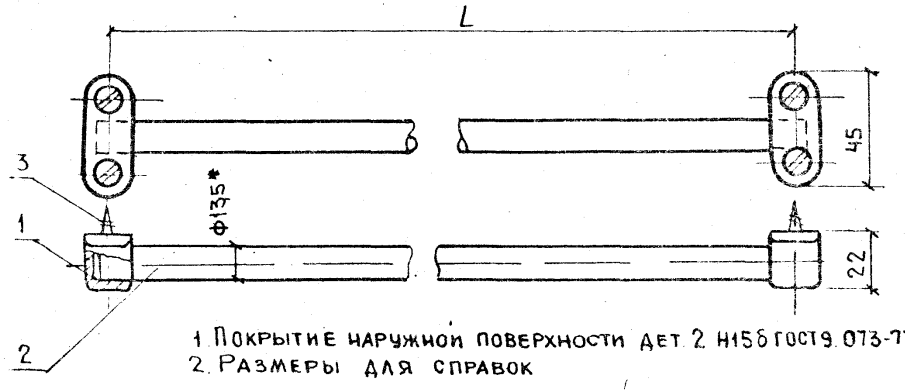

1. Покрытие наружной поверхности дет. 2 Н15б ГОСТ 9.073-77
2. Размеры для справок

Обозначение	Ширина стекла	L	L штанга	Общий вес в кг
1.136-11.00.500	580	625	630	0.48
-01	550	595	600	0.45
-02	480	525	530	0.42
-03	295	340	445	0.37
-04	180	225	230	0.34

Формат	Зона	Поз.	Обозначение	Наименование	Кол-во	Примечание
				Детали		
А4		1	1.136-11.25.00.501	Кронштейн	2	
		2	1.136-11.25.00.502	Штанга		
				Труба 8 ГОСТ 3262-75	1	
		3		Шуруп 4х30 ГОСТ 1145-70*	4	

Н.контр.	Мокроусов		25.6.78
ГИП	Степнов		26.6.78
Провер.	Мокроусов		25.6.78
Разраб	Рутто		

1.136-11.25.00.500СБ

Ограждение
Сборочный чертеж

Стадия	Масса	Масштаб
Р		1:2
Лист	Листов 1	

ЦНИИЭП жилища г. Москва

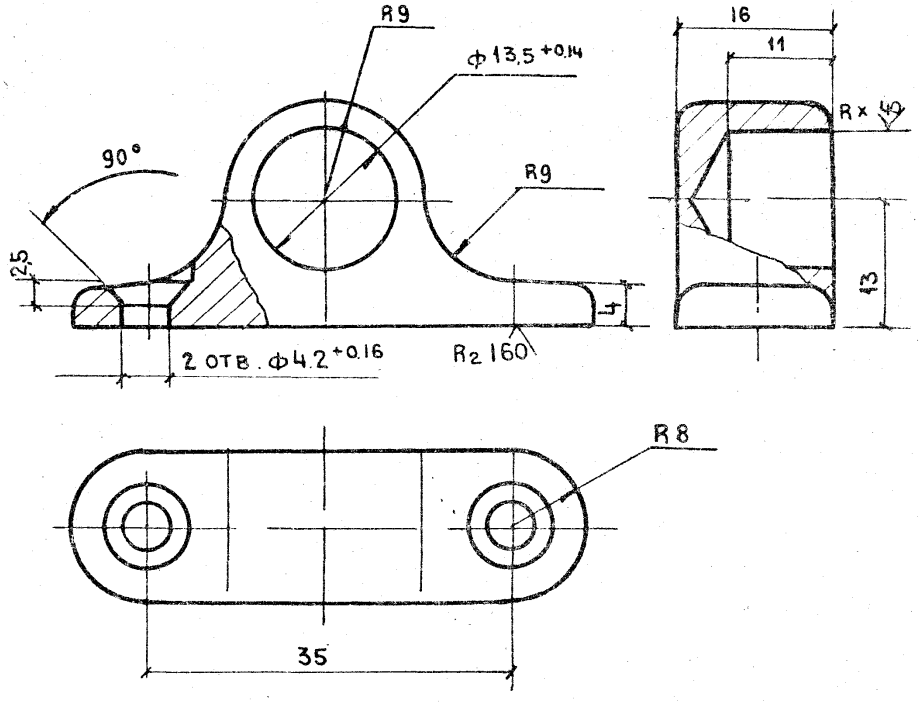

1. Радиус скруглений 2 мм
2. Предельные отклонения на неуказанные размеры ± 1/2 допуска 7 класса
3. Покрытие Н15б ГОСТ 9.073-77

Взам. инв. № | Подпись и дата | Инв. № подл.

Н.контр.	Мокроусов		25.6.78
ГИП	Степнов		26.6.78
Провер.	Мокроусов		25.6.78
Разраб	Рутто		

1.136-11.25.00.501

Кронштейн

Стадия	Масса	Масштаб
Р	0,045кг	2:1
Лист	Листов 1	

Сталь Ст.3
ГОСТ 380-70

ЦНИИЭП жилища г. Москва

Rmax 160
(V)

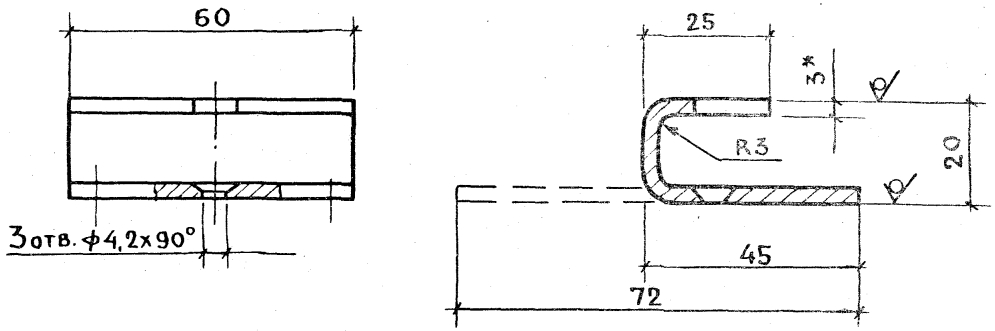

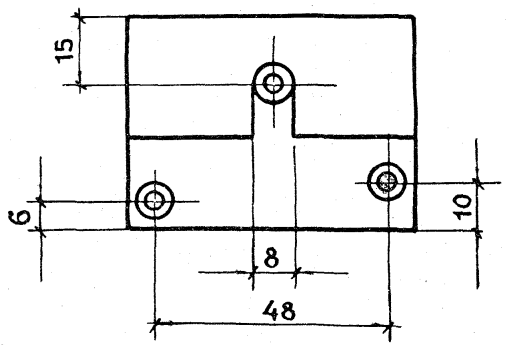

1.* Размеры для справок
2. Предельные отклонения на все размеры по 7 классу.
3. Воронить.

				1.136-11.25.00.003		
				Скоба	Стадия: Р	Масса: 0,102	Масшт.: 1:1
					Лист	Листов 1
Н. Контр.	Мокроусов		25.6.76	Сталь 3 ГОСТ 380-70	ЦНИИЭП жилища г. Москва	
Гип	Степнов		26.6.76			
Провер.	Рутто					
Разраб.	Мокроусов		25.6.76			

Инв. № подл. | Подпись и дата | Взам. инв. №

Формат	Зона	Поз.	Обозначение	Наименование	Кол. на испол. 1.136-11.10.00.000 —	01	02	03	04	05	Примечание
				Документация							
12			1.136-11 10.00.000 СБ	Сборочный чертеж							
				Сборочные единицы							
11		1	1.136.1140.00.400	Коробка							
		2	-01	Коробка							
11		3	-02	Коробка							

Шифр						
	ДС15-8У	ДС18-8У	ДС20-8У	ДС20-9У	ДС20-4,8У	ДС20-7,1У

Н.контр.	Мокроусов		15.6.78
ГИП	Степнов		16.6.78
Провер.	Мокроусов		15.6.78
Разраб.	Рутто		8.VI.78

1.136-11. 10. 00. 000

Дверь служебная ДС 00-00 Спецификация

Стадия	Лист	Листов
Р	1	8

ЦНИИЭП жилища г. Москва

Инв. № подл.	Подпись и дата	Взам. инв. №

Формат	Зона	Поз.	Обозначения	Наименование	Кол. на испол. 1.136-11.10.00.000- —	01	02	03	04	05	Примечание
11		4	1.136-11. 10. 00. 400-03	Коробка				1			
		5	-04	Коробка					1		
		6	-05	Коробка						1	
11		7	10.70 000	Полотно	1						
11		8	-01	Полотно		1					
11		9	-02	Полотно			1				
11		10	-03	Полотно				1			
11		11	-04	Полотно					1		
11		12	-05	Полотно						1	
				Детали							
				Древесина хвойных							
				пород ГОСТ 8486-66							
64		14	00.00.001	Планка 1972×40×13					1	1	
64		15	-01	Планка 1995×40×13					1	1	

16458-02

1.136-11. 10.00.000

Лист 2

Формат	Зона	Поз.	Обозначение	Наименование	Кол. на испол. 1.136-11.10.00.000 –	01	02	03	04	05					Примечан.
				Стандартные изделия											
	17			Петля ПНЦ-130 ГОСТ 5088-72	2	2	2	2	4	4					
	18			Замок 3с3 ГОСТ 5089-72	1	1	1	1	1	1					
	19			Ручка РС ГОСТ 5087-72	1	1	1	1	1	1					В комплекте с шурупами
	20			Шпингалет ШП ГОСТ 5090-73					1	1					

Инв.№подл. | Подп. и дата | Взам.инв.№

Формат	Зона	Поз.	Обозначение	Наименование	Кол. на испол. 1.136-11.10.00.000 –	01	02	03	04	05					Примечан.
	22			Шуруп А3×25 ГОСТ 1145-70*					5	5					
	24			Прокладка полиуретановая ГОСТ 10174-62	4.6	5.2	5.6	5.8	8.4	8.8					в п.м.

16458-02 15

Форма	Зона	Поз.	Обозначение	Наименование	Кол. на исполн. 1.136-11.10.00.000 –										Примечание
					–	01	02	03	04	05					
				Документация											
12			1.136-11 10.00 000сб	Сборочный чертеж	X	X	X	X	X	X					
				Сборочные единицы											
11		1	1.136-11.10.00.400	Коробка	1										
		2	-01	Коробка		1									
11		3	-02	Коробка			1								
				Шифр	ДС15-8Т	ДС18-8Т	ДС20-8Т	ДС20-9Т	ДС20-4,8Т	ДС20-7,7Т					

Н.контр.	Мокроусов	[signature]	25.6.78
ГИП	Степнов	[signature]	26.6.78
Провер.	Мокроусов	[signature]	25.6.78
Разраб.	Рутто	[signature]	24.6.78

1.136-11. 10.00.000

Дверь служебная ДС00-00 Спецификация

Стадия	Лист	Листов
Р	5	8

ЦНИИЭП жилища г. Москва

Инв.№ подл.	Подпись и дата	Взам.инв.№

Форм.	Зона	Поз.	Обозначение	Наименование	Кол. на исполн. 1.136-11.10.00.000 –										Примечание
					–	01	02	03	04	05					
11		4	1.136-11.10.00.400-03	Коробка				1							
		5	-04	Коробка					1						
		6	-05	Коробка						1					
11		7	00.80.000	Полотно	1										
11		8	-01	Полотно		1									
11		9	-02	Полотно			1								
11		10	-03	Полотно				1							
11		11	-04	Полотно					1						
11		12	-05	Полотно						1					
				Детали											
				Древесина хвойных пород ГОСТ 8486-66											
64		14	10.00.001	Планка 1972×40×13					1	1					
64		15	-01	Планка 1995×40×13					1	1					

1.136-11. 10.00.000

Лист 6

16458-02 16

156

Инв.№ подл.	Подпись и дата	Взам.инв.№

Формат	Зона	Поз.	Обозначение	Наименование	Кол. на исполн. 1.136-11.10.00.000 –	01	02	03	04	05	Примечание
				Стандартные изделия							
				Петля ПНЦ-130							
		17		ГОСТ 5088-72	2	2	2	2	4	4	
		18		Замок ЗС3							
				ГОСТ 5089-72	1	1	1	1	1	1	
		19		Ручка РС							в комплекте
				ГОСТ 5087-72	1	1	1	1	1	1	с шурупами
		20		Шпингалет ШП							
				ГОСТ 5090-73					1	1	

Инв.№ подл.	Подпись и дата	Взам.инв.№

Формат	Зона	Поз.	Обозначение	Наименование	Кол. на исполн. 1.136-11.10.00.000 –	01	02	03	04	05	Примечание
		22		Шуруп А3×25 ГОСТ 1145-70*					5	5	
		24		Прокладка полиуретановая ГОСТ 10174-62	4.6	5.2	5.6	5.8	8.4	8.8	в п.м.

16458-02 17

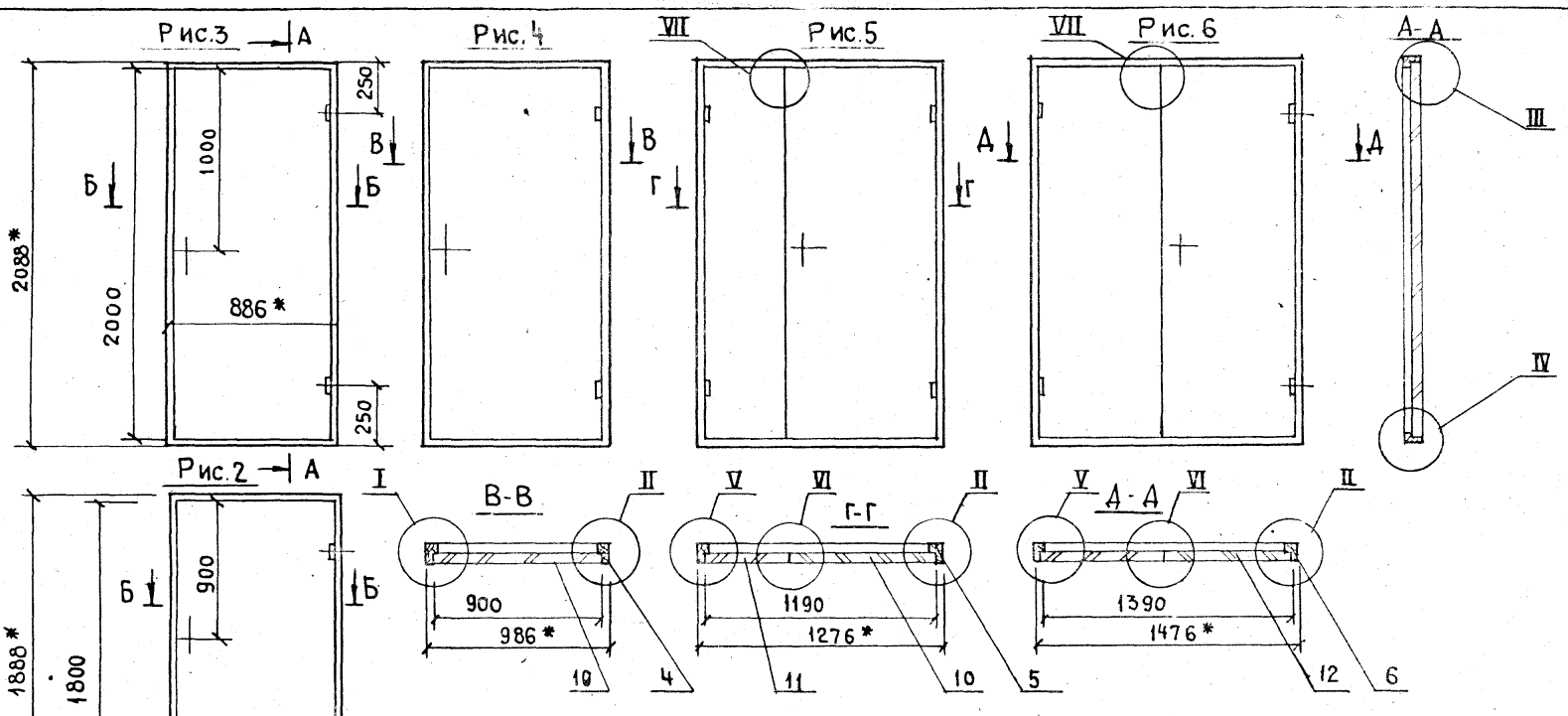

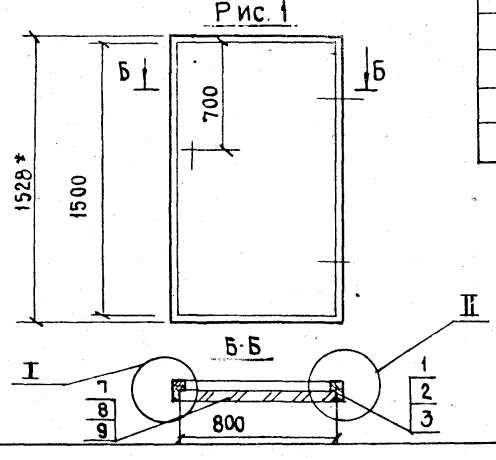

Обозначение	Шифр	Рис.	Объем в чистоте м3
1.136.11.10.00.000	ДС15-8	1	0.063
-01	ДС18-8	2	0.075
-02	ДС20-8	3	0.082
-03	ДС20-9	4	0.096
-04	ДС20-4,8	5	0.068
-05	ДС20-7.7	6	0.141

1* Размеры для справок
2 Изображенные двери - правые. Левые изготовляются в зеркальном отображении.
3 Двери трудновозгораемые с индексом „Т" отличаются от утепленных с индексом „У" конструкцией полотен.

Н.контр	Мокроусов		15.11.77
ГИП	Степнов		24.11.77
Провер.	Мокроусов		15.11.77
Разраб	Рутто		24.11.77

1.136-11.10.00.000 СБ

Дверь служебная ДС00-00 Сборочный чертеж

Стадия	Масса	Масштаб
Р		1:25
Лист 1	Листов 2	

ЦНИИЭП жилища г. Москва

16458-02 18

I
М1:2

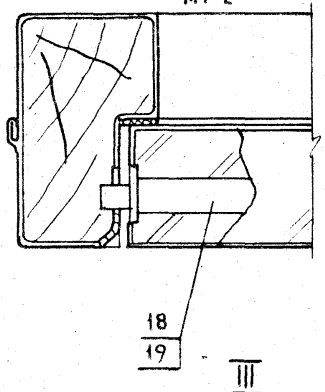

II
М1:2

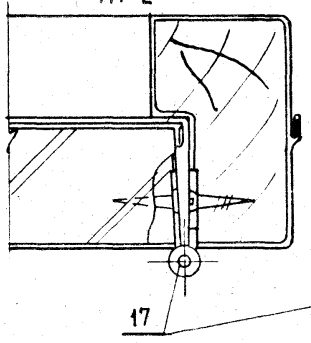

V
М1:2

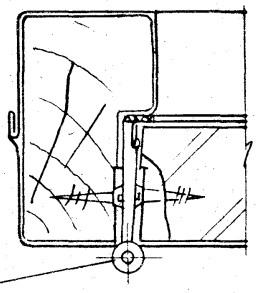

VII
М1:2

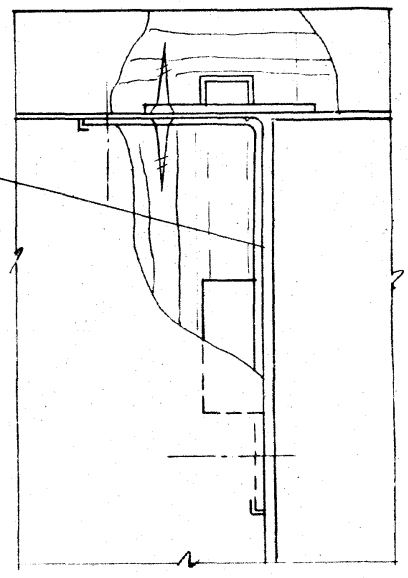

III
М1:2

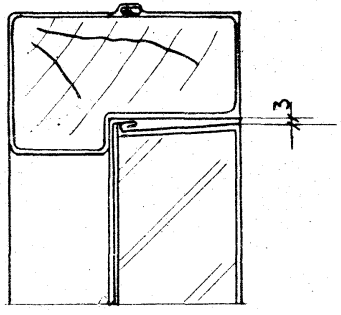

VI
М1:2

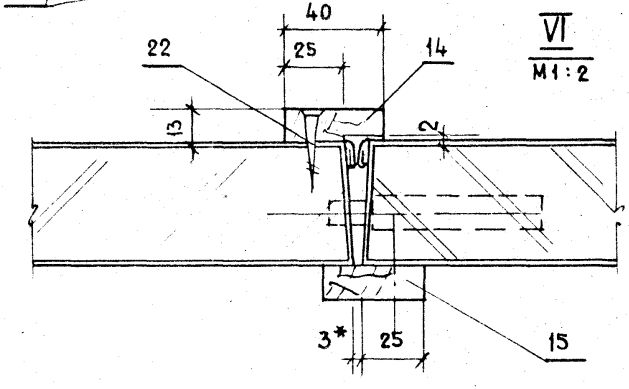

IV
М1:2

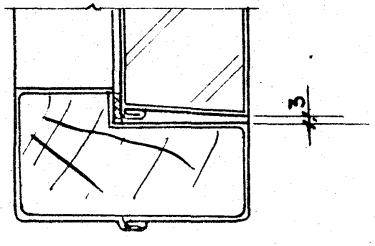

1* Размеры для справок

Форм.	Зона	Поз	Обозначение	Наименование	Кол. на испол. 1.136-11.10.00.400-										Примечание
					–	01	02	03	04	05					
				Документация											
12			1.136-11.10.00.400 СБ	Сборочный чертеж											
				Детали											
				Древесина хвойных											
				пород ГОСТ 8486-66											
Б4		1	1.136-11.10.00.401	Брусок 2088×94×55			2	2	2	2					
Б4		2	10 00.402	886×94×55	2	2	2								
Б4		2	10 00.403	986×94×55				2							
				Шифр	ДС15-8	ДС18-8	ДС20-8	ДС20-9	ДС20-4,8	ДС20-7,7					

			1.136-11.10.00.400
Н.контр.	Мокрозов		25.6.78
ГИП	Степнов		26.6.78
Проверил	Мокрозов		25.6.78
Разраб.	Рутто		24.6.78

Коробка ДС00-00 Спецификация

Стадия	Лист	Листов
Р	1	2

ЦНИИЭП жилища г. Москва

Инв.№подл. | Подпись и дата | Взам.инв.№

Форм.	Зона	Поз.	Обозначение	Наименование	Кол. на испол. 1.136-11.10.00.400-										Примечание
					–	01	02	03	04	05					
Б4		2	1.136-11.10.00.404	Брусок 1276×94×55					2						
Б4		2	10.00.405	1476×94×55						2					
Б4		1	10.00.406	1888×94×55		2									
Б4		1	10.00.407	1588×94×55	2										
12		3	10.00.413	Облицовка	2	2	2								
		4	-01	Облицовка		2									
		4	-02	Облицовка			2	2	2	2					
		4	-03	Облицовка				2							
		4	-04	Облицовка					2						
		4	-05	Облицовка						2					
		4	-06	Облицовка	2										

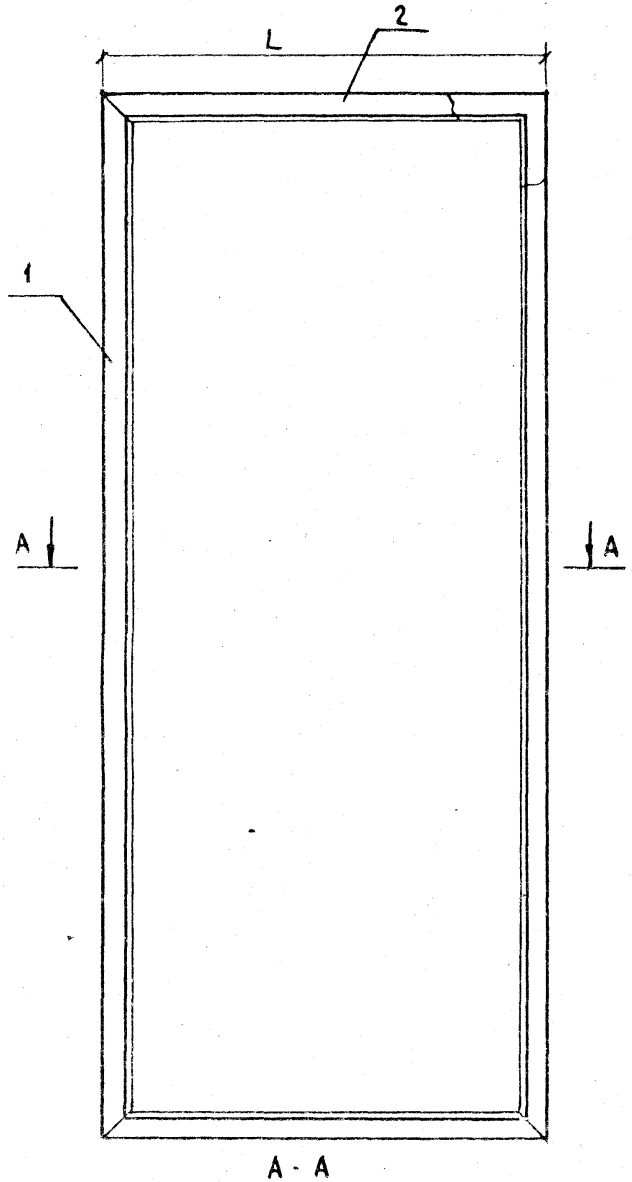

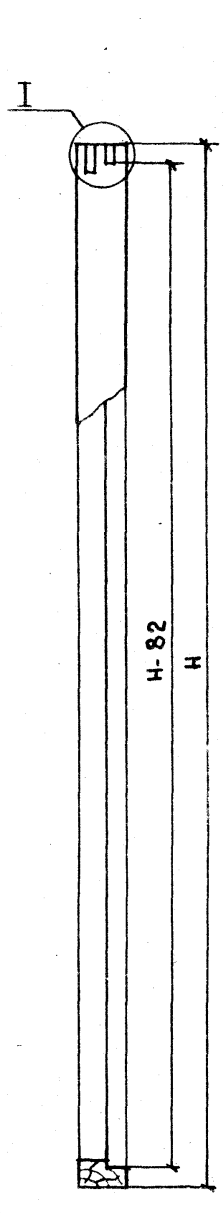

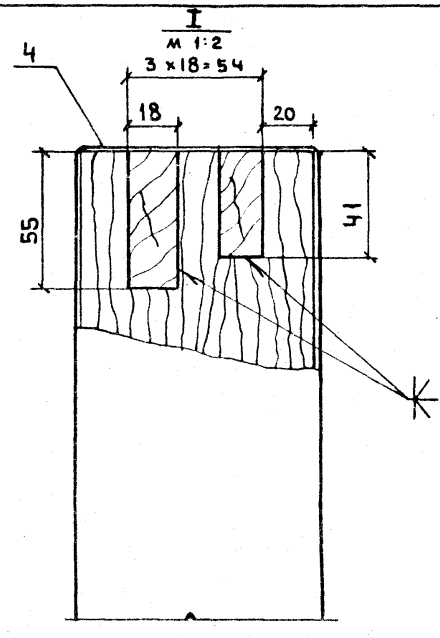

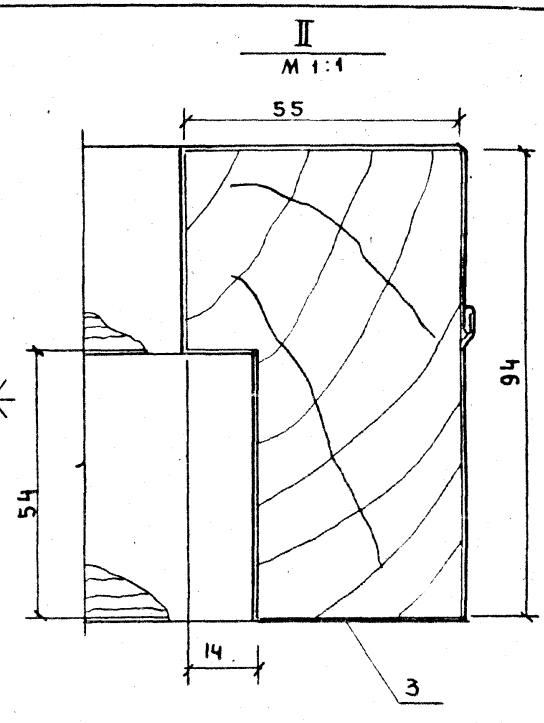

Обозначение	Шифр	Н	L	Объем в чистоте
1.136-11.10.00 400	ДС 15-8	1588	886	0.0256
-01	ДС 18-8	1888	886	0.0287
-02	ДС 20-8	2088	886	0.0307
-03	ДС 20-9	2088	986	0.0318
-04	ДС 20-4.8	2088	1276	0.0348
-05	ДС 20-7.7	2088	1476	0.0368

Н.контр.	Мокроусов		25.6.78
ГИП	Степнов		26.6.78
Провер.	Мокроусов		25.6.78
Разраб.	Рутто		27.6.78

1.136.11.10.00.400СБ

Коробка ДС00-00 Сборочный чертеж

Стадия	Масса	Масштаб
Р		1:10
Лист	Листов 1	

ЦНИИЭП жилища г. Москва

Инв. № подл. | Подпись и дата | Взам. инв. №

16458-02 21

Развертка

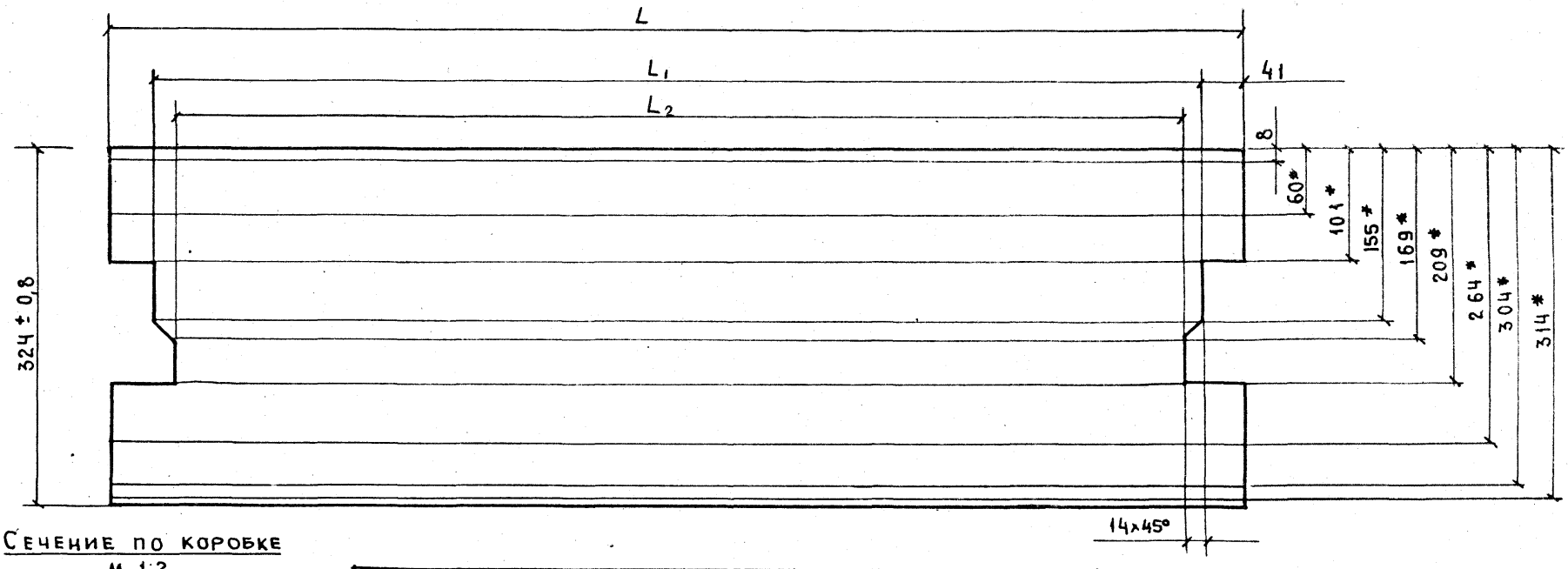

Сечение по коробке

М 1:2

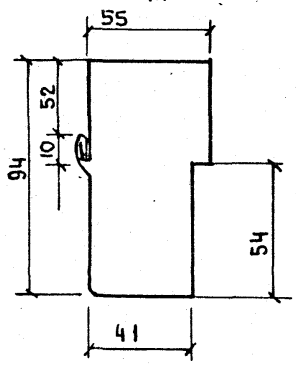

Обозначение	Шифр	L	L_1	L_2	Масса кг
1.136-11.10 00413	ДС15-8	886-2,4	804-2,4	776-2,2	1.13
—01	ДС18-8	1888-3,5	1806-3,5	1778-3,5	2.4
—02	ДС20-8	2088-4,0	2006-4,0	1978-3,5	2.66
—03	ДС20-9	986-2,4	904-2,4	876-2,4	1.25
—04	ДС 20-4.8	1276-3,0	1194-3,0	1166-3,0	1.62
—05	ДС20-7.7	1476-3,0	1394-3,0	1376-3,0	1.88
—06	ДС15-8	1588-3,0	1506-3,0	1478-3,0	2.02

1* - Размеры для справок

Н.контр	Мокроусов		25.6.78
ГИП	Степнов		26.6.78
Провер.	Мокроусов		26.6.78
Разраб.	Рутто		

1.136.11.10.00, 413СБ

Облицовка ДС-00-00

Сталь кровельная оцинкованная ГОСТ 8075-56**

Стадия	Масса	Масштаб
Р		1:4
Лист	Листов 1	

ЦНИИЭП жилища г. Москва

Форм.	Зона	Поз.	Обозначение	Наименование	Кол. на испол. 1.136-11.00.70.000-										Примечание
					–	01	02	03	04	05					
				Документация											
12			1.136-11.00.70.000 СБ	Сборочный чертеж											
				Детали											
				Древесина хвойная											
				ГОСТ 8486-66											
Б4		1	1.136-11.00.70.001	Брусок 1498×55×26	2										
			-01	1798×55×26		2									
			-02	1998×55×26			2	2	2	2					
Б4		2	00.70.002	1388×55×26	2										
			-01	1688×55×26		2									
			-02	1888×55×26			2	2	2	2					
Б4		3	00.70.003	688×55×26	2	2	2								
				Шифр	ДС15-8У	ДС18-8У	ДС20-8У	ДС20-9У	ДС20-4.8У	ДС20-1.7У					

				1.136-11.00.70.000		
Н.контр.	Мокроусов		25.11	Полотно ДС00-70У Спецификация	Стадия: Р	Лист: 1	Листов: 4
ГИП	Степнов		30.10.74		ЦНИИЭП жилища г. Москва	
Проверил	Мокроусов		25.11			
Разраб.	Рутто		24.11			

Инв.№ подл.	Подпись и дата	Взам.инв.№

Форм.	Зона	Поз.	Обозначение	Наименование	Кол. на испол. 1.136-11.00.70.000-										Примечание
					–	01	02	03	04	05					
Б4		3	1.136-11.00.70.003-01	Брусок 788×55×26				2							
			-02	278×55×26					2						
			-03	583×55×26						2					
				Бруски заполнения											
Б4		4	00.70.004	Набор 1388×578×26	1										
			-01	1688×578×26		1									
			-02	1888×688×26			1								
			-03	1888×788×26				1							
			-04	1888×278×26					1						
			-05	1888×583×26						1					
Б4		5	00.70.005	Брусок 1438×30×16	2										
			-01	1738×30×16		2									
			-02	1998×30×16			2	2	2	2					
Б4		6	00.70.006	738×30×16	2	2	2								
			-01	838×30×16				2							
			-02	328×30×16					2						
			-03	633×30×16						2					

1.136-11.00.70.000	Лист 2

16458-20-23

Формат	Зона	Поз	Обозначение	Наименование	Кол. на испол. 1.136-11.00.70.000										Примечание
					–	01	02	03	04	05					
				Облицовка											
				Плита волокнистая											
				ГОСТ 4598-74											
64		7	1.136-11.00.70.007	1498×798×4	2										
			-01	1798×798×4		2									
			-02	1998×798×4			2								
			-03	1998×898×4				2							
			-04	1998×388×4					2						
			-05	1998×693×4						2					
				Наполнение											
				полужесткие мине-											
				раловатные плиты на											
				синтетическом связующем											
				ГОСТ 9573-72											
64		8	00.70.008	1458×738×16	1										
			-01	1738×738×16		1									

1.136-11.00.70.000 Лист 3

Инв.№ подл. | Подпись и дата | Взам. инв.№

Формат	Зона	Поз.	Обозначение	Наименование	Кол. на испол. 1.136-11.00.70.000-										Примечание
					–	01	02	03	04	05					
64		8	1.136-11.00.70. 008 -02	1938×738×16			1								
			-03	1938×838×16				1							
			-04	1938×328×16					1						
			-05	1938×633×16						1					
12		9	00.70.009	Облицовка	1										
			-01	Облицовка		1									
			-02	Облицовка			1								
			-03	Облицовка				1							
			-04	Облицовка					1						
			-05	Облицовка						1					
12		10	-06	Облицовка	1										
			-07	Облицовка		1									
			-08	Облицовка			1								
			-09	Облицовка				1							
			-10	Облицовка					1						
			-11	Облицовка						1					
				Стандартные изделия											
		12		Скрепка ГОСТ 5091-78	12	12	12	12	12	12					

1.136-11.00.70.000 Лист 4

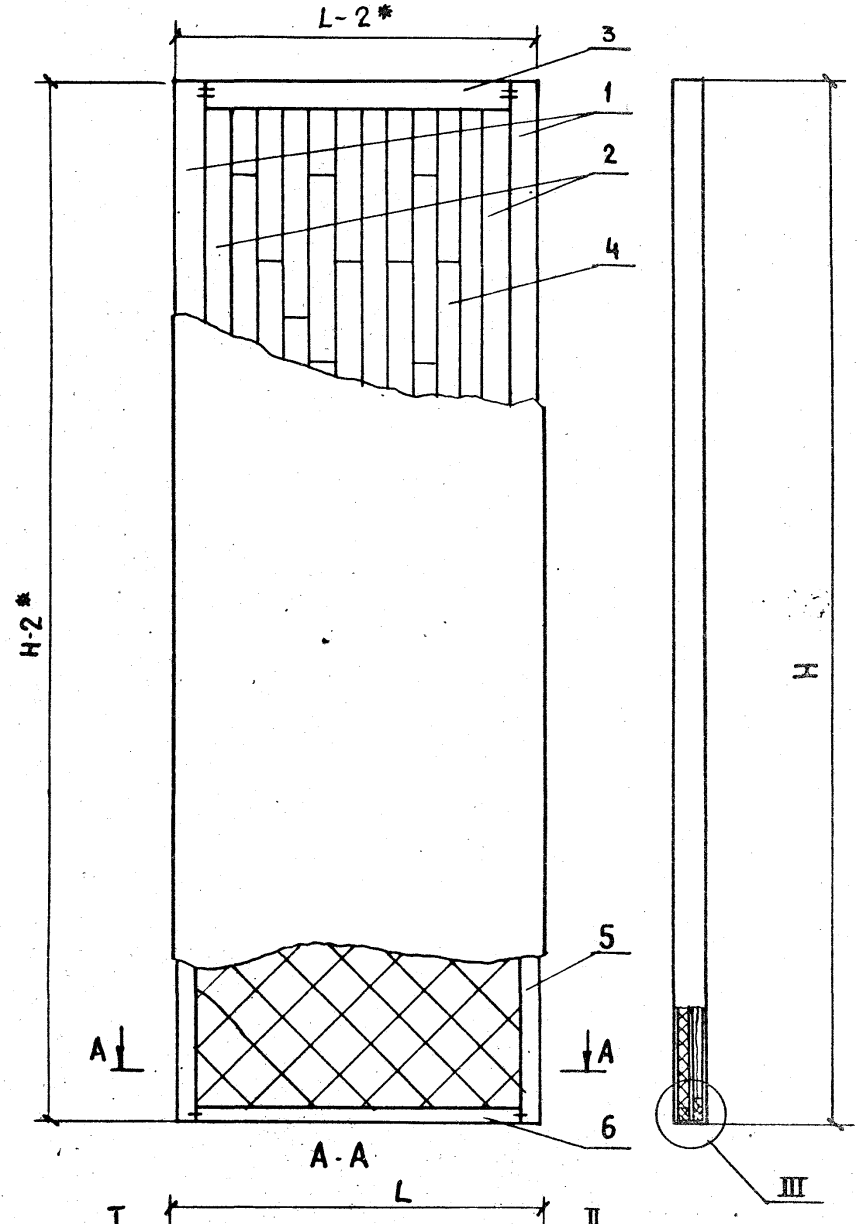

I
М 1:1

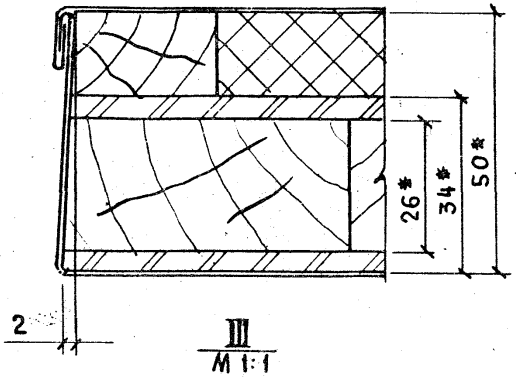

II
М 1:1

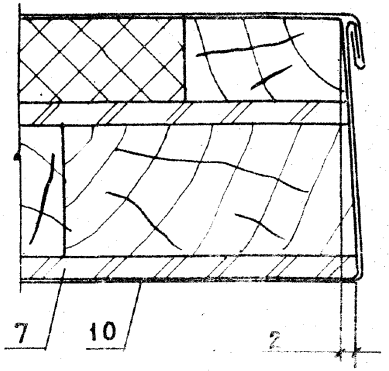

III
М 1:1

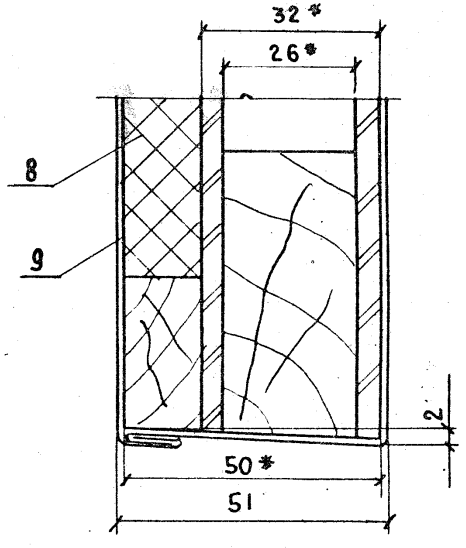

Обозначение	Шифр	L	H	Объем в чистоте м3
1.136-11.00.70.000	ДС15-8У	800	1500	0.0332
-01	ДС18-8У	800	1800	0.0397
-02	ДС20-8У	800	2000	0.0495
-03	ДС20-9У	900	2000	0.0548
-04	ДС20-4,8У	390	2000	0.0278
-05	ДС20-7,7У	695	2000	0.044

1* Размеры для справок

Н.контр.	Мокроусов		26.6.78
ГИП	Степнов		26.6.78
Провер.	Мокроусов		25.6.78
Разраб	Рутто		24.6.78

1.136-11.00.70.000СБ

Полотно ДС00-70У
Сборочный чертеж

Стадия	Масса	Масштаб
Р		1:10
Лист	Листов 1	

ЦНИИЭП жилища г. Москва

Развертка

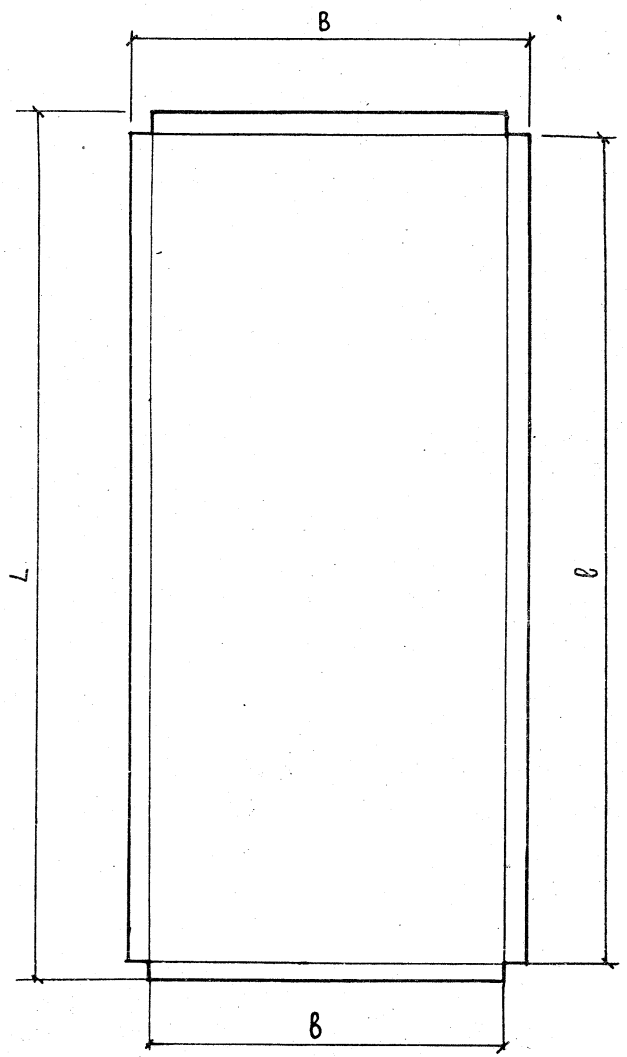

Сечения по полотну

м 1:2

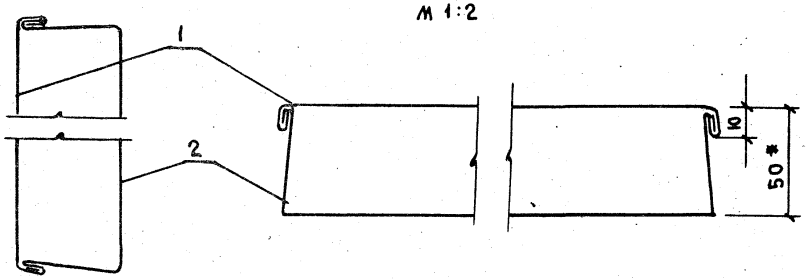

Обозначение	Шифр	L	l	B	b	Масса кг
1.136-11.00.70.009	ДС15-8У	1540 ±1.3	1500-2.6	840±1.1	800-2.0	5.1
-01	ДС18-8У	1840 ±1.5	1800-3.0	840±1.1	800-2.0	6.1
-02	ДС20-8У	2040±1.7	2000-3.0	840±1.1	800-2.0	6.73
-03	ДС20-9У	2040	2000	940 ±1.1	900-2.2	7.54
-04	ДС20-4.8У	2040	2000	430 ±0.8	390-1.55	3.45
-05	ДС20-7.7У	2040	2000	735±1.0	695-2.0	5.9
-06	ДС15-8У	1620 ±1.5	1500-2.6	920±1.1	800-2.0	5.9
-07	ДС18-8У	1920 ±1.5	1800-3.0	920±1.1	800-2.0	6.9
-08	ДС20-8У	2120 ±1.7	2000-3.0	920 ±1.1	800-2.0	7.65
-09	ДС20-9У	2120	2000	1020±1.2	900-2.2	8.5
-10	ДС20-4.8У	2120	2000	510±0.9	390 -1.55	4.32
-11	ДС20-7.7У	2120	2000	815 ±1.1	695 -2.0	6.8

1* Размеры для справок

Н.контр	Мокроусов		25.6.78
ГИП	Степнов		26.6.78
Провер.	Мокроусов		25.6.78
Разраб	Рутто		24.6.78

1.136-11.00.70.000

Облицовка ДС00-70

Сталь кровельная оцинкованная ГОСТ 8075-56 **

Стадия	Масса	Масштаб
Р		1:10
Лист	Листов 1	

ЦНИИЭП жилища г. Москва

16458-02 26

Форм.	Зона	Поз.	Обозначение	Наименование	Кол. на исполн. 1.136-11.00.80.000-										Примечание
					–	01	02	03	04	05					
				Документация											
12			1.136-11.00.80.000 СБ	Сборочный чертеж	X	X	X	X	X	X					
				Детали											
				Древесина хвойная											
				ГОСТ 8486-66											
64		1	00.80.001	Брусок 1498×55×32	2										
			-01	1798×55×32		2									
			-02	1998×55×32			2	2	2	2					
64		2	00.80.002	1388×55×32	2										
			-01	1688×55×32		2									
			-02	1888×55×32			2	2	2	2					
64		3	00.80.003	688×55×32	2	2	2								
				Шифр	ДС15-8Т	ДС18-8Т	ДС20-8Т	ДС20-9Т	ДС20-4,8Т	ДС20-7,7Т					

Н.контр.	Мокроусов	[signature]	25.6.78	1-136-11.00.80.000
Гип	Степнов	[signature]	26.6.78	Полотно ДС00-80Т Спецификация
Провер.	Мокроусов	[signature]	25.6.78	Стадия: Р; Лист: 1; Листов: 4
Разраб.	Рутто	[signature]	24.6.78	ЦНИИЭП Жилища г. Москва

Инв.№ подл.	Подпись и дата	Взам.инв.№

Форм.	Зона	Поз.	Обозначение	Наименование	Кол. на исполн. 1.136-11.00.80.000-										Примечание
					–	01	02	03	04	05					
64		3	1.136-11.00.80.003-01	Брусок 788×55×32				2							
			-02	278×55×32					2						
			-03	583×55×32						2					
				Бруски заполнения											
64		4	00.80.004	набор 1388×578×32	1										
			-01	1688×578×32		1									
			-02	1888×688×32			1								
			-03	1888×788×32				1							
			-04	1888×278×32					1						
			-05	1888×583×32						1					
				Облицовка											
				Плита волокнистая											
				ГОСТ 4598-74											
64		5	00.70.007	1498×798×4	2										
			-01	1798×798×4		2									
			-02	1998×798×4			2								

1.136-11.00.80.000 Лист 2

16458-02 24

Формат	Зона	Поз	Обозначение	Наименование	Кол. на испол. 1.136-11.00.80.000- —	01	02	03	04	05					Примечание
				Облицовка											
				Плита волокнистая											
				ГОСТ 4598-74											
Б4		5	1.136-11.00.70.007-03	1998×898×4				2							
			-04	1998×388×4					2						
			-05	1998×693×4						2					
				Облицовка											
				Картон асбестовый											
				ГОСТ 2850-75											
Б4		6	00.80.005	1498×798×4	2										
			-01	1798×798×4		2									
			-02	1998×798×4			2								
			-03	1998×898×4				2							
			-04	1998×388×4					2						
			-05	1998×693×4						2					

1.136-11.00.80.000 Лист 3

Инв.№ подл. | Подпись и дата | Взам. инв.№

Формат	Зона	Поз.	Обозначение	Наименование	Кол. на испол. 1.136-11.00.80.000- —	01	02	03	04	05					Примечание
12		7	00.70.009	Облицовка	1										
			-01	Облицовка		1									
			-02	Облицовка			1								
			-03	Облицовка				1							
			-04	Облицовка					1						
			-05	Облицовка						1					
12		8	-06	Облицовка	1										
			-07	Облицовка		1									
			-08	Облицовка			1								
			-09	Облицовка				1							
			-10	Облицовка					1						
			-11	Облицовка						1					
				Стандартные изделия											
		10		Скрепка											
				ГОСТ 5091-78	8	8	8	8	8	8					

1.136-11.00.80.000 Лист 4

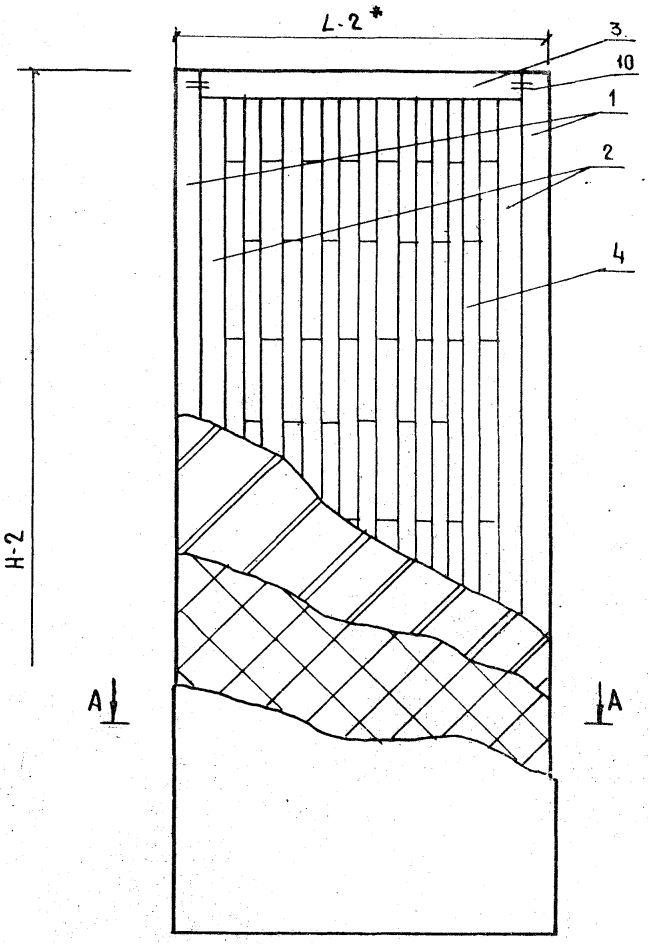

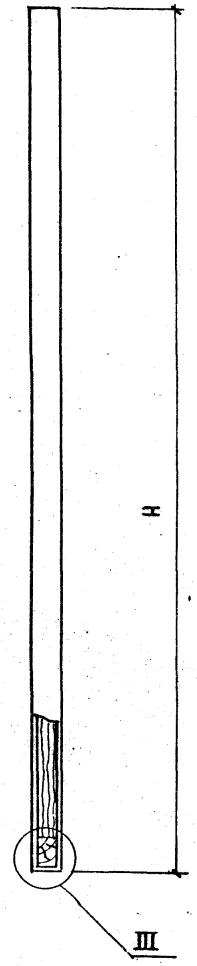

А-А

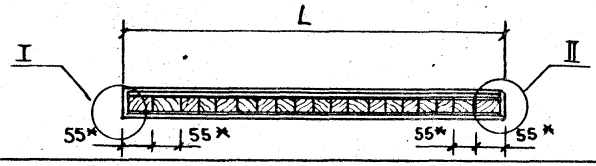

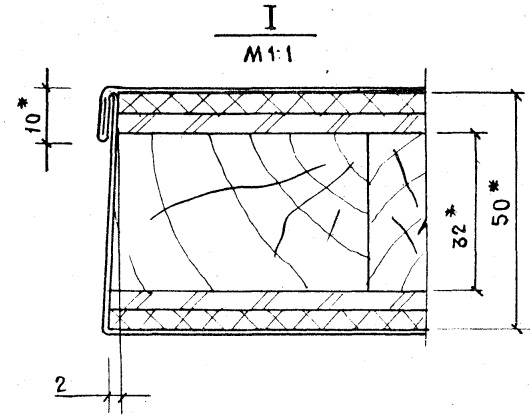

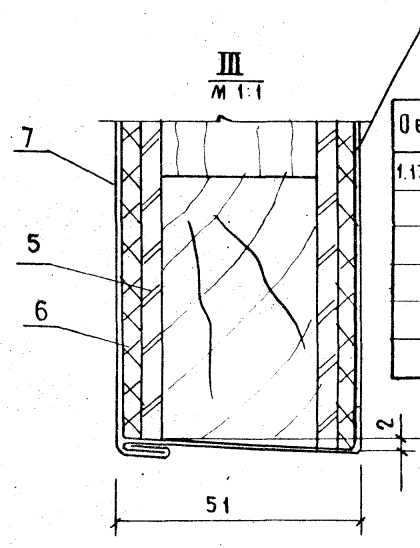

Обозначение	Шифр	L	H	Объем в чистоте м²
1.136-11.00.80.000	ДС15-8т	800	1500	0.0383
-01	ДС18-8т	800	1800	0.0459
-02	ДС20-8т	800	2000	0.0577
-03	ДС20-9т	900	2000	0.0641
-04	ДС20-4,8т	390	2000	0.0315
-05	ДС20-7,7т	695	2000	0.051

1. Размеры для справок

Н.контр.	Мокроусов		15.6.78
ГИП	Степнов		16.6.78
Провер.	Мокроусов		15.6.78
Разраб.	Рутто		21.6.78

1.136.11.00.80.000СБ

Полотно ДС00-80 Сборочный чертеж

Стадия	Масса	Масштаб
Р		1:10
Лист	Листов 1	

ЦНИИЭП жилища г. Москва

Форм	Зона	Поз.	Обозначение	Наименование	Количество на испол. 1.136-11.50.00.000-										Примечание
					–	01	02	03							
				Документация											
12			1.136-11.50.00. 000СБ	Сборочный чертеж	X	X	X	X							
				Сборочные единицы											
12		1	50.00.500	Коробка			1	1							
12		1	-01	Коробка	1										
12		1	-02	Коробка		1									
12		2	50.91.000	Полотно люка	1										

Шифр	ДЛ12-9	ДЛ12-7.7	ДЛ9-9	ДЛ9-5.5

Н.контр.	Мокроусов		25.6.78	Люки и лазы ДЛ00-00 Спецификация
ГИП	Степнов		26.6.78	
Провер.	Мокроусов		25.6.78	
Разраб	Рутто		27.6.78	

1.136.-11.50.00. 000

Стадия	Лист	Листов
Р	1	2

ЦНИИЭП жилища г. Москва

Инв.№подл	Подпись и дата	Взам.инв.№

Форм	Зона	Поз.	Обозначение	Наименование	Количество на испол. 1.136-11.50.00.000-										Примечание
					–	01	02	03							
12		2	50.92. 000	Полотно люка		1									
12		2	-01	Полотно люка				1							
12		2	50.91.000-01	Полотно люка			1								
12		2	50.93.000	Полотно люка		1									
12		2	-01	Полотно люка				1							
11		3	50.00.100СБ	Петля для противовеса	1	1	1	1							
Бч		4	50.00.001	Упор люка	1	2	1	2							
				Древесина хвойная											
				ГОСТ 8486-66											
				Стандартные изделия											
		5		Петля ПНЦ-130 ГОСТ 5088-72	2	4	2	4							
		6		Ручка скоба РС ГОСТ 5087-72	1	1	1	1							
		7		Замок ЗС-1 ГОСТ 5089-73	1	1	1	1							
		8		Гвозди К2,5×50 ГОСТ 4028-65	2	4	2	4							
		9		Шпинголет Ш3 ГОСТ 5090-73		2		2							

1.136-11.50.00. 000

Лист 2

Копировал Полякова Формат А1

Рис.1

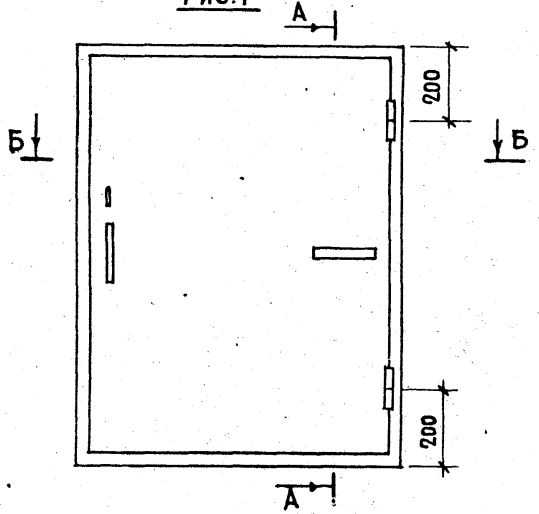

Рис.2

Остальное-см. рис.1

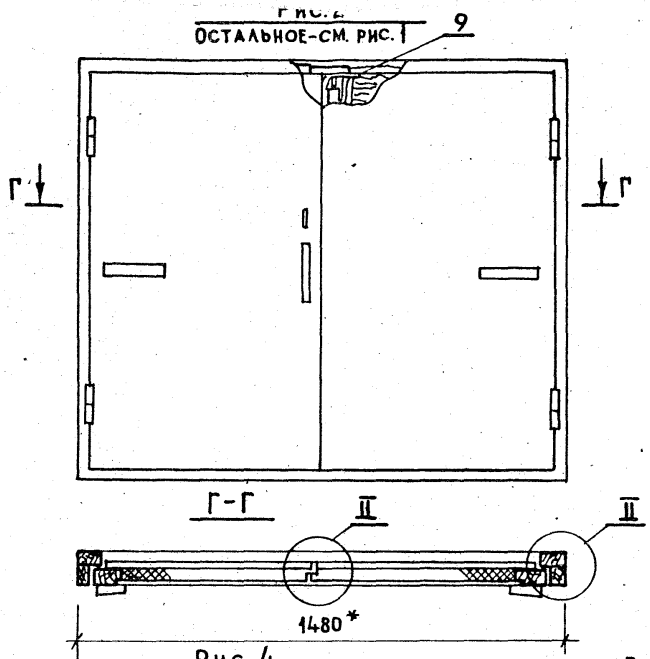

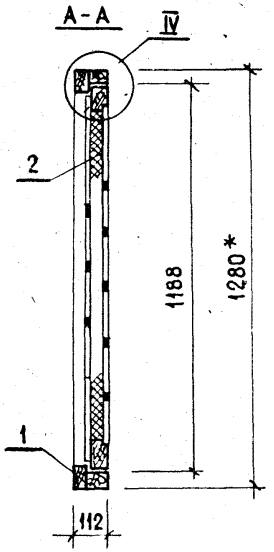

Рис.3

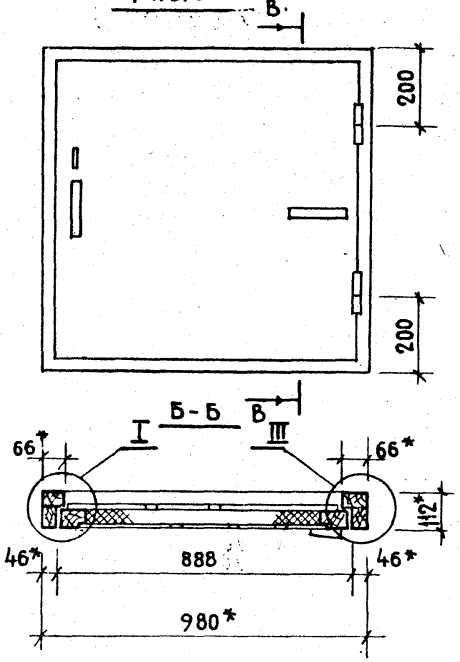

Рис.4

Остальное-см. рис.3

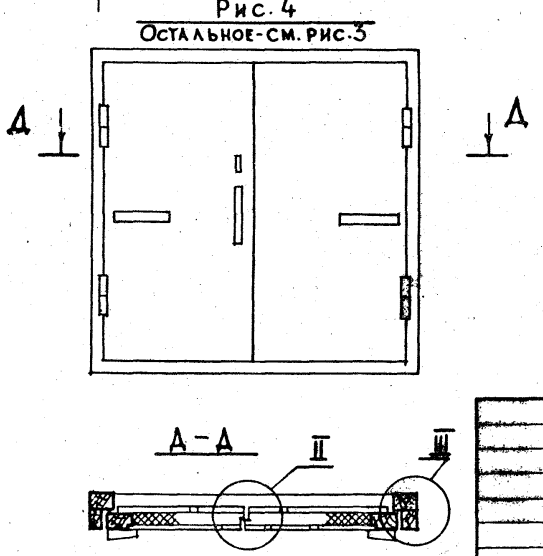

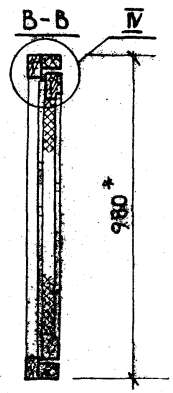

Обозначение	Шифр	Рис.	Объем в чистоте м3
1.136-11.50.00.000	ДЛ12-9	1	0.076
-01	ДЛ12-7.7	2	0.114
-02	ДЛ9-9	3	0.060
-03	ДЛ9-5.5	4	0.069

1* Размеры для справок

2 Узлы см. лист 2

Н.контр.	Мокроусов		15.6.78
ГИП	Степнов		16.6.78
Провер.	Мокроусов		15.6.78
Разраб.	Рутто		9.6.78

1.136-11.50.00.000 СБ

Люки и лазы
ДЛ 00-00
Сборочный чертеж

Стадия	Масса	Масштаб
Р		1:15
Лист 1	Листов 2	

ЦНИИЭП
жилища
г. Москва

16458-02 31

I повернуто, лист 1
М 1:2

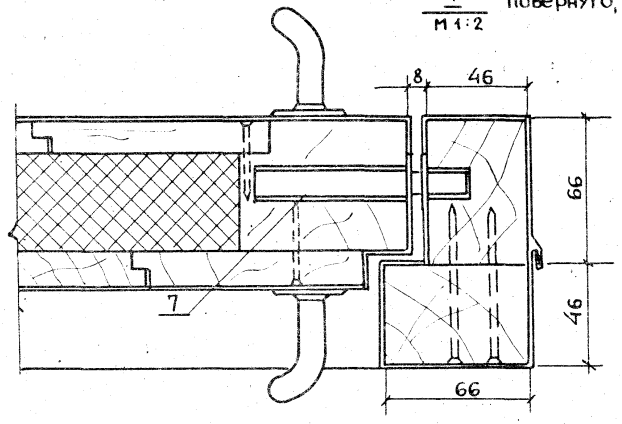

II повернуто лист 1
М 1:2

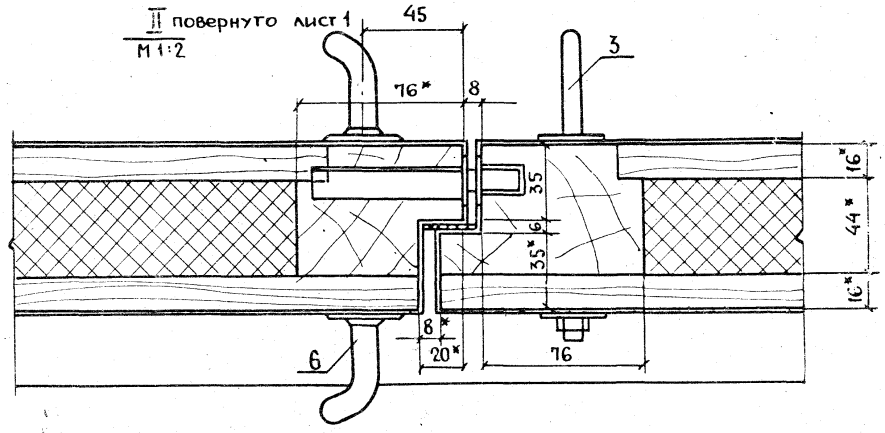

III повернуто, лист 1
М 1:2

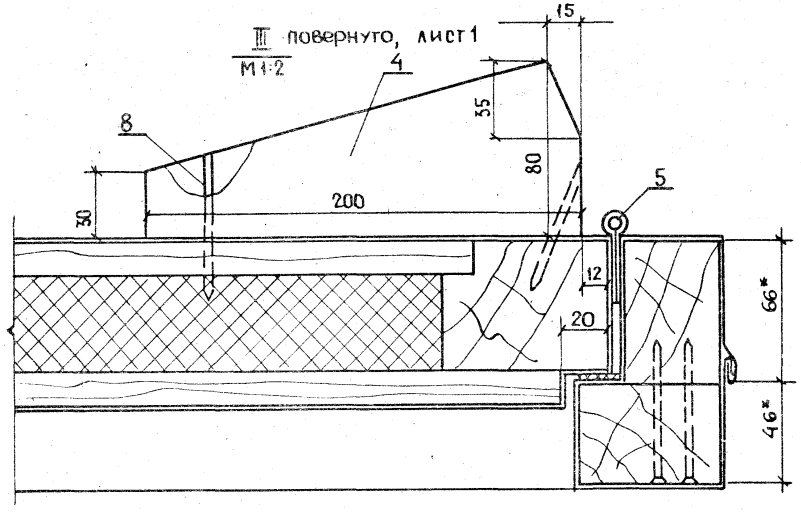

1* Размеры для справок

Инв.№ подл.	Подпись и дата	Взам. инв. №

Форм	Зона	Поз.	Обозначение	Наименование	Количество на исполнение 1.136-11.50.00.500-										Примечание
					-	01	02	03							
				Документация											
12			1.136-11.50.00.500СБ	Сборочный чертеж	X	X	X	X							
				Детали											
Б4		1	1.136-11.50.00.501	Брусок 46×66×980	4		4	4							
Б4		1	-01	46×66×980			4	4							
Б4		2	-02	46×66×1280	4	4									
Б4		3	-03	46×66×1480		4									
				Древесина хвойная ГОСТ 8486-66											
				Шифр	ДЛ12-9	ДЛ12-7.7	ДЛ9-9	ДЛ9-5.5							

Н.контр.	Мокроусов		25.6.78
ГИП	Степнов		26.6.78
Провер.	Мокроусов		25.6.78
Разраб	Рутто		19.6.78

1.136-11.50.00.500

Коробка ДЛ00-00 Спецификация

Стадия	Лист	Листов
Р	1	2

ЦНИИЭП жилища г. Москва

Копировал Полякова Формат 11

Инв.№ подл.	Подпись и дата	Взам. инв. №

Форм	Зона	Поз.	Обозначение	Наименование	Количество на исполн. 1.136-11.50.00.500-										Примечание
					-	01	02	03							
12		4	1.136-11.50.00.502	Облицовка	2		4	4							
		4	-01	Облицовка	2	2									
		4	-02	Облицовка				2							

1.136-11.50 00.500

Лист 2

Копировал Полякова Формат 11

Вид Б

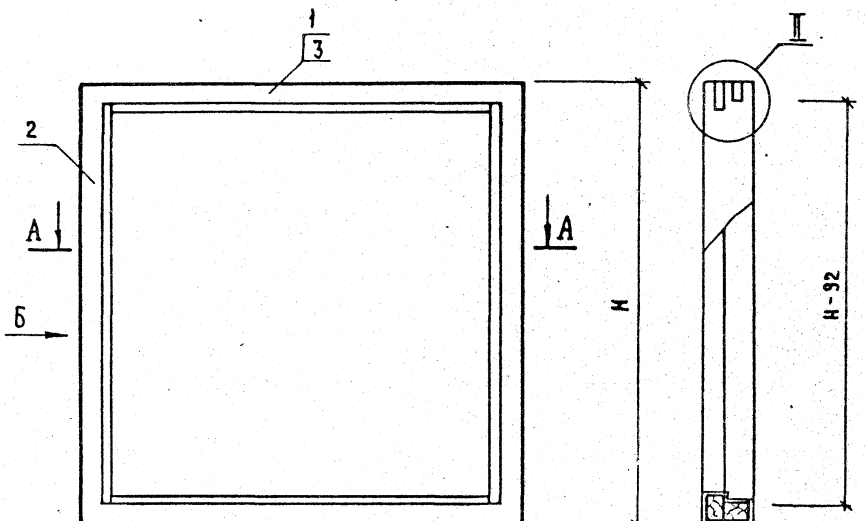

А-А

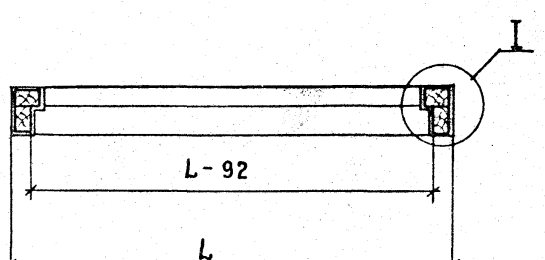

I повернуто
М1:1

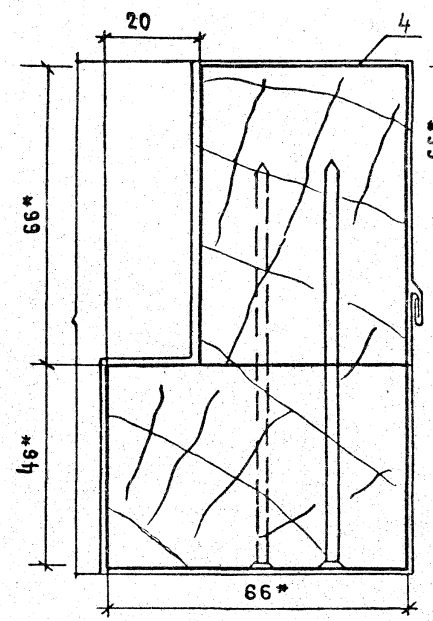

II повернуто
М1:2

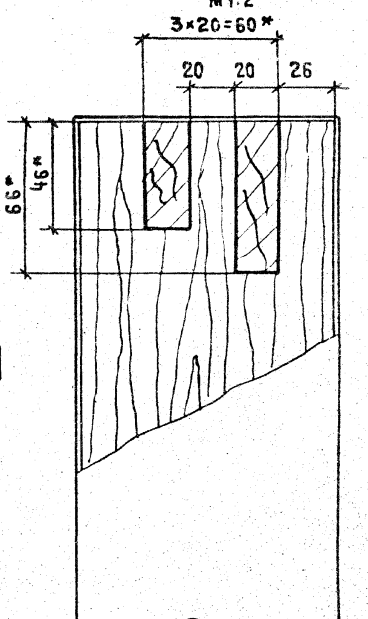

Обозначение	Шифр	H	L	Объем в чистоте м3
1.136-11.50.00.500	ДЛ12-9	1280	980	0.02744
-01	ДЛ12-7.7	1280	1480	0.0335
-02	ДЛ9-9	980	980	0.0238

Н.контр.	Мокрочусов		25.6.79
ГИП	Степнов		26.6.79
Проверил	Мокрочусов		25.6.79
Разраб.	Рутто		24.6.79

1136-11.50.00.500 СБ

Коробка ДЛ00-00
Сборочный чертеж

Стадия	Масса	Масштаб
Р		1:10
Лист	Листов 1	

ЦНИИЭП жилища г. Москва

Формат	Зона	Поз.	Обозначение	Наименование	Кол-во	Примечание
				Документация		
А4			1.136-11.50.00.100СБ	Сборочный чертеж	1	
				Детали		
А4		1	50.00.100-01	Крючок		
				Круг $\frac{\text{В 8 ГОСТ 2590-71}}{\text{Ст.3 ГОСТ 535-58}}$	1	0.114 кг
А4		2	50.00.100-02	Шайба		
				Лист $\frac{\text{В 3 ГОСТ 19903-74}}{\text{Ст.3 ГОСТ 16523-70}}$	2	0,002кг
				Стандартные изделия		
		3		Гайка М8 5.009		
				ГОСТ 5915-70	1	0.004кг

				1.136-11.50.00.100			
Н.контр.	Мокроусов		25.6.78	Петля	Стадия	Лист	Листов
ГИП	Степнов		26.6.78	Спецификация	Р		1
Провер.	Мокроусов		25.6.78		ЦНИИЭП жилища г. Москва		
Разраб	Рутто						

Копировал Полякова Формат А4

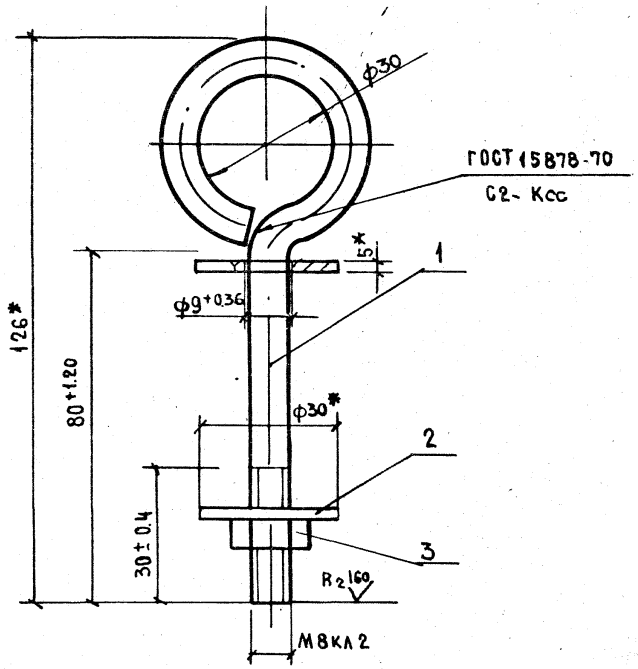

1* Размеры для справок
2 Длина развернутой детали поз.1 = 258мм
3 Покрытие Ц18 ГОСТ 9.073-77.

Инв.№ подл. | Подпись и дата | Взам. инв.№

				1.136-11.50.00.100СБ			
Н.контр.	Мокроусов		25.6.78	Петля Д100-00 Сборочный чертеж	Стадия	Масса	Масштаб
ГИП	Степнов		26.6.78		Р	0.120	1:1
Провер.	Мокроусов		25.6.78		Лист	Листов 1	
Разраб	Рутто				ЦНИИЭП жилища г. Москва		

164/68-03 - 36

Развертка

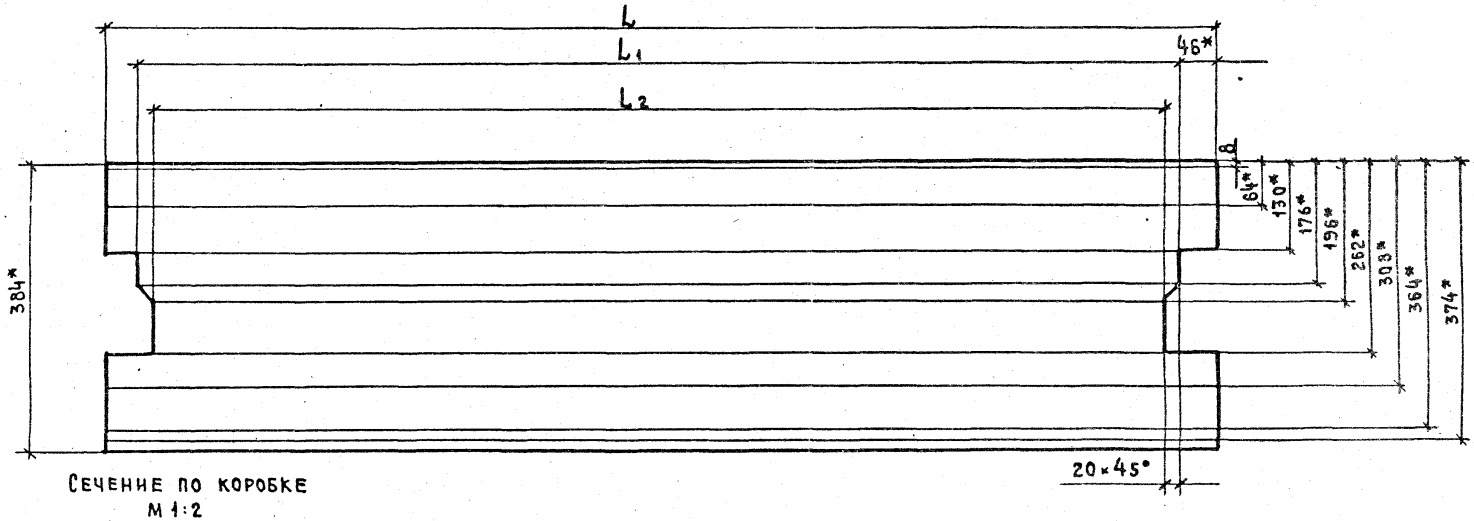

Сечение по коробке
М 1:2

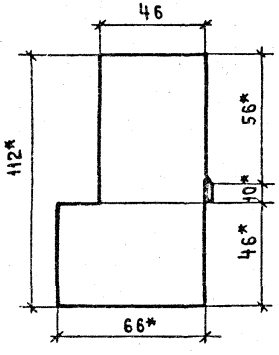

Обозначение	Шифр	L	L1	L2	Масса кг
1.136-11.50.00.502	ДЛ12-9	1280±1,3	1188±1,2	1148±1,2	1.93
– 01	ДЛ12-7.7	1480±1,3	1388±1,3	1348±1,3	2.23
– 02	ДЛ9-9	980±1,1	888±1,1	848±1,1	1.476

1.* Размеры для справок

				1.136-11.50.00.502 СБ	
				Облицовка ДЛ00-00	Стадия: Р; Масса: ; Масштаб: 1:5
					Лист; Листов 1
Н.контр.	Мокроусов		25.6.78	Сталь кровельная оцинкованная толщ. 0.5мм. ГОСТ 8075-56	ЦНИИЭП жилища г. Москва
ГИП	Степнов		25.6.78		
Провер.	Мокроусов		25.6.78		
Разраб.	Рутто		25.6.78		

Форм	Зона	Поз.	Обозначение	Наименование	Кол. на исполн. 1.136-11.50.91.000- —	01	Примечание
				Документация			
12			1.136-11.50.91.-000 СБ	Сборочный чертеж	X	X	
				Детали			
Б.Ч		1	1.136-11.50.91.001	Брусок 1172×76×60	2		
Б.Ч		1	-01	872×76×60		2	
Б.Ч		2	50.91.002	872×76×60	2	2	
Б.Ч		3	50.91.003	832×41×16	2		
Б.Ч		3	-01	832×50×16		1	
				Шифр	ДЛ12-9	ДЛ9-9	

Н.контр.	Мокроусов	[signature]	25.6.78	1.136-11.50.91.000
Гип	Степнов	[signature]	26.6.78	Полотно ДЛ00-9 Спецификация
Провер.	Мокроусов	[signature]	25.6.78	
Разраб.	Рутто	[signature]	24.6.78	

Стадия	Лист	Листов
Р	1	2

ЦНИИЭП ЖИЛИЩА г. Москва

Копировал [signature] Формат 11

Инв. № подл.	Подпись и дата	Взам. инв. №

Форм.	Зона	Поз.	Обозначение	Наименование	Кол. на исполн. 1.136-11.50.91.000- —	01	Примечание
Б.Ч		4	1.136-11.50.91.004	832×55×16	21		
Б.Ч		4	50.91-01	832×46×16		17	
Б.Ч		5	50.91.005	1740×55×16	21		
Б.Ч		5	50.91.-01	740×50×16		1	
Б.Ч		6	50.91.006	740×46×16		15	
				Древесина хвойная			
				ГОСТ 8486-66			
12		7	50.91.007	Облицовка	1	1	
12		8	50.91.008	Облицовка	1	1	
Б.Ч		9	50.91.009	Заполнение 1020×720×44	1		
Б.Ч		9	50.91-01	Заполнение 720×720×44		1	
				Минераловатные плиты на			
				синтетическом связующем			
				ГОСТ 9573-72			
				Стандартные изделия			
				Гвозди К1,8×32 ГОСТ 4028-63*	88	68	

1.136-11.50.91.000 Лист 2

Копировал [signature] Формат 11

16458-02 37

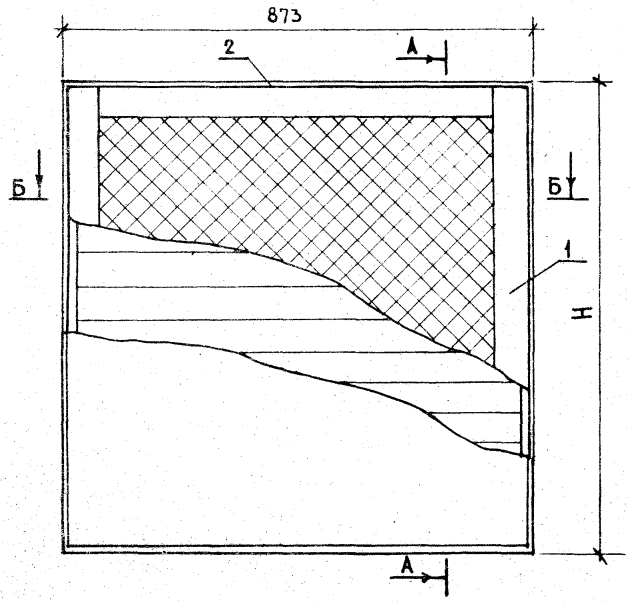

А-А

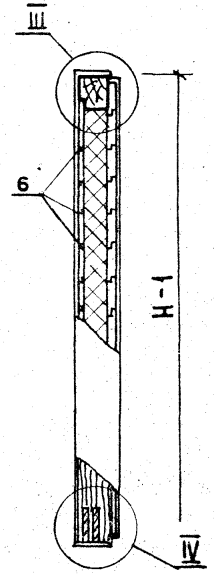

Б-Б

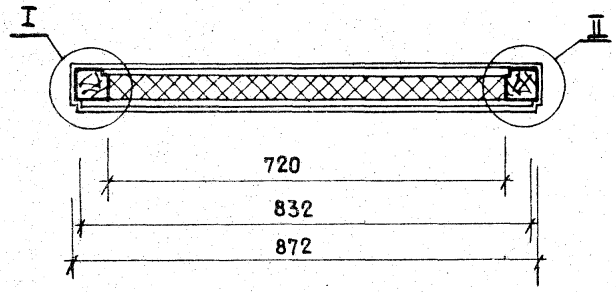

I
М1:2

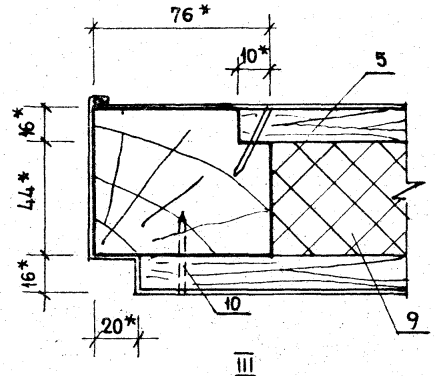

II
М1:2

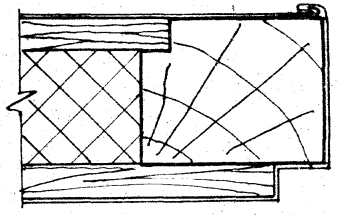

III
М1:2

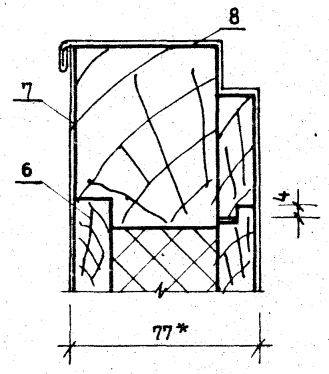

IV
М1:2

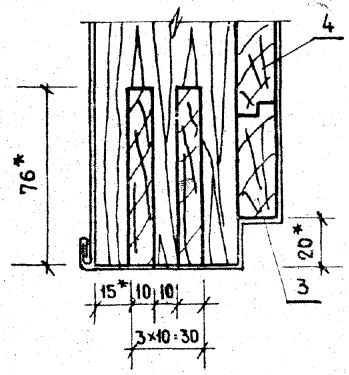

1* Размеры для справок

Обозначение	Шифр	Н	Объем в чистоте м³
1.136-11.50.91.000	ДЛ12-9	1173	0.0488
-01	ДЛ 9-9	873	0.0357

Н.контр.	Мокроусов		28.6.78
ГИП	Степнов		26.6.78
Провер.	Мокроусов		28.6.78
Разраб.	Рутто		

1.136-11.50.91.000 СБ

Полотно ДЛ 00-9
Сборочный чертеж

Стадия	Масса	Масштаб
Р		1:10
Лист	Листов 1	

ЦНИИЭП жилища г. Москва

16458-02 38

Развертка

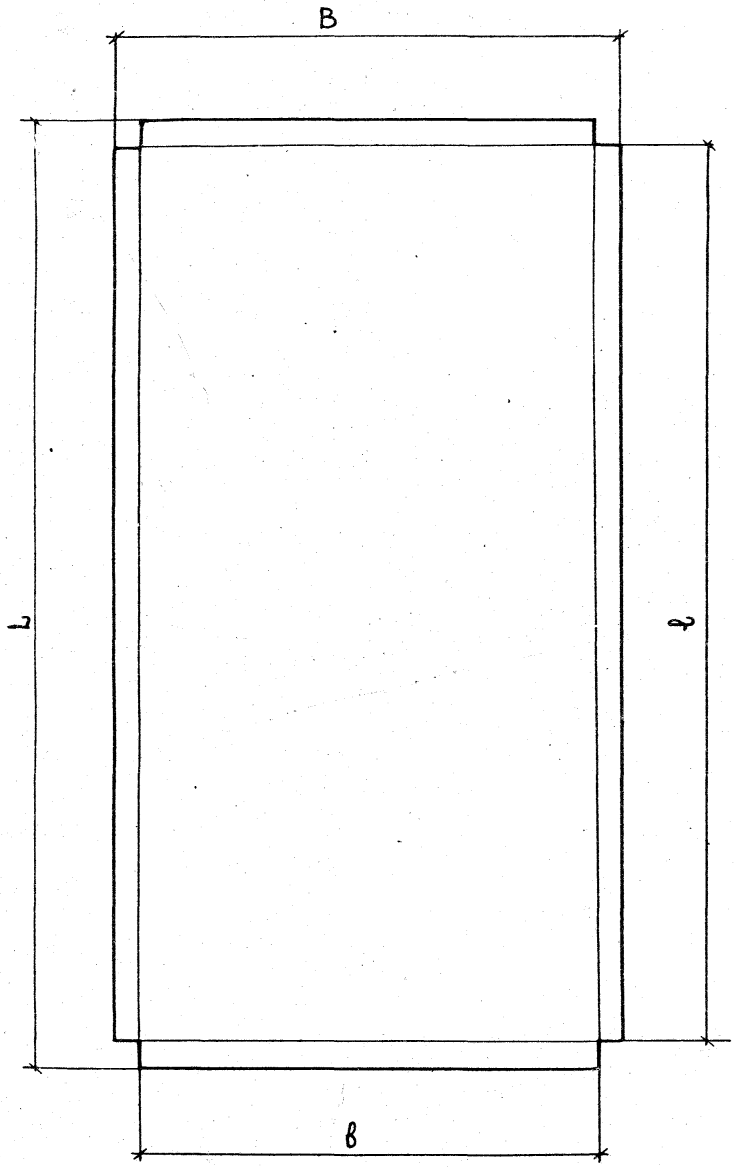

Сечение по полотну

М 1:2

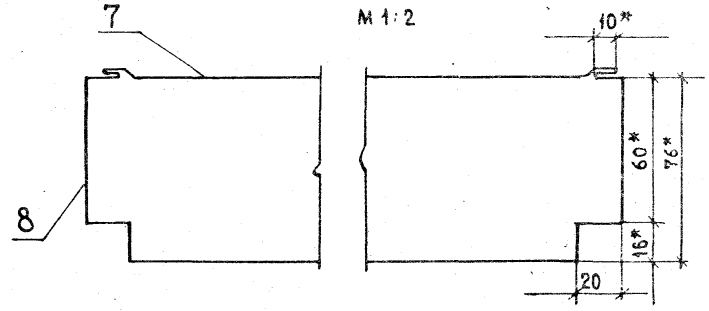

Обозначение	Шифр	L	ℓ	B	δ	Масса кг
1.136-11.50.91.007	ДЛ9-9	912±1.1	872±2.2	912±1.1	872-2.2	3.27
-01	ДЛ12-9	1212±1.2	1172-2.4	912±1.1	872-2.2	4.34
-02	ДЛ9-5.5	912±1.1	872-2.2	482±0.8	442-1.55	1.73
-03	ДЛ12-7.7	1212±1.2	1172-2.4	732±1.0	692-2.0	3.48

1* Размеры для справок

Н. контр.	Мокроусов		15.6.78
ГИП	Степнов		26.6.78
Проверил	Мокроусов		15.6.78
Разраб.	Рутто		24.2.16

1.136-11.50.91.007

Облицовка ДЛ00-9

Сталь кровельная оцинкованная ГОСТ 8075-56

Стадия	Масса	Масштаб
Р		1:5
Лист	Листов 1	

ЦНИИЭП жилища г. Москва

Развертка

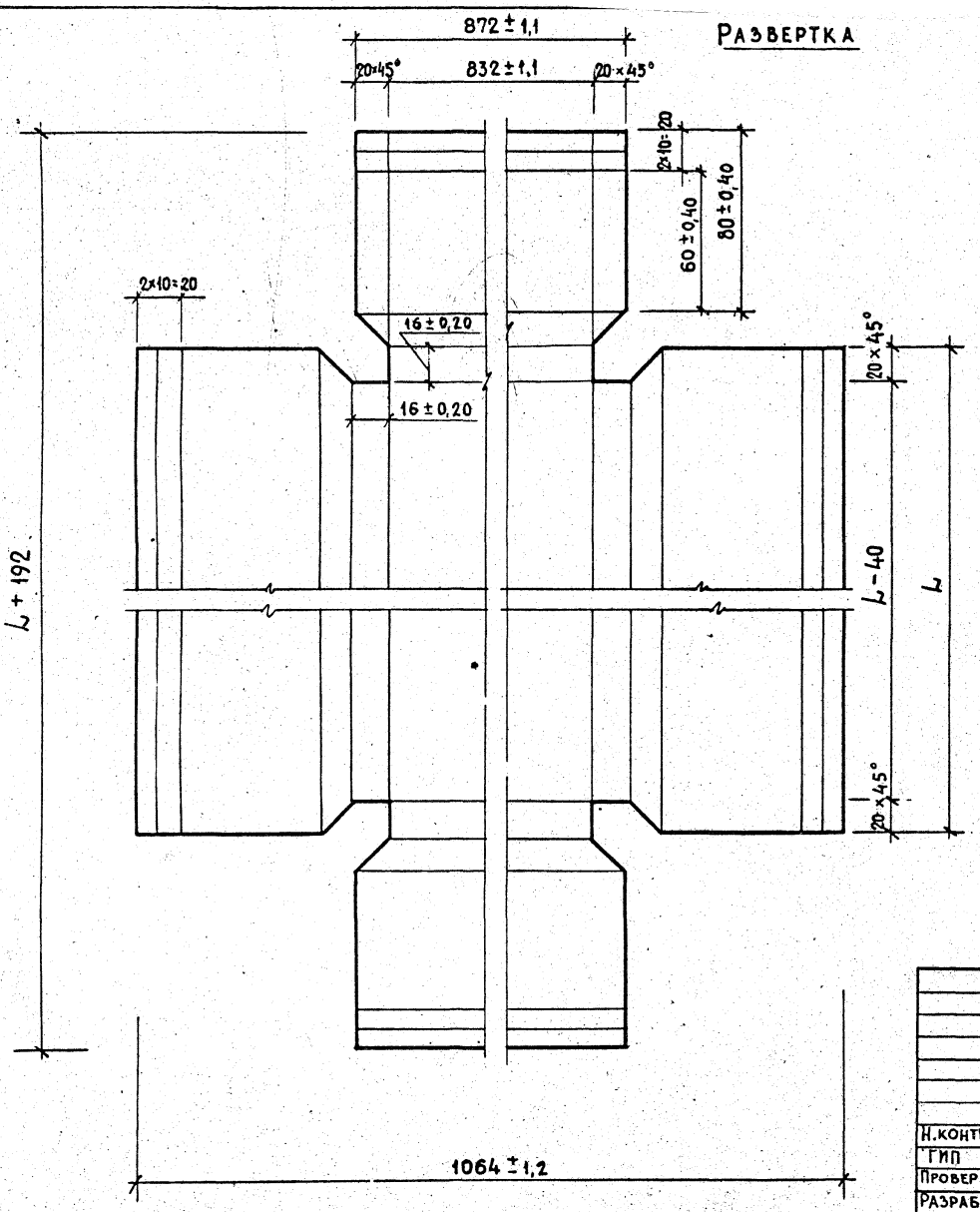

Сечение по полотну

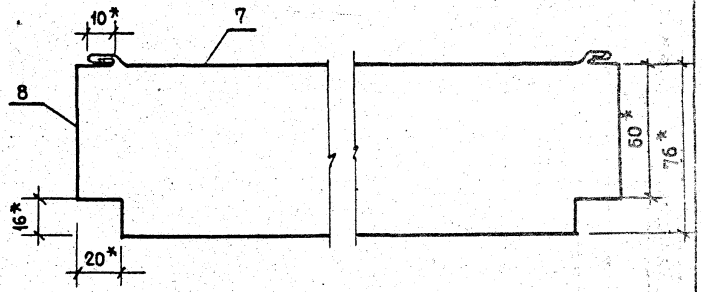

Обозначение	Шифр	L	Масса кг
1.136-11.50.91.008	ДЛ12-9	1172±1,2	5,7
-01	ДЛ9-9	872±1,1	4,44

1.* Размеры для справок

				1.136 - 11.50.91. 008		
				Облицовка ДЛ00-9	Стадия	Масса	Масштаб
							1:2
Н.контр.	Мокроусов		25.1.74		Лист	Листов 1
ГИП	Степнов		26.2.74	Сталь кровельная оцинкованная толщ.0,5мм ГОСТ 8075-56**	ЦНИИЭП жилища г.Москва	
Провер.	Мокроусов		25.2.74			
Разраб.	Рутто		27.6.73			

16458-03 1/0

Инв.№ подл. | Подпись и дата | Взам. инв.№

Форм.	Зона	Поз.	Обозначение	Наименование	Кол. на испол. 1.136-11.50.92.000- —	Кол. на испол. 1.136-11.50.92.000- 01	Примечание
				Документация			
12			1.136-11-50.92.000СБ	Сборочный чертеж	X	X	
				Детали			
				Древесина хвойная			
				ГОСТ 8486-66			
БЧ		1	50.92.001	Брусок 1172×76×60	2		
БЧ		1	-01	872×76×60		2	
БЧ		2	50.92.002	692×76×60	2		
				Шифр	АЛ12-7.7	АЛ9-5.5	

			1.136-11.50.92.000
Н.контр.	Мокроусов		Полотно АЛ00-00 Спецификация
ГИП	Степнов		
Провер.	Мокроусов		
Разраб.	Рутто		

Стадия	Лист	Листов
Р	1	2

ЦНИИЭП жилища г. Москва

Копировал [illegible] Формат А4

Инв.№ подл.	Подпись и дата	Взам. инв.№

Форм.	Зона	Поз.	Обозначение	Наименование	Кол. на испол. 1.136-11.50.92.000- —	Кол. на испол. 1.136-11.50.92.000- 01	Примечание
БЧ		2	50.92.002 - 01	Брусок 442×76×60		2	
БЧ		3	50.92.003	672×41×16	2		
БЧ		3	-01	442×41×16		2	
БЧ		4	50.92.004	672×55×16	21		
БЧ		4	-01	442×55×16		15	
БЧ		5	50.92.005	540×55×16	21		
БЧ		5	-01	330×55×16		15	
				Заполнение			
				Минераловатная плита			
				на синтетическом связующем			
				ГОСТ 9573-72			
БЧ		6	50.92.006	1020×540×44	1		
БЧ		6	-01	720×290×44		1	
12		7	50.91.007	Облицовка	1	1	
12		8	50.92.008	Облицовка	1		
12		10	50.92.009	Облицовка		1	
				Стандартные изделия			
		9		Гвозди К-1,8×32 ГОСТ 4028-63	88	64	

1.136-11.50.92.000	Лист 2

Копировал [illegible] Формат А4

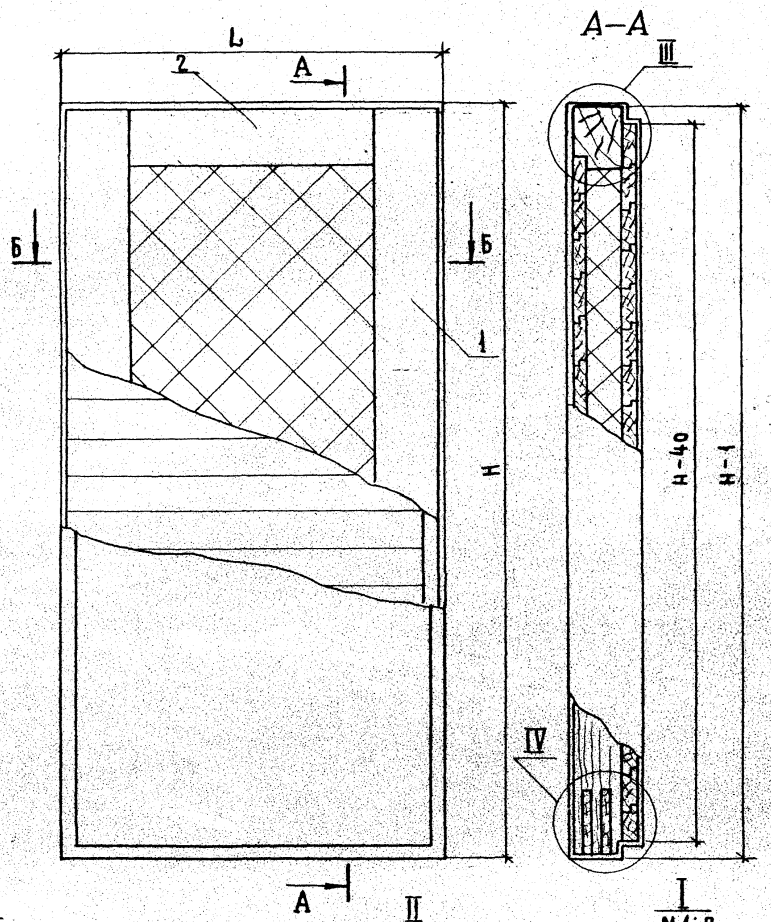

Обозначение	Шифр	H	L	Объем чистоте м3
1.136-11.50.92.000	ДЛ12-7.7	1173	693	0.0403
-01	ДЛ9-5.5	873	443	0.023

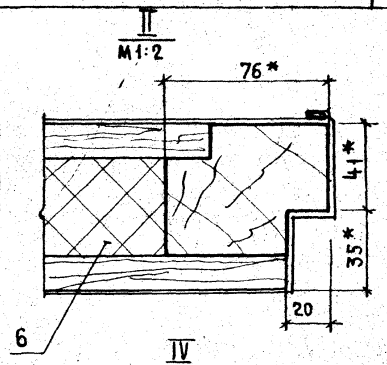

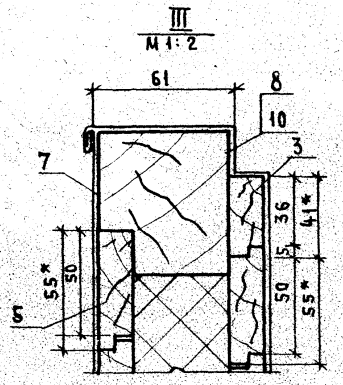

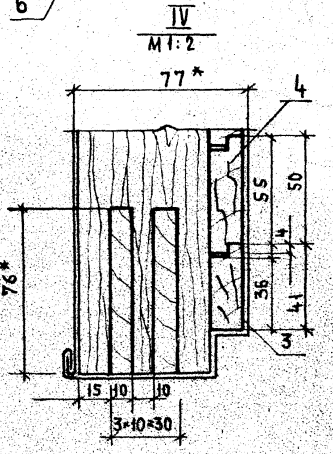

1. Размеры для справок

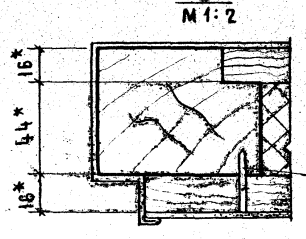

Н.контр.	Мокроусов		25.6.76
ГИП	Степнов		25.6.76
Проверил	Мокроусов		25.6.76
Разраб.	Рутто		25.6.76

1.136-11.50.92.000 СБ

Полотно ДЛ00-00
Сборочный чертеж

Стадия	Масса	Масштаб
Р		1:5
Лист	Листов 1	

ЦНИИЭП жилища г. Москва

16458-02 ЧР

Развертка

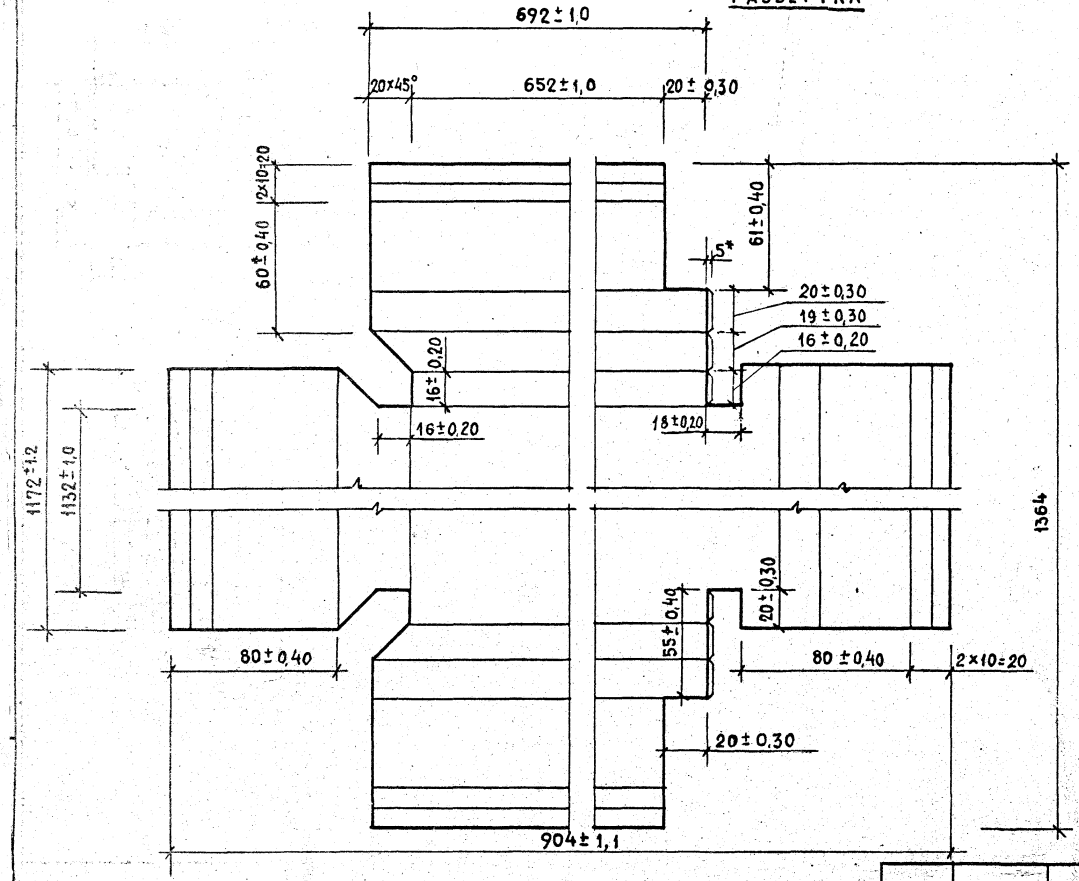

Сечение по полотну

м 1:2

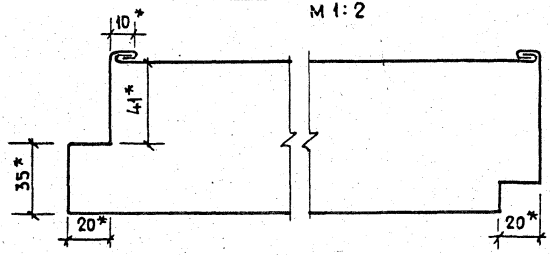

1* Размеры для справок.

				1.136-11.50.92.008			
				Облицовка ДЛ 12-7.7	Стадия	Масса	Масштаб
					Р	4.84	1:2
					Лист	Листов 1	
Н.контр.	Мокроусов		25.6.78	Сталь кровельная оцинкованная Толщ. 0.5мм ГОСТ 8075-56**	ЦНИИЭП Жилища г. Москва		
ГИП	Степнов		26.6.78				
Провер.	Мокроусов		25.6.78				
Разраб.	Рутто		24.6.78				

Развертка

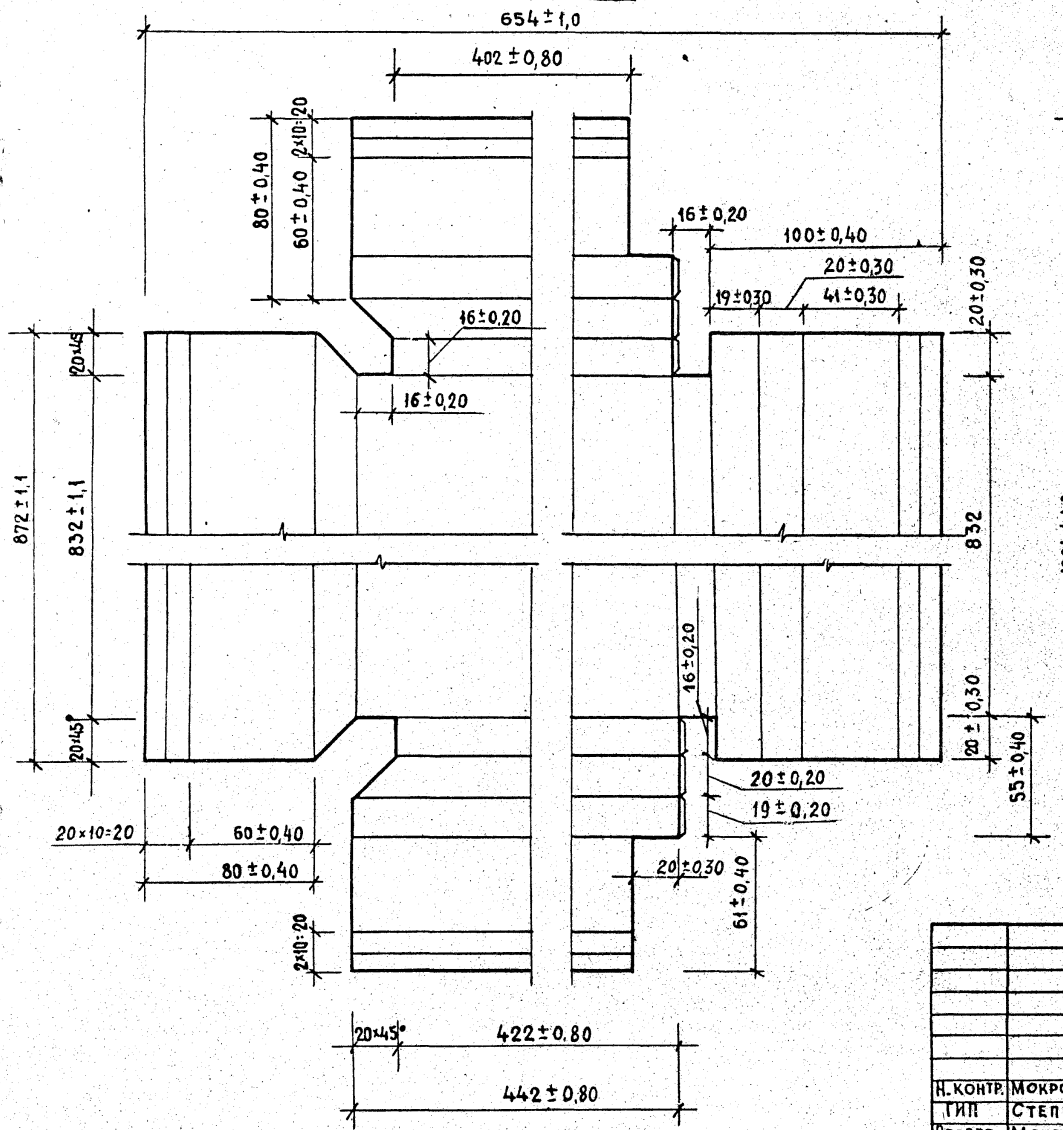

Сечение по полотну

М 1:2

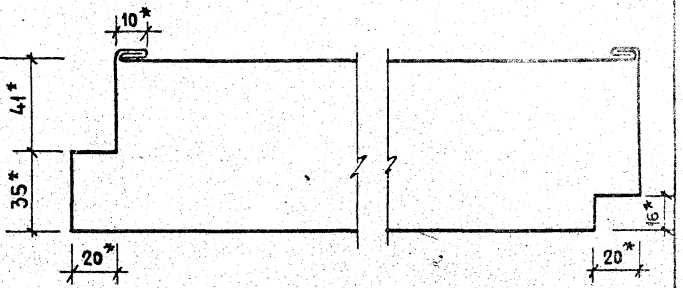

1. * Размеры для справок

				1.136-11.50.92.009	
				Облицовка ДЛ9-5.5	Стадия: Р; Масса: 2.732; Масштаб: 1:2; Лист; Листов 1
Н. контр.	Мокроусов		15.6.78		
ГИП	Степнов		20.6.78	Сталь кровельная оцинкованная толщ. 0.5мм ГОСТ 8075-56**	ЦНИИЭП жилища г. Москва
Провер.	Мокроусов		15.6.78		
Разраб.	Рутто		27.6.78		

Форм.	Зона	Поз.	Обозначение	Наименование	Количество на исполнение 1.136-11.50.93.000-		Примечание
					–	01	
				Документации			
12			1.136-1.50.93.000СБ	Сборочный чертеж	X	X	
				Детали			
				Древесина хвойная			
				ГОСТ 8486-66			
Б4		1	50.92.001	Брусок 1172×76×60	2		
Б4		1	52.92 -01	872×76×60		2	
Б4		2	50.92 0.02	692×76×60	2		
				Шифр	ДМ12-7.7	ДЛ9-5.5	

				1.136-11.50.93.000			
					Стадия	Лист	Листов
Н.контр	Мокроусов		23.1.73	Полотно ДЛ00-00 Спецификация	Р	1	2
ГИП	Степнов		26.1.73		ЦНИИЭП жилища г. Москва		
Проверил	Мокроусов		25.1.73				
Разработ	Рутто		25.1.73				

Копировал Полякова Формат 11

Инв.№ подл.	Подпись и дата	Взам. инв.№

Форм.	Зона	Поз.	Обозначение	Наименование	Количество на исполнение 1.136-11.50.93.000-		Примечание
					–	01	
Б4		2	50.92.002.-01	Брусок 442×76×60		2	
Б4		3	50.92.003.0.03	672×41×16	2		
Б4		3	-01	442×41×16		2	
Б4		4	50.92.004.0.04	672×55×16	21		
Б4		4	-01	442×55×16		15	
Б4		5	50.92.005.005	540×55×16	21		
Б4		5	-01	330×55×16		15	
				Минераловатная плита			
				ГОСТ 9573-72			
				Заполнение			
Б4		6	50.92.006	1020×540×44	1		
Б4		6	-01	720×290×44		1	
12		7	50.91.007	Облицовка	1	1	
12		8	50.92.008	Облицовка	1		
12		10	50.92.0.09	Облицовка		1	
				Стандартные изделия			
				Гвоздик 1,8×32 ГОСТ 4028-63	88	64	
		9					

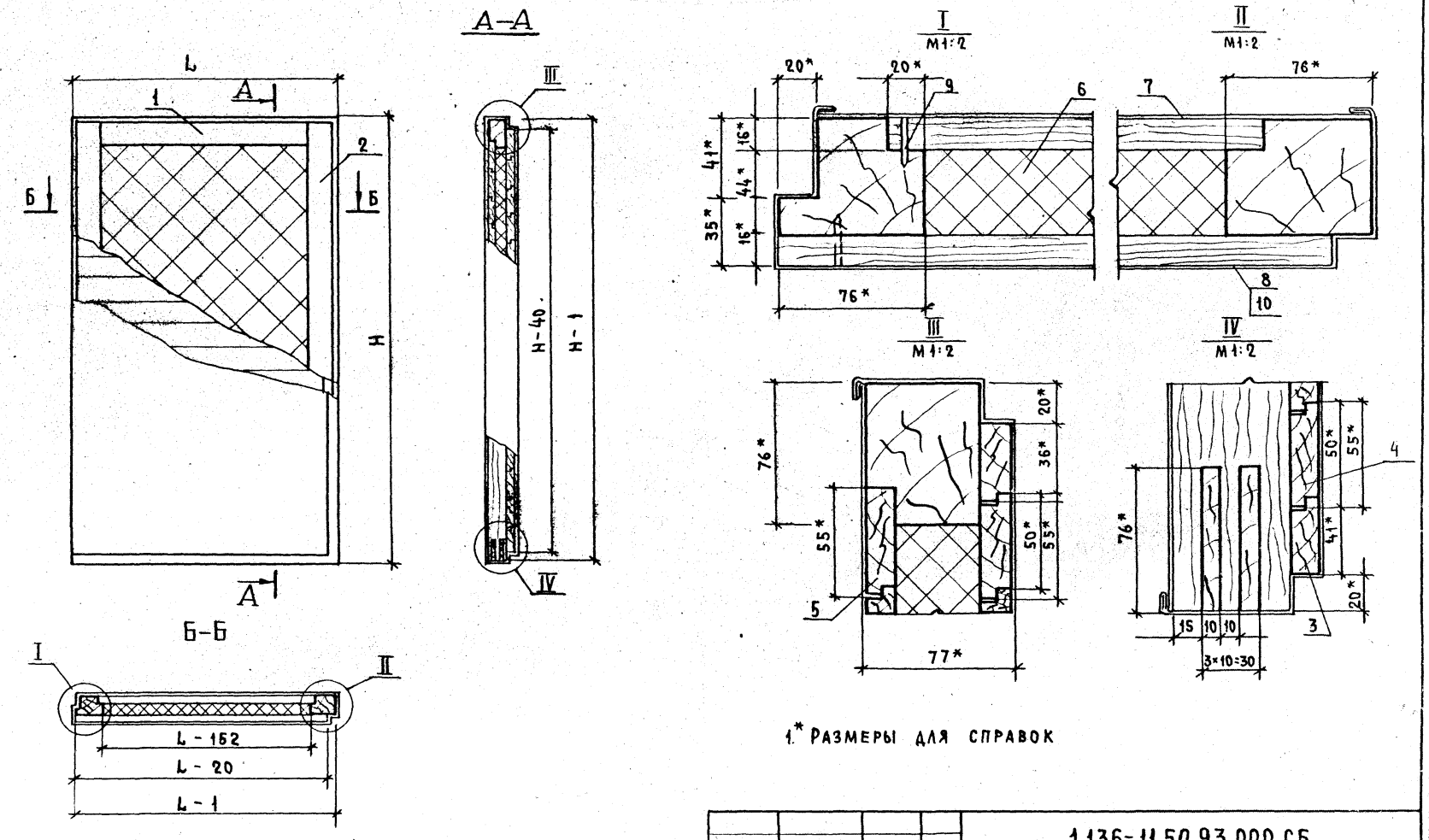

1.* Размеры для справок

Обозначение	Шифр	H	L	Объем в чистоте м3
1.136-11.50.93.000	ДЛ12-7.7	1173	693	0.0403
-01	ДЛ9-5.5	873	443	0.023

Н.контр.	Мокроусов		25.6.78
ГИП	Степнов		26.6.78
Проверил	Мокроусов		25.6.78
Разраб.	Рутто		

1.136-11.50.93.000 СБ

Полотно ДЛ00-00 Сборочный чертеж

Стадия	Масса	Масштаб
Р		1:10

Лист | Листов 1

ЦНИИЭП ЖИЛИЩА г. Москва

goste-ecolog.ru