ТИПОВАЯ ДОКУМЕНТАЦИЯ НА СТРОИТЕЛЬНЫЕ СИСТЕМЫ И ИЗДЕЛИЯ ЗДАНИЙ И СООРУЖЕНИЙ

СЕРИЯ 3.602.1-1

КОНСТРУКЦИИ ЖЕЛОБОВ ИЗ ЖЕЛЕЗОБЕТОНА ДЛЯ ПРОКЛАДКИ МАГИСТРАЛЬНЫХ КАБЕЛЕЙ СВЯЗИ И СЦБ В СЛОЖНЫХ ГЕОЛОГИЧЕСКИХ УСЛОВИЯХ

Выпуск 1

СБОРНЫЕ ЖЕЛЕЗОБЕТОННЫЕ ИЗДЕЛИЯ, ЭЛЕМЕНТЫ И УЗЛЫ. АРМАТУРНЫЕ И ЗАКЛАДНЫЕ ИЗДЕЛИЯ

17467-02
ЦЕНА

НАСТОЯЩАЯ ДОКУМЕНТАЦИЯ НЕ ПОДЛЕЖИТ ПРЯМОЙ ПЕРЕДАЧЕ НА ЗАВОД-ИЗГОТОВИТЕЛЬ И МОЖЕТ БЫТЬ ИСПОЛЬЗОВАНА В КАЧЕСТВЕ СПРАВОЧНОГО МАТЕРИАЛА ПРИ РАЗРАБОТКЕ КОНКРЕТНОГО ПРОЕКТА (ОСНОВАНИЕ – ПИСЬМО ГОССТРОЯ РОССИИ ОТ 17.03.99 №5-11/30)

gost.e-ecolog.ru

ТИПОВАЯ ДОКУМЕНТАЦИЯ НА СТРОИТЕЛЬНЫЕ СИСТЕМЫ И ИЗДЕЛИЯ ЗДАНИЙ И СООРУЖЕНИЙ

СЕРИЯ 3.602.1-1

КОНСТРУКЦИИ ЖЕЛОБОВ ИЗ ЖЕЛЕЗОБЕТОНА ДЛЯ ПРОКЛАДКИ МАГИСТРАЛЬНЫХ КАБЕЛЕЙ СВЯЗИ И СЦБ В СЛОЖНЫХ ГЕОЛОГИЧЕСКИХ УСЛОВИЯХ

Выпуск 1

СБОРНЫЕ ЖЕЛЕЗОБЕТОННЫЕ ИЗДЕЛИЯ, ЭЛЕМЕНТЫ И УЗЛЫ. АРМАТУРНЫЕ И ЗАКЛАДНЫЕ ИЗДЕЛИЯ

Разработаны институтом Гипропромтрансстрой

Главный инженер института А.С.Рождественский

Главный инженер проекта В.В. Чернуха

Утверждены
и введены в действие

Минтрансстроем с 1 июля 1981г

распоряжением № М 152 от 20 февраля 1981г.

17467-02 2

Обозначение	Наименование	Стр
	Содержание	
3.602.1-1.1 000ТО	Техническое описание	1
3.602.1-1.1 100	Желоб для прокладки кабелей Линейный и станционный	2
3.602.1-1.1 100СБ	Желоб для прокладки кабелей Линейный и станционный Опалубка и армирование Сборочный чертеж	3,4
3.602.1-1.1 200	Желоб для прокладки кабелей Стыковой ЖСт	5
3.602.1-1.1 200СБ	Желоб для прокладки кабелей Стыковой ЖСт. Опалубка и армирование. Сборочный чертеж.	6
3.602.1-1.1 300	Крышка желобов КЖ1 и КЖ2	7
3.602.1-1.1 300 СБ	Крышки желобов КЖ1 и КЖ2 Опалубка и армирование Сборочный чертеж	8
3.602.1-1.1 110	Сетка арматурная С1÷С4	9
3.602.1-1.1 120	Сетка арматурная С5 и С6	10
3.602.1-1.1 130	Сетка арматурная С7 и С8	
3.602.1-1.1 210	Сетка арматурная С9	11
3.602.1-1.1 220	Сетка арматурная С10	
3.602.1-1.1 230	Сетка арматурная С11	12
3.602.1-1.1 310	Сетка арматурная С12 и С13	
3.602.1-1.1 320	Сетка арматурная С14 и С15	13
3.602.1-1.1 101	Стержень проушины	
3.602.1-1.1 301	Стержень крышки	14
3.602.1-1.1 140	Изделие закладное ЗД-1	
3.602.1-1.1 000ВМС	Ведомость расхода стали	15

Инв. № подл. | Подпись и дата | Взам. инв. №

Копировал ВБерд. Формат 11В

1 Конструктивные решения.

1.1. Желоба армируются гнутыми и плоскими сетками с приваркой к ним контактной точечной сваркой отдельных стержней.

1.2. Толщина защитного слоя бетона для рабочей арматуры принята 15 мм.

1.3. Изготовление арматурных изделий производится в соответствии с требованиями ГОСТ 10922-75-„ Арматура и закладные детали сварные для железобетонных конструкций. Технические требования и методы испытаний" и СН 393-69-„ Указания по сварке соединений арматуры и закладных деталей железобетонных конструкций.

1.4. Маркировка арматурных изделий обозначены буквами и цифрами (С-1).

2 Изготовление, приемка, складирование и транспортирование желобов.

2.1. Бетонирование желобов предусматривается в горизонтальном положении полками вниз.

Для выемки изделий из опалубки в стенках лотков предусмотрены распалубочные уклоны.

Съем опалубки производится за монтажные петли после достижения бетоном 70% проектной прочности.

2.2. Приемка изделий должна производится в соответствии с ГОСТ 13015-75.„ Изделия железобетонные и бетонные. Общие технические требования."

2.3. Складирование желобов производить в штабелях. Высота штабеля назначается из условия обеспечения требований по технике безопасности согласно СНиП III-4-79„ Техника безопасности в строительстве."

2.4 Поставка желобов потребителю производится по достижении бетоном отпускной прочности.

2.5. Погрузку и транспортирование изделий следует производить в соответствии с рекомендациями„ Временных указаний по перевозке унифицированных сборных железобетонных деталей и конструкций.

Инв. № подл. | Подпись и дата | Взам. инв. №

Н.отд.	Склезнев		3.602.1-1.1 000ТО
Н.контр.			Техническое описание
Гл.спец.	Гордеев		Стадия: ТР; Лист: 1; Листов:
Гл.инж.пр.	Чернуха		Гипропромтрансстрой

Копировал ВБерд. 17467-02 3 Формат 11В

Инв.№ подл. | Подпись и дата | Взам.инв.№

Формат	Зона	Поз.	Обозначение	Наименование	Кол. на исполн. 3.602.1-1.1 100 —	01	02	03	04	05	06	07			Примечание
				Документация											
			3.602.1-1.1 100 СБ	Сборочный чертеж											
			3.602.1-1.1 000 ВМС	Ведомость расхода стали											
			3.602.1-1.1 000 ТО	Техническое описание											
				Сборочные единицы											
А18		1	3.602.1-1.1 110	Сетка арматурная С1	1	—	—	—	—	—	—	—			
А18			-01	Сетка арматурная С2	—	1	—	—	—	—	—	—			
А18			-02	Сетка арматурная С3	—	—	—	—	1	—	—	—			
А18			-03	Сетка арматурная С4	—	—	—	—	—	1	—	—			
А18		2	3.602.1-1.1 120	Сетка арматурная С5	—	—	1	1	—	—	—	—			
А18			-01	Сетка арматурная С6	—	—	—	—	—	—	1	1			

Нач.отд.	Склезнев		3.602.1-1.1 100
Н.контр.	Гордеев		Желоб для прокладки кабелей Линейный и станционный
Гл.спец.	Гордеев		Стадия: Р; Лист: 1; Листов: 2
Гл.инж.пр	Чернуха		Гипропромтрансстрой
Провер.	Чернуха		
Разраб.	Демина		

Копировал | Формат А1 г

Инв.№ подл. | Подпись и дата | Взам. инв.№

Формат	Зона	Поз.	Обозначение	Наименование	Кол. на исполн. 3.602.1-1.1 100 —	01	02	03	04	05	06	07			Примечание
А18		3	3.602.1-1.1 130	Сетка арматурная С7	—	—	—	1	—	—	—	—			
А18			-01	Сетка арматурная С8	—	—	—	—	—	—	—	1			
				Детали											
А18		4	3.602.1-1.1 101	Стержень проушины	6	6	6	3	—	—	—	—			
А18			-01	Стержень проушины	—	—	—	—	6	6	6	3			
Б4		5	3.602.1-1.1 102	ФЗВр I ТУ14-4-659-75; ℓ=140	4	4	4	2	4	4	4	2			0,01
Б4		6	3.602.1-1.1 103	ФЗВр I ТУ14-4-659-75; ℓ=230	—	—	6	6	—	—	—	—			0,01
Г2		7	3.602.1-1.1 104	ФЗВр I ТУ14-4-659-75; ℓ=326	—	—	—	—	—	—	6	6			0,02
Г2		8	3.602.1-1.1 105	Петля строповочная ФБАI ДОСТ 5781-75; ℓ=900 В Ст 3пс 2 ГОСТ 380-71*	2	2	2	2	2	2	2	2			0,20
А18		9	3.602.1-1.1 140	Изделие закладное ЗД-1	4	4	4	2	4	4	4	2			
				Материалы											
				Бетон гидротехнический М200 ГОСТ 4797-69*	0,04	0,11	0,04	0,04	0,05	0,13	0,05	0,05			

17467-02 4

3.602.1-1.1 100 | Лист 2

Копировал | Формат А1 г

Рис 1

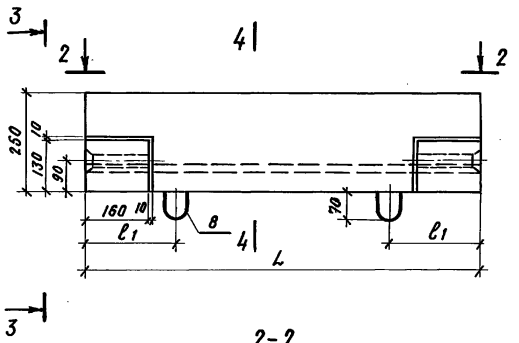

Рис 2

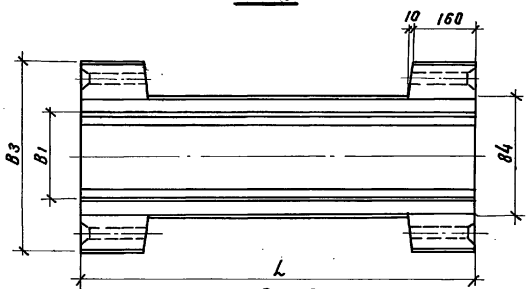

Рис 3

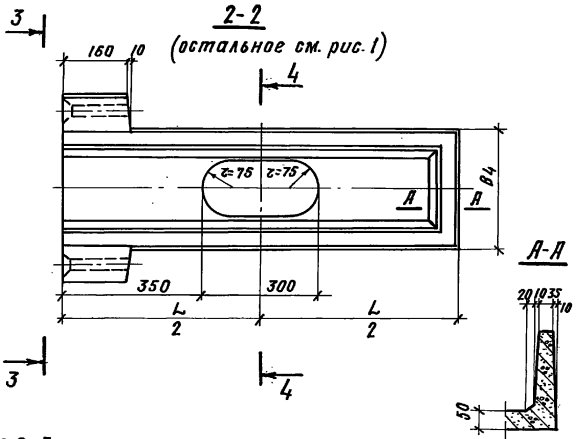

2-2
(остальное см. рис. 1)

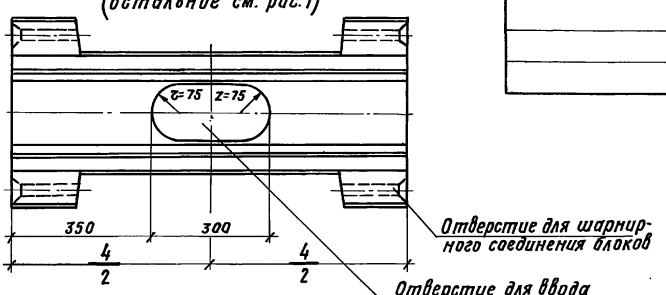

Обозначение	Рис	Марка	мм						Масса блока т
			L	B1	B2	B3	B4	l1	
3.602.1-1.1 100	1	ЖЛ 1	1000	200	260	470	310	220	0,10
– 01	1	ЖЛ 2	3000	200	260	470	310	780	0,26
– 02	1; 2	ЖЛП	1000	200	260	470	310	220	0,10
– 03	1; 3	ЖЛК	1000	200	260	470	310	220	0,10
– 04	1	ЖС 1	1000	350	410	620	460	220	0,13
– 05	1	ЖС 2	3000	350	410	620	460	780	0,33
– 06	1; 2	ЖСП	1000	350	410	620	460	220	0,13
– 07	1; 3	ЖСК	1000	350	410	620	460	220	0,13

Нач.отд.	Склезнев		
Н.контр.	Гордеев		
Гл.спец.	Гордеев		
Гл.инж.пр	Черныха		
Проверил	Черныха		
Разраб.	Демина		

3.602.1-1.1 100СБ

Желоб для прокладки кабелей. Линейный и станционный Оплубка и армирование. Сборочный чертеж.

Стадия	Масса	Масштаб
Т.Р.	см. табл.	1:10
Лист 1	Листов 2	

Гипропромтрансстрой

Инв.№ подл. | Подпись и дата | Взам. инв.№

Копировал

17467-02 5

Формат 12 г

Рис. 1

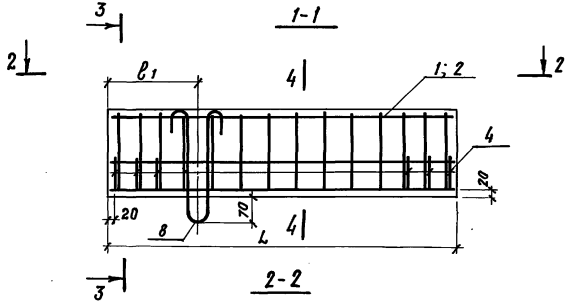

Рис. 2

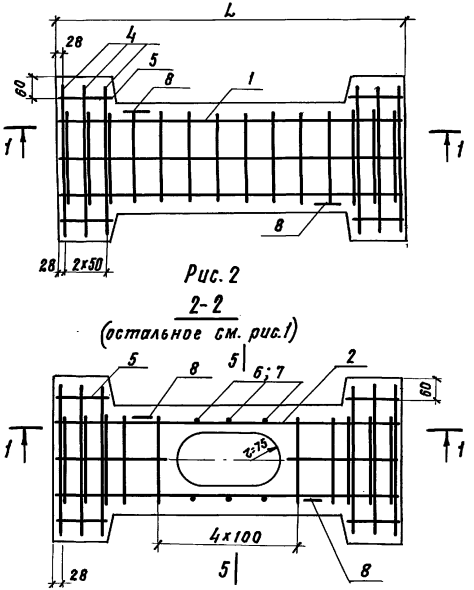

Рис 3.

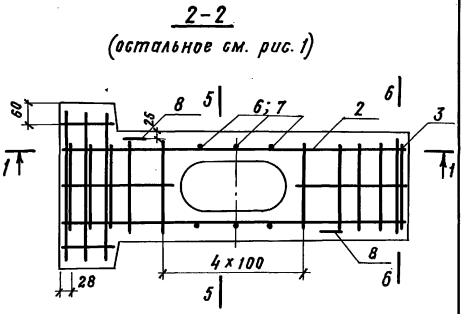

Поз. 8

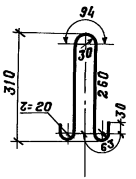

Поз. 7

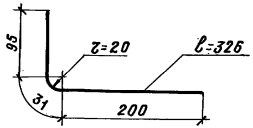

Инв. № подл. | Подпись и дата | Взам. инв. №

Формат	Зона	Поз.	Обозначение	Наименование	Кол.	Примеч.
				Документация		
			3.602.1-1.1 200СБ	Сборочный чертеж		
			3.602.1-1.1 000ВМС	Ведомость расхода стали		
			3.602.1-1.1 000ТО	Техническое описание		
				Сборочные единицы		
11В		1	3.602.1-1.1 210	Сетка арматурная С9	1	
11В		2	3.602.1-1.1 220	Сетка арматурная С10	2	
11В		3	3.602.1-1.1 230	Сетка арматурная С11	1	
				Детали		
11В						
11В		4	3.602.1-1.1 101-02	Стержень проушины	2	
БЧ		5	3.602.1-1.1 102	ф38 AI ТУ14-4-659-75; ℓ=140	2	0,02
12Г		6	3.602.1-1.1 105	Петля строповочная ПС	4	0,20
				ф6 AI ГОСТ 5781-75; ℓ=900		
				В Ст3сп 2 ГОСТ 380-71*		
11В		7	3.602.1-1.1 140	Закладная деталь 3D-1	2	
БЧ		8	3.602.1-1.1 201	Закладная деталь 3D-2	8	0,04
				28×1 ГОСТ 10704-76		
				D ГОСТ 10706-76		
				Материалы		
				Бетон гидротехнический марки М 200 ГОСТ 4797-69*	0,09	

Инв.№ подл. | Подпись и дата | Взам. инв.№

Нач.отд	Склезнев		
Н.контр.	Гордеев		
Гл.спец.	Гордеев		
Гл.инж.пр	Чернуха		
Проверил	Чернуха		
Разраб.	Демина		

3.602.1-1.1 200

Желоб для прокладки кабелей Стыковой ЖСТ

Стадия	Лист	Листов
ТР		1

Гипропромтрансстрой

Копировала Формат А4

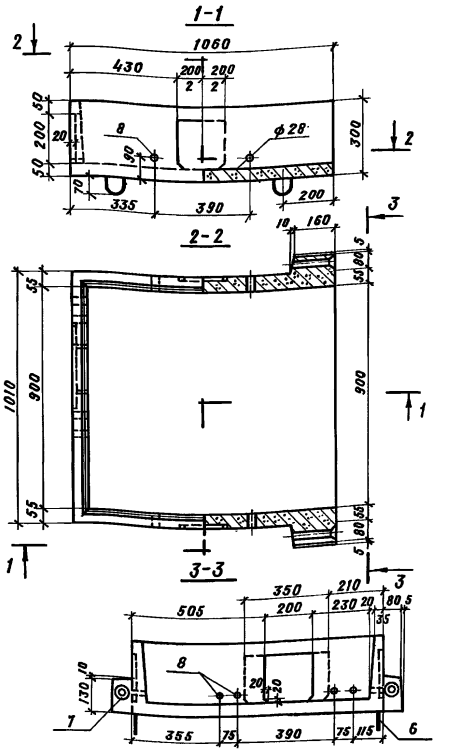

Инв.№ подл. | Подпись и дата | Взам. инв.№

Нач.отд	Склезнев		
Н.контр.	Гордеев		
Гл.спец.	Гордеев		
Гл.инж.пр	Чернуха		
Проверил	Чернуха		
Разраб.	Демина		

3.602.1-1.1 200СБ

Желоб для прокладки кабелей Стыковой ЖСТ Опалубка и армирование Сборочный чертеж

Стадия	Масса	Масштаб
ТР	0,23т	1:15
Лист 1	Листов 2	

Гипропромтрансстрой

Копировал 17467-02 7 Формат А3

3-3

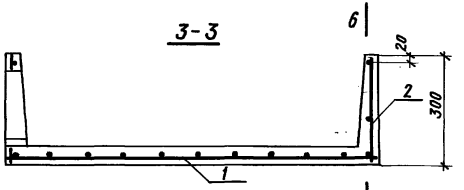

4-4

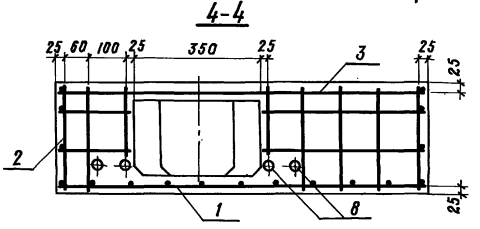

5-5

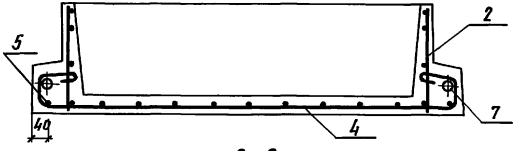

6-6

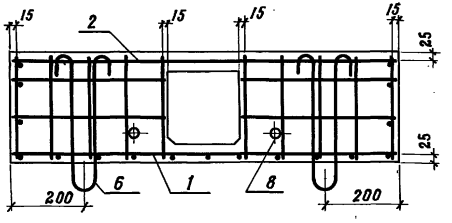

1-1

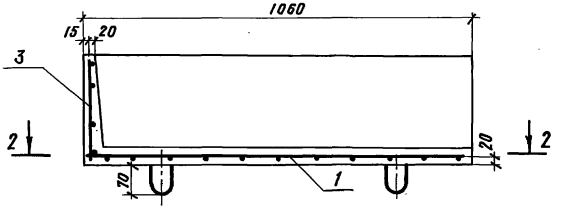

2-2

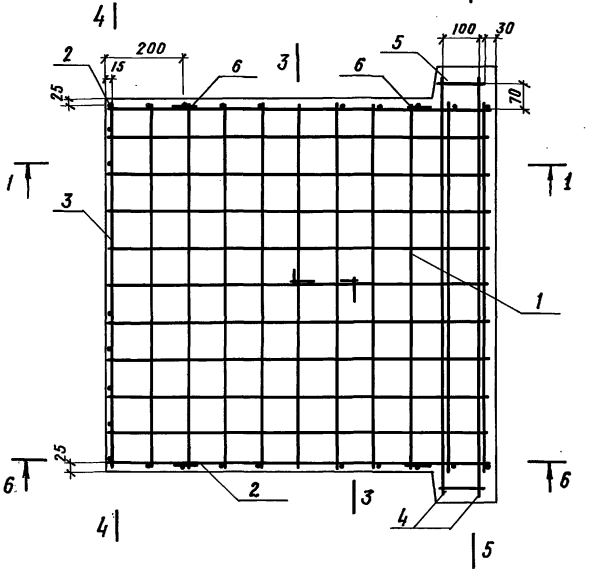

Инв. № подл. | Подпись и дата | Взам. инв. №

Инв. н подл. | Подпись и дата | Взам. инв. н

Формат	Зона	Поз.	Обозначение	Наименование	Кол. на испол. —	Кол. на испол. 01	Примечание
				Документация			
12Г			3.602.1-1.1 300СБ	Сборочный чертеж			
12Г			3.602.1-1.1 0008ВМ	Ведомость расхода стали			
			3.602.1-1.1 000ТО	Техническое описание			
				Сборочные единицы			
11В		1	3.602.1-1.1 310	Сетка арматурная С12	1	—	
11В			-01	Сетка арматурная С13	—	1	
11В		2	3.602.1-1.1 320	Сетка арматурная С14	1	—	

3.602.1-1.1 300

Нач.отд.	Склезнев	
Н.контр.	Гордеев	
Гл.спец.	Гордеев	
Гл.инж.пр.	Чернуха	
Провер.	Чернуха	
Разраб.	Демина	

Крышка желобов КЖ1 и КЖ2

Стадия	Лист	Листов
Р.Р.	1	2

Гипропромтрансстрой

Копировал

Формат 11Г

Инв. н подл. | Подпись и дата | Взам. инв. н

Формат	Зона	Поз.	Обозначение	Наименование	Кол. на испол. —	Кол. на испол. 01	Примечание
11В		2	3.602.1-1.1 320-01	Сетка арматурная С15	—	1	
				Детали			
11В		3	3.602.1-1.1 301	Стержень крышки	4	—	
			-01	Стержень крышки	—	4	
Б4		4		ф38 р I ТУ14-4-659-75; С-140	4	8	4,01
				Материалы			
				Бетон гидротехнический М-200 ГОСТ 4797-68*	0.01	0.02	

3.602.1-1.1 300 | Лист 2

Копировал | Формат 11Г

17467-02 9

7

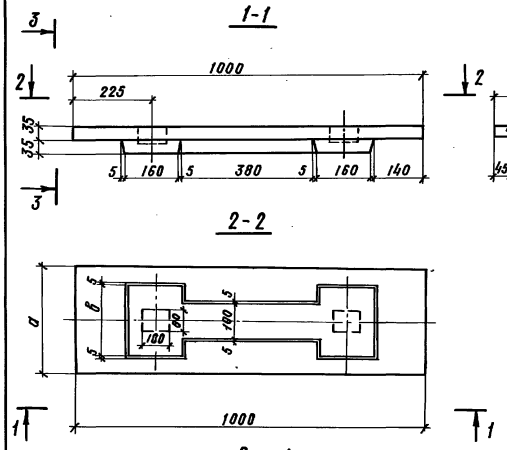

Рис. 1

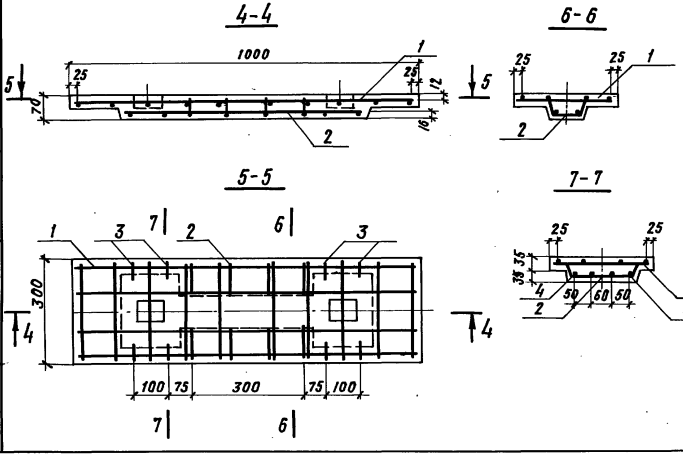

Рис 2

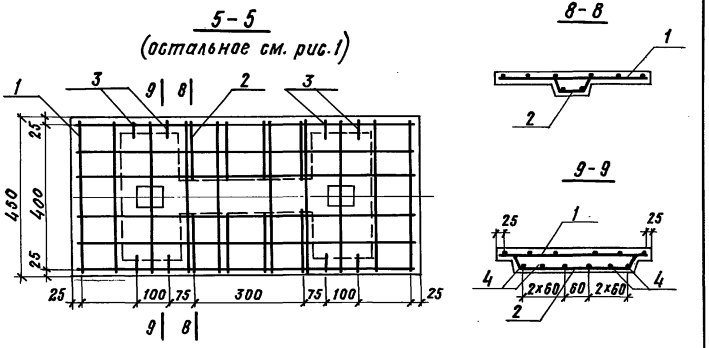

Обозначение	Рис	Марка	ММ		Масса блока т
			а	в	
3. 602.1-1.1 300	1	КЖ 1	300	200	0.03
- 01	2	КЖ 2	450	350	0.05

Нач.отд.	Склезнев		
Н.контр.	Гордеев		
Гл.спец.	Гордеев		
Гл.инж.пр.	Чернуха		
Проверил	Чернуха		
Разраб.	Демина		

3. 602.1-1.1 300 СБ

Крышка желоба КЖ 1 и КЖ 2
Опалубка и армирование
Сборочный чертеж

Стадия	Масса	Масштаб
Т.Р.	см. табл.	1:10
Лист	Листов 1	

Гипропромтрансстрой

Инв. н подл. | Подпись и дата | Взам. инв. н

Копировал ВТ 17467-02 10 Формат 12Г

Формат	Зона	Поз.	Обозначение	Наименование	Кол.	Примечание
				3.602.1-1.1 110		С1
				Детали		
БЧ		1	3.602.1-1.1 111	ф3 ВрI ТУ14-4-659-75; ℓ=980	7	0,05
БЧ		2	3.602.1-1.1 112	ф3 ВрI ТУ14-4-659-75; ℓ=682	12	0,04
				3.602.1-1 1.110-01		С2
				Детали		
БЧ		1	3.602.1-1.1 111	ф6 АI ГОСТ 5781-75; ℓ=2980	9	0,66
БЧ		2	3.602.1-1.1 112	ф3 ВрI ТУ14-4-659-75; ℓ=682	32	0,04
				3.602.1-1 1.110-02		С3
				Детали		
БЧ		1	3.602.1-1.1 111	ф3 ВрI ТУ14-4-659-75; ℓ=980	8	0,05
БЧ		2	3.602.1-1.1 112	ф3 ВрI ТУ14-4-659-75; ℓ=832	12	0,04
				3.602.1-1 1.110-03		С4
				Детали		
БЧ		1	3.602.1-1.1 111	ф6 АI ГОСТ 5781-75; ℓ=2980	9	0,66
БЧ		2	3.602.1-1.1 112	ф3 ВрI ТУ14-4-659-75; ℓ=832	32	0,05

Инв.№ подл. | Подпись и дата | Взам. инв.№

Нач.отд.	Склезнев		3.602.1-1.1 110
Н.контр.	Гордеев		
Гл.спец.	Гордеев		Сетка арматурная С1 ÷ С4
Гл.инж.пр	Чернуха		
Проверил	Чернуха		
Разраб.	Демина		

Стадия	Лист	Листов
		1

Гипропромтрансстрой

Копировал ВБ-3 Формат 11В

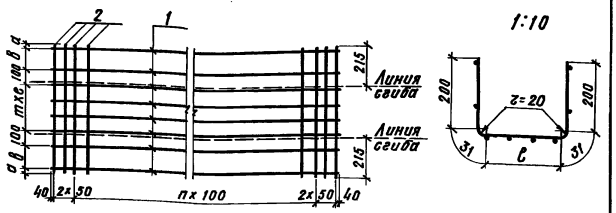

Обозначение	Марка	шт n	шт m	мм a	мм в	мм с	мм ℓ	Масса кг
3.602.1-1.1 110	С1	7	2	11	130	100	220	0,83
-01	С2	27	4	15,5	130	50	220	1,22
-02	С3	7	3	11	150	100	370	0,88
-03	С4	27	4	16	100	100	370	1,54

Инв.№ подл. | Подпись и дата | Взам. инв.№

Нач.отд.	Склезнев		3.602.1-1.1 110СБ
Н.контр.	Гордеев		
Гл.спец.	Гордеев		Сетка арматурная С1 ÷ С4
Гл.инж.	Чернуха		
Проверил	Демина		
Разраб.	Богданова		

Стадия	Масса	Масштаб
ТР	См.таб.	1:20
Лист	Листов 1	

Гипропромтрансстрой

Копировал ВБ-3, 17467-02 11 Формат 11В

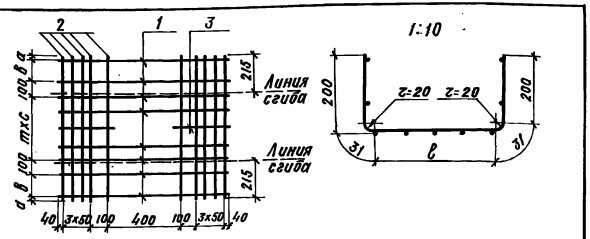

Обозначение	Марка	шт	мм				Масса кг
		m	a	b	c	c	
3.602.1-1.1 120	С5	2	11	130	100	220	0,74
-01	С6	4	16	100	100	370	0,84

Формат	Зона	Поз.	Обозначение	Наименование	Кол.	Примечание
				3.602.1-1.1 120		С5
				Детали		
БЧ		1	3.602.1-1.1 121	ф3ВрIТУ14-4-659-75; ℓ=980	6	0,05
БЧ		2	3.602.1-1.1 122	ф3ВрIТУ14-4-659-75; ℓ=832	10	0,04
БЧ		3	3.602.1-1.1 123	ф3ВрIТУ14-4-659-75; ℓ=330	2	0,02
				3.602.1-1.1 120-01		С6
				Детали		
БЧ		1	3.602.1-1.1 121	ф3ВрIТУ14-4-659-75; ℓ=980	8	0,05
БЧ		2	3.602.1-1.1 122	ф3ВрIТУ14-4-659-75; ℓ=832	10	0,04
БЧ		3	3.602.1-1.1 123	ф3ВрIТУ14-4-659-75; ℓ=330	2	0,02

Инв.№ подл. | Подпись и дата | Взам.инв.№

Нач.отд.	Склезнев		
Н.контр.	Гордеев		
Гл.спец.	Гордеев		
Гл.инж.пр.	Чернуха		
Проверил	Чернуха		
Разраб.	Демина		

3.602.1-1.1 120

Сетка арматурная С5 и С6

Стадия	Масса	Масштаб
ТР	см.таб	1:20
Лист	Листов 1	

Гипропромтрансстроя

Копировал ВБиб Формат 11Г

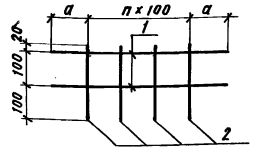

Обозначение	Марка	n шт	d мм	Масса кг
3.602.1-1.1 130	С7	2	35	0,05
-01	С8	3	110	0,08

Формат	Зона	Поз.	Обозначение	Наименование	Кол.	Примечание
				3.602.1-1.1 130		С7
				Детали		
БЧ		1	3.602.1-1.1 131	ф3ВрIТУ14-4-659-75; ℓ=270	2	0,01
БЧ		2	3.602.1-1.1 132	ф3ВрIТУ14-4-659-75; ℓ=220	3	0,01
				3.602.1-1.1 130-01		С8
				Детали		
БЧ		1	3.602.1-1.1 131	ф3ВрIТУ14-4-659-75; ℓ=420	2	0,02
БЧ		2	3.602.1-1.1 132	ф3ВрIТУ14-4-659-75; ℓ=220	4	0,01

Инв.№ подл. | Подпись и дата | Взам.инв.№

Нач.отд.	Склезнев		
Н.контр.	Гордеев		
Гл.спец.	Гордеев		
Гл.инж.пр.	Чернуха		
Проверил	Чернуха		
Разраб.	Демина		

3.602.1-1.1 130

Сетка арматурная С7 и С8

Стадия	Масса	Масштаб
Т.Р.	см.таб	1:10
Лист	Листов 1	

Гипропромтрансстрой

Копировал ВБиб, 17467-02 12 Формат 11В

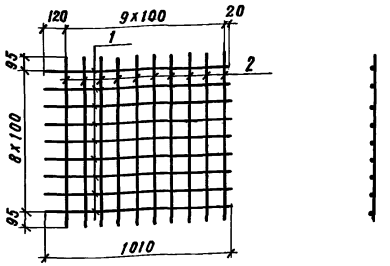

Формат	Зона	Поз.	Обозначение	Наименование	Кол.	Примечание
				Детали		
БЧ		1	3.602.1-1.1 211	ф3Вр-IТУ14-4-659-75; ℓ=1040	9	0,06
БЧ		2	3.602.1-1.1 212	ф3Вр-IТУ14-4-659-75; ℓ=990	10	0,05

Инв.№ подл. | Подпись и дата | Взам.инв.№

3.602.1-1.1 210

				Стадия	Масса	Масштаб
Нач.отд.	Склезнев		Сетка арматурная С 9	ТР	1.04	1:20
Н.контр.	Гордеев			Лист	Листов 1	
Гл.спец.	Гордеев					
Гл.инж.пр	Чернуха			Гипропромтрансстрой		
Провер	Чернуха					
Разраб.	Демина					

Копировал В.Б... Формат 11В

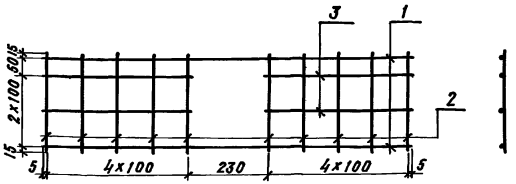

Формат	Зона	Поз.	Обозначение	Наименование	Кол.	Примечание
				Детали		
БЧ		1	3.602.1-1.1 221	ф3Вр-IТУ14-4-659-75 ℓ=1040	2	0,06
БЧ		2	3.602.1-1.1 222	ф3Вр-IТУ14-4-659-75 ℓ=280	10	0,02
БЧ		3	3.602.1-1.1 223	ф3Вр-IТУ14-4-659-75 ℓ=410	4	0,02

Инв.№ подл. | Подпись и дата | Взам.инв.№

3.602.1-1.1 220

				Стадия	Масса	Масштаб
Нач.отд.	Склезнев		Сетка арматурная С 10	ТР	0,4	1:10
Н.контр	Гордеев			Лист	Листов 1	
Гл.спец.	Гордеев					
Гл.инж.пр	Чернуха			Гипропромтрансстрой		
Проверил	Чернуха					
Разраб.	Демина					

Копировал В.Б... 17467-02 13 Формат 11В

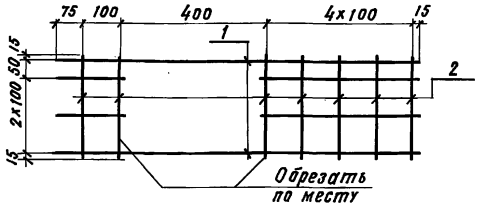

Формат	Зона	Поз.	Обозначение	Наименование	Кол	Примечание
				Детали		
БЧ		1	3.602.1-1.1 231	ф3ВрIТУ14-4-659-75; ℓ=990	2	0,05
БЧ		2	3.602.1-1.1 232	ф3ВрIТУ14-4-659-75; ℓ=280	7	0,02

Взам инв н | Подпись и дата | Инв. н подл.

Нач.отд.	Склезнев	
Н.контр.	Гордеев	
Гл.спец.	Гордеев	
Гл.инж.	Чернуха	
Проверил	Чернуха	
Разраб.	Демина	

3.602.1-1.1 230

Сетка арматурная С 11

Стадия	Масса	Масштаб
ТР	0,24	1:10
Лист	Листов 1	

Гипропромтрансстрой

Копировал Формат 11 В

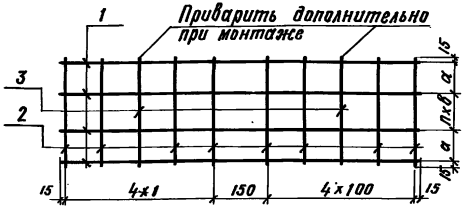

Обозначение	Марка	мм а	мм в	шт п	Масса кг
3.602.1-1.1 310	С 12	75	100	1	0,4
– 01	С 13	50	100	3	0,6

Формат	Зона	Поз.	Обозначение	Наименование	Кол	Примечание
				3.602.1-1.1 310		С 12
				Детали		
БЧ		1	3.602.1-1.1 311	ф3ВрIТУ14-4-659-75; ℓ=980	4	0,05
БЧ		2	3.602.1-1.1 312	ф3ВрIТУ14-4-659-75; ℓ=280	8	0,01
БЧ		3	3.602.1-1.1 313	ф6АI ГОСТ 5781-75; ℓ=280	2	0,06
				3.602.1-1.1 310-01		С 13
				Детали		
БЧ		1	3.602.1-1.1 311	ф3Вр-IТУ14-4-659-78; ℓ=980	5	0,05
БЧ		2	3.602.1-1.1 312	ф3Вр-IТУ14-4-659-75; ℓ=430	8	0,02
БЧ		3	3.602.1-1.1 313	ф6А-I ГОСТ 5781-75; ℓ=430	2	0,10

Взам. инв н | Подпись и дата | Инв. н подл.

Нач.отд.	Склезнев	
Н.контр.	Гордеев	
Гл.спец.	Гордеев	
Гл.инж.пр.	Чернуха	
Проверил	Чернуха	
Разраб.	Демина	

3.602.1-1.1 310

Сетка арматурная С 12 и С13

Стадия	Масса	Масштаб
Т.Р.	см.таб.	1:10
Лист	Листов 1	

Гипропромтрансстрой

Копировал 17467-02 14 Формат 11 В

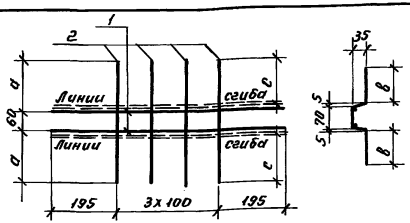

Обозначение	Марка	мм			Масса кг
		a	в	c	
3.602.1-1.1 320	C14	140	100	175	0.16
-01	C15	216	175	251	0.20

Форм.	Зона	Поз.	Обозначение	Наименование	Кол.	Примечание
				3.602.1-1.1 320		C14
				Детали		
64		1	3.602.1-1.1 321	ф3ВрI ТУ14-4-669-75; l=690	2	0,04
64		2	3.602.1-1.1 322	ф3ВрI ТУ14-4-659-75; l=421	4	0,02
				3.602.1-1.1 320-01		C15
				Детали		
64		1	3.602.1-1.1 321	ф3ВрI ТУ14-4-659-75; l=690	2	0,04
64		2	3.602.1-1.1 322	ф3ВрI ТУ14-4-659-75; l=573	4	0.03

Нач. отд.	Склезнев		
Н. контр.	Гордеев		
Гл. спец.	Гордеев		
Гл. ин. пр.	Чернуха		
Провер.	Чернуха		
Разраб.	Демина		

3.602.1-1.1 320

Сетка арматурная с 14 и с 15.

Стадия	Масса	Масшт.
Т.Р.	см.таб.	1:10
Лист	Листов 1	

Гипропромтрансстрой

Инв. N подл. | Подп. и дата | Взам. инв. N

Пров. Шарл 7.9.87 г. Коп. Петрук

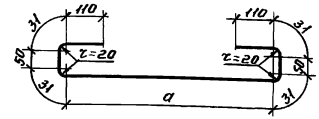

Обозначение	мм		Масса кг
	a	l	
3.602.1-1.1 101	390	834	0.05
-01	540	984	0.05
-02	1100	1544	0,08

Нач. отд.	Склезнев		
Н. контр.	Гордеев		
Гл. спец.	Гордеев		
Гл. ин. пр.	Чернуха		
Провер.	Чернуха		
Разраб.	Метельская		

3.602.1-1.1 101

Стержень проушины

Стадия	Масса	Масшт.
Т.Р.	см.таб.	1:10
Лист	Листов 1	

ф3ВрI ТУ14-4-659-75

Гипропромтрансстрой

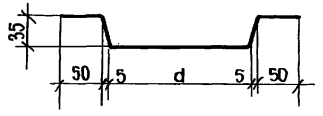

Обозначение	мм		Масса
	a	ℓ	кг
3.602.1-1.1.301	170	342	0,02
-01	320	492	0,03

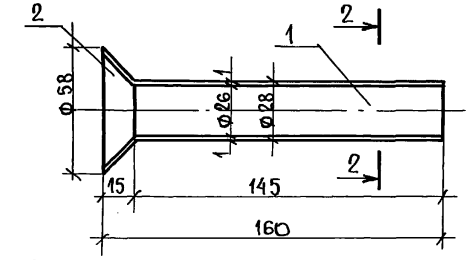

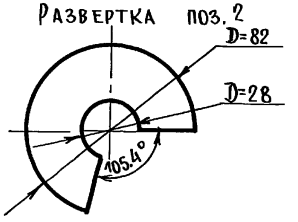

Формат	Зона	Поз.	Обозначение	Наименование	Кол.	Примеч.
				ДЕТАЛИ		
11В		1	3.602.1-1.1 141	Стальная электросварная труба ф н= 28мм ГОСТ 10704-76	1	0,097кг
11В		2	3.602.1-1.1 142	Листовая холоднокатаная сталь Ст.3 ГОСТ 19904-74 δ=1мм	1	0,013кг

Взам. инв. № | Подпись и дата | Инв. № подл.

Нач.отд.	Склезнев	3.602.1-1.1 301	
Н.контр.	Гордеев	Стержень крышки	Стадия: Р; Масса: См.таб.; Масшт.: 1:5
Гл.спец.	Гордеев		Лист; Листов 1
Гл.инж.пр.	Чернуха	ф3 ВрI ТУ14-4-659-75;	Гипропромтрансстрой
Провер.	Демина		
Разраб.	Богданова		

Пров. Марф 4.6.85г Коп. Ефим-

Нач.отд.	Склезнев	3.602.1-1.1 140	
Н.контр.	Гордеев	Изделие закладное 3Д-1	Стадия: Р; Масса: 0.1; Масшт.: 1:2
Гл.спец.	Гордеев		Лист; Листов 1
Гл.инж.пр.	Чернуха		Гипропромтрансстрой
Проверил	Чернуха		
Разраб.	Демина		

Марка элемента	Арматурные изделия, кг			Закладные изделия, кг				Всего
	Арматурная сталь		Итого	Профильная сталь		Арматурная сталь	Итого	
	ТУ14-4-659-75	ГОСТ 5781-75		ГОСТ 19904-74	ГОСТ 10704-76	ГОСТ 5781-75		
	Класса Вр I	Класса А I				класса А I		
	Ф мм			б=1	Ф мм	Ф мм		
	3Вр I	6А I			28	6		
ЖСЛ1	1,2	—	1,2	0,05	0.4	0,4	0,8	2.0
ЖСЛ2	1.6	6.0	7.6	0,05	0,4	0.4	0,8	8.4
ЖСЛП	1,2	—	1,2	0.05	0.4	0.4	0,8	2.0
ЖСЛК	1.0	—	1.0	0,03	0,2	0,4	0.6	1.6
ЖСС1	1,2	—	1,2	0.05	0.4	0,4	0,8	2.0
ЖСС2	1.9	6.0	7.9	0,05	0.4	0.4	0,8	8.7
ЖССП	1.3	—	1.3	0,05	0.4	0,4	0,8	2.1
ЖССК	1.2	—	1,20	0.03	0,2	0,4	0,6	1.8
ЖССТ	2.3	—	2.3	0.03	0,5	0,8	1.3	3.6
КЖ1	0.6	0,1	0,7	—	—	—	—	0.7
КЖ2	0,8	0,2	1.0	—	—	—	—	1.00

Нач.отд.	Склезнев		
Н.контр.	Гордеев		
Гл.спец.	Гордеев		
Гл.инж.пр.	Чернуха		
Провер.	Панина		
Разраб.	Демина		

3.602.1-1.1 000ВМС

Ведомость расхода стали.

Стадия	Лист	Листов
ТР		1

Гипропромтрансстрой

17467-02 (17)

Инв.N подл. | Подп. и дата | Взам.инв.N

gost.e-ecolog.ru

Пров. [signature] 7.9.87г Коп.Петрук