ТИПОВЫЕ СТРОИТЕЛЬНЫЕ КОНСТРУКЦИИ, ИЗДЕЛИЯ И УЗЛЫ

СЕРИЯ 3.501.1-155

МАЧТЫ ОСВЕТИТЕЛЬНЫЕ С ЖЕЛЕЗОБЕТОННЫМИ ЦЕНТРИФУГИРОВАННЫМИ СТОЙКАМИ ЗАВОДСКОГО ИЗГОТОВЛЕНИЯ

ВЫПУСК 3

ЭЛЕКТРОТЕХНИЧЕСКАЯ ЧАСТЬ МАЧТ, РАСПОЛОЖЕННЫХ НА РАССТОЯНИИ БОЛЕЕ 5 м ОТ ЧАСТЕЙ КОНТАКТНОЙ СЕТИ

РАБОЧИЕ ЧЕРТЕЖИ

Разработаны институтом Мосгипротранс

Главный инженер института: В.Б. Скорняков

Главный инженер проекта: В.В. Иванов

Утверждены Министерством путей сообщения [illegible]

Введены в действие Мосгипротрансом [illegible]

инв. №1330/4

gost.e-ecolog.ru

Обозначение	Наименование	Стр.
3.501.1 — 155.3-ПЗ	Пояснительная записка	3
3.501.1 — 155.3-01	Спецификация	4,8
3.501.1-155.3-02	Общий вид	9
3.501.1-155.3-03	Расчетная таблица	10
3.501.1-155.3-04	Схемы электрические принципиальные	11
3.501.1-155.3-05	Электрооборудование прожекторной площадки. Вариант 1	12
3.501.1-155.3-06	Электрооборудование прожекторной площадки. Вариант 2	13
3.501.1-155.3-07	Электрооборудование прожекторной площадки. Вариант 3	14
3.501.1-155.3-08	Электрооборудование прожекторной площадки. Вариант 4	15
3.501.1-155.3-09	Электрооборудование прожекторной площадки. Вариант 5,6	16
3.501.1-155.3-10	Электрооборудование прожекторной площадки. Вариант 7	17
3.501.1-155.3-11	Электрооборудование прожекторной площадки. Вариант 8,9	18
3.501.1-155.3-12	Электрооборудование прожекторной площадки. Вариант 10,11	19
3.501.1-155.3-13	Электрооборудование прожекторной площадки. Вариант 12	20
3.501.1-155.3-14	Электрооборудование прожекторной площадки. Вариант 13	21
3.501.1-155.3-15	Узел I	22
3.501.1-155.3-16	Узел II	23
3.501.1-155.3-17	Узел III	24
3.501.1-155.3-18	Узел IV	25
3.501.1-155.3-19	Узел V	26
3.501.1-155.3-20	Хомут в сборе	27
3.501.1-155.3-21	Хомут	
3.501.1-155.3-22	Хомутик	28
3.501.1-155.3-23	Доска Д-3	29
3.501.1-155.3-24	Доска Д-4	
3.501.1-155.3-25	Молниезащита	30
3.501.1-155.3-26	Полухомут	31
3.501.1-155.3-27	Кронштейн	

Инв. № подл. | Подпись и дата | Взам. инв. №

Н.контр.	Нетова		23.11.95
ГИП	Иванов		23.11.95
Рук.гр.	Гусева		21.11.95
Ведущ.	Обера		21.11.95

3.501.1-155.3

Содержание

Стадия Р | Лист | Листов 1

Мосгипротранс

Копировал: | Формат А3

1. Электрооборудование

Подвод питания к мачтам осуществляется кабелем.

Предусмотрено три случая:

а) радиальное питание одной мачты (подвод одного кабеля);
б) питание шлейфом (подвод) двух кабелей);
в) подвод питания и ответвление двух кабелей (подвод трех кабелей).

Для вариантов с 1 по 12 на мачте на высоте 2,8 м от уровня земли устанавливается ящик протяжной типа К 654У2, в котором выполняется сухая разделка кабелей и ответвление к вводному ящику типа ЯАЕ 25-10, который устанавливается на высоте 3,42 м от уровня земли. Проводка в пределах мачт выполняется кабелем марки АВВГ.

Для варианта 13 на мачте на высоте 1,00 м от уровня земли устанавливается ящик протяжной типа К654У2, в котором выполняется разделка кабелей и ответвление к вводному ящику типа ЯВЗ-31-У2, который устанавливается на высоте 2,55 м от уровня земли. От вводного ящика подводится питание к шкафу управления, который устанавливается на высоте 1,55 м от уровня земли. Проводка в пределах мачт выполняется кабелем марки КГ.

2. Заземление и молниезащита

Электрооборудование осветительных мачт (корпуса прожекторов, светильников, вводных ящиков и т.п. (зануляется путем присоединения к нулевому проводу питающей сети).

Величина импульсного сопротивления заземлителей осветительных мачт должна соответствовать п.2.32 "Инструкции по проектированию и устройству молниезащиты зданий и сооружений" СН 305-77 (молниезащита III категории) и быть не более 50 Ом.

Молниеприемником служит металлическое ограждение площадки.

Тип заземлителя выбирается исходя из удельного сопротивления грунта и требуемой величины импульсного сопротивления п.3.11 СН 305-77. Использование железобетонных фундаментов для заземления молниезащиты с удельным сопротивлением $\rho \leq 500$ Ом·м производится согласно п.2.32 и п.3.9 СН 305-77.

3. Дополнительные указания по технике безопасности при эксплуатации

При эксплуатации и испытании осветительных приборов и электрооборудования, установленных на мачтах, следует соблюдать требования "Правил технической эксплуатации электроустановок потребителей", "Правил техники безопасности при эксплуатации электроустановок потребителей", на электрифицированных железных дорогах дополнительно соблюдать требования "Правил безопасности для работников железнодорожного транспорта на электрифицированных линиях", утвержденных МПС 11.09.75 ЦЭ/3288, "Правил техники безопасности и производственной санитарии при эксплуатации контактной сети электрифицированных железных дорог и устройств электроснабжения автоблокировки", утвержденных МПС в 1974 году ЦЭ/3066.

Инв. № подл.	Подпись и дата	Взам. инв. №

Нач.отд.	Иванов	[подпись]	28.09.87
Гл.спец.	Клигман	[подпись]	[illegible]
Н.Контр.	Нетова	[подпись]	28.09.87
ГИП	Иванов	[подпись]	28.09.87
Рук.гр.	Гусева	[подпись]	21.09.87
Ст.инж.	Щеглова	[подпись]	21.09.87

1330/м | 3

3.501.1 - 155.3 - ПЗ

Пояснительная записка

Стадия	Лист	Листов
Р		1

МОСГИПРОТРАНС

Копировал: [подпись]

Формат А3

Марка, поз.	Обозначение	Наименование	Количество на вариант														Масса ед. кг	Примечание
			01	02	03	04	05	06	07	08	09	10	11	12	13			
		Электрооборудование																
1		Ящик распределительный																
		ЯАЕ25-10 Iрасц. =40А				1	1	1	1	1	1						8,0	
2		Ящик распределительный																
		ЯАЕ25-10 Iрасц. =50А	1	1	1							1	1				8,0	
3		Ящик распределительный																
		ЯАЕ25-10 Iрасц. =63А												1			8,0	
4		Ящик распределительный																
		ЯР1-63 Iпв =25А										1					7,0	
5		Ящик распределительный																
		ЯР1-63 Iпв = 32А	1	1													7,0	
6		Ящик распределительный																
		ЯР1-63, Iпв = 40А			1												7,0	
7		Ящик распределительный																
		ЯР1-63 Iпв=63А												1			7,0	
8		Ящик вводной																
		ЯВЗ-31-У2 Iн =100А													1		16,7	
9		Прожектор ПЗР-400У1	16														10,0	
10		Прожектор ПСМ-50А-УЧ		16													8,3	
11		Прожектор ПКН-1500А-У1			16												9,0	
12		Прожектор ПГЦ-М-1000-К3У1				4											32,0	
13		Прожектор ПГЦ-М-2000-К3У1					4										32,0	
14		Прожектор ПГЦ-М-3500-К3У1						4									32,0	
15		Прожектор ПГЛ-М-1000-К3-У1							4								30,0	
16		Прожектор ПГЛ-М-2000-К3-У1								4							40,0	

Спецификация дана на осветительную мачту высотой 28 м.

1330/4 | 4

Нач.отд.	Иванов		28.09.93
Гл.спец.	Клигман		28.09.93
Н.контр.	Нетова		28.09.93
ГИП	Иванов		28.09.93
Рук.гр.	Гусева		28.09.93
Вед.инж.	Одера		28.09.93

3.501.1-155.3-01

Мачта осветительная высотой 28 м
Спецификация

Стадия	Лист	Листов
Р	1	5

МОСГИПРОТРАНС

Инв. № подл. | Подпись и дата | Взам. инв. №

Копировал: [illegible] Формат А3

Марка, поз.	Обозначение	Наименование	Количество на вариант													Масса, ед.кг	Примечание
			01	02	03	04	05	06	07	08	09	10	11	12	13		
17		Прожектор ПГП-М-3500-К3-У1									4					40,0	
18		Прожектор ЖО01-250-02УХЛ1										16				7,0	
19		Прожектор ЖО01-400-02УХЛ1											16			7,0	
20		Устройство осветительное															
		УОЖ.П. -10000 -002У1												2		43,0	
21		Устройство осветительное															
		ОУЖКс -20													1	120,0	
22		ПРА 1И400Н37-001 УХЛ1	16													6,2	комплект на с. 0П.
23		ПРА 1И250 П36-006УХЛ1										16				7,0	комплект на с. 0П
24		ПРА 1И400 П36-006УХЛ1											16			7,0	комплект на с. 0П
25		Блок управления				4	4	4	4	4	4					40÷55	комплект на с. 0П
26		Шкаф управления													1	39,0	комплект на с. У0
27		Лампа ртутная ДРЛ-400	16														
28		Лампа накаливания															
		Г215 -225 - 1000		16													
29		Лампа кварцевая															
		галогенная КГ220-1500			16												
30		Лампа металлогалоген-															
		ная ДРИ-1000-6				4			4								
31		Лампа металлогалоген-															
		ная ДРИ -2000 -6					4			4							
32		Лампа металлогалоген-															
		ная ДРИ -3500 -6						4			4						
33		Лампа натриевая $ДН_аТ250-5$										16					
34		Лампа натриевая $ДН_аТ400-5$											16				
35		Лампа кварцевая															
		галогенная КГ220-10000-1												2			
36		Лампа ксеноновая ДКсТ20000													2		

Инв. № подл. | Подп. и дата | Взам. инв. №

Марка, поз.	Обозначение	Наименование	Количество на вариант													Масса ед.кг	Примечание
			01	02	03	04	05	06	07	08	09	10	11	12	13		
		Изделия заводов ГЭМ ГМА															
37		Протяжной ящик К654У2	1	1	1	1	1	1	1	1	1	1	1	1	1	10.5	
38		Коробка соединительная															
		У614 АУ2	1	1	1	1	1	1	1	1	1	1	1	1		2,0	
39		Коробка У409У1	8	8	8							8	8				
40		Сальник привертной															
		У263У2	1	1	1	1	1	1	1	1	1	1	1	1	3		
41		Шпилька УСЭК80-1У1	38	38	38	38	38	38	38	38	38	38	38	38	42		
42		Шпилька УСЭК81-1У1													8		
43		Скоба К252 У2	15	15	15	15	15	15	15	15	15	15	15	15	17		
44		Скоба СО-16	6	30	14	24	24	24	24	24	24	6	6	10			
45		Скоба СД-60													2		
46		Полоса К200У2, ℓ=72	32														
47		Швеллер К240У2, ℓ=820															
48		Швеллер К240У2, ℓ=770	17	17	17	17	17	17	17	17	17	17	17	17	21		
49		Швеллер К240 У2, ℓ=650				8	8	8	8	8	8						
50		Швеллер К240У2, ℓ=470	6	6	6	4	4	4	4	4	4	6	6	6	1		
51		Швеллер К240У2, ℓ=370													4		
52		Анкер УСЭК64 У1													4		
		Детали															
53	3.501.1-155.3-21	Хомут N1	2	2	2	2	2	2	2	2	2	2	2	2	2		
54	3.501.1-155.3-21	Хомут N2	2	2	2	2	2	2	2	2	2	2	2	2	2		
55	3.501.1-155.3-21	Хомут N3	2	2	2	2	2	2	2	2	2	2	2	2	2		
56	3.501.1-155.3-21	Хомут N4	2	2	2	2	2	2	2	2	2	2	2	2	2		
57	3.501.1-155.3-21	Хомут N5	2	2	2	2	2	2	2	2	2	2	2	2	2		
58	3.501.1-155.3-21	Хомут N6	1	1	1	1	1	1	1	1	1	1	1	1	1		
59	3.501.1-155.3-21	Хомут N7	1	1	1	1	1	1	1	1	1	1	1	1	1		
60	3.501.1-155.3-21	Хомут N8	5	5	5	5	5	5	5	5	5	5	5	5	9		

Инв.№ подл. | Подп. и дата | Взам.инв.№

Марка, поз.	Обозначение	Наименование	Количество на вариант														Масса, ед. кг	Примечание
			01	02	03	04	05	06	07	08	09	10	11	12	13			
61	3.501.1-155.3-23	Доска Д-3	2	2	2	2	2	2	2	2	2	2	2	2	2			
62	3.501.1-155.3-24	Доска Д-4	1	1	1	1	1	1	1	1	1	2	1	1	2			
63	3.501.1-155.3-22	Хомутик	10	10	10	22	22	22	22	22	22	10	10	10				
64	3.501.1-155.3-26	Полухомут	4	4	4	4	4	4	4	4	4	4	4	4	4			
65	3.501.1-155.3-27	Кронштейн	2	2	2	2	2	2	2	2	2	2	2	2	2			
		Стандартные изделия																
66		Болт М10×50 ГОСТ 7798-70	2	2	2	2	2	2	2	2	2	2	2	2	2			
67		Болт М10×25 ГОСТ 7798-70										16	16	6				
68		Болт М8×50 ГОСТ 7798-70	12	12	12	12	12	12	12	12	12	12	12	12	32			
69		Болт М8×25 ГОСТ 7798-70	93	93	93	57	57	57	57	57	57	29	29	29	31			
70		Гайка М12 ГОСТ 5915-70*													16			
71		Гайка М10 ГОСТ 5915-70*	78	78	78	78	78	78	78	78	78	94	94	84	86			
72		Гайка М8 ГОСТ 5915-70*	125	125	125	113	113	113	113	113	113	61	61	61	59			
73		Контргайка 50 ГОСТ 8968-75													4			
74		Шайба 12 ГОСТ 11371-78													16			
75		Шайба 10 ГОСТ 11371-78	80	80	80	80	80	80	80	80	80	96	96	86	88			
76		Шайба 8 ГОСТ 11371-78	137	137	137	125	125	125	125	125	125	73	73	83	53			
77		Шуруп 1-6×25.2 ГОСТ 1144-80										64	64		2			
78		Шуруп 1-4×22.2 ГОСТ 1144-80	86	30	30	24	24	24	24	24	24	22	22	10				
		Материалы																
79		Кабель АВВГ-2×6, 660 В																
		ГОСТ 16442-80*												5				
80		Кабель АВВГ-3×6, 660 В																
		ГОСТ 16442-80*				8	8	8	8	8	8							
81		Кабель АВВГ-4×6, 660 В																
		ГОСТ 16442-80*	10	10	10							10	10					
82		Кабель АВВГ-4×16, 660 В	25	25		25	25	25	25	25	25	25	25					
		ГОСТ 16442-80*																

Инв. № подл. | Подп. и дата | Взам. инв. №

Марка поз.	Обозначение	Наименование	Количество на вариант														Масса ед.кг	Примечание
			01	02	03	04	05	06	07	08	09	10	11	12	13			
83	Кабель АВВГ-4×25;660В																	
	ГОСТ 16442-80*				25									25				
84	Кабель КГ 3×1,5;660В																	
	ГОСТ 13497-77			20	20							20	20					для зарядки ал.
85	Кабель КГ 3×25+1×10;660В																	
	ГОСТ 13497-77														28			
86	Пластина I, лист,																	
	ТМКЩ-С2 -																	
	5×250×250-ГОСТ 7338-77*														1			
87	Труба Р-50×30 ГОСТ 3262-75*														5			м
88	Круг ф12 ГОСТ 2590-71																	Кол. м по проекту

Инв. № подл. | Подп. и дата | Взам. инв. №

1330/4 | 8

3.501.1-155.3-01 | Лист 5

Копировал: [illegible] Формат А3

Вариант 1÷12

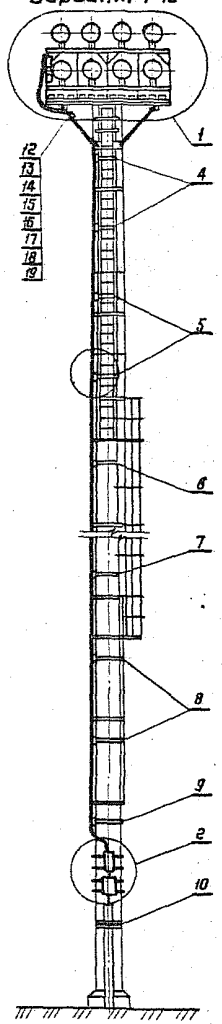

Вариант 1÷12

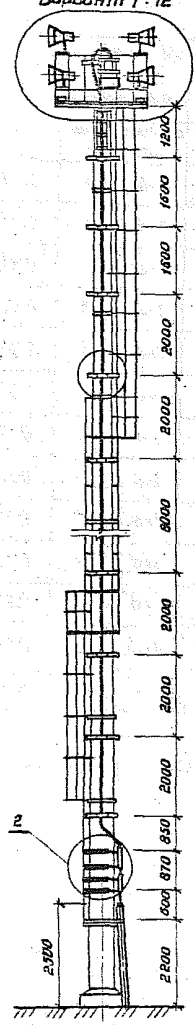

Вариант-13

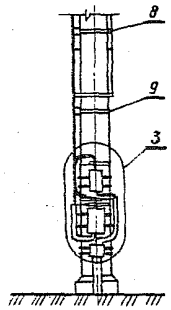

Вариант-13

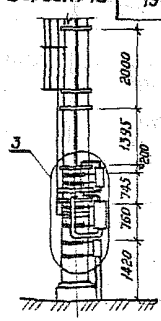

Марка поз.	Обозначение	Наименование	Кол. на мачту 23м	26м	28м	Масса ед. кг	Примечание
1		Электрооборудование					
		площадки	1	1	1		
2	3.501.1-155.3-15	Узел I	1	1	1		
3	3.501.1-155.3-19	Узел У	1	1	1		
4	3.501.1-155.3-20	Хомут N1 в сборе	2	2	2		
5	3.501.1-155.3-20	Хомут N2 в сборе	2	2	2		
6	3.501.1-155.3-20	Хомут N3 в сборе	2	2	2		
7	3.501.1-155.3-20	Хомут N4 в сборе	2	2	2		
8	3.501.1-155.3-20	Хомут N5 в сборе	2	2	2		
9	3.501.1-155.3-20	Хомут N6 в сборе	1	1	1		
10	3.501.1-155.3-20	Хомут N7 в сборе	–	1	1		
11	3.501.1-155.3-20	Хомут N8 в сборе	–	–	1		
12		Швеллер К240 У2, L=470	1	1	1		изд. ГЗМ
13		Болт М10х50 ГОСТ 7798-70	2	2	2		
14		Болт М8х25 ГОСТ 7798-70	2	2	2		
15		Гайка М10 ГОСТ 5915-70*	2	2	2		
16		Гайка М8 ГОСТ 5915-70*	2	2	2		
17		Шайба 10 ГОСТ 11371-78	4	4	4		
18		Шайба 8 ГОСТ 11371-78	2	2	2		
19		Скоба К252 У2	1	1	1		изд. ГЗМ

На данном листе показана осветительная мачта высотой 28 м и электрооборудование площадки по варианту 1.

Нач. отд.	Иванов		28.09.92
Гл. спец.	Клигман		28.09.92
Н. контр.	Нетова		28.09.92
ГИП	Иванов		28.09.92
Рук. гр.	Гусева		21.09.92
Ст. инж.	Щеглова		21.09.92

1330/4 | 9

3.501.1-155.3-02

Мачта осветительная высотой 28 м. Общий вид

Стадия	Лист	Листов
Р		1

Мосгипротранс

Подпись и дата | Взам. инв. №

Инв. № подл.

Копировал: [illegible] Формат А3

Вариант	Осветительный прибор, прожектор		ΣPр	Uн	Iр	cosφ	ЯРП-63 НПН2-60 Iпв	Кабель АВВГ-0,66				ΔU	Схема расположения осветительных приборов (вид спереди)	Обозначение чертежа электрооборудования прожекторной площадки
								по стволу		по площадке				
	Тип	Кол. шт.	кВт	В	А		А	сечение мм²	длина м	сечение мм²	длина м	%		
1	ПЗР - 400У1	16	7.04	220	22.6	0.53	32	4×16	25	4×6	2	0.27		3.501.1 - 155.3-05
2	ПСМ - 50А-1У1	16	16	220	27.3	1	32	4×16	25	4×6	2	0.61		3.501.1 - 155.3-06
3	ПКН -1500А-У1	16	24	220	40	1	40	4×25	25	4×6	2	0.61		3.501.1 - 155.3-07
4	ПГЦ-М-1000-1К3-У1	4	4.28	380	8.7	0.85	—	4×16	25	3×6	3	0.17		3.501.1 - 155.3-08
5	ПГЦ-М-2000-1К3-У1	4	8.4	380	17.3	0.85	—	4×16	25	3×6	3	0.33		3.501.1 - 155.3-09
6	ПГЦ-М-3500-1К3-У1	4	14.6	380	31	0.85	—	4×16	25	3×6	3	0.58		3.501.1 - 155.3-09
7	ПГП-М-1000-К3-У1	4	4.28	380	8.7	0.85	—	4×16	25	3×6	3	0.17		3.501.1 - 155.3-10
8	ПГП-М-2000-К3-У1	4	8.4	380	17.3	0.85	—	4×16	25	3×6	3	0.33		3.501.1 - 155.3-11
9	ПГП-М-3500-К3-У1	4	14.6	380	31	0.85	—	4×16	25	3×6	3	0.58		3.501.1 - 155.3-11
10	ЖО01-250-02УХЛ1	16	4.4	220	18.8	0.4	25	4×16	25	4×6	2	0.17		3.501.1 - 155.3-12
11	ЖО01-400-02УХЛ1	16	7.04	220	30	0.4	40	4×16	25	4×6	2	0.27		3.501.1 - 155.3-12
12	УОЖИ-10000-002У1	2	20	220	45.5	1	63	4×25	25	2×16	3	0.68		3.501.1 - 155.3-13
13	ОУЖКс-20	1	20	380	56	0.94	—	Кабель КГ 3х25+1х10	28	—	—	0.52		3.501.1 - 155.3-14

1. Все параметры рассчитаны для максимального количества осветительных приборов.
2. Потеря напряжения ΔU определена на протяженность линии от ввода до осветительного прибора.
3. Ток определен с учетом неравномерности загрузки фаз.

Инв. № подл. | Подпись и дата | Взам. инв. №

1330/4 | 10

Нач.отд.	Иванов		28.09.87
Гл.спец.	Клигман		28.09.87
Н.контр.	Нетова		28.09.87
ГИП	Иванов		28.09.87
Рук.гр.	Гуаева		28.09.87
Вед.инж.	Обера		28.09.87

3.501.1 - 155.3-03

Расчетная таблица

Стадия	Лист	Листов
Р		1

Мосгипротранс

Копировал: ВВ

Формат А3

Варианты 1÷3,10,11

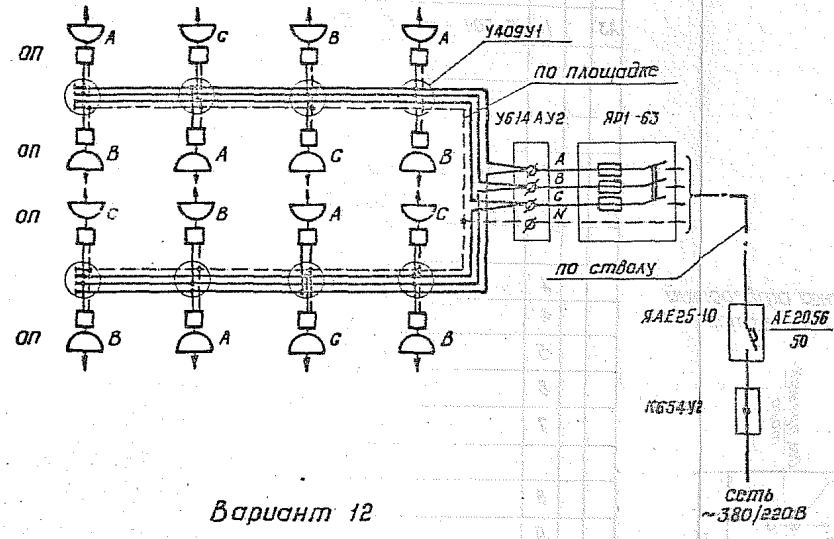

Варианты 4÷9

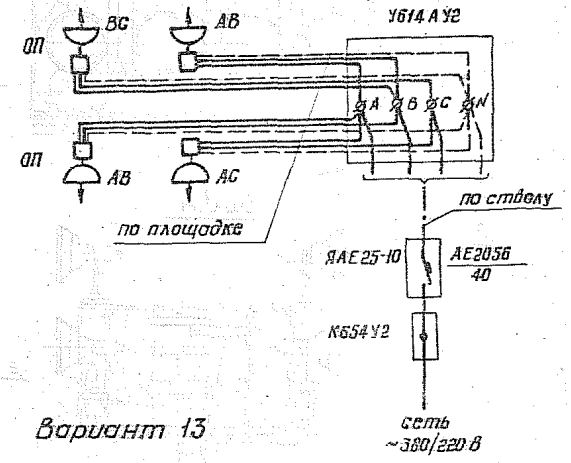

Вариант 12

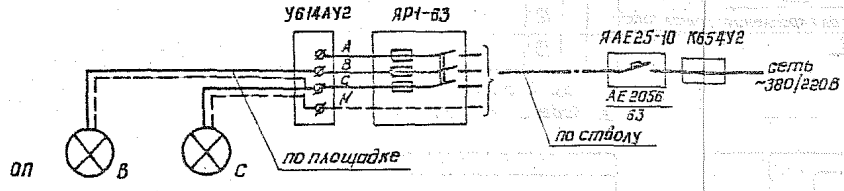

Вариант 13

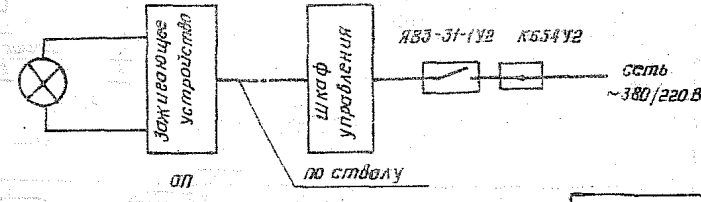

Нач.отд.	Иванов		23.09
Гл.спец.	Клигман		23.09
Н.контр.	Немова		23.09
ГИП	Иванов		23.09
Рук.гр.	Гусева		23.09
Ст.инж.	Щеглова		23.09

3.501.1-155.3-04

Схемы электрические принципиальные

Стадия	Лист	Листов
Р		1

Мосгипротранс

1330/4 | 11

Инв.№ подл. | Подпись и дата | Взам.инв.№

Копировал: ВБ

Формат А3

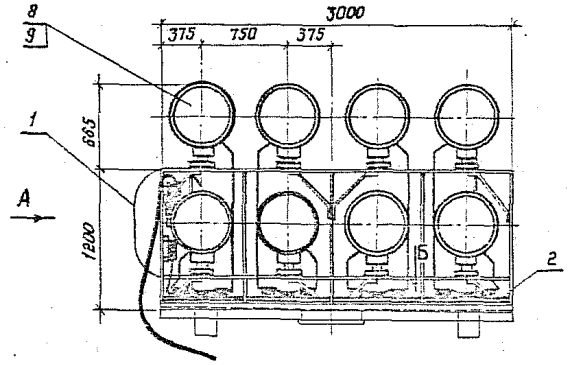

Вид А

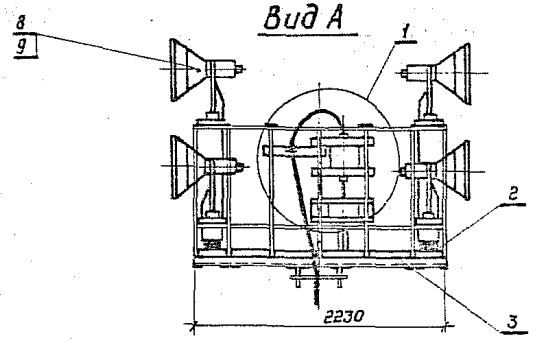

Вид Б

Разметка отверстий под прожектор

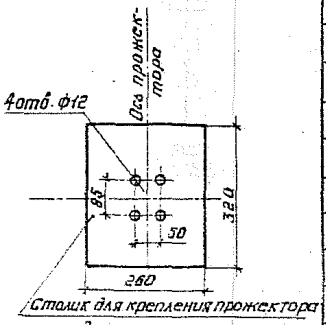

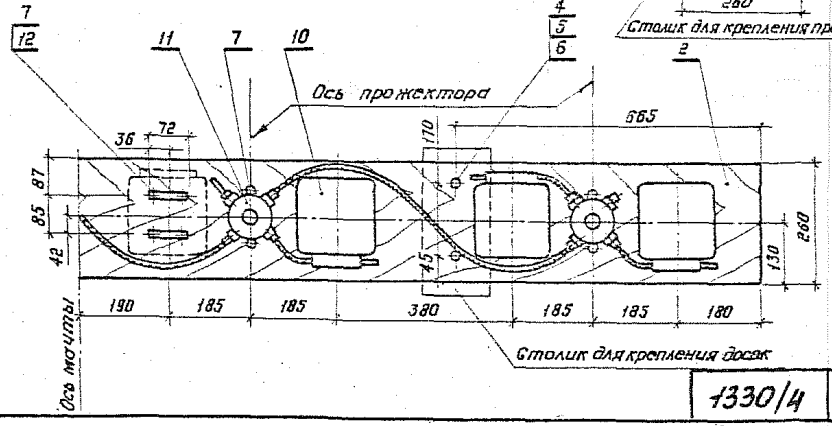

Формат	Зона	Поз.	Обозначение	Наименование	Кол.	Примечание
				Сборочные единицы		
А3		1	3.501.1 - 155. 3 - 16	Узел II	1	
				Детали		
А4		2	3.501.1 - 155. 3 - 23	Доска Д-3	2	
А4		3	3.501.1 - 155. 3 - 24	Доска Д-4	1	
				Стандартные изделия		
		4		Болт М8×50 ГОСТ 7798-70	12	
		4		Болт М8×25 ГОСТ 7798-70	64	для крепления прожектора
		5		Гайка М8 ГОСТ 5915-70*	76	
		6		Шайба 8 ГОСТ 11371-78	88	
		7		Шуруп 1-4×20.2 ГОСТ 1144-80	86	
				Прочие изделия		
		8		Прожектор ПЗР-400У1	16	10 кг
		9		Лампа ртутная ДРЛ400(10)	16	
		10		ПРА 1И400Н37-001-УХЛ1	16	комплектно с оп. 5.2 кг
		11		Коробка У409У1	8	Изд. ГЭМ
		12		Полоса К200У2, в=72	32	Изд. ГЭМ
		13		Скоба СО-16	6	Изд. ГМА

1. Поз. 13 служит для крепления кабеля на доске Д-4
2. Кабели учтены в спецификации на листе 3.501.1-155. 3-01

Нач. отд.	Иванов		28.09.87
Гл. спец.	Клигман		28.09.87
Н. контр.	Нетова		28.09.87
ГИП	Иванов		28.09.87
Рук. гр.	Гусева		21.9.87
Вед. инж.	Оберг		21.9.87

3.501.1 - 155. 3-05

Электрооборудование прожекторной площадки. Вариант 1

Стадия	Масса	Масштаб
Р		1:40 1:10
Лист	Листов 1	

МОСГИПРОТРАНС

Копировал: ВП

Формат А3

1330/4 | 12

Взам. инв. № | Подп. и дата | Инв. № подл.

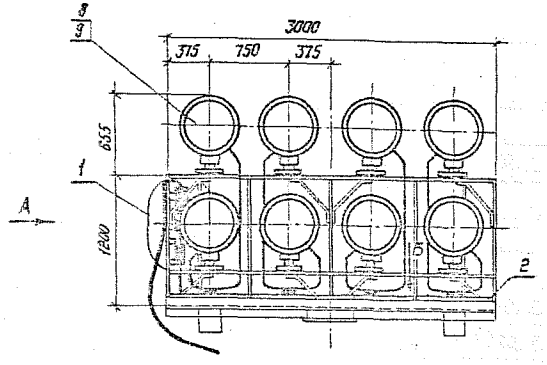

Вид А

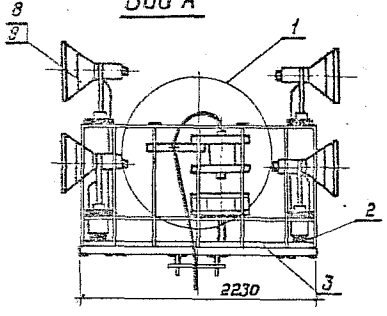

Разметка отверстий под прожектор

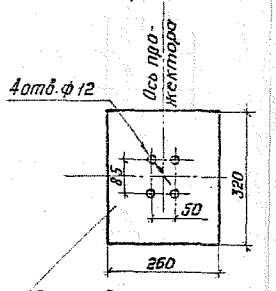

Столик для крепления прожекторов

Вид Б

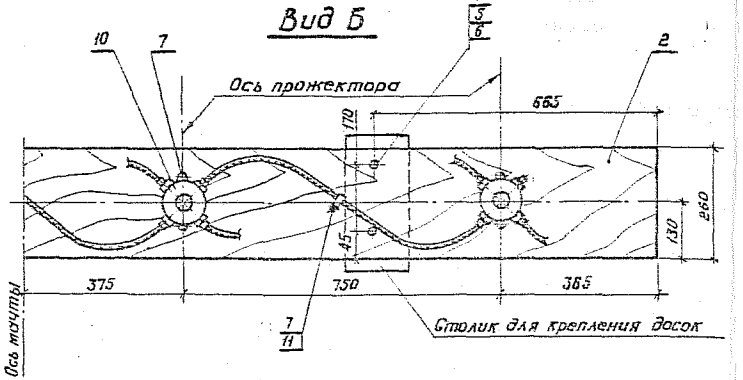

Формат	Зона	Поз.	Обозначение	Наименование	Кол.	Примечание
				Сборочные единицы		
А3		1	3.501.1-155.3-16	Узел II	1	
				Детали		
А4		2	3.501.1-155.3-23	Доска Д-3	2	
А4		3	3.501.1-155.3-24	Доска Д-4	1	
				Стандартные изделия		
		4		Болт М8×50 ГОСТ 7798-70	108	
		5		Гайка М8 ГОСТ 5915-70*	108	
		6		Шайба 8 ГОСТ 11371-78	152	
		7		Шуруп 1-4×20.2 ГОСТ 1144-80	30	
				Прочие изделия		
		8		Прожектор ПСМ-50А-УУ1	16	8.8 кг
		9		Лампа накаливания		
				Г215-225-1000	16	
		10		Коробка У409У1	8	Изд. ГЭМ
		11		Скоба СО-16	30	Изд. ГМА

1. Кабели учтены в спецификации на листе 3.501.1-155.3-01

Нач. отд.	Иванов		28.03.86
Гл. спец.	Клигман		28.03.86
Н. контр.	Нетова		28.03.86
ГИП	Иванов		28.03.86
Рук. гр.	Гусева		21.03.86
Вед. инж.	Оберг		21.03.86

1330/4 | 13

3.501.1-155.3-06

Электрооборудование прожекторной площадки
Вариант 2

Стадия	Масса	Масштаб
Р		1:40 1:10
Лист	Листов 1	

Мосгипротранс

Копировал: ЗБ

Формат А3

Инв. № подл. | Подп. и дата | Взам. инв. №

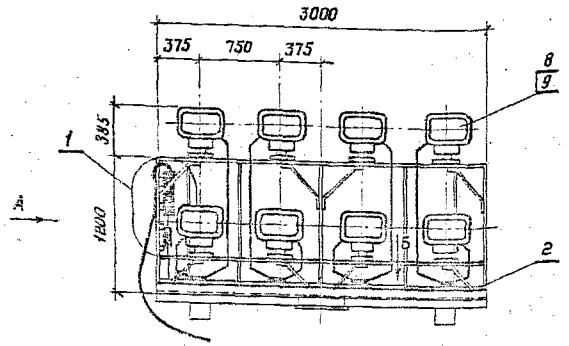

Вид А

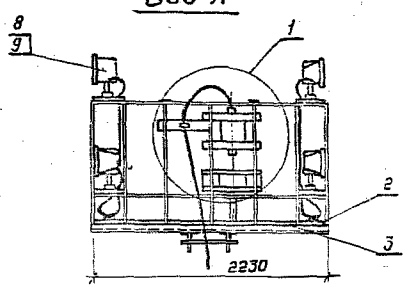

Разметка отверстий под прожектор

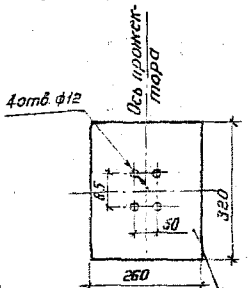

Вид Б

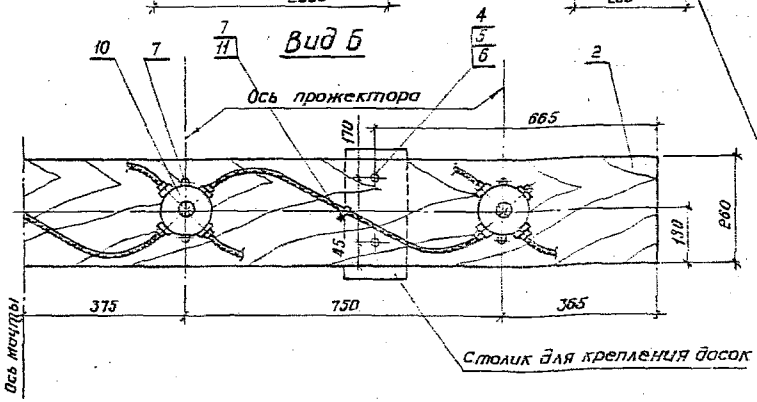

Формат	Зона	Поз.	Обозначение	Наименование	Кол.	Примечание
				Сборочные единицы		
А3		1	3.501.1-155.3-16	Узел II	1	
				Детали		
А4		2	3.501.1-155.3-23	Доска Д-3	2	
А4		3	3.501.1-155.3-24	Доска Д-4	1	
				Стандартные изделия		
		4		Болт М8×50 ГОСТ 7798-70	108	
		5		Гайка М8 ГОСТ 5915-70*	108	
		6		Шайба 8 ГОСТ 11371-78	152	
		7		Шуруп 1-4×20.2 ГОСТ 1144-80	30	
				Прочие изделия		
		8		Прожектор ПКН-1500А-У1	16	9.0 кг
		9		Лампа кварцевая галогенная К 220-1500	16	
		10		Коробка У409У1	8	Изд. ГЭИ
		11		Скоба СО-16	14	Изд. ГМА

1. Кабели учтены в спецификации на листе 3.501.1-155.3-01

Нач.отд.	Иванов		27.09.87
Гл.спец.	Клигман		27.09.87
Н.контр.	Нетова		27.09.87
ГИП	Иванов		27.09.87
Рук.гр.	Гусева		27.09.87
Вед.инж.	Оберг		27.09.87

1330/4 | 14

3.501.1-155.3-07

Электрооборудование прожекторной площадки
Вариант 3

Стадия	Масса	Масштаб
Р		1:40
		1:10
Лист		Листов

Мосгипротранс

Копировал: ВБ

Формат А3

Инв. № подл. | Подп. и дата | Взам. инв. №

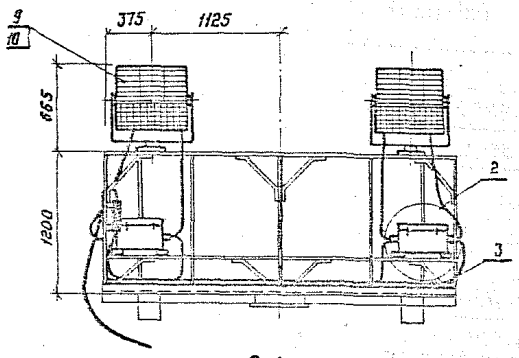

Вид А

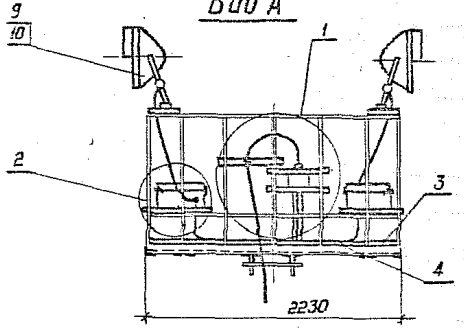

Разметка отверстий под прожектор

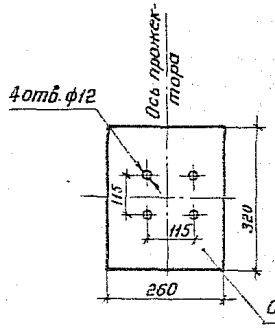

Столик для крепления прожектора

Формат	Зона	Поз.	Обозначение	Наименование	Кол.	Примечание
				Сборочные единицы		
А3		1	3.501.1-155.3-17	Узел III	1	
А3		2	3.501.1-155.3-18	Узел IV	4	
				Детали		
А4		3	3.501.1-155.3-23	Доска Д-3	2	
А4		4	3.501.1-155.3-24	Доска А-4	1	
				Стандартные изделия		
		5		Болт М8×50 ГОСТ 7798-70	12	
		5		Болт М8×25 ГОСТ 7798-70	16	для крепления прожектора
		6		Гайка М8 ГОСТ 5915-70*	28	
		7		Шайба 8 ГОСТ 11371-78	40	
		8		Шуруп 1-4×20.2 ГОСТ 1144-80	24	
				Прочие изделия		
		9		Прожектор ПГЦ-М-1000-11Ю-УЗ	4	20 кг
		10		Лампа металлогалоген-ная ДРИ-1000-6	4	
		11		Скоба СО-16	24	изд. ГМА

1. Поз. 8, 11 служат для крепления кабеля на досках Д-3, Д-4.
2. Кабели учтены в спецификации на листе 3.501.1-155.3-01

Нач.отд.	Иванов		22.04.88
Гл.спец.	Клигман		28.04.88
Н.контр.	Нетова		28.04.88
ГИП	Иванов		28.04.88
Рук.гр.	Гусева		21.04.88
Вед.инж.	Оберг		21.04.88

3.501.1-155.3-08

Электрооборудование прожекторной площадки. Вариант 4.

Стадия	Масса	Масштаб
Р		1:40 1:10
Лист	Листов 1	

Мосгипротранс

Копировал: ББ

Формат А3

1330/4 | 15

Инв.№ подл. | Подп. и дата | Взам.инв.№

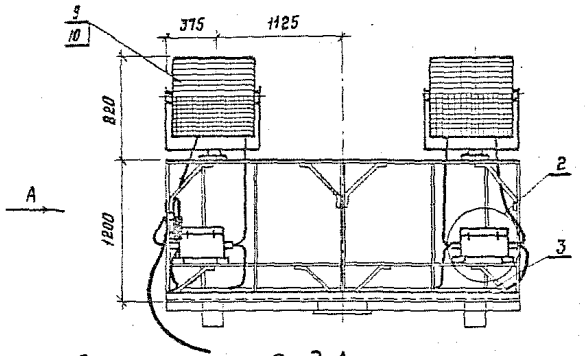

Вид А

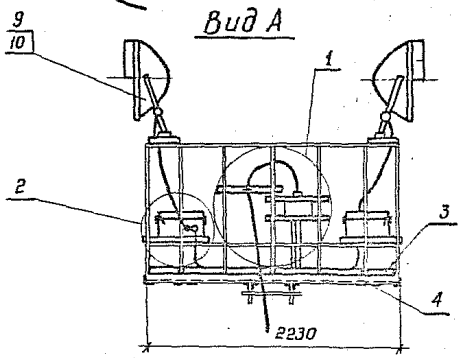

Разметка отверстий под прожектор

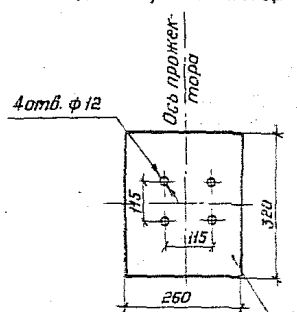

Столик для крепления прожектора

Формат	Зона	Поз.	Обозначение	Наименование	Кол.	Примечание
				Сборочные единицы		
А3		1	3.501.1-155.3-17	Узел III	1	
А3		2	3.501.1-155.3-18	Узел IV	4	
				Детали		
А4		3	3.501.1-155.3-23	Доска Д-3	2	
А4		4	3.501.1-155.3-24	Доска Д-4	1	
				Стандартные изделия		
		5		Болт М8×50 ГОСТ 7798-70	12	
		5		Болт М8×25 ГОСТ 7798-70	16	для крепления прожектора
		6		Гайка М8 ГОСТ 5915-70*	28	
		7		Шайба 8 ГОСТ 11371-78	40	
		8		Шуруп 1-4×20.2 ГОСТ 1144-80	24	
				Прочие изделия		
		9		Прожектор ПГЦ-М-2000-1К3-У1 (ПГЦ-М-3500-1К3-У1)	4	32 кг
		10		Лента металлогалогенная ДРИ-2000-6 (ДРИ-3500-6)	4	
		11		Скоба СО-16	24	изд. ГМА

1. Поз. 8,11 служат для крепления кабеля на досках Д-3, Д-4
2. Кабели учтены в спецификации на листе 3.501.1-155.3-01

Нач.отд.	Иванов		28.09.87
Гл.спец.	Климан		28.09.87
Н.Контр.	Нетова		28.09.87
ГИП	Иванов		28.09.87
Рук.гр.	Гусева		21.9.87
Вед.инж.	Обера		21.9.87

3.501.1-155.3-09

Электрооборудование прожекторной площадки
Варианты 5,6

Стадия	Масса	Масштаб
Р		1:40 1:10
Лист	Листов 1	

Мосгипротранс

1330/4 | 16

Взам. инв. № | Подпись и дата | Инв. № подл.

Копировал: ВВ | Формат А3

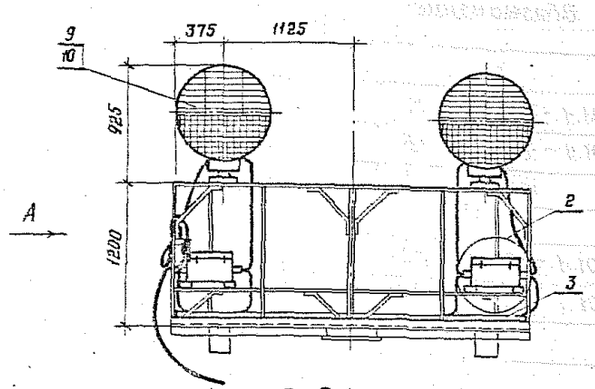

Вид А

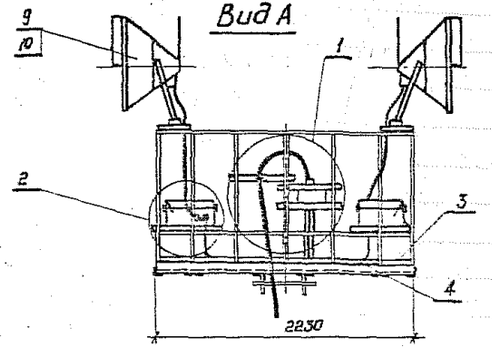

Разметка отверстий под прожектор

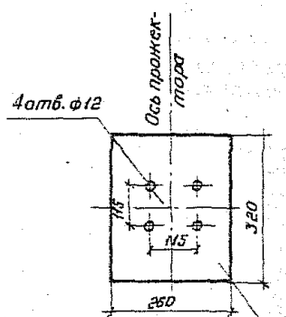

Столик для крепления прожектора

Формат	Зона	Поз.	Обозначение	Наименование	Кол.	Примечание
				Сборочные единицы		
А3		1	3.501.1-155. 3-17	Узел III	1	
А3		2	3.501.1-155. 3-18	Узел IV	4	
				Детали		
А4		3	3.501.1-155-3-23	Доска Д-3	2	
А4		4	3.501.1-155-3-24	Доска Д-4	1	
				Стандартные изделия		
		5		Болт М8×50 ГОСТ 7798-70	12	
		5		Болт М8×25 ГОСТ 7798-70	16	для крепления прожектора
		6		Гайка М8 ГОСТ 5915-70*	28	
		7		Шайба 8 ГОСТ 11371-78	40	
		8		Шуруп 1-4×20.2 ГОСТ 1144-80	24	
				Прочие изделия		
		9		Прожектор ПГП-М-1000-К3-У1	4	30 кг
		10		Лампа металлогалогенная ДРИ-1000-6	4	
		11		Скоба СО-16	24	изд. ГМА

1. Поз. 8,11 служат для крепления кабеля на досках Д-3, Д-4.
2. Кабели учтены в спецификации на листе 3.501.1-155. 3-01

Нач.отд.	Иванов		28.12.92
Гл.спец.	Клигман		28.12.92
Н.Контр.	Немова		28.12.92
ГИП	Иванов		28.12.92
Рук.гр.	Гусева		21.12.92
Вед.инж.	Оберг		21.12.92

3.501.1-155. 3-10

Электрооборудование прожекторной площадки. Вариант 7

Стадия	Масса	Масштаб
Р		1:40 1:10
Лист	Листов 1	

Мосгипротранс

Копировал: ВБ

Формат А3

1330/4 | 17

Инв.№ подл. | Подп. и дата | Взам. инв.№

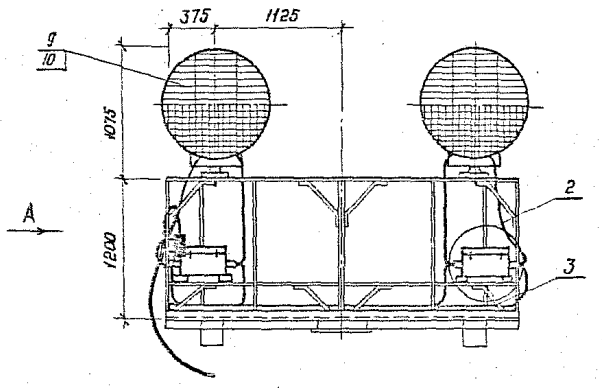

Вид А

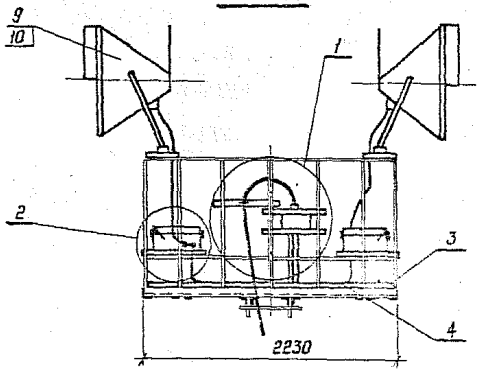

Разметка отверстий под прожектор

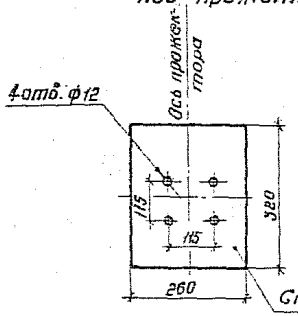

Формат	Зона	Поз.	Обозначение	Наименование	Кол.	Примечание
				Сборочные единицы		
А3		1	3.501.1-155.3-17	Узел III	1	
А3		2	3.501.1-155.3-18	Узел IV	4	
				Детали		
А4		3	3.501.1-155.3-23	Доска Д-3	2	
А4		4	3.501.1-155.3-24	Доска Д-4	1	
				Стандартные изделия		
		5		Болт М8×50 ГОСТ 7798-70	12	
		5		Болт М8×25 ГОСТ 7798-70	16	для крепления прожектора
		6		Гайка М8 ГОСТ 5915-70*	28	
		7		Шайба 8 ГОСТ 11371-78	40	
		8		Шуруп 1-4×20.2 ГОСТ 1144-80	24	
				Прочие изделия		
		9		Прожектор ПГП-М-2000		
				-К3-У1 (ПГП-М-3500-К3-У1)	4	40 кг
		10		Лампа металлогалогенная ДРИ-2000-6 (ДРИ-3500-6)	4	
		11		Скоба С0-16	24	Изд. ГМА

1. Поз. 8, 11 служат для крепления кабеля на досках Д-3, Д-4.
2. Кабели учтены в спецификации на листе 3.501.1-155.3-01

1330/4 | 18

Нач. отд.	Иванов		23.03.87
Гл. спец.	Клигман		23.03.87
Н. контр.	Нетова		23.03.87
ГИП	Иванов		23.03.87
Рук. гр.	Гусева		23.03.87
Вед. инж.	Оберг		23.03.87

3.501.1-155.3-11

Электрооборудование прожекторной площадки. Варианты 6, 9

Стадия	Масса	Масштаб
Р		1:40 1:10
Лист	Листов 1	

Мосгипротранс

Инв. № подл. | Подп. и дата | Взам. инв. №

Копировал | Формат А3

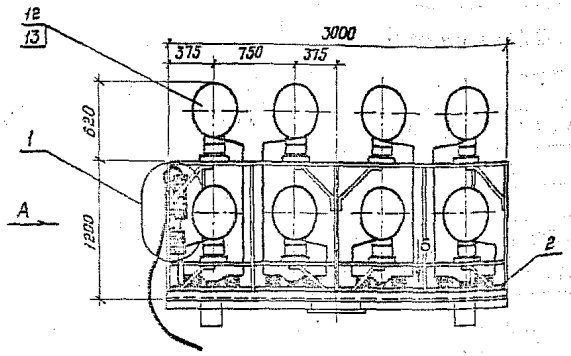

Вид А

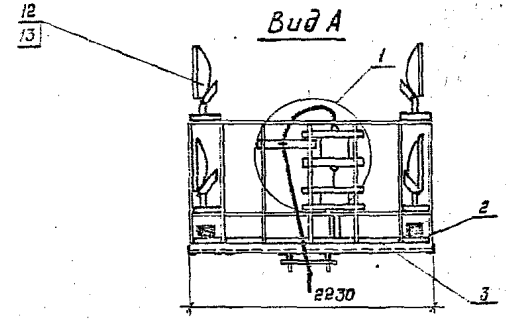

Разметка отверстия под прожектор

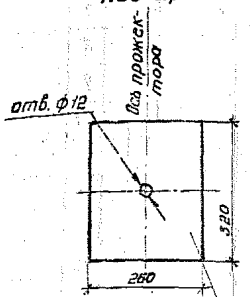

Вид Б

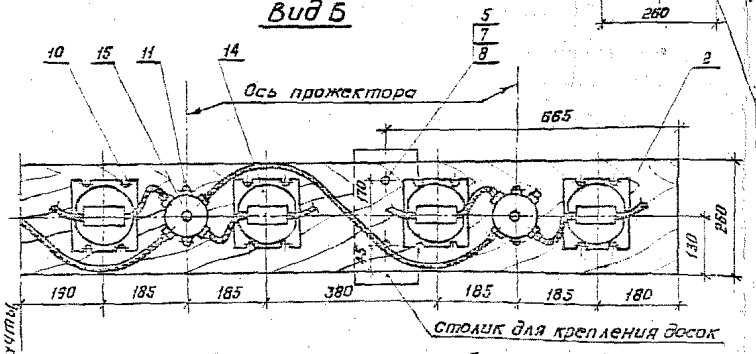

1. Поз. 16 служит для крепления кабеля на доске Д-4
2. Кабели учтены в спецификации на листе 3.501.1-155.3-01

Формат	Зона	Поз.	Обозначение	Наименование	Кол.	Примечание
				Сборочные единицы		
А3		1	3.501.1-155.3-16	Узел 1	1	
				Детали		
А4		2	3.501.1-155.3-23	Доска Д-3	2	
А4		3	3.501.1-155.3-24	Доска Д-4	1	
				Стандартные изделия		
		4		Болт М10×25 ГОСТ 7798-70	16	для крепления прожектора
		5		Болт М8×50 ГОСТ 7798-70	12	
		6		Гайка М10 ГОСТ 5915-70*	16	
		7		Гайка М8 ГОСТ 5915-70*	12	
		8		Шайба 10 ГОСТ 11371-78	16	
		9		Шайба 8 ГОСТ 11371-78	24	
		10		Шуруп 1-6×25.2 ГОСТ 1144-80	64	
		11		Шуруп 1-4×20.2 ГОСТ 1144-80	22	
				Прочие изделия		
		12		Прожектор ЖО01-250-02УХЛ1 (ЖО01-400-02УХЛ1)	16	7.0 кг
		13		Лампа натриевая ДНаТ250-5 (ДНаТ400-5)	16	
		14		ПРА 1И250П36-006УХЛ1 (1И400П36-006УХЛ1)	16	комплектно с оп 7.0кг.
		15		Коробка У409У1	8	Изд. ГЭМ
		16		Скоба СО-16	6	Изд. ГМА

Нач.отд.	Иванов		28.05
Гл.спец.	Клигман		28.05
Н.контр.	Немова		28.05
ГИП	Иванов		28.05
Рук.гр.	Гусева		28.05
Вед.инж.	Оберг		28.05

3.501.1-155.3-12

Электрооборудование прожекторной площадки. Варианты 10,11

Стадия	Масса	Масштаб
Р		1:40 1:10
Лист	Листов 1	

МОСГИПРОТРАНС

Копировал: [illegible] Формат А3

1330/4 | 19

Инв. № подл. | Подп. и дата | Взам. инв. №

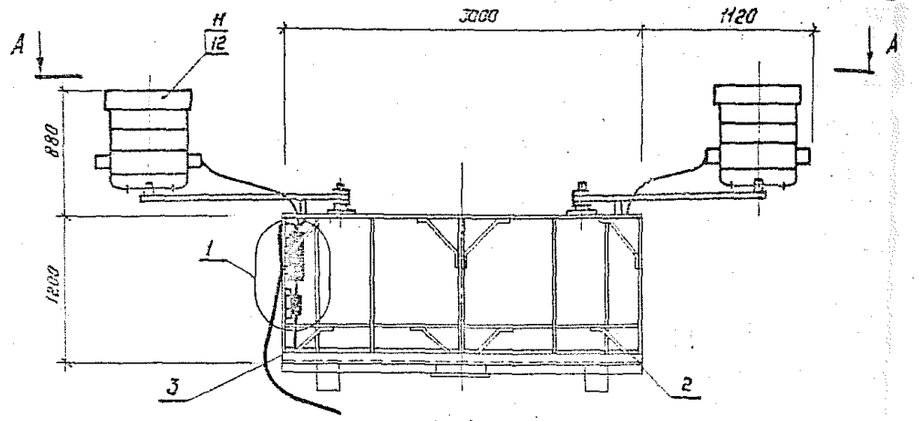

А-А

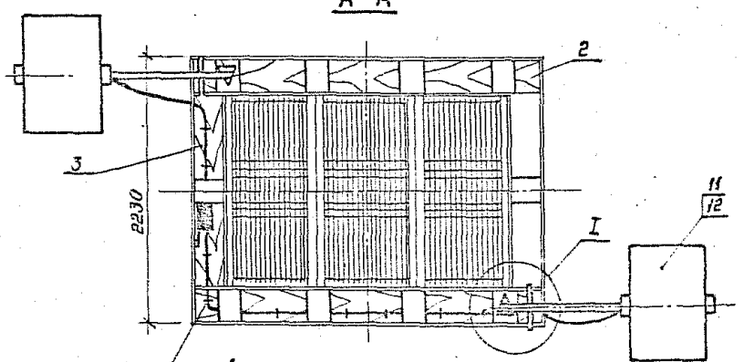

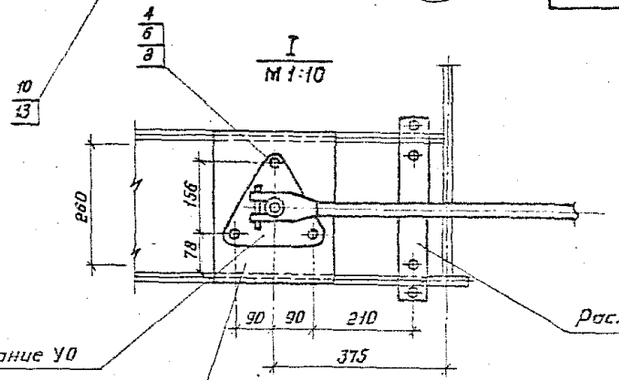

Формат	Зона	Поз.	Обозначение	Наименование	Кол.	Примечание
				Сборочные единицы		
А3		1	3.501.1-155.3-16	Узел II	1	
				Детали		
А4		2	3.501.1-155.3-23	Доска Д-3	2	
А4		3	3.501.1-155.3-24	Доска Д-4	1	
				Стандартные изделия		
		4		Болт М10х25 ГОСТ 7798-70	6	
		5		Болт М8х50 ГОСТ 7798-70	12	для крепления Д-3, Д-4
		6		Гайка М10 ГОСТ 5915-70*	6	
		7		Гайка М8 ГОСТ 5915-70*	12	
		8		Шайба 10 ГОСТ 11371-78	6	
		9		Шайба 8 ГОСТ 11371-78	24	
		10		Шуруп 1-4х20.2 ГОСТ 1144-80	10	
				Прочие изделия		
		11		Устройство осветительное УОЖИ-10000-002У1	2	43 кг
		12		Лампа КГ220-10000-1	2	комплектно с УО
		13		Скоба СО-16	10	Изд. ГИА

1. Кабели учтены в спецификации на листе 3.501.1-155.3-01

1330/4 | 20

Нач.отд.	Иванов		28.03.91
Гл.спец.	Клигман		28.03.91
Н.Контр.	Немова		28.03.91
ГИП	Иванов		28.03.91
Рук.гр.	Гусева		28.03.91
Вед.инж.	Оберг		28.03.91

3.501.1-155.3-13

Электрооборудование прожекторной площадки. Вариант 12

Стадия	Масса	Масштаб
Р		1:40 1:10
Лист	Листов 1	

Мосгипротранс

Инв.№ подл. | Подпись и дата | Взам. инв.№

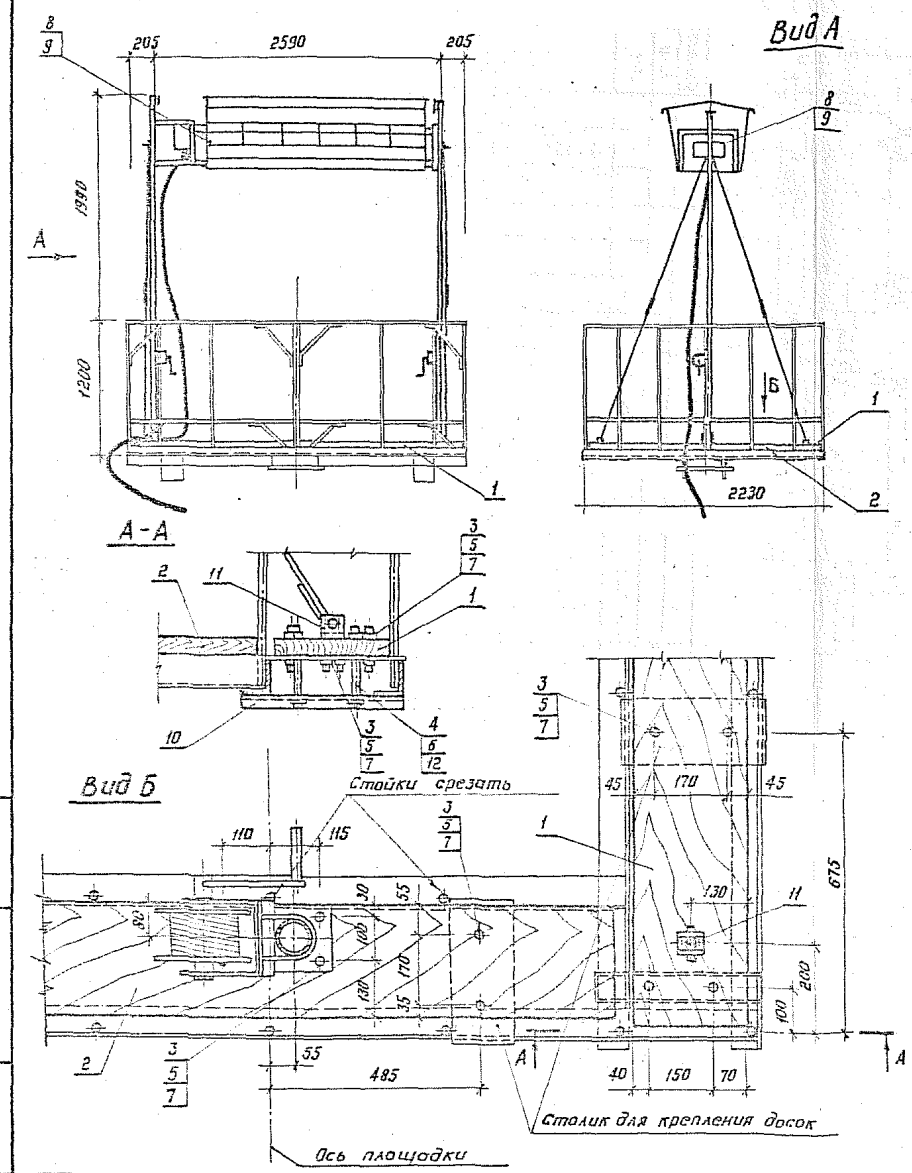

Формат	Зона	Поз.	Обозначение	Наименование	Кол.	Примечание
				Детали		
А4		1	3.501.1-155.3-23	Доска Д-3	2	
А4		2	3.501.1-155.3-24	Доска Д-4	2	
				Стандартные изделия		
		3		Болт М8×50 ГОСТ 7798-70	32	
		4		Гайка М12 ГОСТ 5915-70*	16	
		5		Гайка М8 ГОСТ 5915-70*	32	
		6		Шайба 12 ГОСТ 11371-78	16	
		7		Шайба 8 ГОСТ 11371-78	32	
				Прочие изделия		
		8		Осветительное устройство ОУЖКс-20	1	120 кг
		9		Лампа ксеноновая ДКсТ 20000	2	
		10		Швеллер К240У2, ℓ=370	4	Изд. ГЭМ
		11		Анкер УСЭК64У1	4	Изд. ГЭМ
		12		Шпилька УСЭК81-1У1	8	Изд. ГЭМ

1. Кабели учтены в спецификации на листе 3.501.1-155.3-01

1330/4 | 21

Нач.отд.	Иванов		28.09.87
Гл.спец.	Клигман		28.9.87
Н.контр.	Немова		28.9.87
ГИП	Иванов		28.09.87
Рук.гр.	Гусева		21.9.87
Вед.инж.	Оберг		21.9.87

3.501.1-155.3-14

Электрооборудование прожекторной площадки. Вариант 13

Стадия	Масса	Масштаб
Р		1:40 1:10
Лист	Листов 1	

МОСГИПРОТРАНС

Копировал: ВБр

Формат А3

Взам. инв. №

Подпись и дата

Инв. № подл.

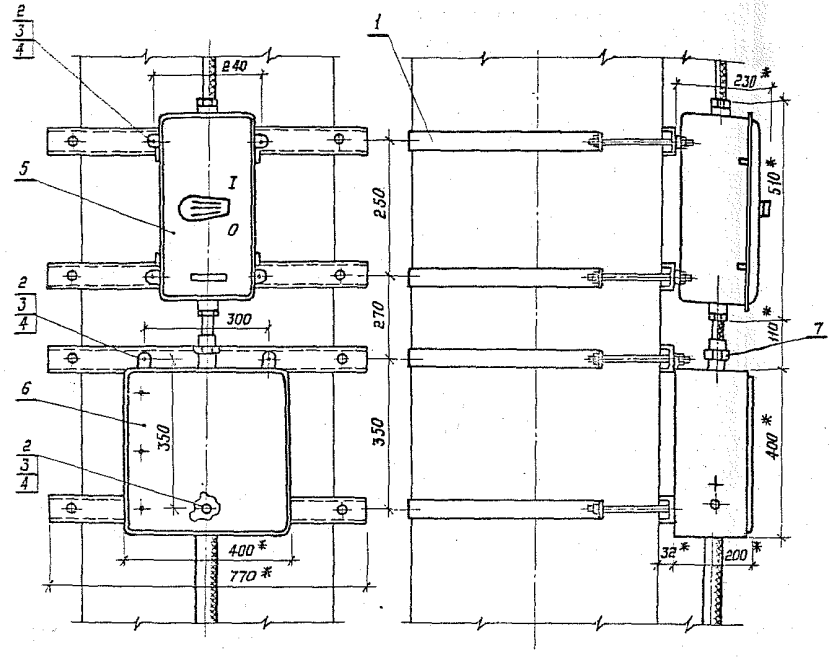

* Размеры для справок

Формат	Зона	Поз.	Обозначение	Наименование	Кол.	Примечание
				Сборочные единицы		
А4		1	3.501.1-155.3-20	Хомут в сборе		
				Обозначение по таблице	4	
				Стандартные изделия		
		2		Болт М8х25 ГОСТ7798-70	7	
		3		Гайка М8 ГОСТ5915-70 *	7	
		4		Шайба 8 ГОСТ11371-78	7	
				Прочие изделия		
		5		Ящик распределительный		
				ЯАЕ25-10	1	8.0 кг
		6		Протяжной ящик К654У2	1	10.5 кг изд. ГЭМ
		7		Сальник привертной		
				У263У2.	1	изд. ГЭМ

Высота прожекторной мачты, м	Обозначение хомута
23	3.501.1-155.3-21 №6
26	3.501.1-155.3-21 №7
28	3.501.1-155.3-21 №8

Нач.отд.	Иванов		28.09.87
Гл.спец.	Клигман		28.09.87
Н.контр.	Немова		28.09.87
ГИП	Иванов		28.09.87
Рук.гр.	Гусева		28.09.87
Вед.инж.	Оберг		28.09.87

1330/4 | 22

3.501.1-155.3-15

Узел I

Стадия	Масса	Масштаб
Р		1:10
Лист	Листов 1	

МОСГИПРОТРАНС

Копировал: [illegible] Формат А3

Инв.№ подл. | Подпись и дата | Взам.инв.№

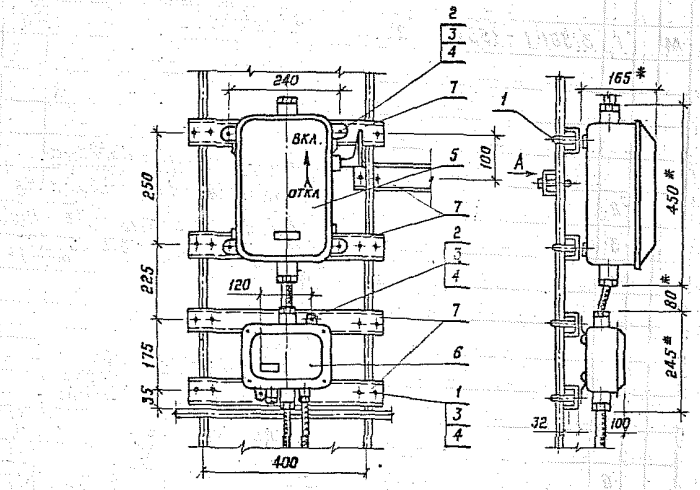

Вид А

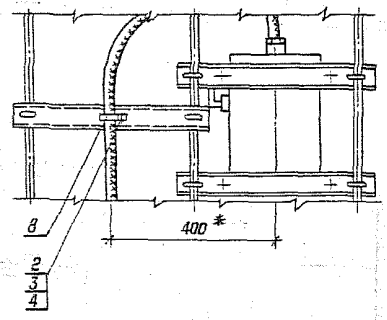

* Размеры для справок

Формат	Зона	Поз.	Обозначение	Наименование	Кол.	Примечание
				Детали		
А4		1	3.501.1-155.3-22	Хомутик	10	
				Стандартные изделия		
		2		Болт М8х25 ГОСТ 7798-70	7	
		3		Гайка М8 ГОСТ 5915-70 *	27	
		4		Шайба 8 ГОСТ 11371-78	27	
				Прочие изделия		
		5		Ящик распределительный ЯРП-63	1	7.0 кг
		6		Коробка соединительная У614 АУ2	1	2.0 кг Изд. ГЭМ
		7		Швеллер К240У2, ℓ=470	5	Изд. ГЭМ
		8		Скоба К25У2	1	Изд. ГЭМ

		1330/4	23
		3.501.1-155.3-16	
Нач.отд.	Иванов	Узел II	Стадия: Р; Масса: ; Масштаб: 1:10
Гл.спец.	Клигман		Лист; Листов 1
Н.контр.	Нетова		Мосгипротранс
ГИП	Иванов		
Рук.гр.	Гусева		
Вед.инж.	Оберг		

Копировал: ВБ

Формат А3

Инв.№ подл. | Подпись и дата | Взам.инв.№

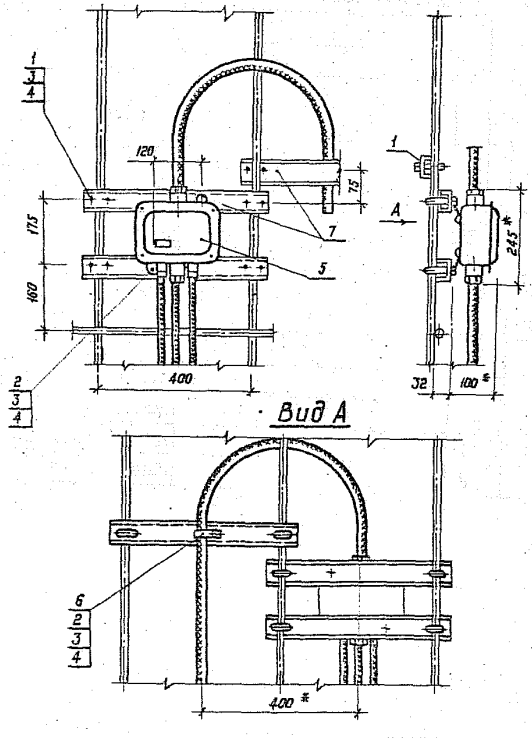

*Размеры для справок

Формат	Зона	Поз.	Обозначение	Наименование	Кол.	Примечание
				Детали		
А4		1	3.501.1-155.3-22	Хомутик	6	
				Стандартные изделия		
		2		Болт М8×25 ГОСТ 7798-70	3	
		3		Гайка М8 ГОСТ 5915-70*	15	
		4		Шайба 8 ГОСТ 11371-78	15	
				Прочие изделия		
		5		Коробка соединительная У614 АУ2	1	2.0 кг изд. ГЭМ
		6		Скоба К252У2	1	Изд. ГЭМ
		7		Швеллер К240 У2, ℓ=470	3	Изд. ГЭМ

Инв. № подл.	Подпись и дата	Взам. инв. №	

1330/4	24		
3.501.1-155.3-17			
Узел III	Стадия	Масса	Масштаб
	Р		1:10
	Лист	Листов 1	
	МОСГИПРОТРАНС		

Нач.отд.	Иванов		28.09.87
Гл.спец.	Клигман		28.09.87
Н.контр.	Немова		28.09.87
ГИП	Иванов		28.09.87
Рук.гр.	Гусева		21.9.87
Вед.инж.	Оберг		21.9.87

Копировал: ВБ

Формат А3

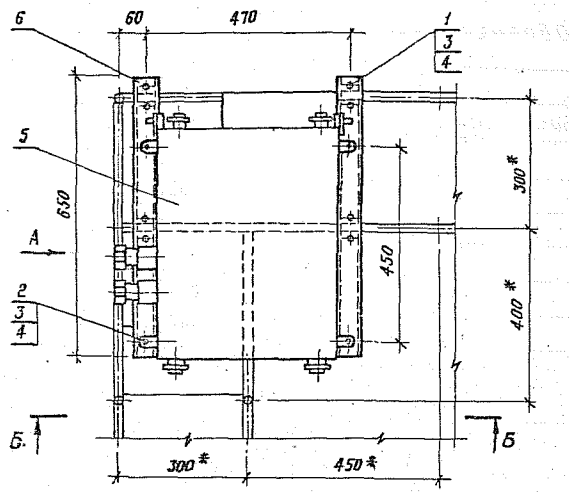

Вид А

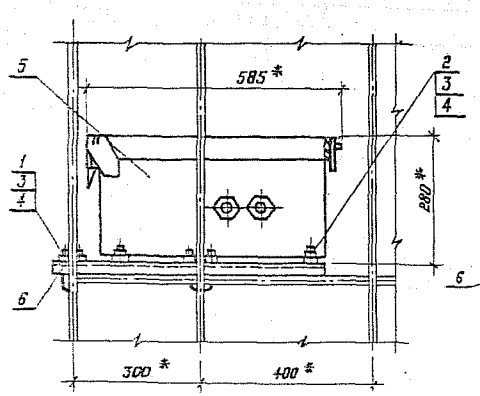

Б-Б

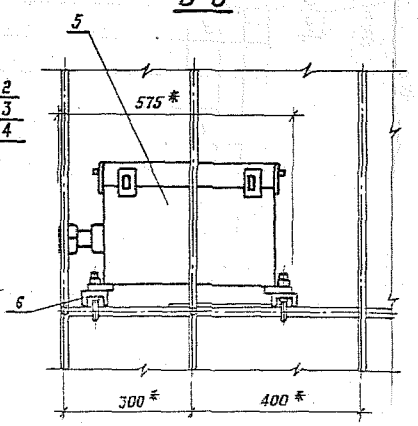

Формат	Зона	Поз.	Обозначение	Наименование	Кол.	Примечание
				Детали		
А4		1	3.501.1-155.3-22	Хомутик	4	
				Стандартные изделия		
		2		Болт М8×25 ГОСТ 7798-70	4	
		3		Гайка М8 ГОСТ 5915-70*	12	
		4		Шайба 8 ГОСТ 11371-78	12	
				Прочие изделия		
		5		Блок управления	1	комплектно с оп. 40÷55 кг
		6		Швеллер К240У2, ℓ=650	2	изд. ГЭМ

* Размеры для справок.

1330/4	25		
3.501.1-155.3-18			
Узел IV	Стадия	Масса	Масштаб
	Р		1:10
	Лист	Листов 1	
	Мосгипротранс		

Нач.отд.	Иванов		28.09.87
Гл.спец.	Клигман		28.09.87
Н.Контр.	Немова		28.09.87
ГИП	Иванов		28.09.87
Рук.гр.	Гусева		21.9.87
Вед.инж.	Оберг		21.9.87

Копировал: ВБ

Формат А3

Взам. инв. №

Подпись и дата

Инв. № подл.

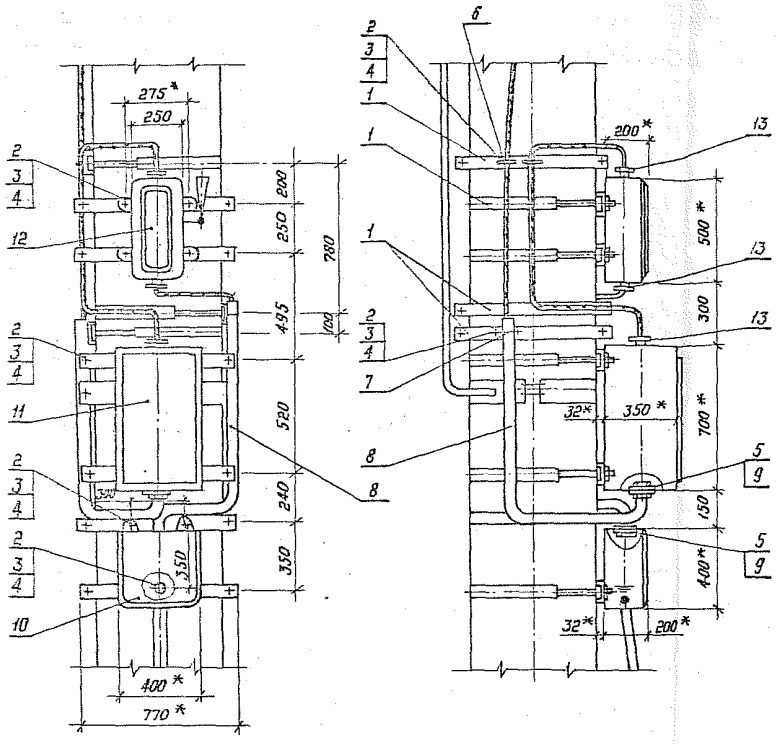

Высота прожекторной мачты, м	Обозначение
24	3.501.1-155.3-21 N6
26	3.501.1-155.3-21 N7
28	3.501.1-155.3-21 N8

*Размеры для справок

Формат	Зона	Поз.	Обозначение	Наименование	Кол.	Примечание
				Сборочные единицы		
А4		1	3.501.1-155.3-20	Хомут в сборе	9	
				Обозначение по таблице		
				Стандартные изделия		
		2		Болт М8.25 ГОСТ 7798-70	15	
		3		Гайка М8 ГОСТ 5915-70*	15	
		4		Шайба 8 ГОСТ 11371-78	15	
		5		Контргайка 50 ГОСТ 8968-75	4	
		6		Скоба К252 У2	1	изд. ГЭМ
		7		Скоба СД-60	2	изд. ГМА
				Материалы		
		8		Труба Р-50×3.0 ГОСТ 3262-75*	5	м
		9		Пластина I, лист, ТМКЩ -		
				C_2-5×250×250 ГОСТ 7338-77	1	
				Прочие изделия		
		10		Протяжной ящик К654 У2	1	
		11		Шкаф управления	1	Комплектно с УО 39 кв
		12		Ящик вводной ЯВ3-31-У2	1	
		13		Сальник привертной У263 У2	3	изд. ГЭМ

1. Трубу поз. 8 гнуть по месту, радиусом не менее 200 мм
2. Из пластины поз. 9 изготовить четыре прокладки 5×125×125 с отверстием ф62

1330/4 | 26

		3.501.1-155.3-19	
Нач.отд.	Иванов		
Гл.спец.	Клигман		
Н.контр.	Немова		
ГИП	Иванов		
Рук.гр.	Гусева		
Ст.инж.	Щеглова		
		Узел У	Стадия: Р; Масса: ; Масштаб: 1:20
			Лист; Листов 1
			Мосгипротранс

Копировал: ВБ/7-

Формат А3

Инв. № подл. | Подп. и дата | Взам. инв. №

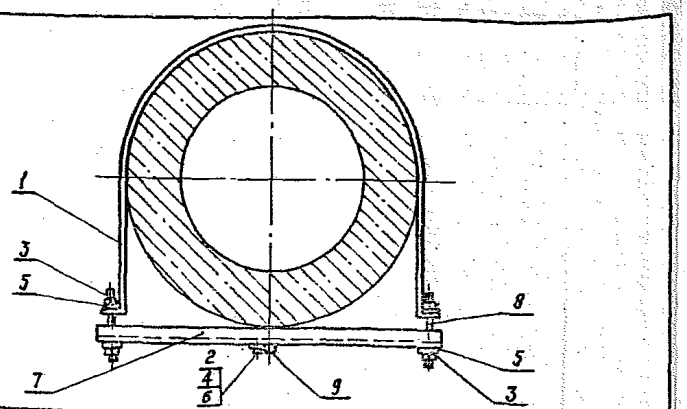

Формат	Зона	Поз.	Обозначение	Наименование	Кол.	Примечание
				Детали		
А4		1	3.501.1 - 155. 3 -21	Хомут	1	
				Стандартные изделия		
		2		Болт М8×25 ГОСТ 7798-70	1	
		3		Гайка М10 ГОСТ 5915-70*	4	
		4		Гайка М8 ГОСТ 5915-70*	1	
		5		Шайба 10 ГОСТ 11371-78	4	
		6		Шайба 8 ГОСТ 11371-78	1	
				Прочие изделия		
		7		Швеллер К240 У2, ℓ=770	1	Изд. ГЭМ
		8		Шпилька УСЭК80 -1У1	2	Изд. ГЭМ
		9		Скоба К252У2	1	Изд. ГЭМ

Взам. инв. № | Подпись и дата | Инв. № подл.

Нач. отд.	Иванов		28.06.91
Гл. спец.	Клиетман		28.06.91
Н. контр.	Нетова		28.06.91
ГИП	Иванов		28.06.91
Рук. гр.	Гусева		28.06.91
Вед. инж.	Оберг		28.06.91

3.501.1-155. 3-20

Хомут в сборе

Стадия	Масса	Масштаб
Р		1:10
Лист	Листов 1	

Мосгипротранс

Копировал: ВБр

Формат А4

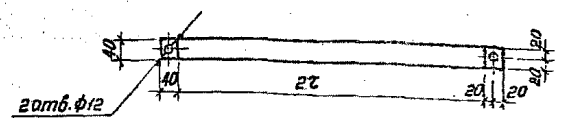

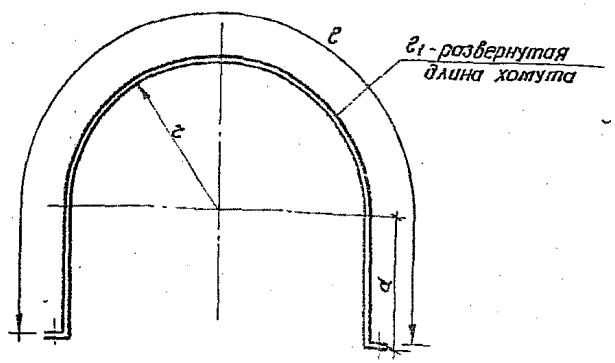

Номер хому-та	Обозначение	r мм	α мм	ℓ мм	ℓ1 мм	Масса, кг
1	3.501.1 - 155. 3 - 21	215	185	1045	1125	1.42
2	3.501.1 - 155. 3 - 21	230	200	1122	1202	1.51
3	3.501.1 - 155. 3 - 21	250	220	1225	1305	1.64
4	3.501.1 - 155. 3 - 21	265	235	1302	1382	1.74
5	3.501.1 - 155. 3 - 21	285	255	1405	1485	1.87
6	3.501.1 - 155. 3 - 21	295	265	1456	1536	1.94
7	3.501.1 - 155. 3 - 21	305	275	1508	1588	2.00
8	3.501.1 - 155. 3 - 21	315	285	1559	1639	2.07

Конструкцию покрыть кузбасслаком (ГОСТ 1709-75*) за 2 раза.

1330/4 | 27

Взам. инв. № | Подпись и дата | Инв. № подл.

Нач. отд.	Иванов		28.06.91
Гл. спец.	Клиетман		28.06.91
Н. контр.	Нетова		28.06.91
ГИП	Иванов		28.06.91
Рук. гр.	Гусева		28.06.91
Вед. инж.	Оберг		28.06.91

3.501.1-155. 3-21

Хомут

Стадия	Масса	Масштаб
Р	ст. тобл.	1:10
Лист	Листов 1	

Полоса 4×40 ГОСТ 103-76 / Ст3 пс6 ГОСТ 380-71*

Мосгипротранс

Копировал: ВБр

Формат А4

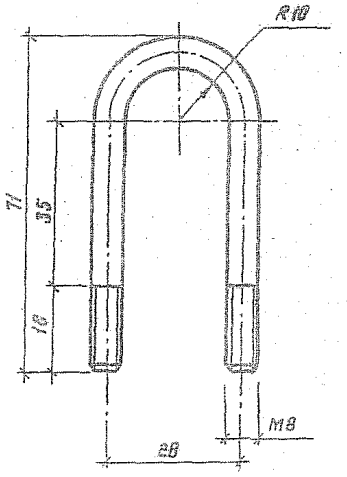

Конструкцию покрыть кузбасслаком (ГОСТ 1709-75*) за 2 раза.

						1330/4	28
					3.501.1-155.3-22		
					Хомутик	Стадия: Р	Масса: 0,059	Масштаб: 1:1
Нач.отд.	Иванов					Лист	Листов 1
Гл.спец.	Клигман						
Н.контр.	Нетова						
ГИП	Иванов				Круг В В ГОСТ 2590-71* / Вст3пс6 ГОСТ 380-71*	Мосгипротранс	
Рук.гр.	Гусева						
Вед.инж.	Оберг						

Инв.№ подл. | Подпись и дата | Взам.инв.№

Копировал: [illegible]

Формат А4

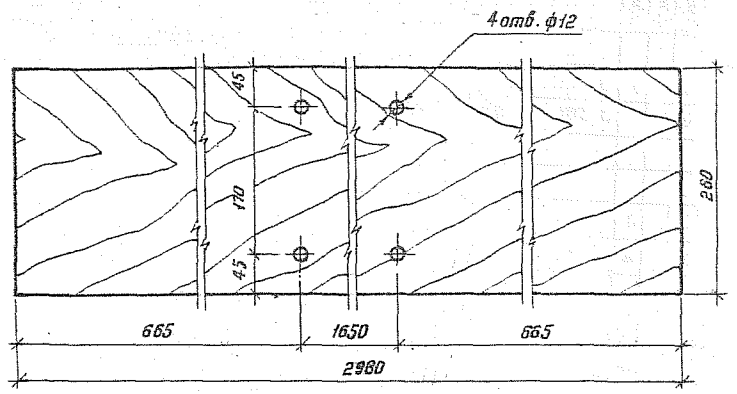

Объем - 0.025 м³

Нач. отд.	Иванов		28.09.87	3.501.1-155. 3-23			
Гл. спец.	Клигман			Доска Д-3	Стадия	Масса	Масштаб
Н. Контр.	Немова				Р	14.58	1:5
ГИП	Иванов		28.09.87		Лист	Листов 1	
Рук. гр.	Гусева		21.9.87	Доска-2-сосна-32×260-ГОСТ8486-86	Мосгипротранс		
Вед. инж.	Оберг		21.9.87				

Копировал: ВБ

Формат А4

Взам. инв. №

Подпись и дата

Инв. № подл.

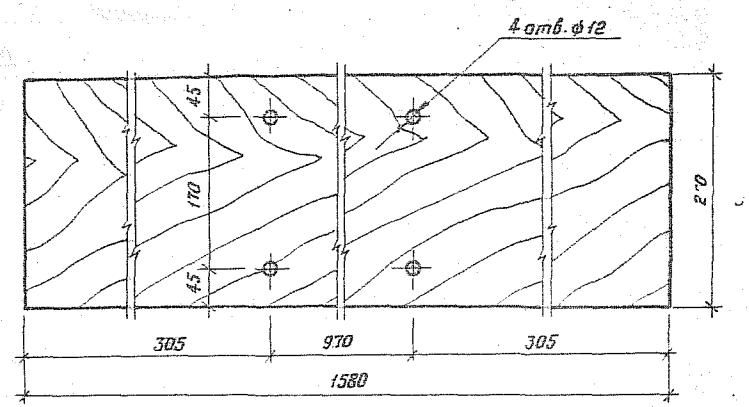

Отверстия сверлятся по месту.

1330/4	29

Объем - 0.013 м³

Нач. отд.	Иванов		28.09.87	3.501.1-155. 3-24			
Гл. спец.	Клигман			Доска Д-4	Стадия	Масса	Масштаб
Н. Контр.	Немова				Р	7.73	1:1
ГИП	Иванов		28.09.87		Лист	Листов 1	
Рук. гр.	Гусева		21.9.87	Доска-2-сосна-32×260-ГОСТ8486-86	Мосгипротранс		
Вед. инж.	Оберг		21.9.87				

Копировал: ВБ

Формат А4

Взам. инв. №

Подпись и дата

Инв. № подл.

Расположение закладных деталей на мачтах для присоединения элементов заземления

МП-26 МП-28

Пример заземления мачты МП-24

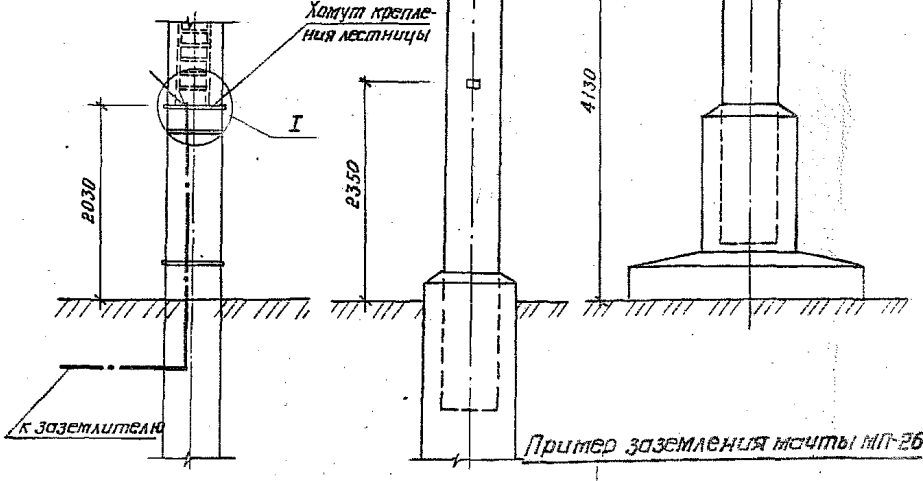

Пример заземления мачты МП-26

Узел I

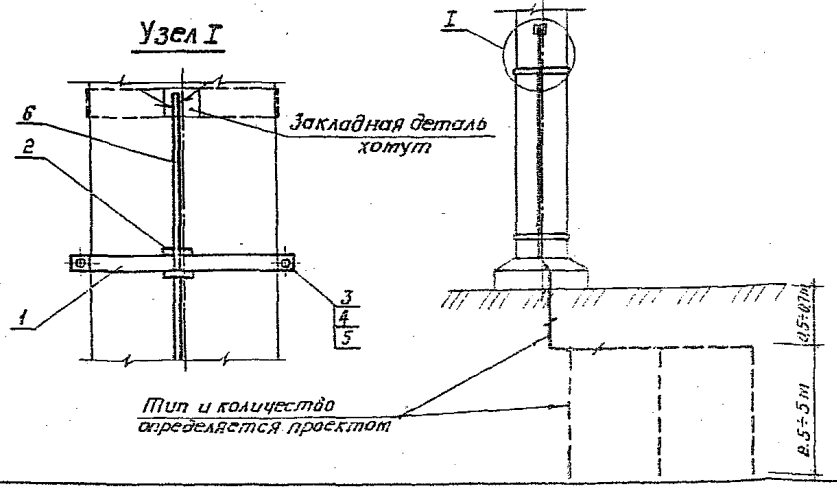

Формат	Зона	Поз.	Обозначение	Наименование	Кол.	Примечание
				Детали		
А4		1	3.501.1-155.3-26	Полухомут	4	
А4		2	3.501.1-155.3-27	Кронштейн	2	
				Стандартные изделия		
		3		Гайка М10 ГОСТ 5915-70*	8	
		4		Шайба 10 ГОСТ 11371-78	8	
				Прочие изделия		
		5		Шпилька УСЗК 80-1У1	4	Изд. ГЭМ
				Материалы		
		6		Круг 12 ГОСТ 2590-71		по проекту

Инв. № подл. | Подпись и дата | Взам. инв. №

Нач. отд.	Иванов		
Гл. спец.	Клигман		
Н. Контр.	Нетова		
ГИП	Иванов		
Рук. гр.	Гусева		
Вед. инж.	Обера		

1330/4 | 30

3.501.1-155.3-25

Молниезащита

Стадия	Масса	Масштаб
Р		1:50
Лист	Листов 1	

Мосгипротранс

Копировал: ВВ

Формат А3

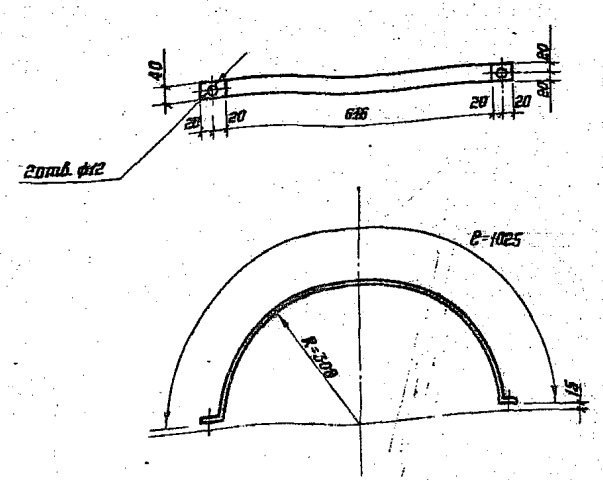

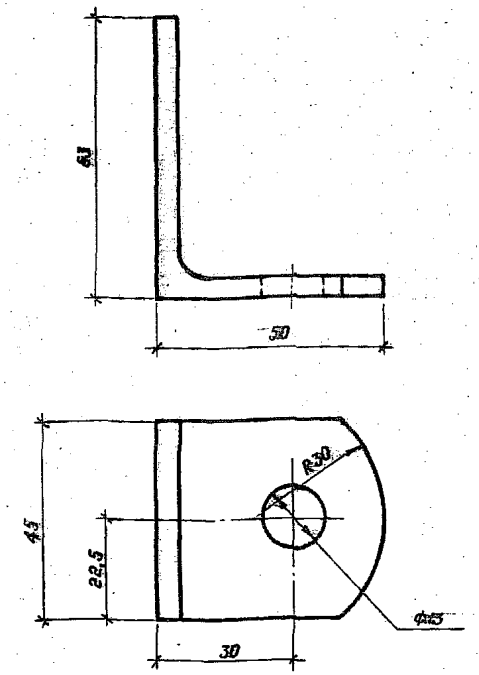

Нач.отд.	Иванов		28.09.86
Гл.спец.	Клигман		28.09.86
Н.контр.	Немова		28.09.86
ГИП	Иванов		28.09.86
Рук.гр.	Гусева		28.09.86
Вед.инж.	Оберг		21.9.87

Инв. № подл. | Подпись и дата | Взам. инв. №

3.501.1-155.3-26

Полухомут

Стадия	Масса	Масштаб
Р	1.29	1:10

Лист | Листов 1

Полоса 4×40 ГОСТ 103-76 / Вст3пс6 ГОСТ 380-71*

Мосгипротранс

Копировал: ВБ

Формат А4

Нач.отд.	Иванов		28.09.86
Гл.спец.	Клигман		28.09.86
Н.контр.	Немова		28.09.86
ГИП	Иванов		28.09.86
Рук.гр.	Гусева		28.09.86
Вед.инж.	Оберг		21.9.87

Инв. № подл. | Подпись и дата | Взам. инв. №

1330/4 | 31

3.501.1-155.3-27

Кронштейн

Стадия	Масса	Масштаб
Р	0.19	1:1

Лист | Листов 1

Уголок 63×63×5 ГОСТ 8509-86 / Вст3пс6 ГОСТ 380-71*

Мосгипротранс

Копировал: ВБ

Формат А4

gost.e-ecolog.ru