ТИПОВЫЕ КОНСТРУКЦИИ, ИЗДЕЛИЯ И УЗЛЫ ЗДАНИЙ И СООРУЖЕНИЙ

СЕРИЯ 1.136-11

ДВЕРИ ДЕРЕВЯННЫЕ ВХОДНЫЕ НАРУЖНЫЕ ТАМБУРНЫЕ И СЛУЖЕБНЫЕ ДЛЯ ЖИЛЫХ И ОБЩЕСТВЕННЫХ ЗДАНИЙ

В 2^х ЧАСТЯХ
ЧАСТЬ 1^я
(СТР. 1 - 135)

Разработаны ЦНИИЭП жилища

Руководитель отделения проектных работ А. Криппа

Главный инженер отделения проектных работ Н. Дыховичная

Начальник отдела № 17 Л. Балановский

Главный инженер проекта отдела №17 Ю. Степнов

Утвержден и введен в действие Госкомитетом по гражданскому строительству и архитектуре при Госстрое СССР
с 3 ноября 1980 г.
Приказ № 300

gost.e-ecolog.ru

Шифр	Обозначение	Наименование	Стр.
	1.136-11.00.00.000	Титульный лист	1
	00.00.000Д1	Содержание	2-4
	00.00.000ПЗ	Пояснительная записка	5-6
	00.00.000Д2	Номенклатура	7-9
ДН20-8	01.00 000	Двери наружные. Специф.	10
ДН20-8	01.00.000СБ	—"— Сборочный чертеж	11-12
ДН20-9	02.00.000	Двери наружные. Специф.	13
ДН20-9	02.00.000СБ	—"— Сборочный чертеж	14
ДН23-9	03.00.000	Двери наружные. Специф.	15
ДН23-9	03.00.000СБ	—"— Сборочный чертеж	16
ДН20-4.8	04.00.000	Двери наружные. Специф.	17
ДН20-4.8	04.00.000СБ	—"— Сборочный чертеж	18-19
ДН20-5.9	05.00.000	Двери наружные. Специф.	20
ДН20-5.9	05.00.000СБ	—"— Сборочный чертеж	21
ДН23-4.8	06.00.000	Двери наружные. Специф.	22
ДН23-4.8	06.00.000СБ	—"— Сборочный чертеж	23
ДН23-5.9	07.00.000	Двери наружные. Специф.	24
ДН23-5.9	07.00.00.000СБ	—"— Сборочный чертеж	25
ДН20-7.7	08.00.00.000	Двери наружные. Специф.	26
ДН20-7.7	08.00.00.000СБ	—"— Сборочный чертеж	27
ДН23-7.7	09.00.00.000	Двери наружные. Специф.	28
ДН23-7.7	09.00 00.000СБ	—"— Сборочный чертеж	29
ДН20-9.9	22.00.00.000	Двери наружные. Специф.	30
ДН20-9.9	22.00.00.000СБ	—"— Сборочный чертеж	31
ДН23-9.9	23.00.00.000	Двери наружные. Специф.	32
ДН23-9.9	23.00.00.000СБ	—"— Сборочный чертеж	33
ДН20-8-М	31.00.00.000	Двери наружные. Специф.	34
ДН20-8-М	31.00.00.000СБ	—"— Сборочный чертеж	35
ДН20-9-М	32.00.00.000	Двери наружные. Специф	36
ДН20-9-М	32.00.00.000СБ	—"— Сборочный чертеж	37

Шифр	Обозначение	Наименование	Стр.
ДН23-9-М	1.136-11.33.00.000	Двери наружные. Специф.	38
ДН23-9-М	33.00.000СБ	—"— Сборочный чертеж	39
ДН20-4.8-М	34.00.000	Двери наружные. Специф.	40
ДН20-4.8-М	34.00.000СБ	—"— Сборочный чертеж	41
ДН20-5.9-М	35.00.000	Двери наружные. Специф.	42
ДН.20-5.9-М	35.00.000СБ	—"— Сборочный чертеж	43
ДН20-4.8-М	36.00.000	Двери наружные. Специф	44
ДН20-4.8-М	36.00.000СБ	—"— Сборочный чертеж	45
ДН23-5.9-М	37.00.000	Двери наружные. Специф.	46
ДН23-5.9-М	37.00.000СБ	—"— Сборочный чертеж	47
ДН20-7.7-М	38.00.000	Двери наружные. Специф.	48
ДН20-7.7-М	38.00.000СБ	—"— Сборочный чертеж	49
ДН23-7.7-М	39.00.000	Двери наружные. Специф.	50
ДН23-7.7-М	39.00.000СБ	—"— Сборочный чертеж	51
ДН23-9.9-М	40.00.000	Двери наружные. Специф.	52
ДН23-9.9-М	40.00.000СБ	—"— Сборочный чертеж	53
ДН20-9.9-М	41.00.000	Двери наружные. Специф.	54
ДН20-9.9-М	41.00.000СБ	—"— Сборочный чертеж	55
ДН00-00	60.00.000	Коробка. Спецификация	56
ДН00-00	60.00.000СБ	—"— Сборочный чертеж	57
ДН00-00	61.00.000	Коробка. Спецификация	58
ДН00-00	61.00.000СБ	—"— Сборочный чертеж	59
ДН00-00-М	62.00.000	Коробка. Спецификация	60
ДН00-00-М	62.00.00	—"— Сборочный чертеж	61

Н.контр.	Мокроусов		26.6.78
ГИП	Степнов		26.6.78
Пров.	Рутто		26.6.78
Разраб.	Мокроусов		26.6.78

1.136-11.00.00.000Д1

Содержание

Стадия	Лист	Листов
	1	3

ЦНИИЭП жилища г. Москва

16458-01 2

Шифр	Обозначение	Наименование	Стр.
ДН00-00-М	1.136-11.63.00.000	Коробка. Спецификация	62
ДН00-00-М	63.00.000 СБ	— " — Сборочный чертеж	63
ДН00-00-1.5	00.01.000	Полотно. Спецификация	64
ДН00-00-1.5	00.01.000 СБ	— " — Сборочный чертеж	65
ДН00-00-2.6	00.02.000	Полотно. Спецификация	66
ДН00-00-2.6	00.02.000СБ	— " — Сборочный чертеж	67
ДН00-00-3.7	00.03.000	Полотно. Спецификация	68
ДН00-00-3.7	00.03.000СБ	— " — Сборочный чертеж	69
ДН00-00-5.6.7	04.22.000	Полотно. Спецификация	70-71
ДН00-00-5.6.7	04.22.000СБ	— " — Сборочный чертеж	72
ДН00-00-12	00.05.000	Полотно. Спецификация	73
ДН00-00-12	00.05.000СБ	— " — Сборочный чертеж	74
ДН00-00-15	00.06.000	Полотно. Спецификация	75
ДН00-00-15	00.06.000СБ	— " — Сборочный чертеж	76
ДН00-00-16	00.07.000	Полотно. Спецификация	77
ДН00-00-16	00.07.000СБ	— " — Сборочный чертеж	78
ДН00-4.8-8	00.23.000	Полотно. Спецификация	79-80
ДН00-4.8-8	00.23.000СБ	— " — Сборочный чертеж	81-82
ДН00-4.8-8	04.23.000	Полотно. Спецификация	83-84
ДН00-4.8-8	04.23.000СБ	— " — Сборочный чертеж	85-86
ДН20-8-4	01.04.000	Полотно. Спецификация	87
ДН20-8-4	01.04.000СБ	— " — Сборочный чертеж	88-89
ДН20-9-4	02.11.000	Полотно. Спецификация	90
ДН20-9-4	02.11.000СБ	— " — Сборочный чертеж	91
ДН23-9-4	03.18.000	Полотно. Спецификация	92
ДН23-9-4	03.18.000СБ	— " — Сборочный чертеж	93
ДН00-00-13	00.24.000	Полотно. Спецификация	94
ДН00-00-13	00.24.000СБ	— " — Сборочный чертеж	95
ДН00-5.9-8	00.27.000	Полотно. Спецификация	96-97

Шифр	Обозначение	Наименование	Стр
ДН00-5.9-8	1.136-11.00.27.000СБ	Полотно. Сборочный чертеж	98
ДН00-5.9-8	05.27.000	Полотно. Спецификация	99-100
ДН00-5.9-8	05.27.000СБ	— " — Сборочный чертеж	101
ДН00-00-13	00.28.000	Полотно. Спецификация	102
ДН00-00-13	00.28.000СБ	— " — Сборочный чертеж	103
ДН00-00-17	00.29.000	Полотно. Спецификация	104-105
ДН00-00-17	00.29.000СБ	— " — Сборочный чертеж	106
ДН00-00-17	00.43.000	Полотно. Спецификация	107-108
ДН00-00-17	00.43.000СБ	— " — Сборочный чертеж	109
ДН00-9.9-18Л	00.47.000	Полотно. Спецификация	110
ДН00-9.9-18Л	00.47.000СБ	— " — Сборочный чертеж	111
ДН00-7.7-9	00.48.000	Полотно. Спецификация	112
ДН00-7.7-9	00.48.000СБ	— " — Сборочный чертеж	113
ДН20-7.7-10	00.49.000	Полотно. Спецификация	114
ДН20-7.7-10	00.49.000СБ	— " — Сборочный чертеж	115-116
ДН00-7.7-11	00.50.000	Полотно. Спецификация	117-118
ДН00-7.7-11	00.50.000СБ	— " — Сборочный чертеж	119
ДН00-7.7-14	00.51.000	Полотно. Спецификация	120
ДН00-7.7-14	00.51.000СБ	— " — Сборочный чертеж	121
ДН00-7.7-18	00.52.000	Полотно. Спецификация	122
ДН00-7.7-18	00.52.000СБ	— " — Сборочный чертеж	123
ДН00-00-9Л	00.53.000	Полотно. Спецификация	124
ДН00-00-9Л	00.53.000СБ	— " — Сборочный чертеж	125
ДН23-7.7-10	00.54.000	Полотно. Спецификация	126
ДН23-7.7-10	00.54.000СБ	— " — Сборочный чертеж	127-128
ДН00-00-14Л	00.55.000	Полотно. Спецификация	129
ДН00-00-14Л	00.55.000СБ	— " — Сборочный чертеж	130
ДН00-9.9-11	00.56.000	Полотно. Спецификация	131-132

Инв.№ подл. | Подпись и дата | Взам.инв.№

Шифр	Обозначение	Наименование	Стр.
ДН00-9.9-11	1.136-11.00.56.000 СБ	Полотно. Сборочный чертеж	133
ДН00-9.9-10л	00.17.000	Полотно. Спецификация	134
ДН00-9.9-10л	00.17.000 СБ	—"— Сборочный чертеж	135
ДН00-00-14к	25.00.000	Двери наружные. Специф.	136-137
ДН00-00-14к	25.00.000 СБ	—"— Сборочный чертеж	138-140
ДН00-00	25.00.400	Коробка. Спецификация	141
ДН00-00	25.00.400 СБ	—"— Сборочный чертеж	142
ДН00-00-14к	25.60.000	Полотно. Спецификация	143-144
ДН00-00-14к	25.60.000	—"— Сборочный чертеж	145
ДН00-00	25.00.500 СБ	Ограждение	146
ДН00-00	25.00.003	Скоба	147
ДС00-00	10.00.000	Дверь служебная. Специф.	148-151
ДС00-00	10.00.000 СБ	—"— Сборочный чертеж	152-153
ДС00-00	10.00.400	Коробка. Спецификация	154
ДС00-00	10.00.400 СБ	—"— Сборочный чертеж	155
ДС00-00	10.00.413	Облицовка	156
ДС00-70у	00.70.000	Полотно. Спецификация	157-158
ДС00-70у	00.70.000 СБ	—"— Сборочный чертеж	159
ДС00-70у	00.70.009	Облицовка	160
ДС00-80т	00.80.000	Полотно. Спецификация	161-162
ДС00-80т	00.80.000 СБ	—"— Сборочный чертеж	163
ДЛ00-00	50.00.000	Люки и лазы. Спецификация	164
ДЛ00-00	50.00.000 СБ	—"— Сборочный чертеж	165-166
ДЛ00-00	50.00.500	Коробка. Спецификация	167
ДЛ00-00	50.00.500 СБ	—"— Сборочный чертеж	168
ДЛ00-00	50.00.502	Облицовка	169
ДЛ00-00	50.00.100 СБ	Петля. Сборочный чертеж	170
ДЛ00-9	50.91.000	Полотно. Спецификация	171
ДЛ00-9	50.91.000 СБ	Полотно Сборочный чертеж	172
ДЛ00-9	50.91.007	Облицовка	173
ДЛ00-9	50.91.008	Облицовка	174
ДЛ00-00	50.92.000	Полотно. Спецификация	175
ДЛ00-00	50.92.000	—"— Сборочный чертеж	176
ДЛ12-7.7	50.92.008	Облицовка	177
ДЛ9-5.5	50.92.009	Облицовка	178
ДЛ00-00	50.93.000	Полотно. Спецификация	179
ДЛ00-00	50.93.000	—"— Сборочный чертеж	180

В настоящий альбом включены рабочие чертежи дверей, разработанные в соответствии с отраслевым стандартом ОСТ 20-3-78 "Двери деревянные входные наружные, тамбурные и служебные для жилых и общественных зданий", утвержденные приказом Государственного комитета по гражданскому строительству и архитектуре при Госстрое СССР от 13 января 1978 г. за №11.

Содержащиеся в альбоме чертежи дверей предназначены для применения при проектировании жилых и общественных зданий и производства этих изделий деревообрабатывающими предприятиями.

Двери, включенные в альбом, подразделяются на однопольные, полуторапольные и двупольные.

Двери, изготовляемые по настоящим чертежам, в зависимости от назначения подразделяются на следующие типы:

Н – наружные входные в здания, остекленные;

Т – тамбурные остекленные (в вестиболи, торговые и операционные залы, а также лестничные клетки);

С – служебные глухие щитовые;

Л – люки и лазы глухие утепленные.

Маркировка дверного блока состоит из букв, обозначающих дверь (Д), ее тип (одна из букв Н, Т, С и Л) и двух последующих чисел, разделенных тире, обозначающих размеры высоты и ширины дверного полотна в модулях-дециметрах (разделенных точкой – ширину полотен двупольных дверей), затем через тире номер рисунка двери.

Пример условного обозначения наружной двери с размерами полотен 2000х800 мм и рисунок двери 2:

ДН 20-8-2 ОСТ 20-3-78

После букв и цифр, указывающих дверь, ее тип, размеры полотен и рисунок, в следующей последовательности проставляют дополнительные буквы, обозначающие:

А,Б,В – профили реечной облицовки обшивки;

Л – дверь левая;

К – с качающимися полотнами;

М – с монтажной доской, без порога;

Д – дымозащитная (остекленная на пружинных петлях одностороннего действия);

Т – служебная, трудновозгараемая (для входов в кинопроекционные подвалы, на чердаки, для входов на плоские кровли и т.п.)

Пример условного обозначения наружной двери с размерами полотен 2000х800 мм, рисунок 2, профиль А, с левой навеской полотна, с монтажной доской, без порога:

ДН 20-8-2АЛМ ОСТ 20-3-78

Кроме указанных типов дверей в альбом включены глухие утепленные люки и лазы для входов в подвалы или чердаки.

Пример условного обозначения двери-лазы с размером полотна 1172х872 мм:

ДЛ 12-9 ОСТ 20-3-78

Марки дверных блоков проставляются в спецификациях на изделия в проектах, в заказах предприятиями-изготовителям и на нелицевых поверхностях самих изделий.

Дверные блоки поставляются предприятиями-изготовителями с полотнами, навешенными на петли (двупольные дополнительно с врезными шпингалетами) с полной заводской готовностью окончательно отделанной поверхностью, прикрепленными приборами, уплотняющими прокладками

				1.136-11.00.00.000 ПЗ		
Н.контр.	Мокроусов			Пояснительная записка	Стадия	Лист	Листов
ГИП	Степнов				Р	1	2
Пров.	Рутто				ЦНИИЭП жилища г. Москва	
Разраб.	Мокроусов					

Инв.№ подл. | Подпись и дата | Взам.инв.№

и остекленными, с защитными решетками. Установка всех приборов, приводимых в спецификациях к заказу, должна производиться предприятием-изготовителем.

Выступающие приборы с шурупами поставляются в отдельной таре совместно с блоками с указанием назначения (марок дверных блоков).

Изготовление дверных блоков (включая окраску, остекление, установку приборов защитных решеток и уплотняющих прокладок, их маркировка, приемка, хранение и транспортирование) должны производиться в соответствии с требованиями ГОСТ 475-78 "Двери деревянные". Технические требования ОСТ 20-3-78.

Полотна дверей щитовой конструкции должны облицовываться с обеих сторон твердыми древесно-волокнистыми плитами ГОСТ 4598-74, водостойкой фанерой толщиной 4 мм ГОСТ 3916-69 или профильной реечной обшивкой.

Для остекления дверей следует применять прозрачное стекло ГОСТ 111-78, узорчатое ГОСТ 5533-67 или армированное ГОСТ 7481-78 стекло толщиной 4-5 мм с установкой его на двойной невысыхающей замазке на резиновых прокладках или П-образного сечения с последующим креплением штапиками.

Двери с качающимися полотнами должны остекляться только прозрачным стеклом.

На дверных полотнах входных и тамбурных дверей, остекленных большеформатным стеклом, предприятием-изготовителем должны устанавливаться защитные решетки. Пример крепления решетки см.1.136-11.25.00.000.СБ данного альбома.

Нижние части полотен входных и тамбурных дверей с обеих сторон должны защищаться от загрязнения полосами из декоративного бумажно-слоистого пластика, а служебных дверей - кровельной сталью.

Для предохранения от механических повреждений, снижения уровня шума и теплопотерь в зданиях, поставляемые предприятием-изготовителем входные и тамбурные дверные блоки должны быть укомплектованы приборами автоматического закрывания дверей типа ЗД1, ЗД2 ГОСТ 5091-78.

Коробку без порога расшивают внизу монтажной доской с креплением гвоздями к торцам вертикальных брусков.

Все размеры на чертежах настоящего альбома указаны в миллиметрах для неокрашенных изделий и деталей.

Изделия следует изготовлять из древесины хвойных пород: сосны, ели, пихты, лиственницы и кедра. Влажность древесины деталей должна быть от 9% до 12%.

Установка и крепление дверных блоков в проемах должна производиться согласно СНиП III-19-76, а также альбомов типовых деталей серии 2.130-1, 1.132-2 и 1.133-1.

При разработке настоящего альбома были использованы документы:

ГОСТ 6449-76 "Изделия из древесины и древесных материалов. Допуски и посадки".

ГОСТ 8486-66 "Пиломатериалы хвойных пород".

ГОСТ 9685-61 "Заготовки из древесины хвойных пород".

Шифр	ДН20-8-1	ДН20-8-2	ДН20-8-3	ДН20-8-4	ДН20-8-12	ДН20-8-15	ДН20-8-16	ДН20-4,8-5	ДН20-4,8-6
Эскиз		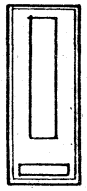	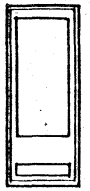	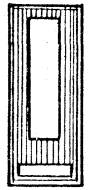	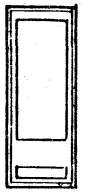	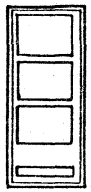		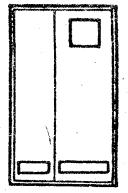	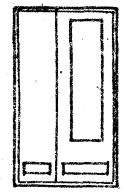
Обозначение Объем в м³	01.00.000 0,083	01.00.000-01 0.080	01.00-000-02 0.061	01.00.000-03 0.091	01.00.000-04 0.086	01.00.000-05 0.090	01.00.000-06 0.093	04.00.000 0.122	04.00.000-01 0.111
Стр. выпуска	10-12							17-19	

Шифр	ДН20-9-1	ДН20-9-2	ДН20-9-3	ДН20-9-4	ДН20-9-12	ДН20-9-15	ДН20-9-16	ДН20-5,9-5	ДН20-5,9-6
Эскиз	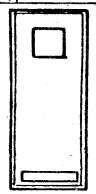	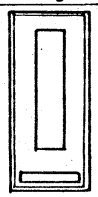	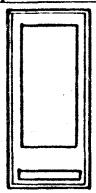	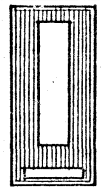	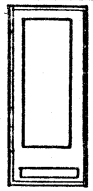	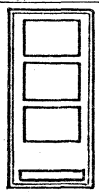	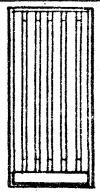	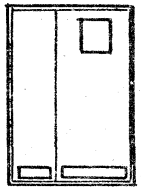	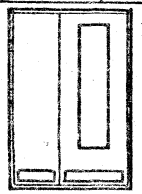
Обозначение Объем в м³	02.00.000 0.093	02.00.000-01 0.087	02.00.000-02 0.068	02.00.000-03 0.100	02.00.000-04 0.083	02.00.000-05 0.094	02.00.000-06 0.096	05.00.000 0.130	05.00.000-01 0.118
Стр выпуска	13-14							20-21	

Шифр	ДН23-9-1	ДН23-9-2	ДН23-9-3	ДН23-9-4	ДН23-9-12	ДН23-9-15	ДН23-9-16	ДН23-5,9-5	ДН23-5,9-6
Эскиз	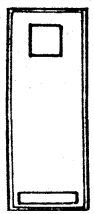	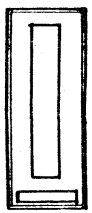	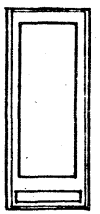	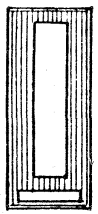		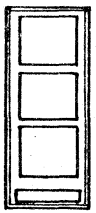		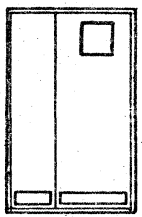	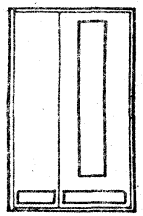
Обозначение Объем в м³	03.00.000 0.105	03.00.000-01 0.097	03.00.000-02 0.070	03.00.000-03 0.112	03.00.000-04 0.088	03.00.000-05 0.098	03.00.000-06 0.104	07.00.000 0.148	07.00.000-01 0.132
Стр. выпуска	15-16							24-25	

1. Первые две пары цифр шифра обозначают размер полотна в модулях, а последние - рисунок полотна по ОСТ 20-3-78.
2. У дверей в коробках с монтажной доской в шифре добавляется буква „М"
3. Для удобства пользования номер серии не пишется.

Н.контр.	Мокраусов		15.6.76
ГИП	Степнов		9.6.76
Провер.	Рутто		15.6.76
Разраб.	Мокроусов		15.6.76

1.136-11.00.00.000 Д2

Номенклатура изделий

Стадия	Масса	Масштаб
Р		1:50
Лист 1	Листов 3	

ЦНИИЭП жилища г. Москва

Инв. № подл. | Подпись и дата | Взам. инв. №

Эскиз	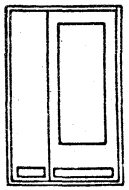	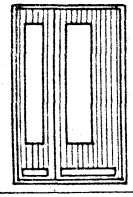	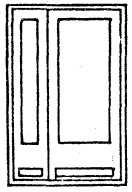	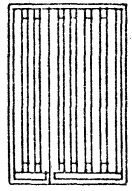	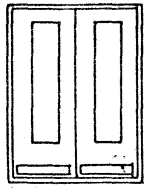	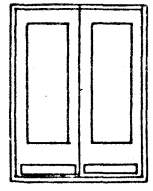	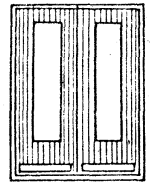	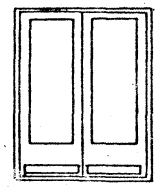	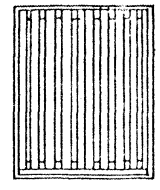
Обозначение объем в м³	04.00.000-02 0.095	04.00.000-03 0.101	04.00.000-04 0.116	04.00.000-05 0.126	08.00.000 0.091	08.00.000-01 0.092	08.00.000-02 0.131	08.00.000-03 0.125	08.00.000-04 0.078
Стр. выпуска	17-19				26-27				
Шифр	ДН 20-5.9-7	ДН 20-5.9-8	ДН 20-5.9-13	ДН 20-59-17	ДН 20-9.9-9	ДН 20-9.9-10	ДН 20-9.9-11	ДН 20-9.9-14	ДН 20-9.9-18
Эскиз	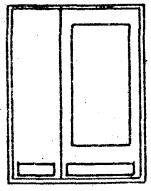	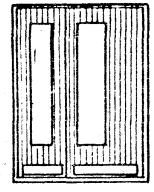	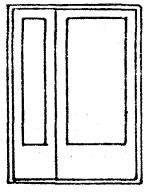	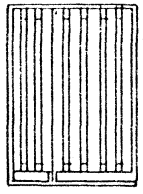	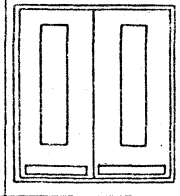	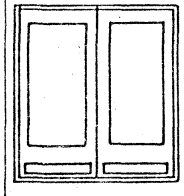	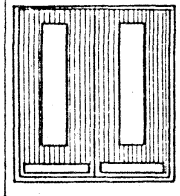	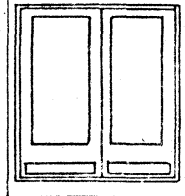	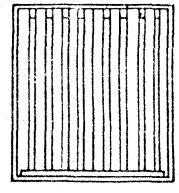
Обозначение объем в м³	05.00.000-02 0.099	05.00.000-03 0.121	05.00.000-04 0.125	05.00.000-05 0.130	22.00.000 0.134	22.00.000-01 0.102	22.000.000-02 0.128	22.00.000-03 0.141	22.00.000-04 0.169
Стр. выпуска	20-21				30-31				
Шифр	ДН 23-5.9-7	ДН 23-5.9-8	ДН 23-5.9-13	ДН 23-5.9-17	ДН 23-9.9-9	ДН 23-9.9-10	ДН 23-9.9-11	ДН 23-9.9-14	ДН 23-9.9-18
Эскиз	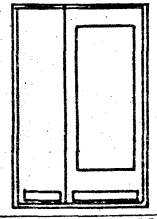	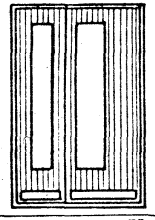	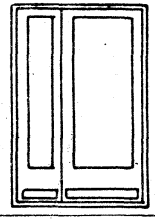	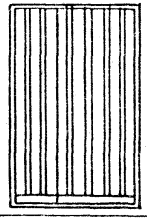	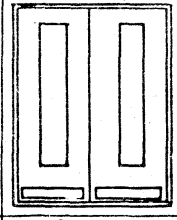	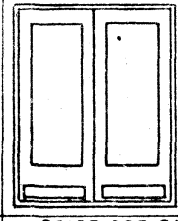	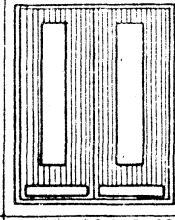	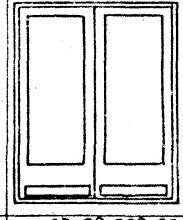	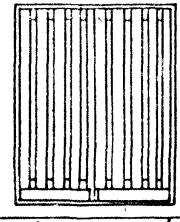
Обозначение объем в м³	07.00.000-02 0.108	07.00.000-03 0,131	07.00.000-04 0.131	07.00.000-05 0.151	23.00.000 0.156	23.00.000-01 0,106	23.00.000-02 0.199	23.00.000-03 0,145	23.00.000-04 0.182
Стр. выпуска	24-25				32-33				
Шифр	ДЛ 9-9	ДЛЯ-5.5	ДЛ 12-9	ДЛ 12-7.7					
Эскиз	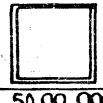	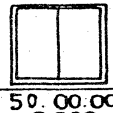	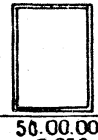	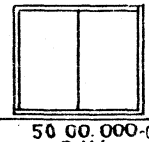					
Обозначение объем в м³	50.00.000 0.060	50.00.000-01 0.069	50.00.000-02 0.076	50.00.000-03 0,114					
	164-166								

1.136-11.00.00.000 ДИ

Лист 2

Шифр	ДН23-4.8-5	ДН23-4.8-6	ДН23-4.8-7	ДН23-4.8-8	ДН23-4.8-13	ДН23-4.8-17		ДН 20-7.7-14К	ДН20-9.9-14К
Эскиз	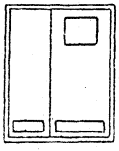	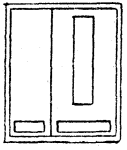	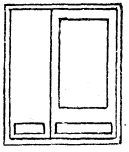	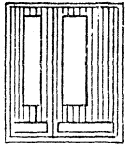	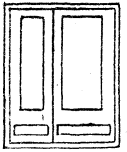	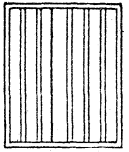		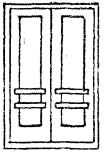	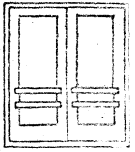
Обозначение Объем в м³	06.00.000 0.130	06.00.000-01 0.118	06.00.000-02 0.099	06.00.000-03 0.121	06.00.000-04 0.125	06.00.000-05 0.138		25.00.000 0.120	25.00.000-02 0.154
Стр.выпуска	22 - 23							136 - 140	

Шифр	ДН23-7.7-9	ДН23-7.7-10	ДН23-7.7-11	ДН23-7.7-14	ДН23-7.7-18			ДН23-7.7-14К	ДН23-9.9-14К
Эскиз	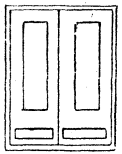	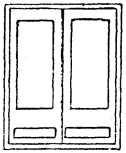	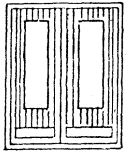	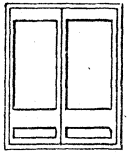	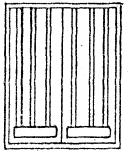			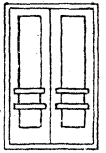	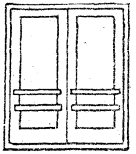
Обозначение Объем в м³	09.00.000 0.105	09.00.000-01 0.095	09.00.000-02 0.135	09.00.000-03 0.136	09.00.000-04 0.085			25.00.000-01 0.132	25.00.000-03 0.186
Стр.выпуска	28 - 29							136 - 140	

Шифр	ДС 20-8-У* ДС 20-8-Т**	ДС 20-9-У ДС 20-9-Т	ДС20-4.8-У ДС20-4.8-Т	ДС20-7.7-У ДС20-7.7-Т	ДС 18-8-У ДС 18-8-Т	ДС 15-8-У ДС 15-8-Т			
Эскиз	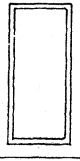	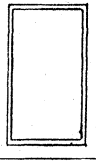	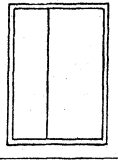	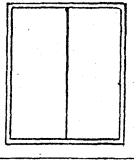	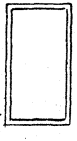	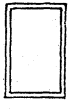			
Обозначение Объем в м³	10.73.000 10.83.000 0.080 0.088	10.74.000 10.84.000 0.087 0.096	10.75.000 10.85.000 0.112 0.124	10.76.000 10.86.000 0.126 0.141	10.72.000 10.82.000 0.068 0.075	10.71.000 10.81.000 0.059 0.064			
Стр.выпуска	148-153								

1. У* - утепленные
2. Т** - трудновозгораемые

Формат	Зона	Поз.	Обозначение	Наименование	Кол. на исполн. 1.136-11.01.00.000-										Примечание
					–	01	02	03	04	05	06				
				Документация											
*			1.136-11.01.00.000 СБ	Сборочный чертеж											
				Сборочные единицы											
11		1	1.136-11.60.00.000	Коробка	1	1	1	1							
11		2	61.00.000	Коробка					1	1	1				
11		3	00.01.000	Полотно	1										
11		4	00.02.000	Полотно		1									
11		5	00.03.000	Полотно			1								
				Шифр	ДН20-8-1	ДН20-8-2	ДН20-8-3	ДН20-8-4	ДН20-8-12	ДН20-8-15	ДН20-8-16				

Н.контр.	Мокроусов		26.04
ГИП	Степнов		26.04
Провер.	Мокроусов		26.04
Разраб.	Рутто		21.04

1.136-11.01.00.000

Дверь наружная ДН20-8
Спецификация

Стадия	Лист	Листов
Р	1	2

ЦНИИЭП жилища г. Москва

Инв.№подл. | Подпись и дата | Взам.инв.№

Формат	Зона	Поз.	Обозначение	Наименование	Кол. на исполн. 1.136-11.01.00.000 –										Примечание
					–	01	02	03	04	05	06				
11		6	01.04.000	Полотно				1							
11		7	00.05.000	Полотно					1						
11		8	00.06.000	Полотно						1					
11		9	00.07.000	Полотно							1				
				Стандартные изделия											
		12		Петля ПНЦ-130 ГОСТ 5088-72	2	2	2	2	2	2	2				
		13		Замок ЗС-2 ГОСТ 5089-73*	1	1	1	1	1	1	1				
		14		Прокладка полиуритановая 10×10 ГОСТ 10174-72	5,6	5,6	5,6	5,6	5,6	5,6	5,6				п.м.
		15		Закрыватель дверной ЗД1 ГОСТ 5091-78	1	1	1	1	1	1	1				
		16		Шуруп А5×40 ГОСТ 1145-70*	6	6	6	6	6	6	6				

1.136-11.01.00 000

Лист 2

16458-01
11

Рис.1

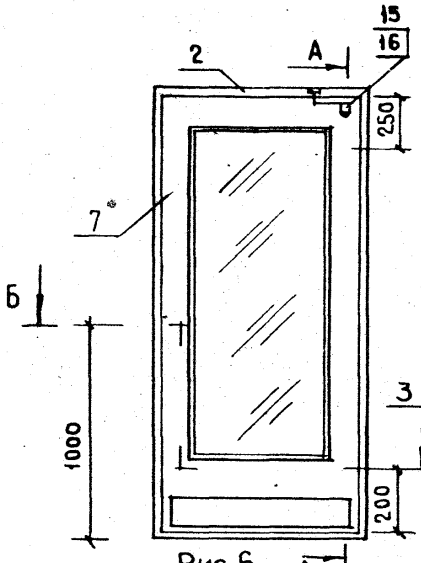

Рис.2

ОСТАЛЬНОЕ СМ.РИС.1

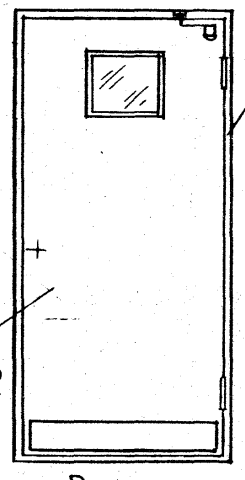

Рис.3

ОСТАЛЬНОЕ СМ. РИС. 1

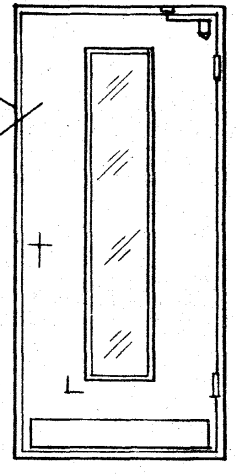

Рис.4

ОСТАЛЬНОЕ СМ.РИС.1

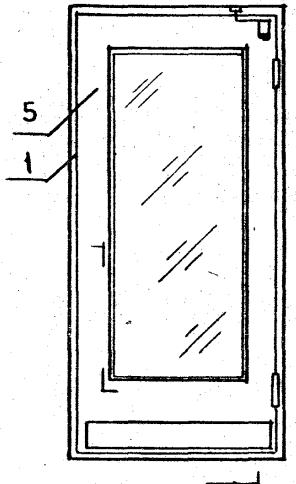

Рис.5

ОСТАЛЬНОЕ СМ. РИС. 1

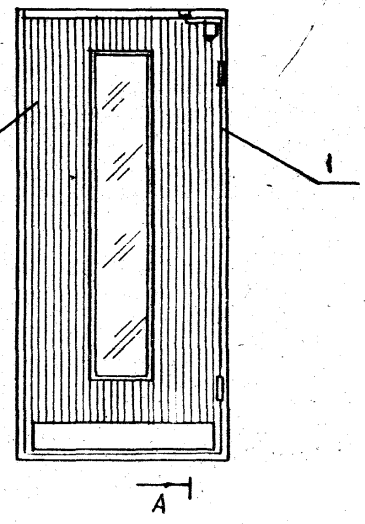

Рис.6

ОСТАЛЬНОЕ СМ. РИС. 1

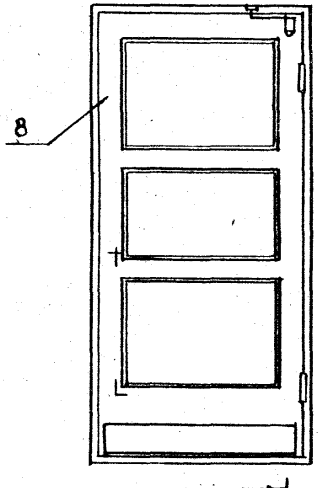

Рис.7

ОСТАЛЬНОЕ СМ. РИС. 1

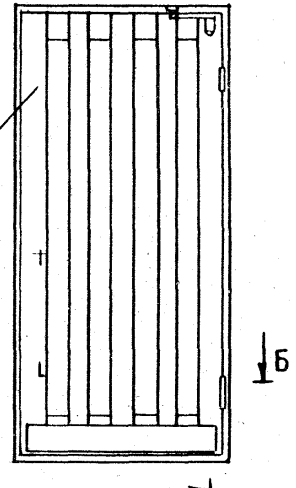

Б-Б

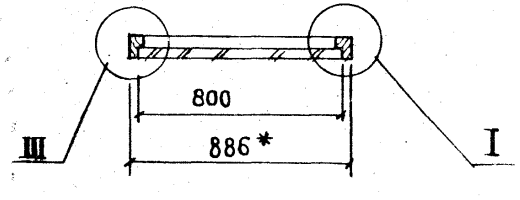

А-А

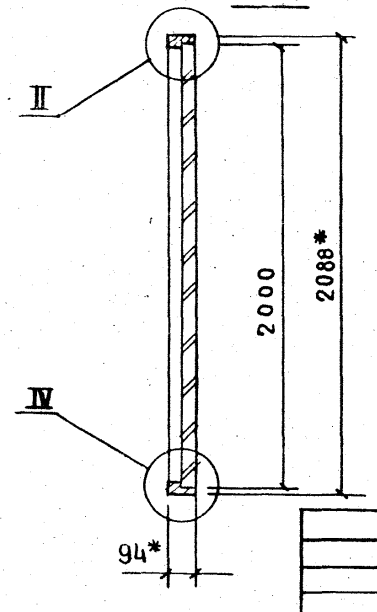

Обозначение	Шифр	Рис.	Объем м³ в чистоте
1.136-11.01.00.000	ДН20-8-1	2	0.083
—01	ДН20-8-2	3	0.080
—02	ДН20-8-3	4	0.061
—03	ДН20-8-4	5	0.0915
—04	ДН20-8-12	1	0.086
—05	ДН20-8-15	6	0.090
—06	ДН20-8-16	7	0.093

1* Размеры для справок

Н.контр.	Мокроусов		25.6.78
ГИП	Степнов		26.6.78
Провер.	Мокроусов		25.6.78
Разраб.	Рутто		24.6.78

1.136.11.01.00.000СБ

Двери наружные ДН 20-8

Сборочный чертеж

Стадия	Масса	Масштаб
Р		1:25
Лист 1	Листов 2	

ЦНИИЭП жилища г. Москва

Инв.№ подл. | Подпись и дата | Взам. инв.№

16458-01 12

I

М1:2

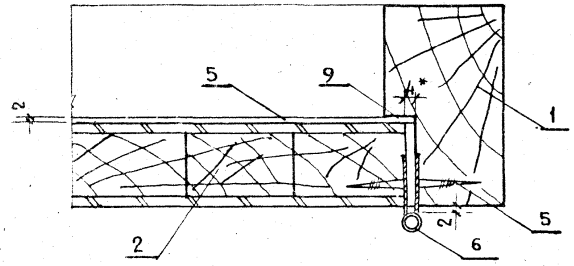

II

М1:2

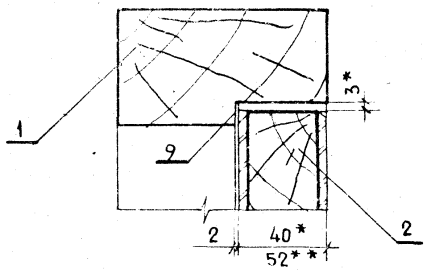

III

М1:2

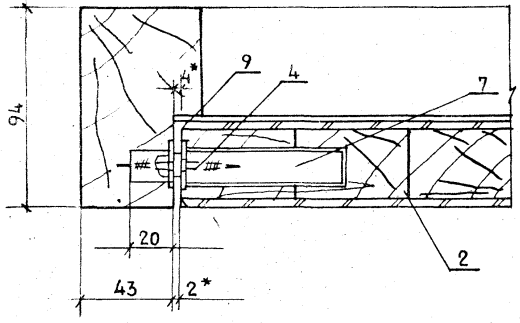

V

М1:2

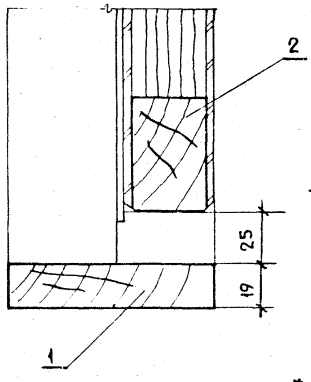

IV

М1:2

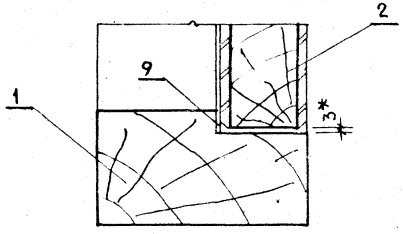

1. * Размеры для справок
2. ** Размер для оббязочных дверей

Инв. № подл.	Подпись и дата	Взам. инв. №

Формат	Зона	Поз.	Обозначение	Наименование	Кол. на испол. 1.136-11.02.00.000										Примечани
					–	01	02	03	04	05	06				
				Документация											
12			1.136-11.02.00.000 СБ	Сборочный чертеж	X	X	X	X	X	X	X				
				Сборочные единицы											
11		1	1.136-11.60.00.000-01	Коробка					1	1	1				
11		1	61.00.000-01	Коробка	1	1	1	1							
11		2	00.01.000-02	Полотно	1										
11		2	00.02.000-02	Полотно		1									
11		2	00.03.000-02	Полотно			1								
11		2	02.11.000	Полотно				1							
				Шифр	ДН20-9-1	ДН20-9-2	ДН20-9-3	ДН20-9-4	ДН20-9-12	ДН20-9-15	ДН20-9-16				

Н. контр.	Мокроусов		25.6.78
ГИП	Степнов		26.6.78
Провер.	Мокроусов		25.6.78
Разраб.	Рутто		24.5.78

1.136-11.02.00.000

Двери наружные ДН20-9 Спецификация

Стадия	Лист	Листо
Р	1	2

ЦНИИЭП жилища г. Москва

Инв. № подл.	Подпись и дата	Взам. инв. №

Формат	Зона	Поз.	Обозначение	Наименование	Кол. на испол. 1.136-11.02.00.000										Примечани
					–	01	02	03	04	05	06				
11		2	00.05.000-01	Полотно					1						
11		2	00.06.000-01	Полотно						1					
11		2	00.07.000-01	Полотно							1				
				Стандартные изделия											
		4		Прокладка полиуретановая 10×10 ГОСТ 10174-72	5,8	5,8	5,8	5,8	5,8	5,8	5,8	5,8			м. п.
		5		Петли ПНЦ-130 ГОСТ 5088-72	3	3	3	3	3	3	3	3			В комплекте с шурупами.
		6		Замок ЗС2 ГОСТ 5089-73	1	1	1	1	1	1	1	1			
		7		Закрыватель дверной ЗД1 ГОСТ 5091-78	1	1	1	1	1	1	6				
		8		Шуруп А5×40 ГОСТ 1145-70	6	6	6	6	6	6	6				

16458-01 14

1.136-11.02.00.000

Лист 2

Рис.1

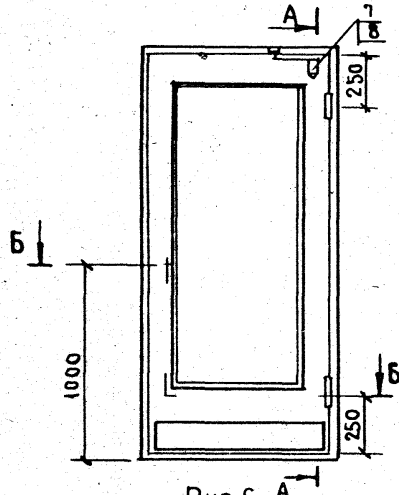

Рис.2

ОСТАЛЬНОЕ СМ. Рис.1

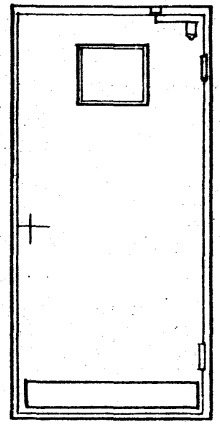

Рис.3

ОСТАЛЬНОЕ СМ. Рис.1

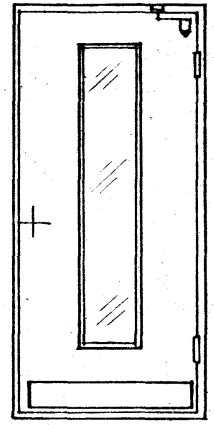

Рис.4

ОСТАЛЬНОЕ СМ. Рис.1

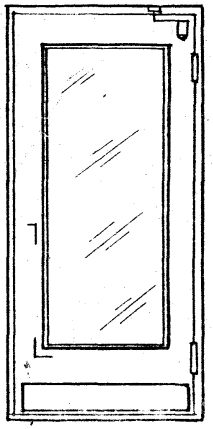

Рис.5

ОСТАЛЬНОЕ СМ. Рис.1

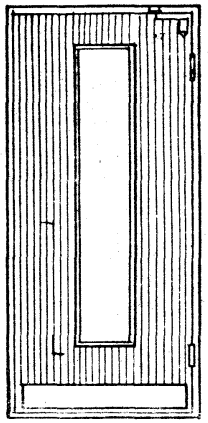

Рис.6

ОСТАЛЬНОЕ СМ. Рис.1

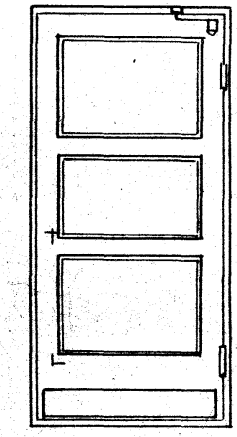

Рис.7

ОСТАЛЬНОЕ СМ. Рис.1

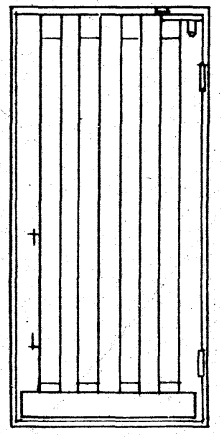

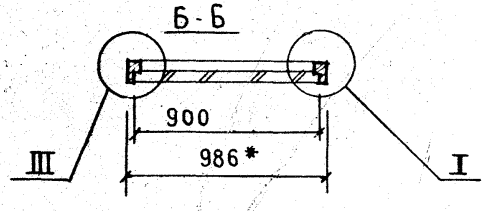

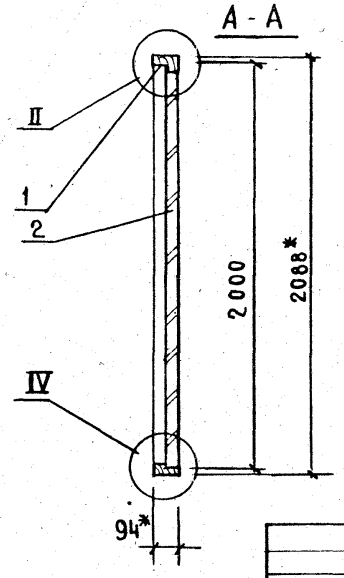

Обозначение	Шифр	Рис.	Обьем м³ в чистоте
1.136-11.02.00.000	ДН20-9-1	2	0.093
-01	ДН20-9-2	3	0.087
-02	ДН20-9-3	4	0.068
-03	ДН20-9-4	5	0.100
-04	ДН20-9-12	1	0.083
-05	ДН20-9-15	6	0.094
-06	ДН20-9-16	7	0.096

1* Размеры для справок

2. Узлы I-IV см. черт. 1.136-11.01.00.000 СБ, лист 2

Н.контр.	Мокроусов		25.6.78
ГИП	Степнов		26.6.78
Провер.	Мокроусов		25.6.78
Разраб	Рутто		24.6.78

1.136-11.02.00.000 СБ

Двери наружные ДН20-9

Сборочный чертеж

Стадия	Масса	Масштаб
Р		1:25
Лист	Листов 1	

ЦНИИЭП жилища г. Москва

Инв.№ подл.	Подпись и дата	Взам. инв.№

Формат	Зона	Поз.	Обозначение	Наименование	Кол. на испол. 1.136-11.03.00.000 —	01	02	03	04	05	06	Примечание
				Документация								
12			1.136-11.03.00.000 СБ	Сборочный чертеж								
				Сборочные единицы								
11		1	1.136-11.60.00.050-05	Коробка	1	1	1	1				
11		1	61.00.060-05	Коробка					1	1	1	
11		2	00.01.000-04	Полотно	1							
11		2	00.02.000-04	Полотно		1						
11		2	0003.000-04	Полотно			1					
11		2	03.18.000	Полотно				1				
				Шифр	ДН23-9-1	ДН23-9-2	ДН23-9-3	ДН23-9-4	ДН23-9-12	ДН23-9-15	ДН23-9-16	

Н.контр.	Мокроусов		
ГИП	Степнов		26.6.78
Провер.	Мокроусов		
Разраб.	Рутто		21.07.78

1.136-11.03.00.000

Двери наружные ДН 23-9
Спецификация

Стадия	Лист	Листов
Р	1	2

ЦНИИЭП жилища г. Москва

Инв.№ подл.	Подпись и дата	Взам. инв.№

Формат	Зона	Поз.	Обозначение	Наименование	Кол. на испол. 1.136-11.03.00.000 —	01	02	03	04	05	06	Примечание
		2	00.05.000-02	Полотно					1			
		2	00.06.000-02	Полотно						1		
		2	00.07.000-02	Полотно							1	
				Стандартные изделия								
		4		Прокладка полиуретановая								
				10×10 ГОСТ 10174-72	5,8	5,8	5,8	5,8	5,8	5,8	5,8	м.п.
		5		Петли ПНЦ-130								В комплекте
				ГОСТ 5088-72	2	2	2	2	2	2	2	с шурупами
		6		Замок 302 ГОСТ 5089-73*	1	1	1	1	1	1	1	"
		7		Закрыватель дверной								
				ЗД1 ГОСТ 5091-78	1	1	1	1	1	1	1	
		8		Шуруп А5×40 ГОСТ 1145-70*	6	6	6	6	6	6	6	

01 10-8649

Рис.1

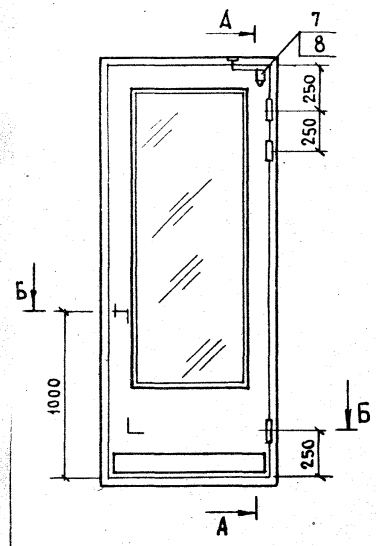

Рис 2

ОСТАЛЬНОЕ СМ. Рис. 1

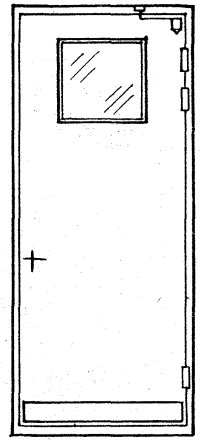

Рис 3

ОСТАЛЬНОЕ СМ. Рис. 1

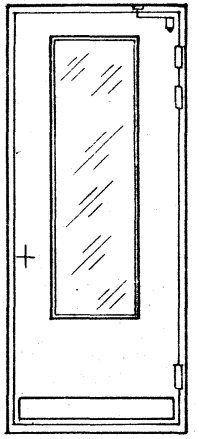

Рис.4

ОСТАЛЬНОЕ СМ. Рис. 1

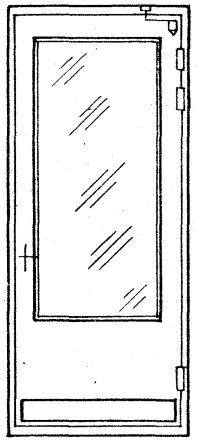

Рис.5

ОСТАЛЬНОЕ СМ. Рис. 1

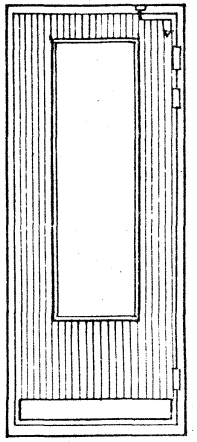

А-А

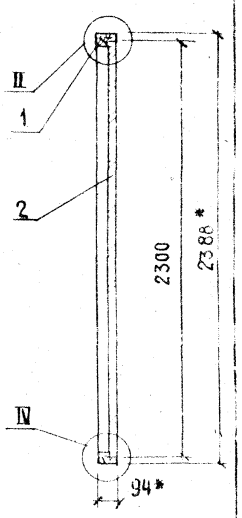

Рис. 6

ОСТАЛЬНОЕ СМ. Рис. 1

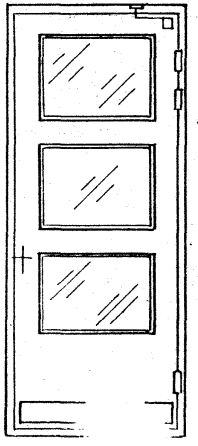

Рис.7

ОСТАЛЬНОЕ СМ. Рис. 1

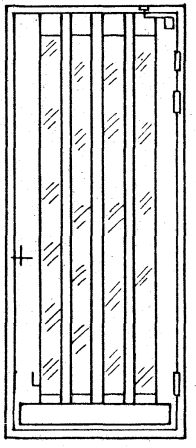

Обозначение	Шифр	Рис	Объем м³ в чистоте
1.136-11.03.00.000	ДН23-9-1	2	0.105
—01	ДН23-9-2	3	0.097
—02	ДН23-9-3	4	0.070
—03	ДН23-9-4	5	0.112
—04	ДН23-9-12	1	0.088
—05	ДН23-9-13	6	0.098
—06	ДН23-9-16	7	0.104

III Б-Б

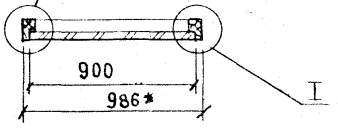

1.* Размеры для справок

2. Узлы см. черт 1.136-11.01.00.000СБ

Н.контр.	Мокроусов		25.6.78
ГИП	Степнов		26.6.78
Провер	Мокроусов		25.6.78
Разраб.	Смирнова		24.6.78

1.136-11.03.00. 000 СБ

Двери наружные
ДН 23-9
Сборочный чертеж

Стадия	Масса	Масштаб
Р		1:25
Лист	Листов 1	

ЦНИИЭП жилища г. Москва

Инв.№ подл.	Подпись и дата	Взам.инв.№

Форм.	Зона	Поз.	Обозначение	Наименование	Кол. на испол. 1.136-11.04.00.000- —	01	02	03	04	05	Примечание
				Документация							
*			1-136-11.04.00.000 СБ	Сборочный чертеж							* 12, 12
				Сборочные единицы							
11		1	1.136-11.60.00000-02	Коробка	1	1	1	1			
11		2	61.00.000-02	Коробка					1	1	
11		3	04.22.000	Полотно	1	1	1				
11		4	00.23.000	Полотно				1			
11		5	00.24.000	Полотно					1		

Шифр	ДН20-4.8-5	ДН20-4.8-6	ДН20-4.8-7	ДН20-4.8-8	ДН20-4.8-9	ДН20-4.8-11

Н.контр.	Мокроусов		25.04
ГИП	Степнов		26.04.78
Проверил	Мокроусов		25.04
Разраб.	Рутто		25.04.78

1.136-11.04.00.000

Дверь наружная ДН 20-4.8 Спецификация

Стадия	Лист	Листов
Р	1	2

ЦНИИЭП жилища г. Москва

Инв.№ подл.	Подпись и дата	Взам.инв.№

Форм.	Зона	Поз.	Обозначение	Наименование	Кол. на испол. 1.136-11.04.00.000 —	01	02	03	04	05	Примечание
11		6	1.136-11.00.25.000	Полотно						1	
11		7	00.01.000-01	Полотно	1						
11		8	00.02.000-01	Полотно		1					
11		9	00.03.000-01	Полотно			1				
11		10	04.23.000	Полотно				1			
		11	00.28.000	Полотно					1		
		12	00.43.000	Полотно						1	
				Стандартные изделия							
		16		Шлингалет Ш3 ГОСТ 5090-73	2	2	2	2	2	2	
		17		Петля ПНЦ-130 ГОСТ 5088-72	4	4	4	4	4	4	
		18		Замок 30-1 ГОСТ 5089-73*	1	1	1	1	1	1	
		19		Прокладка полиуритановая 10×10 ГОСТ 10174-72	4,8	4,8	4,8	4,8	4,8	4,8	п.м.
		20		Ручка РС-200 ГОСТ 5087-72	2	2	2	2	2	2	
		21		Закрыватель дверной ЗД1 ГОСТ 5091-78	1	1	1	1	1	1	
		22		Шуруп А5×40 ГОСТ 1145-70	6	6	6	6	6	6	

Рис.1

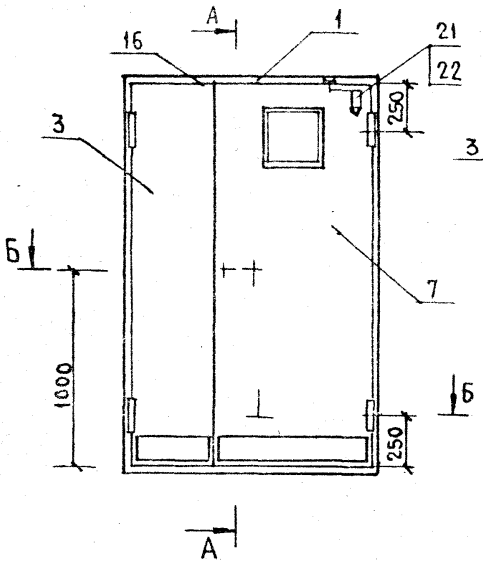

Рис.2

ОСТАЛЬНОЕ СМ. РИС.1

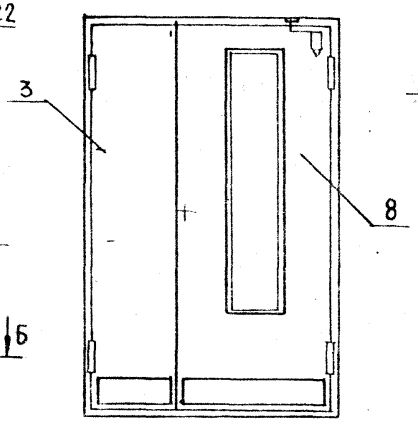

Рис.3

ОСТАЛЬНОЕ СМ. РИС.1

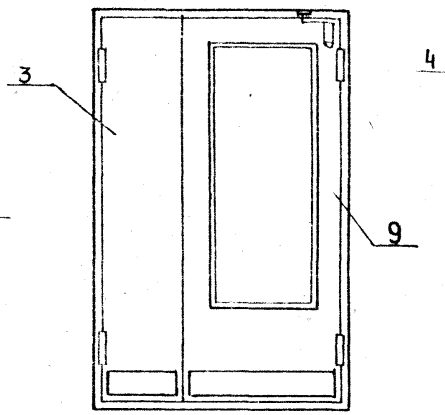

Рис.4

ОСТАЛЬНОЕ СМ. РИС.1

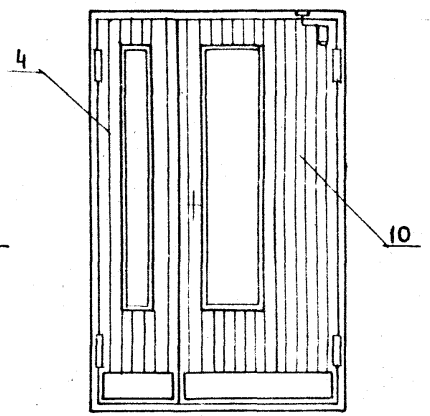

А-А

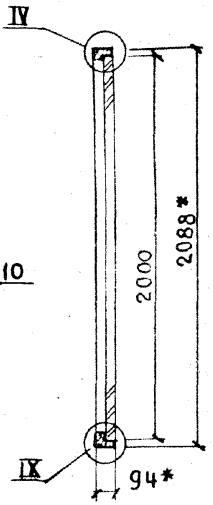

Обозначение	Шифр	Рис	Объем м³ в чистоте
1.136-11.04.00.000	ДН20-4.8-5	1	0.122
-01	ДН20-4.8-6	2	0.111
-02	ДН20-4.8-7	3	0.095
-03	ДН20-4.8-8	4	0.101
-04	ДН20-4.8-13	5	0.116
-05	ДН20-4.8-17	6	0.126

Б-Б

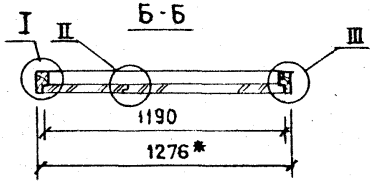

Рис.5

ОСТАЛЬНОЕ СМ. РИС.1

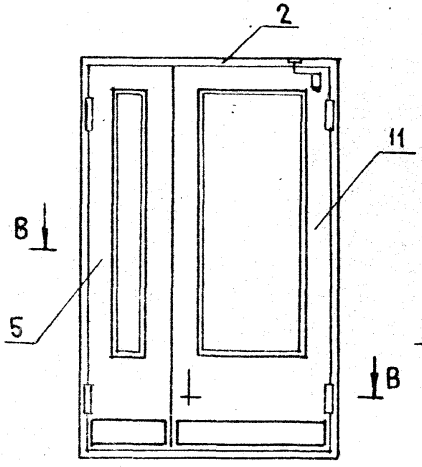

В-В

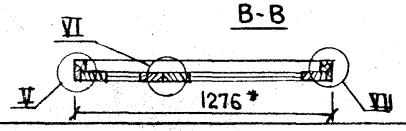

Рис.6

ОСТАЛЬНОЕ СМ. РИС.1

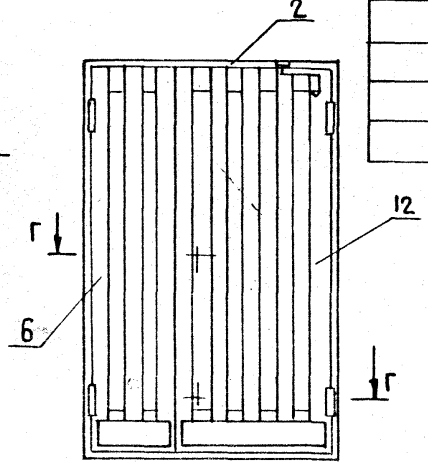

Г-Г

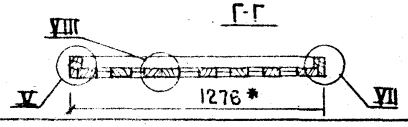

1* Размеры для справок

				1.136-11.04.00.000 СБ	
				Двери наружные ДН20-4.8 Сборочный чертеж	Стадия: Р; Масса: ; Масштаб: 1:25
					Лист 1; Листов 2
Н.контр.	Мокроусов		15.6.78		ЦНИИЭП жилища г. Москва
ГИП	Степнов		26.6.78		
Провер.	Мокроусов		15.6.78		
Разраб	Власов		24.6.78		

I
М1:2

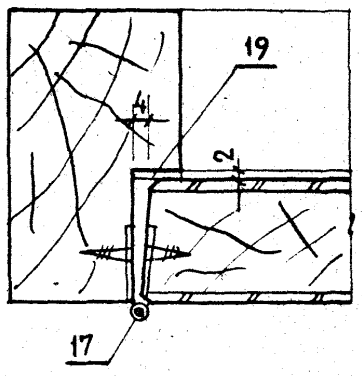

II
М1:2

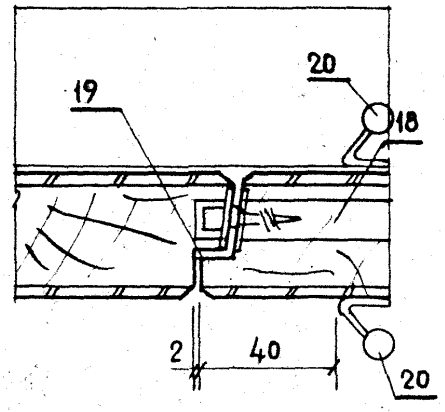

III
М1:2

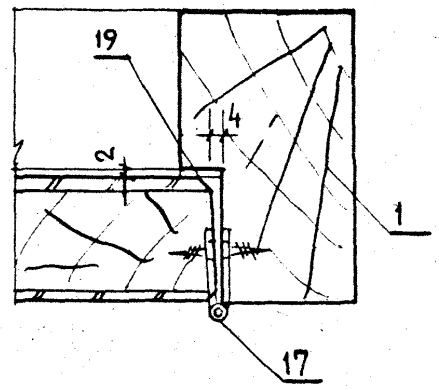

IV
М1:2

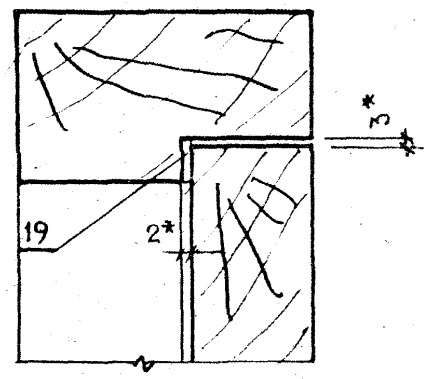

V
М1:2

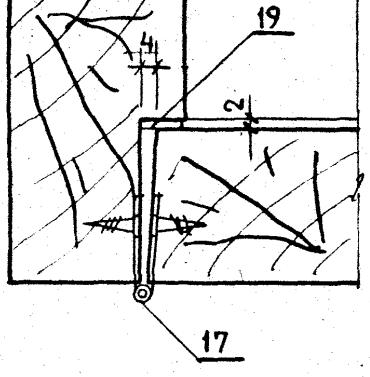

VI
М1:2

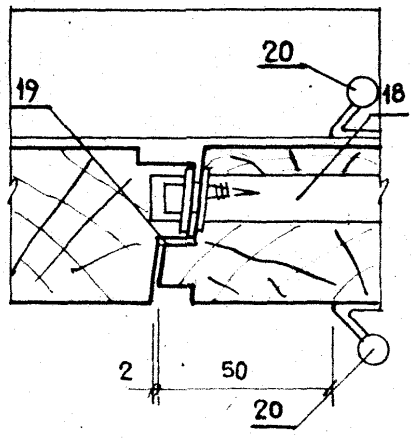

VII
М1:2

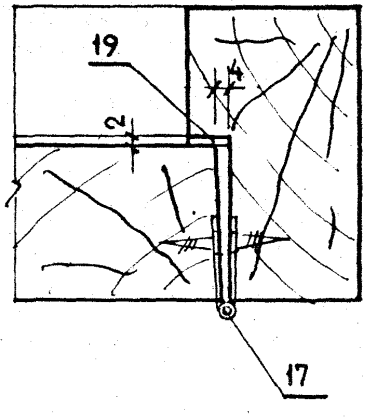

IX
М1:2

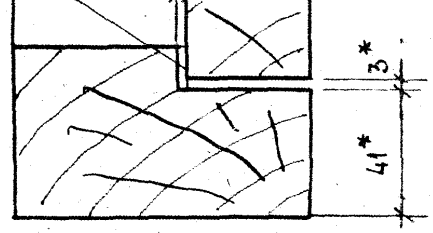

X
М1:2

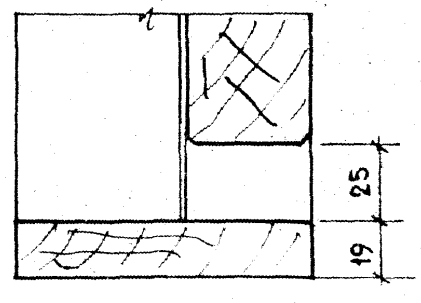

VIII
М1:2

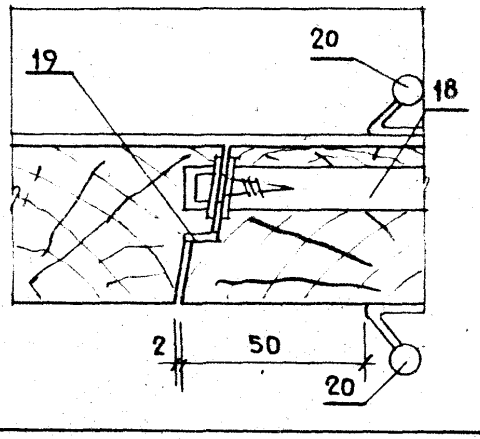

1* Размеры для справок

Инв.№ подл. | Подпись и дата | Взам. инв.№

1.136-11.04.00.000 сб	Лист 2

Формат	Зона	Поз.	Обозначение	Наименование	Кол. на испол. 1.136-11.05.00.000 –	01	02	03	04	05					Примечание
				Документация											
12			1.136-11.05.00.000СБ	Сборочный чертеж											
				Сборочные единицы											
11	1		1.136-11.60.00.000-03	Коробка	1	1	1	1							
11	2		6.1.00.000-03	Коробка					1	1					
11	3		00.01.000-03	Полотно	1	1	1								
11	4		00.27.000	Полотно				1							
				Шифр	ДН20-5,9-5	ДН20-5,9-6	ДН20-5,9-7	ДН20-5,9-8	ДН20-5,9-13	ДН20-5,9-14					

Н.контр.	Мокроусов		5.67
ГИП	Степнов		24.4.78
Пробер.	Мокроусов		5.67
Разраб.	Рутто		4.4.78

1.136-11.05.00.000

Двери наружные ДН20-5,9 Спецификация

Стадия	Лист	Листов
Р	1	2

ЦНИИЭП жилища г.Москва

Инв. № подл. | Подпись и дата | Взам. инв. №

Формат	Зона	Поз.	Обозначение	Наименование	Кол. на испол. 1.136-11.05.00.000 –	01	02	03	04	05					Примечание
11		5	1.136-11.00.24.000-01	Полотно					1						
11		6	00.29.000-01	Полотно						1					
11		7	04.22.000-01	Полотно	1										
11		8	00.02.000-03	Полотно		1									
11		9	00.03.000-03	Полотно			1								
11		10	05.27.000	Полотно				1							
11		11	00.28.000-01	Полотно					1						
11		12	00.43.000-01	Полотно						1					
				Стандартные изделия											
		16		Шпингалет Ш3 ГОСТ 5090-73	2	2	2	2	2	2					
		17		Петля ПНЦ-130 ГОСТ 5088-72	4	4	4	4	4	4					
		18		Замок ЗС1 ГОСТ 5088-73*	1	1	1	1	1	1					
		19		Прокладка полиуретановая ГОСТ 10174-72	8,8	8,8	8,8	8,8	8,8	8,8					п.м.
		20		Ручка РС-200 ГОСТ 5087-72	2	2	2	2	2	2					
		21		Закрыватель дверной ЗД1 ГОСТ 5091-78	1	1	1	1	1	1					
		22		Шуруп А5×40 ГОСТ 1145-70*	6	6	6	6	6	6					

Рис 1

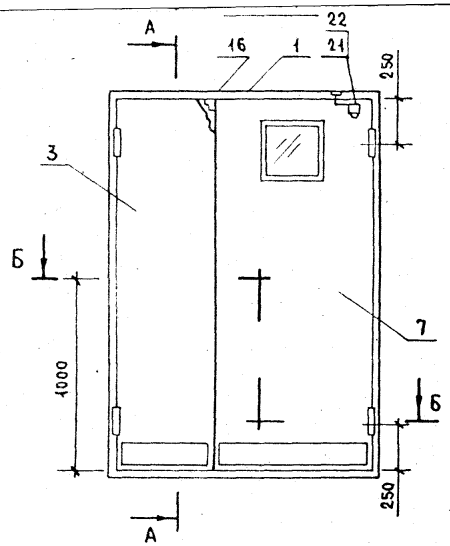

Рис 2

Остальное - см. рис 1

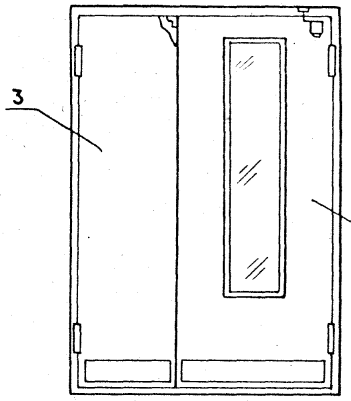

Рис 3

Остальное - см. рис 1

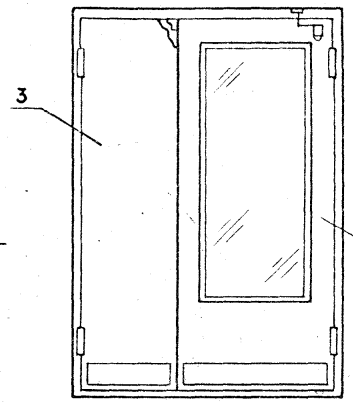

Рис 4

Остальное - см. рис 1

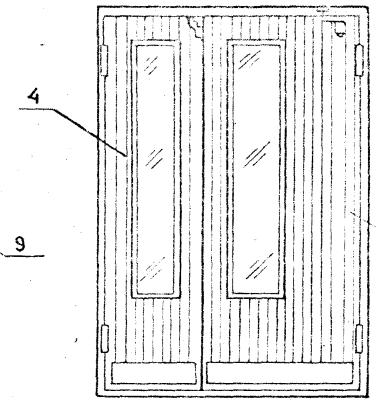

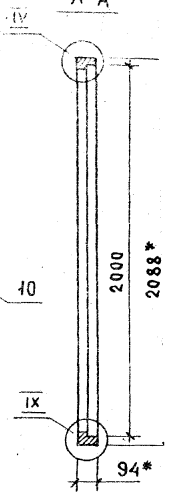

Рис 5

Остальное - см. рис 1

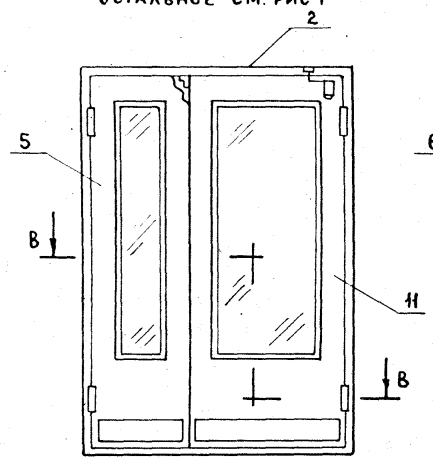

Рис 6

Остальное - см. рис 1

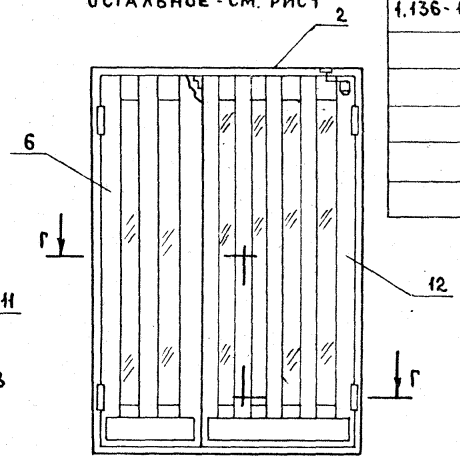

Обозначение	Шифр	Рис.	Объем м³ в чистоте
1.136-11.05.00.000	ДН 20-5.9-5	1	0,13
-01	ДН 20-5.9-6	2	0,118
-02	ДН 20-5.9-7	3	0,099
-03	ДН 20-5.9-8	4	0,121
-04	ДН 20-5.9-13	5	0,125
-05	ДН 20-5.9-17	6	0,136

Б-Б

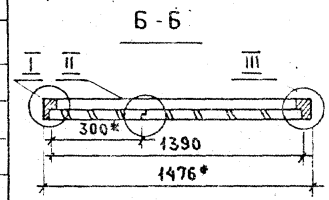

В-В

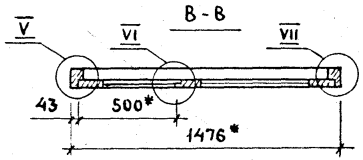

Г-Г

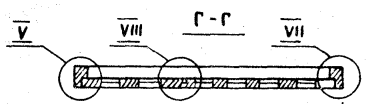

1.* Размеры для справок

2. Узлы см. 1-136-11.01.00.000 СБ, лист 2.

Н.контр.	Мокроусов		
ГИП	Степнов		
Проверил	Мокроусов		
Разраб.	Рутто		

1.136-11.05.00.000 СБ

Двери наружные
ДН 20-5.9
Сборочный чертеж

Стадия	Масса	Масштаб
Р		1:25
Лист	Листов 1	

ЦНИИЭП жилища г. Москва

Инв.№ подл. | Подпись и дата | Взам.инв.№

Формат	Зона	Поз.	Обозначение	Наименование	Кол. на исполн. 1.136-11.06.00.000-										Примечание
					—	01	02	03	04	05					
				Документация											
12			1.136-11.06.00.000 СБ	Сборочный чертеж											
				Сборочные единицы											
11		1	1.136-11.60.00.000-06	Коробка	1	1	1	1							
11		2	61.00.000-06	Коробка					1	1					
11		3	04.22.000	Полотно	1	1	1								
11		4	00.23.000	Полотно				1							
11		5	00.24.000-02	Полотно					1						
				Шифр	ДН23-4,8-5	ДН23-4,8-6	ДН23-4,8-7	ДН23-4,8-8	ДН23-4,8-13	ДН23-4,8-17					

Н.контр.	Мокроусов		21.6.78
ГИП	Степнов		20.6.78
Провер.	Мокроусов		13.6.78
Разраб.	Рутто		24.6.78

1.136-11.06.00.000

Двери наружные
ДН 23-4,8

Стадия	Лист	Листов
Р	1	2

ЦНИИЭП жилища г. Москва

Инв.№ подл. | Подпись и дата | Взам.инв.№

Формат	Зона	Поз.	Обозначение	Наименование	Кол. на исполн. 1.136-11.06.00.000-										Примечани
					—	01	02	03	04	05					
11		6	1.136-11.00.29.000-02	Полотно						1					
11		7	00.01.000-01	Полотно	1										
11		8	00.02.000-01	Полотно		1									
11		9	00.03.000-01	Полотно			1								
11		10	04.23.000-03	Полотно				1							
11		11	00.28.000-02	Полотно					1						
11		12	00 43.000-02	Полотно						1					
				Стандартные изделия											
		16		Шпингалет ШЗ ГОСТ 5090-73	2	2	2	2	2	2					
		17		Петля ПНЦ-130 ГОСТ 5088-72	6	6	6	6	6	6					
		18		Замок ЗС1 ГОСТ 5089-73*	1	1	1	1	1	1					
		19		Прокладка полиуретано-											
				вая 10×10 ГОСТ 10174-72	7,3	7,3	7,3	7,3	7,3	7,3					
		20		Ручка РС-200 ГОСТ 5087-72	1	1	1	1	1	1					
		21		Закрыватель дверной											
				ЗД1 ГОСТ 5091-78	1	1	1	1	1	1					
		22		Шуруп А5×40 ГОСТ 1145-70*	6	6	6	6	6	6					

1.136-11.06.00.000

Ан

Рис.1

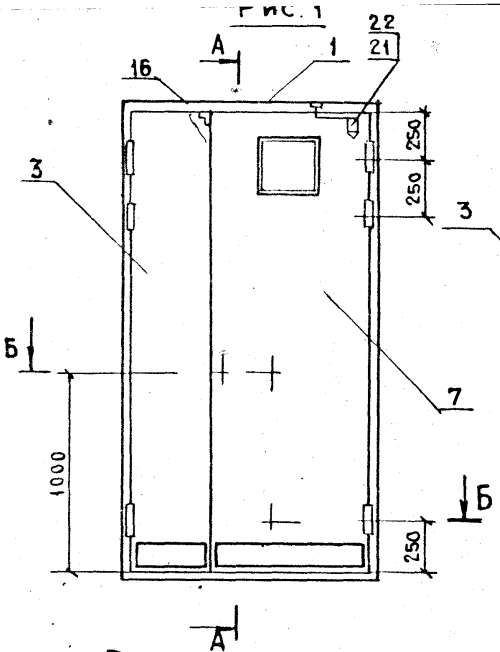

Рис.2

ОСТАЛЬНОЕ СМ. Рис.1

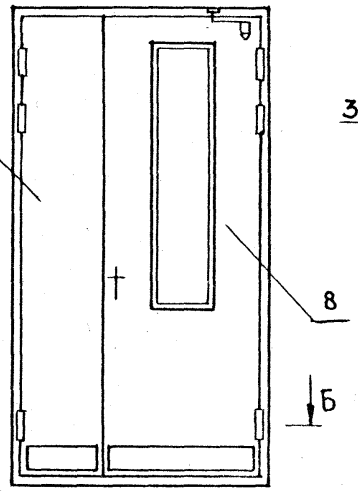

Рис.3

ОСТАЛЬНОЕ СМ. Рис.1

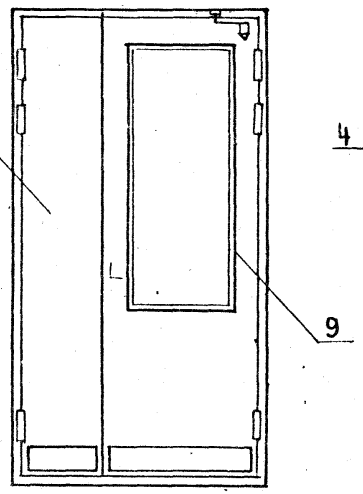

Рис.4

ОСТАЛЬНОЕ СМ. Рис.1

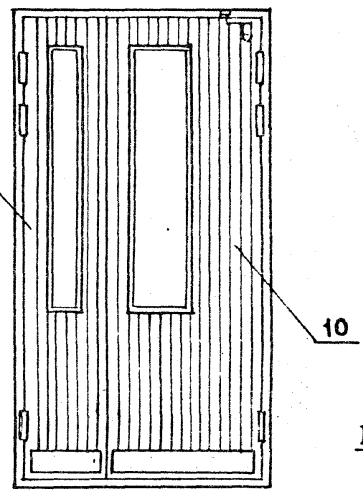

А-А

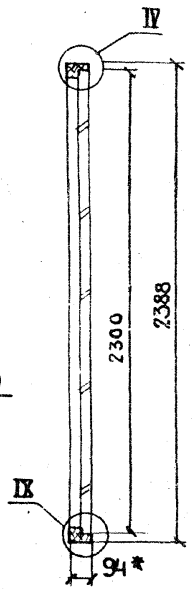

Б-Б

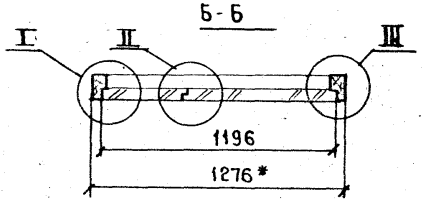

Рис.5

ОСТАЛЬНОЕ. СМ. Рис.1 2

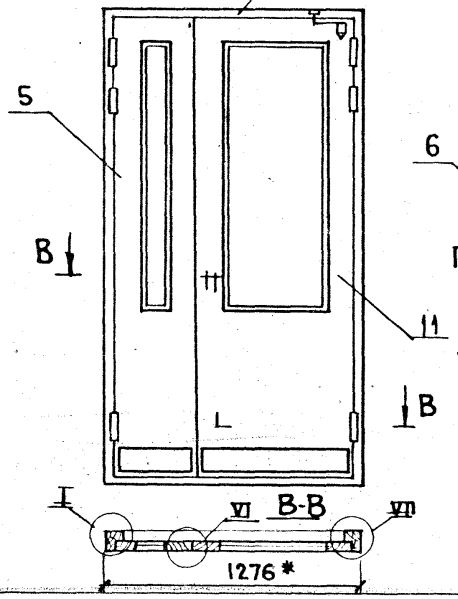

Рис.6

ОСТАЛЬНОЕ СМ. Рис.1 2

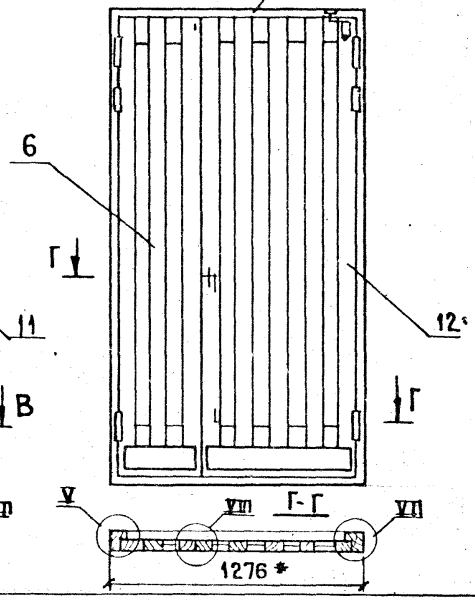

Обозначение	Шифр	Рис	Объем м³ в чистоте
1.136-11.06.00.000	ДН23-4.8-5	1	0.130
-01	ДН23-4.8-6	2	0.116
-02	ДН23-4.8-7	3	0.099
-03	ДН23-4.8-8	4	0.121
-04	ДН23-4.8-13	5	0.125
-05	ДН23-4.8-17	6	0.138

1* Размеры для справок

2 Узлы см. 1.136-11.04.00.000СБ лист 2

Инв.№ подл. | Подпись и дата | Взам. инв.№

Н.контр.	Мокроусов		25.6.78
ГИП	Степнов		26.6.78
Провер.	Мокроусов		25.6.78
Разраб	Власов		24.6.78

1.136-11.06.00.000СБ

Двери наружные ДН23-4.8 Сборочный чертеж

Стадия	Масса	Масштаб
Р		1:25
Лист	Листов 1	

ЦНИИЭП жилища г. Москва

16458-01 24

Формат	Зона	Поз.	Обозначение	Наименование	Кол. на испол. 1.136-11.07.00.000 –	01	02	03	04	05	Примечание
				Документация							
12			1.136-11.07.00.000 СБ	Сборочный чертеж							
				Сборочные единицы							
11		1	1.136-11.60.00.000-07	Коробка	1	1	1	1			
11		2	61.00.000-07	Коробка					1	1	
11		3	04.22.000-03	Полотно	1	1	1				
11		4	00.27.000-03	Полотно				1			
11		5	00.24.000-03	Полотно					1		

Шифр	ДН23-5,9-5	ДН23-5,9-6	ДН23-5,9-7	ДН23-5,9-8	ДН23-5,9-13	ДН23-5,9-17

1.136-11.07.00.000

Н.контр.	Мокроусов		25.04
ГИП	Степнов		25.04
Провер.	Мокроусов		25.04
Разраб.	Рутто		25.04

Двери наружные ДН 23-5,9 Спецификация

Стадия	Лист	Листов
Р	1	2

ЦНИИЭП жилища г. Москва

Инв. № подл. | Подпись и дата | Взам. инв. №

Формат	Зона	Поз.	Обозначение	Наименование	Кол. на испол. 1.136-11.07.00.000 –	01	02	03	04	05	Примечание
11		6	1.136-11.00.29.000-03	Полотно						1	
11		7	00.01.000-05	Полотно	1						
11		8	00.02.000-05	Полотно		1					
11		9	00.03.000-05	Полотно			1				
11		10	05.27.000-03	Полотно				1			
11		11	00.28.000-03	Полотно					1		
11		12	00.43.000-03	Полотно						1	
				Стандартные изделия							
		16		Шпингалет Ш3 ГОСТ 5090-73	2	2	2	2	2	2	
		17		Петля ПНЦ-130 ГОСТ 5088-72	6	6	6	6	6	6	
		18		Замок ЗС-1 ГОСТ 5089-73*							
		19		Прокладка полиуретановая 10×10 ГОСТ 10174-72	9,7	9,7	9,7	9,7	9,7	9,7	
		20		Ручка РС-200 ГОСТ 5087-72	2	2	2	2	2	2	
		21		Закрыватель дверной ЗД1 ГОСТ 5091-78	1	1	1	1	1	1	
		22		Шуруп А5×40 ГОСТ 1145-70*	6	6	6	6	6	6	

Рис 1

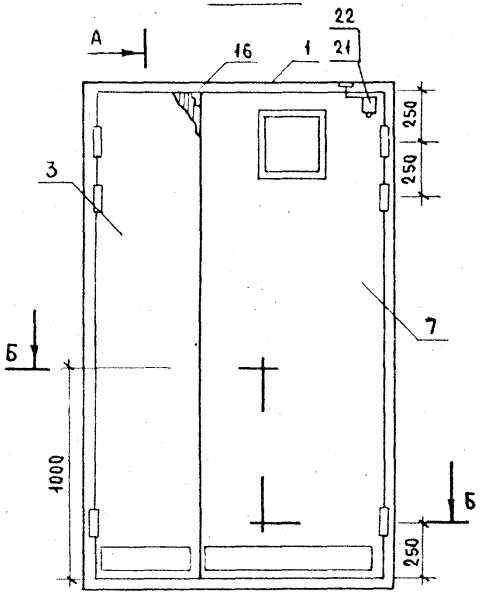

Рис 2

Остальное - см. рис 1

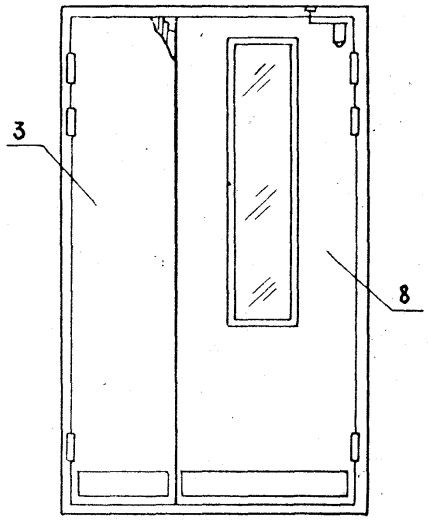

Рис 3

Остальное - см. рис 1

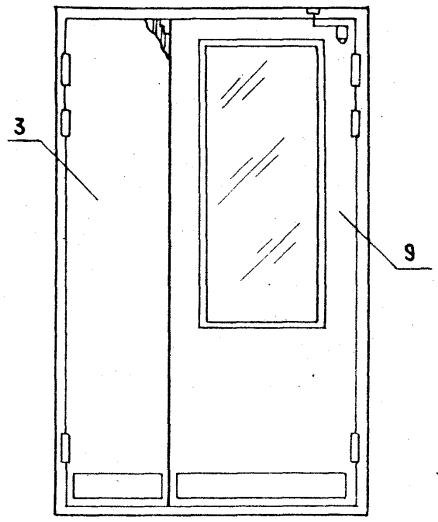

Рис 4

Остальное - см. рис 1

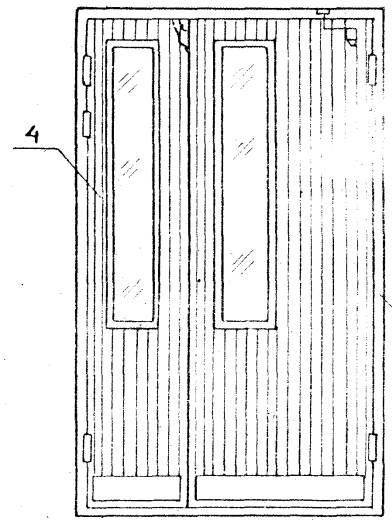

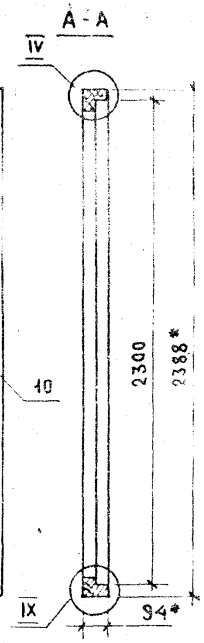

Рис 5

Остальное - см. рис 1

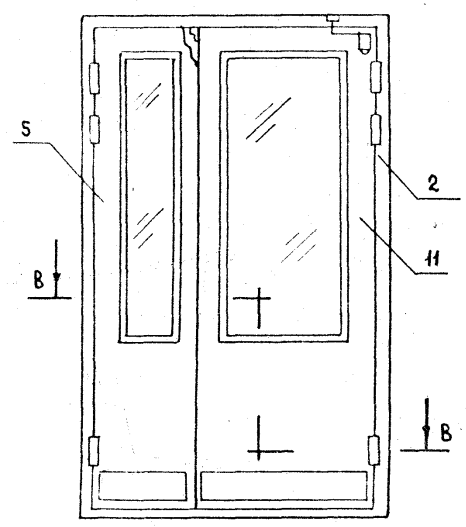

Рис 6

Остальное - см. рис 1

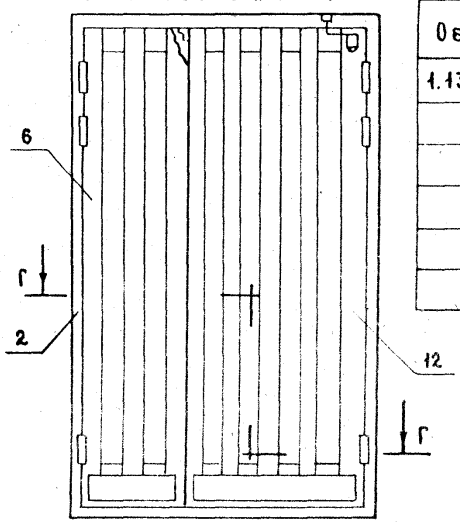

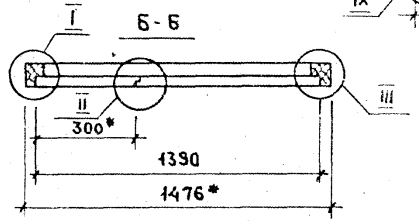

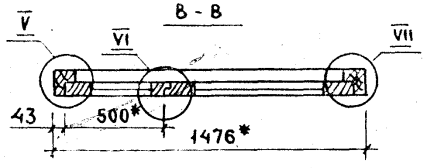

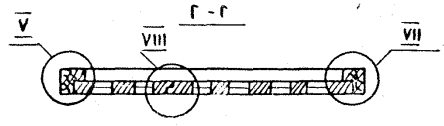

Обозначение	Шифр	Рис.	Объем м³ в чистоте
1.136-11.07.00.000	ДН 23-5.9-5	1	0,148
-01	ДН 23-5.9-6	2	0,137
-02	ДН 23-5.9-7	3	0,108
-03	ДН 23-5.9-8	4	0,131
-04	ДН 23-5.9-13	5	0,131
-05	ДН 23-5.9-17	6	0,151

1. * Размеры для справок.
2. Узлы см. черт. 1.136-11.01.00.000 СБ, лист 2.

Н.контр.	Мокроусов		15.6.18
ГИП	Степнов		15.6.18
Проверил	Мокроусов		15.6.18
Разработ.	Рутто		24.6.18

1.136-11.07.00.000 СБ

Двери наружные
ДН 23-5.9
Сборочный чертеж

Стадия	Масса	Масштаб
Р		1:25
Лист	Листов 1	

ЦНИИЭП жилища г. Москва

Инв. N подл. | Подпись и дата | Взам. инв. N

10458 01

Формат	Зона	Поз.	Обозначение	Наименование	Кол. на исполн. 1.136-11.08.00.000-										Примечание
					–	01	02	03	04						
				Документация											
12			1.136-11.08.00.000 СБ	Сборочный чертеж											
				Сборочные единицы											
11		1	1.136-11.60.00.000-03	Коробка	1	1	1								
11		2	61.00.000-03	Коробка				1	1						
11		3	00.48.000	Полотно	1										
11		4	00.53.000	Полотно	1										
11		5	00.49.000	Полотно		1									
				Шифр	ДН20-7.7-9	ДН20-7.7-10	ДН20-7.7-11	ДН20-7.7-14	ДН20-7.7-18						

Н.контр.	Мокроусов		25.6.77
ГИП	Степнов		25.6.77
Провер.	Мокроусов		25.6.77
Разработ.	Рутто		24.6.77

1.136-11.08.00.000

Двери наружные ДН20-7.7
Спецификация

Стадия	Лист	Листов
Р	1	2

ЦНИИЭП жилища г. Москва

Инв.№ подл.	Подпись и дата	Взам.инв.№

Формат	Зона	Поз.	Обозначение	Наименование	Кол. на исполн. 1.136-11.08.00.000-										Примечание
					–	01	02	03	04						
11		6	1.136-11.00.49.000-01	Полотно		1									
11		7	00.50.000	Полотно			1								
11		8	-01	Полотно			1								
11		9	00.51.000	Полотно				1							
11		10	00.55.000	Полотно				1							
11		11	00.52.000	Полотно					1						
11		12	-02	Полотно					1						
				Стандартные изделия											
		16		Шпингалет Ш3 ГОСТ 5090-73	2	2	2	2	2						
		17		Петля ПНЦ-130 ГОСТ 5088-72	4	4	4	4	4						
		18		Замок 30-1 ГОСТ 5089-73*	1	1	1	1	1						
		19		Прокладка полиуретановая 10×10 ГОСТ 10174-72	8,8	8,8	8,8	8,8	8,8						п.м.
		20		Ручка РС-200 ГОСТ 5087-72	2	2	2	2	2						
		21		Закрыватель дверной ЗД1 ГОСТ 5091-78	1	1	1	1	1						
		22		Шуруп А5×40 ГОСТ 1145-70*	6	6	6	6	6						

1.136-11.08.00.000

Лист 2

16458-01 27

Рис 1

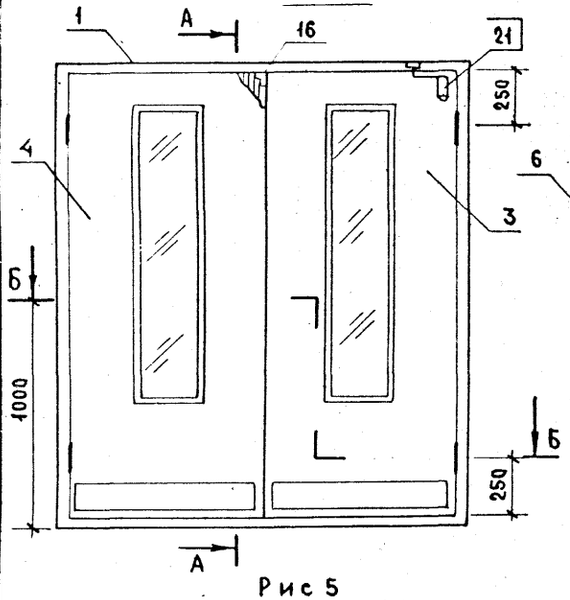

Рис 2

Остальное - см. рис 1

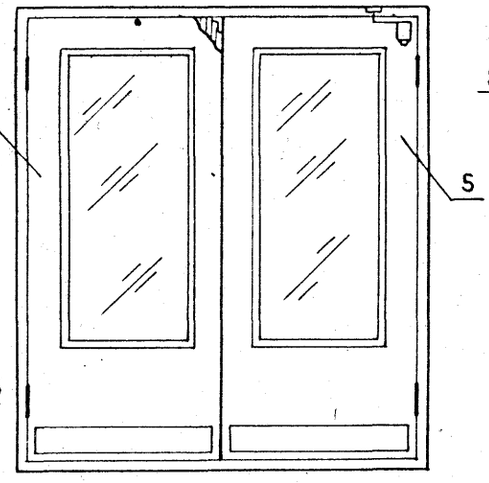

Рис 3

Остальное - см. рис 1

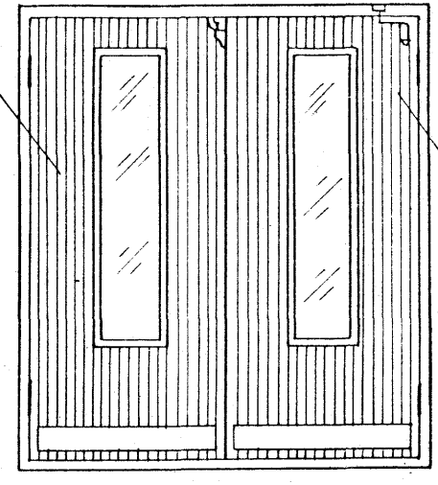

Рис 4

Остальное - см. рис 1

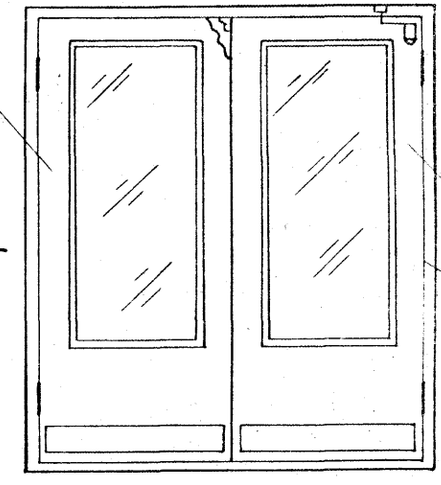

Рис 5

Остальное - см. рис 1

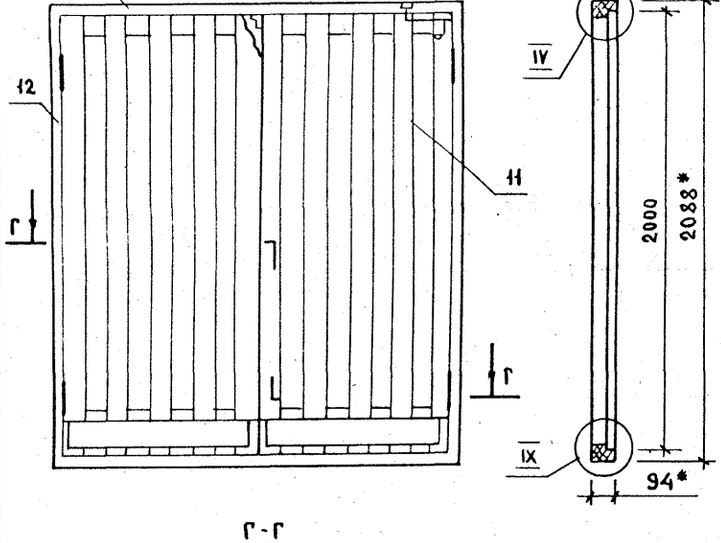

Г-Г

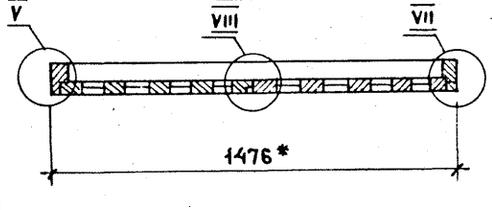

Б-Б

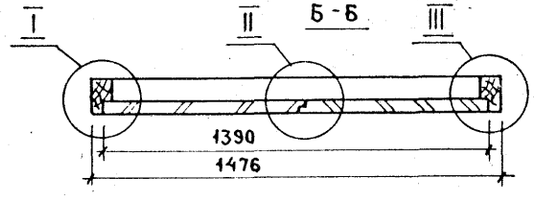

В-В

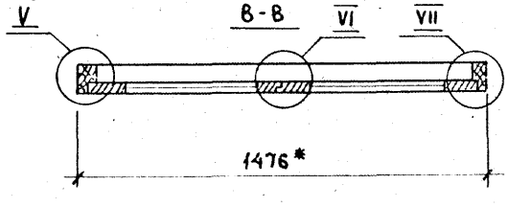

Обозначение	Шифр	Рис.	Объем м³ в чистоте
1.136-11.08.000	ДН 20-7.7-9	1	0.091
-01	ДН 20-7.7-10	2	0.092
-02	ДН 20-7.7-11	3	0.131
-03	ДН 20-7.7-14	4	0.125
-04	ДН 20-7.7-18	5	0.078

1* Размеры для справок.

2. Узлы см. черт. 1.136-11.04.00.000СБ лист 2.

Взам. инв. N

Подпись и дата

Инв. N подл.

Н. контр.	Мокроусов		28.1.79
ГИП	Степнов		20.6.78
Провер.	Мокроусов		28.6.78
Разраб.	Рутто		24.6.78

1.136-11.08.00.000 СБ

Двери наружные
ДН 20-7.7
Сборочный чертеж

Стадия	Масса	Масштаб
Р		1:25
Лист	Листов 1	

ЦНИИЭП жилища г. Москва

Формат	Зона	Поз.	Обозначение	Наименование	Кол. на испол. 1.136-11.09.00.000-										Примечание
					–	01	02	03	04						
				Документация											
12			1.136-11.09.00.000.СБ	Сборочный чертеж											
				Сборочные единицы											
11		1	1.136-11.60.00.000-07	Коробка	1	1	1								
11		2	61.00.000-07	Коробка				1	1						
11		3	00.48.000-01	Полотно	1										
11		4	00.53.000-02	Полотно	1										
11		5	00.54.000	Полотно		1									
				Шифр	ДН23-77-9	ДН23-77-10	ДН23-77-11	ДН23-77-14	ДН23-77-18						

Н. контр.	Мокроусов		28.07
ГИП	Степнов		28.07
Пробер.	Мокроусов		28.07
Разработ.	Рутто		28.07

1.136-11.09.00.000

Двери наружные ДН23-7,7 Спецификация

Стадия	Лист	Листов
Р	1	2

ЦНИИЭП жилища г. Москва

Инв. № подл. | Подпись и дата | Взам. инв. №

Формат	Зона	Поз.	Обозначение	Наименование	Кол. на испол. 1.136-11.09.00.000-										Примечание
					–	01	02	03	04						
11		6	1.136-11.00.54.000-01	Полотно		1									
11		7	00.50.000	Полотно			1								
11		8	-01	Полотно			1								
11		9	00.51.000	Полотно				1							
11		10	-01	Полотно				1							
11		11	00.52.000	Полотно					1						
11		12	-01	Полотно					1						
				Стандартные изделия											
		16		Шпингалет ШЗ ГОСТ 5090-73	2	2	2	2	2						
		17		Петля ПНЦ-130 ГОСТ 5088-72	6	6	6	6	6						
		18		Замок ЗС-1 ГОСТ 5089-73*	1	1	1	1	1						
		19		Прокладка полиуретановая 10×10 ГОСТ 10174-72	9,7	9,7	9,7	9,7	9,7						п.м.
		20		Ручка РС-200 ГОСТ 5087-72	2	2	2	2	2						
		21		Закрыватель дверной ЗД1 ГОСТ 5091-78	1	1	1	1	1						
		22		Шуруп А5×40 ГОСТ 1145-70*	6	6	6	6	6						

Рис.1

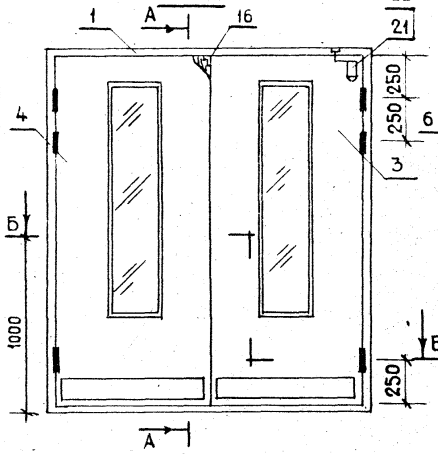

Рис.2
Остальное-см.рис.1

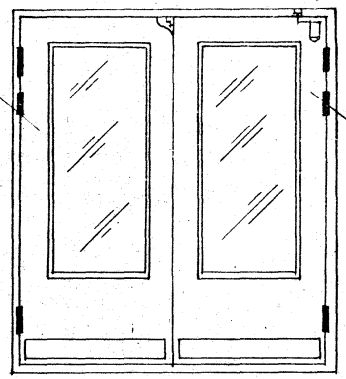

Рис.3
Остальное-см.рис.1

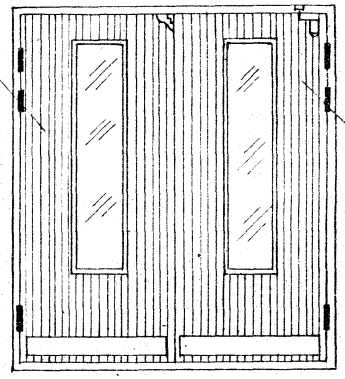

Рис.4
Остальное-см.рис.1

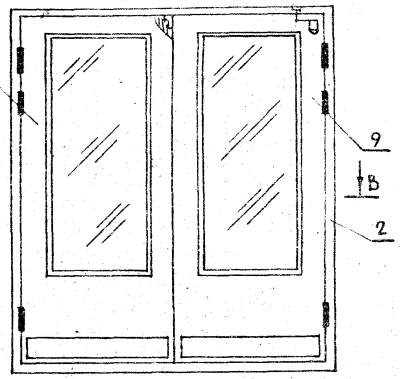

Рис.5
Остальное-см.рис.1

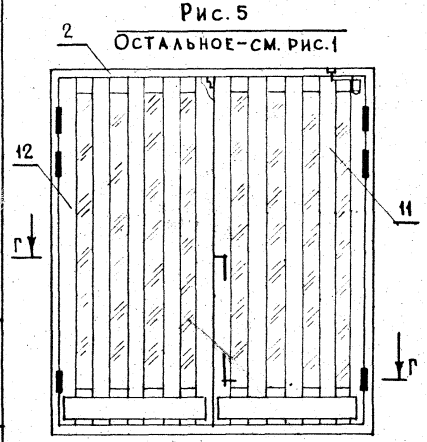

А-А

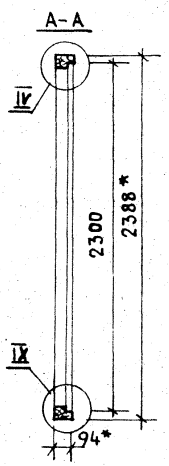

Б-Б

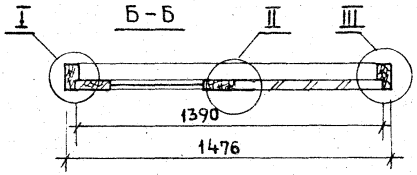

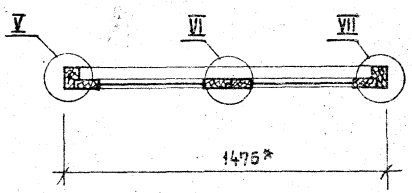

Г-Г

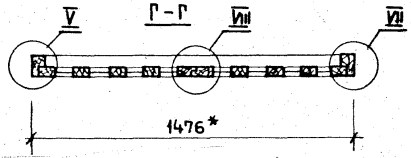

Обозначение	Шифр	Рис.	Объем м³ в чистоте
1.136-11.09.00.000	ДН23-7.7-9	1	0.105
-01	ДН23-7.7-10	2	0.095
-02	ДН23-7.7-11	3	0.135
-03	ДН23-7.7-14	4	0.136
-04	ДН23-7.7-18	5	0.085

1.*Размеры для справок
2. Узлы см. черт. 1.136-11.09.00.000СБ лист 2.

Инв.№подл. | Подпись и дата | Взам.инв.№

Н.контр.	Мокроусов		25.6.78
ГИП	Степнов		26.6.78
Провер.	Мокроусов		25.6.78
Разраб.	Рутто		25.6.78

1.136-11.09.00.000СБ

Двери наружные
ДН23-7.7
Сборочный чертеж

Стадия	Масса	Масштаб
Р		1:25
Лист	Листов 1	

ЦНИИЭП
жилища
г. Москва

16458-01 30

Формат	Зона	Поз.	Обозначение	Наименование	Кол. на испол. 1.136-11.22.00.000 –										Примечание
					–	01	02	03	04						
				Документация											
12			36-11.22.00.000СБ	Сборочный чертеж											
				Сборочные единицы											
11		1	1.136-11.60.00.000-04	Коробка	1	1	1								
11		2	61.00.000-04	Коробка				1	1						
11		3	00.02.000-03	Полотно	1										
11		4	00.53.000	Полотно	1										
11		5	00.03.000-03	Полотно		1									

Шифр: ДН20-9.9-9 | ДН20-9.9-10 | ДН20-9.9-11 | ДН20-9.9-14 | ДН20-9.9-18

Н.контр.	Мокроусов		26.6.78
ГИП	Степнов		26.6.78
Провер.	Мокроусов		26.6.78
Разраб.	Рутто		26.6.78

1.136-11.22.00.000

Двери наружные ДН20-9.9 Спецификация

Стадия	Лист	Листов
Р	1	2

ЦНИИЭП жилища г. Москва

Инв. № подл. | Подпись и дата | Взам. инв. №

Формат	Зона	Поз.	Обозначение	Наименование	Кол. на испол. 1.136-11.22.00.000–										Примечание
					–	01	02	03	04						
11		6	1.136-11.00.17.000	Полотно		1									
11		7	00.56.000	Полотно			1								
11		8	–01	Полотно			1								
11		9	00.55.000-01	Полотно				1							
11		10	00.24.000-01	Полотно				1							
11		11	00.47.000	Полотно					1						
11		12	00.43.000-01	Полотно					1						
				Стандартные изделия											
		16		Шпингалет Ш3 ГОСТ 5090-73	1	1	1	1	1						
		17		Петля ПНЦ-130 ГОСТ 5088-72	4	4	4	4	4						
		18		Замок ЗС-1 ГОСТ 5089-73*	1	1	1	1	1						
		19		Прокладка полиуретано-											
				вая 10×10 ГОСТ 10174-72	9,2	9,2	9,2	9,2	9,2						п.м.
		20		Ручка РС-200 ГОСТ 5087-72	2	2	2	2	2						
		21		Закрыватель дверной											
				ЗД-1 ГОСТ 5091-78	1	1	1	1	1						
		22		Шуруп А5×40 ГОСТ 1145-70*	6	6	6	6	6						

1.136-11.22.00.000

Лис 2

Рис.1

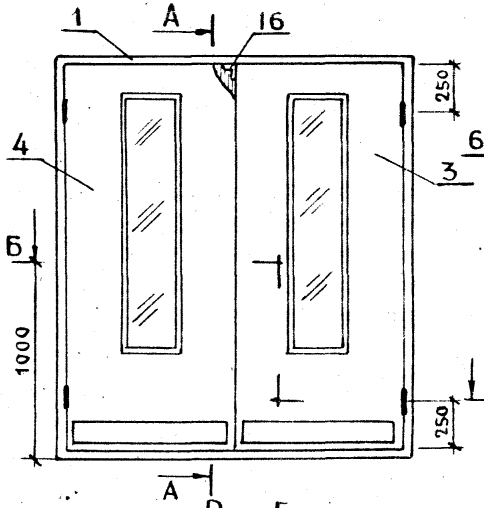

Рис.2

Остальное - см. рис.1

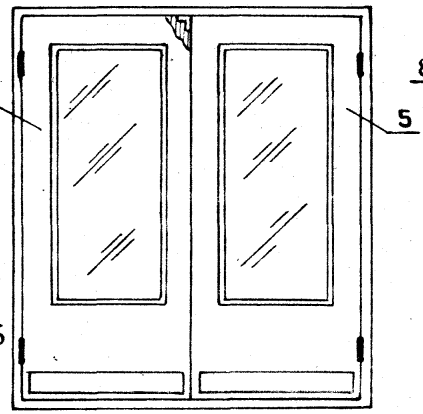

Рис.3

Остальное - см. рис.1

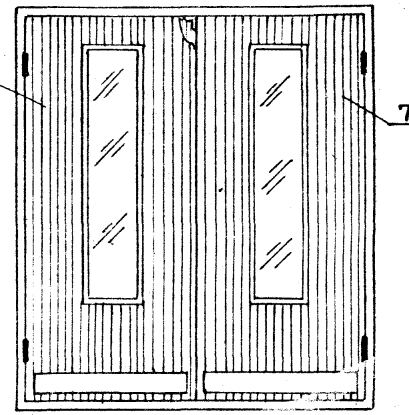

Рис.4

Остальное - см. рис.1

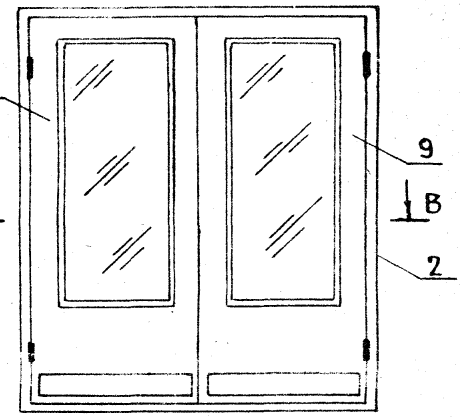

Рис.5

Остальное - см. рис.1

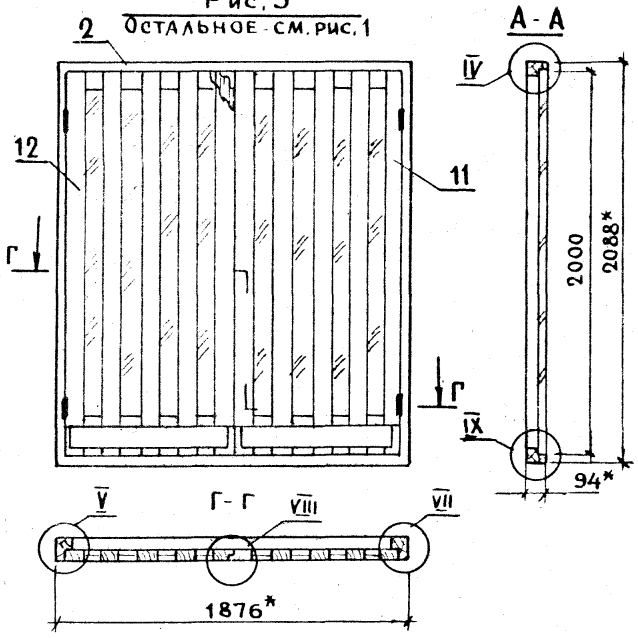

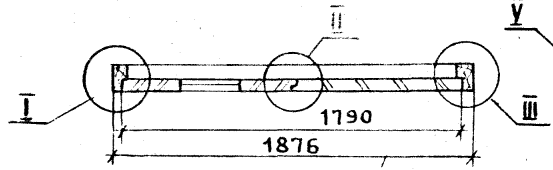

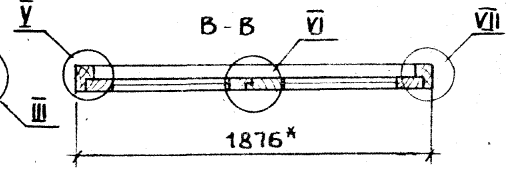

Обозначение	Шифр	Рис.	Объем м³ в чистоте
1.136-11.22.00.000	ДН20-9.9-9	1	0.134
-01	ДН20-9.9-10	2	0.102
-02	ДН20-9.9-11	3	0.178
-03	ДН20-9.9-14	4	0.141
-04	ДН20-9.9-18	5	0.169

1*- Размеры для справок

2. Узлы см черт. 1.136-11.04.00.000СБ лист 2.

Инв.№ подл. | Подпись и дата | Взам. инв. №

Н.Контр	Макроусов		
ГИП	Степнов		
Провер	Макроусов		
Разраб	Рутто		

1.136-11.22.00.000СБ

Двери наружные ДН20-9.9

Сборочный чертеж

Стадия	Масса	Масштаб
Р		1:25
Лист	Листов 1	

ЦНИИЭП жилища г. Москва

16458-01

Форм	Зона	Поз.	Обозначение	Наименование	Кол. на исполн. 1.136-11.23.00.000										Примечание
					–	01	02	03	04	05					
				Документация											
12			1.136-11.23.00.000сб	Сборочный чертеж	×	×	×	×	×	×					
				Сборочные единицы											
11		1	1.136-11.60.00.000-08	Коробка	1	1	1								
11		2	61.00.000-08	Коробка				1	1						
11		3	00.02.000-05	Полотно	1										
11		4	00.53.000-03	Полотно	1										
11		5	00.03.000-05	Полотно		1									
				Шифр	ДН23-9.9-9	ДН23-9.9-10	ДН23-9.9-11	ДН23-9.9-14	ДН23-9.9-18						

Н.контр.	Мокроусов		25.6.78
ГИП	Степнов		26.6.78
Провер.	Мокроусов		25.6.78
Разраб.	Рутто		24.6.78

1.136-11.23.00.000 сб

Двери наружные ДН 23-9.9
Спецификация

Стадия	Лист	Листов
Р	1	2

ЦНИИЭП жилища г. Москва

Инв.№ подл.	Подпись и дата	Взам. инв.№

Форм.	Зона	Поз.	Обозначение	Наименование	Кол. на исполн. 1.136-11.00.000										Примечание
					–	01	02	03	04	05					
11		6	1.136-11.00.17.000-01	Полотно		1									
11		7	00.56.000-06	Полотно			1								
11		8	-07	Полотно			1								
11		9	00.55.000-03	Полотно				1							
11		10	00.24.000-03	Полотно				1							
11		11	00.47.000-01	Полотно					1						
11		12	00.43.000-03	Полотно					1						
				Стандартные изделия											
		16		Шпингалет Ш3 ГОСТ 5090-73	2	2	2	2	2						
		17		Замок ЗС-1 ГОСТ 5089-73*	1	1	1	1	1						
		18		Петля ПНЦ-130 ГОСТ 5088-73	6	6	6	6	6						
		19		Прокладка полиуретановая											
				10×10 ГОСТ 10174-72	10.1	10.1	10.1	10.1	10.1						п.м.
		20		Ручка РС-200 ГОСТ 5087-72	2	2	2	2	2						
		21		Закрыватель дверной ЗД1 ГОСТ 5091-78	1	1	1	1	1						
		22		Шуруп А5×40 ГОСТ 1145-70*	6	6	6	6	6						

Рис.1

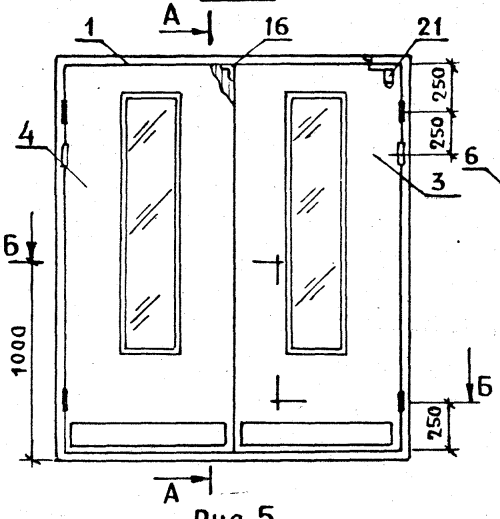

Рис.2

Остальное – см. рис.1

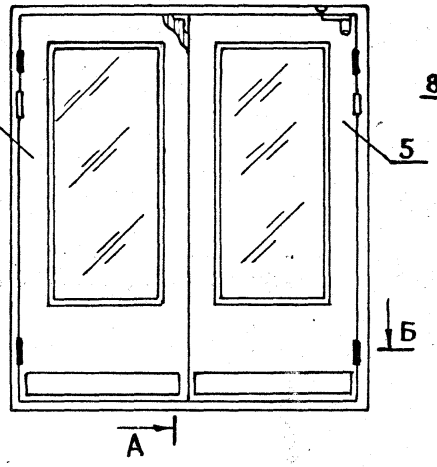

Рис.3

Остальное – см. рис.1

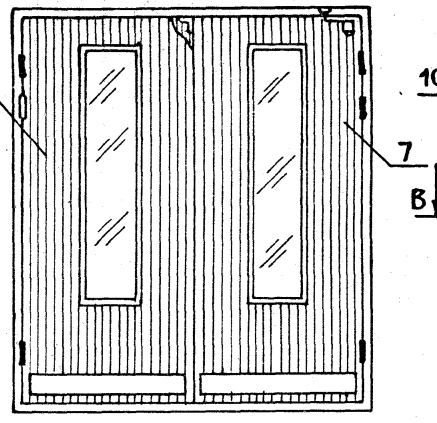

Рис.4

Остальное – см. рис.1

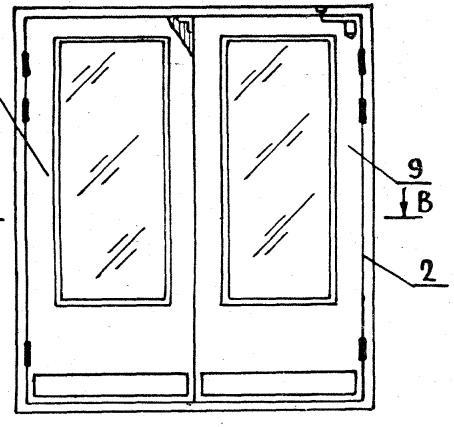

Рис. 5

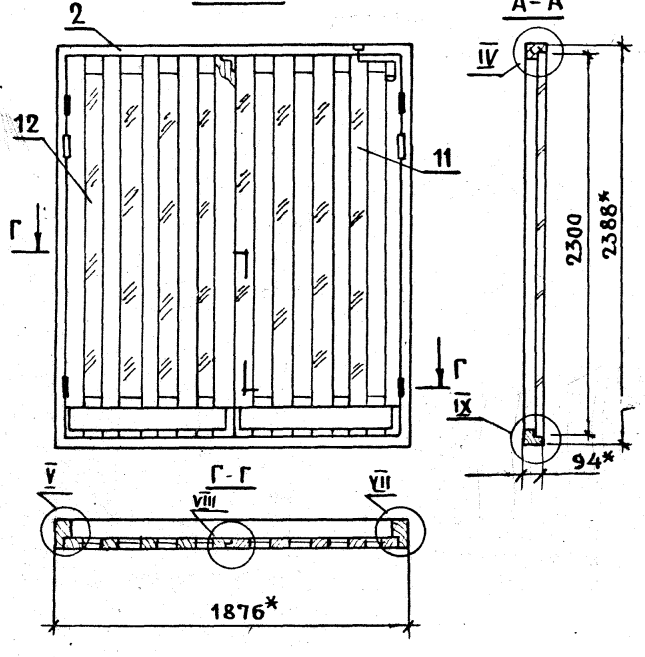

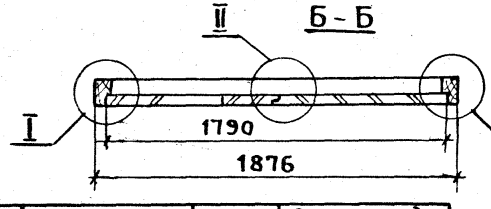

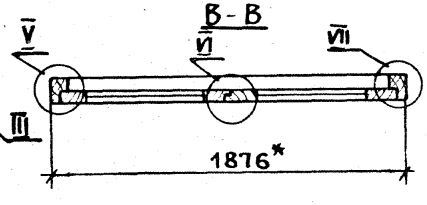

Обозначение	Шифр	Рис.	Объем м³ в чистоте
1.136-11.23.00.000	ДН23-9.9-9	1	0.156
-01	ДН23-9.9-10	2	0.106
-02	ДН23-9.9-11	3	0.199
-03	ДН23-9.9-14	4	0,145
-04	ДН23-9.9-18	5	0,182

Н.Контр.	Макроусов		25.6.78
ГИП	Степнов		26.6.78
Провер.	Макроусов		25.6.78
Разраб.	Рутто		24.6.78

1.136-11.23.00.000СБ

Двери наружные
ДН23-9.9
Сборочный чертеж

Стадия	Масса	Масштаб
Р		1:25
Лист	Листов 1	

ЦНИИЭП жилища г. Москва

Инв.№ подл. | Подпись и дата | Взам. инв.№

16458-01 ЭП

Формат	Зона	Поз.	Обозначение	Наименование	Кол. на исполн. 1.136-11.31.00.000- —	01	02	03	04	05	06				Примечание
				Документация											
12			1.136-11.31.00.000 СБ	Сборочный чертеж	X	X	X	X	X	X	X				
				Сборочные единицы											
11		1	1.136-11.62.00.000	Коробка					1	1	1				
11		2	63.00.000	Коробка	1	1	1	1							
11		3	00.01.000	Полотно	1										
11		4	00.02.000	Полотно		1									
11		5	00.03.000	Полотно			1								
11		6	01.04.000	Полотно				1							
				Шифр	ДН20-8-1	ДН20-8-2	ДН20-8-3	ДН20-8-4	ДН20-8-12	ДН20-8-16	ДН20-8-16				

				1.136-11.31.00.000
Н.контр.	Мокроусов		25.6.71	Дверь наружная ДН20-8-М Спецификация
ГИП	Степнов		26.6.71	
Провер.	Мокроусов			
Разраб.	Рутто			

Стадия	Лист	Листов
Р		2

ЦНИИЭП жилища г. Москва

Инв. № подл.	Подпись и дата	Взам. инв. №

Формат	Зона	Поз.	Обозначение	Наименование	Кол. на исполн. 1.136-11.31.00.000- —	01	02	03	04	05	06				Примечание
11		7	1.136-11.00.05.000	Полотно					1						
11		8	00.06.000	Полотно						1					
11		9	00.07.000	Полотно							1				
				Стандартные изделия											
		12		Петля ПНЦ-130 ГОСТ 5088-72	2	2	2	2	2	2	2				
		13		Замок ЗС-2 ГОСТ 5089-73*	1	1	1	1	1	1	1				
		14		Прокладка полиуритановая ГОСТ 10174-72	4,8	4,8	4,8	4,8	4,8	4,8	4,8				П.М.
		15		Закрыватель дверной ЗД1 ГОСТ 5091-78	1	1	1	1	1	1	1				
		16		Шуруп А5×40 ГОСТ 1145-70*	6	6	6	6	6	6	6				

1.136-11.31.00.000

Лист 2

16468-01 35

Рис 1

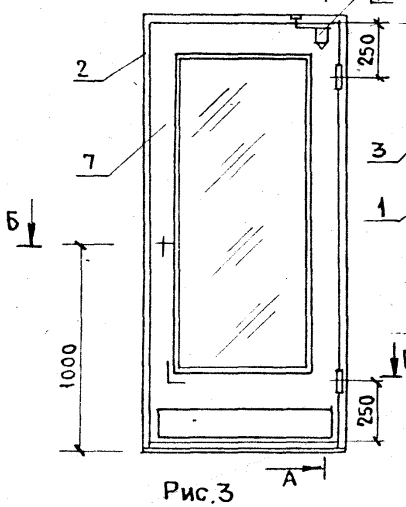

Рис 2

ОСТАЛЬНОЕ СМ. Рис.1

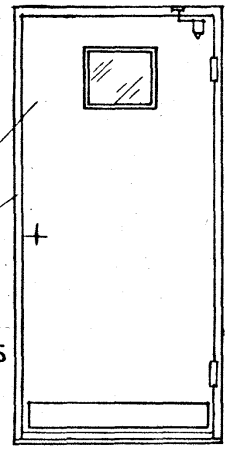

Рис.3

ОСТАЛЬНОЕ СМ. Рис.1

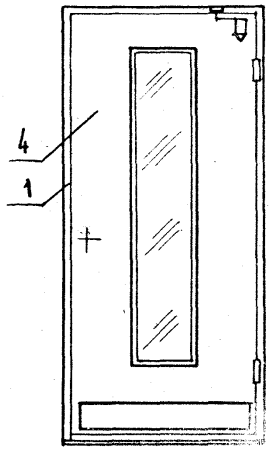

Рис.4

ОСТАЛЬНОЕ СМ. Рис.1

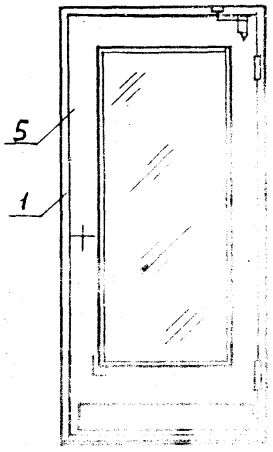

Рис 5

ОСТАЛЬНОЕ СМ. Рис.1

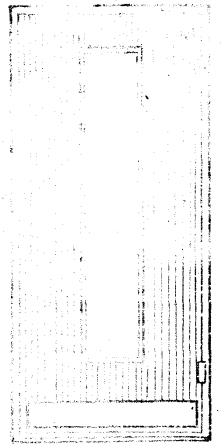

Рис.3

ОСТАЛЬНОЕ СМ. Рис.1

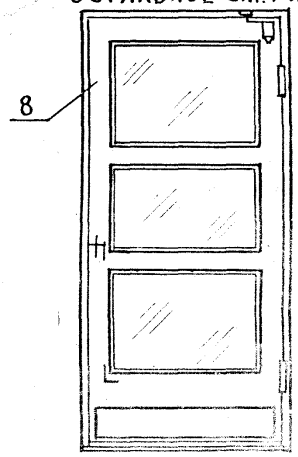

Рис.7

ОСТАЛЬНОЕ СМ. Рис.1

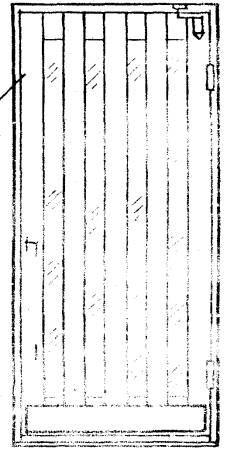

А-А

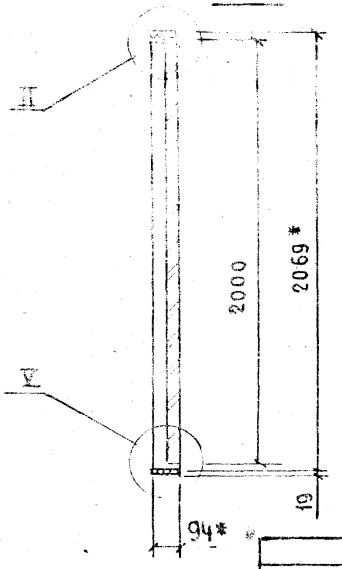

Б-Б

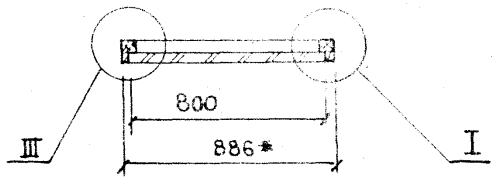

Обозначение	Шифр	Рис.	Объем м3 в чистоте
1.136-11.31.00.000	ДН20-8-1м	2	0.083
-01	ДН20-8-2м	3	0.080
-02	ДН20-8-3м	4	0.091
-03	ДН20-8-4м	5	0.061
-04	ДН20-8-12м	1	0.086
-05	ДН20-8-15м	6	0.090
-06	ДН20-8-16м	7	0.093

1* Размеры для справок

2 Узлы I, II, III, V см. черт 1.136-11.01.00.000СБ, лист 2

Инв.№подл. | Подпись и дата | Взам. инв.№

Н.контр.	Мокроусов		
ГИП	Степнов		6.6.78
Провер.	Мокроусов		
Разраб.	Рутто		24.6.78

1.136-11. 31.00.000СБ

Двери наружные ДН20-8-м Сборочный чертеж

Стадия	Масса	Масштаб
Р		1:25
Лист	Листов 1	

ЦНИИЭП жилища г. Москва

Формат	Зона	Поз.	Обозначение	Наименование	Кол. на испол. 1.136-11.32.00.000 –									Примечание
					–	01	02	03	04	05	06			
				Документация										
12			1.136-11.32.00.000СБ	Сборочный чертеж										
				Сборочные единицы										
11		1	1.136-11.62.00.000-01	Коробка	1	1	1	1						
11		2	63.00.000-01	Коробка					1	1	1			
11		3	00.01.000-02	Полотно	1									
11		4	00.02.000-02	Полотно		1								
11		5	00.03.000-02	Полотно			1							
				Шифр	ДН20-9-1	ДН20-9-2	ДН20-9-3	ДН20-9-4	ДН20-9-12	ДН20-9-15	ДН20-9-16			

1.136-11.32.00.000

Н.контр.	Мокроусов		25.87
ГИП	Степнов		25.87
Провер.	Мокроусов		25.87
Разраб.	Рутто		25.87

Двери наружные ДН20-9-М
Спецификация

Стадия	Лист	Листов
Р	1	2

ЦНИИЭП жилища г. Москва

Инв.№ подл. | Подпись и дата | Взам.инв.№

Формат	Зона	Поз.	Обозначение	Наименование	Кол. на испол. 1.136-11.32.00.000 –									Примечание
					–	01	02	03	04	05	06			
11		6	1.136-11.02.11.000	Полотно				1						
11		7	00.05.000-01	Полотно					1					
11		8	00.06.000-01	Полотно						1				
		9	00.07.000-01	Полотно							1			
				Стандартные изделия										
		12		Петля ПНЦ-130 ГОСТ 5088-72	2	2	2	2	2	2	2			
		13		Замок ЗС-2 ГОСТ 5089-73*	1	1	1	1	1	1	1			
		14		Прокладка полиуретановая 10×10 ГОСТ 10174-72	4,9	4,9	4,9	4,9	4,9	4,9	4,9			п.м.
		15		Закрыватель дверной ЗД1 ГОСТ 5091-78	1	1	1	1	1	1	1			
		16		Шуруп А5×40 ГОСТ 1145-70*	6	6	6	6	6	6	6			

1.136-11.32.00.000

Лист 2

16458-01 37

Рис.1

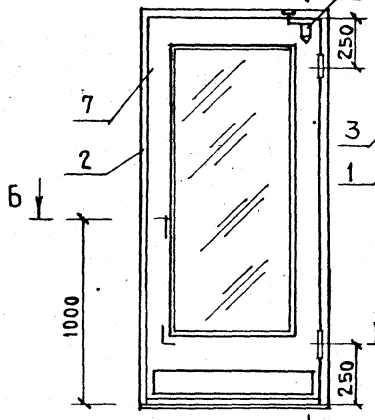

Рис.2
ОСТАЛЬНОЕ СМ. Рис.1

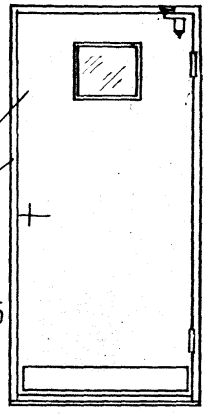

Рис.2
ОСТАЛЬНОЕ СМ. Рис.1

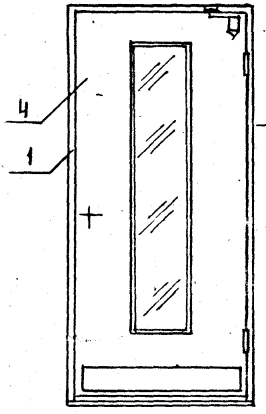

Рис.3
ОСТАЛЬНОЕ СМ. Рис.1

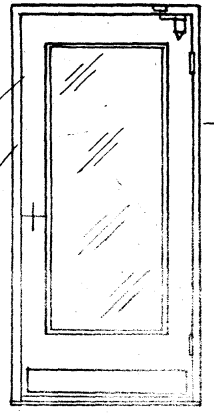

Рис.4
ОСТАЛЬНОЕ СМ. Рис.1

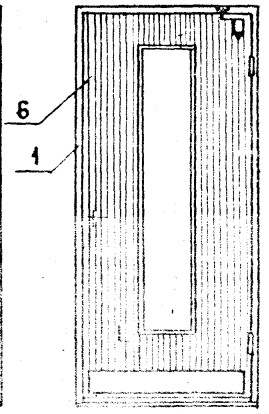

Рис.5
ОСТАЛЬНОЕ СМ. Рис.1

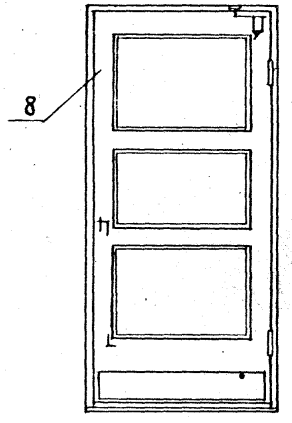

Рис.6
ОСТАЛЬНОЕ СМ. Рис.1

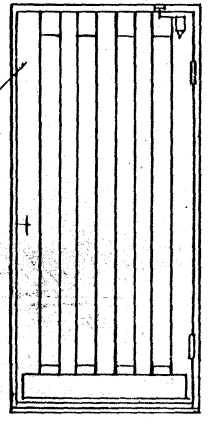

Б-Б

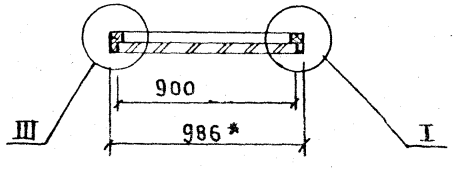

А-А

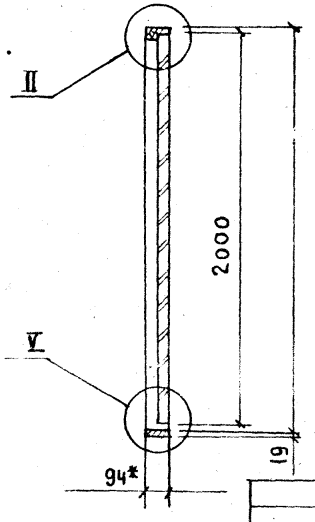

Обозначение	Шифр	Рис	Объем м3 в чистоте
1.136-11.32.00.000	ДН20-9-1м	2	0,093
-01	ДН20-9-2м	3	0,087
-02	ДН20-9-3м	4	0,068
-03	ДН20-9-4м	5	0,100
-04	ДН20-9-12м	1	0,083
-05	ДН20-9-15м	6	0,094
-06	ДН20-9-16м	7	0,096

1* Размеры для справок
2 Узлы I, II, III, V см. черт 1.136-11.01.00.000СБ лист 2.

Н.контр.	Мокроусов		26.6.78
ГИП	Степнов		26.6.78
Провер.	Мокроусов		26.6.78
Разраб	Рутто		24.5.78

1.136.11. 32.00.000

Двери наружные ДН20-9-М
Сборочный чертеж

Стадия	Масса	Масштаб
Р		1:25
Лист 1	Листов 2	

ЦНИИЭП жилища г. Москва

Инв.№ подл. | Подпись и дата | Взам. инв. №

Форм.	Зона	Поз.	Обозначение	Наименование	Кол. на исполн. 1.136-11.33.00.000 —	01	02	03	04	05	06	Примечание
				Документация								
12			1.136-11.33.00.000СБ	Сборочный чертеж								
				Сборочные единицы								
11		1	1.136-11.62.00.000-05	Коробка	1	1	1	1				
11		2	63.00.000-05	Коробка					1	1	1	
11		3	00.01.000-04	Полотно	1							
11		4	00.02.000-04	Полотно		1						
11		5	00.03.000-04	Полотно			1					
				Шифр	ДН23-9-1	ДН23-9-2	ДН23-9-3	ДН23-9-4	ДН23-9-12	ДН23-9-15	ДН23-9-16	

			1.136-11.33.00.000
Н. контр.	Мокроусов		25.07.78
ГИП	Степнов		26.07.78
Проверил	Мокроусов		25.07.78
Разраб.	Рутто		24.07.78

Двери наружные ДН 23-9-м
Спецификация

Стадия	Лист	Листов
Р	1	2

ЦНИИЭП жилища г. Москва

Инв. № подл.	Подпись и дата	Взам. инв. №

Формат	Зона	Поз.	Обозначение	Наименование	Кол. на исполн. 1.136-11.33.00.000- —	01	02	03	04	05	06	Примечание
11		6	1.136-11.03.18.000	Полотно				1				
11		7	00.05.000-02	Полотно					1			
11		8	00.06.000-02	Полотно						1		
11		9	00.07.000-02	Полотно							1	
				Стандартные изделия								
		12		Петля ПНЦ-130 ГОСТ 5088-72	3	3	3	3	3	3	3	
		13		Замок ЗС-2 ГОСТ 5089-73*	1	1	1	1	1	1	1	
		14		Прокладка полиуретановая 10×10 ГОСТ 10174-72	5,5	5,5	5,5	5,5	5,5	5,5	5,5	п.м.
		15		Закрыватель дверной 381 ГОСТ 5091-78	1	1	1	1	1	1	1	
		16		Шуруп А5×40 ГОСТ 1145-70*	6	6	6	6	6	6	6	

1.136-11.33.00.000

16458-01 36

Рис.1

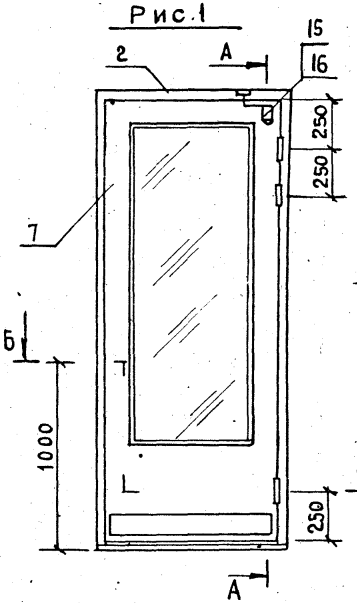

Рис.2

ОСТАЛЬНОЕ СМ. РИС.1

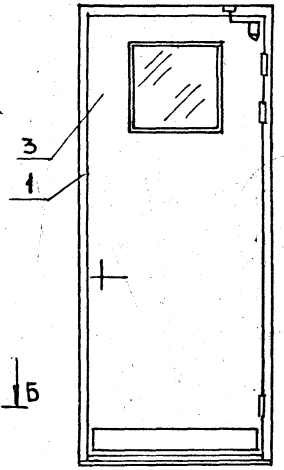

Рис.3

ОСТАЛЬНОЕ СМ. РИС.1

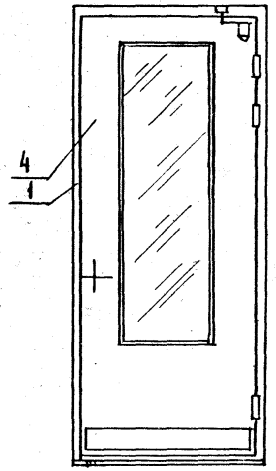

Рис.4

ОСТАЛЬНОЕ СМ. РИС.1

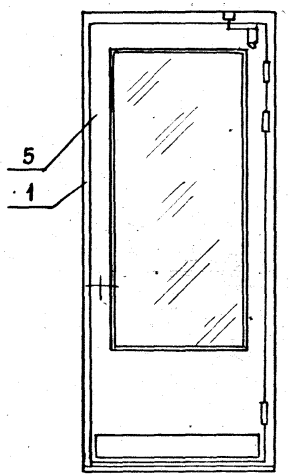

Рис.5

ОСТАЛЬНОЕ СМ. РИС.1

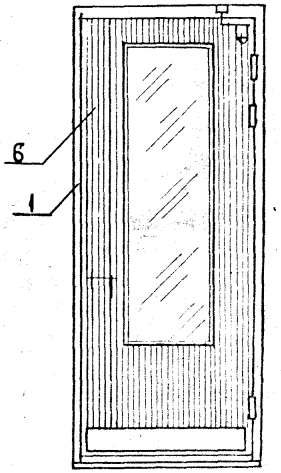

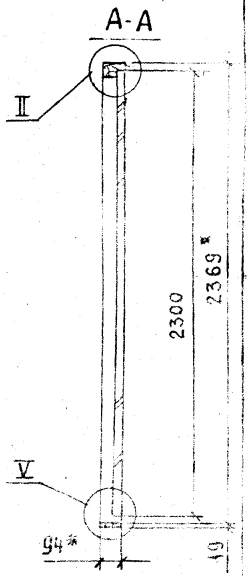

Рис.6

ОСТАЛЬНОЕ СМ. РИС.1

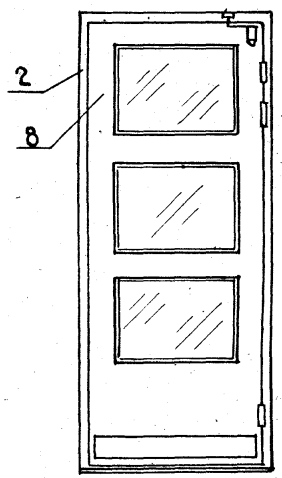

Рис.7

ОСТАЛЬНОЕ СМ. РИС.1

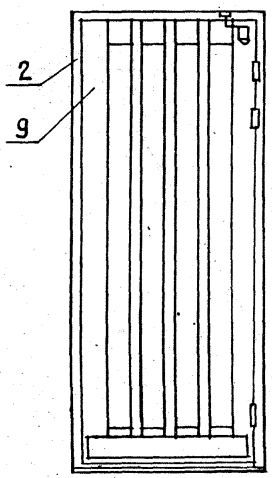

Обозначение	Шифр	Рис	Объем м³ в чистоте
1.136-11.33.00.000	ДН 23-9-1м	2	0.105
-01	ДН 23-9-2м	3	0.097
-02	ДН 23-9-3м	4	0.070
-03	ДН 23-9-4м	5	0.112
-04	ДН 23-9-12м	1	0.088
-05	ДН 23-9-15м	6	0.098
-06	ДН 23-9-16м	7	0.104

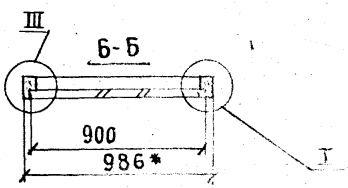

1* Размеры для справок

2 Узлы I, II, III, V см. черт. 1.136-11.33.00.000СБ лист 2

Н. контр	Мокроусов		
ГИП	Степнов		
Провер.	Мокроусов		
Разраб.	Смирнова		

1.136-11.33.00.000СБ

Двери наружные ДН 23-9-1м

Сборочный чертеж

Стадия	Масса	Масштаб
Р		1:25
Лист	Листов 1	

ЦНИИЭП жилища г. Москва

16458-01 40

Инв.№ подл. | Подпись и дата | Взам. инв.№

Формат	Зона	Поз.	Обозначение	Наименование	Кол. на исполн. 1.136-11.34.00.000-										Примечание
					–	01	02	03	04	05					
				Документация											
12			1.136-11.34.00.00	Сборочный чертеж											
				Сборочные единицы											
11		1	1.136-11.62.00.000-02	Коробка	1	1	1	1							
11		2	63.00.000-02	Коробка					1	1					
11		3	04.22.000	Полотно	1	1	1								
11		4	00.23.000	Полотно				1							
11		5	00.24.000	Полотно					1						
				Шифр	ДН20-4,8-5	ДН20-4,8-6	ДН20-4,8-7	ДН20-4,8-8	ДН20-4,8-13	ДН20-4,8-17					

Н.контр.	Мокроусов		
ГИП	Степнов		
Провер.	Мокроусов		
Разраб.	Рутто		

1.136-11.34.00.000

Дверь наружная ДН 20-4,8-М

Стадия	Лист	Листов
Р	1	2

ЦНИИЭП жилища г. Москва

Инв. № подл.	Подпись и дата	Взам. инв. №

Формат	Зона	Поз.	Обозначение	Наименование	Кол. на исполн. 1.136-11.34.00.000-										Примечание
					–	01	02	03	04	05					
11		6	1.136-11.00.29.000	Полотно						1					
11		7	00.01.000-01	Полотно	1										
11		8	00.02.000-01	Полотно		1									
11		9	00.03.000-01	Полотно			1								
11		10	04.23.000	Полотно				1							
11		11	00.28.000	Полотно					1						
11		12	00.43.000	Полотно						1					
				Стандартные изделия											
		16		Шпингалет ШЗ ГОСТ 5090-73	2	2	2	2	2	2					
		17		Петля ПНЦ-130 ГОСТ 5088-72	4	4	4	4	4	4					
		18		Замок ЗС-1 ГОСТ 5089-73*	1	1	1	1	1	1					
		19		Прокладка полиуретановая 10×10 ГОСТ 10174-72	7,2	7,2	7,2	7,2	7,2	7,2					П. М.
		20		Ручка РС200 ГОСТ 5087-72	1	1	1	1	1	1					
		21		Закрыватель двери ЗД1 ГОСТ 5091-78	1	1	1	1	1	1					
		22		Шуруп А5×40 ГОСТ 1145-70*	6	6	6	6	6	6					

1.136-11.34.00.000

Лист 2

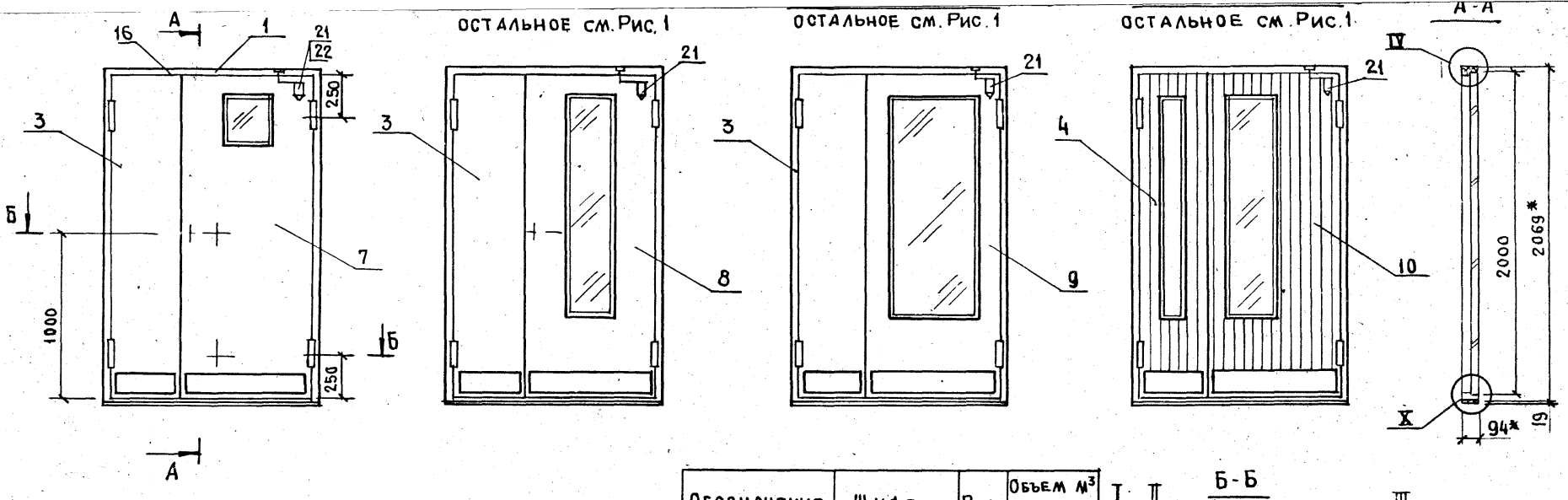

Обозначение	Шифр	Рис	Объем м³ в чистоте
1.136-11.34.00.000	ДН20-4.8-5м	1	0.127
-01	ДН20-4.8-6м	2	0.111
-02	ДН20-4.8-7м	3	0.095
-03	ДН20-4.8-8м	4	0.101
-04	ДН20-48-13м	5	0.116
-05	ДН20-4.8-17м	6	0.126

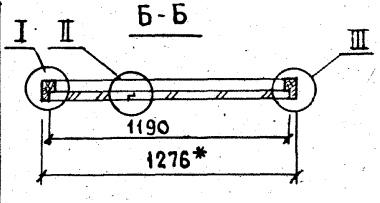

Рис 5

ОСТАЛЬНОЕ СМ. РИС 1

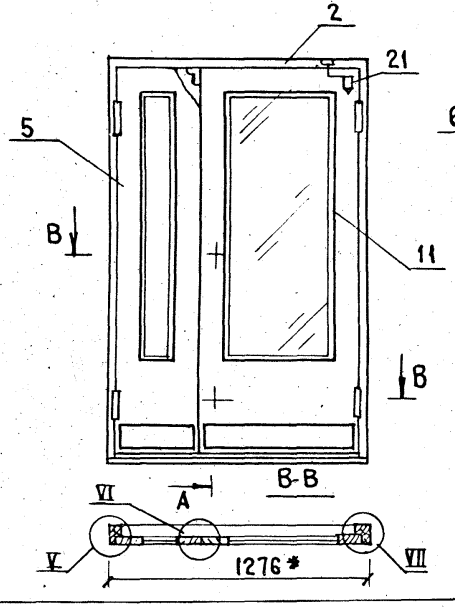

Рис. 6

ОСТАЛЬНОЕ СМ. РИС. 1

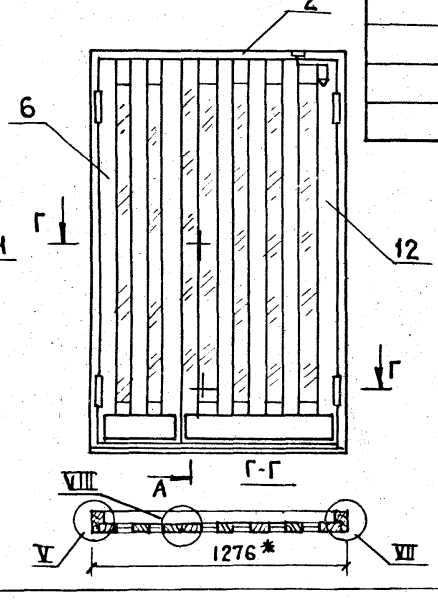

1* Размеры для справок

2 Узлы см. черт. 1.136-11.04.00.000 СБ лист 2

				1.136-11.34.00.000 СБ	
				Двери наружные ДН20-4.8-м Сборочный чертеж	Стадия: Р; Масса: ; Масштаб: 1:25; Лист: ; Листов: 1
Н.контр.	Мокроусов		15.6.77		
ГИП	Степнов		10.6.77		
Провер.	Мокроусов		15.6.77		
Разраб	Власов			ЦНИИЭП жилища г. Москва	

Инв. № подл. | Подпись и дата | Взам. инв. №

16458-01 42

Форм.	Зона	Поз.	Обозначение	Наименование	Кол. на исполн. 1.136-11.35.00.000-										Примечание
					-	01	02	03	04	05					
				Документация											
12			1.136-11.35.00.000сб	Сборочный чертеж	X	X	X	X	X	X					
				Сборочные единицы											
11		1	1.136-11.62.00.000-03	Коробка	1	1	1	1							
11		2	62.00.000-03	Коробка					1	1					
11		3	00.01.000-03	Полотно	1	1	1								
11		4	00.27.000	Полотно				1							
				Шифр	20-5.9-5м	20-5.9-6м	20-5.9-7м	20-5.9-8м	20-5.9-13м	20-5.9-17м					

				1.136-11.35.00.000
Н.контр.	Мокроусов	[illegible]	[illegible]	Двери наружные ДН20-5.9м Спецификация
ГИП	Степнов	[illegible]	20.0.78	
Провер.	Мокроусов	[illegible]	[illegible]	
Разраб.	Рутто	[illegible]	24.0.78	

Стадия	Лист	Листов
Р	1	2

ЦНИИЭП жилища г. Москва

Инв.№ подл.	Подпись и дата	Взам. инв.№

Форм.	Зона	Поз.	Обозначение	Наименование	Кол. на исполн. 1.136-11.35.00.000-										Примечание
					-	01	02	03	04	05					
11		5	1.136-11.00.24.000-01	Полотно					1						
11		6	00.29.000-01	Полотно						1					
11		7	04.22.000-01	Полотно	1										
11		8	00.02.000-03	Полотно		1									
11		9	00.03.000-03	Полотно			1								
11		10	05.27.000	Полотно				1							
11		11	00.28.000-01	Полотно					1						
11		12	00.43.000-01	Полотно						1					
				Стандартные изделия											
		16		Шпингалет Ш3 ГОСТ5090-73	2	2	2	2	2	2					
		17		Петля ПНЦ-130 ГОСТ5088-72	4	4	4	4	4	4					
		18		Замок ЗС-1 ГОСТ5089-73*	1	1	1	1	1	1					
		19		Прокладка полиуретановая ГОСТ10174-72	8.8	8.8	8.8	8.8	8.8	8.8					П. М.
		20		Ручка РС-200 ГОСТ5087-72	2	2	2	2	2	2					
		21		Закрыватель дверной ЗД1 ГОСТ5091-78	1	1	1	1	1	1					
		22		Шуруп А5×40 ГОСТ1145-70*	6	6	6	6	6	6					

1.136-11.35.00.000	Лис 2

16458-01 43

Рис.1

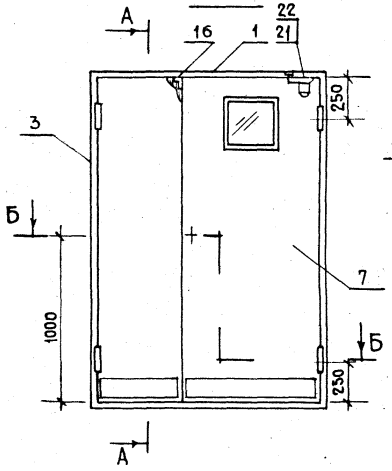

Рис.2

Остальное-см. рис.1

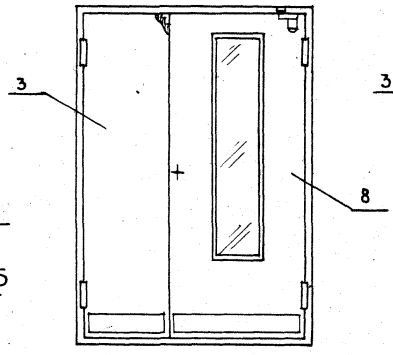

Рис.3

Остальное-см. рис.1

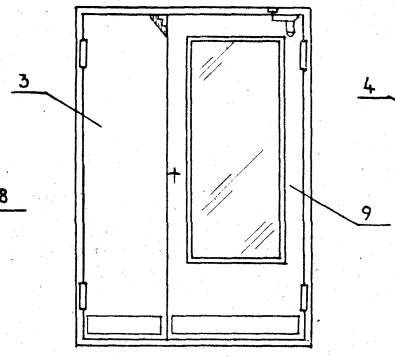

Рис.4

Остальное-см. рис.1

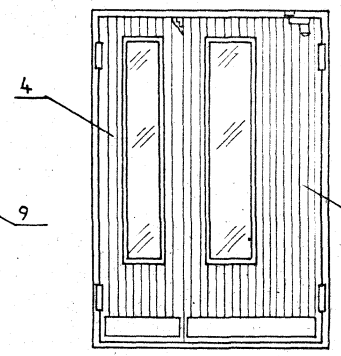

А-А

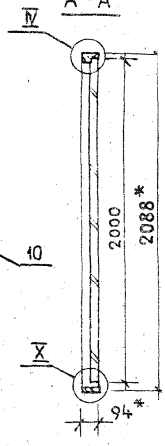

Рис.5

Остальное-см.рис.1

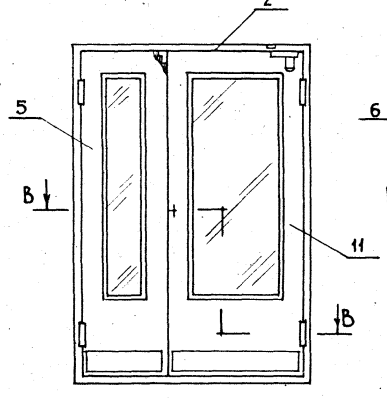

Рис.6

Остальное см. рис.1 [2]

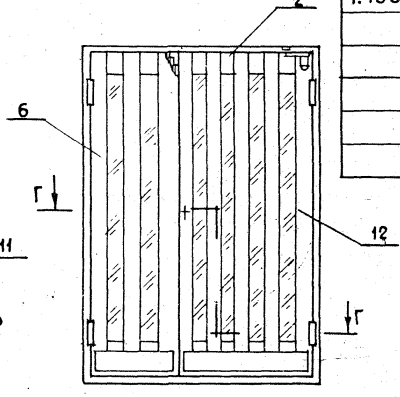

Обозначение	Шифр	Рис	Объем м³ в чистоте
1.136-11.35.00.000	ДН20-5.9-5м	1	0.130
– 01	ДН20-5.9-6м	2	0.118
– 02	ДН20-5.9-7м	3	0.099
– 03	ДН20-5.9-8м	4	0.121
– 04	ДН20-5.9-13м	5	0.125
– 05	ДН20-5.9-17м	6	0.138

Б-Б

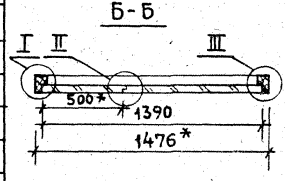

В-В

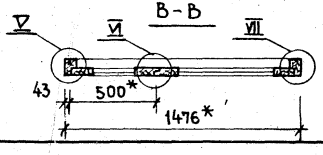

Г-Г

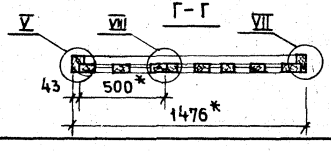

1* Размеры для справок.

2 Узлы см. 1.136-11.01.00.000 СБ лист 2.

Н.контр.	Мокроусов		25.6.18
ГИП	Степнов		26.6.18
Провер.	Мокроусов		25.6.18
Разраб.	Рутто		24.6.18

1.136-11.35.00.000 СБ

Двери наружные ДН 20-5.9м Сборочный чертеж

Стадия	Масса	Масштаб
Р		1:25
Лист	Листов 1	

ЦНИИЭП жилища г. Москва

Инв.№ подл. | Подпись и дата | Взам. инв.№

Формат	Зона	Поз	Обозначение	Наименование	–	01	02	03	04	05	Примечан
				Документация							
12			1.136-11.36.00.000СБ	Сборочный чертеж							
				Сборочные единицы							
11		1	1.136-11.62.00.000-06	Коробка	1	1	1	1			
11		2	63.00.000-06	Коробка					1	1	
11		3	04.22.000	Полотно	1	1	1				
11		4	00.23.000	Полотно				1			
11		5	00.24.000-02	Полотно					1		
				Шифр	ДН23-4.8-5	ДН23-4.8-6	ДН23-4.8-7	ДН23-4.8-8	ДН23-4.8-13	ДН23-4.8-17	

1.136-11.36.00.000

Н.контр.	Мокроусов		25.6.88
ГИП	Степнов		26.6.88
Провер.	Мокроусов		25.6.88
Разраб.	Рутто		24.6.88

Дверь наружная ДН23-4.8-м
Спецификация

Стадия	Лист	Листов
Р	1	2

ЦНИИЭП жилища г. Москва

Инв.№ подл. | Подпись и дата | Взам.инв.№

Формат	Зона	Поз	Обозначение	Наименование	Кол. на испол. 1.136-11.36.00.000 –						Примечан
					–	01	02	03	04	05	
11		6	1.136-11.00.29.000-02	Полотно						1	
11		7	00.01..000-01	Полотно	1						
11		8	00.02.000-01	Полотно		1					
11		9	00.03.000-01	Полотно			1				
11		10	04.23.000-03	Полотно				1			
11		11	00.28.000-02	Полотно					1		
11		12	00.43.000-02	Полотно						1	
				Стандартные изделия							
		16		Шпингалет ШЗ ГОСТ 5090-73	2	2	2	2	2	2	
		17		Петля ПНЦ 130 ГОСТ 5088-72	6	6	6	6	6	6	
		18		Замок ЗС-1 ГОСТ 5089-73	2	2	2	2	2	2	
		19		Прокладка полиуретановая 10×10 ГОСТ 10174-72	8,1	8,1	8,1	8,1	8,1	8,1	п.м.
		20		Ручка РС-200 ГОСТ 5087-72	2	2	2	2	2	2	
		21		Закрыватель дверной ЗД1 ГОСТ 5091-78	1	1	1	1	1	1	
		22		Шуруп А5×40 ГОСТ 1145-70*							

1.136-11.36.00.000

16458-01 45

Рис.1

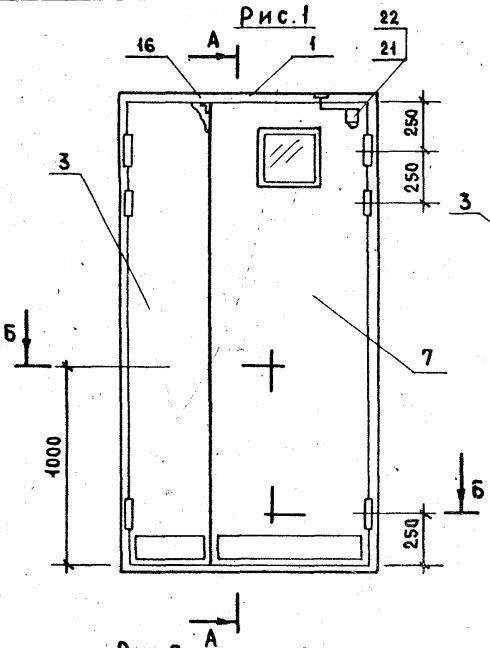

Рис 2

Остальное - см. рис 1

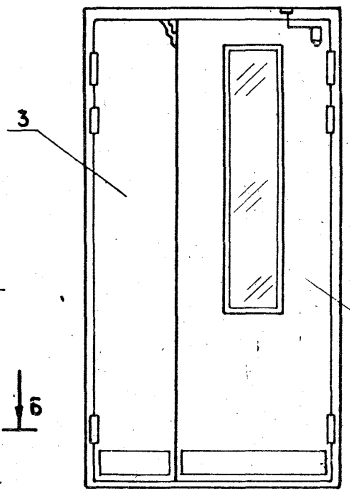

Рис 3

Остальное - см. рис 1

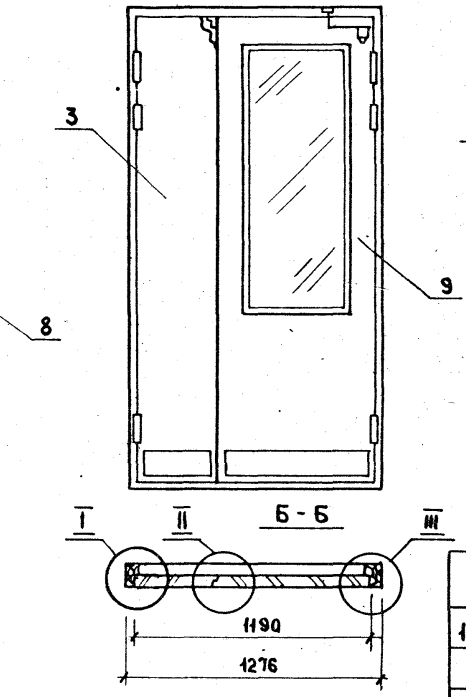

Рис 4

Остальное - см. рис 1

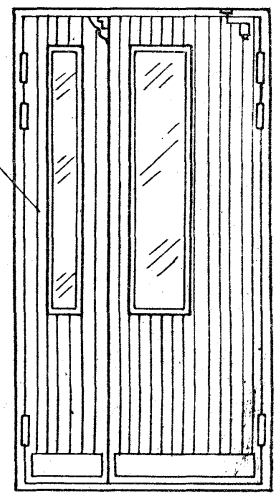

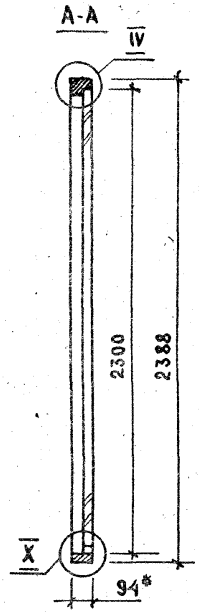

Рис 5

Остальное - см. рис 1 2

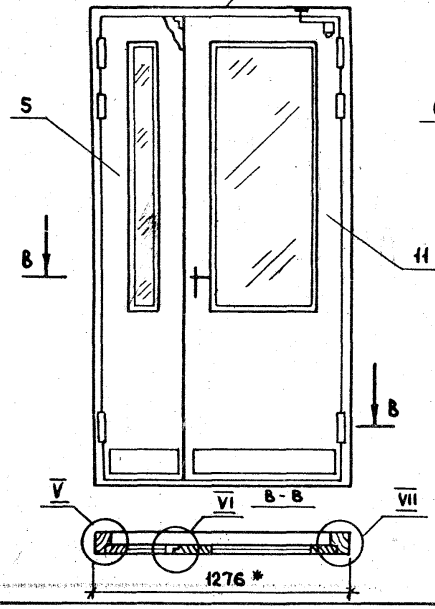

Рис 6

Остальное - рис 1 2

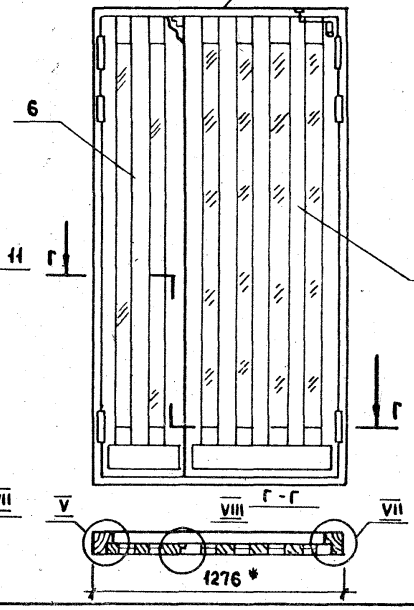

Обозначение	Шифр	Рис.	Объем м³ в чистоте
1.136-11.36.00.000	ДН 23-4.8-5 М	1	0.130
-01	ДН 23-4.8-6 М	2	0.118
-02	ДН 23-4.8-7 М	3	0.099
-03	ДН 23-4.8-8 М	4	0.121
-04	ДН 23-4.8-13М	5	0.125
-05	ДН 23-4.8-17М	6	0.138

1.* Размеры для справок.

2. Узлы см. черт. 1.136-11.01.00.000 СБ лист 2.

Инв.N подл. | Подпись и дата | Взам. инв. N

Н.контр	Мокроусов		25.6.11
ГИП	Степнов		26.6.78
Проверил	Мокроусов		13.6.8
Разраб.	Рутто		26.6.78

1.136-11.36.00.000 СБ

Двери наружные ДН 23-4.8-М

Сборочный чертеж

Стадия	Масса	Масшта
Р		1:25
Лист	Листов 1	

ЦНИИЭП жилища г. Москва

16458-01 46

Форм	Зона	Поз.	Обозначение	Наименование	–	01	02	03	04	05	Примечание
				Документация							
12			1.136-11.37.00.000сб	Сборочный чертеж	×	×	×	×	×	×	
				Сборочные единицы							
11		1	1.136-11.62.00.000-07	Коробка	1	1	1	1			
11		2	63.00.000-07	Коробка					1	1	
11		3	04.22.000-03	Полотно	1	1	1				
11		4	00.27.000-03	Полотно				1			
11		5	00.24.000-03	Полотно					1		
				Шифр	23-5.9-5м	23-5.9-6м	23-5.9-7м	23-5.9-8м	23-5.9-13м	23-5.9-17м	

Н.контр.	Мокроусов		
ГИП	Степнов		26.6.78
Провер.	Мокроусов		
Разраб.	Рутто		27.06.78

1.136-11.37.00.000

Двери наружные ДН 23-5.9м
Спецификация

Стадия	Лист	Листов
Р	1	2

ЦНИИЭП жилища г. Москва

Инв.№ подл. | Подпись и дата | Взам. инв.№

Форм.	Зона	Поз.	Обозначение	Наименование	Кол. на исполн. 1.136-11.07.00.000– –	01	02	03	04	05	Примечание
11		6	1.136-11.00.29.000-03	Полотно						1	
11		7	00.01.000-05	Полотно	1						
11		8	00.02.000-05	Полотно		1					
11		9	00.03.000-05	Полотно			1				
11		10	05.27.000-03	Полотно				1			
11		11	00.28.000-03	Полотно					1		
11		12	00.43.000-03	Полотно						1	
				Стандартные изделия							
		16		Шпингалет Ш3 ГОСТ 5090-73	2	2	2	2	2	2	
		17		Петля ПНЦ-130 ГОСТ 5088-72	6	6	6	6	6	6	
		18		Замок ЗС-1 ГОСТ 5089-73*							
		19		Прокладка полиуретановая 10×10 ГОСТ 10174-12	9.7	9.7	9.7	9.7	9.7	9.7	м.п.
		20		Ручка РС-200 ГОСТ 5087-72	2	2	2	2	2	2	
		21		Закрыватель дверной ЗД1 ГОСТ 5091-78	1	1	1	1	1	1	
		22		Шуруп А5×40 ГОСТ 1145-70*	6	6	6	6	6	6	

1.136-11.37.00.000

16458-01

Рис.1

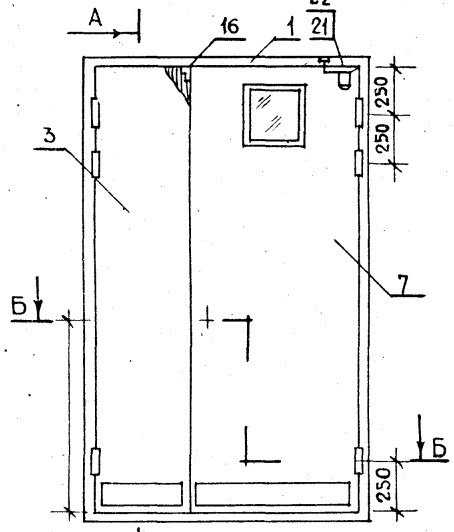

Рис.2
Остальное - см. рис.1

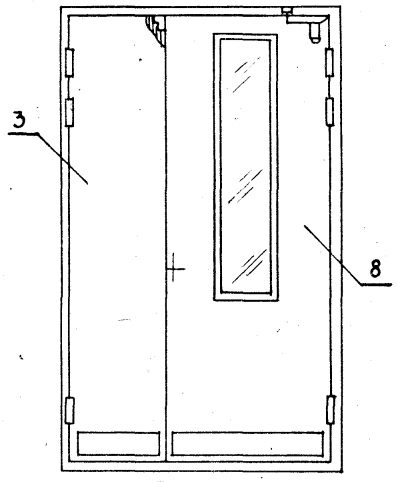

Рис.3
Остальное - см. рис.1

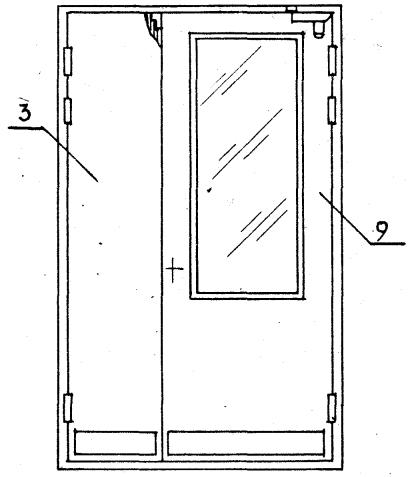

Рис.4
Остальное - см. рис.1

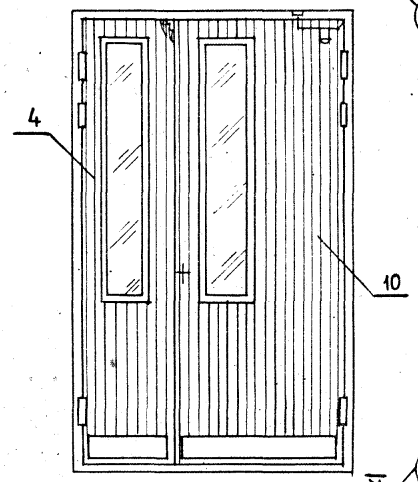

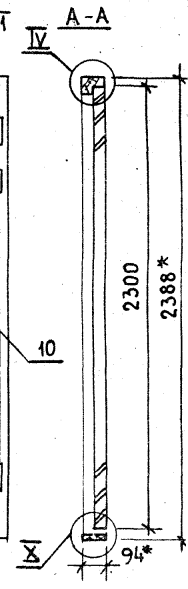

Рис.5
Остальное - см. рис.1

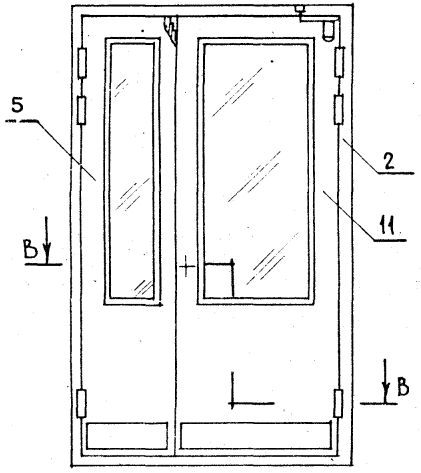

Рис.6
Остальное - см. рис.1

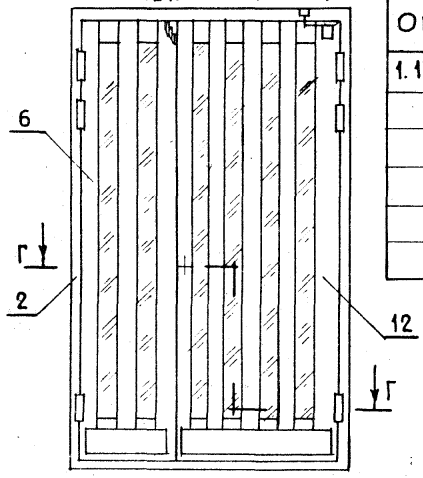

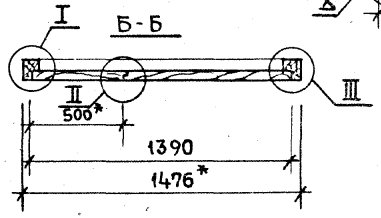

Обозначение	Шифр	Рис.	Объем м³ в чистоте
1.136-11.37.00.000	ДН23-5.9-5м	1	0.148
- 01	ДН23-5.9-6м	2	0.132
- 02	ДН23-5.9-7м	3	0.108
- 03	ДН23-5.9-8м	4	0.131
- 04	ДН23-5.9-13м	5	0.131
- 05	ДН23-5.9-17м	6	0.151

1.* Размеры для справок.
2. Узлы см. черт. 1.136-11.01.00.000 сб лист 2.

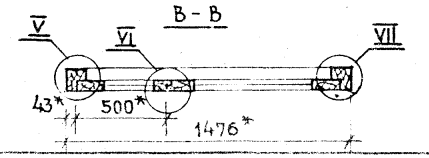

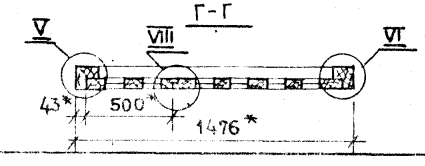

Н.контр.	Мокроусов		
ГИП	Степнов		
Провер.	Мокроусов		
Разраб.	Рутто		

1.136 - 11.37.00.000 сб

Двери наружные
ДН 23-5.9м
Сборочный чертеж

Стадия	Масса	Масштаб
Р		1:25
Лист	Листов 1	

ЦНИИЭП
жилища
г. Москва

Инв. № подл. | Подпись и дата | Взам. инв. №

16458-01 08

Формат	Зона	Поз.	Обозначение	Наименование	Кол. на исполн. 1.136-11.38.00.000-					Примечание
					–	01	02	03	04	
				Документация						
12			1.136-11.38.00.000 СБ	Сборочный чертеж						
				Сборочные единицы						
11		1	1.136-11.60.00.000-03	Коробка	1	1	1			
11		2	61.00.000-03	Коробка				1	1	
11		3	00.48.000	Полотно	1					
11		4	00.53.000	Полотно	1					
11		5	00.49.000	Полотно		1				
				Шифр	ДН20-7,7-9	ДН20-7,7-10	ДН20-7,7-11	ДН20-7,7-14	ДН20-7,7-18	

Н-контр.	Мокроусов	[illegible]	25.6.78
ГИП	Степнов	[illegible]	26.6.78
Провер.	Мокроусов	[illegible]	25.6.78
Разраб.	Рутто	[illegible]	27.6.78

1.136-11.38.00.000

Двери наружные ДН20-77-М
Спецификация

Стадия	Лист	Листов
Р	1	2

ЦНИИЭП жилища г. Москва

Инв. № подл.	Подпись и дата	Взам. инв. №

Формат	Зона	Поз.	Обозначение	Наименование	Кол. на исполн. 1.136-11.38.00.000-					Примечание
					–	01	02	03	04	
11		6	1.136-11.00.49.000-01	Полотно		1				
11		7	00.50.000	Полотно			1			
11		8	-01	Полотно			1			
11		9	00.51.000	Полотно				1		
11		10	00.55.000	Полотно				1		
11		11	00.52.000	Полотно					1	
11		12	-02	Полотно					1	
				Стандартные изделия						
		16		Шпингалет Ш3 ГОСТ 5090-73	2	2	2	2	2	
		17		Петля ПНЦ130 ГОСТ 5088-72	4	4	4	4	4	
		18		Замок ЗС-2 ГОСТ 5089-73*	1	1	1	1	1	
		19		Прокладка полиуретано-						
				вая 10×10 ГОСТ 10174-72	7,4	7,4	7,4	7,4	7,4	п.м.
		20		Ручка РС-200 ГОСТ 5087-72	2	2	2	2	2	
		21		Закрыватель дверной						
				ЗД1 ГОСТ 5091-78	1	1	1	1	1	
		22		Шуруп А5×40 ГОСТ 1145-70*	6	6	6	6	6	

1.136-11.38.00.000

Лист 2

16458-01 49

Рис. 1

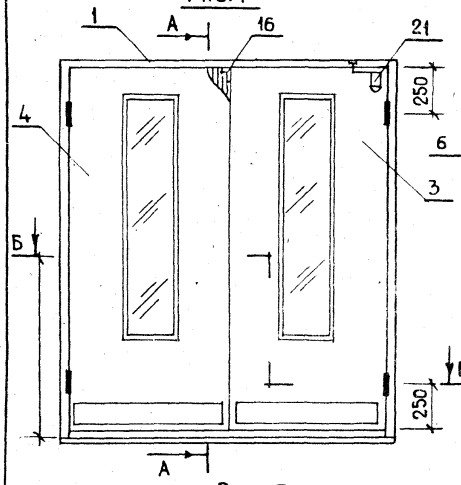

Рис. 2
Остальное – см. рис. 1

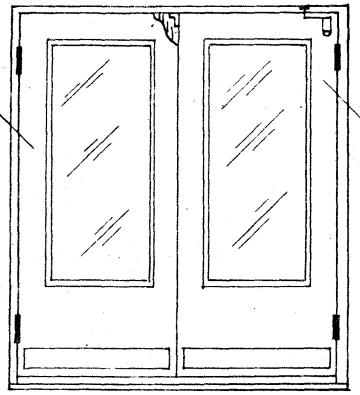

Рис. 3
Остальное – см. рис. 1

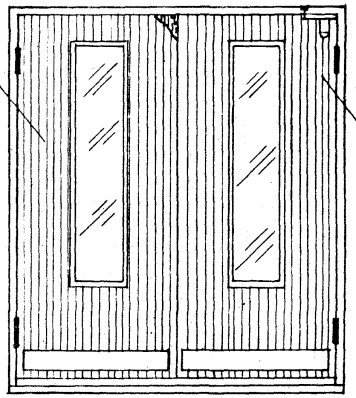

Рис. 4
Остальное – см. рис. 1

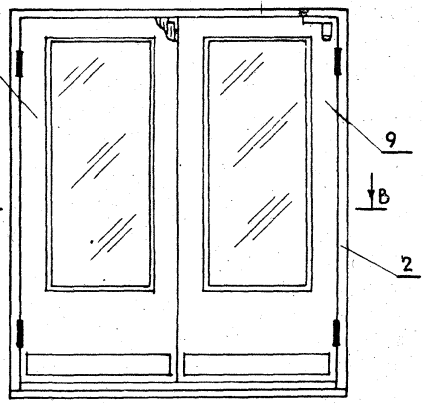

Рис. 5
Остальное – см. рис. 1

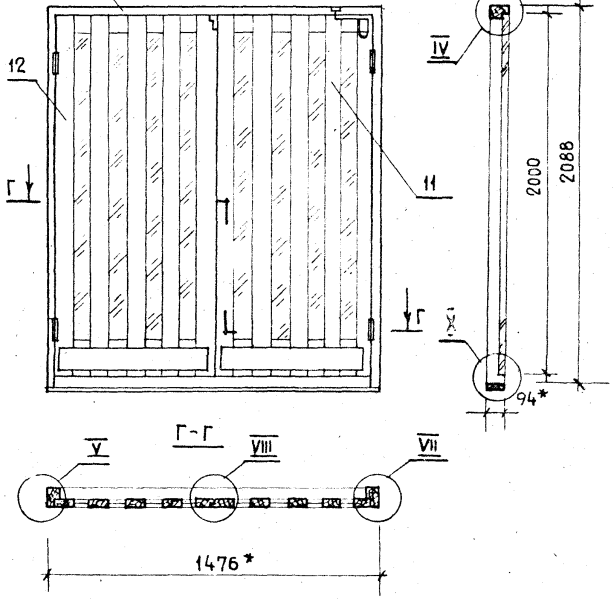

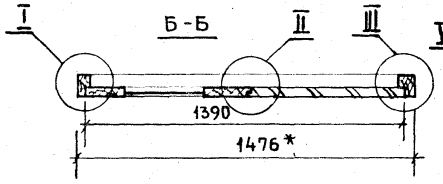

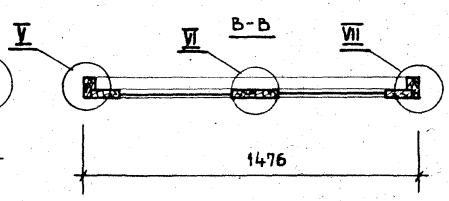

Обозначение	Шифр .	Рис.	Объем м³ в чистоте
1.136.11.38.000	ДН20-7.7-9м	1	0,091
– 01	ДН20-7.7-10м	2	0,092
– 02	ДН20-7.7-11м	3	0,131
– 03	ДН20-7.7-14м	4	0,125
– 05	ДН20-7.7-18м	5	0,078

1* Размеры для справок
2 Узлы см. черт. 1.136-11.04.00.000сб лист 2.

Инв. № подл. | Подпись и дата | Взам. инв. №

Н. контр.	Мокроусов		16.8
ГИП	Степнов		26.8.8
Провер.	Мокроусов		16.8
Разраб	Рутто		

1.136-11.38.00.000 сб

Двери наружные ДН20-7.7-м. Сборочный чертеж

Стадия	Масса	Масштаб
Р		1:25
Лист	Листов 1	

ЦНИИЭП жилища г. Москва

Форм.	Зона	Поз.	Обозначение	Наименование	Кол. на исполн. 1.136-11.39.00.000- —	01	02	03	04	Примечание
				Документация						
12			1.136-11.39.00.000 сб	Сборочный чертеж						
				Сборочные еденицы						
11		1	1.136-11.60.00.000-07	Коробка	1	1	1			
11		2	61 00.000-07	Коробка				1	1	
11		3	00.48.000-01	Полотно	1					
11		4	00.53.000-02	Полотно	1					
11		5	00.54.000	Полотно		1				
				Шифр	ДН23-7.7-9	ДН23-7.7-10	ДН23-7.7-11	ДН23-7.7-14	ДН23-7.7-18	

				1.136-11.39.00.000			
Н.контр.	Мокроусов			Двери наружные ДН23-77-М Спецификация	Стадия	Лист	Листов
Гип	Степнов				Р	1	2
Проверил	Мокроусов				ЦНИИЭП жилища г. Москва		
Разраб.	Рутто						

Копировал Никонорова Формат 11

Инв.№ подл.	Подпись дата	Взам. инв.№

Форм.	Зона	Поз.	Обозначение	Наименование	Кол. на исполн. 1.136-11.39.00.000- —	01	02	03	04	Примечание
11		6	1.136-11.00.54.000-01	Полотно		1		1		
11		7	00.50.000	Полотно			1			
11		8	-01	Полотно			1			
11		9	00.51 000	Полотно				1		
11		10	-01	Полотно				1		
11		11	00.52.000	Полотно					1	
11		12	-01	Полотно					1	
				Стандартные изделия						
		16		Шпингалет Ш3 ГОСТ 5090-73	2	2	2	2	2	
		17		Петля ПНЦ 130 ГОСТ 5088-72	6	6	6	6	6	
		18		Замок ЗС-1 ГОСТ 5089-73*	1	1	1	1	1	
		19		Прокладка полиуретановая ГОСТ 10174-72	8.3	8.3	8.3	8.3	8.3	П. М.
		20		Ручка РС-200 ГОСТ 5087-72	2	2	2	2	2	
		21		Закрыватель дверной ЗД1 ГОСТ 5091-73	1	1	1	1	1	
		22		Шуруп А5×40 ГОСТ 1145-70*	6	6	6	6	6	

1.136-11.39.00.000 Лис 2

Копировал Никонорова Формат 11

16458-01 51

Рис. 1

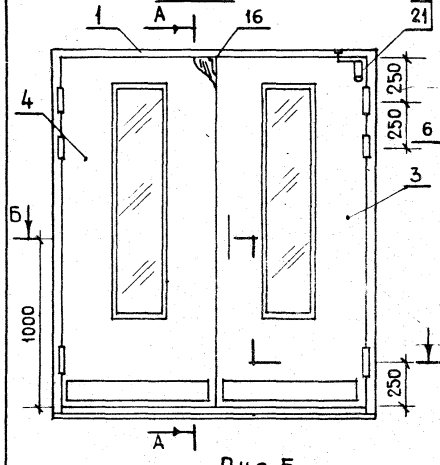

Рис. 2

Остальное-см. рис. 1

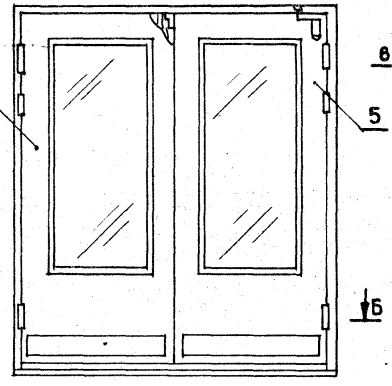

Рис. 3

Остальное-см. рис. 1

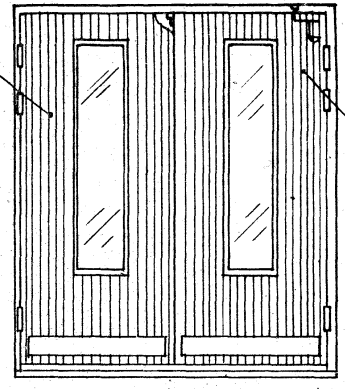

Рис. 4

Остальное-см. рис. 1

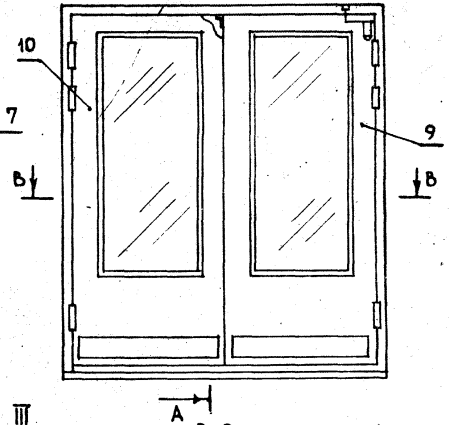

Рис. 5

Остальное-см. рис. 1

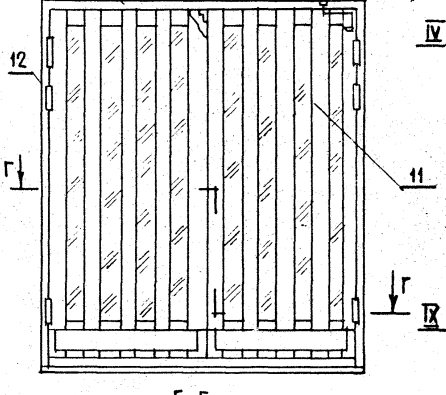

А-А

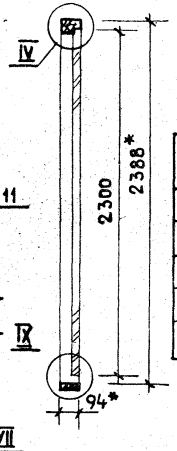

Б-Б

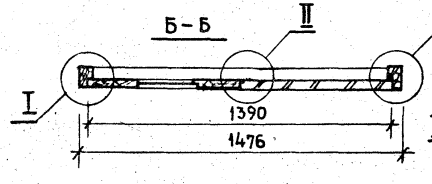

В-В

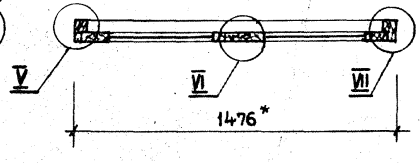

Г-Г

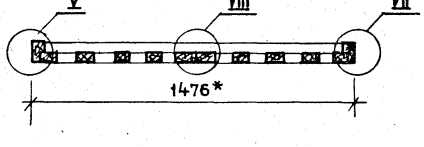

Обозначение	Шифр	Рис.	Объем м³ в чистоте
1.136-11.39.00.000	ДН23-7.7-9м	1	0.105
-01	ДН23-7.7-10м	2	0.095
-02	ДН23-7.7-11м	3	0.135
-03	ДН23-7.7-14м	4	0.136
-04	ДН23-7.7-18м	5	0.085

Н.контр.	Мокроусов		25.6.14
ГИП	Степнов		26.6.14
Провер.	Мокроусов		25.6.14
Разраб.	Рутто		14.6.14

1.136-11.39.00.000 СБ

Двери наружные ДН 23-7.7м

Сборочный чертеж

Стадия	Масса	Масштаб
Р		1:25
Лист	Листов 1	

ЦНИИЭП жилища г. Москва

Инв.№ подл. | Подпись и дата | Взам. инв.№

Форм.	Зона	Поз.	Обозначение	Наименование	Кол. на исполн. 1.136-11.40.00.000 —					Примечание
					—	01	02	03	04	
				Документация						
12			1.136-11.40.00.000 СБ	Сборочный чертеж						
				Сборочные единицы						
11		1	1.136-11.62.00.000-08	Коробка	1	1	1			
11		2	63.00.000-08	Коробка				1	1	
11		3	00.02.000-05	Полотно	1					
11		4	00.53.000-03	Полотно	1					
11		5	00.05.000-05	Полотно		1				
				Шифр	ДН23-99-9	ДН23-99-10	ДН23-99-11	ДН23-99-14	ДН23-99-18	

Н. контр.	Мокроусов		15.6.84
ГИП	Степнов		15.6.84
Проверил	Мокроусов		15.6.84
Разраб.	Рутто		15.6.84

1.136-11.40.00.000

Двери наружные ДН23-9.9м
Спецификация

Стадия	Лист	Листов
Р	1	2

ЦНИИЭП жилища г. Москва

Копировал Никонорова Формат А4

Инв. № подл. | Подпись и дата | Взам. инв. №

Форм.	Зона	Поз.	Обозначение	Наименование	Кол. на исполн. 1.136-11.40.00.000 —					Примечание
					—	01	02	03	04	
11		6	1.136-11.00.17.000-01	Полотно		1				
11		7	00.56.000-06	Полотно			1			
11		8	-07	Полотно			1			
11		9	00.55.000-03	Полотно				1		
11		10	00.24.000-03	Полотно				1		
11		11	00.47.000-01	Полотно					1	
11		12	00.43.000-03	Полотно					1	
				Стандартные изделия						
		16		Шпингалет Ш3 ГОСТ 5090-73	2	2	2	2	2	
		17		Петля ПНЦ-130 ГОСТ 5088-72	6	6	6	6	6	
		18		Замок ЗС-1 ГОСТ 5089-73	1	1	1	1	1	
		19		Прокладка полиуретанов						
				10×10 ГОСТ 10174-72	8.7	8.7	8.7	8.7	8.7	
		20		Ручка РС-200 ГОСТ 5087-72	2	2	2	2	2	
		21		Закрыватель дверной						
				ЗД1 ГОСТ 5091-78	1	1	1	1	1	
		22		Шуруп А5×40 ГОСТ 1145-70*	6	6	6	6	6	

1.136-11.40.00.000

Инв.

Копировал Никонорова Формат А4

Рис. 1

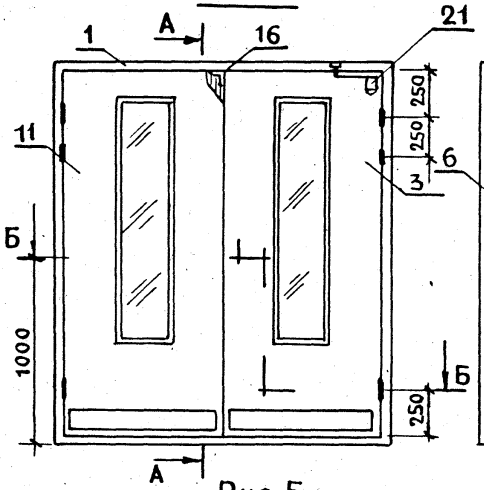

Рис. 2

Остальное - см. рис. 1

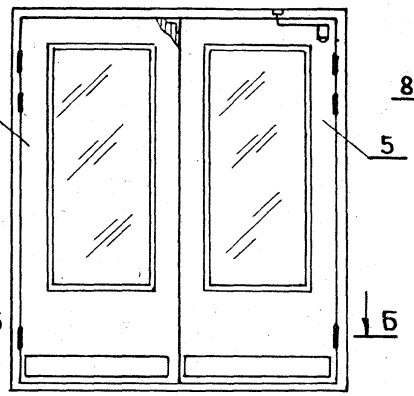

Рис. 3

Остальное - см. рис. 1

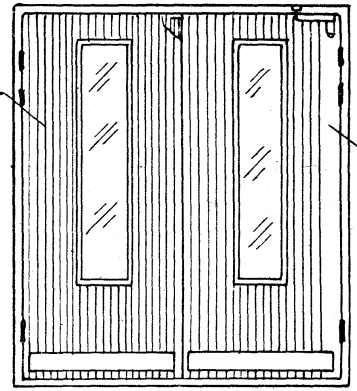

Рис. 4

Остальное - см. рис. 1

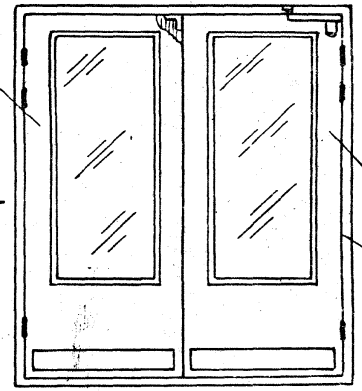

Рис. 5

Остальное - см. рис. 1

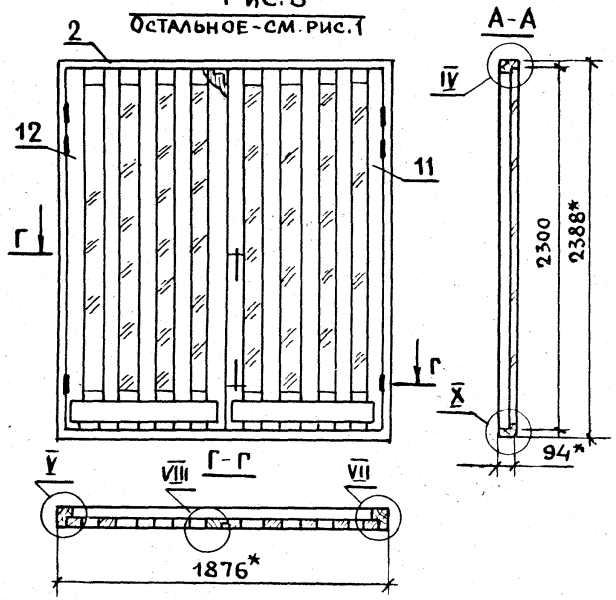

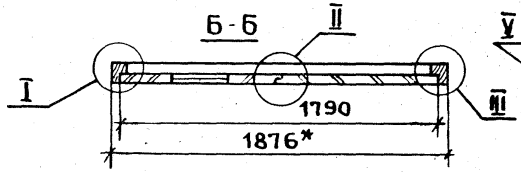

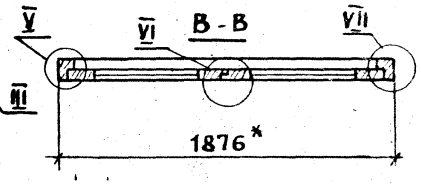

Обозначение	Шифр	Рис.	Объем м³ в чистоте
1.136-11.40.00.000	ДН23-9.9-9м	1	0.156
-01	ДН23-9.9-10м	2	0.106
-02	ДН23-9.9-11м	3	0.199
-03	ДН23-9.9-14м	4	0.145
-04	ДН23-9.9-18м	5	0.182

1*- Размеры для справок

2. Узлы см. черт. 1.136-11.04.00.000СБ лист 2.

Инв. № подл. | Подпись и дата | Взам. инв. №

Н. контр.	Мокроусов		15.6.78
Гип	Степнов		26.6.78
Провер.	Мокроусов		15.6.78
Разраб.	Рутто		14.6.78

1.136-11.40.00.000СБ

Двери наружные ДН23-9,9 м

Сборочный чертеж

Стадия	Масса	Масшт.
Р		1:25
Лист	Листов 1	

ЦНИИЭП жилища г. Москва

16458-01 54

Формат	Зона	Поз.	Обозначение	Наименование	Кол. на испол. 1.136-11.41.00.000 –					Примечание
					–	01	02	03	04	
				Документация						
12			1.136-11.41.00.000 СБ	Сборочный чертеж						
				Сборочные единицы						
11	1		1.136-11.62 00,000-04	Коробка	1	1	1			
11	2		63 00,000-04	Коробка				1	1	
11	3		00. 02.000-03	Полотно	1					
11	4		00. 53.000	Полотно	1					
11	5		00.03.000-03	Полотно		1				

Шифр	ДН20-99-9	ДН20-99-10	ДН20-99-11	ДН20-99-14	ДН20-99-16

Н. контр.	Мокроусов		25.04.79	Двери наружные ДН20-9,9-м Спецификация
ГИП	Степнов		26.04.79	
Провер.	Мокроусов		25.04.79	
Разработ.	Рутто		25.04.79	

1.136-11.41.00. 000

Стадия	Лист	Листов
Р	1	2

ЦНИИЭП жилища г. Москва

Инв. № подл. | Подпись и дата | Взам. инв. №

Формат	Зона	Поз.	Обозначение	Наименование	Кол. на испол. 1.136-11.41.00.000 –					Примечание
					–	01	02	03	04	
11		6	1.136-11.00.17.000	Полотно		1				
11		7	00.56.000	Полотно			1			
11		8	–01	Полотно			1			
11		9	00.55.000-01	Полотно				1		
11		10	00.24.000-01	Полотно				1		
11		11	00.47.000	Полотно					1	
11		12	00.43.000-01	Полотно					1	
				Стандартные изделия						
		16		Шпингалет ГОСТ 5090-73	2	2	2	2	2	
		18		Замок ЗС-1 ГОСТ 5089-73*	1	1	1	1	1	
		17		Петля ПНЦ-130 ГОСТ 5088-72	4	4	4	4	4	
		19		Прокладка полиуретановая 10×10 ГОСТ 10174-72	7,8	7,8	7,8	7,8	7,8	п.м.
		20		Ручка РС-200 ГОСТ 5087-72	2	2	2	2	2	
		21		Закрыватель дверной ЗД.1 ГОСТ 5091-78	1	1	1	1	1	
		22		Шуруп А5×40 ГОСТ 1145-70*	6	6	6	6	6	

16458-01 55

1.136-11.41.00.000

Лист 2

Рис. 1

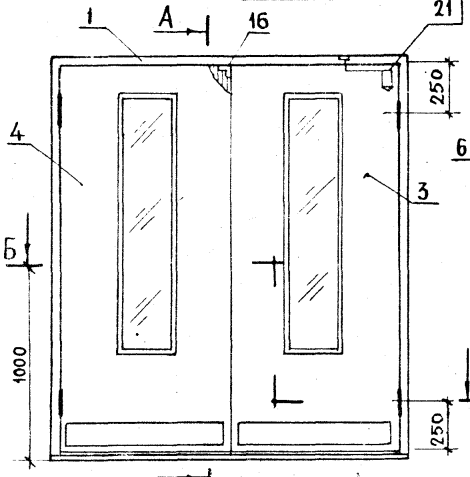

Рис. 2

Остальное - см. рис. 1

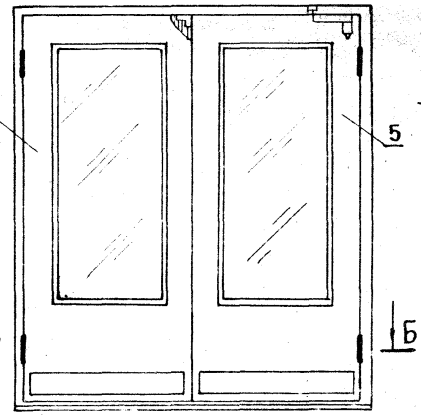

Рис. 3

Остальное - см. рис. 1

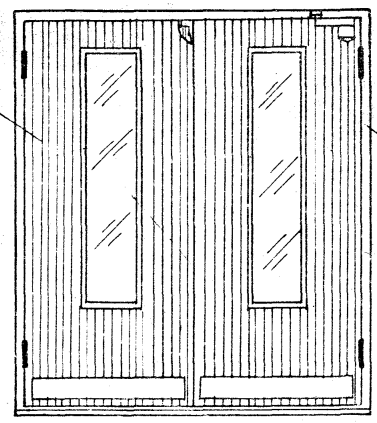

Рис. 4

Остальное - см. Рис. 1

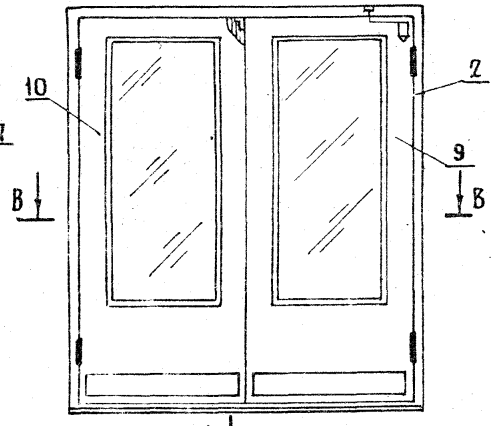

А Рис. 5

Остальное - см. Рис. 1

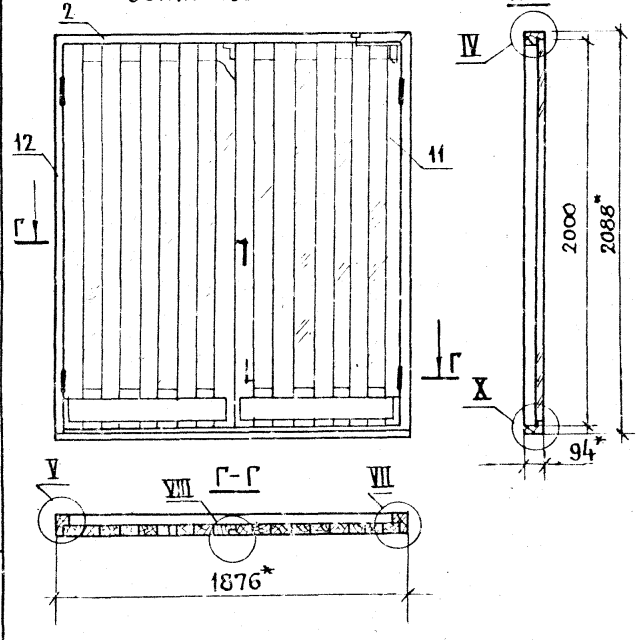

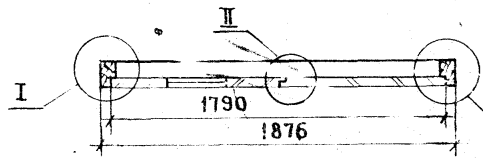

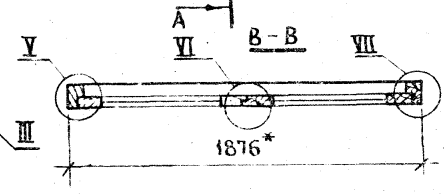

Обозначение	Шифр	Рис	Объем м³ в чистоте
1.136-11.41.00.000	ДН20-9.9-9м	1	0,134
-01	ДН20-9.9-10м	2	0,102
-02	ДН20-9.9-11м	3	0,178
-03	ДН20-9.9-14м	4	0,141
-04	ДН20-9.9-18м	5	0,169

1. * Размеры для справок
2. Узлы см. черт. 1.136-11.04.00.000 СБ лист 2.

Инв. № подл. | Подпись и дата | Взам. инв. №

Н. контр.	Мокроусов		
ГИП	Степков		
Провер.	Мокроусов		
Разраб.	Рутто		

1.136-11.41.00.000 СБ

Двери наружные ДН20-9.9-м
Сборочный чертеж.

Стадия	Масса	Масштаб
Р		1:25
Лист	Листов 1	

ЦНИИЭП жилища г. Москва

16458-01 56

Формат	Зона	Поз.	Обозначение	Наименование	Кол. на испол. 1.136.11.60.00.000–									Примечание
					–	01	02	03	04	05	06	07	08	
				Документация										
12			1.136-11.60.00.000сб	Сборочный чертеж										
				Детали										
64		1	1.136-11.60.00.001	Брусок 2088×94×55	2	2	2	2	2					
64		1	60.00.002	2388×94×55						2	2	2	2	
64		2	60.00.003	886×94×55	2									
64		2	60.00.004	986×94×55		2				2				
64		2	60.00.005	1276×94×55			2				2			

Шифр	Дн20-8	Дн20-9	Дн20-4,8	Дн20-5,9	Дн20-9,9	Дн23-9	Дн23-4,8	Дн23-5,9	Дн23-9,9

Н.контр.	Мокроусов		25.5.78
ГИП	Степнов		26.6.78
Провер.	Мокроусов		25.6.78
Разраб.	Рутто		24.6.78

1.136-11.60.00.000

Коробка ДН00-00 Спецификация

Стадия	Лист	Листов
Р	1	2

ЦНИИЭП жилища г. Москва

Инв.№ подл. | Подпись и дата | Взам.инв.№

Формат	Зона	Поз.	Обозначение	Наименование	Кол. на испол. 1.136-11.60.00.000–									Примечание
					–	01	02	03	04	05	06	07	08	
64		2	1.136-11.60.00.006	Брусок 1476×94×55				2				2		
64		2	60.00.007	1876×94×55					2				2	
				Древесина хвойная										
				ГОСТ 8486-66										

1.136-11.60.00.000

Лис 2

10-8948

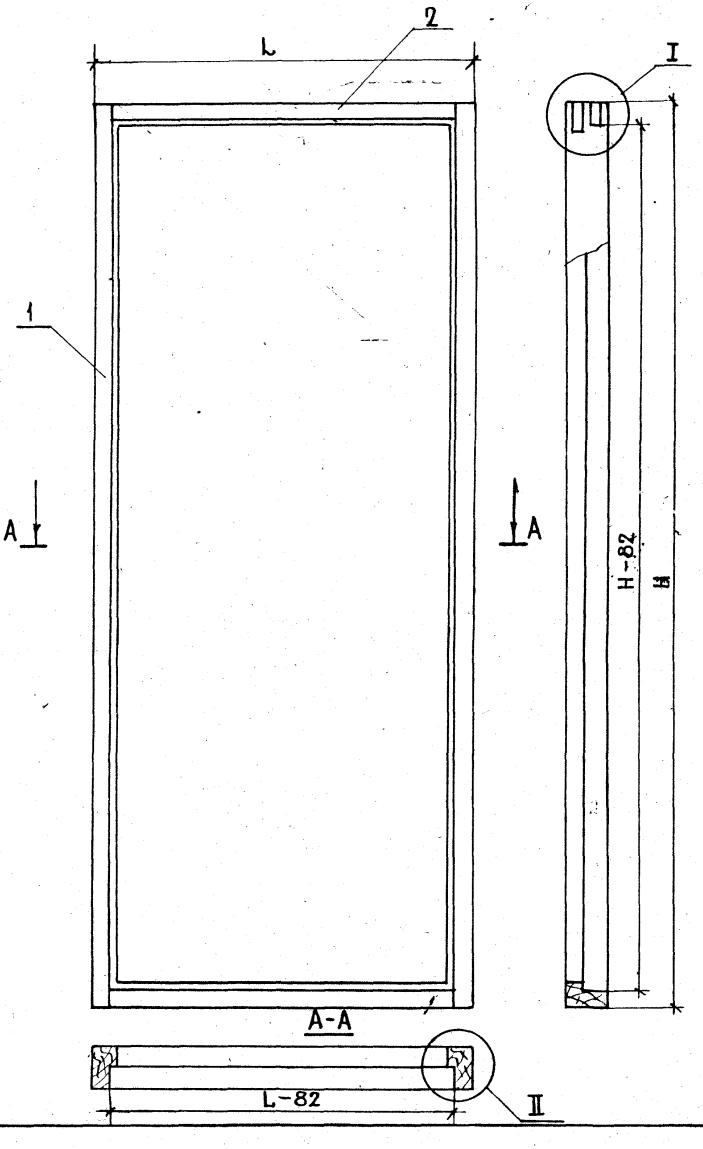

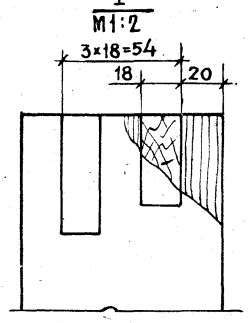

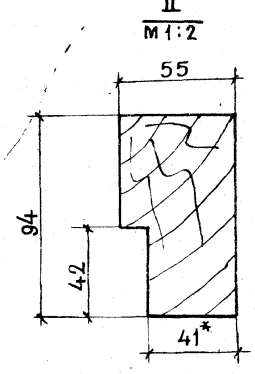

Обозначение	Шифр	H	L	Объем в чистоте м3
1.136-11.60.00.000	ДН20-8	2088	886	0,0308
-01	ДН20-9	2088	986	0,0318
-02	ДН20-4.8	2088	1276	0.0348.
-03	ДН20-5,9	2088	1476	0,0369
-04	ДН20-9,9	2088	1876	0.041
-05	ДН23-9	2388	986	0,0349
-06	ДН23-4.8	2388	1276	0,0379
-07	ДН23-5,9	2388	1476	0,04
-08	ДН23-9,9	2388	1876	0,0441

1* Размеры для справок.

Н. контр.	Мокроусов		25.6.71
ГИП	Степнов		26.6.71
Провер.	Мокроусов		25.6.71
Разраб.	Рутто		24.6.71

1.136.11.60.00.000 СБ

Коробка ДН00-00 Сборочный чертеж.

Стадия	Масса	Масштаб
Р		1:10
Лист	Листов 1	

ЦНИИЭП жилища г. Москва

Инв. № подл. | Подпись и дата | Взам. инв. №

Формат	Зона	Поз.	Обозначение	Наименование	Кол. на исполн. 1.136-11.61.00.000-									Примечание
					–	01	02	03	04	05	06	07	08	
				Документация										
12			1.136-11.61.00.000СБ	Сборочный чертеж										
				Детали										
Б4		1	1.136-11.61.00.001	Брусок 2088×94×55	2	2	2	2	2					
Б4		1	61.00.002	2388×94×55						2	2	2	2	
Б4		2	61.00.003	886×94×55	2									
Б4		2	61.00.004	986×94×55		2				2				
Б4		2	61.00.005	1276×94×55			2				2			
				Шифр	ДН20-8	ДН20-9	ДН20-4,8	ДН20-5,9	ДН20-9,9	ДН23-9	ДН23-4,8	ДН23-5,9	ДН23-9,9	

			1.136-11.61.00.000
Н-Контр.	Мокроусов		Коробка ДН00-00 Спецификация
ГИП	Степнов		
Провер.	Мокроусов		
Разраб.	Рутто		

Стадия	Лист	Листов
Р	1	2

ЦНИИЭП жилища г. Москва

Инв.№ подл. | Подпись и дата | Взам.инв.№

Формат	Зона	Поз.	Обозначение	Наименование	Кол. на исполн. 1.136-11.61.00.000-									Примечание
					–	01	02	03	04	05	06	07	08	
Б4		2	1.136-11.61.00.006	Брусок 1476×94×55				2				2		
Б4		2	61.00.007	1876×94×55					2				2	
				Древесина хвойная гост 8486-66										

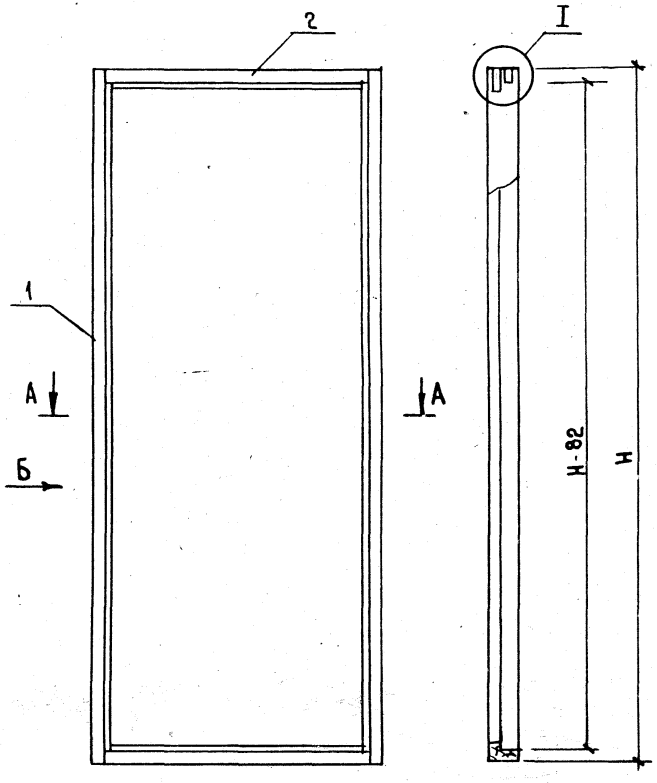

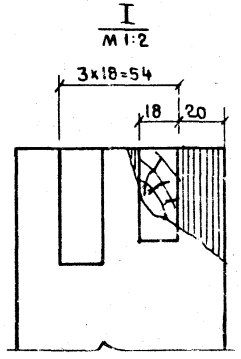

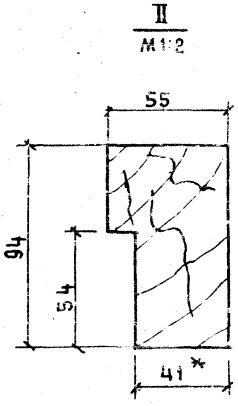

Обозначение	Шифр	Н	L	Объем в чистоте м³
1.136-11.61.00.000	ДН 20-8	2088	886	0,0308
-01	ДН 20-9	2088	986	0,0318
-02	ДН 20-4,8	2088	1276	0,0348
-03	ДН 20-5,9	2088	1476	0,0369
-04	ДН 20-9,9	2088	1876	0,041
-05	ДН 23-9	2388	986	0,0349
-06	ДН 23-4,8	2388	1276	0,0379
-07	ДН 23-5,9	2388	1476	0,04
-08	ДН 23-9,9	2388	1876	0,0441

1* Размеры для справок

Н.контр	Мокроусов		25.6.76
ГИП	Степнов		26.6.76
Провер	Мокроусов		25.6.76
Разраб	Рутто		24.6.76

1.136-11.61.00 000 СБ

Коробка ДН00-00

Сборочный чертеж

Стадия	Масса	Масштаб
Р		1:15
Лист	Листов 1	

ЦНИИЭП жилища г. Москва

Инв.№подл. | Подпись и дата | Взам.инв.№

16458-01 60

Формат	Зона	Поз.	Обозначение	Наименование	Кол. на исполн. 1.136-11.62.00.000-									Примечание
					–	01	02	03	04	05	06	07	08	
				Документация										
12			1.136-11.62.00.000 СБ	Сборочный чертеж										
				Детали										
				Древесина хвойных										
				пород ГОСТ 8486-66										
Б4		1	1.136-11.62.00.001	Брусок 2088×94×55	2	2	2	2	2					
Б4		1	62.00.002	2388×94×55						2	2	2	2	
Б4		2	1.136-11.60.00.003	886×94×55	1									

Шифр	ДН20-8-м	ДН20-9-м	ДН20-4,8-м	ДН20-5,9-м	ДН20-9,9-м	ДН23-9-м	ДН23-4,8-м	ДН23-5,9-м	ДН23-9,9-м

Н.контр.	Мокроусов		25.12.78
ГИП	Степнов		20.12.78
Провер	Мокроусов		26.12.78
Разраб.	Рутто		26.12.78

1.136-11.62.00.000

Коробка ДН00-00-м
Спецификация

Стадия	Лист	Листов
Р	1	2

ЦНИИЭП жилища г. Москва

Инв.№ подл.	Подпись и дата	Взам.инв.№

Формат	Зона	Поз.	Обозначение	Наименование	Кол. на исполн. 1.136-11.62.00.000-									Примечание
					–	01	02	03	04	05	06	07	08	
Б4		2	1.136-11.60.00.004	Брусок 986×94×55		1				1				
Б4		2	60.00.005	1276×94×55			1				1			
Б4		2	60.00.006	1476×94×55				1				1		
Б4		2	60.00.007	1876×94×55					1				1	
Б4		3	1.136-11.62.00.003	Доска 806×94×19	1									
Б4		3	62.00.004	906×94×19		1				1				
Б4		3	62.00.005	1276×94×19			1				1			
Б4		3	62.00.006	1476×94×19				1				1		
Б4		3	62.00.007	1876×94×19					1				1	
				Стандартные изделия										
		5		Гвозди К 2,5×50 ГОСТ 4028-63	4	4	4	4	4	4	4	4	4	

16458-01 61

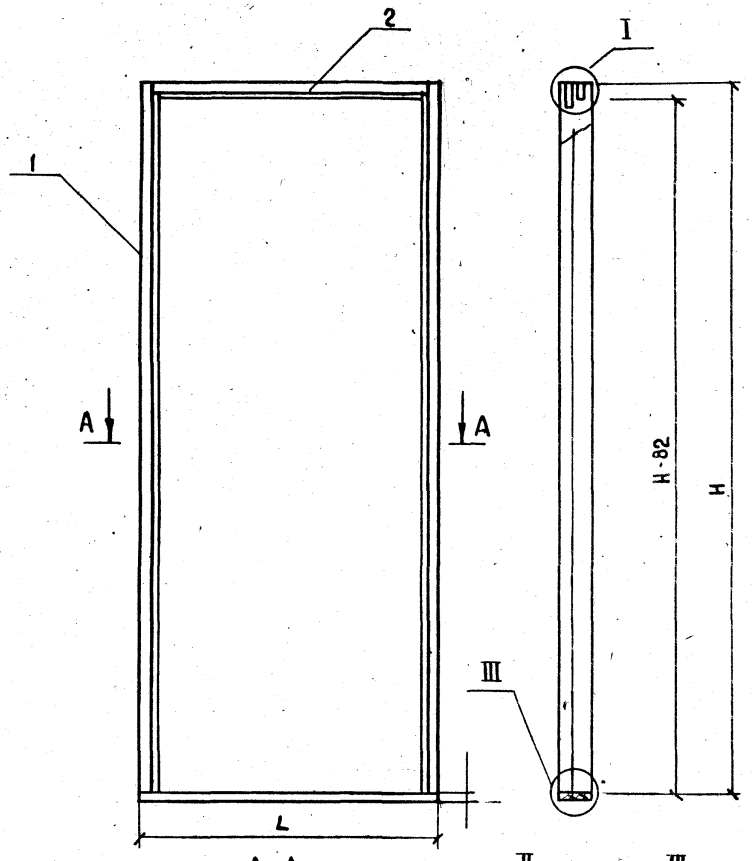

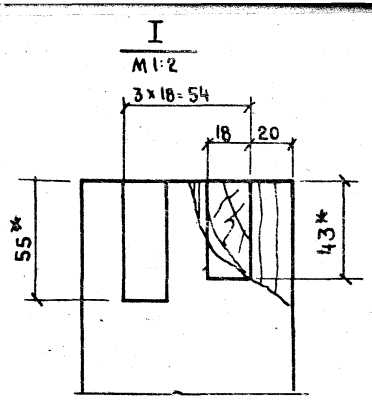

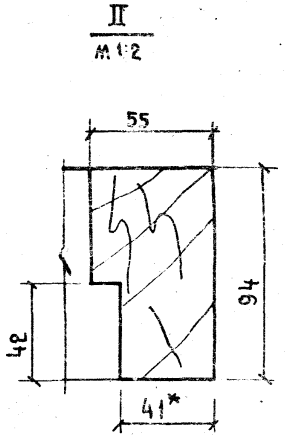

Обозначение	Шифр	H	L	Объем в чистоте м³
1.136-11.62.00.000	ДН20-8-м	2088	886	0.0276
-01	ДН20-9-м	2088	986	0.0283
-02	ДН20-4,8-м	2088	1276	0,0303
-03	ДН20-5,9-м	2088	1476	0.0317
-04	ДН20-9,9-м	2088	1876	0.0345
-05	ДН23-9-м	2388	986	0.0314
-06	ДН23-4,8-м	2388	1276	0.0334
-07	ДН23-5,9-м	2388	1476	0.0348
-08	ДН23-9,9-м	2388	1876	0.0376

1* Размеры для справок

Н.контр.	Мокроусов		
ГИП	Степнов		
Провер	Мокроусов		
Разраб	Рутто		

1.136.11-62.00.000СБ

Коробка ДН00-00-м
Сборочный чертеж

Стадия	Масса	Масштаб
Р		1:15
Лист	Листов 1	

ЦНИИЭП жилища г. Москва

Инв.№подл. | Подпись и дата | Взам.инв.№

16458-01 62

Формат	Зона	Поз.	Обозначение	Наименование	Кол. на испол. 1.136-11.63.00.000 –	01	02	03	04	05	06	07	08	Примечание
				Документация										
А2			1.136-11.63.00.000 СБ	Сборочный чертеж										
				Детали										
				Древесина хвойных										
				пород ГОСТ 8486-66										
Б4		1	1.136-11.63.00.001	Брусок 2088×94×55	2	2	2	2	2					
Б4		2	63.00.002	2388×94×55						2	2	2	2	
Б4		2	1.136-11.61.00.003	886×94×55	1									
Б4		2	61.00.004	986×94×55		1				1				

Шифр	ДН20-8-м	ДН20-9-м	ДН20-4,8-м	ДН20-5,3-м	ДН20-9,9-м	ДН23-9-м	ДН23-4,8-м	ДН23-5,3-м	ДН23-9,9-м

				1.136-11.63.00.000		
Н.контр.	Мокроусов		25.6.84	Коробка ДН00-00-м Спецификация	Стадия: Р	Лист:	Листов: 1
ГИП	Степнов		25.6.84		ЦНИИЭП Жилища г. Москва		
Провер.	Мокроусов		25.6.84				
Разраб.	Рутто		25.6.84				

Инв. № подл. | Подпись и дата | Взам. инв. №

Формат	Зона	Поз.	Обозначение	Наименование	Кол. на испол. 1.136-11.63.00.000 –	01	02	03	04	05	06	07	08	Примечание
Б4		2	1.136-11.61.00.005	Брусок 1276×94×55			1				1			
Б4		2	61.00.006	1476×94×55				1				1		
Б4		2	61.00.007	1876×94×55					1				1	
Б4		3	1.136-11.62.00.003	Доска 886×94×19	1									
Б4		3	62.00.004	986×94×19		1				1				
Б4		3	62.00.005	1276×94×19			1				1			
Б4		3	62.00.006	1476×94×19				1				1		
Б4		3	62.00.007	1876×94×19					1				1	
				Стандартные изделия										
		5		Гвозди К2,5×50 ГОСТ 4028-63	4	4	4	4	4	4	4	4	4	

16458-01 ВЗ

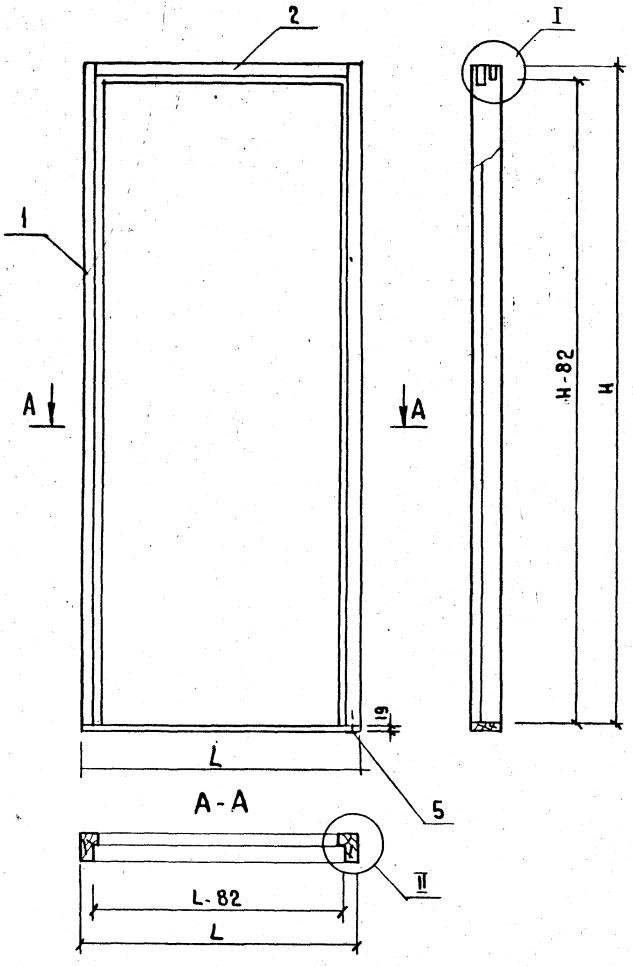

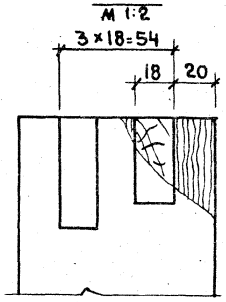

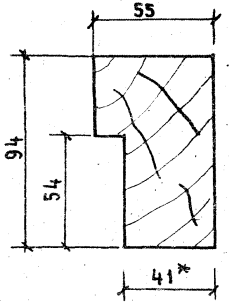

Обозначение	Шифр	H	L	Объем в чистоте м³
1.136-11.63.00.000	ДН20-8-М	2088	886	0.0276
-01	ДН20-9-М	2088	986	0.0283
-02	ДН20-4,8-М	2088	1276	0.0303
-03	ДН20-5,9-М	2088	1476	0.0317
-04	ДН20-9.9-М	2088	1826	0.0345
-05	ДН23-9-М	2388	986	0.0314
-06	ДН23-4,8-М	2388	1276	0.0334
-07	ДН23-5,9-М	2388	1476	0.0348
-08	ДН23-9,9-М	2388	1876	0.0376

1* Размеры для справок

Н.контр	Мокроусов		26.6.78
ГИП	Степнов		26.6.78
Провер.	Мокроусов		26.6.78
Разраб	Рутто		26.6.78

1.136-11.63.00.000 СБ

Коробка ДН00-00-М
Сборочный чертеж

Стадия	Масса	Масштаб
Р		1:15
Лист	Листов 1	

ЦНИИЭП жилища г. Москва

Инв.№ подл. | Подпись и дата | Взам.инв.№

Форм.	Зона	Поз.	Обозначение	Наименование	Кол. на исполн. 1.136-11.00.01.000 –	01	02	03	04	05	06	Примечан.
				Документация								
12			1.136-11.00.01.000СБ	Сборочный чертеж								
				Детали								
				Древесина хвойная ГОСТ 8486-66								
БЧ		1	1.136-11.00.01.001	Брусок 2000×55×32	2	2	2	2				
БЧ		1	-01	2300×55×32					2	2	2	
БЧ		2	00.01.002	690×55×32	4	4					4	
БЧ		2	-01	790×55×32			4	4	4	4		
БЧ		3	00.01.003	1380×55×32	2	2	2	2				
БЧ		3	-01	1680×55×32					2	2	2	
БЧ		4	00.01.004	300×55×32	2	2	2	2	2	2	2	
БЧ		5	00.01.005	Бруски заполнения	0.035	0.037	0.042	0.042	0.05	0.049	0.037	в м³
				Шифр	ДН20-8-1	ДН20-48-5	ДН20-9-1	ДН20-59-5	ДН23-9-1	ДН23-59-5	ДН23-48-5	

Н.контр.	Макроусов		25.07.79
ГИП	Степнов		26.07.79
Проверил	Рутто		26.07.79
Разраб.	Макроусов		25.07.79

1.136-11.00.01.000

Полотно ДН00-00-1.5
Спецификация

Стадия	Лист	Листов
Р	1	2

ЦНИИЭП жилища г. Москва

Инв. № подл. | Подпись и дата | Взам. инв. №

Форм.	Зона	Поз.	Обозначение	Наименование	Кол. на исполн. 1.136-11.00.01.000 –	01	02	03	04	05	06	Примечан.
БЧ		6	1.136-11.00.00.001	Штапик 300×22×16	4	4	4	4	4	4	4	
БЧ		7	00.01.007	Облицовка 2000×800×4	2	2						
БЧ		7	-01	2300×800×4							2	
БЧ		7	-02	2000×900×4			2	2				
БЧ		7	-03	2300×900×4					2	2		
				Плита волокнистая								
				ГОСТ 4598-74								
БЧ		8	00.01.008	Облицовка 760×150×2	2	2					2	
БЧ		8	00.01.009	860×150×2			2	2	2	2		
				Пластик слоистый								
				ГОСТ 9590-76								
				Стекло ГОСТ 111-78								
БЧ		9	00.01.010	295×295×4	1	1	1	1	1	1	1	
				Стандартные изделия								
		10		Шуруп А3×16; ГОСТ 1145-70	28	28	32	32	32	32	28	
		11		Гвозди П1.2×25; ГОСТ 4028-63	8	16	16	16	16	16	16	
		12		Скрепки ГОСТ 5091-78	16	16	16	16	16	16	16	

1.136-11.00.01.000

16458-01

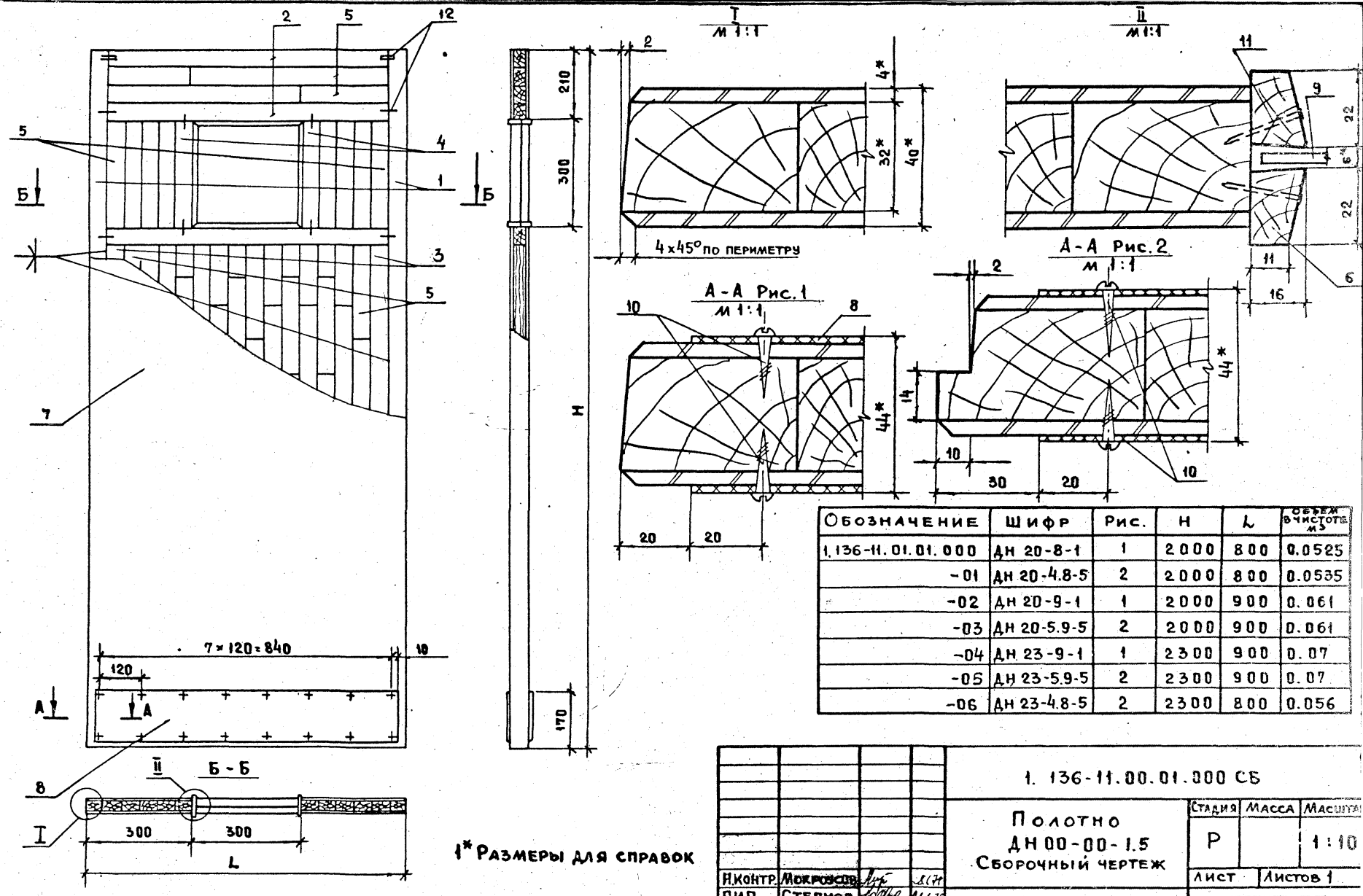

Обозначение	Шифр	Рис.	H	L	Объем в чистоте м³
1.136-11.01.01.000	ДН 20-8-1	1	2000	800	0.0525
-01	ДН 20-4.8-5	2	2000	800	0.0535
-02	ДН 20-9-1	1	2000	900	0.061
-03	ДН 20-5.9-5	2	2000	900	0.061
-04	ДН 23-9-1	1	2300	900	0.07
-05	ДН 23-5.9-5	2	2300	900	0.07
-06	ДН 23-4.8-5	2	2300	800	0.056

1* Размеры для справок

Н.контр.	Мокроусов		8.6.78
ГИП	Степнов		26.6.78
Провер.	Мокроусов		26.6.78
Разраб.	Рутто		21.6.78

1. 136-11.00.01.000 СБ

Полотно
ДН 00-00-1.5
Сборочный чертеж

Стадия	Масса	Масштаб
Р		1:10

Лист | Листов 1

ЦНИИЭП
жилища
г. Москва

Инв. № подл. | Подпись и дата | Взам. инв. №

16458-01 66

Форм.	Зона	Поз.	Обозначение	Наименование	Кол. на испол. 1.136-11.00.02.000– —	01	02	03	04	05	06	Примечан.
				Документация								
12			1.136-11.00.02.000СБ	Сборочный чертеж								
				Детали								
				Древесина хвойная								
				ГОСТ 8486-66								
БЧ		1	1.136-11.00.01.001	Брусок 2000х55х32	2	2	2	2				
БЧ		1	-01	2300х55х32					2	2	2	
БЧ		2	00.01.002	690х55х32	4	4					4	
БЧ		2	-01	790х55х32			4	4	4	4		
БЧ		3	00.02.001	1355х55х32	4	4	4	4				
БЧ		3	-01	1655х55х32					4	4	4	
БЧ		1	00.02.002	Бруски заполнения	0,0283	0,0198	0,032	0,025	0,038	0,029	0,022	в м³
				Шифр	ДН20-8-2	ДН20-48-6	ДН20-9-2	ДН20-59-6	ДН23-9-2	ДН23-59-6	ДН23-48-6	

Н.контр.	Мокроусов		25.6.79
ГИП	Степнов		25.6.79
Проверил	Мокроусов		25.6.79
Разраб.	Рутто		25.6.79

1.136-11.00.02.000

Полотно ДН00-00-2.6 Спецификация

Стадия	Лист	Листов
Р	1	2

ЦНИИЭП жилища г. Москва

Инв.№ подл.	Подпись и дата	Взам. инв.№

Форм.	Зона	Поз.	Обозначение	Наименование	Кол. на испол. 1.136-11.00.02.000– —	01	02	03	04	05	06	Примечан.
БЧ		5	1.136-11.00.00.003	Штапик 1355х22х16	2	2	2	2				
БЧ		5	00.00.002	1655х22х16					2	2	2	
БЧ		6	00.00.001	300х22х16	2	2	2	2	2	2	2	
БЧ		7	00.01.007	Облицовка 2000х800х4	2	2						
БЧ		7	-01	2300х800х4							2	
БЧ		7	-02	2000х900х4			2	2				
БЧ		7	-03	2300х900х4					2	2		
				Плита волокнист. ГОСТ 4598-74								
БЧ		8	00.01.008	Облицовка 760х150х2	2	2					2	
БЧ		8	00.01.009	860х150х2			2	2	2	2		
				Пластик слоистый ГОСТ 9590-76								
БЧ		9	00.02.040	Стекло 1350х295х4	1	1	1	1				
БЧ		9	00.02.011	1650х295х4					1	1	1	
				ГОСТ 111-78								
				Стандартные изделия								
		10		Шуруп А3х16; ГОСТ 1145-70	28	32	32	32	32	32	28	
		11		Гвозди П1,2х25; ГОСТ 4028-63	36	36	32	16	36	36	36	
		12		Скрепки ГОСТ 5091-78	16	16	16	16	16	16	16	

1.136-11.00.02.000

Лис 2

Инв. № 10-85(11)

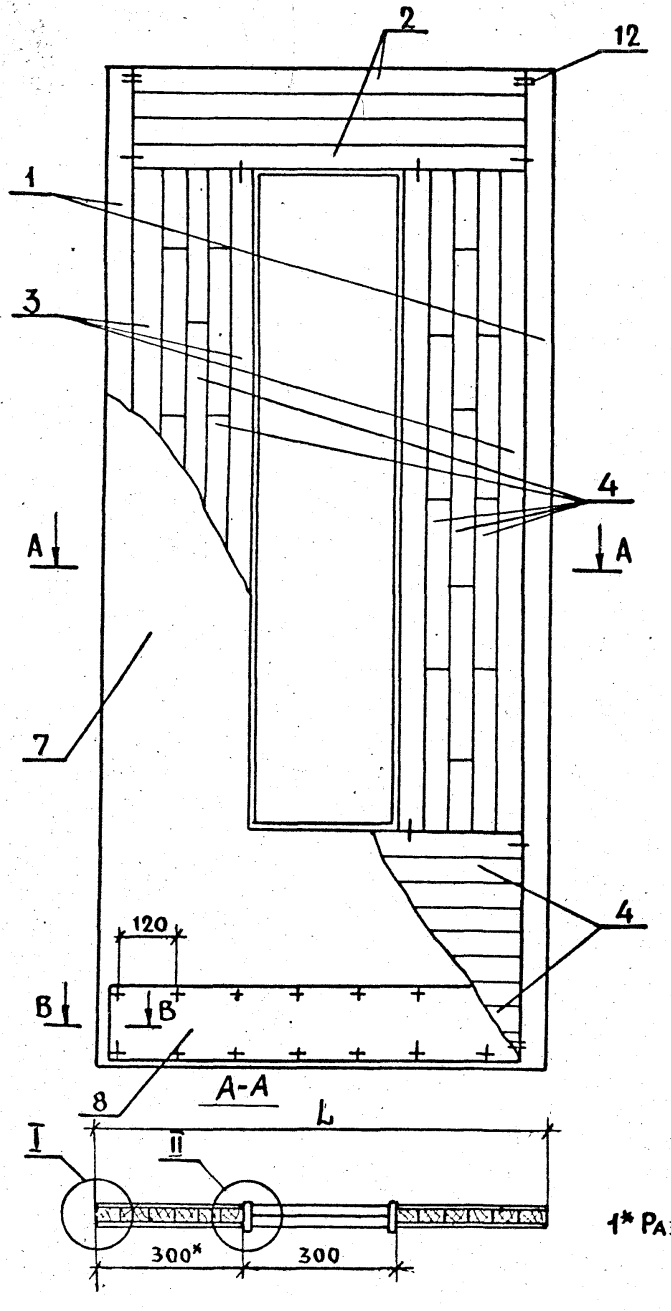

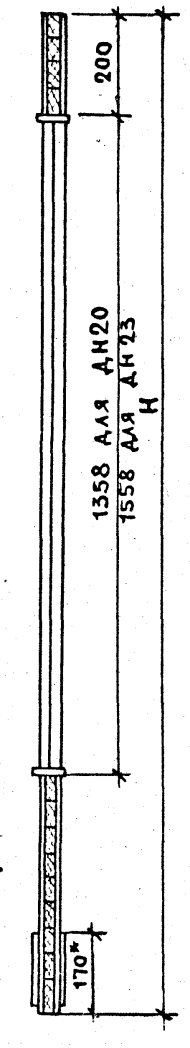

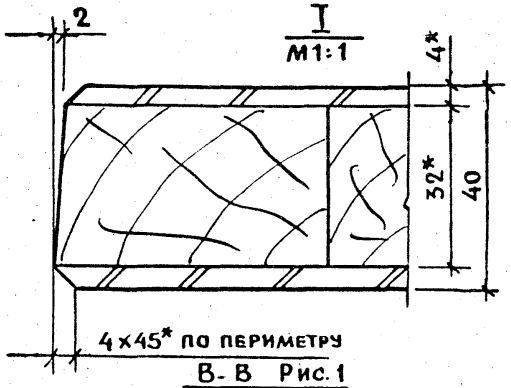

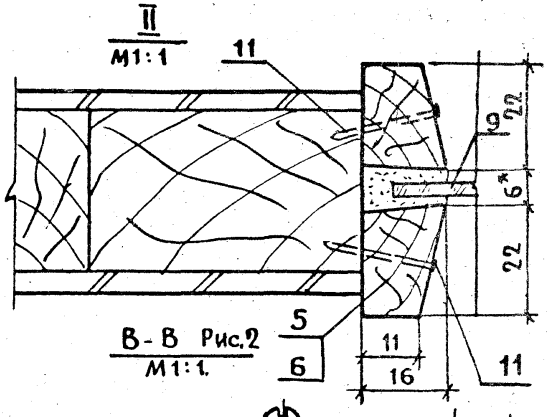

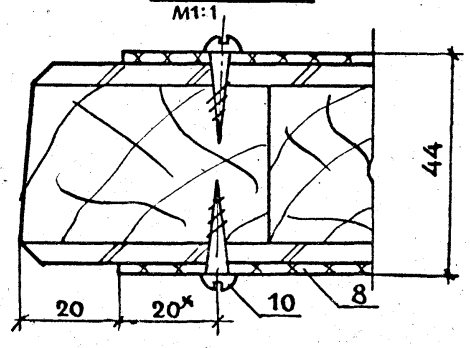

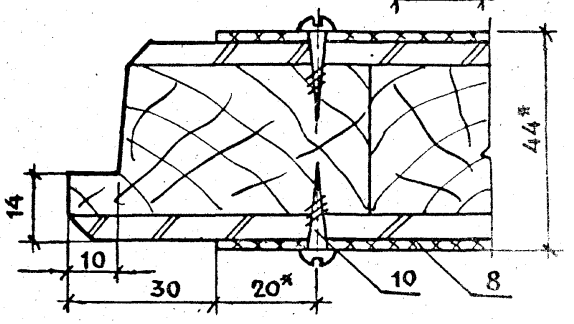

Обозначение	Шифр	Рис.	H	L	Объем в чистоте м³
1.136-11.01.02.000	ДН20-8-2	1	2000	800	0.049
-01	ДН20-4.8-6	2	2000	800	0.0424
-02	ДН20-9-2	1	2000	900	0.0553
-03	ДН20-5.9-6	2	2000	900	0.0487
-04	ДН23-9-2	1	2300	900	0.0624
-05	ДН23-5,9-6	2	2300	900	0.0555
-06	ДН23-4,8-6	2	2300	800	0.0484

1* Размеры для справок

Н.контр.	Мокроусов		25.6.18
ГИП	Степнов		26.6.18
Провер.	Мокроусов		25.6.18
Разраб.	Рутто		21.6.18

1.136-11.00.02.000СБ

Полотно ДН00-00-2.6
Сборочный чертеж

Стадия	Масса	Масштаб
Р		1:10
Лист 1	Листов 1	

ЦНИИЭП жилища г. Москва

Инв. № подл. | Подпись и дата | Взам. инв. №

16458-01 68

Форм	Зона	Поз.	Обозначение	Наименование	Кол. на исполн. 1.136-11.00.03.000 —	01	02	03	04	05	06				Примечание
				Документация											
12			1.136-11.00.03.000 СБ	Сборочный чертеж	X	X	X	X	X	X	X				
				Детали											
БЧ		1	1.136-11.00.03.001	Брусок 2000×67×32	2	2	2	2							
БЧ		1	-01	2300×61×32					2	2	2				
БЧ		2	00.03.002	678×61×32	4	4					4				
БЧ		2	-0.1	778×61×32			4	4	4	4					
БЧ		3	00.03.003	1355×61×32	2	2	2	2							
БЧ		3	-01	1655×61×32					2	2	2				
БЧ		4	00.03.004	Бруски заполнения	0.0087	0.0087	0.01	0.01	0.01	0.01	0.0087				В м³
БЧ		5	0000.003	Штапик 1355×22×16	4	4	4	4							
БЧ		5	00.00.002	1655×22×16					4	4	4				
				Шифр	ДН20-8-3	ДН20-48-7	ДН20-9-3	ДН20-59-7	ДН23-9-3	ДН23-59-7	ДН23-48-7				

Н.контр.	Мокроусов	[подпись]	25.6.78
Гип	Степнов	[подпись]	26.6.78
Проверил	Мокроусов	[подпись]	22.6.78
Разработал	Рутто	[подпись]	29.6.78

1.136-11.00.03.000

Полотно
ДН00-00-3.7
Спецификация

Стадия	Лист	Листов
Р	1	2

ЦНИИЭП
Жилища
г. Москва

Инв.№ подл.	Подпись и дата	Взам.инв.№

Форм.	Зона	Поз.	Обозначение	Наименование	Кол. на исполн. 1.136-11.00.03.000 —	01	02	03	04	05	06				Примечание
БЧ		6	1.136-11.00.00.005	Штапик 556×22×16	4	4					4				
БЧ		6	00.00.004	656×22×16			4	4	4	4					
				Древесина хвойная ГОСТ 8486-66											
БЧ		7	00.01.007	Облицовка 2000×800×4	2	2									
БЧ		7	-01	2300×800×4							2				
БЧ		7	-02	2000×900×4			2	2							
БЧ		7	-03	2300×900×4					2	2					
				Плита волокнистая ГОСТ 4598-74											
БЧ		8	00.01.008	Облицовка 760×150×2	2	2					2				
БЧ		8	00.01.009	860×150×2			2	2	2	2					
				Пластик слоистый ГОСТ 9590-76											
БЧ		9	00.03.010	Стекло ГОСТ 111-78 1350×550×4	1	1									
БЧ		9	00.03.011	1350×650×4			1	1							
БЧ		9	00.03.012	1650×650×4					1	1					
БЧ		9	00.03.013	1650×550×4							1				
				Стандартные изделия											
		10		Шуруп А3×18 ГОСТ 1144-70	28	28	32	32	32	32	28				
		11		Гвозди П1,2×25 ГОСТ 4028-63	40	60	40	60	40	60	60				
		12		Скрепки ГОСТ 5091-78	16	16	16	16	16	16	16				

1.136-11.00.03.000

Лист 2

Копировал Никонорова Формат 11

69 10-85791

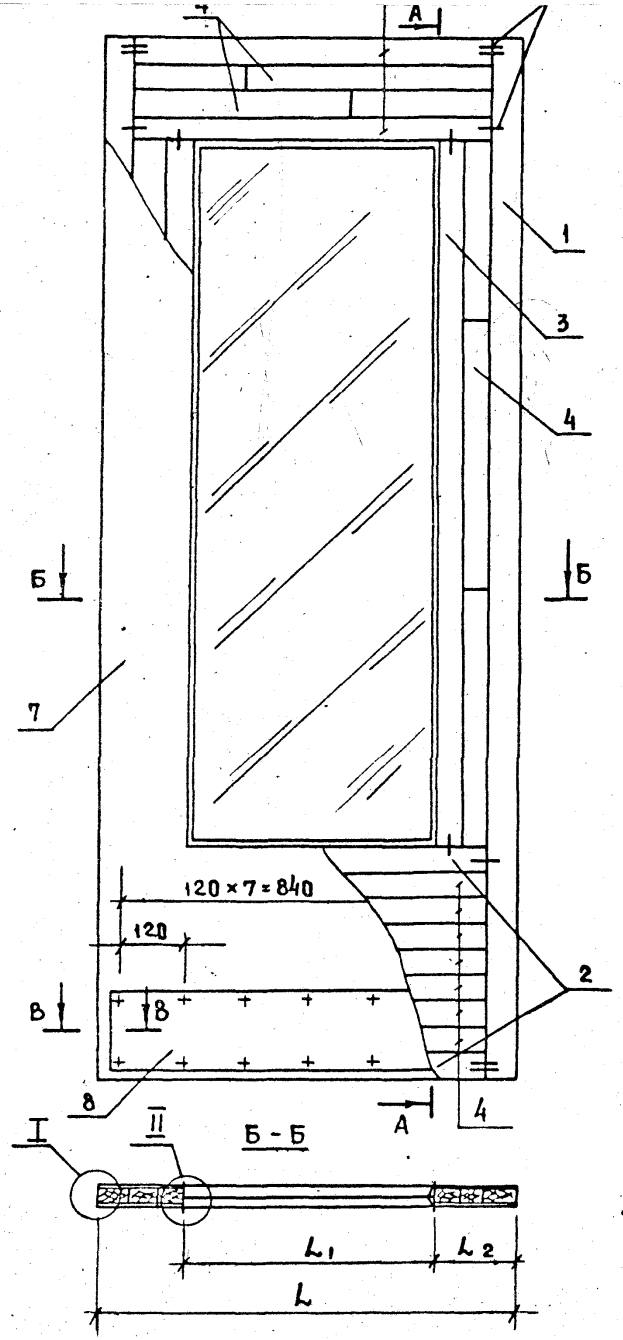

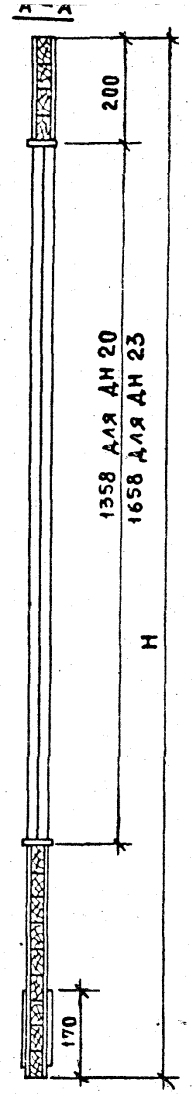

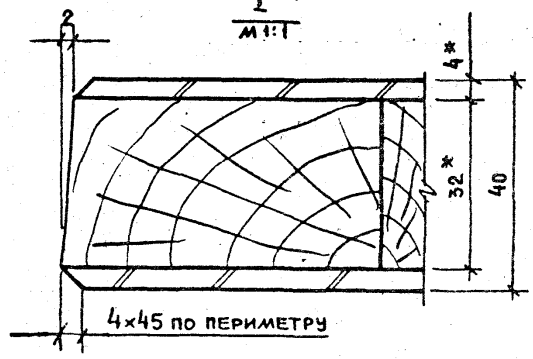

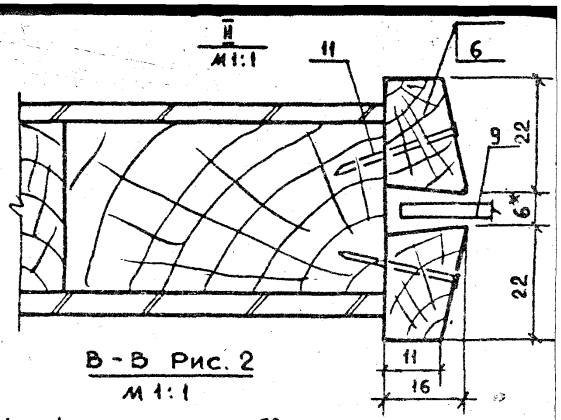

В-В Рис. 2
М 1:1

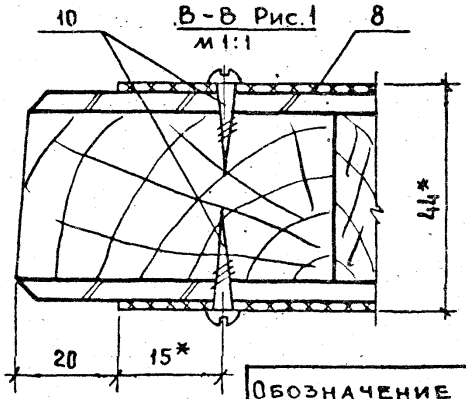

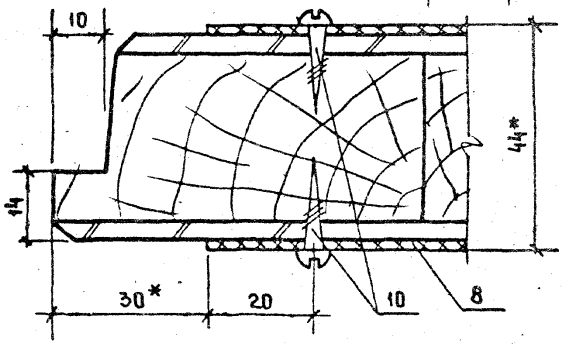

Обозначение	Шифр	H	L	L_1	L_2	Объем в чистоте м³
1.136-11.01.03.000	ДН20-8-3	2000	800	556	122	0.0298
-01	ДН20-4.8-7	2000	800	556	122	0.0264
-02	ДН20-9-3	2000	900	556	172	0.0381
-03	ДН20-5.9-7	2000	900	656	122	0.0306
-04	ДН23-9-3	2300	900	556	172	0.0347
-05	ДН23-5.9-7	2300	900	656	122	0.0312
-06	ДН23-4.8-7	2300	800	556	122	0.031

1* Размеры для справок

Н.контр.	Мокроусов		15.6.78
ГИП	Степнов		26.6.78
Провер.	Мокроусов		25.6.78
Разраб.	Рутто		

1.136-11.00.03.000 СБ

Полотно
ДН00-00-3.7
Сборочный чертеж

Стадия	Масса	Масштаб
Р		1:10
Лист	Листов 1	

ЦНИИЭП жилища г. Москва

Инв. № подл. | Подпись и дата | Взамен инв. №

16458-01 70

Формат	Зона	Поз.	Обозначение	Наименование	Кол. на испол. 1.136-11.04.22.000- —	01	02	03	Примечание
				Документация					
12			1.136-11.04.22.000 СБ	Сборочный чертеж					
				Детали					
БЧ		1	1.136-11.00.01.001	Брусок 2000×55×32	2	2			
БЧ		1	-01	2300×55×32			2	2	
БЧ		2	04.22.001	290×55×32	2		2		
БЧ		2	-01	390×55×32		2		2	
				Шифр	ДН20-4.8-5	ДН20-5.9-5	ДН23-4.8-5	ДН23-5.9-5	

Н. контр.	Мокроусов		25.6.74
ГИП	Степнов		26.6.74
Проверил	Мокроусов		25.6.74
Разработ.	Рутто		21.6.74

1.136-11.04.22.000

Полотно ДН 00-00-5.6.7 Спецификация

Стадия	Лист	Листов
Р	1	4

ЦНИИЭП жилища г. Москва

Копировал Формат 11

Инв. № подл. | Подпись и дата | Взам. инв. №

Формат	Зона	Поз.	Обозначение	Наименование	Кол. на испол. 1.136-11.04.22.000- —	01	02	03	Примечание
				Бруски заполнения					
БЧ		3	1.136-11.04.22.002	набор 1890×290×32	0.018				
БЧ		3	-01	1890×390×32		0.024			
БЧ		3	-02	2190×290×32			0.02		
БЧ		3	-03	2190×390×32				0.027	
				Древесина хвойная					
				ГОСТ 8486-66					
				Облицовка					
БЧ		5	04.22.003	2000×400×4	2				
БЧ		5	-01	2000×500×4		2			
БЧ		5	-02	2300×400×4			2		
БЧ		5	-03	2300×500×4				2	
				Плита волокнистая					
				ГОСТ 4598-74*					

1.136-11.04.22.000

Лис 2

Копировал Формат 11

Инв. № подл.	Подпись и дата	Взам. инв. №

Формат	Зона	Поз.	Обозначение	Наименование	Кол. на исполн. 1.136-11.04.22.000-										Примеча
					–	01	02	03							
				Облицовка											
БЧ		6	1.136-11.04.22.004	360×150×2	2		2								
БЧ		6	-01	460×150×2		2		2							
				Пластик слоистый											
				ГОСТ 9590-76											

1.136-11.04.22.000

Копировал Формат 11

Инв. № подл.	Подпись и дата	Взам. инв. №

Формат	Зона	Поз.	Обозначение	Наименование	Кол. на исполн. 1.136-11.04.22.000-										Примеча
					–	01	02	03							
				Стандартные											
				изделия											
		8		Шуруп А3×16											
				ГОСТ 1145-70*	16	16	16	16							
		9		Скрепки ГОСТ 5091-78	8	8	8	8							

16458-01 72

1.136-11.04.22.000

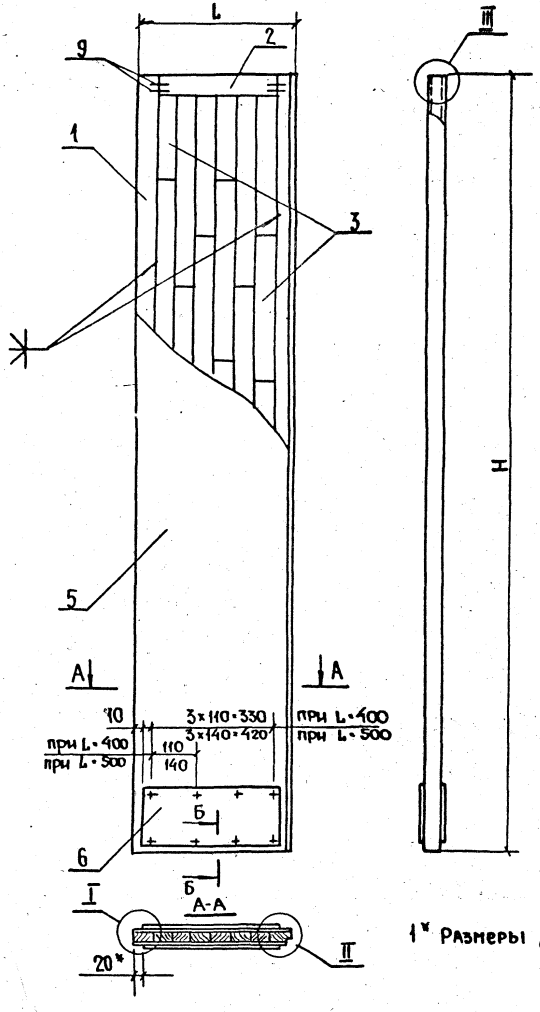

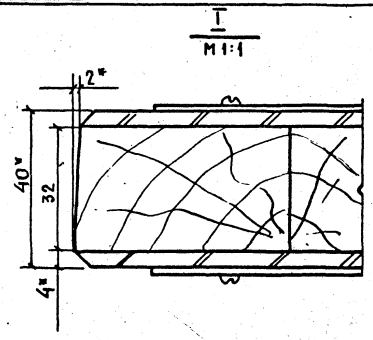

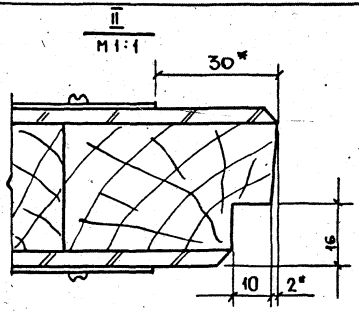

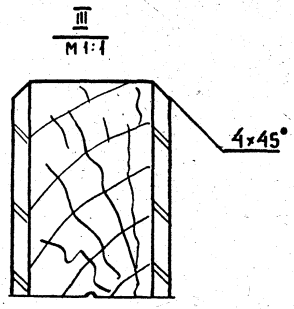

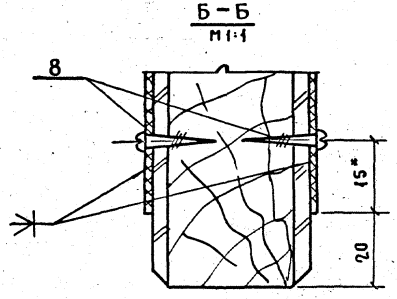

Обозначение	Шифр	H	L	Объем в чистоте м³
1.136-11.04.22.000	ДН20-4.8-5	2000	400	0.0256
-01	ДН20-5.9-5	2000	500	0.032
-02	ДН23-4.8-5	2300	400	0.0295
-03	ДН23-5.9-5	2300	500	0.037

1* Размеры для справок

Н. контр.	Мокроусов		15.6.78
ГИП	Степнов		26.6.78
Провер	Мокроусов		15.6.78
Разраб	Рутто		15.6.78

1.136-11.04.22.000 СБ

Полотно ДН 00-00-5.6.7 Сборочный чертеж

Стадия	Масса	Масштаб
Р		1:10
Лист	Листов 1	

ЦНИИЭП жилища г. Москва

Инв. № подл. | Подпись и дата | Взам. инв. №

Форм	Зона	Паз.	Обозначение	Наименование	Кол. на исполн. 1.136-11.00.05.000–			Примечание
					–	01	02	
				Документация				
12			1.136-11.00.05.000СБ	Сборочный чертеж				
				Детали				
БЧ		1	1.136-11.00 05.001	Брусок 2000×122×52	2	2		
БЧ		1	-01	2300×122×52			2	
БЧ		2	00 05.002	756×122×52	3			
БЧ		2	-01	856×122×52		3	3	
БЧ		4	00 05.003	556×97×52	2			
				Шифр	ДН20-8-12	ДН20-9-12	ДН23-9-12	

				1.136-11.00.05.000		
Н. контр.	Мокроусов		25.04	Полотно ДН00-00-12 Спецификация	Стадия	Лист	Листов
ГИП	Степнов		26.04.78		Р		
Провер.	Мокроусов		26.04		ЦНИИЭП жилища г. Москва		
Разраб.	Рутто		14.04.78				

Инв. № подл.	Подпись и дата	Взам. инв. №

Форм.	Зона	Паз.	Обозначение	Наименование	Кол. на исполн. 1.136-11.00.05.000–			Примечан.
					–	01	02	
БЧ		4	1.136-11.00.05.004	Брусок 656×97×52		2	2	
БЧ		5	00.00.006	Штапик 1514×22×16	2	2		
БЧ		5	00 00.007	1814×22×16			2	
БЧ		6	00 00.008	588×22×16	2			
БЧ		6	00.00.009	688×22×16		2	2	
				Древесина хвойная				
				ГОСТ 8486-66				
БЧ		8	00 01 008	Облицовка 760×150×2	2			
БЧ		8	00 01.009	860×150×2		2	2	
				Пластик слоистый ГОСТ 9590-76				
БЧ		9	00.05.010	Стекло 1510×580×4	1			
БЧ		9	00.05.011	1510×680×4		1		
БЧ		9	00.05.012	1810×680×4			1	
				ГОСТ 111-78				
				Стандартные изделия				
		10		Шуруп А3×16; ГОСТ1144-70	28	32	32	
		11		Гвозди П1,2×25; ГОСТ4028-63	20	20	20	
		12		Нагель Н33; ГОСТ17585-72	4	4	4	

16458-01 74

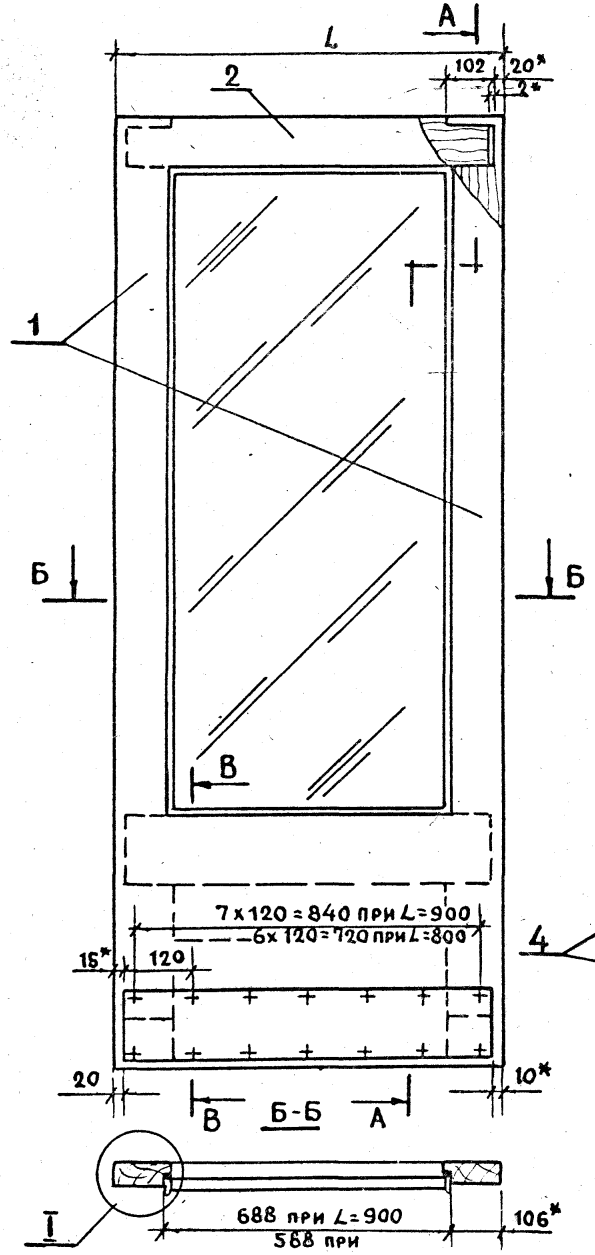

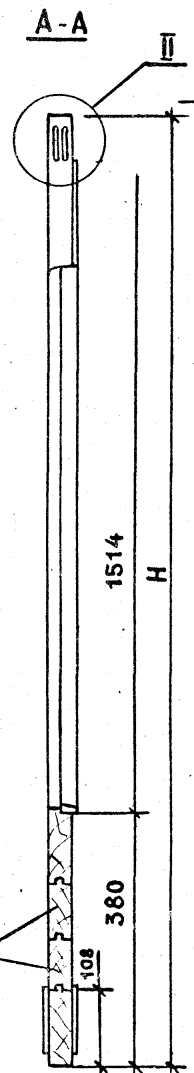

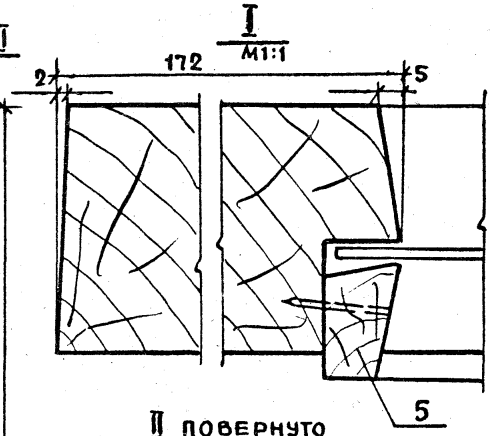

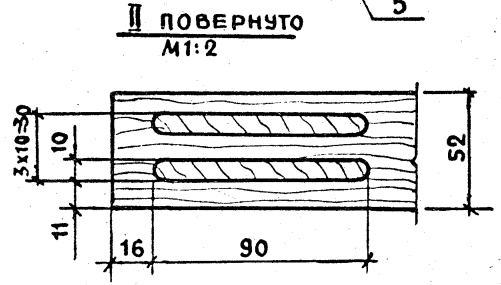

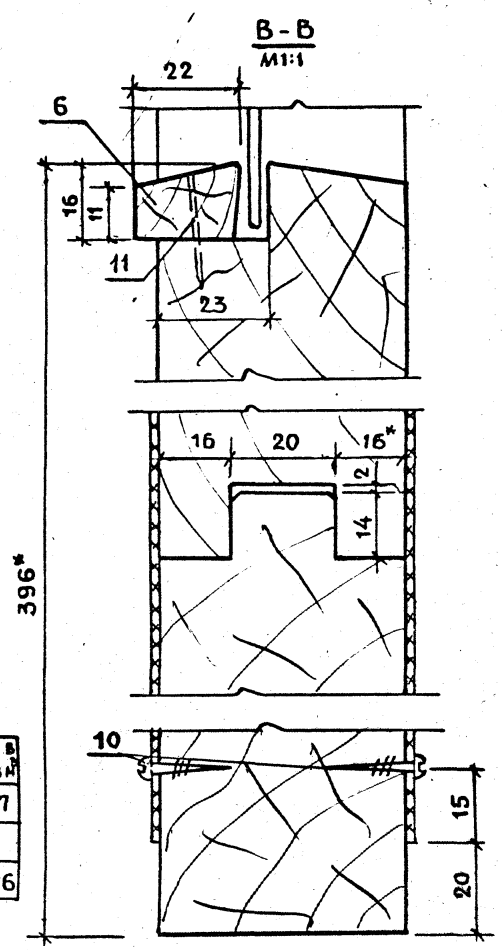

Обозначение	Шифр	H	L	Объем в чистоте м³
1.136-11.01.05.000	АН20-8-12	2000	800	0,047
-01	ДН20-9-12	2000	900	0,05
-02	ДН23-9-12	2300	900	0,0566

1* Размеры для справок

Н. контр.	Мокроусов		26.6.78
ГИП	Степнов		26.6.78
Провер.	Мокроусов		25.6.78
Разраб.	Рутто		27.6.78

1.136-11.00.05.000СБ

Полотно ДНОО-00-12 Сборочный чертеж

Стадия	Масса	Масштаб
Р		1:10
Лист	Листов 1	

ЦНИИЭП Жилища г. Москва

Инв. № подл. | Подпись и дата | Взам. инв. №

16458-01 75

Форм	Зона	Поз	Обозначение	Наименование	Кол. на исполн. 1.136-11.00-06.000-			Примечание
					-	01	02	
				Документация				
			1.136.11.00.06.000 СБ					
12				Сборочный чертеж	×	×	×	
				Детали				
64		1	1.136-11.00.05.001	Брусок 2000×122×52	2	2		
64		1	-01	2300×122×52			2	
64		2	00.05.002	756×122×52	5			
64		2	-01	856×122×52		5	5	
64		3	0.0.05.003	656×97×52	2	2	2	
64		4	00.00.010	Штапик 445×22×16	6	6		
				Шифр	ДН 20-815	ДН 20-915	ДН 23-915	

Н. контр.	Мокроусов	[подпись]	25.6.78
ГИП	Степанов	[подпись]	26.6.78
Провер.	Мокроусов	[подпись]	28.6.78
Разраб.	Рутто	[подпись]	24.6.78

1.136-11.00.06.000

Полотно
ДН 00-00-15
Спецификация

Стадия	Лист	Листов
Р	1	2

ЦНИИЭП жилища г. Москва

Копировал [подпись] Формат 11

Инв № подл.	Подпись и дата	Взам. инв №

Форм.	Зона	Поз.	Обозначение	Наименование	Кол. на исполн. 1.136-11.00.06.000-			Примеч.
					-	01	02	
64		4	1.136-11.00.00.011	Штапик 545×22×16			6	
64		5	00.00.008	588×22×16	6			
64		5	00.00.009	688×22×16		6	6	
				Древесина хвойная				
				ГОСТ 8486-66				
64		7	00.01.008	Облицовка 760×150×2	2			
64		7	00.01.009	860×150×2		2	2	
				Пластик слоистый				
				ГОСТ 9590-76				
64		9	00.06.010	Стекло 580×440×4	3			
64		9	00.06.011	680×440×4		3	3	
				ГОСТ 111-78				
				Стандартные изделия				
		11		Шуруп А3×16 ГОСТ 1144-70	28	20	32	
		12		Гвозди П1,2×25 ГОСТ 4028-63	30	30	30	
		13		Нагель Н33 ГОСТ 17585-72	4	4	4	

1.136-11.00.06.000

Лист 2

Копировал [подпись] Формат 11

16458-01 76

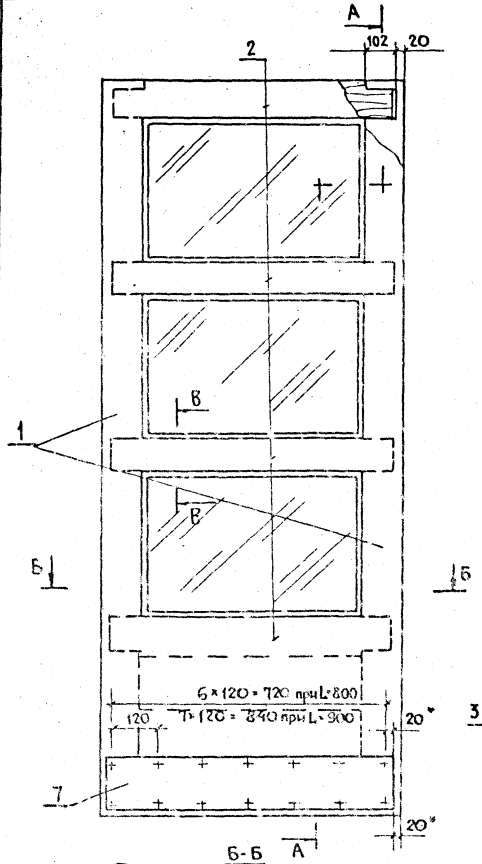

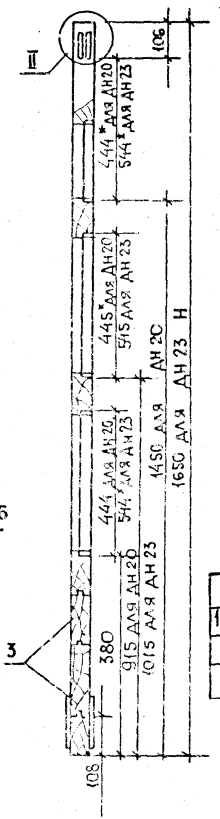

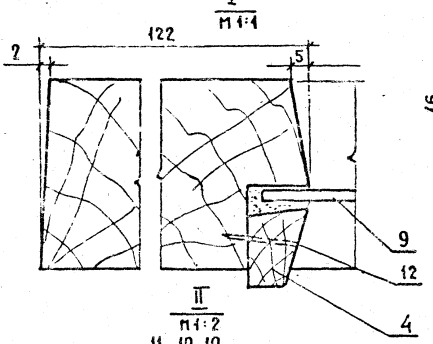

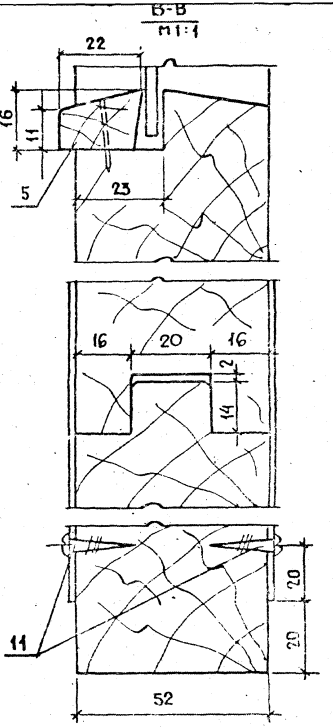

Обозначение	Шифр	H	L	Объем в чистоте м³
1.136-11.01.06.000	Дн 20-8-15	2000	800	0.059
-01	Дн 20-9-15	2000	900	0.063
-02	Дн 23-9-15	2300	900	0.066

1* Размеры для справок

Н.контр	Мокроусов		25.4.77
ГИП	Стелнов		26.4.77
Провер	Мокроусов		25.4.77
Разраб	Рутто		24.3.77

1.136-11.00.06.000 СБ

Полотно
Дн 00-00-15
Сборочный чертеж

Стадия	Масса	Масштаб
Р		1:10
Лист	Листов 1	

ЦНИИЭП жилища г. Москва

Инв. № подл. | Подпись и дата | Взам. инв. №

16458-01 77

Форм.	Зона	Поз.	Обозначение	Наименование	Кол. на испол. 1.136-11.00.07.000–									Примечание
					–	01	02							
				Документация										
12			1.136-11.00.07.000 СБ	Сборочный чертеж	×	×	×							
				Детали										
				Древесина хвойных										
				пород ГОСТ 8486-66										
Б4		1	00.07.001	Брусок 800×100×40	1									
Б4		1	-01	900×100×40		1	1							
Б4		2	00.07.002	800×170×40	1									

Шифр: ДН 20-8-16 | ДН 20-9-16 | ДН 29-9-16

1.136-11.00.07.000

Полотно
Дн 00-00-16
Спецификация

Н. контр.	Мокроусов		25.6.78
Гип	Степнов		26.6.78
Провер.	Мокроусов		25.6.78
Разраб.	Рутто		20.6.78

Стадия	Лист	Листов
Р	1	2

ЦНИИЭП жилища г. Москва

Копировал — Формат 11

Инв. № подл. | Подпись и дата | Взам. инв. №

Форм.	Зона	Поз.	Обозначение	Наименование	Кол. на испол. 1.136-11.00.07.000–									Примечание
					–	01	02							
Б4		2	1.136-11.00.07.002-01	Брусок 900×170×40		1	1							
Б4		3	00.07.003	1930×100×52	5	5								
Б4		3	-01	2230×100×52			5							
Б4		4	00.00.012	Штапик 1762×22×16	8	8								
Б4		4	00.00.013	2062×22×16			8							
Б4		5	00.00.014	107×22×16	8									
Б4		5	00.00.015	132×22×16		8	8							
			00.07.004	Облицовка 760×50×2										
			00.07.005	760×134×2										
			00.07.006	860×50×2										
			00.07.007	860×134×2										
				Пластик слоистый ГОСТ 9590-76										
			00.07.010	Стекло ГОСТ 111-78 1755×100×4	4									
			00.07.011	1755×125×4		4								
			00.07.012	2050×125×4			4							
				Стандартные изделия										
				Шуруп А3×18 ГОСТ 1144-70	26	28	28							
				Гвозди П1,2×25 ГОСТ 4028-63	80	80	80							
				Нагель Н33 ГОСТ 17558-72	4	4	4							

16438-10 78

1.136-11.00.07.000

Лист 2

Формат 11

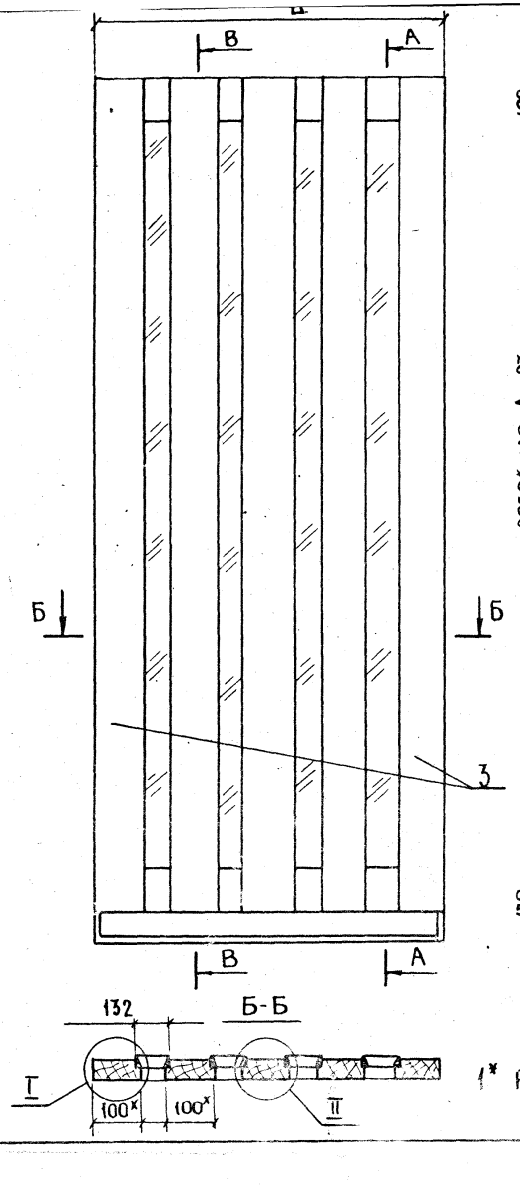

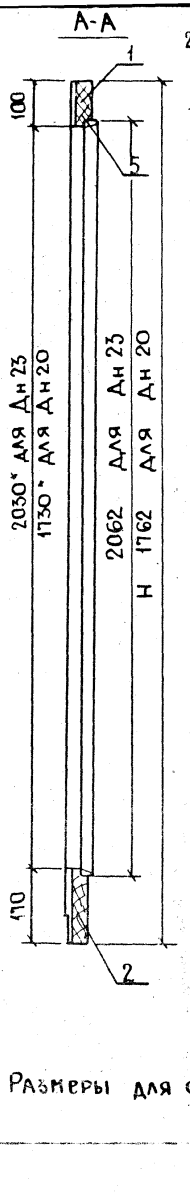

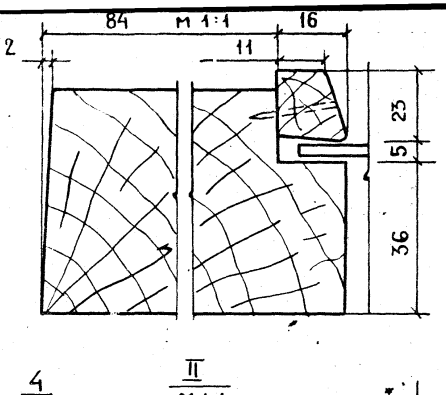

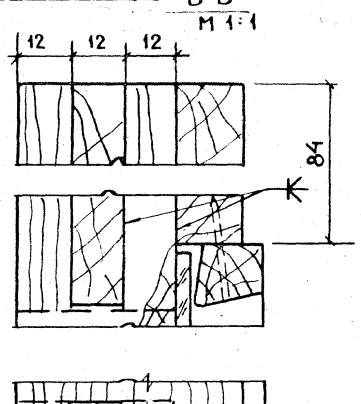

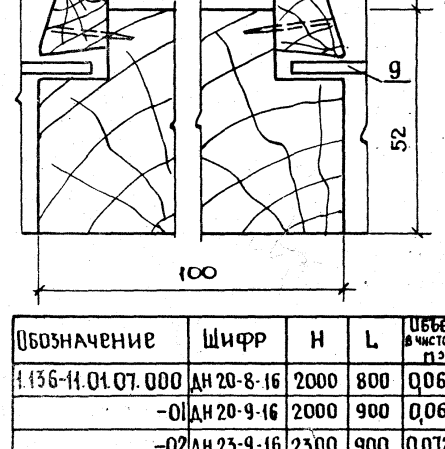

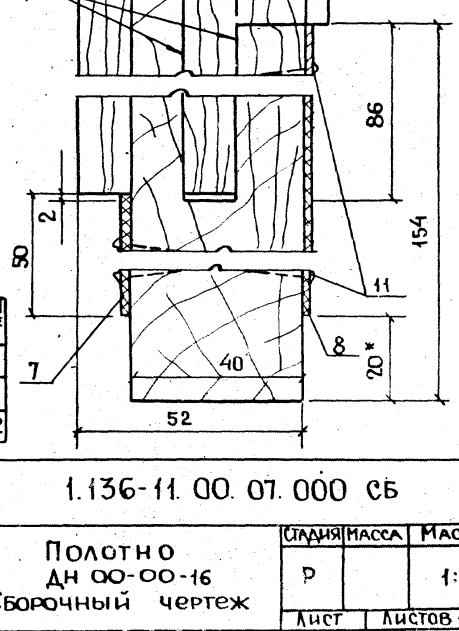

Обозначение	Шифр	Н	L	Объем в чистоте м3
1.136-11.01.07.000	ДН 20-8-16	2000	800	0,063
-01	ДН 20-9-16	2000	900	0,064
-02	ДН 23-9-16	2300	900	0,0722



1* Размеры для справок

Н.контр.	Мокроусов		26.6.78
ГИП	Степнов		26.6.78
Пров.	Мокроусов		26.6.78
Разраб.	Рутто		26.6.78

1.136-11.00.07.000 СБ

Полотно
ДН 00-00-16
Сборочный чертеж

Стадия	Масса	Масшт.
Р		1:10
Лист	Листов 1	

ЦНИИЭП жилища г. Москва

16458-01 79

Инв. № подл. | Подпись и дата | Взам. инв. №

Форм.	Зона	Поз.	Обозначение	Наименование	Кол. на испол. 1.136.11.00.23.000-										Примеча
					–	01	02	03	04	05					
				Документация											
12			1.136-11.00.23.000СБ	Сборочный чертеж											На 2 листа
				Детали											
БЧ		1	1.136.-11.00.03.001	Брусок 2000×61×32	2	2	2								
БЧ		1	-01	2300×61×32				2	2	2					
БЧ		2	00.23.002	278×61×32	4	4	4								
БЧ		3	00.23.003	1355×61×32	2	2	2								
БЧ		3	-01	1655×61×32				2	2	2					
БЧ		5	00.23.004	1818×19×16	6			6							
				Шифр	ДН00-4.8-8А	ДН00-4.8-8Б	ДН00-4.8-8В	ДН25-4.8-8А	ДН25-4.8-8Б	ДН25-4.8-8В					

Н.контр.	Макроусов		25.6.78
ГИП	Степнов		26.6.78
Провер.	Макроусов		25.6.78
Разраб.	Рутто		24.6.78

1.136-11.00.23.000

Полотно ДН00-4.8-8 Спецификация

Стадия	Лист	Листо
Р	1	4

ЦНИИЭП жилища г. Москва

Инв.№ подл.	Подпись и дата	Взам. инв.№

Форм.	Зона	Поз.	Обозначение	Наименование	Кол. на испол. 1.136-11.00.23.000-										Примеча
					–	01	02	03	04	05					
БЧ		5	1.136-11-00.23.004-01	Брусок 2118×19×16	6			6							
БЧ		6	-02	190×19×16	5			5							
БЧ		7	-03	275×19×16	5			5							
БЧ		8	00.23.005	1818×45×13		4									
БЧ		8	-01	2118×45×13					4						
БЧ		9	-02	190×45×13		4			4						
БЧ		10	-03	273×45×13		4			4						
		4	00.23.010	Бруски заполнения	0,002	0,002	0,002	0,002	0,002						
БЧ		11	00.23.006	Брусок 370×55×13			9			9					
БЧ		12	-01	Брусок 96×55×13			54			66					
БЧ		13	00.00.014	Штапик 156×22×16	2	2	2	2	2	2					
БЧ		14	00.00.003	Штапик 1355×22×16	2	2	2								
БЧ		15	00.23.015	156×32×16	2	2	2	2	2	2					
БЧ		16	00.23.016	1355×32×16	2	2	2								
БЧ		14	00.00.002	1655×22×16				2	2	2					
БЧ		16	00.23.017	1655×32×16				2	2	2					
				Древесина хвоиная ГОСТ 8486-66												

16458-01 80

Инв.№подл.	Подпись и дата	Взам. инв.№

Форм.	Зона	Поз.	Обозначение	Наименование	Кол. на исполн. 1.136-11.00.23.000-										Примечание
					–	01	02	03	04	05					
				Облицовка											
				Плита волокнистая											
				ГОСТ 4598-74											
БЧ		18	1.136-11.04.22.004	2000х400х4	2	2	2								
БЧ		18	-01	2300х400х4				2	2	2					
				Облицовка											
				Пластик слоистый											
				ГОСТ 9590-76											
БЧ		19	00.23.018	360х150х2	2	2	2	2	2	2					
БЧ		20	00.23.010	Стекло 1350х150х4	1	1	1								
БЧ		20	00.23.011	Стекло 1650х150х4				1	1	1					
				ГОСТ 111-78											

Инв.№подл.	Подпись и дата	Взам. инв.№

Форм.	Зона	Поз.	Обозначение	Наименование	Кол. на исполн. 1.136-11.00.23.000-										Примечан.
					–	01	02	03	04	05					
				Стандартные изделия											
		22		Скрепки											
				ГОСТ 5091-78	16	16	16	16	16	16					
		23		Шуруп А3х16											
				ГОСТ 1144-70*	16	16	16	16	16	16					
				Гвозди ГОСТ4028-63											
				К1.8х32	62	44	44	68	52	138					
				П1,2х25	36	36	36	36	36	36					

Рис. 1

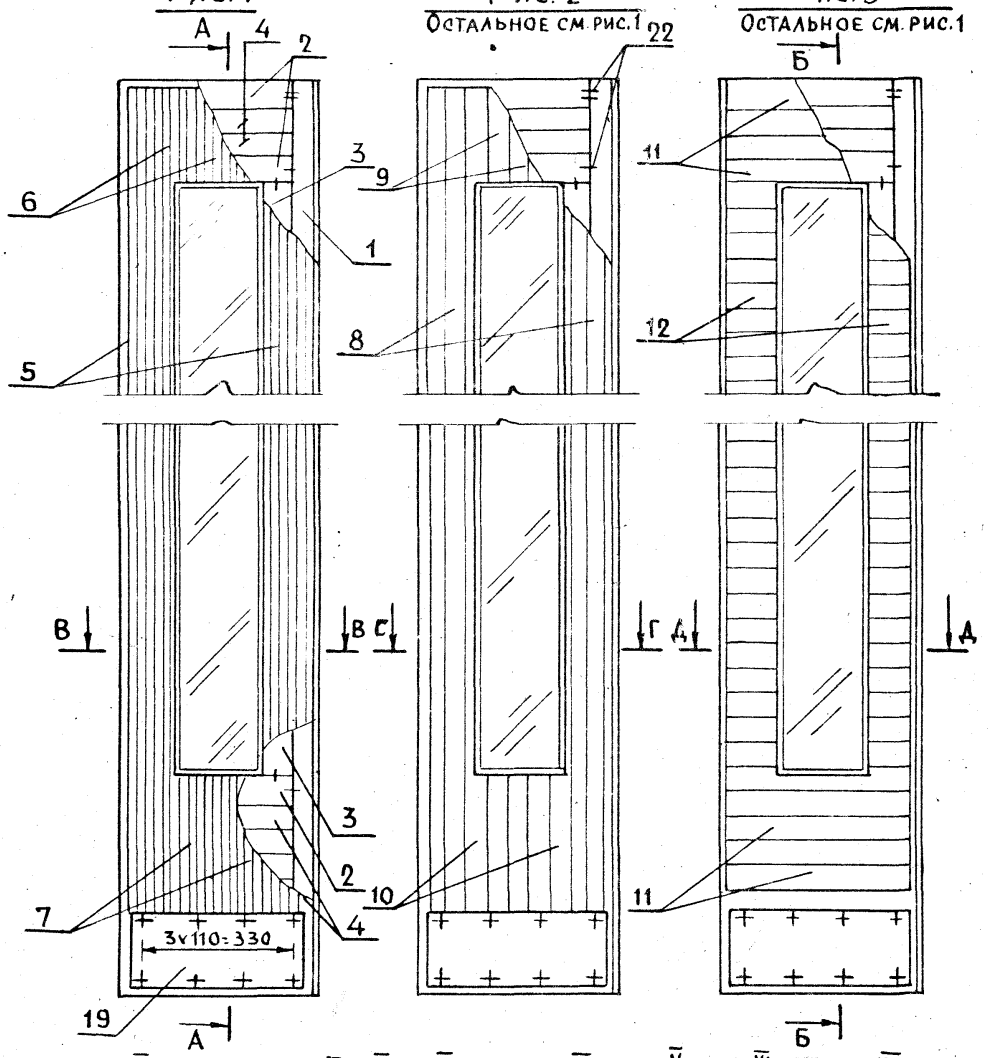

Рис. 2

Остальное см. рис. 1

Рис. 3

Остальное см. рис. 1

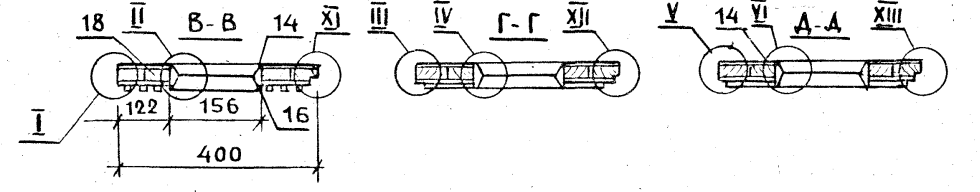

А-А Б-Б

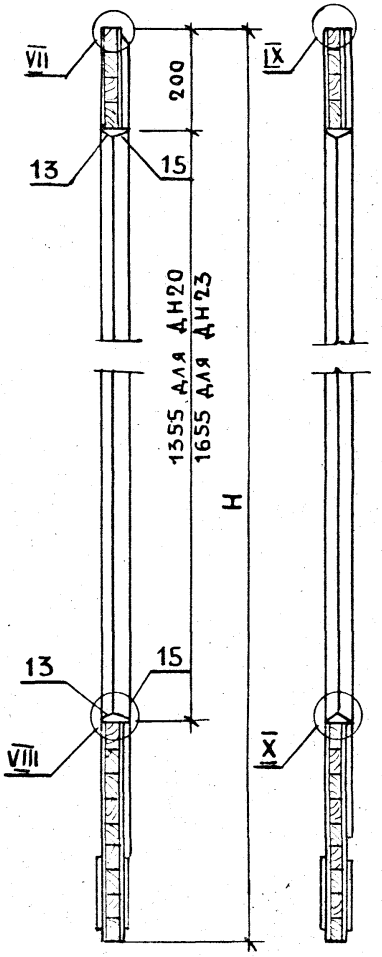

Обозначение	Шифр	H	Объем в чистоте м³
1.136-11.00.23.000	ДН20-4.8-8-А	2000	0.018
-01	ДН20-4.8-8-Б	2000	0.0192
-02	ДН20-4.8-8-В	2000	0.02
-03	ДН23-4.8-8-А	2300	0.0187
-04	ДН23-4.8-8-Б	2300	0.02
-05	ДН23-48-8-В	2300	0.021

* Размеры для справок

Н. контр.	Мокроусов		25.6.78
ГИП	Степнов		26.6.78
Провер.	Мокроусов		25.6.78
Разраб.	Рутто		27.0.78

1.136-11.00.23.000СБ

Полотно ДН00-4.8-8
Сборочный чертеж

Стадия	Масса	Масшт.
Р		1:10
Лист 1	Листов 2	

ЦНИИЭП жилища г. Москва

16458-01 82

Инв. № подл. | Подпись и дата | Взам. инв. №

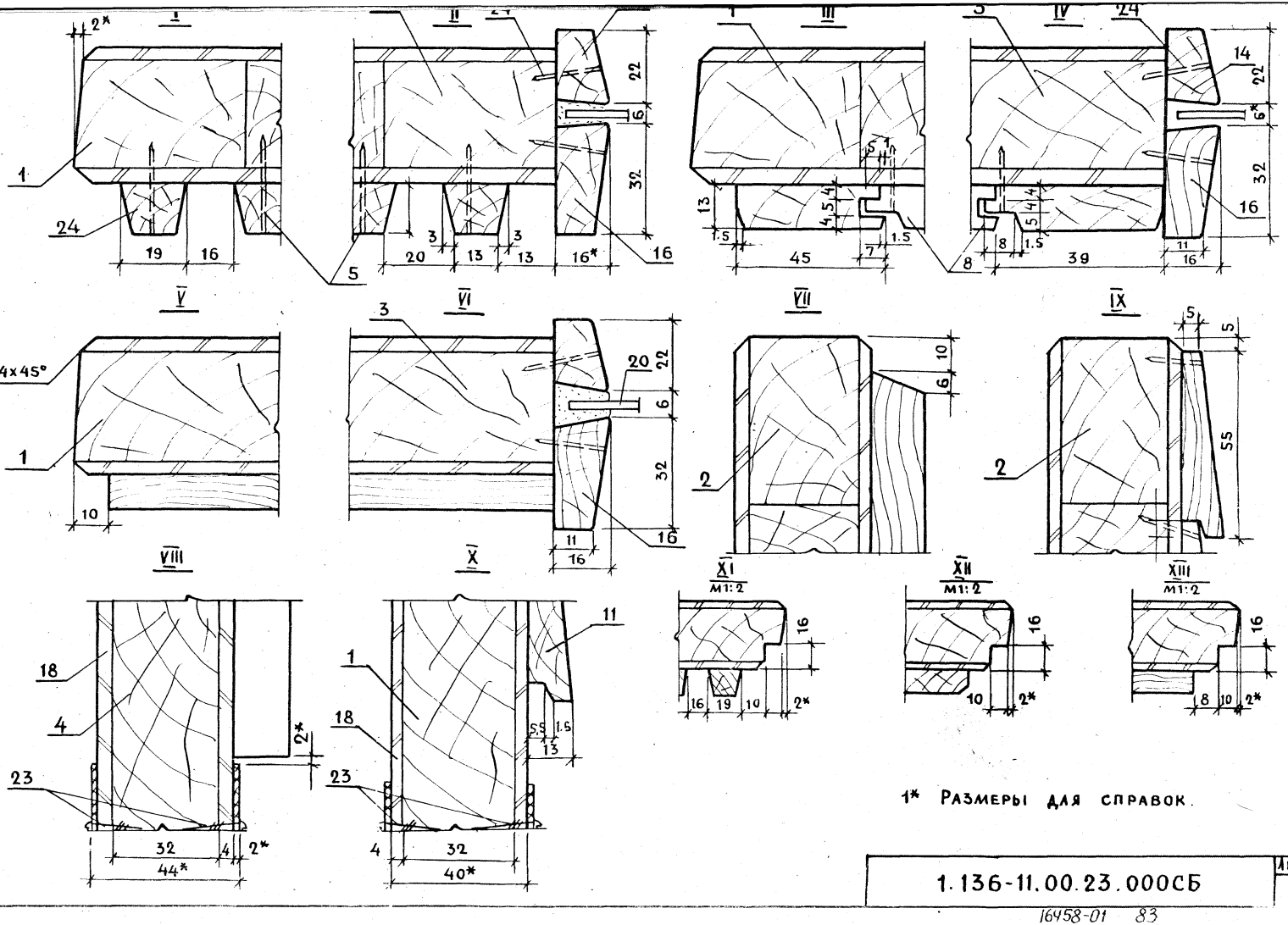

1* Размеры для справок.

Форм.	Зона	Поз.	Обозначение	Наименование	Кол. на исполн. 1.136-11.04.23.000-										Примеча
					–	01	02	03	04	05					
				Документация											
12			1.136-11.04.23.000СБ	Сборочный чертеж											
				Детали											
БЧ		1	1.136-11.00.03.001	Брусок 2000х61х32	2	2	2								
БЧ		1	-01	2300х61х32				2	2	2					
БЧ		2	04.23.001	690х61х32	4	4	4	4	4	4					
БЧ		3	00.03.003	1355х61х32	2	2	2	2	2	2					
БЧ		4	04.23.003	Бруски заполнения	0,0198			0,0225							
БЧ		5	00.023.004	Брусок 1818х19х16	14										
БЧ		5	-01	2118х19х16				14							
БЧ		6	-02	Бруски 190х19х16	8			8							
БЧ		7	01.04.003-03	Брусок 273х19х16	8			8							
				Шифр	ДН20-4.8-8А	ДН20-4.8-8Б	ДН20-4.8-8В	ДН23-4.8-8А	ДН23-4.8-8Б	ДН23-4.8-8В					

				1.136-11.04.23.000	
Н.контр.	Мокроусов		25.07	Полотно ДН00-4.8-8 Спецификация	Стадия: Р; Лист: 1; Листов: 4
ГИП	Степнов		26.07		
Проверил	Рутто		26.07		ЦНИИЭП жилища г. Москва
Разработ.	Мокроусов		25.07		

Инв. № подл.	Подпись и дата	Взам. инв. №

Форм.	Зона	Поз.	Обозначение	Наименование	Кол. на исполн. 1.136-11.04.23.000-										Примеча
					–	01	02	03	04	05					
БЧ		8	1.136-11.00.23.005	Брусок 1818х45х13		12									
БЧ			-01	2118х45х13					12						
БЧ		9	-02	190х45х13		7			7						
БЧ		10	-03	273х45х13		7			7						
БЧ		11	04.23.006	780х55х13			9			9					
БЧ		12	-01	120х55х13			54			66					
БЧ		13	-02	375х55х13			54			66					
БЧ		14	00.00.001	Штапик 300х22х16	2	2	2	2	2	2					
БЧ		15	00.00.003	1355х22х16	2	2	2								
БЧ		16	01.04.009	300х32х16	2	2	2	2	2	2					
БЧ		17	01.04.010	1355х32х16	2	2	2								
БЧ		15	00.23.002	1655х22х16				2	2	2					
БЧ		17	00.23.017	1655х32х16				2	2	2					
				Древесина хвойная ГОСТ 8486-66												

1.136-11.04.23.000

16458-01

84

Инв.№ подл.	Подпись и дата	Взам. инв.№

Форм.	Зона	Поз.	Обозначение	Наименование	Кол. на исполн. 1.136-11.04.23.000–										Примеча
					–	01	02	03	04	05					
				Облицовка											
БЧ		18	1.136-11.00.01. 007	2000 × 800 × 4	2	2	2								
БЧ		18	-01	2300 × 800 × 4				2	2	2					
				Плита волокнистая											
				ГОСТ 4598-74											
БЧ		19	00.01.008	Облицовка											
				750 × 150 × 2											
				Пластик слоистый											
				ГОСТ 9590-61	2	2	2	2	2	2					
БЧ		20	00.02.010	Стекло 1350×295×4											
				ГОСТ 111-65	1	1	1	1	1	1					

1.136-11.04.23.000

Ал

Инв.№ подл.	Подпись и дата	Взам. инв.№

Форм.	Зона	Поз.	Обозначение	Наименование	Кол. на исполн. 1.136-11.04.23.000 –										Примечан
					–	01	02	03	04	05					
				Стандартные изделия											
		22		Скрепки ГОСТ 3091-65	16	16	16	16	16	16					
		23		Шуруп А3×16 ГОСТ 1144-70	20	20	20	20	20	20					
		24		Гвозди К1,8×32 ГОСТ 4028-63	120	82	144	144	124	180					
		25		Гвозди П1,2×25 ГОСТ 4028-63	40	40	40	40	40	40					

1.136-11.04.23.000

Инс

4

16458-01 85

Рис. 2 ОСТАЛЬНОЕ СМ. РИС. 1

Рис. 3 ОСТАЛЬНОЕ СМ. РИС. 1

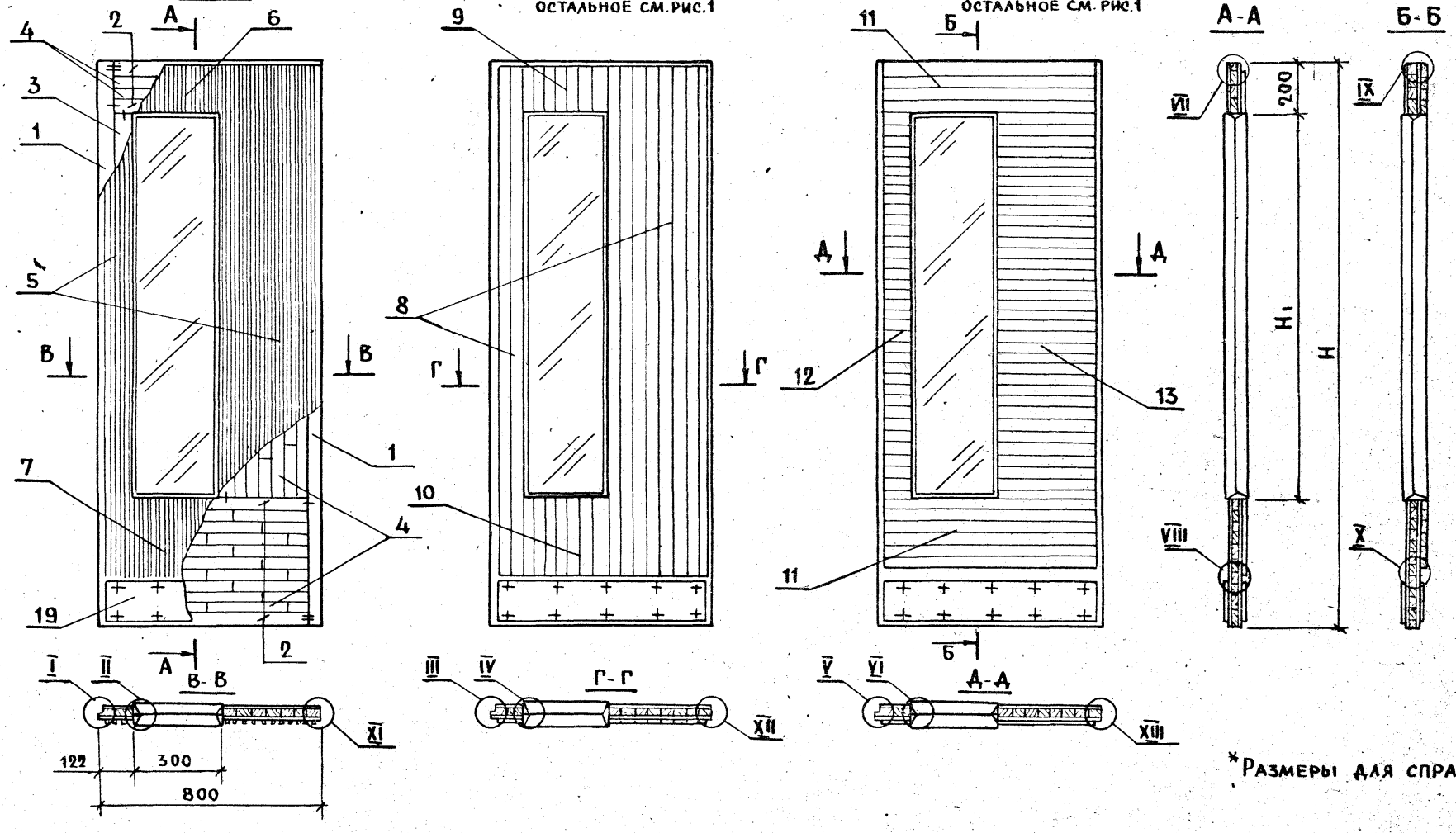

*Размеры для справок

Обозначение	Шифр	Рис.	H	H_1	Объем в чистоте $м^3$	Профиль рейки
1.136-11.04.23.000	ДН20-4.8-8	1	2000	1355	0.0484	А
-01	ДН20-4.8-8	2	2000	1355	0.0542	Б
-02	ДН20-4.8-8	3	2000	1355	0.054	В
03	ДН23-4.8-8	1	2300	1655	0.054	А
-04	ДН23-4.8-8	2	2300	1655	0.061	Б
-05	ДН23-4.8-8	3	2300	1659	0.062	В

Н. контр.	Мокроусов		25.6.78
ГИП	Степнов		26.6.78
Провер.	Мокроусов		25.6.78
Разраб	Рутто		

1.136-11.04.23.000СБ

Полотно ДН00-4.8-8 Сборочный чертеж

Стадия	Масса	Масштаб
Р		1:15
Лист		1

ЦНИИЭП жилища г. Москва

Инв. № подл. | Подпись и дата | Взам. инв. №

16458-01 86

I
М 1:1

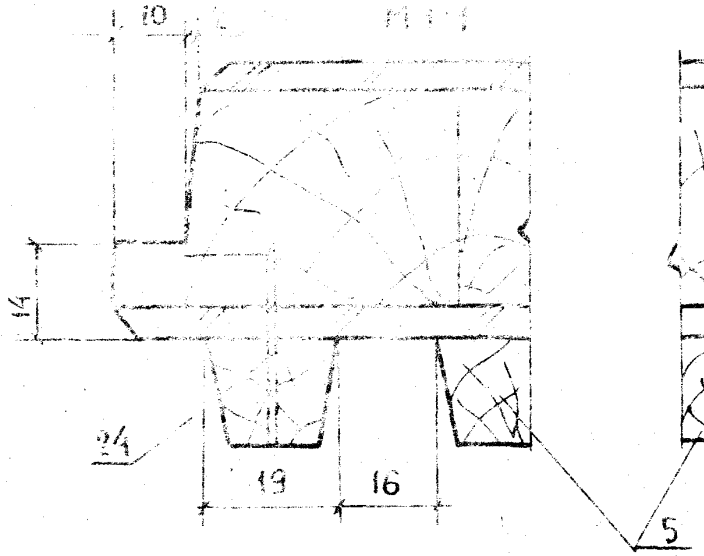

II
М 1:1

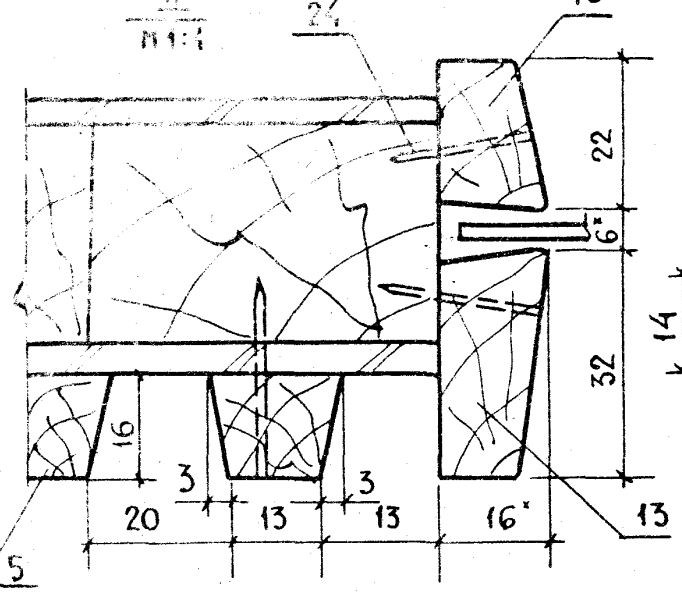

III
М 1:1

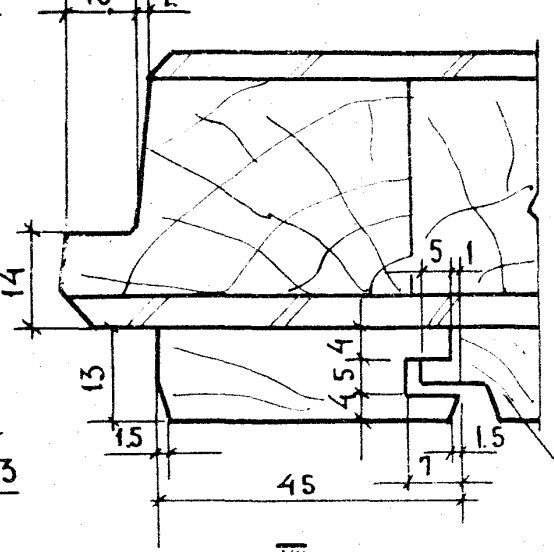

IV
М 1:1

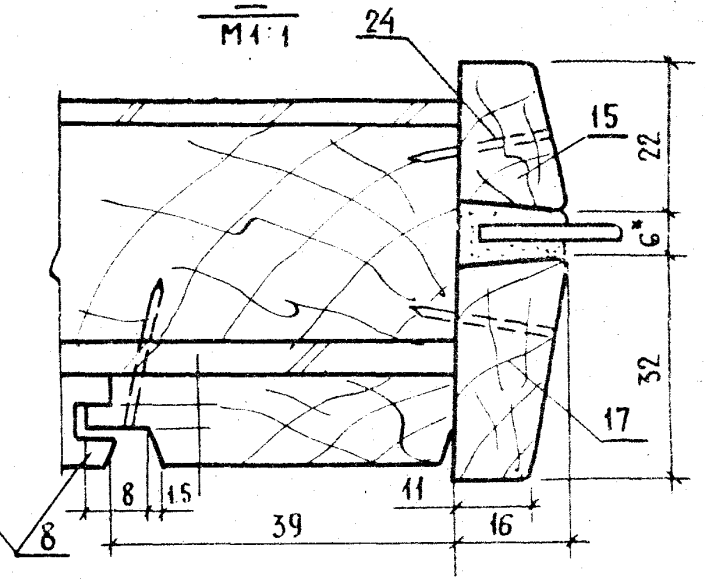

V
М 1:1

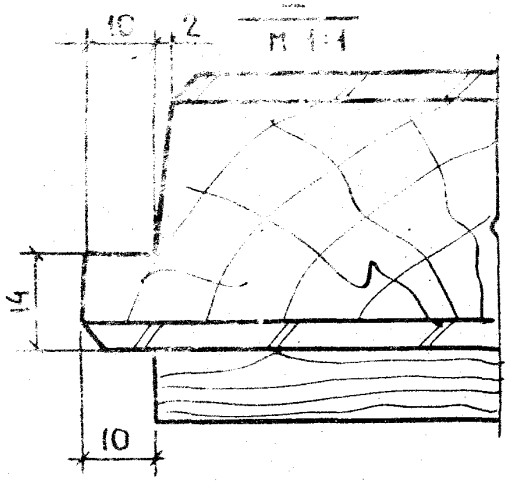

VI
М 1:1

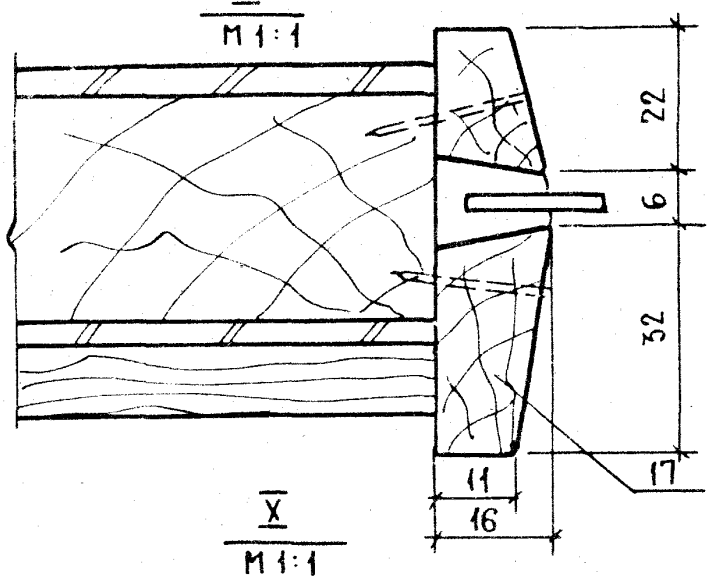

VII
М 1:1

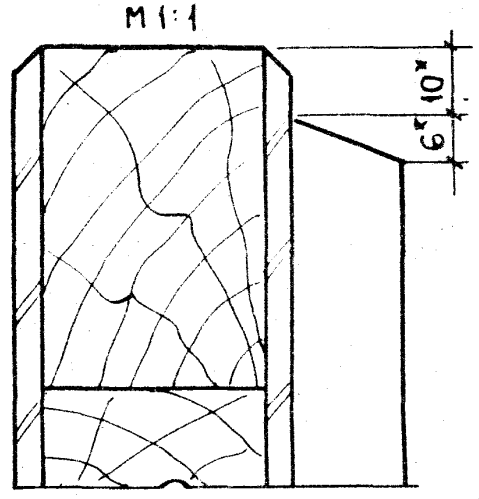

IX
М 1:1

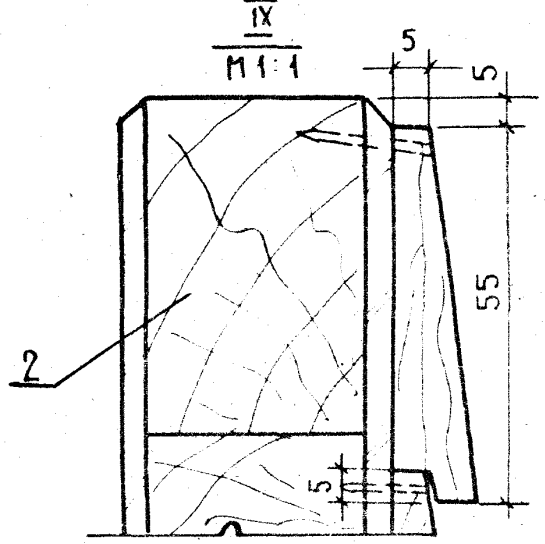

VIII
М 1:1

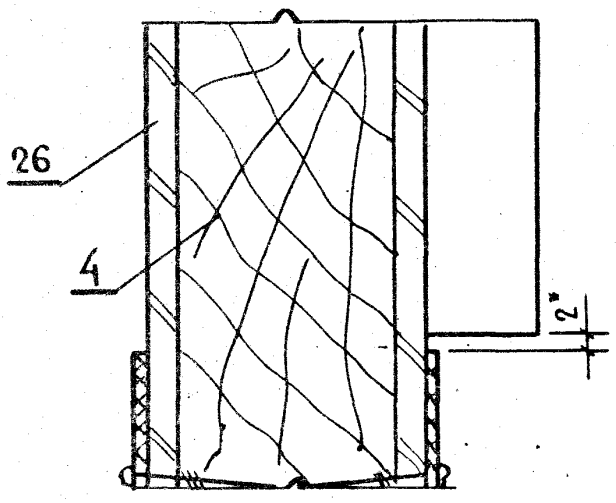

X
М 1:1

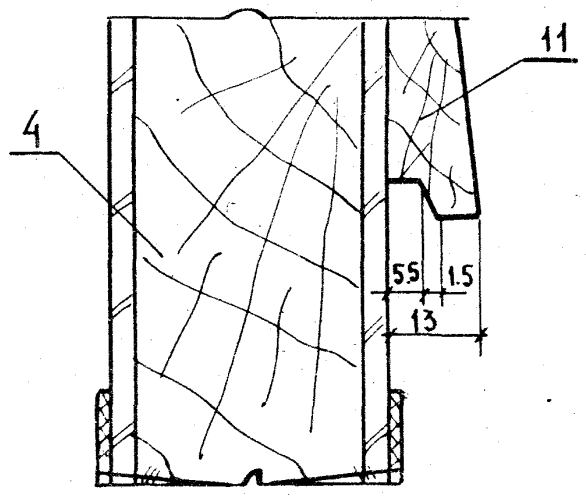

XI
М 1:2

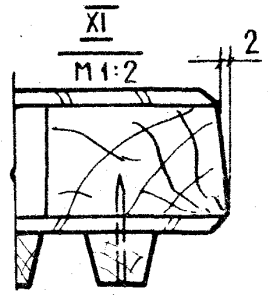

XII
М 1:2

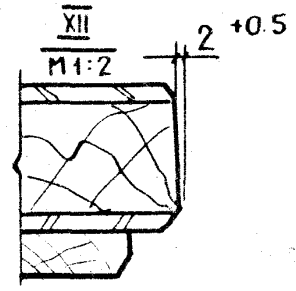

XIII
М 1:2

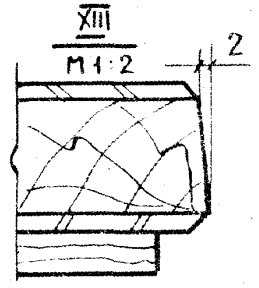

1* Размеры для справок.

Инв.№ подл.	Подпись и дата	Взам. инв.№

Форм.	Зона	Поз.	Обозначение	Наименование	Кол. на исполн. 1.136-11.01.04.000 —			Примечание
					—	01	02	
				Документация				
12			1.136-11.01.04.000 СБ	Сборочный чертеж				на 2 листах
				Сборочные единицы				
11		1	1.136-11.00.02.000	Полотно	1	1	1	Без штапика
				Детали				
Б.Ч.		2	1.136-11.01.04.001	Брусок 1818 × 19 × 16	14			
Б.Ч.		3	-01	190 × 19 × 16	8			
Б.Ч.		4	-02	273 × 19 × 16	8			
Б.Ч.		5	01.04.002	1818 × 45 × 13		12		
				Шифр	ДН20-8-4-А	ДН20-8-4-Б	ДН20-8-4-В	

				1.136-11.01.04.000		
Н. контр.	Мокроусов		22.6.78	Полотно ДН20-8-4 Спецификация	Стадия	Лист	Листов
ГИП	Степнов		26.6.78		Р	1	2
Проверил	Мокроусов		22.6.78	ЦНИИЭП жилища г. Москва			
Разработал	Рутто		24.6.78				

Инв.№ подл.	Подпись и дата	Взам. инв.№

Форм.	Зона	Поз.	Обозначение	Наименование	Кол. на исполн. 1.136-11.01.04.000 —			Примечание
					—	01	02	
Б.Ч.		6	1.136-11.01.04.002-01	Брусок 190 × 45 × 13		1		
Б.Ч.		7	-02	273 × 45 × 13		1		
Б.Ч.		8	01.04.003	780 × 55 × 13			9	
Б.Ч.		9	-01	240 × 55 × 13			54	
Б.Ч.		10	00.00.001	Штапик 300 × 22 × 16	2	2	2	
Б.Ч.		11	00.00.003	1355 × 22 × 16	2	2	2	
Б.Ч.		12	01.04.009	320 × 32 × 16	2	2	2	
Б.Ч.		13	00.23.017	1355 × 32 × 16	2	2	2	
				Древесина хвойная				
				ГОСТ 8486-66				
				Стандартные изделия				
		15		Гвозди К1,8×32 ГОСТ 4028-63*	120	82	144	

16458-01

88

Рис. 1

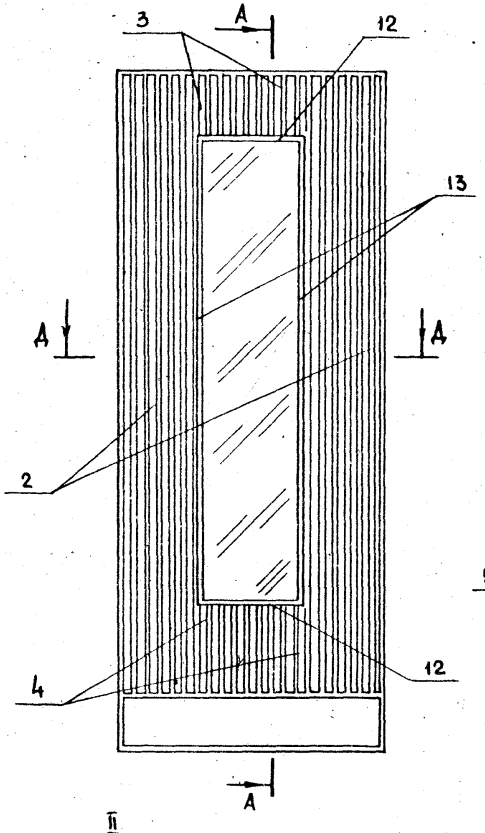

Рис. 2

Остальное см. рис. 1

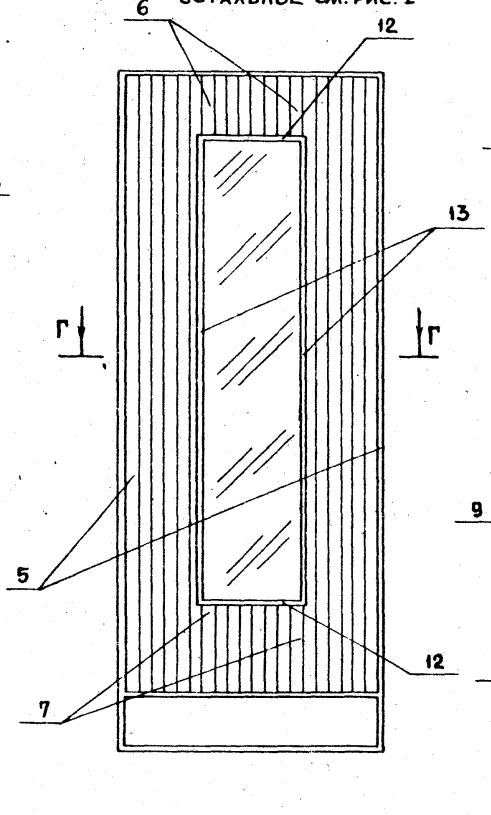

Рис. 3

Остальное см. рис. 1

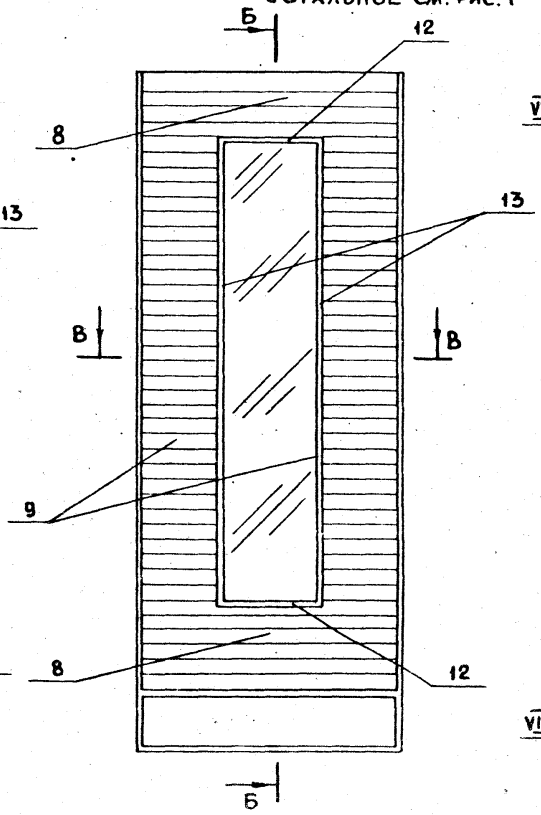

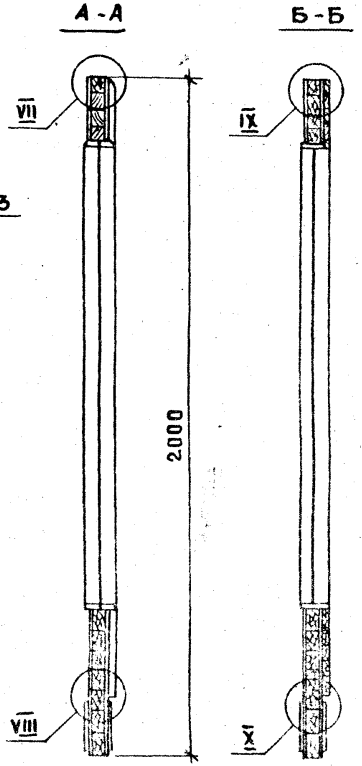

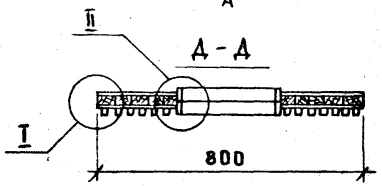

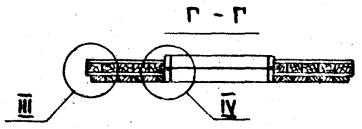

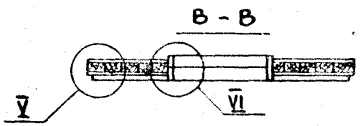

Обозначение	Рис.	Объем в чистоте м3	Профиль рейки
1.136-11.01.04.000	1	0.0607	А
- 01	2	0.0667	Б
- 02	3	0.0662	В

Н. контр.	Мокроусов		
ГИП	Степнов		
Провер.	Мокроусов		
Разраб.	Рутто		

1.136-11.01.04.000 СБ

Полотно
ДН 20-8-4
Сборочный чертеж

Стадия	Масса	Масшт.
Р		1:15
Лист 1	Листов 2	

ЦНИИЭП жилища г. Москва

16458-01 89

Инв. № подл. | Подпись и дата | Взам. инв. №

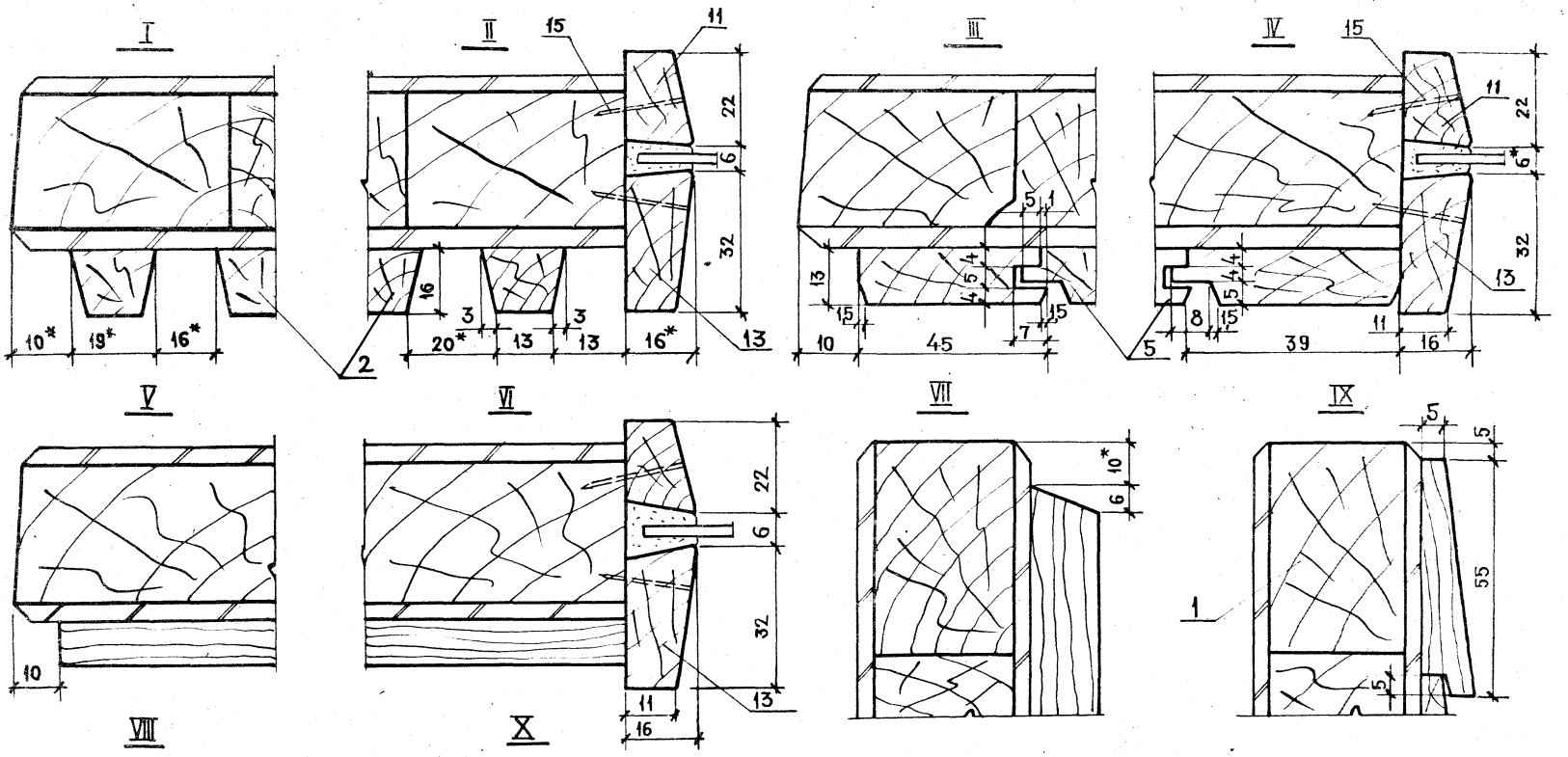

1* Размеры для справок.

Инв. № подл.	Подпись и дата	Взам. инв. №

Форм.	Зона	Поз.	Обозначение	Наименование	Кол. на исполн. 1.136-11.02.11.000 —			Примечани
					—	01	02	
				Документация				
12			1.136-11.02.11.000 СБ	Сборочный чертеж	X	X	X	
				Сборочные единицы				
11		1	1.136-11.00.02.000	Полотно	1	1	1	Без штапи
				Детали				
Б.Ч.		2	1.136-11.01.04.001	Брусок 1818×19×16	16			
Б.Ч.		3	-01	190×19×16	8			
Б.Ч.		4	-02	273×19×16	8			
Б.Ч.		5	01.04.002	1818×45×13		15		
				Шифр	ДН20-9-4-А	ДН20-9-4-Б	ДН20-9-4-В	

Н.контр.	Мокроусов	[подпись]	25.6.78
Гип	Степнов	[подпись]	26.6.78
Проверил	Мокроусов	[подпись]	25.6.78
Разработал	Рутто	[подпись]	24.6.78

1.136-11.02.11.000

Полотно
ДН20-9-4
Спецификация

Стадия	Лист	Листо
Р	1	2

ЦНИИЭП
ЖИЛИЩА
г. Москва

Инв. № подл.	Подпись и дата	Взам. инв. №

Форм.	Зона	Поз.	Обозначение	Наименование	Кол. на исполн. 1.136-11.02.11.000 —			Примечани
					—	01	02	
Б.Ч.		6	1.136-11.01.04.002-01	Брусок 190×45×13		7		
Б.Ч.		7	-02	273×45×13		7		
Б.Ч.		8	.02.11.001	880×55×13			9	
Б.Ч.		9	-01	290×55×13			66	
Б.Ч.		10	.00.00.001	Штапик 300×22×16	2	2	2	
Б.Ч.		11	00.00.003	1355×22×16	2	2	2	
Б.Ч.		12	01.04.009	300×32×16	2	2	2	
Б.Ч.		13	01.04.010	1355×32×16	2	2	2	
				Древесина хвойная				
				ГОСТ 8486-66				
				Стандартные изделия				
		15		Гвозди К1,8×32 ГОСТ 4028-63*	144	133	168	

16458-01-91

1.136-11.02.11.000

Ли

Рис. 1

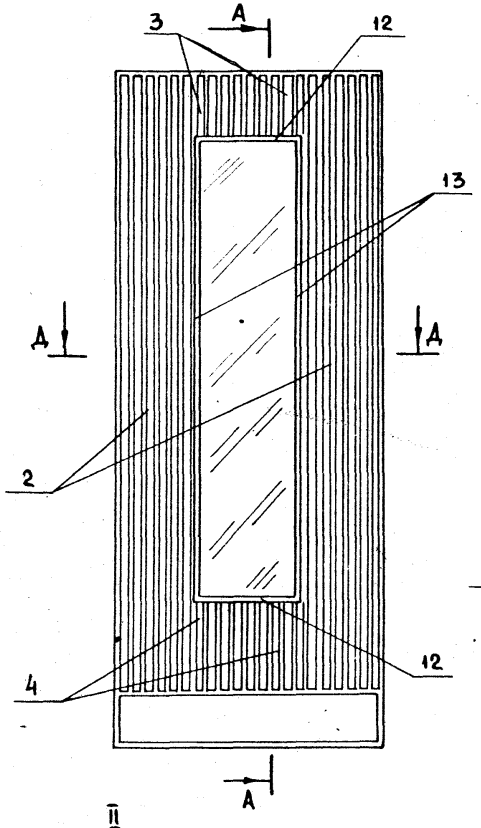

Рис. 2

Остальное см. рис. 1

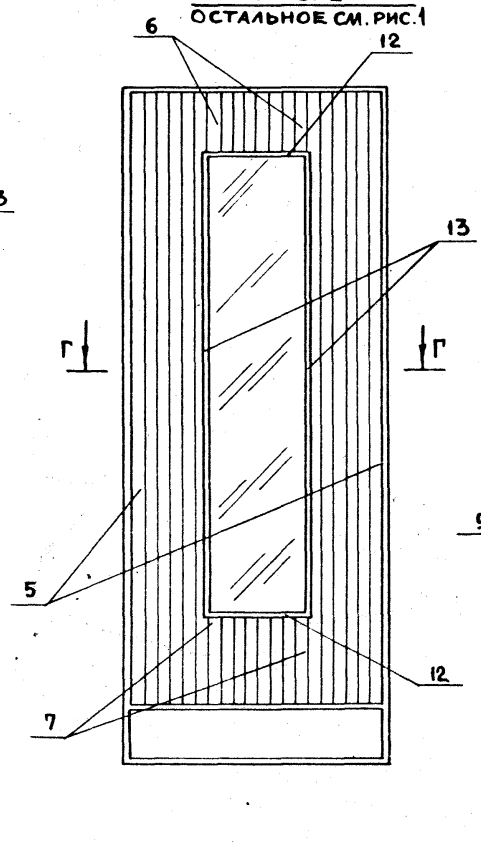

Рис. 3

Остальное см. рис. 1

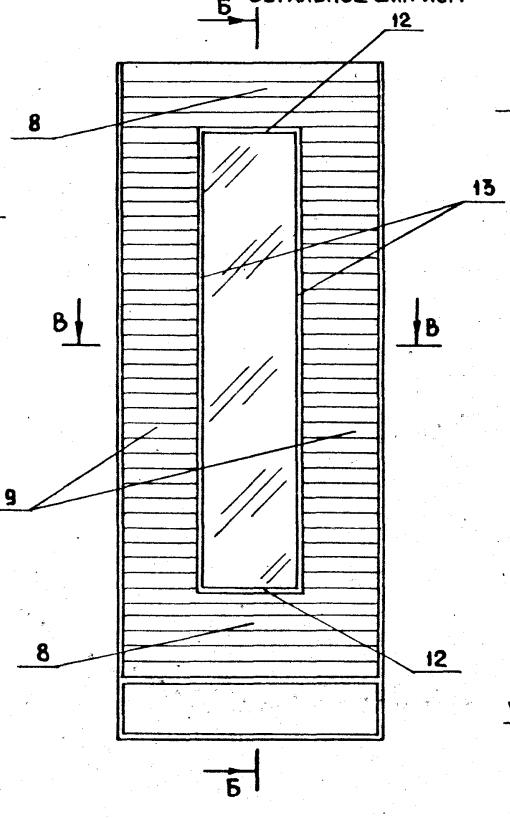

А - А

Б - Б

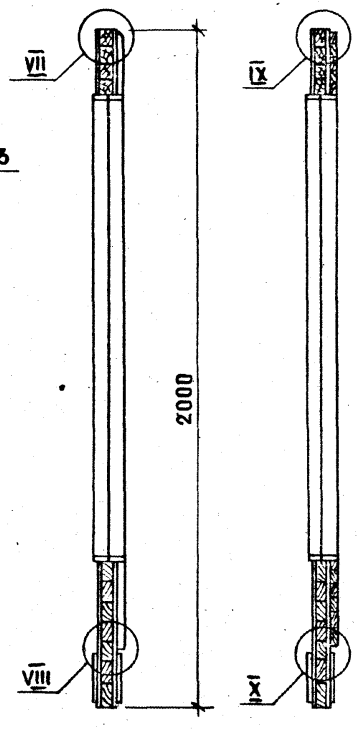

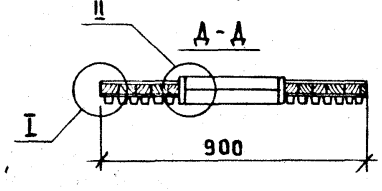

Г - Г

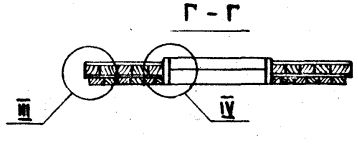

В - В

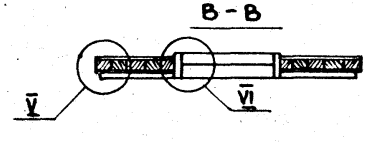

Узлы см. 1.136-11.01.04.000 СБ, Лист2

Обозначение	Рис.	Объем в чистоте, м3	Профиль рейки
1.136-11.02.11.000	1	0.0682	А
-01	2	0.0762	Б
-02	3	0.0775	В

Н.контр.	Мокроусов		25.6.74
ГИП	Степнов		26.6.78
Провер.	Мокроусов		25.6.74
Разраб.	Рутто		24.6.74

1.136-11.02.11.000 СБ

Полотно
ДН 20-9-4
Сборочный чертеж

Стадия	Масса	Масшт.
Р		1:15
Лист	Листов 1	

ЦНИИЭП жилища г. Москва

Инв. № подл. | Подпись и дата | Взам. инв. №

Форм.	Зона	Поз.	Обозначение	Наименование	Кол. на испол. 1.136-11.03.18.000 —			Примечание
					—	01	02	
				Документация				
12			1.136-11.03.18.000 СБ	Сборочный чертеж				
				Сборочные единицы				
11		1	1.136-11.00.02.000	Полотно	1	1	1	
				Детали				
Б.Ч.		2	1.136-11.01.04.001	Брусок 2118×19×16	16			
Б.Ч.		3	-01	190×19×16	9			
Б.Ч.		4	-02	273×19×16	9			
Б.Ч.		5	03.18.002	2118×45×13		15		
				Шифр	ДН23-9-4А	ДН23-9-4Б	ДН23-9-4В	

Н.контр.	Мокроусов		25.6.84
ГИП	Степнов		25.6.84
Проверил	Мокроусов		25.6.84
Разработал	Рутто		25.6.84

1.136-11.03.18.000

Полотно
ДН23-9-4
Спецификация

Стадия	Лист	Листов
Р	1	2

Ц. НИИЭП жилища г. Москва

Инв.№ подл. | Подпись и дата | Взам. инв.№

Форм.	Зона	Поз.	Обозначение	Наименование	Кол. на испол. 1.136-11.03.18.000 —			Примечание
					—	01	02	
Б.Ч.		6	1.136-11.01.04.002-01	Брусок 190×45×13		7		
Б.Ч.		7	-02	273×45×13		7		
Б.Ч.		8	02.11.001	880×55×13			9	
Б.Ч.		9	-01	290×55×13			66	
Б.Ч.		10	00.00.001	Штапик 300×22×16	2	2	2	
Б.Ч.		11	00.00.002	1355×22×16	2	2	2	
Б.Ч.		12	01.04.009	300×32×16	2	2	2	
Б.Ч.		13	01.04.010	1355×32×16	2	2	2	
				Древесина хвойная				
				ГОСТ 8486-66				
				Стандартные изделия				
		15		Гвозди К1,8×32 ГОСТ 4028-63*	164	148	168	

1.136-11.03.18.000

Лист 2

16458-01 93

Копировал: Никонорова Формат А4

Рис.1

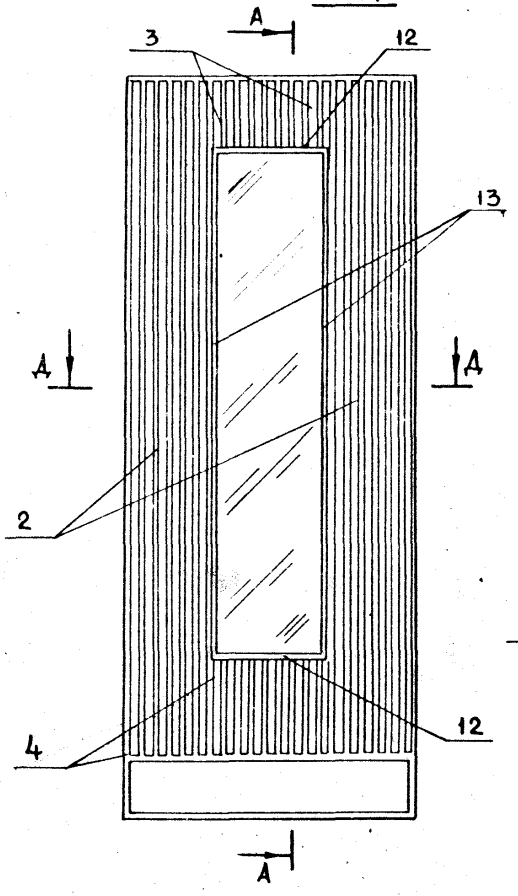

Рис. 2

ОСТАЛЬНОЕ СМ. РИС. 1

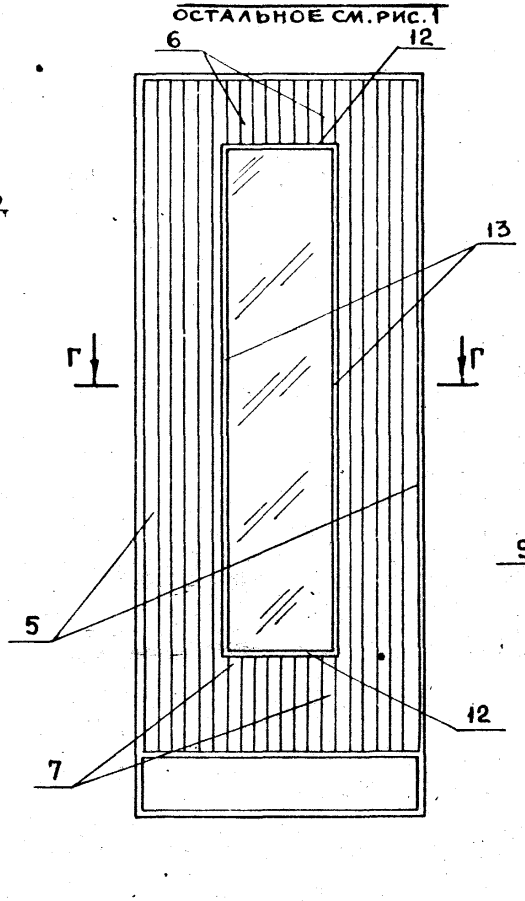

Рис. 3

ОСТАЛЬНОЕ СМ. РИС. 1

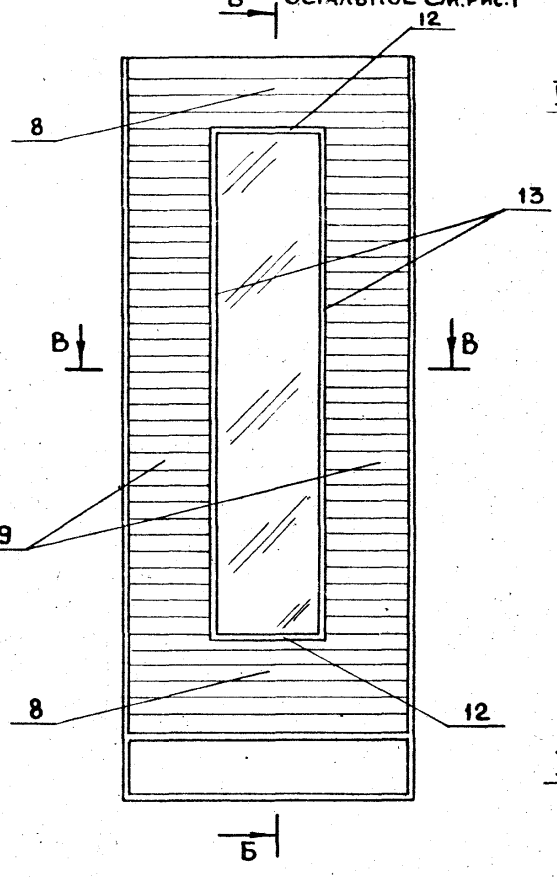

А-А

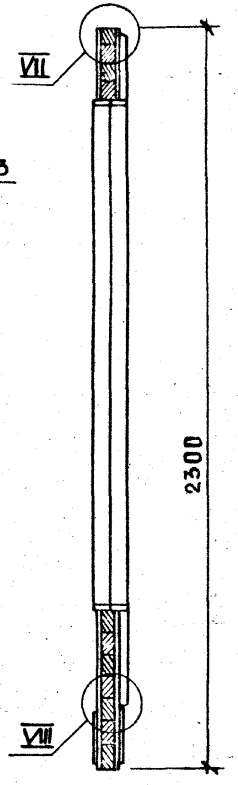

Б-Б

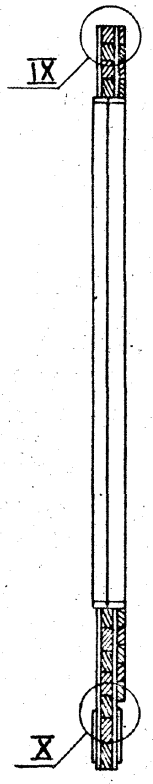

А-А

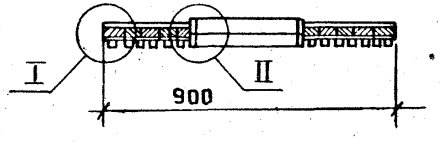

Г-Г

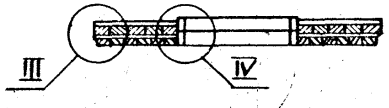

В-В

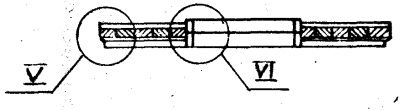

Узлы см. черт 1.136-11-01-04.000СБ, лист 2.

Обозначение	Рис.	Объем в чистоте м3	Профиль рейки
1.136-11.03.18.000	1	0.0768	А
-01	2	0.0857	Б
-02	3	0.0846	В

Н.контр.	Мокроусов		25.6.78
ГИП	Степнов		26.6.78
Провер.	Мокроусов		25.6.78
Разраб.	Рутто		25.6.78

1.136-11.03.18.000 СБ

Полотно ДН 23-9-4 Сборочный чертеж

Стадия	Масса	Масшт.
Р		1:15
Лист	Листов 1	

ЦНИИЭП жилища г. Москва

Инв. № подл. | Подпись и дата | Взам. инв. №

16458-01 94

Форм.	Зона	Поз.	Обозначение	Наименование	Кол. на исполн. 1.136-11.00.24.000-										Примечание
					–	01	02	03							
				Документация											
12			1.136-11.00.24.000СБ	Сборочный чертеж											
				Детали											
БЧ		1	1.136-11.00.24.001	Брусок 2000х122х52	2	2									
БЧ		1	-01	2300х122х52			2	2							
БЧ		2	00.24.002	356х122х52	3		3								
БЧ		2	-01	456х122х52		3		3							
БЧ		3	00.24.003	156х97х52	2		2								
				Шифр	ДН20-4.8-13	ДН20-5.9-13	ДН23-4.8-13	ДН23-5.9-13							

				1.136-11.00.24.000			
Н.контр.	Макроусов		25.07	Полотно ДН00-00-13. Спецификация	Стадия	Лист	Листов
Гип	Степнов		25.07		Р	1	2
Провер.	Макроусов		25.07		ЦНИИЭП жилища г. Москва		
Разраб.	Рутто		24.07				

Инв.№ подл. | Подпись и дата | Взам. инв.№

Форм.	Зона	Поз.	Обозначение	Наименование	Кол. на исполн. 1.136-11.00.24.000-										Примеча
					–	01	02	03							
БЧ		3	1.136-11.00.24.003-01	Брусок 256х97х52		2		2							
БЧ		4	00.00.017	Штапик 188х22х16	2		2								
БЧ		4	00.00.018	288х22х16		2		2							
БЧ		5	00.00.006	1514х22х16	2	2									
БЧ		5	00.00.007	1814х22х16			2	2							
				Древесина хвойная											
				ГОСТ 8486-66											
БЧ		7	04.22.005	Облицовка 360х150х2	2		2								
БЧ		7	04.22.006	460х150х2		2		2							
				Пластик слоистый ГОСТ 9590-76											
БЧ		8	00.24.010	Стекло ГОСТ 111-78; 1510х180х4	1										
БЧ		8	00.24.011	1510х280х4		1									
БЧ		8	00.24.012	1810х180х4			1								
БЧ		8	00.24.013	1810х280х4				1							
				Стандартные изделия											
		10		Шуруп А3х16; ГОСТ 1144-70	16	16	16	16							
		11		Гвозди П1,2х25; ГОСТ 4028-63	34	34	34	4							
		12		Нагель Н33; ГОСТ 17585-72	4	4	4	4							

16498-01

95

1.136-11.00.24.000	Лис 2

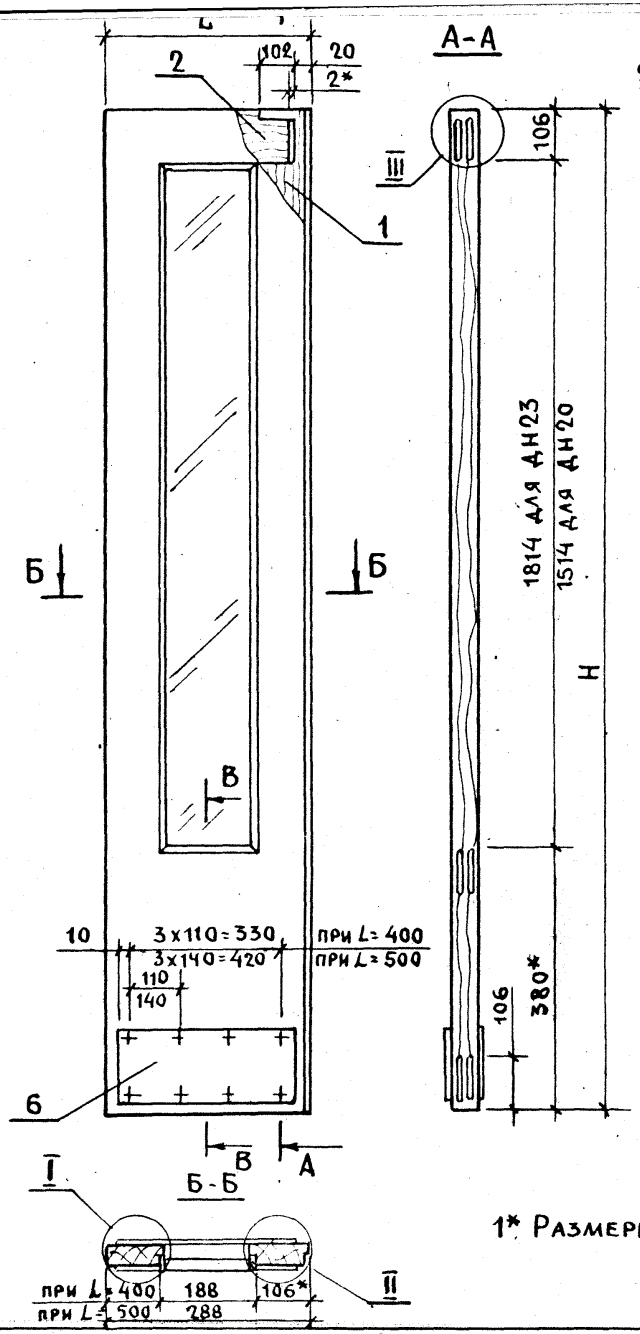

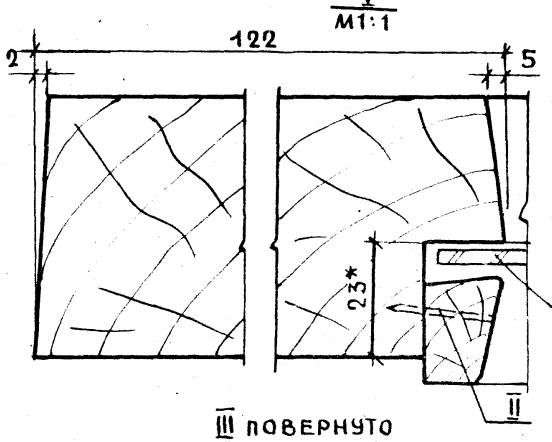

III ПОВЕРНУТО
М1:2

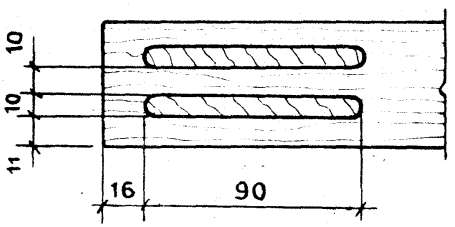

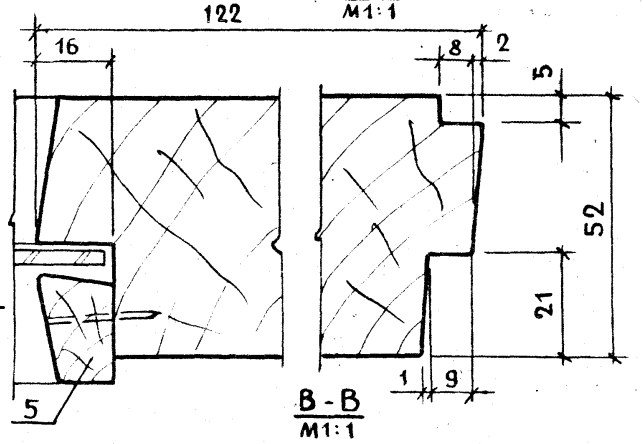

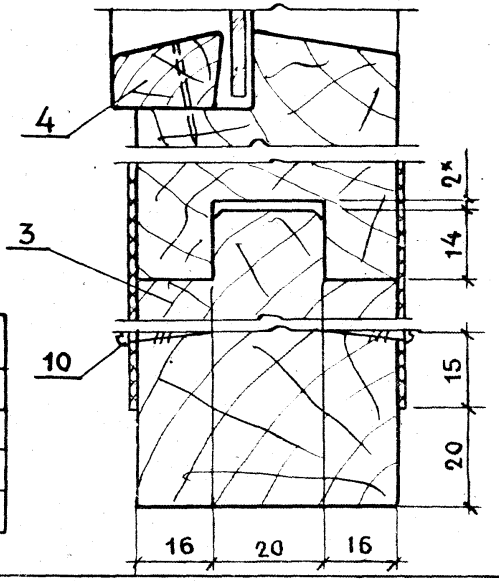

Обозначение	Шифр	H	L	Объем в чистоте м3
1.136-11.00.24.000	ДН20-4.8-13	2000	400	0.035
-01	ДН20-5.9-13	2000	500	0.038
-02	ДН23-4.8-13	2300	400	0.039
-03	ДН23-5.9-13	2300	500	0.042

1* Размеры для справок

Н.контр	Макроусов		
ГИП	Степнов		
Провер.	Макроусов		
Разраб.	Рутто		

1.136-11.00.24.000СБ

Полотно ДН00-00-13
Сборочный чертеж

Стадия	Масса	Масштаб
Р		1:10
Лист	Листов 1	

ЦНИИЭП жилища г. Москва

Инв. N подл. | Подпись и дата | Взам. инв. N

16458-01 96

Форм.	Зона	Поз.	Обозначение	Наименование	Кол. на исполн. 1.136-11.00.27.000										Примечание
					–	01	02	03	04	05					
				Документация											
12			1.136-11.00.27.000сб	Сборочный чертеж	X	X	X	X	X	X					
				Детали											
БЧ		1	1.136-11.00.23.001	Брусок 2000×61×32	2	2	2								
БЧ		1	-01	2300×61×32				2	2	2					
БЧ		2	00.27.002	378×61×32	4	4	4	4	4	4					
БЧ		3	00.23.003	1355×61×32	2	2	2								
БЧ		3	-01	1655×61×32				2	2	2					
БЧ		5	00.23.004	1818×19×16	8										
				Шифр	ДН20-5.9-8А	ДН20-5.9-8Б	ДН20-5.9-8В	ДН23-5.9-8А	ДН23-5.9-8Б	ДН23-5.9-8В					

Н. контр.	Мокроусов	[signature]	25.6.78	1.136-11.00.27.000
ГИП	Степнов	[signature]	20.6.78	Полотно ДН00-5.9-8 Спецификация
Проверил	Мокроусов	[signature]	28.6.78	Стадия: Р; Лист: 1; Листо: 4
Разраб.	Рутто	[signature]	24.5.78	ЦНИИЭП жилища г. Москва

Инв. № подл.	Подпись и дата	Взам. инв. №

Форм.	Зона	Поз.	Обозначение	Наименование	Кол. на исполн. 1.136-11.00.27.000-										Примечание
					–	01	02	03	04	05					
БЧ		5	1.136-11.00.23.004-01	Брусок 2118×19×16				8							
БЧ		6	00.23 005	190×19×16	7			7							
БЧ		7	00.23 006	273×19×16	7			7							
БЧ		8	00.23.007	1818×45×13		6									
БЧ		8	-01	2118×45×13					6						
БЧ		9	00.23.008	190×45×13		4			4						
БЧ		10	00.23 009	273×45×13		4			4						
БЧ		4	00.27.003	Бруски заполнения	0.00485 м³										
БЧ		11	00.27.004	Брусок 470×55×13			9			9					
БЧ		12	00.27 005	Брусок 146×55×13			54			66					
БЧ		13	00.00.001	Штапик 300×22×16	2	2	2	2	2	2					
БЧ		14	00.00.003	Штапик 1355×22×16	2	2	2								
БЧ		15	01.04.011	Штапик 300×32×16	2	2	2	2	2	2					
БЧ		16	01.04.010	Штапик 1355×32×16	2	2	2								
БЧ		14	00.27.010	Штапик 1655×32×16				2	2	2					
БЧ		16	00.00.002	Штапик 1655×22×16				2	2	2					
				Древесина хвойная ГОСТ 8486-66											

1.136-11.00.27.000

16458-01

Инв.№ подл.	Подпись и дата	Взам. инв.№

Форм.	Зона	Поз.	Обозначение	Наименование	Кол. на исполн. 1.136-11.00.27.000-										Примеча
					–	01	02	03	04	05					
				Облицовка											
				Плита волокнистая											
				ГОСТ 4598-74											
БЧ		18	1.136-11.04.22.003-01	2000×500×4	2	2	2								
БЧ		18	-03	2300×500×4				2	2	2					
				Облицовка											
				Пластик слоистый											
				ГОСТ 9590-76											
БЧ		19	04.22.004-01	460×150×2	2	2	2	2	2	2					
БЧ		20	00.27.010	Стекло 1350×250×4	1	1	1								
БЧ		20	00.27.011	Стекло 1650×250×4				1	1	1					
				ГОСТ 111-78											

Инв.№ подл.	Подпись и дата	Взам. инв.№

Форм.	Зона	Поз.	Обозначение	Наименование	Кол. на исполн. 1.136-11.00.27.000-										Примечани
					–	01	02	03	04	05					
				Стандартные изделия											
		22		Скрепки											
				ГОСТ 5091-78	16	16	16	16	16	16					
		23		Шуруп А3×16											
				ГОСТ 1144-70*	16	16	16	16	16	16					
				Гвозди ГОСТ 4028-63*											
		24		К 1.8×32											
		25		П 1.2×25	36	36	36	36	36	36					

16458-10-86

Рис.1

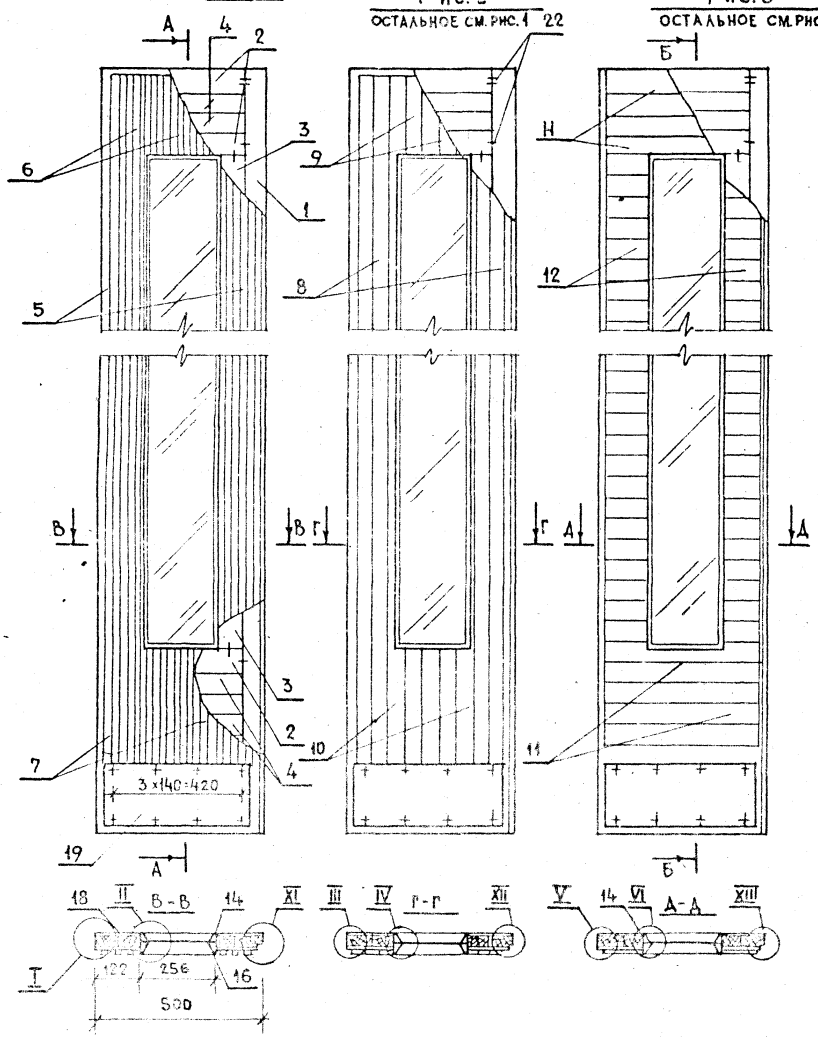

А-А Б-Б

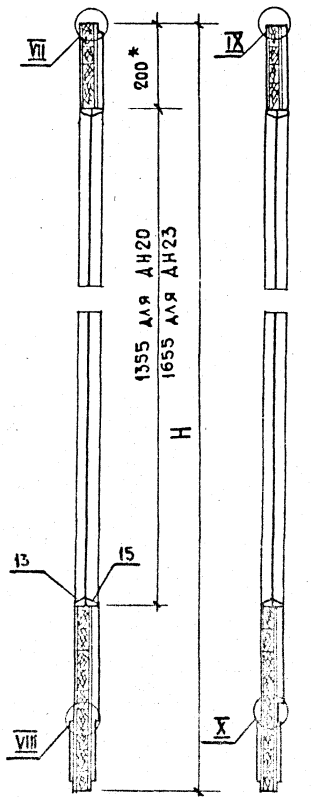

Обозначение	Шифр	Н	Объем в чистоте м³
1.136-11.00.27.000	ДН20-5.9-8А	2000	0.0263
-01	ДН20-5.9-8Б	2000	0.026
-02	ДН20-5.9-8В	2000	0.0265
-03	ДН23-5.9-8А	2300	0.0264
-04	ДН23-5.9-8Б	2300	0.0293
-05	ДН23-5.9-8В	2300	0.035

1.* Размеры для справок.
2. Узлы см. лист 2 черт. 1.136-11.00.23.000сб.

Инв.№ подл. | Подпись и дата | Взам.инв.№

Н.контр.	Мокроусов		25.6.78
ГИП	Степнов		26.6.78
Провер.	Мокроусов		25.6.78
Разраб.	Рутто		25.6.78

1.136-11.00.27.000 сб

Полотно ДН00-5.9-8
Сборочный чертеж

Стадия	Масса	Масштаб
Р		1:10
Лист	Листов 1	

ЦНИИЭП жилища г. Москва

16458-01 99

Форм.	Зона	Поз.	Обозначение	Наименование	Кол. на исполн. 1.136-11.05.27.000-										Примечан
					-	01	02	03	04	05					
				Документация											
12			1.136-11.05.27.000СБ	Сборочный чертеж											
12															
				Детали											
БЧ		1	1.136-11.00.03.001	Брусок 2000х61х32	2	2	2								
БЧ		1	-01	2300х61х32				2	2	2					
БЧ		2	00.03.002-01	778х61х32	4	4	4	4	4	4					
БЧ		3	00.03.003	1355х61х32	2	2	2	2	2	2					
БЧ		4	0.5.27.001	Бруски заполнения		0,0254			0,0288						в м³
БЧ		5	00.23 004	Брусок 1818х19х16	16										
БЧ		6	-01	2118х19х16				16							

Шифр	ДН20-5.9-8А	ДН20-5.9-8Б	ДН20-5.9-8В	ДН23-5.9-8А	ДН23-5.9-8Б	ДН23-5.9-8В

			1.136-11.05.27.000
Н.контр.	Макроусов		15.6.71
ГИП	Степнов		16.6.71
Провер.	Макроусов		15.6.71
Разраб.	Рутто		17.6.71

Полотно ДН00-5.9-8 Спецификация

Стадия	Лист	Листов
Р	1	4

ЦНИИЭП Жилища г. Москва

Инв. № подл.	Подпись и дата	Взам. инв. №

Форм.	Зона	Поз.	Обозначение	Наименование	Кол. на исполн. 1.136-11-05.27.000-										Примечан
					-	01	02	03	04	05					
БЧ		7	1.136-11.00.23.004-02	Брусок 190х19х16	9			9							
БЧ		7	-03	273х19х16	9			9							
БЧ		8	00.23.005	1818х45х13		15									
БЧ			-01	2118х45х13					15						
БЧ		9	-02	190х45х13		7			7						
БЧ		10	-03	273х45х13		7			7						
БЧ		11	05-27.002	880х55х13			9			9					
БЧ		12	-01	150х55х13			54			66					
БЧ		13	-02	430х55х13			54			66					
БЧ		14	00.00.001	Штапик 300х22х16	2	2	2	2	2	2					
БЧ		15	00.00.003	1355х22х16	2	2	2								
БЧ		16	01.04.009	300х32х16	2	2	2	2	2	2					
БЧ		17	01.04.010	1355х32х16	2	2	2								
БЧ		15	00.00.002	1655х22х16				2	2	2					
БЧ		17	00.23.017	1655х32х16				2	2	2					
				Древесина хвойн. ГОСТ 8486-66											

1.136-11.05.27.000 Лист 2

16458-01 100

Инв. №подл.	Подпись и дата	Взамен инв.№

Форм.	Зона	Поз.	Обозначение	Наименование	Кол. на исполн. 1.136-11.05.27.000-										Примечан
					-	01	02	03	04	05					
				Облицовка											
Б4		26	1.136-11.00.01.007-02	2000х900х4	2	2	2								
Б4		26	-03	2300х900х4				2	2	2					
				Плита волокнистая											
				ГОСТ 4598-74											
				Облицовка											
Б4		19	02.08.003	860х150х2											
				Пластик слоистый											
				ГОСТ 9590-76	2	2	2	2	2	2					
Б4		20	00.02.010	Стекло 1350х295х4	1	1	1								
			00.02.011	Стекло 1650х295х4				1	1	1					
				ГОСТ 111-78											

1.136.11.05.27.000	Лис 3

Инв.№подл.	Подпись и дата	Взам.инв.№

Форм.	Зона	Поз.	Обозначение	Наименование	Кол. на исполн. 1.136.11.05.27.000-										Примечан
					-	01	02	03	04	05					
				Стандартные изделия											
		22		Скрепки ГОСТ 5091-78	16	16	16	16	16	16					
		23		Шуруп А3х16 ГОСТ 1144-70	22	22	22	22	22	22					
		24		Гвозди К1.8х32 ГОСТ 4028-63*	148	133	144	164	148	168					
		25		Гвозди П1.2х25 ГОСТ 4028-63*	40	40	40	40	40	40					

1.136-11.05.27.000	Лист 4

16458-01 КМ

Рис. 1

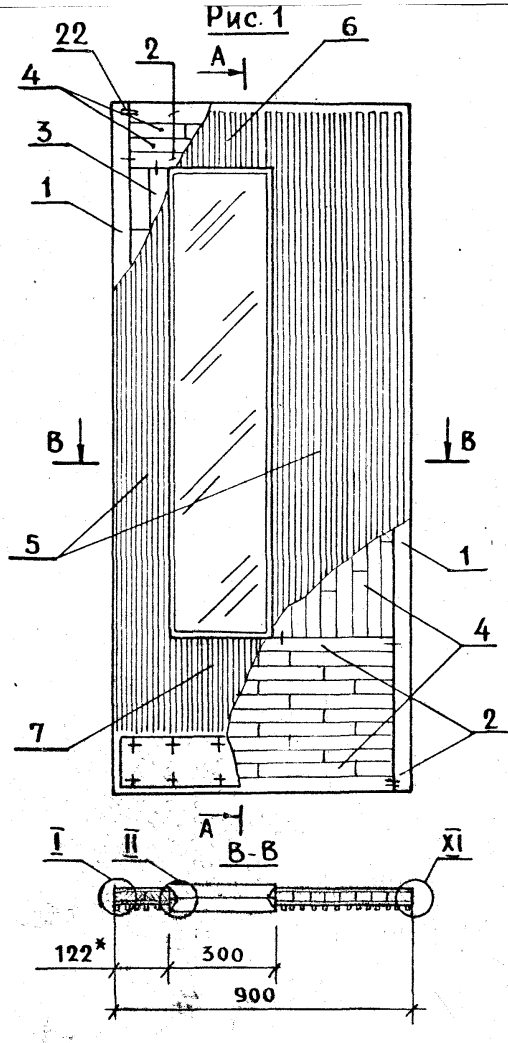

Рис. 2

Остальное см. рис. 1

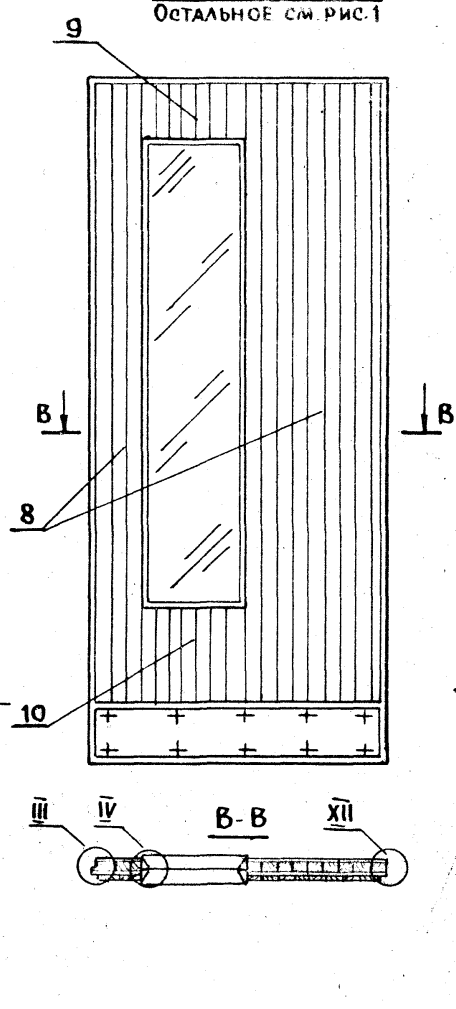

Рис. 3

Остальное см. рис. 1

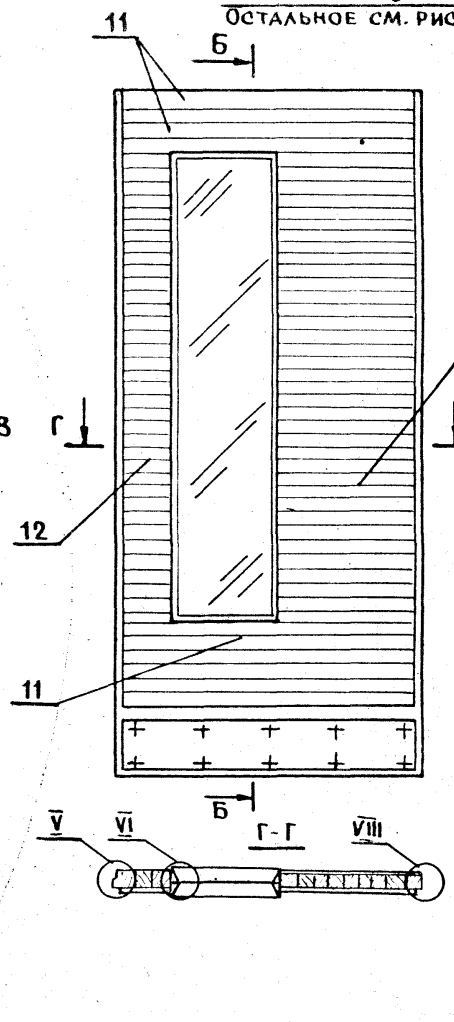

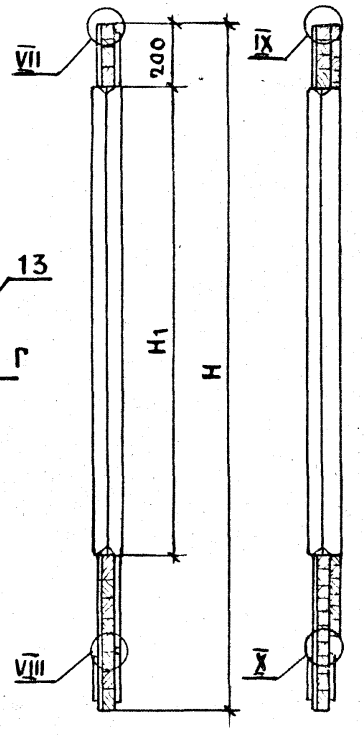

1* Размеры для справок

2. Узлы см. лист 2 черт. 1.136-11.04.23.000СБ

Обозначение	Шифр	Рис.	H	H1	Объем в чистоте м³	Профиль рейки
1.136-11.05.27.000	ДН20.5.9-8	1	2000	1355	0.0575	А
-01	ДН20-5.9-8	2	2000	1355	0.0653	Б
-02	ДН20-5.9-8	3	2000	1355	0.0755	В
-03	ДН23-5.9-8	1	2300	1655	0.0651	А
-04	ДН23-5.9-8	2	2300	1655	0.0731	Б
-05	ДН23-5.9-8	3	2300	1655	0.0568	В

Н. Контр.	Мокроусов		25.6.78
ГИП	Степнов		26.6.78
Провер.	Мокроусов		25.6.78
Разраб.	Рутто		25.6.78

1.136-11.05.27.000СБ

Полотно ДН00-5.9-8 Сборочный чертеж

Стадия	Масса	Масштаб
Р		1:15
Лист	Листов 1	

ЦНИИЭП ЩА

Инв. № подл. | Подпись и дата | Взам. инв. №

Форм.	Зона	Поз.	Обозначение	Наименование	Кол. на исполн. 1.136-11.00.28-000-										Примечан
					-	01	02	03							
				Документация											
12			1.136-11.00.28.000СБ	Сборочный чертеж	✕	✕	✕	✕							
				Детали											
БЧ		1	1.136-11.00.28.001	Брусок 2000×122×52	2	2									
БЧ		1	-01	2300×122×52			2	2							
БЧ		2	00.28.002	756×122×52	3		3								
БЧ		2	-01	856×122×52		3		3							
БЧ		3	00.28.003	556×97×52	2		2								
				Шифр	ДН20-1.8-13	ДН20-5.9-13	ДН23-1.8-13	ДН23-5.9-13							

			1.136-11.00.28.000
Н.контр.	Макраусав		25.6.78
Гип	Степнов		26.6.78
Провер.	Макраусав		25.6.78
Разраб.	Рутто		27.6.78

Полотно
ДН00-00
Спецификация

Стадия	Лист	Листов
Р	1	2

ЦНИИЭП
жилища
г. Москва

Инв. N подл.	Подпись и дата	Взам. инв. N

Форм.	Зона	Поз.	Обозначение	Наименование	Кол. на исполн. 1.136-11.00.28.000-										Примечан
					-	01	02	03							
БЧ		3	1.136-11.00.28.003-01	Брусок 656×97×52		2		2							
БЧ		5	00.00.006	Штапик 1514×22×16	2	2									
БЧ		5	00.00.007	1814×22×16			2	2							
БЧ		6	00.00.008	588×22×16	2		2								
БЧ		6	00.00.04	688×22×16		2		2							
				Древесина хвойная											
				ГОСТ 8486-66											
БЧ		7	00.01.008	Облицовка 760×150×4	2		2								
БЧ		7	00.01.009	860×150×4		2		2							
				Пластик слоистый ГОСТ 9590-76											
БЧ		8	00.05.010	Стекло ГОСТ 111-78; 1510×580×4	1										
БЧ		8	00.00.011	1510×680×4		1									
БЧ		8	00.28.010	1810×580×4			1								
БЧ		8	00.00.012	1810×680×4				1							
				Стандартные изделия											
		10		Шуруп А3×16, ГОСТ 1144-70	28	32	28	32							
		11		Гвозди П1,2×25; ГОСТ 4028-63	20	20	20	20							
		12		Нагель Н33; ГОСТ 17585-72	4	4	4	4							

1.136-11.00.28.000

Лис 2

16458-01 103

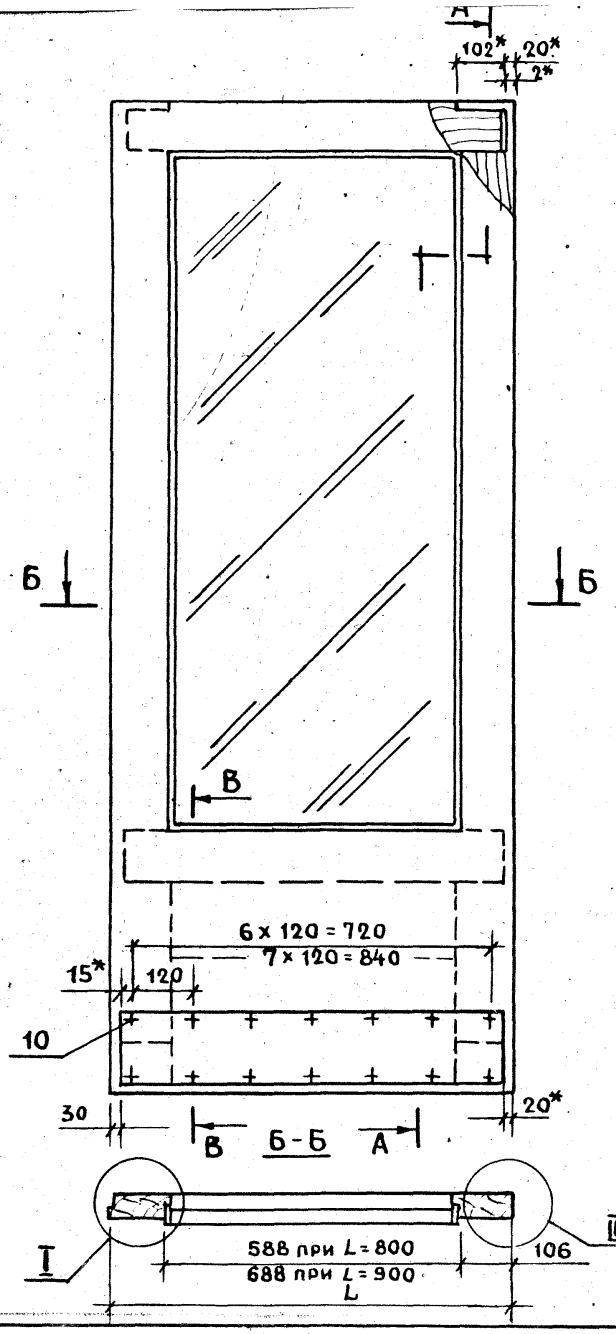

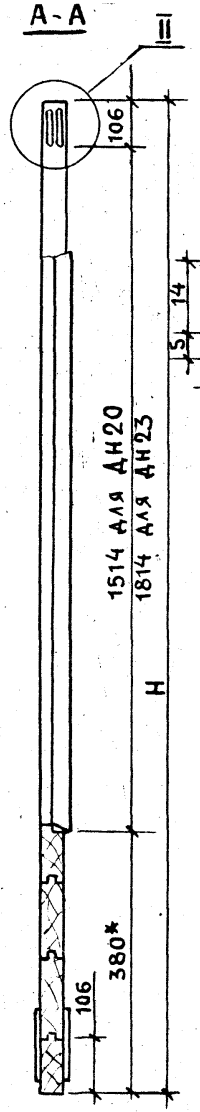

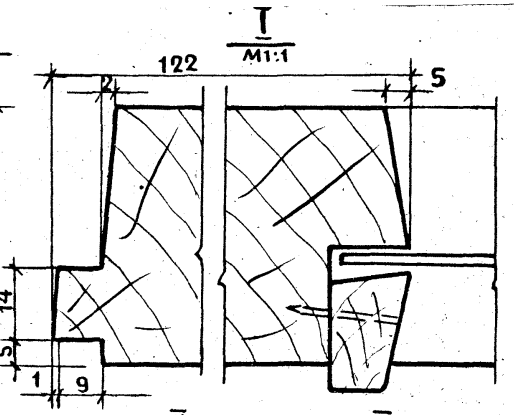

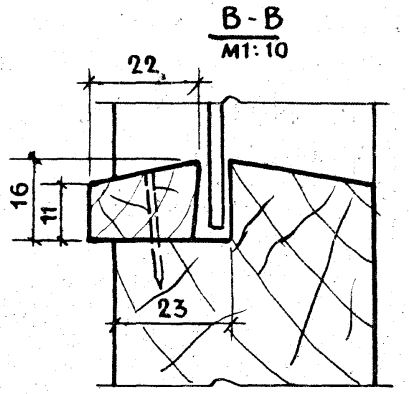

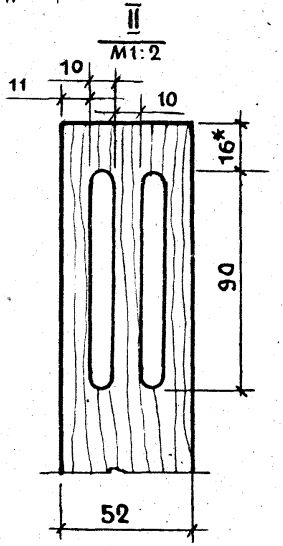

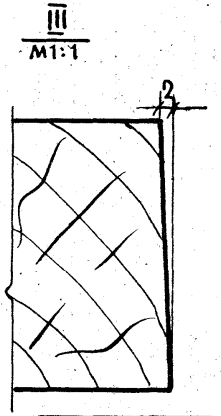

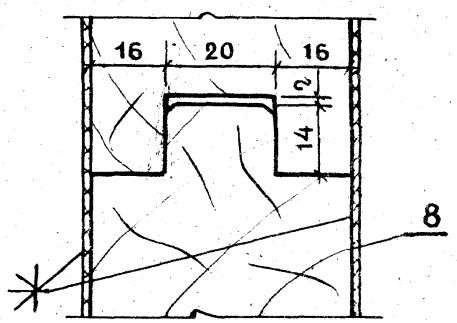

Обозначение	Шифр	H	L	Объем в чистоте м³
1.136-11.00.28.000	ДН20-4.8-13	2000	800	0.047
-01	ДН20-5.9-13	2000	900	0.05
-02	ДН23-4.8-13	2300	800	0.051
-03	ДН23-5.9-13	2300	900	0.054

1* Размеры для справок

Н.контр	Мокроусов		26.6.78
ГИП	Степнов		26.6.78
Провер	Мокроусов		26.6.78
Разраб.	Рутто		26.6.78

1.136-11.00.28.000СБ

Полотно
ДН00-00-13
Сборочный чертеж

Стадия	Масса	Масштаб
Р		1:10
Лист	Листов 1	

ЦНИИЭП жилища г. Москва

16458-01 1041

Инв. № подл. | Подпись и дата | Взам. инв. №

Форм.	Зона	Поз.	Обозначение	Наименование	Кол. на исполн. 1.136-11.00.29.000-										Примечан
					–	01	02	03							
				Документация											
12			1.136-11.00.29.000	Сборочный чертеж	×	×	×	×							
				Детали											
БЧ		1	1.136-11.00.29.001	Брусок 400×100×40	1		1								
БЧ		1	-01	500×100×40		1		1							
БЧ		2	00.29.002	400×170×40	1		1								
БЧ		2	-01	500×170×40		1		1							
БЧ		3	00.29.003	1930×83×52	3										
				Шифр	АН20-4.8-17	АН20-5.9-17	АН23-4.8-17	АН23-5.9-17							

				1.136-11.00.29.000
Н.контр.	Мокроусов		25.6.78	Полотно Спецификация
ГИП	Степнов		26.6.78	
Провер.	Мокроусов		25.6.78	
Разраб.	Рутто		27.6.78	

Стадия	Лист	Листов
Р	1	4

ЦНИИЭП жилища г. Москва

Инв.№ подл. | Подпись и дата | Взам. инв.№

Форм.	Зона	Поз.	Обозначение	Наименование	Кол. на исполн. 1.136-11.00.29.000-										Примечан
					–	01	02	03							
БЧ		3	1.136-11.00.29.003-01	Брусок 1930×100×52		3									
БЧ		3	-02	2230×83×52			3								
БЧ		3	-03	2230×100×52				3							
БЧ		4	1.136-11.00.00.012	Штапик 1762×22×16	2	2									
БЧ		4	00.00.013	2062×22×16			2	2							
БЧ		5	00.00.014	107×22×16	2		2								
БЧ		5	00.00.015	132×22×16		2		2							
				Древесина хвойная ГОСТ 8486-66											
				Облицовка											
БЧ		7	1.136-11.00.29.005	360×50×2	1		1								
БЧ		7	-01	460×50×2		1		1							
БЧ		8	00.29.006	360×134×2	1		1								
БЧ		8	-01	460×134×2		1		1							
				Пластик бумажно-слоистый ГОСТ 9590-76											

1.136-11.00.29.000

16458-01 105

Инв. № подл.	Подпись и дата	Взам. инв. №

Форм.	Зона	Поз.	Обозначение	Наименование	Кол. на исполн. 1.136-11.00.29.00.000-										Примечание
					-	01	02	03							
				Стекло											
БЧ		9	1.136-11.00.07.010	1755 × 100×4	2										
БЧ		9	00.07.011	1755 × 125×4		2									
БЧ		9	00.29.010	2055 × 100×4			2								
БЧ		9	00.07.012	2055 × 125×4				2							
				Стекло ГОСТ 111-78											
				Стандартные изделия											
		11		Шуруп А3×16											
				ГОСТ 1144-70*	12	12	12	12							

Инв. № подл.	Подпись и дата	Взам. инв. №

Форм.	Зона	Поз.	Обозначение	Наименование	Кол. на исполн. 1.136-11.00.29.000-										Примечание
					-	01	02	03							
		12		Гвозди П1.2×25											
				ГОСТ 4020-63*	40	40	40	40							
		13		Нагель Н33											
				ГОСТ 17585-72	4	4	4	4							

16458-01 106

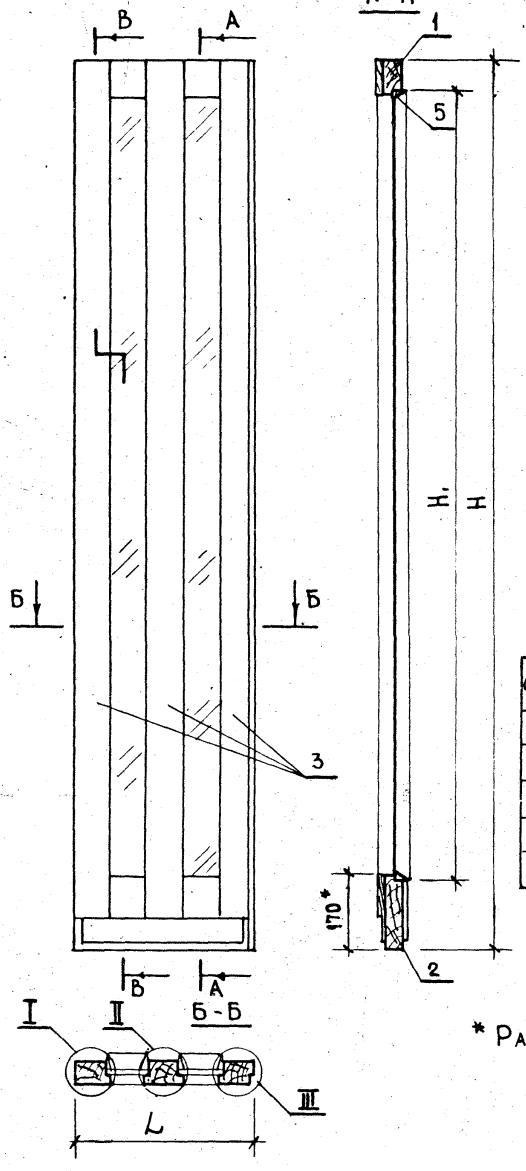

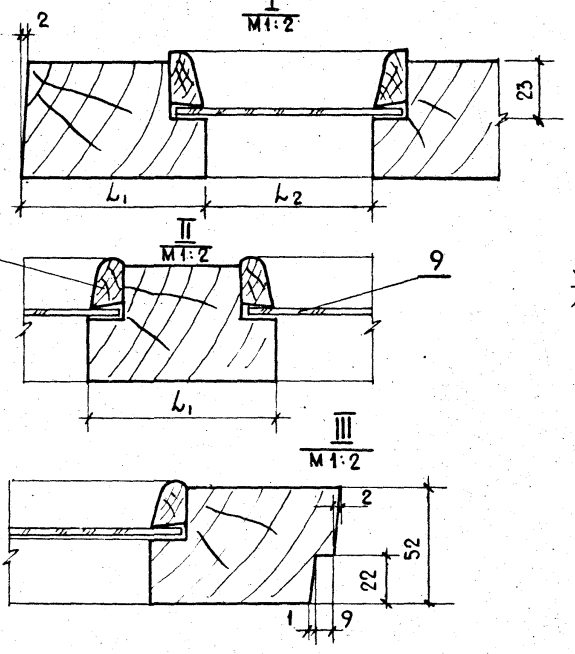

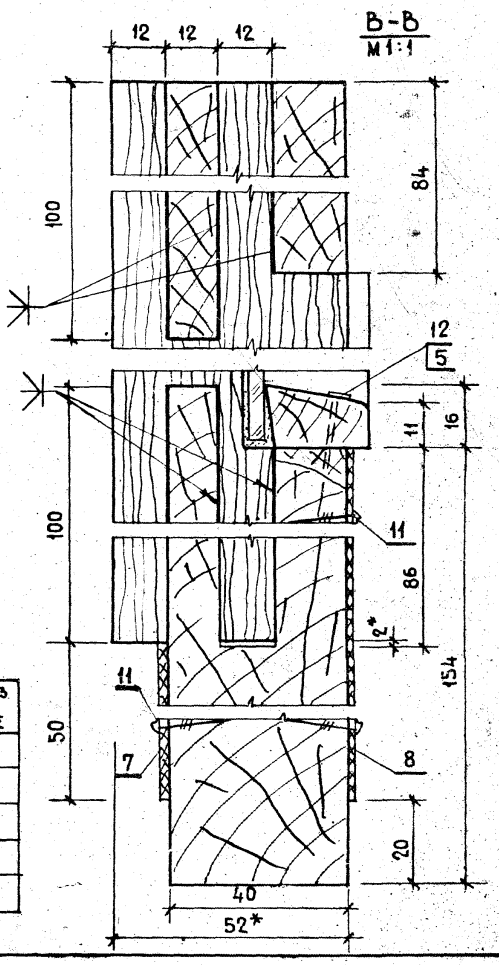

Обозначение	Шифр	H	H_1	L	L_1	L_2	Объем м³ в чистоте
1.136-11.00.29.000	ДН20-4.8-17	2000	1762	400	83	75.5	0.029
-01	ДН20-5.9-17	2000	1762	500	100	100	0.037
-02	ДН23-4.8-17	2300	2062	400	83	75.5	0.034
-03	ДН23-5.9-17	2300	2062	500	100	100	0.044

* Размеры для справок

1.136-11.00.29.000 СБ

Полотно ДН00-00-17
Сборочный чертеж

Н. контр.	Мокроусов		25.6.78
ГИП	Степнов		26.6.78
Проверил	Мокроусов		25.6.78
Разработ.	Рутто		23.6.78

Стадия	Масса	Масштаб
Р		1:10
Лист	Листов 1	

ЦНИИЭП жилища г. Москва

Инв. № подл. | Подпись и дата | Взам. инв. №

Форм.	Зона	Поз.	Обозначение	Наименование	Кол. на исполн. 1.136-11.00.43.000-										Примечание
					–	01	02	03							
				Документация											
12			1.136-11.00.43.000сб	Сборочный чертеж	X	X	X	X							
				Детали											
БЧ		1	1.136-11.00.43.001	Брусок 800×100×40	1		1								
БЧ		1	-01	900×100×40		1		1							
БЧ		2	00.43.002	800×170×40	1		1								
БЧ		2	-01	900×170×40		1		1							
БЧ		3	00.43.003	1930×100×52	5	5									
				Шифр	ДН20-4.8-17	ДН20-5.9-17	ДН23-4.8-17	ДН23-5.9-17							

Н. контр.	Мокроусов		25.78
ГИП	Степнов		26.78
Проверил	Мокроусов		25.78
Разраб.	Рутто		24.78

1.136-11.00.43.000

Полотно
Спецификация

Стадия	Лист	Листов
	1	4

ЦНИИЭП жилища г. Москва

Инв. № подл.	Подпись и дата	Взам. инв. №

Форм.	Зона	Поз.	Обозначение	Наименование	Кол. на исполн. 1.136-11.00.43.000-										Примечание
						–	01	02	03						
БЧ		3	1.136-11.00.43.003-01	Брусок 2230×100×52				5	5						
БЧ		4	1.136-11.00.00.012	Штапик 1762×22×16		2	2								
БЧ		4	00.00.013	2062×22×16				2	2						
БЧ		5	00.00.014	107×22×16		2		2							
БЧ		5	00.00.015	132×22×16			2		2						
				Древесина хвойная											
				ГОСТ 8486-66											
				Облицовка											
БЧ		7	1.136-11.00.07.004	760×50×2											
БЧ		7	00.07.006	860×50×2											
БЧ		8	00.07.005	760×134×2											
БЧ		8	00.07.007	860×134×2											
				Пластик бумажно-слоистый ГОСТ 9590-76											

16458-01 108

1.136-11.00.43.000

Лист 2

Инв N° подл.	Подпись и дата	Взам. инв N°

Форм.	Зона	Поз.	Обозначение	Наименование	Кол. на испол. 1.136-11.00.43.000 —										Примеч.
					–	01	02	03							
				Стекло											
Б4		9	1.136-11.00.07.010	1775 × 100 × 4	4										
Б4		9	00.07.011	1755 × 125 × 4		4									
Б4		9	00.29.010	2055 × 100 × 4			4								
Б4		9	00.07.012	2055 × 125 × 4				4							
				Стекло ГОСТ 111-78											
				Стандартные изделия											
				Шуруп А3×16 ГОСТ 1145-70*	24	24	24	24							

Инв N° подл.	Подпись и дата	Взам. инв. N°

Форм.	Зона	Поз.	Обозначение	Наименование	Кол. на испол. 1.136-11.00.43.000 —										Примечан.
					–	01	02	03							
		12		Гвозди П 1,2×25 ГОСТ 4028-63*	80	80	80	80							
		13		Нагель Н33 ГОСТ 17585-72	4	4	4	4							

16458-01 10 609

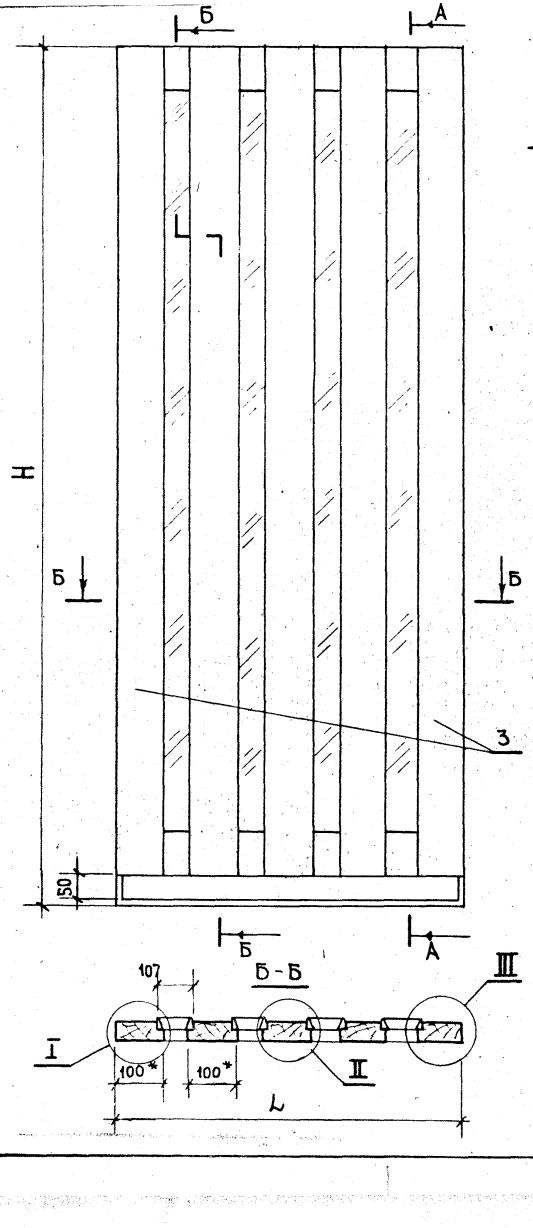

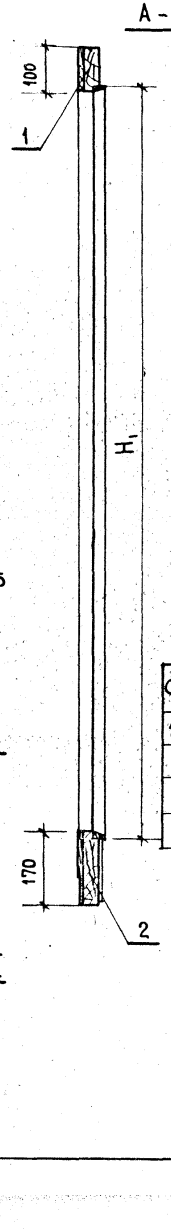

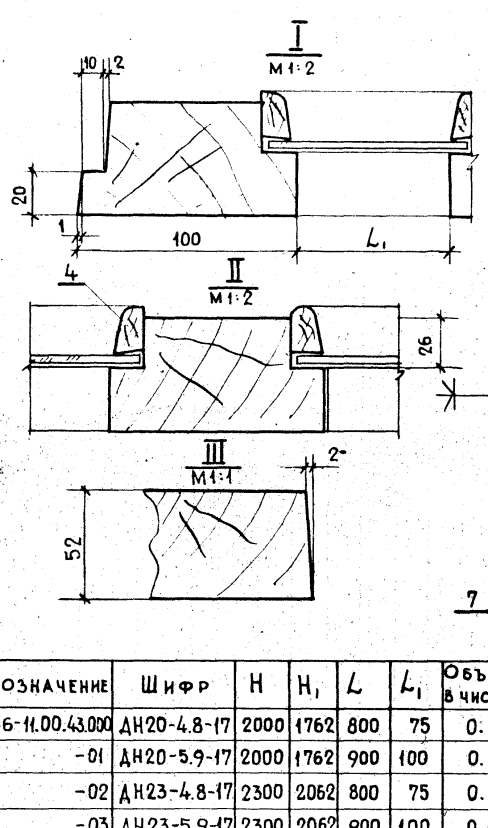

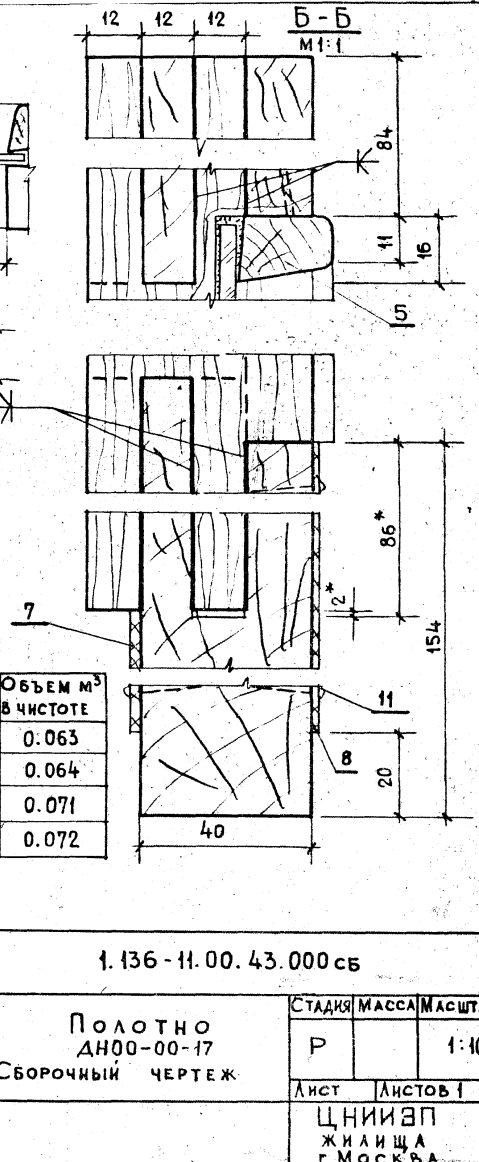

Обозначение	Шифр	Н	H_1	L	L_1	Объем м³ в чистоте
1.136-11.00.43.000	ДН20-4.8-17	2000	1762	800	75	0.063
-01	ДН20-5.9-17	2000	1762	900	100	0.064
-02	ДН23-4.8-17	2300	2062	800	75	0.071
-03	ДН23-5.9-17	2300	2062	900	100	0.072

Инв.№ подл. | Подпись и дата | Взам. инв.№

Н.контр.	Мокроусов		25.6.18
ГИП	Стелнов		26.6.18
Проверил	Мокроусов		25.6.18
Разработ.	Рутто		25.6.18

1.136-11.00.43.000 СБ

Полотно ДН00-00-17

Сборочный чертеж

Стадия	Масса	Масштаб
Р		1:10
Лист	Листов 1	

ЦНИИЭП жилища г. Москва

16458-01 111

Форм	Зона	Поз.	Обозначение	Наименование	Кол. на исполн. 1.136-11.00.47.000-										Примечани
					–	01									
				Документация											
12			1.136-11.00.47.000 СБ	Сборочный чертеж	X	X									
				Детали											
Б4		1	1.136-11.00.43.001	Брусок 900×100×40	1	1									
Б4		2	-01	900×170×40	1	1									
Б4		3	00.43.003	1930×100×52	5										
Б4		4	-01	2230×100×52		5									
Б4		5	1.136-11.00.00-012	Штапик 1762×22×16	8										
				Шифр	ДН 20-99-18А	ДН 23-99-18А									

Н.контр.	Мокроусов	[signature]	25.6.78
ГИП	Степнов	[signature]	26.6.78
Провер.	Мокроусов	[signature]	25.6.78
Разраб.	Рутто	[signature]	24.6.78

1.136-11.00.47.000

Полотно
Спецификация

Стадия	Лист	Листо
Р	1	2

ЦНИИЭП
жилища
г. Москва

Копировал [signature] Формат 11

Инв № подл.	Подпись и дата	Взам. инв №

Форм.	Зона	Поз.	Обозначение	Наименование	Кол. на исполн. 1.136-11.00.47.000-										Примечан
					–	01									
Б4		5	1.136-11.00.00.013	Штапик 2062×22×16		8									
Б4		5	00.015	132×22×16	8	8									
				Древесина хвойная											
				ГОСТ 8486-66											
Б4		7	1.136-11.00.07.006	Облицовка 860×50×2	1	1									
Б4		8	00.07.006	860×134×2	1	1									
				Пластик слоистый											
				ГОСТ 9590-76											
Б4		9	1.136-11.00.07.011	Стекло 1755×125×2	4	4									
Б4		9	00.29.010	2055×125×2		4	4								
				Стекло ГОСТ 111-78											
				Стандартные изделия											
		11		Шуруп А3×16 ГОСТ 1145-70*	24	24									
		12		Гвозди П1,2×25 ГОСТ 4028-63*	60	68									
		13		Нагель Н33 ГОСТ 17585-72	4	4									

1.136-11.00.47.000

Копировал [signature] Формат 11

16458-01

111

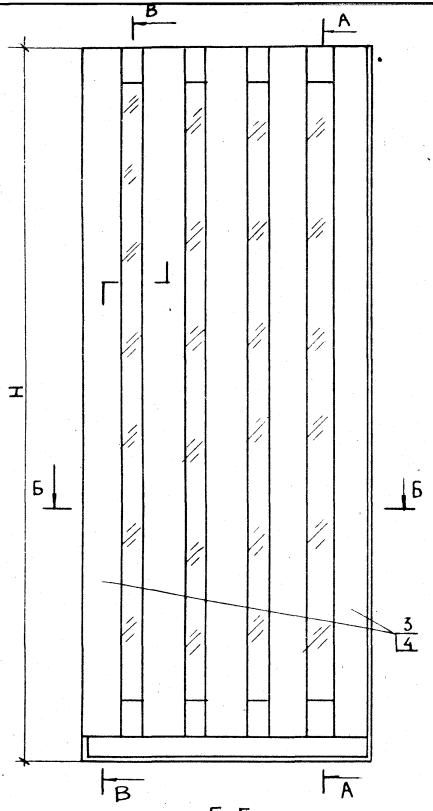

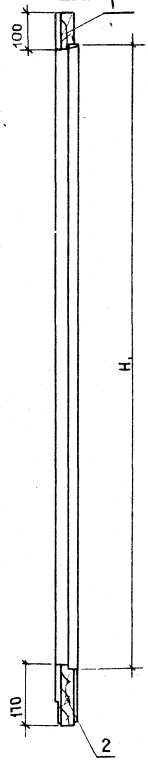

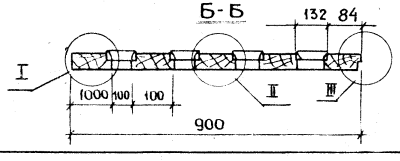

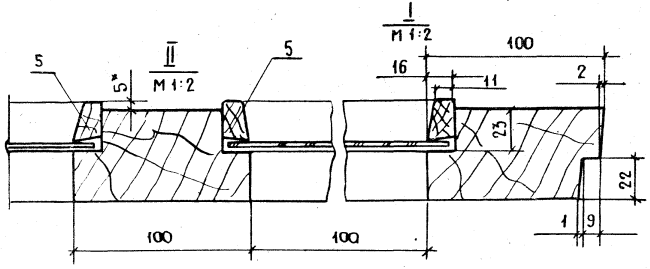

Обозначение	Шифр	Н	Н,	Объем м³ в чистоте
1.136-11.00.47.000	ДН 20-9.9-18А	2000	1762	0,064
-01	ДН 23-9.9-18А	2300	2062	0.072

1. * Размеры для справок
2. Узел I и разрез В-В см. черт. 1.136-11.00.29.000 СБ

				1.136-11. 00.47.000 СБ	
				Полотно ДН 00-9.9-18А Сборочный чертеж	Стадия: Р; Масса: ; Масшт: 1:10
Н.контр.	Мокроусов		25.6.79		Лист ; Листов 1
ГИП	Степнов		20.6.79		ЦНИИЭП жилища г. Москва
Провер	Мокроусов		25.6.79		
Разраб	Рутто				

Инв.№ подл. | Подпись и дата | Взам. инв.№

Форм.	Зона	Поз.	Обозначение	Наименование	Кол. на исполн. 1.136-11.00.48.000-		Примечание
					-	01	
				Документация			
12			1.136-11.00.48.000	Сборочный чертеж	X	X	
				Детали			
БЧ		1	1.136-11.00.00.001	Брусок 2000×55×32	2		
БЧ		1	-01	2300×55×32		2	
БЧ		2	00.48.002	590×55×32	4	4	
БЧ		3	00.48.003	1355×55×32	4		
БЧ		3	-01	1655×55×32		4	
БЧ		4	00.48.004	Бруски заполнения	0.009	0.016	в м³
				Шифр	АН20-7.7-9	АН23-7.7-9	

			1.136-11.00.48.000
Н.контр.	Мокроусов		Полотно АН00-7.7-9 Спецификация
ГИП	Стелнов		Стадия: Р; Лист: 1; Листов: 2
Провер.	Мокроусов		ЦНИИЭП жилища г. Москва
Разраб.	Рутто		

Инв. № подл.	Подпись и дата	Взам. инв. №

Форм.	Зона	Поз.	Обозначение	Наименование	Кол. на исполн. 1.136-11.00.48.000-		Примечание
					-	01	
БЧ		5	1.136-11.00.00.003	Штапик 1355×16×22	2		
БЧ		5	00.00.002	1655×16×22		2	
БЧ		6	00.00.001	300×16×22	2	2	
				Древесина хвойная			
				ГОСТ 8486-66			
БЧ		7	00.48.007	Облицовка 2000×700×4	2		
БЧ		7	-01	2300×700×4		2	
БЧ		8	00.48.008	Облицовка 660×150×2	2	2	
				Пластик слоистый			
				ГОСТ 9590-76			
БЧ		9	00.02.010	Стекло 1350×295×4	1		
БЧ		9	00.02.011	1650×295×4		1	
				ГОСТ 111-78			
				Стандартные изделия			
		10		Шуруп А3×16 ГОСТ 1144-70	28	28	
		11		Гвозди П1,2×25 ГОСТ 4028-63	36	36	
		12		Скрепки ГОСТ 5091-72	36	36	

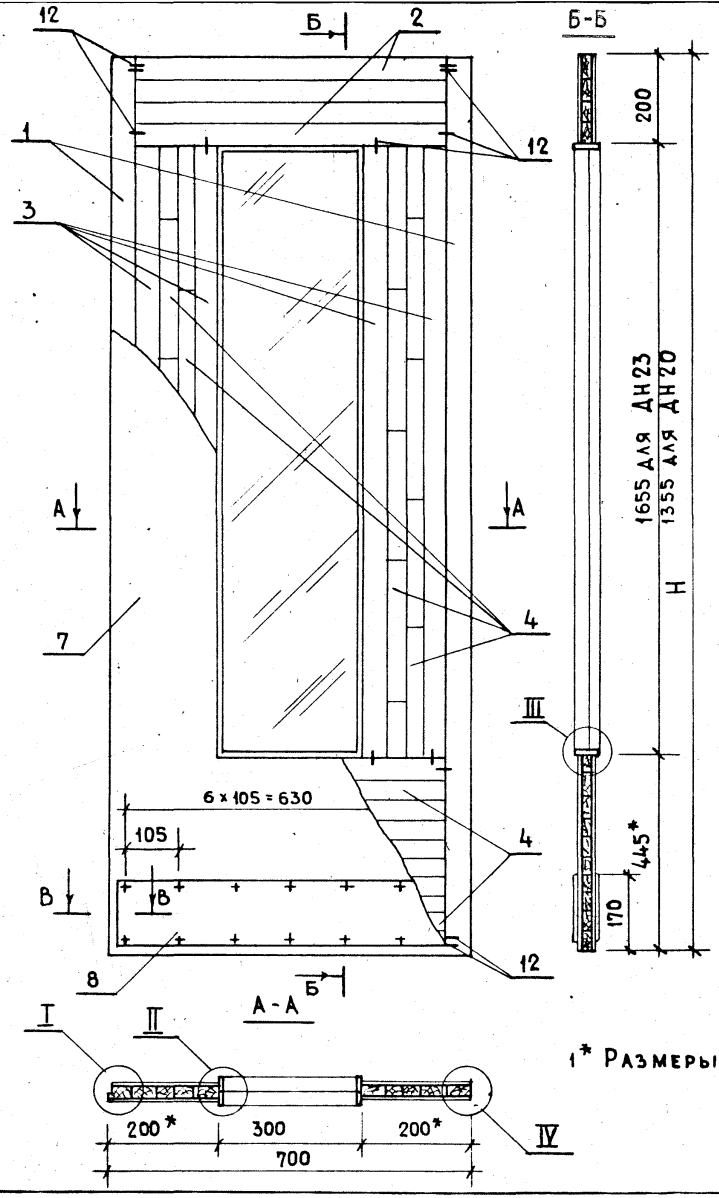

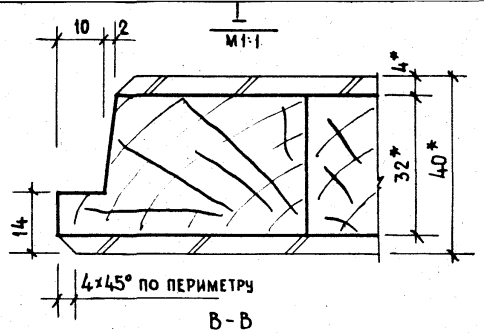

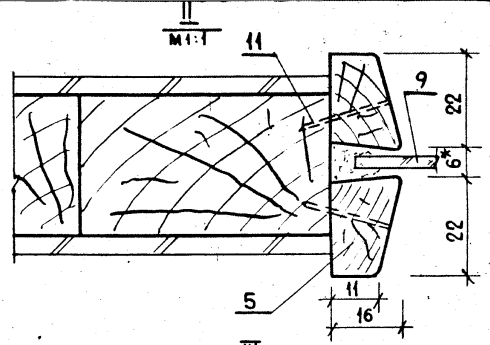

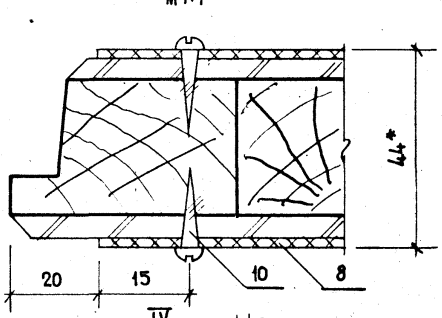

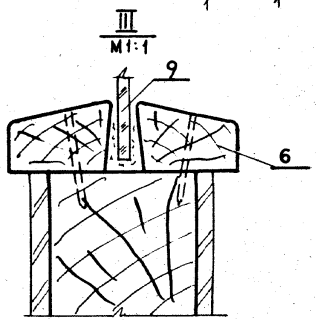

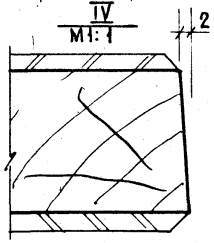

Обозначение	Шифр	Н	Объем в чистоте м³
1.136-11.00.48.000	ДН20-7.7-9	2000	0.031
– 01	ДН23-7.7-9	2300	0.0353

1* Размеры для справок

Н.контр.	Мокроусов		25.6.78
ГИП	Степнов		26.6.78
Проверил	Мокроусов		25.6.78
Разраб.	Рутто		

1.136-11.00.48.000 сб

Полотно ДН 00-7.7-9

Сборочный чертеж

Стадия	Масса	Масштаб
Р		1:10
Лист	Листов 1	

ЦНИИЭП жилища г. Москва

16158-01 11Ц

Инв.№ подл. | Подпись и дата | Взам. инв.№

Форм.	Зона	Поз.	Обозначение	Наименование	Кол. на исполн. 1.136-11.00.49.000 –		Примечание
					–	01	
				Документация			
12			1.136-11.00.49.000 СБ Рис.1	Сборочный чертеж	X		
12			Рис.2	Сборочный чертеж		X	
				Детали			
Б4		1	1.136-11.00.03.001	Брусок 2000×61×32	2	2	
Б4		2	00.49.002	578×61×32	4	4	
Б4		3	00.03.003	1355×61×32	2	2	
Б4		4	00.49.004	Бруски заполнения	00074		
Б4		5	00.00.003	Штапик 1355×16×22	2	2	
Б4		6	00.00.019	456×16×22	2	2	
				Древесина хвойная			
				ГОСТ 8486-66			
				Шифр	ДН20-7.7-10	ДН20-7.7-10А	

				1.136-11.00.49.000 СБ			
Н.Контр.	Мокроусов			Полотно ДН 20-7.7 Спецификация	Стадия	Лист	Листов
Гип	Степнов				Р	1	2
Провер.	Мокроусов				ЦНИИЭП жилища г. Москва		
Разраб.	Рутто						

Копировал Формат 11

Инв № подл.	Подпись и дата	Взам.инв №

Форм.	Зона	Поз.	Обозначение	Наименование	Кол. на исполн. 1.136-11.00.49.000 –		Примечание
					–	01	
Б4		7	1.136-11.00.49.007	Облицовка 2000×700×4	2	2	
				Плита волокнистая			
				ГОСТ 4598-74			
Б4		8	00.48.008	Облицовка 660×150×2	2	2	
				Пластик слоистый			
				ГОСТ 9590-76			
Б4		9	00.49.010	Стекло 1350×450×4	1	1	
				ГОСТ 111-78			
				Стандартные изделия			
		10		Шуруп А3×16 ГОСТ 1144-70*	28	28	
		11		Гвозди П1.2×25 ГОСТ 4028-63*	40	40	
		12		Скрепки ГОСТ 5091-78	20	20	

16458-01 115

1.136-11.00.49.000 Лист 2

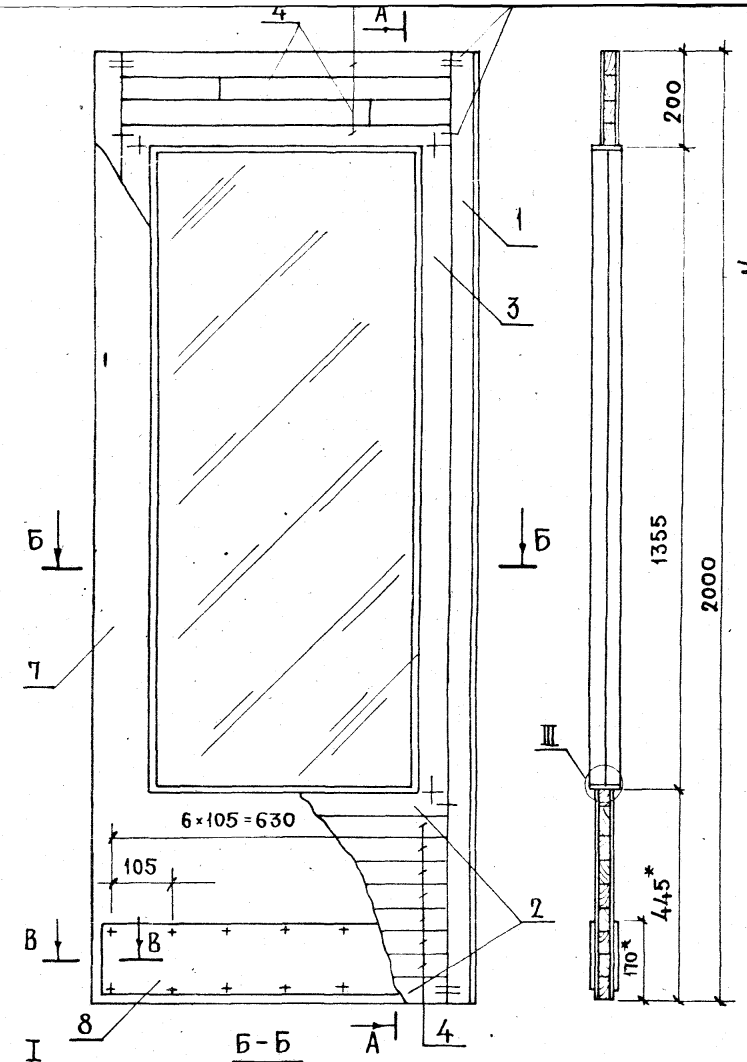

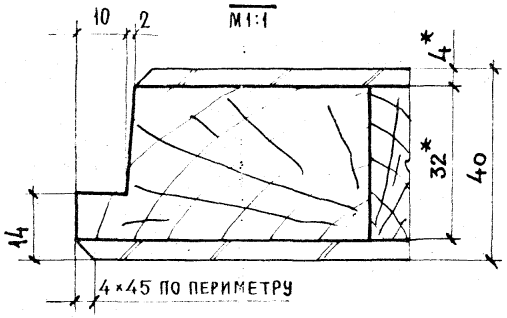

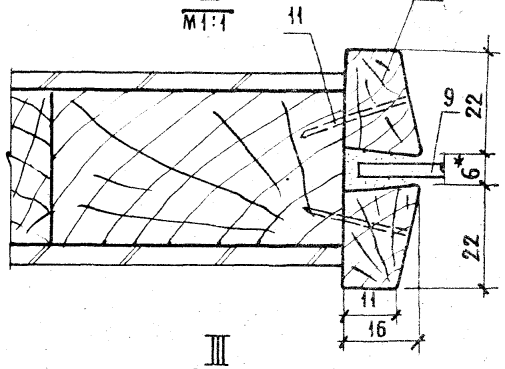

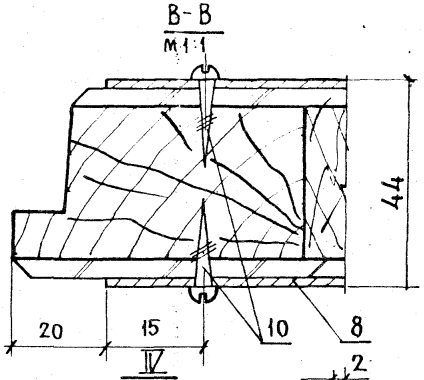

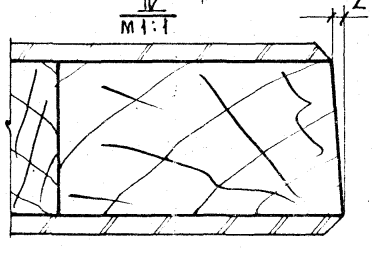

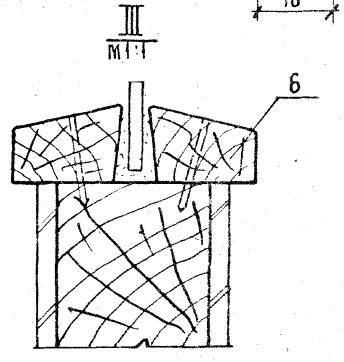

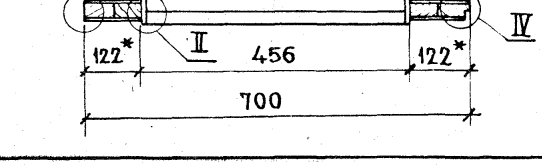

Инв.№ подл. | Подпись и дата | Взам.инв.№

				1.136-11.00.49.000 СБ
				Полотно ДН 20-7.7-10 Сборочный чертеж
Н.контр.	Мокроусов		25.6.71	
ГИП	Степнов		26.6.71	
Провер.	Мокроусов		25.6.71	
Разраб.	Рутто			

Стадия	Масса	Масштаб
Р	0,027 м³	1:10
Лист 1	Листов 2	

ЦНИИЭП жилища г. Москва

16458-01 116

Рис. 2

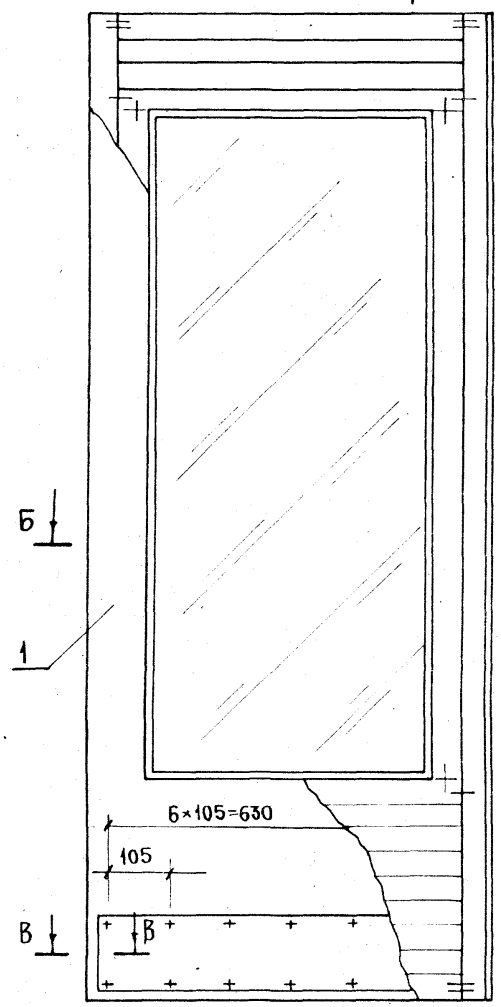

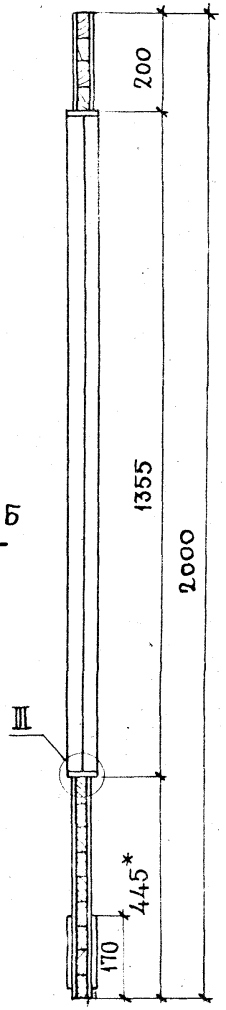

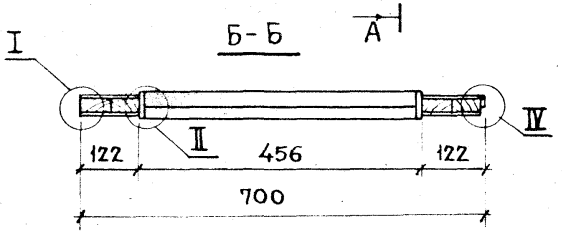

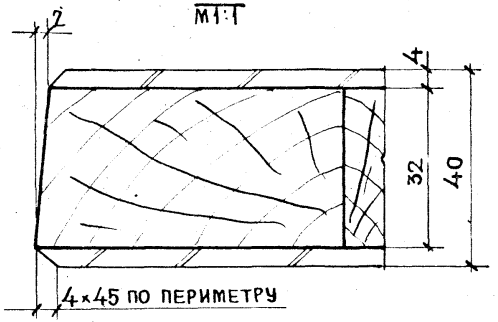

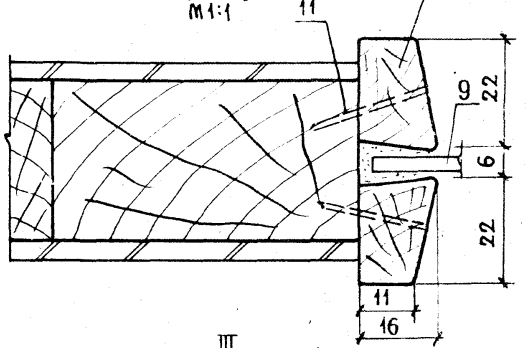

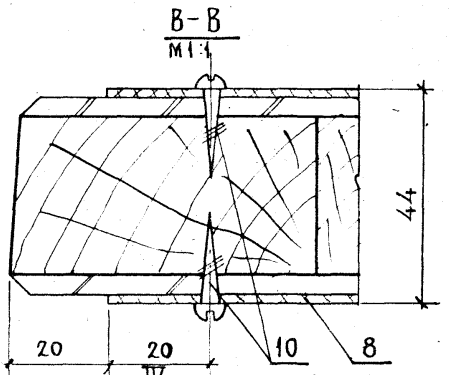

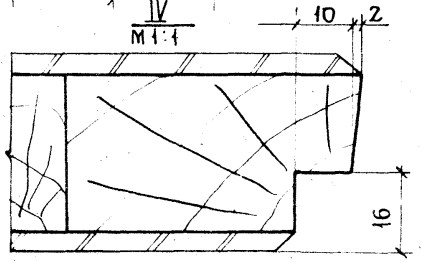

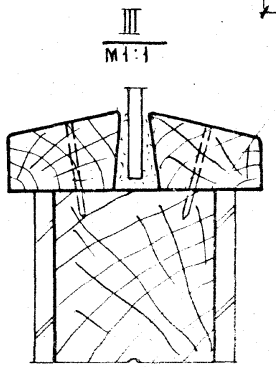

1* Размеры для справок.

				1.136-11.00.49.000 СБ	
Н.контр	Макроусов			Полотно ДН 20-7.7-10Л Сборочный чертеж	Стадия: Р; Масса: 96 кг; Масштаб: 1:10
ГИП	Степнов				Лист 2 / Листов 2
Провер.	Макроусов				ЦНИИЭП жилища
Разраб	Рутто				

Инв. № подл. | Подпись и дата | Взам. инв. №

Форм.	Зона	Поз.	Обозначение	Наименование	Кол. на испол. 1.136-11.00.50.000-										Примечание
					–	01	02	03	04	05	06	07	08	09	
				Документация											
12			1.136-11.00.50.000 СБ	Сборочный чертеж	×	×	×	×	×	×	×	×	×	×	
				Сборочные единицы											
11		1	1.136-11.00.48.000	Полотно	1	1	1	1	1	1					
11		1	00.53.000	Полотно							1	1	1		
				Детали											
БЧ		5	1.136-11.00.48.001	Брусок 2118×19×16						12	12				
БЧ		5	-01	1818×19×16	12	12									
БЧ		6	-02	190×19×16	9	9				9	9				
БЧ		7	-03	273×19×16	9	9				9	9				
				Шифр	20-7.7-11А	20-7.7-11АЛ	20-7.7-11Б	20-7.7-11БЛ	20-7.7-11В	20-7.7-11ВЛ	23-7.7-11А	23-7.7-11АЛ	23-7.7-11Б	23-7.7-11БЛ	

Н.контр.	Мокроусов		15.6.78
ГИП	Степнов		16.6.78
Провер.	Мокроусов		15.6.78
Разраб.	Рутто		27.6.78

1.136-11.00.50.000

Полотно
ДН 00-7.7-11
Спецификация

Стадия	Лист	Листов
Р	1	4

ЦНИИЭП жилища г. Москва

Инв. № подл. | Подпись и дата | Взам. инв. №

Форм.	Зона	Поз.	Обозначение	Наименование	Кол. на испол. 1.136-11.00.50.000-										Примечан
					–	01	02	03	04	05	06	07	08	09	
БЧ		8	1.136-11.00.50.002	Брусок 1818×45×13			8	8							
БЧ		8	-01	2118×45×13									8	8	
БЧ		9	-02	190×45×13			7	7					7	7	
БЧ		10	-03	273×45×13			7	7					7	7	
БЧ		11	00.50.003	Брусок 680×55×13					9	9					
БЧ		12	-01	180×55×13					54	54					
БЧ		13	1.136-11.00.00.001	Штапик 300×22×16	2	2	2	2	2	2	2	2	2	2	
БЧ		14	00.00.003	1355×22×16	2	2	2	2	2	2					
БЧ		15	01.04.009	300×32×16	2	2	2	2	2	2	2	2	2	2	
БЧ		16	00.23.011	1355×32×16	2	2	2	2	2	2					
БЧ		14	00.00.002	1655×22×16							2	2	2	2	
БЧ		16	00.23.017	1655×32×16							2	2	2	2	
				Древесина хвойная											
				ГОСТ 8486-66											
				Стандартные изделия											
		24		Гвозди К1, 8×32											
				ГОСТ 4028-63*	213	213	173	173	192	192	213	213	177	177	

1.136-11.00.50.000

Инв.№ подл.	Подпись и дата	Взам.инв.№

Форм.	Зона	Поз.	Обозначение	Наименование	Кол. на исполн. 1.136-11.00.50.000- 10	11	Примечание
				Документация			
12			1.136-11.00.50.000 сб	Сборочный чертеж	×	×	
				Сборочные единицы			
11		1	1.136-11.00.53.000	Полотно	1	1	
				Детали			
БЧ		11	1.136-11.00.50.003	Брусок 680×55×13	9	9	
				Шифр	23-7.7-11в	23-7.7-11в	

				1.136-11.00.50.000		
Н.контр.	Мокроусов		5.84	Полотно ДН 00-7.7-11 Спецификация	Стадия Р	Лист 3	Листов 4
ГИП	Степнов		20.6.84		ЦНИИЭП жилища г. Москва		
Провер.	Мокроусов		5.84				
Разраб.	Рутто						

Инв.№ подл.	Подпись и дата	Взам.инв.№

Форм.	Зона	Поз.	Обозначение	Наименование	Кол. на исполн. 1.136-11.00.50.000- 10	11	Примечание
БЧ		12	1.136-11.00.50.003-01	Брусок 180×55×13	66	66	
БЧ		13	00.00.001	Штапик 300×22×16	2	2	
БЧ		14	00.00.002	1655×22×16	2	2	
БЧ		15	00.49.009	300×32×16	2	2	
БЧ		16	00.23.017	1655×32×16	2	2	
				Древесина хвойная ГОСТ 8486-66			
				Стандартные изделия			
		24		Гвозди К1, 8×32 ГОСТ 4028-63*	192	192	

1.136-11.00.50.000	Лис 4

16458-01 119

Рис. 1

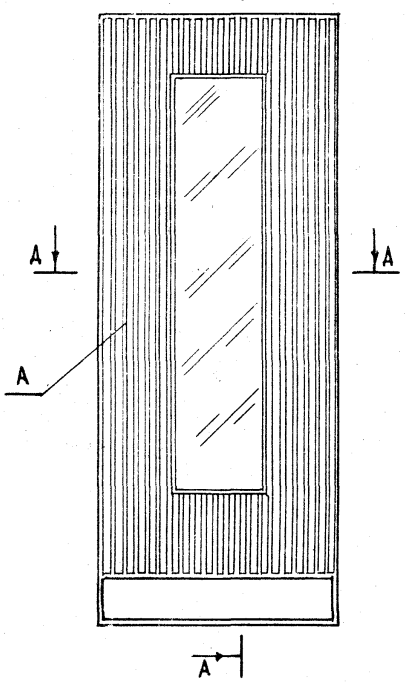

Рис. 2

Остальное - см. рис. 1

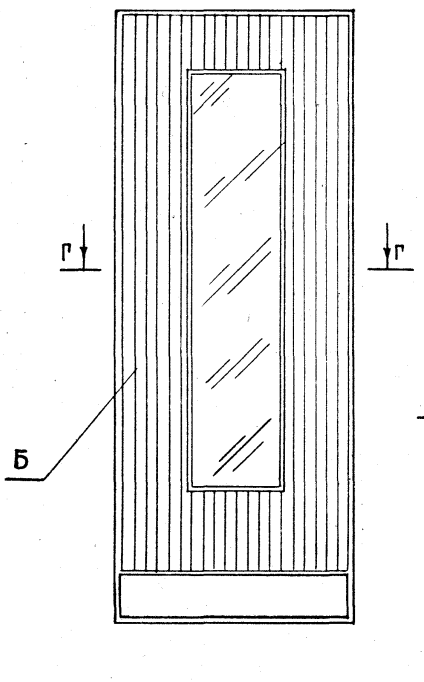

Рис. 3

Остальное - см. рис. 1

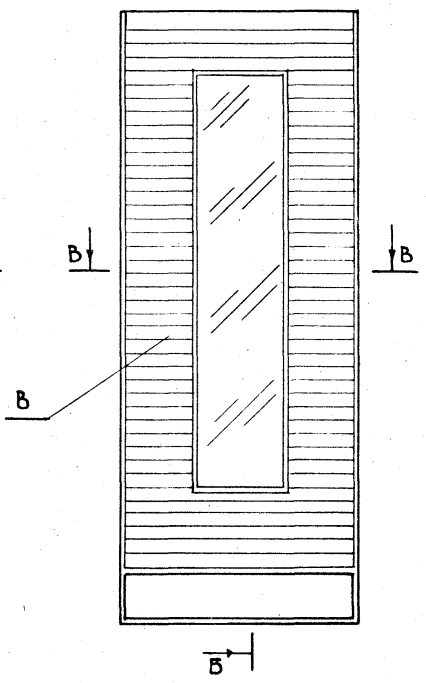

А-А

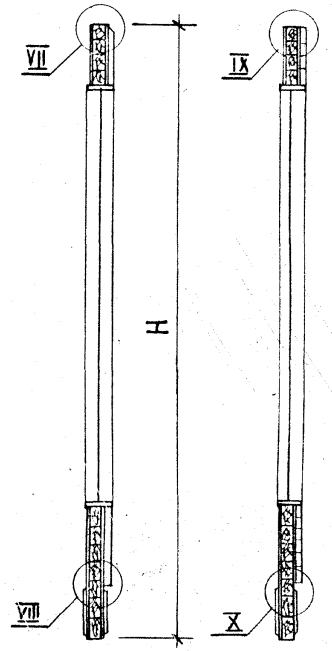

Б-Б

А-А

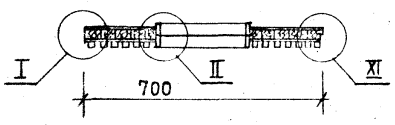

Г-Г

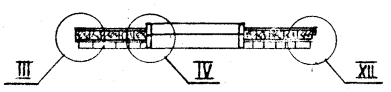

В-В

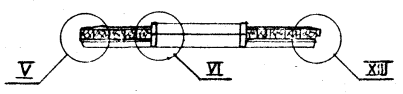

1. Узлы для правых полотен см. черт. 1.136-11.04.23.000 СБ лист

2. Узлы для левых полотен см. черт. 1.136-11.04.65.000 СБ лист 2.

Обозначение	Шифр	Рис.	Объем м³ в чистоте	H
1.134-11.00.50.000	ДН20-7.7-11	1	0.047	2000
- 01	ДН20-7.7-11	2	0.044	2000
- 02	ДН20-7.7-11	3	0.045	2000
- 03	ДН23-7.7-11	1	0.048	2300
- 04	ДН23-7.7-11	2	0.050	2300
- 05	ДН23-7.7-11	3	0.052	2300

Н.контр.	Мокроусов		25.07.78
ГИП	Степнов		25.07.78
Проверил	Мокроусов		25.07.78
Разраб.	Рутто		24.07.78

1.136-11.00.50.000 СБ

Полотно ДН00-00-11

Сборочный чертеж

Стадия	Масса	Масштаб
Р		1:15
Лист	Листов 1	

ЦНИИЭП жилища г. Москва

Инв. № подл.	Подпись и дата	Взам. инв. №

Форм.	Зона	Поз.	Обозначение	Наименование	Кол. на исполн. 1.136-11.00.51.000-		Примечание
					–	01	
				Документация			
12			1.136-11.00.51.000 сб	Сборочный чертеж	X	X	
				Детали			
БЧ		1	1.136-11.00.51.001	Брусок 2000×122×52	2		
БЧ		2	00.51.002	2300×122×52		2	
БЧ		3	00.51.003	565×122×52	3	3	
БЧ		4	00.51.004	455×97×52	2	2	
БЧ		5	00.00.006	Штапик 1514×22×16	2		
БЧ		6	00.00.007	1814×22×16		2	
БЧ		7	00.51.007	488×22×16	2	2	
				Шифр	ДН20-7.7-14	ДН23-7.7-14	

Н. контр.	Мокроусов	[подпись]	25.6.78
ГИП	Степнов	[подпись]	26.6.78
Провер.	Мокроусов	[подпись]	25.6.78
Разраб.	Рутто	[подпись]	24.6.78

1.136-11.00.51.000

Полотно
ДН 00-7.7-14
Спецификация

Стадия	Лист	Листов
Р	1	2

ЦНИИЭП
Жилища
г. Москва

Инв. № подл.	Подпись и дата	Взам. инв. №

Форм.	Зона	Поз.	Обозначение	Наименование	Кол. на исполн. 1.136-11.00.51.000-		Примечание
					–	01	
				Древесина хвойная			
				ГОСТ 8486-66			
БЧ		8	1.136-11.00.48.008	Облицовка 660×150×2			
				Пластик слоистый			
				ГОСТ 9590-76	2	2	
БЧ		9	00.51.010	Стекло 1510×480×4	1		
БЧ		9	00.51.011	Стекло 1810×480×4		1	
				ГОСТ 111-78			
				Стандартные изделия			
		10		Шуруп А3×16 ГОСТ1140-70*	28	28	
		11		Гвозди П1, 2×25 ГОСТ4028-63*	20	20	
		12		Нагель Н33 ГОСТ17585-72	4	4	

16458-01 121

1.136-11.00.51.000

Лист 2

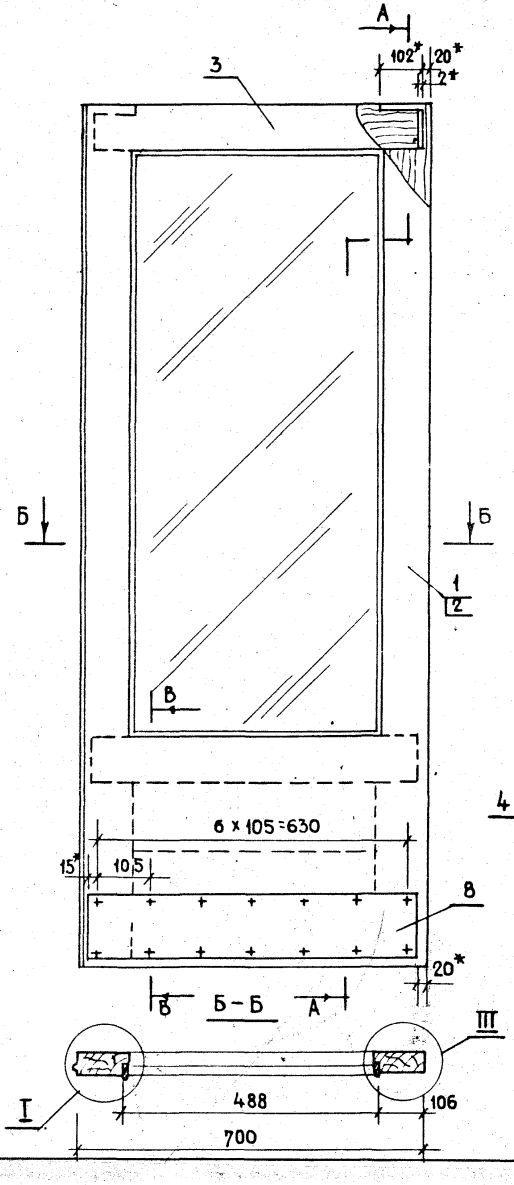

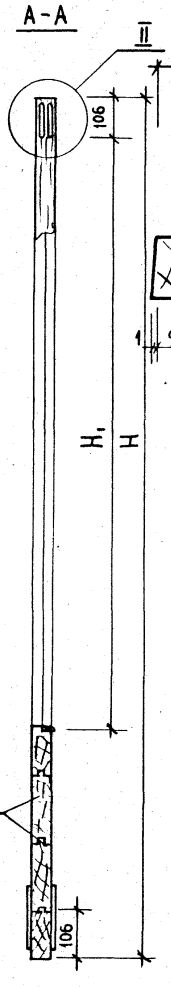

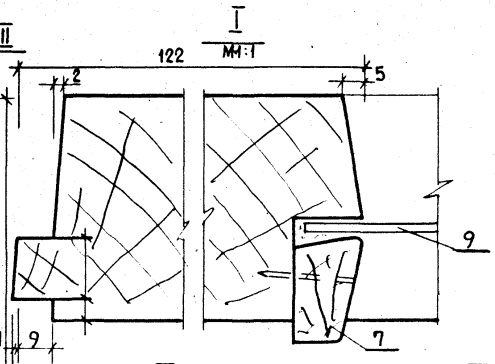

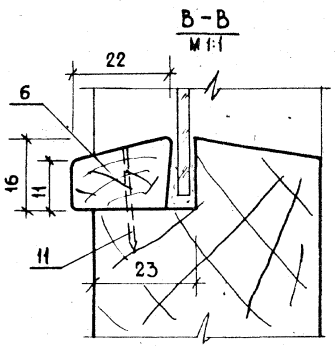

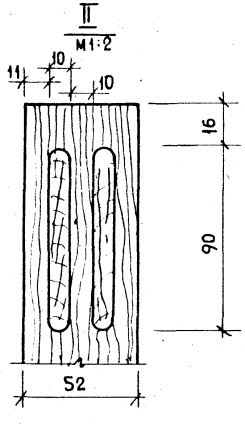

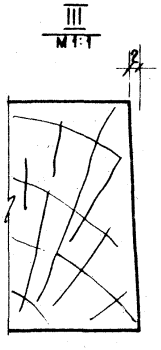

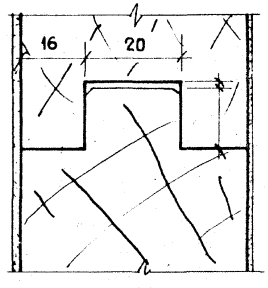

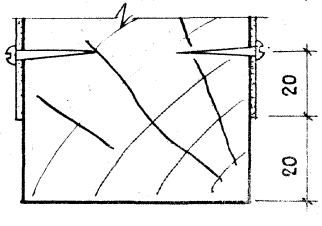

Обозначение	Шифр	H	H_1	Объем в чистоте м3
1.136-11.00.51.000	ДН20-7.7-14	2000	1514	0.044
-01	ДН23-7.7-14	2300	1814	0.048

1* Размеры для справок

Н. контр.	Мокроусов		25.7.71
ГИП	Степнов		26.7.71
Провер.	Мокроусов		25.7.71
Разраб.	Рутто		25.7.71

1.136-11.00.51.000 СБ

Полотно ДН00-7.7-14 Сборочный чертеж

Стадия	Масса	Масштаб
Р		1:10
Лист	Листов 1	

ЦНИИЭП жилища г. Москва

Инв.№ подл.	Подпись и дата	Взам. инв.№

Форм.	Зона	Поз.	Обозначение	Наименование	Кол. на испол. 1.136-11.00.52.000 –				Примеча
					–	01	02	03	
				Документация					
12			1.136-11.00.52.000сб Рис.1	Сборочный чертеж	X	X			
			Рис.2				X	X	
				Детали					
БЧ		1	1.136-11.00.52.001	Брусок 700×100×40	1	1	1	1	
БЧ		2	.00.52.002	700×170×40	1	1	1	1	
БЧ		3	00.52.003	1930×100×52	3		3		
БЧ		4	-01	2230×100×52		3		3	
БЧ		5	1.136-11.00.00.012	Штапик 1762×22×16	6		6		
				Шифр	ДН20-7.7-18	ДН23-7.7-18	ДН20-7.7-18Л	ДН23-7.7-18Л	

				1.136-11.00.52.000
Н. контр.	Мокроусов		26.11	Полотно ДН 00-7.7-18 Спецификация
ГИП	Степнов		26.11	
Провер.	Мокроусов		25.11	
Разраб.	Рутто		26.11	

Стадия	Лист	Лис
Р	1	

ЦНИИЭП жилища г. Москва

Инв.№ подл.	Подпись и дата	Взам. инв.№

Форм.	Зона	Поз.	Обозначение	Наименование	Кол. на испол. 1.136-11.52.000 –				Примеч
					–	01	02	03	
БЧ		5	1.136-11.00.00.013	Штапик 2062×22×16		6		6	
БЧ		5	00.00.015	132×22×16	6	6	6	6	
				Древесина хвойная					
				ГОСТ 8486-66					
БЧ		7	1.136-11.00.52.005	Облицовка 650×50×2	1	1	1	1	
БЧ		8	-01	650×134×2	1	1	1	1	
				Пластик слоистый					
				ГОСТ 9590-76					
БЧ		9	1.136-11.00.07.010-01	Стекло 1175×125×4	3		3		
БЧ		9	00.29.010-03	2055×125×4		3		3	
				Стекло ГОСТ 111-78					
				Стандартные изделия					
		11		Шуруп А3×16 ГОСТ1144-70*	20	20	20	20	
		12		Гвозди П1,2×25 ГОСТ4028-63*	60	68	60	68	
		13		Нагель Н33 ГОСТ17585-72	4	4	4	4	

1.136-11.00.52.000

16438-01 123

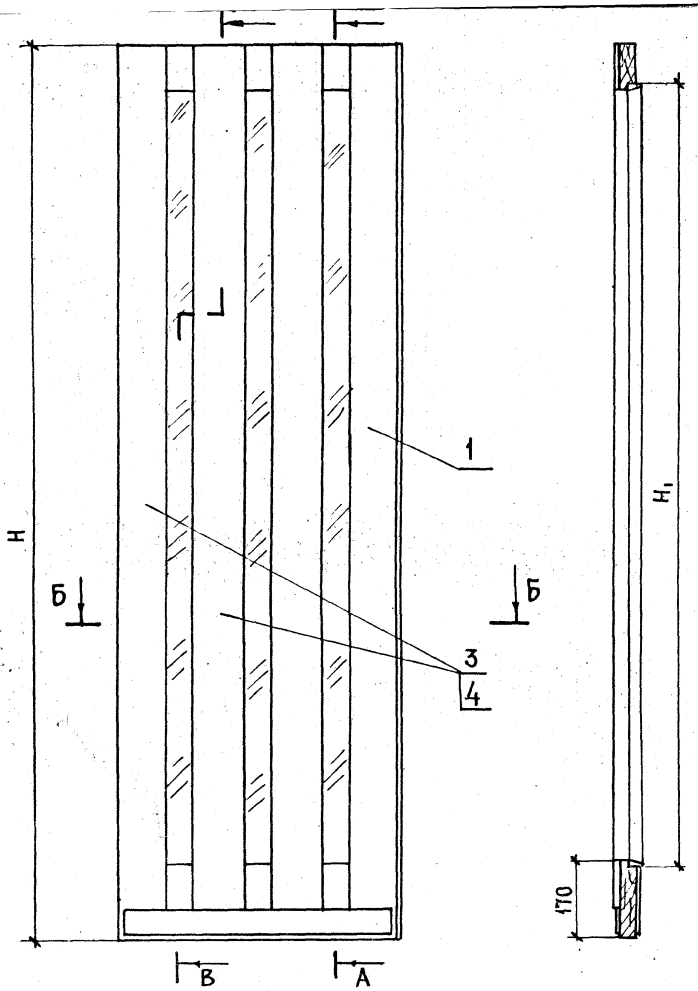

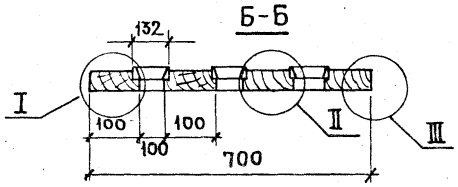

Рис.

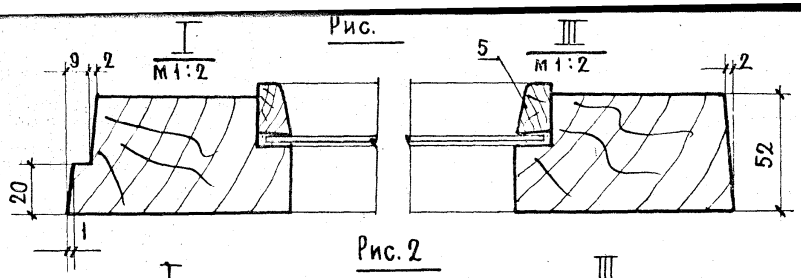

Рис. 2

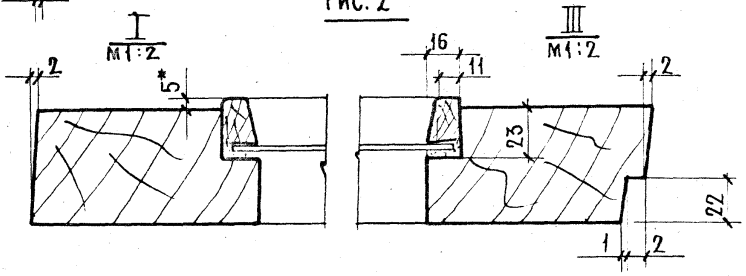

Обозначение	Шифр	Рис	H	H_1	Объем м³ в чистоте
1.136-11.00.52.000	ДН20-7,7-18	1	2000	1762	0,021
-01	ДН23-7.7-18	1	2300	2062	0,023
-02	ДН20-7.7-18л	2	2000	1762	0,021
-03	ДН20-7.7-18л	2	2300	2062	0,023

1. *Размеры для справок
2. Узел II и разрез В-В см. черт. 1.136-11.00.29.000 СБ

Н. контр.	Мокроусов		25.11
ГИП	Степанов		25.11
Провер.	Мокроусов		25.11
Разраб.	Рутто		

1.136-11.00.52.000 СБ

Полотно ДН00-7.7-18 Сборочный чертеж

Стадия	Масса	Масштаб
Р		1:10
Лист	Листов 1	

ЦНИИЭП жилища г. Москва

Инв.№ подл.	Подпись и дата	Взам. инв.№

Форм.	Зона	Поз.	Обозначение	Наименование	Кол. на испол. 1.136-11.00.53.000-				Примечание
					-	01	02	03	
				Документация					
			1.136-11.00.53.000 сб	Сборочный чертеж	×	×	×	×	
				Детали					
		1	1.136-11.00.48.001	Брусок 2000×55×32	2	2			
		1	-01	2300×55×32			2	2	
		2	00.53.002	590×55×32	4		4		
		2	00.53.001	790×55×32		4		4	
		3	00.48.003	1355×55×32	4	4			
		3	-01	1655×55×32			4	4	
Бч		4	00.53.002	Бруски заполнения	0.009	0.023	0.016	0.03	в м³
		5	00.00.003	Штапик 1355×16×22	2	2			
		5	00.00.002	1655×16×22			2	2	
				Шифр	ДН20-77-9л	ДН20-99-9л	ДН23-77-9л	ДН23-99-9л	

				1.136-11.00.53.000			
Н.контр.	Мокроусов		25.6.79	Полотно ДН00-009л Спецификация	Стадия	Лист	Листов
ГИП	Степнов		26.6.79		Р	1	
Провер.	Мокроусов		25.6.79		ЦНИИЭП жилища г. Москва		
Разраб.	Рутто		25.6.79				

Инв.№ подл.	Подпись и дата	Взам. инв.№

Форм.	Зона	Поз.	Обозначение	Наименование	Кол. на испол. 1.136-11.00.53.000-				Примечание
					-	01	02	03	
Бч		6	1.136-11.00.00.001	Штапик 300×16×22	2	2	2	2	
				Древесина хвойная					
				ГОСТ 8486-66					
Бч		7	00.48.007	Облицовка 2000×700×4	2				
Бч		7	00.01.007-02	2000×900×4		2			
Бч		7	00.48.007-01	2300×700×4			2		
Бч		7	00.01.007-03	2300×900×4				2	
				Плита волокнистая ГОСТ 4598-74					
Бч		8	00.48.008	Облицовка 660×150×2	2		2		
Бч		8	00.01.009	860×150×2		2		2	
				Пластик слоистый ГОСТ 9590-76					
Бч		9	00.02.010	Стекло 1350×295×4	1	1			
Бч		9	00.02.011	1650×295×4			1	1	
				ГОСТ 111-78					
				Стандартные изделия					
		10		Шуруп А3×16 ГОСТ 1144-70	28	32	28	32	
		11		Гвозди П1,2×25 ГОСТ 4028-63	36	36	36	36	
		12		Скрепки ГОСТ 5091-78	36	16	20	16	

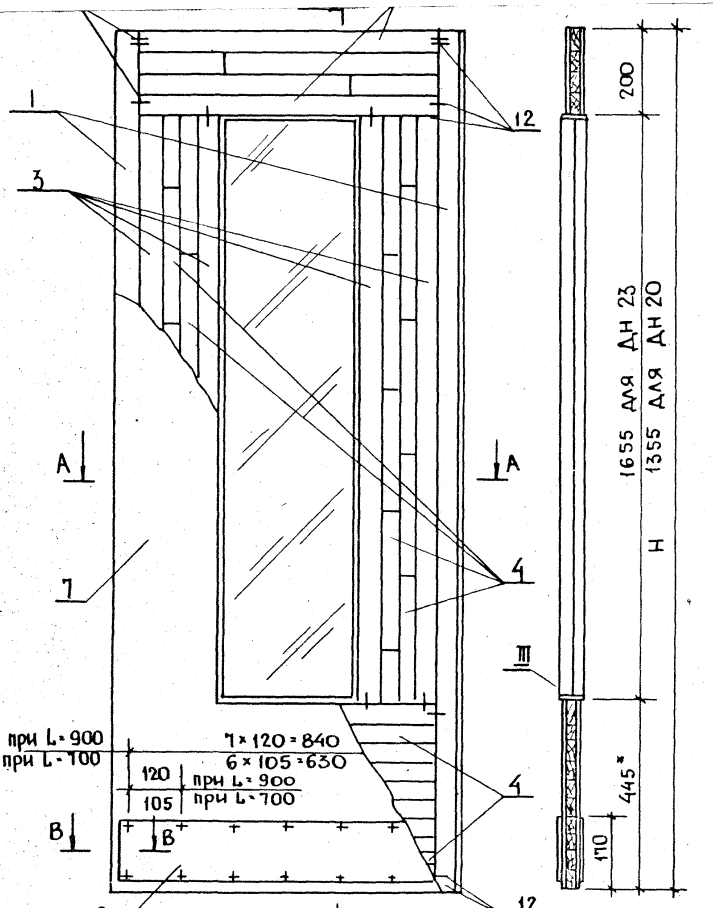

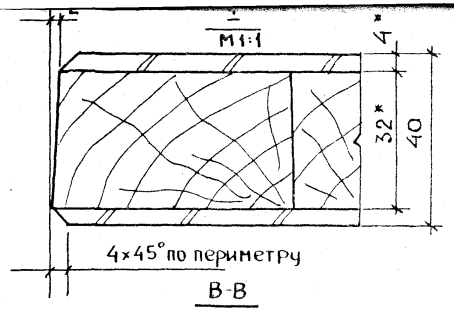

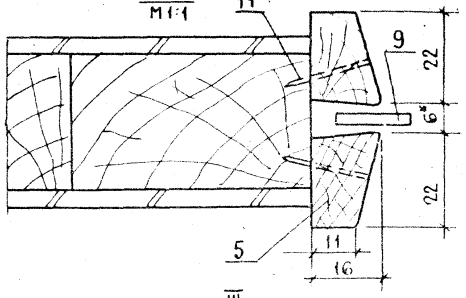

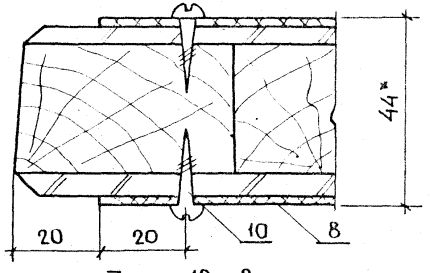

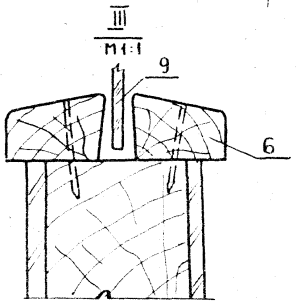

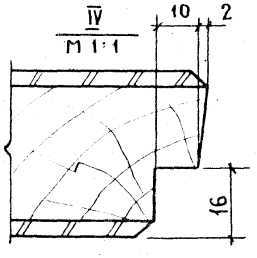

Обозначение	Шифр	H	L	Объем
1.136-11.00.53.000	ДН 20-7.7-9л	2000	700	0.031
-01	ДН 20-9.9-9л	2000	900	0.0457
-02	ДН 23-7.7-9л	2300	700	0,0353
-03	ДН 23-9.9-9л	2300	900	0,0567

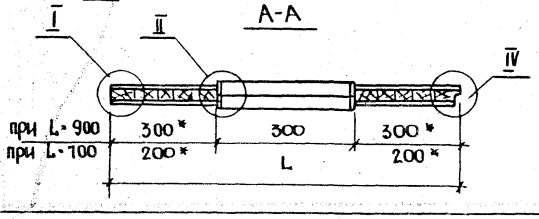

1* Размеры для справок

Н.контр.	Мокроусов		2.11
ГИП	Степнов		26.6.11
Провер.	Мокроусов		2.11
Разраб.	Рутто		

1.136-11.00.53.000 СБ

Полотно
ДН 00-00-9л
Сборочный чертеж

Стадия	Масса	Масштаб
Р		1:10
Лист	Листов 1	

ЦНИИЭП жилища г. Москва

Инв. № подл.	Подпись и дата	Взам. инв. №

Форм.	Зона	Поз.	Обозначение	Наименование	Кол. на исполн. 1.136-11.00.54.000-		Примечание
					-	01	
				Документация			
12			1.136-11.00.54.000 сб Рис.1	Сборочный чертеж	X		
12			Рис.2	Сборочный чертеж		X	
				Детали			
64		1	1.136-11.00.54.001	Брусок 2300×61×32	2	2	
64		2	00.49.002	518×61×32	4	4	
64		3	00.54.002	1655×61×32	2	2	
64		4	00.54.003	Бруски заполнения	0,0074		
64		5	00.00.002	Шталик 1655×16×22	2	2	
64		6	00.00.019	456×16×22	2	2	
				Древесина хвойная			
				ГОСТ 8486-66			
				Шифр	ДН 23-1.10	ДН 23-1.10А	

				1.136-11.00.54.000		
					Стадия	Лист	Листов
Н. контр.	Мокроусов		25.6.77	Полотно ДН 23-7.7 Спецификация	Р	1	2
ГИП	Степнов		26.6.77		ЦНИИЭП жилища г. Москва		
Провер.	Мокроусов		25.6.77				
Разраб.	Рутто		24.6.77				
Копир.				Формат 11			

Инв. № подл.	Подпись и дата	Взам. инв. №

Форм.	Зона	Поз.	Обозначение	Наименование	Кол. на исполн. 1.136-11.00.54.000-		Примечание
					-	01	
64		7	1.136-11.00.54.005	Облицовка 2300×100×4	2	2	
				Плита волокнистая			
				ГОСТ 8486-66			
64		8	00.48.008	Облицовка 660×150×2	2	2	
				Пластик слоистый			
				ГОСТ 9590-76			
6-1		9	00.54.010	Стекло 1650×450×4	1	1	
				ГОСТ 111-78			
				Стандартные изделия			
		10		Шуруп А3×16 ГОСТ 11472	28	28	
		11		Гвозди П1.2×25 ГОСТ 4028-63	40	40	
		12		Скрепки ГОСТ 5091-78	20	20	

1.136-11.00.54.000	Лист 2

Копировал Кл Формат 11

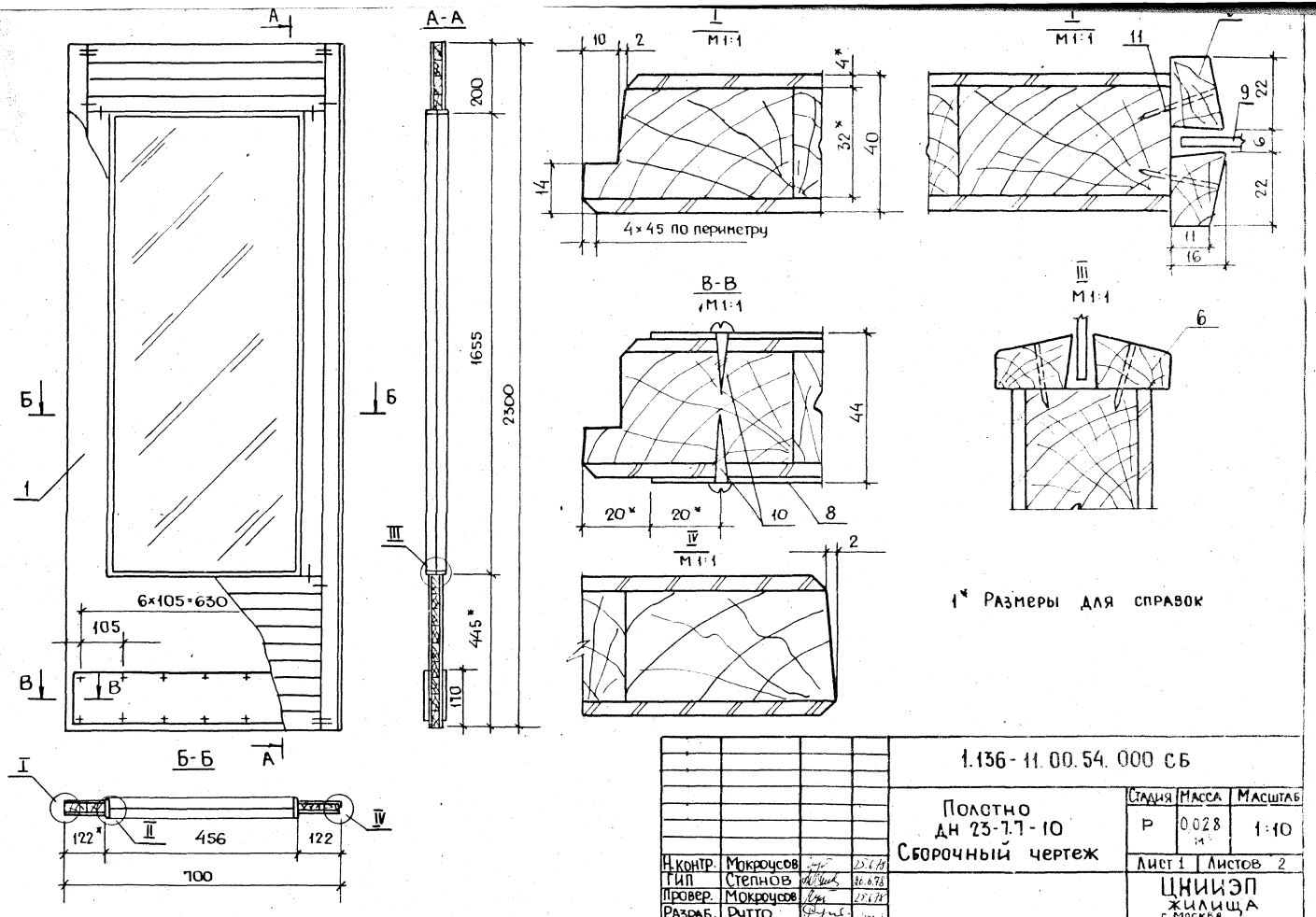

1* Размеры для справок

				1.136-11.00.54.000 СБ	
				Полотно дн 23-7.7-10 Сборочный чертеж	Стадия: Р; Масса: 0.028 т; Масштаб: 1:10; Лист 1; Листов 2
Н.контр.	Мокроусов		30.6.78		ЦНИИЭП жилища г. Москва
ГИП	Степнов		30.6.78		
Провер.	Мокроусов		30.6.78		
Разраб.	Рутто				

16458-01 128

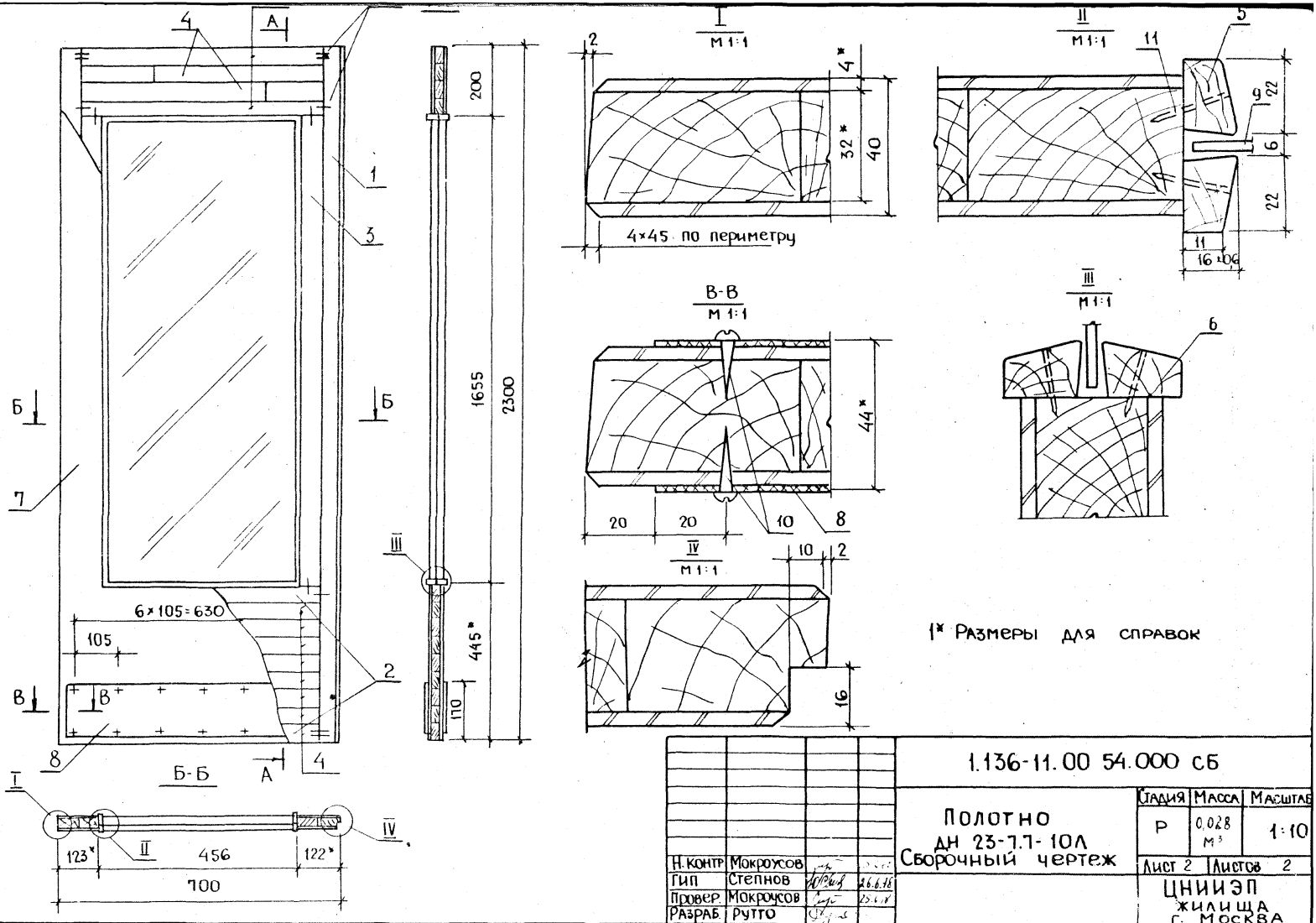

1* Размеры для справок

Н.контр	Мокроусов		
Гип	Степнов		26.6.16
Провер.	Мокроусов		25.6.16
Разраб.	Рутто		

1.136-11.00 54.000 СБ

Полотно
ДН 23-7.7-10Л
Сборочный чертеж

Стадия	Масса	Масштаб
Р	0,028 м³	1:10

Лист 2	Листов 2

ЦНИИЭП жилища г. Москва

16458-01 129

Инв.№ подл. | Подпись и дата | Взам. инв.№

Форма	Зона	Поз.	Обозначение	Наименование	Кол. на исполн. 1.136-11.00.55.000 –				Примечан
					–	01	02	03	
				Документация.					
12			1.136-11.00.55.000сб	Сборочный чертеж					
				Детали					
Б4		1	1.136-11.00.51.001	Брусок 2000×122×52	2	2			
Б4		2	00.51.002	2300×122×52			2	2	
Б4		3	00.51 003	656×122×52	3		3		
Б.4		3	00.55.002	856×122×52		3		3	
Б.4		4	00.51.004	456×97×52	2		2		
Б4		4	00.55.003	656×97×52		2		2	
Б4		6	00.00.006	Штапик 1514×22×16					
				Шифр	ДН20-77-14Л	ДН20-99-14Л	ДН23-77-14Л	ДН23-99-14Л	

				1.136-11.00.55.000			
Н-констр.	Мокроусов	[signature]	25.6.78	Полотно ДН00-00-14Л Спецификация	Стадия	Лист	Листо
ГИП	Степнов	[signature]	26.6.78		Р	1	2
Провер.	Мокроусов	[signature]	25.6.78		ЦНИИЭП жилища г. Москва		
Разработ.	Рутто	[signature]	[illegible]				

Инв. № подл.	Подпись и дата	Взам. инв. №

Формат	Зона	Поз.	Обозначение	Наименование	Кол. на испол. 1.136-11.00.55.000 –				Примечан
					–	01	02	03	
Б4		6	1.136-11.00.00.007	Штапик 1814×22×16					
Б4		7	00.00.020	488×22×16					
Б4		7	00.00.009	688×22×16					
				Древесина хвойная ГОСТ 8486-66					
Б4		8	00.48.008	Облицовка 660×150×2	2		2		
Б4		8	00.01.009	860×150×2					
				Пластик слоистый ГОСТ 9590-76					
Б4		9	00.51.010	Стекло ГОСТ 111-78 1510×480×4	1				
Б4		9	00.51.011	1810×480×4		1			
Б4		9	00.05.011	1510×680×4			1		
Б4		9	00.05.012	1810×680×4				1	
				Стандартные изделия					
		10		Шуруп А3×16 ГОСТ 1144-70*	28	28			
		11		Гвозди 111,2×25 ГОСТ 4028-63*	20	20			
		12		Нагель Н 33 ГОСТ 17585-72	4	4			

16458-01 130

1.136-11.00.55.000

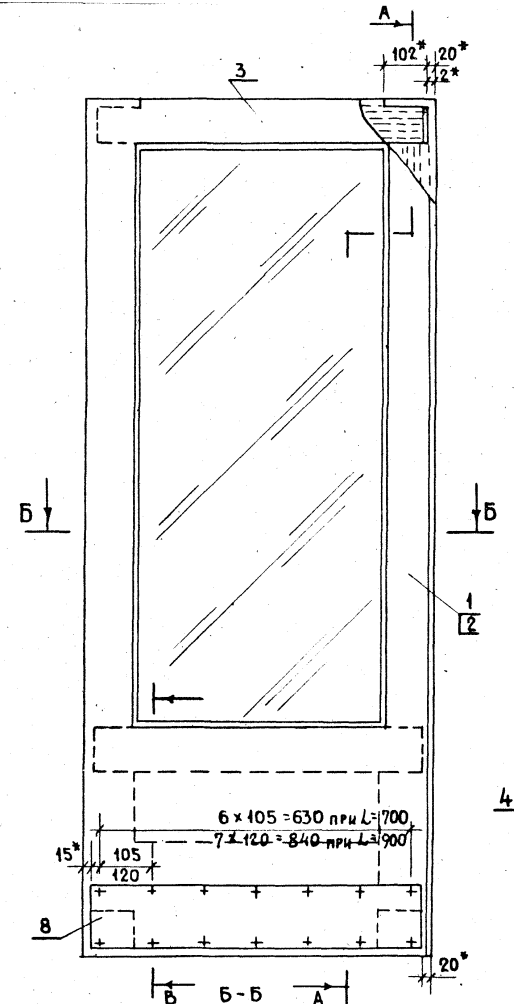

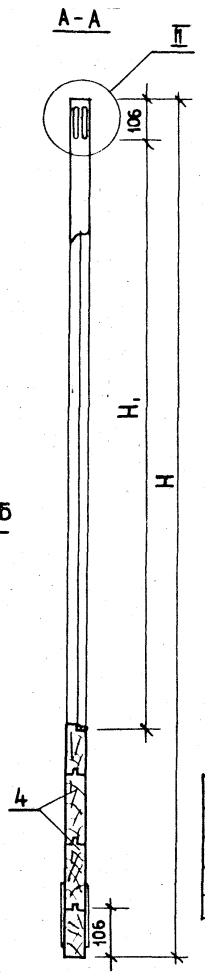

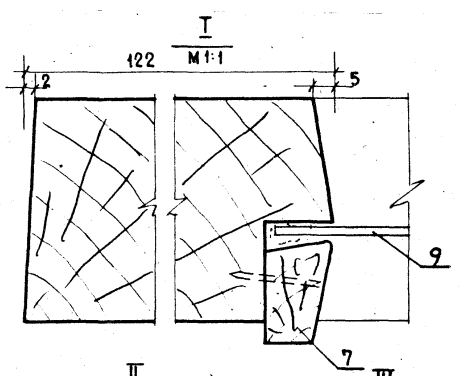

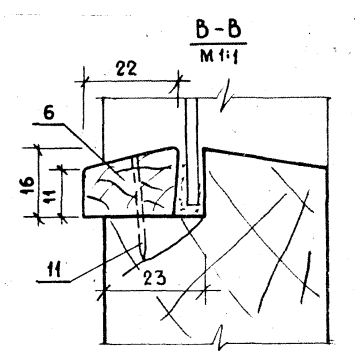

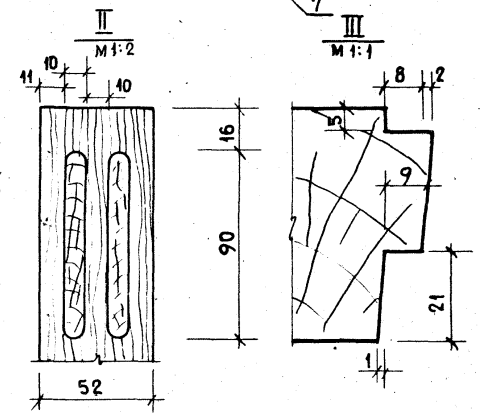

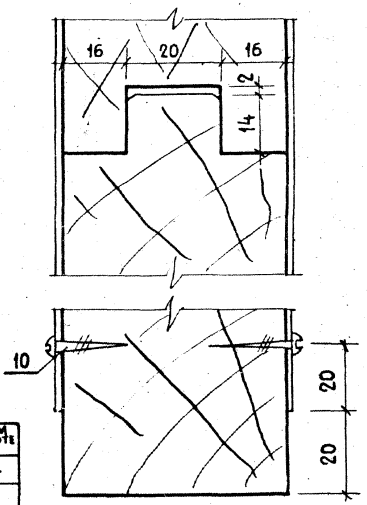

Обозначение	Шифр	H	H_1	Объем в чистоте м3
1.136-11.00.55.000	ДН20-7.7-14л	2000	1514	0.044
- 01	ДН20-9.9-14л	2000	1514	0.05
- 02	ДН23-7.7-14л	2300	1814	0.048
- 03	ДН23-9.9-14л	2300	1814	0.054

1* Размеры для справок

Н. контр.	Мокроусов		25.6.78
ГИП	Степнов		26.6.78
Провер.	Мокроусов		25.6.78
Разраб.	Рутто		

1.136-11.00.55.000 СБ

Полотно ДН 00-00-14л
Сборочный чертеж

Стадия	Масса	Масштаб
Р		1:10
Лист	Листов 1	

ЦНИИЭП жилища г. Москва

Инв. № подл. | Подпись и дата | Взам. инв. №

16158-01 131

Формат	Зона	Поз	Обозначение	Наименование	Кол. на испол. 1.136-11.00.56.000- —	01	02	03	04	05	06	07	08	09	Примечание
				Документация											
12			1.136-11.00.56.000сб	Сборочный чертеж											
				Сборочные единицы											
11		1	1.136-11.00.48.000	Полотно	1	1	1	1	1	1					
11		1	00.53.000	Полотно							1	1	1	1	
				Детали											
64		5	1.136-11.00.50.001	Брусок 2118×19×16							16	16			
64		5	-01	1818×19×16	16	16									
64		6	-02	190×19×16	9	9					9	9			
64		7	-03	273×19×16	9	9					9	8			
				Шифр	20-99-1А	20-99-1АМ	20-99-1Б	20-99-1БМ	20-99-1В	20-99-1ВМ	23-99-1А	23-99-1АМ	23-99-1Б	23-99-1БМ	

Н. контр.	Мокроусов		
ГИП	Степнов		
Провер.	Мокроусов		
Разраб.	Рутто		

1.136-11.00.56.000

Полотно
ДН00-9.9-11
Спецификация

Стадия	Лист	Листов
Р	1	4

ЦНИИЭП жилища г. Москва

Инв. № подл. | Подпись и дата | Взам. инв. №

Формат	Зона	Поз	Обозначение	Наименование	Кол. на испол. 1.136-11.00.56.000- —	01	02	03	04	05	06	07	08	09	Примечание
64		8	1.136-11.00.50.002	Брусок 1818×45×13			14	14							
64		8	-01	2018×45×13									14	14	
64		9	-02	190×45×13			7	7					7	7	
64		10	-03	273×45×13			7	7					7	7	
64		11	00.50 003	Брусок 880×55×13					9	9					
64		12	-01	290×55×13					54	54					
64		13	1.136-11.00.00.001	Штапик 300×22×16	2	2	2	2	2	2	2	2	2	2	
64		14	00.00.003	1355×22×16	2	2	2	2	2	2					
64		15	01.04.009	300×32×16	2	2	2	2	2	2	2	2	2	2	
64		16	00.23.016	1355×32×16	2	2	2	2	2	2					
64		14	00.00.002	1655×22×16							2	2	2	2	
64		16	00.23.017	1655×32×16							2	2	2	2	
				Древесина хвойная											
				ГОСТ 8486-66											
				Стандартные изделия											
		24		Гвозди К18×32											
				ГОСТ 4028-63*	213	213	173	173	192	192	213	213	173	173	

1.136-11.00.56.000

Лист 2

16438-01

132

Инв. № подл.	Подпись и дата	Взам. инв. №

Формат	Зона	Поз.	Обозначение	Наименование	Кол. на исполн. 1.136-11.00.56.000- 10	11	Примечание
				Документация			
А2			1.136-11.00.56.000СБ	Сборочный чертеж			
				Сборочные единицы			
А1		1	1.136-11.00.53.000	Полотно	1	1	
				Детали			
Б4		11	1.136-11.00.56.003	Брусок 880×55×13	9	9	
				Шифр	23-99-118	23-99-118А	

			1.136-11.00.56.000
Н. контр.	Мокроусов		Полотно ДН00-9.9-11 Спецификация
ГИП	Степнов		
Провер.	Мокроусов		
Разраб.	Рутто		

Стадия	Лист	Листов
Р	3	4

ЦНИИЭП жилища г. Москва

Инв. № подл.	Подпись и дата	Взам. инв. №

Формат	Зона	Поз.	Обозначение	Наименование	Кол. на исполн. 1.136-11.00-56-000- 10	11	Примечание
Б4		12	1.136-11.00.56.003-01	Брусок 290×55×13	66	66	
Б4		13	00.00.001	Штапик 300×22×16	2	2	
Б4		14	00.00.002	1655×22×16	2	2	
Б4		15	01.04.009	300×32×16	2	2	
Б4		16	00.23.017	1655×32×16	2	2	
				Древесина хвойная ГОСТ 8486-66			
				Стандартные изделия			
		24		Гвозди К1.8×32 ГОСТ 4028-63*	192	192	

Формат	Зона	Поз.	Обозначение	Наименование	Кол. на испол. 1.136-11.00.17.000-									Примечание
					-	01								
				Документация										
12			1.136-11.00.17.000 СБ	Сборочный чертеж	X	X								
				Детали										
БЧ		1	1.136-11.00.17.001	Брусок 2000×61×32	2									
БЧ		1	00.17.002	2300×61×32		2								
БЧ		2	00.17 003	778×61×32	4	4								
БЧ		3	00.17.004	1355×61×32	2									
БЧ		3	00.17.005	1655×61×32		2								
БЧ		4	00.17 006	Бруски заполнения	0,010	0,010								п. м.
				Шифр	20-9.9-10Л	23-9.9-10Л								

				1.136-11.00.17.000			
Н.контр.	Мокроусов		25.6.78	Полотно ДН00-9.9-10Л Спецификация	Стадия	Лист	Листов
ГИП	Стелнов		26.6.78		Р	1	2
Провер.	Мокроусов		25.6.78		ЦНИИЭП жилища г. Москва		
Разраб.	Рутто		26.6.78				

Инв. № подл.	Подпись и дата	Взам. инв. №

Форм.	Зона	Поз.	Обозначение	Наименование	Кол. на испол. 1.136-11.00.17.000-									Примечание
					-	01								
БЧ		5	1.136-11.00.00.005	Штапик 656×22×16	2	2								
БЧ		6	00.00.003	1355×22×16	2									
БЧ		6	00.00.002	1655×22×16		2								
				Древесина хвойная										
				ГОСТ 8486-66										
БЧ		7	1.136-11.00.01.007-02	Облицовка 2000×900×4	2									
БЧ		7	-03	2300×900×4		2								
				Плита волокнистая ГОСТ 4598-74										
БЧ		8	1.136-11.00.01.009	Облицовка 860×160×2	2	2								
				Пластик слоистый										
				ГОСТ 9590-76										
БЧ		9	1.136-11.00.03.010	Стекло 1350×650×4	1									
БЧ		9	00.03.014	1650×650×4		1								
				Стекло ГОСТ 111-78										
				Стандартные изделия										
		10		Шуруп А3×16 ГОСТ 1144-70	32	32								
		11		Гвозди П1,2×25 ГОСТ 4028-63*	60	60								
		12		Скрепки ГОСТ 5091-78	16	16								

1458-01 135

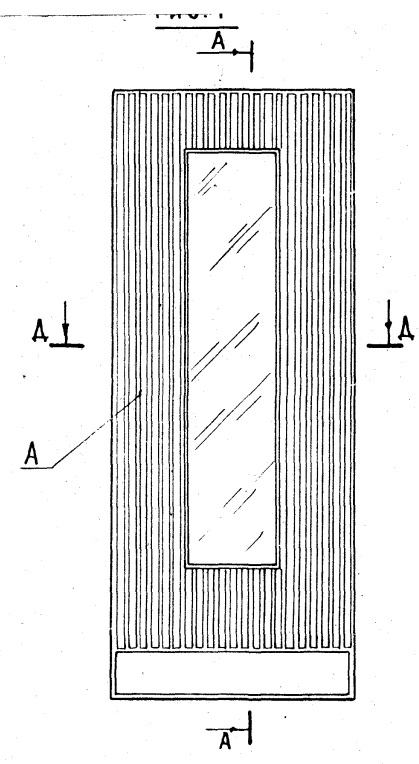

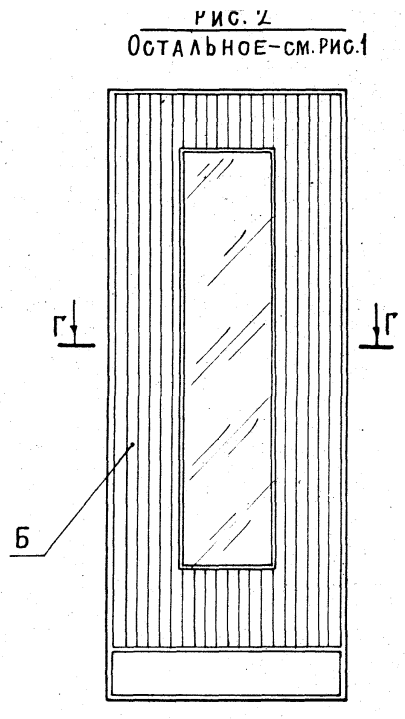

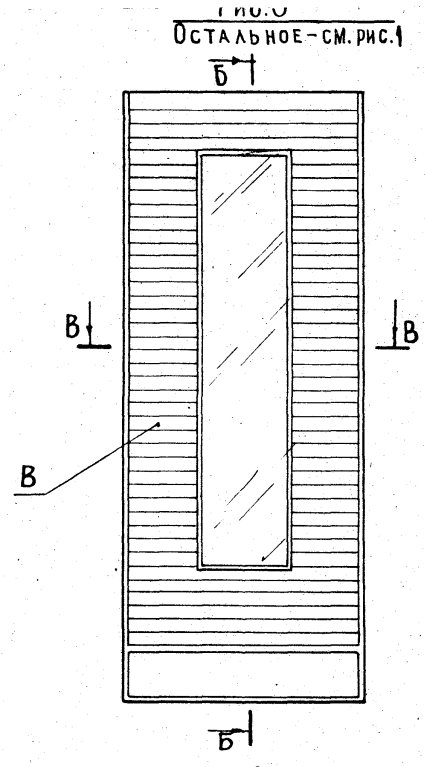

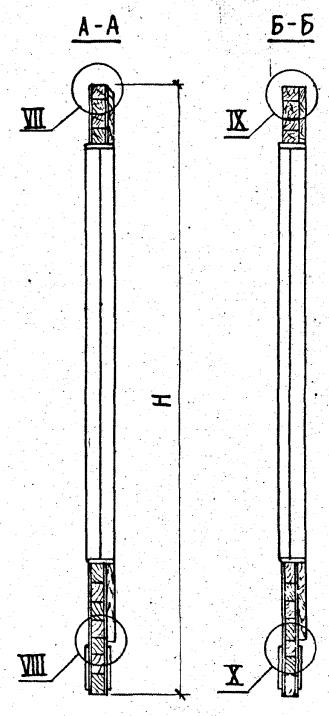

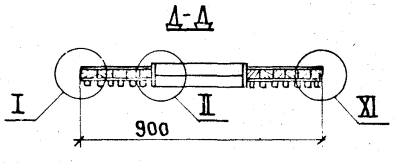

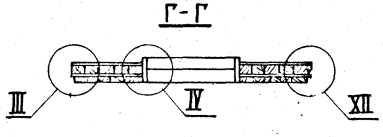

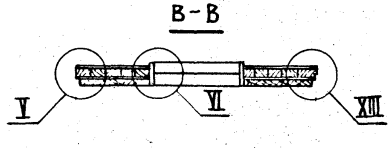

1. Узлы для правых полотен см. черт. 1.136-11.04.23.000СБ лист 2.
2. Узлы для левых полотен см. черт. 1.136-11.04.65.000СБ лист 2.

Обозначение	Шифр	Рис.	Объем м³ в чистоте	Н
1.136-11.00.56.000	ДН20-9.9-11А	1	0,068	2000
-01	ДН20-9.9-11Б	2	0,075	2000
-02	ДН20-9.9-11В	3	0,075	2000
-03	ДН23-9.9-11А	1	0,077	2300
-04	ДН23-9.9-11Б	2	0,085	2300
-05	ДН23-9.9-11В	3	0,077	2300

Н-контр.	Мокроусов		26.6.78
ГИП	Степнов		6.6.78
Провер.	Мокроусов		25.6.78
Разраб	Рутто		

1.136-11.00.56.000 СБ

Полотно ДН 00-9.9-11 Сборочный чертеж

Стадия	Масса	Масштаб
Р		1:15
Лист	Листов 1	

ЦНИИЭП жилища г. Москва

Инв № подл. | Подпись и дата | Взам. инв. №

16458-01 131

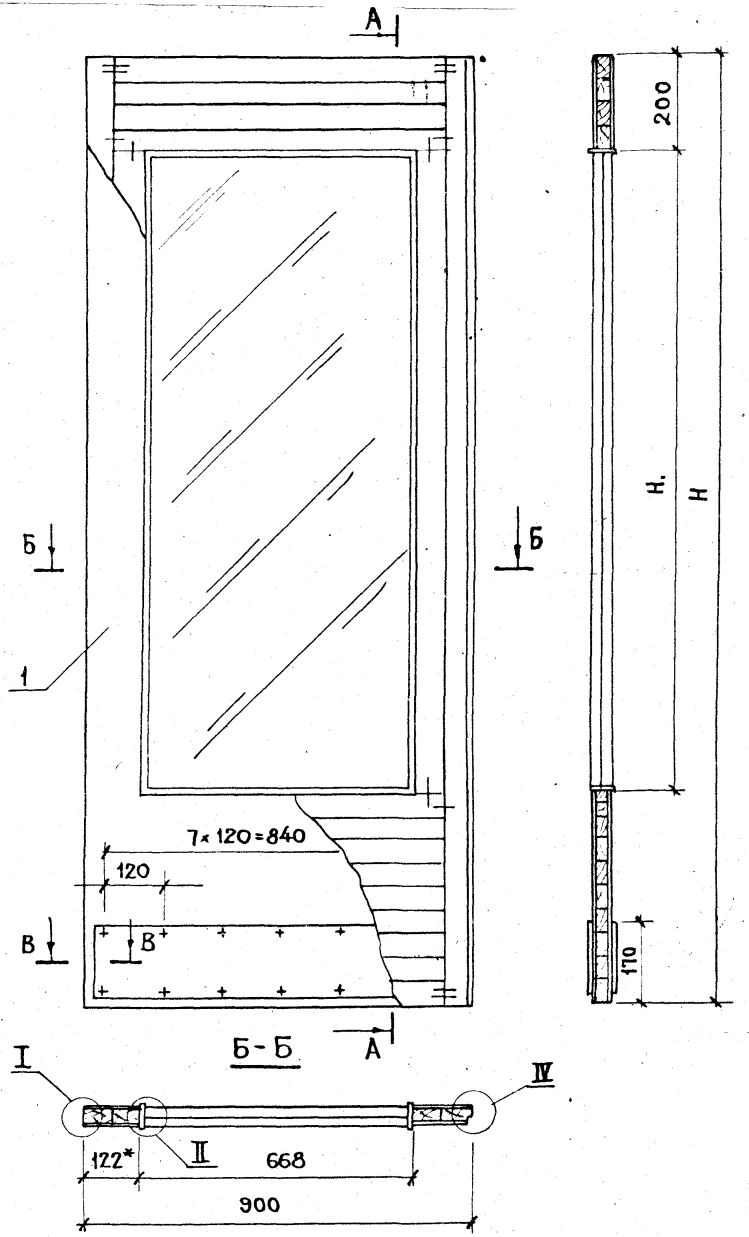

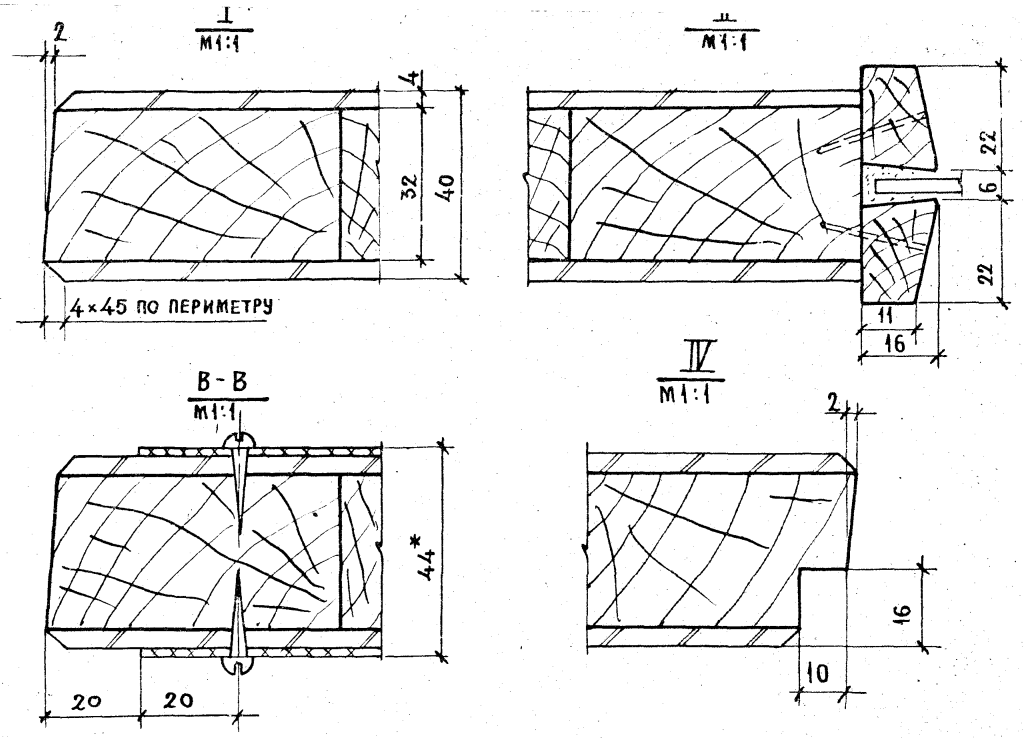

Обозначение	Шифр	Н	H_1	Объем м³ в чистоте
1.136-11.00.17.000	ДН20-9.9-10Л	2000	1355	0,031
-01	ДН23-9.9-10Л	2300	1655	0,032

1* - Размеры для справок.

Н-контр.	Мокроусов		25.6.78
ГИП	Степнов		26.6.78
Провер.	Мокроусов		25.6.78
Разраб.	Рутто		

1.136-11.00.17.000 СБ

Полотно
ДН00-9.9-10Л
Сборочный чертеж

Стадия	Масса	Масштаб
Р		1:10
Лист	Листов 1	

ЦНИИЭП
ЖИЛИЩА
г. Москва

16458-01 (136)

Инв. № подл. | Подпись и дата | Взам. инв. №

gost.e-ecolog.ru